ТИПОВОЙ ПРОЕКТ
903-1-203

КОТЕЛЬНАЯ

С ТРЕМЯ КОТЛАМИ КВ-ГМ-10
И ТРЕМЯ КОТЛАМИ ДЕ-16-14 ГМ
ОТКРЫТАЯ СИСТЕМА ТЕПЛОСНАБЖЕНИЯ
ТОПЛИВО-ГАЗ И МАЗУТ

Альбом 113

13436-14
Цена 3-65

gost.e-ecolog.ru

ЦЕНТРАЛЬНЫЙ ИНСТИТУТ ТИПОВОГО ПРОЕКТИРОВАНИЯ
ГОССТРОЯ СССР

Москва, А-445, Смольная ул., 22

Сдано в печать 17 1984 года

Заказ № 8687 Тираж 425 экз.

СЕРИЯ ТИПОВЫХ ПРОЕКТОВ УНИВЕРСАЛЬНЫХ КОМБИНИРОВАННЫХ КОТЕЛЬНЫХ С КОТЛАМИ КВ-ГМ-20(10) И КОТЛАМИ ДЕ-16(10)-14ГМ

ТИПОВОЙ ПРОЕКТ 903-1-203

КОТЕЛЬНАЯ С ТРЕМЯ КОТЛАМИ КВ-ГМ-10 И ТРЕМЯ КОТЛАМИ ДЕ-16-14ГМ. ОТКРЫТАЯ СИСТЕМА ТЕПЛОСНАБЖЕНИЯ. ТОПЛИВО-ГАЗ И МАЗУТ

АЛЬБОМ 11.3

СОСТАВ ПРОЕКТА

ТП 903-1-199	Ал.0	Пояснительная записка.
АЛЬБОМ	1.5	Тепломеханическая часть.
АЛЬБОМ	1.10	Тепломеханическая часть. Блоки тепломеханического оборудования.
АЛЬБОМ	2.3	Строительно-технологическая блок-секция котлоагрегата КВ-ГМ-10. Тепломеханическая часть, конструкции железобетонные, автоматизация.
АЛЬБОМ	2.4	Строительно-технологическая блок-секция котлоагрегата КВ-ГМ-10. Металлоконструкции газовоздухопроводов.
ТП 903-1-199	Ал.2.5	Строительно-технологическая блок-секция котлоагрегата ДЕ-16-14ГМ. Тепломеханическая часть, конструкции железобетонные, автоматизация.
ТП 903-1-199	Ал.2.6	Строительно-технологическая блок-секция котлоагрегата ДЕ-16-14ГМ. Металлоконструкции газовоздухопроводов.
ТП 903-1-199	Ал.3.1	Узел сбора конденсата.
АЛЬБОМ	4.7	Водоподготовительная установка. Тепломеханическая часть.
ТП 903-1-199	Ал.4.8	Водоподготовительная установка. Реагентное хозяйство.
ТП 903-1-199	Ал.4.10	Водоподготовительная установка. Блоки тепломеханического оборудования.
ТП 903-1-199	Ал.5.1	Котельная. Архитектурно-строительная часть. Общие чертежи.
ТП 903-1-199	Ал.5.2	Котельная. Архитектурно-строительная часть. Общие чертежи. (Вариант закрытой установки дымососов).
ТП 903-1-199	Ал.5.5	Деаэраторная. Камера управления. Архитектурно-строительная часть. Общие чертежи.
АЛЬБОМ	5.10	Котельная. Архитектурно-строительная часть. Конструкции нулевого цикла и боровa.
ТП 903-1-199	Ал.5.14	Котельная. Архитектурно-строительная часть. Нетиповые изделия.
ТП 903-1-199	Ал.6.1	Водоподготовительная установка. Архитектурно-строительная часть. Общие чертежи.
ТП 903-1-199	Ал.6.3	Водоподготовительная установка. Архитектурно-строительная часть. Нетиповые изделия.
АЛЬБОМ	7.5	Генеральный план. Инженерные сети. Архитектурно-строительная часть - конструкции, электротехническая часть, связь и сигнализация, водопровод и канализация, тепловые сети.

Привязан

Инв. №

СОСТАВ ПРОЕКТА

АЛЬБОМ 8.5		Котельная. Электротехническая часть, связь и сигнализация. Чертежи монтажной зоны.
АЛЬБОМ 8.13		Котельная. Электротехническая часть. Механизмы, управляемые с НКУ и щитов КИП и А. Схемы принципиальные.
АЛЬБОМ 8.21		Котельная. Электротехническая часть. Задание заводу-изготовителю на низковольтные комплектные устройства.
ТП 903-1-199	Ал. 8.25	Водоподготовительная установка. Электротехническая часть, связь и сигнализация.
ТП 903-1-199	Ал. 8.27	Водоподготовительная установка. Электротехническая часть. Задание заводу-изготовителю на низковольтные комплектные устройства.
АЛЬБОМ 9.5		Котельная. Автоматизация.
ТП 903-1-199	Ал. 9.9	Котлоагрегат КВ-ГМ-20(10). Задание заводу-изготовителю на щит автоматики и КИП.
ТП 903-1-199	Ал. 9.10	Котлоагрегат ДЕ-16(10)-14ГМ. Задание заводу-изготовителю на щит автоматики и КИП.
АЛЬБОМ 9.13		Котельная. Вспомогательное оборудование. Задание заводу-изготовителю на щиты автоматики и КИП.
ТП 903-1-199	Ал. 9.17	Водоподготовительная установка. Автоматизация.
ТП 903-1-199	Ал. 9.18	Водоподготовительная установка. Задание заводу-изготовителю на щиты автоматики и КИП.
ТП 903-1-199	Ал. 10.1	Котельная. Отопление и вентиляция, тепловые сети.
АЛЬБОМ 10.5		Котельная. Водопровод и канализация.
ТП 903-1-199	Ал. 10.9	Водоподготовительная установка. Сантехнические устройства.
АЛЬБОМ 11.3		Котельная. Сочленения исполнительных механизмов с регулирующими органами.
ТП 903-1-199	Ал. 11.5	Металлоконструкции вспомогательного оборудования и устройств.
АЛЬБОМ 12.5		Котельная. Инженерные сети. Электротехническая часть, связь и сигнализация. Прилагаемые материалы.
ТП 903-1-199	Ал. 12.9	Водоподготовительная установка Электротехническая часть, связь и сигнализация. Прилагаемые материалы.
АЛЬБОМ 13.11	кн. 1÷4	Сметы. Котельная.
ТП 903-1-199	Ал. 13.1	кн. 5,8,10,11 Сметы. Котельная.
АЛЬБОМ 13.12	кн. 1÷3	Сметы. Водоподготовительная установка.
ТП 903-1-199	Ал. 13.2	кн. 4,5,7,8 Сметы Водоподготовительная установка.
АЛЬБОМ 13.13		Сметы. Генеральный план. Инженерные сети.
ТП 903-1-199	Ал. 13.3	кн. 1,2 Сметы. Генеральный план. Инженерные сети.
АЛЬБОМ 14.11	кн. 1,2	Спецификации оборудования. Котельная.
АЛЬБОМ 14.12		Спецификации оборудования. Водоподготовительная установка.
АЛЬБОМ 14.13		Спецификации оборудования. Инженерные сети.
АЛЬБОМ 15.11		Ведомости потребности в материалах. Котельная.
АЛЬБОМ 15.12		Ведомости потребности в материалах. Водоподготовительная установка.
АЛЬБОМ 15.13		Ведомости потребности в материалах. Генеральный план. Инженерные сети.

Типовой проект 901-1-203 Альбом 11.3

ПРИМЕНЕННЫЕ ТИПОВЫЕ МАТЕРИАЛЫ

Типовой проект 907-2-238	Труба дымовая кирпичная H=60м, Do=2,4м с надземным примыканием газоходов (распространяет Теплопроект г. Ленинград).
Типовое проектное решение №907-02-222 альбомы 1.3, 2.3	Световые ограждения высотных дымовых труб (распространяет ВНИПИ Теплопроект г. Москва).
Типовые конструкции серия 4.903-11 вып. 1 альбом I, часть 2, вып. 4 альбом I, часть 2, вып. 5 альбом I	Котельные установки. Вспомогательное оборудование и блоки (распространяет Тбилисский филиал ЦИТП).
Типовые конструкции серия 4.903-10 вып. 8	Изделия и детали трубопроводов для тепловых сетей. Грязевики (распространяет Тбилисский филиал ЦИТП).
Типовые конструкции серия 5.903-3 вып. 0,1-6,2	Вакуумные деаэраторы и водоструйные эжекторы (распространяет ЦИТП г. Москва).

Разработан проектным институтом

ЛАТГИПРОПРОМ

Главный инженер института В. Овчаров

Главный инженер проекта А. Думан

Утвержден и введен в действие с 1 июля 1984 г. Главпромстройпроектом Госстроя СССР. Приказ № 41 от 10 ноября 1983 г.

				Привязан	
Инв №					

Содержание альбома

№ чертежа	Наименование	Прим.
	Содержание альбома	3; 4
98.01.00.000	Сочленение механизма МЭО-100/25-0,25 с клапаном регулирующим 9с-4-2	5
98.01.00.000 К2	Сочленение механизма МЭО-100/25-0,25 с клапаном регулирующим 9с-4-2. Схема кинематическая.	5
98.01.00.000 СБ	Сочленение механизма МЭО-100/25-0,25 с клапаном регулирующим 9с-4-2. Сборочный чертеж.	5
98.01.01.000	Опора	6
98.01.01.000 СБ	Опора. Сборочный чертеж.	7
98.01.02.000	Штанга	8
98.01.02.000 СБ	Штанга. Сборочный чертеж.	8
98.01.00.001	Ось	8
98.02.00.000	Установка электромагнита МИС-4100 на клапане предохранительном запорном типа ПКН и ПКВ Ду 200	9
98.03.00.000	Установка электромагнита МИС-4100 на клапане предохранительном запорном типа ПКН и ПКВ Ду 100	9
98.02.00.001	Втулка	9
98.02.00.002	Гайка специальная	9
98.02.00.000 СБ	Установка электромагнита МИС-4100 на клапане предохранительном запорном типа ПКН и ПКВ Ду 200 Сборочный чертеж.	10÷12
98.02.00.003	Пластина	13
98.02.00.004	Серьга	13
98.02.00.005	Скоба	13
98.02.00.006	Шток	13
98.03.00.000 СБ	Установка электромагнита МИС-4100 на клапане предохранительном запорном типа ПКН и ПКВ Ду 100. Сборочный чертеж.	14÷16
98.04.01.000	Рычаг	17
98.04.01.000 СБ	Рычаг. Сборочный чертеж.	17
98.04.01.002	Бобышка	17
98.05.00.000	Сочленение механизма МЭО-100/25-0,25 с заслонкой дроссельной ЗД-150 Ду 150	18
98.05.00.000 К2	Сочленение механизма МЭО-100/25-0,25 с заслонкой дроссельной ЗД-150 Ду 150. Схема кинематическая.	18
98.05.00.000 СБ	Сочленение механизма МЭО-100/25-0,25 с заслонкой дроссельной ЗД-150 Ду 150 Сборочный чертеж.	18
98.06.00.000	Сочленение механизма МЭО-100/25-0,25 с заслонкой ЗД-100 и клапаном 9с-4-1	19
98.06.00.000 К2	Сочленение механизма МЭО-100/25-0,25 с заслонкой ЗД-100 и клапаном 9с-4-1. Схема кинематическая	19
98.08.00.001	Рычаг	19
98.06.00.000 СБ	Сочленение механизма МЭО-100/25-0,25 с заслонкой ЗД-100 и клапаном 9с-4-1. Сборочный чертеж.	20
98.06.01.000	Опора	21; 22
98.06.01.000 СБ	Опора. Сборочный чертеж.	23
98.10.00.000	Сочленение механизма МЭО-100/63-0,25 с направляющим аппаратом дымососа ДН-11,2.	24
98.10.00.000 К2	Сочленение механизма МЭО-100/63-0,25 с направляющим аппаратом дымососа ДН-11,2. Схема кинематическая	24
98.10.00.000 СБ	Сочленение механизма МЭО-100/63-0,25 с направляющим аппаратом дымососа ДН-11,2. Сборочный чертеж.	24; 25
98.11.00.000	Сочленение механизма МЭО-100/25-0,25 с направляющим аппаратом вентилятора ВДН-9.	25
98.11.00.000 К2	Сочленение механизма МЭО-100/25-0,25 с направляющим аппаратом вентилятора ВДН-9. Схема кинематическая	25
98.11.00.000 СБ	Сочленение механизма МЭО-100/25-0,25 с направляющим аппаратом вентилятора ВДН-9. Сборочный чертеж.	26
98.12.00.000	Сочленение механизма МЭО-100/63-0,25 с направляющим аппаратом дымососа ДН-12,5.	27
98.12.00.000 К2	Сочленение механизма МЭО-100/63-0,25 с направляющим аппаратом дымососа ДН-12,5. Схема кинематическая.	27
98.12.00.000 СБ	Сочленение механизма МЭО-100/63-0,25 с направляющим аппаратом дымососа ДН-12,5. Сборочный чертеж.	27; 28
98.13.00.000	Сочленение механизма МЭО-100/25-0,25 с направляющим аппаратом вентилятора ВДН-10.	28
98.13.00.000 К2	Сочленение механизма МЭО-100/25-0,25 с направляющим аппаратом вентилятора ВДН-10. Схема кинематическая	28
98.13.00.000 СБ	Сочленение механизма МЭО-100/25-0,25 с направляющим аппаратом вентилятора ВДН-10. Сборочный чертеж	28; 29
98.16.00.000	Сочленение механизма МЭО-250/25-0,25 с клапаном Т-34б	30
98.16.00.000 К2	Сочленение механизма МЭО-250/25-0,25 с клапаном Т-34б. Схема кинематическая.	30
98.16.00.000 СБ	Сочленение механизма МЭО-250/25-0,25 с клапаном Т-34б. Сборочный чертеж.	30
98 19.00 000	Сочленение механизма МЭО-250/25-0,25 с клапаном регулирующим поворотным 6с-8-2.	31
98.19.00.000 К2	Сочленение механизма МЭО-250/25-0,25 с клапаном регулирующим поворотным 6с-8-2. Схема кинематическая.	31

Содержание альбома (продолжение)

№чертежа	Наименование	Прим.
98.19.00.000СБ	Сочленение механизма МЭО-250/25-0,25 с клапаном регулирующим поворотным 6с-8-2. Сборочный чертеж.	31
98.20.00.000	Сочленение механизма МЭО-250/25-0,25 с клапаном регулирующим поворотным 6с-8-2	32
98.20.00.000К2	Сочленение механизма МЭО-250/25-0,25 с клапаном регулирующим поворотным 6с-8-2. Схема кинематическая.	32
98.20.00.000СБ	Сочленение механизма МЭО-250/25-0,25 с клапаном регулирующим поворотным 6с-8-2. Сборочный чертеж.	32
98.24.00.000	Сочленение механизма МЭО-250/25-0,25 с клапаном регулирующим поворотным 6с-9-1	33
98.24.00.000К2	Сочленение механизма МЭО-250/25-0,25 с клапаном регулирующим поворотным 6с-9-1. Схема кинематическая.	33
98.24.00.000СБ	Сочленение механизма МЭО-250/25-0,25 с клапаном регулирующим поворотным 6с-9-1. Сборочный чертеж.	33
98.25.00.000	Сочленение механизма МЭО-250/25-0,25 с клапаном регулирующим поворотным 6с-8-1	34
98.25.00.000К2	Сочленение механизма МЭО-250/25-0,25 с клапаном регулирующим поворотным 6с-8-1. Схема кинематическая.	34
98.25.00.000СБ	Сочленение механизма МЭО-250/25-0,25 с клапаном регулирующим поворотным 6с-8-1. Сборочный чертеж.	34
98.27.00.000	Сочленение механизма МЭО-250/25-0,25 с клапаном Т-35б	35
98.27.00.000К2	Сочленение механизма МЭО-250/25-0,25 с клапаном Т-35б. Схема кинематическая.	35
98.27.00.000СБ	Сочленение механизма МЭО-250/25-0,25 с клапаном Т-35б. Сборочный чертеж.	35
98.29.00.000	Сочленение механизма МЭО-250/25-0,25 с клапаном регулирующим поворотным 6с-9-1	36
98.29.00.000К2	Сочленение механизма МЭО-250/25-0,25 с клапаном регулирующим поворотным 6с-9-1. Схема кинематическая.	36
98.29.00.000СБ	Сочленение механизма МЭО-250/25-0,25 с клапаном регулирующим поворотным 6с-9-1. Сборочный чертеж.	36
98.32.00.000	Сочленение механизма МЭО-250/25-0,25 с клапаном регулирующим поворотным 6с-9-3.	37
98.32.00.000К2	Сочленение механизма МЭО-250/25-0,25 с клапаном регулирующим поворотным 6с-9-3. Схема кинематическая.	37
98.32.00.000СБ	Сочленение механизма МЭО-250/25-0,25 с клапаном регулирующим поворотным 6с-9-3. Сборочный чертеж.	37
98.33.00.000	Сочленение механизма МЭО-100/25-0,25 с клапаном регулирующим 9с-3-3-2	38
98.33.00.000К2	Сочленение механизма МЭО-100/25-0,25 с клапаном регулирующим 9с-3-3-2. Схема кинематическая	38
98.33.00.000СБ	Сочленение механизма МЭО-100/25-0,25 с клапаном регулирующим 9с-3-3-2. Сборочный чертеж.	38
98.35.00.000	Сочленение механизма МЭО-250/25-0,25 с клапаном регулирующим поворотным 6с-9-1	39
98.35.00.000К2	Сочленение механизма МЭО-250/25-0,25 с клапаном регулирующим поворотным 6с-9-1 Схема кинематическая.	39
98.35.00.000СБ	Сочленение механизма МЭО-250/25-0,25 с клапаном регулирующим поворотным 6с-9-1. Сборочный чертеж.	39
98.37.00.000	Сочленение механизма МЭО-250/25-0,25 с клапаном 6с-9-2	40
98.37.00.000К2	Сочленение механизма МЭО-250/25-0,25 с клапаном 6с-9-2. Схема кинематическая.	40
98.37.00.000СБ	Сочленение механизма МЭО-250/25-0,25 с клапаном 6с-9-2. Сборочный чертеж.	40
98.38.00.000	Сочленение механизма МЭО-250/25-0,25 с клапаном 6с-9-2	41
98.38.00.000К2	Сочленение механизма МЭО-250/25-0,25 с клапаном 6с-9-2. Схема кинематическая.	41
98.38.00.000СБ	Сочленение механизма МЭО-250/25-0,25 с клапаном 6с-9-2. Сборочный чертеж.	41
98.40.00.000	Сочленение механизма МЭО-250/25-0,25 с клапаном 6с-9-1	42
98.40.00.000К2	Сочленение механизма МЭО-250/25-0,25 с клапаном 6с-9-1. Схема кинематическая.	42
98.40.00.000СБ	Сочленение механизма МЭО-250/25-0,25 с клапаном 6с-9-1. Сборочный чертеж.	42
98.42.00.000	Сочленение механизма МЭО-100/25-0,25 с клапаном 9с-3-3-3	43
98.42.00.000К2	Сочленение механизма МЭО-100/25-0,25 с клапаном 9с-3-3-3. Схема кинематическая.	43
98.42.00.000СБ	Сочленение механизма МЭО-100/25-0,25 с клапаном 9с-3-3-3. Сборочный чертеж.	43
98.44.00.000	Сочленение механизма МЭО-250/25-0,25 с клапаном 6с-8-3	44
98.44.00.000К2	Сочленение механизма МЭО-250/25-0,25 с клапаном 6с-8-3. Схема кинематическая.	44
98.44.00.000СБ	Сочленение механизма МЭО-250/25-0,25 с клапаном 6с-8-3. Сборочный чертеж.	44
98.47.00.000	Сочленение механизма МЭО-100/25-0,25 с клапаном регулирующим 9с-4-2	45
98.47.00.000К2	Сочленение механизма МЭО-100/25-0,25 с клапаном регулирующим 9с-4-2. Схема кинематическая.	45
98.47.00.000СБ	Сочленение механизма МЭО-100/25-0,25 с клапаном регулирующим 9с-4-2. Сборочный чертеж.	45
98.49.00.000	Сочленение механизма МЭО-100/25-0,25 с клапаном регулирующим 9с-3-3-3.	46
98.49.00.000К2	Сочленение механизма МЭО-100/25-0,25 с клапаном регулирующим 9с-3-3-3. Схема кинематическая.	46
98.49.00.000СБ	Сочленение механизма МЭО-100/25-0,25 с клапаном регулирующим 9с-3-3-3 Сборочный чертеж.	46

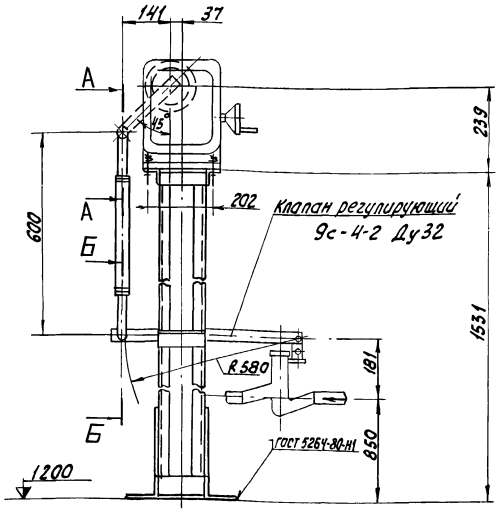

Б – Б
М 1:2

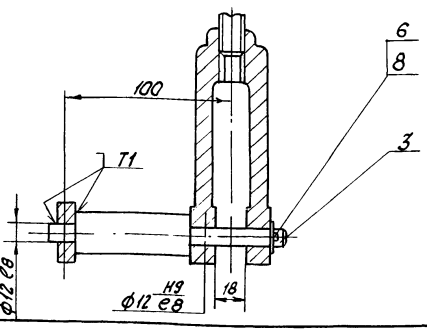

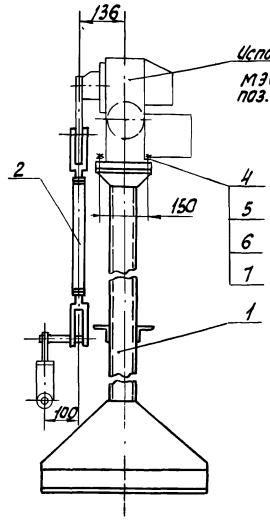

А–А
М 1:2

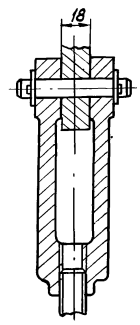

1. Размеры для справок.
2. Сварные швы по ГОСТ 5264-80.

					98.01.00.000 СБ		
Изм.	Лист	№ докум.	Подпись	Дата	Сочленение механизма МЭО-100/25-0,25 с клапаном регулирующим 9с-4-2 Сборочный чертеж	Лит	Масса 44 / Масштаб 1:10
Разраб.		Пащенкова					
Пров.		Ульмане				Лист	Листов 1
Н. контр.		Ульмане				ЛАТГИПРОПРОМ	
Утв.		Шнайдер					

Альбом 11.3
Типовой проект 903-1-203
Инв. № подл. | Подпись и дата | Взам. инв. № | Инв. № дубл. | Подпись и дата

Формат А3

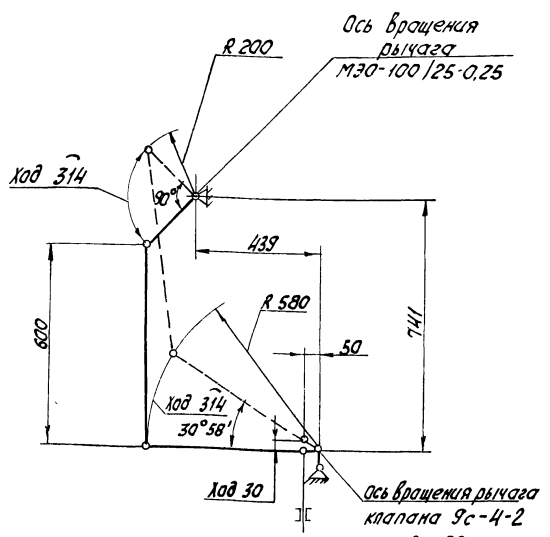

Размеры для справок.

					98.01.00.000 К2		
Изм.	Лист	№ докум.	Подпись	Дата	Сочленение механизма МЭО-100/25-0,25 с клапаном регулирующим 9с-4-2 Схема кинематическая	Лит	Масса — / Масштаб —
Разраб.		Пащенкова					
Пров.		Ульмане				Лист	Листов 1
Н. контр.		Ульмане				ЛАТГИПРОПРОМ	
Утв.		Шнайдер					

Альбом 11.3
Типовой проект 903-1-203
Инв. № подл. | Подпись и дата | Взам. инв. № | Инв. № дубл. | Подпись и дата

Формат	Зона	Поз.	Обозначение	Наименование	Кол.	Примечание
				Документация		
А3			98.01.00.000 СБ	Сборочный чертеж		
А4			98.01.00.000 К2	Схема кинематическая		
				Сборочные единицы		
А4		1	98.01.01.000	Опора	1	
А4		2	98.01.02.000	Штанга	1	
				Детали		
А4		3	98.01.00.001	Ось		
				Стандартные изделия		
		4		Болт М12-6g×50.58.016 ГОСТ 7798-70	4	
		5		Гайка М12-7Н.5.016 ГОСТ 5915-70	4	
		6		Шайба 12.02.016 ГОСТ 11371-78	5	
		7		Шайба 12.65Г.016 ГОСТ 6402-70	4	
		8		Шплинт 3.2×22-016 ГОСТ 397-79	1	

					98.01.00.000		
Изм.	Лист	№ докум.	Подпись	Дата	Сочленение механизма МЭО-100/25-0,25 с клапаном регулирующим 9с-4-2.	Лит	Лист / Листов 1
Разраб.		Пащенкова					
Пров.		Ульмане				ЛАТГИПРОПРОМ	
Н. контр.		Ульмане					
Утв.		Шнайдер					

Альбом 11.3
Типовой проект 903-1-203
Инв. № подл. | Подпись и дата | Взам. инв. № | Инв. № дубл. | Подпись и дата

Формат	Зона	Поз.	Обозначение	Наименование	Кол.	Примечание
			98.01.01.000-04			
				Детали		
Б4	6		98.01.01.006-04	Стойка		
				Швеллер 8П ГОСТ 8240-72 Вст3Сп ГОСТ 535-79		
				L=1045 h14	2	7,40 кг
			98.01.01.000-05			
				Детали		
Б4	6		98.01.01.006-05	Стойка		
				Швеллер 8П ГОСТ 8240-72 Вст3Сп ГОСТ 535-79		
				L=1030 h14	2	7,26 кг
			98.01.01.000-06			
				Детали		
Б4	6		98.01.01.006-06	Стойка		
				Швеллер 8П ГОСТ 8240-72 Вст3Сп ГОСТ 535-79		
				L=1020 h14	2	7,19 кг
			98.01.01.000-07			
				Детали		

Изм. Лист № докум. Подпись Дата 98.01.01.000 Лист 3

Формат А4

Альбом 11.3 Типовой проект 903-1-203

Формат	Зона	Поз.	Обозначение	Наименование	Кол.	Примечание
Б4	6		98.01.01.006-07	Стойка		
				Швеллер 8П ГОСТ 8240-72 Вст3Сп ГОСТ 535-79		
				L=1000 h14	2	7,05 кг
			98.01.01.000-08			
				Детали		
Б4	6		98.01.01.006-08	Стойка		
				Швеллер 8П ГОСТ 8240-72 Вст3Сп ГОСТ 535-79		
				L=995 h14	2	7,02 кг
			98.01.01.000-09			
				Детали		
Б4	6		98.01.01.006-09	Стойка		
				Швеллер 8П ГОСТ 8240-72 Вст3Сп ГОСТ 535-79		
				L=990 h14	2	6,70 кг

Инв. № подл. | Подпись и дата | Взам. инв. № | Инв. № дубл. | Подпись и дата

Изм. Лист № докум. Подпись Дата 98.01.01.000 Лист 4

Формат А4

Формат	Зона	Поз.	Обозначение	Наименование	Кол.	Примечание
Б4	6		98.01.01.006	Стойка		
				Швеллер 8П ГОСТ 8240-72 Вст3Сп ГОСТ 535-79		
				L=1510 h14	2	10,65 кг
			98.01.01.000-01			
				Детали		
Б4	6		98.01.01.006-01	Стойка		
				Швеллер 8П ГОСТ 8240-72 Вст3Сп ГОСТ 535-79		
				L=1360 h14	2	9,59 кг
			98.01.01.000-02			
				Детали		
Б4	6		98.01.01.006-02	Стойка		
				Швеллер 8П ГОСТ 8240-72 Вст3Сп ГОСТ 535-79		
				L=1140 h14	2	8,04 кг
			98.01.01.000-03			
				Детали		
Б4	6		98.01.01.006-03	Стойка		
				Швеллер 8П ГОСТ 8240-72 Вст3Сп ГОСТ 535-79		
				L=1120 h14	2	7,90 кг

Изм. Лист № докум. Подпись Дата 98.01.01.000 Лист 2

Альбом 11.3 Типовой проект 903-1-203

Формат	Зона	Поз.	Обозначение	Наименование	Кол.	Примечание
				Документация		
А3			98.01.01.000 СБ	Сборочный чертеж		
				Детали		
Б4		1	98.01.01.001	Косынка		
				Лист Б-ПН-Ч ГОСТ 19903-74 Вст3Сп ГОСТ 14637-79	2	2,15 кг
Б4		2	98.01.01.002	Полка		
				Уголок Б-50х50х5 ГОСТ 8509-72 Вст3Сп ГОСТ 535-79	4	0,53 кг
Б4		3	98.01.01.003	Полка		
				Уголок Б-50х50х5 ГОСТ 8509-72 Вст3Сп ГОСТ 535-79	2	0,67 кг
Б4		4	98.01.01.004	Полка		
				Уголок Б-100х63х7 ГОСТ 8510-72 Вст3Сп ГОСТ 535-79	2	1,22 кг
Б4		5	98.01.01.005	Полка		
				Уголок Б-100х63х7 ГОСТ 8510-72 Вст3Сп ГОСТ 535-79	2	4,35 кг
				Переменные данные для исполнений		
				98.01.01.000		
				Детали		

Инв. № подл. | Подпись и дата | Взам. инв. № | Инв. № дубл. | Подпись и дата

Изм.	Лист	№ докум.	Подпись	Дата	98.01.01.000		
Разраб.		Ощежкова			Опора	Лит.	Лист 1 / Листов 4
Пров.	В.	Ултане					
Н. контр.		Ултане				ЛАТГИПРОПРОМ	
Утв.	В.	Шнайдер					

98.01.01.000 СБ

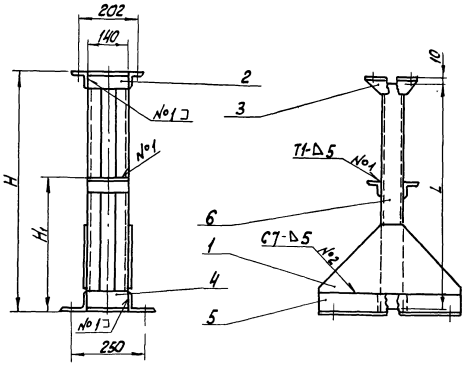

Поз. 1

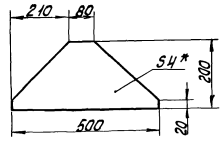

Обозначение	Размеры 8 мм				Масса, кг
	H	H_1	L	L_1	
98.01.01.000	1531	800	1510	—	40,3
-01	1380	700	1360	400	37,1
-02	1160	600	1140	400	35,0
-03	1140	600	1120	400	34,7
-04	1065	550	1045	400	33,7
-05	1049	550	1030	—	33,5
-06	1040	550	1020	400	33,3
-07	1019	500	1000	—	33,0
-08	1015	500	995	400	33,0
-09	1011	500	990	—	32,4

Поз. 3
М 1:5

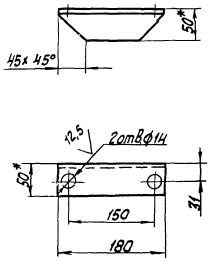

Поз. 5
М 1:5

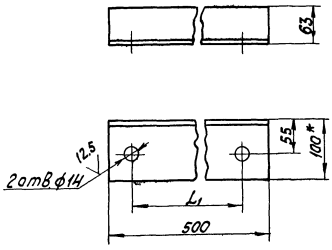

1. * Размеры для справок.
2. Неуказанные предельные отклонения размеров: отверстий H14, валов h 14, остальных $\pm\frac{IT14}{2}$.
3. Сварные швы по ГОСТ 5264-80. Сварку производить швом H1-Δ5⊐, кроме мест, указанных на чертеже.
4. Шероховатость поверхностей кромок реза — 50

Изм.	Лист	№ докум.	Подпись	Дата	98.01.01.000 СБ			
Разраб.		Пащенкова			Опора Сборочный чертеж	Лит.	Масса	Масштаб
Пров.		Улмане					Ст.табл.	—
						Лист	Листов 1	
Н.контр.		Улмане				ЛАТГИПРОПРОМ		
Утв.		Шнайдер						

Альбом 11.3

Типовой проект 903-1-203

Инв. № подл. | Подпись и дата | Взам.инв.№ | Инв.№ дубл. | Подпись и дата

98.01.02.000СБ

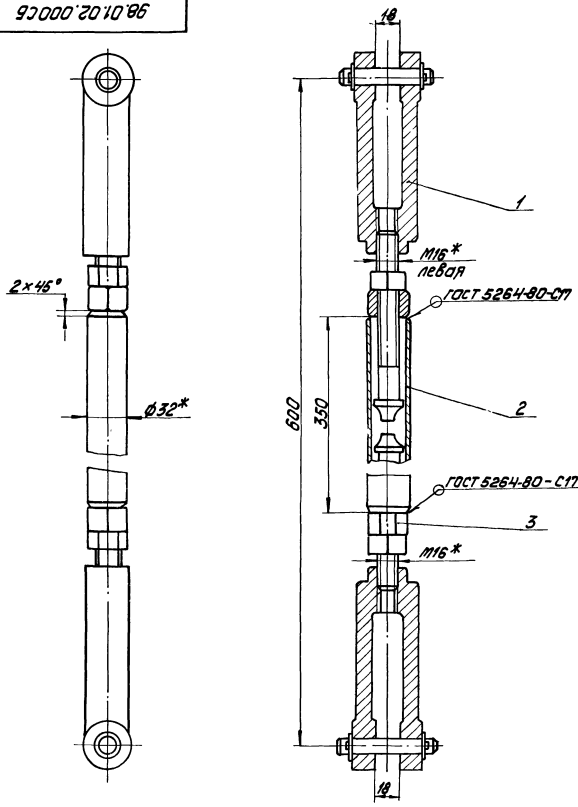

1. * Размеры для справок.
2. Шероховатость поверхностей кромок реза поз. 2- 50√.

Изм.	Лист	№ докум.	Подпись	Дата	98.01.02.000СБ			
Разраб.		Пащенкова			Штанга	Лит.	Масса	Масштаб
Пров.		Улмане			Сборочный чертеж		2,8	1:2
						Лист	Листов 1	
Н.контр.		Улмане				ЛАТГИПРОПРОМ		
Утв.		Шнайдер						

Формат А4

Альбом 11.3

Типовой проект 903-1-203

98.01.00.001

6,3√(√)

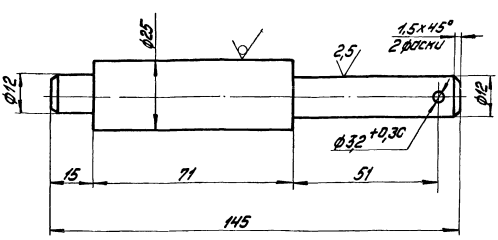

Неуказанные предельные отклонения размеров: валов h14, остальных $\pm\frac{IT14}{2}$.

Изм.	Лист	№ докум.	Подпись	Дата	98.01.000.001			
Разраб.		Пащенкова			Ось	Лит.	Масса	Масштаб
Пров.		Улмане					0,38	1:1
						Лист	Листов 1	
Н.контр.		Улмане			Круг В25 ГОСТ 2590-71 / Ст3 Сп ГОСТ 535-79	ЛАТГИПРОПРОМ		
Утв.		Шнайдер						

Альбом 11.3

Типовой проект 903-1-203

Формат	Зона	Поз.	Обозначение	Наименование	Кол.	Примечание
				Документация		
А3			98.01.02.000СБ	Сборочный чертеж		
				Стандартные изделия		
		3		Гайка М16-7Н.5.016		
				ГОСТ 5915-70	2	
				Прочие изделия		
		1		Вилка 5ПЛ.257.023-01	2	ПО „Промприбор" г.Чебоксары
				Материалы		
		2		Труба 32×3 ГОСТ 8734-75 / В20 ГОСТ 8733-74	0,35	м

Инв. № подл. | Подпись и дата | Взам. инв. № | Инв. № дубл. | Подпись и дата

Изм.	Лист	№ докум.	Подпись	Дата	98.01.02.000			
Разраб.		Пащенкова			Штанга	Лит.	Лист	Листов
Пров.		Улмане						1
Н.контр.		Улмане				ЛАТГИПРОПРОМ		
Утв.		Шнайдер						

Альбом 11.3

Типовой проект 903-1-203

Инв.№подл. | Подпись и дата | Взам.инв.№ | Инв.№дубл. | Подпись и дата

98.02.00.001

63 (√)

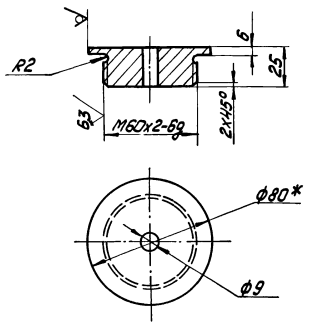

1. Размер для справок.
2. Неуказанные предельные отклонения размеров: отверстий H14, валов h14, остальных $\pm \frac{IT14}{2}$.

Изм.	Лист	№ докум.	Подпись	Дата	98.02.00.001			
Разраб.		Ращенкова			Втулка	Лит.	Масса	Масштаб
Пров.		Улитане					0,55	1:2
Н.контр.		Улитане			Круг В80 ГОСТ 2590-71 / Ст3 сп ГОСТ 535-79	Лист		
Утв.		Шнайдер				ЛАТГИПРОПРОМ		

Формат А4

Альбом 11.3

Типовой проект 903-1-203

Инв.№подл. | Подпись и дата | Взам.инв.№ | Инв.№дубл. | Подпись и дата

98.02.00.002

(√)

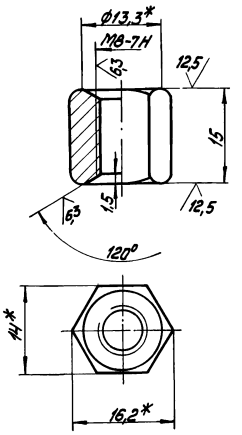

1.* Размеры для справок.
2. Неуказанные предельные отклонения размеров: отверстий H14, валов h14, остальных $\pm \frac{IT14}{2}$.

Изм.	Лист	№ докум.	Подпись	Дата	98.02.00.002			
Разраб.		Ращенкова			Гайка специальная	Лит.	Масса	Масштаб
Пров.		Улитане					0,015	2:1
Н.контр.		Улитане			Шестигранник 14-5 ГОСТ 8560-78 / 45-Т-8 ГОСТ 1051-73	Лист	Листов	
Утв.		Шнайдер				ЛАТГИПРОПРОМ		

Формат А4

Альбом 11.3

Типовой проект 903-1-203

Инв.№подл. | Подпись и дата | Взам.инв.№ | Инв.№дубл. | Подпись и дата

Формат	Зона	Поз.	Обозначение	Наименование	Кол.	Примечание
				Документация		
А2			98.03.00.000 СБ	Сборочный чертеж		
				Детали		
А4		1	98.02.00.001	Втулка	1	
А4		2	98.02.00.002	Гайка специальная	1	
А4		3	98.02.00.003	Пластина	1	
А4		4	98.02.00.004	Серьга	1	
А4		5	98.02.00.005	Скоба	1	
А4		6	98.02.00.006	Шток	1	
				Стандартные изделия		
				Болты ГОСТ 7798-70		
		7		М6-6g×20.58.016	4	
		8		М8-6g×16.58.016	4	
		9		Винт М6-6g×40.58.016 ГОСТ 17473-72	1	
				Гайки ГОСТ 5915-70		
		10		М6-7Н.5.016	5	
		11		М8-7Н.5.016	6	

Изм.	Лист	№ докум.	Подпись	Дата	98.03.00.000			
Разраб.		Ращенкова			Установка электромагнита МИС-4100 на клапане предохранительном запорном типа ПКН и ЛКВ Ду100	Лит.	Лист	Листов
Пров.		Улитане						1
Н.контр.		Улитане				ЛАТГИПРОПРОМ		
Утв.		Шнайдер						

Альбом 11.3

Типовой проект 903-1-203

Инв.№подл. | Подпись и дата | Взам.инв.№ | Инв.№дубл. | Подпись и дата

Формат	Зона	Поз.	Обозначение	Наименование	Кол.	Примечание
				Документация		
А2			98.02.00.000 СБ	Сборочный чертеж		
				Детали		
А4		1	98.02.00.001	Втулка	1	
А4		2	98.02.00.002	Гайка специальная	1	
А4		3	98.02.00.003	Пластина	1	
А4		4	98.02.00.004	Серьга	1	
А4		5	98.02.00.005	Скоба	1	
А4		6	98.02.00.006	Шток	1	
				Стандартные изделия		
				Болты ГОСТ 7798-70		
		7		М6-6g×20.58.016	4	
		8		М8-6g×16.58.016	4	
		9		Винт М6-6g×40.58.016 ГОСТ 17473-72	1	
				Гайки ГОСТ 5915-70		
		10		М6-7Н.5.016	5	
		11		М8-7Н.5.016	6	

Изм.	Лист	№ докум.	Подпись	Дата	98.02.00.000			
Разраб.		Ращенкова			Установка электромагнита МИС-4100 на клапане предохранительном запорном типа ПКН и ЛКВ Ду200	Лит.	Лист	Листов
Пров.		Улитане						1
Н.контр.		Улитане				ЛАТГИПРОПРОМ		
Утв.		Шнайдер						

98.02.00.000 СБ

Клапан предохранительный запорный типа ПКН и ПКВ Ду 200, чертеж №4433-00СБ института МОСГАЗПРОЕКТ, до реконструкции

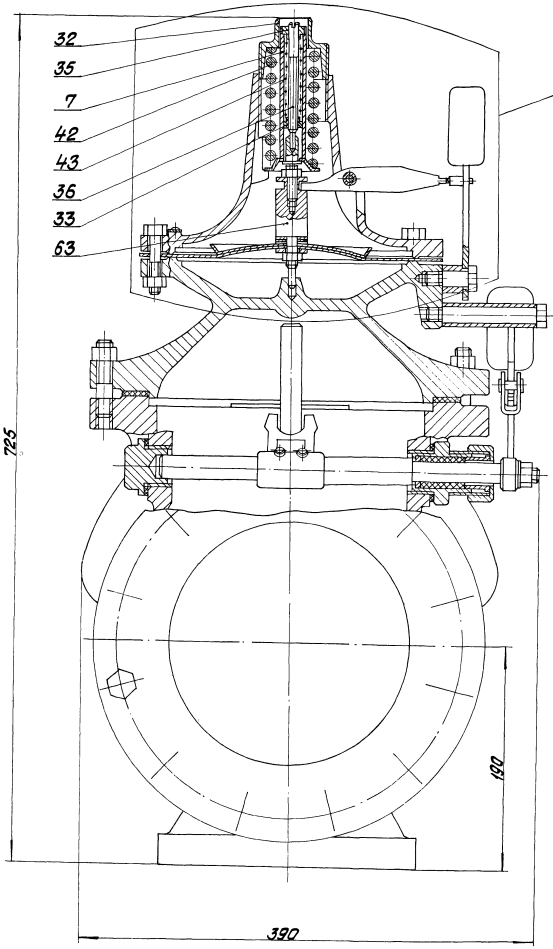

Назначение электромагнита на клапане типа ПКН и ПКВ Ду 200

Электромагнит устанавливается при использовании малогабаритного предохранительного клапана типа ПКН и ПКВ в качестве отсекающего органа автоматики безопасности для немедленного прекращения подачи газа ко всем горелкам котла в случаях аварийного положения. При возникновении аварийного положения с катушки электромагнита снимается напряжение и в результате падения якоря магнита происходит расцепление рычагов клапана и его закрытие.

Установка электромагнита

1. Номера поз. 32; 35; 7; 42; 43; 36; 33; 63 соответствуют черт. № 4433-00СБ института МОСГАЗПРОЕКТ.
2. Выделенные детали головки клапана предохранительного поз. 32; 35; 7; 42; 43; 36; 33 снимаются при установке электромагнита МИС-4100. Головку клапана предохранительного после реконструкции см. черт. № 98.02.00.000 СБ л. 2; 3.
3. Поз. 63 до реконструкции головки клапана предохранительного выполнялась по черт. №3880-07-00СБ института МОСГАЗПРОЕКТ. При установке электромагнита в указанном чертеже используется деталь поз. 2, черт. №3880-07-02, остальные детали аннулируются.

Размеры для справок.

				98.02.00.000 СБ				
Изм.	Лист	№ докум.	Подпись	Дата	Установка электромагнита МИС-4100 на клапане предохранительном запорном типа ПКН и ПКВ Ду 200. Сборочный чертеж.	Лит.	Масса	Масштаб
Разраб.		Лащенкова					6,1	1:2
Пров.		Улмане				Лист 1	Листов 3	
Н.контр.		Улмане				ЛАТГИПРОПРОМ		
Утв.		Шкайдер						

I лист 1

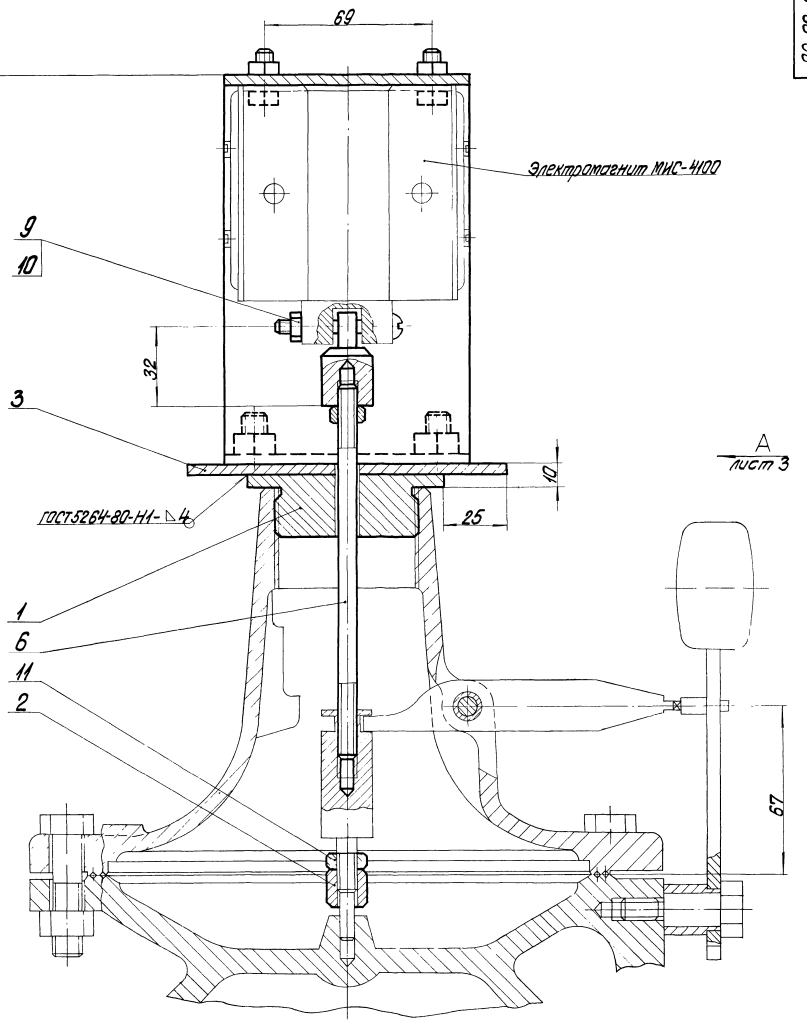

Регулировка:

1. Регулировка положения штока по высоте производится гайкой (поз. 2) таким образом, чтобы в верхнем положении якоря коромысло клапана находилось в горизонтальном положении и было сцеплено со штифтом молотка. При падении якоря это сцепление должно нарушаться.
2. Согласно чертежа №4433-000СБ института МОСГАЗПРОЕКТ, ход клапана - min 60 мм.

6417-20 осн. клапана

Типовой проект 903-1-203 Альбом 11.3

Вид А лист 2

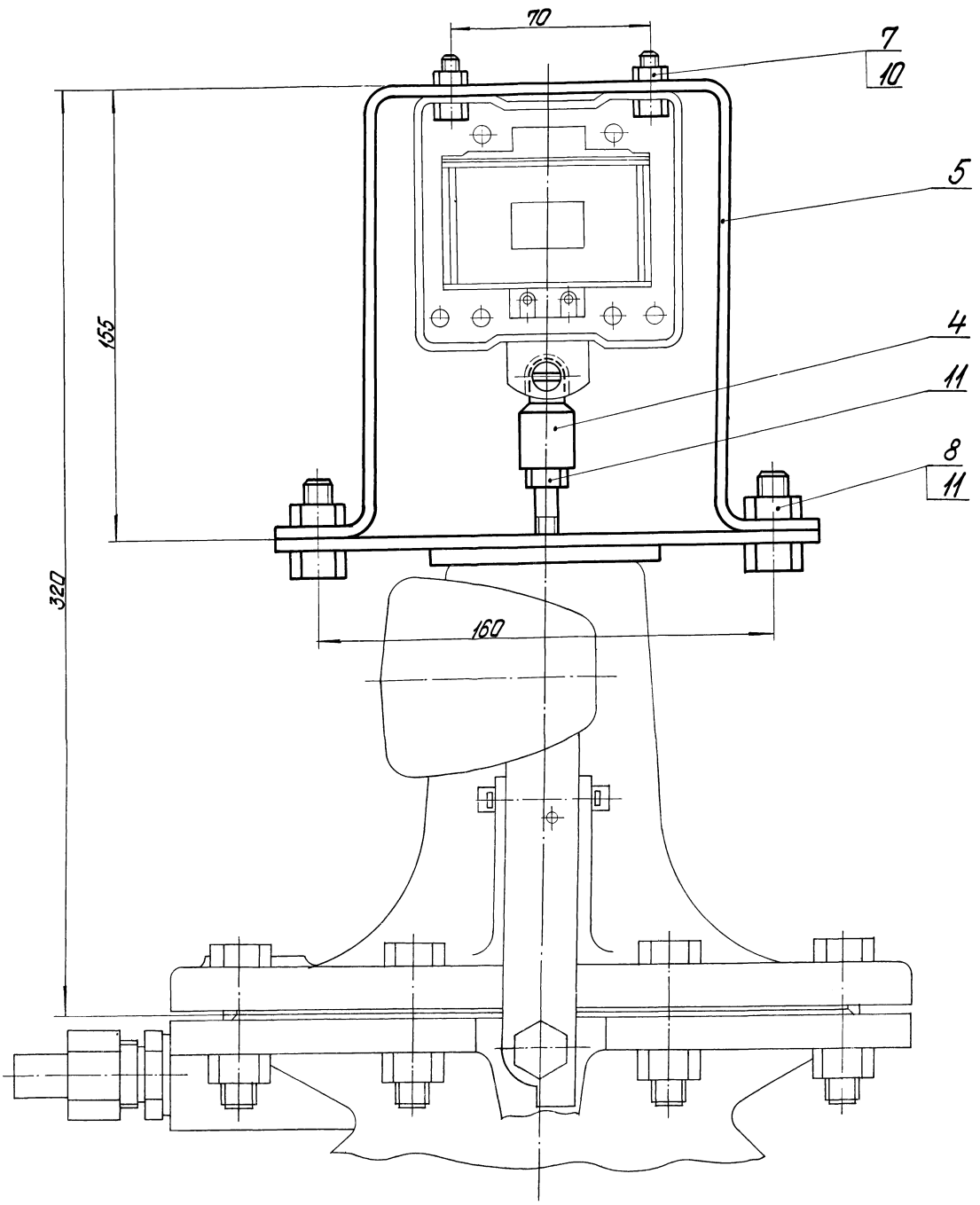

Альбом 11.3

Типовой проект 903-1-203

Инв.№ подл. | Подпись и дата | Взам.инв.№ | Инв.№ дубл. | Подпись и дата

98.02.00.005

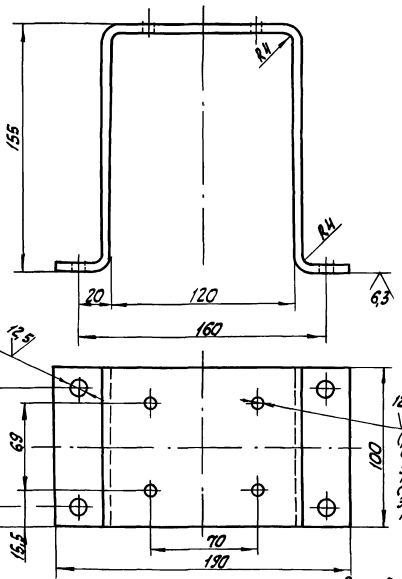

1. Неуказанные предельные отклонения размеров: отверстий - H14, валов - h14, остальных - $\pm \frac{IT14}{2}$.
2. Шероховатость поверхностей кромок реза — 50.

Изм.	Лист	№ докум.	Подпись	Дата	98.02.00.005		
Разраб.		Ващенкова			Скоба	Лит.	Масса 1,57	Масштаб 1:2
Пров.		Ульмане				Лист	Листов 1	
Н.контр.		Ульмане			Лист Б-ПН-Ч ГОСТ 19903-74 В Ст3сп ГОСТ 14637-79	ЛАТГИПРОПРОМ		
Утв.		Шнайдер						

Формат А4

Альбом 11.3

Типовой проект 903-1-203

Инв.№ подл. | Подпись и дата | Взам.инв.№ | Инв.№ дубл. | Подпись и дата

98.02.00.006

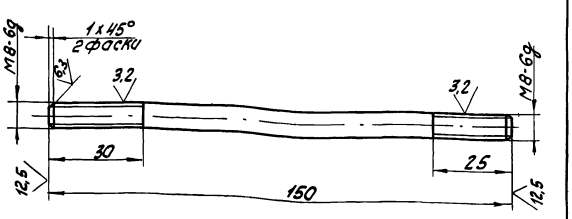

Неуказанные предельные отклонения размеров: отверстий - H14, валов - h14, остальных - $\pm \frac{IT14}{2}$.

Изм.	Лист	№ докум.	Подпись	Дата	98.02.00.006		
Разраб.		Ващенкова			Шток	Лит.	Масса 0,055	Масштаб 1:1
Пров.		Ульмане				Лист	Листов 1	
Н.контр.		Ульмане			Круг-В.В ГОСТ 2590-71 Ст3сп ГОСТ 535-79	ЛАТГИПРОПРОМ		
Утв.		Шнайдер						

Формат А4

Альбом 11.3

Типовой проект 903-1-203

Инв.№ подл. | Подпись и дата | Взам.инв.№ | Инв.№ дубл. | Подпись и дата

98.02.00.004

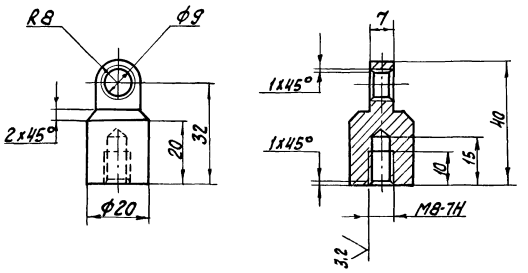

Неуказанные предельные отклонения размеров: отверстий - H14, валов - h14, остальных - $\pm \frac{IT14}{2}$.

Изм.	Лист	№ докум.	Подпись	Дата	98.02.00.004		
Разраб.		Ващенкова			Серьга	Лит.	Масса 0,1	Масштаб 1:1
Пров.		Ульмане				Лист	Листов 1	
Н.контр.		Ульмане			Круг В.20 ГОСТ 2590-71 Ст3сп ГОСТ 535-79	ЛАТГИПРОПРОМ		
Утв.		Шнайдер						

Альбом 11.3

Типовой проект 903-1-203

Инв.№ подл. | Подпись и дата | Взам.инв.№ | Инв.№ дубл. | Подпись и дата

98.02.00.003

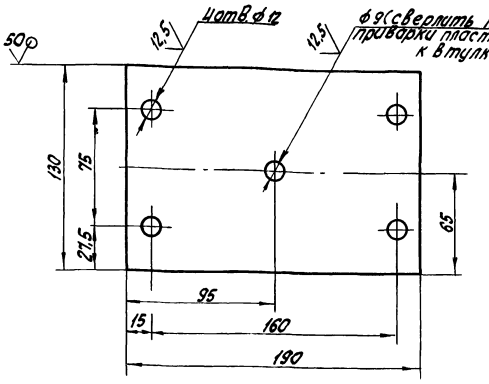

Неуказанные предельные отклонения размеров: отверстий - H14, валов - h14, остальных - $\pm \frac{IT14}{2}$.

Изм.	Лист	№ докум.	Подпись	Дата	98.02.00.003		
Разраб.		Ващенкова			Пластина	Лит.	Масса 0,78	Масштаб 1:2
Пров.		Ульмане				Лист	Листов 1	
Н.контр.		Ульмане			Лист Б-ПН-Ч ГОСТ 19903-74 В Ст3сп ГОСТ 14637-79	ЛАТГИПРОПРОМ		
Утв.		Шнайдер						

98.03.00.000СБ

Клапан предохранительный запорный типа ПКН и ПКВ Ду100 черт. N4433-00СБ института Мосгазпроект, до реконструкции

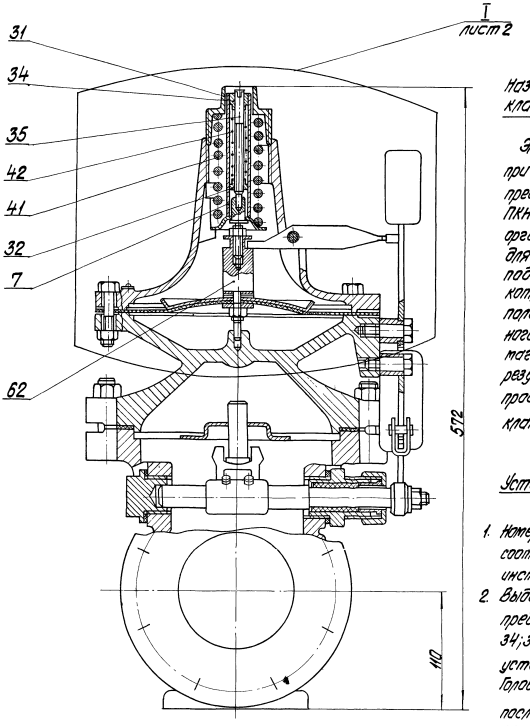

Назначение электромагнита на клапане типа ПКН и ПКВ Ду100

Электромагнит устанавливается при использовании малогабаритного предохранительного клапана типа ПКН и ПКВ в качестве отсекающего органа автоматики безопасности для немедленного прекращения подачи газа ко всем горелкам котла в случаях аварийного положения. При возникновении аварийного положения с катушки электромагнита снимается напряжение и в результате падения якоря магнита, происходит расцепление рычагов клапана и его закрытие.

Установка электромагнита.

1. Номера поз. 7; 31; 32; 34; 35; 41; 42 соответствуют черт. N4432-00СБ института Мосгазпроект.
2. Выделенные детали головки клапана предохранительного поз. 7; 31; 32; 34; 35; 35; 41; 42 снимаются при установке электромагнита МНС-4100. Головку клапана предохранительного после реконструкции см. черт. 98.03.00.000 СБ лист 2; 3.
3. Поз. 62 до реконструкции головки клапана предохранительного выполнялась по черт. N3880-07-00 СБ института Мосгазпроект. При установке электромагнита в указанном чертеже используется деталь поз. 2, черт. N3880-07-02, остальные детали аннулируются.

Размеры для справок.

					98.03.00.000 СБ				
Изм.	Лист	№ докум.	Подпись	Дата	Установка электромагнита МНС-4100 на клапане предохранительном запорном типа ПКН и ПКВ Ду 100. Сборочный чертеж	Лит.	Масса	Масштаб	
Разраб.		Ращенкова					6,1	1:2	
Пров.		Ултане				Лист 1	Листов 3		
Н. контр.		Ултане				ЛАТГИПРОПРОМ			
Утв.		Шнайдер							

98.03.00.000СБ

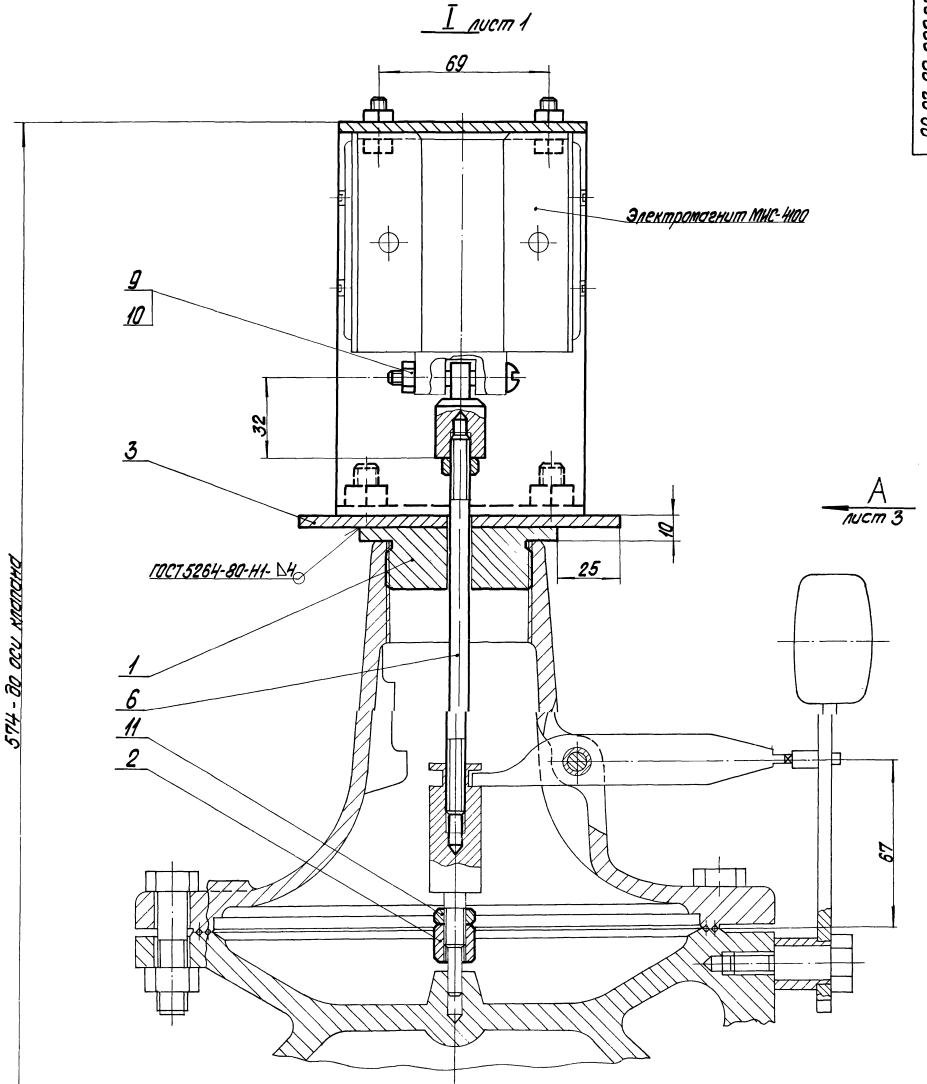

Регулировка:

1. Регулировка положения штока по высоте производится гайкой (поз. 2) таким образом, чтобы в верхнем положении якоря коромысло клапана находилось в горизонтальном положении и было сцеплено со штифтом молотка. При падении якоря это сцепление должно нарушаться.
2. Согласно чертежа № 4432-00СБ института Мосгазпроект, ход клапана - min 33 мм.

					98.03.00.000СБ			
Изм.	Лист	№ докум.	Подпись	Дата	Установка электромагнита МИС-4100 на клапане предохранительном запорном типа ПКН и ПКВ Ду 100 Сборочный чертеж	Лит.	Масса	Масштаб
Разраб.		Пащенкова					—	1:1
Пров.		Улмане				Лист 2	Листов	
Н.контр.		Улмане				ЛАТГИПРОПРОМ		
Утв.		Шнайдер						

Типовой проект 903-1-203 Альбом 11.3

Инв. № подл. | Подпись и дата | Взам. инв. № | Инв. № дубл. | Подпись и дата

98.03.00.000 СБ

Вид А лист 2

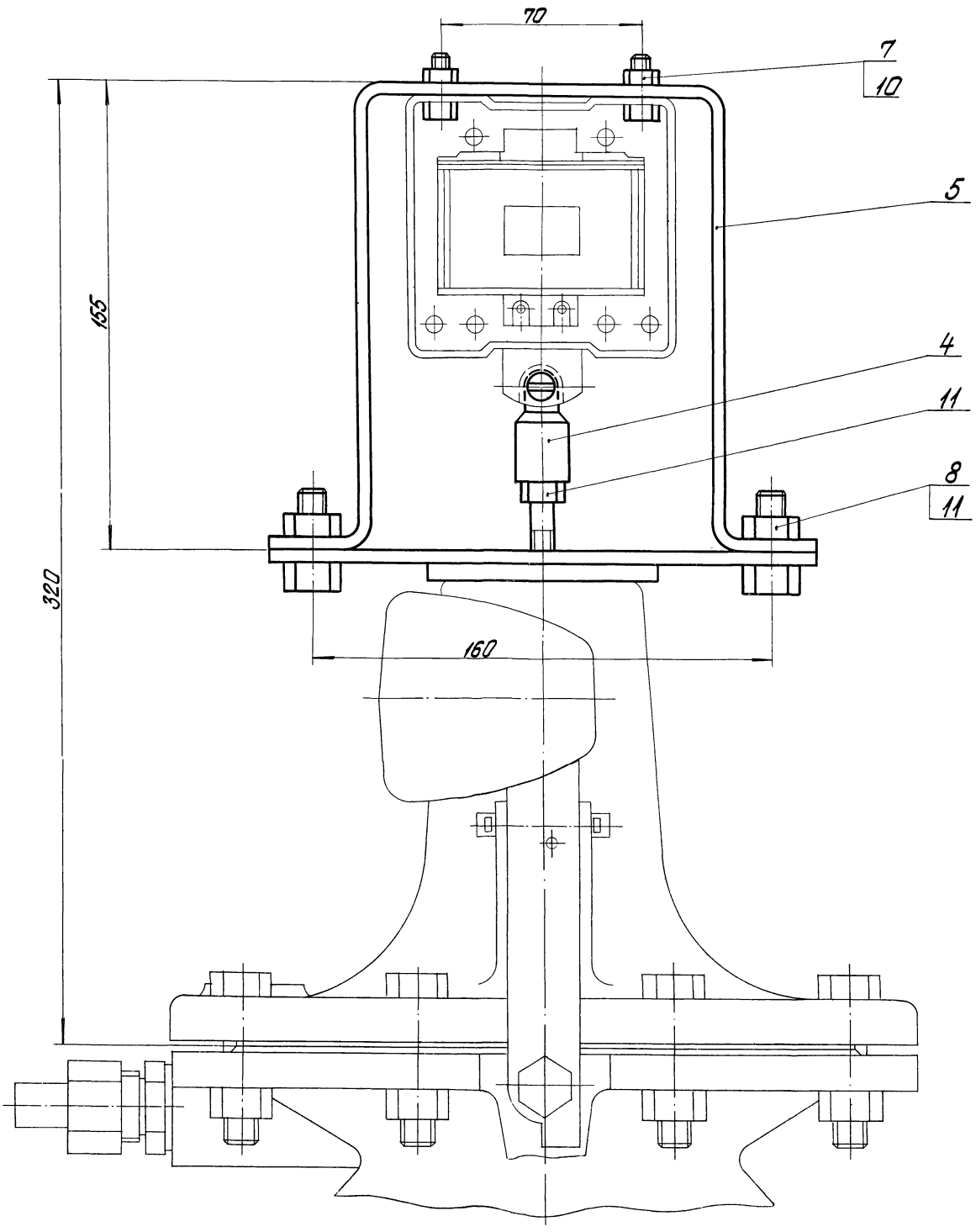

Типовой проект УИ5-1-203 Альбом 11.3

					98.03.00.000 СБ			
Изм.	Лист	№ докум.	Подпись	Дата	Установка электромагнита МИС-4100 на клапане предохранительном запорном типа ПКН и ПКВ ДУ 100. Сборочный чертеж	Лит.	Масса	Масштаб
Разраб.		Лащенкова					—	1:1
Пров.		Улмане				Лист 3	Листов	
Н. контр.		Улмане				ЛАТГИПРОПРОМ		
Утв.		Шнайдер						

Альбом 11.3

Типовой проект 903-1-203

98.04.01.000СБ

А – А

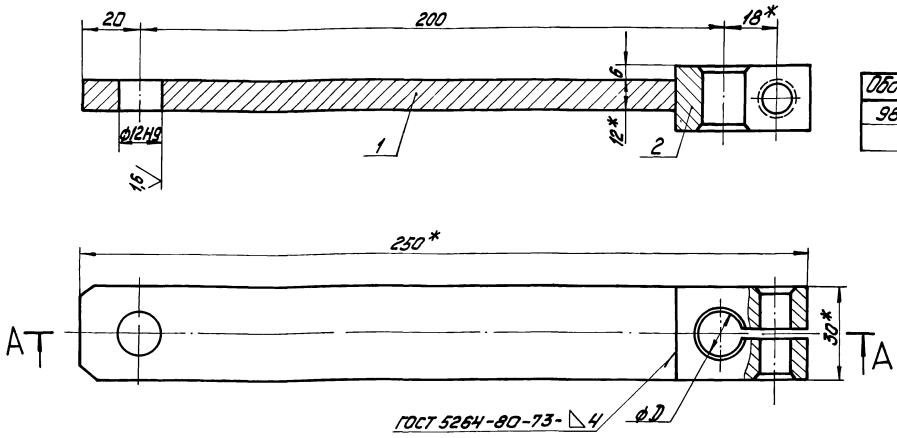

Обозначение	фмм	Масса кг
98.04.01.000	14	0,8
-01	12	0,8

Деталь поз. 1

М1:2

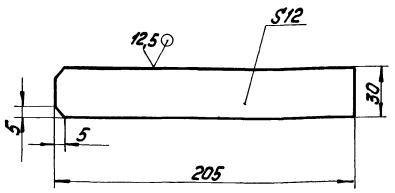

1.* Размеры для справок.

2. Неуказанные предельные отклонения размеров: валов h14, остальных $\pm \frac{IT14}{2}$.

Изм.	Лист	№ докум.	Подпись	Дата	98.04.01.000СБ			
Разраб.		Пащенкова			Рычаг. Сборочный чертеж.	Лит.	Масса см. табл.	Масштаб 1:1
Пров.		Улмане				Лист	Листов 1	
Н.контр.		Улмане				ЛАТГИПРОПРОМ		
Утв.		Шнайдер						

формат А3

Альбом 11.3

Типовой проект 903-1-203

98.04.01.002

12,5

А–А

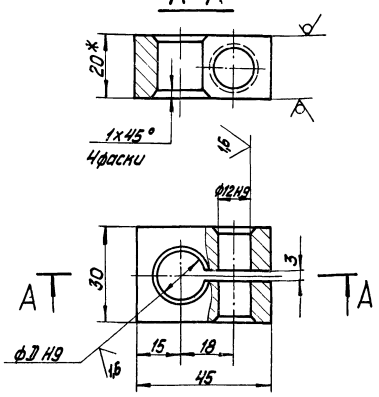

Обозначение	фмм	Масса, кг
98.04.01.002	14	0,18
-01	12	0,19

1.* Размер для справок.

2. Неуказанные предельные отклонения размеров: валов h14, остальных $\pm \frac{IT14}{2}$.

Изм.	Лист	№ докум.	Подпись	Дата	98.04.01.002			
Разраб.		Пащенкова			Бобышка	Лист	Масса см. табл.	Масштаб 1:1
Пров.		Улмане				Лист	Листов 1	
Н.контр.		Улмане			Лист Б-ПН-20 ГОСТ 19903-74 ВСт3Сп ГОСТ 14637-79	ЛАТГИПРОПРОМ		
Утв.		Шнайдер						

Альбом 11.3

Типовой проект 903-1-203

Формат	Зона	Поз.	Обозначение	Наименование	Кол.	Примечание
				Документация		
А3			98.04.01.000СБ	Сборочный чертеж		
				Детали		
Б4		1	98.04.01.001	Планка		
				Лист Б-ПН-12 ГОСТ 19903-74 ВСт3Сп ГОСТ 14637-79	1	
			Переменные данные для исполнений			
				98.04.01.000		
				Детали		
А4		2	98.04.01.002	Бобышка	1	
				98.04.01.000-01		
А4		2	98.04.01.002-01	Бобышка	1	

Изм.	Лист	№ докум.	Подпись	Дата	98.04.01.000			
Разраб.		Пащенкова			Рычаг	Лит.	Лист	Листов 1
Пров.		Улмане				ЛАТГИПРОПРОМ		
Н.контр.		Улмане						
Утв.		Шнайдер						

98.05.00.000 СБ

Альбом 11.3

Типовой проект 903-1-203

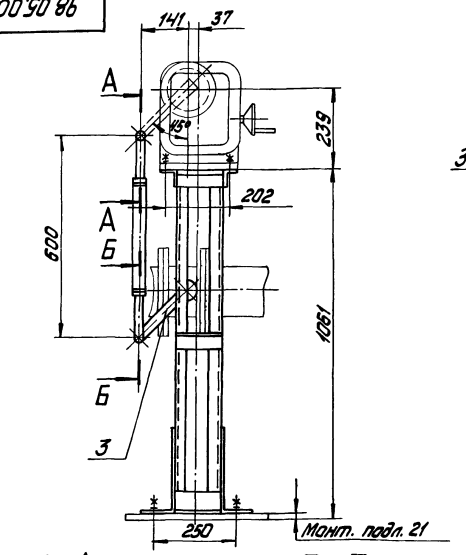

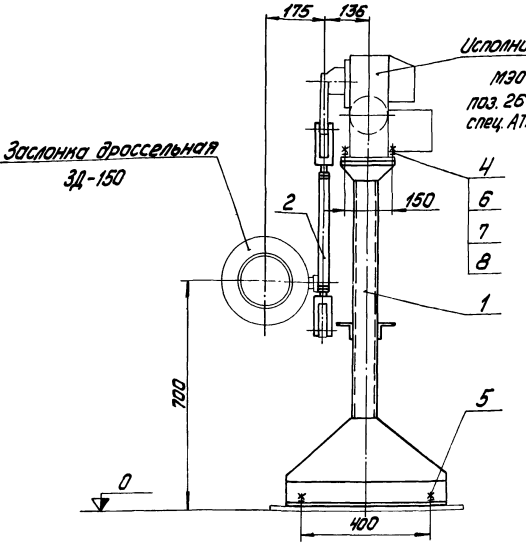

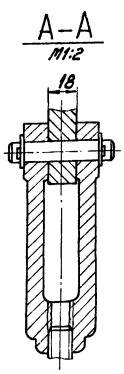

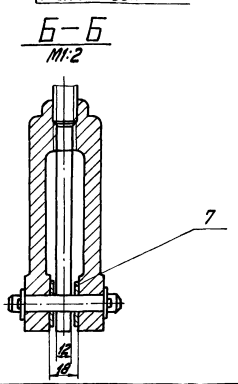

1. Размеры для справок.
2. На заслонке дроссельной Ду 150 ЗД-150 черт. ЗД-150-00СБ института „Мосгазпроект рычаг поз.3 выполнить по черт. 98.04.01.000СБ.
3. Детали поз. 15; 16; 17; 28 к черт. ЗД-150-00 СБ и деталь поз.3 к черт. ЗД-150-01-00 СБ аннулируются.

Изм.	Лист	№ докум.	Подпись	Дата	98.05.00.000 СБ			
Разраб.		Пащенкова			Сочленение механизма МЭО-100/25-0,25 с заслонкой дроссельной ЗД-150 Ду 150. Сборочный чертеж.	Лит.	Масса	Масштаб
Пров.		Ултане					38,7	1:10
Н.контр.		Ултане				Лист	Листов 1	
Утв.		Шнайдер				ЛАТГИПРОПРОМ		

Инв.№ подл. | Подпись и дата | Взам.инв.№ | Инв.№ дубл. | Подпись и дата

Формат А3

98.05.00.000 К2

Альбом 11.3

Типовой проект 903-1-203

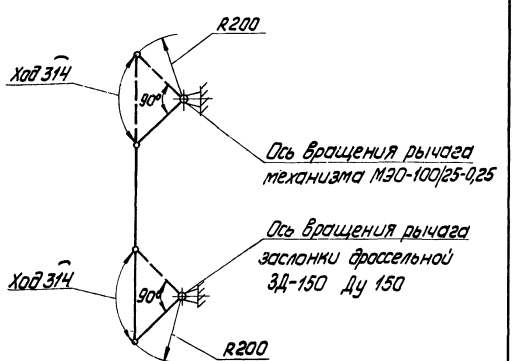

Размеры для справок

Изм.	Лист	№ докум.	Подпись	Дата	98.05.00.000 К2			
Разраб.		Пащенкова			Сочленение механизма МЭО-100/25-0,25 с заслонкой дроссельной ЗД-150 Ду 150. Схема кинематическая.	Лит.	Масса	Масштаб
Пров.		Ултане					—	—
Н.контр.		Ултане				Лист	Листов 1	
Утв.		Шнайдер				ЛАТГИПРОПРОМ		

Инв.№ подл. | Подпись и дата | Взам.инв.№ | Инв.№ дубл. | Подпись и дата

Формат	Зона	Поз.	Обозначение	Наименование	Кол.	Примечание
				Документация		
А3			98.05.00.000 СБ	Сборочный чертеж		
А4			98.05.00.000 К2	Схема кинематическая		
				Сборочные единицы		
А4		1	98.01.01.000-06	Опора	1	
А4		2	98.01.02.000	Штанга	1	
А4		3	98.04.01.000-01	Рычаг	1	
				Стандартные изделия		
		4		Болт М12-6g×50.58.016 ГОСТ 7798-70	4	
		5		Болт 1.1 М12×300 ВСт3пс2 ГОСТ 24379.1-80	4	
		6		Гайка М12-7Н.5.016 ГОСТ 5915-70	4	
		7		Шайба 12.02.016 ГОСТ 11371-78	6	
		8		Шайба 12.65Г.016 ГОСТ 6402-70	4	

Изм.	Лист	№ докум.	Подпись	Дата	98.05.00.000			
Разраб.		Пащенкова			Сочленение механизма МЭО-100/25-0,25 с заслонкой дроссельной ЗД150 Ду 150	Лит.	Лист	Листов 1
Пров.		Ултане					1	
Н.контр.		Ултане				ЛАТГИПРОПРОМ		
Утв.		Шнайдер						

Инв.№ подл. | Подпись и дата | Взам.инв.№ | Инв.№ дубл. | Подпись и дата

98.06.00.000 К2

Типовой проект 903-1-203 Альбом II.3

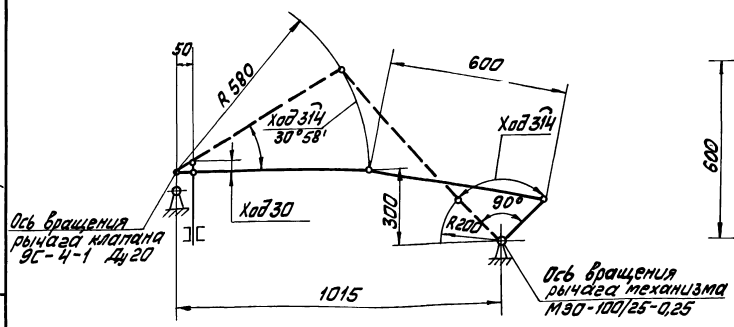

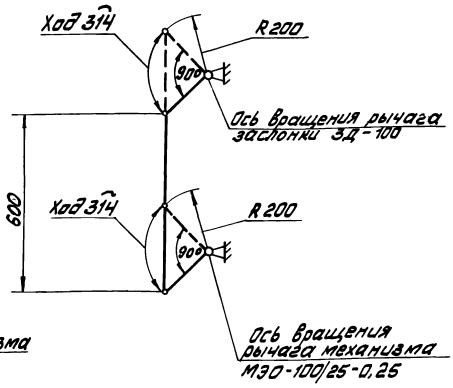

Размеры для справок.

						98.06.00.000 К2			
Изм.	Лист	№ докум.	Подп.	Дата	Сочленение механизма МЭО-100/25-0,25 Б заслонкой ЗД-100 и клапаном ЗС-И-1. Схема кинематическая	Лит.	Масса	Масштаб	
Разраб.		Пащенков							
Пров.		Ульмане				Лист	Листов 1		
Н. контр.		Ульмане				ЛАТГИПРОПРОМ			
Утв.		Шнайдер							

Инв. № подл. | Подп. и дата | Взам. инв. № | Инв. № дубл. | Подп. и дата

Формат А3

Типовой проект 903-1-203 Альбом II.3

98.08.00.001

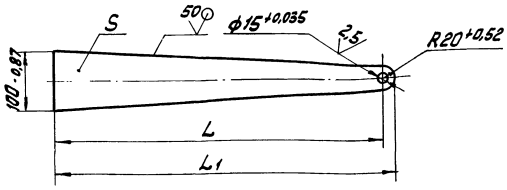

Размеры в мм

Обозначение	L	L1	S	Масса, кг
98.08.00.001	560±0,9	580-1,75	12	3,8
-01	670±1,0	690-2,0	8	3,0
-02	780±1,0	800-2,0	8	3,5

						98.08.00.001			
Изм.	Лист	№ докум.	Подп.	Дата	Рычаг	Лит.	Масса	Масштаб	
Разраб.		Ульмане					см. табл.	—	
Пров.		Пащенков				Лист	Листов 1		
Н. контр.		Петрова			Лист 5-ЛН-S-19.903-74 Ст3сп ГОСТ 14637-79	ЛАТГИПРОПРОМ			
Утв.		Шнайдер							

Инв. № подл. | Подп. и дата | Взам. инв. № | Инв. № дубл. | Подп. и дата

Формат	Зона	Поз.	Обозначение	Наименование	Кол.	Примечание
				Документация		
А2			98.06.00.000 СБ	Сборочный чертёж		
А3			98.06.00.000 К2	Схема кинематическая		
				Сборочные единицы		
А4		1	98.06.01.000	Опора	1	
А4		2	98.01.02.000	Штанга	1	
А4		3	98.04.01.000-01	Рычаг	1	
				Детали		
А4		4	98.01.00.001	Ось	1	
				Стандартные изделия		
		5		Болт М12-6g×50.58.016 ГОСТ 7798-70	4	
		6		Болт 1.1 М2×300.8Ст3пс2 ГОСТ 24379.1-80	4	
		7		Гайка М12-7Н.5.016 ГОСТ 5915-70	4	
		8		Шайба 12.02.016 ГОСТ 11371-78	7	
		9		Шайба 12.65Г.016 ГОСТ 6402-70	4	
		10		Штифт 3,2×22-016 ГОСТ 397-79	1	

						98.06.00.000			
Изм.	Лист	№ докум.	Подп.	Дата	Сочленение механизма МЭО-100/25-0,25 заслонкой ЗД-100 и клапаном ЗС-И-1	Лит.	Лист	Листов 1	
Разраб.		Пащенков							
Пров.		Ульмане				ЛАТГИПРОПРОМ			
Н. контр.		Ульмане							
Утв.		Шнайдер							

Инв. № подл. | Подп. и дата | Взам. инв. № | Инв. № дубл. | Подп. и дата

Вариант подключения МЭО-100/25-0,25 к заслонке дроссельной ЗД-100

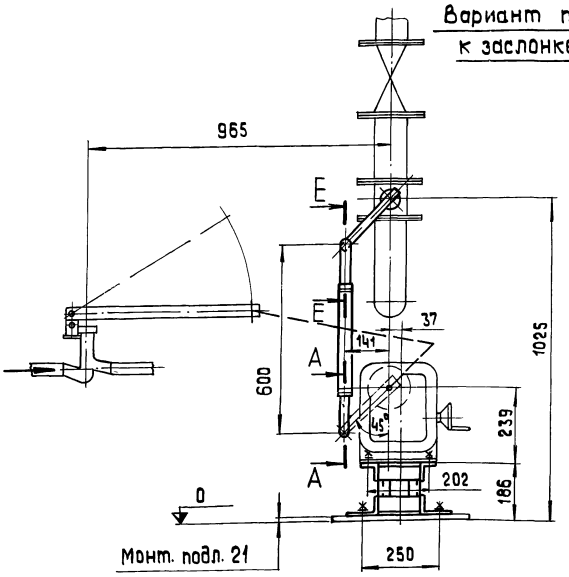

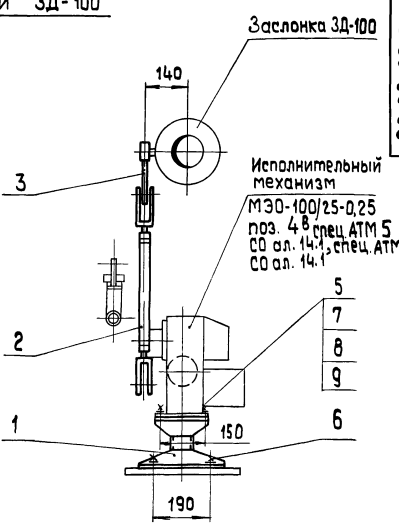

Вариант подключения МЭО-100/25-0,25 к клапану 9С-4-1.

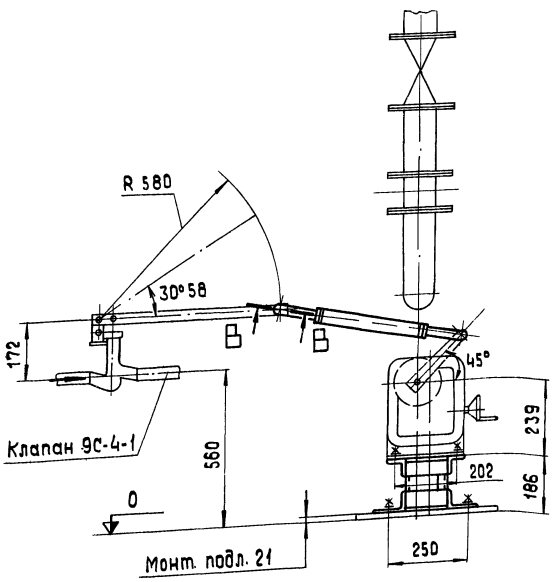

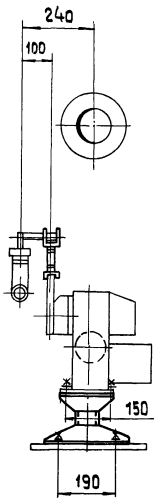

А–А
М 1:2

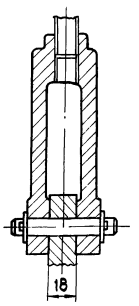

В–В повернуто
М 1:2

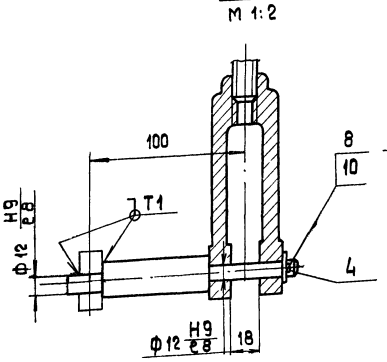

Б–Б
М 1:2

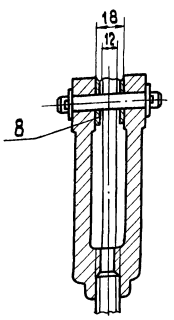

1.* Размеры для справок.
2. На заслонке дроссельной Ду 100 ЗД-100 черт. ЗД-100-00СБ института „Мосгазпроект" рычаг поз.3 выполнить по черт 98.04.01.000 СБ.
3. Детали поз. 15; 16; 17; 28 к черт. ЗД-100-00СБ и деталь поз.3 к черт. ЗД-100-01-00 СБ аннулируются.

				98.06.00.000 СБ			
Изм.	Лист	№ докум.	Подпись	Дата	Сочленение механизма МЭО-100/25-0,25 С заслонкой ЗД-100 и клапаном 9С-4-1. Сборочный чертеж.	Лит.	Масса	Масштаб
Разраб.		Пашенкова					10,8	1:10
Пров.		Ульмане				Лист	Листов 1	
Н.контр.		Ульмане				ЛАТГИПРОПРОМ		
Утв.		Шнайдер						

Альбом 11.3
Типовой проект 903-1-203

Формат	Зона	Поз.	Обозначение	Наименование	Кол.	Примечание
				98.06.01.000-04		
Б4		5	98.06.01.005-04	Стойка		
				Швеллер 8П ГОСТ 8240-72 / ВСт3сп ГОСТ 535-79		
				L = 340 h14	2	2,4 кг
				98.06.01.000-05		
				Детали		
Б4		5	98.06.01.005-05	Стойка		
				Швеллер 8П ГОСТ 8240-72 / ВСт3сп ГОСТ 535-79		
				L = 490 h14	2	3,45 кг
				98.06.01.000-06		
				Детали		
Б4		5	98.06.01.005-06	Стойка		
				Швеллер 8П ГОСТ 8240-72 / ВСт3сп ГОСТ 535-79		
				L = 530 h14	2	3,74 кг
				98.06.01.000-07		
				Детали		
Б4		5	98.06.01.005-07	Стойка		
				Швеллер 8П ГОСТ 8240-72 / ВСт3сп ГОСТ 535-79		
				L = 570 h14	2	4,02 кг

Инв. № подл. | Подп. и дата | Взам. инв. № | Инв. № дубл. | Подп. и дата

Изм. Лист № докум. Подп. Дата

98.06.01.000

Лист 3

Формат А4

Альбом 11.3
Типовой проект 903-1-203

Формат	Зона	Поз.	Обозначение	Наименование	Кол.	Примечание
				98.06.01.000-08		
				Детали		
Б4		5	98.06.01.005-08	Стойка		
				Швеллер 8П ГОСТ 8240-72 / ВСт3сп ГОСТ 535-79		
				L = 580 h14	2	4,09 кг
				98.06.01.000-09		
				Детали		
Б4		5	98.06.01.005-09	Стойка		
				Швеллер 8П ГОСТ 8240-72 / ВСт3сп ГОСТ 535-79		
				L = 635 h14	2	4,48 кг
				98.06.01.000-10		
				Детали		
Б4		5	98.06.01.005-10	Стойка		
				Швеллер 8П ГОСТ 8240-72 / ВСт3сп ГОСТ 535-79		
				L = 640 h14	2	4,51 кг
				98.06.01.000-11		
				Детали		

Инв. № подл. | Подп. и дата | Взам. инв. № | Инв. № дубл. | Подп. и дата

Изм. Лист № докум. Подп. Дата

98.06.01.000

Лист 4

Формат А4

Альбом 11.3
Типовой проект 903-1-203

Формат	Зона	Поз.	Обозначение	Наименование	Кол.	Примечание
				98.06.01.000-01		
				Детали		
Б4		5	98.06.01.005-01	Стойка		
				Швеллер 8П ГОСТ 8240-72 / ВСт3сп ГОСТ 535-79		
				L = 200 h14	2	1,41 кг
				98.06.01.000-02		
				Детали		
Б4		5	98.06.01.005-02	Стойка		
				Швеллер 8П ГОСТ 8240-72 / ВСт3сп ГОСТ 535-79		
				L = 260 h14	2	1,83 кг
				98.06.01.000-03		
				Детали		
Б4		5	98.06.01.005-03	Стойка		
				Швеллер 8П ГОСТ 8240-72 / ВСт3сп ГОСТ 535-79		
				L = 330 h14	2	2,33 кг
				98.06.01.000-04		
				Детали		

Инв. № подл. | Подп. и дата | Взам. инв. № | Инв. № дубл. | Подп. и дата

Изм. Лист № докум. Подп. Дата

98.06.01.000

Лист 2

Формат	Зона	Поз.	Обозначение	Наименование	Кол.	Примечание
				Документация		
А2			98.06.01.000 СБ	Сборочный чертёж		
				Детали		
Б4		1	98.06.01.001	Полка		
				Уголок Б-50х50х5 ГОСТ 8509-72 / ВСт3сп ГОСТ 535-79	2	0,53 кг
Б4		2	98.06.01.002	Полка		
				Уголок Б-50х50х5 ГОСТ 8509-72 / ВСт3сп ГОСТ 535-79	2	0,67 кг
Б4		3	98.06.01.003	Полка		
				Уголок Б-100х63х7 ГОСТ 8510-72 / ВСт3сп ГОСТ 535-79	2	1,22 кг
Б4		4	98.06.01.004	Полка		
				Уголок Б-100х63х7 ГОСТ 8510-72 / ВСт3сп ГОСТ 535-79	2	1,97 кг
				Переменные данные для исполнений		
				98.06.01.000		
				Детали		
Б4		5	98.06.01.005	Стойка		
				Швеллер 8П ГОСТ 8240-72 / ВСт3сп ГОСТ 535-79		
				L = 145 h14	2	1,02 кг

Инв. № подл. | Подп. и дата | Взам. инв. № | Инв. № дубл. | Подп. и дата

98.06.01.000

Изм.	Лист	№ докум.	Подп.	Дата			
Разраб.		Пашенкова			Опора	Лит.	Лист 1	Листов 8
Пров.		Цамане					ЛАТГИПРОПРОМ	
Н. контр.		Цамане						
Утв.		Шмайсер						

19466-14 22

Формат А4

Формат	Зона	Поз.	Обозначение	Наименование	Кол.	Примечание
				98.06.01.000-17		
				Детали		
БЧ	5		98.06.01.005-17	Стойка		
				Швеллер 8П ГОСТ 8240-72 Вст3сп ГОСТ 535-79		
				L = 840 h 14	2	5,92 кг
БЧ	6		98.06.01.006-17	Полка		
				Уголок Б-50х50х5 ГОСТ 8509-72 Вст3сп ГОСТ 535-79	2	0,53 кг
				98.06.01.000-18		
				Детали		
БЧ	5		98.06.01.005-18	Стойка		
				Швеллер 8П ГОСТ 8240-72 Вст3сп ГОСТ 535-79		
				L = 905 h 14	2	6,38 кг
БЧ	6		98.06.01.006-18	Полка		
				Уголок Б-50х50х5 ГОСТ 8509-72 Вст3сп ГОСТ 535-79	2	0,53 кг
				98.06.01.000-19		
				Детали		
БЧ	5		98.06.01.005-19	Стойка		
				Швеллер 8П ГОСТ 8240-72 Вст3сп ГОСТ 535-79		
				L = 915 h 14	2	6,45

Изм. Лист № докум. Подпись Дата — 98.06.01.000 — Лист 7

Формат А4

Альбом 11.3 Типовой проект 903-1-203

Инв. № подл. | Подпись и дата | Взам. инв. № | Инв. № дубл. | Подпись и дата

Формат	Зона	Поз.	Обозначение	Наименование	Кол.	Примечание
БЧ	6		98.06.01.006-19	Полка		
				Уголок Б-50х50х5 ГОСТ 8509-72 Вст3сп ГОСТ 535-79	2	0,53 кг
				98.06.01.000-20		
				Детали		
БЧ	5		98.06.01.005-20	Стойка		
				Швеллер 8П ГОСТ 8240-72 Вст3сп ГОСТ 535-79		
				L = 965 h 14	2	6,80 кг
БЧ	6		98.06.01.006-20	Полка		
				Уголок Б-50х50х5 ГОСТ 8509-72 Вст3сп ГОСТ 535-79	2	0,53 кг

Инв. № подл. | Подпись и дата | Взам. инв. № | Инв. № дубл. | Подпись и дата

Изм. Лист № докум. Подпись Дата — 98.06.01.000 — Лист 8

Формат А4

Формат	Зона	Поз.	Обозначение	Наименование	Кол.	Примечание
				Швеллер 8П ГОСТ 8240-72 Вст3сп ГОСТ 535-79		
				L = 770 h 14	2	5,43 кг
БЧ	6		98.06.01.006-14	Полка		
				Уголок Б-50х50х5 ГОСТ 8509-72 Вст3сп ГОСТ 535-79	2	0,53 кг
				98.06.01.000-15		
				Детали		
БЧ	5		98.06.01.005-15	Стойка		
				Швеллер 8П ГОСТ 8240-72 Вст3сп ГОСТ 535-79		
				L = 820 h 14	2	5,78 кг
БЧ	6		98.06.01.006-15	Полка		
				Уголок Б-50х50х5 ГОСТ 8509-72 Вст3сп ГОСТ 535-79	2	0,53 кг
				98.06.01.000-16		
				Детали		
БЧ	5		98.06.01.005-16	Стойка		
				Швеллер 8П ГОСТ 8240-72 Вст3сп ГОСТ 535-79		
				L = 820 h 14	2	5,78 кг
БЧ	6		98.06.01.006-16	Полка		
				Уголок Б-50х50х5 ГОСТ 8509-72 Вст3сп ГОСТ 535-79	2	0,53 кг

Изм. Лист № докум. Подпись Дата — 98.06.01.000 — Лист 6

Альбом 11.3 Типовой проект 903-1-203

Инв. № подл. | Подпись и дата | Взам. инв. № | Инв. № дубл. | Подпись и дата

Формат	Зона	Поз.	Обозначение	Наименование	Кол.	Примечание
БЧ	5		98.06.01.005-11	Стойка		
				Швеллер 8П ГОСТ 8240-72 Вст3сп ГОСТ 535-79		
				L = 640 h 14	2	4,51 кг
				98.06.01.000-12		
				Детали		
БЧ	5		98.06.01.005-12	Стойка		
				Швеллер 8П ГОСТ 8240-72 Вст3сп ГОСТ 535-79		
				L = 675 h 14	2	4,76 кг
				98.06.01.000-13		
				Детали		
БЧ	5		98.06.01.005-13	Стойка		
				Швеллер 8П ГОСТ 8240-72 Вст3сп ГОСТ 535-79		
				L = 740 h 14	2	5,22 кг
БЧ	6		98.06.01.006-13	Полка		
				Уголок Б-50х50х5 ГОСТ 8509-72 Вст3сп ГОСТ 535-79	2	0,53 кг
				98.06.01.000-14		
				Детали		
БЧ	5		98.06.01.005-14	Стойка		

Инв. № подл. | Подпись и дата | Взам. инв. № | Инв. № дубл. | Подпись и дата

Изм. Лист № докум. Подпись Дата — 98.06.01.000 — Лист 5

98.06.01.000 СБ

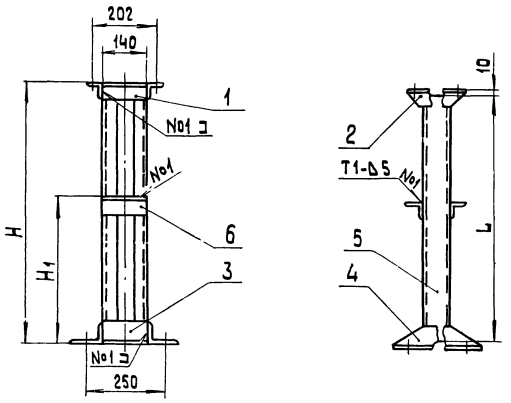

Обозначение	Размеры в мм				Масса, кг
	H	H_1	L	L_1	
98.06.01.000	165	—	145	190	10,8
-01	220	—	200	190	11,6
-02	280	—	260	190	12,5
-03	350	—	330	190	13,5
-04	360	—	340	190	13,6
-05	510	—	490	190	15,7
-06	550	—	530	190	16,3
-07	590	—	570	190	16,8
-08	600	—	580	190	17,0
-09	655	—	635	—	17,7
-10	661	—	640	—	17,8
-11	661	—	640	190	17,8
-12	695	—	675	190	18,3
-13	760	450	740	190	20,3
-14	790	450	770	190	30,2
-15	840	450	820	190	21,4
-16	843	450	820	—	21,4
-17	861	450	840	—	21,7
-18	925	500	905	—	22,6
-19	935	500	915	190	22,7
-20	985	500	965	—	23,5

Поз. 2
м 1:5

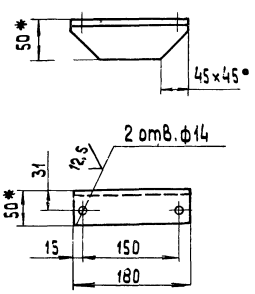

Поз. 4
м 1:5

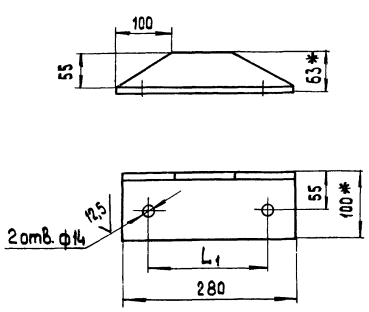

1.* Размеры для справок.
2. Неуказанные предельные отклонения размеров: отверстий H14, валов h14, остальных $\pm \frac{IT\,14}{2}$.
3. Сварные швы по ГОСТ 5264-80. Сварку производить швом Н1-Δ5 ⊐, кроме мест, указанных на чертеже.
4. Шероховатость поверхностей кромок реза — $\frac{50}{\nabla}$.

Изм.	Лист	№ докум.	Подпись	Дата
Разраб.		Пащенкова		
Пров.		Ульмане		
Н.контр.		Ульмане		
Утв.		Шнайдер		

98.06.01.000 СБ

Опора
Сборочный чертеж

Лит.	Масса	Масштаб
	См.табл.	—

Лист | Листов 1

ЛАТГИПРОПРОМ

Альбом 11.3
Типовой проект 903-1-203
Инв. № подл. | Подпись и дата | Взам. инв. № | Инв. № дубл. | Подпись и дата

98.10.00.000 СБ

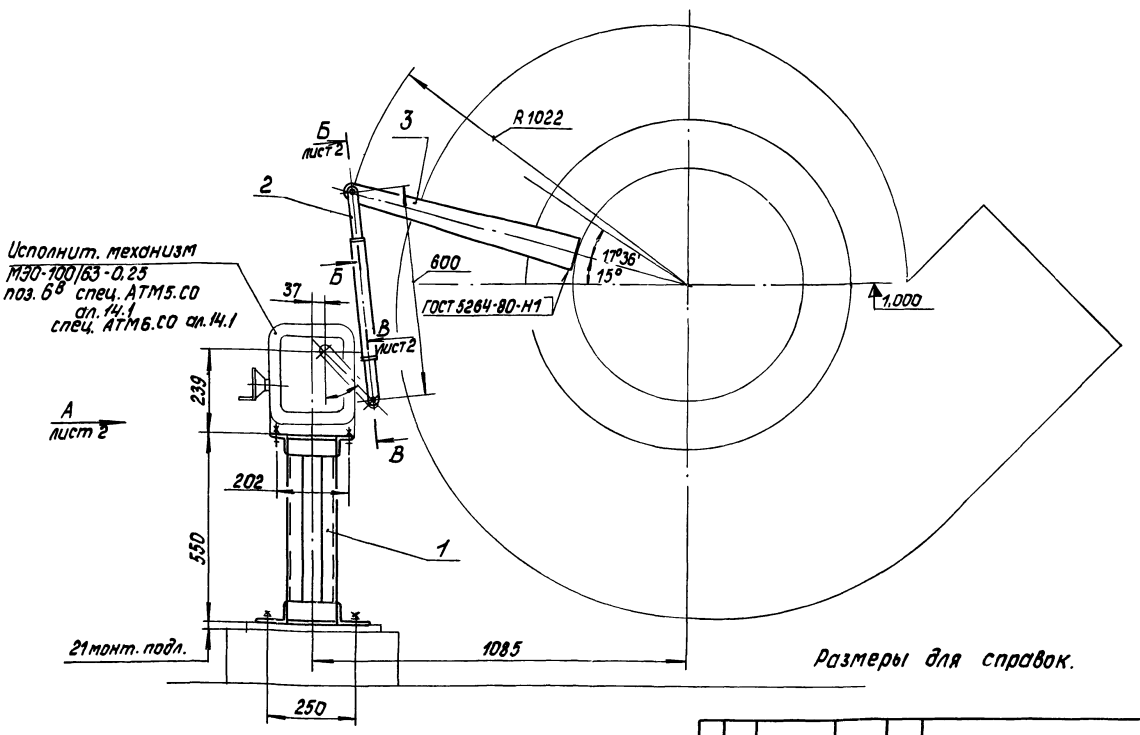

Размеры для справок.

					98.10.00.000 СБ			
Изм.	Лист	№ докум.	Подпись	Дата	Сочленение механизма МЭО-100/63-0,25 с направляющим аппаратом дымососа ДН-11,2. Сборочный чертеж	Лит.	Масса	Масштаб
Разраб.		Ульмане					23,9	1:10
Пров.		Пащенкова				Лист 1	Листов 2	
Н.контр.		Петрова			ЛАТГИПРОПРОМ			
Утв.		Шнайдер						

Формат А3

98.10.00.000 К2

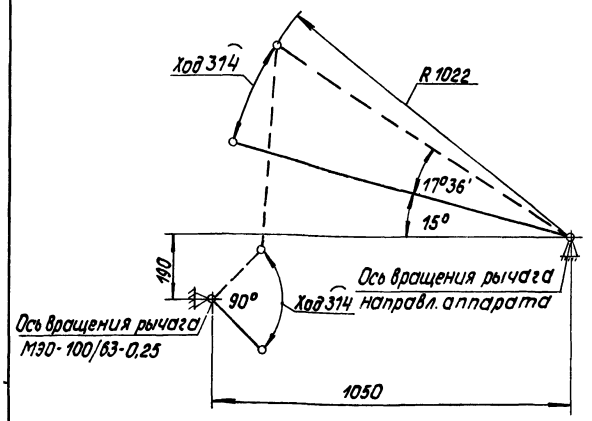

					98.10.00.000 К2			
Изм.	Лист	№ докум.	Подпись	Дата	Сочленение механизма МЭО-100/63-0.25 с направляющим аппаратом дымососа ДН-11.2. Схема кинематическая	Лит.	Масса	Масштаб
Разраб.		Ульмане					—	—
Пров.		Пащенкова				Лист	Листов 1	
Н.контр.		Петрова			ЛАТГИПРОПРОМ			
Утв.		Шнайдер						

Типовой проект 903-1-203 Альбом 11.3

Формат	Зона	Поз.	Обозначение	Наименование	Кол.	Примечание
				Документация		
А3			98.10.00.000 СБ	Сборочный чертеж		
А4			98.10.00.000 К2	Схема кинематическая		
				Сборочные единицы		
А4		1	98.06.01.000-06	Опора	1	
А4		2	98.01.02.000	Штанга	1	
				Детали		
А4		3	98.08.00.001-01	Рычаг	1	
				Стандартные изделия		
		4		Болт 1.1.М12×300ВСт3пс2		
				ГОСТ 24379.1-80	4	
		5		Болт М12-6g×50.58.016		
				ГОСТ 7798-70	4	
		6		Гайка М12-7Н.5.016		
				ГОСТ 5915-70	4	
		7		Шайба 12.02.016		
				ГОСТ 11371-78	6	
		8		Шайба 12.65Г.016		
				ГОСТ 6402-70	4	

Инв.№ подл. | Подпись и дата | Взам.инв.№ | Инв.№ дубл. | Подпись и дата

					98.10.00.000			
Изм.	Лист	№ докум.	Подпись	Дата	Сочленение механизма МЭО-100/63-0,25 с направляющим аппаратом дымососа ДН-11.2	Лит.	Лист	Листов 1
Разраб.		Ульмане						
Пров.		Пащенкова						
Н.контр.		Петрова			ЛАТГИПРОПРОМ			
Утв.		Шнайдер						

98.10.00.000 СБ

Типовой проект 903-1-203 Альбом 11.3

Инв.№подл. | Подпись и дата | Взам.инв.№ | Инв.№дубл. | Подпись и дата

Вид А лист 1

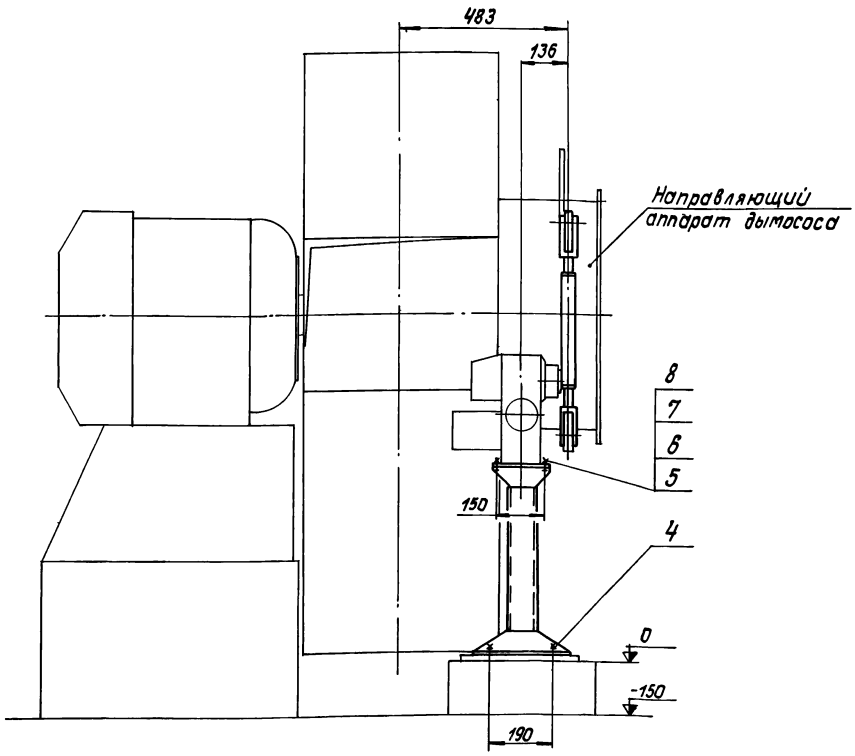

Б-Б лист 1
М1:2

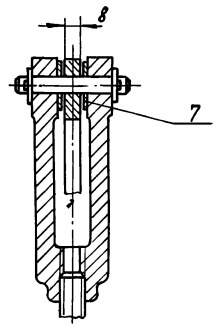

В-В лист 1
М1:2

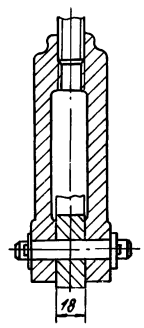

Изм.	Лист	№ докум.	Подпись	Дата	98.10.00.000 СБ	Лист 2

Формат А3

98.11.00.000 К2

Типовой проект 903-1-203 Альбом 11.3

Инв.№подл. | Подпись и дата | Взам.инв.№ | Инв.№дубл. | Подпись и дата

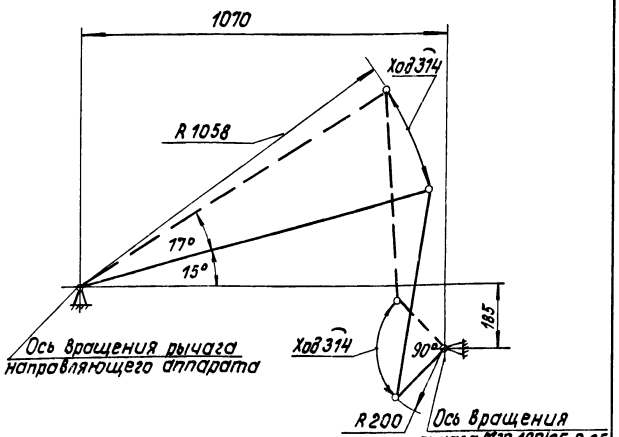

Изм.	Лист	№ докум.	Подпись	Дата	98.11.00.000 К2			
Разраб.		Уллане			Сочленение механизма М30-100/25-0,25 с направляющим аппаратом вентилятора ВДН-9. Схема кинематическая	Лит.	Масса	Масштаб
Пров.		Пащенкова					—	—
Н.контр.		Петрова				Лист	Листов 1	
Утв.		Шнайдер				ЛАТГИПРОПРОМ		

Типовой проект 903-1-203 Альбом 11.3

Инв.№подл. | Подпись и дата | Взам.инв.№ | Инв.№дубл. | Подпись и дата

		Обозначение	Наименование	Кол.	Примечание
			Документация		
А3		98.11.00.000 СБ	Сборочный чертеж		
А4		98.11.00.000 К2	Схема кинематическая		
			Сборочные единицы		
А4	1	98.06.01.000-05	Опора	1	
А4	2	98.01.02.000	Штанга	1	
			Детали		
А4	3	98.08.00.001-02	Рычаг	1	
			Стандартные изделия		
	4		Болт 1.1.М12×300.В.Ст3пс2		
			ГОСТ 24379.1-80	4	
	5		Болт М12-6g×50.58.016		
			ГОСТ 7798-70	4	
	6		Гайка М12-7Н.5.016		
			ГОСТ 5915-70	4	
	7		Шайба 12.02.016		
			ГОСТ 11371-78	6	
	8		Шайба 12.65Г.016		
			ГОСТ 6402-70	4	

Изм.	Лист	№ докум.	Подпись	Дата	98.11.00.000			
Разраб.		Уллане			Сочленение механизма М30-100/25-0,25 с направляющим аппаратом вентилятора ВДН-9	Лит.	Лист	Листов 1
Пров.		Пащенкова						
Н.контр.		Петрова				ЛАТГИПРОПРОМ		
Утв.		Шнайдер						

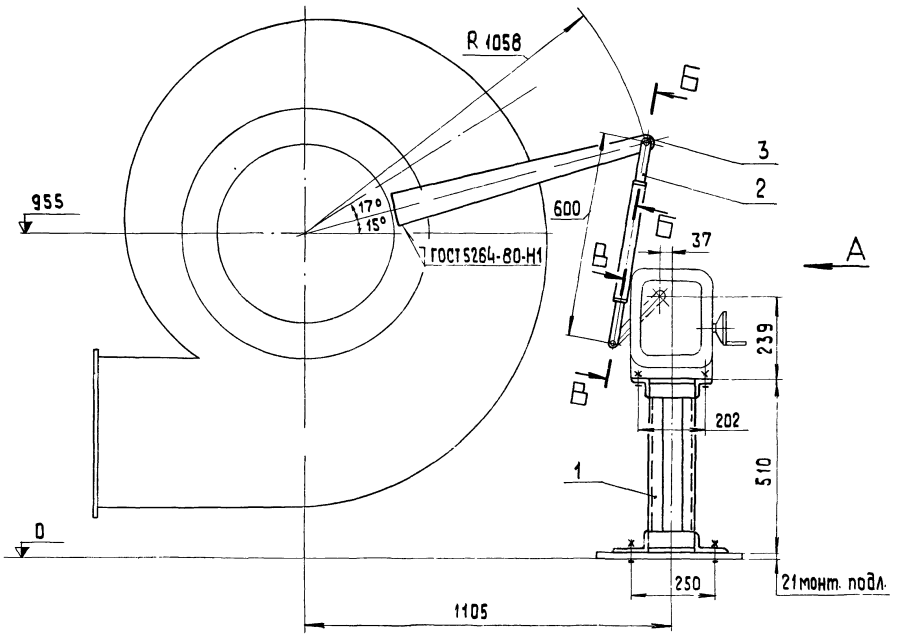

Вид А

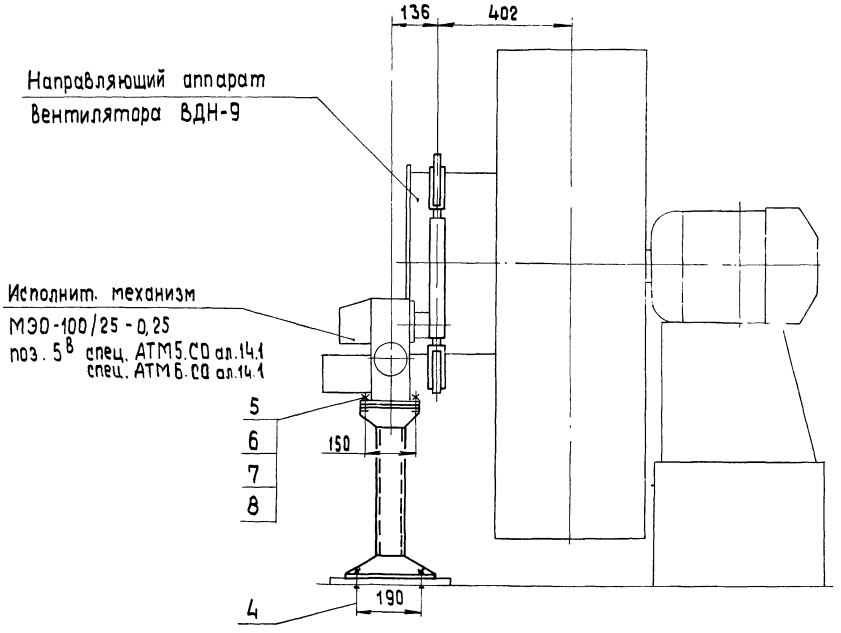

Б-Б
М 1:2

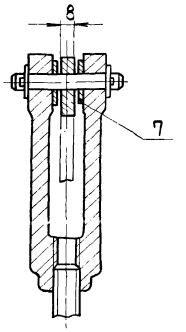

В-В
М 1:2

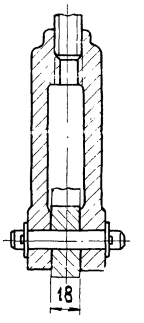

					98.11.00.000 СБ		
Изм.	Лист	№ докум.	Подпись	Дата	Сочленение механизма МЭО-100/25-0,25 с направляющим аппаратом вентилятора ВДН-9. Сборочный чертеж.	Лит.	Масса 23,8 / Масштаб 1:10
Разраб.		Ульмане				Лист	Листов 1
Пров.		Пащенкова				ЛАТГИПРОПРОМ	
Н.контр.		Петрова					
Утв.		Шнайдер					

Типовой проект 903-1-203 Альбом 11.3

98.12.00.000 СБ

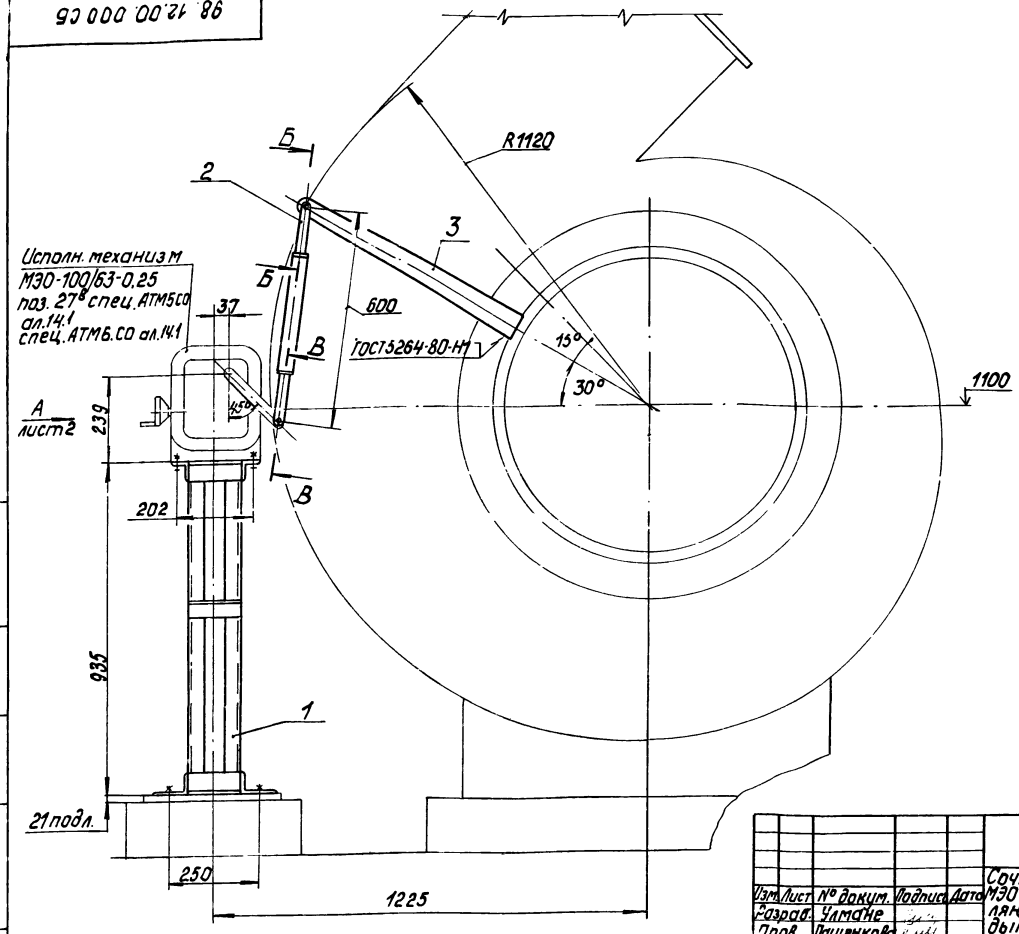

Б-Б
М1:2

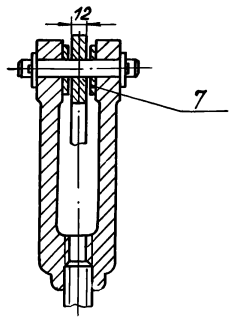

В-В
М1:2

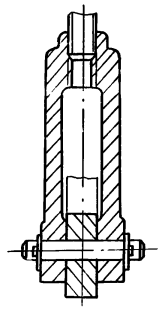

						98.12.00.000 СБ			
Изм.	Лист	№ докум.	Подпись	Дата	Сочленение механизма М30-100/63-0,25 с направляющим аппаратом дымососа ДН-12,5 Сборочный чертеж	Лит.	Масса	Масштаб	
Разраб.		Ульмане					30,3	1:10	
Пров.		Пащенкова				Лист 1	Листов 2		
Н.контр.		Петрова				ЛАТГИПРОПРОМ			
Утв.		Шнайдер							

Формат А3

Типовой проект 903-1-203 Альбом 11.3

98.12.00.000 К2

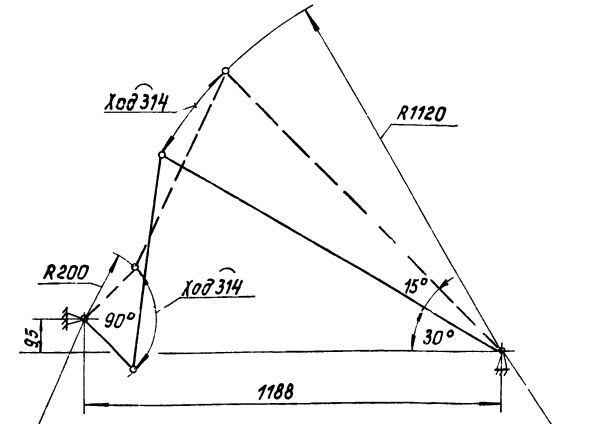

						98.12.00.000 К2			
Изм.	Лист	№ докум.	Подпись	Дата	Сочленение механизма М30-100/63-0,25 с направляющим аппаратом дымососа ДН-12,5 Схема кинематическая	Лит.	Масса	Масштаб	
Разраб.		Ульмане					—	—	
Пров.		Пащенкова				Лист	Листов 1		
Н.контр.		Петрова				ЛАТГИПРОПРОМ			
Утв.		Фишпан							

Типовой проект 903-1-203 Альбом 11.3

Формат	Зона	Поз.	Обозначение	Наименование	Кол.	Примечание
				Документация		
А3			98.12.00.000 СБ	Сборочный чертеж		
А4			98.12.00.000 К2	Схема кинематическая		
				Сборочные единицы		
А4		1	98.06.01.000-19	Опора	1	
А4		2	98.01.02.000	Штанга	1	
				Детали		
А4		3	98.08.00.001-01	Рычаг	1	
				Стандартные изделия		
		4		Болт 1.1.М12×300.Вст.Зпс2		
				ГОСТ 24379.1-80	4	
		5		Болт М12-6g×50.58.016		
				ГОСТ 7798-70	4	
		6		Гайка М12-7Н.5.016		
				ГОСТ 5915-70	4	
		7		Шайба 12.02.016		
				ГОСТ 11371-78	6	
		8		Шайба 12.65Г.016		
				ГОСТ 6402-70	4	

						98.12.00.000			
Изм.	Лист	№ докум.	Подпись	Дата	Сочленение механизма М30-100/63-0,25 с направляющим аппаратом дымососа ДН-12,5	Лит.	Лист	Листов	
Разраб.		Ульмане						1	
Пров.		Пащенкова				ЛАТГИПРОПРОМ			
Н.контр.		Петрова							
Утв.		Шнайдер							

98. 12.00.000 СБ

Вид А лист 1

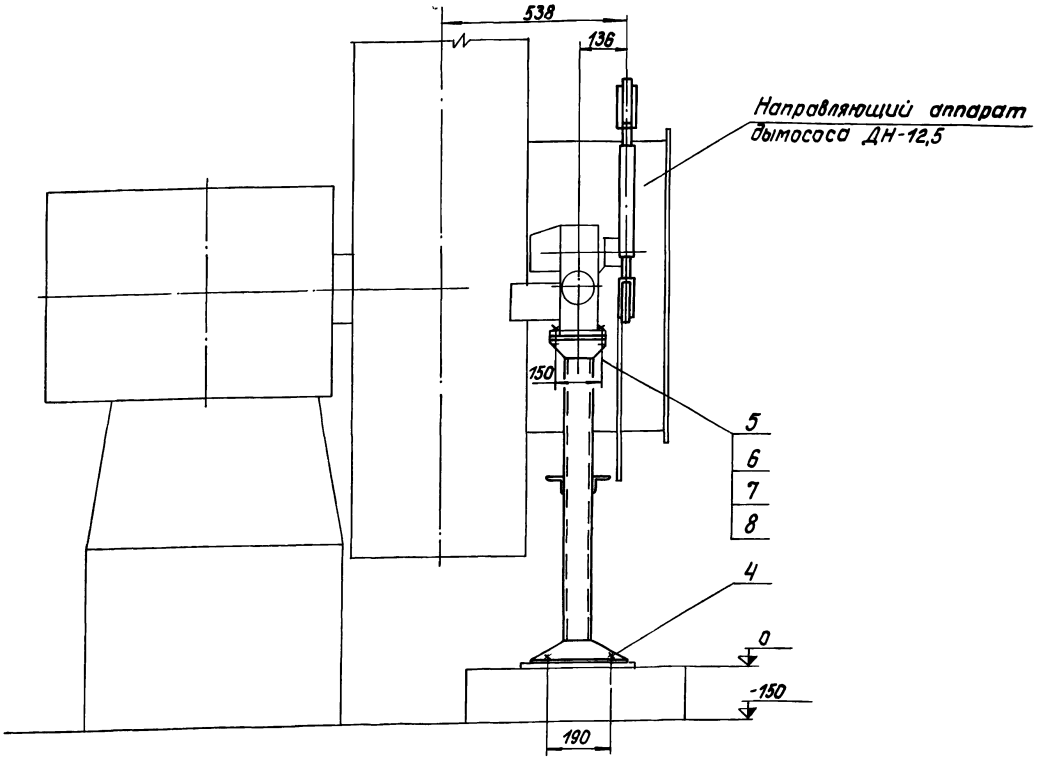

								98. 12.00.000 СБ	Лист 2
Изм.	Лист	№ докум.	Подпись	Дата					

Формат А3

98. 13.00.000 К2

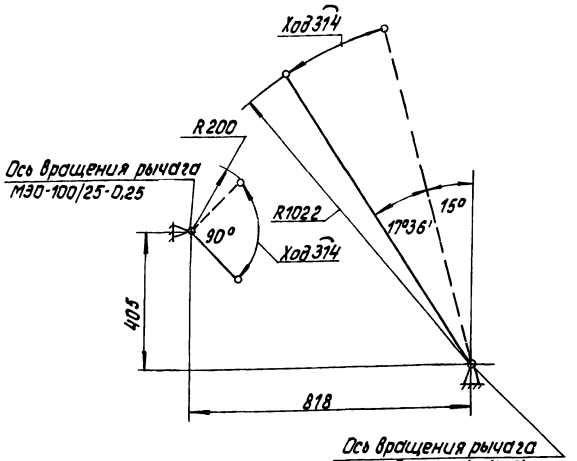

								98. 13.00.000 К2	
Изм.	Лист	№ докум.	Подпись	Дата	Сочленение механизма МЭО-100/25-0,25 с направляющим аппаратом вентилятора ВДН-10. Схема кинематическая	Лит.	Масса	Масштаб
Разраб.		Ульмане					—	—
Пров.		Лащенков				Лист	Листов 1	
Н.контр.		Петрова			ЛАТГИПРОПРОМ			
Утв.		Шнайдер						

Альбом 11.3
Типовой проект 903-1-203

Формат	Зона	Поз.	Обозначение	Наименование	Кол.	Примечание
				Документация		
А2			98.13.00.000 СБ	Сборочный чертеж		
А4			98.13.00.000 К2	Схема кинематическая		
				Сборочные единицы		
А4		1	98.01.01.000-03	Опора	1	
А4		2	98.01.02.000	Штанга	1	
				Детали		
А4		3	98.08.00.001-01	Рычаг	1	
				Стандартные изделия		
		4		Болт 1.1.М12×300ВСт3пс2 ГОСТ 24379.1-80	4	
		5		Болт М12-6g×50.58.016 ГОСТ 7798-70	4	
		6		Гайка М12-7Н.5.016 ГОСТ 5915-70	4	
		7		Шайба 12.02.016 ГОСТ 11371-78	6	
		8		Шайба 12.65Г.016 ГОСТ 6402-70	4	

Инв. № подл. | Подпись и дата | Взам. инв. № | Инв. № дубл. | Подпись и дата

								98. 13.00.000	
Изм.	Лист	№ докум.	Подпись	Дата	Сочленение механизма МЭО-100/25-0,25 с направляющим аппаратом вентилятора ВДН-10	Лит.	Лист	Листов 1
Разраб.		Ульмане						
Пров.		Лащенков						
Н.контр.		Петрова			ЛАТГИПРОПРОМ			
Утв.		Шнайдер						

98.13.00.000 СБ

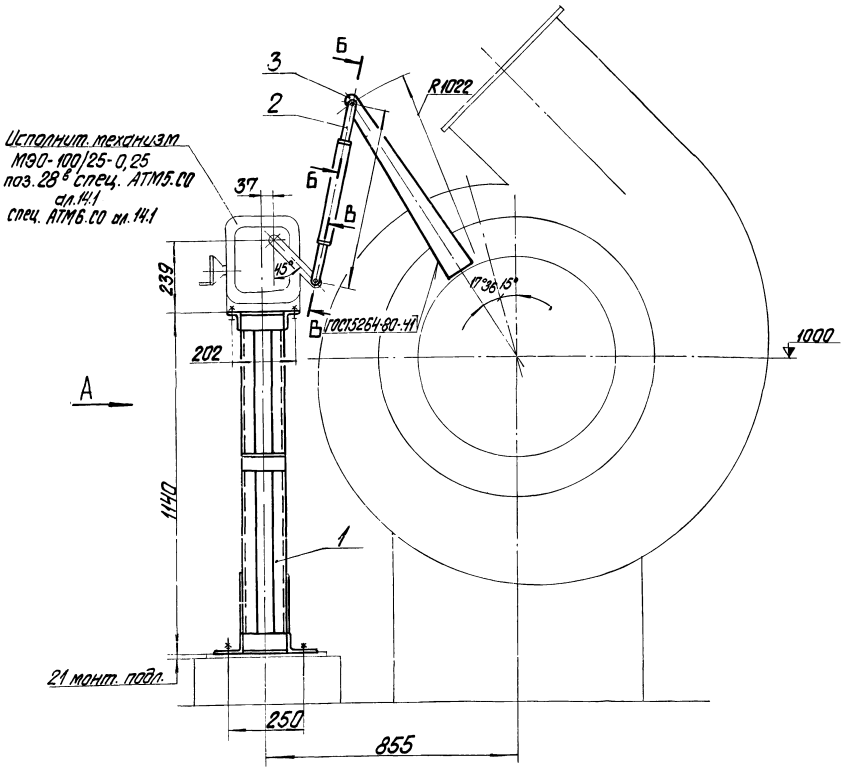

Б-Б
М1:2 повернуто

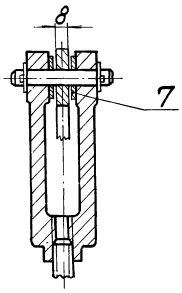

Вид А

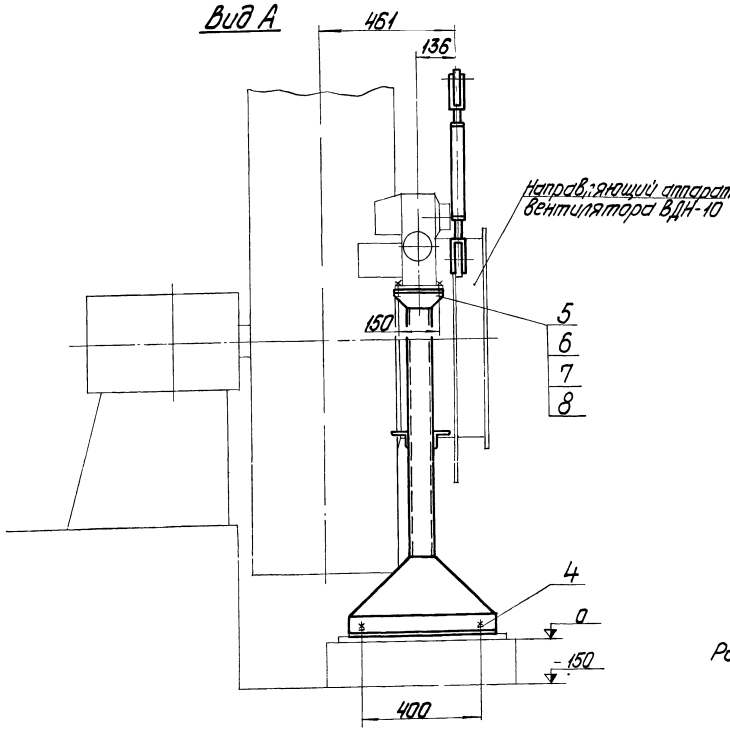

В-В
М1:2 повернуто

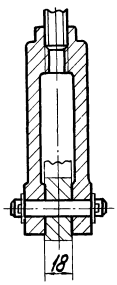

Размеры для справок.

				98.13.00.000 СБ			
Изм.	Лист	№ докум.	Подпись	Дата	Сочленение механизма МЭО-100/25-0,25 с направляющим аппаратом вентилятора ВДН-10 сборочный чертеж.	Лит.	Масса	Масштаб
Разраб.		Улмане					42,3	1:10
Пров.		Лащенкова				Лист	Листов 1
Н.контр.		Петрова				ЛАТГИПРОПРОМ	
Утв.		Шмайдер					

Типовой проект 903-1-203 Альбом 11.3

Инв. № подл. | Подпись и дата | Взам. инв. № | Инв. № дубл. | Подпись и дата

98.16.00.000 СБ

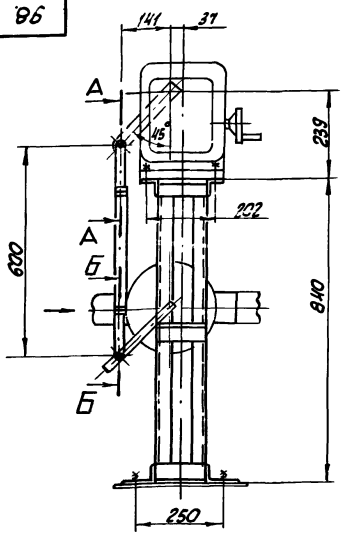

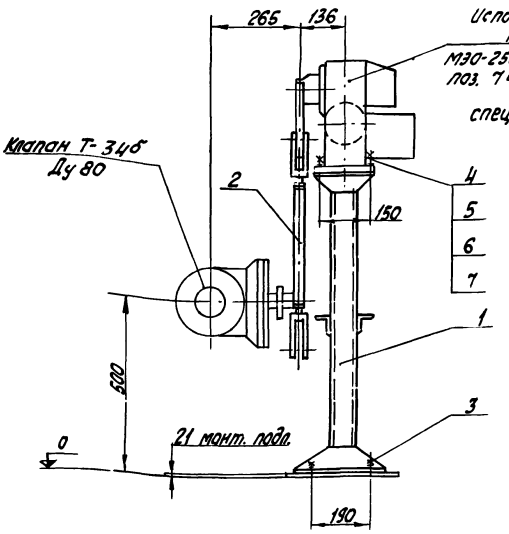

А–А
М 1:2

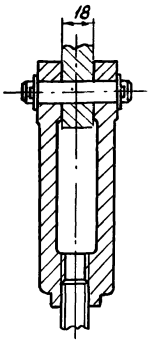

Б-Б
М 1:2

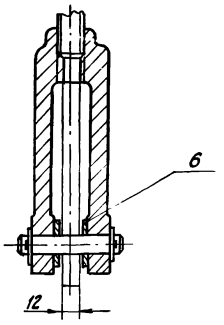

Размеры для справок.

					98.16.00.000 СБ		
Изм.	Лист	№ докум.	Подпись	Дата	Сочленение механизма МЭО-250/25-0,25 с клапаном Т-340. Сборочный чертеж	Лит	Масса	Масштаб
Разраб.		Ульмане					26	1:10
Пров.		Пащенкова				Лист	Листов 1
Н.контр.		Петрова				ЛАТГИПРОПРОМ	
Утв.		Шнайдер					

Формат А3

98.16.00.000 К2

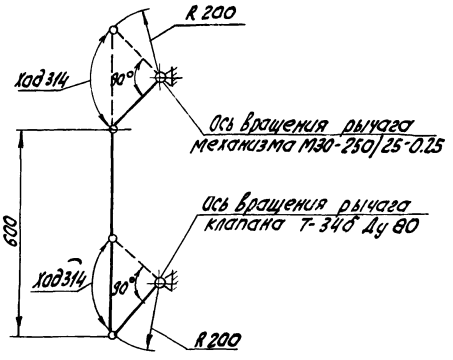

					98.16.00.000 К2			
Изм.	Лист	№ докум.	Подпись		Сочленение механизма МЭО-250/25-0,25 с клапаном Т-340. Схема кинематическая	Лит	Масса	Масштаб
Разраб.		Ульмане					—	—
Пров.		Пащенкова				Лист	Листов 1
Н.контр.		Петрова				ЛАТГИПРОПРОМ	
Утв.		Шнайдер					

Формат А4

Альбом 11.3

Типовой проект 903-1-203

Формат	Зона	Поз.	Обозначение	Наименование	Кол.	Примечание
				Документация		
А3			98.16.00.000 СБ	Сборочный чертеж		
А4			98.16.00.000 К2	Схема кинематическая		
				Сборочные единицы		
А4		1	98.06.01.000-15	Опора	1	
А4		2	98.01.02.000	Штанга	1	
				Стандартные изделия		
		3		Болт 1.1.12х300 Вст3пс2		
				ГОСТ 24379.1-80	4	
		4		Болт М12-6gх50.58.016		
				ГОСТ 7798-70	4	
		5		Гайка М12-7Н.5.016		
				ГОСТ 5915-70	4	
		6		Шайба 12.02.016		
				ГОСТ 11371-78	6	
		7		Шайба 12.65Г.016		
				ГОСТ 6402-70	4	

Инв.№ подл. | Подпись и дата | Взам. инв.№ | Инв.№ дубл. | Подпись и дата

					98.16.00.000			
Изм.	Лист	№ докум.	Подпись	Дата	Сочленение механизма МЭО-250/25-0,25 с клапаном Т-340.	Лит	Лист	Листов 1
Разраб.		Ульмане						
Пров.		Пащенкова				ЛАТГИПРОПРОМ	
Н.контр.		Петрова					
Утв.		Шнайдер					

Формат А4

98.19.00.000 СБ

Типовой проект 903-1-203 Альбом 11.3

Инв.№ подл. | Подп. и дата | Взам.инв.№ | Инв.№ дубл. | Подп. и дата

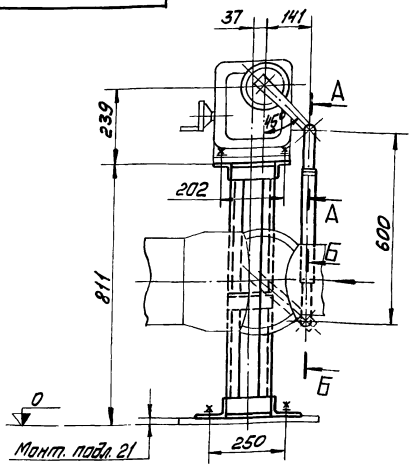

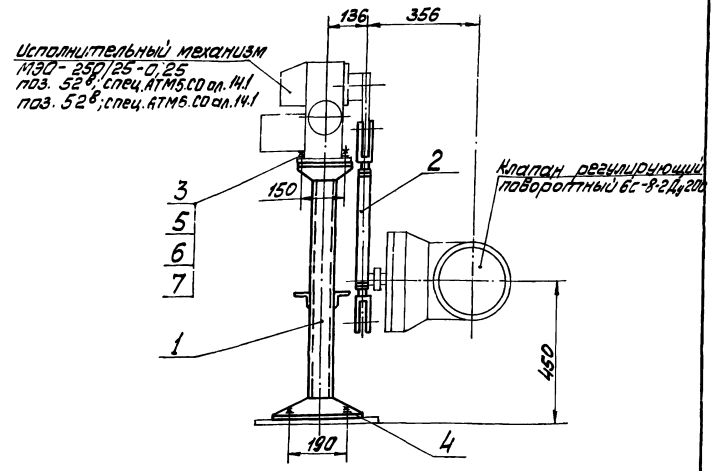

А–А
М 1:2

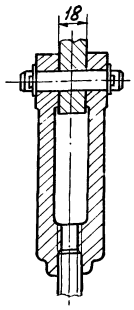

Б–Б
М 1:2

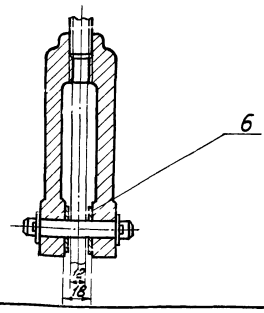

Размеры для справок

						98.19.00.000 СБ			
Изм.	Лист	№ докум.	Подп.	Дата	Сочленение механизма МЭО-250/25-0,25 с клапаном регулирующим поворотным 6С-8-2 Сборочный чертеж.	Лит.	Масса	Масштаб	
Разраб.		Пащенков					30,2	1:10	
Пров.		Ульмане				Лист	Листов 1		
Н.контр.		Ульмане				ЛАТГИПРОПРОМ			
Утв.		Шнайдер							

Формат А3

98.19.00.000 К2

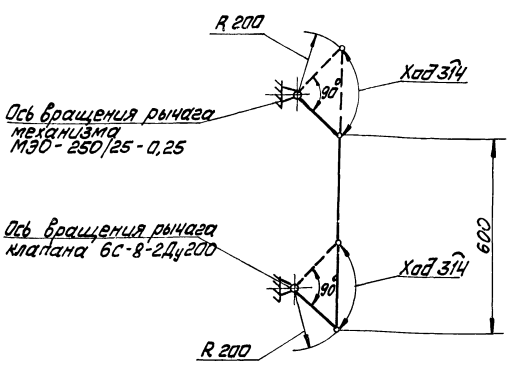

Размеры для справок.

						98.19.00.000 К2			
Изм.	Лист	№ докум.	Подп.	Дата	Сочленение механизма МЭО-250/25-0,25 с клапаном регулирующим поворотным 6С-8-2. Схема кинематическая	Лит.	Масса	Масштаб	
Разраб.		Пащенков					—	—	
Пров.		Ульмане				Лист	Листов 1		
Н.контр.		Ульмане				ЛАТГИПРОПРОМ			
Утв.		Шнайдер							

Формат А4

Формат	Зона	Поз.	Обозначение	Наименование	Кол.	Примечание
				Документация		
А3			98.19.00.000 СБ	Сборочный чертёж		
А4			98.19.00.000 К2	Схема кинематическая		
				Сборочные единицы		
А4		1	98.06.01.000-14	Опора	1	
А4		2	98.01.02.000	Штанга	1	
				Стандартные изделия		
		3		Болт М12-6g×50.58.016 ГОСТ 7798-70	4	
		4		Болт 1.1.М12×300ВСт3пс2 ГОСТ 24.379.1-80	4	
		5		Гайка М12-7Н.5.016 ГОСТ 5915-70	4	
		6		Шайба 12.02.016 ГОСТ 11371-78	6	
		7		Шайба 12.65Г.016 ГОСТ 6402-70	4	

						98.19.00.000			
Изм.	Лист	№ докум.	Подп.	Дата	Сочленение механизма МЭО-250/25-0,25 с клапаном регулирующим поворотным 6С-8-2	Лит.	Лист	Листов	
Разраб.		Пащенков						1	
Пров.		Ульмане				ЛАТГИПРОПРОМ			
Н.контр.		Ульмане							
Утв.		Шнайдер							

Формат А4

98.20.00.000 СБ

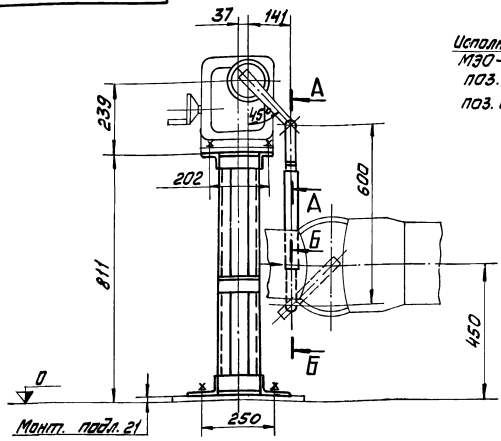

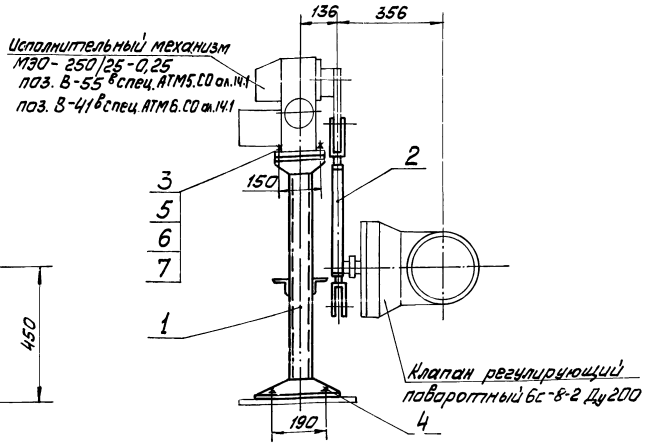

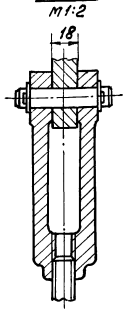

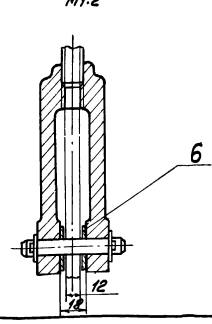

Размеры для справок.

						98.20.00.000 СБ			
Изм.	Лист	№ докум.	Подп.	Дата	Сочленение механизма МЭО-250/25-0,25 с клапаном регулирующим поворотным 6с-8-2. Сборочный чертеж	Лит.	Масса	Масштаб	
Разраб.		Пащенкова					30,2	1:10	
Пров.		Ульмане				Лист	Листов 1		
Н. контр.		Ульмане			ЛАТГИПРОПРОМ				
Утв.		Шнайдер				Формат А3			

98.20.00.000 К2

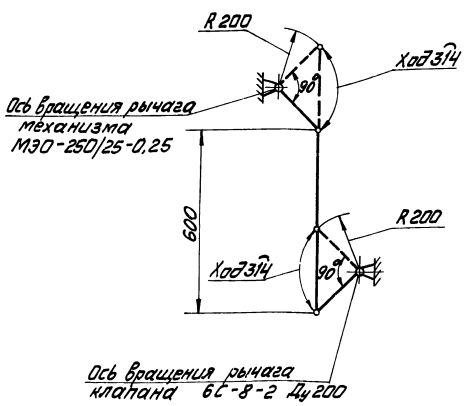

Размеры для справок

						98.20.00.000 К2			
Изм.	Лист	№ докум.	Подп.	Дата	Сочленение механизма МЭО-250/25-0,25 с клапаном регулирующим поворотным 6с-8-2. Схема кинематическая	Лит.	Масса	Масштаб	
Разраб.		Пащенкова					—	—	
Пров.		Ульмане				Лист	Листов 1		
Н. контр.		Ульмане			ЛАТГИПРОПРОМ				
Утв.		Шнайдер							

Типовой проект 9031-203 Альбом 11.3

Формат	Зона	Поз.	Обозначение	Наименование	Кол.	Примечание
				Документация		
А3			98.20.00.000 СБ	Сборочный чертёж		
А4			98.20.00.000 К2	Схема кинематическая		
				Сборочные единицы		
А4		1	98.06.01.000-14	Опора		
А4		2	98.01.02.000	Штанга		
				Стандартные изделия		
		3		Болт М12-6g×50.58.016 ГОСТ 7798-70	4	
		4		Болт 1.1 М12×300 ВСт3пс2 ГОСТ 24379.1-80	4	
		5		Гайка М12-7Н.5.016 ГОСТ 5915-70	4	
		6		Шайба 12.02.016 ГОСТ 11371-78	6	
		7		Шайба 12.65Г.016 ГОСТ 6402-70	4	

Инв. № подл. | Подп. и дата | Взам. инв. №

						98.20.00.000			
Изм.	Лист	№ докум.	Подп.	Дата	Сочленение механизма МЭО-250/25-0,25 с клапаном регулирующим поворотным 6с-8-2	Лит.	Лист	Листов 1	
Разраб.		Пащенкова							
Пров.		Ульмане				ЛАТГИПРОПРОМ			
Н. контр.		Ульмане							
Утв.		Шнайдер							

98.24.00.000 СБ

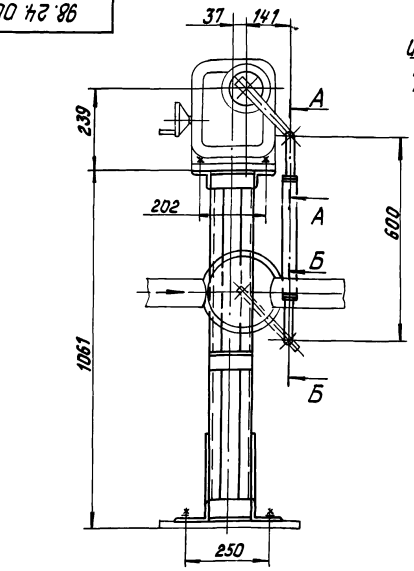

Исполнительный механизм МЭО-250/25-0,25 поз. 8-40 спец. АТМВ.СО ал.14.1

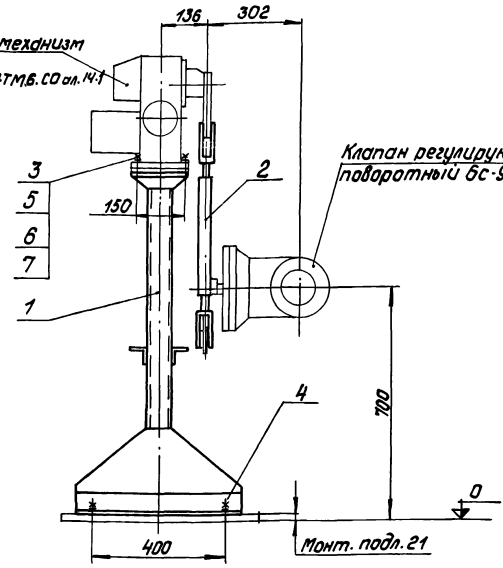

А - А
М1:2

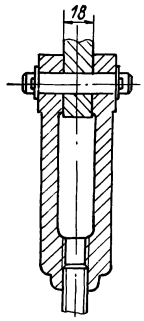

Б - Б
М1:2

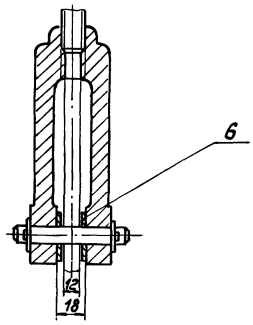

Размеры для справок.

					98.24.00.000 СБ		
Изм.	Лист	№ докум.	Подпись	Дата	Сочленение механизма МЭО-250/25-0,25 с клапаном регулирующим поворотным 6с-9-1. Сборочный чертеж	Лит.	Масса / Масштаб
Разраб.		Пащенкова					38,0 / 1:10
Пров.		Улмане				Лист	Листов 1
Н.контр.		Улмане			ЛАТГИПРОПРОМ		
Утв.		Шнайдер					

Формат А3

98.24.00.000 К2

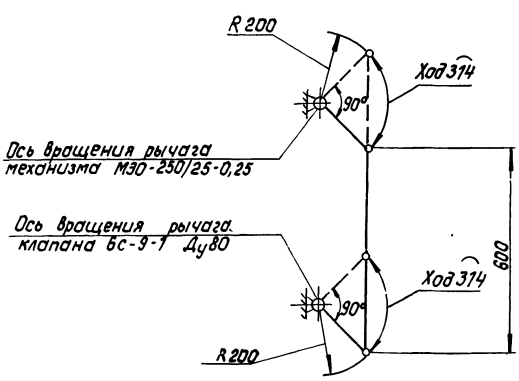

Размеры для справок.

					98.24.00.000 К2		
Изм.	Лист	№ докум.	Подпись	Дата	Сочленение механизма МЭО-250/25-0,25 с клапаном регулирующим поворотным 6с-9-1 Схема кинематическая	Лит.	Масса / Масштаб
Разраб.		Пащенкова					— / —
Пров.		Улмане				Лист	Листов 1
Н.контр.		Улмане			ЛАТГИПРОПРОМ		
Утв.		Шнайдер					

Формат А4

Формат	Зона	Поз.	Обозначение	Наименование	Кол.	Примечание
				Документация		
А3			98.24.00.000 СБ	Сборочный чертеж		
А4			98.24.00.000 К2	Схема кинематическая		
				Сборочные единицы		
А4		1	98.01.01.000-06	Опора	1	
А4		2	98.01.02.000	Штанга	1	
				Стандартные изделия		
		3		Болт М12-6дх50.58.016 ГОСТ 7798-70	4	
		4		Болт 1.1.М12х300ВСт3пс2 ГОСТ 24379.1-80	4	
		5		Гайка М12-7Н.5.016 ГОСТ 5915-70	4	
		6		Шайба 12.02.016 ГОСТ 11371-78	6	
		7		Шайба 12.65Г.016 ГОСТ 6402-70	4	

					98.24.00.000		
Изм.	Лист	№ докум.	Подпись	Дата	Сочленение механизма МЭО-250/25-0,25 с клапаном регулирующим поворотным 6с-9-1	Лит.	Лист / Листов
Разраб.		Пащенкова					
Пров.		Улмане					
Н.контр.		Улмане			ЛАТГИПРОПРОМ		
Утв.		Шнайдер					

Формат А4

98.25.00.000 СБ

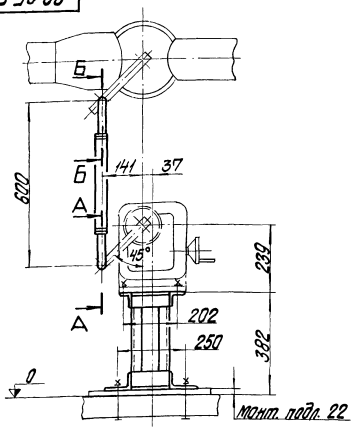

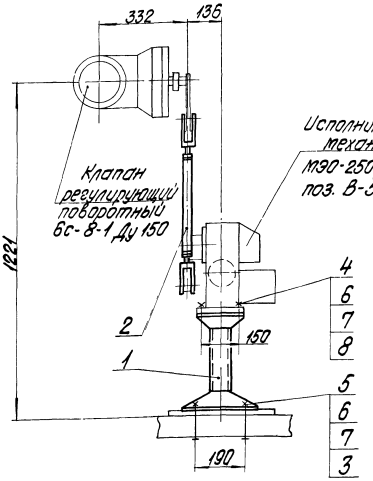

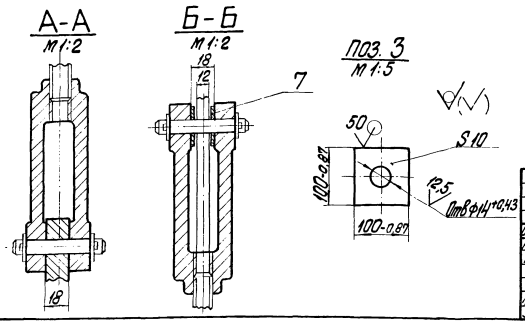

Размеры для справок

Изм.	Лист	№ докум.	Подпись	Дата	98.25.00.000 СБ			
Разраб.		Пащенкова			Сочленение механизма МЭО-250/25-0,25 с клапаном регулирующим поворотным 6с-8-1 Сборочный чертеж	Лит.	Масса	Масштаб
Пров.		Улмане					13,6	1:10
						Лист	Листов 1	
Н. контр.		Улмане				ЛАТГИПРОПРОМ		
Утв.		Шнайдер						

Формат А3

98.25.00.000 К2

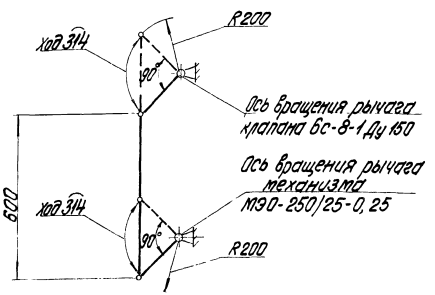

Размеры для справок.

Изм.	Лист	№ докум.	Подпись	Дата	98.25.00.000 К2			
Разраб.		Пащенкова			Сочленение механизма МЭО-250/25-0,25 с клапаном регулирующим поворотным 6с-8-1 Схема кинематическая	Лит.	Масса	Масштаб
Пров.		Улмане					—	—
						Лист	Листов 1	
Н. контр.		Улмане				ЛАТГИПРОПРОМ		
Утв.		Шнайдер						

Типовой проект 903-1-203 Альбом 11.3

Формат	Зона	Поз.	Обозначение	Наименование	Кол.	Примечание
				Документация		
А3			98.25.00.000 СБ	Сборочный чертеж		
А4			98.25.00.000 К2	Схема кинематическая		
				Сборочные единицы		
А4		1	98.06.01.000-04	Опора	1	
А4		2	98.01.02.000	Штанга	1	
				Детали		
Б4		3	98.25.00.001	Шайба квадратная		
				Лист Б-ПН-10 ГОСТ 19903-74 / ВСт3сп ГОСТ 14637-79	4	
				Стандартные изделия		
				Болты ГОСТ 7798-70		
		4		М12-6gх50.58.016	4	
		5		М12-6gх140.58.016	4	
		6		Гайка М12-7Н.5.016		
				ГОСТ 5915-70	8	
		7		Шайба 12.02.016		
				ГОСТ 11371-78	10	
		8		Шайба 12.65Г.016		
				ГОСТ 6402-70	4	

Подпись и дата | Инв. № дубл. | Взам. инв. № | Подпись и дата

Изм.	Лист	№ докум.	Подпись	Дата	98.25.00.000			
Разраб.		Пащенкова			Сочленение механизма МЭО-250/25-0,25 с клапаном регулирующим поворотным 6с-8-1	Лит.	Лист	Листов 1
Пров.		Улмане						
Н. контр.		Улмане				ЛАТГИПРОПРОМ		
Утв.		Шнайдер						

98.27.00.000 СБ

Типовой проект 903-1-203 Альбом 11.3

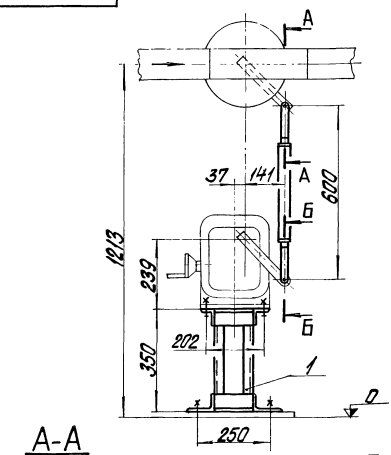

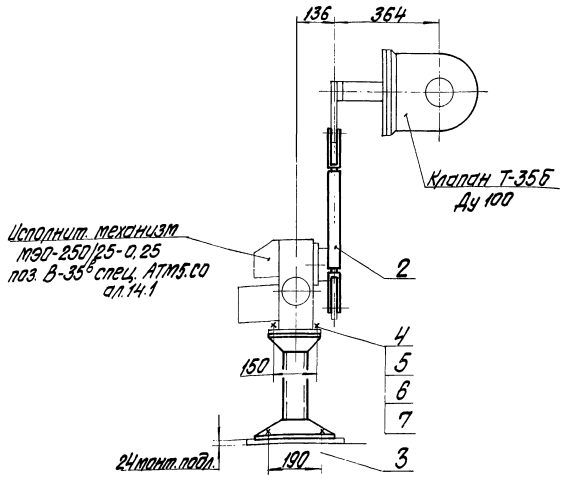

А-А
М1:2

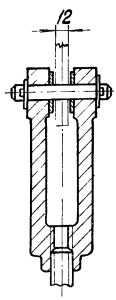

Б-Б
М1:2

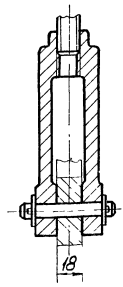

Размеры для справок.

					98.27.00.000 СБ			
Изм.	Лист	№ докум.	Подпись	Дата	Сочленение механизма М90-250/25-0,25 с клапаном Т-35Б Сборочный чертеж	Лит.	Масса	Масштаб
Разраб.		Уланов					18,1	1:10
Пров.		Лещенкова				Лист	Листов 1	
Н. контр.		Петрова			ЛАТГИПРОПРОМ			
Утв.		Шнайдер						

Формат А3

98.27.00.000 К2

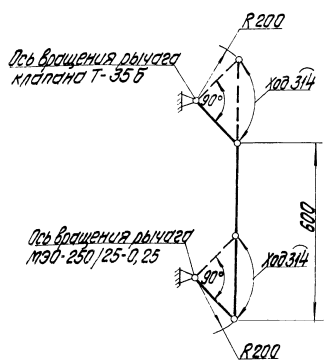

					98.27.00.000 К2			
Изм.	Лист	№ докум.	Подпись	Дата	Сочленение механизма М90-250/25-0,25 с клапаном Т-35Б Схема кинематическая	Лит.	Масса	Масштаб
Разраб.		Уланов					—	—
Пров.		Лещенкова				Лист	Листов 1	
Н. контр.		Петрова			ЛАТГИПРОПРОМ			
Утв.		Шнайдер						

Типовой проект 903-1-203 Альбом 11.3

Формат	Зона	Поз.	Обозначение	Наименование	Кол.	Примечание
				Документация		
А3			98.27.00.000 СБ	Сборочный чертеж		
А4			98.27.00.000 К2	Схема кинематическая		
				Сборочные единицы		
А4		1	98.06.01.000-03	Опора	1	
А4		2	98.01.02.000	Штанга	1	
				Стандартные изделия		
		3		Болт 1.1.12х300 В Ст3 пс2 ГОСТ 24379.1-80	4	
		4		Болт М12-6gх50.58.016 ГОСТ 7798-70	4	
		5		Гайка М12-7Н.5.016 ГОСТ 5915-70	4	
		6		Шайба 12.02.016 ГОСТ 11371-78	6	
		7		Шайба 12.65Г.016 ГОСТ 6402-70	4	

					98.27.00.000			
Изм.	Лист	№ докум.	Подпись	Дата	Сочленение механизма М90-250/25-0,25 с клапаном Т-35Б	Лит.	Лист	Листов
Разраб.		Уланов						1
Пров.		Лещенкова						
Н. контр.		Петрова			ЛАТГИПРОПРОМ			
Утв.		Шнайдер						

98.29.00.000СБ

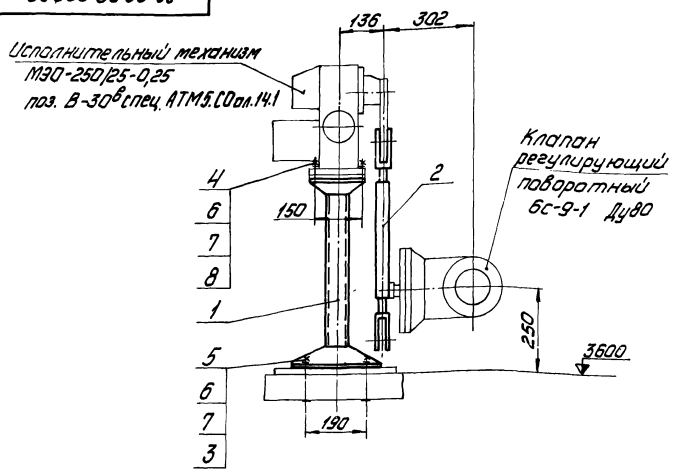

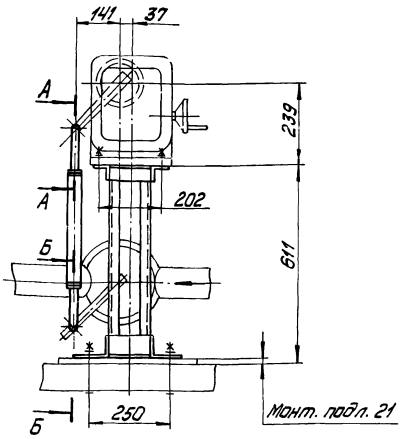

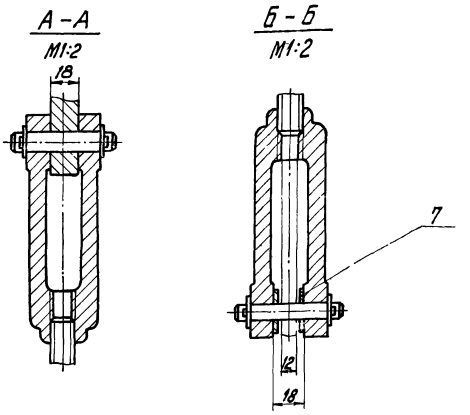

Размеры для справок

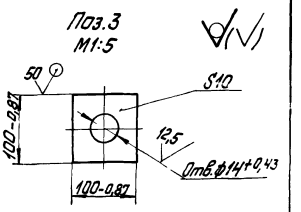

						98.29.00.000 СБ			
Изм.	Лист	№ докум.	Подпись	Дата	Сочленение механизма МЭО-250/25-0,25 С клапаном регулирующим поворотным 6С-9-1. Сборочный чертеж	Лит.	Масса	Масштаб	
Разраб.		Пащенкова					16,8	1:10	
Пров.		Ултане				Лист	Листов 1		
Н.контр.		Ултане				ЛАТГИПРОПРОМ			
Утв.		Шнайдер							

Формат А3

98.29.00.000К2

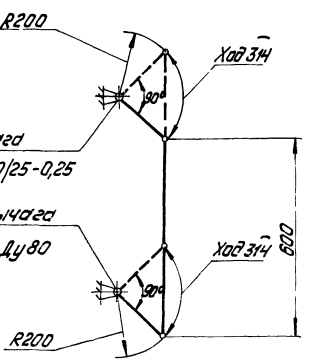

Размеры для справок

						98.29.00.000К2			
Изм.	Лист	№ докум.	Подпись	Дата	Сочленение механизма МЭО-250/25-0,25 С клапаном регулирующим поворотным 6С-9-1	Лит.	Масса	Масштаб	
Разраб.		Пащенкова					—	—	
Пров.		Ултане				Лист	Листов 1		
Н.контр.		Ултане				ЛАТГИПРОПРОМ			
Утв.		Шнайдер							

Альбом 11.3

Типовой проект 903-1-203

Инв.№ подл. | Подпись и дата | Взам.инв.№ | Инв.№ дубл. | Подпись и дата

Формат	Зона	Поз.	Обозначение	Наименование	Кол.	Примечание
				Документация		
А3			98.29.00.000 СБ	Сборочный чертеж		
А4			98.29.00.000 К2	Схема кинематическая		
				Сборочные единицы		
А4		1	98.06.01.000-07	Опора	1	
А4		2	98.01.02.000	Штанга	1	
				Детали		
		3	98.29.00.001	Шайба квадратная		
				Лист Б-ПН-10 ГОСТ 19903-74		
				Ст3Сп ГОСТ 14637-79	4	
				Стандартные изделия		
				Болты ГОСТ 7798-70		
		4		М12-6g х 50.58.016	4	
		5		М12-6g х 140.58.016	4	
		6		Гайка М12-7Н.5.016		
				ГОСТ 5915-70	8	
		7		Шайба 12.02.016		
				ГОСТ 11371-78	10	
				Шайба 12.65Г.016		
				ГОСТ 6402-70	4	

						98.29.00.000			
Изм.	Лист	№ докум.	Подпись	Дата	Сочленение механизма МЭО-250/25-0,25 С клапаном регулирующим поворотным 6С-9-1	Лит.	Лист	Листов 1	
Разраб.		Пащенкова							
Пров.		Ултане				ЛАТГИПРОПРОМ			
Н.контр.		Ултане							
Утв.		Шнайдер							

Альбом 11.3

Типовой проект 903-1-203

98.32.00.000СБ

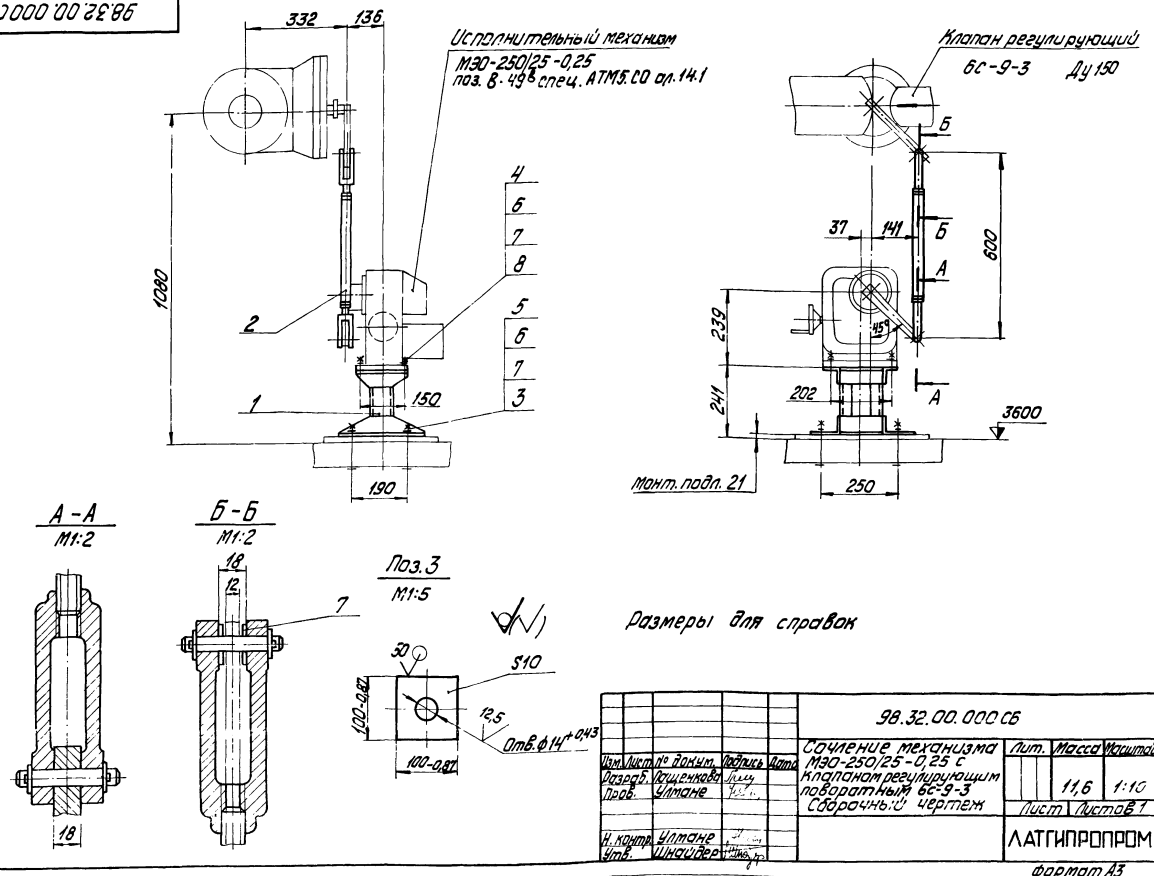

Размеры для справок

Изм.	Лист	№ докум.	Подпись	Дата	98.32.00.000СБ			
Разраб.		Пащенкова			Сочленение механизма МЭО-250/25-0,25 с клапаном регулирующим поворотным 6С-9-3 Сборочный чертеж	Лит.	Масса	Масштаб
Пров.		Улмане					11,6	1:10
						Лист	Листов 1	
Н. контр.		Улмане				ЛАТГИПРОПРОМ		
Утв.		Шнайдер						

Инв. № подл. | Подпись и дата | Взам. инв. № | Инв. № дубл. | Подпись и дата

Формат А3

Альбом 11.3

Типовой проект 903-1-203

98.32.00.000К2

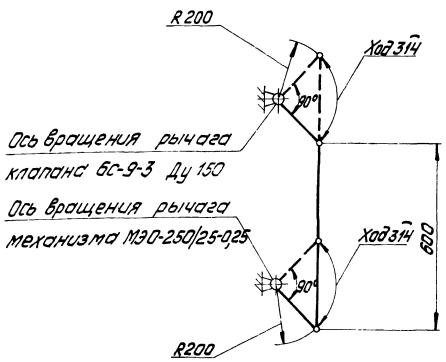

Размеры для справок

Изм.	Лист	№ докум.	Подпись	Дата	98.32.00.000К2			
Разраб.		Пащенкова			Сочленение механизма МЭО-250/25-0,25 с клапаном регулирующим поворотным 6С-9-3 Схема кинематическая	Лит.	Масса	Масштаб
Пров.		Улмане					—	—
						Лист	Листов 1	
Н. контр.		Улмане				ЛАТГИПРОПРОМ		
Утв.		Шнайдер						

Инв. № подл. | Подпись и дата | Взам. инв. № | Инв. № дубл. | Подпись и дата

Альбом 11.3

Типовой проект 903-1-203

Формат	Зона	Поз.	Обозначение	Наименование	Кол.	Примечание
				Документация		
А3			98.32.00.000СБ	Сборочный чертеж		
А4			98.32.00.000К2	Схема кинематическая		
				Сборочные единицы		
		1	98.06.01.000-01	Опора	1	
		2	98.01.02.000	Штанга	1	
				Детали		
Б4		3	98.32.00.001	Шайба квадратная		
				Лист Б-ПН-10ГОСТ19903-74		
				ВСт3СпГОСТ14637-79	4	
				Стандартные изделия		
				Болты ГОСТ 7798-70		
		4		М12-6g×50.58.016	4	
		5		М12-6g×140.58.016	4	
		6		Гайка М12-7Н.5.016		
				ГОСТ 5915-70	4	
		7		Шайба 12.02.016		
				ГОСТ 11371-78	10	
		8		Шайба 12.65Г.016		
				ГОСТ 6402-70	4	

Изм.	Лист	№ докум.	Подпись	Дата	98.32.00.000			
Разраб.		Пащенкова			Сочленение механизма МЭО-250/25-0,25 с клапаном регулирующим поворотным 6С-9-3	Лит.	Лист	Листов 1
Пров.		Улмане						
Н. контр.		Улмане				ЛАТГИПРОПРОМ		
Утв.		Шнайдер						

Инв. № подл. | Подпись и дата | Взам. инв. № | Инв. № дубл. | Подпись и дата

98.33.00.000СБ

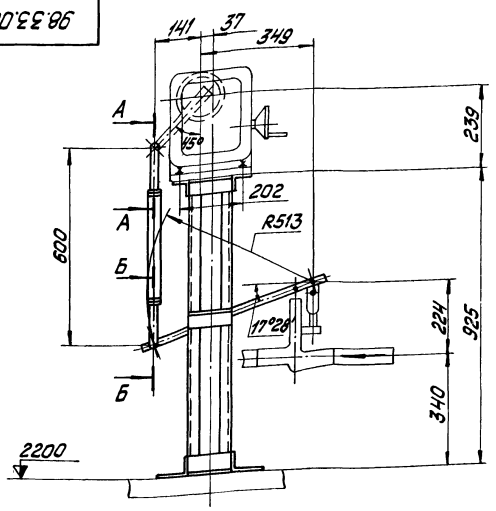

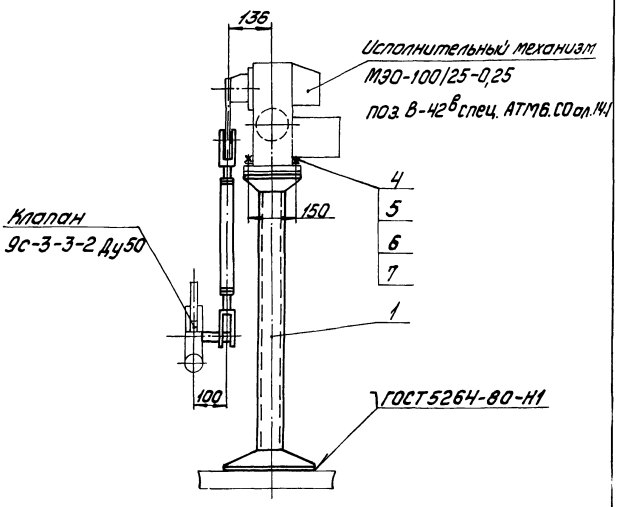

А-А
М1:2

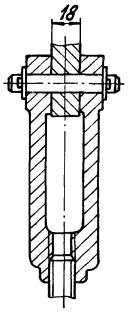

Б-Б
М1:2

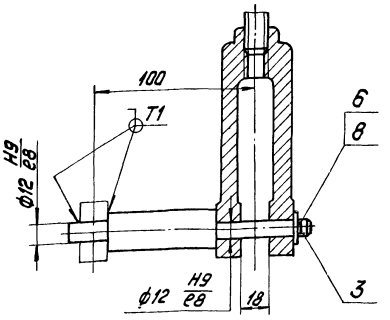

Размеры для справок

						98.33.00.000СБ			
Изм.	Лист	№ докум.	Подпись	Дата	Сочленение механизма МЭО-100/25-0,25 с клапаном регулирующим 9с-3-3-2 Сборочный чертеж.	Лит.	Масса	Масштаб	
Разраб.		Лощенкова					22,6	1:10	
Пров.		Улитане				Лист	Листов 1		
Н.контр.		Улитане				ЛАТГИПРОПРОМ			
Утв.		Шнайдер							

Формат А3

Альбом 11.3

Типовой проект 903-1-203

98.33.00.000К2

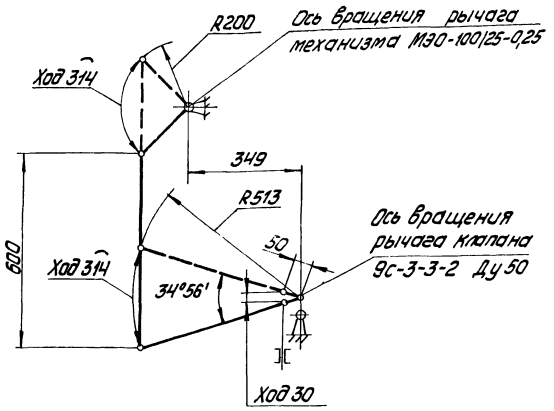

Размеры для справок

						98.33.00.000К2			
Изм.	Лист	№ докум.	Подпись	Дата	Сочленение механизма МЭО-100/25-0,25 с клапаном регулирующим 9с-3-3-2 Схема кинематическая	Лит.	Масса	Масштаб	
Разраб.		Лощенкова							
Пров.		Улитане				Лист	Листов 1		
Н.контр.		Улитане				ЛАТГИПРОПРОМ			

Инв.№ подл. | Подпись и дата | Взам.инв.№ | Инв.№ дубл. | Подпись и дата

Альбом 11.3

Типовой проект 903-1-203

Формат	Зона	Поз.	Обозначение	Наименование	Кол.	Примечание
				Документация		
А3			98.33.00.000СБ	Сборочный чертеж		
А4			98.33.00.000К2	Схема кинематическая		
				Сборочные единицы		
А4		1	98.06.01.000-18	Опора	1	
А4		2	98.01.02.000	Штанга	1	
				Детали		
А4		3	98.01.00.001	Ось		
				Стандартные изделия		
		4		Болт М12-6g х 50.58.016 ГОСТ 7798-70	4	
		5		Гайка М12-7Н.5.016 ГОСТ 5915-70	4	
		6		Шайба 12.02.016 ГОСТ 11371-78	5	
		7		Шайба 12.65Г.016 ГОСТ 6402-70	4	
		8		Шплинт 3,2х22-016 ГОСТ 397-79	1	

						98.33.00.000			
Изм.	Лист	№ докум.	Подпись	Дата	Сочленение механизма МЭО-100/25-0,25 с клапаном регулирующим 9с-3-3-2	Лит.	Лист	Листов 1	
Разраб.		Лощенкова							
Пров.		Улитане				ЛАТГИПРОПРОМ			
Н.контр.		Улитане							

98.35.00.000СБ

Альбом 11.3

Типовой проект 903-1-203

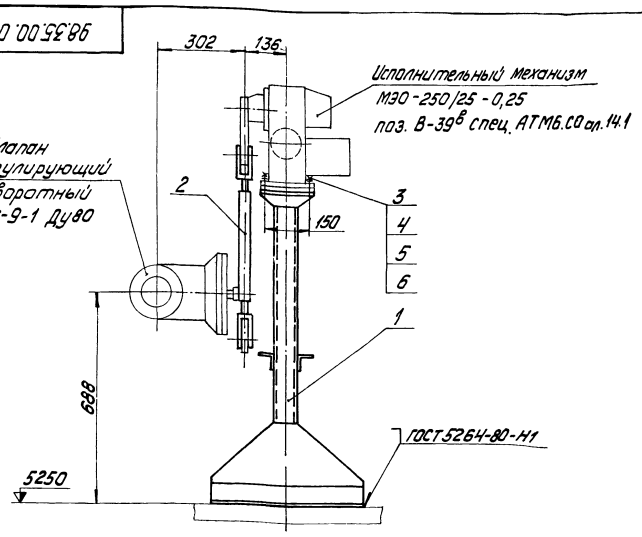

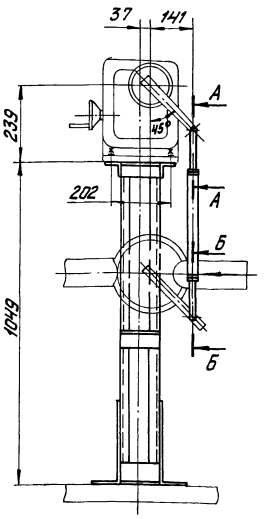

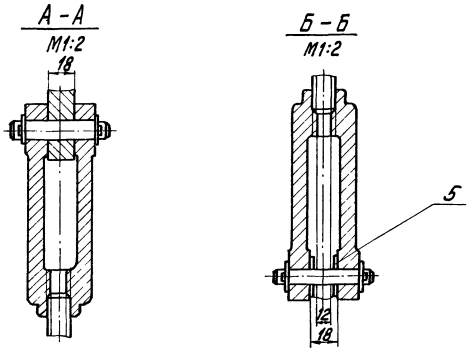

Размеры для справок

Изм.	Лист	№ докум.	Подпись	Дата	98.35.00.000 СБ		
Разраб.		Пащенкова			Сочленение механизма МЭО-250/25-0,25 с клапаном регулирующим поворотным 6с-9-1	Лит.	Масса 36,8	Масштаб 1:10
Пров.		Ульмане			Сборочный чертеж	Лист	Листов 1	
Н.контр.		Ульмане			ЛАТГИПРОПРОМ			
Утв.		Шнайдере						

Инв.№ подл. | Подпись и дата | Взам.инв.№ | Инв.№ дубл. | Подпись и дата

Формат А3

98.35.00.000К2

Альбом 11.3

Типовой проект 903-1-203

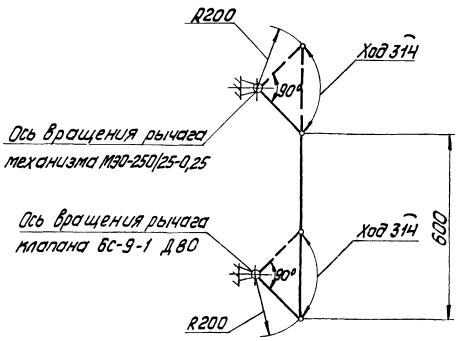

Размеры для справок

Изм.	Лист	№ докум.	Подпись	Дата	98.35.00.000К2		
Разраб.		Пащенкова			Сочленение механизма МЭО-250/25-0,25 с клапаном регулирующим поворотным 6с-9-1	Лит.	Масса —	Масштаб —
Пров.		Ульмане			Схема кинематическая	Лист	Листов 1	
Н.контр.		Ульмане			ЛАТГИПРОПРОМ			
Утв.		Шнайдере						

Инв.№ подл. | Подпись и дата | Взам.инв.№ | Инв.№ дубл. | Подпись и дата

Альбом 11.3

Типовой проект 903-1-203

Формат	Зона	Поз.	Обозначение	Наименование	Кол.	Примечание
				Документация		
А3			98.35.00.000СБ	Сборочный чертеж		
А4			98.35.00.000К2	Схема кинематическая		
				Сборочные единицы		
А4		1	98.01.01.000-05	Опора	1	
А4		2	98.01.02.000	Штанга	1	
				Стандартные изделия		
		3		Болт М12-6g×50.58.016 ГОСТ 7798-70	4	
		4		Гайка М12-7Н.5.016 ГОСТ 5915-70	4	
		5		Шайба 12.02.016 ГОСТ 11371-78	6	
		6		Шайба 12.65Г.016 ГОСТ 6402-70	4	

Изм.	Лист	№ докум.	Подпись	Дата	98.35.00.000		
Разраб.		Пащенкова			Сочленение механизма МЭО-250/25-0,25 с клапаном регулирующим поворотным 6с-9-1	Лит.	Лист	Листов 1
Пров.		Ульмане						
Н.контр.		Ульмане			ЛАТГИПРОПРОМ			
Утв.		Шнайдере						

Инв.№ подл. | Подпись и дата | Взам.инв.№ | Инв.№ дубл. | Подпись и дата

Формат А4

Альбом 11.3

Типовой проект 903-1-203

98.37.00.000 СБ

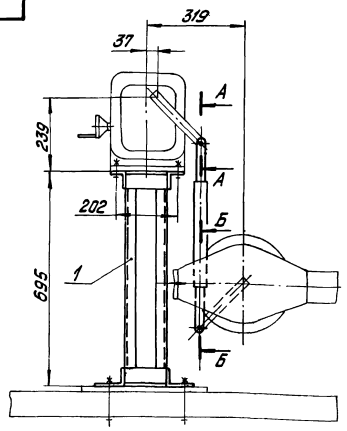

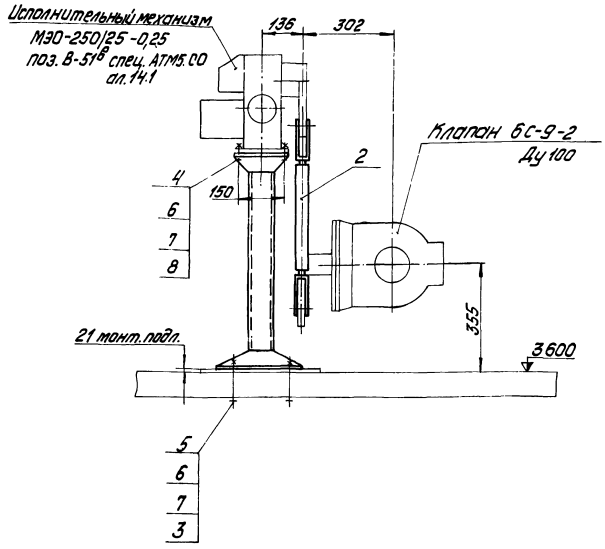

А-А
М1:2

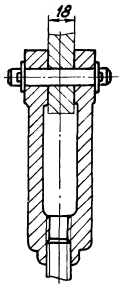

Б-Б
М1:2

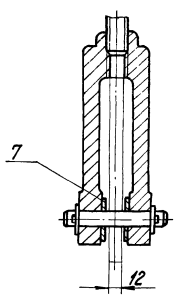

Поз. 3
М1:5

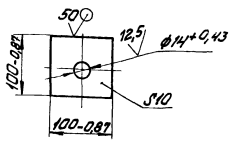

Размеры для справок

						98.37.00.000 СБ			
Изм.	Лист	№ докум.	Подпись	Дата	Сочленение механизма МЭО-250/25-0,25 с клапаном 6с-9-2 Сборочный чертеж		Лит.	Масса	Масштаб
Разраб.		Ултане						25,3	1:10
Пров.		Пащенкова					Лист	Листов 1	
Н. контр.		Петрова				ЛАТГИПРОПРОМ			
Утв.		Шнайдер							

Формат А4

Альбом 11.3

Типовой проект 903-1-203

98.37.00.000 К2

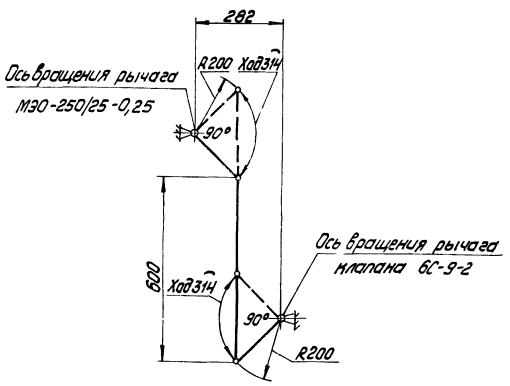

						98.37.00.000 К2			
Изм.	Лист	№ докум.	Подпись	Дата	Сочленение механизма МЭО-250/25-0,25 с клапаном 6с-9-2 Схема кинематическая		Лит.	Масса	Масштаб
Разраб.		Ултане						—	—
Пров.		Пащенкова					Лист	Листов 1	
Н. контр.		Петрова				ЛАТГИПРОПРОМ			
Утв.									

Альбом 11.3

Типовой проект 903-1-203

Формат	Зона	Поз.	Обозначение	Наименование	Кол.	Примечание
				Документация		
А3			98.37.00.000 СБ	Сборочный чертеж		
А4			98.37.00.000 К2	Схема кинематическая		
				Сборочные единицы		
А4		1	98.06.01.000-12	Опора	1	
А4		2	98.01.02.000	Штанга	1	
				Детали		
Б4		3	98.37.00.001	Шайба		
				Лист Б-ПН-10 ГОСТ 19903-74 ВСт3Сп ГОСТ 14637-79	4	0,8 кг
				Стандартные изделия		
		4		Болт М12-6g х 50.58.016 ГОСТ 7798-70	4	
		5		Болт М12-6g х 140.58.016 ГОСТ 7798-70	4	
		6		Гайка М12-7Н.5.016 ГОСТ 5915-70	8	
		7		Шайба 12.02.016 ГОСТ 11371-78	10	
		8		Шайба 12.65Г.016 ГОСТ 6402-70	4	

Инв. № подл. | Подпись и дата | Взам. инв. № | Инв. № дубл. | Подпись и дата

						98.37.00.000			
Изм.	Лист	№ докум.	Подпись	Дата	Сочленение механизма МЭО-250/25-0,25 с клапаном 6с-9-2		Лит.	Лист	Листов 1
Разраб.		Ултане							
Пров.		Пащенкова							
Н. контр.		Петрова				ЛАТГИПРОПРОМ			
Утв.		Шнайдер							

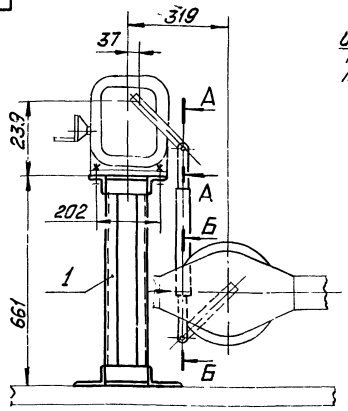

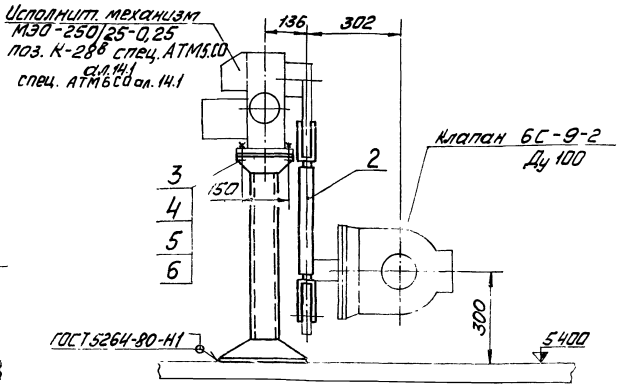

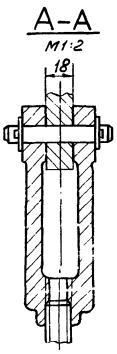

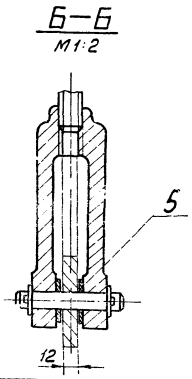

Размеры для справок

						98.38.00.000 СБ			
Изм.	Лист	№ докум.	Подп.	Дата	Сочленение механизма МЭО-250/25-025 с клапаном 6С-9-2 Сборочный чертёж	Лит.	Масса	Масштаб	
Разраб.		Ульмане					21,0	1:10	
Пров.		Пащенкова				Лист	Листов 1		
Н. контр.		Петрова				ЛАТГИПРОПРОМ			
Утв.		Шнайдер							

Формат А3

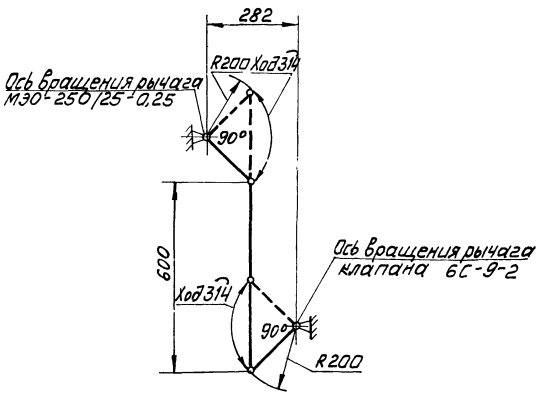

						98.38.00.000 К2			
Изм.	Лист	№ докум.	Подп.	Дата	Сочленение механизма МЭО-250/25-0,25 с клапаном 6С-9-2. Схема кинематическая	Лит.	Масса	Масштаб	
Разраб.		Ульмане					–		
Пров.		Пащенкова				Лист	Листов 1		
Н. контр.		Петрова				ЛАТГИПРОПРОМ			
Утв.		Шнайдер							

Формат	Зона	Поз.	Обозначение	Наименование	Кол.	Примечание
				Документация		
А3			98.38.00.000 СБ	Сборочный чертёж		
А4			98.38.00.000 К2	Схема кинематическая		
				Сборочные единицы		
А4		1	98.06.01.000-11	Опора	1	
А4		2	98.01.02.000	Штанга	1	
				Стандартные изделия		
		3		Болт М12-6g×50.58.016 ГОСТ 77.98-70	4	
		4		Гайка М12-7Н.5.016 ГОСТ 5915-70	4	
		5		Шайба 12.02.016 ГОСТ 11371-78	6	
		6		Шайба 12.65Г.016 ГОСТ 6402-70	4	

						98.38.00.000			
Изм.	Лист	№ докум.	Подп.	Дата	Сочленение механизма МЭО-250/25-0,25 с клапаном 6С-9-2	Лит.	Лист	Листов	
Разраб.		Ульмане						1	
Пров.		Пащенкова				ЛАТГИПРОПРОМ			
Н. контр.		Петрова							
Утв.		Шнайдер							

98.40.00.000 СБ

Типовой проект 903-1-203 Альбом 11.3

Инв.№подл. | Подпись и дата | Взам.инв.№ | Инв.№дубл. | Подпись и дата

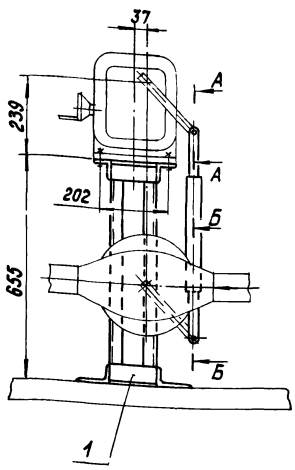

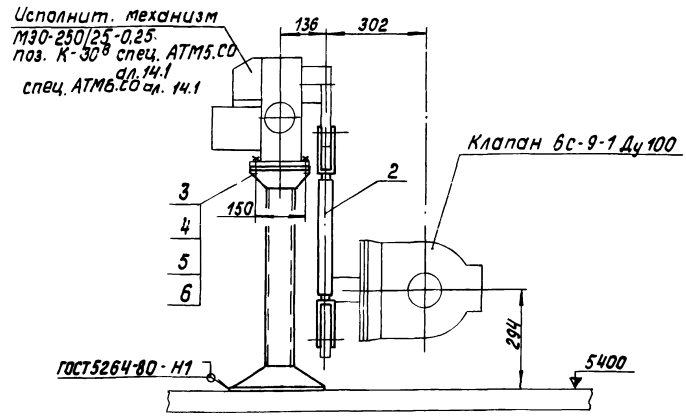

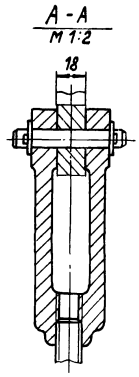

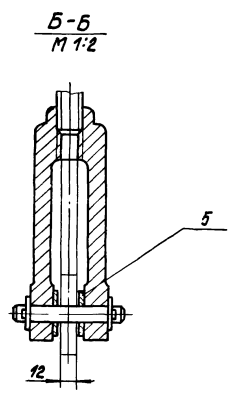

Размеры для справок.

						98.40.00.000 СБ			
Изм.	Лист	№ докум.	Подпись	Дата	Сочленение механизма МЭО-250/25-0,25 с клапаном 6с-9-1 Сборочный чертеж	Лит.	Масса	Масштаб	
Разраб.		Улмане					20,9	1:10	
Пров.		Лащенков				Лист	Листов 1		
Н.контр.		Петрова			ЛАТГИПРОПРОМ				
Утв.		Шнайдер							

Формат А3

98.40.00.000 К2

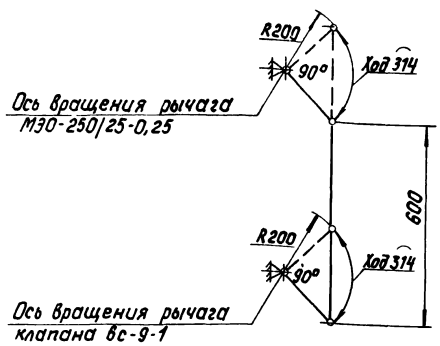

						98.40.00.000 К2			
Изм.	Лист	№ докум.	Подпись	Дата	Сочленение механизма МЭО-250/25-0,25 с клапаном 6с-9-1. Схема кинематическая	Лит.	Масса	Масштаб	
Разраб.		Улмане					—	—	
Пров.		Лащенков				Лист	Листов 1		
Н.контр.		Петрова			ЛАТГИПРОПРОМ				
Утв.		Шнайдер							

Формат	Зона	Поз.	Обозначение	Наименование	Кол.	Примечание
				Документация		
А3			98.40.00.000 СБ	Сборочный чертеж		
А4			98.40.00.000 К2	Схема кинематическая		
				Сборочные единицы		
А4		1	98.06.01.000-09	Опора	1	
А4		2	98.01.02.000	Штанга	1	
				Стандартные изделия		
		3		Болт М12-6g×50.58.016		
				ГОСТ 7798-70	4	
		4		Гайка М12-7Н.5.016		
				ГОСТ 5915-70	4	
		5		Шайба 12.02.016		
				ГОСТ 11371-78	6	
		6		Шайба 12.65Г.016		
				ГОСТ 6402-70	4	

						98.40.00.000			
Изм.	Лист	№ докум.	Подпись	Дата	Сочленение механизма МЭО-250/25-0,25 с клапаном 6с-9-1	Лит.	Лист	Листов	
Разраб.		Улмане						1	
Пров.		Лащенков				ЛАТГИПРОПРОМ			
Н.контр.		Петрова							
Утв.		Шнайдер							

98.42.00.000 СБ

Типовой проект 903-1-203 Альбом 11.3

Инв.№ подл. | Подпись и дата | Взам.инв.№ | Инв.№ дубл. | Подпись и дата

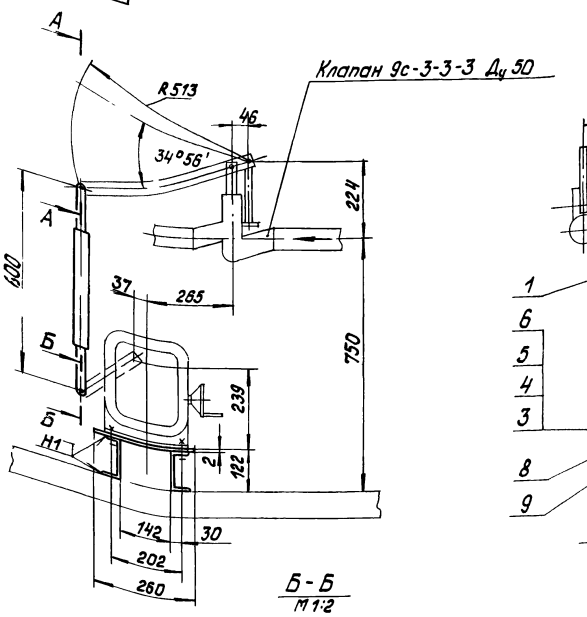

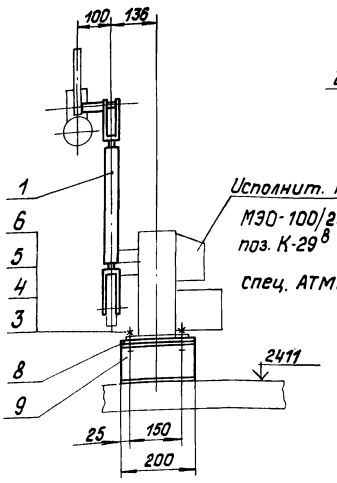

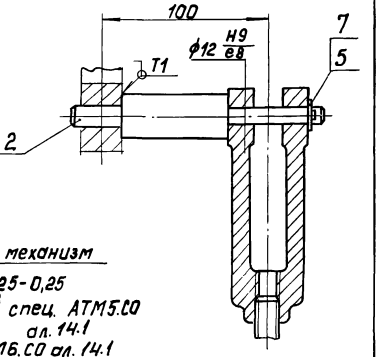

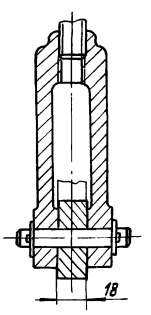

1. Размеры для справок.
2. Сварные швы по ГОСТ 5264-80.

Изм.	Лист	№ докум.	Подпись	Дата	98.42.00.000 СБ			
Разраб.		Ульмане			Сочленение механизма МЭО-100/25-0,25 с клапаном 9с-3-3-3 Сборочный чертеж	Лит.	Масса	Масштаб
Пров.		Лащенкова					8,6	1:10
Н.контр.		Петрова				Лист	Листов 1	
Утв.		Шнайдер				ЛАТГИПРОПРОМ		

Формат А3

98.42.00.000 К2

Типовой проект 903-1-203 Альбом 11.3

Инв.№ подл. | Подпись и дата | Взам.инв.№ | Инв.№ дубл. | Подпись и дата

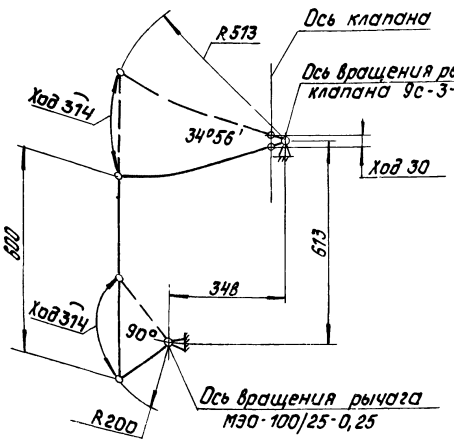

Изм.	Лист	№ докум.	Подпись	Дата	98.42.00.000 К2			
Разраб.		Ульмане			Сочленение механизма МЭО-100/25-0,25 с клапаном 9с-3-3-3 Схема кинематическая	Лит.	Масса	Масштаб
Пров.		Лащенкова					—	—
Н.контр.		Петрова				Лист	Листов 1	
Утв.		Шнайдер				ЛАТГИПРОПРОМ		

Инв.№ подл. | Подпись и дата | Взам.инв.№ | Инв.№ дубл. | Подпись и дата

Типовой проект 903-1-203 Альбом 11.3

Формат	Зона	Поз.	Обозначение	Наименование	Кол.	Примечание
				Документация		
А3			98.42.00.000 СБ	Сборочный чертеж		
А4			98.42.00.000 К2	Схема кинематическая		
				Сборочные единицы		
А4		1	98.01.02.000	Штанга	1	
				Детали		
А4		2	98.01.00.001	Ось	1	
				Стандартные изделия		
		3		Болт М12-6g×50.58.016 ГОСТ 7798-70	4	
		4		Гайка М12-7Н.5.016 ГОСТ 5915-70	4	
		5		Шайба 12.02.016 ГОСТ 11371-78	5	
		6		Шайба 12.65Г.016 ГОСТ 6402-70	4	
		7		Штифт 3,2×22-016 ГОСТ 397-79	1	
				Материалы		
		8		Лист Б-ПН-2 ГОСТ 19904-74 / Ст3сп ГОСТ 16523-70	0,06	м²
		9		Швеллер 12П ГОСТ 8240-72 / Ст3сп ГОСТ 535-79	0,4	м

Изм.	Лист	№ докум.	Подпись	Дата	98.42.00.000			
Разраб.		Ульмане			Сочленение механизма МЭО-100/25-0,25 с клапаном 9с-3-3-3	Лит.	Лист	Листов 1
Пров.		Лащенкова						
Н.контр.		Петрова				ЛАТГИПРОПРОМ		
Утв.		Шнайдер						

98.44.00.000СБ

Альбом 11.2

Типовой проект 903-1-203

Инв. № подл. | Подпись и дата | Взам. инв. №

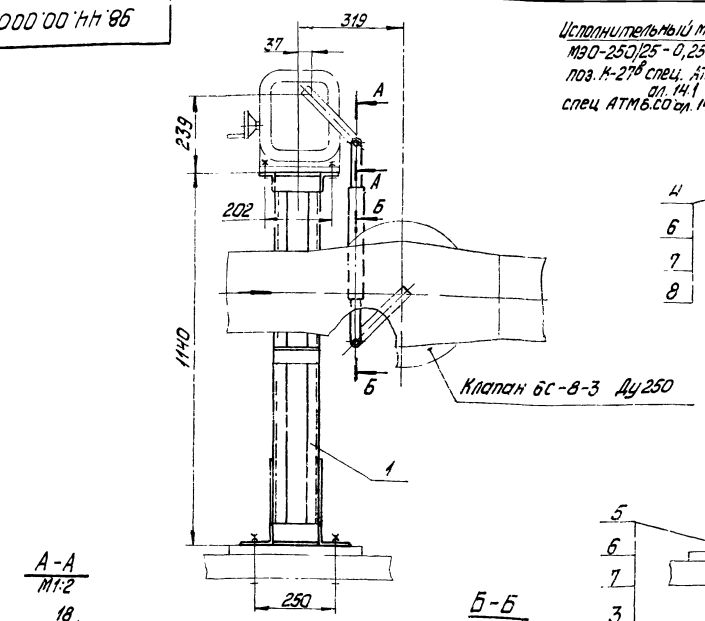

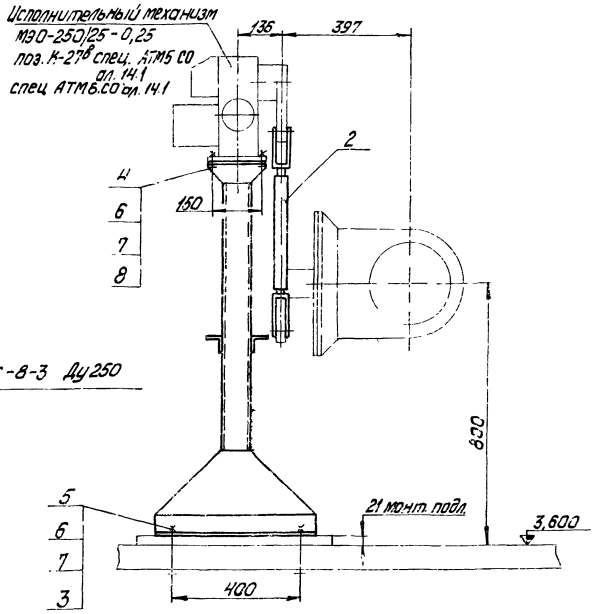

А-А
М1:2

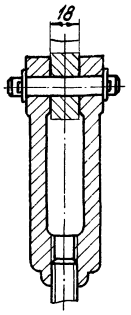

Паз 3
М1:5

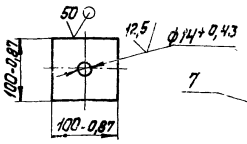

Б-Б
М1:2

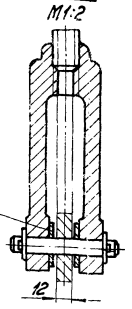

Размеры для справок

Изм.	Лист	№ докум.	Подпись	Дата	98.44.00.000СБ			
Разраб.		Уланне			Сочленение механизма МЭО-250/25-0,25 с клапаном 6С-8-3. Сборочный чертеж.	Лит.	Масса	Масштаб
Пров.		Лащенкова					41,7	1:10
Н. контр.		Летрова				Лист	Листов 1	
Утв.		Шнайдер				ЛАТГИПРОПРОМ		

Формат А3

98.44.00.000 Кг

Альбом 11.2

Типовой проект 903-1-203

Инв. № подл. | Подпись и дата | Взам. инв. №

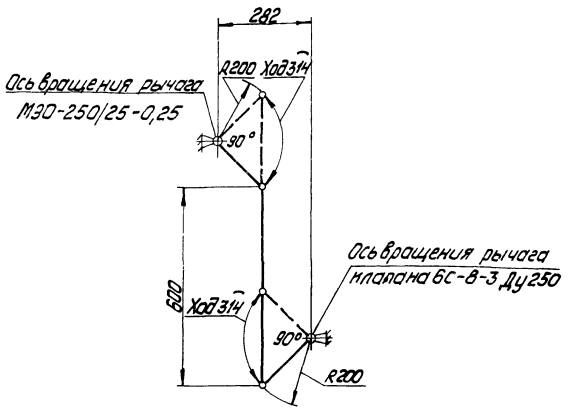

Изм.	Лист	№ докум.	Подпись	Дата	98.44.00.000Кг			
Разраб.		Уланне			Сочленение механизма МЭО-250/25-0,25 с клапаном 6С-8-3. Схема кинематическая.	Лит.	Масса	Масштаб
Пров.		Лащенкова					—	—
Н. контр.		Летрова				Лист	Листов 1	
Утв.		Шнайдер				ЛАТГИПРОПРОМ		

Альбом 11.2

Типовой проект 903-1-203

Инв. № подл. | Подпись и дата | Взам. инв. №

Формат	Зона	Поз.	Обозначение	Наименование	Кол.	Примечание
				Документация		
А3			98.44.00.000 СБ	Сборочный чертеж		
А4			98.44.00.000 Кг	Схема кинематическая		
				Сборочные единицы		
А4		1	98.С1.01.000-03	Опора	1	
А4		2	98.01.02.000	Штанга	1	
				Детали		
Б4		3	98.44.00.001	Шайба		
				Лист Б-ПН-10 ГОСТ 19903-74 Вст3Сп ГОСТ 14637-79	4	0,8 кг
				Стандартные изделия		
		4		Болт М12-6g х 50.58.016 ГОСТ 7798-70	4	
		5		Болт М12-6g х 140.58.016 ГОСТ 7798-70	4	
		6		Гайка М12-7Н.5.016 ГОСТ 5915-70	8	
		7		Шайба 12.02.016 ГОСТ 11371-78	10	
		8		Шайба 12.65Г.016 ГОСТ 6402-70	4	

Изм.	Лист	№ докум.	Подпись	Дата	98.44.00.000			
Разраб.		Уланне			Сочленение механизма МЭО-250/25-0,25 с клапаном 6С-8-3	Лит.	Лист	Листов 1
Пров.		Лащенкова						
Н. контр.		Летрова				ЛАТГИПРОПРОМ		
Утв.		Шнайдер						

98.47.00.000СБ

Типовой проект 903-1-203 Альбом 11.3

Инв.№ подл. | Подпись и дата | Взам.инв.№ | Инв.№ дубл. | Подпись и дата

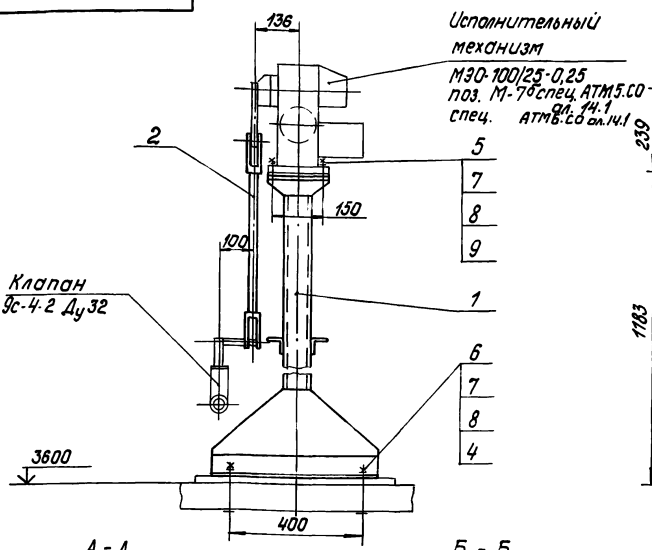

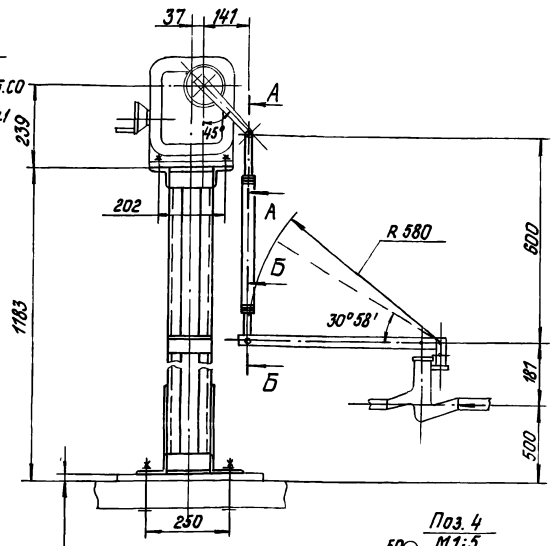

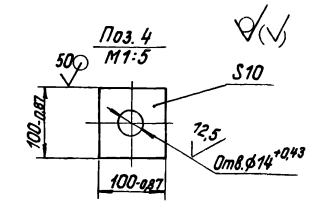

А - А
М 1:2

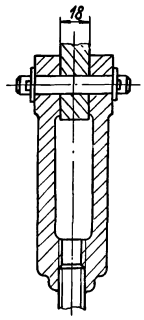

Б - Б
М1:2

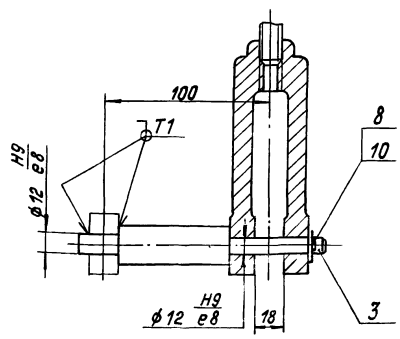

Размеры для справок.

						98.47.00.000СБ		
Изм.	Лист	№ докум.	Подпись	Дата	Сочленение механизма МЭО-100/25-0,25 с клапаном регулирующим 9с-4-2	Лит.	Масса	Масштаб
Разраб.		Пащенкова					42,0	1:10
Пров.		Ульмане			Сборочный чертеж	Лист	Листов 1	
Н.контр.		Ульмане				ЛАТГИПРОПРОМ		
Утв.		Шнайдер						

Формат А2

98.47.00.000 К2

Типовой проект 903-1-203 Альбом 11.3

Инв.№ подл. | Подпись и дата | Взам.инв.№ | Инв.№ дубл. | Подпись и дата

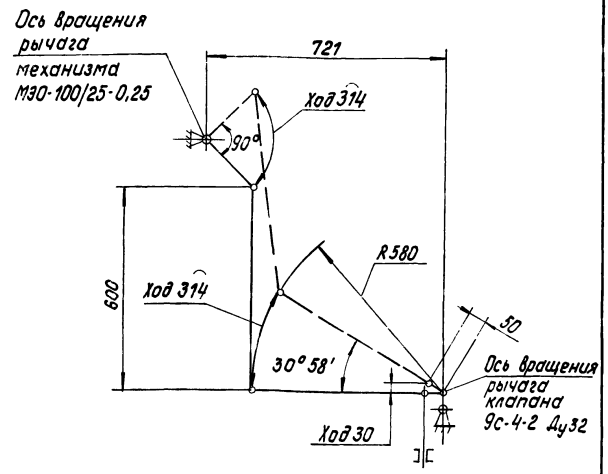

Размеры для справок.

						98.47.00.000 К2		
Изм.	Лист	№ докум.	Подпись	Дата	Сочленение механизма МЭО-100/25-0,25 с клапаном регулирующим 9с-4-2	Лит.	Масса	Масштаб
Разраб.		Пащенкова					—	—
Пров.		Ульмане			Схема кинематическая	Лист	Листов 1	
Н.контр.		Ульмане				ЛАТГИПРОПРОМ		
Утв.		Шнайдер						

Формат А4

Типовой проект 903-1-203 Альбом 11.3

Инв.№ подл. | Подпись и дата | Взам.инв.№ | Инв.№ дубл. | Подпись и дата

Формат	Зона	Поз.	Обозначение	Наименование	Кол.	Примечание
				Документация		
А3			98.47.00.000 СБ	Сборочный чертеж		
А4			98.47.00.000 К2	Схема кинематическая		
				Сборочные единицы		
А4		1	98.01.01.000-02	Опора	1	
А4		2	98.01.02.000	Штанга	1	
				Детали		
А4		3	98.01.00.001	Ось	1	
Б4		4	98.47.00.001	Шайба квадратная		
				Лист Б-ПН-10 ГОСТ 19903-74		
				ВСт3спГОСТ 14637-79	4	0,8 кг
				Стандартные изделия		
				Болты ГОСТ 7798-70		
		5		М12-6g×50.58.016	4	
		6		М12-6g×140.58.016	4	
		7		Гайка М12-7Н.5.016 ГОСТ 5915-70	8	
		8		Шайба 12.02.016 ГОСТ 11371-78	9	
		9		Шайба 12.65Г.016 ГОСТ 6402-70	4	
		10		Штифт 3,2×22.016 ГОСТ 397-79	1	

						98.47.00.000		
Изм.	Лист	№ докум.	Подпись	Дата	Сочленение механизма МЭО-100/25-0,25 с клапаном регулирующим 9с-4-2	Лит.	Лист	Листов 1
Разраб.		Пащенкова						
Пров.		Ульмане				ЛАТГИПРОПРОМ		
Н.контр.		Ульмане						
Утв.		Шнайдер						

Формат А4

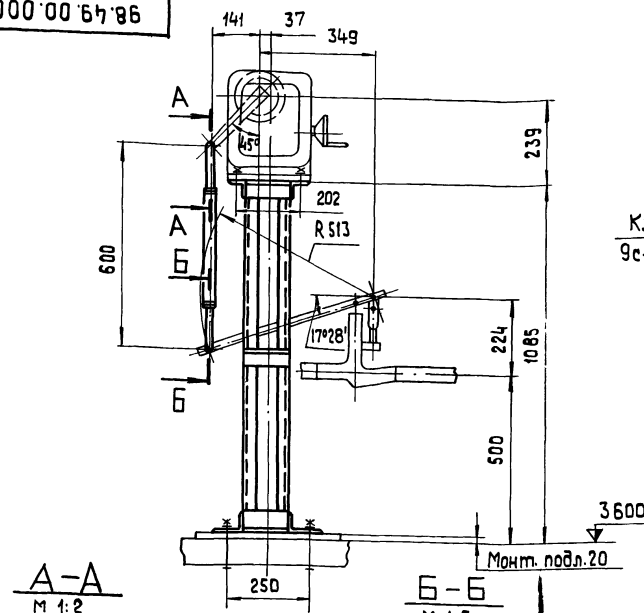

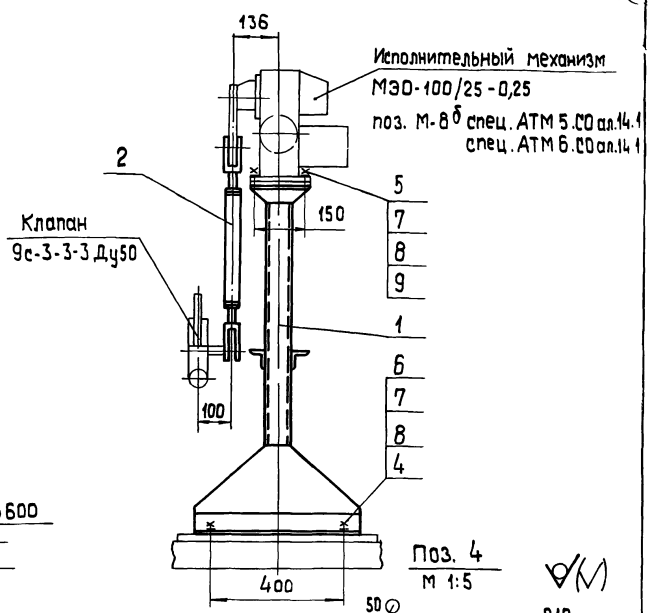

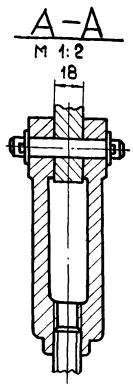

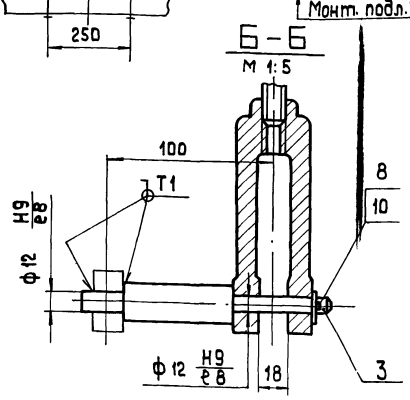

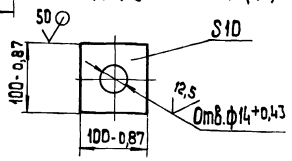

Размеры для справок

					98.49.00.000 СБ		
Изм.	Лист	№ докум.	Подпись	Дата	Сочленение механизма МЭО-100/25-0,25 с клапаном регулирующим 9с-3-3-3 Сборочный чертеж	Лит.	Масса	Масштаб
Разраб.		Пащенкова					40,6	1:10
Пров.		Ульмане				Лист	Листов 1	
Н.контр.		Ульмане				ЛАТГИПРОПРОМ		
Утв.		Шнайдер						

Формат А3

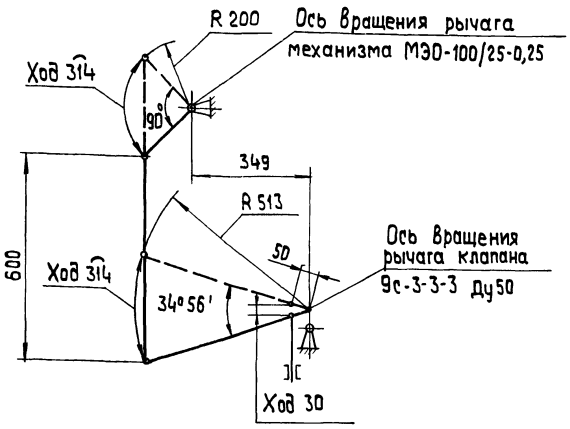

Размеры для справок

					98.49.00.000 К2		
Изм.	Лист	№ докум.	Подпись	Дата	Сочленение механизма МЭО-100/25-0,25 с клапаном регулирующим 9с-3-3-3 Схема кинематическая	Лит.	Масса	Масштаб
Разраб.		Пащенкова					—	—
Пров.		Ульмане				Лист	Листов 1	
Н.контр.		Ульмане				ЛАТГИПРОПРОМ		
Утв.		Шнайдер						

Альбом 11.3
Типовой проект 903-1-203

Формат	Зона	Поз.	Обозначение	Наименование	Кол.	Примечание
				Документация		
А3			98.49.00.000 СБ	Сборочный чертеж		
А4			98.49.00.000 К2	Схема кинематическая		
				Сборочные единицы		
А4		1	98.01.01.000-04	Опора	1	
А4		2	98.01.02.000	Штанга	1	
				Детали		
А4		3	98.01.00.001	Ось	1	
Б4		4	98.49.00.001	Шайба квадратная		
				Лист Б-ПН-10 ГОСТ 19903-74 Ст3сп ГОСТ 14637-79	4	
				Стандартные изделия		
				Болты ГОСТ 7798-70		
		5		М12-6g×50.58.016	4	
		6		М12-6g×140.58.016	4	
		7		Гайка М12-7Н.5.016 ГОСТ 5915-70	8	
		8		Шайба 12.02.016 ГОСТ 11371-78	9	
		9		Шайба 12.65Г.016 ГОСТ 6402-70	4	
		10		Шплинт 3,2×22-016 ГОСТ 397-79	1	

					98.49.00.000		
Изм.	Лист	№ докум.	Подпись	Дата	Сочленение механизма МЭО-100/25-0,25 с клапаном регулирующим 9с-3-3-3	Лит.	Лист	Листов 1
Разраб.		Пащенкова						
Пров.		Ульмане				ЛАТГИПРОПРОМ		
Н.контр.		Ульмане						
Утв.		Шнайдер						

Инв.№ подл. | Подпись и дата | Взам.инв.№ | Инв.№ дубл. | Подпись и дата

gost.e-ecolog.ru