ТИПОВОЙ ПРОЕКТ

903-1-203

КОТЕЛЬНАЯ

С ТРЕМЯ КОТЛАМИ

КВ-ГМ-10

И ТРЕМЯ КОТЛАМИ

ДЕ-16-14ГМ.

ОТКРЫТАЯ СИСТЕМА ТЕПЛОСНАБЖЕНИЯ

ТОПЛИВО-ГАЗ И МАЗУТ.

Альбом 2.4

19466-04

ЦЕНА 4-64

gost.e-ecolog.ru

ЦЕНТРАЛЬНЫЙ ИНСТИТУТ ТИПОВОГО ПРОЕКТИРОВАНИЯ
ГОССТРОЯ СССР

Москва, А-445, Смольная ул., 22

Сдано в печать VII 1984 года

Заказ № 8688 Тираж 425 экз

СЕРИЯ ТИПОВЫХ ПРОЕКТОВ УНИВЕРСАЛЬНЫХ КОМБИНИРОВАННЫХ КОТЕЛЬНЫХ С КОТЛАМИ КВ-ГМ-20(10) И КОТЛАМИ ДЕ-16(10)-14ГМ

ТИПОВОЙ ПРОЕКТ 903-1-203

КОТЕЛЬНАЯ С ТРЕМЯ КОТЛАМИ КВ-ГМ-10 И ТРЕМЯ КОТЛАМИ ДЕ-16-14ГМ. ОТКРЫТАЯ СИСТЕМА ТЕПЛОСНАБЖЕНИЯ. ТОПЛИВО-ГАЗ И МАЗУТ

АЛЬБОМ 2.4

СОСТАВ ПРОЕКТА

ТП 903-1-199	Ал.0	Пояснительная записка.
АЛЬБОМ	1.5	Тепломеханическая часть.
АЛЬБОМ	1.10	Тепломеханическая часть. Блоки тепломеханического оборудования.
АЛЬБОМ	2.3	Строительно-технологическая блок-секция котлоагрегата КВ-ГМ-10. Тепломеханическая часть, конструкции железобетонные, автоматизация
АЛЬБОМ	2.4	Строительно-технологическая блок-секция котлоагрегата КВ-ГМ-10. Металлоконструкции газовоздухопроводов.
ТП 903-1-199	Ал.2.5	Строительно-технологическая блок-секция котлоагрегата ДЕ-16-14ГМ. Тепломеханическая часть, конструкции железобетонные, автоматизация.
ТП 903-1-199	Ал.2.6	Строительно-технологическая блок-секция котлоагрегата ДЕ-16-14ГМ. Металло-конструкции газовоздухопроводов.
ТП 903-1-199	Ал.3.1	Узел сбора конденсата.
АЛЬБОМ	4.7	Водоподготавительная установка. Тепломеханическая часть.
ТП 903-1-199	Ал.4.8	Водоподготовительная установка. Реагентное хозяйство.
ТП 903-1-199	Ал.4.10	Водоподготовительная установка. Блоки тепломеханического оборудования.
ТП 903-1-199	Ал.5.1	Котельная. Архитектурно-строительная часть. Общие чертежи.
ТП 903-1-199	Ал.5.2	Котельная. Архитектурно-строительная часть. Общие чертежи. (Вариант закрытой установки дымососов).
ТП 903-1-199	Ал.5.5	Деаэраторная камера управления. Архитектурно-строительная часть. Общие чертежи.
АЛЬБОМ	5.10	Котельная. Архитектурно-строительная часть. Конструкции нулевого цикла и здорова.
ТП 903-1-199	Ал.5.14	Котельная. Архитектурно строительная часть. Нетиповые изделия.
ТП 903-1-199	Ал.6.1	Водоподготовительная установка Архитектурно-строительная часть. Общие чертежи.
ТП 903-1-199	Ал.6.3	Водоподготовительная установка. Архитектурно-строительная часть. Нетиповые изделия.
АЛЬБОМ	7.5	Генеральный план. Инженерные сети. Архитектурно-строительная часть - конструкции, электротехническая часть, связь и сигнализация, водопровод и канализация, тепловые сети.

Привязан

Инв. №

СОСТАВ ПРОЕКТА

АЛЬБОМ	8.5		Котельная. Электротехническая часть, связь и сигнализация. Чертежи монтажной зоны.
АЛЬБОМ	8.13		Котельная. Электротехническая часть. Механизмы, управляемые с НКУ и щитов КИП и А. Схемы принципиальные.
АЛЬБОМ	8.21		Котельная. Электротехническая часть. Задание заводу-изготовителю на низковольтные комплектные устройства.
ТП 903-1-199	Ал. 8.25		Водоподготовительная установка. Электротехническая часть, связь и сигнализация.
ТП 903-1-199	Ал. 8.27		Водоподготовительная установка. Электротехническая часть. Задание заводу-изготовителю на низковольтные комплектные устройства.
АЛЬБОМ	9.5		Котельная. Автоматизация.
ТП 903-1-199	Ал. 9.9		Котлоагрегат КВ-ГМ-20(10). Задание заводу-изготовителю на щит автоматики и КИП.
ТП 903-1-199	Ал. 9.10		Котлоагрегат ДЕ-16(10)-14ГМ. Задание заводу-изготовителю на щит автоматики и КИП.
АЛЬБОМ	9.13		Котельная. Вспомогательное оборудование. Задание заводу-изготовителю на щиты автоматики и КИП.
ТП 903-1-199	Ал. 9.17		Водоподготовительная установка. Автоматизация.
ТП 903-1-199	Ал 9.18		Водоподготовительная установка. Задание заводу-изготовителю на щиты автоматики и КИП.
ТП 903-1-199	Ал. 10.1		Котельная. Отопление и вентиляция, тепловые сети.
АЛЬБОМ	10.5		Котельная. Водопровод и канализация.
ТП 903-1-199	Ал. 10.9		Водоподготовительная установка. Сантехнические устройства.
АЛЬБОМ	11.3		Котельная. Сочленения исполнительных механизмов с регулирующими органами.
ТП 903-1-199	Ал. 11.5		Металлоконструкции вспомогательного оборудования и устройств.
АЛЬБОМ	12.5		Котельная. Инженерные сети. Электротехническая часть, связь и сигнализация. Прилагаемые материалы.
ТП 903-1-199	Ал. 12.9		Водоподготовительная установка. Электротехническая часть, связь и сигнализация. Прилагаемые материалы.
АЛЬБОМ	13.11	КН. 1÷4	Сметы. Котельная
ТП 903-1-199	Ал. 13.1	кн. 5,8,10,11	Сметы. Котельная.
АЛЬБОМ	13.12	КН. 1÷3	Сметы. Водоподготовительная установка.
ТП 903-1-199	Ал. 13.2	кн. 4,5,7,8	Сметы. Водоподготовительная установка.
АЛЬБОМ	13.13		Сметы. Генеральный план. Инженерные сети.
ТП 903-1-199	Ал. 13.3	кн. 1, 2	Сметы. Генеральный план. Инженерные сети.
АЛЬБОМ	14.11	КН 1, 2.	Спецификации оборудования. Котельная.
АЛЬБОМ	14.12		Спецификации оборудования. Водоподготовительная установка.
АЛЬБОМ	14.13		Спецификации оборудования. Инженерные сети.
АЛЬБОМ	15.11		Ведомости потребности в материалах. Котельная.
АЛЬБОМ	15.12		Ведомости потребности в материалах. Водоподготовительная установка.
АЛЬБОМ	15.13		Ведомости потребности в материалах. Генеральный план. Инженерные сети.

ПРИМЕНЕННЫЕ ТИПОВЫЕ МАТЕРИАЛЫ

Типовой проект 907-2-238	Труба дымовая кирпичная H=60 м, Да=2,4 м с надземным примыканием газоходов (распространяет Теплопроект г. Ленинград).
Типовое проектное решение №907-02-222 альбомы 1.3, 2.3	Световые ограждения высотных дымовых труб (распространяет ВНИПИ Теплопроект г. Москва).
Типовые конструкции серия 4.903-11 вып.1 альбом I, часть 2, вып. 4 альбом I, часть 2, вып. 5 альбом I	Котельные установки. Вспомогательное оборудование и блоки (распространяет тбилисский филиал ЦИТП).
Типовые конструкции серия 4.903-10 вып. 8	Изделия и детали трубопроводов для тепловых сетей. Грязевики (распространяет тбилисский филиал ЦИТП).
Типовые конструкции серия 5.903-3 вып. 0.1-6.2	Вакуумные деаэраторы и водоструйные эжекторы (распространяет ЦИТП г. Москва).

Разработан
проектным институтом

ЛАТГИПРОПРОМ

Главный инженер института В. Обчаров

Главный инженер проекта А. Думан

Утвержден и введен в действие
с 1 июля 1984 г.
Главпромстройпроектом
Госстроя СССР
Приказ № 41 от 10 ноября 1983 г.

Привязан

Инв. №

Содержание альбома

Обозначение	Наименование	№ страницы
Воздухопроводы котла КВ-ГМ-10		
65.66.09.000	Опора.	4
65.66.09.000 СБ	Опора. Сборочный чертеж	4
64.68.01.000	Воздухопровод всасывающий	6
64.68.01.000 СБ	Воздухопровод всасывающий. Сборочный чертеж	5
64.20.04.000	Воздухозаборник	6
64.20.04.000 СБ	Воздухозаборник. Сборочный чертеж	6
64.20.04.100	Короб	9
64.20.04.100 СБ	Короб. Сборочный чертеж	7
64.20.01.101	Стенка	7
64.20.01.102	Боковина	8
64.20.01.103	Стенка	8
64.20.04.200	Фланец	9
64.20.04.200 СБ	Фланец. Сборочный чертеж	9
64.22.04.000	Короб с заслонкой	9
64.22.04.000 СБ	Короб с заслонкой. Сборочный чертеж	10
64.22.01.001	Вал	10
64.22.01.002	Шайба	11
64.22.04.100	Короб	11
64.22.04.100 СБ	Короб. Сборочный чертеж	11
64.22.01.101	Боковина	12
64.22.01.102	Стенка	12
64.22.01.103	Стенка	13
64.22.01.104	Стенка	13
64.22.01.105	Усилитель	13
64.22.01.106	Бобышка	13
64.22.04.200	Заслонка	14
64.22.04.200 СБ	Заслонка. Сборочный чертеж	14
64.22.01.201	Втулка	14
64.22.01.202	Створка	14
64.22.04.203	Ребро	15
64.68.01.100	Воздухозаборник	15
64.68.01.100 СБ	Воздухозаборник. Сборочный чертеж.	15
64.68.01.110	Короб	16
64.68.01.110 СБ	Короб. Сборочный чертеж	16
64.68.01.111	Стенка	17
64.68.01.112	Боковина	17
64.68.01.113	Стенка	17
64.68.01.120	Фланец	17
64.68.01.120 СБ	Фланец. Сборочный чертеж	18
64.68.01.200	Короб	18
64.68.01.200 СБ	Короб. Сборочный чертеж	18
64.68.01.300	Переход	19
64.68.01.300 СБ	Переход. Сборочный чертеж	19
64.68.01.301	Стенка	19
64.68.01.302	Боковина	20
64.68.01.303	Стенка	20
64.68.01.400	Переход	20
64.68.01.400 СБ	Переход. Сборочный чертеж	20
64.68.01.401	Стенка	21
64.30.02.000	Карман	21
64.30.02.000 СБ	Карман. Сборочный чертеж	21
64.30.02.001	Стенка	22
64.30.02.002	Стенка	22
64.30.02.003	Полуконус	23
64.30.02.004	Фланец	24
64.30.02.005	Боковина	23
64.30.02.006	Конус	24
64.30.02.007	Удлинитель	24
64.68.02.000	Воздухопровод напорный	24
64.68.02.000 СБ	Воздухопровод напорный. Сборочный чертеж	25
64.68.02.100	Переход	26
64.68.02.100 СБ	Переход. Сборочный чертеж	26
64.68.02.101	Боковина	26
64.68.02.102	Стенка	27
64.68.02.103	Стенка	27
64.68.02.110	Фланец	27
64.68.02.110 СБ	Фланец. Сборочный чертеж	27
64.68.02.200	Короб	28
64.68.02.200 СБ	Короб. Сборочный чертеж.	28
64.68.02.300	Колено	28
64.68.02.300 СБ	Колено. Сборочный чертеж	29
64.68.02.301	Стенка	29
64.68.02.302	Стенка	29
64.68.02.303	Стенка	30
64.68.02.304	Стенка	30
64.68.03.000	Опора кармана	30
64.68.03.000 СБ	Опора кармана. Сборочный чертеж	30
64.68.03.001	Стойка	31
64.68.04.000	Опора	31
64.68.04.000 СБ	Опора. Сборочный чертеж	31
64.68.04.001	Упор	31
64.68.05.000	Опора	32
64.68.05.000 СБ	Опора. Сборочный чертеж	32
64.68.06.000	Опора	32
64.68.06.000 СБ	Опора. Сборочный чертеж	32
64.68.06.001	Упор	33
64.68.07.000	Опора	33
64.68.07.000 СБ	Опора. Сборочный чертеж	33
64.68.07.001	Упор	33
64.68.08.000	Переход	34
64.68.08.000 СБ	Переход. Сборочный чертеж	34
64.68.08.001	Переход	35
64.68.08.002	Фланец	34
64.68.09.000	Заглушка	35
64.68.09.000 СБ	Заглушка. Сборочный чертеж.	35
64.68.10.000	Короб.	36
64.68.10.000 СБ	Короб. Сборочный чертеж	36
64.68.10.001	Стенка	36
64.68.10.002	Стенка	37
64.68.11.000	Опора	37
64.68.11.000 СБ	Опора. Сборочный чертеж	37
64.68.11.001	Косынка	37
Газопроводы котла КВ-ГМ-10		
65.68.01.000	Колено	38
65.68.01.000 СБ	Колено. Сборочный чертеж	38
65.68.01.100	Переход	38
65.68.01.100 СБ	Переход. Сборочный чертеж	39
65.68.01.101	Стенка	39
65.68.01.102	Стенка	39
65.68.01.200	Колено	40
65.68.01.200 СБ	Колено. Сборочный чертеж	40
65.68.01.201	Стенка	40
65.68.01.202	Боковина	41
65.68.01.203	Стенка	41
65.68.01.300	Короб	41
65.68.01.300 СБ	Короб. Сборочный чертеж	41
65.68.01.301	Стенка	42
65.68.02.000	Колено	42
65.68.02.000 СБ	Колено. Сборочный чертеж	42
65.68.02.100	Колено	43
65.68.02.100 СБ	Колено. Сборочный чертеж	43
65.68.02.101	Стенка	43
65.68.02.102	Боковина	44
65.68.02.103	Стенка	44
65.68.02.200	Переход	45
65.68.02.200 СБ	Переход. Сборочный чертеж	44
65.68.02.201	Стенка	45

Альбом 2.4

Типовой проект 903-1-203

Содержание альбома

Продолжение

Обозначение	Наименование	№ страницы
65.68.02.202	Боковина	45
65.68.02.203	Стенка	45
65.29.03.000	Карман	46
65.29.03.000 СБ	Карман. Сборочный чертеж	46
65.29.03.001	Боковина	47
65.29.03.002	Стенка	46
65.29.03.003	Стенка	47
65.29.03.004	Фланец	48
65.29.03.005	Конус	48
65.29.03.006	Полуконус	48
65.29.03.007	Удлинитель	48
65.68.03.000	Кронштейн	49
65.68.03.000 СБ	Кронштейн. Сборочный чертеж	49
65.68.03.001	Подпорка	49
65.68.04.000	Переход	49
65.68.04.000 СБ	Переход. Сборочный чертеж	50
65.68.04.001	Боковина	50
65.68.04.002	Стенка	50
65.68.04.003	Стенка	50
65.68.04.100	Фланец	51
65.68.04.100 СБ	Фланец. Сборочный чертеж	51
65.68.05.000	Колено	52
65.68.05.000 СБ	Колено. Сборочный чертеж	51
65.68.05.100	Переход	52
65.68.05.100 СБ	Переход. Сборочный чертеж	52
65.68.05.101	Стенка	53
65.68.05.102	Стенка	53
65.68.05.103	Боковина	53
65.68.05.200	Колено	53
65.68.05.200 СБ	Колено. Сборочный чертеж	54
65.68.05.201	Стенка	54
65.68.05.202	Стенка	54

Обозначение	Наименование	№ страницы
65.68.05.203	Боковина	55
65.68.05.300	Короб	55
65.68.05.300 СБ	Короб. Сборочный чертеж	55
65.68.05.301	Стенка	56
65.68.05.310	Фланец	56
65.68.05.310 СБ	Фланец. Сборочный чертеж	56
65.68.06.000	Опора кармана	56
65.68.06.000 СБ	Опора кармана. Сборочный чертеж	57
65.68.06.001	Балка	57
65.68.07.000	Опора	57
65.68.07.000 СБ	Опора. Сборочный чертеж	57
65.68.08.000	Опора.	58
65.68.08.000 СБ	Опора. Сборочный чертеж	58
65.68.08.001	Лист опорный	58
65.68.08.002	Ножка	58
65.66.07.000	Опора	59
65.66.07.000 СБ	Опора. Сборочный чертеж.	59
65.66.07.001	Пластина	59
65.66.07.002	Пластина	59

Альбом 2.4

Типовой проект 903-1-203

Формат	Зона	Поз.	Обозначение	Наименование	Кол.	Примечание
				Документация		
А4			65.66.09.000 СБ	Сборочный чертеж		
				Детали		
Б4		1	65.66.09.001	Ножка		
				Уголок Б-45×45×4 ГОСТ 8509-72 / ВСт3сп3 ГОСТ 535-79		
				L = 750 ± 1.0 мм	4	2,05 кг
Б4		2	65.66.09.002	Полка		
				Уголок Б-45×45×4 ГОСТ 8509-72 / ВСт3сп3 ГОСТ 535-79		
				L = 600 ± 0,875 мм	2	1,64 кг
Б4		3	65.66.09.003	Полка		
				Уголок Б-45×45×4 ГОСТ 8509-72 / ВСт3сп3 ГОСТ 535-79		
				L = 510 ± 0.875 мм	2	1,4 кг
Б4		4	65.66.09.004	Пластина		
				Лист 5 ГОСТ 19903-74 / ВСт3сп3 ГОСТ 14637-79		
				100 ± 0,7 × 100 ± 0,7 мм	4	0,4 кг

Инв. № подл. | Подпись и дата | Взам. инв. № | Инв. № дубл. | Подпись и дата

Изм.	Лист	№ докум.	Подпись	Дата
Разраб.		Зингельис		
Пров.		Колмец		
Гл. спец.		Суханосов		
Н. контр.		Колмец		
Утв.		Попов		

65.66.09.000

Опора

Лит. | Лист | Листов 1

ЛАТГИПРОПРОМ

Типовой проект 903-1-203 Альбом 2.4

65.66.09.000СБ

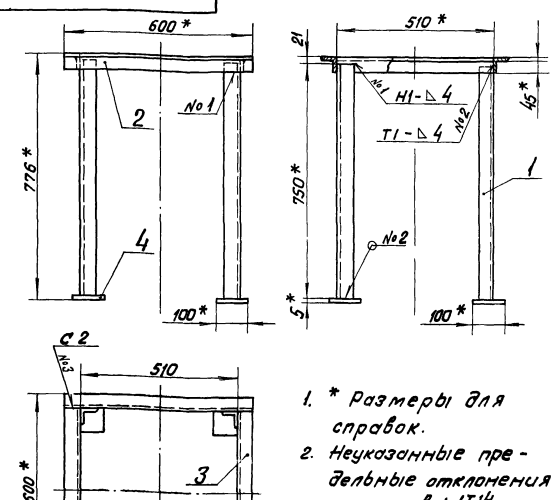

1. * Размеры для справок.
2. Неуказанные предельные отклонения размеров $\pm \frac{IT14}{2}$.
3. Обработка поверхностей реза деталей ▽40.
4. Сварные швы по ГОСТ 5264-80.

Инв. № подл. | Подпись и дата | Взам. инв. № | Инв. № дубл. | Подпись и дата

Изм.	Лист	№ докум.	Подпись	Дата
Разраб.		Зингельис		
Пров.		Колмец		
Гл. спец.		Суханосов		
Н. контр.		Колмец		
Утв.		Попов		

65.66.09.000СБ

Опора

Сборочный чертеж

Лит.	Масса	Масштаб
	16	1:10

Лист | Листов 1

ЛАТГИПРОПРОМ

64.68.01.000 СБ

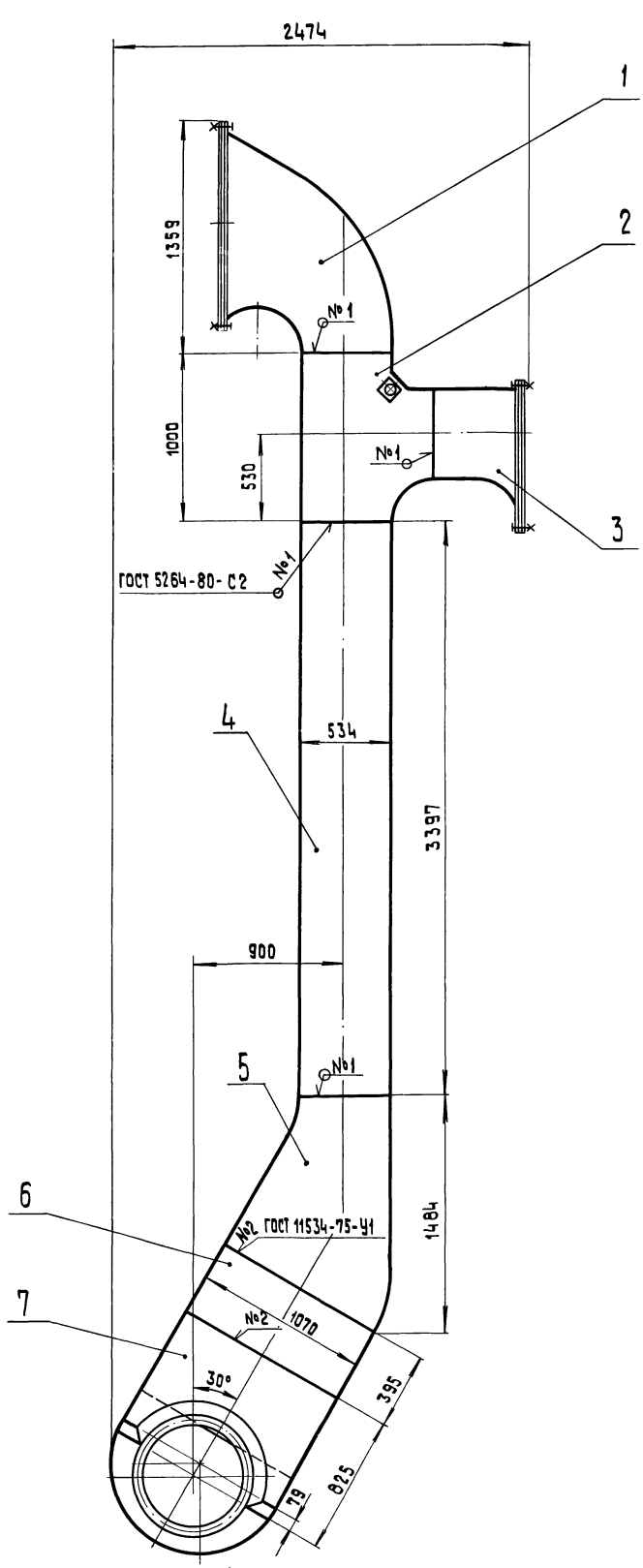

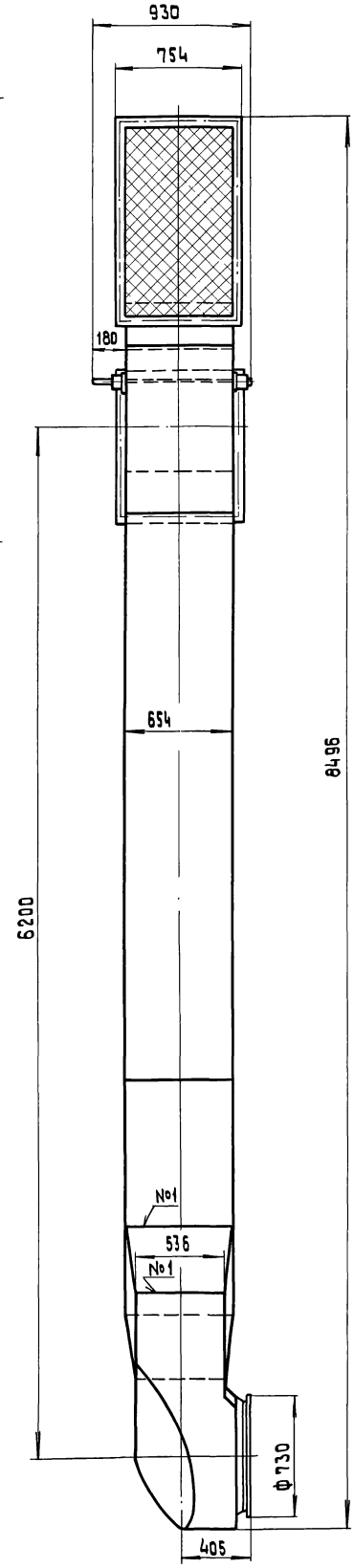

Вид А
М 1:10

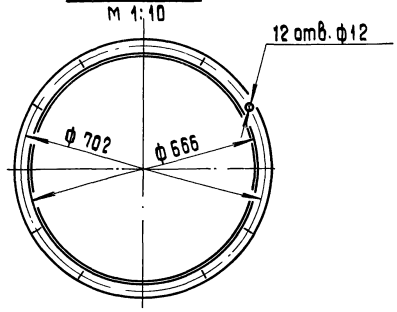

Размеры для справок

				64.68.01.000 СБ		
Изм.	Лист	№ докум.	Подпись	Дата		
Разраб.		Зилгалвис			Воздухопровод всасывающий Сборочный чертеж	Лит. / Масса / Масштаб: 600 / 1:20
Пров.		Колмец				Лист / Листов 1
Т.контр.		Сухоносов				ЛАТГИПРОПРОМ
Н.контр.		Колмец				
Утв.		Попов				

Типовой проект 903-1-203 Альбом 2.4

Инв.№ подл. | Подпись и дата | Взам.инв.№ | Инв.№ дубл. | Подпись и дата

Типовой проект 903-1-203 Альбом 2.4

Формат	Зона	Поз.	Обозначение	Наименование	Кол.	Примечание
				Документация		
А2			64.68.01.000 СБ	Сборочный чертеж		
				Сборочные единицы		
А4		1	64.20.04.000	Воздухозаборник	1	
А4		2	64.22.04.000	Короб с заслонкой	1	
А4		3	64.68.01.100	Воздухозаборник	1	
А4		4	64.68.01.200	Короб	1	
А4		5	64.68.01.300	Переход	1	
А4		6	64.68.01.400	Переход	1	
А4		7	64.30.02.000	Карман	1	

Инв. № подл. | Подпись и дата | Взам. инв. № | Инв. № дубл. | Подпись и дата

Изм.	Лист	№ докум.	Подп.	Дата
Разраб.		Зингельвис		
Пров.		Колмец		
Гл. спец.		Суханосов		
Н. контр.		Колмец		
Утв.		Попов		

64.68.01.000

Воздухопровод всасывающий

Лит	Лист	Листов
		1

ЛАТГИПРОПРОМ

Формат А4

Типовой проект 903-1-203 Альбом 2.4

Формат	Зона	Поз.	Обозначение	Наименование	Кол.	Примечание
				Документация		
А3			64.20.04.000 СБ	Сборочный чертеж		
				Сборочные единицы		
А4		1	64.20.04.100	Короб	1	
А4		2	64.20.04.200	Фланец	1	
				Детали		
Б4		3	64.20.04.001	Сетка Сетка №20-2,0 ГОСТ 5336-80 754±1,6×1228±2,1 мм	1	2,46 кг
				Стандартные изделия		
		4		Болт М12×35.46 ГОСТ 7798-70	28	
		5		Гайка М12.5 ГОСТ 5915-70	28	

Инв. № подл. | Подпись и дата | Взам. инв. № | Инв. № дубл. | Подпись и дата

Изм.	Лист	№ докум.	Подп.	Дата
Разраб.		Цонова		
Пров.		Зингельвис		
Гл. спец.		Суханосов		
Н. контр.		Колмец		
Утв.		Попов		

64.20.04.000

Воздухозаборник

Лит.	Лист	Листов
		1

ЛАТГИПРОПРОМ

Формат А4

Типовой проект 903-1-203 Альбом 2.4

64.20.04.000

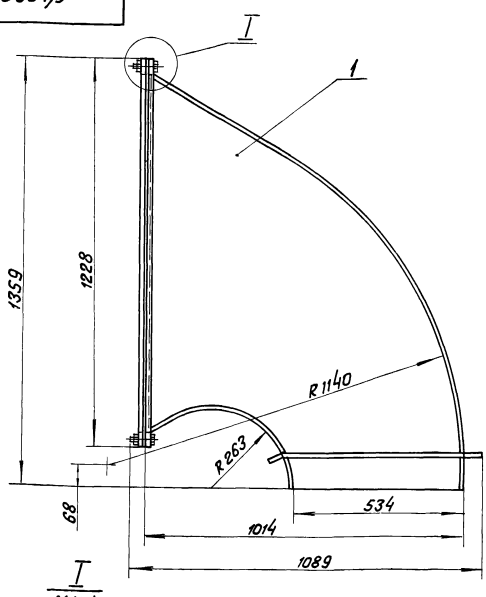

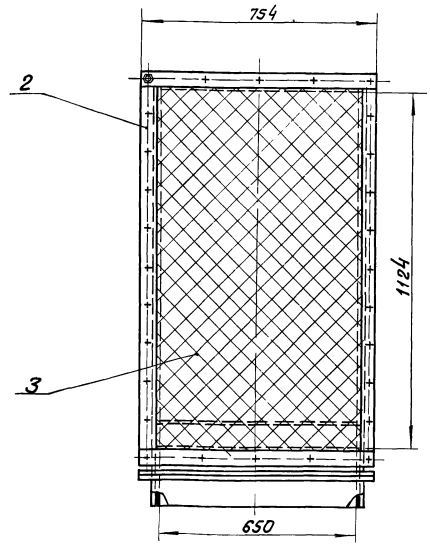

* Размеры для справок.

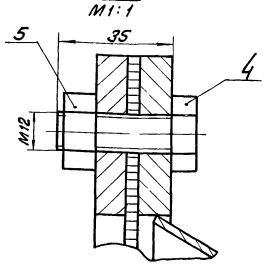

Инв. № подл. | Подпись и дата | Взам. инв. № | Инв. № дубл. | Подпись и дата

Изм.	Лист	№ докум.	Подп.	Дата
Разраб.		Зингельвис		
Пров.		Колмец		
Гл. спец.		Суханосов		
Н. контр.		Колмец		
Утв.		Попов		

64.20.04.000 СБ

Воздухозаборник

Сборочный чертеж.

Лит.	Масса	Масштаб
	85	1:10
Лист	Листов 1	

ЛАТГИПРОПРОМ

64.20.04.100 СБ

Типовой проект 903-1-203 Альбом 2.4

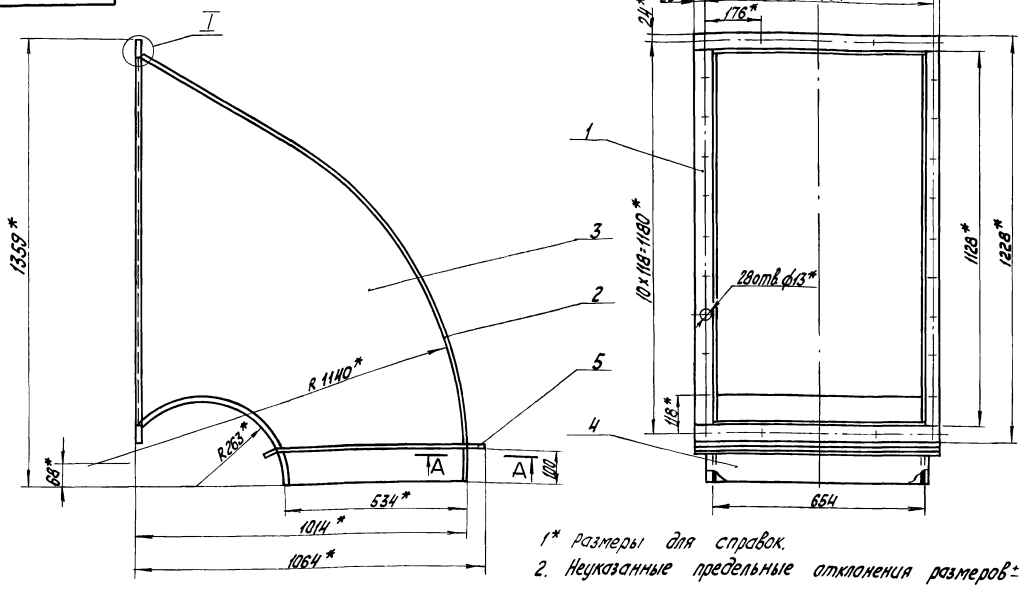

1* Размеры для справок.
2. Неуказанные предельные отклонения размеров $\pm \frac{IT14}{2}$.

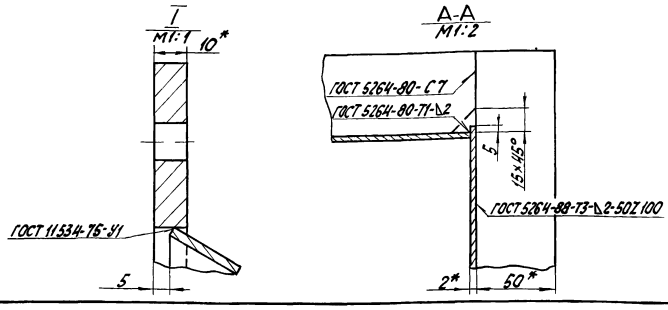

Изм	Лист	№ докум.	Подпись	Дата
Разраб		Эйдиньш		
Пров		Зилгалвис		
Гл.спец		Сухоносов		
Н.контр		Колмец		
Утв		Попов		

64.20.04.100 СБ

Короб
Сборочный чертеж

Лит	Масса	Масштаб
	65,6	1:10

Лист | Листов 1

ЛАТГИПРОПРОМ

64.20.01.101

Типовой проект 903-1-203 Альбом 2.4

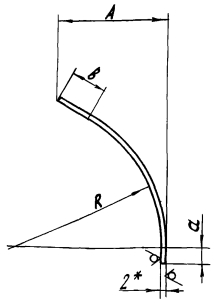

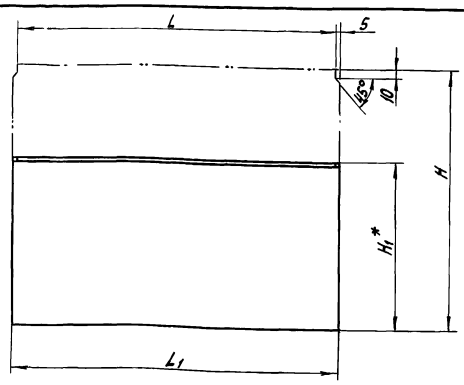

Обозначение	Размеры, мм								Масса, кг
	R	a	в	L	L_1	H	H_1*	A	
64.20.01.101	645	38	286	304-1,3	314	1001	742	573	4,94
-01	752	45	334	424-1,55	434	1168	865	668	7,96
-02	860	51	381	534-1,75	544	1334	988	762	11,4
-03	1140	68	505	654-2,0	664	1768	1310	1010	18,5
-04	1075	64	477	804-2,3	814	1668	1236	953	21,3
-05	1290	77	572	904-2,3	914	2001	1482	1143	28,7
-06	1505	90	667	904-2,3	914	2334	1729	1333	33,5
-07	1720	102	762	1004-2,6	1014	2666	1975	1522	42,5
-08	1720	102	762	1204-2,6	1214	2666	1976	1522	50,8
-09	2150	128	953	1604-3,7	1614	3334	2469	1903	84,5
-10	2580	154	1144	1604-3,7	1614	4001	2963	2283	101,4
-11	3225	192	1430	2004-4,4	2014	5000	3702	2853	158,1

1.* Размеры для справок
2. Неуказанные предельные отклонения размеров $\pm \frac{IT14}{2}$.

Изм	Лист	№ докум.	Подпись	Дата
Разраб.		Цонова		
Пров.		Зилгалвис		
Гл.спец.		Сухоносов		
Н.контр.		Колмец		
Утв.		Попов		

64.20.01.101

Стенка

Лит	Масса	Масштаб
	См. табл.	—

Лист | Листов 1

Лист 2 ГОСТ 19903-74
В Ст3 пс2 ГОСТ 16523-70*

ЛАТГИПРОПРОМ

64.20.01.102

Типовой проект 903-1-203 Альбом 2.4

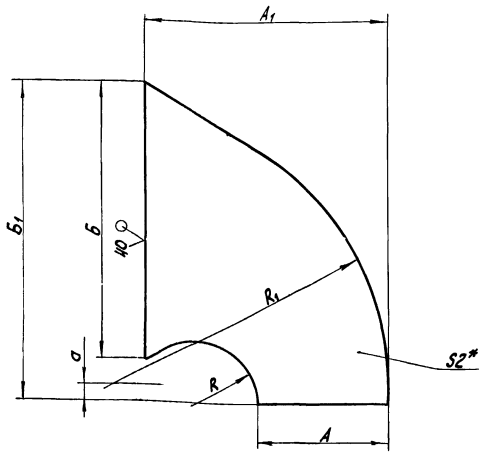

Обозначение	Размеры, мм							Масса, кг
	A	R	R_1	a	Б	$Б_1$	A_1	
64.20.01.102	300	150	645	38	636	740	570	2,18
-01	350	175	752	45	742	864	665	3,44
-02	400	200	860	51	848	986	760	4,96
-03	530	265	1140	68	1124	1460	1007	10,13
-04	500	250	1075	64	1060	1233	950	8,78
-05	600	300	1290	77	1272	1480	1140	13,63
-06	700	350	1505	90	1484	1724	1330	19,51
-07	800	400	1720	102	1696	1973	1520	26,27
-08	1000	500	2150	128	2120	2464	1900	43,33
-09	1200	600	2580	154	2544	2960	2280	64,36
-10	1500	750	3225	192	3180	3700	2850	103,65

1.* Размеры для справок.

2. Неуказанные предельные отклонения размеров $\pm\frac{IT14}{2}$

Изм.	Лист	№ докум.	Подпись	Дата	64.20.01.102			
Разраб.		Ионова			Боковина	Лит	Масса	Масштаб
Пров.		Зилгалвис					См. табл.	—
Гл.спец.		Сухоносов				Лист	Листов 1	
Н.контр.		Колмец			Лист 2 ГОСТ 19903-74 В Ст3пс2 ГОСТ 16523-70*	ЛАТГИПРОПРОМ		
Утв.		Попов						

Инв.№ подл. | Подпись и дата | Взам.инв.№ | Инв.№ дубл. | Подпись и дата

64.20.01.103

Типовой проект 903-1-203 Альбом 2.4

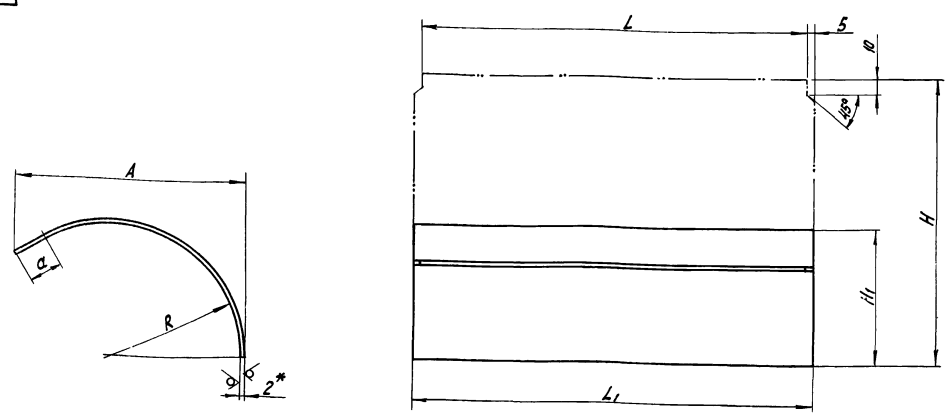

Обозначение	Размеры, мм							Масса, кг
	R	a	A	L	L_1	H_1	H	
64.20.01.103	148	52	270	304-1,3	314	150	364	1,8
-01	173	60	315	424-1,55	434	175	425	2,9
-02	198	69	360	534-1,75	544	200	486	4,15
-03	263	92	477	654-2,0	664	265	645	6,73
-04	248	87	450	804-2,3	814	250	609	7,79
-05	298	104	540	904-2,3	914	300	731	10,49
-06	348	121	630	904-2,3	914	350	852	12,23
-07	398	138	720	1004-2,6	1014	400	974	15,51
-08	398	138	720	1204-2,6	1214	400	974	18,57
-09	498	173	900	1604-3,7	1614	500	1218	30,87
-10	598	208	1080	1604-3,7	1614	600	1463	37,1
-11	748	260	1350	2004-4,4	2014	750	1829	57,84

1.* Размеры для справок.

2. Неуказанные предельные отклонения размеров $\pm\frac{IT14}{2}$.

Изм.	Лист	№ докум.	Подпись	Дата	64.20.01.103			
Разраб.		Ионова			Стенка	Лит	Масса	Масштаб
Пров.		Зилгалвис					См. табл.	—
Гл.спец.		Сухоносов				Лист	Листов 1	
Н.контр.		Колмец			Лист 2 ГОСТ 19903-74 В Ст3пс2 ГОСТ 16523-70*	ЛАТГИПРОПРОМ		
Утв.		Попов						

Инв.№ подл. | Подпись и дата | Взам.инв.№ | Инв.№ дубл. | Подпись и дата

Альбом 2.4
Типовой проект 903-1-203

Формат	Зона	Поз.	Обозначение	Наименование	Кол.	Примечание
				Документация		
А3			64.20.04.100 СБ	Сборочный чертеж		
				Сборочные единицы		
А4		1	64.20.04.200	Фланец	1	
				Детали		
А3		2	64.20.01.101-03	Стенка	1	
А3		3	64.20.01.102-03	Боковина	2	
А3		4	64.20.01.103-03	Стенка	1	
				Материалы		
		5		Полоса 5х50 ГОСТ 103-76 / Вст3пс2 ГОСТ 535-79	2,7	м

Инв.№ подл. | Подпись и дата | Взам.инв.№ | Инв.№ дубл. | Подпись и дата

Изм.	Лист	№ докум.	Подпись	Дата
Разраб.		Осипова		
Пров.		Зингалевич		
Т.контр.		Колпец		
Н.контр.		Сухоносов		
Утв.		Попов		

64.20.04.100

Короб

Лит	Лист	Листов
		1

ЛАТГИПРОПРОМ

Альбом 2.4
Типовой проект 903-1-203

Формат	Зона	Поз.	Обозначение	Наименование	Кол.	Примечание
				Документация		
			64.22.04.000 СБ	Сборочный чертеж		
				Сборочные единицы		
		1	64.22.04.100	Короб	1	
		2	64.22.04.200	Заслонка	1	
				Детали		
		3	64.22.01.001-03	Вал	1	
		4	64.22.01.002	Шайба	2	
				Стандартные изделия		
		5		Болт М10х65.46 ГОСТ 7798-70	5	
		6		Гайка М 10.5 ГОСТ 5915-70	5	

Инв.№ подл. | Подпись и дата | Взам.инв.№ | Инв.№ дубл. | Подпись и дата

Изм.	Лист	№ докум.	Подпись	Дата
Разраб.		Зингалевич		
Пров.		Колпец		
Т.спец.		Сухоносов		
Н.контр.		Колпец		
Утв.		Попов		

64.22.04.000

Короб с заслонкой

Лит	Лист	Листов
		1

ЛАТГИПРОПРОМ

Альбом 2.4
Типовой проект 903-1-203

Формат	Зона	Поз.	Обозначение	Наименование	Кол.	Примечание
				Документация		
А4			64.20.04.200 СБ	Сборочный чертеж		
				Детали		
Б4		1	64.20.04.201	Полка		
				Полоса 10х50 ГОСТ 103-76 / Вст3сп3 ГОСТ 535-79	2	2,96 кг
Б4		2	64.20.04.202	Полка		
				Полоса 10х50 ГОСТ 103-76 / Вст3сп3 ГОСТ 535-79	2	4,43 кг

Инв.№ подл. | Подпись и дата | Взам.инв.№ | Инв.№ дубл. | Подпись и дата

Изм.	Лист	№ докум.	Подпись	Дата
Разраб.		Осипова		
Пров.		Зингалевич		
Т.спец.		Сухоносов		
Н.контр.		Колпец		
Утв.		Попов		

64.20.04.200

Фланец

Лит	Лист	Листов
		1

ЛАТГИПРОПРОМ

64.20.04.200

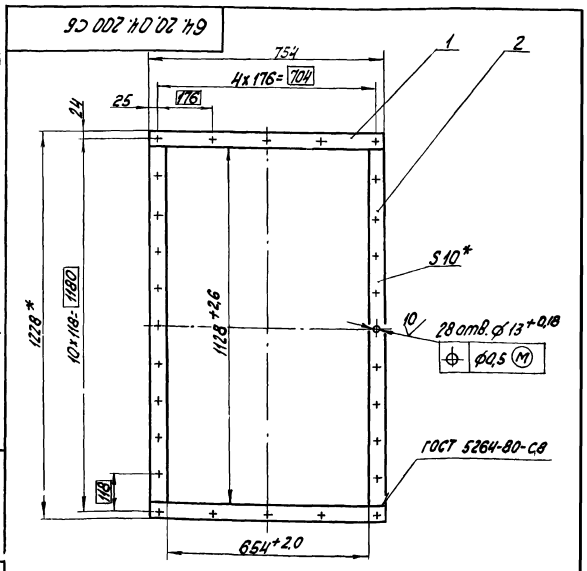

1* Размеры для справок.
2. Неуказанные предельные отклонения размеров $\pm \frac{IT14}{2}$
3. Обработка поверхностей реза деталей Б4 $\sqrt{40}$.

Инв.№ подл. | Подпись и дата | Взам.инв.№ | Инв.№ дубл. | Подпись и дата

Изм.	Лист	№ докум.	Подпись	Дата
Разраб.		Осипова		
Пров.		Зингалевич		
Т.спец.		Сухоносов		
Н.контр.		Колпец		
Утв.		Попов		

64.20.04.200 СБ

Фланец
Сборочный чертеж

Лит	Масса	Масштаб
	14,8	1:10
Лист	Листов 1	

ЛАТГИПРОПРОМ

64.22.04.000 СБ

Типовой проект 903-1-203 Альбом 2.4

Инв.№подл. | Подпись и дата | Взам.инв.№ | Инв.№дубл. | Подпись и дата

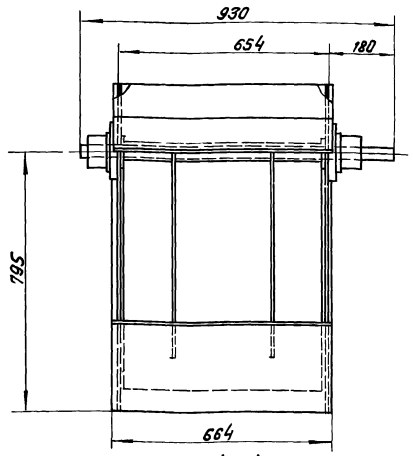

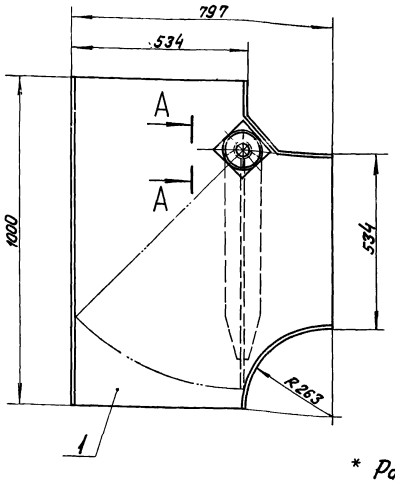

Б–Б
М1:2

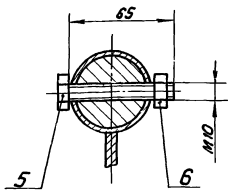

* Размеры для справок

А–А
М1:5

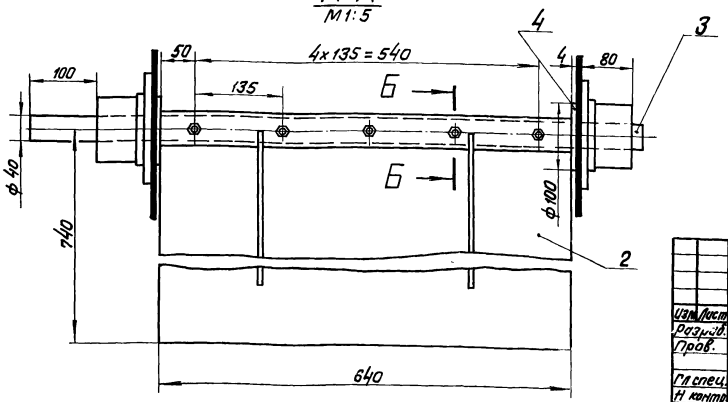

Изм.	Лист	№ докум.	Подп.	Дата	64.22.04.000 СБ			
Разраб.		Иванова			Короб с заслонкой Сборочный чертеж	Лит.	Масса	Масштаб
Пров.		Зуева					86	1:10
Гл.спец.		Сухонасов				Лист	Листов 1	
Н.контр.		Колтец				ЛАТГИПРОПРОМ		
Утв.		Попов						

Формат А3

64.22.01.001

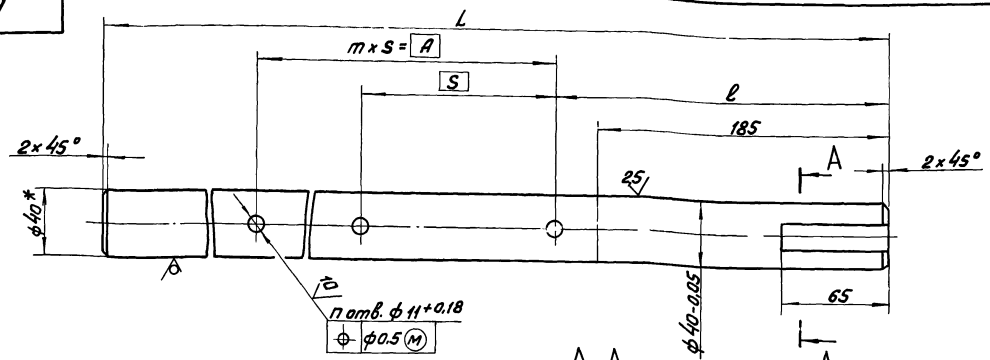

А–А

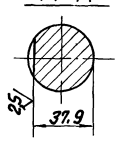

Обозначение	Размеры, мм					Кол.	Масса,
	L	A	S	m	ℓ	n	кг
64.22.01.001	580	240	120	2	212	3	5.73
- 01	700	300	150	2	242	3	6.91
- 02	810	390	130	3	252	4	8.00
- 03	930	540	135	4	237	5	9.18
- 04	1080	650	130	5	257	6	10.66
- 05	1180	750	150	5	257	6	11.65
- 06	1280	840	140	6	262	7	12.64
- 07	1480	1050	150	7	257	8	14.61
- 08	1874	1430	130	11	267	12	18.50
- 09	2270	1800	150	12	282	13	22.41

1 * Размер для справок

2. Неуказанные предельные отклонения размеров $\pm \frac{IT14}{2}$.

Изм.	Лист	№ докум.	Подп.	Дата	64.22.01.001			
Разраб.		Иванова			Вал	Лит.	Масса	Масштаб
Пров.		Зуева					см. табл.	—
Гл.спец.		Сухонасов				Лист	Листов 1	
Н.контр.		Колтец			Круг В-40 ГОСТ 2590-71 / ВСт3сп3 ГОСТ 535-79	ЛАТГИПРОПРОМ		
Утв.		Попов						

Типовой проект 903-1-203 Альбом 2.4

64.22.01.002

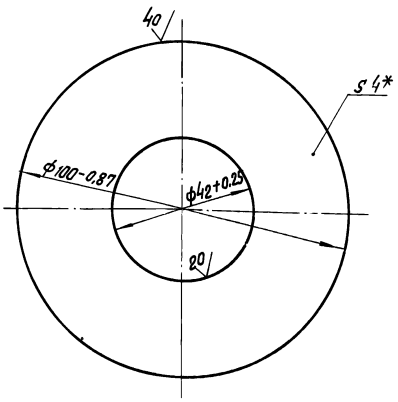

* Размер для справок.

Изм.	Лист	№ докум.	Подп.	Дата
Разраб.		Иванова		
Пров.		Зилгалвис		
Гл.спец.		Сухомосов		
Н.контр.		Колмец		
Утв.		Попов		

64.22.01.002

Шайба

Лит.	Масса	Масштаб
	0,2	1:1
Лист	Листов 1	

Лист 4 ГОСТ 19903-74 ВСт3сп3 ГОСТ 14637-79

ЛАТГИПРОПРОМ

Формат А4

Инв.№ подл. | Подпись и дата | Взам. инв.№ | Инв.№ дубл. | Подпись и дата

Типовой проект 903-1-203 Альбом 2.4

Формат	Зона	Поз.	Обозначение	Наименование	Кол.	Примечание
				Документация		
А3			64.22.04.100 СБ	Сборочный чертеж		
				Детали		
А4		1	64.22.01.101-03	Боковина	2	
А4		2	64.22.01.102-03	Стенка	1	
А4		3	64.22.01.103-03	Стенка	1	
А4		4	64.22.01.104-03	Стенка	1	
А4		5	64.22.01.105	Усилитель	2	
А4		6	64.22.01.106	Бобышка	2	

Изм.	Лист	№ докум.	Подп.	Дата
Разраб.		Зилгалвис		
Пров.		Колмец		
Гл.спец.		Сухомосов		
Н.контр.		Колмец		
Утв.		Попов		

64.22.04.100

Короб

Лит.	Лист	Листов
		1

ЛАТГИПРОПРОМ

Формат А4

Типовой проект 903-1-203 Альбом 2.4

64.22.04.100 СБ

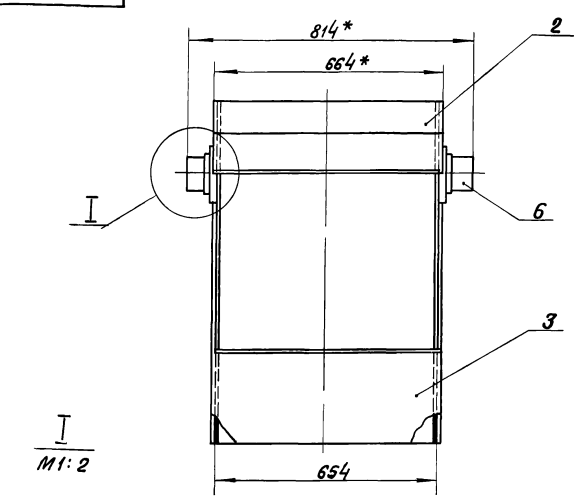

I
М1:2

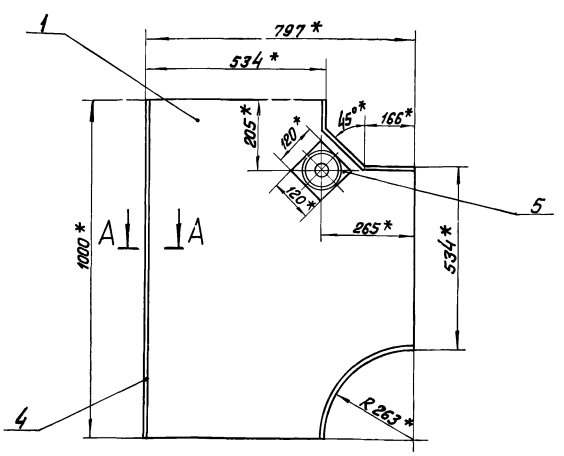

1. * Размеры для справок
2. Неуказанные предельные отклонения размеров $\pm \frac{IT14}{2}$.
3. Сварные швы по ГОСТ 5264-80.

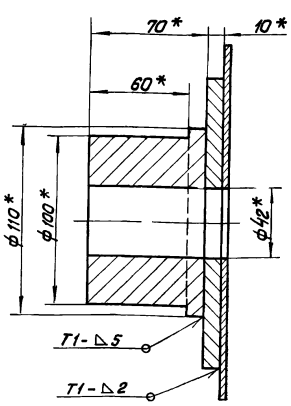

А – А
М1:1

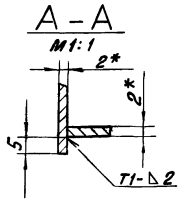

Изм.	Лист	№ докум.	Подп.	Дата
Разраб.		Зилгалвис		
Пров.		Колмец		
Гл.спец.		Сухомосов		
Н.контр.		Колмец		
Утв.		Попов		

64.22.04.100 СБ

Короб.
Сборочный чертеж

Лит.	Масса	Масштаб
	50	1:10
Лист	Листов 1	

ЛАТГИПРОПРОМ

64.22.01.101

Типовой проект 903-1-203 Альбом 2.4

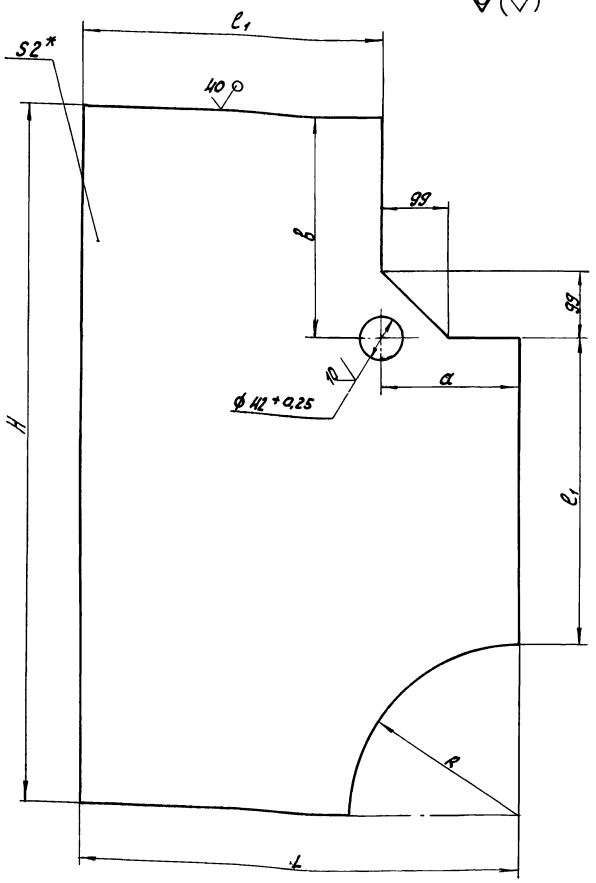

Обозначение	Размеры, мм						Масса, кг
	L	H	R	l_1	а	в	
64.22.01.101	450	600	150	300	150	150	3,67
-01	525	700	175	350	175	175	4,97
-02	600	800	200	400	200	200	6,47
-03	795	1000	265	530	265	205	10,82
-04	750	1000	250	500	250	250	10,08
-05	900	1100	300	600	300	200	13,55
-06	1050	1300	350	700	350	250	18,61
-07	1200	1400	400	800	400	200	23,21
-08	1500	1700	500	1000	500	200	35,44
-09	1800	2000	600	1200	600	200	50,26
-10	2250	2500	750	1500	750	250	78,49

1.* Размер для справок.

2. Неуказанные предельные отклонения размеров $\pm\frac{IT14}{2}$.

Изм.	Лист	№ докум.	Подпись	Дата	64.22.01.101			
Разраб.		Ионова			Боковина	Лит	Масса	Масштаб
Пров.		Зилгалвис					см. табл.	—
Гл. спец.		Сухоносов				Лист	Листов 1	
Н. контр.		Колмец			Лист 2 ГОСТ 19903-74 / ВСт3пс2 ГОСТ 16523-70*	ЛАТГИПРОПРОМ		
Утв.		Попов						

Инв. № подл. | Подпись и дата | Взам. инв. № | Инв. № дубл. | Подпись и дата

64.22.01.102

Типовой проект 903-1-203 Альбом 2.4

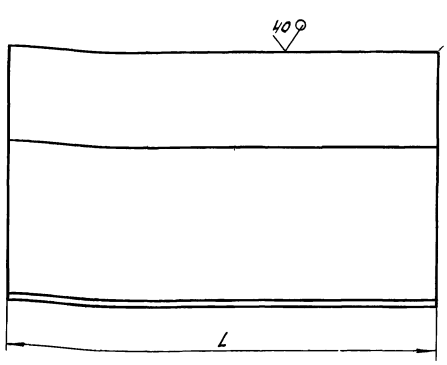

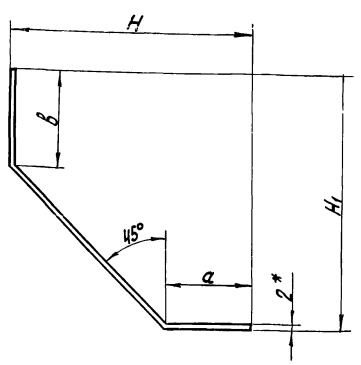

Обозначение	Размеры, мм					Масса, кг
	L	H	H_1	а	в	
64.22.01.102	314	150	150	51	51	1,2
-01	434	175	175	76	76	1,99
-02	544	200	200	101	101	2,93
-03	664	265	205	166	106	4,30
-04	814	250	250	151	151	5,65
-05	914	300	200	201	101	6,35
-06	914	350	250	251	151	7,78
-07	1014	400	200	301	101	8,63
-08	1214	400	200	301	101	10,34
-09	1614	500	200	401	101	16,27
-10	1614	600	200	501	101	18,81
-11	2014	750	250	651	151	29,79

1.* Размер для справок.

2. Неуказанные предельные отклонения размеров $\pm\frac{IT14}{2}$.

Изм.	Лист	№ докум.	Подпись	Дата	64.22.01.102			
Разраб.		Ионова			Стенка	Лит	Масса	Масштаб
Пров.		Зилгалвис					См. табл.	—
Гл. спец.		Сухоносов				Лист	Листов 1	
Н. контр.		Колмец			Лист 2 ГОСТ 19903-74 / ВСт3пс2 ГОСТ 16523-70*	ЛАТГИПРОПРОМ		
Утв.		Попов						

Инв. № подл. | Подпись и дата | Взам. инв. № | Инв. № дубл. | Подпись и дата

Типовой проект 903-1-203 Альбом 2.4

64.22.01.103

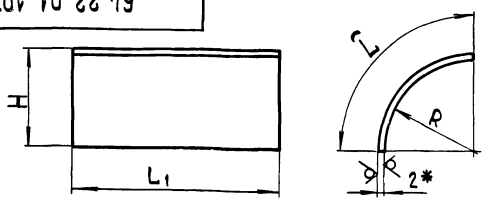

Обозначение	Размеры, мм				Масса, кг
	L	L1	R	H	
64.22.01.103	234	314	148	150	1,16
- 01	273	434	173	175	1,87
- 02	313	544	198	200	2,68
- 03	415	664	263	265	4,33
- 04	391	814	248	250	5,00
- 05	470	914	298	300	6,75
- 06	548	914	348	350	7,87
- 07	627	1014	398	400	9,99
- 08	627	1214	398	400	11,96
- 09	784	1614	498	500	19,87
- 10	941	1614	598	600	23,85
- 11	1177	2014	748	750	37,22

1.* Размер для справок.
2. Неуказанные предельные отклонения размеров $\pm \frac{IT14}{2}$.

Изм.	Лист	№ докум.	Подп.	Дата
Разраб.		Ионова		
Пров.		Зилгалвис		
Гл.спец.		Сухоносов		
Н.контр.		Колмец		
Утв.		Попов		

64.22.01.103

Стенка

Лит.	Масса	Масштаб
	См. табл.	

Лист | Листов 1

Лист 2 ГОСТ 19903-74 / В Ст3пс2 ГОСТ 16523-70

ЛАТГИПРОПРОМ

Формат А4

Инв. № подл. | Подпись и дата | Взам. инв. № | Инв. № дубл. | Подпись и дата

Типовой проект 903-1-203 Альбом 2.4

64.22.01.104

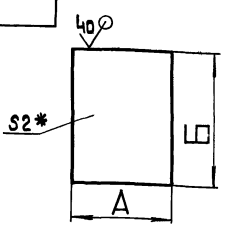

Обозначение	Размеры, мм		Масса, кг
	А	Б	
64.22.01.104	600±0,875	314±0,65	2,96
- 01	700±1,0	434±0,775	4,77
- 02	800±1,0	544±0,875	6,84
- 03	1000±1,15	664±0,1	10,43
- 04	1000±1,15	814±1,15	12,78
- 05	1100±1,3	914±1,15	15,79
- 06	1300±1,55	914±1,15	18,66
- 07	1400±1,55	1014±1,3	22,29
- 08	1400±1,55	1214±1,3	26,69
- 09	1700±1,85	1614±1,85	43,08
- 10	2000±1,85	1614±1,85	50,68
- 11	2500±2,2	2014±2,2	79,05

* Размер для справок

Изм.	Лист	№ докум.	Подп.	Дата
Разраб.		Ионова		
Пров.		Зилгалвис		
Гл.спец.		Сухоносов		
Н.контр.		Колмец		
Утв.		Попов		

64.22.01.104

Стенка

Лит.	Масса	Масштаб
	См. табл.	

Лист | Листов 1

Лист 2 ГОСТ 19903-74 / В Ст3пс2 ГОСТ 16523-70*

ЛАТГИПРОПРОМ

Формат А4

Инв. № подл. | Подпись и дата | Взам. инв. № | Инв. № дубл. | Подпись и дата

Типовой проект 903-1-203 Альбом 2.4

64.22.01.105

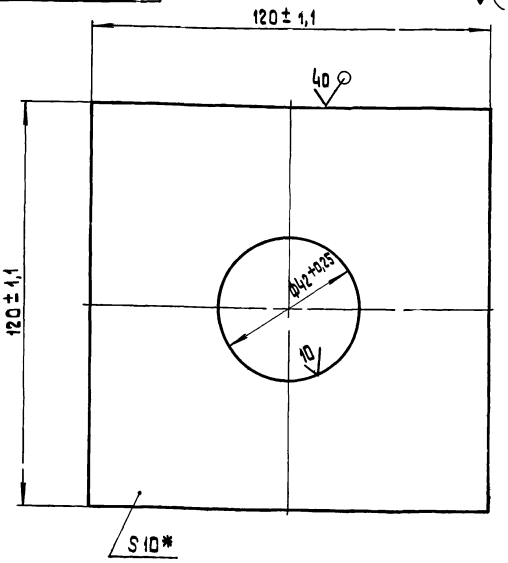

* Размер для справок.

Изм.	Лист	№ докум.	Подп.	Дата
Разраб.		Ионова		
Пров.		Зилгалвис		
Гл.спец.		Сухоносов		
Н.контр.		Колмец		
Утв.		Попов		

64.22.01.105

Усилитель

Лит.	Масса	Масштаб
	1,03	1:1

Лист | Листов 1

Лист 10 ГОСТ 19903-74 / В Ст3сп3 ГОСТ 14637-79

ЛАТГИПРОПРОМ

Инв. № подл. | Подпись и дата | Взам. инв. № | Инв. № дубл. | Подпись и дата

Типовой проект 903-1-203 Альбом 2.4

64.22.01.106

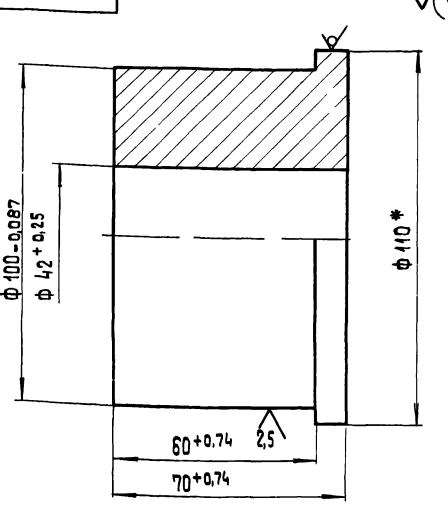

* Размер для справок.

Изм.	Лист	№ докум.	Подп.	Дата
Разраб.		Ионова		
Пров.		Зилгалвис		
Гл.спец.		Сухоносов		
Н.контр.		Колмец		
Утв.		Попов		

64.22.01.106

Бобышка

Лит.	Масса	Масштаб
	3,69	1:1

Лист | Листов 1

Круг В-110 ГОСТ 2590-71 / В Ст3сп3 ГОСТ 535-79

ЛАТГИПРОПРОМ

Инв. № подл. | Подпись и дата | Взам. инв. № | Инв. № дубл. | Подпись и дата

Альбом 2.4 · Типовой проект 903-1-203

Формат	Зона	Поз.	Обозначение	Наименование	Кол.	Примечание
				Документация		
А4			64.22.04.200 СБ	Сборочный чертеж		
				Детали		
А4		1	64.22.01.201-03	Втулка	1	
А4		2	64.22.01.202-03	Створка	1	
А3		3	64.22.04.203	Ребро	4	

Изм.	Лист	№ докум.	Подп.	Дата
Разраб.		Зилеалвис		
Пров.		Колмец		
Гл.спец.		Сухоносов		
Н.контр.		Колмец		
Утв.		Попов		

64.22.04.200

Заслонка

Лит. | Лист | Листов 1

ЛАТГИПРОПРОМ

Формат А4

Альбом 2.4 · Типовой проект 903-1-203

64.22.04.000 СБ

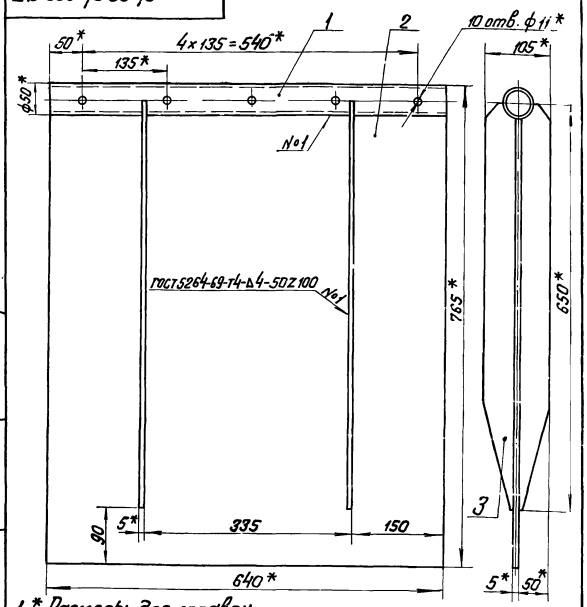

1 * Размеры для справок.

2. Неуказанные предельные отклонения размеров ± IT14/2

Изм.	Лист	№ докум.	Подп.	Дата
Разраб.		Зилеалвис		
Пров.		Колмец		
Гл.спец.		Сухоносов		
Н.контр.		Колмец		
Утв.		Попов		

64.22.04.200 СБ

Заслонка
Сборочный чертеж

Лит.	Масса	Масштаб
	26	1:5
Лист	Листов 1	

ЛАТГИПРОПРОМ

Формат А4

Альбом 2.4 · Типовой проект 903-1-203

64.22.01.202

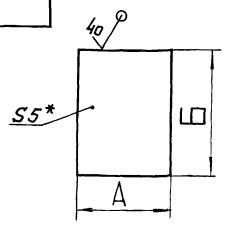

Обозначение	Размеры, мм А	Размеры, мм Б	Масса, кг
64.22.01.202	290-1.3	385 ± 0.7	4,39
- 01	410-1.55	455 ± 0.775	7,33
- 02	520-1.75	525 ± 0.875	10,72
- 03	640-2.0	715 ± 1.0	17.97
- 04	790-2.0	675 ± 1.0	20.94
- 05	890-2.3	815 ± 1.15	28,47
- 06	890-2.3	965 ± 1.15	33.71
- 07	990-2.3	1105 ± 1.3	42,94
- 08	1190-2.6	1075 ± 1.3	50,22
- 09	1590-3.1	1315 ± 1.55	85,82
- 10	1590-3.1	1725 ± 1.85	107.66
- 11	1990-3.7	1975 ± 1.85	154.27

* Размер для справок.

Изм.	Лист	№ докум.	Подп.	Дата
Разраб.		Цонова		
Пров.		Зилеалвис		
Гл.спец.		Сухоносов		
Н.контр.		Колмец		
Утв.		Попов		

64.22.01.202

Створка

Лит. | Масса см. табл. | Масштаб —

Лист | Листов 1

Лист 5 ГОСТ 19903-74 ВСт3Сп3 ГОСТ 14637-79

ЛАТГИПРОПРОМ

Альбом 2.4 · Типовой проект 903-1-203

64.22.01.201

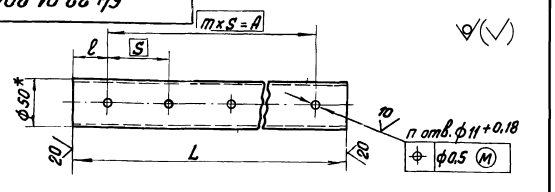

Обозначение	Размеры, мм L	A	S	m	ℓ	Кол. n	Масса, кг
64.22.01.201	290-1.3	240	120	2	25 ± 0.26	6	1.32
- 01	410-1.5	300	150	2	55 ± 0.37	6	1.87
- 02	520-1.75	390	130	3	65 ± 0.37	8	2.37
- 03	640-2.0	540	135	4	50 ± 0.37	10	2.91
- 04	790-2.0	650	130	5	70 ± 0.37	12	3.59
- 05	890-2.3	750	150	5	70 ± 0.37	12	4,05
- 06	990-2.3	840	140	6	75 ± 0.37	14	4,50
- 07	1190-2.5	1050	150	7	70 ± 0.37	16	5,[illegible]
- 08	1590-3.1	1437	130	11	80 ± 0.37	24	7.22
- 09	1990-3.7	1800	150	12	95 ± 0.435	26	9,04

* Размер для справок.

Изм.	Лист	№ докум.	Подп.	Дата
Разраб.		Цонова		
Пров.		Зилеалвис		
Гл.спец.		Сухоносов		
Н.контр.		Колмец		
Утв.		Попов		

64.22.01.201

Втулка

Лит. | Масса см. табл. | Масштаб —

Лист | Листов 1

Труба 50×4 ГОСТ 8732-78 В20 ГОСТ 8731-74*

ЛАТГИПРОПРОМ

64.22.04.203

Альбом 2.4

Типовой проект 903-1-203

Инв. № подл. | Подпись и дата | Взам. инв. № | Инв. № дубл. | Подпись и дата

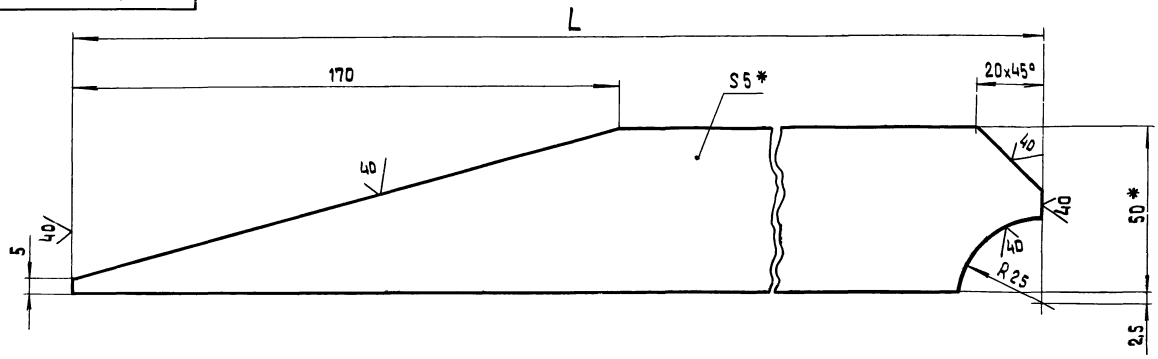

Обозначение	L, мм	Масса, кг
64.22.04.203	650	1,1
– 01	750	1,3
– 02	900	1,6
– 03	1050	1,89
– 04	1025	1,84
– 05	1350	2,48
– 06	1650	3,07
– 07	1900	3,56

1.* Размеры для справок.

2. Неуказанные предельные отклонения размеров $\pm \frac{IT\,14}{2}$.

Изм.	Лист	№ докум.	Подп.	Дата
Разраб.		Иванова		
Пров.		Зилгалвис		
Гл.спец.		Сухоносов		
Н.контр.		Колпец		
Утв.		Попов		

64.22.04.203

Ребро

Лит.	Масса	Масштаб
	см. табл.	—

Лист | Листов 1

Полоса 5×50 ГОСТ 103-76 / В Ст3 сп 3 ГОСТ 535-79

ЛАТГИПРОПРОМ

Формат А3

64.68.01.100 СБ

Альбом 2.4

Типовой проект 903-1-203

Инв. № подл. | Подпись и дата | Взам. инв. № | Инв. № дубл. | Подпись и дата

Вид А

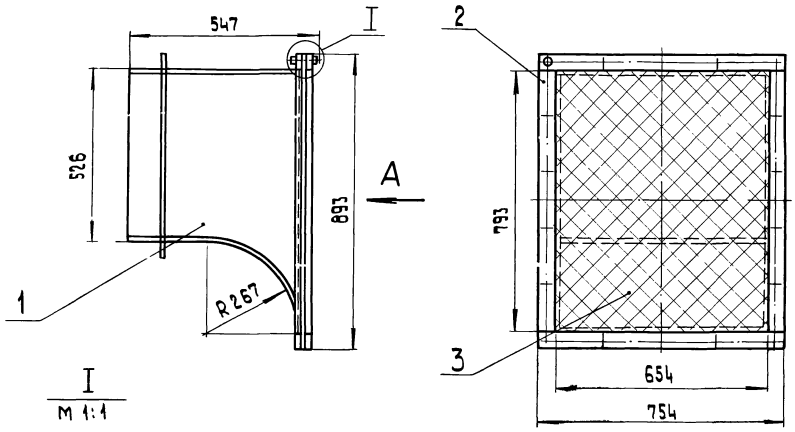

I
М 1:1

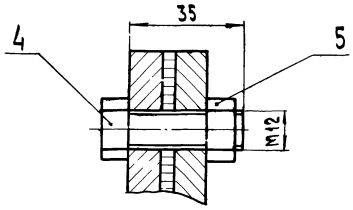

Размеры для справок.

Изм.	Лист	№ докум.	Подпись	Дата
Разраб.		Никитченко		
Пров.		Зилгалвис		
Гл.спец.		Сухоносов		
Н.контр.		Колпец		
Утв.		Попов		

64.68.01.100 СБ

Воздухозаборник

Сборочный чертеж

Лит.	Масса	Масштаб
	52,7	1:10

Лист | Листов 1

ЛАТГИПРОПРОМ

Альбом 2.4
Типовой проект 903-1-203

Формат	Зона	Поз.	Обозначение	Наименование	Кол.	Примечание
				Документация		
			64.68.01.100 СБ	Сборочный чертеж		
				Сборочные единицы		
А4		1	64.68.01.110	Короб	1	
А4		2	64.68.01.120	Фланец	1	
				Детали		
Б4		3	64.68.01.101	Сетка		
				Сетка №20-2.0 ГОСТ 5336-80		
				893±2,8×754±2,5 мм	1	1,79 кг
				Стандартные изделия		
		4		Болт М12×35.46 ГОСТ 7798-70	18	
		5		Гайка М12.5 ГОСТ 5915-70	18	

Инв.№ подл. | Подпись и дата | Взам.инв.№ | Инв.№ дубл. | Подпись и дата

Изм.	Лист	№ докум.	Подп.	Дата
Разраб.		Никитченко		
Пров.		Зилгалвис		
Гл.спец.		Суханосов		
Н.контр.		Колмец		
Утв.		Попов		

64.68.01.000

Воздухозаборник

Лит.	Лист	Листов
		1

ЛАТГИПРОПРОМ

Формат А4

Альбом 2.4
Типовой проект 903-1-203

Формат	Зона	Поз.	Обозначение	Наименование	Кол.	Примечание
				Документация		
А3			64.68.01.110 СБ	Сборочный чертеж		
				Сборочные единицы		
А4		1	64.68.01.120	Фланец	1	
				Детали		
А4		2	64.68.01.111	Стенка	1	
А4		3	64.68.01.112	Боковина	2	
А4		4	64.68.01.113	Стенка	1	
				Материалы		
		5		Полоса 5×50 ГОСТ 103-76 Вст3сп3 ГОСТ 535-79	2,6	м

Инв.№ подл. | Подпись и дата | Взам.инв.№ | Инв.№ дубл. | Подпись и дата

Изм.	Лист	№ докум.	Подп.	Дата
Разраб.		Никитченко		
Пров.		Зилгалвис		
Гл.спец.		Суханосов		
Н.контр.		Колмец		
Утв.		Попов		

64.68.01.110

Короб

Лит.	Лист	Листов
		1

ЛАТГИПРОПРОМ

Формат А4

Альбом 2.4
Типовой проект 903-1-203

64.68.01.110 СБ

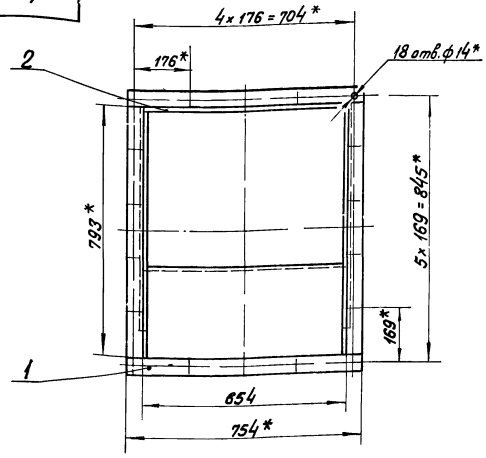

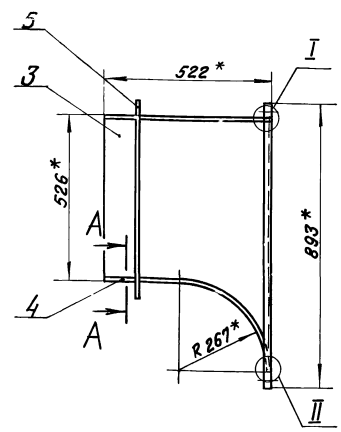

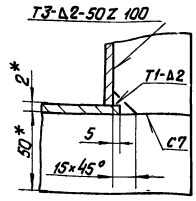

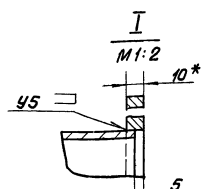

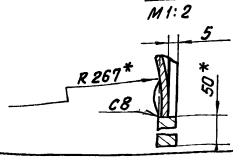

1. * Размеры для справок.
2. Неуказанные предельные отклонения размеров $\pm \frac{IT14}{2}$.
3. Сварные швы по ГОСТ 5264-80.

Инв.№ подл. | Подпись и дата | Взам.инв.№ | Инв.№ дубл. | Подпись и дата

Изм.	Лист	№ докум.	Подп.	Дата
Разраб.		Никитченко		
Пров.		Зилгалвис		
Гл.спец.		Суханосов		
Н.контр.		Колмец		
Утв.		Попов		

64.68.01.110 СБ

Короб
Сборочный чертеж

Лит.	Масса	Масштаб
	38,7	1:10
Лист	Листов 1	

ЛАТГИПРОПРОМ

64.68.01.111

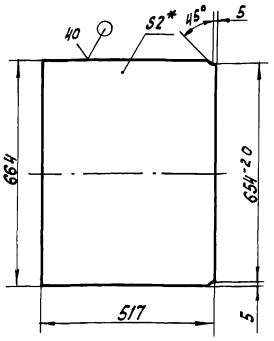

1. * Размеры для справок.
2. Неуказанные предельные отклонения размеров ± IT14/2.

Изм.	Лист	№ докум.	Подпись	Дата	64.68.01.111
Разраб.		Никитченко			Стенка — Лит: — Масса: 5,39 — Масштаб: 1:10
Пров.		Зингельвис			Лист — Листов 1
Т.контр.		Суконосов			Лист 2 ГОСТ 16523-70 / ВСт3сп3 ГОСТ 14637-79
Н.контр.		Колмец			ЛАТГИПРОПРОМ
Утв.		Попов			

64.68.01.112

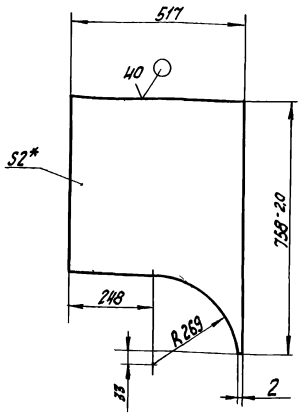

1. * Размеры для справок
2. Неуказанные предельные отклонения размеров ± IT14/2.

Изм.	Лист	№ докум.	Подпись	Дата	64.68.01.112
Разраб.		Никитченко			Боковина — Лит: — Масса: 4,57 — Масштаб: 1:10
Пров.		Зингельвис			Лист — Листов 1
Т.контр.		Суконосов			Лист 2 ГОСТ 16523-70 / ВСт3сп3 ГОСТ 14637-79
Н.контр.		Колмец			ЛАТГИПРОПРОМ
Утв.		Попов			

64.68.01.113

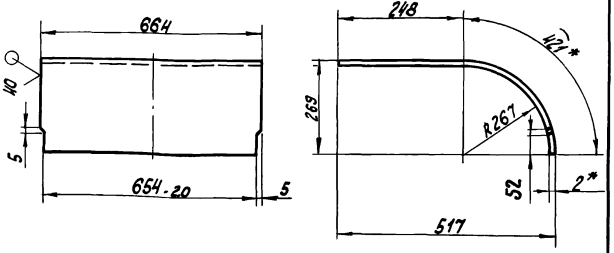

1. * Размеры для справок.
2. Неуказанные предельные отклонения размеров ± IT14/2.

Изм.	Лист	№ докум.	Подпись	Дата	64.68.01.113
Разраб.		Никитченко			Стенка — Лит: — Масса: 6,97 — Масштаб: 1:10
Пров.		Зингельвис			Лист — Листов 1
Т.контр.		Суконосов			Лист 2 ГОСТ 16523-70 / ВСт3сп3 ГОСТ 14637-79
Н.контр.		Колмец			ЛАТГИПРОПРОМ
Утв.		Попов			

Формат	Зона	Поз.	Обозначение	Наименование	Кол.	Примечание
				Документация		
А4			64.68.01.120 СБ	Сборочный чертеж		
				Детали		
Б4		1	64.68.01.121	Полка		
				Полоса 10х50 ГОСТ 103-76 / ВСт3сп3 ГОСТ 535-79		
				L = 754 ± 1,0 мм	2	2,96 кг
Б4		2	64.68.01.122	Полка		
				Полоса 10х50 ГОСТ 103-76 / ВСт3сп3 ГОСТ 535-79		
				L = 793 +2,0 мм	2	3,11 кг

64.68.01.120

Изм.	Лист	№ докум.	Подпись	Дата	64.68.01.120
Разраб.		Никитченко			Фланец — Лит: — Лист: — Листов: 1
Пров.		Зингельвис			
Т.контр.		Суконосов			
Н.контр.		Колмец			ЛАТГИПРОПРОМ
Утв.		Попов			

Типовой проект 903-1-203 Альбом 2.4

Инв.№ подл. | Подпись и дата | Взам. инв.№ | Инв.№ дубл. | Подпись и дата

64.68.01.120 СБ

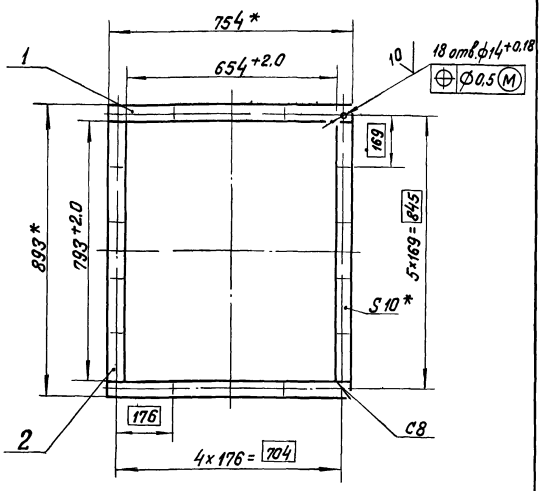

1. * Размеры для справок
2. Неуказанные предельные отклонения размеров $\pm \frac{IT14}{2}$.
3. Обработка поверхностей реза деталей Б4 40.
4. Сварные швы по ГОСТ 5264-80.

Изм.	Лист	№ докум.	Подп.	Дата
Разраб.		Никитченко		
Пров.		Зилгалвис		
Гл.спец.		Сухоносов		
Н.контр.		Колмец		
Утв.		Попов		

64.68.01.120 СБ

Фланец.
Сборочный чертеж

Лит.	Масса	Масштаб
	12,13	1:10
Лист	Листов 1	

ЛАТГИПРОПРОМ

Формат А4

Формат	Поз.	Обозначение	Наименование	Кол.	Примечание
			Документация		
А3		64.68.01.200 СБ	Сборочный чертеж		
			Детали		
Б4	1	64.68.01.201	Боковина		
			Лист 2 ГОСТ 16523-70 / ВСт3сп3 ГОСТ 14637-79		
			3397±3,3×530±0,875 мм	2	28,23 кг
Б4	2	64.68.01.202	Стенка		
			Лист 2 ГОСТ 16523-70 / ВСт3сп3 ГОСТ 14637-79		
			3397±3,3×664±1,0 мм	2	35,42 кг
			Материалы		
	3		Полоса 5×50 ГОСТ 103-76 / ВСт3сп3 ГОСТ 535-79	10,3	м

Изм.	Лист	№ докум.	Подп.	Дата
Разраб.		Никитченко		
Пров.		Зилгалвис		
Гл.спец.		Сухоносов		
Н.контр.		Колмец		
Утв.		Попов		

64.68.01.200

Короб

Лит.	Лист	Листов
		1

ЛАТГИПРОПРОМ

Формат А4

64.68.01.200 СБ

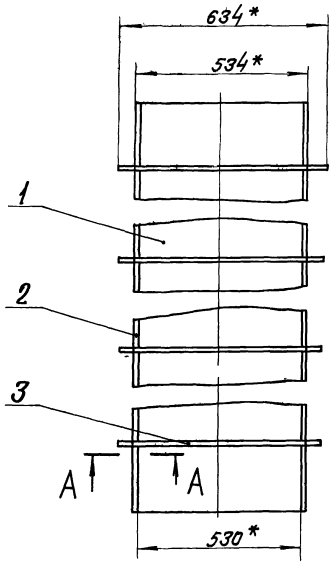

А–А
М 1:2

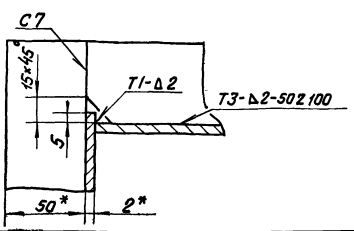

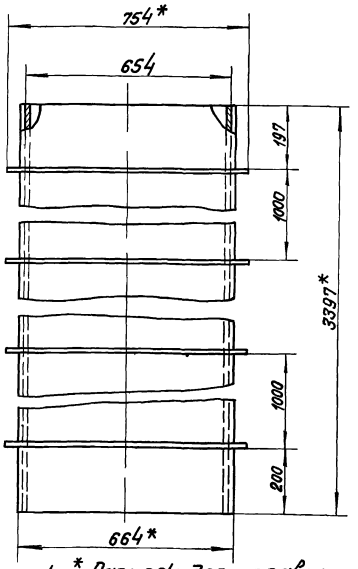

1. * Размеры для справок
2. Неуказанные предельные отклонения размеров $\pm \frac{IT14}{2}$.
3. Обработка поверхностей реза деталей Б4 40.
4. Сварные швы по ГОСТ 5264-80.

Изм.	Лист	№ докум.	Подп.	Дата
Разраб.		Никитченко		
Пров.		Зилгалвис		
Гл.спец.		Сухоносов		
Н.контр.		Колмец		
Утв.		Попов		

64.68.01.200 СБ

Короб
Сборочный чертеж

Лит.	Масса	Масштаб
	147,5	1:10
Лист	Листов 1	

ЛАТГИПРОПРОМ

Типовой проект 903-1-203 Альбом 2.4

Инв.№ подл. | Подпись и дата | Взам. инв.№ | Инв.№ дубл. | Подпись и дата

64.68.01.300СБ

Типовой проект 903-1-203 Альбом 2.4

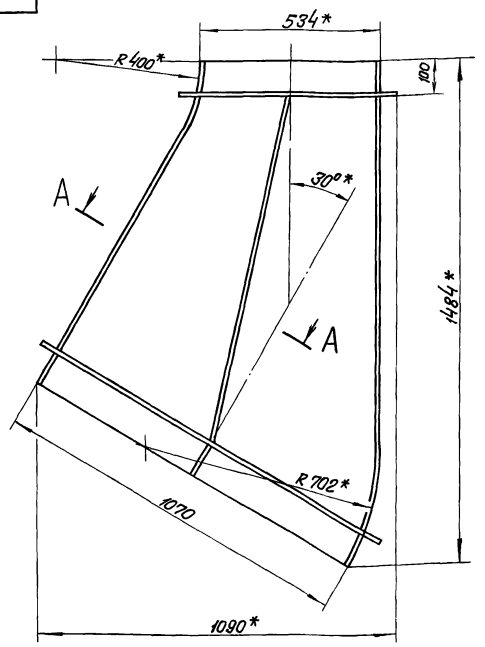

А-А
М 1:2

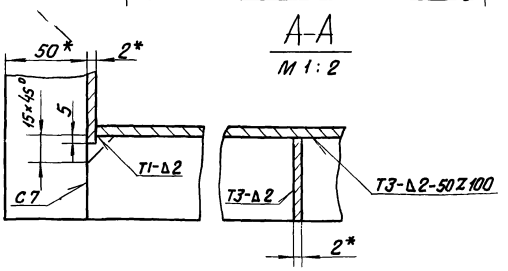

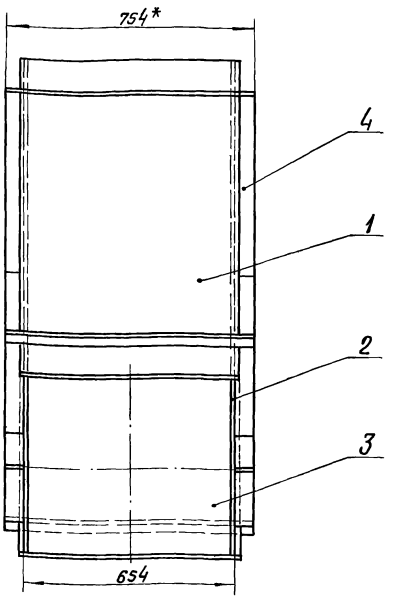

1. * Размеры для справок.
2. Неуказанные предельные отклонения размеров $\pm \frac{IT14}{2}$.
3. Обработка поверхностей реза деталей Б4 ∇^{40}.
4. Сварные швы по ГОСТ 5264-80.

Изм.	Лист	№ докум.	Подп.	Дата	64.68.01.300СБ			
Разраб.		Никитченко			Переход. Сборочный чертеж	Литер	Масса 76	Масштаб 1:10
Пров.		Зилгалвис				Лист	Листов 1	
Гл.спец.		Суханосов				ЛАТГИПРОПРОМ		
Н.контр.		Колмец						
Утв.		Попов						

Формат А3

Инв.№ подл. | Подпись и дата | Взам.инв.№ | Инв.№ дубл. | Подпись и дата

Формат	Зона	Поз.	Обозначение	Наименование	Кол.	Примечание
				Документация		
А3			64.68.01.300СБ	Сборочный чертеж		
				Детали		
А4		1	64.68.01.301	Стенка	1	
А4		2	64.68.01.302	Боковина	2	
А4		3	64.68.01.303	Стенка	1	
				Материалы		
		4		Полоса 5×50 ГОСТ 103-76 Вст3сп3 ГОСТ 535-79	8.6	м

Изм.	Лист	№ докум.	Подпись	Дата	64.68.01.300			
Разраб.		Никитченко			Переход	Лит	Лист	Листов 1
Пров.		Зилгалвис				ЛАТГИПРОПРОМ		
Гл.спец.		Суханосов						
Н.контр.		Колмец						
Утв.		Попов						

64.68.01.301

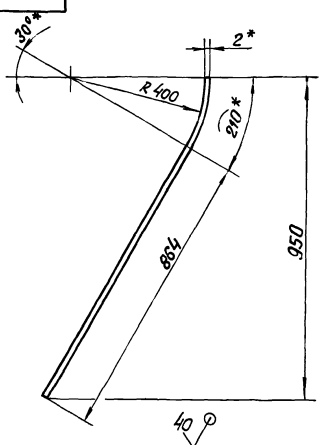

1. * Размеры для справок.
2. Неуказанные предельные отклонения размеров $\pm \frac{IT14}{2}$.

Изм.	Лист	№ докум.	Подп.	Дата	64.68.01.301			
Разраб.		Никитченко			Стенка	Лит.	Масса 11.2	Масштаб 1:10
Пров.		Зилгалвис				Лист	Листов 1	
Гл.спец.		Суханосов			Лист 2 ГОСТ 16523-70 ВСт3сп3 ГОСТ 14637-79	ЛАТГИПРОПРОМ		
Н.контр.		Колмец						
Утв.		Попов						

64.68.01.302

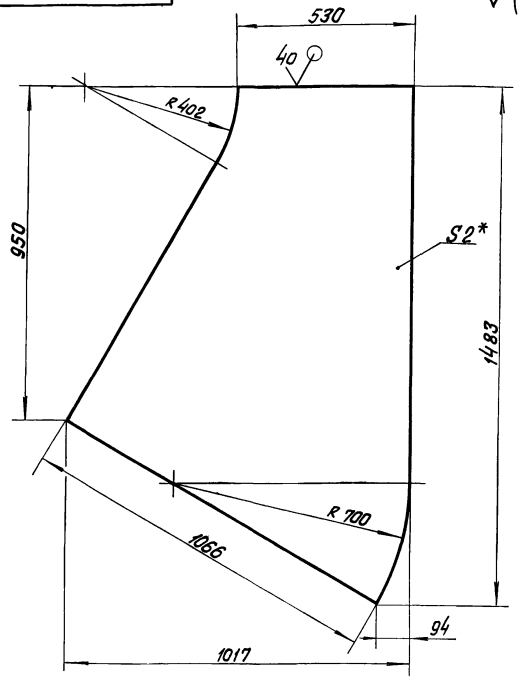

1. * Размеры для справок
2. Неуказанные предельные отклонения размеров $\pm \frac{IT14}{2}$.

Изм.	Лист	№ докум.	Подпись	Дата	64.68.01.302			
Разраб.		Никитченко			Боковина	Лит	Масса 16,15	Масштаб 1:10
Пров.		Зилгалвис				Лист	Листов 1	
Гл.спец.		Суханосов			Лист 2 ГОСТ 16523-70 ВСт3сп3 ГОСТ 14637-79	ЛАТГИПРОПРОМ		
Н.контр.		Колмец						
Утв.		Попов						

Типовой проект 903-1-203 Альбом 2.4

Инв.№ подл. | Подпись и дата | Взам. инв.№ | Инв.№ дубл. | Подпись и дата

Формат А4

64.68.01.303

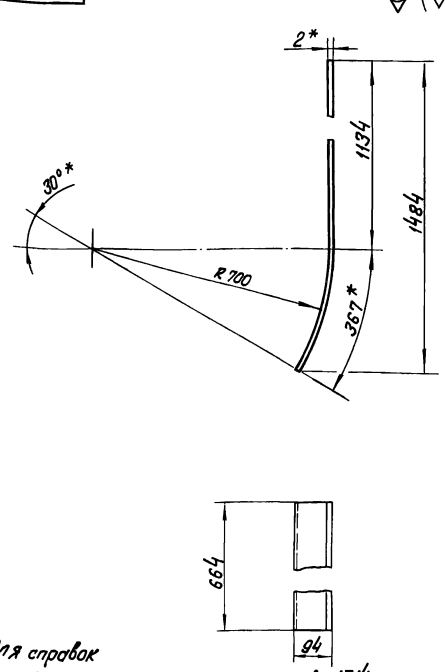

1. * Размеры для справок
2. Неуказанные предельные отклонения размеров $\pm \frac{IT14}{2}$

Изм.	Лист	№ докум.	Подп.	Дата	64.68.01.303			
Разраб.		Никитченко			Стенка	Лит	Масса 15,64	Масштаб 1:10
Пров.		Зилгалвис				Лист	Листов 1	
Гл.спец.		Суханосов			Лист 2 ГОСТ 16523-70 ВСт3сп3 ГОСТ 14637-79	ЛАТГИПРОПРОМ		
Н.контр.		Колмец						
Утв.		Попов						

Типовой проект 903-1-203 Альбом 2.4

Инв.№ подл. | Подпись и дата | Взам. инв.№ | Инв.№ дубл. | Подпись и дата

Формат А4

Формат	Зона	Поз.	Обозначение	Наименование	Кол.	Примечание
				Документация		
А4			64.68.01.400 СБ	Сборочный чертеж		
				Детали		
А4		1	64.68.01.401	Стенка	2	
Б4		2	64.68.01.402	Боковина		
				Лист 2 ГОСТ 16523-70 ВСт3сп3 ГОСТ 14637-79		
				1066 ± 1,3 × 399 ± 0,7 мм	2	6,68 кг
				Материалы		
		3		Полоса 5 × 50 ГОСТ 103-76 ВСт3сп3 ГОСТ 535-79	0,8	м

Изм.	Лист	№ докум.	Подп.	Дата	64.68.01.400			
Разраб.		Никитченко			Переход	Лит.	Лист	Листов 1
Пров.		Зилгалвис				ЛАТГИПРОПРОМ		
Гл.спец.		Суханосов						
Н.контр.		Колмец						
Утв.		Попов						

Типовой проект 903-1-203 Альбом 2.4

Инв.№ подл. | Подпись и дата | Взам. инв.№ | Инв.№ дубл. | Подпись и дата

64.68.01.400 СБ

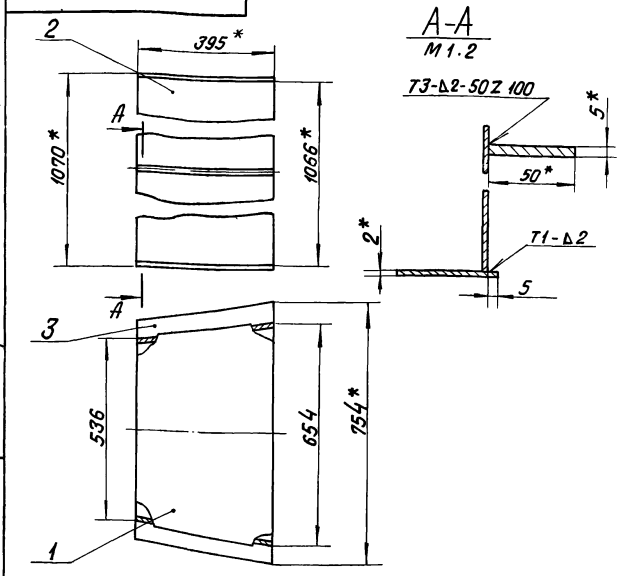

1. * Размеры для справок.
2. Неуказанные предельные отклонения размеров $\pm \frac{IT14}{2}$.
3. Обработка поверхностей реза деталей Б4 $\nabla 40$.
4. Сварные швы по ГОСТ 5264-80.

Изм.	Лист	№ докум.	Подпись	Дата	64.68.01.400 СБ			
Разраб.		Никитченко			Переход	Лит.	Масса 22,5	Масштаб 1:10
Пров.		Зилгалвис			Сборочный чертеж	Лист	Листов 1	
Гл.спец.		Суханосов				ЛАТГИПРОПРОМ		
Н.контр.		Колмец						
Утв.		Попов						

Типовой проект 903-1-203 Альбом 2.4

Инв.№ подл. | Подпись и дата | Взам. инв.№ | Инв.№ дубл. | Подпись и дата

64.68.01.401

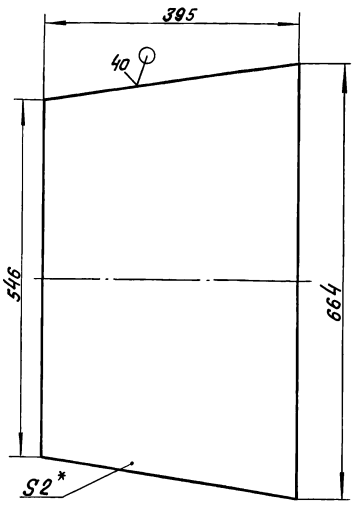

1 * Размеры для справок.

2. Неуказанные предельные отклонения размеров $\pm \frac{IT14}{2}$.

Изм.	Лист	№ докум.	Подпись	Дата
Разраб.		Никитченко		
Пров.		Зингалиев		
Гл.спец.		Суханосов		
Н.контр.		Колмец		
Утв.		Попов		

64.68.01.401

Стенка

Лит	Масса	Масштаб
	3,75	1:5

Лист 2 ГОСТ 16523-70 ВСт3сп3 ГОСТ 14637-79

Лист | Листов 1

ЛАТГИПРОПРОМ

Формат А4

Типовой проект 903-1-203 Альбом 2.4

Инв.№ подл. | Подпись и дата | Взам.инв.№ | Инв.№ дубл. | Подпись и дата

Формат	Поз.	Обозначение	Наименование	Кол.	Примечание
			Документация		
А3		64.30.02.000СБ	Сборочный чертеж		
			Сборочные единицы		
А3	1	58.02.00.000	Люк лаза,	1	
			Детали		
А3	2	64.30.02.001	Стенка	1	
А3	3	64.30.02.002	Стенка	1	
А3	4	64.30.02.003	Полуконус	1	
А4	5	64.30.02.004	Фланец	1	
А3	6	64.30.02.005	Боковина	1	
А4	7	64.30.02.006	Конус	1	
А4	8	64.30.02.007	Удлинитель	1	
	9		Полоса 5×50 ГОСТ 103-76 ВСт3пс2 ГОСТ 535-79*	4,5	м

Изм.	Лист	№ докум.	Подп.	Дата
Разраб.		Янкелович		
Пров.		Зингалиев		
Гл.спец.		Суханосов		
Н.контр.		Колмец		
Утв.		Попов		

64.30.02.000

Карман

Лит.	Лист	Листов
		1

ЛАТГИПРОПРОМ

Формат А4

Типовой проект 903-1-203 Альбом 2.4

Инв.№ подл. | Подпись и дата | Взам.инв.№ | Инв.№ дубл. | Подпись и дата

64.30.02.000СБ

1. * Размеры для справок
2. Неуказанные предельные отклонения размеров $\pm \frac{IT14}{2}$

Изм.	Лист	№ докум.	Подп.	Дата
Разраб.		Янкелович		
Пров.		Зингалиев		
Гл.спец.		Суханосов		
Н.контр.		Колмец		
Утв.		Попов		

64.30.02.000СБ

Карман
Сборочный чертеж

Лит.	Масса	Масштаб
	126	1:10

Лист | Листов 1

ЛАТГИПРОПРОМ

40

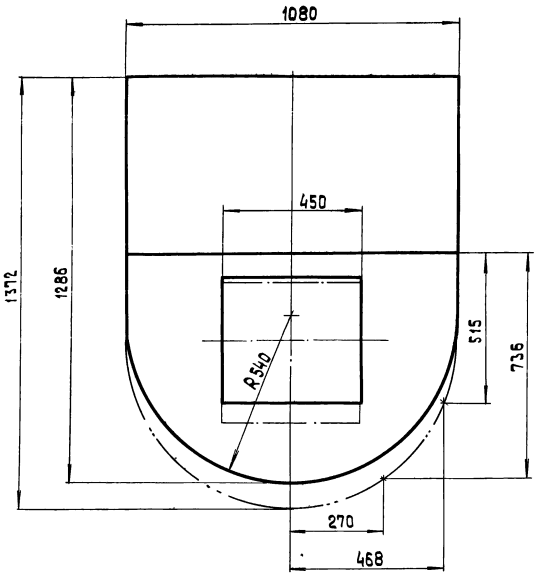

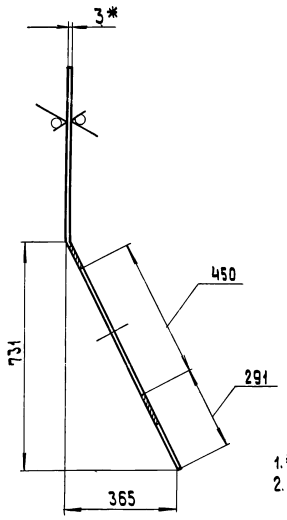

1.* Размер для справок
2. Неуказанные предельные отклонения размеров $\pm \frac{IT14}{2}$.

				64.30.02.001		
Изм. Лист	№ докум.	Подпись	Дата	Стенка	Лит	Масса / Масштаб
Разраб.	Янкелович					25,5 / 1:10
Пров.	Зилгалвис				Лист	Листов 1
Т. спец.	Сухоносов			Лист 3 ГОСТ 19903-74 / В Ст3 сп 3 ГОСТ 16523-70*	ЛАТГИПРОПРОМ	
Н. контр.	Колмец					
Утв.	Попов					

Формат А3

Инв. № подл. | Подпись и дата | Взам. инв. № | Инв. № дубл. | Подпись и дата

Типовой проект 903-1-203 Альбом 2.4

40 (V)

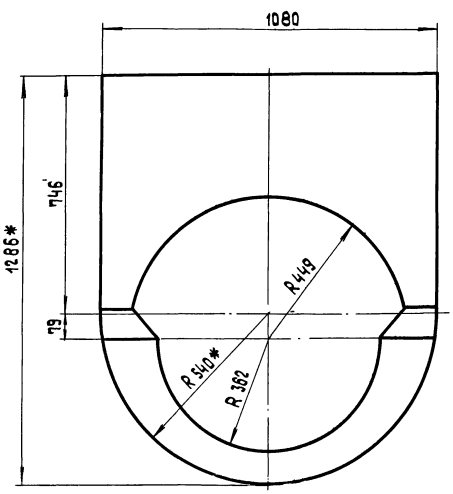

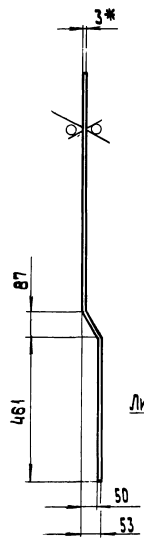

Развертка

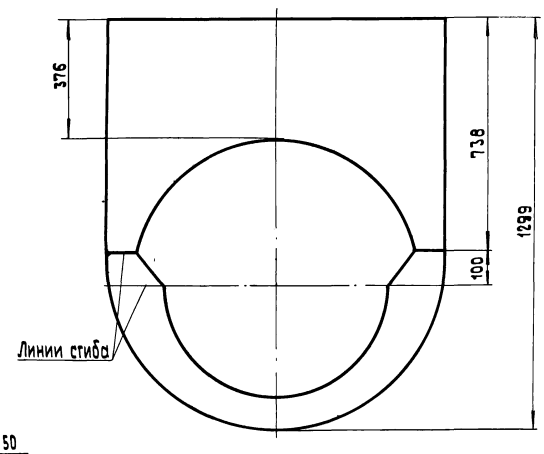

1.* Размеры для справок.
2. Неуказанные предельные отклонения размеров $\pm \frac{IT14}{2}$.

				64.30.02.002		
Изм. Лист	№ докум.	Подпись	Дата	Стенка	Лит	Масса / Масштаб
Разраб.	Янкелович					17,7 / 1:10
Пров.	Зилгалвис				Лист	Листов 1
Т. спец.	Сухоносов			Лист 3 ГОСТ 19903-74 / В Ст3 сп 3 ГОСТ 16523-70*	ЛАТГИПРОПРОМ	
Н. контр.	Колмец					
Утв.	Попов					

Инв. № подл. | Подпись и дата | Взам. инв. № | Инв. № дубл. | Подпись и дата

Типовой проект 903-1-203 Альбом 2.4

64.30.02.003

Типовой проект 903-1-203 Альбом 2.4

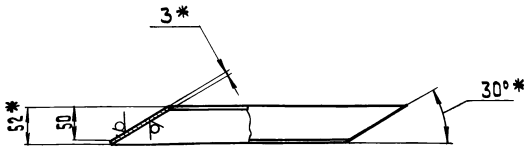

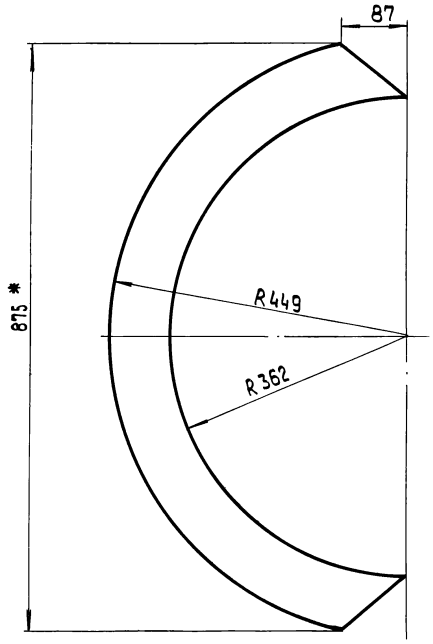

Развертка

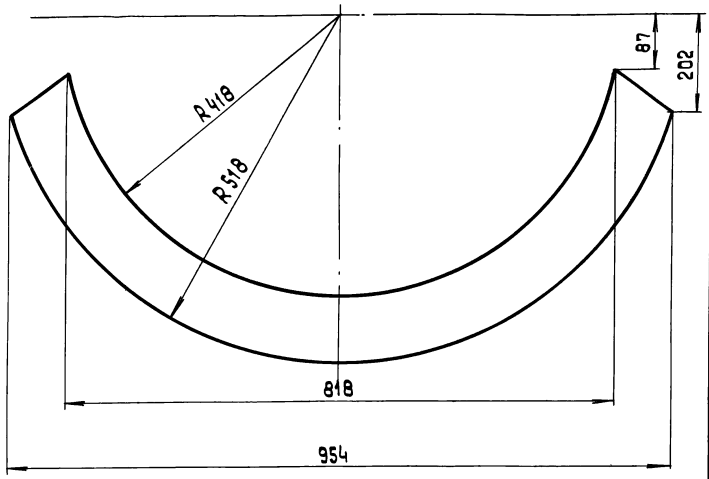

1.* Размеры для справок
2. Неуказанные предельные отклонения размеров $\pm\frac{IT14}{2}$.

Изм	Лист	№ докум.	Подпись	Дата	64.30.02.003			
Разраб.		Янкелович			Полуконус	Лит.	Масса	Масштаб
Пров.		Зилгалвис					3	1:5
Гл.спец.		Сухоносов				Лист	Листов 1	
Н.контр.		Колмец			Лист 3 ГОСТ 19903-74 / 8 Ст3сп3 ГОСТ 16523-70*	ЛАТГИПРОПРОМ		
Утв.		Попов						

формат А3

64.30.02.005

Типовой проект 903-1-203 Альбом 2.4

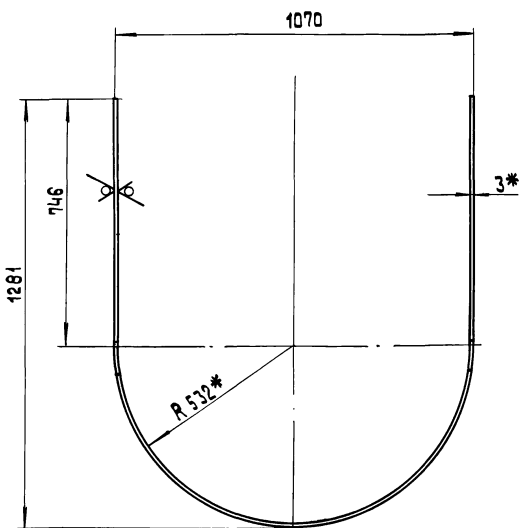

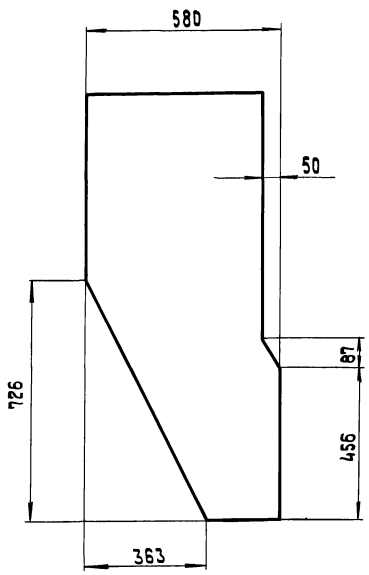

1.* Размеры для справок
2. Неуказанные предельные отклонения размеров $\pm\frac{IT14}{2}$

Развертка

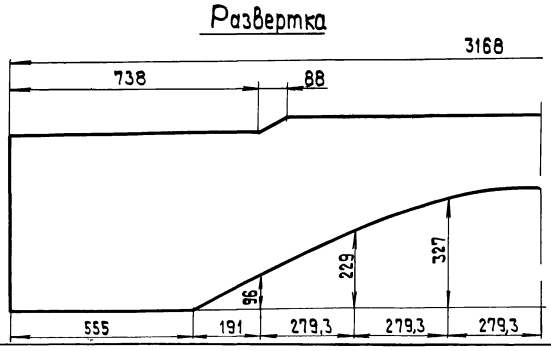

Изм	Лист	№ докум.	Подпись	Дата	64.30.02.005			
Разраб.		Янкелович			Боковина	Лит.	Масса	Масштаб
Пров.		Зилгалвис					32,6	1:10
Гл.спец.		Сухоносов				Лист	Листов 1	
Н.контр.		Колмец			Лист 3 ГОСТ 19903-74 / 8 Ст3сп3 ГОСТ 16523-70*	ЛАТГИПРОПРОМ		
Утв.		Попов						

Типовой проект 903-1-203 Альбом 2.4

64.30.02.004

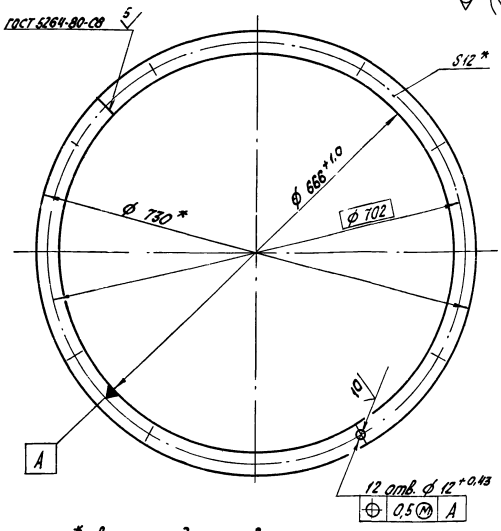

* Размеры для справок.

Изм.	Лист	№ докум.	Подпись	Дата	64.30.02.004
Разраб.		Янкелевич			Фланец
Пров.		Зингалевич			Лит: — / Масса: 6,6 / Масштаб: 1:5
Т.контр.		Суконосов			Лист / Листов 1
Н.контр.		Колмец			Полоса 12×32 ГОСТ 103-76 / В Ст3сп3 ГОСТ 535-79
Утв.		Попов			ЛАТГИПРОПРОМ

Инв.№ подл. | Подпись и дата | Взам. инв.№ | Инв.№ дубл. | Подпись и дата

Типовой проект 903-1-203 Альбом 2.4

64.30.02.006

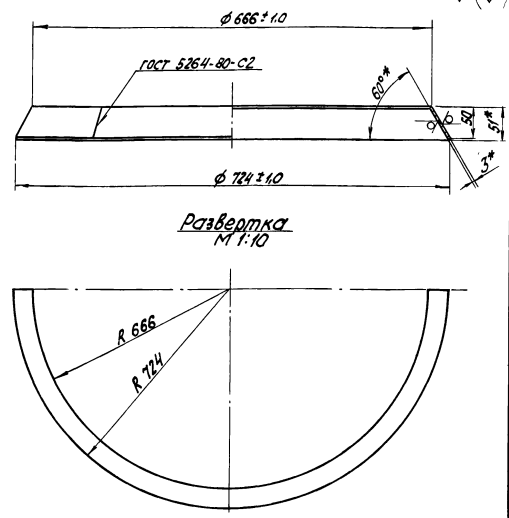

1. * Размеры для справок
2. Неуказанные предельные отклонения размеров ± IT14/2.

Изм.	Лист	№ докум.	Подпись	Дата	64.30.02.006
Разраб.		Янкелевич			Конус
Пров.		Зингалевич			Лит: — / Масса: 3 / Масштаб: 1:5
Т.контр.		Суконосов			Лист / Листов 1
Н.контр.		Колмец			Лист 3 ГОСТ 19903-74 / В Ст3сп3 ГОСТ 16523-70*
Утв.		Попов			ЛАТГИПРОПРОМ

Инв.№ подл. | Подпись и дата | Взам. инв.№ | Инв.№ дубл. | Подпись и дата

Типовой проект 903-1-203 Альбом 2.4

64.30.02.007

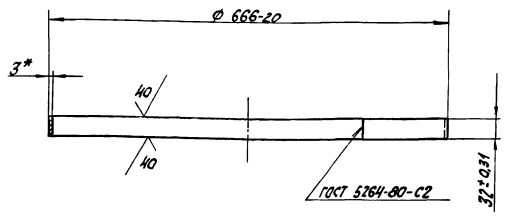

* Размер для справок.

Изм.	Лист	№ докум.	Подпись	Дата	64.30.02.007
Разраб.		Янкелевич			Удлинитель
Пров.		Зингалевич			Лит: — / Масса: 1,6 / Масштаб: 1:5
Т.спец.		Суконосов			Лист / Листов 1
Н.контр.		Колмец			Лист 3 ГОСТ 19903-74 / В Ст3сп3 ГОСТ 16523-70*
Утв.		Попов			ЛАТГИПРОПРОМ

Инв.№ подл. | Подпись и дата | Взам. инв.№ | Инв.№ дубл. | Подпись и дата

Типовой проект 903-1-203 Альбом 2.4

Формат	Зона	Поз.	Обозначение	Наименование	Кол.	Примечание
				Документация		
А3			64.68.02.000 СБ	Сборочный чертеж		
				Сборочные единицы		
А4		1	64.68.02.100	Переход	1	
А4		2	64.68.02.200	Короб	2	
А4		3	64.68.02.300	Колено	1	

Изм.	Лист	№ докум.	Подпись	Дата	64.68.02.000
Разраб.		Зингалевич			Воздухопровод напорный
Пров.		Колмец			Лит: — / Лист / Листов 1
Т.спец.		Суконосов			ЛАТГИПРОПРОМ
Н.контр.		Колмец			
Утв.		Попов			

Инв.№ подл. | Подпись и дата | Взам. инв.№ | Инв.№ дубл. | Подпись и дата

64.68.02.000 СБ

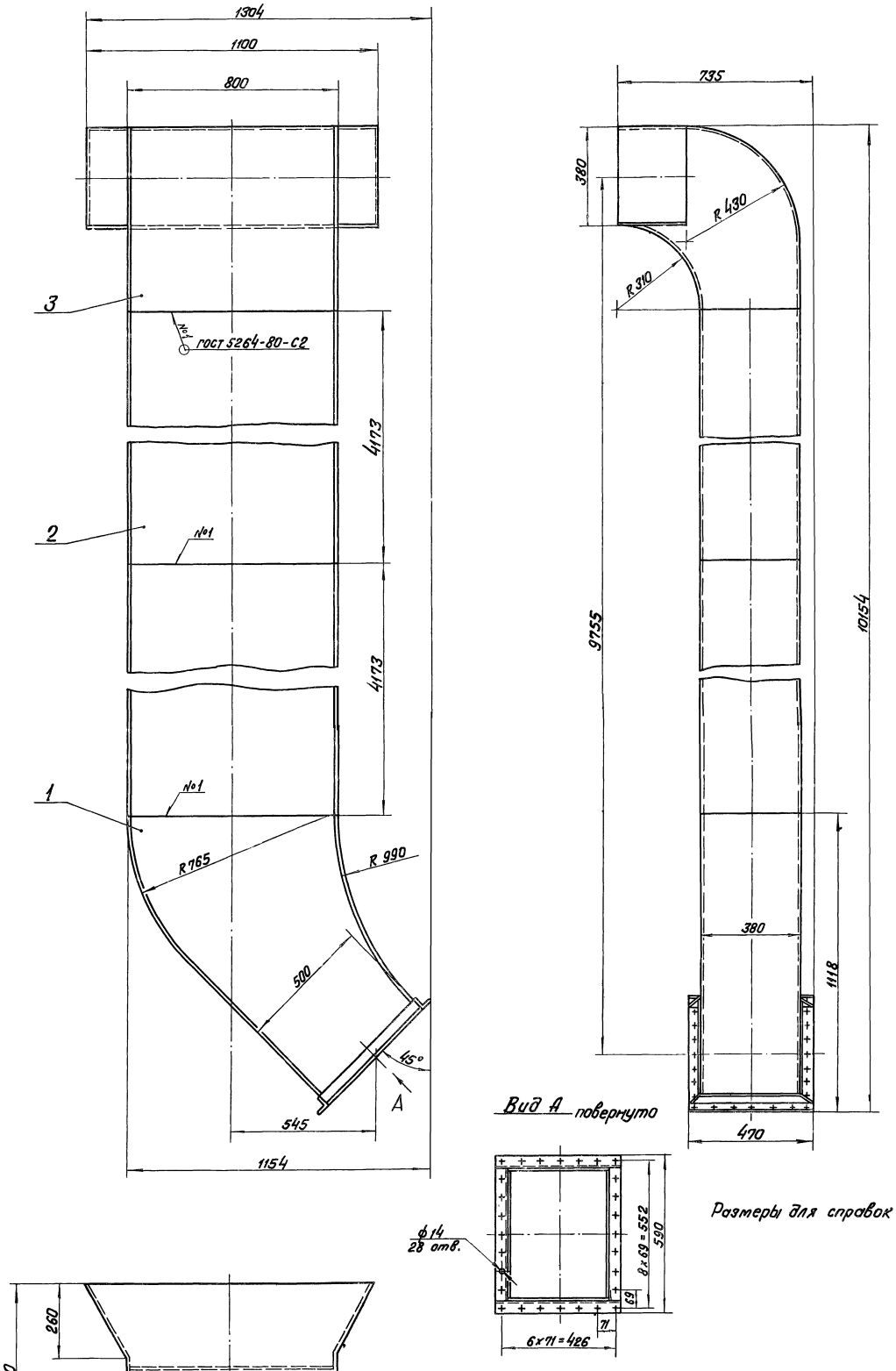

Размеры для справок.

Типовой проект 903-1-203 Альбом 2.4

Изм.	Лист	№ докум.	Подп.	Дата	64.68.02.000 СБ			
Разраб.		Зилгалвис			Воздухопровод напорный	Лит.	Масса	Масштаб
Пров.		Колмец			Сборочный чертеж		640	1:10
Гл.спец.		Суханосов				Лист	Листов 1	
Н.контр.		Колмец				ЛАТГИПРОПРОМ		
Утв.		Попов						

Инв.№ подл. | Подпись и дата | Взам. инв.№ | Инв.№ дубл. | Подпись и дата

Альбом 2.4
Типовой проект 903-1-203

Формат	Зона	Поз.	Обозначение	Наименование	Кол.	Примечание
				Документация		
А3			64.68.02.100СБ	Сборочный чертеж		
				Сборочные единицы		
А4		1	64.68.02.110	Фланец	1	
				Детали		
А4		2	64.68.02.101	Боковина	2	
А4		3	64.68.02.102	Стенка	1	
А4		4	64.68.02.103	Стенка	1	
				Материалы		
		5		Полоса 5х50 ГОСТ 103-76 / Вст3Сп3 ГОСТ 535-79	4,6	м

Инв. № подл. | Подпись и дата | Взам. инв. № | Инв. № дубл. | Подпись и дата

Изм.	Лист	№ докум.	Подпись	Дата
Разраб.		Зингальвис		
Пров.		Колмец		
Гл. спец.		Суконосов		
Н. контр.		Колмец		
Утв.		Попов		

64.68.02.100

Переход

Лит.	Лист	Листов
		1

ЛАТГИПРОПРОМ

Формат А4

Альбом 2.4
Типовой проект 903-1-203

64.68.02.101

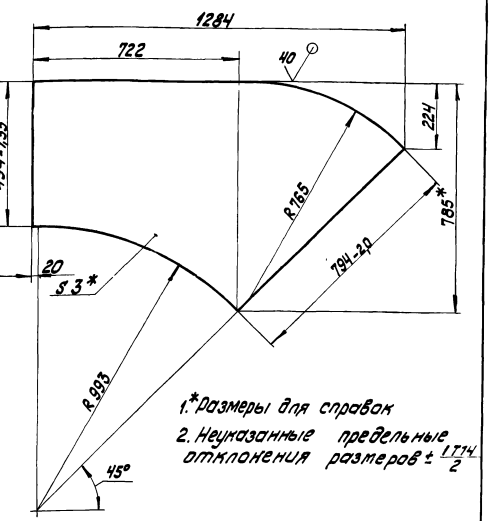

1.* Размеры для справок.
2. Неуказанные предельные отклонения размеров $\pm \frac{IT14}{2}$.

Инв. № подл. | Подпись и дата | Взам. инв. № | Инв. № дубл. | Подпись и дата

Изм.	Лист	№ докум.	Подпись	Дата
Разраб.		Зингальвис		
Пров.		Колмец		
Гл. спец.		Суконосов		
Н. контр.		Колмец		
Утв.		Попов		

64.68.02.101

Боковина

Лит.	Масса	Масштаб
	12,24	1:10
Лист	Листов 1	

3 ГОСТ 19903-74
Лист 8 Ст3Сп3 ГОСТ 16523-70

ЛАТГИПРОПРОМ

Формат А4

Альбом 2.4
Типовой проект 903-1-203

64.68.02.100СБ

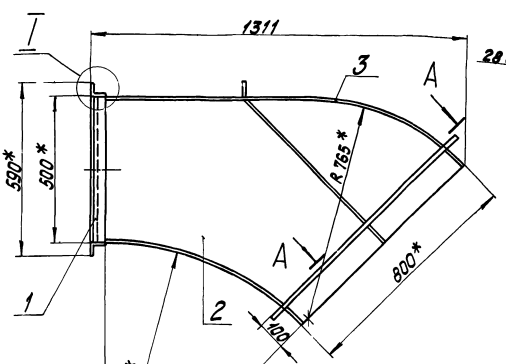

А – А повернуто
М1:2

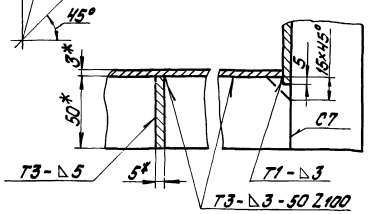

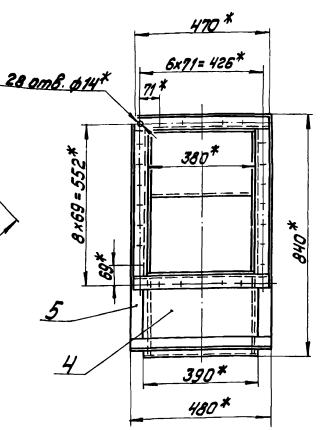

I
М1:2

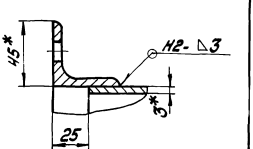

1.* Размеры для справок.
2. Неуказанные предельные отклонения размеров $\pm \frac{IT14}{2}$.
3. Сварные швы по ГОСТ 5264-80.

Инв. № подл. | Подпись и дата | Взам. инв. № | Инв. № дубл. | Подпись и дата

Изм.	Лист	№ докум.	Подпись	Дата
Разраб.		Зингальвис		
Пров.		Колмец		
Гл. спец.		Суконосов		
Н. контр.		Колмец		
Утв.		Попов		

64.68.02.100СБ

Переход
Сборочный чертеж

Лит.	Масса	Масштаб
	58,5	1:10
Лист	Листов 1	

ЛАТГИПРОПРОМ

Типовой проект 903-1-203 Альбом 2.4

64.68.02.102

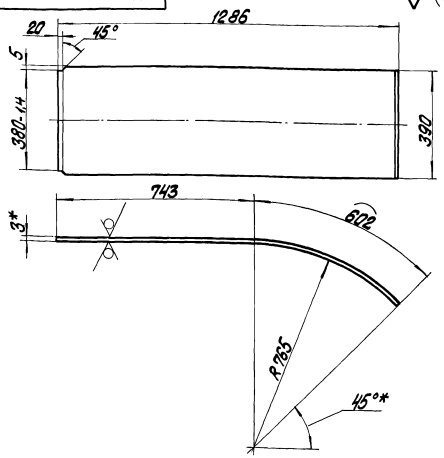

1. * Размеры для справок.
2. Неуказанные предельные отклонения размеров $\pm\frac{IT\,14}{2}$.

Изм.	Лист	№ докум.	Подпись	Дата	64.68.02.102			
Разраб.		Зилгалвис			Стенка	Лит.	Масса	Масштаб
Пров.		Колтец					12,35	1:10
Гл.спец.		Сухоносов				Лист	Листов 1	
Н.контр.		Колтец			Лист 3 ГОСТ 19903-74 / ВСт3сп3 ГОСТ 16523-70	ЛАТГИПРОПРОМ		
Утв.		Попов						

Формат А4

Типовой проект 903-1-203 Альбом 2.4

64.68.02.103

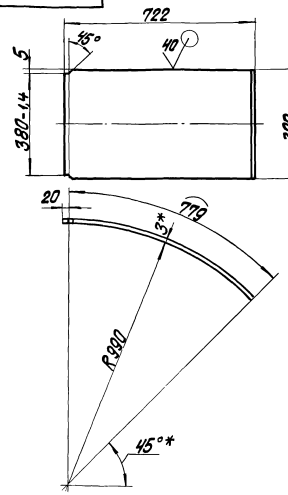

1. * Размеры для справок.
2. Неуказанные предельные отклонения размеров $\pm\frac{IT\,14}{2}$

Изм.	Лист	№ докум.	Подпись	Дата	64.68.02.103			
Разраб.		Зилгалвис			Стенка	Лит.	Масса	Масштаб
Пров.		Колтец					7,34	1:10
Гл.спец.		Сухоносов				Лист	Листов 1	
Н.контр.		Колтец			Лист 3 ГОСТ 19903-74 / ВСт3сп3 ГОСТ 16523-70	ЛАТГИПРОПРОМ		
Утв.		Попов						

Формат А4

Типовой проект 903-1-203 Альбом 2.4

Формат	Зона	Поз.	Обозначение	Наименование	Кол.	Примечание
				Документация		
А4			64.68.02.110СБ	Сборочный чертеж		
				Детали		
Б4		1	64.68.02.111	Полка		
				Уголок Б-45х45х4 ГОСТ 8509-72 / ВСт3сп3 ГОСТ 535-58*	2	1,61 кг
Б4		2	64.68.02.112	Полка		
				Уголок Б-45х45х4 ГОСТ 8509-72 / ВСт3сп3 ГОСТ 535-58*	2	1,04 кг

Изм.	Лист	№ докум.	Подпись	Дата	64.68.02.110			
Разраб.		Зилгалвис			Фланец	Лит.	Лист	Листов 1
Пров.		Колтец						
Гл.спец.		Сухоносов				ЛАТГИПРОПРОМ		
Н.контр.		Колтец						
Утв.		Попов						

Типовой проект 903-1-203 Альбом 2.4

64.68.02.110СБ

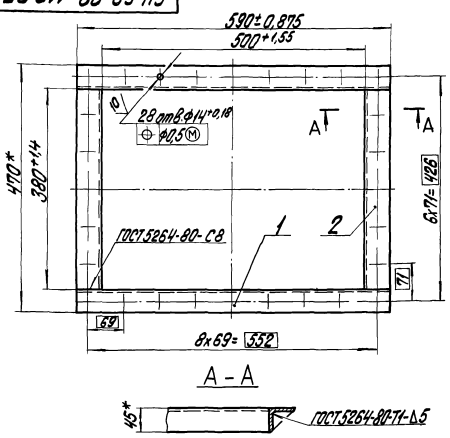

1. * Размеры для справок.
2. Обработка поверхностей реза деталей Б4 40.

Изм.	Лист	№ докум.	Подпись	Дата	64.68.02.110СБ			
Разраб.		Зилгалвис			Фланец Сборочный чертеж	Лит.	Масса	Масштаб
Пров.		Колтец					5,3	1:5
Гл.спец.		Сухоносов				Лист	Листов 1	
Н.контр.		Колтец				ЛАТГИПРОПРОМ		
Утв.		Попов						

64.68.02.200 СБ

Альбом 2.4

Типовой проект 903-1-203

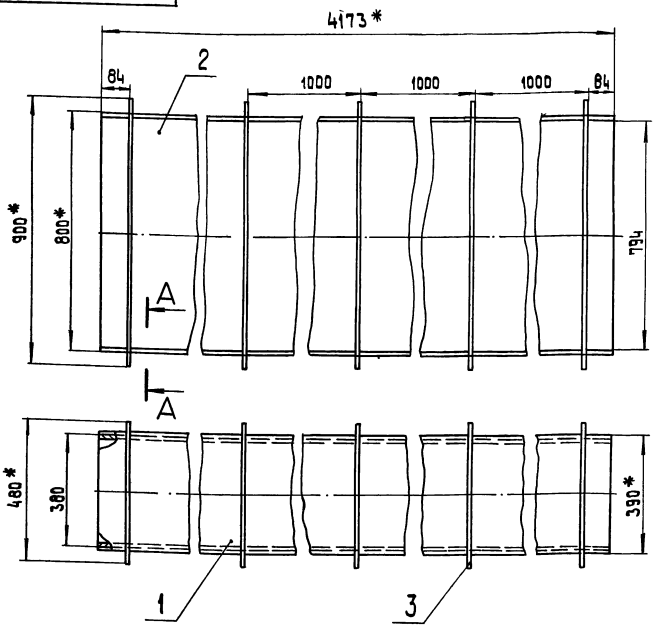

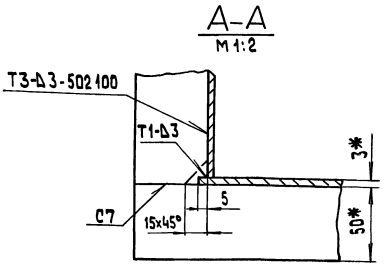

1. * Размеры для справок.
2. Неуказанные предельные отклонения размеров $\pm \frac{IT14}{2}$.
3. Обработка поверхностей реза деталей БЧ $\overset{40}{\checkmark}$.
4. Сварные швы по ГОСТ 5264-80

Изм.	Лист	№ докум.	Подпись	Дата
Разраб.		Никитченко		
Пров.		Зилгалвис		
Гл.спец.		Сухоносов		
Н.контр.		Колмец		
Утв.		Попов		

64.68.02.200 СБ

Короб

Сборочный чертеж

Лист	Масса	Масштаб
	258,5	1:10

Лист | Листов 1

ЛАТГИПРОПРОМ

Формат А4

Альбом 2.4

Типовой проект 903-1-203

Формат	Зона	Поз.	Обозначение	Наименование	Кол.	Примечание
				Документация		
А3			64.68.02.200 СБ	Сборочный чертеж		
				Детали		
БЧ		1	64.68.02.201	Стенка		
				Лист 3 ГОСТ 16523-70 / ВСт3сп3 ГОСТ 14637-79		
				4173±4,0×390±0,7 мм	2	38,44 кг
БЧ		2	64.68.02.202	Боковина		
				Лист 3 ГОСТ 16523-70 / ВСт3сп3 ГОСТ 14637-79		
				4173±4,0×794±1,0 мм	2	78,26 кг
				Материалы		
		3		Полоса 5×50 ГОСТ 103-76 / ВСт3сп3 ГОСТ 535-79	12,8	м

Изм.	Лист	№ докум.	Подпись	Дата
Разраб.		Никитченко		
Пров.		Зилгалвис		
Гл.спец.		Сухоносов		
Н.контр.		Колмец		
Утв.		Попов		

64.68.02.200

Короб

Лит. | Лист 1 | Листов 1

ЛАТГИПРОПРОМ

Альбом 2.4

Типовой проект 903-1-203

Формат	Зона	Поз.	Обозначение	Наименование	Кол.	Примечание
				Документация		
А3			64.68.02.300 СБ	Сборочный чертеж		
				Детали		
А4		1	64.68.02.301	Стенка	2	
А4		2	64.68.02.302	Стенка	1	
А4		3	64.68.02.303	Стенка	1	
А4		4	64.68.02.304	Стенка	2	
БЧ		5	64.68.02.305	Стенка		
				Лист 3 ГОСТ 19903-74 / ВСт3сп3 ГОСТ 16523-70		
				382±0,7×300±0,65 мм	2	2,7 кг
				Материалы		
		6		Полоса 5×50 ГОСТ 103-76 / ВСт3сп3 ГОСТ 535-79	8	м

Изм.	Лист	№ докум.	Подпись	Дата
Разраб.		Зилгалвис		
Пров.		Колмец		
Гл.спец.		Сухоносов		
Н.контр.		Колмец		
Утв.		Попов		

64.68.02.300

Колено

Лит. | Лист 1 | Листов 1

ЛАТГИПРОПРОМ

Инв. № подл. | Подпись и дата | Взам. инв. № | Инв. № дубл. | Подпись и дата

Типовой проект 903-1-203 Альбом 2.4

Инв.№ подл. | Подпись и дата | Взам.инв.№ | Инв.№ дубл. | Подпись и дата

64.68.02.300 СБ

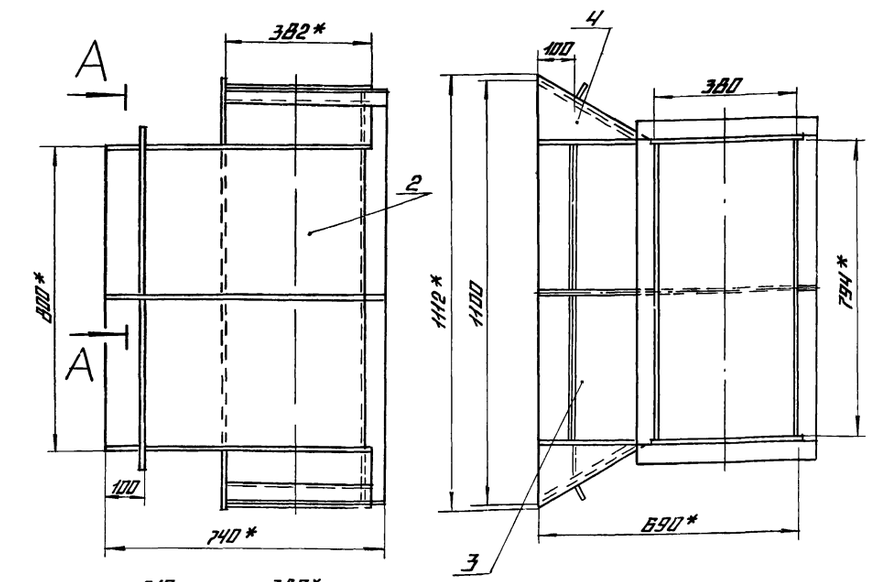

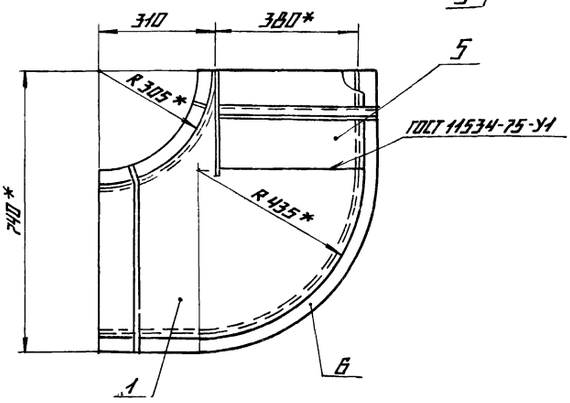

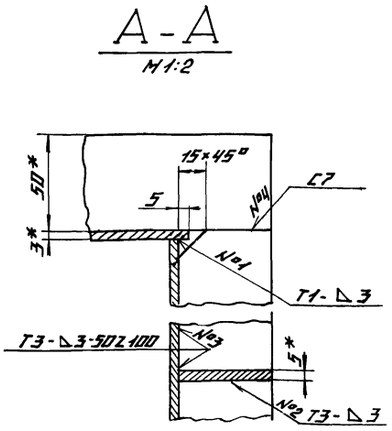

1.* Размеры для справок
2. Неуказанные предельные отклонения размеров ± IT14/2
3. Обработ поверхностей реза деталей Б4 ∇40
4. Сварные швы №1; 2; 3; 4 ГОСТ 5264-80

Изм.	Лист	№ докум.	Подп.	Дата	64.68.02.300 СБ			
Разраб.		Зиглавис			Колено сборочный чертеж	Литер	Масса	Масштаб
Пров.		Колмец					64.5	1:10
Гл.спец.		Сухоносов				Лист	Листов 1	
Н.контр.		Колмец				ЛАТГИПРОПРОМ		
Утв.		Попов						

Формат А3

Типовой проект 903-1-203 Альбом 2.4

Инв.№ подл. | Подпись и дата | Взам.инв.№ | Инв.№ дубл. | Подпись и дата

64.68.02.301

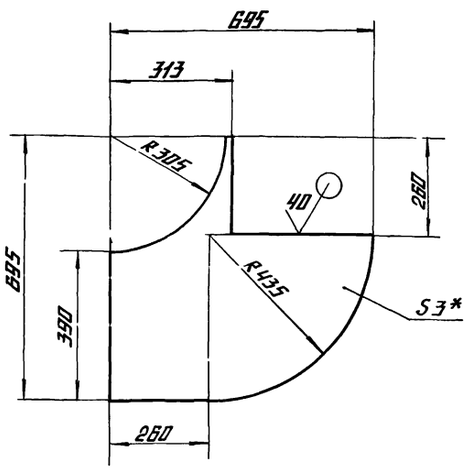

1.* Размеры для справок
2. Неуказанные предельные отклонения размеров ± IT14/2

Изм.	Лист	№ докум.	Подпись	Дата	64.68.02.301			
Разраб.		Зиглавис			Стенка	Лит.	Масса	Масштаб
Пров.		Колмец					6.36	1:10
Гл.спец.		Сухоносов				Лист	Листов 1	
Н.контр.		Колмец			Лист 3 ГОСТ 19903-74 / Вст3сп3 ГОСТ 16523-70	ЛАТГИПРОПРОМ		
Утв.		Попов						

Типовой проект 903-1-203 Альбом 2.4

Инв.№ подл. | Подпись и дата | Взам.инв.№ | Инв.№ дубл. | Подпись и дата

64.68.02.302

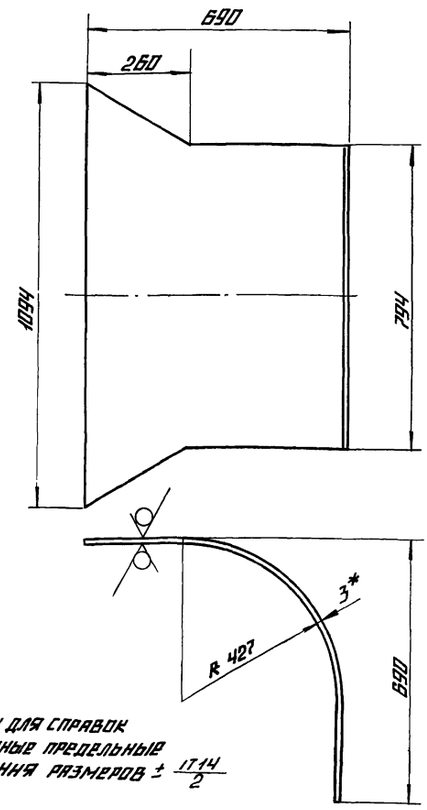

1.* Размеры для справок
2. Неуказанные предельные отклонения размеров ± IT14/2

Изм.	Лист	№ докум.	Подпись	Дата	64.68.02.302			
Разраб.		Зиглавис			Стенка	Лит.	Масса	Масштаб
Пров.		Колмец					23.23	1:10
Гл.спец.		Сухоносов				Лист	Листов 1	
Н.контр.		Колмец			Лист 3 ГОСТ 19903-74 / Вст3сп3 ГОСТ 16523-70	ЛАТГИПРОПРОМ		
Утв.		Попов						

Альбом 2.4

Типовой проект 903-1-203

Инв.№подл. | Подпись и дата | Взам.инв.№ | Инв.№дубл. | Подпись и дата

64.68.02.303

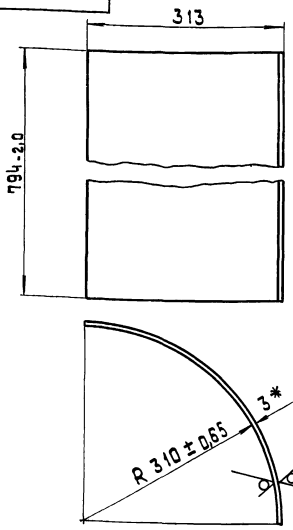

* Размеры для справок

Изм.	Лист	№ докум.	Подпись	Дата
Разраб.		Зилгалбис		
Пров.		Колмец		
Т.контр.		Сухоносов		
Н.контр.		Колмец		
Утв.		Попов		

64.68.02.303

Стенка

Лит.	Масса	Масштаб
	9,15	1:5
Лист	Листов 1	

Лист 3 ГОСТ 19903-74 / ВСт3сп3 ГОСТ 16523-70

ЛАТГИПРОПРОМ

Формат А4

Альбом 2.4

Типовой проект 903-1-203

Инв.№подл. | Подпись и дата | Взам.инв.№ | Инв.№дубл. | Подпись и дата

64.68.02.304

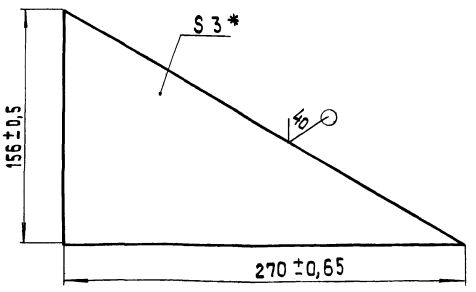

* Размер для справок

Изм.	Лист	№ докум.	Подпись	Дата
Разраб.		Зилгалбис		
Пров.		Колмец		
Т.спец.		Сухоносов		
Н.контр.		Колмец		
Утв.		Попов		

64.68.02.304

Стенка

Лит.	Масса	Масштаб
	0,5	1:2
Лист	Листов 1	

Лист 3 ГОСТ 19903-74 / ВСт3сп3 ГОСТ 16523-70

ЛАТГИПРОПРОМ

Формат А4

Альбом 2.4

Типовой проект 903-1-203

Инв.№подл. | Подпись и дата | Взам.инв.№ | Инв.№дубл. | Подпись и дата

Формат	Зона	Поз.	Обозначение	Наименование	Кол.	Примечание
				Документация		
А4			64.68.03.000 СБ	Сборочный чертеж		
				Детали		
А4		1	64.68.03.001	Стойка	1	
		2	-01	Стойка	1	
Б4		3	64.68.03.002	Стойка		
				Уголок Б-50х50х5 ГОСТ 8509-72 / ВСт3сп3 ГОСТ 535-79	1	4,9 кг
Б4		4	64.68.03.003	Стойка		
				Уголок Б-50х50х5 ГОСТ 2509-72 / ВСт3сп3 ГОСТ 535-79	1	3,2 кг
Б4		5	64.68.03.004	Полка		
				Уголок Б-50х50х5 ГОСТ 8509-72 / ВСт3сп3 ГОСТ 535-79	3	3,0 кг
Б4		6	64.68.03.005	Полка		
				Уголок Б-50х50х5 ГОСТ 8509-72 / ВСт3сп3 ГОСТ 535-79	4	1,9 кг
Б4		7	64.68.03.006	Пластина		
				Лист 5 ГОСТ 19903-74 / ВСт3сп3 ГОСТ 14637-79	2	0,4 кг

Изм.	Лист	№ докум.	Подпись	Дата
Разраб.		Зилгалбис		
Пров.		Колмец		
Т.спец.		Сухоносов		
Н.контр.		Колмец		
Утв.		Попов		

64.68.03.000

Опора кармана

Лит	Лист	Листов
		1

ЛАТГИПРОПРОМ

Альбом 2.4

Типовой проект 903-1-203

Инв.№подл. | Подпись и дата | Взам.инв.№ | Инв.№дубл. | Подпись и дата

64.68.03.000 СБ

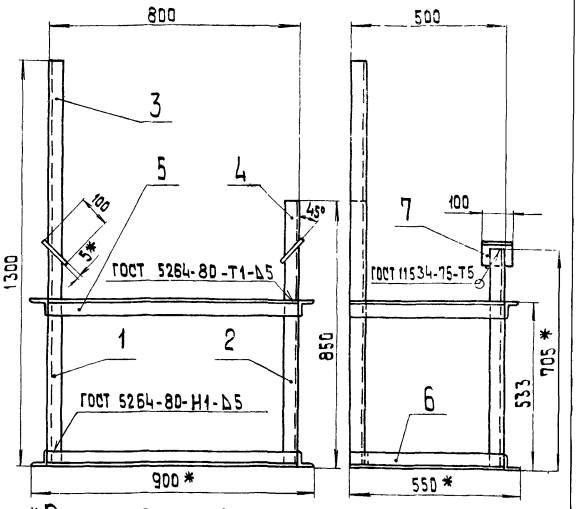

1* Размеры для справок

2. Неуказанные предельные отклонения размеров $\pm \frac{IT14}{2}$.

3. Обработка поверхностей реза деталей Б4

Изм.	Лист	№ докум.	Подпись	Дата
Разраб.		Зилгалбис		
Пров.		Колмец		
Т.спец.		Сухоносов		
Н.контр.		Колмец		
Утв.		Попов		

64.68.03.000 СБ

Опора кармана
Сборочный чертеж

Лит.	Масса	Масштаб
	30,7	1:10
Лист	Листов 1	

ЛАТГИПРОПРОМ

Типовой проект 903-1-203 Альбом 2.4

64.68.03.001

64.68.03.001

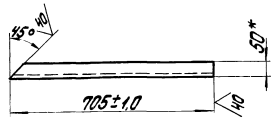

64.68.03.001-01 - зеркальное отражение.
Остальное - см. 64.68.03.001

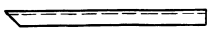

* Размер для справок

Изм.	Лист	№ докум.	Подпись	Дата
Разраб.		Зуйгалвис		
Пров.		Колтец		
Т. контр.		Сухонос		
Н. контр.		Колтец		
Утв.		Попов		

64.68.03.001

Стойка

Лит	Масса	Масштаб
	2,5	1:10
Лист	Листов 1	

Уголок 5-50х50х5 ГОСТ 8509-72 / Ст3сп3 ГОСТ 535-79

ЛАТГИПРОПРОМ

Формат А4

Типовой проект 903-1-203 Альбом 2.4

Формат	Поз.	Обозначение	Наименование	Кол.	Примечание
			Документация		
А4		64.68.04.000СБ	Сборочный чертеж		
			Детали		
А4	1	64.68.04.001	Упор	1	
Б4	2	64.68.04.002	Пластина		
			Лист 5 ГОСТ 19903-74 / Ст3сп3 ГОСТ 14637-79		
			200±0,575×150±0,5 мм	1	1,18 кг
Б4	3	64.68.04.003	Балка		
			Швеллер 10 ГОСТ 8240-72 / Ст3сп3 ГОСТ 535-79		
			L=500±0,775 мм	1	4,3 кг

Изм.	Лист	№ докум.	Подпись	Дата
Разраб.		Никитченко		
Пров.		Зуйгалвис		
Т. контр.		Сухонос		
Н. контр.		Колтец		
Утв.		Попов		

64.68.04.000

Опора

Лит	Лист	Листов
	1	1

ЛАТГИПРОПРОМ

Формат А4

Типовой проект 903-1-203 Альбом 2.4

64.68.04.000СБ

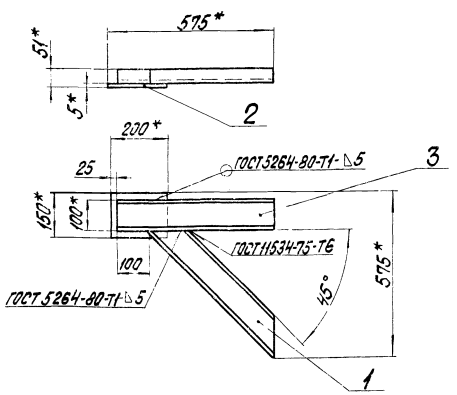

1.* Размеры для справок.
2. Неуказанные предельные отклонения размеров $\pm\frac{IT14}{2}$.
3. Обработка поверхностей реза деталей Б4 $\sqrt{40}$.

Изм.	Лист	№ докум.	Подпись	Дата
Разраб.		Никитченко		
Пров.		Зуйгалвис		
Т. контр.		Сухонос		
Н. контр.		Колтец		
Утв.		Попов		

64.68.04.000СБ

Опора
Сборочный чертеж

Лит	Масса	Масштаб
	10,1	1:10
Лист	Листов 1	

ЛАТГИПРОПРОМ

Типовой проект 903-1-203 Альбом 2.4

64.68.04.001

64.68.04.001

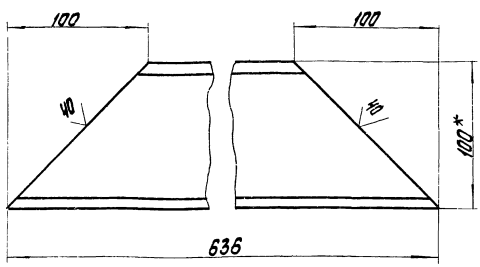

1.* Размеры для справок.
2. Неуказанные предельные отклонения размеров $\pm\frac{IT14}{2}$.

Изм.	Лист	№ докум.	Подпись	Дата
Разраб.		Никитченко		
Пров.		Зуйгалвис		
Т. контр.		Сухонос		
Н. контр.		Колтец		
Утв.		Попов		

64.68.04.001

Упор

Лит.	Масса	Масштаб
	4,61	1:2
Лист	Листов 1	

Швеллер 10 ГОСТ 8240-72 / Ст3сп3 ГОСТ 535-79

ЛАТГИПРОПРОМ

Типовой проект 903-1-203 Альбом 2.4

Формат	Зона	Поз.	Обозначение	Наименование	Кол	Примечание
				Документация		
А4			64.68.05.000 СБ	Сборочный чертеж		
				Детали		
А4		1	64.68.04.001	Упор	1	
Б4		2	64.68.05.001	Пластина		
				5 ГОСТ 19903-74 / Лист В Ст3сп3 ГОСТ 14637-79		
				200±0,575×150±0,5 мм	1	1,18 кг
Б4		3	64.68.05.002	Балка		
				Швеллер 10 ГОСТ 8240-72 / В Ст3сп3 ГОСТ 535-79		
				L = 500±0,775 мм	1	4,3 кг

Инв.№ подл. | Подпись и дата | Взам. инв.№ | Инв.№ дубл. | Подпись и дата

Изм.	Лист	№ докум.	Подп.	Дата
Разраб.		Никитченко		
Пров.		Зилгалбис		
Гл.спец.		Суконосов		
Н.контр.		Колмец		
Утв.		Попов		

64.68.05.000

Опора

Лит | Лист | Листов 1

ЛАТГИПРОПРОМ

Формат А4

64.68.05.000 СБ

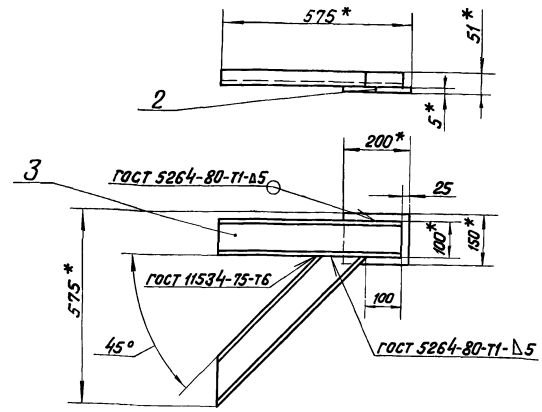

1. * Размеры для справок
2. Неуказанные предельные отклонения размеров $\pm \frac{IT14}{2}$.
3. Обработка поверхностей реза деталей Б4 $\sqrt{40}$.

Изм.	Лист	№ докум.	Подп.	Дата
Разраб.		Никитченко		
Пров.		Зилгалбис		
Гл.спец.		Суконосов		
Н.контр.		Колмец		
Утв.		Попов		

Опора
Сборочный чертеж

Лит	Масса	Масштаб
	10,1	1:10
Лист	Листов 1	

ЛАТГИПРОПРОМ

Формат А4

Типовой проект 903-1-203 Альбом 2.4

Формат	Зона	Поз.	Обозначение	Наименование	Кол	Примечание
				Документация		
А4			64.68.06.000 СБ	Сборочный чертеж		
				Детали		
А4		1	64.68.06.001	Упор	1	
Б4		2	64.68.06.002	Балка		
				Швеллер 10 ГОСТ 8240-72 / В Ст3сп3 ГОСТ 535-79		
				L = 800±1 мм	1	6,9 кг

Инв.№ подл. | Подпись и дата | Взам. инв.№ | Инв.№ дубл. | Подпись и дата

Изм.	Лист	№ докум.	Подп.	Дата
Разраб.		Никитченко		
Пров.		Зилгалбис		
Гл.спец.		Суконосов		
Н.контр.		Колмец		
Утв.		Попов		

64.68.06.000

Опора

Лит | Лист | Листов 1

ЛАТГИПРОПРОМ

64.68.06.000 СБ

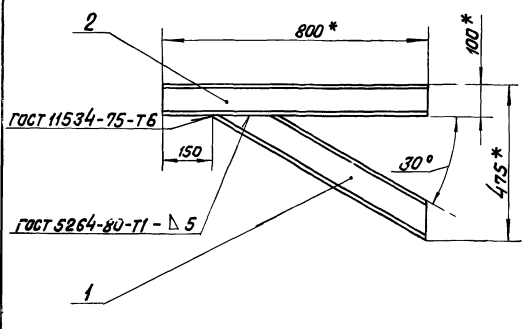

1. * Размеры для справок.
2. Неуказанные предельные отклонения размеров $\pm \frac{IT14}{2}$.
3. Обработка поверхностей реза деталей Б4 $\sqrt{40}$.

Изм.	Лист	№ докум.	Подп.	Дата
Разраб.		Никитченко		
Пров.		Зилгалбис		
Гл.спец.		Суконосов		
Н.контр.		Колмец		
Утв.		Попов		

Опора
Сборочный чертеж

Лит.	Масса	Масштаб
	12,4	1:10
Лист	Листов 1	

ЛАТГИПРОПРОМ

Типовой проект 903-1-203 Альбом 2.4

64.68.06.001

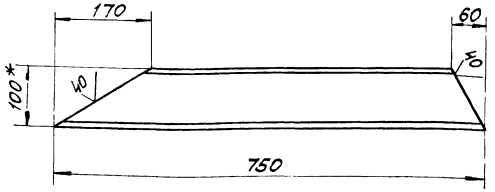

1. * Размеры для справок.
2. Неуказанные предельные отклонения размеров $\pm\frac{IT14}{2}$.

Изм	Лист	№ докум	Подп.	Дата	64.68.06.001			
Разраб		Никитченко			Упор	Лит	Масса 5,46	Масштаб 1:5
Пров		Зилгалвис				Лист	Листов 1	
Гл.спец		Сухоносов			Швеллер 10 ГОСТ 8240-72 / В Ст3сп3 ГОСТ 535-79	ЛАТГИПРОПРОМ		
Н.контр		Колмец						
Утв		Попов						

Формат А4

Типовой проект 903-1-203 Альбом 2.4

Форм	Зона	Поз.	Обозначение	Наименование	Кол.	Примечание
				Документация		
А4			64.68.07.000СБ	Сборочный чертёж		
				Детали		
А4		1	64.68.07.001	Упор	1	
Б4		2	64.68.07.002	Балки		
				Швеллер 10 ГОСТ 8240-72 / В Ст3сп3 ГОСТ 535-79		
				L=800±1мм	1	6,9кг

Изм	Лист	№ докум	Подп.	Дата	64.68.07.000			
Разраб		Никитченко			Опора	Лит	Лист	Листов 1
Пров		Зилгалвис				ЛАТГИПРОПРОМ		
Гл.спец		Сухоносов						
Н.контр		Колмец						
Утв		Попов						

Формат А4

Типовой проект 903-1-203 Альбом 2.4

64.68.07.000СБ

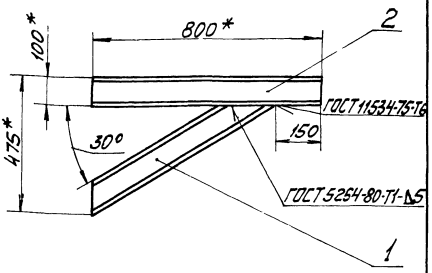

1. *Размеры для справок.
2. Неуказанные предельные отклонения размеров $\pm\frac{IT14}{2}$.
3 Обработка поверхностей реза деталей Б4 $^{40}\surd$.

Изм	Лист	№ докум	Подп.	Дата	64.68.07.000СБ			
Разраб		Никитченко			Опора / Сборочный чертёж	Лит	Масса 12,4	Масштаб 1:10
Пров		Зилгалвис				Лист	Листов 1	
Гл.спец		Сухоносов				ЛАТГИПРОПРОМ		
Н.контр		Колмец						
Утв		Попов						

Типовой проект 903-1-203 Альбом 2.4

64.68.07.001

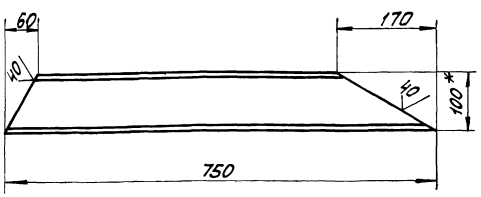

1 * Размеры для справок.
2. Неуказанные предельные отклонения размеров $\pm\frac{IT14}{2}$.

Изм	Лист	№ докум	Подп.	Дата	64.68.07.001			
Разраб		Никитченко			Упор	Лит	Масса 5,46	Масштаб 1:5
Пров		Зилгалвис				Лист	Листов 1	
Гл.спец		Сухоносов			Швеллер 10 ГОСТ 8240-72 / В Ст3сп3 ГОСТ 535-79	ЛАТГИПРОПРОМ		
Н.контр		Колмец						
Утв		Попов						

64.68.08.000СБ

Типовой проект 903-1-203 Альбом 2.4

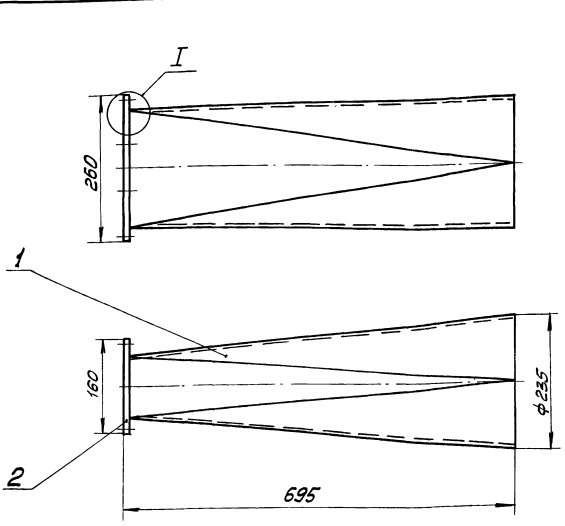

I
м1:2

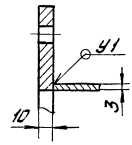

1. Размеры для справок.
2. Сварные швы по ГОСТ 11534-75.

Изм. Лист	№ докум.	Подп.	Дата	64 68.08.000 СБ			
Разраб.	Никитченко			Переход Сборочный чертёж	Лит	Масса	Масштаб
Пров.	Зингалевич					12,7	1:5
Гл. спец.	Суконосов				Лист	Листов 1	
Н. контр.	Кролмец				ЛАТГИПРОПРОМ		
Утв.	Попов						

Инв. № подл. | Подп. и дата | Взам. инв. № | Инв. № дубл. | Подп. и дата

Формат А3

Типовой проект 903-1-203 Альбом 2.4

Формат	Зона	Поз.	Обозначение	Наименование	Кол.	Примечание
				Документация		
А3			64.68.08.000СБ	Сборочный чертёж		
				Детали		
А3		1	64.68.08.001	Переход	1	
А4		2	64.68.08.002	Фланец	1	

Изм. Лист	№ докум.	Подп.	Дата	64.68.08.000			
Разраб.	Никитченко			Переход	Лит	Масса	Масштаб
Пров.	Зингалевич						
Гл. спец.	Суконосов				Лист	Листов 1	
Н. контр.	Кролмец				ЛАТГИПРОПРОМ		
Утв.	Попов						

Инв. № подл. | Подп. и дата | Взам. инв. № | Инв. № дубл. | Подп. и дата

Типовой проект 903-1-203 Альбом 2.4

64.68.08.002

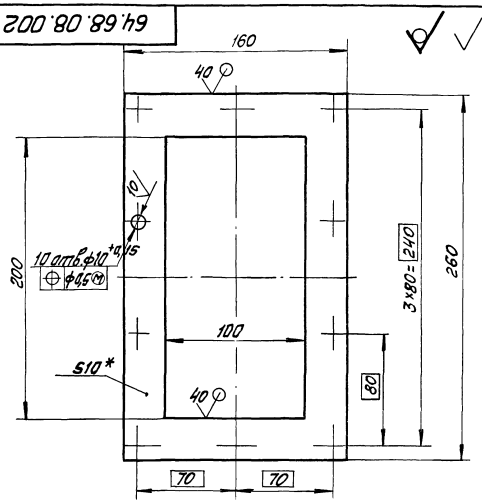

1 *Размеры для справок.
2. Неуказанные предельные отклонения размеров ± IT14/2.

Изм. Лист	№ докум.	Подп.	Дата	64.68.08.002			
Разраб.	Никитченко			Фланец	Лит	Масса	Масштаб
Пров.	Зингалевич					1,7	1:2
Гл. спец.	Суконосов				Лист	Листов 1	
Н. контр.	Кролмец				ЛАТГИПРОПРОМ		
Утв.	Попов						

Лист 10 ГОСТ 19903-74 / В Ст3сп3 ГОСТ 14637-79

Инв. № подл. | Подп. и дата | Взам. инв. № | Инв. № дубл. | Подп. и дата

64.68.08.001

Развертка

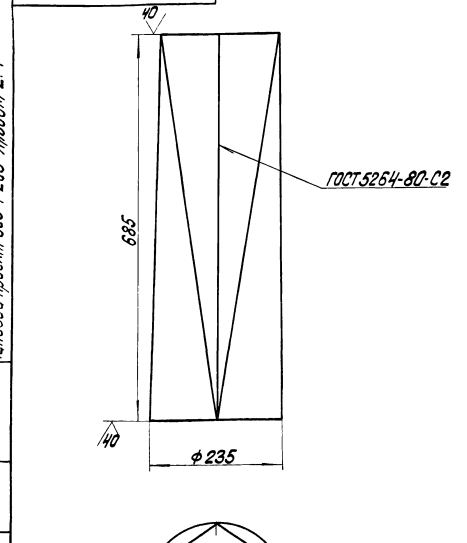

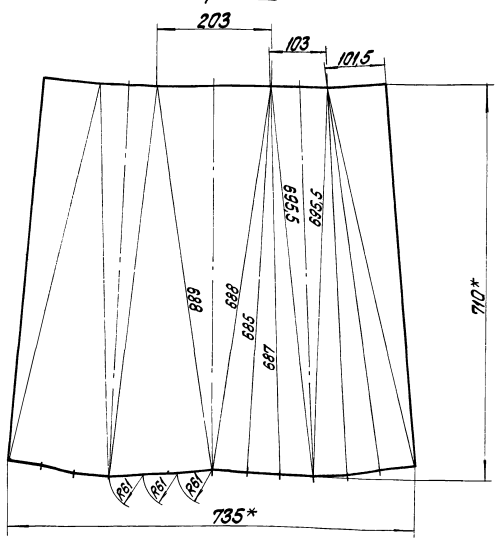

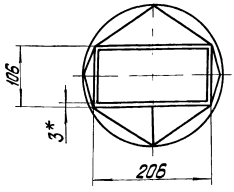

1* Размеры для справок.

2. Неуказанные предельные отклонения размеров $\pm \frac{IT14}{2}$.

Изм.	Лист	№ докум.	Подпись	Дата	64.68.08.001			
Разраб.		Чикитченко			Переход	Лит.	Масса	Масштаб
Пров.		Зингалевич					11	1:5
Т. спец.		Суконосов				Лист	Листов 1	
Н. контр.		Коллец			Лист 3 ГОСТ 19903-74 ВСт3сп3 ГОСТ 16523-70	ЛАТГИПРОПРОМ		
Утв.		Попов						

Формат А3

Типовой проект 903-1-203 Альбом 2.4

Инв. № подл. | Подпись и дата | Взам. инв. № | Инв. № дубл. | Подпись и дата

Формат	Зона	Поз.	Обозначение	Наименование	Кол.	Примечание
				Документация		
А4			64.68.09.000СБ	Сборочный чертеж		
				Детали		
Б4		1	64.68.09.001	Пластина		
				Лист 5 ГОСТ 19903-74 ВСт3сп3 ГОСТ 14637-79	1	38,25 кг
Б4		2	64.68.09.002	Патрубок		
				Труба 219х6 ГОСТ 10704-76 В-БСт3сп ГОСТ 10705-80		
				L = 135 ± 0,5 мм	1	4,26 кг

Изм.	Лист	№ докум.	Подпись	Дата	64.68.09.000			
Разраб.		Чикитченко			Заглушка	Лит.	Лист	Листов 1
Пров.		Зингалевич						
Т. спец.		Суконосов				ЛАТГИПРОПРОМ		
Н. контр.		Коллец						
Утв.		Попов						

Типовой проект 903-1-203 Альбом 2.4

Инв. № подл. | Подпись и дата | Взам. инв. № | Инв. № дубл. | Подпись и дата

64.68.09.000СБ

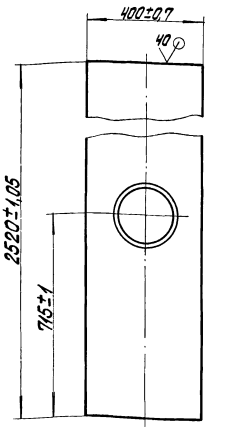

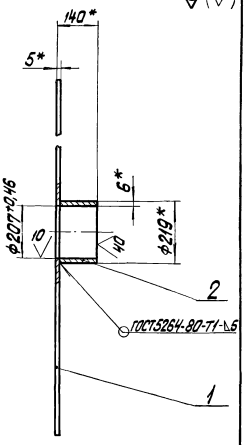

* Размеры для справок

Изм.	Лист	№ докум.	Подпись	Дата	64.68.09.000СБ			
Разраб.		Чикитченко			Заглушка сборочный чертеж	Лит.	Масса	Масштаб
Пров.		Зингалевич					42,51	1:10
Т. спец.		Суконосов				Лист	Листов 1	
Н. контр.		Коллец				ЛАТГИПРОПРОМ		
Утв.		Попов						

Альбом 2.4

Типовой проект 903-1-203

Формат	Зона	Поз.	Обозначение	Наименование	Кол.	Примечание
				Документация		
А3			64.68.10.000 СБ	Сборочный чертеж		
				Детали		
А4		1	64.68.10.001	Стенка	2	
А4		2	64.68.10.002	Стенка	2	
Б4		3	64.68.10.003	Стенка		
				Лист 2 ГОСТ 19903-74 ВСт3Сп3 ГОСТ 16523-70		
				1300±1,55×530±0,875 мм	2	10,82 кг
Б4		4	64.68.10.004	Стенка		
				Лист 2 ГОСТ 19903-74 ВСт3Сп3 ГОСТ 16523-70		
				1300±1,55×664±1,0 мм	2	13,56 кг
				Материалы		
		5		Полоса 5×50 ГОСТ 103-76 ВСт3Сп3 ГОСТ 535-79	5,6	м

Инв.№ подл. | Подпись и дата | Взам.инв.№ | Инв.№ дубл. | Подпись и дата

Изм.	Лист	№ докум.	Подпись	Дата
Разраб.		Никитченко		
Пров.		Змеевбис		
Гл.спец.		Суханосов		
Н.контр.		Колмец		
Утв.		Попов		

64.68.10.000

Короб

Лит. | Лист | Листов 1

ЛАТГИПРОПРОМ

Формат А4

64.68.10.001

Альбом 2.4

Типовой проект 903-1-203

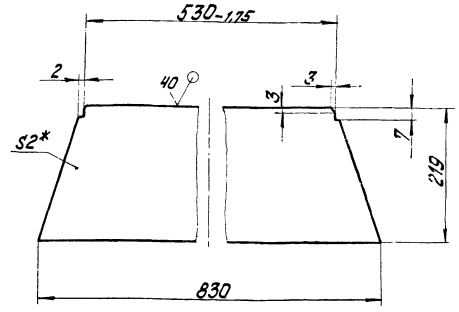

1.* Размеры для справок.

2. Неуказанные предельные отклонения размеров ± IT14/2

Изм.	Лист	№ докум.	Подпись	Дата
Разраб.		Никитченко		
Пров.		Змеевбис		
Гл.спец.		Суханосов		
Н.контр.		Колмец		
Утв.		Попов		

64.68.10.001

Стенка

Лист 2 ГОСТ 19903-74 ВСт3Сп3 ГОСТ 16523-70

Лит. | Масса | Масштаб 1:5

2,33

Лист | Листов 1

ЛАТГИПРОПРОМ

Формат А4

64.68.10.000СБ

Альбом 2.4

Типовой проект 903-1-203

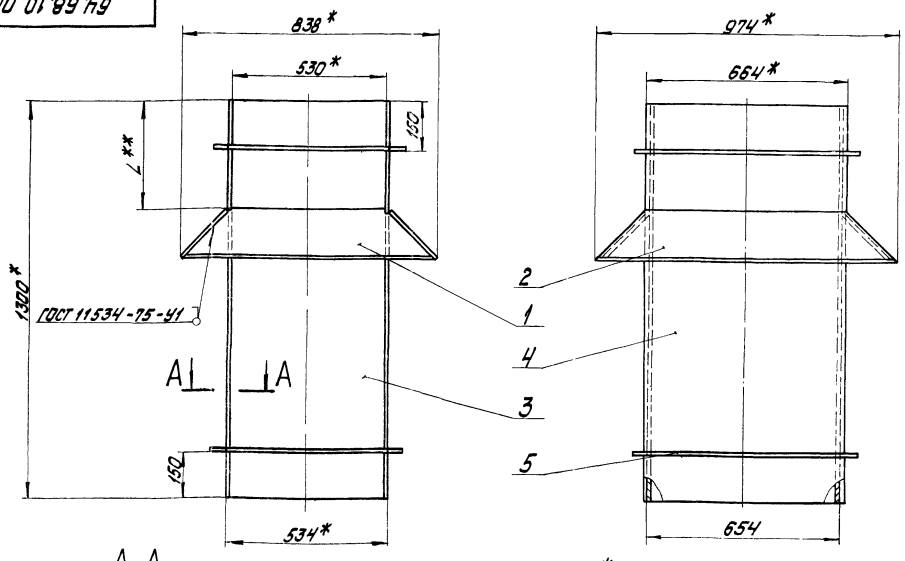

А-А

М1:2

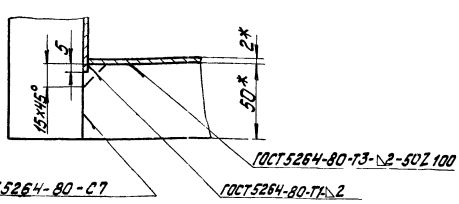

1.* Размеры для справок.

2.** Размер устанавливается по месту.

3. Неуказанные предельные отклонения размеров ± IT14/2.

4. Обработка поверхностей реза деталей Б4 ▽40.

Изм.	Лист	№ докум.	Подпись	Дата
Разраб.		Никитченко		
Пров.		Змеевбис		
Гл.спец.		Суханосов		
Н.контр.		Колмец		
Утв.		Попов		

64.68.10.000 СБ

Короб

Сборочный чертеж

Лит. | Масса | Масштаб 1:10

70

Лист | Листов 1

ЛАТГИПРОПРОМ

Альбом 2.4

Типовой проект 903-1-203

64.68.10.002

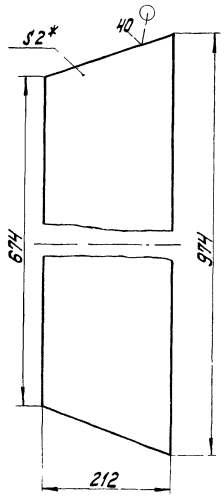

1. *Размеры для справок.
2. Неуказанные предельные отклонения размеров $\pm \frac{IT14}{2}$

Изм.	Лист	№ докум.	Подпись	Дата
Разраб.		Никитченко		
Пров.		Зингаевич		
Гл.спец.		Суконосов		
Н.контр.		Колмец		
Утв.		Попов		

64.68.10.002

Стенка

Лит.	Масса	Масштаб
	2,75	1:5

Лист | Листов 1

Лист 2 ГОСТ 19903-74
ВСт3Сп3 ГОСТ 16523-70

ЛАТГИПРОПРОМ

Формат А4

Альбом 2.4

Типовой проект 903-1-203

Форм.	Зона	Поз.	Обозначение	Наименование	Кол.	Примечание
				Документация		
А4			64.68.11.000СБ	Сборочный чертеж		
				Детали		
А4		1	64.68.11.001	Косынка	1	
Б4		2	64.68.11.002	Пластина		
				Лист 10 ГОСТ 19903-74 ВСт3Сп3 ГОСТ 14637-79		
				200±0,575×150±0,5мм	1	2,36кг
Б4		3	64.68.11.003	Балка		
				Швеллер 10 ГОСТ 8240-72 ВСт3Сп3 ГОСТ 535-79		
				L=500±0,775мм	1	4,3кг
Б4		4	64.68.11.004	Стойка		
				Швеллер 10 ГОСТ 8240-72 ВСт3Сп3 ГОСТ 535-79		
				L=1900±1,85мм	1	16,33кг

Изм.	Лист	№ докум.	Подпись	Дата
Разраб.		Никитченко		
Пров.		Зингаевич		
Гл.спец.		Суконосов		
Н.контр.		Колмец		
Утв.		Попов		

64.68.11.000

Опора

Лит.	Лист	Листов 1

ЛАТГИПРОПРОМ

Формат А4

Альбом 2.4

Типовой проект 903-1-203

64.68.11.000СБ

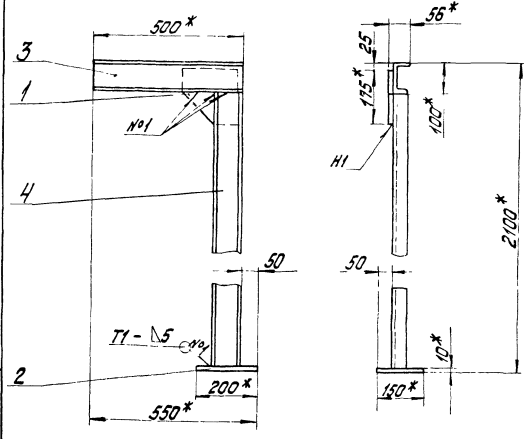

1. *Размеры для справок.
2. Неуказанные предельные отклонения размеров $\pm \frac{IT14}{2}$.
3. Обработка поверхностей реза деталей Б4 ▽10.
4. Сварные швы по ГОСТ 5264-80

Изм.	Лист	№ докум.	Подпись	Дата
Разраб.		Никитченко		
Пров.		Зингаевич		
Гл.спец.		Суконосов		
Н.контр.		Колмец		
Утв.		Попов		

64.68.11.000СБ

Опора
Сборочный чертеж

Лит.	Масса	Масштаб
	25	1:10

Лист | Листов 1

ЛАТГИПРОПРОМ

Альбом 2.4

Типовой проект 903-1-203

64.68.11.001

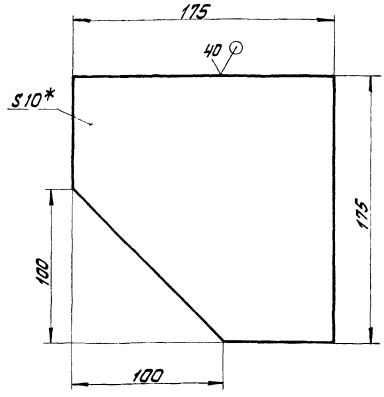

1. *Размеры для справок.
2. Неуказанные предельные отклонения размеров $\pm \frac{IT14}{2}$

Изм.	Лист	№ докум.	Подпись	Дата
Разраб.		Никитченко		
Пров.		Зингаевич		
Гл.спец.		Суконосов		
Н.контр.		Колмец		
Утв.		Попов		

64.68.11.001

Косынка

Лит.	Масса	Масштаб
	2,01	1:2

Лист | Листов 1

Лист 10 ГОСТ 19903-74
ВСт3Сп3 ГОСТ 14637-79

ЛАТГИПРОПРОМ

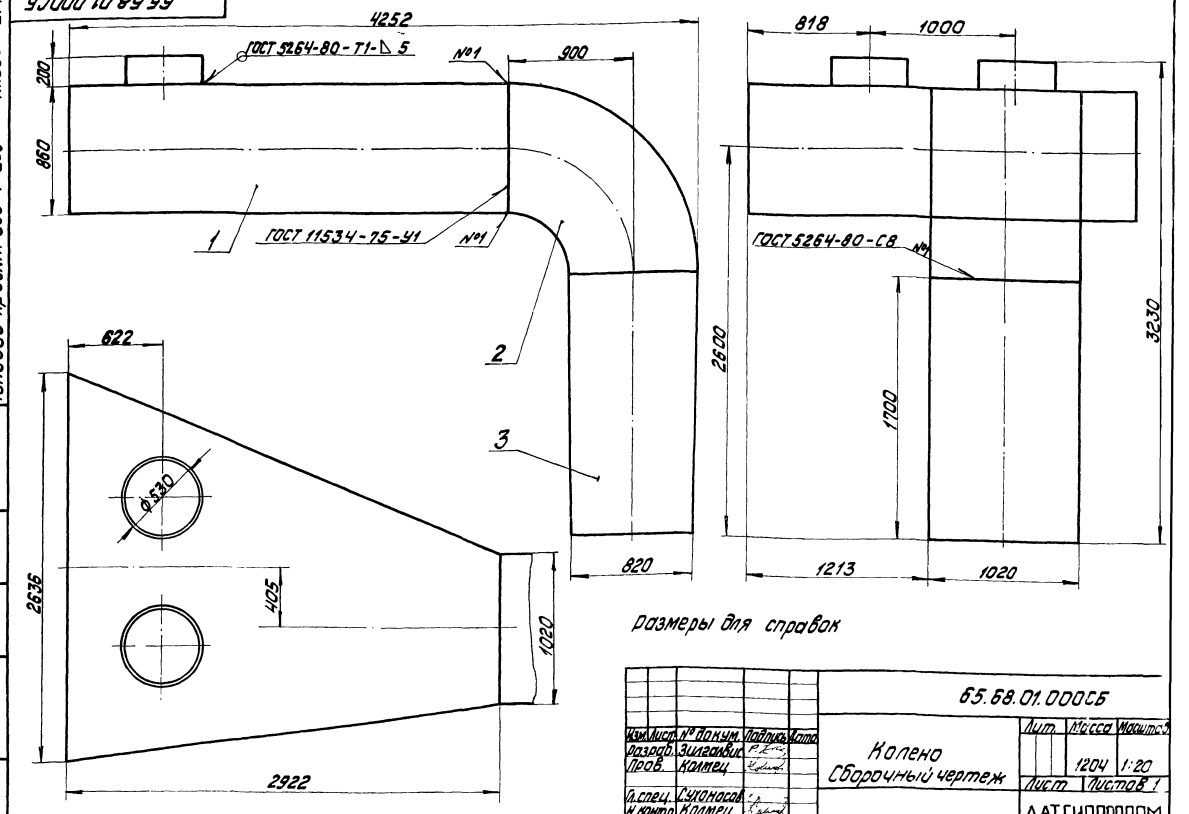

Размеры для справок

					65.68.01.000СБ		
Изм.	Лист	№ докум.	Подпись	Дата	Колено Сборочный чертеж	Лит.	Масса	Масштаб
Разраб.		Зигельвис					1204	1:20
Пров.		Колмец				Лист	Листов 1
Гл. спец.		Сухоносов				ЛАТГИПРОПРОМ	
Н. контр.		Колмец					
Утв.		Попов					

Формат А3

Альбом 2.4
Типовой проект 903-1-203

Форм.	Зона	Поз.	Обозначение	Наименование	Кол.	Примечание
				Документация		
А3			65.68.01.000СБ	Сборочный чертеж		
				Сборочные единицы		
А4		1	65.68.01.100	Переход	1	
А4		2	65.68.01.200	Колено	1	
А4		3	65.68.01.300	Короб	1	

					65.68.01.000		
Изм.	Лист	№ докум.	Подпись	Дата	Колено	Лит.	Лист	Листов
Разраб.		Зигельвис						
Пров.		Колмец				ЛАТГИПРОПРОМ	
Гл. спец.		Сухоносов					
Н. контр.		Колмец					
Утв.		Попов					

Альбом 2.4
Типовой проект 903-1-203

Форм.	Зона	Поз.	Обозначение	Наименование	Кол.	Примечание
				Документация		
А3			65.68.01.100СБ	Сборочный чертеж		
				Детали		
А4		1	65.68.01.101	Стенка	1	
А4		2	65.68.01.102	Стенка	1	
Б4		3	65.68.01.103	Боковина		
				Лист 5 ГОСТ 19903-74 ВСт3Сп3 ГОСТ 14637-79		
				2950±2,7×850±1,15 мм	1	98,4кг
Б4		4	65.68.01.104	Боковина		
				Лист 5 ГОСТ 19903-74 ВСт3Сп3 ГОСТ 14637-79		
				3164±3,3×850±1,15 мм	1	105,56кг
Б4		5	65.68.01.105	Патрубок		
				Труба 530×7 ГОСТ 10704-76 В-БСт3Сп ГОСТ 10705-80		
				L=200±0,575 мм	2	18,06кг
				Материалы		
		6		Полоса 5×50 ГОСТ 103-76 ВСт3Сп3 ГОСТ 535-79	28	м

					65.68.01.100		
Изм.	Лист	№ докум.	Подпись	Дата	Переход	Лит.	Лист	Листов
Разраб.		Жилтченко						
Пров.		Зигельвис				ЛАТГИПРОПРОМ	
Гл. спец.		Сухоносов					
Н. контр.		Колмец					
Утв.		Попов					

65.68.01.100 СБ

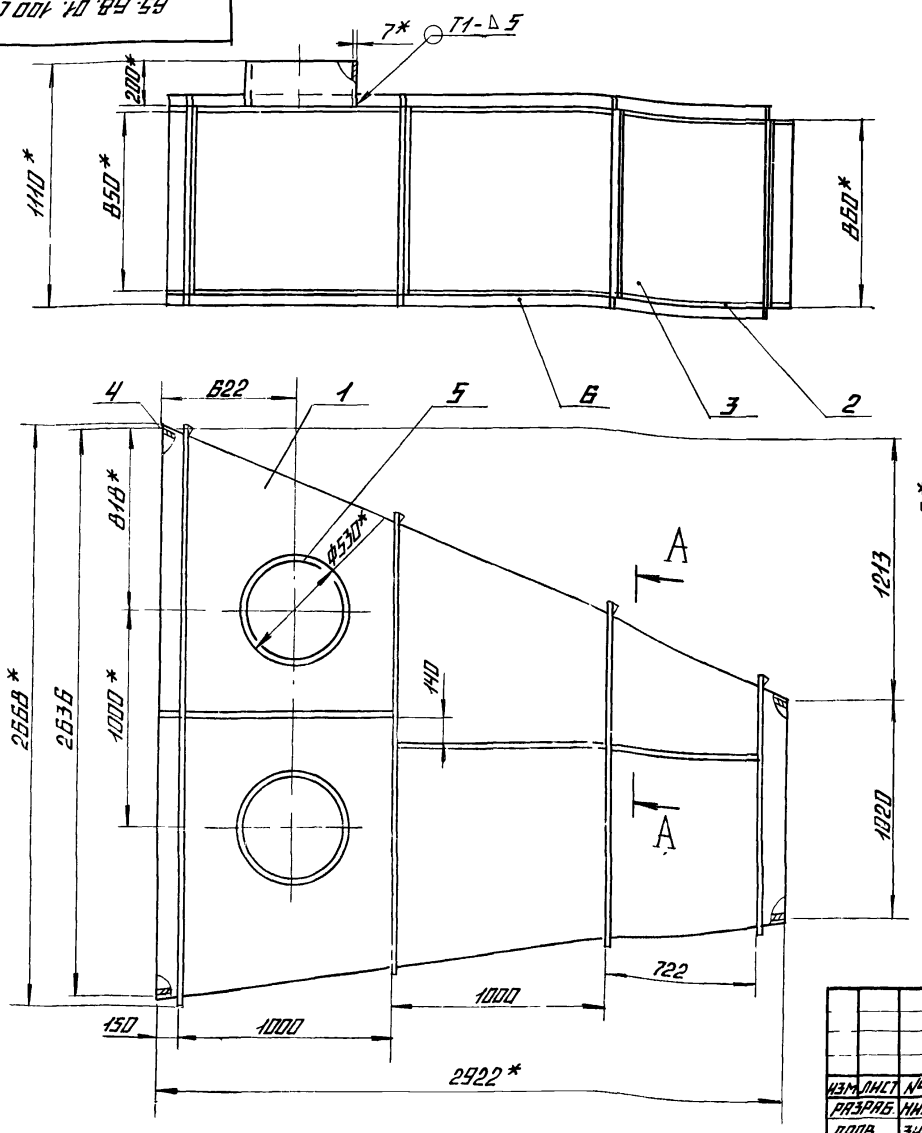

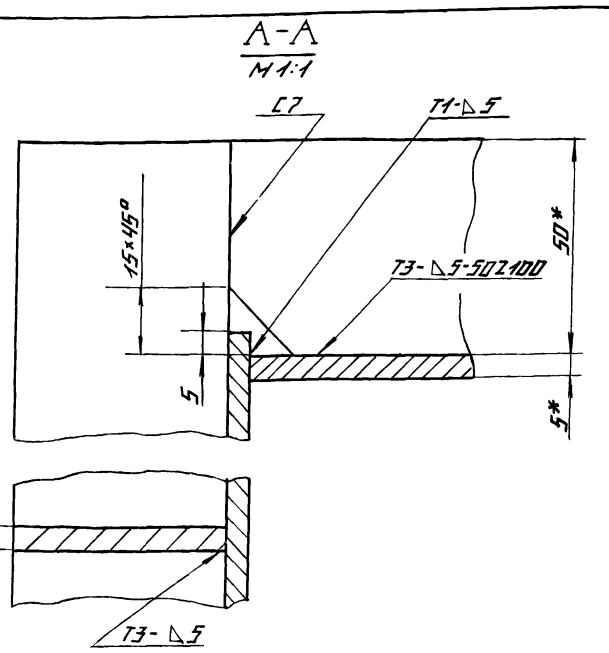

1.* РАЗМЕРЫ ДЛЯ СПРАВОК
2. НЕУКАЗАННЫЕ ПРЕДЕЛЬНЫЕ ОТКЛОНЕНИЯ РАЗМЕРОВ ± $\frac{IT14}{2}$
3. ОБРАБОТКА ПОВЕРХНОСТЕЙ РЕЗА ДЕТАЛЕЙ Б4 40
4. СВАРНЫЕ ШВЫ ПО ГОСТ 5264-80

ИЗМ.	ЛИСТ	№ ДОКУМ.	ПОДП.	ДАТА	65.68.01.100 СБ	ЛИТЕР	МАССА	МАСШТАБ
РАЗРАБ.		НИКИТЧЕНКО			ПЕРЕХОД СБОРОЧНЫЙ ЧЕРТЕЖ		700	1:20
ПРОВ.		ЗИЛГАЛВИС				ЛИСТ	ЛИСТОВ 1	
ГЛ. СПЕЦ.		СУХОНОСОВ				ЛАТГИПРОПРОМ		
Н. КОНТР.		КОЛМЕЦ						
УТВ.		ПОПОВ						

ФОРМАТ А3

ТИПОВОЙ ПРОЕКТ 903-1-203 АЛЬБОМ 2.4

65.68.01.101

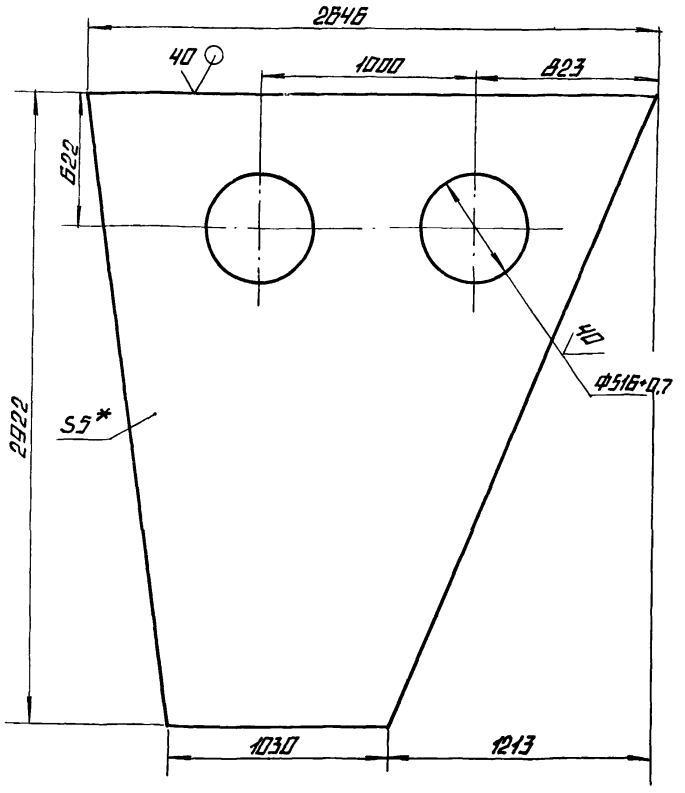

1* РАЗМЕРЫ ДЛЯ СПРАВОК
2 НЕУКАЗАННЫЕ ПРЕДЕЛЬНЫЕ ОТКЛОНЕНИЯ РАЗМЕРОВ ± $\frac{IT14}{2}$

ИЗМ.	ЛИСТ	№ ДОКУМ.	ПОДПИСЬ	ДАТА	65.68.01.101	ЛИТ.	МАССА	МАСШТАБ
РАЗРАБ.		НИКИТЧЕНКО			СТЕНКА		194,34	1:20
ПРОВ.		ЗИЛГАЛВИС				ЛИСТ	ЛИСТОВ 1	
ГЛ. СПЕЦ.		СУХОНОСОВ			ЛИСТ 5 ГОСТ 19903-74 / В СТ3 СП3 ГОСТ 14637-79	ЛАТГИПРОПРОМ		
Н. КОНТР.		КОЛМЕЦ						
УТВ.		ПОПОВ						

ТИПОВОЙ ПРОЕКТ 903-1-203 АЛЬБОМ 2.4

65.68.01.102

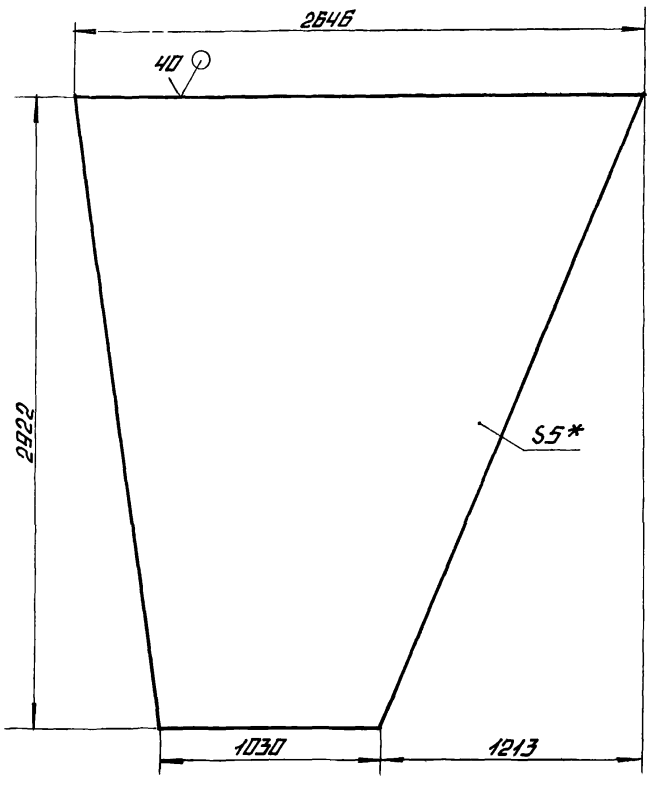

1.* РАЗМЕРЫ ДЛЯ СПРАВОК
2 НЕУКАЗАННЫЕ ПРЕДЕЛЬНЫЕ ОТКЛОНЕНИЯ РАЗМЕРОВ ± $\frac{IT14}{2}$

ИЗМ.	ЛИСТ	№ ДОКУМ.	ПОДПИСЬ	ДАТА	65.68.01.102	ЛИТ.	МАССА	МАСШТАБ
РАЗРАБ.		НИКИТЧЕНКО			СТЕНКА		210,8	1:20
ПРОВ.		ЗИЛГАЛВИС				ЛИСТ	ЛИСТОВ 1	
ГЛ. СПЕЦ.		СУХОНОСОВ			ЛИСТ 5 ГОСТ 19903-74 / В СТ3 СП3 ГОСТ 14637-79	ЛАТГИПРОПРОМ		
Н. КОНТР.		КОЛМЕЦ						
УТВ.		ПОПОВ						

65.68.01.200 СБ

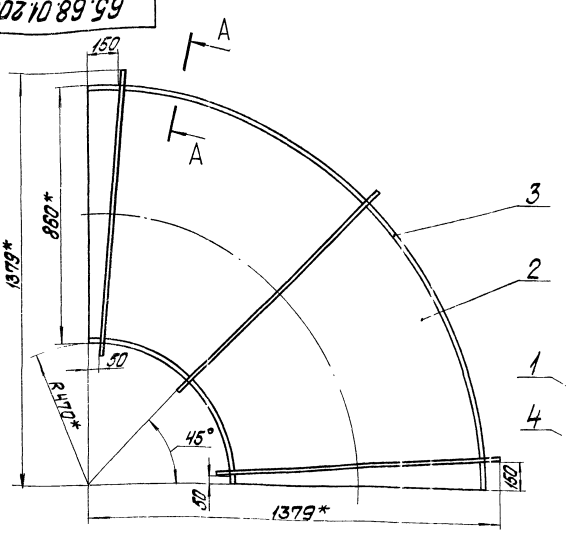

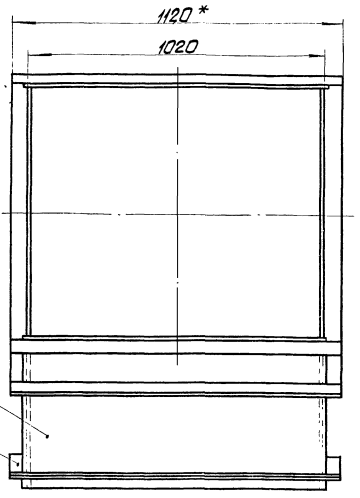

А-А
М12

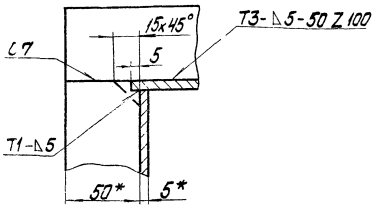

1.* Размеры для справок
2. Неуказанные предельные отклонения размеров $\pm\frac{IT14}{2}$
3. Обработка поверхностей реза деталей БЧ 40
4. Сварные швы по ГОСТ 5264-80

Изм	Лист	№ докум	Подпись	Дата	65.68.01.200 СБ			
Разраб		Никитченко			Колено Сборочный чертеж	Лит.	Масса 232	Масштаб 1:10
Пров		Зигалвис				Лист	Листов 1	
Гл. спец		Сухоносов				ЛАТГИПРОПРОМ		
Н. контр		Колмец						
Утв		Попов						

Формат А3

Типовой проект 903-1-203 Альбом 2.4

Формат	Зона	Поз.	Обозначение	Наименование	Кол	Примечание
				Документация		
А3			65.68.01.200 СБ	Сборочный чертеж		
				Детали		
А4		1	65.68.01.201	Стенка	1	
А4		2	65.68.01.202	Боковина	2	
А4		3	65.68.01.203	Стенка	1	
				Материалы		
				Полоса 5х50 ГОСТ 103-76 / ВСт3сп3 ГОСТ 535-79	11,9	м

Изм	Лист	№ докум	Подпись	Дата	65.68.01.200			
Разраб		Никитченко			Колено	Лит.	Лист	Листов 1
Пров		Зигалвис				ЛАТГИПРОПРОМ		
Гл. спец		Сухоносов						
Н. контр		Колмец						
Утв		Попов						

Типовой проект 903-1-203 Альбом 2.4

65.68.01.201

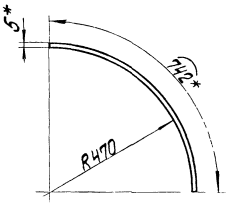

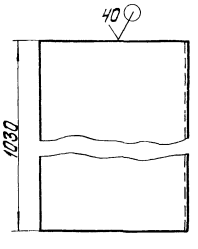

1.* Размеры для справок
2. Неуказанные предельные отклонения размеров $\pm\frac{IT14}{2}$

Изм	Лист	№ докум	Подпись	Дата	65.68.01.201			
Разраб		Никитченко			Стенка	Лит.	Масса 30	Масштаб 1:10
Пров		Зигалвис				Лист	Листов 1	
Гл. спец		Сухоносов			Лист 5 ГОСТ 19903-74 / ВСт3сп3 ГОСТ 14637-79	ЛАТГИПРОПРОМ		
Н. контр		Колмец						
Утв		Попов						

Альбом 24

Типовой проект 903-1-203

Инв.№ подл. | Подпись и дата | Взам.инв.№ | Инв.№ дубл. | Подпись и дата

65.68.01.202

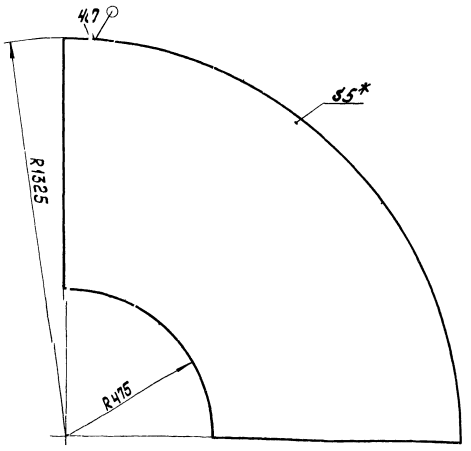

1.* Размеры для справок.

2. Неуказанные предельные отклонения размеров $\pm \frac{IT14}{2}$.

Изм.	Лист	№ докум.	Подпись	Дата
Разраб.		Никитченко		
Пров.		Зилгалвис		
Гл.спец.		Суконосов		
Н.контр.		Колмец		
Утв.		Попов		

65.68.01.202

Боковина

Лит.	Масса	Масштаб
	47,17	1:10

Лист | Листов 1

Лист 5 ГОСТ 19903-74
ВСт3Сп3 ГОСТ 14637-79

ЛАТГИПРОПРОМ

Формат А4

Альбом 24

Типовой проект 903-1-203

Инв.№ подл. | Подпись и дата | Взам.инв.№ | Инв.№ дубл. | Подпись и дата

65.68.01.203

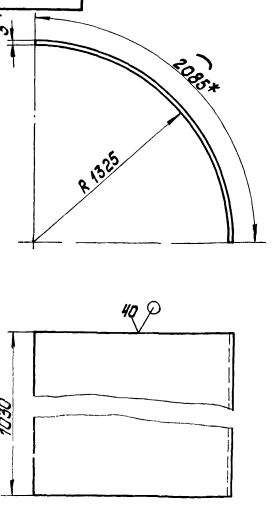

1.* Размеры для справок.

2. Неуказанные предельные отклонения размеров $\pm \frac{IT14}{2}$.

Изм.	Лист	№ докум.	Подпись	Дата
Разраб.		Никитченко		
Пров.		Зилгалвис		
Гл.спец.		Суконосов		
Н.контр.		Колмец		
Утв.		Попов		

65.68.01.203

Стенка

Лит.	Масса	Масшт.
	84,3	1:20

Лист | Листов 1

Лист 5 ГОСТ 19903-74
ВСт3Сп3 ГОСТ 14637-79

ЛАТГИПРОПРОМ

Формат А4

Альбом 24

Типовой проект 903-1-203

Инв.№ подл. | Подпись и дата | Взам.инв.№ | Инв.№ дубл. | Подпись и дата

Формат	Поз.	Обозначение	Наименование	Кол.	Примечание
			Документация		
А4		65.68.01.300СБ	Сборочный чертеж		
			Детали		
А4	1	65.68.01.301	Стенка	2	
А4	2	65.68.01.302	Стенка Лист 5 ГОСТ 19903-74 ВСт3Сп3 ГОСТ 14637-79 1700±1,85×1030±1,3 мм	2	68,13кг
			Материалы		
	3		Полоса 5×50 ГОСТ 103-76 ВСт3Сп3ГОСТ 535-79	11,8	м

Изм.	Лист	№ докум.	Подпись	Дата
Разраб.		Никитченко		
Пров.		Зилгалвис		
Гл.спец.		Суконосов		
Н.контр.		Колмец		
Утв.		Попов		

65.68.01.300

Короб

Лит.	Лист	Листов
		1

ЛАТГИПРОПРОМ

Альбом 24

Типовой проект 903-1-203

Инв.№ подл. | Подпись и дата | Взам.инв.№ | Инв.№ дубл. | Подпись и дата

65.68.01.300СБ

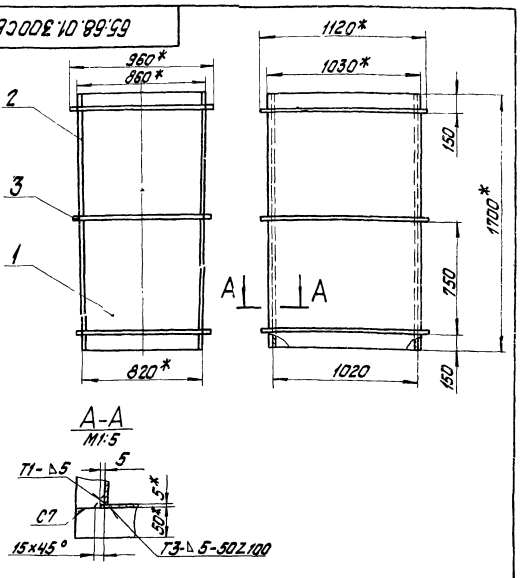

А-А
М1:5

1.* Размеры для справок.

2. Неуказанные предельные отклонения размеров $\pm \frac{IT14}{2}$

3. Обработка поверхностей реза деталей $\frac{40}{Б4}$.

4. Сварные швы по ГОСТ 5264-80.

Изм.	Лист	№ докум.	Подпись	Дата
Разраб.		Никитченко		
Пров.		Зилгалвис		
Гл.спец.		Суконосов		
Н.контр.		Колмец		
Утв.		Попов		

65.68.01.300СБ

Короб
Сборочный чертеж

Лит.	Масса	Масшт.
	271,5	1:20

Лист | Листов 1

ЛАТГИПРОПРОМ

65.68.01.301

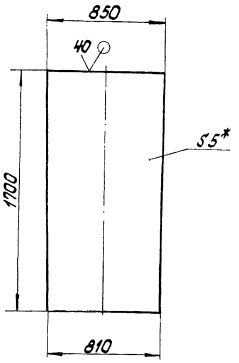

1.* Размеры для справок.

2. Неуказанные предельные отклонения размеров $\pm \frac{IT14}{2}$.

Изм.	Лист	№ докум.	Подпись	Дата
Разраб.		Никитченко		
Пров.		Залесский		
Гл. спец.		Сухоносов		
Н. контр.		Колмец		
Утв.		Попов		

65.68.01.301

Стенка

Лит.	Масса	Масштаб
	55,39	1:20

Лист | Листов 1

Лист ВСт3Сп3 ГОСТ 19903-74 / ВСт3Сп3 ГОСТ 14637-79

ЛАТГИПРОПРОМ

Формат А4

Альбом 2.4

Типовой проект 903-1-203

Инв. № подл. | Подпись и дата | Взам. инв. № | Инв. № дубл. | Подпись и дата

Формат	Зона	Поз.	Обозначение	Наименование	Кол.	Приме-чание
				Документация		
А3			65.68.02.000СБ	Сборочный чертеж		
				Сборочные единицы		
А4		1	65.68.02.100	Колено	1	
А4		2	65.68.02.200	Переход	1	
А4		3	65.29.03.000	Карман	1	

Изм.	Лист	№ докум.	Подпись	Дата
Разраб.		Залесский		
Пров.		Колмец		
Гл. спец.		Сухоносов		
Н. контр.		Колмец		
Утв.		Попов		

65.68.02.000

Колено

Лит.	Лист	Листов
		1

ЛАТГИПРОПРОМ

Формат А4

Альбом 2.4

Типовой проект 903-1-203

Инв. № подл. | Подпись и дата | Взам. инв. № | Инв. № дубл. | Подпись и дата

65.68.02.000СБ

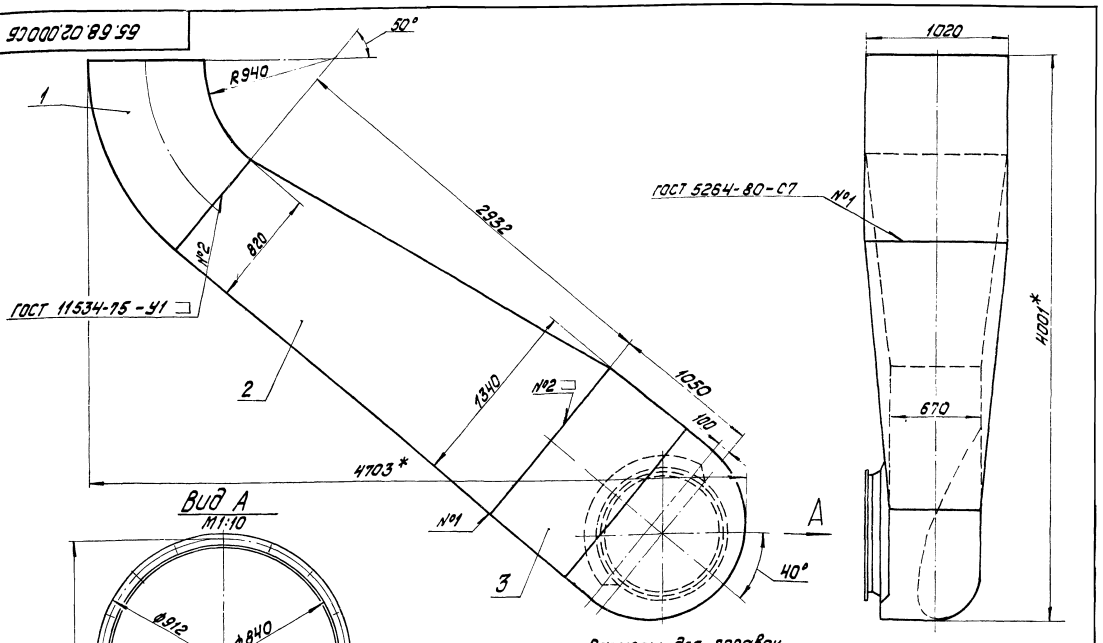

Вид А
М1:10

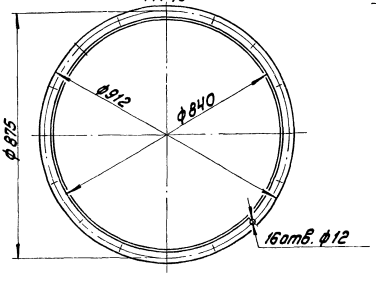

Размеры для справок

Изм.	Лист	№ докум.	Подпись	Дата
Разраб.		Залесский		
Пров.		Колмец		
Гл. спец.		Сухоносов		
Н. контр.		Колмец		
Утв.		Попов		

65.68.02.000СБ

Колено
Сборочный чертеж

Лит.	Масса	Масштаб
	944,5	1:20

Лист | Листов 1

ЛАТГИПРОПРОМ

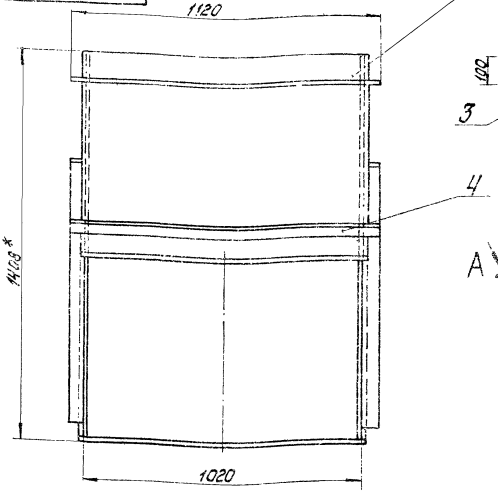

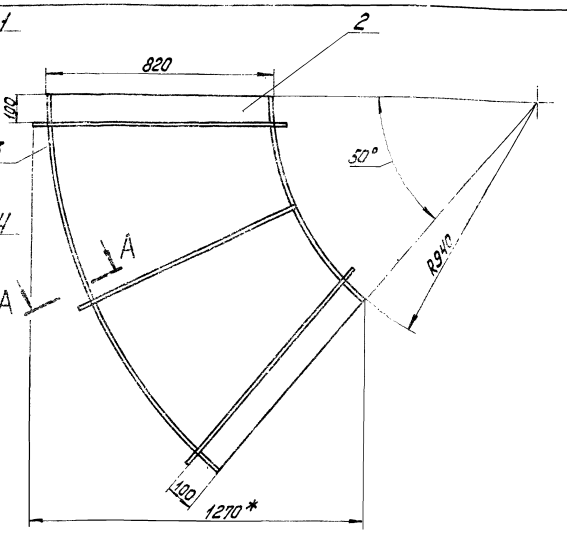

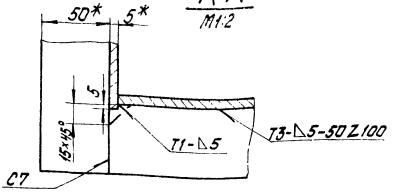

1. * Размеры для справок.
2. Неуказанные предельные отклонения размеров $\pm \frac{IT14}{2}$
3. Обработка поверхностей реза деталей Б4 $\overset{40}{\nabla}$.
4. Сварные швы по ГОСТ 5264-80.

Изм.	Лист	№ докум.	Подпись	Дата	65.68.02.100СБ			
Разраб.		Никитченко			Колено Сборочный чертеж	Лит.	Масса	Масштаб
Пров.		Зигельбис					191	1:10
Гл.спец.		Суконосов				Лист	Листов 1	
Н.контр.		Колмец				ЛАТГИПРОПРОМ		
Утв.		Попов						

Формат А3

Альбом 2.4
Типовой проект 903-1-203

Формат	Зона	Поз.	Обозначение	Наименование	Кол.	Примечание
				Документация		
А3			65.68.02.100СБ	Сборочный чертеж		
				Детали		
А4		1	65.68.02.101	Стенка	1	
А4		2	65.68.02.102	Боковина	2	
А4		3	65.68.02.103	Стенка	1	
				Материалы		
		4		Полоса 5×50 ГОСТ 103-76 Вст3Сп3 ГОСТ 535-79	10,6	м

Изм.	Лист	№ докум.	Подпись	Дата	65.68.02.100			
Разраб.		Никитченко			Колено	Лит.	Лист	Листов 1
Пров.		Зигельбис						
Гл.спец.		Суконосов				ЛАТГИПРОПРОМ		
Н.контр.		Колмец						
Утв.		Попов						

Альбом 2.4
Типовой проект 903-1-203

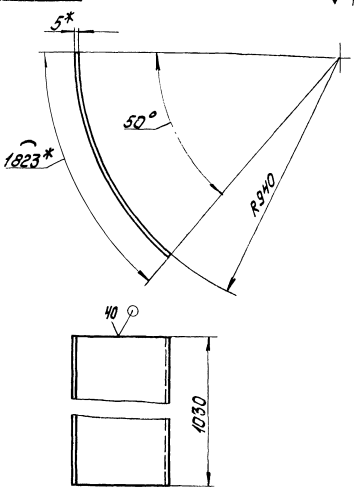

1. * Размеры для справок.
2. Неуказанные предельные отклонения размеров $\pm \frac{IT14}{2}$.

Изм.	Лист	№ докум.	Подпись	Дата	65.68.02.101			
Разраб.		Никитченко			Стенка	Лит.	Масса	Масштаб
Пров.		Зигельбис					33,28	1:10
Гл.спец.		Суконосов			Лист 5 ГОСТ 19903-74 Вст3Сп3 ГОСТ 14637-79	Лист	Листов 1	
Н.контр.		Колмец				ЛАТГИПРОПРОМ		
Утв.		Попов						

65.68.02.102

Типовой проект 903-1-203 Альбом 2.4

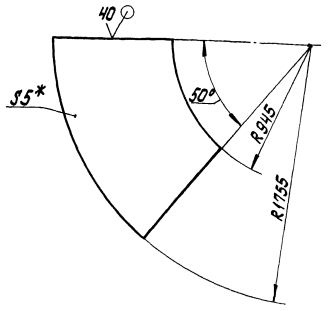

1.* Размеры для справок.

2. Неуказанные предельные отклонения размеров ± IT14/2.

Изм. Лист	№ докум.	Подпись Дата	65.68.02.102			
Разраб.	Никитченко		Боковина	Лит.	Масса	Масштаб
Пров.	Зилеалвис				37,46	1:20
Гл. спец.	Суконосов			Лист	Листов 1	
Н. контр.	Колпец		Лист 5 ГОСТ 19903-74 Вст3сп3 ГОСТ 14637-79	ЛАТГИПРОПРОМ		
Утв.	Попов					

Инв. № подл. | Подпись и дата | Взам. инв. № | Инв. № дубл. | Подпись и дата

65.68.02.103

Типовой проект 903-1-203 Альбом 2.4

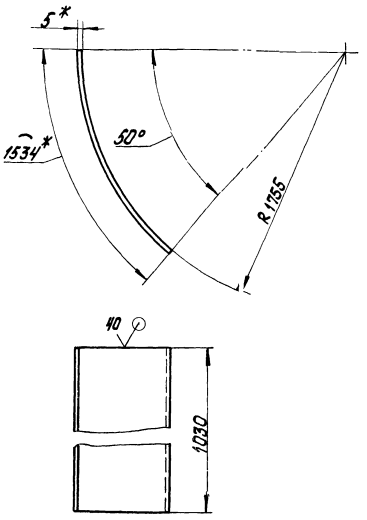

1.* Размеры для справок.

2. Неуказанные предельные отклонения размеров ± IT14/2.

Изм. Лист	№ докум.	Подпись Дата	65.68.02.103			
Разраб.	Никитченко		Стенка	Лит.	Масса	Масштаб
Пров.	Зилеалвис				62,02	1:20
Гл. спец.	Суконосов			Лист	Листов 1	
Н. контр.	Колпец		Лист 5 ГОСТ 19903-74 Вст3сп3 ГОСТ 14637-79	ЛАТГИПРОПРОМ		
Утв.	Попов					

Инв. № подл. | Подпись и дата | Взам. инв. № | Инв. № дубл. | Подпись и дата

формат А4

65.68.02.200СБ

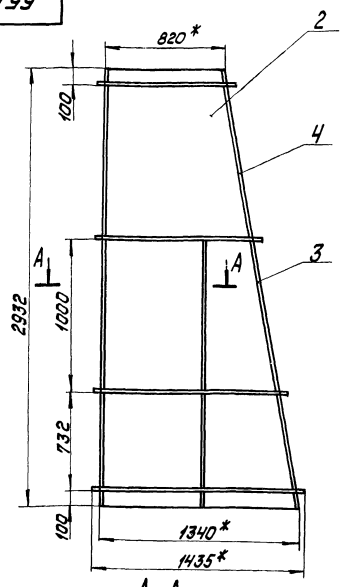

А-А
М1:2

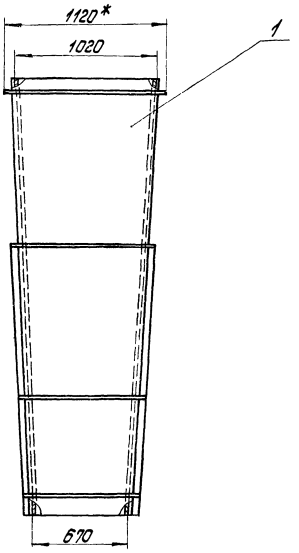

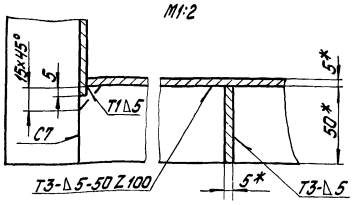

1.* Размеры для справок

2. Неуказанные предельные отклонения размеров ± IT14/2.

3. Обработка поверхностей реза деталей Б4 ⁴⁰√.

4. Сварные швы по ГОСТ 5264-80.

Изм. Лист	№ докум.	Подпись Дата	65.68.02.200СБ			
Разраб.	Никитченко		Переход Сборочный чертеж	Лит.	Масса	Масштаб
Пров.	Зилеалвис				482,5	1:20
Гл. спец.	Суконосов			Лист	Листов 1	
Н. контр.	Колпец			ЛАТГИПРОПРОМ		
Утв.	Попов					

Типовой проект 903-1-203 Альбом 2.4

Формат	Зона	Поз.	Обозначение	Наименование	Кол.	Примечание
				Документация		
А3			65.68.02.200 СБ	Сборочный чертеж		
				Детали		
А4		1	65.68.02.201	Стенка	1	
А4		2	65.68.02.202	Бокавина	2	
А4		3	65.68.02.203	Стенка	1	
				Материалы		
		4		Полоса 5×50 ГОСТ 103-76 Вст3сп3 ГОСТ 535-79	19,5	м

Инв.№ подл. | Подпись и дата | Взам. инв.№ | Инв.№ дубл. | Подпись и дата

Изм.	Лист	№ докум.	Подпись	Дата
Разраб.		Никитченко		
Пров.		Зилгалвис		
Т. спец.		Суконосов		
Н. контр.		Колмец		
Утв.		Попов		

65.68.02.200

Переход

Лит	Лист	Листов
		1

ЛАТГИПРОПРОМ

Формат А4

65.68.02.201

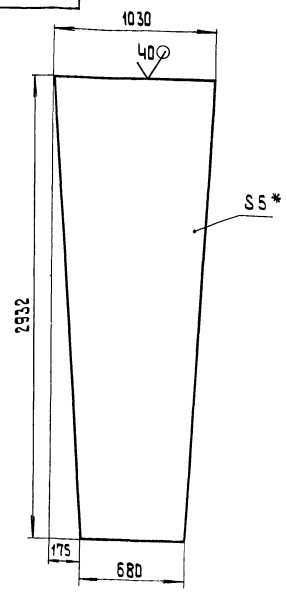

1.* Размеры для справок.

2. Неуказанные предельные отклонения размеров $\pm \frac{IT14}{2}$.

Стенка

Лит	Масса	Масштаб
	98,4	1:20

Лист	Листов 1

Лист 5 ГОСТ 19903-74 / Вст3сп3 ГОСТ 14637-79

ЛАТГИПРОПРОМ

Формат А4

65.68.02.202

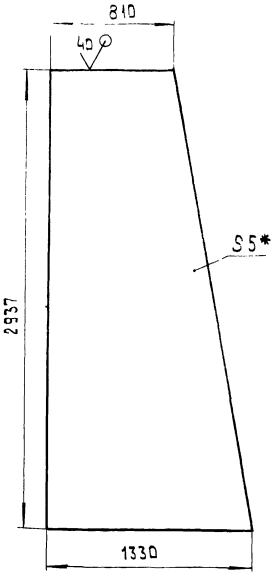

1.* Размеры для справок

2. Неуказанные предельные отклонения размеров $\pm \frac{IT14}{2}$.

Бокавина

Лит.	Масса	Масштаб
	123,35	1:20

Лист	Листов 1

Лист 5 ГОСТ 19903-74 / Вст3сп3 ГОСТ 14637-79

ЛАТГИПРОПРОМ

65.68.02.203

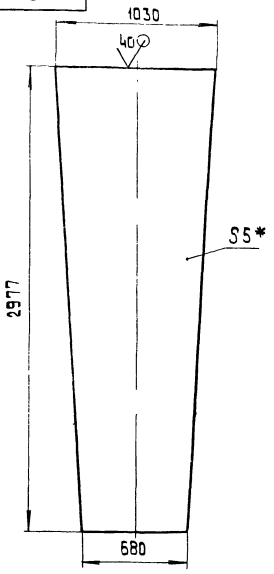

1.* Размер для справок.

2. Неуказанные предельные отклонения размеров $\pm \frac{IT14}{2}$.

Стенка

Лит.	Масса	Масштаб
	99,91	1:20

Лист	Листов 1

Лист 5 ГОСТ 19903-74 / В Ст3сп3 ГОСТ 14637-79

ЛАТГИПРОПРОМ

65.29.03.000СБ

Типовой проект 903-1-203 Альбом 2.4

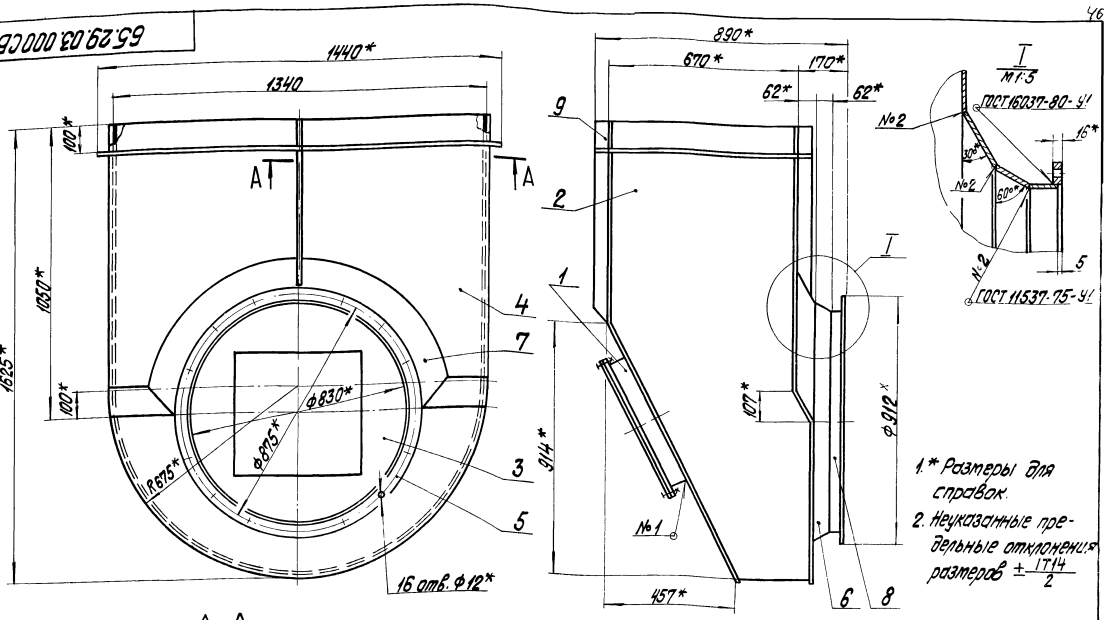

1.* Размеры для справок.
2. Неуказанные предельные отклонения размеров $\pm\frac{IT14}{2}$

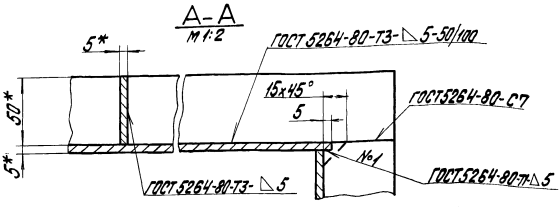

Изм.	Лист	№ докум.	Подпись	Дата
Разраб.		Никитченко		
Пров.		Зилгалвис		
Гл. спец.		Сухоносов		
Н. контр.		Колмец		
Утв.		Попов		

65.29.03.000 СБ

Карман
Сборочный чертеж

Лит.	Масса	Масштаб
	271	1:10

Лист | Листов 1

ЛАТГИПРОПРОМ

Формат А3

Инв. № подл. | Подпись и дата | Взам. инв. № | Инв. № дубл. | Подпись и дата

Типовой проект 903-1-203 Альбом 2.4

Формат	Зона	Поз.	Обозначение	Наименование	Кол.	Примечание
				Документация		
А3			65.29.03.000СБ	Сборочный чертеж		
				Сборочные единицы		
А4		1	58.02.00.000	Люк лаза	1	Ст.альбом 11.5
				Детали		
А3		2	65.29.03.001	Боковина	1	
А4		3	65.29.03.002	Стенка	1	
А3		4	65.29.03.003	Стенка	1	
А4		5	65.29.03.004	Фланец	1	
А4		6	65.29.03.005	Конус	1	
А4		7	65.29.03.006	Полуконус	1	
А4		8	65.29.03.007	Удлинитель	1	
				Материалы		
		9		Полоса 5х50 ГОСТ 103-76 / ВСт3пс2 ГОСТ535-79	5,5	м

Изм.	Лист	№ докум.	Подпись	Дата
Разраб.		Никитченко		
Пров.		Зилгалвис		
Гл. спец.		Сухоносов		
Н. контр.		Колмец		
Утв.		Попов		

65.29.03.000

Карман

Лит.	Лист	Листов
		1

ЛАТГИПРОПРОМ

Инв. № подл. | Подпись и дата | Взам. инв. № | Инв. № дубл. | Подпись и дата

65.29.03.002

Типовой проект 903-1-203 Альбом 2.4

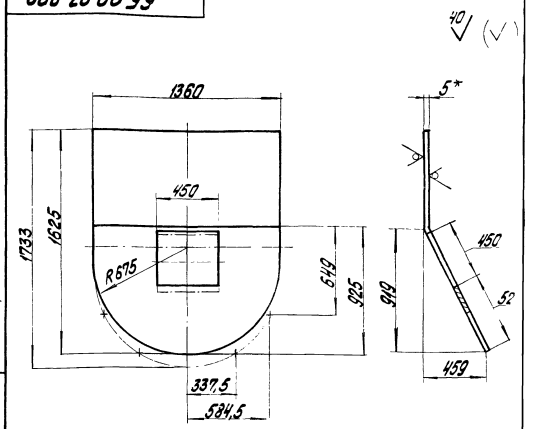

1.* Размеры для справок.
2. Неуказанные предельные отклонения размеров $\pm\frac{IT14}{2}$.

Изм.	Лист	№ докум.	Подпись	Дата
Разраб.		Никитченко		
Пров.		Зилгалвис		
Гл. спец.		Сухоносов		
Н. контр.		Колмец		
Утв.		Попов		

65.29.03.002

Стенка

Лит.	Масса	Масштаб
	76,2	1:20

Лист 5 ГОСТ 19903-74 / ВСт3сп3 ГОСТ 14637-79

Лист | Листов 1

ЛАТГИПРОПРОМ

Инв. № подл. | Подпись и дата | Взам. инв. № | Инв. № дубл. | Подпись и дата

65.29.03.001

40 (V)

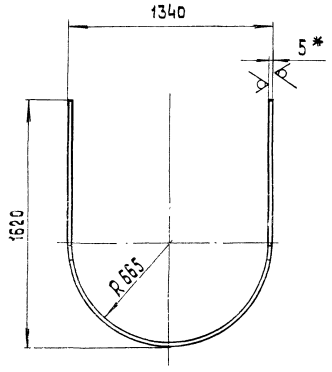

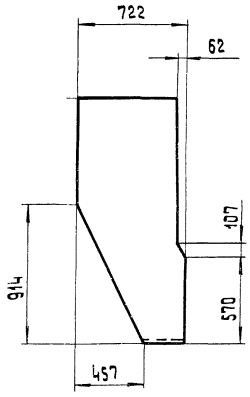

Развертка

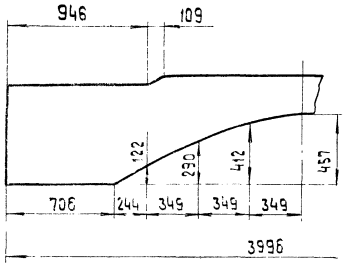

1.* Размеры для справок

2. Неуказанные предельные отклонения размеров $\pm \frac{IT14}{2}$.

Изм.	Лист	№ докум.	Подпись	Дата	65.29.03.001			
Разраб.		Иванова			Боковина	Лит.	Масса	Масштаб
Пров.		Зайиньш					85	1:20
Гл. спец.		Сухоносов				Лист	Листов 1	
Н. контр.		Колмец			Лист 5 ГОСТ 19903-74	ЛАТГИПРОПРОМ		
Утв.		Попов			ВСт3 сп3 ГОСТ 14637-79			

Формат А3

Альбом 2.4 Типовой проект 903-1-203

Инв. № подл. | Подпись и дата | Взам. инв. № | Инв. № дубл. | Подпись и дата

65.29.03.003

40 (V)

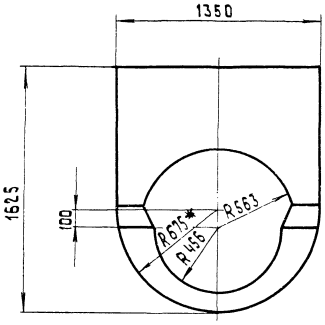

Развертка

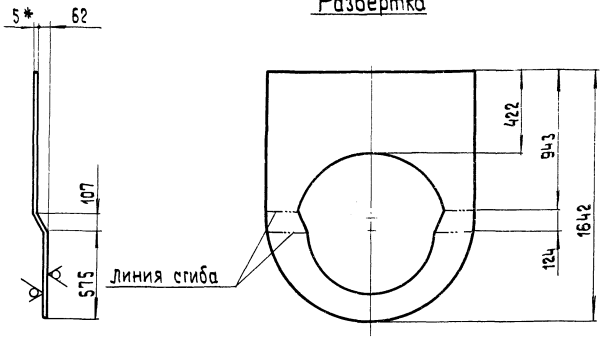

1.* Размеры для справок.

2. Неуказанные предельные отклонения размеров $\pm \frac{IT14}{2}$.

Изм.	Лист	№ докум.	Подпись	Дата	65.29.03.003			
Разраб.		Иванова			Стенка	Лит.	Масса	Масштаб
Пров.		Зайиньш					40	1:20
Гл. спец.		Сухоносов				Лист	Листов 1	
Н. контр.		Колмец			Лист 5 ГОСТ 19903-74	ЛАТГИПРОПРОМ		
Утв.		Попов			ВСт3 сп3 ГОСТ 14637-79			

Альбом 2.4 Типовой проект 903-1-203

Инв. № подл. | Подпись и дата | Взам. инв. № | Инв. № дубл. | Подпись и дата

Типовой проект 903-1-203 Альбом 2.4

65.29.03.004

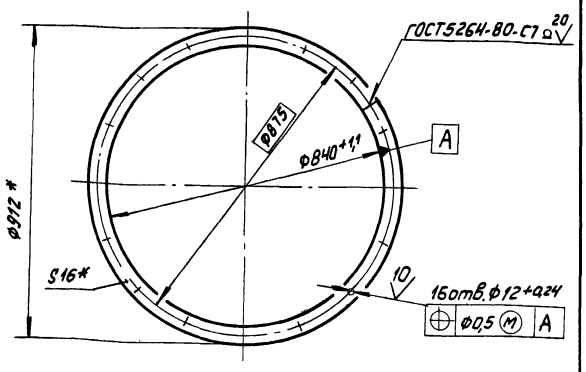

* Размеры для справок.

Изм.	Лист	№ докум.	Подп.	Дата
Разраб.		Ионова		
Пров.		Зилгалвис		
Гл.спец.		Суханосов		
Н.контр.		Колмец		
Утв.		Рубинс		

65.29.03.004

Фланец

Лит.	Масса	Масштаб
	10,4	1:10
Лист	Листов 1	

Полоса 16х32 ГОСТ 103-76 / В Ст3сп3 ГОСТ 535-79

ЛАТГИПРОПРОМ

Формат А4

Типовой проект 903-1-203 Альбом 2.4

65.29.03.005

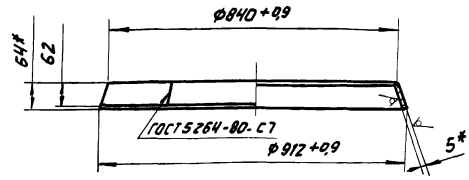

Развёртка

М1:20

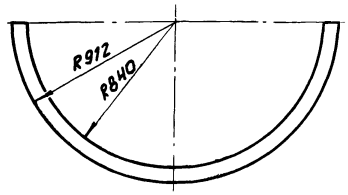

1.* Размеры для справок

2. Неуказанные предельные отклонения размеров $\pm \frac{IT14}{2}$

Изм.	Лист	№ докум.	Подп.	Дата
Разраб.		Ионова		
Пров.		Зйдиньш		
Гл.спец.		Суханосов		
Н.контр.		Колмец		
Утв.		Рубинс		

65 29 03 005

Конус

Лит.	Масса	Масшт.
	8	1:10
Лист	Листов 1	

Лист 5 ГОСТ 19903-74 / В Ст 3сп3 ГОСТ 14637-79

ЛАТГИПРОПРОМ

Формат А

Типовой проект 903-1-203 Альбом 2.4

65.29.03.006

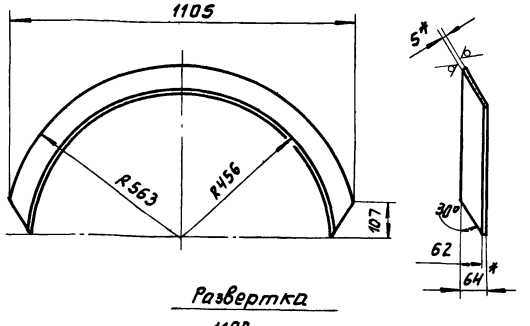

Развертка

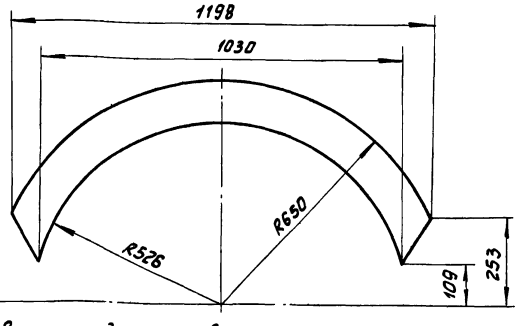

1.* Размеры для справок.

2. Неуказанные предельные отклонения размеров $\pm \frac{IT14}{2}$.

Изм.	Лист	№ докум.	Подп.	Дата
Разраб.		Ионова		
Пров.		Зйдиньш		
Гл.спец.		Суханосов		
Н.контр.		Колмец		
Утв.		Рубинс		

65.29.03.006

Полуконус

Лит.	Масса	Масштаб
	7.5	1:10
Лист	Листов 1	

Лист 5 ГОСТ 19903-74 / В СТ 3сп3 ГОСТ 14637-79

ЛАТГИПРОПРОМ

Типовой проект 903-1-203 Альбом 2.4

65.29.03.007

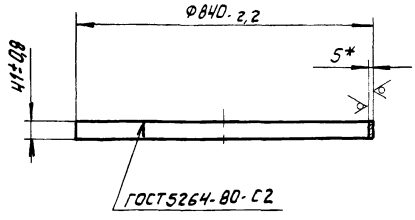

* Размер для справок

Изм.	Лист	№ докум.	Подп.	Дата
Разраб.		Ионова		
Пров.		Зйдиньш		
Гл.спец.		Суханосов		
Н.контр.		Колмец		
Утв.		Рубинс		

65.29.03.007

Удлинитель

Лит.	Масса	Масштаб
	4,2	1:10
Лист	Листов 1	

Лист 5 ГОСТ 19903-74 / В Ст 3сп3 ГОСТ 14637-79

ЛАТГИПРОПРОМ

Типовой проект 903-1-203 Альбом 2.4

Формат	Зона	Поз.	Обозначение	Наименование	Кол.	Примечание
				Документация		
А4			65.68.03.000 СБ	Сборочный чертеж		
				Детали		
А4		1	65.68.03.001	Подпорка	1	
		2	-01	Подпорка	1	
Б4		3	65.68.03.002	Балка		
				швеллер 10 ГОСТ 8240-72 ВСт3сп3 ГОСТ 535-79		
				L = 650 ± 1,0 мм	2	5,59 кг
Б4		4	65.68.03.003	Полка		
				швеллер 10 ГОСТ 8240-72 ВСт3сп3 ГОСТ 535-79		
				L = 442 ± 0,775 мм	1	3,8 кг

Инв. № подл. | Подпись и дата | Взам. инв. № | Инв. № дубл. | Подпись и дата

Изм.	Лист	№ докум.	Подп.	Дата
Разраб.		Зилеалвис		
Пров.		Колмец		
Гл. спец.		Суконосов		
Н. контр.		Колмец		
Утв.		Попов		

65.68.03.000

Кронштейн

Лит. | Лист | Листов 1

ЛАТГИПРОПРОМ

Формат А4

65.68.03.000 СБ

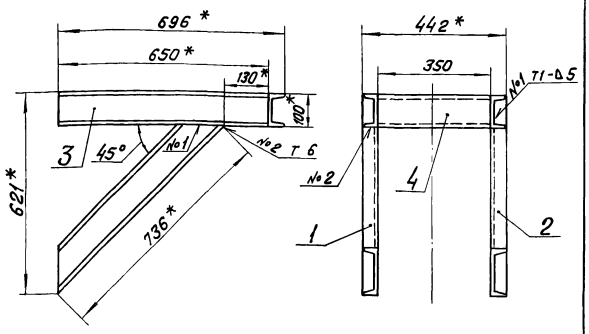

1. * Размеры для справок
2. Неуказанные предельные отклонения размеров $\pm \frac{IT14}{2}$.
3. Обработка поверхностей реза деталей Б4 40.
4. Сварные швы №1 по ГОСТ 5264-80; №2 по ГОСТ 11534-75.

Изм.	Лист	№ докум.	Подп.	Дата
Разраб.		Зилеалвис		
Пров.		Колмец		
Гл. спец.		Суконосов		
Н. контр.		Колмец		
Утв.		Попов		

65.68.03.000 СБ

Кронштейн

Сборочный чертеж

Лит. | Масса | Масштаб: 26 | 1:10

Лист | Листов 1

ЛАТГИПРОПРОМ

Формат А4

65.68.03.001

65.68.03.001

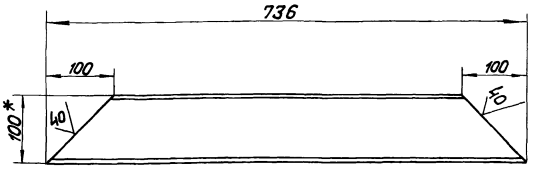

65.68.03.001-01 - зеркальное отражение. Остальное см. 65.68.03.001

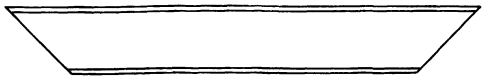

1. * Размер для справок.
2. Неуказанные предельные отклонения размеров $\pm \frac{IT14}{2}$

Изм.	Лист	№ докум.	Подп.	Дата
Разраб.		Зилеалвис		
Пров.		Колмец		
Гл. спец.		Суконосов		
Н. контр.		Колмец		
Утв.		Попов		

65.68.03.001

Подпорка

Лит. | Масса: 5,47 | Масштаб: 1:5

Лист | Листов 1

Швеллер 10 ГОСТ 8240-72 ВСт3сп3 ГОСТ 535-79

ЛАТГИПРОПРОМ

Типовой проект 903-1-203 Альбом 2.4

Формат	Зона	Поз.	Обозначение	Наименование	Кол.	Примечание
				Документация		
А4			65.68.04.000 СБ	Сборочный чертеж		
				Сборочные единицы		
А4		1	65.68.04.100 СБ	Фланец	1	
				Детали		
А4		2	65.68.04.001	Боковина	1	
		3	-01	Боковина	1	
А4		4	65.68.04.002	Стенка	1	
А4		5	65.68.04.003	Стенка	1	

Инв. № подл. | Подпись и дата | Взам. инв. № | Инв. № дубл. | Подпись и дата

Изм.	Лист	№ докум.	Подп.	Дата
Разраб.		Никитченя		
Пров.		Зилеалвис		
Гл. спец.		Суконосов		
Н. контр.		Колмец		
Утв.		Попов		

65.68.04.000

Переход

Лит. | Лист | Листов 1

ЛАТГИПРОПРОМ

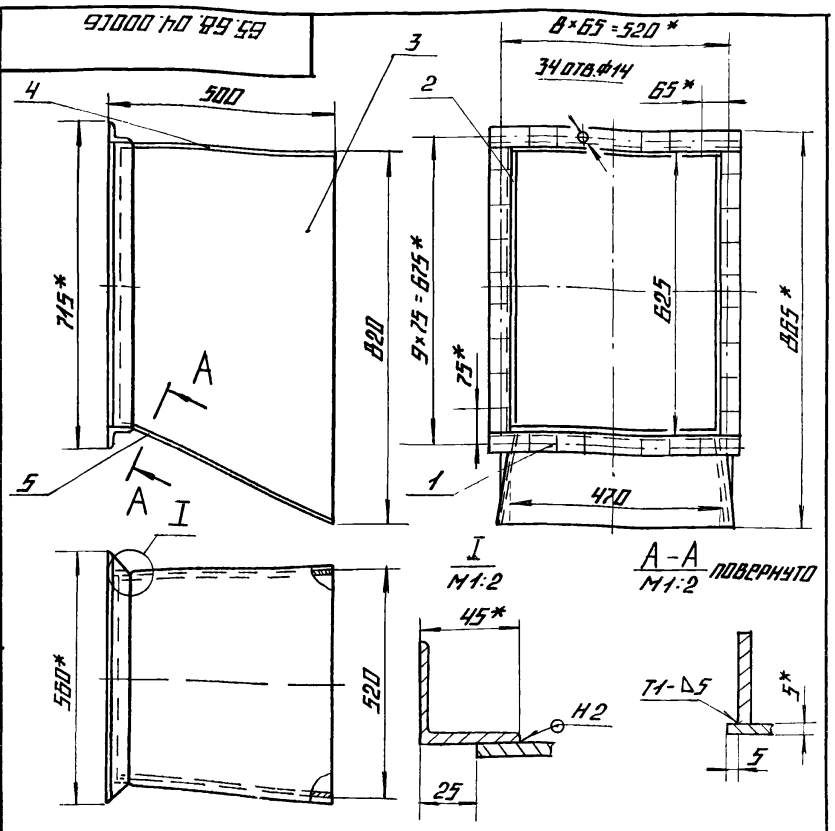

1.* Размеры для справок
2. Неуказанные предельные отклонения размеров $\pm \frac{IT14}{2}$
3. Сварные швы по ГОСТ 5264-80

				65.68.04.000СБ			
Изм.	Лист	№ докум.	Подпись	Дата			
Разраб.		Никитченко			Сборочный чертеж	Лит.	Масса: 54,3	Масштаб: 1:10
Пров.		Зилгалвис				Лист	Листов 1
Гл. спец.		Сухоносов				ЛАТГИПРОПРОМ	
Н. контр.		Колмец					
Утв.		Попов					

Формат А4

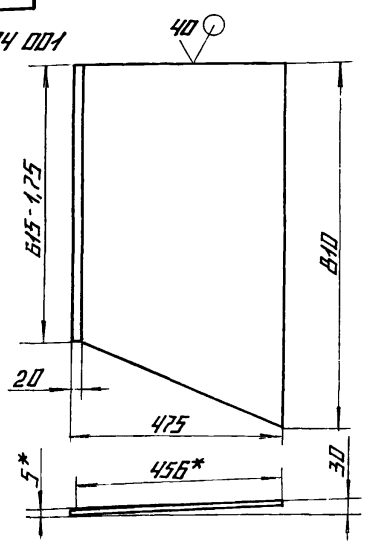

65.68.04.001-01 - зеркальное отражение
остальное см. 65.68.04.001

1.* Размеры для справок
2. Неуказанные предельные отклонения размеров $\pm \frac{IT14}{2}$

				65.68.04.001			
Изм.	Лист	№ докум.	Подпись	Дата			
Разраб.		Никитченко			Боковина	Лит.	Масса: 13,24	Масштаб: 1:10
Пров.		Зилгалвис				Лист	Листов 1
Гл. спец.		Сухоносов				ЛАТГИПРОПРОМ	
Н. контр.		Колмец					
Утв.		Попов					

Лист 5 ГОСТ 19903-74 / Вст3 сп3 ГОСТ 14637-79

Формат А4

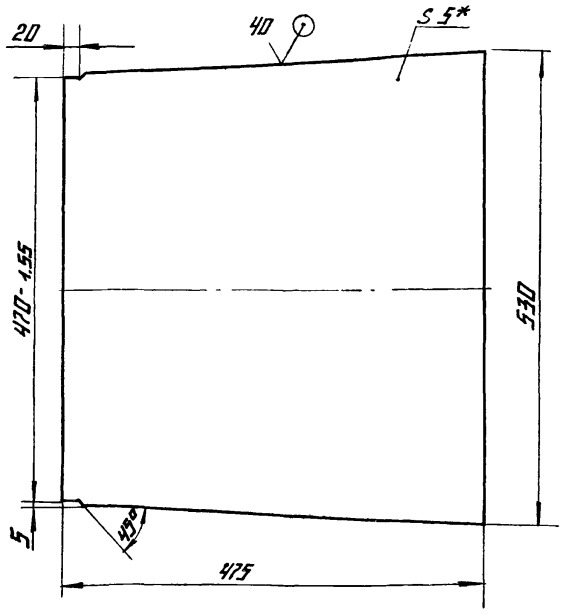

1.* Размеры для справок
2. Неуказанные предельные отклонения размеров $\pm \frac{IT14}{2}$

				65.68.04.002			
Изм.	Лист	№ докум.	Подпись	Дата			
Разраб.		Никитченко			Стенка	Лит.	Масса: 9,39	Масштаб: 1:5
Пров.		Зилгалвис				Лист	Листов 1
Гл. спец.		Сухоносов				ЛАТГИПРОПРОМ	
Н. контр.		Колмец					
Утв.		Попов					

Лист 5 ГОСТ 19903-74 / Вст3 сп3 ГОСТ 14637-79

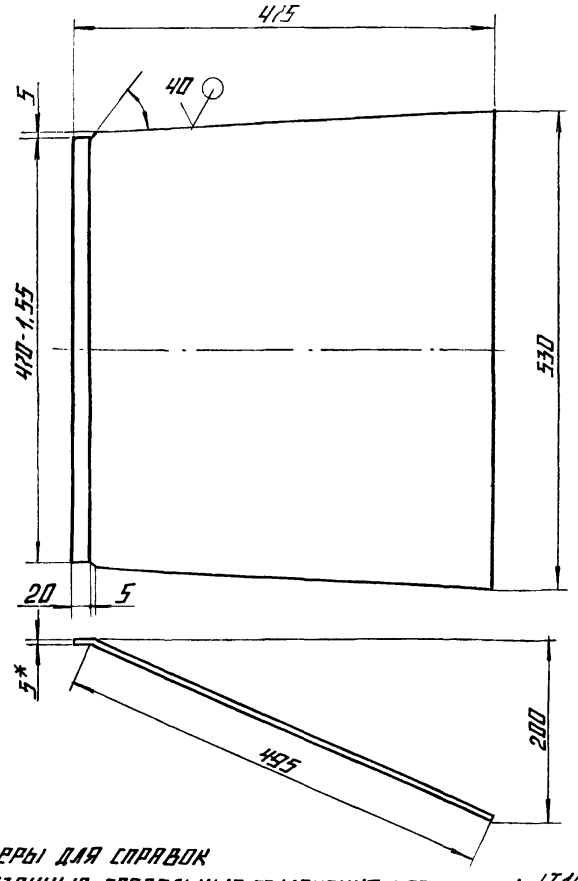

1.* Размеры для справок
2. Неуказанные предельные отклонения размеров $\pm \frac{IT14}{2}$

				65.68.04.003			
Изм.	Лист	№ докум.	Подпись	Дата			
Разраб.		Никитченко			Стенка	Лит.	Масса: 10,18	Масштаб: 1:5
Пров.		Зилгалвис				Лист	Листов 1
Гл. спец.		Сухоносов				ЛАТГИПРОПРОМ	
Н. контр.		Колмец					
Утв.		Попов					

Лист 5 ГОСТ 19903-74 / Вст3 сп3 ГОСТ 14637-79

Альбом 2.4 Типовой проект 903-1-203

Инв. № подл. | Подпись и дата | Взам. инв. № | Инв. № дубл. | Подпись и дата

Типовой проект 903-1-203 Альбом 2.4

Формат	Зона	Поз.	Обозначение	Наименование	Кол.	Примечание
				Документация		
А4			65.68.04.100СБ	Сборочный чертёж		
				Детали		
Б4		1	65.68.04.101	Полка		
				Уголок Б-45×45×5 ГОСТ 8509-72 Ст3сп3 ГОСТ 535-79		
				L = 560 ± 0,875 мм	2	1,9 кг
Б4		2	65.68.04.102	Полка		
				Уголок Б-45×45×5 ГОСТ 8509-72 Ст3сп3 ГОСТ 535-79		
				L = 625 ± 0,875 мм	2	2,2 кг

Изм.	Лист	№ докум.	Подп.	Дата
Разраб.		Зилгалис		
Пров.		Колтец		
Гл. спец.		Сухоносов		
Н. контр.		Колтец		
Утв.		Попов		

65.68.04.100

Фланец

Лит | Лист | Листов 1

ЛАТГИПРОПРОМ

Формат А4

Инв. № подл. | Подп. и дата | Взам. инв. № | Инв. № дубл. | Подп. и дата

Типовой проект 903-1-203 Альбом 2.4

65.68.04.000СБ

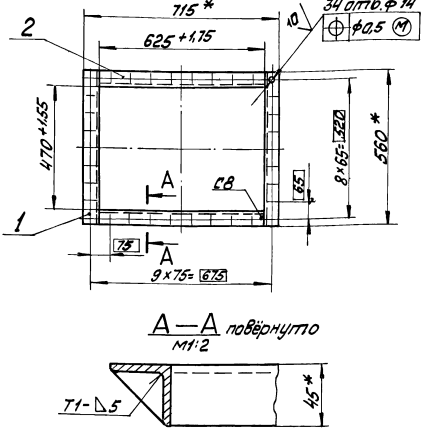

1 * Размеры для справок.
2. Неуказанные предельные отклонения размеров ± IT14/2.
3. Сварные швы по ГОСТ 5264-80.
4. Обработка поверхностей реза деталей Б4 40.

Изм.	Лист	№ докум.	Подп.	Дата
Разраб.		Зилгалис		
Пров.		Колтец		
Гл. спец.		Сухоносов		
Н. контр.		Колтец		
Утв.		Попов		

65.68.04.100СБ

Фланец
Сборочный чертёж

Лит | Масса | Масштаб
8,2 | 1:10
Лист | Листов 1

ЛАТГИПРОПРОМ

Формат А4

Инв. № подл. | Подп. и дата | Взам. инв. № | Инв. № дубл. | Подп. и дата

Типовой проект 903-1-203 Альбом 2.4

65.68.05.000СБ

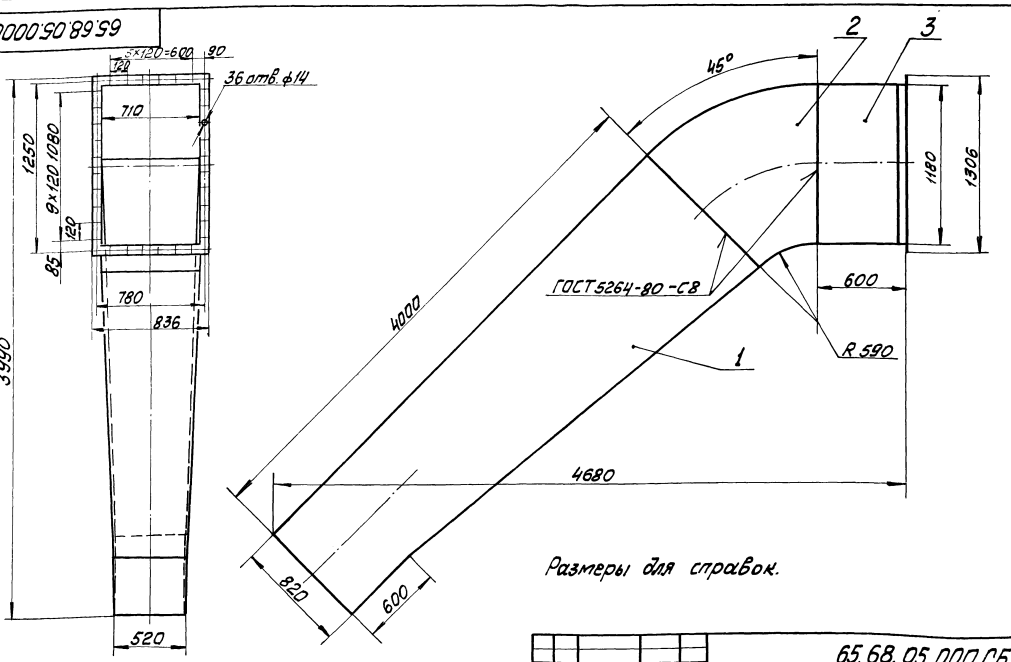

Размеры для справок.

Изм.	Лист	№ докум.	Подп.	Дата
Разраб.		Зилгалис		
Пров.		Колтец		
Гл. спец.		Сухоносов		
Н. контр.		Колтец		
Утв.		Попов		

65.68.05.000СБ

Колено
Сборочный чертёж

Лит | Масса | Масштаб
805 | 1:20
Лист | Листов 1

ЛАТГИПРОПРОМ

Типовой проект 903-1-203 Альбом 2.4

Форм.	Зона	Поз.	Обозначение	Наименование	Кол.	Примечание
				Документация		
А3			65.68.05.000 СБ	Сборочный чертёж		
				Сборочные единицы		
А4		1	65.68.05.100	Переход	1	
А4		2	65.68.05.200	Колено	1	
А4		3	65.68.05.300	Короб	1	

Изм.	Лист	№ докум.	Подп.	Дата	65.68.05.000			
Разраб.		Зилгалвис			Колено	Лит	Лист	Листов 1
Пров.		Колмец				ЛАТГИПРОПРОМ		
Гл. спец.		Сухоносов						
Н. контр.		Колмец						
Утв.		Попов						

Формат А4

Типовой проект 903-1-203 Альбом 2.4

Форм.	Зона	Поз.	Обозначение	Наименование	Кол.	Примечание
				Документация		
А3			65.68.05.100 СБ	Сборочный чертёж		
				Детали		
А4		1	65.68.05.101	Стенка	1	
А4		2	65.68.05.102	Стенка	1	
А4		3	65.68.05.103	Боковина	2	
				Материалы		
		4		Полоса 5×50 ГОСТ 103-76 / 8Ст3сп3 ГОСТ 535-79	19,5	м

Изм.	Лист	№ докум.	Подп.	Дата	65.68.05.100			
Разраб.		Никитенко			Переход	Лит	Лист	Листов 1
Пров.		Зилгалвис				ЛАТГИПРОПРОМ		
Гл. спец.		Сухоносов						
Н. контр.		Колмец						
Утв.		Попов						

Формат А4

Типовой проект 903-1-203 Альбом 2.4

65.68.05.100 СБ

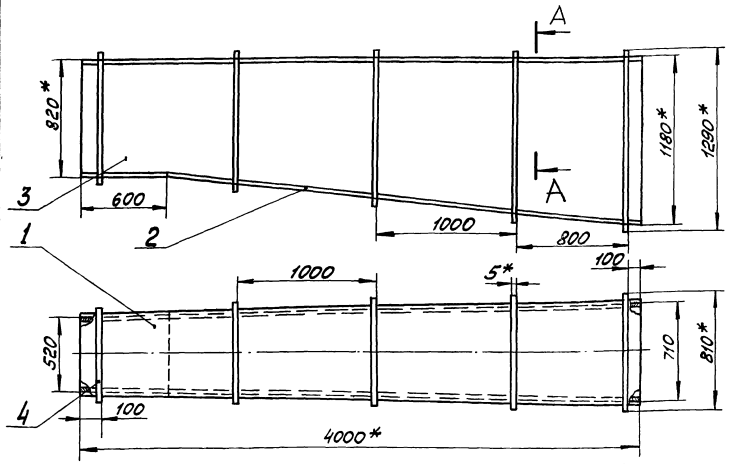

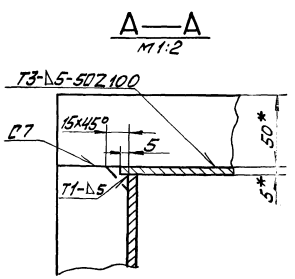

1 * Размеры для справок.
2. Неуказанные предельные отклонения размеров $\pm \frac{IT\,14}{40}$.
3. Обработка поверхностей реза деталей Б4 $\overset{40}{\vee}$.
4. Сварные швы по ГОСТ 5264-80.

Изм.	Лист	№ докум.	Подп.	Дата	65.68.05.100 СБ			
Разраб.		Никитченко			Переход Сборочный чертеж	Лит	Масса 537	Масштаб 1:20
Пров.		Зилгалвис				Лист	Листов 1	
Гл. спец.		Сухоносов				ЛАТГИПРОПРОМ		
Н. контр.		Колмец						
Утв.		Попов						

Типовой проект 903-1-203 Альбом 2.4

65.68.05.101

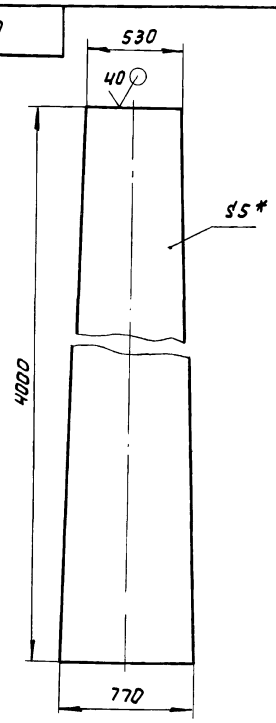

1* Размеры для справок

2 Неуказанные предельные отклонения размеров $\pm\frac{IT14}{2}$.

Изм	Лист	№ докум	Подп	Дата	65 68.05.101			
Разраб		Никитченко			Стенка	Лит	Масса	Масштаб
Пров		Зилгалвис					98,13	1:20
Гл.спец		Сухоносов				Лист	Листов 1	
Н.контр		Колмец			Лист 5 ГОСТ 19903-74 / 8 Ст3сп3 ГОСТ 14637-79	ЛАТГИПРОПРОМ		
Утв		Попов						

Инв.№ подл. | Подп. и дата | Взам. инв.№ | Инв.№ дубл. | Подп. и дата

Формат А4

Типовой проект 903-1-203 Альбом 2.4

65.68.05.102

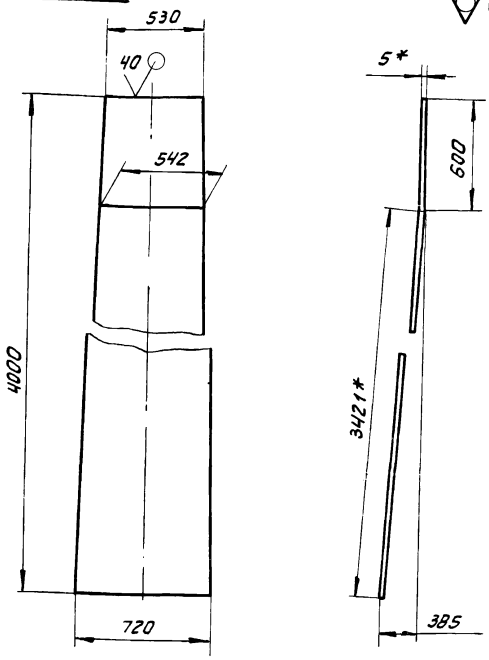

1.* Размеры для справок.

2 Неуказанные предельные отклонения размеров $\pm\frac{IT14}{2}$.

Изм	Лист	№ докум.	Подп.	Дата	65.68.05.102			
Разраб.		Никитченко			Стенка	Лит	Масса	Масштаб
Пров		Зилгалвис					97,35	1:20
Гл.спец.		Сухоносов				Лист	Листов 1	
Н.контр		Колмец			Лист 5 ГОСТ 19903-74 / 8 Ст3сп3 ГОСТ 14637-79	ЛАТГИПРОПРОМ		
Утв		Попов						

Инв.№ подл. | Подп. и дата | Взам. инв.№ | Инв.№ дубл. | Подп. и дата

Формат А4

Типовой проект 903-1-203 Альбом 2.4

65.68.05.103

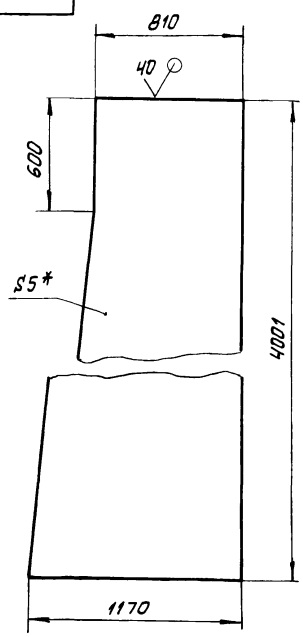

1.* Размеры для справок.

2. Неуказанные предельные отклонения размеров $\pm\frac{IT14}{2}$

Изм	Лист	№ докум	Подп.	Дата	65.68.05.103			
Разраб.		Никитченко			Боковина	Лит	Масса	Масштаб
пров.		Зилгалвис					151,23	1:20
Гл.спец.		Сухоносов				Лист	Листов 1	
Н.контр		Колмец			Лист 5 ГОСТ 19903-74 / 8 Ст3сп3 ГОСТ 14637-79	ЛАТГИПРОПРОМ		
Утв.		Попов						

Инв.№ подл. | Подп. и дата | Взам. инв.№ | Инв.№ дубл. | Подп. и дата

Типовой проект 903-1-203 Альбом 2.4

Формат	Зона	Поз.	Обозначение	Наименование	Кол.	Примечание
				Документация		
А3			65.68.05.200СБ	Сборочный чертеж		
				Детали		
А4		1	65.68.05.201	Стенка	1	
А4		2	65.68.05.202	Стенка	1	
А4		3	65.68.05.203	Боковина	2	
				Материалы		
		4		Полоса 5×50 ГОСТ 103-76 / 8 Ст3сп3 ГОСТ 535-79	8,0	м

Изм	Лист	№ докум.	Подп.	Дата	65.68.05.200			
Разраб.		Никитченко			Колено	Лит	Лист	Листов
пров.		Зилгалвис						1
Гл.спец.		Сухоносов				ЛАТГИПРОПРОМ		
Н.контр		Колмец						
Утв.		Попов						

Инв.№ подл. | Подп. и дата | Взам. инв.№ | Инв.№ дубл. | Подп. и дата

65.68.05.200СБ

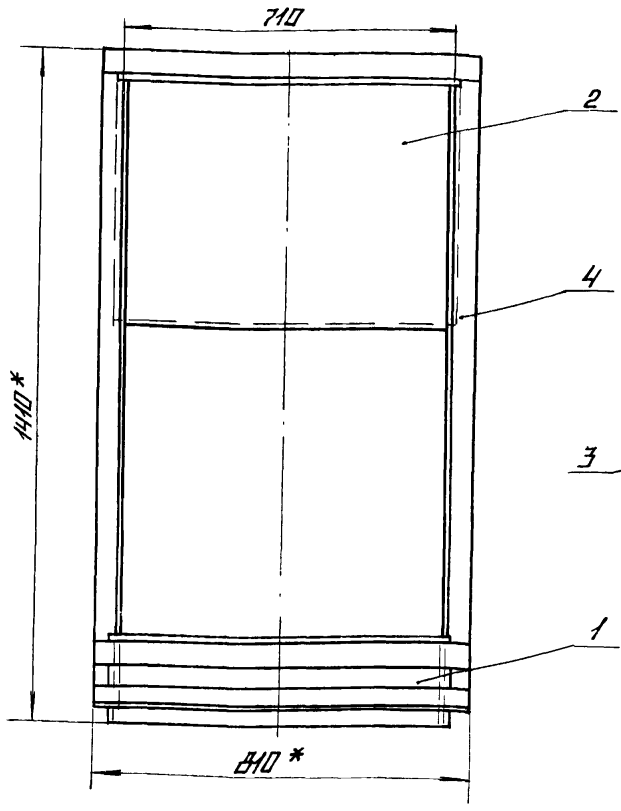

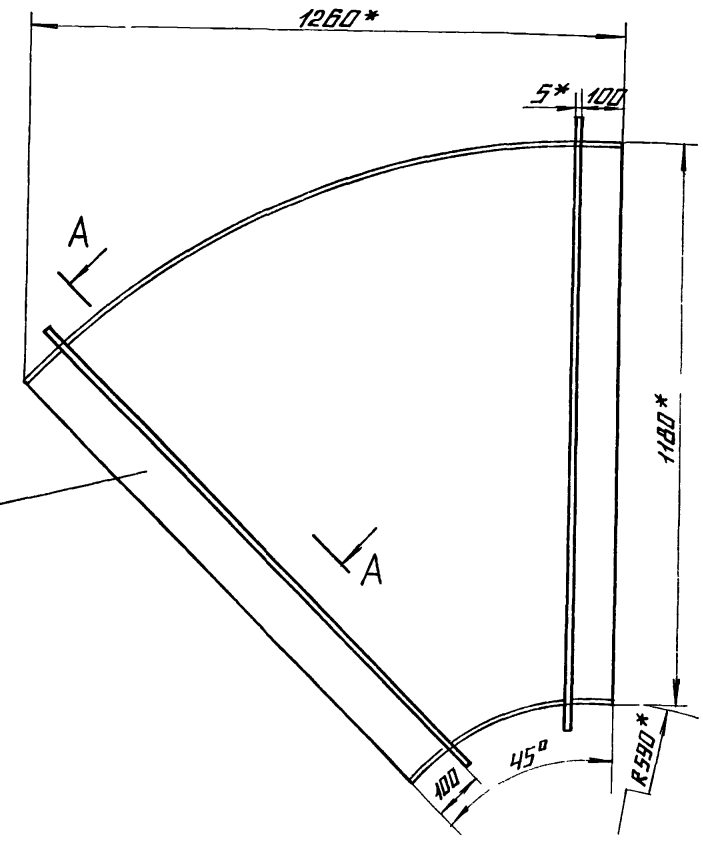

А-А повернуто
М 1:2

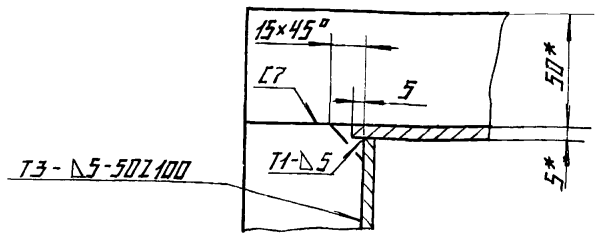

1.* Размеры для справок
2. Неуказанные предельные отклонения размеров $\pm \frac{IT14}{2}$
3. Обработка поверхностей реза детали Б4 $\frac{Ra\ 40}{}$
4. Сварные швы по ГОСТ 5264-80

Изм.	Лист	№ докум.	Подп.	Дата	65.68.05.200СБ			
Разраб.		Никитченко			Колено сборочный чертеж	Литер	Масса	Масштаб
Пров.		Зилгалвис					154	1:16
Гл. спец.		Сухоносов				Лист	Листов 1	
Н. контр.		Колмец				ЛАТГИПРОПРОМ		
Утв.		Попов						

Альбом 2.4 Типовой проект 503-1-203

Инв. № подл. | Подпись и дата | Взам. инв. № | Инв. № дубл. | Подпись и дата

Формат А3

65.68.05.201

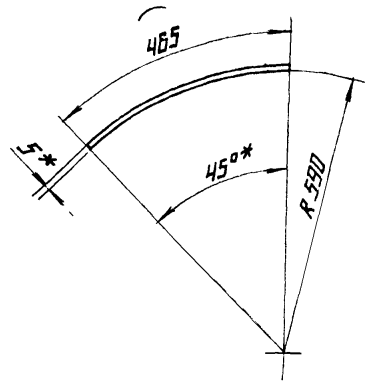

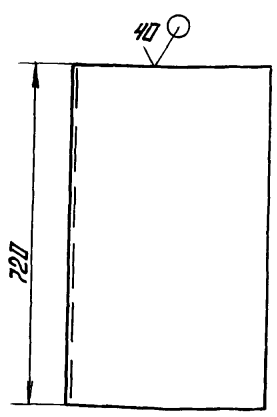

1* Размеры для справок
2. Неуказанные предельные отклонения размеров $\pm \frac{IT14}{2}$

Изм.	Лист	№ докум.	Подпись	Дата	65.68.05.201			
Разраб.		Никитченко			Стенка	Лит.	Масса	Масштаб
Пров.		Зилгалвис					13,15	1:10
Гл. спец.		Сухоносов				Лист	Листов 1	
Н. контр.		Колмец				ЛАТГИПРОПРОМ		
Утв.		Попов						

Лист 5 ГОСТ 19903-74 Вст3сп3 ГОСТ 14637-79

Инв. № подл. | Подпись и дата | Взам. инв. № | Инв. № дубл. | Подпись и дата

Альбом 2.4 Типовой проект 503-1-203

65.68.05.202

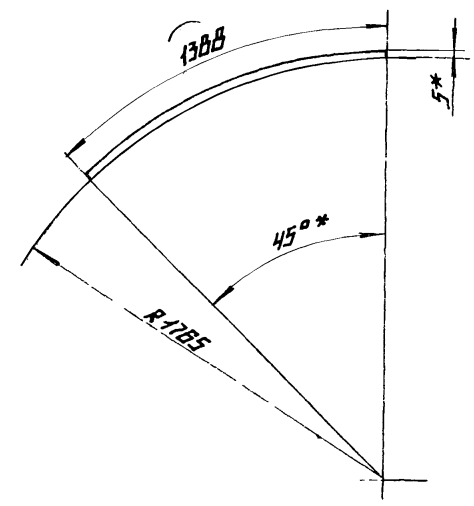

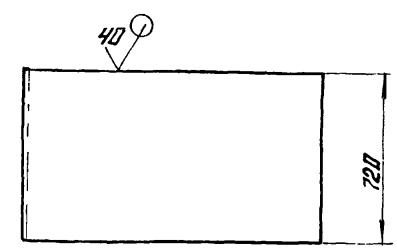

1.* Размеры для справок
2. Неуказанные предельные отклонения размеров $\pm \frac{IT14}{2}$

Изм.	Лист	№ докум.	Подпись	Дата	65.68.05.202			
Разраб.		Никитченко			Стенка	Лит.	Масса	Масштаб
Пров.		Зилгалвис					39,23	1:20
Гл. спец.		Сухоносов				Лист	Листов 1	
Н. контр.		Колмец				ЛАТГИПРОПРОМ		
Утв.		Попов						

Лист 5 ГОСТ 19903-74 Вст3сп3 ГОСТ 14637-79

Инв. № подл. | Подпись и дата | Взам. инв. № | Инв. № дубл. | Подпись и дата

Альбом 2.4 Типовой проект 503-1-203

65.68.05.203

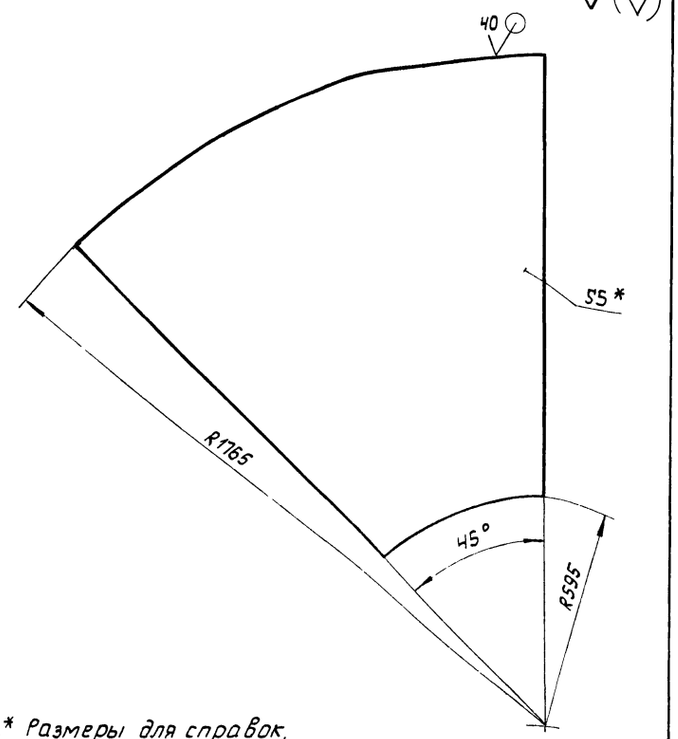

1.* Размеры для справок.

2. Неуказанные предельные отклонения размеров $\pm \frac{IT14}{2}$

			65.68.05.203			
Изм.	Лист	№ докум.	Подпись	Бокавина	Лит	Масса	Масштаб
Разраб.		Никитченко				42,56	1:10
Пров.		Зилгалвис			Лист	Листов 1
Гл.спец.		Сухоносов		Лист 5 ГОСТ 19903-74 / В Ст3сп3 ГОСТ 14637-79	ЛАТГИПРОПРОМ	
Н.контр.		Колмец				
Утв.		Попов				

Формат А4

Альбом 2.4 — Типовой проект 903-1-203

Формат	Зона	Поз.	Обозначение	Наименование	Кол.	Примечание
				Документация		
А3			65.68.05.300 СБ	Сборочный чертеж		
				Сборочные единицы		
А4		1	65.68.05.310 СБ	Фланец	1	
				Детали		
А4		2	65.68.05.301	Стенка	2	
Б4		3	65.68.05.302	Боковина		
				Лист 5 ГОСТ 19903-74 / В Ст3сп3 ГОСТ 14637-79		
				1170 - 2,6 х 575 ± 0,875 мм	2	26,41 кг
				Материалы		
		4		Полоса 5х50 ГОСТ 103-76 / В Ст3сп3 ГОСТ 535-79	4,1	м

Инв.№ подл. | Подп. и дата | Взам. инв.№ | Инв.№ дубл. | Подп. и дата

			65.68.05.300			
Изм.	Лист	№ докум.	Подпись	Дата	Короб	Лит.	Лист	Листов
Разраб.		Никитченко						1
Пров.		Зилгалвис				ЛАТГИПРОПРОМ		
Гл.спец.		Сухоносов						
Н.контр.		Колмец						
Утв.		Попов						

Формат А4

65.68.05.300СБ

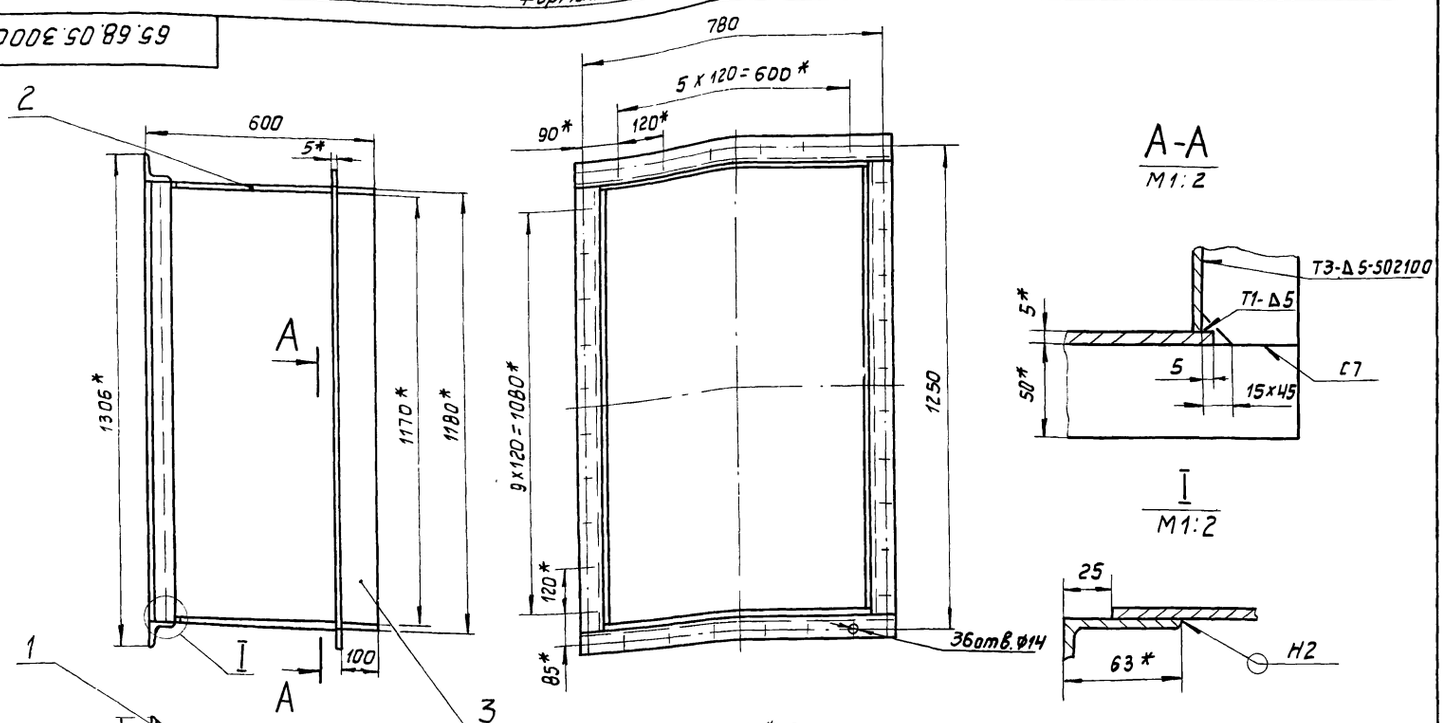

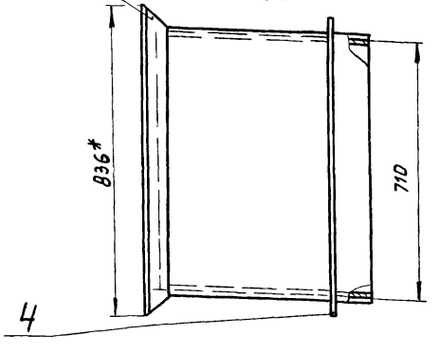

1.* Размеры для справок.

2. Неуказанные предельные отклонения размеров $\pm \frac{IT14}{2}$.

3. Обработка поверхностей реза деталей Б4 $\sqrt{40}$.

4. Сварные швы по ГОСТ 5264-80.

			65.68.05.300СБ			
Изм.	Лист	№ докум.	Подп.	Дата	Короб	Лит.	Масса	Масштаб
Разраб.		Никитченко					113	1:10
Пров.		Зилгалвис			Сборочный чертеж	Лист	Листов 1
Гл.спец.		Сухоносов				ЛАТГИПРОПРОМ		
Н.контр.		Колмец						
Утв.		Попов						

Альбом 2.4 — Типовой проект 903-1-203

Инв.№ подл. | Подп. и дата | Взам. инв.№ | Инв.№ дубл. | Подп. и дата

65.68.05.301

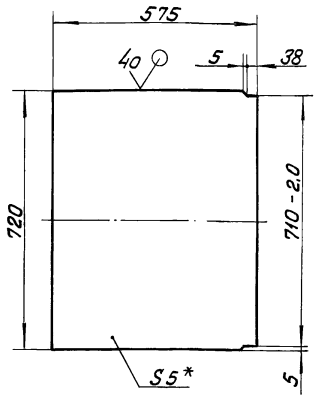

1. * Размеры для справок
2. Неуказанные предельные отклонения размеров $\pm \frac{IT14}{2}$.

Изм.	Лист	№ докум.	Подпись	Дата
Разраб.		Никитченко		
Пров.		Зилгалвис		
Гл.спец.		Суханосов		
Н.контр.		Колпец		
Утв.		Попов		

65.68.05.301

Стенка

Лит.	Масса	Масштаб
	16.24	1:10
Лист	Листов 1	

Лист 5 ГОСТ 19903-74 / Вст3сп3 ГОСТ 14637-79

ЛАТГИПРОПРОМ

Формат А4

Альбом 2.4 Типовой проект 903-1-203

Инв.№ подл. | Подпись и дата | Взам. инв.№ | Инв.№ дубл. | Подпись и дата

Формат	Зона	Поз.	Обозначение	Наименование	Кол.	Примечание
				Документация		
А4			65.68.05.310 СБ	Сборочный чертеж		
				Детали		
Б4		1	65.68.05.311	Полка		
				Уголок 5-63×63×5 ГОСТ 8509-72 / Вст3сп3 ГОСТ 535-79		
				L = 836 ± 1,15 мм	2	4,02 кг
Б4		2	65.68.05.312	Полка		
				Уголок 5-63×63×5 ГОСТ 8509-72 / Вст3сп3 ГОСТ 535-79		
				L = 1180 ± 1,3 мм	2	5,68 кг

Изм.	Лист	№ докум.	Подп.	Дата
Разраб.		Никитченко		
Пров.		Зилгалвис		
Гл.спец.		С.ханосов		
Н.контр.		Колпец		
Утв.		Гопов		

65.68.05.310

Фланец

Лит.	Лист	Листов
		1

ЛАТГИПРОПРОМ

Формат А4

Альбом 2.4 Типовой проект 903-1-203

Инв.№ подл. | Подпись и дата | Взам. инв.№ | Инв.№ дубл. | Подпись и дата

65.68.05.310 СБ

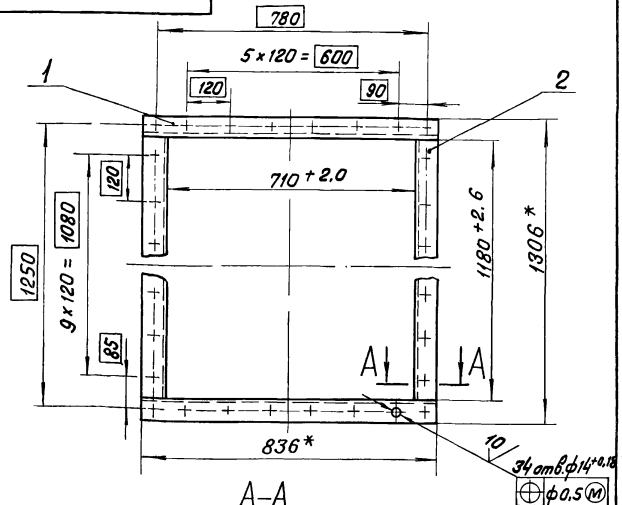

А–А
М1:2

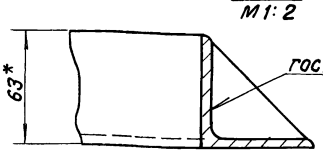

1. * Размеры для справок.
2. Неуказанные предельные отклонения размеров $\pm \frac{IT14}{2}$.
3. Обработка поверхностей реза деталей Б4 40.

Изм.	Лист	№ докум.	Подп.	Дата
Разраб.		Никитченко		
Пров.		Зилгалвис		
Гл.спец.		Суханосов		
Н.контр.		Колпец		
Утв.		Попов		

65.68.05.310 СБ

Фланец
Сборочный чертеж

Лит.	Масса	Масштаб
	19.4	1:10
Лист	Листов 1	

ЛАТГИПРОПРОМ

Альбом 2.4 Типовой проект 903-1-203

Инв.№ подл. | Подпись и дата | Взам. инв.№ | Инв.№ дубл. | Подпись и дата

Формат	Зона	Поз.	Обозначение	Наименование	Кол.	Примечание
				Документация		
А4			65 68 06 000 СБ	Сборочный чертеж		
				Детали		
А4		1	65.68.06.001	Балка	1	
		2	-01	Балка	1	
Б4		3	65.68.06.002	Полка		
				Швеллер 10 ГОСТ 8240-72 / Вст3сп3 ГОСТ 535-79		
				L = 442 ± 0,775 мм	3	3,8 кг
Б4		4	65.68.06.003	Стойка		
				Швеллер 10 ГОСТ 8240-72 / Вст3сп3 ГОСТ 535-79		
				L = 1000 ± 1,15 мм	2	8,59 кг
Б4		5	65.68.06.004	Полка		
				Швеллер 10 ГОСТ 8240-72 / Вст3сп3 ГОСТ 535-79		
				L = 1200 ± 1,3 мм	2	10,31 кг

Изм.	Лист	№ докум.	Подп.	Дата
Разраб.		Зилгалвис		
Пров.		Колпец		
Гл.спец.		С.ханосов		
Н.контр.		Колпец		
Утв.		Попов		

65.68.06.000 СБ

Опора кармана

Лит.	Лист	Листов
		1

ЛАТГИПРОПРОМ

Формат А4

Типовой проект 903-1-203 Альбом 2.4

65.68.06.000 СБ

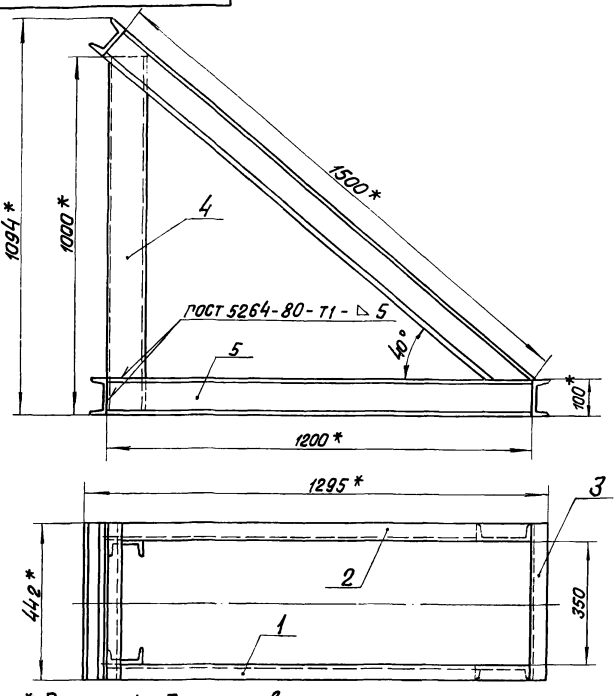

1. * Размеры для справок
2. Неуказанные предельные отклонения размеров $\pm \frac{IT14}{2}$.
3. Обработка поверхностей реза деталей Б4 $\sqrt{40}$

Изм.	Лист	№ докум.	Подп.	Дата	65.68.06.000 СБ	Лит.	Масса	Масштаб
Разраб.		Зилгалвис			Опора кармана		74	1:10
Пров.		Колмец			Сборочный чертеж	Лист	Листов 1	
Гл.спец.		Суханосов				ЛАТГИПРОПРОМ		
Н.контр.		Колмец						
Утв.		Попов						

Инв.№ подл. | Подпись и дата | Взам. инв.№ | Инв.№ дубл. | Подпись и дата

Формат А4

Типовой проект 903-1-203 Альбом 2.4

65.68.06.001

65.68.06.001

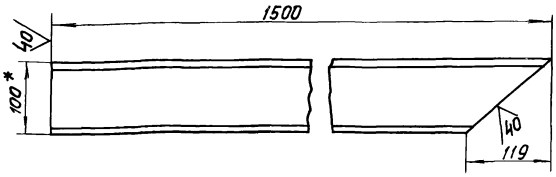

65.68.06.001-01 – зеркальное отражение
Остальное см. 65.68.06.001



1. * Размеры для справок.
2. Неуказанные предельные отклонения размеров $\pm \frac{IT14}{2}$.

Изм.	Лист	№ докум.	Подп.	Дата	65.68.06.001	Лит.	Масса	Масштаб
Разраб.		Зилгалвис			Балка		12.4	1:5
Пров.		Колмец				Лист	Листов 1	
Гл.спец.		Суханосов			Швеллер 10 ГОСТ 8240-72 Вст3сп3 ГОСТ 535-79	ЛАТГИПРОПРОМ		
Н.контр.		Колмец						
Утв.		Попов						

Инв.№ подл. | Подпись и дата | Взам. инв.№ | Инв.№ дубл. | Подпись и дата

Формат А4

Типовой проект 903-1-203 Альбом 2.4

Формат	Зона	Поз.	Обозначение	Наименование	Кол.	Примечание
				Документация		
А4			65.68.07.000 СБ	Сборочный чертеж		
				Детали		
Б4		1	65.68.07.001	Плита Лист 10 ГОСТ 19903-74 / Вст3сп3 ГОСТ 14637-79	2	4,91 кг
Б4		2	65.68.07.002	Стойка Труба 219×5 ГОСТ 10704-76 / В-Бст3сп ГОСТ 10705-80	1	56,8 кг

Изм.	Лист	№ докум.	Подп.	Дата	65.68.07.000	Лит.	Лист	Листов
Разраб.		Зилгалвис			Опора			1
Пров.		Колмец				ЛАТГИПРОПРОМ		
Гл.спец.		Суханосов						
Н.контр.		Колмец						
Утв.		Попов						

Инв.№ подл. | Подпись и дата | Взам. инв.№ | Инв.№ дубл. | Подпись и дата

Типовой проект 903-1-203 Альбом 2.4

65.68.07.000 СБ

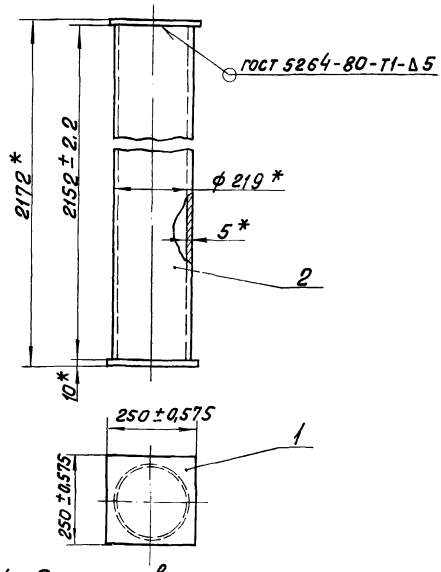

1. * Размеры для справок
2. Обработка поверхностей реза деталей Б4 $\sqrt{40}$.

Изм.	Лист	№ докум.	Подп.	Дата	65.68 07 000 СБ	Лит	Масса	Масштаб
Разраб.		Зилгалвис			Опора		66.7	1:10
Пров.		Колмец			Сборочный чертеж	Лист	Листов 1	
Гл.спец.		Суханосов				ЛАТГИПРОПРОМ		
Н.конт.		Колмец						
		Попов						

Инв.№ подл. | Подпись и дата | Взам. инв.№ | Инв.№ дубл. | Подпись и дата

Типовой проект 903-1-203 Альбом 2.4

Формат	Зона	Поз.	Обозначение	Наименование	Кол.	Примечание
				Документация		
А4			65.68.08.000СБ	Сборочный чертеж		
				Детали		
А4		1	65.68.08.001	Лист опорный	1	
А4		2	65.68.08.002	Ножка	2	
Б4		3	65.68.08.003	Плита		
				Лист $\frac{10\ ГОСТ\ 19903-74}{ВСт3сп3\ ГОСТ\ 14637-79}$		
				307±0,65х500±0,775 мм	1	12,05кг
Б4		4	65.68.08.004	Подпорка		
				Лист $\frac{10\ ГОСТ\ 19903-74}{ВСт3сп3\ ГОСТ\ 14637-79}$		
				362±0,7х400±0,7мм	1	11,37кг

Изм.	Лист	№ докум.	Подпись	Дата	65.68.08.000			
Разраб.		Зулгалвис			Опора	Лит.	Лист	Листов 1
Пров.		Колмец						
Гл. спец.		Сухоносов				ЛАТГИПРОПРОМ		
Н.контр.		Колмец						
Утв.		Попов						

Формат А4

Типовой проект 903-1-203 Альбом 2.4

65.68.08.000СБ

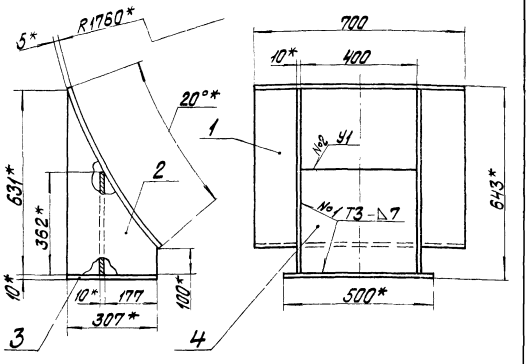

1. * Размеры для справок.
2. Неуказанные предельные отклонения размеров $\pm\frac{IT14}{2}$
3. Обработка поверхностей реза деталей Б4 40
4. Сварные швы №1 по ГОСТ 5264-80
   №2 по ГОСТ 11534-75

Изм.	Лист	№ докум.	Подпись	Дата	65.68.08.000СБ			
Разраб.		Зулгалвис			Опора Сборочный чертеж	Лит.	Масса 56,7	Масштаб 1:10
Пров.		Колмец				Лист	Листов 1	
Гл. спец.		Сухоносов				ЛАТГИПРОПРОМ		
Н.контр.		Колмец						
Утв.		Попов						

Формат А4

Типовой проект 903-1-203 Альбом 2.4

65.68.08.001

40

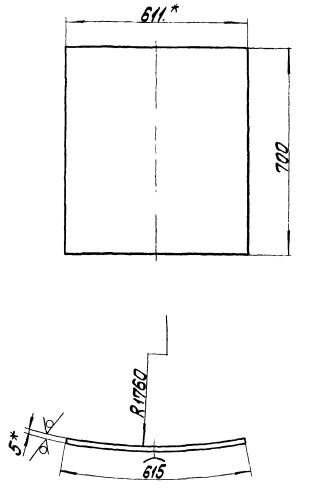

1.* Размеры для справок.
2. Неуказанные предельные отклонения размеров $\pm\frac{IT14}{2}$.

Изм.	Лист	№ докум.	Подпись	Дата	65.68.08.001			
Разраб.		Зулгалвис			Лист опорный	Лит.	Масса 16,9	Масштаб 1:10
Пров.		Колмец				Лист	Листов 1	
Гл. спец.		Сухоносов			Лист 5 ГОСТ 19903-74 ВСт3сп3 ГОСТ 14637-79	ЛАТГИПРОПРОМ		
Н.контр.		Колмец						
Утв.		Попов						

Типовой проект 903-1-203 Альбом 2.4

65.68.08.002

40

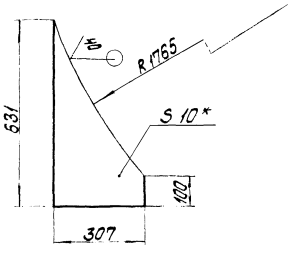

1.* Размеры для справок.
2. Неуказанные предельные отклонения размеров $\pm\frac{IT14}{2}$.

Изм.	Лист	№ докум.	Подпись	Дата	65.68.08.002			
Разраб.		Зулгалвис			Ножка	Лит.	Масса 8,15	Масштаб 1:10
Пров.		Колмец				Лист	Листов 1	
Гл. спец.		Сухоносов			Лист 10 ГОСТ 19903-74 ВСт3сп3 ГОСТ 14637-79	ЛАТГИПРОПРОМ		
Н.контр.		Колмец						
Утв.		Попов						

Типовой проект 903.1-203 Альбом 24

Поз.	Обозначение	Наименование	Кол	Примечание
		Документация		
А1	65.66.07.000СБ	Сборочный чертеж		
		Детали		
А4	1 65.66.07.001	Пластина	1	
А4	2 65.66.07.002	Пластина	2	
Б4	3 65.66.07.003	Плита		
		Лист 10 ГОСТ 19903-74 Вст3сп3 ГОСТ 14637-79		
		200±1,45 × 200±1,45 мм	1	3,14 кг
Б4	4 65.66.07.004	Плита		
		Лист 10 ГОСТ 19903-74 Вст3сп3 ГОСТ 14637-79		
		350±1,8 × 325±1,8 мм	1	8,93 кг

Изм.	Лист	№ докум.	Подп.	Дата
Разраб.		Никитченко		
Пров.		Колмец		
Гл. спец.		Суханосов		
Н. контр.		Колмец		
Утв		Попов		

65.66.07.000

Опора

Лит. | Лист | Листов 1

ЛАТГИПРОПРОМ

Формат А4

Инв. № подл. | Подп. и дата | Взам. инв. № | Инв. № дубл. | Подп. и дата

Типовой проект 903.1-203 Альбом 24

65.66.07.000СБ

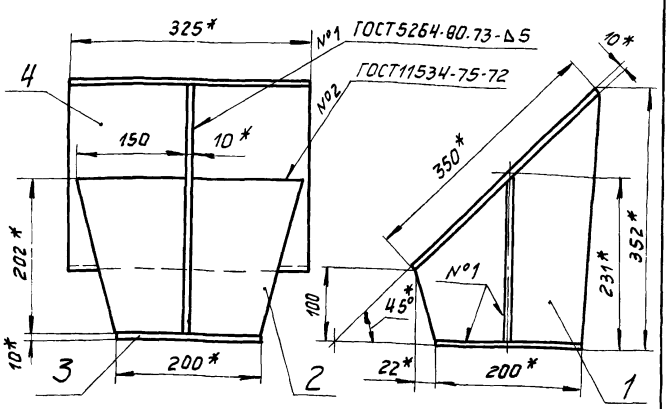

1. * Размеры для справок.
2. Неуказанные предельные отклонения размеров $\pm \frac{IT14}{2}$.
3. Обработка поверхностей реза деталей Б4 $\sqrt{40}$

Изм.	Лист	№ докум.	Подп.	Дата
Разраб.		Никитченко		
Пров.		Колмец		
Гл. спец.		Суханосов		
Н. контр.		Колмец		
Утв		Попов		

65.66.07.000СБ

Опора

Сборочный чертеж

Лит.	Масса	Масштаб
	19,6	1:5
Лист	Листов 1	

ЛАТГИПРОПРОМ

Формат А4

Типовой проект 903.1-203 Альбом 24

65.66.07.001

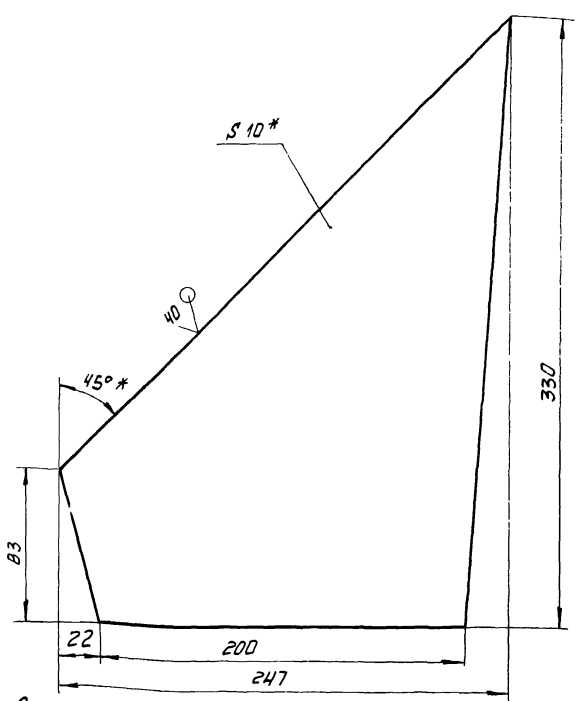

1. * Размер для справок
2. Неуказанные предельные отклонения размеров $\pm \frac{IT14}{2}$.

Изм.	Лист	№ докум.	Подп.	Дата
Разраб.		Никитченко		
Пров.		Колмец		
Гл. спец.		Суханосов		
Н. контр.		Колмец		
Утв.		Попов		

65.66.07.001

Пластина

Лит.	Масса	Масштаб
	3,61	1:2
Лист	Листов 1	

Лист 10 ГОСТ 19903-74 Вст3сп3 ГОСТ 14637-79

ЛАТГИПРОПРОМ

gost.e-ecolog.ru

Типовой проект 903.1-203 Альбом 24

65.66.07.002

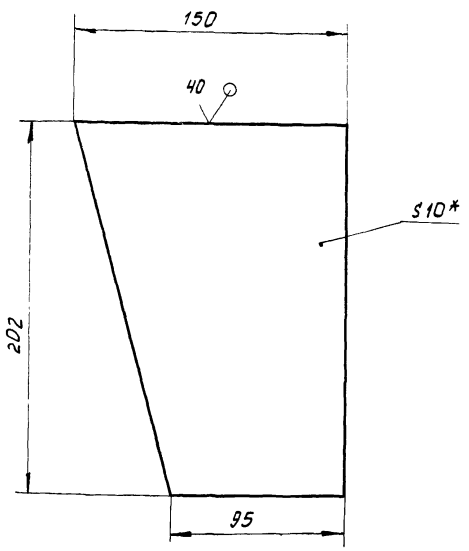

1. * Размер для справок.
2. Неуказанные предельные отклонения размеров $\pm \frac{IT14}{2}$.

Изм.	Лист	№ докум.	Подп.	Дата
Разраб.		Никитченко		
Пров.		Колмец		
Гл. спец.		Суханосов		
Н. контр.		Колмец		
Утв.		Попов		

65.66.07.002

Пластина

Лит.	Масса	Масштаб
	1,95	1:2
Лист	Листов 1	

Лист 10 ГОСТ 19903-74 Вст3сп3 ГОСТ 14637-79

ЛАТГИПРОПРОМ