ТИПОВОЙ ПРОЕКТ
902-2-439.87

ОЧИСТНЫЕ СООРУЖЕНИЯ ДЛЯ СТОЧНЫХ ВОД ОТ МОЙКИ АВТОМОБИЛЕЙ С БЕЗНАПОРНЫМИ ГИДРОЦИКЛОНАМИ ПРОИЗВОДИТЕЛЬНОСТЬЮ 30 Л/С /С НЕСУЩИМИ КИРПИЧНЫМИ СТЕНАМИ /

АЛЬБОМ V

СТРОИТЕЛЬНЫЕ ИЗДЕЛИЯ

22534-02
ЦЕНА 1-44

gost.e-ecolog.ru

ЦЕНТРАЛЬНЫЙ ИНСТИТУТ ТИПОВОГО ПРОЕКТИРОВАНИЯ
ГОССТРОЯ СССР

Москва. А-445. Смольная ул., 22

Сдано в печать X 1988 года

Заказ № 11789 Тираж 900 экз.

ТИПОВОЙ ПРОЕКТ
902-2-439.87

ОЧИСТНЫЕ СООРУЖЕНИЯ ДЛЯ СТОЧНЫХ ВОД ОТ МОЙКИ АВТОМОБИЛЕЙ С БЕЗНАПОРНЫМИ ГИДРОЦИКЛОНАМИ ПРОИЗВОДИТЕЛЬНОСТЬЮ 30 л/с /С НЕСУЩИМИ КИРПИЧНЫМИ СТЕНАМИ/

СОСТАВ ПРОЕКТА:

АЛЬБОМ	I	ОБЩАЯ ПОЯСНИТЕЛЬНАЯ ЗАПИСКА (из ТП 902-2-434.87)
АЛЬБОМ	II	ТЕХНОЛОГИЯ ПРОИЗВОДСТВА. ВНУТРЕННИЕ ВОДОПРОВОД И КАНАЛИЗАЦИЯ. ОТОПЛЕНИЕ И ВЕНТИЛЯЦИЯ (из ТП 902-2-438.87
АЛЬБОМ	III	АРХИТЕКТУРНЫЕ РЕШЕНИЯ. КОНСТРУКЦИИ ЖЕЛЕЗОБЕТОННЫЕ. КОНСТРУКЦИИ МЕТАЛЛИЧЕСКИЕ
АЛЬБОМ	IV	СИЛОВОЕ ЭЛЕКТРООБОРУДОВАНИЕ. ЭЛЕКТРИЧЕСКОЕ ОСВЕЩЕНИЕ. АВТОМАТИЗАЦИЯ. СВЯЗЬ И СИГНАЛИЗАЦИЯ (из ТП 902-2-438.87)
АЛЬБОМ	V	СТРОИТЕЛЬНЫЕ ИЗДЕЛИЯ
АЛЬБОМ	VI	ЗАДАНИЕ ЗАВОДУ ИЗГОТОВИТЕЛЮ (из ТП 902-2-438.87)
АЛЬБОМ	VII	СПЕЦИФИКАЦИИ ОБОРУДОВАНИЯ (из ТП 902-2-438.87)
АЛЬБОМ	VIII	ВЕДОМОСТИ ПОТРЕБНОСТИ В МАТЕРИАЛАХ
АЛЬБОМ	IX	СМЕТЫ

АЛЬБОМ V

УТВЕРЖДЕН
МИНАВТОТРАНСОМ РСФСР
ПРОТОКОЛ ОТ 1.10.87 N 11

РАЗРАБОТАН
ПРОЕКТНЫМ ИНСТИТУТОМ "ГИПРОАВТОТРАНС"
ГЛАВНЫЙ ИНЖЕНЕР ИНСТИТУТА В.Н. КРЮКОВ
ГЛАВНЫЙ ИНЖЕНЕР ПРОЕКТА А.А. БЕЛОУС

© ЦИТП Госстроя СССР, 1988

Обозначение	Наименование	Стр.
	Титульный лист	1
	Содержание альбома	2
ТП902-2-439.87 КЖИ.000 ТЧ	Технические условия	2
.010	Балка Б1.62	3
.020	Панель Пс4, Пс5	4
030	Панель Пс6	5
.040	Каркас Кр1... Кр5	6
.050	Сетка С1... С6	7
.060	Сетка С7... С9	8
.070	Сетка С10... С12	9
.080	Изделие закладное Мн1	10
.090	Изделие закладное Мн2	10
.100	Изделие закладное Мн3	11
.110	Изделие закладное Мн4	11
.120	Изделие закладное Мн5	12
.130	Изделие закладное Мн6	12
.140	Изделие закладное Мн7	13
.150	Изделие закладное Мн8	13
.160	Щит Щс1	14
.170	Ограждение ОГ1	15
.180	Рама Рм1	15
.190	Рашка Рм2, Рм3	16
.200	Опорная подушка ОП1	17

Формат А4

1. Изделия закладные.

1.1 Для анкеров из горячекатаных стержней периодического профиля класса А-III применяется сталь марки 35ГС по ГОСТ 5632-72.

1.2 Сварку производить электродами типа Э42 по ГОСТ 9467-75.

2. Изделия арматурные

2.1 Для стержней периодического профиля класса А-III применять сталь марки 35ГС по ГОСТ 5632-72, для гладкой арматуры класса А-I применять сталь марки Вст3кп2 по ГОСТ 380-71.

2.2 Арматурные сетки изготавливать с применением контактной точечной сварки. Сварке подлежат все места пересечения стержней.

3. Щиты металлические и изделия закладные покрыть грунтом ГФ-0119 за 2 раза по ТУ6-10-1399-73.

4. Рабочие узлы установки закладных изделий выполнять:
в балках по серии 1.462.1-3/80, вып. 1,2;
в панелях по серии 3.900-3, вып. 1/82.

Взам. инв. №

Подпись и дата

Инв. № подл.

Нач. АСО	Винклер		
Н. контр.	Хрупало		
Гл. конст.	Хрупало		
Гл. спец.	Лисичкин		
Рук. гр.	Алехова		
Инжен.	Гамазова		

ТП 902-2-439.87 КЖИ.000

Технические условия

Стадия	Лист	Листов
Р		1

Гипроавтотранс г. Москва

Копировал

22334-02 3 Формат А4

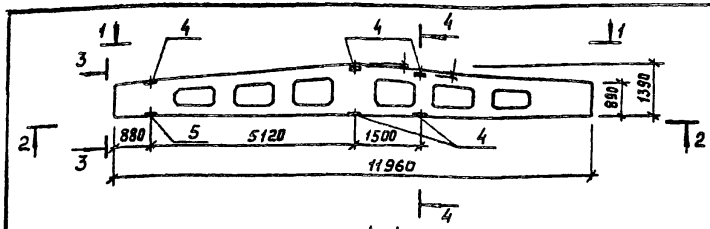

1-1

Разбивка закладных изделий для плит покрытия

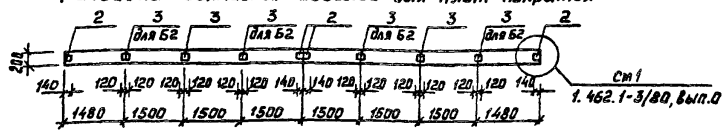

1-1

Разбивка закладных изделий для подвесного транспорта

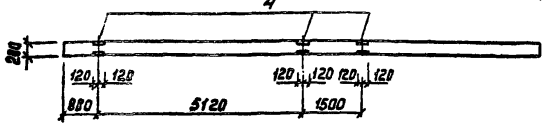

2-2

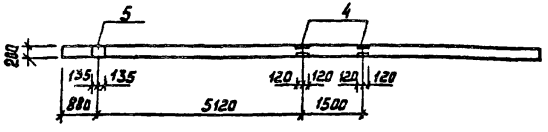

3-3



4-4

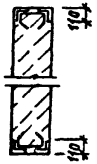

Обозначение	Марка
ТП902-2-439.87 КЖИ.010	Б1
-01	Б2

Фор-мат	Зона	Поз.	Обозначение	Наименование	Кол. на испол. –	Кол. на испол. 01	Приме-чание
				Документация			
А4			ТП902-2-439.87 КЖИ.000 ТУ	Технические условия	X	X	
				Сборочные единицы			
А3		1	1.462.1-3/80 вып.1	1БДР12-6АIVт	1	1	4700 кг
				Изделия закладные			
А4		2	1.400-6/76 вып.1	М4-1-2	4	4	1.4 кг
А4		3	1.400-6/76 вып.1	М4-3-3	2	6	2.4 кг
А4		4	1.400-6/76 вып.1	М4-22	5	5	5.8 кг
А4		5	1.400-6/76 вып.1	М4-38	1	1	2.7 кг

Ведомость расхода стали на дополнительные закладные изделия, кг

Марка элемента	Изделия закладные							Всего	Общий расход
	Арматура класса AIII ГОСТ 5781-82*			Прокат марки Ст3кп2 ГОСТ 8510-86					
	ф8	ф10	Итого	∠110×70×8	Итого	8=6	Итого		
Б1	5,2	1.0	4,2	26,0	26.0	12.1	12,1	42,3	42,3
Б2	4,2	1.0	5.2	26.0	26.0	36.5	36,5	67,5	67,5

Нач. АСО	Винклер	
Н. контр.	Хрупало	
Гл. конст.	Хрупало	
Гл. спец.	Лисичкин	
Рук. гр.	Алехова	
Инжен.	Иванов	

ТП902-2-439.87 КЖИ.010

Балка Б1; Б2

Стадия	Масса	Масштаб
Р	см. табл.	1:100
Лист	Листов 1	

Гипроавтотранс г. Москва

Копировал № 22534-02 4 Формат А3

Рис. 1

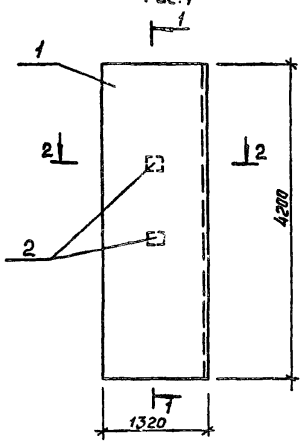

1-1

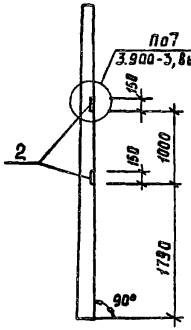

2-2

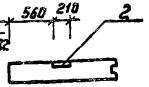

Обозначение	Марка	Рис.
ТП 902-2-439.87 - КЖИ.020	Пс4	1
-01	Пс5	2

Формат	Зона	Поз.	Обозначение	Наименование	Кол. на испол. –	Кол. на испол. 01	Примечание
				Документация			
А4			ТП 902-2-439.87 - КЖИ.000 ТУ	Технические условия	X	X	
				Сборочные единицы			
А3		1	3.900.3 Вып. 1/82	Панель Пс 2А^{а}-42-К2	1		
А3		1	3.900.3 Вып. 1/82	Панель Пс 2А^{б}-42-К2		1	
А4		2	1.400-6/76, Вып. 1	Изделие закладное М4-32	2	4	

Ведомость расхода стали на дополнительные закладные изделия, кг

Марка элемента	Изделия закладные						Всего	Общий расход
	Арматура класса A III			Прокат марки Вст3кп2				
	ГОСТ 5781-82*			ГОСТ 19903-74*				
	ф12		Итого	-6х8		Итого		
Пс4	1.0		1.0	4.0		4.0	5.0	5.0
Пс5	2.0		2.0	8.0		8.0	10.0	10.0

Рис. 2

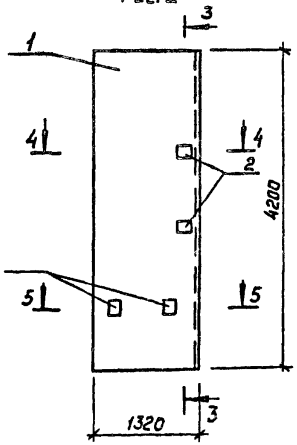

3-3

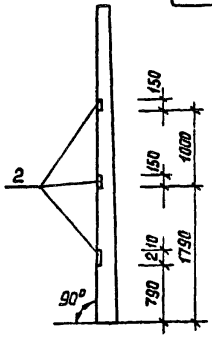

4-4

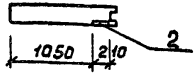

5-5

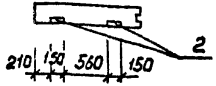

Нач. отд.	Винклер		
Н. контр.	Хрупало		
Гл. конс.	Хрупало		
Гл. спец.	Лисичкин		
Рук. гр.	Алехова		
Инжен.	Крынкина		

ТП 902-2-439.87 - КЖИ.020

Панель Пс4, Пс5

Стадия	Масса	Масштаб
Р	см. табл.	1:50
Лист	Листов 1	

Гипроавтотранс г. Москва

Копировал 22534-02 5 Формат А3

Рис. 1

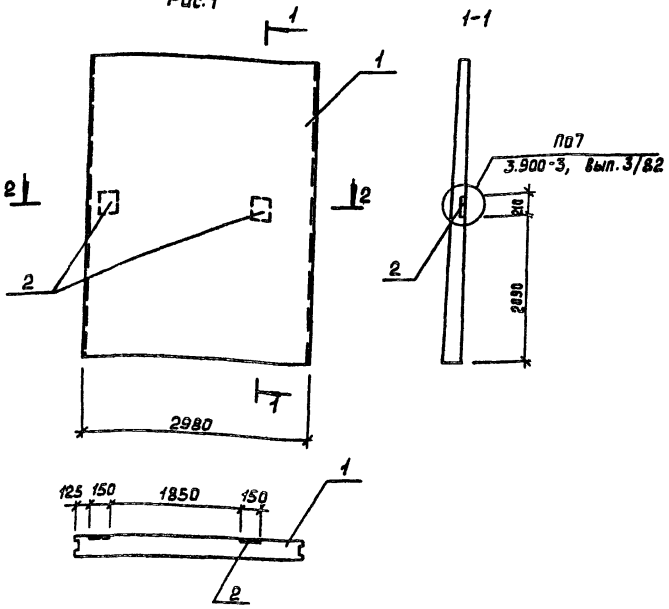

Формат	Зона	Поз.	Обозначение	Наименование	Кол.	Примечание
				Документация		
А4			ТП902-2-439.87 КЖИ.000 ТУ	Технические условия	X	
				Сборочные единицы		
А4		1	3.900-3, вып. 3/82	Панель Пс2-42-К2	1	
А4		2	1.400-6/76. вып.1	Изделие закладное М4-36	2	

Ведомость расхода стали на дополнительные закладные изделия, кг

Марка элемента	Изделия закладные							Общий расход
	Арматура класса			Прокат марки			Всего	
	А III			Вст 3 кп 2				
	Гост 5781-82*			Гост 19903-74				
	Ф12		Итого	δ=8		Итого		
Пс 6	1.0		1.0	4.0		4.0	5.0	5,0

Нач. отд.	Винклер		
Н. контр.	Хрупало		
Гл. констр.	Хрупало		
Гл. спец.	Лисичкин		
Рук. гр.	Алехова		
Ст. инж.	Левицкий		

ТП 902-2-439.87 КЖИ.030

Панель Пс 6

Стадия	Масса	Масштаб
Р	5805	1:50
Лист	Листов 1	

Гипроавтотранс г. Москва

Копировал 22534-02 6 Формат А3

Рис.1

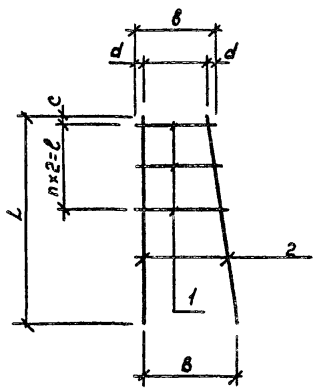

Рис.2

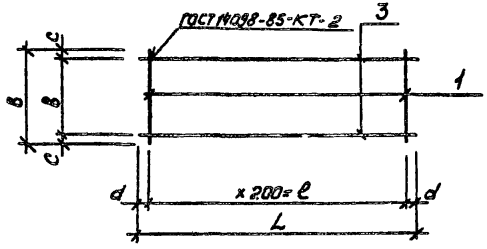

			Обозначение	Наименование	Количество на испол. —	01	02	03	04	Примечание
				Документация						
А4			ТП 902-2-439.87 КЖИ. ООО ТУ	Технические условия						
				Детали						
				А-I-6 ГОСТ 5781-82*						
Бч	1		.041	ℓ = 170	3					0,04 кг
Бч	1		.042	ℓ = 110		3	3			0,03 кг
Бч	1		043	ℓ = 150				32	7	0,04 кг
			.044	А-I-16 ГОСТ 5781-82*						
Бч	2		.044	ℓ = 650	2					1,02 кг
Бч	2		.045	ℓ = 500		2	2			0,79 кг
				А-I-10 ГОСТ 5781-82*						
Бч	3		.046	ℓ = 6760				2		4,3 кг
Бч	3		.047	ℓ = 1800					2	1,12 кг

Обозначение	Марка	Рис.	L мм	B мм	ℓ мм	в мм	d мм	n	c мм	масса кг
ТП902-2-439.87КЖИ.040	Кр1	1	650	250	200	170	10	100	20	2,4
-01	Кр2	1	500	250	150	210	20	75	20	1,93
-02	Кр3	1	500	140	150	110	15	75	20	1,8
-03	Кр4	2	6760	150	6200	130	280	31	10	9,9
-04	Кр5	2	1800	150	1400	130	200	7	10	2,51

Нач. АСО	Винклер	
Н. контр.	Крупало	
Гл. конст.	Крупало	
Гл. спец.	Лисичкин	
Рук. гр.	Алехова	
Инжен.	Гомозова	

ТП 902-2-439.87 КЖИ.040

Каркас Кр1...Кр5

Стадия	Масса	Масшт.
Р	см. табл.	—
Лист	Листов 1	

Гипроавтотранс г. Москва

Копировал 22534-02 7 Формат А4

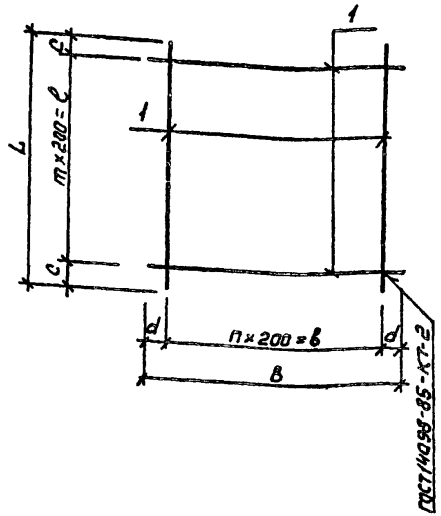

Формат	Зона	Поз.	Обозначение	Наименование	Количество на исполнение —	01	02	03	04	05	06	Примечание
				Документация								
А4			ТП902-2-439.87КЖИ.000 ТУ	Технические условия								
				Детали								
				А-III-12 ГОСТ 5781-82*								
Б4		1	.051	ℓ = 3500	21							3,12 кг
Б4		1	.052	ℓ = 5300		21						4,71 кг
Б4		1	.053	ℓ = 2050			21					1,83 кг
Б4		1	.054	ℓ = 5000				13				4,45 кг
Б4		1	.055	ℓ = 4200	18	27	11					3,74 кг
Б4		1	.056	ℓ = 2570				25	14	20		2,29 кг
Б4		1	.057	ℓ = 2700					13			2,4 кг
Б4		1	.058	ℓ = 3900						13		3,5 кг

Обозначение	Марка	L мм	ℓ мм	c мм	n	в мм	в мм	d мм	m	Масса кг
ТП902-2-439.87КЖИ.050	С1	4200	4000	1000	20	3500	3400	50	17	129
-01	С2	4200	4000	100	20	5300	5200	50	26	200
-02	С3	4200	4000	100	20	2050	2000	25	10	79,7
-03	С4	5000	4800	100	24	2570	2400	85	12	113
-04	С5	2700	2600	50	13	2570	2400	85	12	63,4
-05	С6	3900	3800	50	19	2570	2400	85	12	91,5

Нач. АСО	Винклер	
Н. контр.	Хрупало	
Гл. конст.	Хрупало	
Гл. спец.	Лисичкин	
Рук. гр.	Алехова	
Инжен.	Гомозова	

ТП 902-2-439.87 КЖИ.050

Сетка С1... С6

Стадия	Масса	Масшт.
Р	см. табл.	—
Лист	Листов 1	

Гипроавтотранс г. Москва

Рис. 1

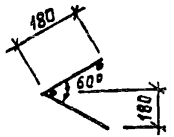

Развертка

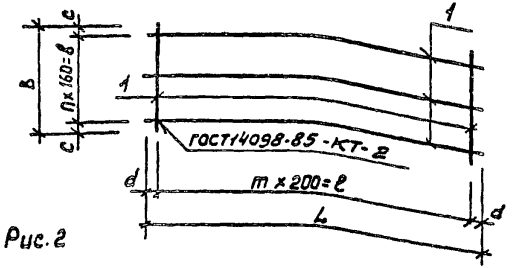

Рис. 2

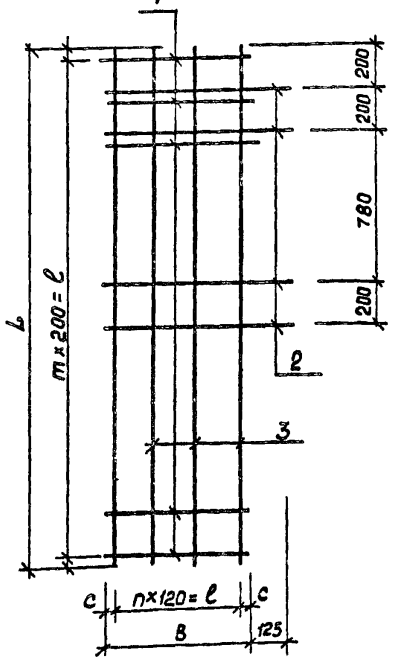

Формат	Зона	Поз.	Обозначение	Наименование	Кол. на испол. –	01	02	Примечание
				Документация				
А4			ТП 902-2-439.87 КЖИ.000 ТУ	Технические условия	X	X	X	
				Детали				
				А-I-6 ГОСТ 5781-82*				
Б4		1	.061	ℓ = 1900	3			4,2 кг
Б4		1	.062	ℓ = 2500		3		5,6 кг
Б4		1	.063	ℓ = 360	10	13		0,08 кг
Б4		1	.064	ℓ = 390			12	0,09 кг
				А-III-12 ГОСТ 5781-82*				
Б4		2	.065	ℓ = 515			4	0,5 кг
				А-III-20 ГОСТ 5781-82*				
Б4		3	.066	ℓ = 2380			4	5,95 кг

Обозначение	Марка	Рис.	B мм	в мм	c мм	n	L мм	ℓ мм	d мм	m	Масса кг
ТП902-2-439.87КЖИ.060	С7	1	360	370	20	2	1900	1800	50	9	2,26
-01	С8	1	360	340	20	2	2500	2400	50	12	2,7
-02	С9	2	390	360	15	3	2380	2200	90	11	27,1

Нач. АСО	Винклер	
Н. контр.	Хрупало	
Гл. конст.	Хрупало	
Гл. спец.	Лисичкин	
Рук. гр.	Алехава	
Инжен.	Гамозова	

ТП 902-2-439.87 КЖИ.060

Сетка С7... С9

Стадия	Масса	Масштаб
Р	см. табл.	–
Лист	Листов 1	

Гипроавтотранс г. Москва

Копировал [illegible] 22534-02 9 Формат А3

Рис. 1

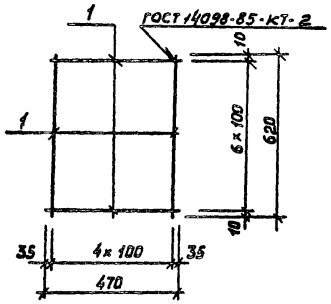

Рис. 2

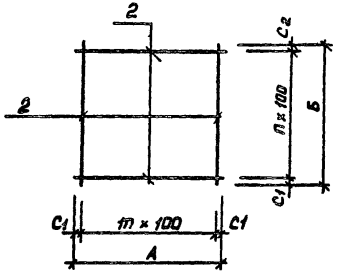

Формат	Зона	Поз.	Обозначение	Наименование	Кол. на исп. –	Кол. на исп. 01	Кол. на исп. 02	Примечание
				Документация				
А4			ТП 902-2-439.87 - КЖИ.000.ТУ	Технические условия	X	X	X	
				Детали				
				А-III-В ГОСТ 5781-82*				
Б4		1	.071	ℓ = 470	7			0,19 кг
Б4		1	.072	ℓ = 620	5			0,25 кг
				Вр1-4 ГОСТ 6727-80*				
Б4		2	.073	ℓ = 470		8		0,04 кг
Б4		2	.074	ℓ = 740		5		0,07 кг
Б4		2	.075	ℓ = 350			8	0,03 кг

Обозначение	Масса	Рис.	m	n	c_1	c_2	А	Б	Масса кг
ТП КЖИ.070	С10	1	4	6	35	10	470	620	2,58
-01	С11	2	4	7	35	20	470	740	0,67
-02	С12	2	3	3	25	25	350	350	0,24

Нач. АСО	Винклер	
Н. контр.	Хрупало	
Гл. конст.	Хрупало	
Гл. спец.	Лисичкин	
Рук. гр.	Алехова	
Инжен.	Крынкина	

ТП 902-2-439.87 - КЖИ.070

Сетка С10... С12

Стадия	Масса	Масшт.
Р	см. табл.	–
Лист	Листов 1	

Гипроавтотранс г. Москва

Копировал № 22534-02 10 Формат А3

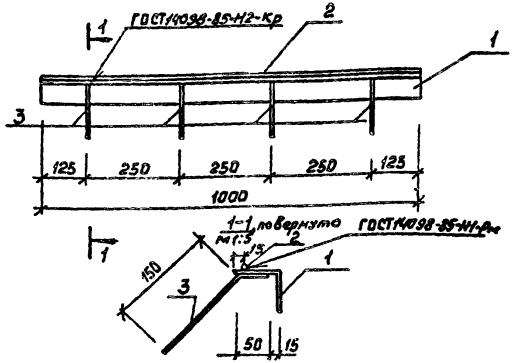

Формат	Зона	Поз.	Обозначение	Наименование	Кол.	Примечание
				Документация		
А4			ТП902-2-439.87 КЖИ.000.ТУ	Технические условия	X	
				Детали		
Б4		1	.081	Уголок 63×63×5 ГОСТ 8509-86 Ст3кп2 ГОСТ 535-79*		
				ℓ = 1000	1	4,8 кг
Б4		2	.082	А-I-В ГОСТ 5781-82* ℓ = 1000	1	0,4 кг
Б4		3	.083	А-III-В ГОСТ 5781-82* ℓ = 200	4	0,1 кг

Нач.отд.	Винклер	ТП 902-2-439.87 КЖИ. 080	
Н. контр.	Хрупало	Изделие закладное Мн1	Стадия: Р; Масса: 5,6; Масштаб: 1:10
Гл.конст.	Хрупало		Лист; Листов 1
Гл.спец.	Лисичкин		Гипроавтотранс г. Москва
Рук.гр.	Алехова		
Ст.инж.	Левицкий		

Копировал НК Формат А4

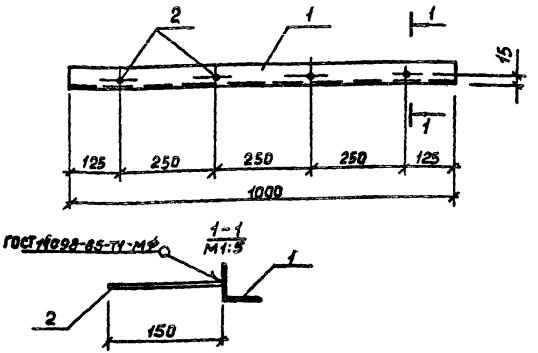

Формат	Зона	Поз.	Обозначение	Наименование	Кол.	Примечание
				Документация		
А4			ТП902-2-439.87 КЖИ.000 ТУ	Технические условия	X	
				Детали		
Б4		1	.091	Уголок 50×50×5 ГОСТ 8509-86 Ст3кп2 ГОСТ 535-79*		
				ℓ = 10000	1	3,77
Б4		2	.092	А-III-В ГОСТ 5781-82*		
				ℓ = 150	4	0,06 кг

Нач.отд.	Винклер	ТП 902-2-439.87 КЖИ. 090	
Н. контр.	Хрупало	Изделие закладное Мн2	Стадия: Р; Масса: 4,01; Масшт.: 1:10
Гл.конст.	Хрупало		Лист; Листов 1
Гл.спец.	Лисичкин		Гипроавтотранс г. Москва
Рук.гр.	Алехова		
Ст.инж.	Левицкий		

Взам. инв. № | Подпись и дата | Инв. № подл.

Копировал НК 22534-02 11 Формат А4

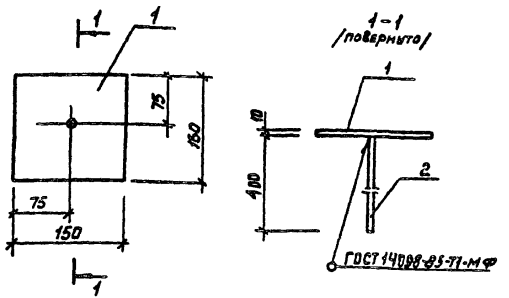

Формат	Зона	Поз.	Обозначение	Наименование	Кол.	Примечание
				Документация		
А4			ТП902-2-439.87 КЖИ.000.ТУ	Технические условия	X	
				Детали		
Б4		1	.101	Лист 10 ГОСТ 19903-74* / Вст3пс6-1ТУ14-1-3023-80		
				150×150	1	1,62кг
Б4		2	.102	А-III-10 ГОСТ 5781-82*		
				ℓ=400	1	0,3кг

Нач. отд.	Винклер		
Н. контр.	Хрупало		
Гл. конст.	Хрупало		
Гл. спец.	Лисичкин		
Рук. гр.	Алехова		
Ст. инж.	Левицкий		

ТП 902-2-439.87 КЖИ.100

Изделие закладное Мн3

Стадия	Масса	Масшт
Р	1,92	1:5
Лист	Листов 1	

Гипроавтотранс г. Москва

Копировал [signature] Формат А4

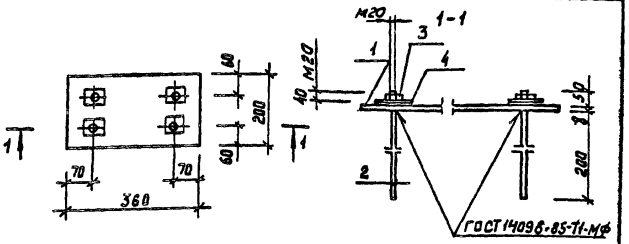

Формат	Зона	Поз.	Обозначение	Наименование	Кол.	Примечание
				Документация		
А4			ТП902-2-439.87 КЖИ.000.ТУ	Технические условия	X	
				Детали		
Б4		1	.111	Лист 3 ГОСТ 19903-74* / Вст3сп2 ГОСТ 535-79*		
				360×200	4	4,5кг
Б4		2	.112	Анкерф 20 ГОСТ 25.90-71* ℓ=260	4	0,65
				Стандартные изделия		
Б4		3		Гайка М20 ГОСТ 5915-70*	4	0,07кг
Б4		4		Шайба М20 ГОСТ 11371-78	4	0,03кг

Нач. отд.	Винклер		
Н. контр.	Хрупало		
Гл. конст.	Хрупало		
Гл. спец.	Лисичкин		
Рук. гр.	Алехова		
Ст. инж.	Левицкий		

Взам. инв. №

Подпись и дата

Инв. № подл.

ТП 902-2-439.87 КЖИ.110

Изделие закладное Мн4

Стадия	Масса	Масшт.
Р	7,5	1:10
Лист	Листов 1	

Гипроавтотранс г. Москва

Копировал [signature] 22534-02 12 Формат А4

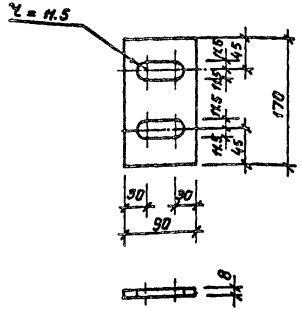

Нач. отд.	Винклер	ТП 902-2-439.87		КЖИ. 120	
Н. контр.	Хрупало	Изделие закладное Мн5	Стадия	Масса	Масшт.
Гл. констр	Хрупало		Р	1.0	1:5
Гл. спец.	Лисичкин		Лист	Листов 1	
Рук. гр.	Алехова	Лист 8 ГОСТ 19903-74* В ст 3 кп 2, ГОСТ 14637-79 90 х 170	Гипроавтотранс г. Москва		
Ст. инж.	Левицкий				

Копировал

Формат А4

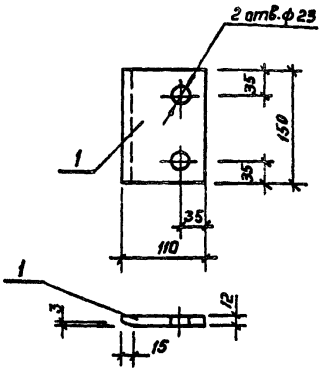

Нач. отд.	Винклер	ТП 902-2-439.87		КЖИ. 130	
Н. контр.	Хрупало	Изделие закладное Мн6	Стадия	Масса	Масшт.
Гл. конст.	Хрупало		Р	1,5	1:5
Гл. спец.	Лисичкин		Лист	Листов 1	
Рук. гр.	Алехова	Лист 12 ГОСТ 19903-74* В ст 3 пс 6-1, ТУ-14-1-3023-80 110 х 150	Гипроавтотранс г. Москва		
Ст. инж.	Левицкий				

Инв. № подл. | Подпись и дата | Взам. инв. №

Копировал Коннова

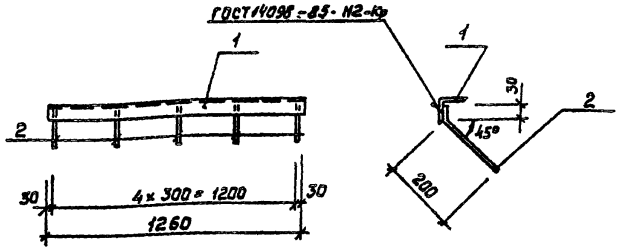

Формат	Зона	Поз.	Обозначение	Наименование	Кол.	Примечание
				Документация		
А4			ТП902-2-439.87 КЖИ.000 ТУ	Технические условия		
				Детали		
Б4		1	.141	Уголок 100х100х7 ГОСТ 8509-86 Ст3пс6-1 ТУ14-1-3023-80		
				ℓ = 1260	1	13,7 кг
Б4		2	.142	А-III-8 ГОСТ 5781-82*		
				ℓ = 250	5	0,1 кг

Нач. отд.	Винклер	
Н. контр.	Хрупало	
Гл. конст.	Хрупало	
Гл. спец.	Лисичкин	
Рук. гр.	Алехова	
Ст. инж.	Левицкий	

ТП902-2-439.87 КЖИ.140

Изделие закладное Мн7

Стадия	Масса	Масшт.
Р	14,2	1:20
Лист	Листов 1	

Гипроавтотранс г. Москва

Копировал [illegible] Формат А4

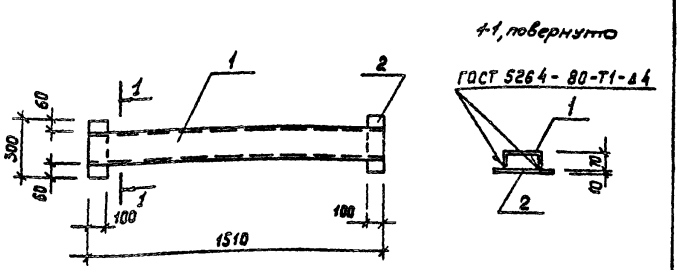

Формат	Зона	Поз.	Обозначение	Наименование	Кол.	Примечание
				Документация		
А4			ТП902-2-439.87 КЖИ.000 ТУ	Технические условия		
				Детали		
Б4		1	.151	Швеллер С18 ГОСТ 8240-72* Ст3пс6-1 ТУ14-1-3023-80		
				ℓ = 1510	1	26,3 кг
Б4		2	.152	Лист 10 ГОСТ 19903-74* Ст3пс6-1 ТУ-14-1-3023-80		
				300×100	2	2,4 кг

Взам. инв. №

Подпись и дата

Инв. № подл.

Нач. отд.	Винклер	
Н. контр.	Хрупало	
Гл. конст.	Хрупало	
Гл. спец.	Лисичкин	
Рук. гр.	Алехова	
Ст. инж.	Левицкий	

ТП902-2-439.87 -КЖИ.150

Изделие закладное Мн8

Стадия	Масса	Масшт.
Р	31.1	1:20
Лист	Листов 1	

Гипроавтотранс г. Москва

Копировал [illegible] 22534-02 14 Формат А4

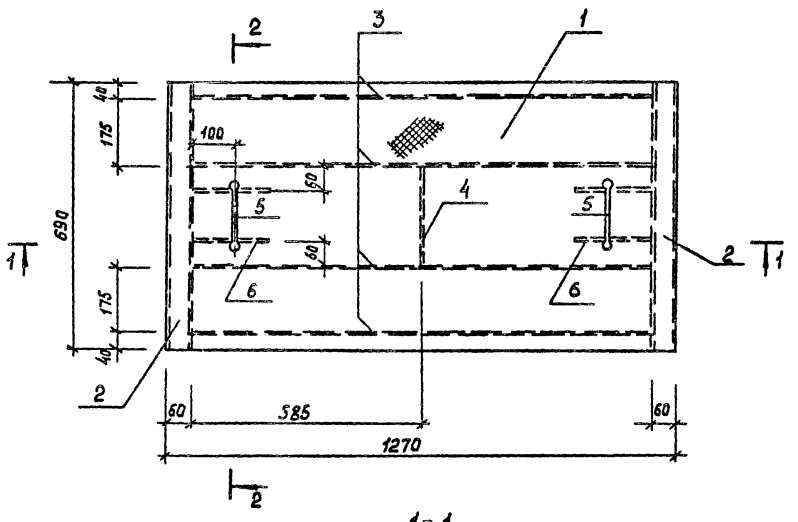

1 - 1

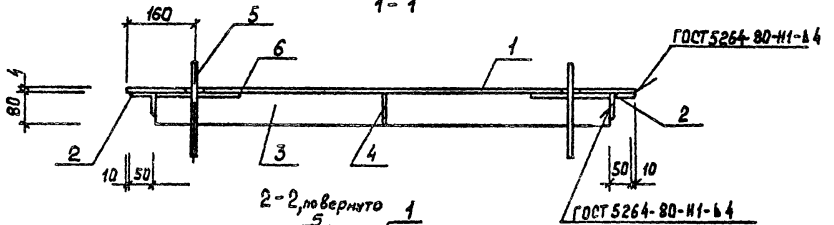

2 - 2, повернуто

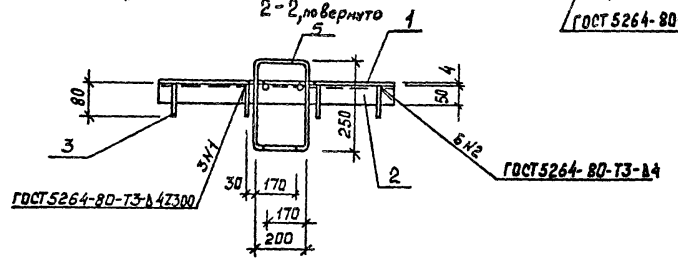

Формат	Зона	Поз.	Обозначение	Наименование	Кол.	Примечание
				Документация		
А4			ТП 902-2-439.87 КЖИ 000 ТУ	Технические условия	X	
				Детали		
Б4		1	.161	Лист стальной с ромбическим рифлением 4 ГОСТ 8568-77* / Вст3кп2 ГОСТ 535-79*		
				1290 × 690	1	28,8 кг
Б4		2	.162	Уголок 50×50×5 ГОСТ 8509-86 / Вст3кп2 ГОСТ 535-79*		
				ℓ = 690	2	2,6 кг
				Лист 4 ГОСТ 19903-74* / Вст3кп2 ГОСТ 14637-79		
Б4		3	.163	80 × 1170	4	3,0 кг
Б4		4	.164	80 × 255	1	0,6 кг
				А-I-22 ГОСТ 5781-82*		
Б4		5	.165	ℓ = 1100	2	3,3 кг
Б4		6	.166	ℓ = 200	4	0,6 кг

Нач. отд.	Винклер	
Н. контр.	Хрупало	
Гл. конст.	Хрупало	
Гл. спец.	Лисичкин	
Рук. гр.	Алехова	
Ст. инж.	Левицкий	

ТП 902-2-439.87 КЖИ.160

Щит Щс1

Стадия	Масса	Масштаб
Р	55,6	1:10
Лист	Листов 1	

Гипроавтотранс г. Москва

Копировал НК 22534-02 15 Формат А3

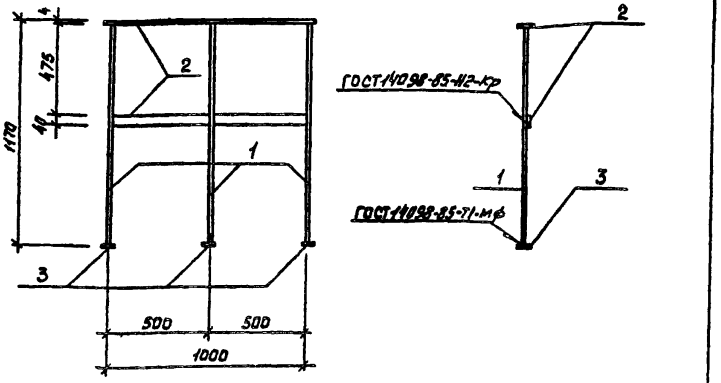

Формат	Зона	Поз.	Обозначение	Наименование	Кол.	Примечание
				Документация		
А4			ТП 902-2-439.87 КЖИ.000.ТУ	Технические условия	X	
				Детали		
Б4		1	.171	А-I-22 ГОСТ 5781-82*		
				ℓ = 1170	3	3,51 кг
				Лист 4 ГОСТ 19903-74* / Вст3кп2 ГОСТ 14637-79		
Б4		2	.172	40 × 1000	2	1,3 кг
Б4		3	.173	40 × 40	3	0,05 кг

Нач. отд.	Винклер	
Н. контр.	Хрупало	
Гл. констр.	Хрупало	
Гл. спец.	Лисичкин	
Рук. гр.	Алехова	
Ст. инж.	Левицкий	

ТП 902-2-439.87 КЖИ.170

Ограждение ОГ1

Стадия	Масса	Масшт.
Р	13,28	1:20
Лист	Листов 1	

Гипроавтотранс г. Москва

Копировал КС Формат А4

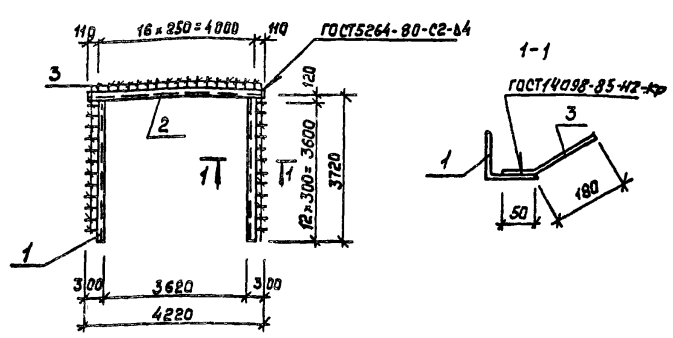

Формат	Зона	Поз.	Обозначение	Наименование	Кол.	Примечание
				Документация		
А4			ТП 902-2-439.87 - КЖИ 000ТУ	Технические условия	X	
				Детали		
				Уголок 125×125×8 ГОСТ 8509-86 / Вст3пс6-17Г1Ч-1-3023-80		
Б4		1	.181	ℓ = 3710	2	57,51
Б4		2	.182	ℓ = 4220	1	65,41
Б4		3	.183	А-III-8 ГОСТ 5781-82* ℓ=230	42	0,09

Взам. инв. № | Подпись и дата | Инв. № подл.

Нач. отд.	Винклер	
Н. контр.	Хрупало	
Гл. констр.	Хрупало	
Гл. спец.	Лисичкин	
Рук. гр.	Алехова	
Инжен.	Крынкина	

ТП 902-2-439.87 КЖИ.180

Рама Рм1

Стадия	Масса	Масшт.
Р	184,21	1:100 / 1:10
Лист	Листов 1	

Гипроавтотранс г. Москва

Копировал 22534-02 16 Формат А4

Рис. 1

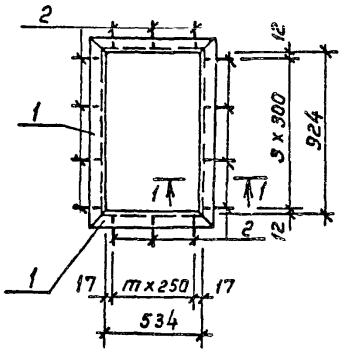

Рис. 2

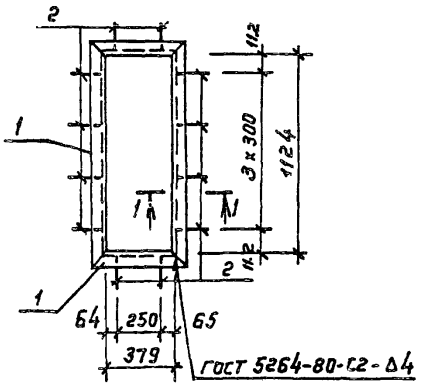

1-1
М 1:5

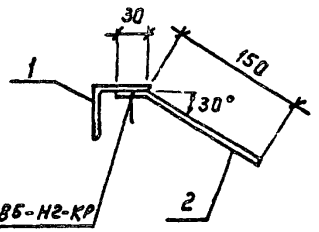

Формат	Зона	Поз.	Обозначение	Наименование	Колич. на исп. —	Колич. на исп. 01	Примечание
				Документация			
А4			ТП 902-2-439.87- КЖИ.000 ТУ	Технические условия			
				Детали			
				Уголок 63 х 63 х 5 ГОСТ 8509-86 / Ст3 сп2 ГОСТ 535-79*			
Б4		1	.191	ℓ= 1050	2		5.05 кг
Б4		1	.192	ℓ= 660	2		3.17 кг
Б4		1	.193	ℓ= 1250		2	6.01 кг
Б4		1	.194	ℓ= 505		2	2.43 кг
Б4		2	.195	А-III-в ГОСТ 5781-82*			
				ℓ= 180	14	14	0.07 кг

Обозначение	Марка	Рис.	m	Масса кг
ТП902-2-439.87 КЖИ.190	Рм 3	1	2	17.42
-01	Рм 4	2	1	17.72

Нач. ЛСО	Винклер	
Н. контр.	Хрупало	
Гл. конст.	Хрупало	
Гл. спец.	Лисичкин	
Рук. гр.	Алехова	
Инж.	Крынкина	

ТП 902-2-439.87 - КЖИ.190

Рамка Рм 2, Рм 3

Стадия	Масса	Масшт
Р	см. табл.	1:25
Лист	Листов 1	

ГИПРОАВТОТРАНС г. Москва

Копировал Коннова 22534-02 17 формат А3

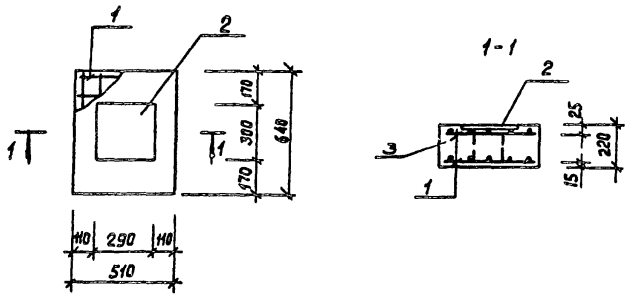

Формат	Зона	Поз.	Обозначение	Наименование	Кол.	Примечание
А4			ТП902-2-439.87-КЖИ.000.ТУ	Технические условия	X	
				Сборочные единицы		
А3		1	ТП902-2-439.87-КЖИ.070	Сетка арматурная С10	2	
А4		2	1.400-6/76, вып. 1	Изделие закладные м1-8-9	1	
				Материалы		
		3		Бетон класса В12.5	0.07	м3

	ТП 902-2-439.87 -КЖИ.200	
Опорная подушка ОП1	Стадия: Р; Масса: 189,4; Масштаб: 1:20	
	Лист; Листов 1	
	ГИПРОАВТОТРАНС г. Москва	

Нач.		
Н. контр.	Хрупало	
Гл. конст.	Хрупало	
Гл. спец.	Лисичкин	
Рук. гр.	Алехова	
Инж.	Крынкина	

gost.e-ecolog.ru

Копировал МК Формат А4