ТИПОВЫЕ КОНСТРУКЦИИ,
ИЗДЕЛИЯ И УЗЛЫ ЗДАНИЙ И СООРУЖЕНИЙ

СЕРИЯ 1.042.1-4

СБОРНЫЕ ЖЕЛЕЗОБЕТОННЫЕ РЕБРИСТЫЕ ПЛИТЫ ВЫСОТОЙ 300мм ДЛЯ ПЕРЕКРЫТИЙ МНОГОЭТАЖНЫХ ОБЩЕСТВЕННЫХ ЗДАНИЙ, ПРОИЗВОДСТВЕННЫХ И ВСПОМОГАТЕЛЬНЫХ ЗДАНИЙ ПРОМЫШЛЕННЫХ ПРЕДПРИЯТИЙ

ВЫПУСК 2

АРМАТУРНЫЕ И ЗАКЛАДНЫЕ ИЗДЕЛИЯ

РАБОЧИЕ ЧЕРТЕЖИ

22152-02
ЦЕНА 0-67

gost.e-ecolog.ru

ТИПОВЫЕ КОНСТРУКЦИИ,
ИЗДЕЛИЯ И УЗЛЫ ЗДАНИЙ И СООРУЖЕНИЙ

СЕРИЯ 1.042.1-4

СБОРНЫЕ ЖЕЛЕЗОБЕТОННЫЕ РЕБРИСТЫЕ ПЛИТЫ ВЫСОТОЙ 300мм ДЛЯ ПЕРЕКРЫТИЙ МНОГОЭТАЖНЫХ ОБЩЕСТВЕННЫХ ЗДАНИЙ, ПРОИЗВОДСТВЕННЫХ И ВСПОМОГАТЕЛЬНЫХ ЗДАНИЙ ПРОМЫШЛЕННЫХ ПРЕДПРИЯТИЙ

ВЫПУСК 2

АРМАТУРНЫЕ И ЗАКЛАДНЫЕ ИЗДЕЛИЯ

РАБОЧИЕ ЧЕРТЕЖИ

РАЗРАБОТАНЫ
ЦНИИПРОМЗДАНИЙ

Главный инженер — В. В. Гранев
Зав. отделом — Э. Н. Кодыш
Гл. инж. проекта — А. А. Музыко

СОВМЕСТНО С НИИЖБ

Зам. директора — Ю. П. Гуща
Зав. лабораторией — В. А. Якушин
Ст. науч. сотрудник — А. Е. Кузьмичев

УТВЕРЖДЕНЫ
ГОССТРОЕМ СССР

Протокол от 24.10.86
N АЧ-71

ВВЕДЕНЫ В ДЕЙСТВИЕ
с 1 МАРТА 1987 г.

22152-02 2

Обозначение	Наименование	Стр.
1.042.1-4.2-ТО	Техническое описание	4
1.042.1-4.2-Д1	Каркас Кр1, Кр2, Кр3, Кр4	5
-Д2	Кр5, Кр6	6
-Д3	Кр7, Кр8, Кр9	7
-Д4	Кр10, Кр11	8
-Д5	Кр12, Кр13	9
-Д6	Кр14, Кр15	10
-Д7	Кр16, Кр17, Кр18	11
-Д8	Кр19, Кр20, Кр21, Кр22	12
-Д9	Сетки С1, С2, С3	13
-Д10	С4, С5	14
-Д11	С6, С7	15
-Д12	С8, С9, С10	16
-Д13	С11, С12	17
-Д14	С13	18
-Д15	С14	19
-Д16	С15	20
-Д17	С16, С17, С18	21
-Д18	С19, С20	22
-Д19	С21, С22, С23	23

1.042.1-42-00

Стадия	Лист	Листов
Р	1	2

Содержание

ЦНИИПРОМЗДАНИЙ

Рук.отд. Ходыш
ГИП Музыко

Обозначение	Наименование	Стр.
1.042.1-4.2-Д20	Изделие закладное МН1т	
	МН1н (зеркально)	24
-Д21	МН2т	
	МН2н (зеркально)	25
-Д22	МН3т	
	МН3н (зеркально)	26
-Д23	МН4, МН5	27
-Д24	МН6, МН7	28
-Д25	Стержень напрягаемый длиной 5650 мм для плит П1, П2, П3	29
-Д26	Стержень напрягаемый длиной 5150 мм для плит П4, П5	30
-Д27	Стержень напрягаемый длиной 5650 мм для плит П3	31
-Д28	Стержень напрягаемый длиной 5150 мм для плит П5	32

Инв.№ подл. | Подпись и дата | Взам. инв.№

1. Выпуск 2 содержит рабочие чертежи арматурных и закладных изделий плит, разработанных в выпусках 1 и 3 настоящей серии.

2. Арматурные сетки и каркасы при диаметрах до 5 мм включительно выполняются из обыкновенной арматурной проволоки периодического профиля класса Вр-I по ГОСТ 6727-80, при диаметре 6 мм и более-из горячекатаной арматурной стали периодического профиля класса А-III по ГОСТ 5781-82.

3. Плоские каркасы и сетки должны изготовляться с помощью контактной точечной электросварки в соответствии с требованиями ГОСТ 10922-75. Замена контактной сварки на электродуговую не допускается.

4. Марку стали необходимо принимать в соответствии с указаниями, приведенными в рабочих чертежах конкретного объекта.

5. Изготовление закладных деталей производится в соответствии с „Инструкцией по сварке соединений арматуры и закладных деталей железобетонных конструкций" (СН 393-78).

6. Защиту закладных изделий от коррозии следует производить в соответствии с требованиями главы СНиП 2.03.11-85

				1.042.1-4.2-ТО			
				Техническое описание	Стадия	Лист	Листов
					Р		1
Гл. инж. пр.	Музыко				ЦНИИПРОМЗДАНИЙ		
Рук. отд.	Кодыш						

22152-02 5

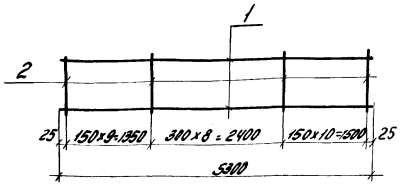

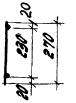

Марка	Поз.	Наименование	Кол.	Масса единицы, кг	Общая масса, кг
Кр1	1	ф 4ВрI, l=5300	2	0,53	1,90
	2	ф 4ВрI, l=270	28	0,03	
Кр2	1	ф 5ВрI, l=5300	2	0,82	2,76
	2	ф 5ВрI, l=270	28	0,04	
Кр3	1	ф 6АIII, l=5300	2	1,18	4,04
	2	ф 6АIII, l=270	28	0,06	
Кр4	1	ф 8АIII, l=5300	2	2,09	7,26
	2	ф 8АIII, l=270	28	0,11	

Вр-I - ГОСТ 6727-80; А-III - ГОСТ 5781-82.

Рук. отд.	Кодыки		
Н. контр.	Музыко		
Гл. инж. пр.	Музыко		
Ст. инж.	Бекетова		
Провер.	Баранова		
Разраб.	Нежданова		

1.042.1-4.2-Д1

Каркас
Кр1, Кр2, Кр3, Кр4

Стадия	Лист	Листов
Р		1

ЦНИИПРОМЗДАНИЙ

Инв. № подл. | Подпись и дата | Взам. инв. №

22152-02 6

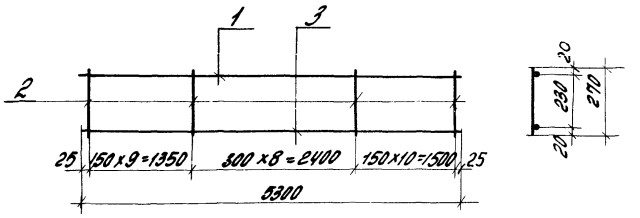

Марка	Поз.	Наименование	Колич.	Масса единицы, кг	Общая масса, кг
Кр5	1	ф 4ВрI, ℓ=5300	1	0,53	7,77
	2	ф 4ВрI, ℓ=270	28	0,03	
	3	ф 14АIII, ℓ=5300	1	6,40	
Кр6	1	ф 6АIII, ℓ=5300	1	1,18	9,26
	2	ф 6АIII, ℓ=270	28	0,06	
	3	ф 14АIII, ℓ=5300	1	6,40	

Вр-I - ГОСТ 6727-80; А-III - ГОСТ 5781-82.

Рук. отд.	Кодыш		
Н. контр.	Музыко		
Гл. инж. пр.	Музыко		
Ст. инж.	Бекетова		
Провер.	Баранова		
Разраб.	Нежданова		

1.042.1-4.2-Д2

Каркас Кр5, Кр6

Стадия	Лист	Листов
Р		1

ЦНИИПРОМЗДАНИЙ

22152-02 7

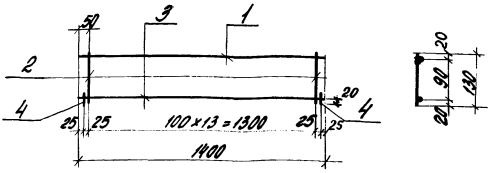

Марка	Поз.	Наименование	Колич.	Масса единицы, кг	Общая масса, кг
Кр 7	1	ф4 Вр I, l=1400	1	0,14	1,21
	2	ф4 Вр I, l=130	14	0,01	
	3	ф10 А III, l=1400	1	0,87	
	4	ф10 А III, l=50	2	0,03	
Кр 8	1	ф5 Вр I, l=1400	1	0,22	1,85
	2	ф5 Вр I, l=130	14	0,02	
	3	ф12 А III, l=1400	1	1,25	
	4	ф12 А III, l=50	2	0,05	
Кр 9	1	ф6 А III, l=1400	1	0,31	2,54
	2	ф6 А III, l=130	14	0,03	
	3	ф14 А III, l=1400	1	1,69	
	4	ф14 А III, l=50	2	0,06	

Вр-I-ГОСТ 6727-80; А-III-ГОСТ 5781-82

Рук. отд.	Кодыш		
Н. контр.	Мизыко		
Гл. инж. пр.	Мизыко		
Ст. инж.	Бекетова		
Проверил	Баранова		
Разработ.	Неждановa		

1.042.1-4.2-Д3

Каркас
Кр 7, Кр 8, Кр 9

Стадия	Лист	Листов
Р		1

ЦНИИПРОМЗДАНИЙ

Инв. № подл. | Подпись и дата | Взам. инв. №

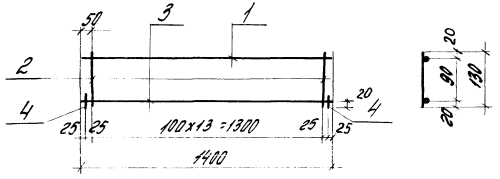

Марка	Поз.	Наименование	Кол.	Масса единицы, кг	Общая масса, кг
КР10	1	ф6АIII, ℓ=1400	1	0,31	3,10
	2	ф6АIII, ℓ=130	14	0,03	
	3	ф16АIII, ℓ=1400	1	2,21	
	4	ф16АIII, ℓ=50	2	0,08	
КР11	1	ф8АIII, ℓ=1400	1	0,55	4,25
	2	ф8АIII, ℓ=130	14	0,05	
	3	ф18АIII, ℓ=1400	1	2,80	
	4	ф18АIII, ℓ=50	2	0,10	

А-III - ГОСТ 5781-82.

Рук.отд.	Кодыш		
Н.контр.	Музыко		
Гл.инж.пр.	Музыко		
Ст.инж.	Екетова		
Провер.	Баранова		
Разраб.	Нежданова		

1.042.1-4. 2-Д4

Каркас КР10, КР11

Стадия	Лист	Листов
Р		1

ЦНИИПРОМЗДАНИЙ

22152-02 9

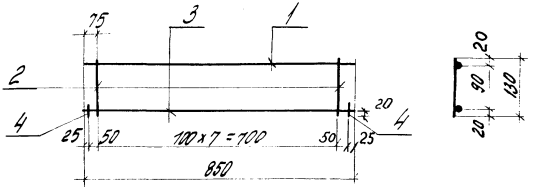

Марка	Поз.	Наименование	Кол.	Масса единицы, кг	Общая масса, кг
Кр 12	1	ф 4 Вр I, ℓ=850	1	0,09	0,55
	2	ф 4 Вр I, ℓ=130	8	0,01	
	3	ф 8 А III, ℓ=850	1	0,34	
	4	ф 8 А III, ℓ=50	2	0,02	
Кр 13	1	ф 6 А III, ℓ=850	1	0,19	1,28
	2	ф 6 А III, ℓ=130	8	0,03	
	3	ф 12 А III, ℓ=850	1	0,75	
	4	ф 12 А III, ℓ=50	2	0,05	

Вр-I - ГОСТ 6727-80; А-III - ГОСТ 5781-82

Инв. № подл. | Подп. и дата | Взам. инв. №

Рук. отд.	Кодыш		1.042.1-4.2-Д5		
Н. контр.	Мудыко				
Гл. инж. пр.	Мудыко		Каркас Кр12, Кр13	Стадия	Лист	Листов
Ст. инж.	Бакатова			Р	1	
Провер.	Баранова			ЦНИИПромзданий		
Разработ.	Нежданова					

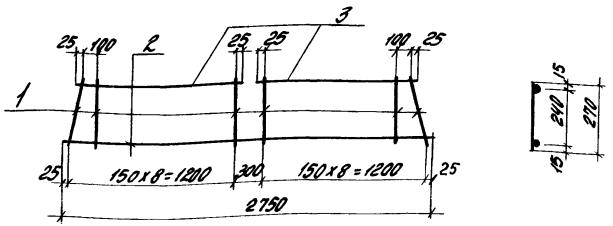

Марка	Поз.	Наименование	Кол.	Масса единицы, кг	Общая масса, кг
Кр14	1	ф4 Вр I, ℓ=270	18	0,03	5,12
	2	ф12 А III, ℓ=2750	1	2,44	
	3	ф12 А III, ℓ=1200	2	1,07	
Кр15	1	ф5 Вр I, ℓ=270	18	0,04	6,94
	2	ф14 А III, ℓ=2750	1	3,32	
	3	ф14 А III, ℓ=1200	2	1,45	

Вр-I - ГОСТ 6727-80; А-III - ГОСТ 5781-82.

Рук. отд.	Ходыш		1.042.1-4.2-ДС
Н. контр.	Музыко		
Гл. инж. пр.	Музыко		Каркас Кр14, Кр15
Ст. инж.	Беретова		Стадия: Р; Лист: —; Листов: 1
Проверил	Баранова		ЦНИИПРОМЗДАНИЙ
Разраб.	Неждонова		

Кр16, Кр17

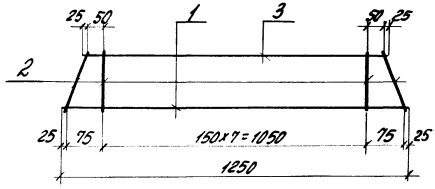

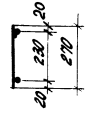

Кр18

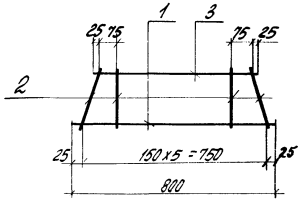

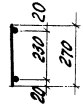

Марка	Поз.	Наименование	Кол.	Масса единицы, кг	Общая масса, кг
Кр 16	1	ф4Вр I, ℓ=1250	1	0,12	1,49
	2	ф4Вр I, ℓ=270	10	0,03	
	3	ф12А III, ℓ=1200	1	1,07	
Кр17	1	ф5Вр I, ℓ=1250	1	0,19	2,04
	2	ф5Вр I, ℓ=270	10	0,04	
	3	ф14А III, ℓ=1200	1	1,45	
Кр18	1	ф4Вр I, ℓ=800	1	0,08	0,52
	2	ф4Вр I, ℓ=270	6	0,03	
	3	ф8А III, ℓ=650	1	0,26	

Вр-I-ГОСТ6727-80; А-III-ГОСТ5781-82

Рук. отд.	Кодыш		1.042.1-4.2-Д7
Н. контр.	Музыко		
Гл. инж. пр.	Музыко		Каркас Кр16, Кр17, Кр18
Ст. инж.	Бекетова		
Проверил	Баранова		
Разработ.	Нежданова		

Стадия	Лист	Листов
Р		1

ЦНИИПРОМЗДАНИЙ

Инв. № подл. | Подпись и дата | Взам. инв. №

22152-02 12

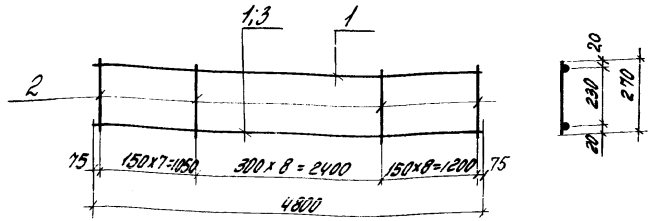

Марка	Поз.	Наименование	Кол.	Масса единицы, кг	Общая масса, кг
Кр19	1	ф4 Вр I, ℓ=4800	2	0,48	1,68
	2	ф4 Вр I, ℓ=270	24	0,03	
Кр20	1	ф5 Вр I, ℓ=4800	2	0,74	2,44
	2	ф5 Вр I, ℓ=270	24	0,04	
Кр21	1	ф6 А III, ℓ=4800	2	1,07	3,58
	2	ф6 А III, ℓ=270	24	0,06	
Кр22	1	ф5 Вр I, ℓ=4800	1	0,74	7,5
	2	ф5 Вр I, ℓ=270	24	0,04	
	3	ф14 А III, ℓ=4800	1	5,8	

Вр-I - ГОСТ 6727-80; А-III - ГОСТ 5781-82.

Рук. отд.	Кобыш		1.042.1-4.2-Д8
Н. контр.	Музыко		
Гл. инж. пр.	Музыко		Каркас кр19, кр20, кр21, кр22
Ст. инж.	Секретова		Стадия: Р; Лист; Листов: 1
Разраб.	Баранова		ЦНИИПромзданий
Изобр.	Нежданова		

22152-02 13

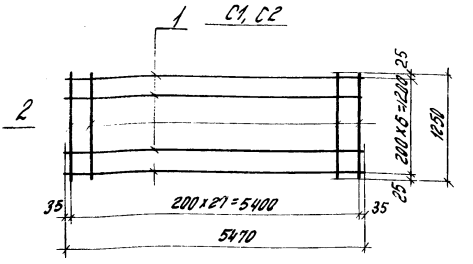

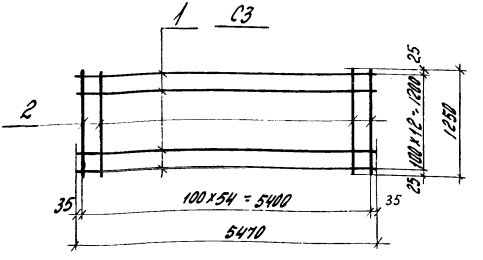

Марка	Поз.	Наименование	Кол.	Масса единицы, кг	Общая масса, кг
С1	1	ф4Вр I, ℓ=5470	7	0,54	7,14
	2	ф4Вр I, ℓ=1250	28	0,12	
С2	1	ф4Вр I, ℓ=5470	7	0,54	9,10
	2	ф5Вр I, ℓ=1250	28	0,19	
С3	1	ф5Вр I, ℓ=5470	13	0,84	21,37
	2	ф5Вр I, ℓ=1250	55	0,19	

Вр-I-ГОСТ 6727-80.

Инв. № подл. | Подпись и дата | Взам. инв. №

Рук. отд.	Кобыш	
Н. контр.	Музыко	
Гл. инж. пр.	Музыко	
Ст. инж.	Бергтольд	
Провер.	Баранова	
Разраб.	Неждановский	

1.042.1-4.2-Д9

Сетка С1, С2, С3

Стадия	Лист	Листов
Р		1

ЦНИИПромзданий

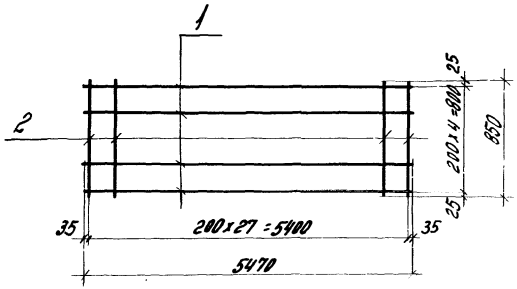

Марка	Поз.	Наименование	Кол.	Масса единицы, кг	Общая масса, кг
С4	1	ф 4 Вр I, ℓ=5470	5	0,54	4,94
	2	ф 4 Вр I, ℓ=850	28	0,08	
С5	1	ф 4 Вр I, ℓ=5470	5	0,54	6,34
	2	ф 5 Вр I, ℓ=850	28	0,13	

Вр-I - ГОСТ 6727-80

Рук. отд.	Кодыш		1.042.1-4.2-Д10		
Н. контр.	Музыко				
Гл. инж. пр.	Музыко		Сетка С4, С5	Стадия	Лист	Листов
Ст. инж.	Бекетова			Р		1
Провер.	Баронова			ЦНИИПРОМЗДАНИЙ		
Разраб.	Нежданов					

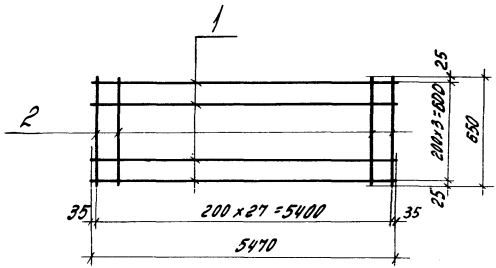

Марка	Поз.	Наименование	Кол.	Масса единицы, кг	Общая масса, кг
С6	1	ф4Вр I, l =5470	4	0,54	4,0
	2	ф4Вр I, l= 650	28	0,07	
С7	1	ф4Вр I, l =5470	4	0,54	5,0
	2	ф5Вр I, l =650	28	0,1	

Вр-I-ГОСТ 6727-80

Рук.отд.	Кодыш		
Н.контр.	Музыко		
Гл.инж.пр.	Музыко		
Ст.инж.	Бекетова		
Провер.	Баранова		
Разраб.	Нежданова		

1.042.1-4.2-ДН

Сетка С6, С7

Стадия	Лист	Листов
Р		1

ЦНИИПРОМЗДАНИЙ

Инв.№ подл. | Подпись и дата | Взам.инв.№

22152-02 16

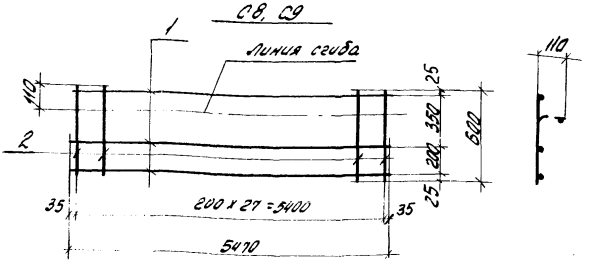

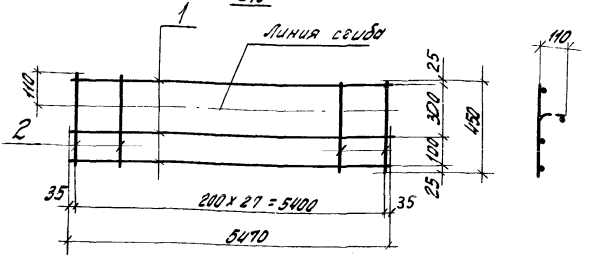

Марка	Поз.	Наименование	Кол.	Масса единицы, кг	Общая масса, кг
С8	1	ф4Вр I, ℓ=5470	3	0,54	3,30
	2	ф4Вр I, ℓ=600	28	0,06	
С9	1	ф4Вр I, ℓ=5470	3	0,54	4,14
	2	ф5Вр I, ℓ=600	28	0,09	
С10	1	ф4Вр I, ℓ=5470	3	0,54	2,74
	2	ф4Вр I, ℓ=450	28	0,04	

Вр-I-ГОСТ 6727-80.

Рук.отд.	Кодыш	
Н.контр.	Музыко	
Гл.инж.пр.	Музыко	
Ст.инж.	Бекетова	
Провер.	Баранова	
Разраб.	Нежданова	

1.042.1-4.2-Д12

Сетка С8, С9, С10

Стадия	Лист	Листов
Р		1

ЦНИИПРОМЗДАНИЙ

22152-02 17

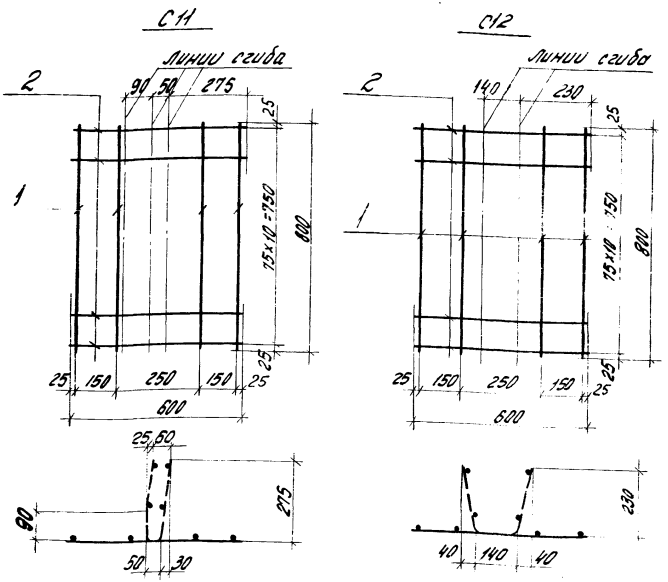

Марка	Поз.	Наименование	Кол.	Масса единицы, кг	Общая масса, кг
С11	1	ф4Вр I, ℓ=800	4	0,08	0,98
	2	ф4Вр I, ℓ=600	11	0,06	
С12	1	ф4Вр I, ℓ=800	4	0,08	0,98
	2	ф4Вр I, ℓ=600	11	0,06	

Вр-I - ГОСТ 6727-80

Рук. отд.	Кодыш		
Н. контр.	Музыко		
Гл. инж. пр.	Музыко		
Ст. инж.	Бекетова		
Провер.	Баранова		
Разраб.	Нежданова		

1.042.1-4.2-Д13

Сетка С11, С12

Стадия	Лист	Листов
Р		

ЦНИИПРОМЗДАНИЙ

Инв. № подл. | Подпись и дата | Взам. инв. №

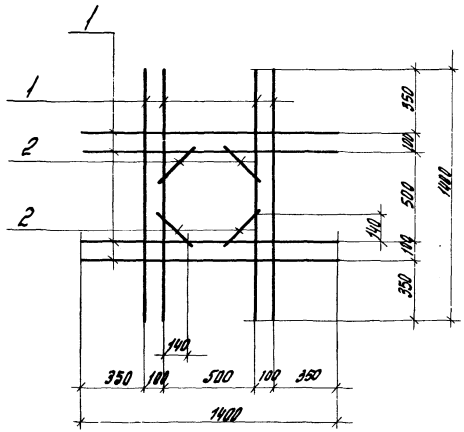

Марка	Поз.	Наименование	Кол.	Масса единицы, кг	Общая масса, кг
С13	1	ф 10 А III, ℓ = 1400	8	0,87	7,55
	2	ф 10 А III, ℓ = 250	4	0,15	

А III - ГОСТ 5781-82

Рук. отд.	Кобыш		1.042.1-4.2-Д14			
Н. контр.	Музыко			Стадия	Лист	Листов
Гл. инж. пр.	Музыко			Р		1
Гл. инж.	Бекетова		Сетка С13	ЦНИИПРОМЗДАНИЙ		
Провер.	Баранова					
Разраб.	Нежданов					

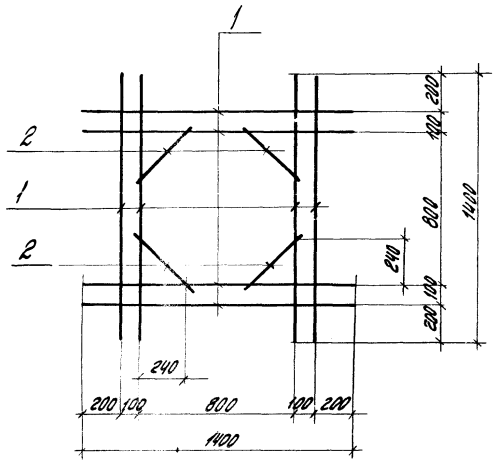

Марка	Поз.	Наименование	Кол.	Масса единицы, кг	Общая масса, кг
С14	1	ф10 А-III, ℓ = 1400	8	0,87	7,95
	2	ф10 А-III, ℓ = 400	4	0,25	

А-III - ГОСТ 5781-82.

Рук. отд.	Кодыш	
Н. контр.	Музыко	
Гл. инж. пр.	Музыко	
Ст. инж.	Бекетова	
Провер.	Баранова	
Разраб.	Нежданова	

1.042.1-4.2-Д15

Сетка С14

Стадия	Лист	Листов
Р		1

ЦНИИПромзданий

22152-02 20

Инв. № подл. | Подпись и дата | Взам. инв. №

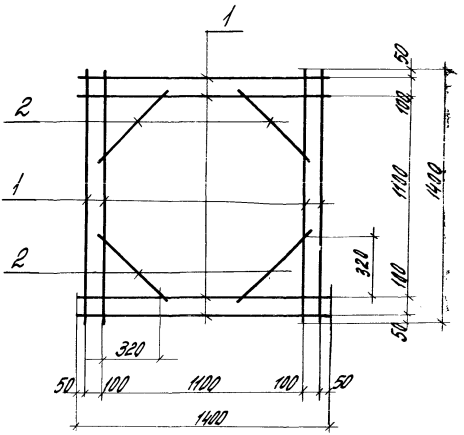

Марка	Поз.	Наименование	Колич.	Масса единицы, кг	Общая масса, кг
С15	1	ф12А III, l=1400	8	1,24	11,7
	2	ф12А III, l=500	4	0,44	

А-III-ГОСТ 5781-82.

Рук.отд.	Кодыш		1.042.1-4.2-Д16	
Н.контр.	Музыко		Сетка С15	Стадия: Р; Лист; Листов: 1
Гл.инж.пр.	Музыко			
Ст.инж.	Бекетова			
Провер.	Баранова			
Разраб.	Нежданова			ЦНИИПРОМЗДАНИЙ

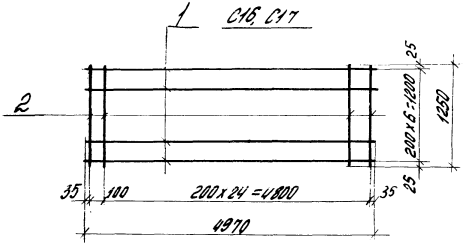

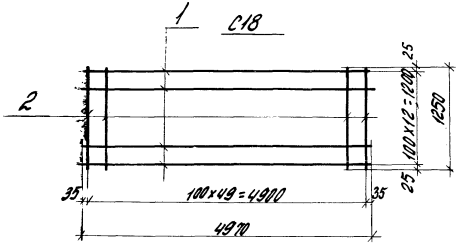

Марка	Поз.	Наименование	Кол.	Масса единицы, кг	Общая масса, кг
С16	1	ф 4 Вр I, ℓ = 4970	7	0,50	6,62
	2	ф 4 Вр I, ℓ = 1250	26	0,12	
С17	1	ф 4 Вр I, ℓ = 4970	7	0,50	8,44
	2	ф 5 Вр I, ℓ = 1250	26	0,19	
С18	1	ф 5 Вр I, ℓ = 4970	13	0,77	13,51
	2	ф 5 Вр I, ℓ = 1250	50	0,19	

Вр-I-ГОСТ 6727-80

Инв. № подл. | Подпись и дата | Взам. инв. №

			1.042.1-4.2-Д17		
Рук. от.	Кобыш				
Н. контр.	Мудыко			Стадия	Лист	Листов
Гл. инж.	Мудыко		Сетка С16, С17, С18	Р		1
Ст. инж.	Бечетова			ЦНИИПРОМЗДАНИЙ		
Провер.	Боронова					
Разраб.	Нежитова					

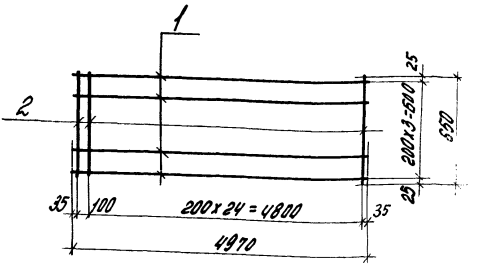

Марка	поз.	Наименование	Кол.	Масса единицы, кг	Общая масса, кг
С19	1	ф4ВрI, l=4970	4	0,50	3,56
	2	ф4ВрI, l=650	26	0,06	
С20	1	ф4ВрI, l=4970	4	0,50	4,6
	2	ф5ВрI, l=650	26	0,1	

Вр-I-ГОСТ 6727-80.

Рук. отд.	Кодыш		
Н. контр.	Музыко		
Гл. инж. пр.	Музыко		
Ст. инж.	Бекетова		
Провер.	Баранова		
Разраб.	Нежданова		

1.042.1-4.2-Д18

Сетка С19, С20

Стадия	Лист	Листов
Р		1

ЦНИИПРОМЗДАНИЙ

22152-02 23

С21, С22

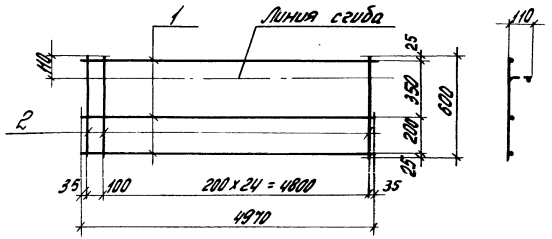

С23

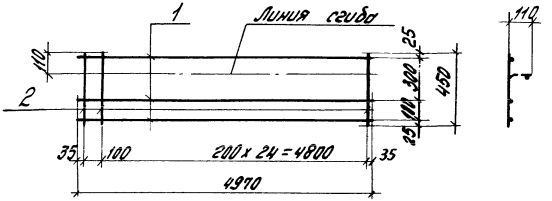

Марка	Поз.	Наименование	Кол.	Масса единицы, кг	Общая масса, кг
С21	1	ф4Вр I, ℓ = 4970	3	0,50	3,06
	2	ф4Вр I, ℓ = 600	26	0,06	
С22	1	ф4Вр I, ℓ = 4970	3	0,50	3,84
	2	ф5Вр I, ℓ = 600	26	0,09	
С23	1	ф4Вр I, ℓ = 4970	3	0,50	2,54
	2	ф4Вр I, ℓ = 450	26	0,04	

Вр-I - ГОСТ 6727-80

Рук. отд.	Кодыш	[signature]	
Н. контр.	Музыко	[signature]	
Гл. инж. пр.	Музыко	[signature]	
Ст. инж.	Бекетова	[signature]	
Провер.	Баранова	[signature]	
Разраб.	Нежданова	[signature]	

1.042.1-4.2-Д19

Сетка С21, С22, С23

Стадия	Лист	Листов
Р		1

ЦНИИПРОМЗДАНИЙ

Инв. № подл. | Подпись и дата | Взам. инв. №

22152-02 24

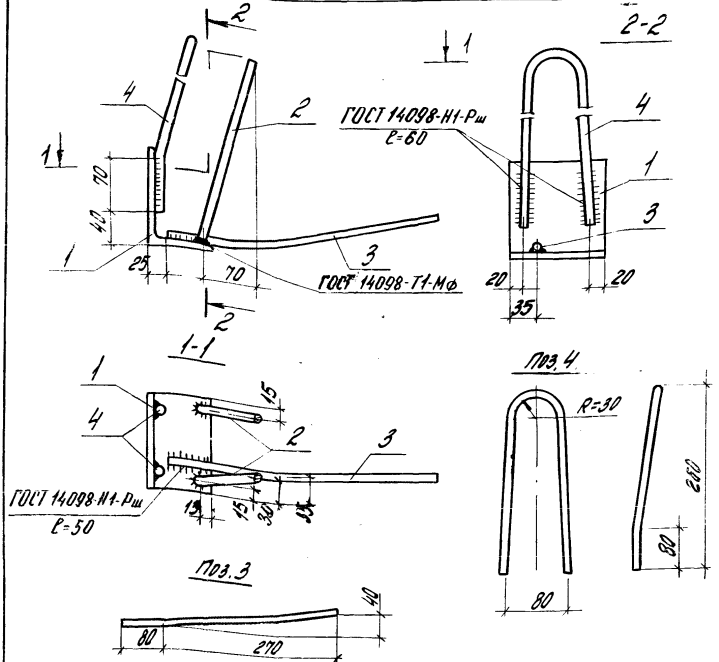

Поз.	Наименование	Кол.	Масса единицы, кг	Общая масса, кг
1	∠125×80×8 ГОСТ 8510-72* Ст.3 пс 6 ГОСТ 380-71*, ℓ=120	1	1,50	2,51
2	ф10 А III, ℓ = 250	2	0,15	
3	ф10 А III, ℓ = 350	1	0,22	
4	ф12 Ас II, ℓ = 560	1	0,49	

А-III и Ас-II - ГОСТ 5781-82

Нач. отд.	Кравц.	
Н. контр.	Музыко	
Гл. инж. пр.	Музыко	
Ст. инж.	Бекетов	
Проверил	Боронова	
Разраб.	Нежданов	

1.042.1-4.2-4.20

Узлепие закладное МН1т, МН1н (зеркально)

Стадия	Лист	Листов
Р		1

ЦНИИПРОМЗДАНИЙ

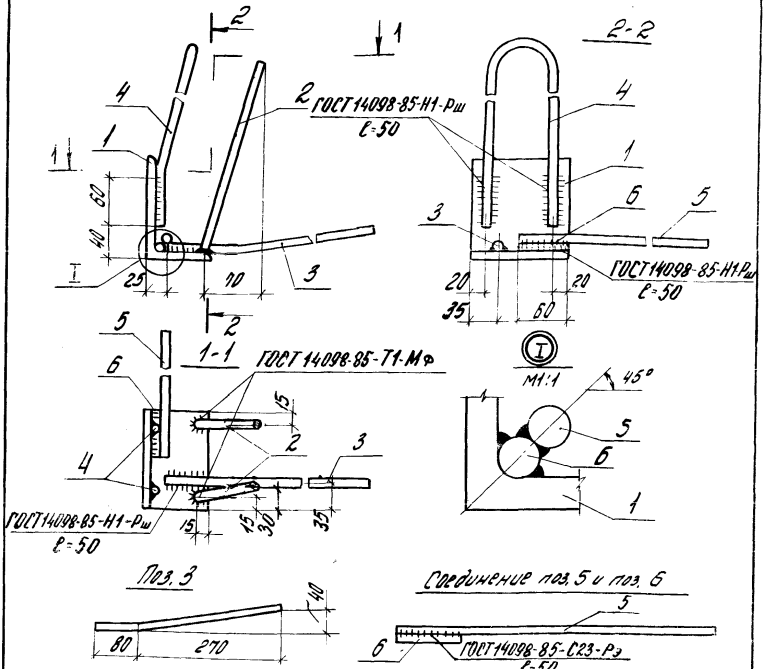

Поз.	Наименование	Кол.	Масса единицы, кг	Общая масса, кг
1	L 125×80×8 ГОСТ 8510-72 В Ст.3пс6 ГОСТ 380-71 ℓ=120	1	1,50	2,62
2	ф10А III, ℓ=250	2	0,15	
3	ф10А III ℓ=350	1	0,22	
4	ф10Ас II, ℓ=560	1	0,34	
5	ф10А III, ℓ=350	1	0,22	
6	ф10А III, ℓ=60	1	0,04	

Рук.отд.	Кодыш	
Н.контр.	Музыко	
Гл.инж.пр.	Музыко	
Ст.инж.	Бекетова	
Провер.	Баранова	
Разраб.	Нежданова	

1.042.1-4.2-Д21

Изделие закладное МН2т, МН2н (зеркально)

Стадия	Лист	Листов
Р		1

ЦНИИПРОМЗДАНИЙ

Инв.№ подл. | Подпись и дата | Взам.инв.№

22152-02 26

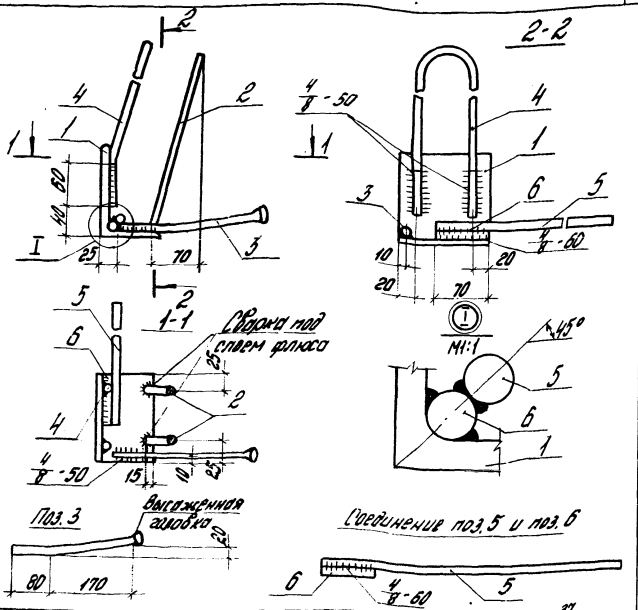

Поз.	Наименование	Кол.	Масса единицы, кг	Общая масса, кг
1	L125×80×8 ГОСТ8510-72 / ВСт.3пс6 ГОСТ380-71, ℓ=120	1	1,50	3,1
2	10А III, ℓ=250	2	0,15	
3	10А III, ℓ=250	1	0,2	
4	10Ас II, ℓ=560	1	0,34	
5	14А III, ℓ=550	1	0,66	
6	14А III, ℓ=70	1	0,10	

Поз. 4

А-III и Ас-II - ГОСТ5781-82

Рук. отд.	Кодыш		
Н. контр.	Музыко		
Гл. инж. пр.	Музыко		
Ст. инж.	Бекетова		
Провер.	Баранова		
Разраб.	Нежданова		

1.042.1-4.2-Д22

Изделие закладное МН3т, МН3н (зеркально)

Стадия	Лист	Листов
Р		1

ЦНИИПРОМЗДАНИЙ

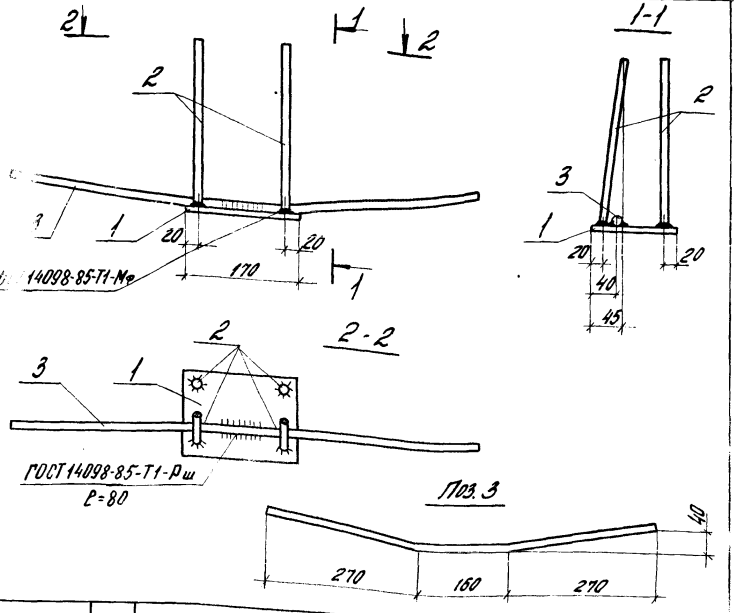

Марка	Поз.	Наименование	Колич.	Масса единицы, кг	Общая масса, кг
МН4	1	-130×8, ГОСТ 103-76 / Вст. 3пс 6 ГОСТ 380-71, ℓ=170	1	1,39	2,42
	2	ф 10 А III, ℓ = 250	4	0,15	
	3	ф 10 А III, ℓ = 700	1	0,43	
МН5	1	-130×8, ГОСТ 103-76 / Вст. 3пс 6 ГОСТ 380-71, ℓ=170	1	1,39	2,89
	2	ф 12 А III, ℓ = 250	4	0,22	
	3	ф 12 А III, ℓ = 700	1	0,62	

А-III - ГОСТ 5781-82

Рук. отд.	Кобыш		1.042.1-4.2-Д23
Н. контр.	Музыко		
Гл. инж. пр.	Музыко		
Ст. инж.	Бенетова		Изделие закладное МН4, МН5
Проверил	Баранова		Стадия: Р; Лист: —; Листов: 1
Разраб.	Неждановг		ЦНИИПромзданий

Инв. № подл. | Подпись и дата | Взам. инв. №

МН6

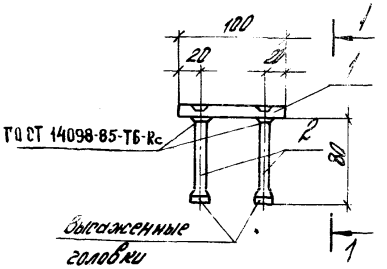

1-1

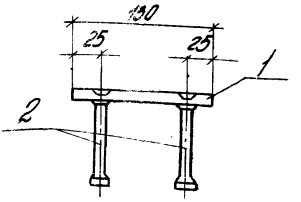

МН7

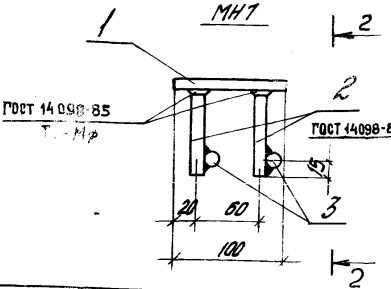

2-2

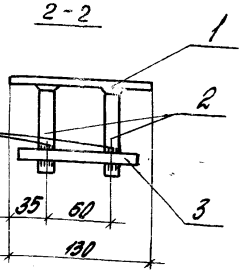

Марка	Поз.	Наименование	Кол.	Масса единицы кг	Общая масса кг
МН6	1	-130×8, ГОСТ 103-76 / Вст.3пс6 ГОСТ 380-71, ℓ=100	1	0,81	1,13
	2	ф12А-III, ℓ=85	4	0,08	
МН7	1	-130×8, ГОСТ 103-76 / Вст.3пс6 ГОСТ 380-71, ℓ=100	1	0,81	1,30
	2	ф12А-III ℓ=80	4	0,07	
	3	ф12А-III, ℓ=100	2	0,10	

А-III - ГОСТ 5781-82

Рук.отд.	Кобыш		1.042.1-4.2-Д24
Н.контр.	Музыко		
Гл.инж.пр.	Музыко		Изделие закладное МН6, МН7
Ст.инж.	Баркатова		Стадия: Р; Лист; Листов: 1
Провер.	Баронова		ЦНИИПРОМЗДАНИЙ
Разраб.	Неждановский		

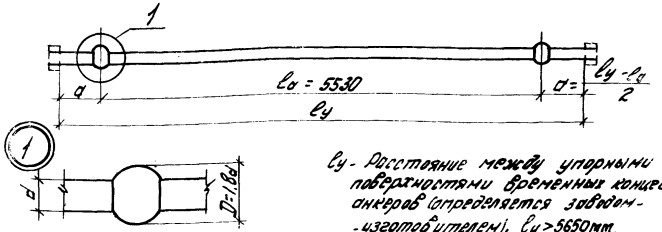

l_y - Расстояние между упорными поверхностями временных концевых анкеров (определяется заводом-изготовителем). l_y > 5650мм.

Марка	Ф, мм	Длина, мм	Масса, кг	Класс стали, ГОСТ
СТН1	12	5650	5,0	Класс Ат-V ГОСТ 10884-81
СТН2	14		6,8	
СТН3	16		8,9	
СТН4	18		11,3	
СТН5	20		13,9	
СТН6	22		15,9	
СТН7	25		21,8	
СТН8	14		6,8	Класс Ат-IVС ГОСТ 10884-81
СТН9	16		8,9	
СТН10	18		11,3	
СТН11	20		13,9	
СТН12	22		15,9	
СТН13	25		21,8	
СТН14	14		6,8	Класс А-IIIв из стали класса А-II (ГОСТ 5781-82)
СТН15	16		8,9	
СТН16	18		11,3	
СТН17	20		13,9	
СТН18	22		15,9	
СТН19	25		21,8	

Инв. № подл. | Подпись и дата | Взам. инв. №

Нач. отд.	Ковыш	
Гл. констр.	Музыко	
Гл. инж. пр.	Музыко	
Ст. инж.	Бектобе	
Провер.	Баронова	
Разраб.	Нежданов	

1.042.1-4.2-Д25

Стержень напрягаемый длиной 5650мм для плит П1, П2, П3

Стадия	Лист	Листов
Р		1

ЦНИИПРОМЗДАНИЙ

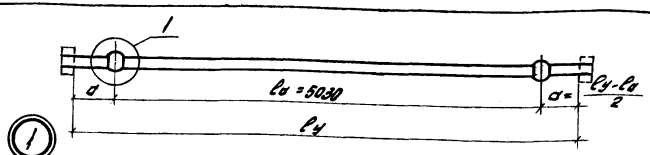

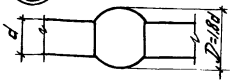

l_y - Расстояние между упорными поверхностями временных концевых анкеров (определяется заводом-изготовителем). $l_y > 5150$ мм.

Марка	Ф, мм	Длина, мм	Масса, кг	Класс стали, ГОСТ
СтН20	12	5150	4,6	Класс Ат-V ГОСТ 10884-81
СтН21	16		8,1	
СтН22	20		12,7	
СтН23	25		19,8	
СтН24	14		6,2	Класс Ат-IVС ГОСТ 10884-81
СтН25	18		10,3	
СтН26	20		12,7	
СтН27	22		15,4	
СтН28	14		6,2	Класс А-IIIв из стали класса А-III (ГОСТ 5781-82)
СтН29	16		8,1	
СтН30	18		10,3	
СтН31	20		12,7	
СтН32	22		15,4	
СтН33	25		19,8	

Рук. отд.	Кодыш		
Н. контр.	Музыко		
Гл. инж. пр.	Музыко		
Ст. инж.	Бекетова		
Провер.	Баранова		
Разраб.	Нежданова		

1.042.1-4.2-Д26

Стержень напрягаемый длиной 5150 мм для плит П4, П5

Стадия	Лист	Листов
Р		1

ЦНИИПРОМЗДАНИЙ

Инв. № подл. | Подпись и дата | Взам. инв. №

22152-02 31

24.9.87

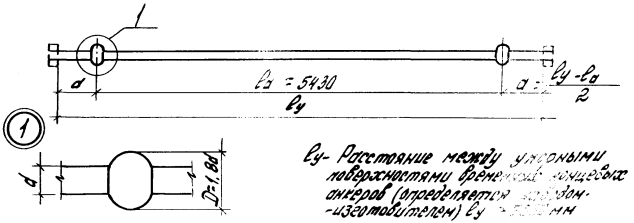

l_y - Расстояние между упорными поверхностями временных концевых анкеров (определяется заводом-изготовителем) l_y = 5650 мм

Марка	ф, мм	Длина, мм	Масса, кг	Класс стали, ГОСТ
СтН34	12	5650	5.0	Класс Ат-V ГОСТ 10884-81
СтН35	14		6.8	
СтН36	16		8.9	
СтН37	19		11.3	
СтН38	20		13.9	
СтН39	22		16.9	
СтН40	14		6.8	Класс Ат-IVС ГОСТ 10884-81
СтН41	16		8.9	
СтН42	18		11.3	
СтН43	20		13.9	
СтН44	22		16.9	
СтН45	25		21.8	
СтН46	14		6.8	Класс А-IIIВ из стали класса А-III (ГОСТ 5781-82)
СтН47	16		8.9	
СтН48	18		11.3	
СтН49	20		13.9	
СтН50	22		16.9	
СтН51	25		21.8	

Инв. № подл. | Подпись и дата | Взам. инв. №

Рук. отд.	Кафлиш	
Н. контр.	Музыко	
Гл. инж. пр.	Музыко	
Ст. инж.	Брегетова	
Провер.	Баранова	
Разработ.	Неждонова	

1.042.1-4.2-Д27

Стержень напрягаемый длиной 5650 мм для плит ПЗ

Стадия	Лист	Листов
Р		1

ЦНИИПромзданий

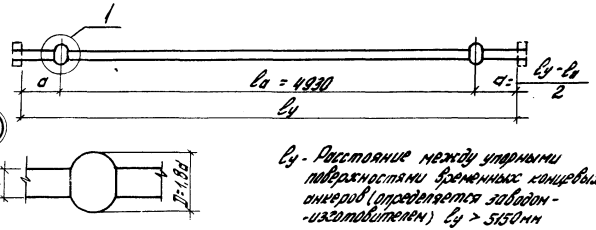

l_y - Расстояние между упорными поверхностями временных концевых анкеров (определяется заводом-изготовителем) $l_y > 5150$ мм

Марка	Ф, мм	Длина, мм	Масса, кг	Класс стали, ГОСТ
СтН52	12	5150	4,6	Класс Ат-V ГОСТ 10884-81
СтН53	16		8,1	
СтН54	20		12,7	
СтН55	14		6,2	Класс Ат-IVС ГОСТ 10884-81
СтН56	18		10,3	
СтН57	22		15,4	
СтН58	14		6,2	Класс А-IIIв из стали класса А-III (ГОСТ 5781-82)
СтН59	18		10,3	
СтН60	22		15,4	

Рук. отд.	Кодыш		
Н. контр.	Музыко		
Гл. инж. пр.	Музыко		
Ст. инж.	Бекетова		
Провер.	Баранова		
Разраб.	Нежданова		

1.042.1 - 4.2 - Д28

Стержень напрягаемый длиной 5150 мм для плит П5

Стадия	Лист	Листы
Р		1

ЦНИИПРОМЗДАНИЙ

Инв. № подл. | Подпись и дата | Взам. инв. №

22152-02 (33)

ЦЕНТРАЛЬНЫЙ ИНСТИТУТ ТИПОВОГО ПРОЕКТИРОВАНИЯ
ГОССТРОЯ СССР

Москва, А-445, Смольная ул., 22

Сдано в печать 7 1988 года

Заказ № 3510 Тираж 5500 экз.

gost.e-ecolog.ru