ТИПОВОЙ ПРОЕКТ
902-2-370.83

ЗДАНИЕ РЕШЕТОК

С 3 МЕХАНИЗИРОВАННЫМИ РЕШЕТКАМИ
ТИПА РМУ-4

Альбом II

18864-01
ЦЕНА 5-32

gost.e-ecolog.ru

ЦЕНТРАЛЬНЫЙ ИНСТИТУТ ТИПОВОГО ПРОЕКТИРОВАНИЯ
ГОССТРОЯ СССР

Москва, А-445, Смоленская ул., 22

Сдано в печать X 1983 г.

Заказ № 11578 Тираж 500 экз.

ТИПОВОЙ ПРОЕКТ

902-2-370.83

ЗДАНИЕ РЕШЕТОК

С 3 МЕХАНИЗИРОВАННЫМИ РЕШЕТКАМИ ТИПА РМУ-4

СОСТАВ ПРОЕКТА:

Альбом I – Пояснительная записка (из типового проекта 902-2-36783).
Альбом II – Технологическая, архитектурно-строительная, санитарно-техническая, электротехническая части, задание заводу-изготовителю, нестандартизированное оборудование
Альбом III – Строительные изделия.
Альбом IV – Заказные спецификации.
Альбом V – Ведомости потребности в материалах.
Альбом VI – Сметы.

Примененные типовые материалы:
т.п. 407-3-108/75 альбом III. Типовые детали и конструкции (распространяет Свердловский филиал ЦИТП).

АЛЬБОМ II

РАЗРАБОТАН
ЦНИИЭП инженерного оборудования городов, жилых и общественных зданий
Главный инженер института /А. Кетаов/
Главный инженер проекта /М. Басевич/

Утвержден Госгражданстроем
Приказ №237 от 27 августа 1982г.
Введен в действие ЦНИИЭП инженерного оборудования
Приказ №127 от 30 декабря 1982г.

Привязан

Инв.№

Содержание альбома.

Марка	Наименование	Стр.
1	2	3
	Обложка	
	Титульный лист	
	Содержание	2
	Технологическая часть	
ТХ-1	Общие данные.	3
ТХ-2	Расположение технологического оборудования. План. Разрез 1-1	4
ТХ-3	Расположение технологического оборудования. Разрез 2-2	5
ТХ-4	Расположение технологического оборудования. Вид А. Разрез 3-3	
	план фундаментов под дробилки. Затвор щитовой.	6
	Архитектурно-строительная часть.	
АР-1	Общие данные	7
АР-2	Планы на отм. 0.000 и 3.000	8
АР-3	Разрезы 1-1; 2-2; 3-3 и детали.	9
АР-4	Фасады: 1-7; 7-1; А-В; В-А.	10
АР-5	Планы полов и кровли, экспликация полов, ведомости	
	перемычек и отделки помещений	11
КЖ-1	Общие данные	12
КЖ-2	Схема расположения фундаментов здания. Узел 1	13
КЖ-3	Фундаменты здания. Узлы 2÷8	14
КЖ-4	Фундаменты здания Ф1÷Ф8. Армирование	15
КЖ-5	Схемы расположения каналов и фундаментов под оборудова-	
	ние, плит перекрытия канала кл. 1	16
КЖ-6	Фундаменты под оборудование. Детали. Сечения.	17
КЖ-7	Каналы кл. 1; кл. 2. Опалубка.	18
КЖ-8	Каналы кл. 1; кл. 2. Армирование.	19
КЖ-9	Схемы расположения колонн, балок, плит покрытия. Узлы 1,2	20
КЖ-10	Схема расположения плит перекрытия на отм. 3.000 м. Монолитные участки	21
КЖ-11	Схемы расположения стеновых панелей и металлических элемен-	
	тов фахверка.	22
КЖ-12	Фрагменты к схемам расположения стеновых панелей	23
КМ-1	Общие данные. Начало.	24
КМ-2	Общие данные. Продолжение.	
КМ-3	Общие данные. Окончание.	25
КМ-4	Схемы расположения подвесных путей, площадок на отм. 2.400	26
КМ-5	Площадка на отм. 2.400. Узлы, сечения.	27
	Санитарно-техническая часть	
ОВ-1	Общие данные.	28
ОВ-2	Планы на отм. 0,000 и 3,000	29
ОВ-3	Схемы систем вентиляции П1, В1, ВР1, отопления и теплоснабжения А1÷А2	30
ОВ-4	Установка системы П1, Схема системы теплоснабжения	31
ОВ-5	Установка системы В1	32
ОВН1	Переходы.	33
ОВ Н2	Воздуховоды из асбестоцементных листов. Узлы	
ОВ Н3	соединений	34
ВК-1	Общие данные	35
ВК-2	Планы на отм. 0.000 и кровли. Схемы систем В1, В2, Т3, К1, К2	36
	Электротехническая часть.	
ЭМ-1	Общие данные	37
ЭМ-2	Схема электрическая принципиальная питания элект-	
	рооборудования.	38
ЭМ-3	Схема электрическая принципиальная управления	
	щитовым затвором и конвейером	39
ЭМ-4	Схема электрическая принципиальная управления вентиляторами	40
ЭМ-5	Схема электрическая принципиальная аварийной сигнализации	41
ЭМ-6	Схема подключений электрооборудования. Лист 1.	42
ЭМ-7	Схема подключения электрооборудования. Лист 2.	43
ЭМ-8	Схема подключения электрооборудования. Лист 3	44
ЭМ-9	Кабельный журнал. Лист 1	45
ЭМ-10	Кабельный журнал. Лист 2.	46
ЭМ-11	Кабельный журнал. Лист 3.	47
ЭМ-12	План расположения электрооборудования и прокладка	
	кабелей. Лист 1.	48
ЭМ-13	План расположения электрооборудования и прокладка	
	кабелей. Лист 2.	49
ЭМ-14	План расположения электрооборудования и проклад-	
	ка кабелей Лист 3	50
ЭМ-15	Электрическое освещение. Планы на отм. 0.000 и 3.000	51
ЭМ-ВО-1	Ведомости электрооборудования и кабелей, потребности	
	в электромонтажных изделиях, изделий мастерских	
	электромонтажных заготовок. Лист 1.	52
ЭМ-ВО-2	Ведомости электрооборудования и кабелей, потребности в	
	электромонтажных изделиях, изделий мастерских элект-	
	ромонтажных заготовок. Лист 2	53
ЭМ.000-1	Задание заводу-изготовителю. Перечень чертежей.	54
ЭМ.001.2	Ящик ЯС. Технические данные аппаратов.	54
ЭМ.001.ВО	Ящик ЯС. Общий вид	54
ЭМ.001.ТБ	Ящик ЯС. Таблица перечня надписей.	54
ЭМ.001.Э4	Ящик ЯС. Схема электрическая соединений	55
АТХ-1	Общие данные.	56
АТХ-2	Схема функциональная	57
АТХ-3	Схема подключения приборов технологического контроля	58
АТХ-4	Расположение приборов технологического контроля и	
	прокладка кабеля.	59
СС-1	Общие данные. План на отм. 0.000 с сетями связи	
	Экспликация помещений	60
	Нестандартизированное оборудование.	
1124.04.000	Контейнер для отбросов.	61,62
1124.07.000	Конвейер горизонтально-наклонный В=500	63,64
1124.08.000	Бункер для отбросов.	65
1124.09.000	Затвор щитовой 1500×2000	66
1124.10.000	Лоток	67
1124.11.000	Лоток.	68

Альбом II

Типовой проект 902-2-370.83

Инв. № подл. | Подпись и дата | Взам. инв. №

Типовой проект 902-2-370.83 Альбом II

Ведомость основных комплектов

Обозначение	Наименование	Примечание
ТХ	Технология производства	
АР	Архитектурно-строительные решения	
КЖ	Конструкции железобетонные	
КМ	Конструкции металлические	
ОВ	Отопление и вентиляция	
ВК	Внутренний водопровод и канализация	
ЭМ	Силовое электрооборудование	
АТХ	Автоматизация	

Ведомость чертежей основного комплекта ТХ

Лист	Наименование	Примеч
ТХ-1	Общие данные	
ТХ-2	Расположение технологического оборудования План. Разрез 1-1	
ТХ-3	Расположение технологического оборудования Разрез 2-2	
ТХ-4	Расположение технологического оборудования Разрез 3-3. Вид А. План фундаментов под дробилки. Затвор щитовой	

Ведомость ссылочных и прилагаемых документов.

Обозначение	Наименование	Примечан.
1	2	3
	Ссылочные документы	
ТУ-204 РСФСР з-д „Водмашоборудование"	Решетка механическая унифицированная 1500×2000 РМУ-4	
3-д „Водоприбор" г. Москва	Дробилка для канализационных отбросов производительностью 1т/ч	
ГОСТ 7413-80Е Красногвардейский крановый з-д	Кран подвесной ручной 2-7.8-6-6	
ТУ-204 УССР 472-71 Электроремонтный з-д г. Севастополь	Затвор щитовой ЗЩ 1500×2000 мм	
	Прилагаемые документы	
т.п Альбом I	Пояснительная записка	
1124.04.000	Контейнер для отбросов	
1124.07.000	Конвейер горизонтально-наклонный В=500 мм	
1124.08.000	Бункер для отбросов	
1124.09.000	Затвор щитовой 1500×2000 мм	
1124.10.000	Лоток	
1124.11.000	Лоток	

Примерный генплан М1:400

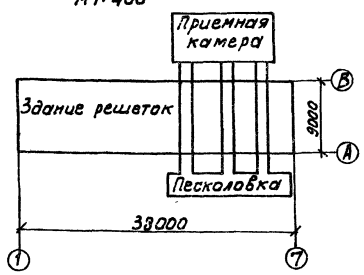

Типовой проект разработан по плану типового проектирования ЦНИИЭП инженерного оборудования в соответствии с заданием Управления инженерного оборудования Госгражданстроя от 28 июля 1980 г.

Типовой проект утвержден Государственным комитетом по гражданскому строительству и архитектуре при Госстрое СССР (приказ №237 от 27 авг. 1982 г)

Основные показатели по технологической части

Пропускная способность очистной станции, тыс. м³/сут	Расход расчетный, м³/ч	Количество отбросов по массе, т/сут	Расход воды, подаваемой к дробилке, м³/ч
140	6.900	6.7	11
200	9.900	9.7	16

Типовой проект разработан в соответствии с действующими нормами и правилами и предусматривает мероприятия, обеспечивающие взрывную, взрывопожарную и пожарную безопасность при эксплуатации здания.

Главный инженер проекта М. Басевич

Инв. № подл.	Подпись и дата	Взам. инв. №	Согласовано

Привязан:

Инв. №

ТП 902-2-370.83 ТХ

Ст. инж.	Москвитина		
Рук. гр.	Шифрина		
ГИП	Басевич		
Н. контр.	Хромихина		12.82
ГКО	Графский		
Нач. отд.	Сухаренко		

Здание решеток с 3 мя механизированными решетками типа РМУ-4

Общие данные.

Стадия	Лист	Листов
РП	1	4

ЦНИИЭП инженерного оборудования г. Москва

18864-01 4

Формат А2

Разрез 1-1

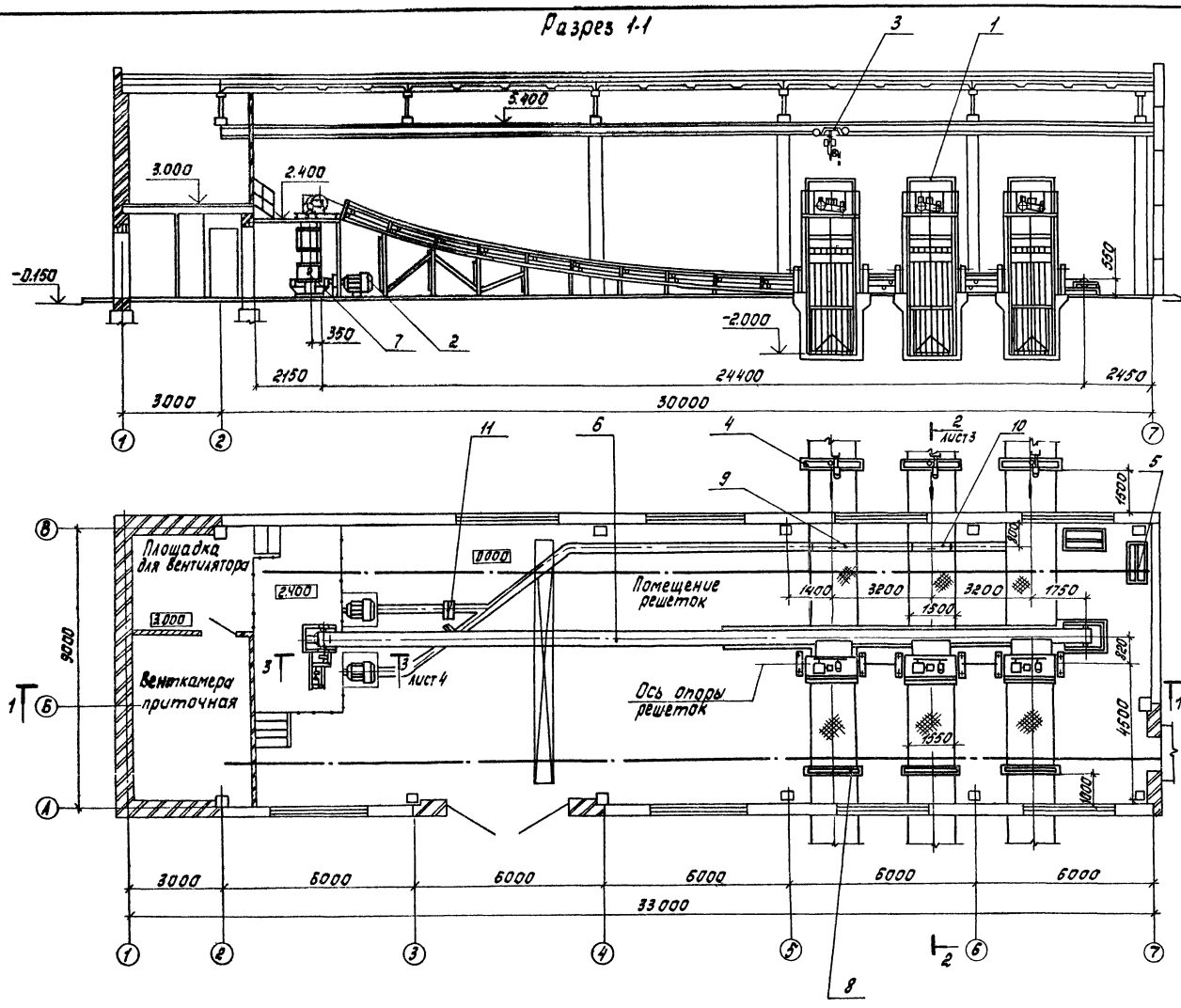

Марка поз.	Обозначение	Наименование	Кол.	Масса ед.кг.	Примечание
1	ТУ-204 РСФСР	Решетка механическая унифицированная			
	з-д, Водмашоборудование"	1500×2000 РМУ-4			
	г. Воронеж	0,37 кВт; 1000 об/мин	3	1560	
2	з-д «Водоприбор"	Дробилка для канализационных отбросов			
	г. Москва	производительностью			
		1т/ч; 7,5 кВт; 1000 об/мин	2	3450	
3	Красногвардейский	Кран подвесной ручной			
	крановый завод	2-7,8-6-6			
		ГОСТ 7413-80Б	1	720	
4	ТУ204 УССР 472-71	Затвор щитовой			
	«Электроремонтный	ЗЩ-1500×2000 мм	3	374	
	з-д "г. Севастополь	0,6 кВт; 1250 об/мин			
5	1124.04.000	Контейнер для			
		отбросов	2		
6	1124.07.000	Конвейер горизонтально-наклонный В-500мм			
		0,55 кВт 1000 об/мин.			
		Электродвигатель			
		4А71В	1		
7	1124.08.000	Бункер для отбросов	1		
8	1124.09.000	Затвор щитовой			
		1500×2000 мм	3		
9	1124.10.000	Лоток	1		
10	1124.11.000	Лоток	1		
11		Затвор щитовой			
		□ 250 мм	2		64

Альбом II

Типовой проект 902-2-370.83

СОГЛАСОВАНО
ОТДЕЛ АСП Глебов
ОТДЕЛ ВК Нарциссов

Инв.№ подл. | Подпись и дата | Взам.инв.№

Прибязан:

Инв.№

Ст.инж.	Москвитина		
Рук.гр.	Шифорина		
Гл.п	Басевич		
Н.контр	Хромихина		12.87
ГКО	Графский		
Нач.отд.	Сухаренко		

ТП 902-2-370.83 ТХ

Здание решеток с 3 механизированными решетками типа РМУ-4

Стадия: РП | Лист: 2 | Листов:

Расположение технологического оборудования План Разрез 1-1

ЦНИИЭП инженерного оборудования г. Москва

18864-01 5

Разрез 2-2 лист 2

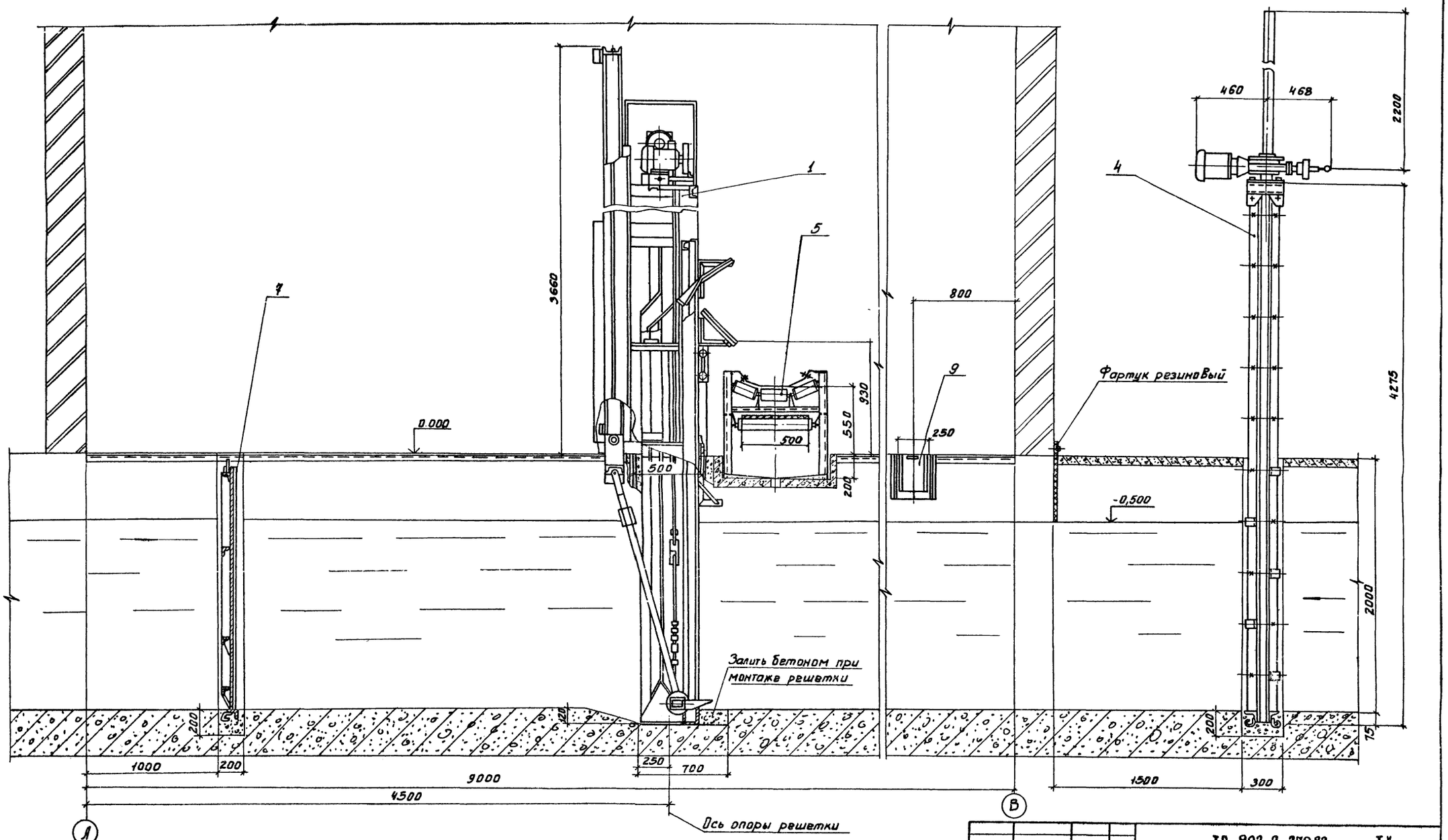

Типовой проект: 902-2-370.83 Альбом II

ТП 902-2-370.83 ТХ							
Привязан:	Ст. инж.	Москвитина		Здание решеток с 3 механизированными решетками типа РМУ-4.	Стадия	Лист	Листов
	Рук. гр.	Шифрина			РП	3	
	ГИП	Басевич					
	Н. контр.	Хромихина	12.8.86	Расположение технологического оборудования. Разрез 2-2.	ЦНИИЭП инженерного оборудования г. Москва		
Инв. №	ГКО	Трафский					
	Нач. отд.	Сухаренко					

Согласовано: Отдел АСН Лебов; Отдел СТ Нарциссова

Инв. № подл. | Подпись и дата | Взам. инв. №

18864-01 6

Формат: А2

Альбом II

Типовой проект 902-2-370.83

Разрез 3-3 лист 2

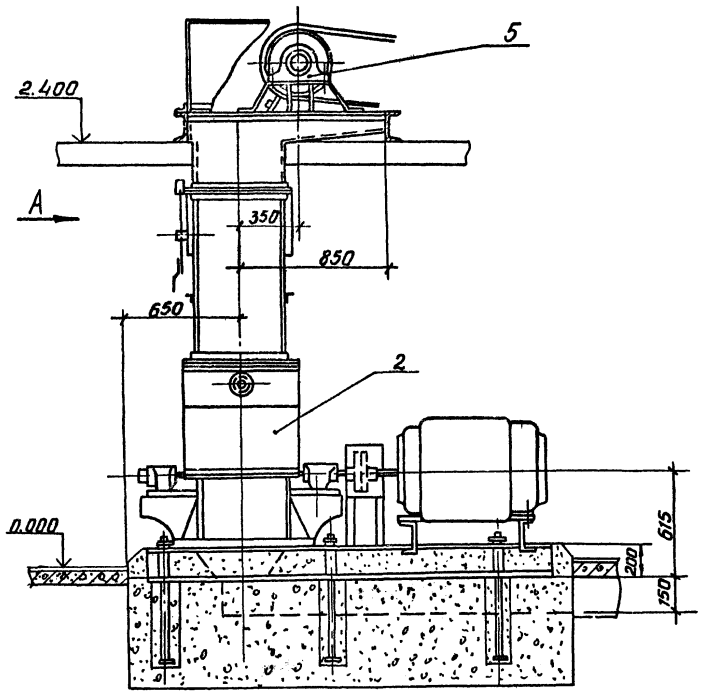

Вид А

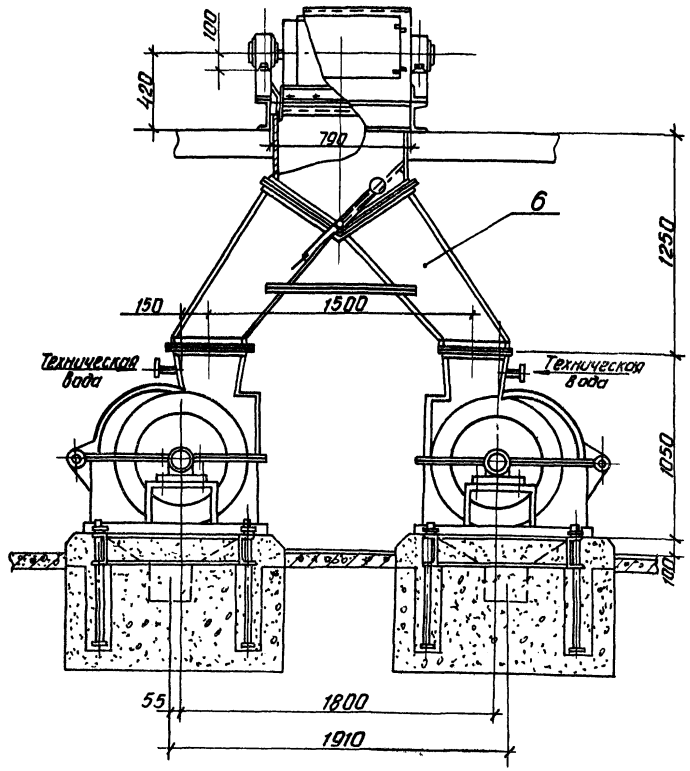

Затвор щитовой

м1:5

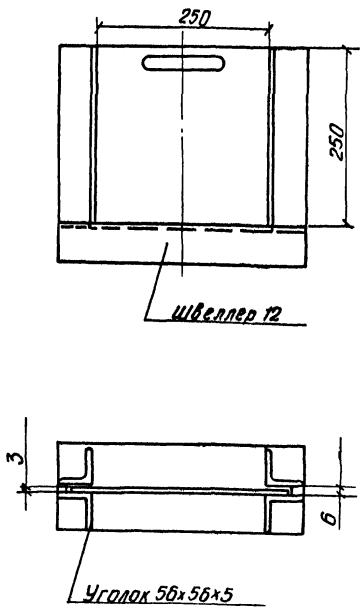

План фундаментов под дробилки

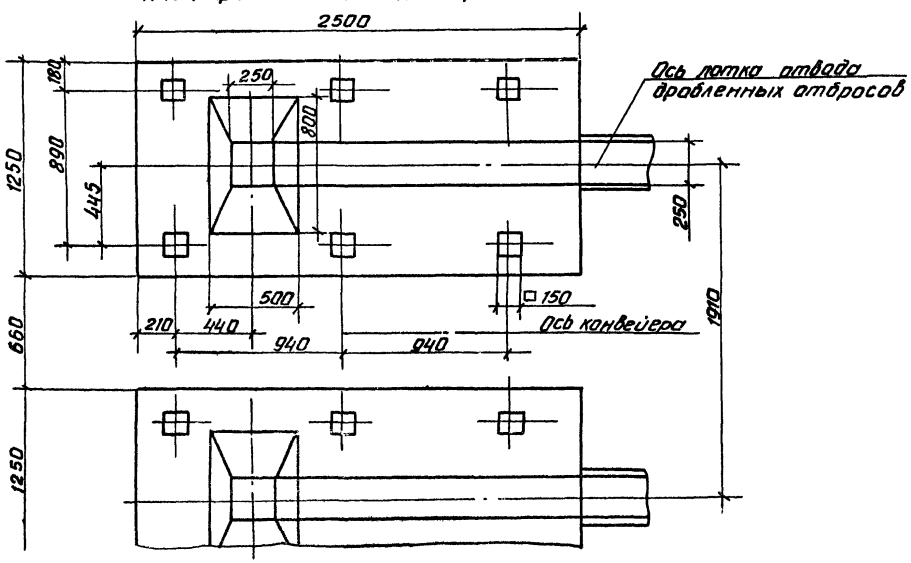

				ТП 902-2-370.83		ТХ
ПРИВЯЗАН	СТ. ИНЖ.	МОСКВИТИНА		ЗДАНИЕ РЕШЕТОК С 3МЯ МЕХАНИЗИРОВАННЫМИ РЕШЕТКАМИ ТИПА РМУ-4	СТАДИЯ	ЛИСТ	ЛИСТОВ
	РУК. ГР.	ШИФРИНА			РП	4	
	ГИП	БАСЕВИЧ					
	Н. КОНТР.	ХРОМИХИНА	12.82	РАСПОЛОЖЕНИЕ ТЕХНОЛОГИЧЕСКОГО ОБОРУДОВАНИЯ. РАЗРЕЗ 3-3. ВИД А. ПЛАН ФУНДАМЕНТОВ ПОД ДРОБИЛКИ. ЗАТВОР ЩИТОВОЙ.	ЦНИИЭП ИНЖЕНЕРНОГО ОБОРУДОВАНИЯ г. МОСКВА		
	ГКО	ГРАФСКИЙ					
ИНВ. №	НАЧ. ОТД.	СУХАРЕНКО					

СОГЛАСОВАНО

ОТДЕЛ ДСП	КНЯГИНИЧЕВ	
ОТДЕЛ СТ	НАРЦИССОВ	

ИНВ. № ПОДЛ.	ПОДПИСЬ И ДАТА	ВЗАМ. ИНВ. №

18864-01 7 Копировал Антипова Формат А2

Альбом II

Типовой проект 902-2-370.83

ВЕДОМОСТЬ РАБОЧИХ ЧЕРТЕЖЕЙ ОСНОВНОГО КОМПЛЕКТА

Лист	Наименование	Примечание
1	Общие данные	
2	Планы на отм 0.000 и 3000	
3	Разрезы 1-1; 2-2; 3-3 и детали	
4	Фасады 1-7; 7-1; А-В; В-Д	
5	Планы полов и кровли, экспликация полов,	
	ведомости перемычек и отделки помещений	

ВЕДОМОСТЬ ССЫЛОЧНЫХ ДОКУМЕНТОВ

Обозначение	Наименование	Примечание
ГОСТ 14624-69	Двери деревянные для зданий	
	промышленных предприятий	
ГОСТ 12506-67	Окна деревянные для зданий	
	промышленных предприятий	
КЭ-01-58 Вып. 2	Сборные железобетонные обвя-	
	зочные балки и перемычки	
	для промышленных зданий	
1.138-10 Вып 1	Перемычки железобетонные для	
	зданий с кирпичными стенами	
2.460-5 Вып 1	Архитектурные детали	
	утепленных покрытий одно-	
	этажных промышленных зданий	
1.136-10	Двери деревянные внутренние	
	для жилых и общественных	
	зданий	
Шифр 41-74 Вып. 1,2	Ворота распашные В 3,6×3,0,	
	В 3,6×3,6, В 3,6×4,2, В 4,9×5,4 м	
2.436-9	Архитектурно-строительные детали окон с применением деревянных	
	оконных блоков по ГОСТ 12506-67	
Типовой проект	Трансформаторные подстанции с кабельными и воздушными вводами	
407-3188/75; Альбом III	6-10кв на один и два трансформатора мощностью до 2×630 кВА	

ВЕДОМОСТЬ СПЕЦИФИКАЦИЙ

№№ листов	Наименование	Примечание
2	Спецификация элементов заполнения проемов	
5	Спецификация перемычек	

ТАБЛИЦА ЗАВИСИМОСТИ ТОЛЩИН НАРУЖНЫХ СТЕН И КРОВЕЛЬНОГО УТЕПЛИТЕЛЯ ОТ РАСЧЕТНЫХ ТЕМПЕРАТУР (мм)

$t^{\circ}_{н}$ С	Панель	Кирпичная стена	Плитный утеплитель-пенобетон γ=3000кг/м³
	а	б	в
-20	200	380	80
-30	250	510	100
-40	300	640	140

Основные строительные показатели

Наименование	Един изм.	Количество
Площадь застройки	м²	322.50
Строительный объем	м³	2161.00
Общая площадь	м²	372.50

Общие указания:

1. Относительная отметка 0.000 соответствует абсолютной отметке ▭.
2. Ограждающие конструкции здания — керамзитобетонные панели γ=900 кг/м³.
3. Кирпичные вставки, внутренние стены и перегородки выполняются из обыкновенного сплошного глиняного кирпича пластического прессования (ГОСТ 530-80), Мрз 15, марки 100 на растворе марки 25.
4. Наружные поверхности кирпичных стен выполняются с расшивкой швов.
5. Наружные поверхности панелей окрашиваваются цементно-перхлорвиниловыми красками.
6. Столярные изделия окрашиваются масляной краской за 2 раза.
7. Графическое изображение чертежей и основные строительные показатели даны для расчетной температуры минус 30°С
8. Горизонтальная гидроизоляция стен от капиллярной влаги осуществляется слоем цементно-песчаного раствора состава 1:2 толщиной 20мм на отм. -0.030.
9. Здание II степени огнестойкости.
10. Вокруг здания устраивается отмостка с асфальтовым покрытием шириной 1000 мм.
11. Ведомость отделки помещений см лист 5.

Типовой проект разработан в соответствии с действующими нормами и правилами и предусматривает в части архитектурно-строительных решений мероприятия, обеспечивающие взрывную, взрывопожарную и пожарную безопасность при эксплуатации здания

Главный архитектор проекта [подпись] /Глебов/

СОГЛАСОВАНО
Отдел КО Басевич
Отдел ВС Нарцисова

Инв. № подл. | Подпись и дата | Взам. инв. №

Инв. №			
Н.контроль	Данилевский		
Проверил	Глебов		
Ст. арх.	Абашина		
ГИП	Княгиничев		
ГАП	Глебов		
Гл.констр	Пронин		
Нач.отд	Красавин		
Гл.инж.	Кетаов		

Привязан

ТП 902-2-370.83 АР

Здание решеток с 3 механизированными решетками типа РМУ-4

Стадия	Лист	Листов
РП	1	5

Общие данные

ЦНИИЭП инженерного оборудования г. Москва

18864-01 8

Типовой проект 902-2-370.83 Альбом II

План на отм. 0.000

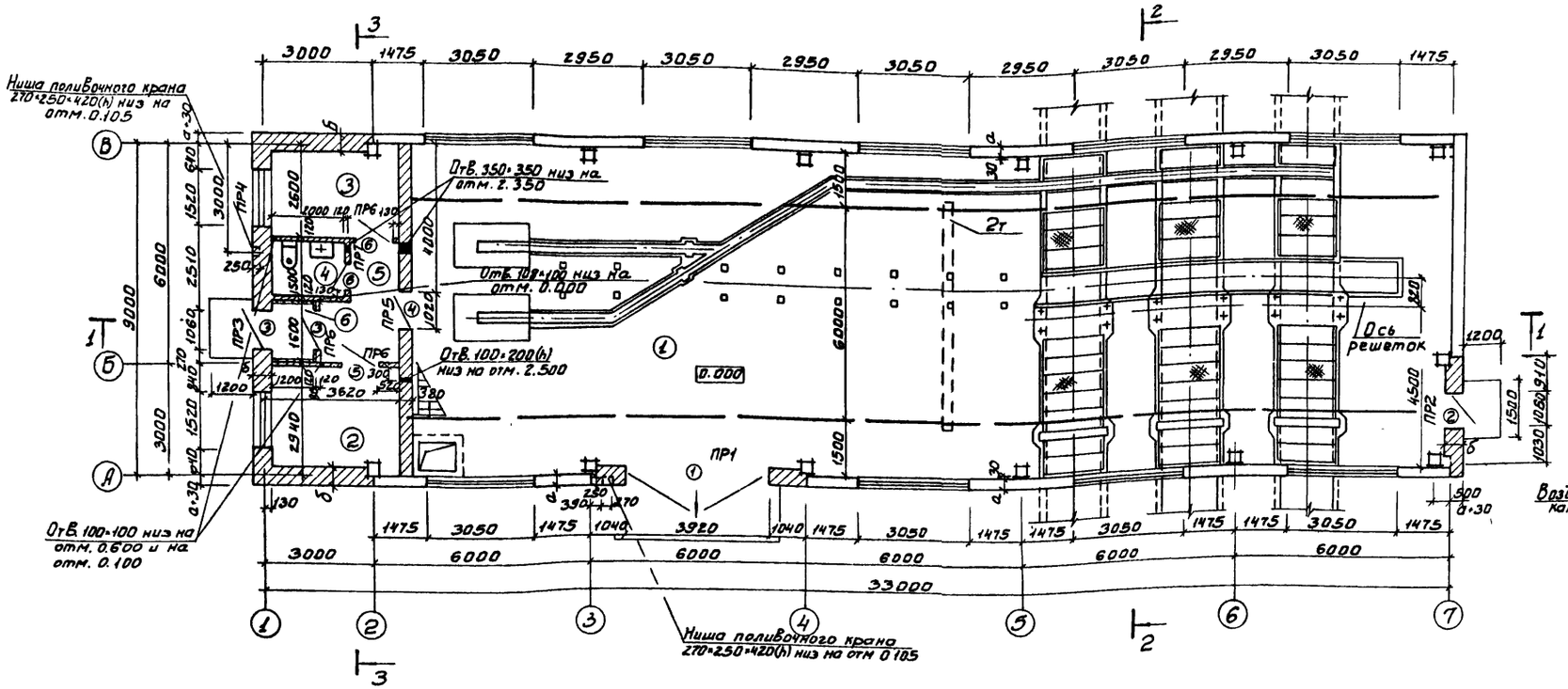

План на отм. 3.000

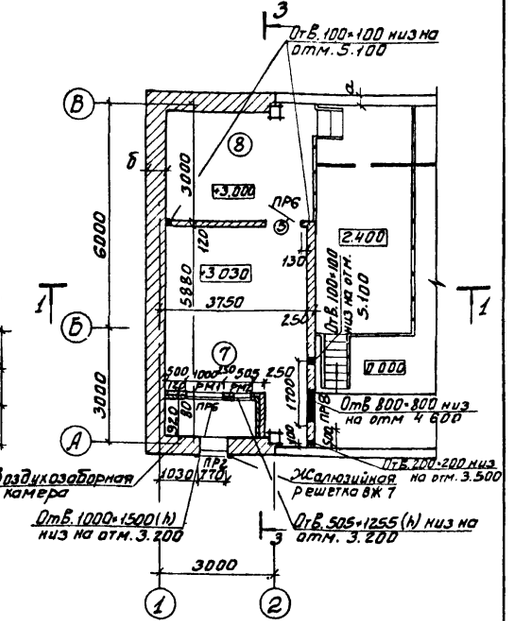

Деталь крепления утеплителя к стене

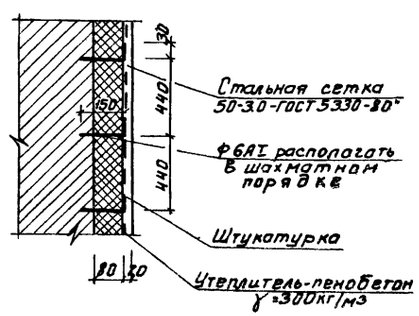

Экспликация помещений

Номер по плану	Наименование	Площадь м²	Категория производства по взрывной взрыво-пожарной и пожарной опасности
1	Помещение решеток	261.00	Д
2	Электрошитовая	10.00	Г
3	Комната дежурного	8.60	—
4	Санузел	3.00	—
5	Коридор	5.20	—
6	Тамбур	1.92	—
7	Венткамера приточная	21.50	—
8	Площадка для вентилятора	10.70	—

Спецификация элементов заполнения проемов

Марка поз.	Обозначение	Наименование	Кол.	Масса ед., кг	Примечание
1	41-74 Вып. 12	Ворота В36×26	1	758.0	
2	14624-69	Дверной блок Д53 ппв	1		
3	14624-69	Дверной блок Д60 ппв	2		
4	14624-69	Дверной блок Д37п	1		
5	14624-69	Дверной блок Д37N	3		
6	1.136-10	Дверной блок ДГ21-7	1		
ОК-1	12506-67	Окно НС4-94	9		
ОК-2	12506-67	Окно НС1-94	2		
ВЖ-7	т.п. 407-3-108/75; альбом 6	Жалюзийная решетка	2	40.4	
РМ-1	Кжи-РМ-1	Металлическая решетка	1	70.6	
РМ-2	Кжи-РМ-2	Металлическая решетка	1	29.7	

Над отверстиями в кирпичных стенах шириной до 500 мм установить арматуру из стержней Ф8АI с шагом 100мм. стержни завести за грань отверстия на 250мм. Поперечную арматуру установить из стержней Ф6АI с шагом 150 мм.

Ведомость проемов ворот и дверей

Марка поз.	Размер проема в кладке мм
1	3920×4170
2	1060×2100
3	1060×2100
4	1020×2080
5	1020×2080
6	710×2070

Н. контр.	Данилевский	
Провер.	Глебов	
Ст. арх.	Самоделкина	
Ст. арх.	Абашина	
Гип	Княгиничев	
Гап	Глебов	
Гл. констр.	Пронин	
Нач. отд.	Красавин	
Гл. инж. инст.	Кетлов	

ТП 902-2-370.83 АР

Здание решеток с 3 механизированными решетками типа РМУ-4

Планы на отм 0,000 и 3.000.

Стадия	Лист	Листов
РП	2	

ЦНИИЭП инженерного оборудования г. Москва

Согласовано: Отдел ВС, Отдел ЭАД, Отдел ВС, Нарциссова, Мосеенко

Инв. № подл. | Подпись и дата | Взам. инв. №

18864-01 9

Копировал: Боброва Формат: 22

Слой гравия (ГОСТ 8268-74*; МР$_3$ ≥ 100) на антисептированной битумной мастике МБК-Г-55Л (МБК-Г-65Л) ГОСТ 2889-80 - 70 мм
4 слоя рубероида марки РЭМ-350 (ТУ21-27-30-72) на антисептированной битумной мастике МБК-Г-55А (МБК-Г-65Д) ГОСТ 2889-80
Огрунтовка раствором битума пятой марки в керосине или соляровом масле
Цементно-песчаная стяжка марки 50 - 15 мм
Утеплитель - пенобетон γ = 300 кг/м^3 - „в"
Пароизоляция обмазка горячим битумом за 1 раз
Сборные железобетонные плиты

Разрез 1-1

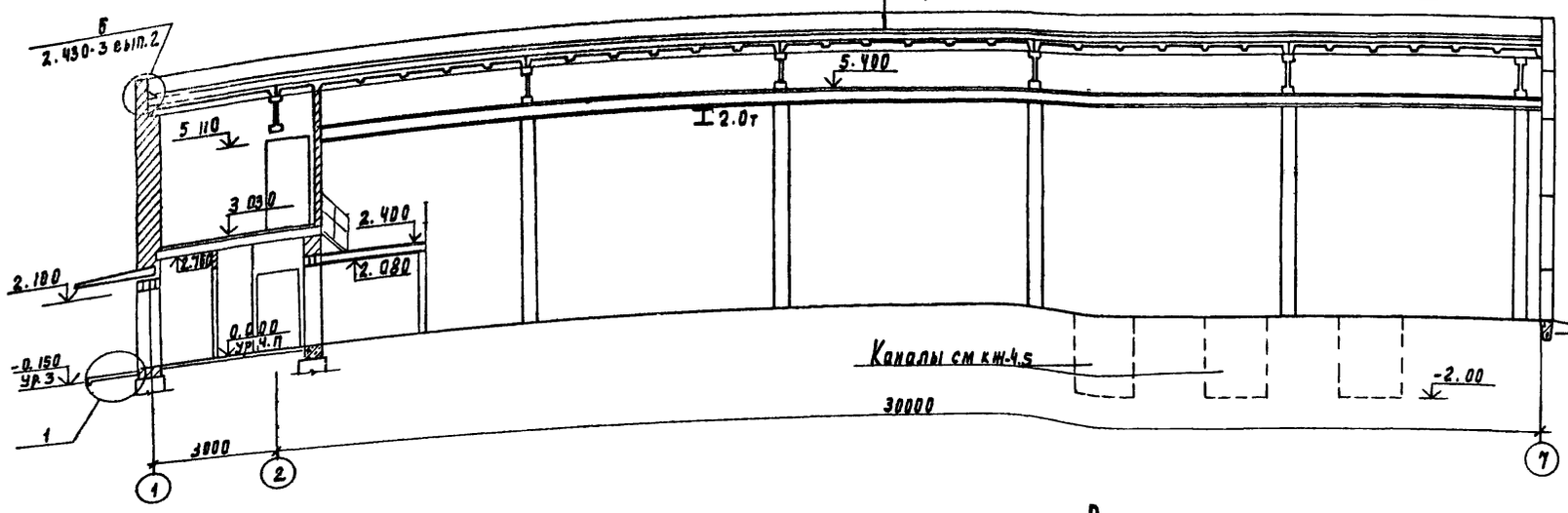

Разрез 2-2

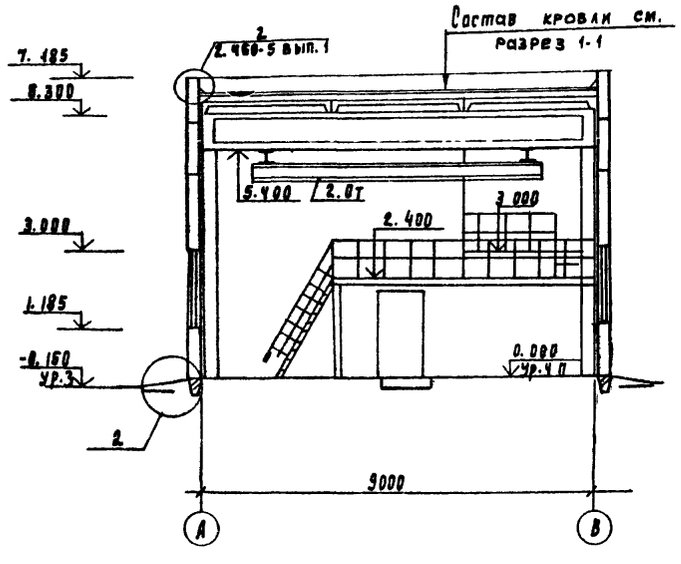

Разрез 3-3

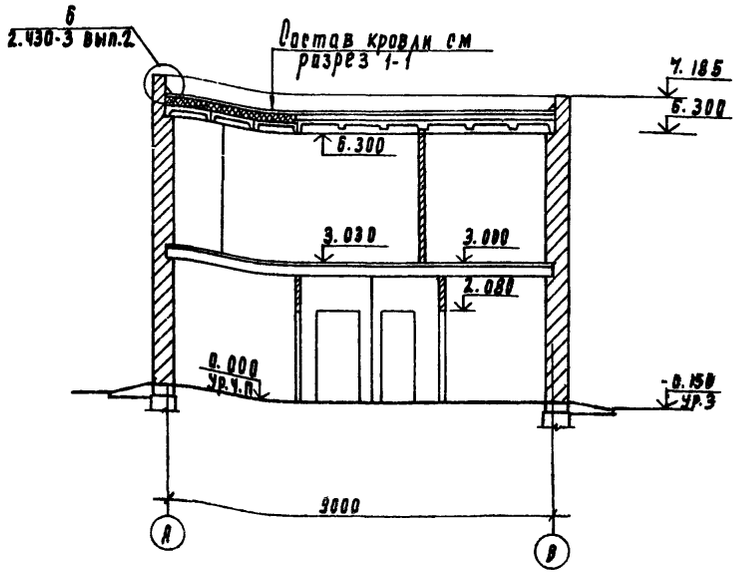

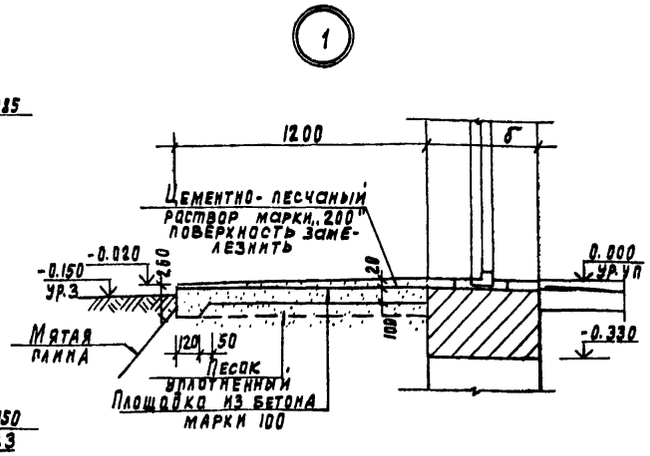

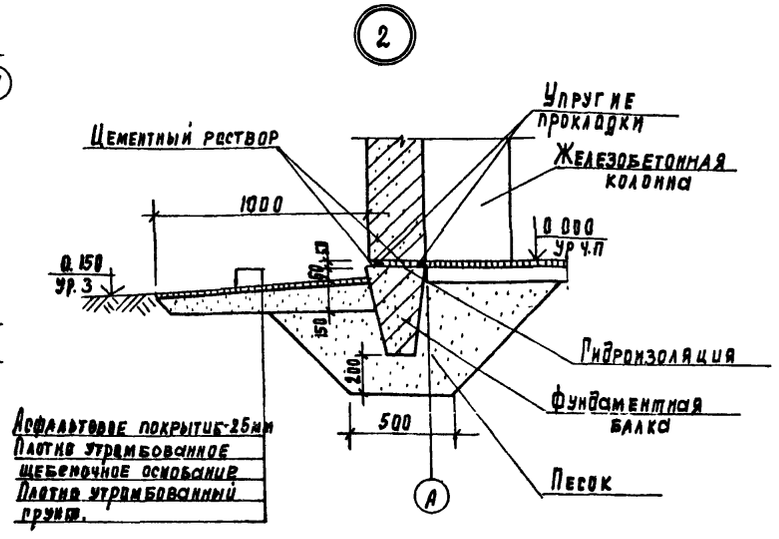

Марка кровельной мастики в скобках дана для районов строительства, расположенных южнее географической широты 50° для европейской и 53° для азиатской частей СССР.

Альбом II

Типовой проект 902-2-370.83

Согласовано: Отдел КО Басевич; Отдел ВС Нарцисова

Инв. № подл. | Подпись и дата | Взам. инв. №

Н. контр.	Данилевский		
Провер.	Глебов		
Ст. арх.	Самоделкина		
Ст. арх.	Абашина		
Г.И.П.	Кияпиничев		
Г.А.П.	Глебов		
Гл. конст.	Пронин		
Нач. отд.	Красавин		
Гл. инж. пр.	Кетлов		

Привязан

Инв. №

ТП 902-2-370.83 АР

Здание решеток с 3 механизированными решетками типа РМУ-4

Разрезы 1-1; 2-2; 3-3 и детали

Стадия	Лист	Листов
РП	3	

ЦНИИЭП инженерного оборудования г. Москва

18864-01 10 Копировал Подлевская Формат 22

Альбом II

Типовой проект 902-2-370.83

Фасад 1-7

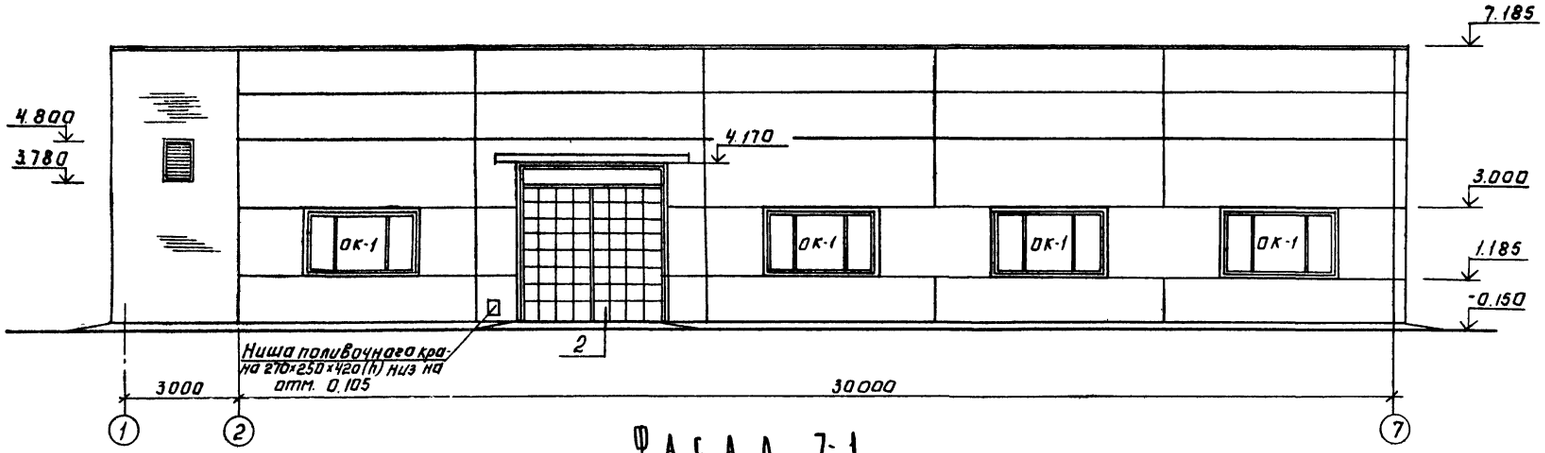

Фасад 7-1

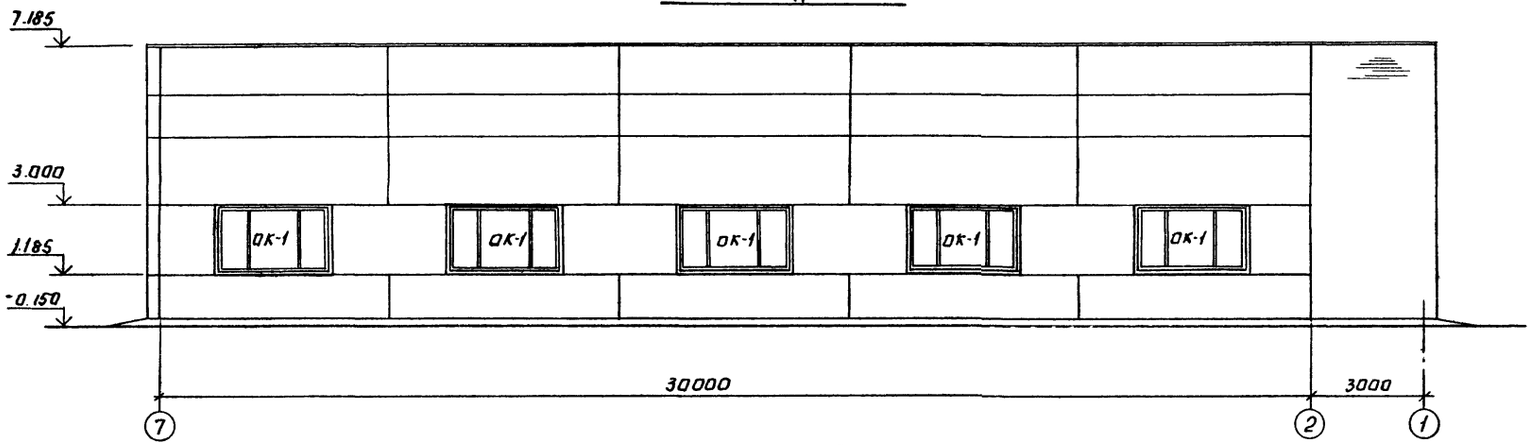

Фасад А-В

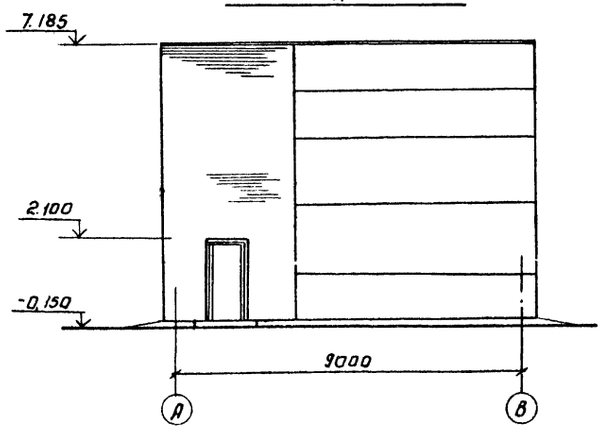

Фасад В-А

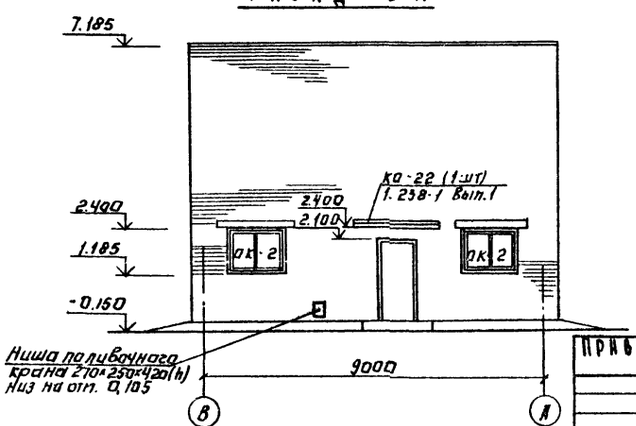

Схемы расположения элементов заполнения оконных проемов

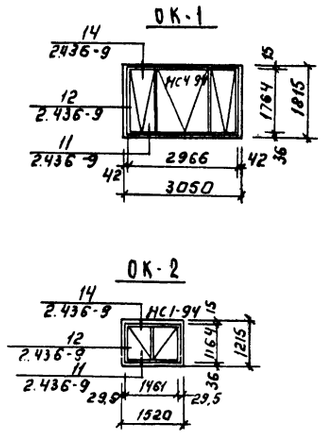

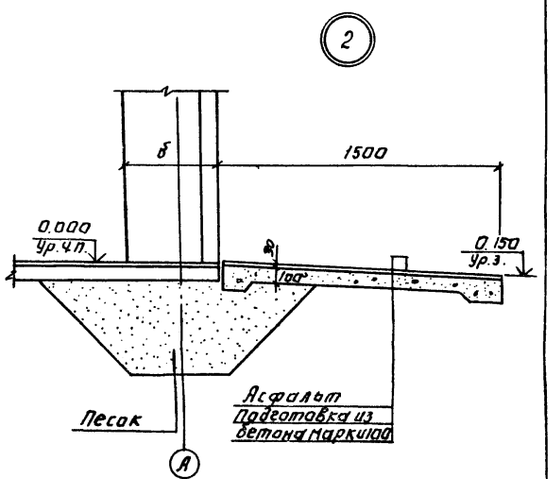

Н. контр.	Данилевский		
Провер.	Глебов		
Ст. арх.	Самоделкина		
Ст. арх.	Абашина		
Гип	Княгиничев		
Гап	Глебов		
Гл. констр.	Пронин		
Нач. отд.	Красавин		

Привязан:

Инв. №

ТП 902-2-370.83 АР

Здание решеток с 3 механизированными решетками типа РМУ-4

Стадия	Лист	Листов
РП	4	

Фасады 1-7; 7-1; А-В; В-А

ЦНИИЭП инженерного оборудования г. Москва

Копировал: Логинова 18864-01 11 Формат: 22

Согласовано: Отдел КО Басевич; Отдел ВС Нарциссова

Инв. № подл. | Подпись и дата | Взам. инв. №

Типовой проект 902-2-370.83 Альбом II

План полов на отм. 3.000

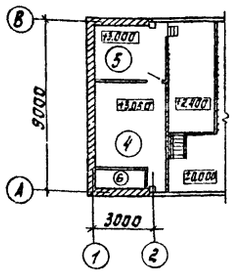

План кровли

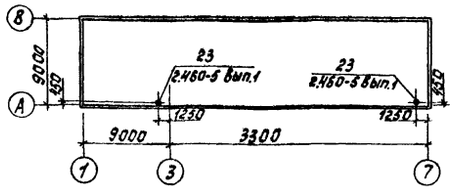

План полов на отм. 0.000

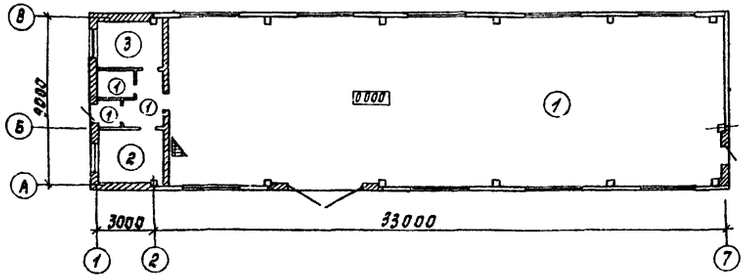

Экспликация полов

Наименование или номер помещений по проекту	Тип пола по проекту	Схема пола или номер узла по серии	Элементы пола и их толщина	Площадь пола м²
1.4.5.6	1		Керамические плиты (ГОСТ 6787-80) - 13 мм Прослойка из цементно-песчаного раствора марки 150 — 17 мм Бетон марки 100 100 мм Слой щебня крупностью 40÷60 мм, втрамбованный в грунт основания, толщиной — 100 мм	203,12
2	2		Цементно-песчаный раствор марки 200 - 20 мм Бетон марки 100 - 100 мм Слой щебня крупностью 40÷60 мм, втрамбованный в грунт основания, толщиной - 100 мм	10,00
3	3		Линолеум (ГОСТ 7251-77) — 4 мм Прослойка из холодной мастики на водостойких вяжущих - 1 мм Стяжка из легкого бетона марки 50 - 25 мм Бетонный подстилающий слой марки 100 - 100 мм Слой щебня крупностью 40-60 мм, втрамбованный в грунт основания, толщиной - 100 мм	8,60
7 8	4 5	4 5	Цементно-песчаный раствор марки 200 - 20 мм Стяжка из цементно-песчаного раствора марки 150 — 20 мм 4 слоя гидроизола на битумной мастике 4 мм Сборная железобетонная плита	21,50 10,70
7	6		Цементно-песчаный раствор марки 200 20 мм Стяжка из цементно-песчаного раствора марки 150 40 мм Утеплитель-пенобетон 80 мм 4 слоя гидроизола на битумной мастике Сборная железобетонная плита	2,20

Ведомость перемычек

Марка поз.	Схема сечения
	для $t_н$ = -20°С
ПР1	4.170; БП7-1; 230; 150; А
ПР2	2.100; 1ПР2-15.12.14 для ПР2; 1ПР38-15.12.22У для ПР3
ПР3	
ПР4	2.400; 1ПР8-20-12.22У; 1ПР3-19.12.14; 250; 180; 1
	для $t_н$ = -30°
ПР1	4.170; БП8-1; 280; 230; А
ПР2	2.100; 1ПР38-15.12.22У для ПР3; 1ПР2-15.12.14 для ПР2
ПР3	
ПР4	1ПР3-19.12.14; 1ПР8-20-12.22У; 2.400; 380; 130; 1
	для $t_н$ = -40°С
ПР1	4.170; БП5-1
ПР2	2.100; 1ПР2-15.12.14 для ПР2; 1ПР38-15.12.22У для ПР3
ПР3	
ПР4	1ПР3-19.12.14; 1ПР8-20.12.22У; 2.400; 510; 180; 1
	для $t_н$ = -20°; -30°; -40°С
ПР5	со стороны коридора; 1ПР38-15.12.22У; 2.080; 1ПР2-15.12.14
ПР6	3.200; 2.080; 1ПР2-15.12.14
ПР7	2.070; 1ПР1-10.12.6
ПР8	4.600; 1ПР1-10.12.6

Ведомость отделки помещений
Площадь м²

Наименование или номер помещения	Потолок		Стены или перегородки		Низ стен или перегородок (панель)			Примечание
	Площадь	Вид отделки	Площадь	Вид отделки	Площадь	Вид отделки	Высота, мм	
1	261,0	Затирка и окраска поливинилацетатная ВА-27А	323,00	Штукатурка кирпичных стен Затирка панели и окраска поливинилацетат. ВА-27А	121,00	Глазурованная плитка	1800	
2	10,00	то же	30,00	Затирка и окраска известковая	—	—	—	
3	8,60	то же	28,50	Штукатурка кирпичных стен и окраска поливинилацетатная ВА-27А	—	—	—	
4	3,00	то же	4,20	то же	13,30	—	—	
5	5,20	то же	17,80	то же	—	—	—	
6	1,92	то же	11.00	то же	—	Глазурованная плитка	2070	
7	21,50	Окраска известковая	70,20	Затирка и окраска известковая	—	—	—	
8	10,70	то же	33,00	то же	—	—	—	

Спецификация перемычек

Марка поз.	Обозначение	Наименование	Количество для $t_н$=-20°С	Количество для $t_н$=-30°С	Количество для $t_н$=-40°С	Масса ед. кг	Примечание
ПР1	серия КЭ-01-58 Вып 2	БП5-1			3	700	
	серия КЭ-01-58 Вып. 2	БП7-1	1			1100	
	серия КЭ-01-58 Вып. 2	БП8-1		1		1600	
ПР2	серия 1.138-10 Вып. 1	1ПР2-15.12.14	6	8	10	75	
ПР3	серия 1.138-10 Вып. 1	1ПР38-15.12.22У	3	3	3	100	
ПР4	серия 1.138-10 Вып. 1	1ПР38-20.12.22У	2	2	2	125	
	серия 1.138-10 Вып. 1	1ПР3-19-12.14	4	6	8	75	
ПР5	серия 1.138-10 Вып. 1	1ПР38-15.12.22У	2	2	2	100	
	серия 1.138-10 Вып. 1	1ПР2-15.12.14	1	1	1	75	
ПР6	серия 1.138-10 Вып. 1	1ПР2-15.12.14	5	5	5	75	
ПР7	серия 1.138-10 Вып. 1	1ПР1-10.12.6	1	1	1	25	
ПР8	серия 1.138-10 Вып. 1	1ПР1-10.12.6	2	2	2	25	

Н. контр.	Данилевский		ТП 902-2-370.83 АР
Пров.	Глебов		
Ст. арх.	Абашина		Здание решеток с 3 механизированными решетками типа РМУ-4
ГИП	Княгиничев		Стадия: РП; Лист: 5; Листов:
ГАП	Глебов		
Гл. конст.	Пронин		Планы полов и кровли Экспликация полов Ведомость перемычек и отделки помещений
Нач. отд.	Красавин		ЦНИИЭП инженерного оборудования г. Москва

Привязан

Инв. №

Копировал Дорецкая 18864-01 12 Формат 22

Согласовано: Отд. ВС, Агафонов; Отд. КО, Шифрина

Инв. № подл. | Подпись и дата | Взам. инв. №

Типовой проект 902-2-370.83 Альбом II

Инв.№ подл. | Подпись и дата | Взам.инв.№

Ведомость рабочих чертежей основного комплекта КЖ

Лист	Наименование	Примечание
1	Общие данные	
2	Схема расположения фундаментов здания Узел 1	
3	Фундаменты здания. Узлы 2÷8	
4	Фундаменты здания Ф1÷Ф8. Армирование.	
5	Схемы расположения каналов и фундаментов под оборудование и плит перекрытия канала КЛ1.	
6	Фундаменты под оборудование. Детали. Сечения.	
7	Каналы КЛ-1; КЛ-2. Опалубка	
8	Каналы КЛ-1; КЛ-2. Армирование.	
9	Схемы расположения колонн, балок, плит покрытия. Узлы 1,2	
10	Схема расположения плит перекрытия на отм. 3.000 м. Монолитные участки.	
11	Схемы расположения стеновых панелей и металлических элементов фахверка.	
12	Фрагменты к схемам расположения стеновых панелей.	

Общие указания.

1. Проект разработан для следующих природных условий:
   расчетная зимняя температура наружного воздуха – минус 30°С;
   скоростной напор ветра – для I географического района – 0.26 кПа;
   поверхностная снеговая нагрузка – для III географического района – 0.98 кПа.
   Рельеф территории спокойный, грунтовые воды отсутствуют, грунты: непучинистые, непросадочные.
   Разработаны также дополнительные варианты проекта применительно к следующим природно-климатическим условиям:
   расчетная зимняя температура наружного воздуха – минус 20°С; минус 40°С;
   скоростной напор ветра – для I географического района – 0.26 кПа;
   поверхностная снеговая нагрузка – для II географического района – 0.7 кПа (при $t°_{в.в}$ = -20°С) и для IV географического района – 1.47 кПа (при $t°_{в.в}$ = -40°С)
2. За условную отметку 0.000 принята отметка чистого пола, что соответствует абсолютной отметке ____

Настоящий проект разработан в соответствии с действующими нормами и правилами и предусматривает в части железобетонных конструкций мероприятия, обеспечивающие взрывную, взрывопожарную и пожарную безопасность при эксплуатации здания.

Главный инженер проекта ____ Ю.Княгиничев

Ведомость ссылочных и прилагаемых документов

Обозначение	Наименование	Примечание
	Ссылочные документы.	
1.112-5	Плиты железобетонные для ленточных фундаментов	
ГОСТ 13579-78	Блоки бетонные для стен подвалов	
1.415-1, Вып.1	Железобетонные фундаментные балки для стен производственных зданий с шагом колонн 6 м.	
1.412-1/77. Вып.3	Монолитные ж.б. фундаменты под типовые колонны прямоугольного сечения одноэтажных промышленных зданий	
2.432-1 Вып.0; 1	Монтажные узлы панельных стен отапливаемых одноэтажных производственных зданий с м.б. каркасом.	
1.432-14/80 Вып.0; 1	Стеновые панели отапливаемых производственных зданий с шагом колонн 6 м.	
ГОСТ 22 701.1-77	Сборные ж.б. предварительно напряженные плиты для покрытий производственных зданий.	
1.494-24. Вып.1	Стаканы для крышных вентиляторов, дефлекторов и зонтов.	
1.138-10 Вып.1	Перемычки железобетонные для зданий с кирпичными стенами	
3.400-6/76	Унифицированные закладные детали сборных ж.б. конструкций зданий промышленных предприятий.	
1.400-6/76	Унифицированные закладные детали сборных ж.б. конструкций зданий промышленных предприятий	
1.410-2, Вып.1	Унифицированные арматурные изделия для монолитных ж.б. конструкций.	
1.400-7	Стальные изделия для сопряжений сборных ж.б. конструкций.	
ПК-01-88	Сборные ж.б. плиты для покрытия производственных зданий	
1.238-1, Вып.1	Железобетонные козырьки и парапетные плиты общественных зданий	
1.141-1, Вып.11	Панели перекрытий ж.б. многопустотные.	
3.006-2, Вып.II-2	Сборные ж.б. каналы и тоннели из лотковых элементов. /плиты, опорные подушки/	
1.412.1-4	Монолитные ж.б. фундаменты на естественном основании под ж.б. стойки, фахверки.	
460-75, Вып.0; 1-1; 1-2	Железобетонные фахверковые колонны прямоугольного сечения для одноэтажных производственных зданий.	
1.423-3, Вып.1	Железобетонные колонны прямоугольного сечения, для одноэтажных производственных зданий с мостовыми кранами высотой до 9,6 м.	
	Прилагаемые документы	
тп 902-2-370.83 КЖИ	Строительные изделия	
тп 902-2-370.83 КЖИ-ВМ	Ведомость потребности в материалах.	

Ведомость спецификаций

Лист	Наименование	Примечание
2	Спецификация к схеме расположения фундаментов здания	
4	Спецификация монолитных фундаментов	
5	Спецификация к схеме расположения каналов и фундаментов под оборудование	
8	Спецификация каналов КЛ1, КЛ2.	
9	Спецификация к схемам расположения балок, колонн, плит.	
10	Спецификация к схеме расположения плит перекрытия.	
10	Спецификация монолитных участков Ум1, Ум2.	
11	Спецификации к схемам расположения панелей и металлических элементов фахверка.	
12	Спецификация монтажных узлов стеновых панелей.	

Ведомость объемов сборных бетонных и железобетонных конструкций

	Наименование группы элементов конструкции	Код	Кол м3	Примечание
1	Блоки бетонные для стен подвалов	5811000 000	11.18 13.59 12.32	для t=-20°С для t=-30°С для t=-40°С
2	Плиты железобетонные для ленточных фундаментов	5813000 000	2 77	для t=-40°С
3	Балки фундаментные	5824000 000	4 93 4 93 3.69	для t=-20°С для t=-30°С для t=-40°С
4	Балки стропильные	5822 000 000	6.6	для II, III, IV снег. района
5	Панели стеновые наружные	5831 000 000	78.96 97.87 116.21	для t=-20°С для t=-30°С для t=-40°С
6	Плиты покрытий	5841000 000	18.0	для II; III, IV снег. района
7	Плиты перекрытий	5842 000 000	4.45	
8	Колонны	5821000 000	7.27	для II; III; IV снег. района
9	Перемычки	5828 000 000	0.15 0.2 0.25	для t=-20°С для t=-30°С для t=-40°С
10	Козырек	5895000 000	0.42	

Материалы на изготовление сборных бетонных и железобетонных конструкций учтены в ведомости потребности в материалах и отдельно не учитываются

Привязан

Инв.№

Н.контр.	Княгинничев		
Провер.	Пронин		

ТП 902-2-370.83 КЖ

Ст.инж.	Воронцова		
Рук.гр.	Белова		
ГИП	Княгинничев		
Гл.констр.	Пронин		
Нач.отд.	Красавин		

Здание решеток с 3 механизированными решетками типа РМУ-4

Общие данные

Стадия	Лист	Листов
РП	1	12

ЦНИИЭП инженерного оборудования г. Москва

Типовой проект 902-2-370.83 Альбом II

Схема расположения фундаментов здания.

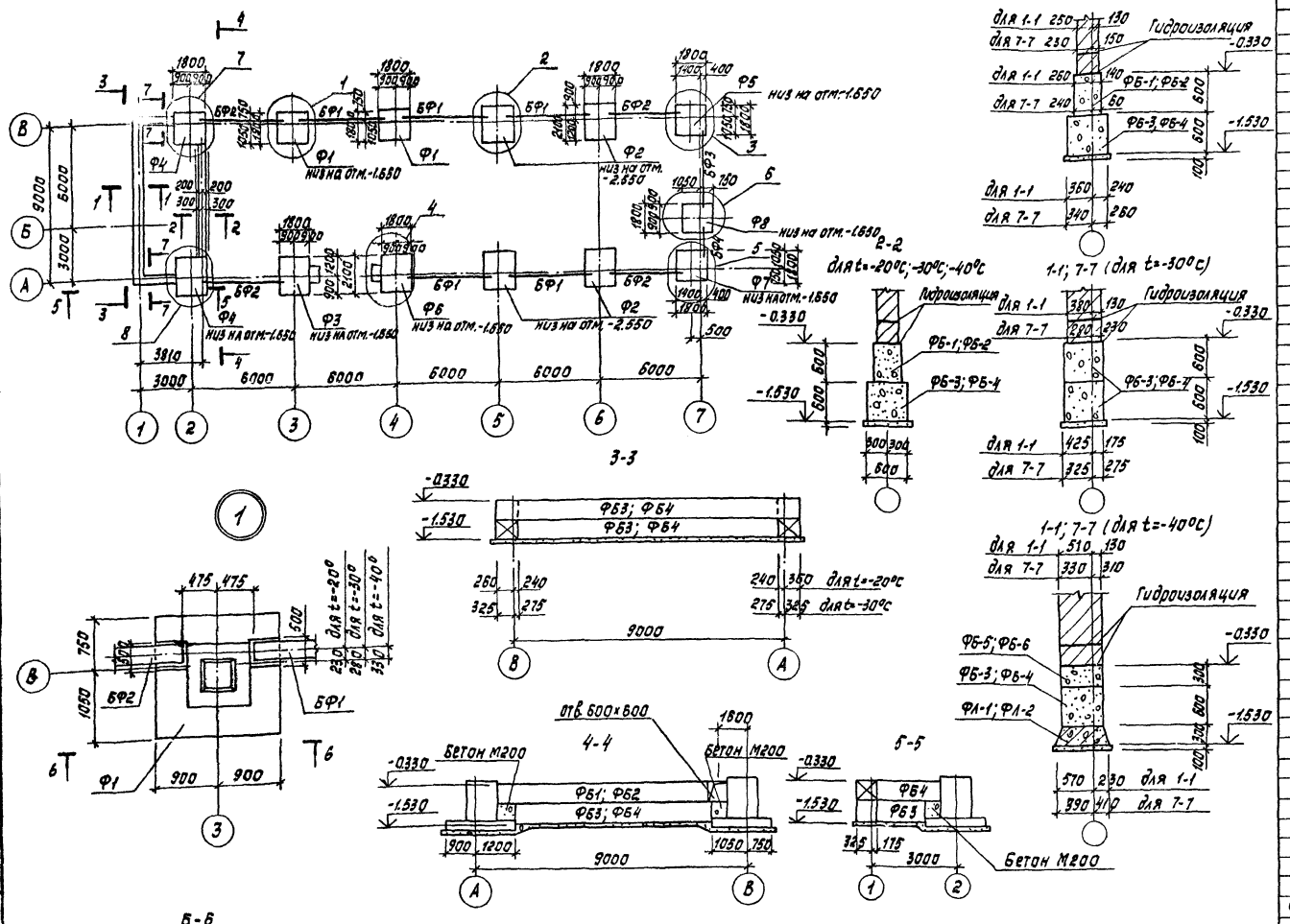

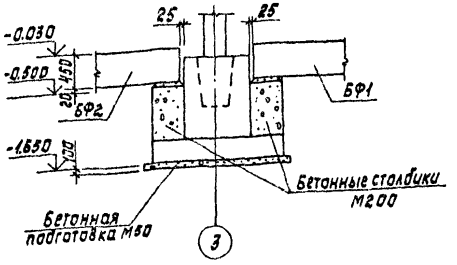

1. Основанием фундаментов приняты грунты со следующими характеристиками: $C_н = 0{,}002$ МПа; $\varphi_н = 28°$; $E = 15{,}0$ МПа; $\gamma_н = 18$ кН/м³. Грунтовые воды отсутствуют.
2. Бетонные столбики бетонировать одновременно с фундаментами под колонны в той же опалубке.
3. Под монолитные фундаменты выполнять бетонную подготовку из бетона М50, толщиной 100мм, превышающую габарит подошвы фундамента на 100мм в каждую сторону.
4. Под ленточные фундаменты выполнять песчаную подготовку толщиной 100 мм.
5. Фундаментные балки укладывать на цементный раствор марки 200 толщиной 20 мм, зазоры между торцами балок и фундаментом заделать бетоном М200.
6. Блоки укладывать на цементно-песчаном растворе М50 с перевязкой швов.
7. Привязка фундаментных балок дана по их осям.

Спецификация к схеме расположения фундаментов здания

Марка, поз.	Обозначение	Наименование	Кол.	Масса ед, кг	Примечание
		Для t=-30°C			
Ф1	лист 4	Фундамент Ф1	2		
Ф2	лист 4	то же Ф2	4		
Ф3	лист 4	" Ф3	1		
Ф4	лист 4	" Ф4	2		
Ф5	лист 4	" Ф6	1		
Ф6	лист 4	" Ф6	1		
Ф7	лист 4	" Ф7	1		
Ф8	лист 4	" Ф8	1		
		Для t=-20°C			
БФ1	1.415-1, вып.1	Фундаментная балка ФБ6-2	5	1300	
БФ2	1.415-1, вып.1	то же ФБ6-4	4	1200	
БФ3	1.415-1, вып.1	" ФБ6-3	1	1200	
БФ4	1.138-10 вып.1	перемычки ПР28-18.25.22У / ПР8-18.12.22У	1	250/125	
		Для t=-30°C			
БФ1	1.415-1 вып 1	Фундаментная балка ФБ6-2	5	1300	
БФ2	1.415-1 вып.1	то же ФБ6-4	4	1200	
БФ3	1.415-1 вып.1	" ФБ6-3	1	1200	
БФ4	1.138-10 вып.1	перемычки ПР28-18-25.22У-2шт.	1	250	
		Для t=-40°C			
БФ1	1.415-1 вып.1	Фундаментная балка ФБ6-12	5	1500	
БФ2	1.415-1 вып.1	то же ФБ6-14	4	1300	
БФ3	1.415-1 вып.1	" ФБ6-13	1	1400	
БФ4	1.138-10 вып.1	перемычки ПР28-18.25.22У-2шт. / ПР8-18.12.22У	1	250/125	
		Для t=-20°C, -30°C, -40°C			
ФБ1	ГОСТ 13579-78	Фундаментный блок ФБС24.4.6-Т	2	1300	
ФБ2	ГОСТ 13579-78	то же ФБС9.4.6-Т	3	470	
ФБ3	ГОСТ 13579-78	" ФБС24.6.6-Т	2	1960	
ФБ4	ГОСТ 13579-78	" ФБС9.6.6-Т	2	700	
		Для t=-20°C			
ФБ1	ГОСТ 13579-78	Фундаментный блок ФБС24.4.6-Т	3	1300	
ФБ2	ГОСТ 13579-78	то же. ФБС9.4.6-Т	6	470	
ФБ3	ГОСТ 13579-78	" ФБС24.6.6-Т	3	1960	
ФБ4	ГОСТ 13579-78	" ФБС9.6.6-Т	6	700	
		Бетон М200			0,36 м³
		Для t=-30°C			
ФБ3	ГОСТ 13579-78	Фундаментный блок ФБС24.6.6-Т	6	1960	
ФБ4	ГОСТ 13579-78	то же ФБС9.6.6-Т	12	700	
		Бетон М200			0,43 м³
		Для t=-40°C			
ФБ3	ГОСТ 13579-78	Фундаментный блок ФБС24.6.6-Т	3	1960	
ФБ4	ГОСТ 13579-78	то же ФБС9.6.6-Т	6	700	
ФБ5	ГОСТ 13579-78	" ФБС24.3.6-Т	3	970	
ФБ6	ГОСТ 13579-78	" ФБС9.3.6-Т	6	350	
ФЛ1	1.112-5 вып.2	" ФЛ8.24-2	3	1395	
ФЛ2	1.112-5 вып.2	" ФЛ8.12-2	4	685	
		Бетон М200			1,08 м³

Н.контр	Княгиничев	
Проверил	Пронин	
Ст.инж.	Базанов	
Рук.гр.	Белова	
Гип	Княгиничев	
Гл.констр.	Пронин	
Нач.отд.	Красавин	

ТП 902-2-370.83 КЖ

Здание решеток с 3 механизированными решетками типа РМУ-4

Схема расположения фундаментов здания. Узел 1.

Стадия	Лист	Листов
РП	2	

ЦНИИЭП инженерного оборудования г. Москва

Привязан

Инв №

Согласовано: ВС, Житенева

Инв. № подл. | Подпись и дата | Взам. инв. №

Копировал Корецкая 18864-01 14 Формат 22

Типовой проект 902-2-370.83 Альбом II

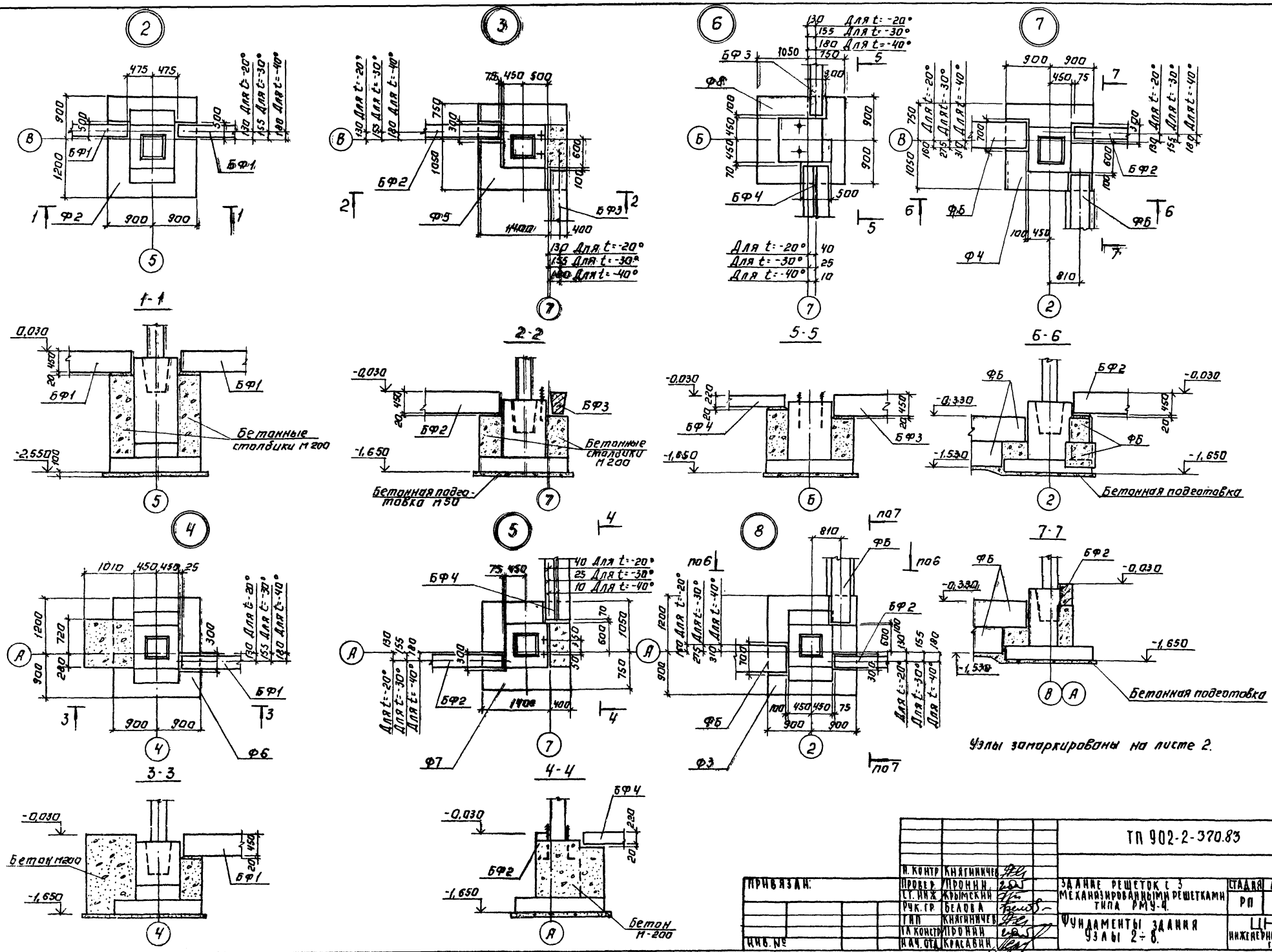

						ТП 902-2-370.83 КЖ	
Н. контр	Княгиничев						
Провер.	Пронин			Задание решеток с 3 механизированными решетками типа РМУ-4.	Стадия	Лист	Листов
Гл. инж.	Крымский				РП	3	
Рук. гр.	Белова			Фундаменты здания оси 2÷8.	ЦНИИЭП инженерного оборудования г. Москва		
ГИП	Княгиничев						
Гл. констр.	Пронин						
Нач. отд.	Красавин						

Привязан:

Инв. №

Копировал: Лотинова

18864-01 15 Формат: А2

Типовой проект 902-2-370.83 Альбом II

1-1

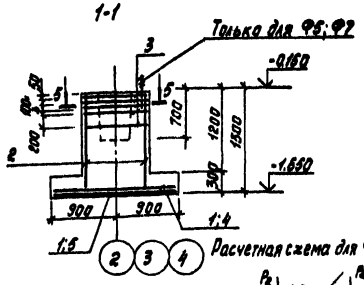

Ф1; Ф4

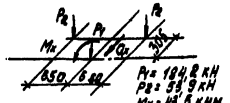

Расчетная схема для Ф1; Ф2; Ф4.

P1 = 184,2 кН
P2 = 59,9 кН
Mx = 45,8 кНм
Qx =

2-2

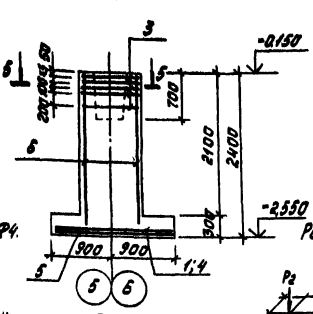

Ф2; Ф3; Ф6

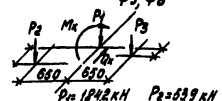

Расчетная схема для Ф3, Ф6

P1 = 184,2 кН P2 = 63,9 кН
P3 = 76,5 кН
Mx = 43,8 кНм
Qx = 12,6 кН

3-3

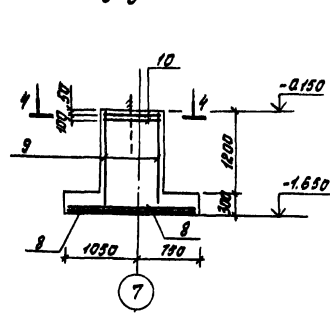

Ф8

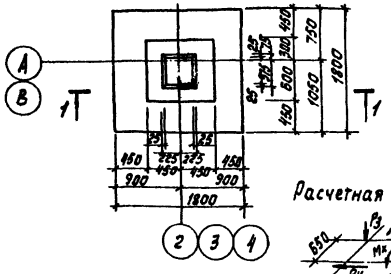

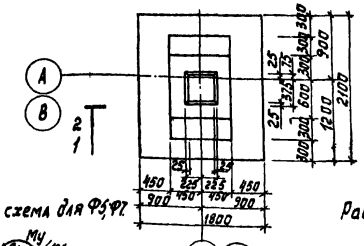

2 для Ф2
1 для Ф3, Ф6

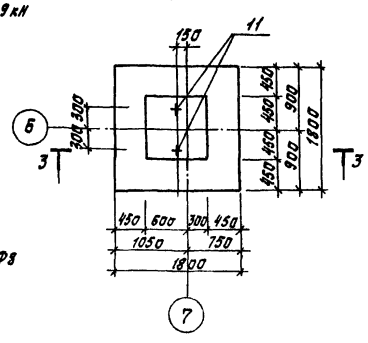

Ф5; Ф7

Расчетная схема для Ф5, Ф7

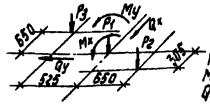

P1 = 109 кН; P2 = 53 кН; P3 = 84,1 кН
Mx = 26,5 кНм
Qx = 7,84 кН

Расчетная схема для Ф8

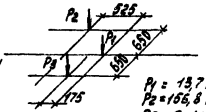

P1 = 13,7 кН
P2 = 156,8 кН
P3 = 91,1 кН

4-4

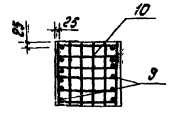

5-5

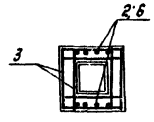

Ф5 (изображена)
Ф7 (зеркально чертежу)

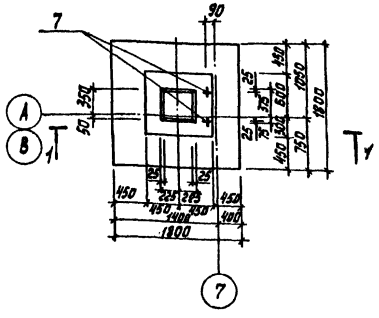

Схемы расположения сеток подошвы фундаментов

Ф1; 4; 5; 7

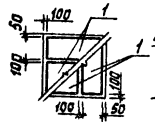

Ф2; 3; 6

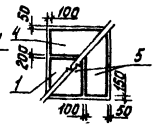

Ф8

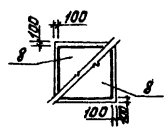

Спецификация монолитных фундаментов

Формат	Зона	Поз.	Обозначение	Наименование	Кол.	Примечание
				Ф1; Ф4		
				Сборочные единицы и детали		
		1	1.410-2. Вып.1	Сетка С(I)10АII - 8×18	4	6,97 кг
		2	1.412-1/77 Вып.3	Сн 12АII - 6×15	2	6,0 кг
		3	1.412-1/77 Вып.3	СА - 8АI	5	2,7 кг
				Бетон М200 Ф4		2,6 м³
				Бетон М200 Ф1		2,2 м³
				Ф2		
				Сборочные единицы и детали		
		1	1.410-2 Вып.1	Сетка С(I)10АII 8×18	1	6,97 кг
		4	1.410-2 Вып.1	С(I)10АII 10×18	1	7,18 кг
		5	1.410-2 Вып.1	С10 - 8×21	2	7,07 кг
		6	1.412-1/77 Вып.3	1С12АII - 6×24	2	6,8 кг
		3	1.412-1/77 Вып.3	СА - 8АI	5	2,7 кг
				Материалы		
				Бетон М200		3,66 м³
				Ф3, Ф6		
				Сборочные единицы и детали		
		1	1.410-2 Вып.1	Сетка С(I)10АII - 8×18	1	6,97 кг
		4	1.410-2 Вып.1	С(I)10АII - 10×18	1	7,18 кг
		5	1.410-2 Вып.1	С10 - 8×21	2	7,07 кг
		2	1.412-1/77 Вып.3	Сн 12АII - 6×15	2	6,0 кг
		3	1.412-1/77 Вып.3	СА - 8АI	5	2,7 кг
				Материалы		
				Бетон М200		3,85 м³
				Ф5; Ф7		
				Сборочные единицы и детали		
		1	1.410-2 Вып.1	Сетка С(I)10АII - 8×18	4	6,97 кг
		2	1.412-1/77 Вып.3	Сн 12АII 6×15	2	6,0 кг
		3	1.412-1/77 Вып.3	СА - 8АI	5	2,7 кг
		7	ТП 902- КЖИ-АI	Анкер АI	2	4,1 кг
				Материалы		
				Бетон М200		
				Ф4		2,45 м³
				Ф5		2,38 м³
				Ф7		2,48 м³
				Ф8		
				Сборочные единицы и детали		
		8	1.410-2 Вып.1	Сетка С(I)10АII - 16×18	2	10,92 кг
		9	1.410-2 Вып.1	С12АII 8×15	2	7,45 кг
		10	1.412.1-4	СН-8АI	2	3,52 кг
		11	1.412.1-4	Анкер МН1	2	3,4 кг
			1.412.1-4	ММ1	4	0,73 кг
			1.412.1-4	ММ2	4	0,85 кг
			1.412.1-4	ММ3	4	0,52 кг
				Материалы		
				Бетон М200		2,24 м³

Н. контр.	Княгиничев		ТП 902-2-370.83 КЖ
Проверил	Пронин		
Прибязан			
Ст. инж.	Крымский		Здание решеток с 3 механизированными решетками типа РМУ-4. Фундаменты здания Ф1÷Ф8. Армирование.
Рук. гр.	Белова		Стадия: РП; Лист: 4; Листов:
ГИП	Княгиничев		ЦНИИЭП инженерного оборудования г. Москва
Гл. конст.	Пронин		
Нач. отд.	Красавин		
Инв. №			

Копировал Корецкая 18864-04 16 Формат А2

Согласовано

Инв. № подл. | Подпись и дата | Взам. инв. №

Альбом II

Типовой проект 902-2-370.83

Схема расположения каналов и фундаментов под оборудование

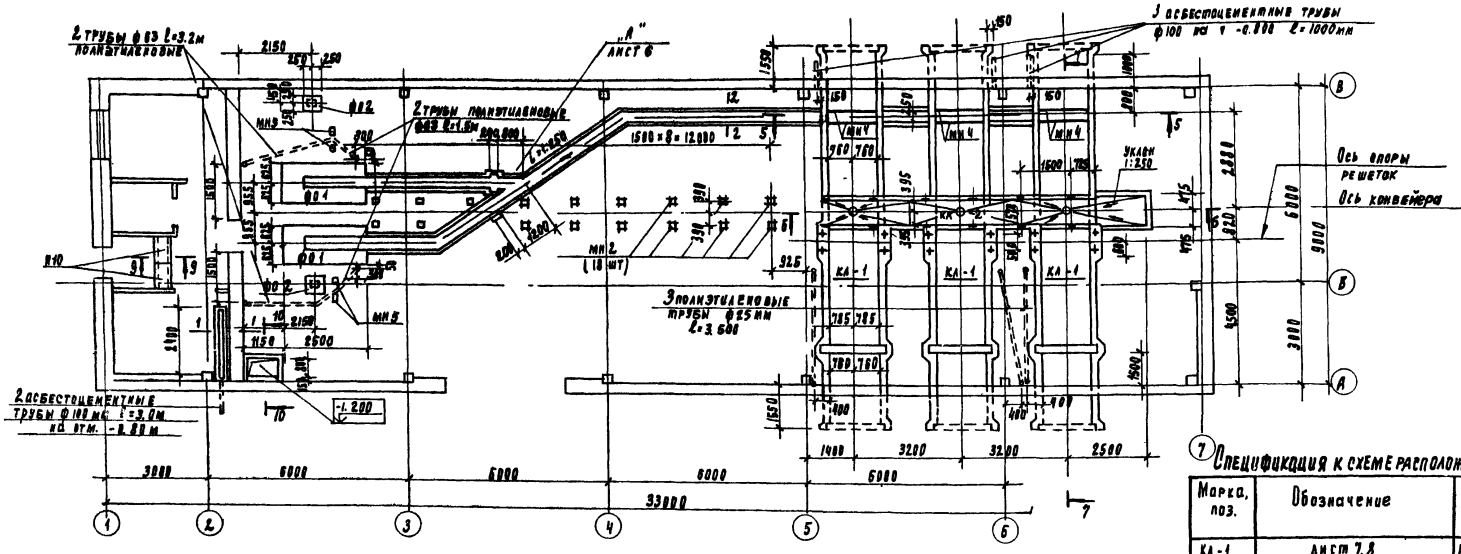

9 - 9

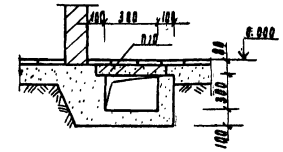

10 - 10

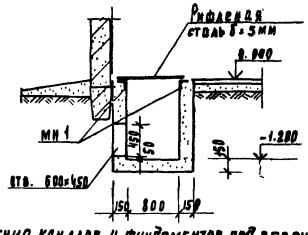

1 - 1

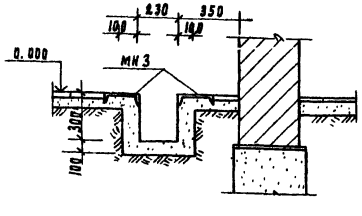

2 - 2

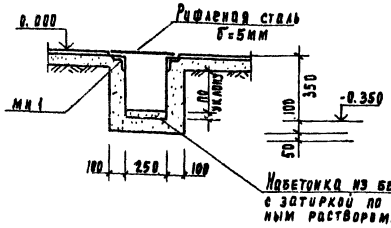

Схема расположения плит перекрытия канала КА-1

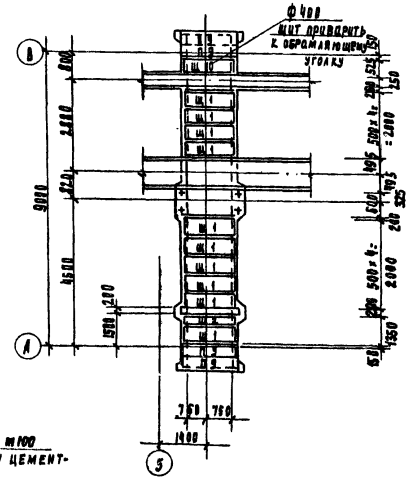

ф0-2

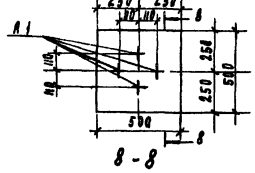

8 - 8

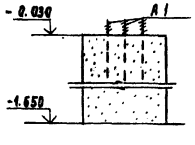

каналы и приямки - бетон м 150 об'ем -3.5м³

Спецификация к схеме расположения каналов и фундаментов под оборуд

Марка, поз.	Обозначение	Наименование	Кол.	Масса ед, кг	Примечание
КА-1	лист 7,8	канал монолитный	3		
КА-2	лист 7,8	канал монолитный	1		
ф0-1	лист 6	фундамент под оборудов.	2		1.73 м³
ф0-2	лист 5	фундамент под стойку	2	0.4м³	
П9	3.006-2 вып II-2	Плита перекрытия П17-3	4	0.48т	
П10	3.006-2 вып II-2	Плита перекрытия П1-8	2	0.04т	
А1	КЖИ А1	Анкер А1	4	4.1кг	
МН1	3.400-6/76	Изделие закладное МН4-29	52м	6.6кг	
МН2	3.400-6/76	Изделие закладное МН1-23	18	3.8кг	
МН3	лист 5	с20 гост 8240-72 l=2400	2	44кг	
МН4	лист 5	L63×5 гост 8509-72 l=1500	6	9.6кг	
Щ1	КЖИ Щ1	Щит металлический Щ1	33	91кг	
Щ2	КЖИ Щ2	Щит металлический Щ2	3	76.7кг	
		Рифленая сталь гост 8568-77 δ=5мм	9.0м²	42.3кг	
МН5	3.400-6/76	Изделие закладное МН3-8	4	1.1кг	
	лист 5	труба полиэтиленовая гост 18599-73* ф25мм	12м		
	лист 5	труба полиэтиленовая гост 18599-73* ф63мм	18м		
	лист 5	труба асбестоцементная гост 539-80 ф100мм	15м		

Сечения каналов см лист 6

Н. контр.	Княгиничев		ТП 902-2-370.83 КЖ
Проверка	Пронин		
Ст. инж.	Базанов		Здание решеток с 3 механизированными решетками типа РМУ-4
Ст. инж.	Баранова		
Рук. гр.	Белова		
РМП	Княгиничев		Схема расположения каналов и фундаментов под оборудование плит перекрытия каналов КА1
Гл. конст.	Пронин		
Нач. отд.	Красавин		

Стадия	Лист	Листов
РП	5	

ЦНИИЭП инженерного оборудования г. Москва

Привязан

Инв. №

Подпись и дата | Взам. инв. №

Отдел ЭАД Мосеенко
Отдел КО Шифрина
Отдел ВО Нарыжкова

Согласовано

17 Копировал Родлевская Формат 22

Альбом II

Типовой проект 902-2-370.83

ФО-1

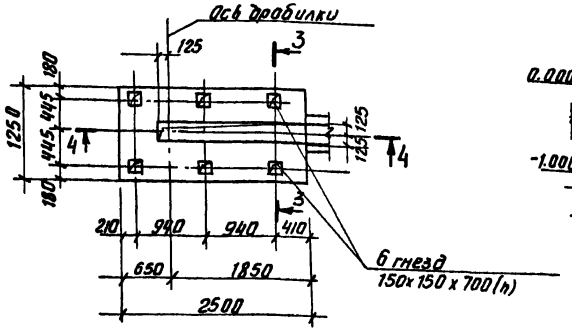

3-3

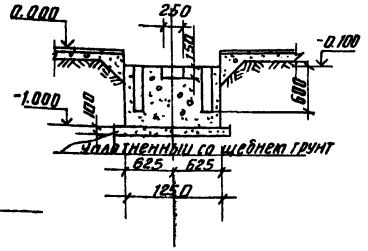

4-4

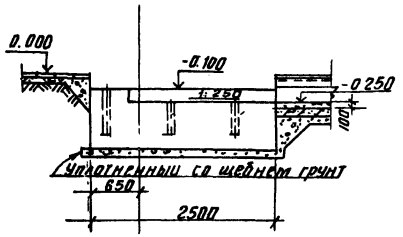

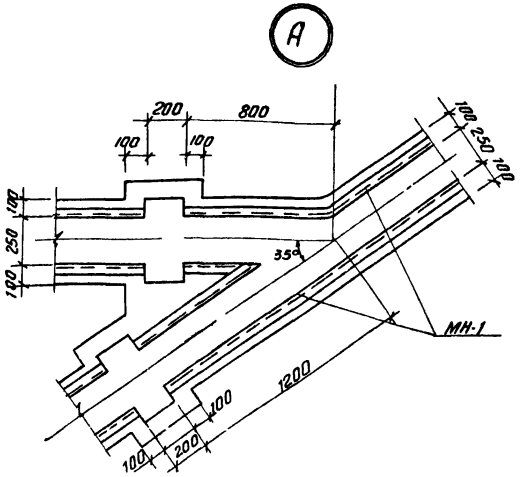

5-5

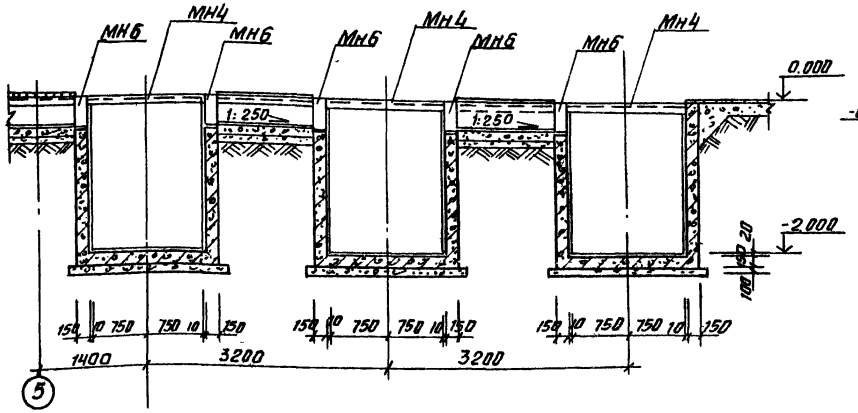

7-7

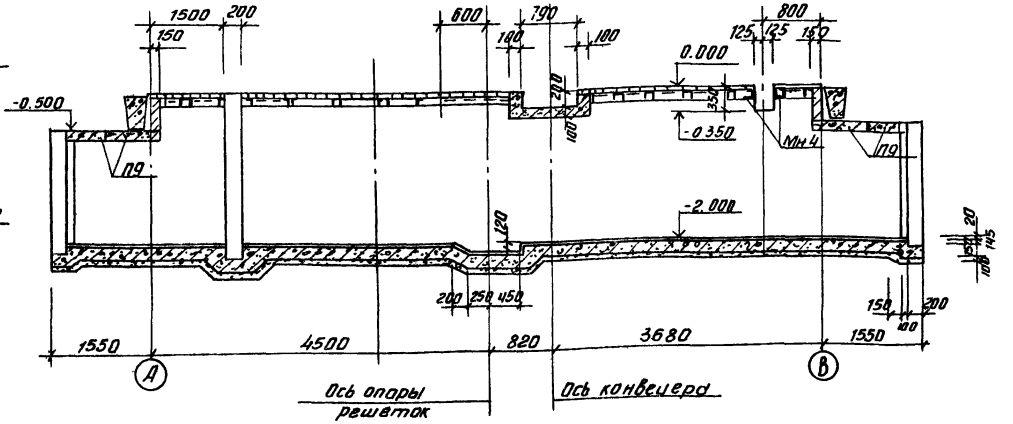

6-6

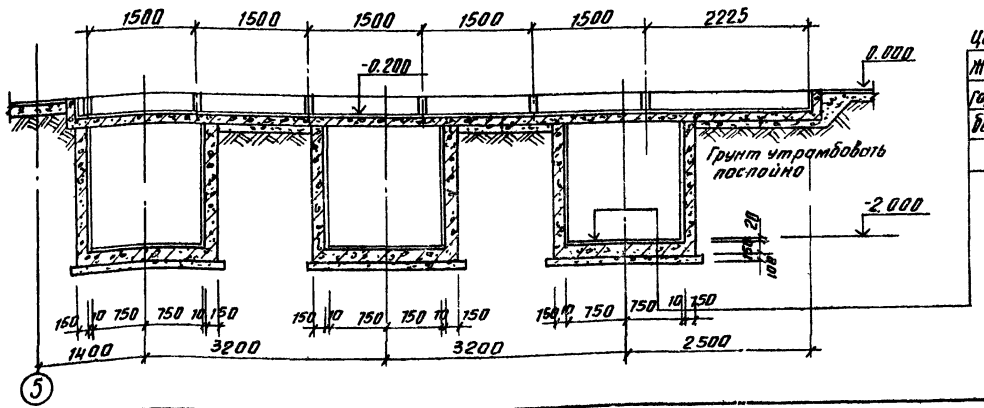

Цементная стяжка М150 - 20мм
Железобетонное днище - 150мм
Горячий асфальтовый раствор 6мм
Бетонная подготовка из бетона
М-100 - 100мм

1. 1. Наружные поверхности ж/б фундаментов и каналов, соприкасающиеся с грунтом, обмазать 2 слоями горячего битума по огрунтовке битумом, растворенным в бензине
2. Изнутри стенки каналов затереть цементно-песчаным раствором.
3. Полиэтиленовые трубы для прокладки кабеля заложить в полу до устройства конструкции пола
4. Каналы и приямки выполнять из бетона М-150, бетонную подготовку - из бетона М100.

Н. контр.	Княгиничев		ТП 902-2-370.83		КЖ
Провер.	Пронин				
Ст. инж.	Базанов		Здание решеток с 3 механизированными решетками типа РМУ-4	Стадия: РП	Лист: 6	Листов:
Ст. инж.	Баранова					
Рук. гр.	Белова					
ГИП	Княгиничев		Фундаменты под оборудование. Детали, сечения	ЦНИИЭП инженерного оборудования г. Москва	
Гл. констр.	Пронин				
Нач. отд.	Красавин				

Привязан

Инв. №

Согласовано: Отдел К.О. Шифрина

Инв. № подл. | Подпись и дата | Взам. инв. №

12864-01

Копировал Антипова

Формат А2

Альбом II

Типовой проект 902-2-370.83

Инв. № подл. | Подпись и дата | Взам. инв. №

Согласовано

Отдел КО Шифрин

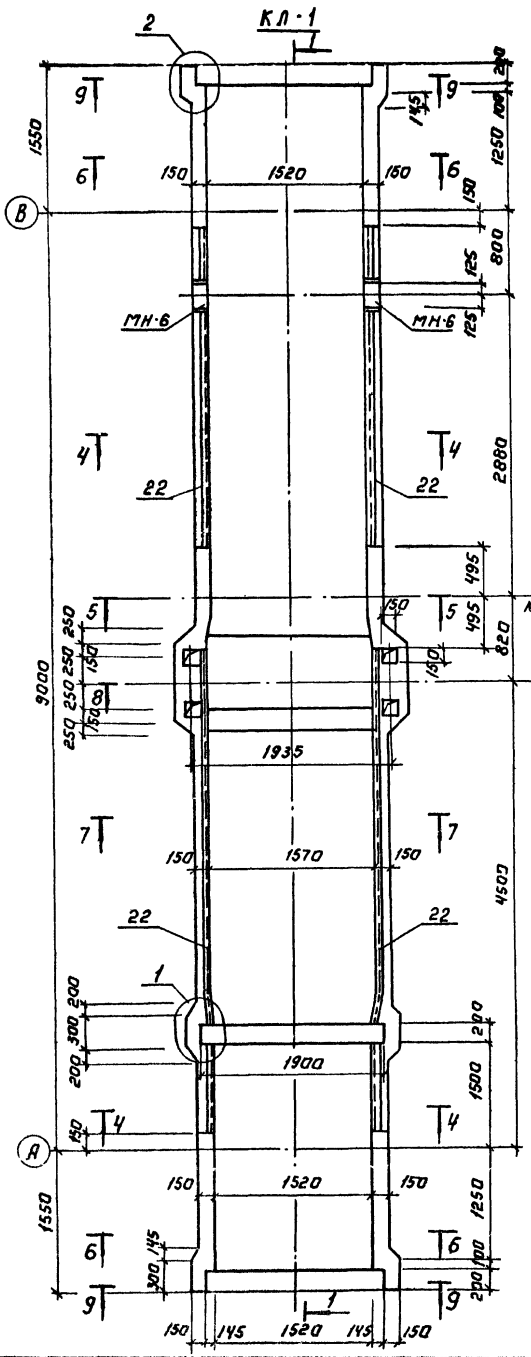

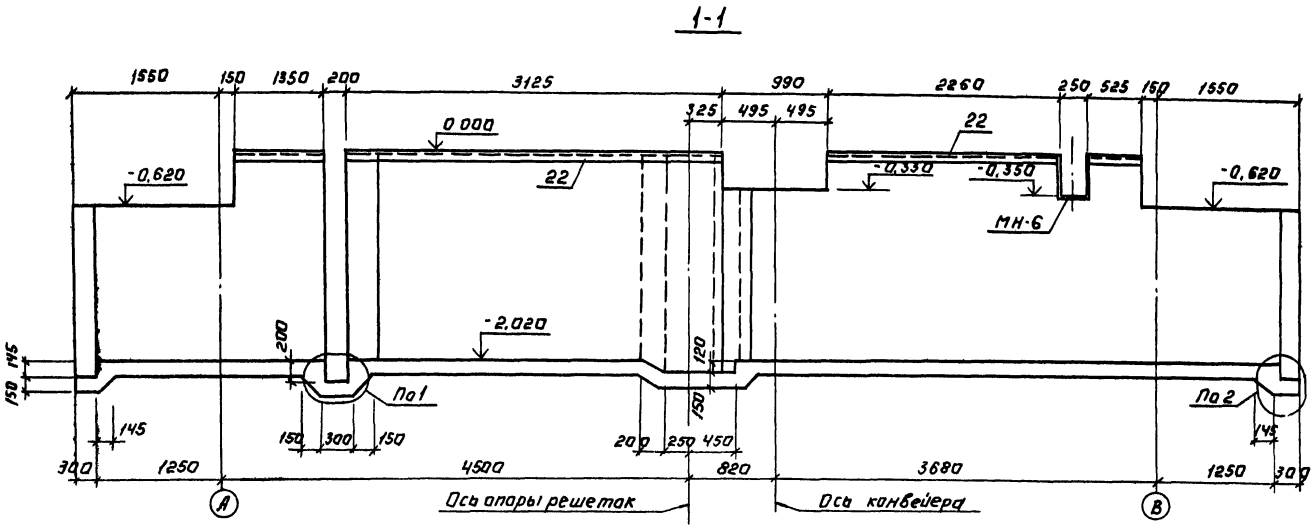

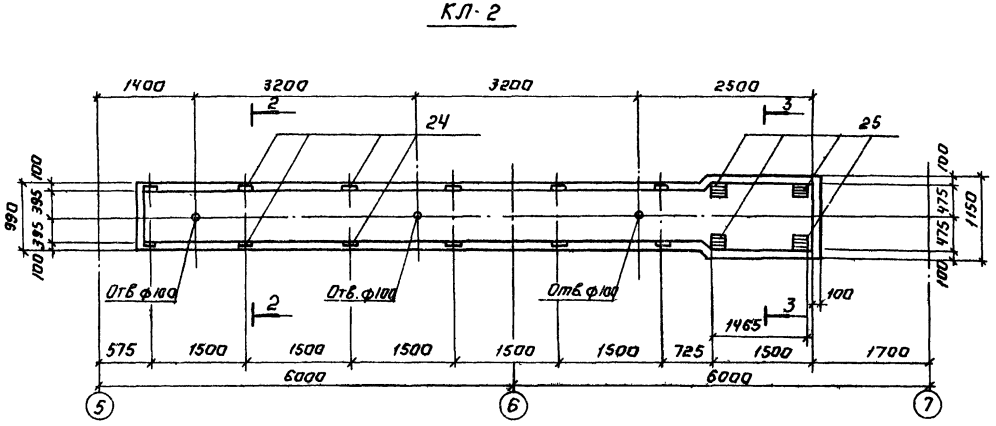

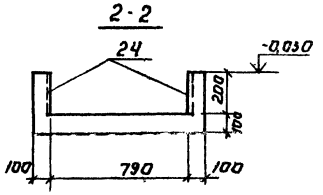

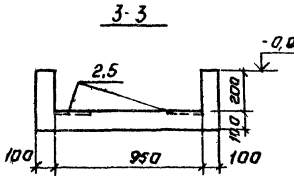

1 Армирование каналов см. лист 8

				ТП 902-2-370.83 КЖ	
Н. контр.	Князинин				
Провер.	Пронин				
Гл. инж.	Базанов			Здание решеток с механизированными решетками типа РМУ-4	Стадия: РП; Лист: 7; Листов:
Гл. инж.	Баранова				
Рук. гр.	Белова			Каналы КЛ1, КЛ2 Площадка	ЦНИИЭП инженерного оборудования г. Москва
Гип	Князинин				
Гл. констр.	Пронин				
Нач. отд.	Красавин				

Привязан.

Инв. №

Копировал: Аогинова

18864-01 19 Формат: А2

Типовой проект 902-2-370.83 Альбом II

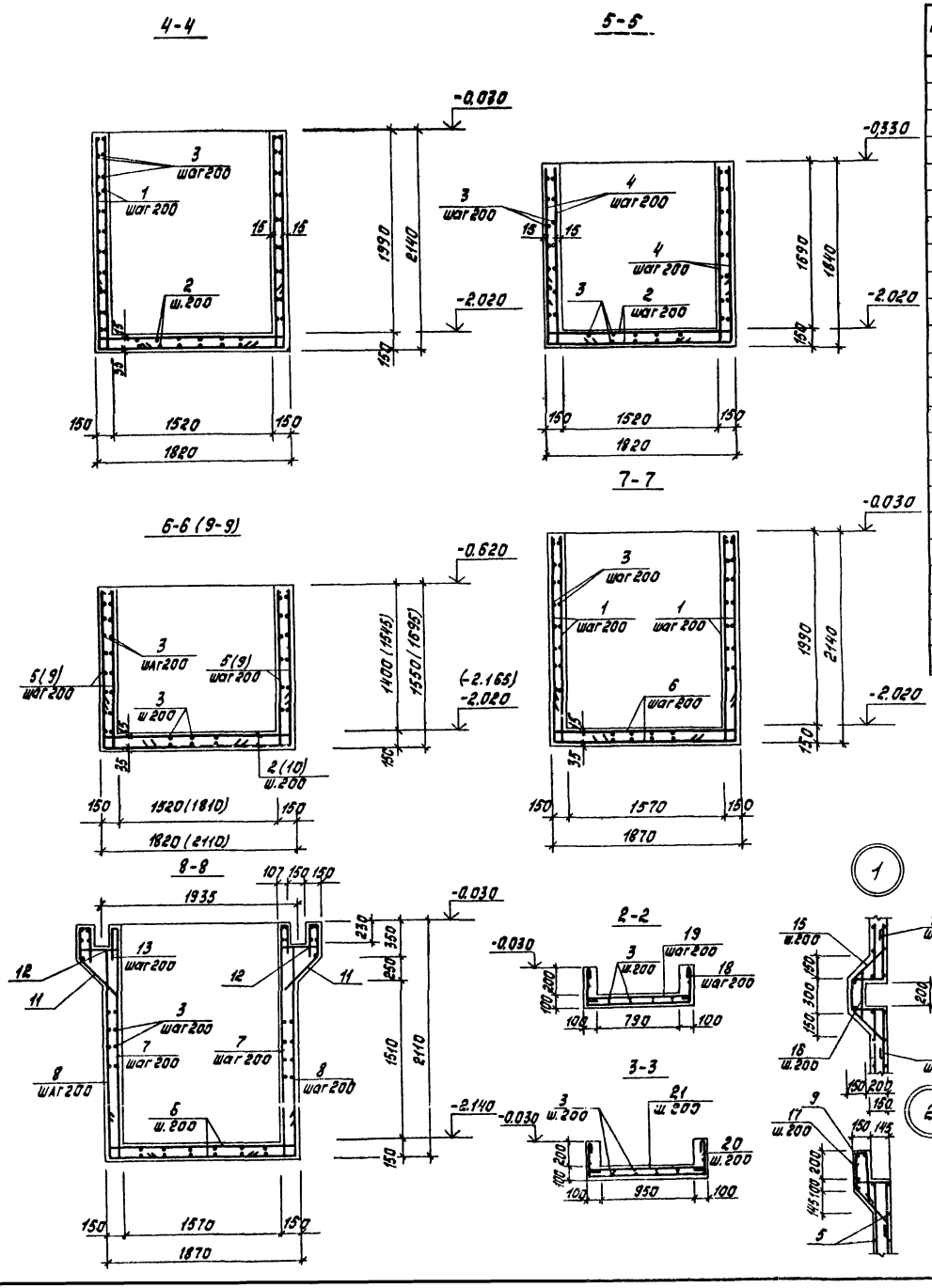

Ведомость деталей

Поз.	Эскиз
1	450 2100
2	450 1765 450
3	l общ.
4	1780 450
5	1490 450
6	450 1815 450
7	450 2050
8	1820 450
9	1635 450
10	450 2055 450
11	110 350 420 150 330
12	200 364 200
13	80 400
14	300 300
15	200 450 300 450 200
16	350 400 350
17	100 400 280 110 280
18	250 950 250
19	950
20	250 1100 250
21	1100

Спецификация каналов КЛ1; КЛ2

Формат	Зона	Поз.	Обозначение	Наименование	Кол.	Примечание
				КЛ-1		
		1*		ф12А III ГОСТ 5.1459-72* l=2550	160	2,3 кг
		2*		ф12А III ГОСТ 5.1459-72* l=2665	84	2,4 кг
		3*		ф6А I ГОСТ 5781-75 l общ	630	0,222 кг
		4*		ф12А III ГОСТ 5.1459-72* l=2230	64	2,0 кг
		5*		ф12А III ГОСТ 5.1459-72 l=1940	64	1,8 кг
		6*		ф12А III ГОСТ 5.1459-72* l=2715	44	2,4
		7*		ф12А III ГОСТ 5.1459-72* l=2500	12	2,2 кг
		8*		ф12А III ГОСТ 5.1459-72* l=2270	12	2,0 кг
		9*		ф12А III ГОСТ 5.1459-72* l=2085	12	1,95 кг
		10*		ф12А III ГОСТ 5.1459-72* l=2955	6	2,6 кг
		11*		ф6А I ГОСТ 5781-75 l=1440	12	0,32 кг
		12*		ф6А I ГОСТ 5781-75 l=844	12	0,2 кг
		13*		ф6А I ГОСТ 5781-75 l=560	12	0,12 кг
		14*		ф6А I ГОСТ 5781-75 l=680	44	0,15 кг
		15*		ф6А I ГОСТ 5781-75 l=1680	30	0,37 кг
		16*		ф6А I ГОСТ 5781-75 l=1180	30	0,26 кг
		17*		ф12А III ГОСТ 5.1459-72* l=1240	40	1,1 кг
		22	3.400-6/76	Закладная деталь МИ4-29	14,52	6,6 кг
		23	ТП 902 КЖИ-МН6	Закладная деталь МН6	2	7,4 кг
				Бетон М200; В-4 Мрз100	10,03	м³
				КЛ-2		
		18*		ф8А I ГОСТ 5781-75 l=1550	42	0,6 кг
		19*		ф8А I ГОСТ 5781-75 l=1050	42	0,4 кг
		20*		ф8А I ГОСТ 5781-75 l=1700	9	0,67 кг
		21*		ф8А I ГОСТ 5781-75 l=1200	9	0,47 кг
		3*		ф6А I ГОСТ 5781-75 l=общ	149,5	0,222 кг
		24	3.400-6/76	Закладная деталь МИ3-8	12	1,5 кг
		25	3.400-6/76	Закладная деталь МИ1-23	4	3,8 кг

поз. 1*÷21* см. таблицу ведомости деталей. Бетон М200, В-4, Мрз100 — 1,54 м³

Ведомость расхода стали на элемент, кг

Марка элемента	Изделия арматурные							Изделия закладные												Общий расход
	Арматура класса						Всего	Арматура класса							Прокат марки				Всего	
	А-I			А-III				А-I			А-III				ВСТ3 кп2					
	ГОСТ 5781-75			5.1459-72*				5781-75			5.1459-72*									
	6	8	ИТоГо	12		ИТоГо		6	8	ИТоГо	10	12		ИТоГо	L63×6	δ=6	δ=8	ИТоГо		
КЛ-1	168,2		168,2	1051,8		1051,8	1220,0	0,48	13,3	13,8					83,05		14,24	97,29	111,1	1331,1
КЛ-2	33,2	52,3	85,5				85,5		1,9	1,9	5,33	5,11		10,44		11,3	10,05	21,35	33,7	119,2

Каналы КЛ1 и КЛ2 см. лист 7.

Н. контр.	Княгиничев		ТП 902-2-370.83 КЖ
Проверил	Пронин		
Ст. инж.	Базанов		Здание решеток с 3 механизированными решетками типа РМУ-4.
Ст. инж.	Баранова		Стадия: РП; Лист: 8; Листов:
Рук. гр.	Белова		Каналы КЛ-1; КЛ-2. Армирование.
ГИП	Княгиничев		ЦНИИЭП инженерного оборудования г. Москва
Гл. конст.	Пронин		
Нач. отд.	Красавин		

Привязан

Инв. №

Согласовано

Взам. инв. №

Подпись и дата

Инв. № подл.

Копировал Корецкая 18864-01 20 Формат 22

Схема расположения балок и колонн.

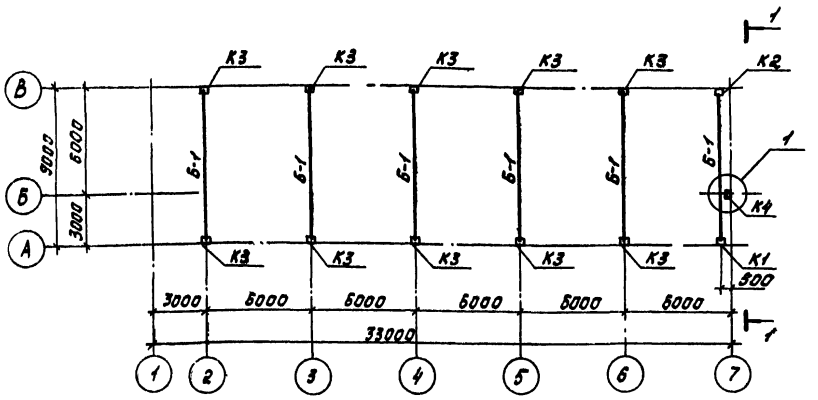

1-1

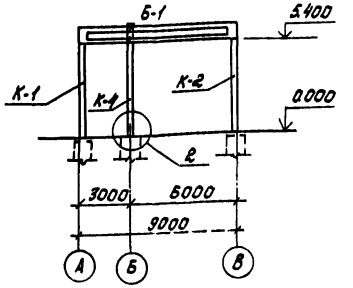

2-2

Схема расположения плит покрытия

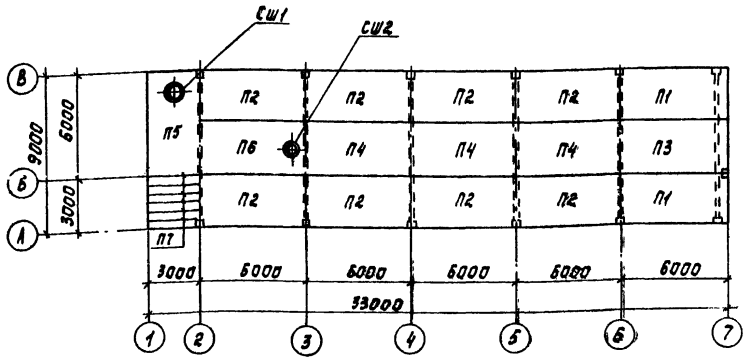

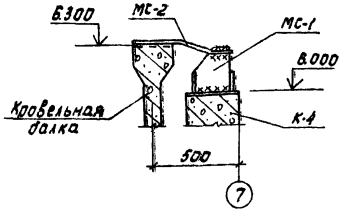

1

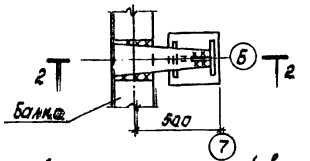

3-3

2

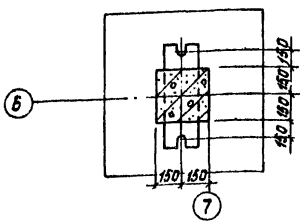

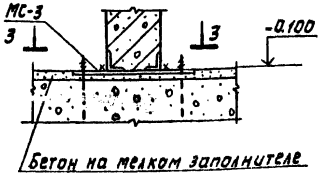

1. Монтаж железобетонных конструкций вести в соответствии с указаниями серий 1.423-3; 460-75; 1.462-10; 1.400-11; СНиП III-16-80; ПК-01-88.
2. Сварку производить электродами Э42, $h_{шв}$ = 6 мм.

Спецификация к схемам расположения балок, колонн, плит.

Марка, поз	Обозначение	Наименование	Кол.	Масса ед кг	Примечание
	Для II; III; IV снегового района				
К1	ТП 902 кжи К1	Колонна К54-5-1	1	1400	
К2	ТП 902 кжи К2	Колонна К54-5-2	1	1400	
К3	ТП 902 кжи К3	Колонна К54-5-3	10	1400	
К4	ТП 902 кжи К4	Колонна КФ9-1-1	1	1370	
	Для II; III снегового района				
Б-1	ТП 902 кжи Б-1	Балка Б9-4А IV-1	6	2750	
	Для IV снегового района				
Б-1	ТП 902 кжи Б-1	Балка Б9-5А IV-1	6	2750	
	Для II и III	снегового района			
П-1	ТП 902 кжи П-1	Плита ПГ-2А IV-Т-1	2	2650	
П-2	ТП 902 кжи П-2	Плита ПГ-2А IV Т-2	8	2650	
П-3	ТП 902 кжи П-3	Плита ПГ-2А IV Т-3	1	2650	
П-4	ГОСТ 22701.1-77	Плита ПГ-2А IV Т	3	2650	
П-5	ГОСТ 22701.1-77	Плита ПВ7-2А IV Т	1	3200	
П-6	ГОСТ 22701.1-77	Плита ПВ4-2А IV Т	1	3300	
П-7	ПК-01-88	Плита ПЖ1-2	6	178	
	Для IV	снегового района			
П-1	кжи П-1	Плита ПГ-3А IV Т-1	2	2650	
П-2	кжи П-2	Плита ПГ-3А IV Т-2	8	2650	
П-3	кжи П-3	Плита ПГ-3А IV Т-3	1	2650	
П-4	ГОСТ 22701.1-77	Плита ПГ-3А IV Т	3	2650	
П-5	кжи П-5	Плита ПВ7-3А IV Т-2	1	3200	
П-6	ГОСТ 22701.1-77	Плита ПВ4-3А IV Т	1	3300	
П-7	ПК-01-88	Плита ПЖ1-2	6	178	
	Для II, III и	IV снегового района			
СШ1	1.494-24, вып. 1	Стакан СБ 7А-1	1	290	
СШ2	1.494-24, вып. 1	Стакан СБ 4А-1	1	160	
МС-1	1.400-7	элемент соединительный ММ 10	1	6,1	
МС-2	1.400-7	элемент соединительный МН 20	1	6,3	
МС-3	кжи МС-3	деталь соединительная МС-3	1	28,7	
КВ 22	1.238-1 вып. 1	Козырек	1	1050	

Н. контр.	Княгиничев	
Проверил.	Пронин	
Ст. инж.	Базанов	
Ст. инж.	Баранова	
Рук. гр.	Белова	
ГИП	Княгиничев	
Гл. конст.	Пронин	
Нач. отд.	Красавин	

ТП 902-2-370 83 КЖ

Здание решеток с 3 механизированными решетками типа РМУ-4.

Схема расположения колонн, балок, плит покрытия узлы 1; 2.

Стадия	Лист	Листов
РП	9	

ЦНИИЭП инженерного оборудования г. Москва

Привязан

Инв. №

Копировал Корецкая 18864-01 21 Формат 22

Типовой проект 902-2-370.83 Альбом II

Согласовано

Отд. ВС | Нарциссова

Инв. № подл. | Подпись и дата | Взам. инв. №

Альбом II

Типовой проект 902-2-370.83

Схема расположения плит перекрытия на отм. 3.000

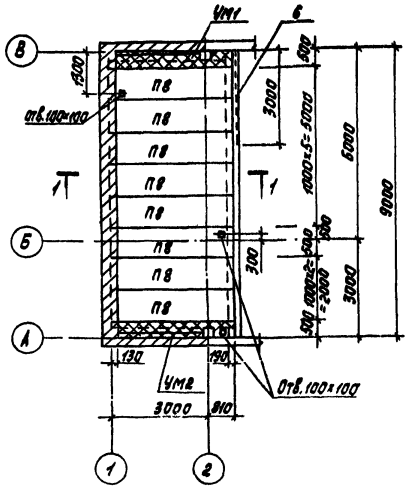

УМ1 (изображено)
УМ2 (зеркально чертежу)

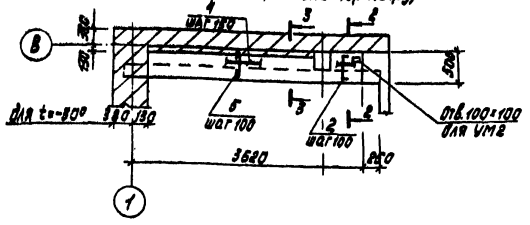

3-3

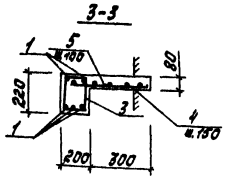

1-1

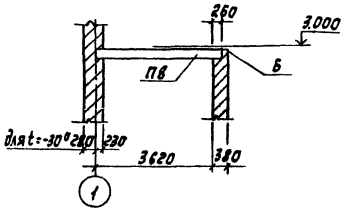

2-2

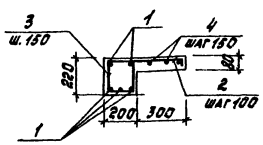

Ведомость деталей

Поз.	Эскиз
1	3930
2	450, 80, 190
3	200, 210, 210
4	450
5	450

Ведомость расхода стали на 1 элемент, кг

Марка элемента	Изделия арматурные						Всего	Общий расход
	Арматура класса							
	AI			AIII				
	ГОСТ 5781-75			ГОСТ 5781-75, ГОСТ 10884-71*				
	6	8	Итого	14	8	Итого		
УМ1	7.7	-	7.7	23.7	8.8	32.5	40.2	40.2
УМ2	7.7	-	7.7	23.7	8.8	32.5	40.2	40.2

Спецификация к схеме расположения плит перекрытия

Марка, поз.	Обозначение	Наименование	Кол.	Масса ед. кг	Примечание
ПВ	1.141-1 Вып. 11	Плита перекрытия ПГ-39.10	8	1140	
УМ1	лист 10	Участок монолитный УМ1	1		
УМ2	лист 10	Участок монолитный УМ2	1		
6	3.400-6/76	Закладная деталь МН 4-33	3м	6,9	

Спецификация монолитных участков УМ1, УМ2

Формат	Зона	Поз.	Обозначение	Наименование	К-во	Примечание
				УМ1; УМ2		
				Сборочные единицы и детали		
		1*		⌀4 AIII ГОСТ 8.1459-72* ℓ=3930	5	4,75 кг
		2*		⌀8 AI ГОСТ 5781-75 ℓ=570	4	0,22 кг
		3*		⌀8 AI ГОСТ 5781-75 ℓ=340	30	0,17 кг
		4*		⌀8 AI ГОСТ 5781-75 ℓ=12000	-	2,64 кг
		5*		⌀4 AIII ГОСТ 5781-75 ℓ=450	30	0,18 кг
				Материалы		
				Бетон М200		0,24 м³

Поз. 1*÷5* см. таблицу ведомости деталей

1. Бетонирование монолитных участков производить согласно СНиП III-15-76
2. Ширина монолитных участков дана для $t_{н}$=-30°С
3. Монтаж плит перекрытия вести в соответствии с указаниями серии 1.141-1 вып. 11 и СНиП III-16-80.
4. Полезная расчетная нагрузка на перекрытие принята 4,9 кПа
5. Защитный слой бетона для рабочей арматуры принять 10мм.

Согласовано

Инв. № подл. | Подпись и дата | Взам. инв. №

Н. контр.	Княгиничев		ТП 902-2-370.83 КЖ
Проверил	Пронин		
Привязан			
Ст. инж.	Баранова		Здание решеток с 3 механизированными решетками типа РМЧ-4
Рук. гр.	Белова		
ГИП	Княгиничев		Схема расположения плит перекрытия на отм. 3.00 м монолитные участки.
Гл. конст.	Пронин		
Нач. отд.	Красавин		
Инв. №			

Стадия	Лист	Листов
РП	10	

ЦНИИЭП инженерного оборудования г. Москва

Копировал Корецкая 1326-4-01 22 Формат А2

Схема расположения панелей по оси «А»

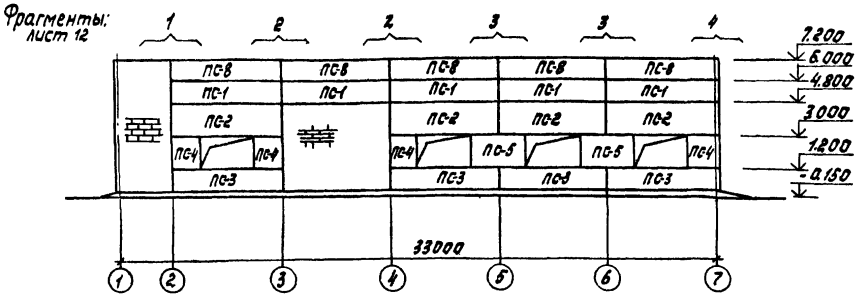

Схема расположения панелей по оси «В»

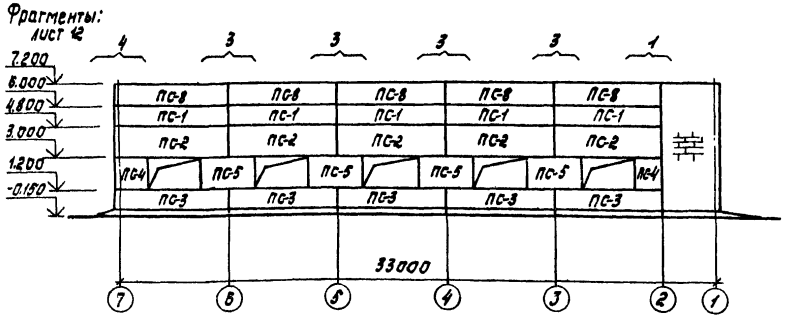

Схема расположения панелей по оси «7»

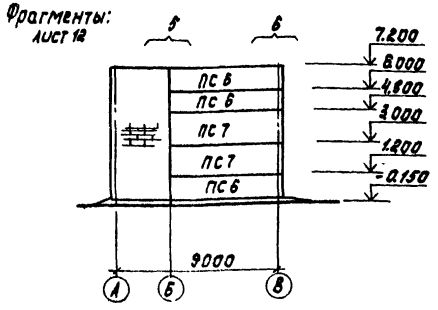

Схема расположения металлических элементов фахверка

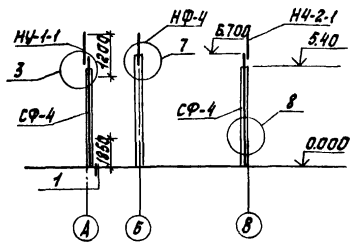

1. Кирпичные участки стен выполнять по чертежам марки АР 90 монтажа стеновых панелей.
2. Монтаж панелей выполнять в соответствии с указаниями СНиП II-16-80 и указаниями серии 1.432-14/80 вып. 0, 2.432-1 вып. 0,1.
3. Все узлы приняты по серии 2.432-1 вып. 0, вып. 1.
4. Необетонируемые стальные закладные детали и соединительные элементы защитить от коррозии цинковым покрытием толщиной 150 мкм, наносимым способом металлизации распылением, или толщиной 60 мкм при применении горячего цинкования.
5. Панели приняты из керамзитобетона $\gamma = 900$ кг/м³.
6. Спецификацию монтажных узлов см. лист 12.

Спецификация к схемам расположения металлических элементов фахверка.

Марка, поз.	Обозначение	Наименование	Кол.	Масса ед, кг	Примечание
НФ-4	1.439-2	Насадка НФ-4	1	35,2	
СФ-4	1.439-2	Стойка фахверка СФ-4	2	357,4	
НЧ-1-1	ТП 902 КЖИ НЧ-1-1	Насадка НЧ-1-1	1	13,3	
НЧ-2-1	ТП 902 КЖИ НЧ-2-1	Насадка НЧ-2-1	1	13,3	

Спецификация к схемам расположения панелей

Марка, поз.	Обозначение	Наименование	К-во шт.	Масса ед, кг	Примечание
		Для t=-20°С			
ПС-1	1.432-14/80 Вып.1	Панель ПС 600.12.20-П-1	10	1700	
ПС-2	1.432-14/80 Вып.1	Панель ПС 600.18.20-П-2	9	2500	
ПС-3	1.432-14/80 Вып.1	Панель ПС 600.12.20-П-2	9	1700	
ПС-4	1.432-14/80 Вып.1	Панель ПС-145.18.20-П	6	600	
ПС-5	1.432-14/80 Вып.1	Панель ПС 295.18.20-П	6	1300	
ПС-6	1.432-14/80 Вып.1	Панель ПС 625.12.20-П-12	3	1700	
ПС-7	1.432-14/80 Вып.1	Панель ПС 625.18.20-П-12	2	2700	
ПС-8	1.432-14/80 Вып.1	Панель ПС 600.12.20-П-7	10	1700	
		Для t=-30°С			
ПС-1	1.432-14/80 Вып.1	Панель ПС 600.12.25-П-1	10	2000	
ПС-2	1.432-14/80 Вып.1	Панель ПС 600.18.25-П-2	9	3100	
ПС-3	1.432-14/80 Вып.1	Панель ПС 600.12.25-П-2	9	2000	
ПС-4	1.432-14/80 Вып.1	Панель ПС-145.18.25-П	6	700	
ПС-5	1.432-14/80 Вып.1	Панель ПС 295.18.25-П	6	1400	
ПС-6	1.432-14/80 Вып.1	Панель ПС.630.12.25-П-12	3	2100	
ПС-7	1.432-14/80 Вып.1	Панель ПС630.18.25-П-12	2	3200	
ПС-8	1.432-14/80 Вып.1	Панель ПС 600.12.25-П-7	10	2000	
		Для t=-40°С			
ПС-1	1.432-14/80 Вып.1	Панель ПС 600.12.30-П-1	10	2400	
ПС-2	1.432-14/80 Вып.1	Панель ПС 600.18.30-П-2	9	3600	
ПС-3	1.432-14/80 Вып.1	Панель ПС 600.12.30-П-2	9	2400	
ПС-4	1.432-14/80 Вып.1	Панель ПС 145.18.30-П	6	900	
ПС-5	1.432-14/80 Вып.1	Панель ПС 295.18.30-П	6	1800	
ПС-6	1.432-14/80 Вып.1	Панель ПС 630.12.30-П-12	3	2500	
ПС-7	1.432-14/80 Вып.1	Панель ПС 635.18.30-П-12	2	3800	
ПС-8	1.432-14/80 Вып.1	Панель ПС 600.12.30-П-7	10	2400	

Типовой проект 902-2-370.83 Альбом II

Отдел ВС Нарциссова

Инв.№ подл. | Подпись и дата | Взам.инв.№

Привязан

Инв.№

Н.контр.	Княгиничев		ТП 902-2-370.83 КЖ
Проверил	Пронин		
Ст.инж.	Базанов		Здание решеток с 3 механизированными решетками типа РМУ-4. Схема расположения стеновых панелей и металлических элементов фахверка.
Ст.инж.	Баранова		Стадия: РП; Лист: 11; Листов: 6
Рук.гр.	Белова		
ГИП	Княгиничев		ЦНИИЭП инженерного оборудования г. Москва
Гл.конст.	Пронин		
Нач.отд.	Красавин		

Копировал Корецкая 18864-01 23 Формат 22

Типовой проект 902-2-370.83 Альбом I

Фрагмент 1 (шт. 2)

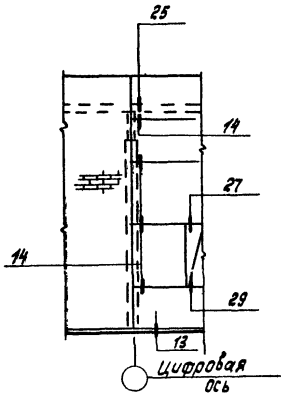

Фрагмент 2 (шт. 2)

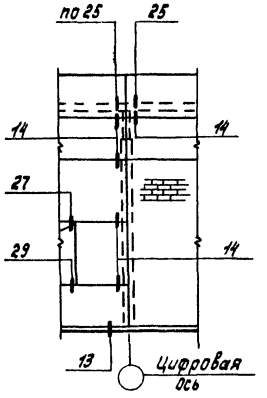

Фрагмент 3 (шт. 6)

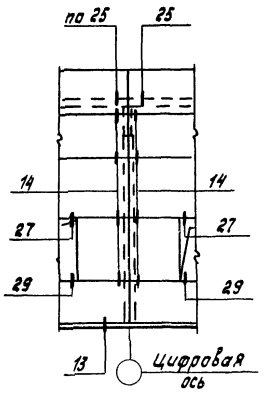

Фрагмент 4 (шт 2)

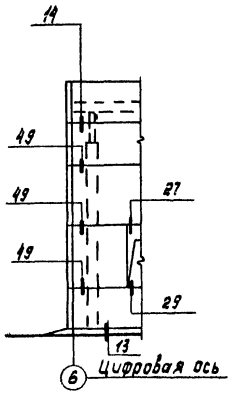

Фрагмент 5 (шт. 1)

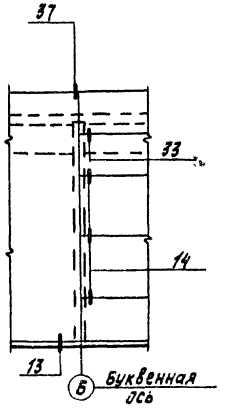

Фрагмент 6 (шт. 1)

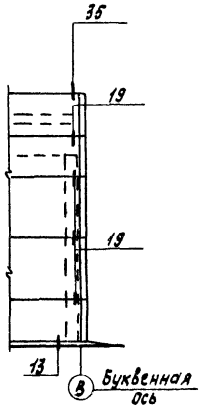

Спецификация монтажных узлов стеновых панелей

Марка узла		Номер листа по серии 2.432-1 Вып.1	Кол. узлов	Марка элементов крепления детали	Количество на 1 деталь	Количество на все детали	Примечание
14		13	69	Т-1	1	69	
19		18	4	Т-1	1	4	
25		24	18	Т-6	1	18	
49		46	6	Т 27	1	6	
37		34	1	Т 8	2	2	
33		30	1	Т 8	1	1	
35		32	1	Т 8	2	2	
27	t=-20°	26	18	Т 21	1	18	
	t=-30°	26	18	Т 22	1	18	
	t=-40°	26	18	Т 23	1	18	
29	t=-20°	26	18	Т 21	1	18	
	t=-30°	26	18	Т 22	1	18	
	t=-40°	26	18	Т 23	1	18	
8			4	Т 13	2	8	

1. Схему расположения панелей см. лист 11.
2. Узлы замаркированы по серии 2.432-1, вып. 1.

СОГЛАСОВАНО

Инв. № подл. | Подпись и дата | Взам. инв. №

Привязан

Инв. №

Н. контр.	Княгиничев		ТП 902-2-370.83 КЖ
Проверил	Пронин		
Ст. инж.	Базанов		Здание решеток с 3 механизированными решетками типа РМУ-4
Ст. инж.	Баранова		
Рук. гр.	Белова		
ГИП	Княгиничев		Фрагменты к схемам расположения стеновых панелей.
Гл. конст.	Пронин		
Нач. ОТА	Красавин		

Стадия	Лист	Листов
РП	12	

ЦНИИЭП инженерного оборудования Москва

Копировал Корецкая 18864-01 24 Формат А2

Альбом II

Типовой проект 902-2-370.83

Техническая спецификация металла

Вид профиля и ГОСТ, ТУ	Марка металла и ГОСТ	Обозначение и размер профиля, мм	N п/п	Код: Марки металла	Код: Вида профиля	Код: Размера профиля	Количество, шт	Длина, мм	Масса металла по элементам конструкции, т: Монорельсовые пути (Код элемента конструкций 526235)	Масса металла по элементам конструкции, т: Рабочие площадки (Код элемента конструкций 526233)	Общая масса, т	Масса потребности в металле по кварталам (Заполняется изготовителем), т: I	II	III	IV	Заполняется ВЦ
1	2	3	4	5	6	7	8	9								
Балки двутавровые для подвесных путей по ГОСТ 19425-74*	Вст3 пс6 ГОСТ 380-71*	I 30 М	1		53910				3.6		3.6					
	Итого		2	12300					3.6		3.6					
Всего профиля			3						3.6		3.6					
Сталь горячекатаная швеллеры ГОСТ 8240-72	Вст3 кп2 ГОСТ 380-71*	С 24	4		26271					0.2	0.2					
		С 14	5		26166					0.4	0.4					
	Итого		6	11240						0.6	0.6					
Всего профиля			7							0.6	0.6					
Сталь прокатная угловая неравнополочная ГОСТ 8510-72*	Вст3 кп2 ГОСТ 380-71*	L125×80×8	8		22241					0.1	0.1					
	Итого		9	11240						0.1	0.1					
Всего профиля			10							0.1	0.1					
Сталь прокатная угловая равнополочная ГОСТ 8509-72*	Вст3 пс6 ГОСТ 380-71*	∠ 63×5	11		21113				0.1		0.1					
		∠ 50×5	12						0.01							
	Итого		13	11240					0.11		0.1					
Всего профиля			14						0.11		0.11					
Профили стальные гнутые ГОСТ 8293-77	Вст3 пс6 ГОСТ 380-71*	С 70×60×4	15		76007				0.2		0.2					
	Итого		16	12300					0.2		0.2					
Всего профиля			17						0.2		0.2					
Листы стальные с ромбическим и чечевичным рифлением ГОСТ 8568-77*	Вст3 кп2 ГОСТ 380-71*	δ=5	18		71331					0.7	0.7					
	Итого		19	11240						0.7	0.7					
Всего профиля			20							0.7	0.7					
Сталь листовая горячекатаная ГОСТ 19903-74*	Вст3 кп2 ГОСТ 380-71*	δ=12	21		71110				0.13	0.01	0.14					
	Итого		22	11240					0.13	0.01	0.14					
Всего профиля			23						0.13	0.01	0.14					
Сталь листовая горячекатаная ГОСТ 19903-74*	Вст3 кп2 ГОСТ 380-71*	+ 300×8	24		71200					0.1	0.1					
	Итого		25	11240						0.1	0.1					
Всего профиля			26							0.1	0.1					
Сталь листовая горячекатаная ГОСТ 19903-74*	Вст3 кп2 ГОСТ 380-71*	+ 100×8	27							0.02	0.02					
		+ 150×6	28						0.01		0.01					
		+ 200×8	29						0.1		0.1					
	Итого		30	11240	13110				0.11	0.02	0.13					
Всего профиля			31						0.11	0.02	0.13					
Итого масса металла лестницы с перилами			32						4.15	1.53	5.68					
	Вст3 кп2		33								0.44					
Всего металла			34								6.12					
В том числе по маркам	Вст3 кп2		35								2.32					
	Вст3 пс6		36								3.8					
Масса поставляемых элементов по кварталам (Заполняется заказчиком)		I														
		II														
		III														
		IV														

Инв.№ подл. | Подпись и дата | Взам. инв.№

Ведомость рабочих чертежей основного комплекта

Лист	Наименование	Примечание
1	Общие данные. Начало.	
2	Общие данные. Продолжение	
3	Общие данные. Окончание.	
4	Схемы расположения подвесных путей и балок площадки на отм. 2.400.	
5	Площадка на отм. 2.400. Узлы. Сечения.	

Ведомость ссылочных и прилагаемых документов

Обозначение	Наименование	Примечание
1.459-2: Вып. 1,2	Стальные лестницы переходные площадки и ограждения	
1.426-1, Вып.3	Стальные подкрановые балки	

Настоящий проект разработан в соответствии с действующими нормами и правилами и предусматривает в части металлических конструкций мероприятия, обеспечивающие взрывную, взрывопожарную и пожарную безопасность при эксплуатации здания

Главный инженер проекта Княгиничев

Инв.№			
Н.контр.	Княгиничев		
Провер.	Пронин		
Ст.инж.	Баранова		
Рук.гр.	Белова		
ГИП	Княгиничев		
Гл.констр.	Пронин		
Нач.отд.	Красавин		

Привязан:

ТП 902-2-370.83 КМ

Здание решеток с 3 механизированными решетками типа РМУ-4

Стадия	Лист	Листов
РП	1	5

Общие данные. Начало

ЦНИИЭП инженерного оборудования г. Москва

18864-01

Типовой проект 902-2-370.83 Альбом II

Техническая спецификация металла на лестницы и ограждения

Вид профиля и ГОСТ, ТУ	Марка металла и ГОСТ	Обозначение и размер профиля, мм	N п.п	Код: Марка металла	Код: Вид профиля	Код: Размер профиля	Количество, шт	Длина, мм	Масса металла по элементам конструкций, т: лестницы (Код элемента конструкций 526242)	Масса металла по элементам конструкций, т: ограждения (Код элемента конструкций 526244)	Масса металла по элементам конструкций, т: прочие	Общая масса, т	Масса потребности в металле по кварталам (заполняется изготовителем), т: I	II	III	IV	Заполняется ВЦ
1	2	3	4	5	6	7	8	9									
Швеллеры стальные гнутые равнополочные ГОСТ 8278-75*	Вст3кп2 ГОСТ 380-71*	С180×90×4	1						0.1			0.1					
	Итого		2	11240					0.1			0.1					
Всего профиля			3		73007				0.1			0.1					
Сталь холодногнутая швеллеры равнополочные ГОСТ 8278-83	Вст3кп2 ГОСТ 380-71*	С90×40×12 ×2.5	4							0.1		0.1					
	Итого		5	11240						0.1		0.1					
Всего профиля			6		74002					0.1		0.1					
Сталь холодногнутая ЧМТУ 2-130-70	Вст3кп2 ГОСТ 380-71*	С 90×30×25×3	7							0.1		0.1					
	Итого		8	11240						0.1		0.1					
Всего профиля			9							0.1		0.1					
Сталь прокатная угловая равнополочная ГОСТ 8509-72*	Вст3кп2 ГОСТ 380-71*	∟75×6	10						0.01			0.01					
		∟25×3	11							0.01		0.01					
	Итого		12	11240					0.01	0.01		0.02					
Всего профиля			13		21113				0.01	0.01		0.02					
Сталь листовая горячекатаная ГОСТ 19903-74*	Вст3кп ГОСТ 380-71*	┼100×4	15						0.01			0.01					
		┼60×6							0.01			0.01					
	Итого		16	11240					0.02			0.02					
Всего профиля			17		13110				0.02			0.02					
Сталь листовая горячекатаная ГОСТ 19903-74*	Вст3кп2 ГОСТ 380-71*	┼250×4	18						0.1			0.1					
	Итого		19	11240					0.1			0.1					
Всего профиля			20		71200				0.1			0.1					
Всего масса металла									0.23	0.21		0.44					
В том числе по маркам	Вст3кп2			11240					0.23	0.21		0.44					
Масса поставки элементов по кварталам (заполняется заказчиком)		I															
		II															
		III															
		IV															

Инв. № подл. | Подпись и дата | Взам. инв. №

Привязан:

Инв. №

Н. контр.	Княгиничев		
Провер.	Белова		
Ст. инж.	Баранова		
Рук. гр.	Белова		
ГИП	Княгиничев		
Гл. констр.	Пронин		
Нач. отд.	Красавин		

ТП 902-2-370.83 КМ

Здание решеток с 3 механизированными решетками типа РМУ-Ч

Стадия: РП | Лист: 2 | Листов:

Общие данные. Продолжение.

ЦНИИЭП инженерного оборудования г. Москва

Типовой проект 902-2-370.83 Альбом II

Ведомость металлоконструкций по видам профилей.

Наименование конструкций по номенклатуре прейскуранта N 01-09	Позиции по прейскуранту N 01-09	N п п	Код конструкций	Масса конструкций, т: Всего стали толщиной и более 4 мм	По видам профилей стали: Балки и швеллеры	Крупносортная сталь	Среднесортная сталь	Мелкосортная сталь	Толстолистовая сталь	Универсальная сталь	Тонколистовая сталь	Гнутые и гнутосварные	Трубы	Прочие	Всего	Количество, шт	Серия типовых конструкций
1	2	3	4	5	6	7	8	9	10	11	12	13	14	15	16	17	18
Монорельсовые пути	18	1	526235		3.7	0.01			0.25			0.21			4.17		
Рабочие площадки	689	2	526233		0.62	0.21			0.85			0.01			1.71		
Лестницы	696	3	526242			0.01			0.13			0.1			0.24		
Ограждения	696	4	526244					0.01				0.21			0.22		
Итого					4.32	0.23		0.01	1.23			0.53			6.34		
Контрольная сумма																	

Инв. № подл. | Подпись и дата | Взам. инв. №

Привязан:

Инв. №

Н. контр.	Княгиничев		
Провер.	Пронин		
Ст. инж.	Баранова		
Рук. гр.	Белова		
ГИП	Княгиничев		
Гл. констр.	Пронин		
Нач. отд.	Красавин		

ТП 902-2-370.83 КМ

Здание решеток с 3 механизированными решетками типа РМУ-Ч

Стадия: РП | Лист: 3 | Листов:

Общие данные. Окончание.

ЦНИИЭП инженерного оборудования г. Москва

Типовой проект 902-2-370.83 Альбом II

Схема расположения подвесных путей

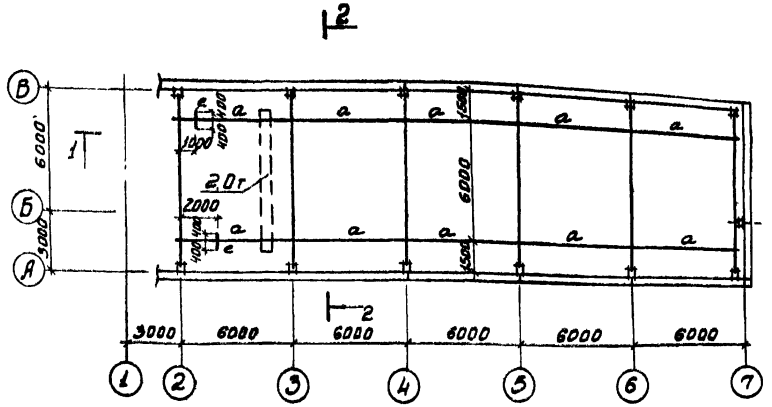

1 - 1

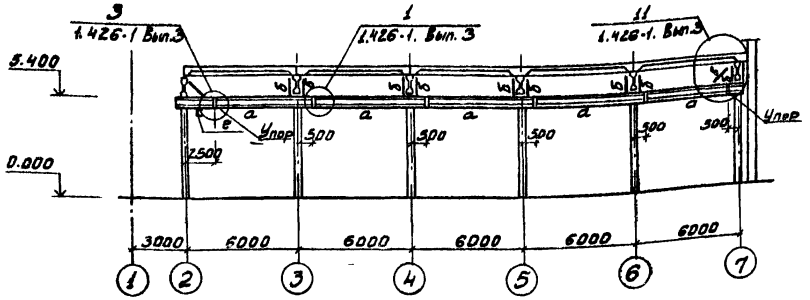

2 - 2

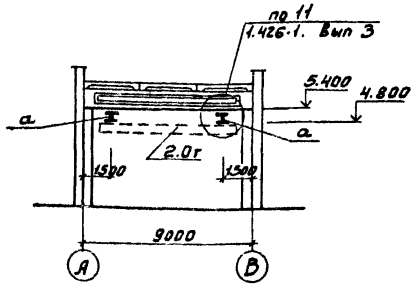

3 - 3

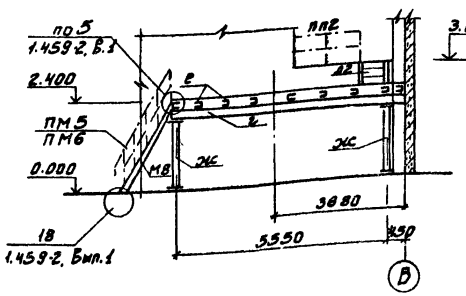

Схема расположения балок площадки на отм 2400

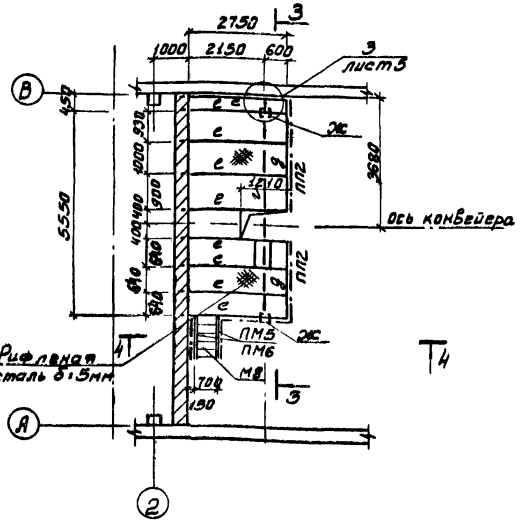

Схема расположения лестницы и ограждения на отм. 3.000

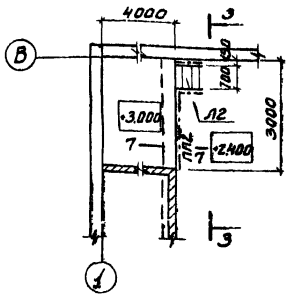

4 - 4

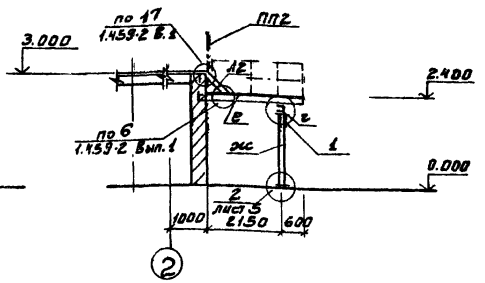

Ведомость элементов

Марка	Эскиз	Поз	Состав	Опорные усилия M кнм	N кн	Q кн	Группа констр	Марка металла	Примечание
а	I		I 30 м	—	43.6			Вст3пс6	ГОСТ 380-71*
б	216		2 гнутый проф 2[10×60×4		43.6			Вст3пс6	ГОСТ 380-71*
в	L		L 63×5	По гибкости L≤400				Вст3пс6	ГОСТ 380-71*
г	[		[24	34.3	18.6			Вст3кп2	ГОСТ 380-71*
ж	140		2 [14	По гибкости				Вст3кп2	ГОСТ 380-71*
е	[		[14					Вст3кп2	ГОСТ 380-71*
д	Г		L 125×80×8	Конструктивно				Вст3кп2	ГОСТ 380-71*

1. Подвесные пути запроектированы на основании серии 1.426-1. Вып.3
2. Техническую спецификацию стали см. лист. 1.
3. Материал конструкций для балок путей - сталь класса С38/23, марки Вст3пс6, ГОСТ 380-71*; для связей и вспомогательных элементов - сталь класса С38/23, марки Вст3кп2, ГОСТ 380-71*
4. Рихтовка подкрановых путей по вертикали производится путем установки набора прокладок
5. Все стальные конструкции окрасить двумя слоями лака БТ-577 (ГОСТ 5631-79*).
6. Сварку производить электродами Э-42, hшв.=6мм.
7. Лестницы и ограждения запроектированы по серии 1.459-2, Вып.2. Выборку марок см. лист. 2

Н. контр.	Княгиничев		
Провер.	Пронин		
Ст. инж.	Базанов		
Ст. инж.	Баранова		
Рук. гр.	Белова		
ГИП	Княгиничев		
Гл. констр.	Пронин		
Нач. отд.	Красавин		

ТП 902-2-370.83 КМ

Здание решеток с 3 механизированными решетками типа РМУ-4

Стадия	Лист	Листов
РП	4	

Схема расположения подвесных путей и площадок на отм 2.400

ЦНИИЭП инженерного оборудования г. Москва

Привязан:

Инв. №

Согласовано: Отдел ВС Марковская; Отдел КО Шифрина

Инв. № подл. | Подпись и дата | Взам. инв. №

18864-01 27

Типовой проект 902-2-370.83 Альбом II

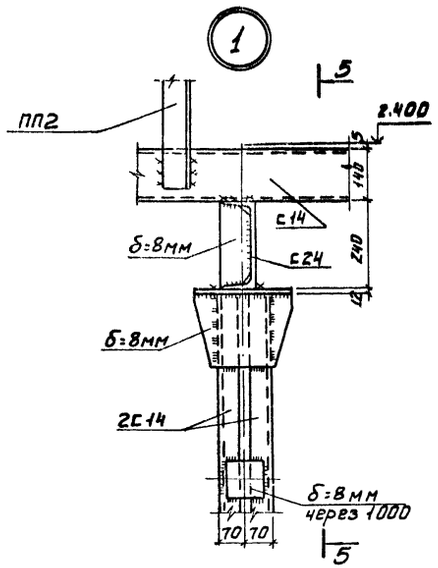

5-5

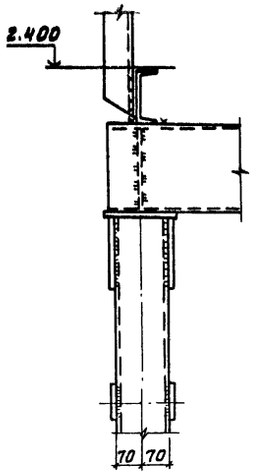

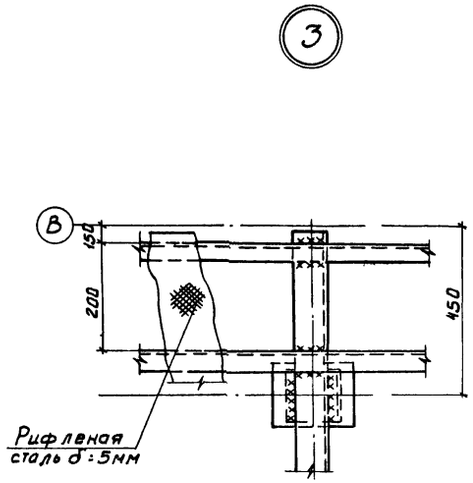

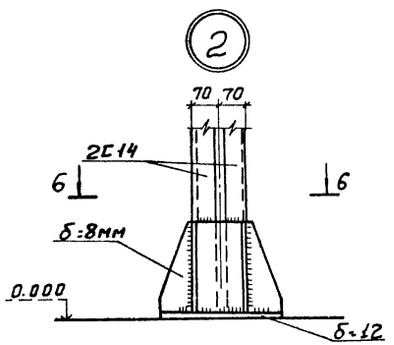

6-6

7-7

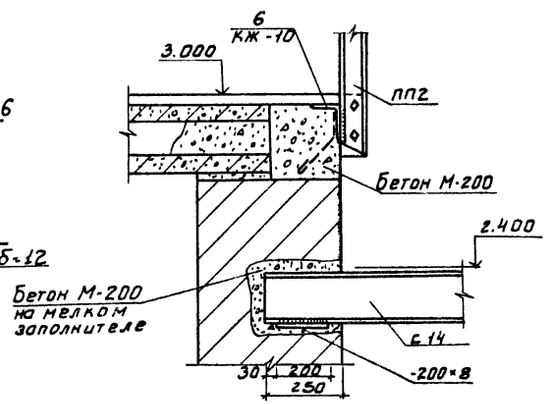

8-8

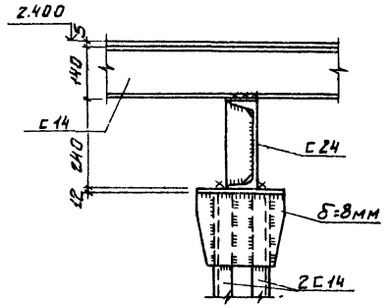

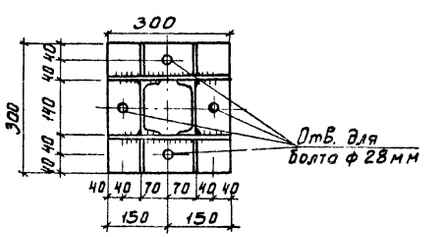

Спецификация к схемам расположенным на листе КМ-4

Марка, поз.	Обозначение	Наименование	Кол.	Примечание
ПП2	1.459-2 Вып.2	Ограждение ПП2	7	13.0 кг
Л2	1.459-2 Вып.2	Лестничный марш Л2	1	34.0 кг
М8	1.459-2 Вып.2	Лестничный марш М8	1	98.0 кг
ПМ5	1.459-2 Вып.2	Ограждение лестничного марша	1	12.0 кг
ПМ6	1.459-2 Вып.2	Ограждение лестничного марша	1	12.0 кг

1. Схемы расположения балок площадки на отм. 2.400 и ограждения на отм. 3.000 см. лист 4.
2. Техническую спецификацию стали см. лист 1
3. Примечания о сварке и окраске металлоконструкций см. лист 4.

Н. контр.	Княгиничев		ТП 902-2-370.83 КМ	
Провер.	Пронин		Здание решеток с 3 механизированными решетками типа РМУ-4	Стадия: РП; Лист: 5; Листов:
Ст. инж.	Баранова			
Рук. гр.	Белова			
Тип	Княгиничев		Площадка на отм. 2.400. Узлы, сечения.	ЦНИИЭП инженерного оборудования г. Москва
Гл. констр.	Пронин			
Нач. отд.	Красавин			

Привязан:

Инв. №

Согласовано:

Инв. № подл. | Подпись и дата | Взам. инв. №

18864-01 28

Ведомость чертежей основного комплекта.

Формат	Лист	Наименование	Примечание
	ОВ-1	Общие данные	
	ОВ-2	Планы на отм. 0.000 и 3.600	
	ОВ-3	Схемы систем вентиляции П-1; В-1; ВЕ-1, отопления и теплоснабжения А1÷А2	
	ОВ-4	Установка системы П-1. Схема системы теплоснабжения.	
	ОВ-5	Установка системы В-1.	

Ведомость ссылочных и прилагаемых документов.

Обозначение	Наименование	Примечание
Ссылочные документы		
1.494-8	Решетки щелевые регулирующие, типа РР	
1.494-32	Зонты и дефлекторы вентиляционных систем	
5.904-10	Узлы прохода вент. систем через покрытия пром. зданий.	
5.904-5	Гибкие вставки для центробежных вентиляторов.	
1.494-10	Решетки щелевые регулирующие типа Р.	
2.400-4 Вып. 1,3	Тепловая изоляция трубопроводов	
5.904-4	Двери и люки герметические для вент. камер.	
4.903-10 Вып. 8	Изделия и детали трубопроводов для тепловых сетей.	
1.494-25	Подставки под калориферы	
5.904-1 Вып. 0,1,2,4	Крепление воздуховодов к строительным конструкциям	
Прилагаемые документы		
ОВН1	Переходы	
ОВН2; ОВН3	Воздуховоды из асбестоцементных листов. Узлы соединений.	

Основные показатели по чертежам отопления и вентиляции.

Наименование здания (сооружения) помещения	Объём м³	Периоды года при t°C	Расход тепла, Вт/ккал/час: На отопление	На вентиляцию	На горячее водоснабжение	Общий	Расход холода ккал/час	Установленная мощн. эл. двигателей кВт
Здание решеток	2150	-20°	55890	84900	—	140790	—	9.1
		-30°	63000	116300	—	179300		10.2
		-40°	68450	146540	—	214990		10.2
—	—	-20°	48050	73000	—	121030	—	—
		-30°	54170	100000	—	154170		—
		-40°	58850	126000	—	184850		—

Типовой проект разработан в соответствии с действующими нормами и правилами и предусматривает мероприятия, обеспечивающие взрывную, взрывопожарную и пожарную безопасность при эксплуатации здания.

Главный инженер проекта (Нарциссова)

Характеристика отопительно-вентиляционных систем.

Обозначение системы	Кол. систем	Наименование обслуживаемого помещения (технологического оборудования)	Тип установки, агрегата	Вентилятор: Тип, исполнение по взрывозащите	N°	Схема исполнения	Положение	L м³/ч	P кГс/м²	n об/мин	Электродвигатель: Тип, исполнение по взрывозащ.	N, кВт	n об/мин	Воздухонагреватель: Тип	N°	Кол.	Температура нагрева t°: от	до	Расход тепла ккал/ч	Δ P, кГс/м²	Заслонка: Тип	Кол-во
														КВС8-п	8	2	-9,5	16	73000	—	КВУ	
П-1	1	Помещение решеток	А6,3105-1	Ц4-70	6,3	1	Пр0°	9030	50	950	4А100 L В6	2,2	950	КВ68-п	8	2	-19	16	100000	—	1000×1600	1
														КВ69-п	9	2	-28	16	126000	—	N эл.под. = 3,6 кВт.	
В-1	1	Помещение решеток	А6.3105-1	Ц4-70	6,3	1	Пр0°	9030	50	950	4А100 L В6	2,2	950	—	—	—	—	—	—	—	—	—
А1; А2	2	Помещение решеток	АПВС70-40	-20° 06-320	6	—	—	—	—	—	А02-21-4	1,1	1500	—	—	—	—	—	-20° 39800	—	—	—
		Помещение решеток	АПВС50-30 / АПВС50-30	-30° -40° 06-320	4	—	—	—	—	—	А02-12-2 / А02-12-2	1,1 / 1,1	3000 / 3000	—	—	—	—	—	-30° -45200 / -40° -49300	—	—	—

Общие данные

Проект отопления и вентиляции здания решеток разработан на основании технического задания, архитектурно-строительных и технологических чертежей в соответствии со СНиП II-33-75.

При разработке проекта приняты расчетные температуры наружного воздуха, для отопления t° = -20°C; -30°C; -40°C для вентиляции $t_в$ = -9,5°C; -19°C; -28°C.

Внутренние температуры в помещениях приняты по заданию технологов: административные помещения - (+18°C), помещение решеток, санузлы - (+16°C); электрощитовая - (+12°C)

Коэффициенты теплопередачи ограждающих конструкций приняты в соответствии со СНиП II-3-79.

Теплоснабжение.

Теплоснабжение осуществляется от городской тепло-сети. Теплоноситель - вода с параметрами 150° - 70°C. Присоединение систем отопления и вентиляции к наружным тепловым сетям - непосредственное.

Ввод в здание осуществляется в помещение решеток.

Отопление

В административных помещениях здания решеток запроектирована двухтрубная система отопления с верхней разводкой, тупиковая. Прокладываемые в подпольных каналах трубопроводы, изолируются изделиями из стеклоштапельного волокна δ=40 мм с последующим покрытием по изоляции рулонным стеклопластиком. Все трубопроводы и нагревательные приборы окрашиваются масляной краской за 2 раза в помещении решеток предусмотрено воздушное отопление с помощью воздушно-отопительных агрегатов АПВС.

Устанавливаются 2 агрегата. Для $t_н$ = -20° (1 рабочий и 1 резервный). В случае выхода из строя рабочего агрегата предусматривается включение резервного. Для $t_н$ = -30°; -40° устанавливаются 2 рабочих агрегата, обеспечивающих при включении одного из них теплоотдачу 60%.

Вентиляция.

В здании решеток запроектирована приточно-вытяжная система вентиляции с механическим и естественным побуждением. Все металлические воздуховоды окрашиваются масляной краской. Воздуховоды вытяжных систем после вентилятора изолируются изделиями из стеклоштапельного волокна δ=40 мм с последующим покрытием по изоляции рулонным стеклопластиком. Монтаж отопительно-вентиляционного оборудования вести в соответствии со СНиП III-28-75.

План - схема.

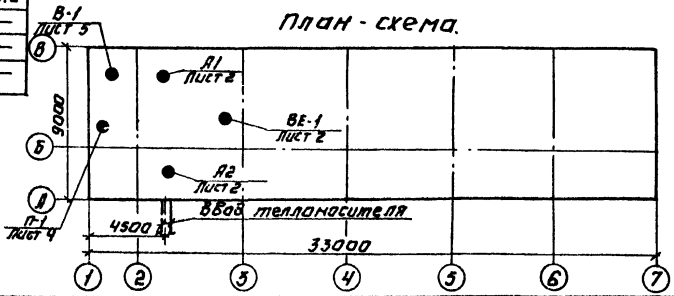

Н. контр.	Полтинникова		Здание решеток с 5 механизированными решетками типа РМУ-4.	Стадия: РП	Лист: 1	Листов: 5
Ст. инж.	Андреева				
Ст. инж.	Орешкина				
Рук. гр.	Полтинникова		Общие данные	ЦНИИЭП инженерного оборудования г. Москва	
ГИП	Нарциссова				
Нач. отд.	Платонов				

Привязан

Инв. №

ТП 902-2-370.83 ОВ

Копировал: Логинова 18864-01 29 Формат: А2

Типовой проект 902-2-370.83 Альбом II

Инв. № подл. подпись и дата взам. инв. №

Типовой проект 902-2-37083 Альбом II

План на отм. 0.000

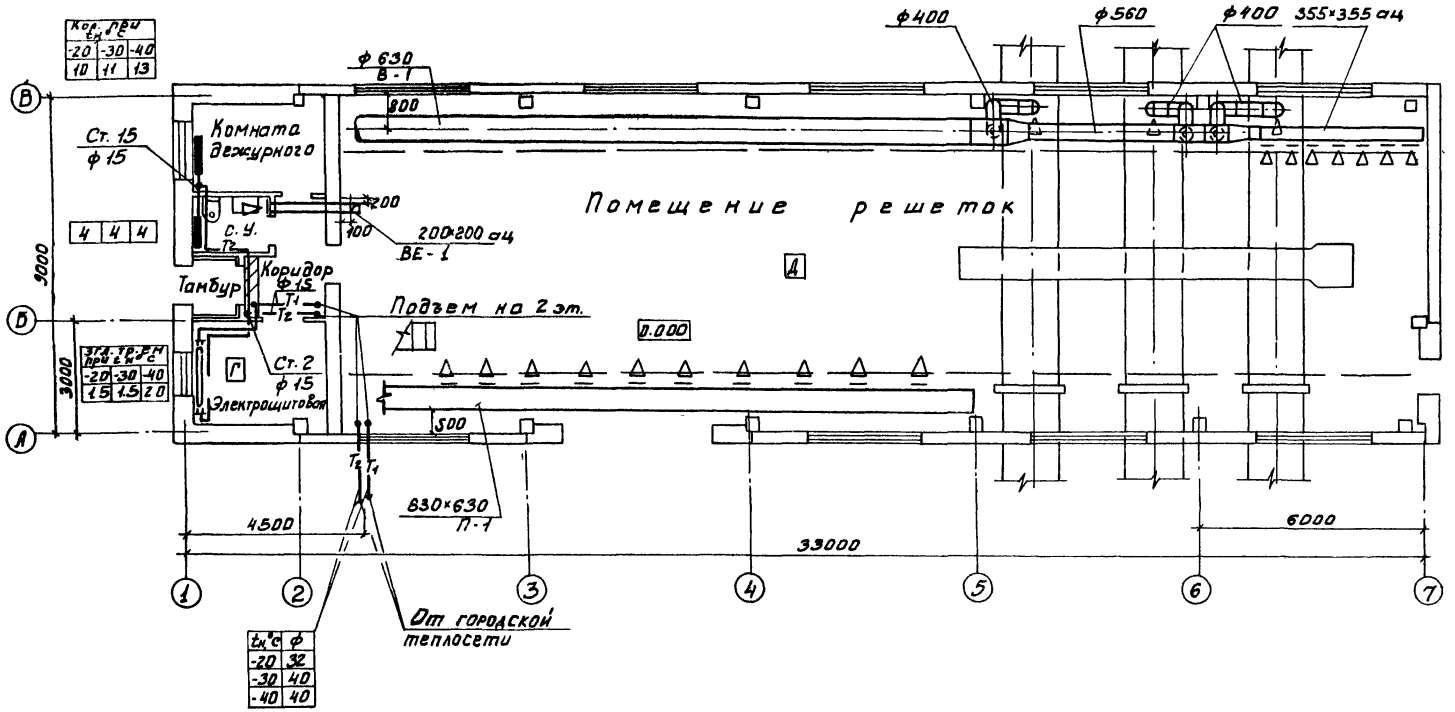

План на отм. 3.000

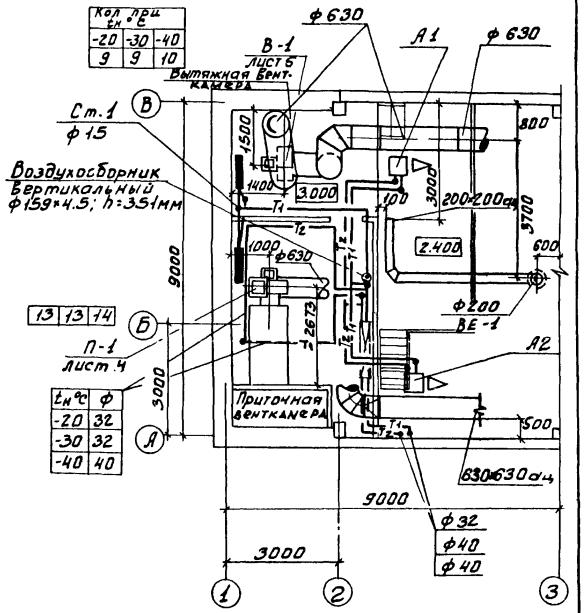

ТП 902-2-370.83			ОВ
Здание решеток с 3 механизированными решетками РМУ-4		Стадия	Лист	Листов
		РП	2	
Планы на отм 0,000 и 3 000		ЦНИИЭП инженерного оборудования г. Москва		

Н. контр.	Полтинникова	
Инженер	Кирюшин	
Ст. инж.	Орешкина	
Рук. гр.	Полтинникова	
Гип	Нарциссова	
Нач. отд.	Платонов	

Привязан:

Инв. №

Согласовано: Отдел КО, Шифрина, Агафонов, ПЭО ЗАД, Смердова

Согласовано: ПЭО-ЗАД, Моисеенко, Отдел АСП, Князинина, Отдел АСП, Гаевов

Инв. № подл. | Подпись и дата | Взам. инв.

18864-01 30

Типовой проект 902-2-370.83 Альбом II

Инв.№подл. | Дата и подпись | Взам.инв.№

П1

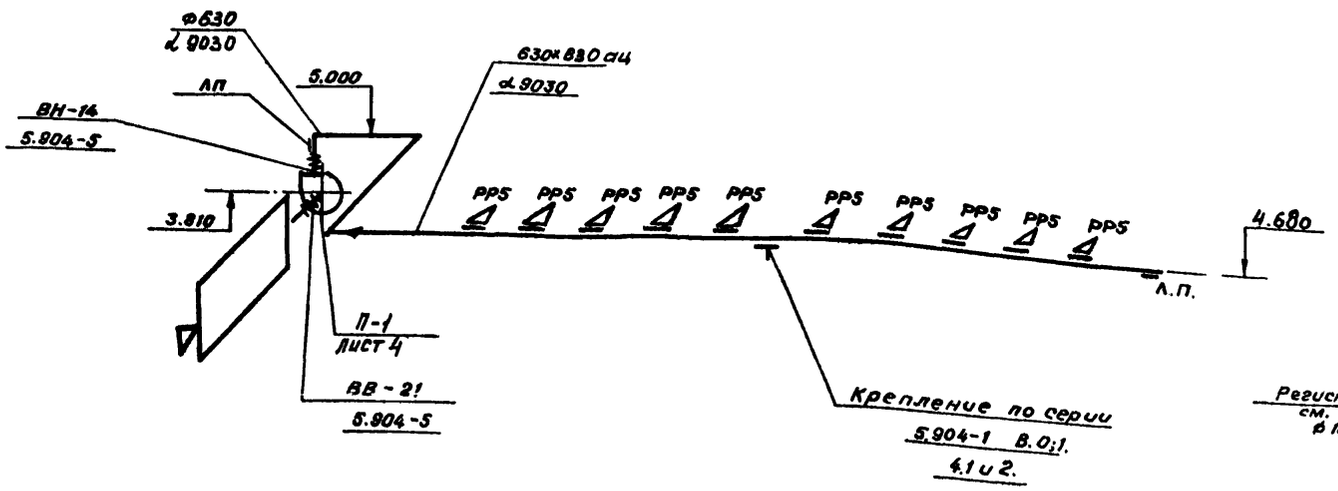

Система отопления

М 1:100

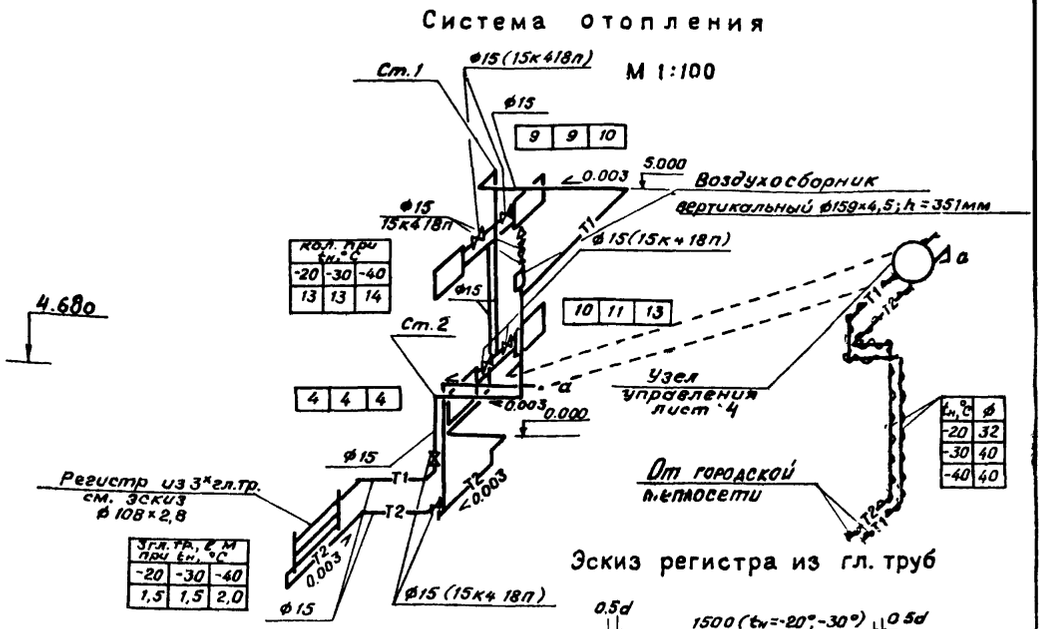

Кол. при $t_н$, °С		
-20	-30	-40
13	13	14

$t_н$, °С	ф
-20	32
-30	40
-40	40

Угл. тр., L м при $t_н$, °С		
-20	-30	-40
1,5	1,5	2,0

В1

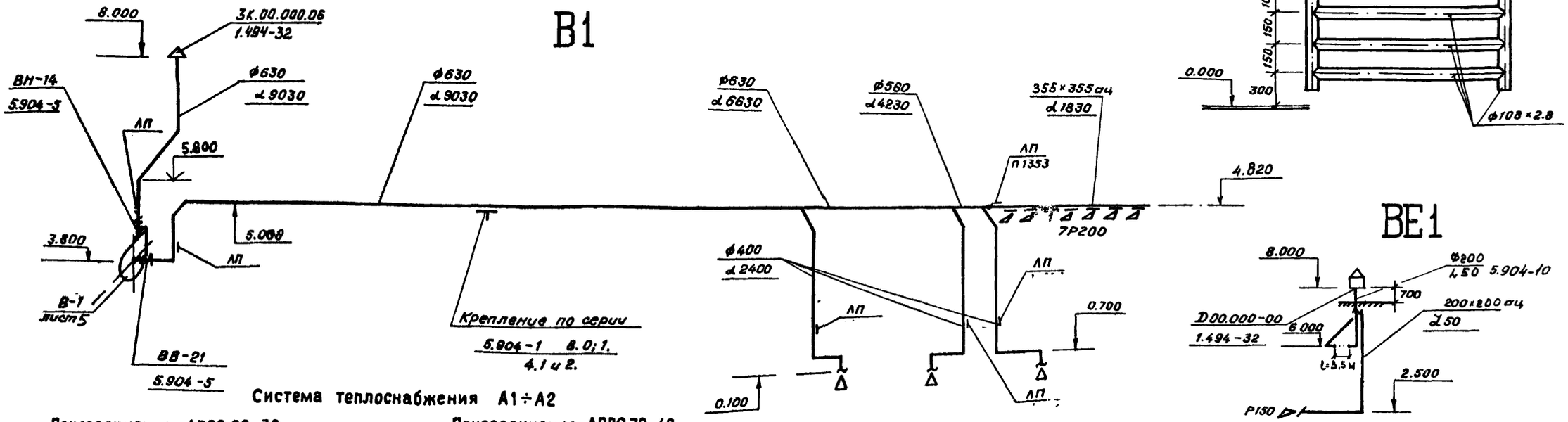

ВЕ1

Система теплоснабжения А1÷А2

Присоединение АПВС 50-30

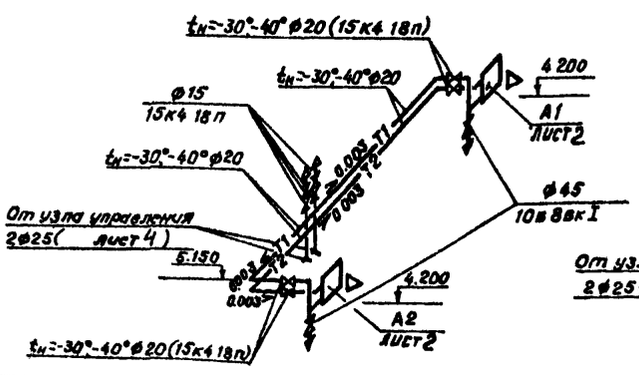

Присоединение АПВС 70-40

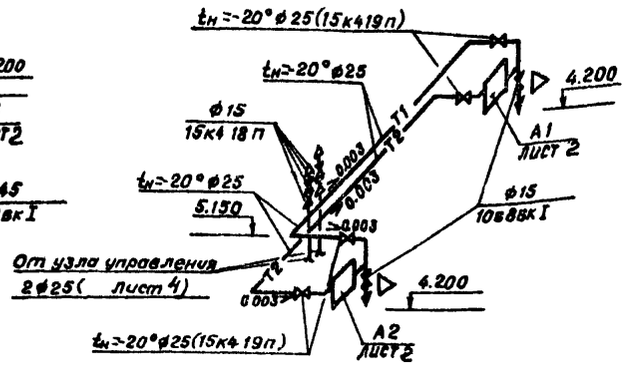

ПРИВЯЗАН				ТП 902-2-370 83	ОВ
				Здание решеток с 3 механизированными решетками типа РМУ-4	Стадия: РП; Лист: 3; Листов:
	Н. контр.	Полтинникова		Схемы систем вентиляции П1; В1; ВЕ1, отопления и теплоснабжения А1÷А2	ЦНИИЭП инженерного оборудования г. Москва
	Инженер	Кирюшин			
	Ст. инж.	Орешкина			
	Рук. гр.	Полтинникова			
	ГИП	Нарциссова			
	Нач. отд.	Платонов			
ИНВ №				18864-01 31	

Типовой проект 902-2-370.83 Альбом II

Система теплоснабжения установки П1

Разрез 1-1

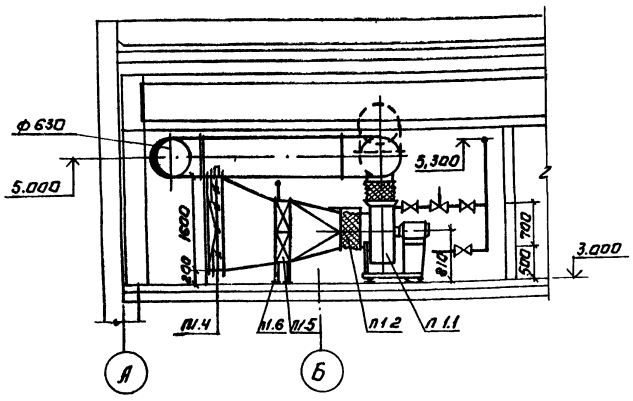

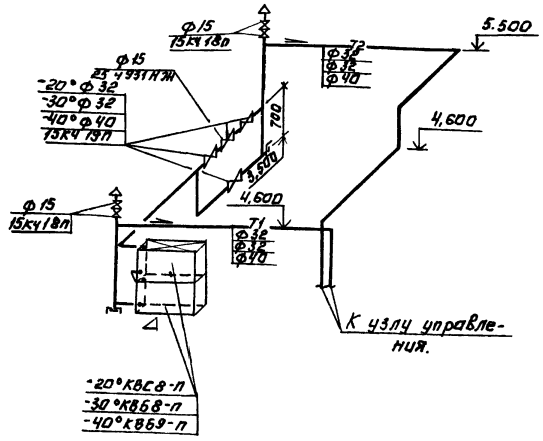

План.

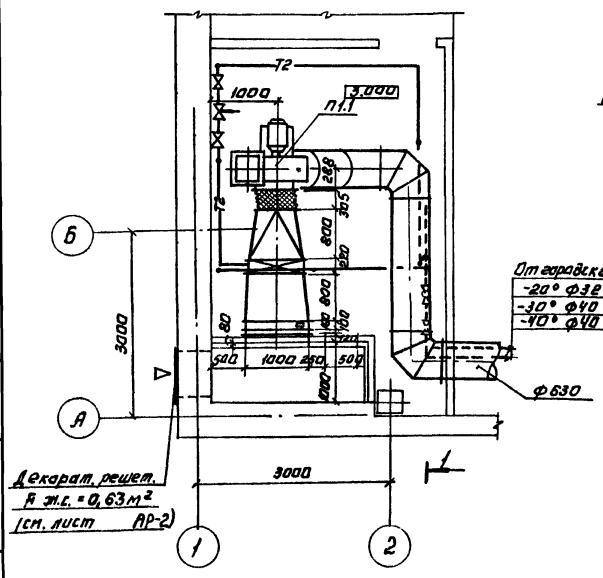

Узел управления

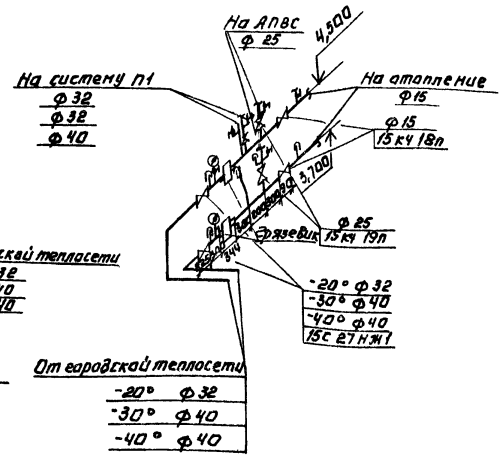

Спецификация

Отопительно-Вентиляционных установок.

Марка	Обозначение	Наименование	Кол.	Вес ед. кг.	Примеч.
		П1			
П1.1	Учреждение У10-400/4 г. Плавск, Тульской обл.	Вентагрегат АБ.3105-1 Ц/Б вентилят. Ц4-70 № 6,3 исполн. каж. про° Эл. двигат. 4А100 L6 N=2,2 кВт. n=950 об/мин.	1	197,0	
		На Виброосновании			
П1.2	5.904-5	Гибкая вставка 88-81	1	9,95	
П1.3	5-904-5	Гибкая вставка ВН-14	1	6.26	
П1.4	Вентспилский	Клапан воздушный			
	Вентилят. з-д	Утепл. КВУ 1000×1600	1	132,0	
П1.5	Учреждение	Калориферы:			
	ЯЛ-61/4 пос. Середка,	$t_н$=-20° К8С8-П	2	74.8	
	Псковской обл.	$t_н$=-30° К8Б8-П	2	174,0	
		$t_н$=-40° К8Б9-П	2	201.0	
П1.6	1.494-25	Подставка под калорифер	4	2,1	
П1.7	5.904-4	Дверь герметическая утеплен. Дус 0,5×1,25	1	93,6	

Н. контр.	Платинникова		ТП 902-2-370.83		ОВ
Исполн.	Швец		Здание решеток с 3 механизированными решетками типа РМУ-4. Установка системы П1 Схема системы теплоснабжения	Стадия	Лист	Листов
Ст. инж.	Киселева			Р.П	4	
Гл. инж.	Критикова			ЦНИИЭП инженерного оборудования г. Москва		
ГИП	Карцисова					
Нач. отд.	Платинов					

Привязан:

Инв. №

Копировал Логинова

18864-01 32

Формат А2

Согласовано:
ГПИ-3 ЗАА Мосенкин
А.Г.П. Глебов
Инв. № подл. | Подпись и дата | Взам. инв. №

Типовой проект 902-2-370.83 Альбом II

Разрез 1-1

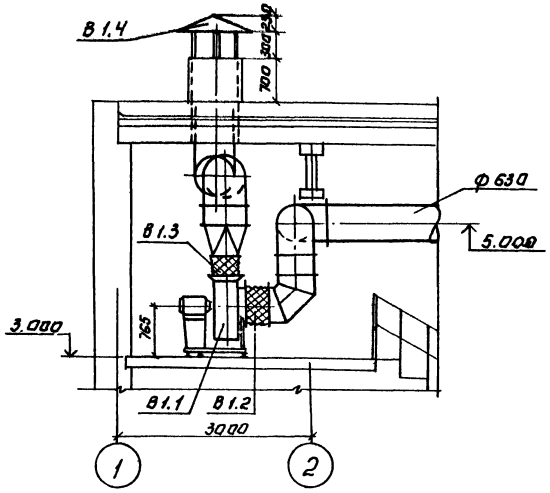

План

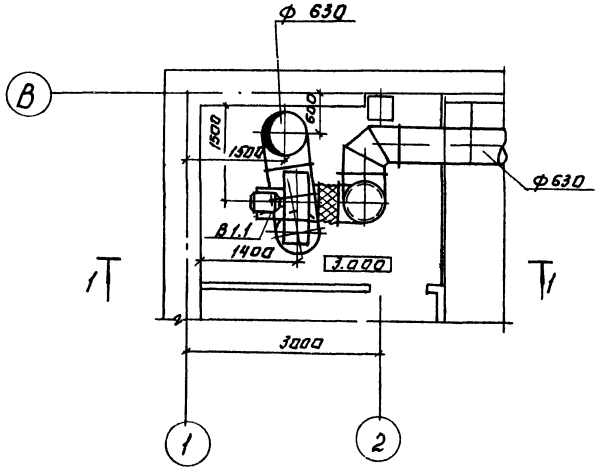

Спецификация отопительно-вентиляционных установок.

Марка	Обозначение	Наименование	Кол.	Вес ед. кг	Примеч.
		В1			
В1.1	Учреждение	Вентагрегат А6.3105-1	1	197	
	УЮ-400/4, г. Плавск	Ц/б вентилят. Ц4-70 №6,3; полож. каж. Про°			
	Тульской обл.	Эл. двигат. 4А100 L В6 №2,2 квт; n=950 об/мин.			
		На виброосновании			
В1.2	5.904-5	Гибкая вставка ВВ-21	1	9,95	
В1.3	5.904-5	Гибкая вставка ВН-14	1	6,26	
В1.4	1.494-32	Зонт 3К00.000.06.	1	15,0	
В1.5	5.904-10	Узел прохода			
		УПТ-211	1	110,89	

ТП 902-2-370.83					ОВ
Н. контр.	Платинников		Здание решеток с 3 механизированными решетками типа РМУ-4	Стадия	Лист	Листов
Исполн.	Швец			Р.П.	5	
Ст. инж.	Киселева					
Вед. инж.	Крутикова		Установка системы В-1	ЦНИИЭП инженерного оборудования г. Москва		
Гип	Нарциссова					
Нач. отд.	Платонов					

Привязан:

Инв. №

Копировал: Логинова 18864-01 33 Формат: А2

Согласовано: ЦПО-ЗАД Могилевский; АСП Тверской

Инв.№ подл.	Подпись и дата	Взам. инв.№	Согласовано:

ТИПОВОЙ ПРОЕКТ

902-2-370.83

Здание решеток с 3 механизированными решетками типа РМУ-4

Альбом II

Чертежи общих видов нетиповых конструкций

Привязан	
Инв.№	

Содержание

Обозначение	Наименование	Примечание
ТП 902-2-370.83 ОВН1	Переходы	

Привязан	
Инв.№	

Н. контр.	Полтинникова	
Нач. отд.	Платонов	
ГИП	Нарцисова	
Вед. инж.	Крутикова	
Исполн.	Швец	

ТП 902-2-370.83 ОВН

Содержание

Стадия	Лист	Листов

ЦНИИЭП инженерного оборудования г. Москва

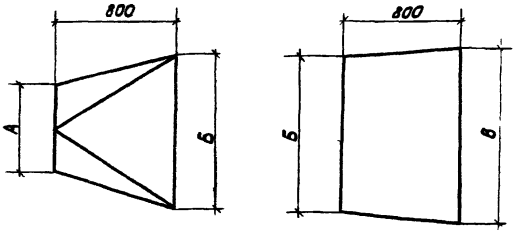

П-1	А	Б	В
$t_н$ = - 20°	ф 630	780×503	1000×600
$t_н$ = - 30°	ф 630	780×503	1000×600
$t_н$ = - 40°	ф 630	905×503	1000×600

Изготовить из листовой стали δ=1мм ГОСТ 19903-74

Привязан:	
Инв.№	

Н. контр.	Полтинникова	
Нач. отд.	Платонов	
ГИП	Нарцисова	
Вед. инж.	Крутикова	
Исполн.	Швец	

ТП 902-2-370.83 ОВН1

Переходы

Стадия	Лист	Листов
РП		

ЦНИИЭП инженерного оборудования г. Москва

10-4388 34

Типовой проект

Здание решеток с 3 механизированными решетками типа РМУ-4

Альбом II

Чертежи общих видов нетиповых конструкций.

Привязан

Инв. №

Содержание

Обозначение	Наименование	Примечание
ТП 902-2-370.83 ОВН2	Воздуховод из асбестоцементных листов	
ТП 902-2-370.83 ОВН3	Узлы соединений	

Привязан

Инв. №

ТП 902-2-370.83 ОВН

Н. контр.	Полтинникова	
Нач. отд.	Платонов	
ГИП	Нарциссова	
Рук. гр.	Полтинникова	
Ст. инж.	Орешкина	

Содержание

Стадия | Лист | Листов

ЦНИИЭП инженерного оборудования г. Москва

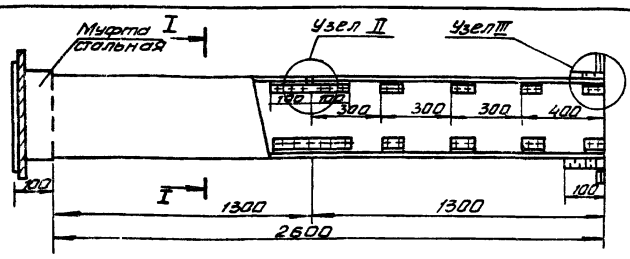

Сечение I-I

Узел I

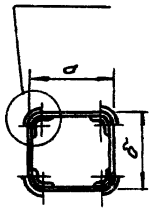

Внутреннее сечение воздуховода в

а	б
200	200
355	355
630	630

1. В чертеже дана максимальная длина звена, которая при необходимости может быть уменьшена.
2. Муфта перед ее установкой внутри и торец воздуховода снаружи оклеиваются тканью на водонепроницаемом клее, дающем надежную склейку металла и ткани. Закрепление муфты на воздуховоде производится в соответствии с п. 5.6 СНиП III-28-75 путем уплотнения зазора между муфтой и воздуховодом пеньковым канатом, смоченным казеиновым клеем и асбестоцементным раствором, с добавлением в него казеинового клея, с последующим заполнением заполнением зазора асбестоцементным раствором более густой консистенции, замешанном на расширяющемся цементе с добавлением казеинового клея.
3. Муфты и фланец предварительно перед установкой на воздуховод окрашиваются масляной краской. Весь воздуховод перед установкой грунтуется под масляную ас краску.

Привязан

Инв. №

ТП 902-2-370.83 ОВН2

Н. контр.	Полтинникова	
Нач. отд.	Платонов	
ГИП	Нарциссова	
Рук. гр.	Полтинникова	
Ст. инж.	Орешкина	

Воздуховод из асбестоцементных листов

Стадия | Лист | Листов

ЦНИИЭП инженерного оборудования г. Москва

Узел I

Узел II

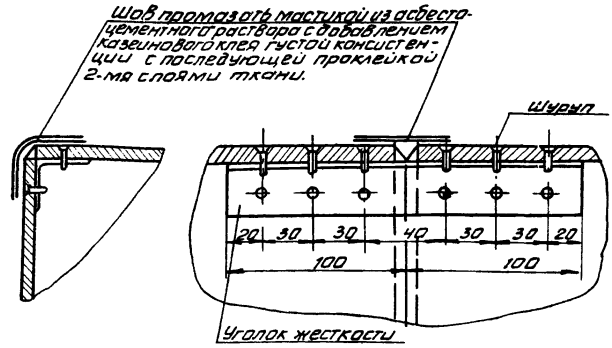

Узел III

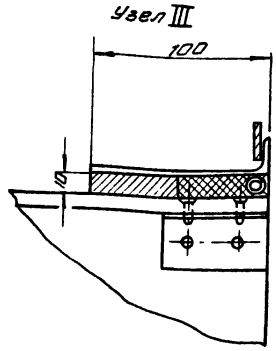

Привязан

Инв. №

ТП 902-2-370.83 ОВН3

Н. контр.	Полтинникова	
Нач. отд.	Платонов	
ГИП	Нарциссова	
Рук. гр.	Полтинникова	
Ст. инж.	Орешкина	

Узлы соединений

Стадия | Лист | Листов

ЦНИИЭП инженерного оборудования г. Москва

Копировал Антипова Формат

Типовой проект 902-2-370.83 Альбом II

Ведомость чертежей основного комплекта

Формат	Лист	Наименование	Примечание
	ВК-1	Общие данные	
	ВК-2	Планы на отм. 0.00 и кровли. Схемы	
		систем В1, В9, Т3, К1, К2	

Основные показатели по чертежам водопровода и канализации

Наименование системы	Потребный напор на вводе м. вод. ст	Расчетный расход				Установленная мощность электродвигателя, кВт	Примечание
		м³/сут	м³/ч	л/с	При пожаре, л/с		
хозяйственно-питье							
вое водоснабжение	11.0	0.72	0.36	0.10	—	—	
производственное							
водоснабжение	10.0	160.00	16.00	4.45	—	—	

Пояснения к проекту.

Типовой проект здания решеток с решетками типа РМУ-4 выполнен на основании:

1. архитектурно-строительных и технологических чертежей, разработанных „ЦНИИЭП инженерного оборудования"
2. действующих норм СНиП-30-76, часть II, глава 30

В здании решеток предусматриваются следующие системы:

1. хозяйственно-питьевой водопровод;
2. горячее водоснабжение;
3. производственный водопровод;
4. бытовая канализация;
5. дождевая канализация.

Сети хозяйственно-питьевого и горячего водоснабжения монтируются из стальных водогазопроводных оцинкованных труб Ф25÷15 мм по ГОСТ 3262-75, производственного водопровода - из стальных электросварных труб Ф76×2.8 мм по ГОСТ 10704-76

Сети бытовой канализации монтируются из чугунных канализационных труб Ф100÷50 мм по ГОСТ 6942.3-80, дождевой канализации - из чугунных канализационных труб Ф100 мм по ГОСТ 6942.3-80 и стальных электросварных труб Ф108×2.8 мм по ГОСТ 10704-76.

Данные по производственному водопотреблению и водоотведению

№ потребителя по плану	Наименование потребителя	Количество потребителей	Количество часов работы в сутки	Водопотребление: Требования к качеству воды	Потребный напор у потребителя, м	Режим водопотребления	Расход воды на одного потребителя, м³/ч	из хозяйственно-питьевого водопровода: м³/сут	м³/ч	л/с	из производственного водопровода: м³/сут	м³/ч	л/с	Водоотведение: Характеристика сточных вод	Режим водоотведения	В бытовую канализацию: м³/сут	м³/ч	л/с	В производственную канализацию: м³/сут	м³/ч	л/с	Концентрация загрязнений сточных вод после локальных очистных сооружений, мг/л	Примечание
1	Дробилка для отбросов																						
	производительностью 1.0 т/ч	1	10	техн.	10.0	периодич.	16.00	—	—	—	160.00	16.00	4.45	учтено в технологической части проекта									

Типовой проект разработан в соответствии с действующими нормами и правилами и предусматривает мероприятия, обеспечивающие взрывную, взрывопожарную и пожарную безопасность при эксплуатации здания.

Гл инженер проекта /Агафонов/

Н. контр	Агафонов		
Ст. инж	Житенева		
Рук гр	Пружанская		
Гл спец	Агафонов		
Нач отд	Платонов		

Инв № подл. | Подпись и дата | Взам. инв №

Привязан

Инв №

ТП 902-2-370.83 ВК

Здание решеток с 3 механизированными решетками типа РМУ-4

Стадия	Лист	Листов
РП	1	2

Общие данные

ЦНИИЭП инженерного оборудования г. Москва

18864-01 36

План на отм. 0.000

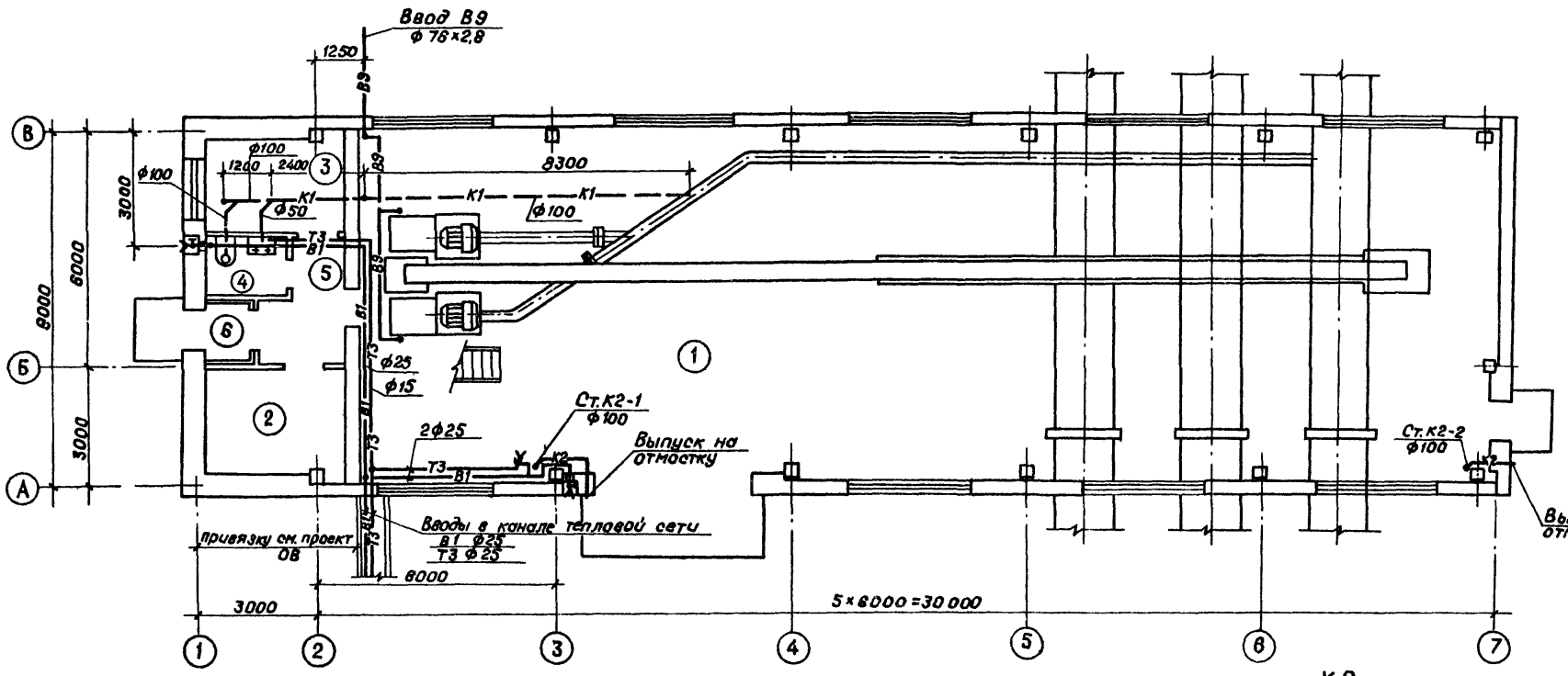

План кровли в осях 3-7

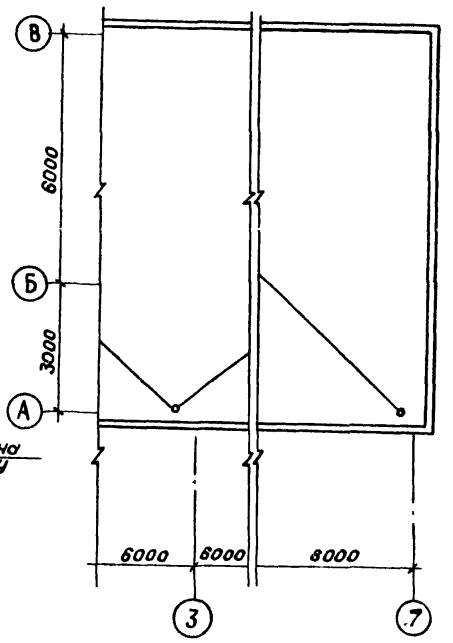

В1, Т3

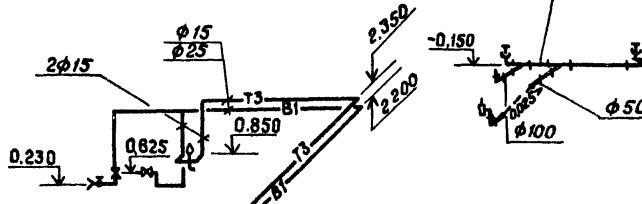

К1

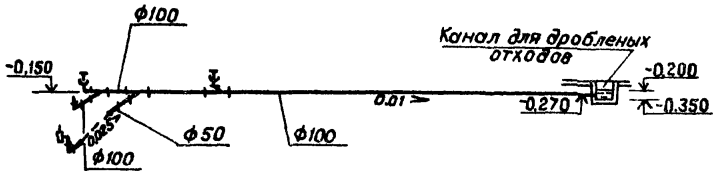

К2

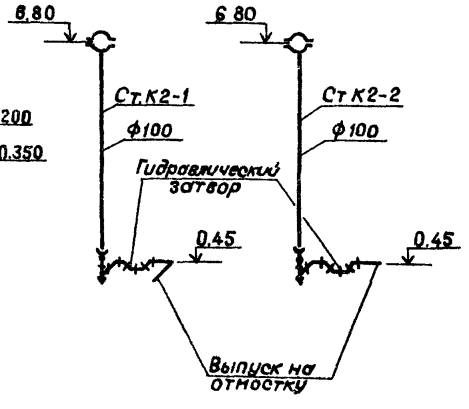

Экспликация помещений

1	Помещение решеток
2	Электрощитовая
3	Комната дежурного
4	Санузел
5	Коридор
6	Тамбур

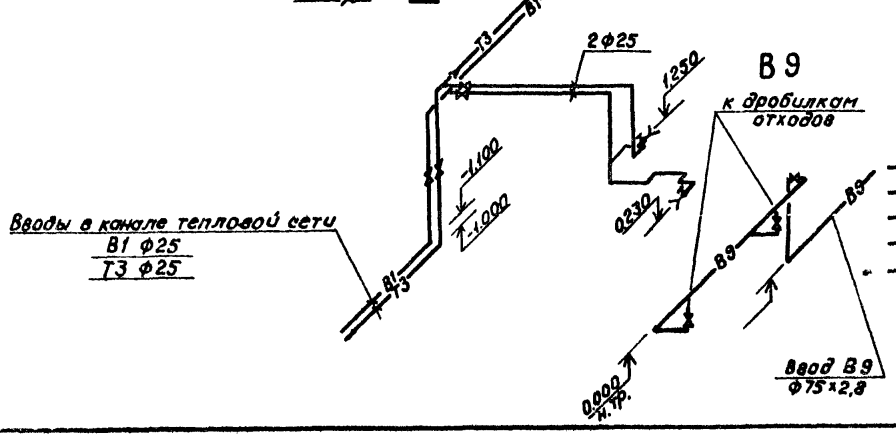

В9

Условные обозначения:

- В1 — Хоз-питьевой водопровод
- В9 — Производственный водопровод
- Т3 — Горячее водоснабжение
- К1 — Бытовая канализация
- К2 — Дождевая канализация

Привязан

Инв.№

Н.контр	Агафонов	
Ст.инж.	Житенева	
Рук.гр.	Пружанская	
Гл.сп.ВК	Агафонов	
Нач.отд.	Платонов	

ТП 902-2-370 83 ВК

Здание решеток с 3 механизированными решетками типа РМУ-4

Планы на отм.0.000 и кровли. Схемы систем В1, В9, Т3, К1, К2

Стадия	Лист	Листов
РП	2	

ЦНИИЭП инженерного оборудования г. Москва

18264-01 37

Альбом II

Типовой проект 902-2-370.83

Инв.№подл. | Подпись и дата | Взам.инв.№

Ведомость чертежей основного комплекта

Лист	Наименование	Примечание
ЭМ-1	Общие данные.	
ЭМ-2	Схема электрическая принципиальная	
	питания электрооборудования.	
ЭМ-3	Схема электрическая принципиальная	
	управления щитовым затвором и	
	конвейером.	
ЭМ-4	Схема электрическая принципиальная	
	управления вентиляторами.	
ЭМ-5	Схема электрическая принципиальная	
	аварийной сигнализации	
ЭМ-6	Схема подключения электрообору-	
	дования. Лист 1	
ЭМ-7	Схема подключения электрообору-	
	дования. Лист 2.	
ЭМ-8	Схема подключения электрооборудо-	
	вания Лист 3.	
ЭМ-9	Кабельный журнал. Лист 1.	
ЭМ-10	Кабельный журнал. Лист 2.	
ЭМ-11	Кабельный журнал. Лист 3.	
ЭМ-12	План расположения электрооборудования	
	и прокладка кабелей. Лист 1.	
ЭМ-13	План расположения электрооборудования	
	и прокладка кабелей. Лист 2.	
ЭМ-14	План расположения электрооборудования	
	и прокладка кабелей. Лист 3.	
ЭМ-15	Электрическое освещение. Планы на	
	отм. 0.000 и 3.000.	

Типовой проект разработан в соответствии с действующими нормами и правилами и предусматривает мероприятия, обеспечивающие взрывную, взрывопожарную и пожарную безопасность при эксплуатации здания.

Главный инженер проекта Павлова

Ведомость ссылочных и прилагаемых документов

Обозначение	Наименование	Примечание
	Ссылочные документы.	
4.407-219	Установка комплектов из ящиков с	
(А 406)	рубильниками, автоматов, кнопок ПКЕ и	
	ПКУ и токоподводы, 1978.	
4.407-235	Установка одиночных ящиков с рубиль	
(А 397)	никами, автоматов, кнопок ПКЕ, ПКУ и	
	сигнальных аппаратов, 1977.	
4.407-260	Прокладка кабелей на конструк-	
(А 259)	циях, 1979.	
4.407-128 (А 75А)	Установка осветительных щитков, 1972	
5.407-19	Установка одиночных светильников	
(А 181)	с лампами накаливания, 1981.	
4.407-233	Прокладка осветительных электро	
(А 141)	проводок и установка свет-	
	тильников с лампами накалива-	
	ния и ДРЛ на кронштейнах, 1977.	
	Прилагаемые документы.	
ЭМ. ВО	Ведомости электрооборудования	
(Альбом II)	и кабелей, потребности в электро-	
	монтажных изделиях, изделий	
	мастерских электромонтажных	
	заготовок	
ЭМ. ООО	Задание заводу-изготовителю	
(Альбом II)	на изготовление ящика сиг-	
	нализации	
ЭМ. ВМ	Ведомость потребности в	
(Альбом V)	материалах.	

Основные показатели

Наименование	Един. изм	Технические данные
Установленная мощность Руст	квт.	169,5
Расчетный ток Iрасч	А	130
Коэффициент мощности Cos φ	—	0,95

Привязан

Инв.№

ТП 902-2-370 83 ЭМ

Н.контр.	Мосеенко	
Проверил	Бакшеева	
Техник	Бокова	
Рук. гр.	Мосеенко	
ГИП	Павлова	
Гл.сп.отд.	Данилов	
Нач.отд.	Саркисьянц	

Здание решеток с 3 механизированными решетками типа РМУ-4

Стадия	Лист	Листов
РП	1	15

Общие данные

ЦНИИЭП инженерного оборудования г. Москва

Альбом II

Типовой проект 902-2-370.83

Инв. № подл. | Подпись и дата | Взам. инв. №

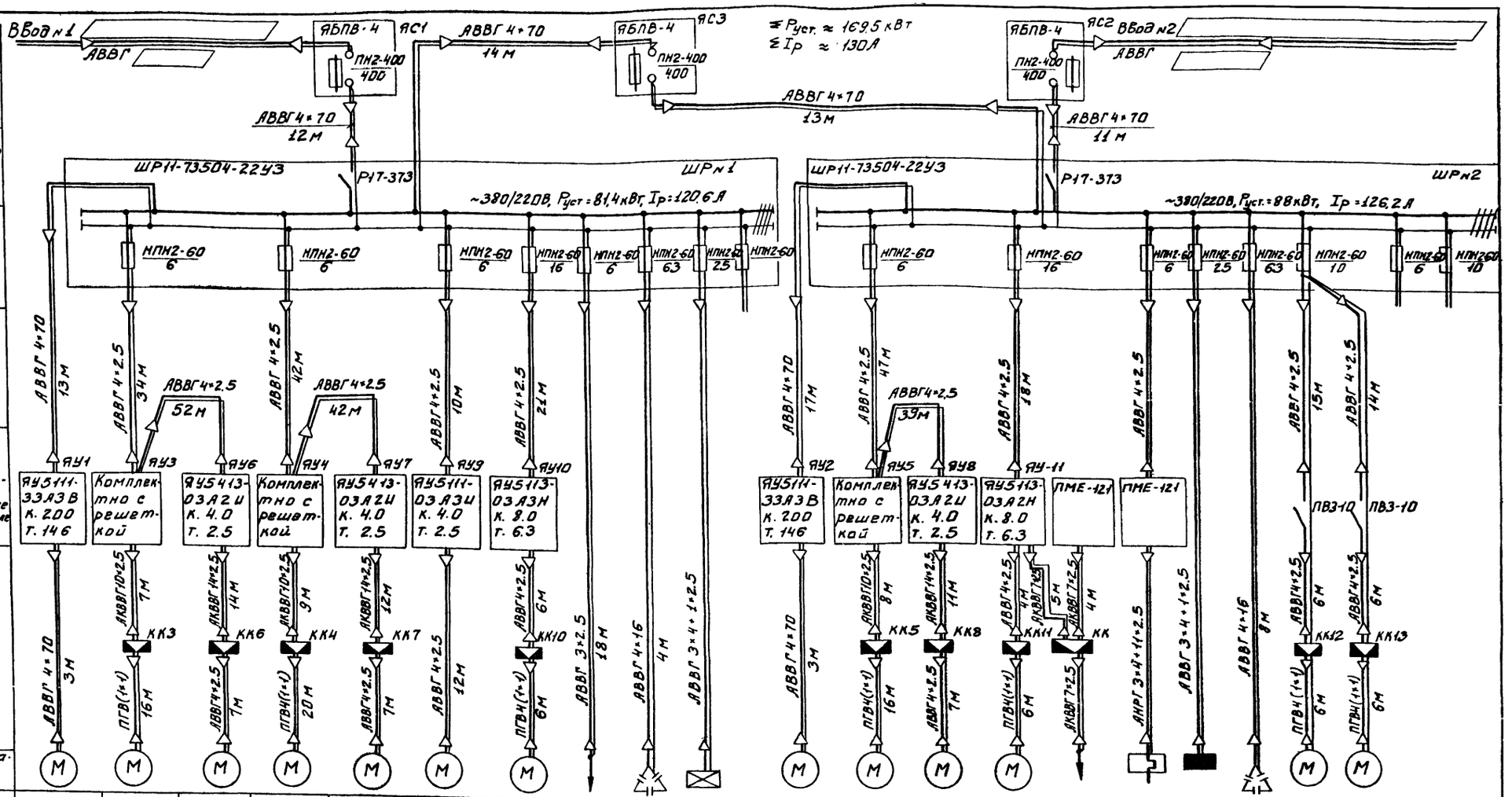
Ввод №1
АВВГ
ЯБПВ-4
ПН2-400
400
ЯС1
АВВГ 4×70
14 м
ЯБПВ-4
ЯС3
ПН2-400
400
Руст. ≈ 169,5 кВт
Σ Iр ≈ 130 А
ЯБПВ-4
ЯС2
Ввод №2
ПН2-400
400
АВВГ
АВВГ 4×70
13 м
АВВГ 4×70
12 м
АВВГ 4×70
11 м
ШР11-73504-22У3
Р17-373
ШР №1
~380/220 В, Руст = 81,4 кВт, Iр = 120,6 А
ШР11-73504-22У3
Р17-373
ШР №2
~380/220 В, Руст = 88 кВт, Iр = 126,2 А
НПН2-60
6
16
63
2,5
10
АВВГ 4×70
13 м
АВВГ 4×2,5
34 м
АВВГ 4×2,5
52 м
АВВГ 4×2,5
42 м
АВВГ 4×2,5
10 м
АВВГ 4×2,5
21 м
АВВГ 4×70
17 м
АВВГ 4×2,5
47 м
АВВГ 4×2,5
33 м
АВВГ 4×2,5
18 м
АВВГ 4×2,5
15 м
АВВГ 4×2,5
14 м
ЯУ1
ЯУ3
ЯУ6
ЯУ4
ЯУ7
ЯУ9
ЯУ10
ЯУ2
ЯУ5
ЯУ8
ЯУ-11
ЯУ5111-33А3В к. 200 т. 146
Комплектно с решеткой
ЯУ5413-03А2И к. 4,0 т. 2,5
ЯУ5111-03А3И к. 4,0 т. 2,5
ЯУ5113-03А3Н к. 8,0 г. 6,3
ЯУ511Н-33А3В к. 200 т. 146
ЯУ5113-03А2Н к. 8,0 т. 6,3
ПМЕ-121
ПВ3-10
АКВВГ 10×2,5
АКВВГ 14×2,5
АВВГ 4×2,5
АВВГ 4×1,6
АВВГ 3×4+1×2,5
АНРГ 3×4+1×2,5
ПГВ4(1×1)
ПГВН(1×1)
ККЗ
ККб
ККЧ
ККУ
ККЮ
ККЗ
ККЗ
ККЮ
ККЗ
ККЗ
ККЗ

Альбом II

Типовой проект 902-2-370.83

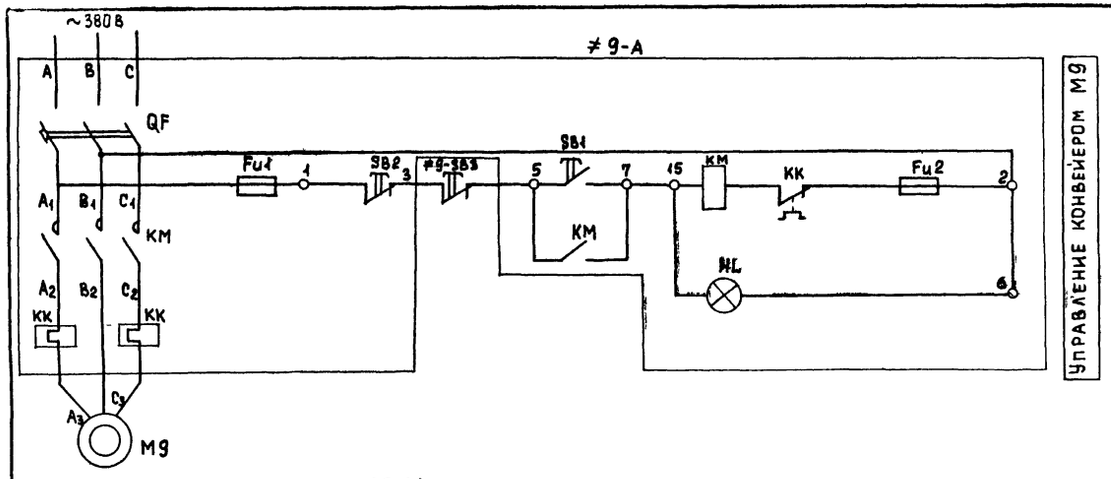

Диаграмма замыкания контактов переключателя ≠6-SA

Номер секции	Номер контакта		Положение рукоятки: −45° Мест.		0 Мест.		0 Дист.		+45° Дист.	
	Л	П	Л	П	Л	П	Л	П	Л	П
I	1	2	×							×
II	3	4	×							×
III	5	6	×							×
IV	7	8	×							× *

Диаграмма замыкания конечных выключателей

Обозначение конечного выключателя	Номер контактов	Открыто	Промежуточное положение	Закрыто
SQ1	2-1 2-3	■	■	
SQ2	2-1 2-3	■		■
SQ3	2-1 2-3	■	■	
SQ4	2-3 2-1	■		■ *

Таблица 1

Щитовой затвор	Двигатель	Обозначение функциональной группы	Маркировка цепей
1	М6	≠6	6
2	М7	≠7	7
3	М8	≠8	8

* – не используется

Схемы управления щитовыми затворами 2, 3 аналогичны схеме управления щитовым затвором 1 с изменениями согласно таблице 1.

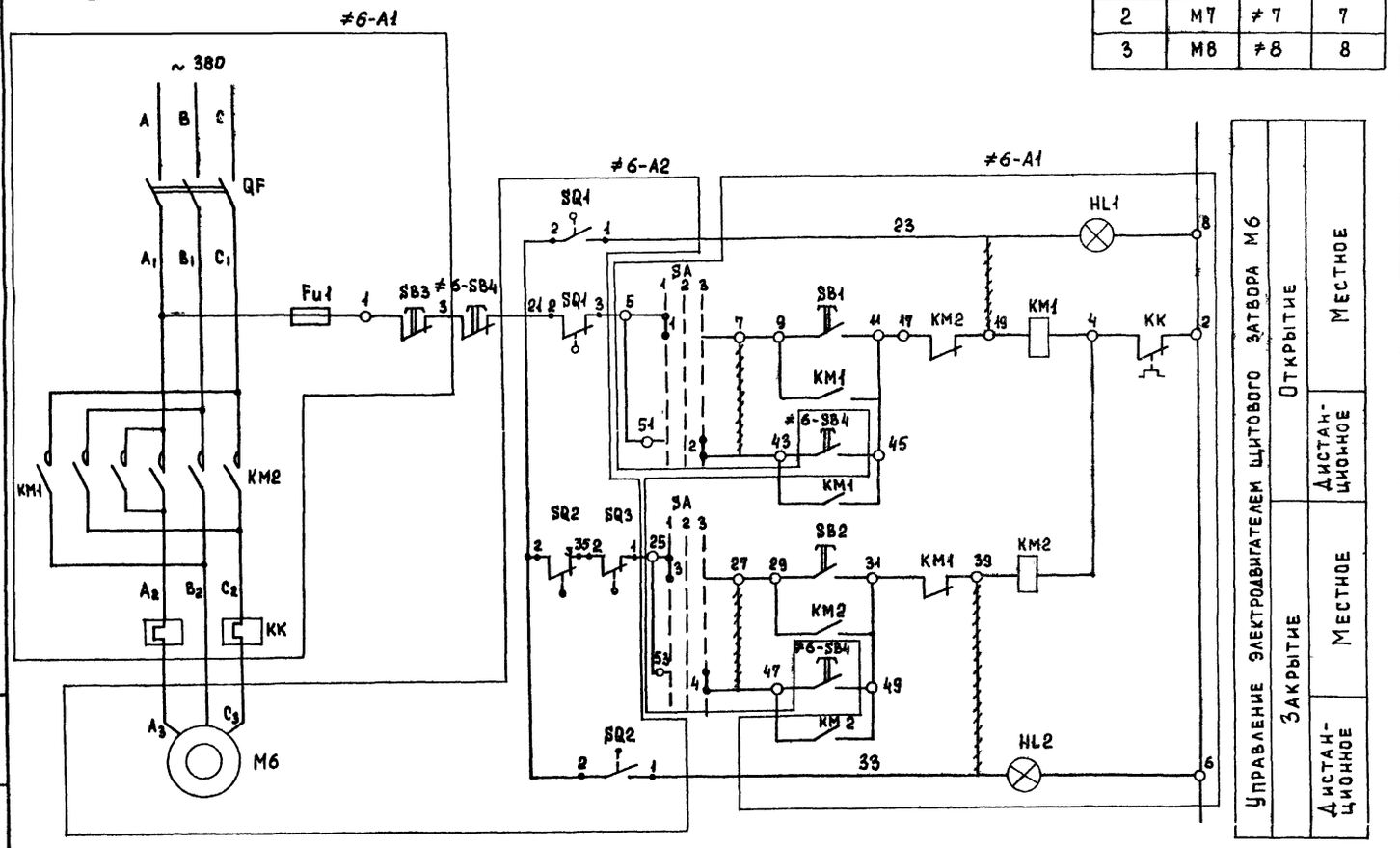

– снять перемычку

Марка	Обозначение	Наименование	Кол.	Масса ед кг	Примеч.
	Аппаратура	по месту			
≠6, ≠7, ≠8		Элементы управления электродвигателями М6; М7; М8	3		
А1		Ящик управления	3		
		Я У5413-03А2И			
SB4		Пост кнопочный	3		
		ПКЕ222-3У3, ТУ16-526-217-78			
А2		Электропривод типа Б	3		
		с электродвигателем			
		4АХС71А4, ~380В, 0,6 кВт			
≠9		Элементы управления электродвигателем М9	1		
А		Ящик управления	1		
		Я У5111-03А3И			
SB3		Пост кнопочный	1		
		ПКЕ212-1У3, ТУ16-526-217-78			
М9		Электродвигатель			
		4А71В6У3, ~380В, 0,55 кВт.			

Привязан

Инв. №

Инв. № подл. | Подпись и дата | Взам. инв. №

Н. контр.	Бакшеева	
Провер.	Иванова	
Техник	Бокова	
Рук. гр.	Мосеенко	
ГИП	Павлова	
Гл. спец.	Данилов	
Нач. отд.	Саркисьянц	

Т.П. 902-2-370.83 ЭМ

Здание решеток с 3 механизированными решетками типа РМУ-4

Стадия Р.П. | Лист 3 | Листов

Схема электрическая принципиальная управления щитовым затвором и конвейером.

ЦНИИЭП инженерного оборудования Москва

Копировал Еремченко 18864-01 40 Формат 22

Альбом II

Типовой проект 902-2-370.83

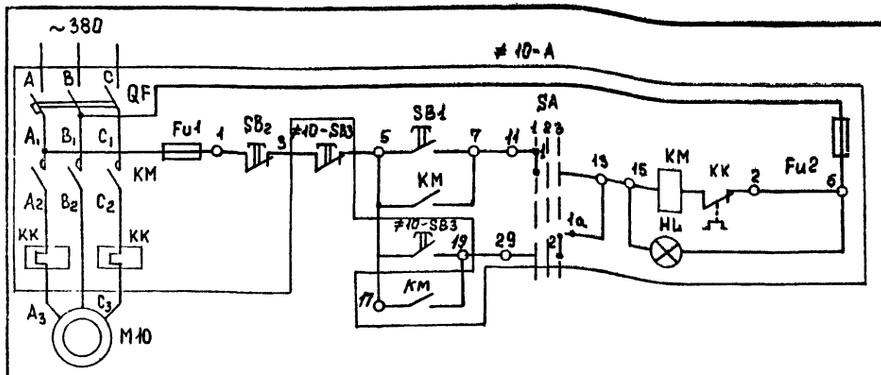

Управление вытяжным вентилятором М10	
	Местное
	Дистанционное

Диаграмма замыкания контактов переключателя ≠10-SA; ≠11-SA

Номер секции	Номер контакта		Положение рукоятки					
			−45°		0		+45°	
	л	п	л	п	л	п	л	п
I	1	2	X					X
II	3	4	X					X
III	5	6	X					X
IV	7	8	X					X *
≠10-SA			Мест.		0		Дист	
≠11-SA			Мест		0		Сбл.	

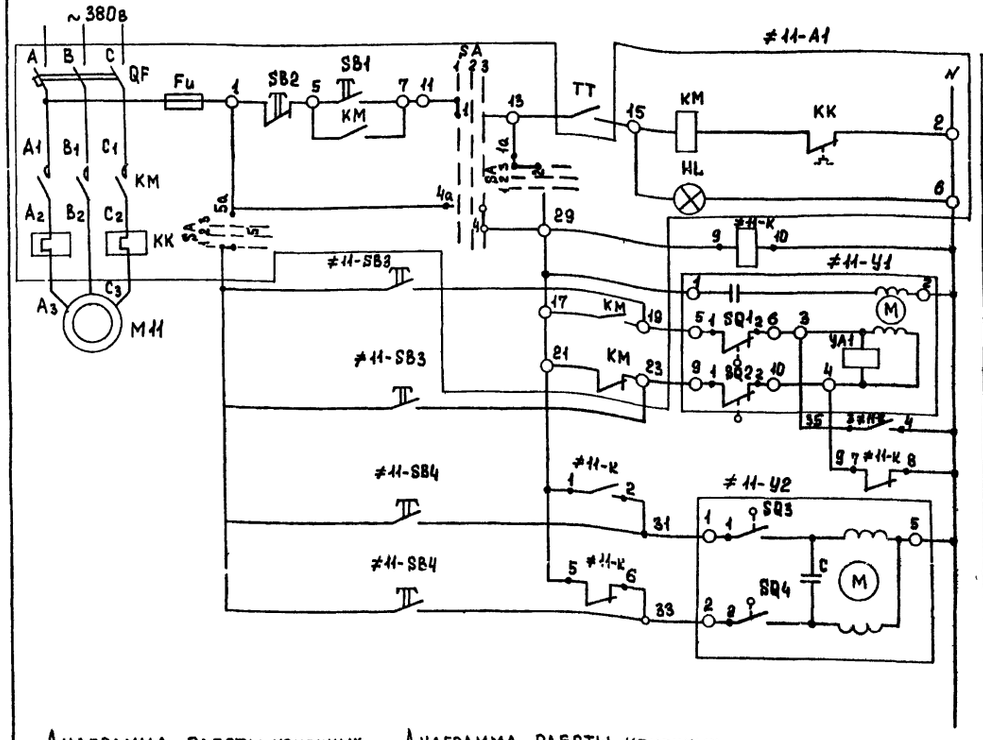

Управление приточным вентилятором М11	
	Местное
	Сблокированное

Управление исполнительным механизмом заслонки наружного воздуха		
Открыт	Сблокированное	
	Местное	
Закрыт	Сблокированное	
	Местное	

Управление исполнительным механизмом клапана на теплоносителе		
Открыт	Сблокированное	
	Местное	
Закрыт	Сблокированное	
	Местное	

Марка, поз.	Обозначение	Наименование	Кол	Масса ед, кг	Примеч.
	Аппаратура	по месту			
≠10		Элементы управления	1		
		электродвигателем М10			
А		Ящик управления	1		
		ЯУ 5113-03А3Н			
SB3		Пост кнопочный	1		
		ПКЕ 212-2У3 ТУ16-526.217-78			
М10		Электродвигатель	1		
		4А100L6У3, ~380В, 2,2квт			
≠11		Элементы управления	1		
		электродвигателем М11			
А1		Ящик управления	1		
		ЯУ5113-03А2Н			
У1		Механизм электрический	1		комплектно с заслонкой
		МЭО-4/100, 0,18 кв			
		ГОСТ 7192-74			
У2		Механизм электрический ПР-1М	1		комплектно с клапаном
К		Пускатель магнитный	1		
		ПМЕ 121 ~ 220 В			
		Ост 16.0.536.001-72			
SB3		Пост кнопочный	2		
SB4		ПКЕ 212-2У3, ТУ16 526.217-78			
ТТ		Регулятор температуры ТУДЭ-4	1		поз 5
М11		Электродвигатель	1		
		4А100L6У3, ~380В, 2,2квт			

Диаграмма работы конечных выключателей клапана ≠11-У2

Обозначение конечного выключателя	Номер контакта	Ход выходного вала: Открыт	Ход выходного вала: Закрыт
SQ3	1		
SQ4	2		

Диаграмма работы конечных выключателей заслонки ≠11-У1

Обозначение конечного выключателя	Номер контакта	Ход выходного вала: Открыт	Рабочий ход	Закрыт
SQ1	1-2			
	3-4			*
SQ2	1-2			
	3-4			*

* - не используется

Диаграмма работы контактов регулятора температуры ТТ

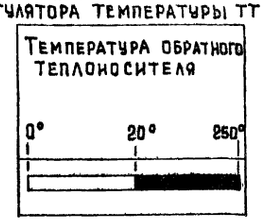

- контакт замкнут

- контакт разомкнут

Н. контр.	Мосеенко		
Провер.	Бакшеева		
Техник	Бокова		
Рук. гр.	Мосеенко		
ГИП	Павлова		
Гл. спец.	Данилов		
Нач. отд.	Саркисьянц		

Привязан

Инв. №

ТП 902-2-370.83 ЭМ

Здание решеток с 3 механизированными решетками типа РМУ-4.

Стадия	Лист	Листов
Р.П.	4	

Схема электрическая принципиальная управления вентиляторами

ЦНИИЭП Инженерного Оборудования г. Москва

Инв. № подл. | Подпись и дата | Взам. инв. №

Копировал Еремченко 18864-01 41 формат 22

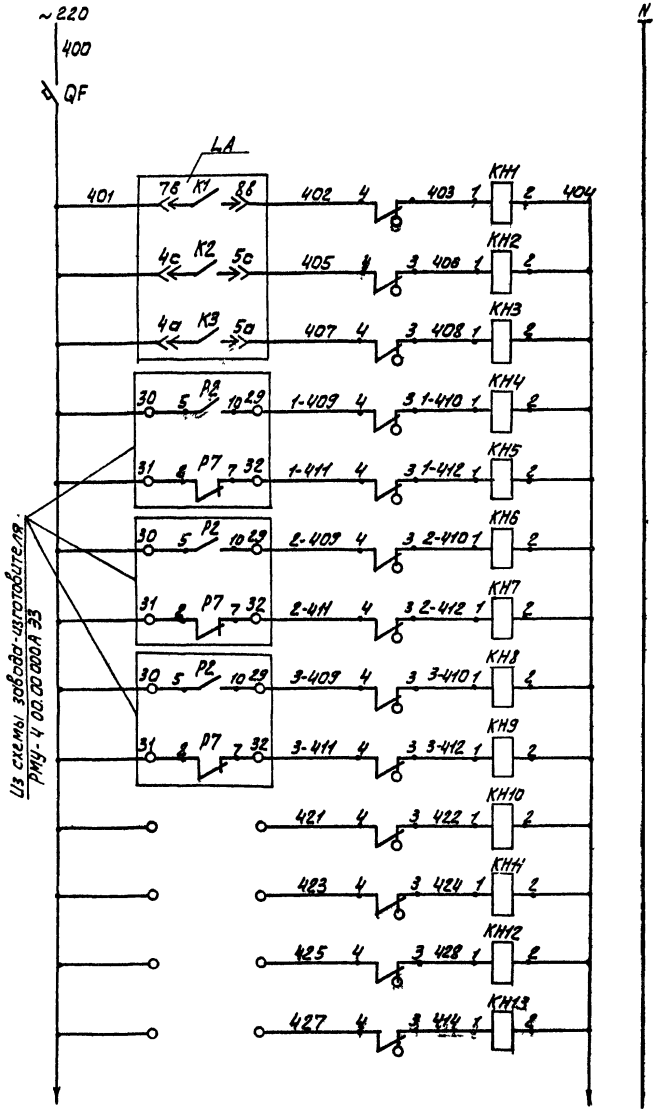

Автомат цепей сигнализации	
Верхний уровень в канале №1	
Верхний уровень в канале №2	
Верхний уровень в канале №3	
Аварийное отключение	Решетка №1
Отсутствие напряжения	
Аварийное отключение	Решетка №2
Отсутствие напряжения	
Аварийное отключение	Решетка №3
Отсутствие напряжения	
Резерв	

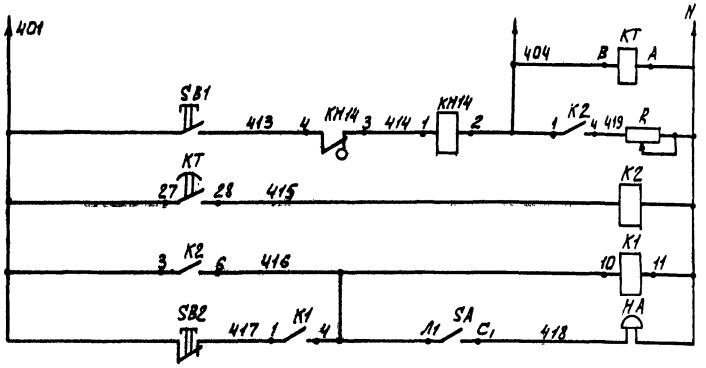

Реле отстройки от ложных сигналов
Опробование звуковой сигнализации
Запоминание сигнала
Реле аварии
Снятие звукового сигнала

Марка, поз.	Обозначение	Наименование	Кол.	Масса ед., кг	Примечание
	Ящик сигнализации (ЯС)				
К1, К2		Реле промежуточное	2		
		РПУ-0-961, ~220В			
		ТУ 16.523.295-75			
QF		Автоматический выключатель А63-МГ, к. 2А	1		
		ТУ 16.522.110-74			
КТ		Реле ЭВ-238, ~220В	1		
		ТУ 16.523.158-69			
КН1÷		Реле сигнальное	14		
КН14		РУ-1-11УЗ Уср.=0,5А			
		ТУ 16.523.538-77			
R		Резистор ПЭВР-100	1		
		470Ом±10% ГОСТ6513-66			
		Кнопка КЕ011УЗ исп.II			
		ТУ 16.525-407-71			
SB1		Черный „Пуск"	1		
SB2		Красный „Стоп"	1		
	Аппаратура	по месту			
НА		Звонок ЗВП 220			
		МРТУ 16-539.401-71			

Привязан:

Инв. №

Н. контр.	Бакшеева	
Провер.	Бокова	
Техник	Меновщикова	
Рук. гр.	Моссенко	
ГИП	Павлова	
Гл. спец.	Данилов	
Нач. ОТА	Саркисьянц	

ТП 902-2-370 83 ЭМ

Здание решеток с 3 механизированными решетками типа РМЦ-4

Стадия: РП | Лист: 5 | Листов:

Схема электрическая принципиальная аварийной сигнализации

ЦНИИЭТ инженерного оборудования г. Москва

18864-01 42

Инв. № подл. | Подпись и дата | Взам. инв. №

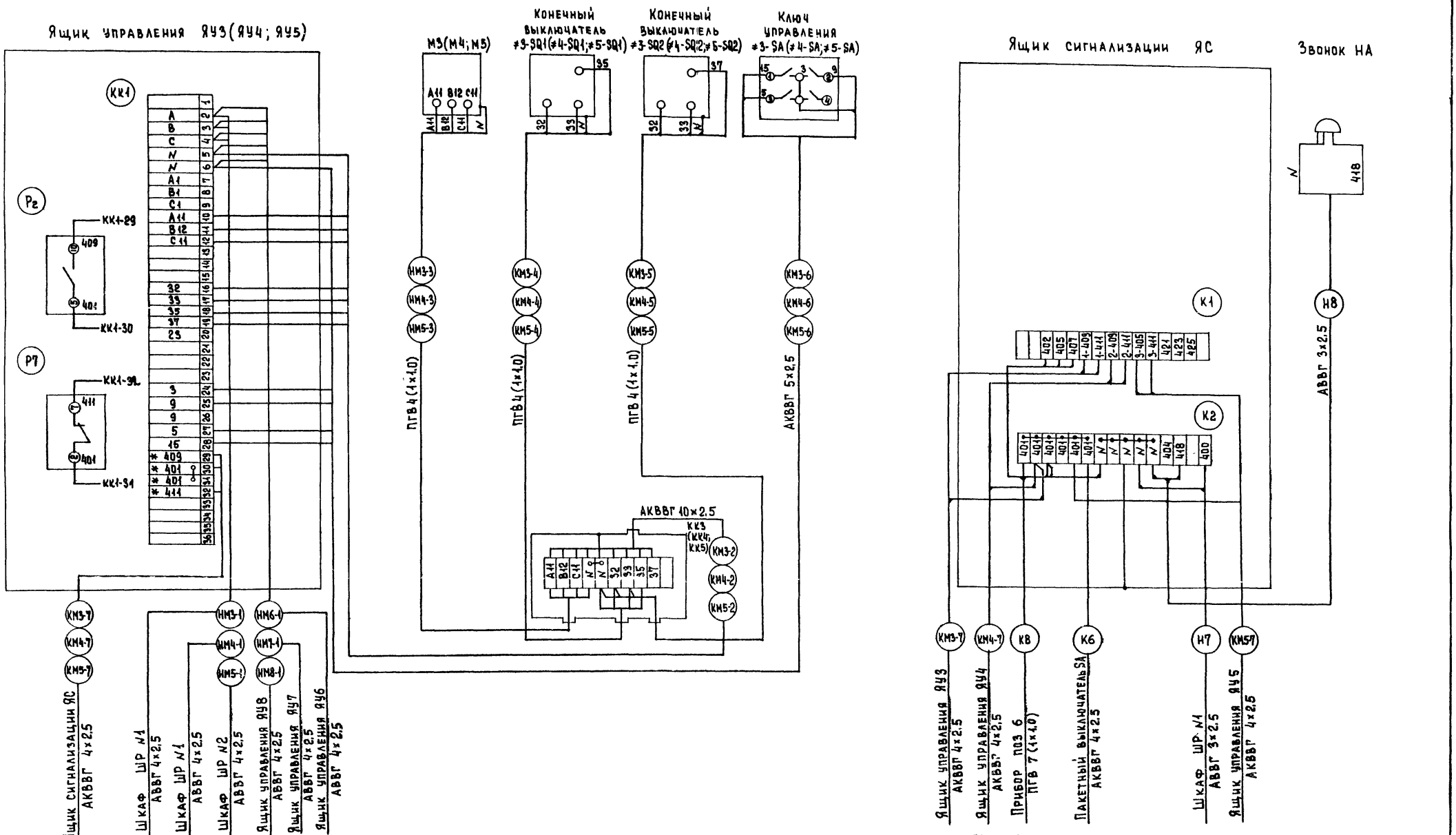

Т.п. 902-2-370.83 ЭМ

Н. конт	Мосеенко		
Провер.	Бакшеева		
Техник	Бокова		
Рук. гр.	Мосеенко		
ГИП	Павлова		
Гл. спец	Данилов		
Нач. отд.	Саркисьянц		

Привязан

Инв №

Здание решеток с 3 механизированными решетками типа РМУ-4

Схема подключения электрооборудования лист 1

Стадия	Лист	Листов
Р.П	6	

ЦНИИЭП инженерного оборудования г. Москва

Альбом II

Типовой проект 902-2-370.83

Инв. № подл. | Подпись и дата | Взам. инв. №

18864-01 43 Копировал Еремченко Формат 22

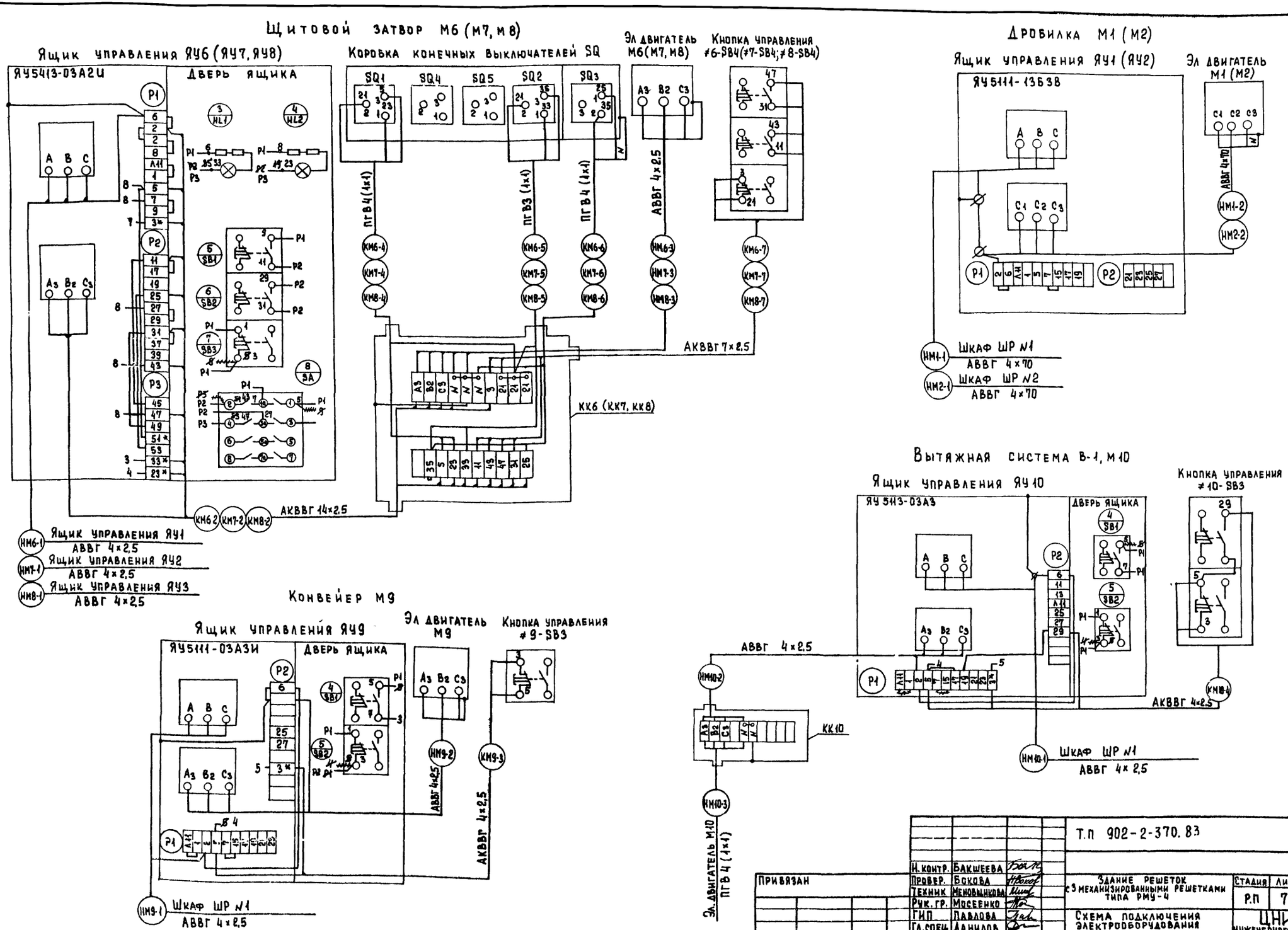

Инв. № подл. | Подпись и дата | Взам. инв. №

Т.П 902-2-370.83			ЭМ
Н. контр.	Бакшеева		
Провер.	Бокова		
Техник	Меновщикова		
Рук. гр.	Мосеенко		
ГИП	Павлова		
Гл. спец.	Данилов		
Нач. отд.	Саркисьянц		
Здание решеток с 3 механизированными решетками типа РМУ-4		Стадия: Р.П	Лист: 7
Схема подключения электрооборудования Лист 2		ЦНИИЭП инженерного оборудования г. Москва	
Привязан			
Инв. №			

Типовой проект 902-2-370.83 Альбом II

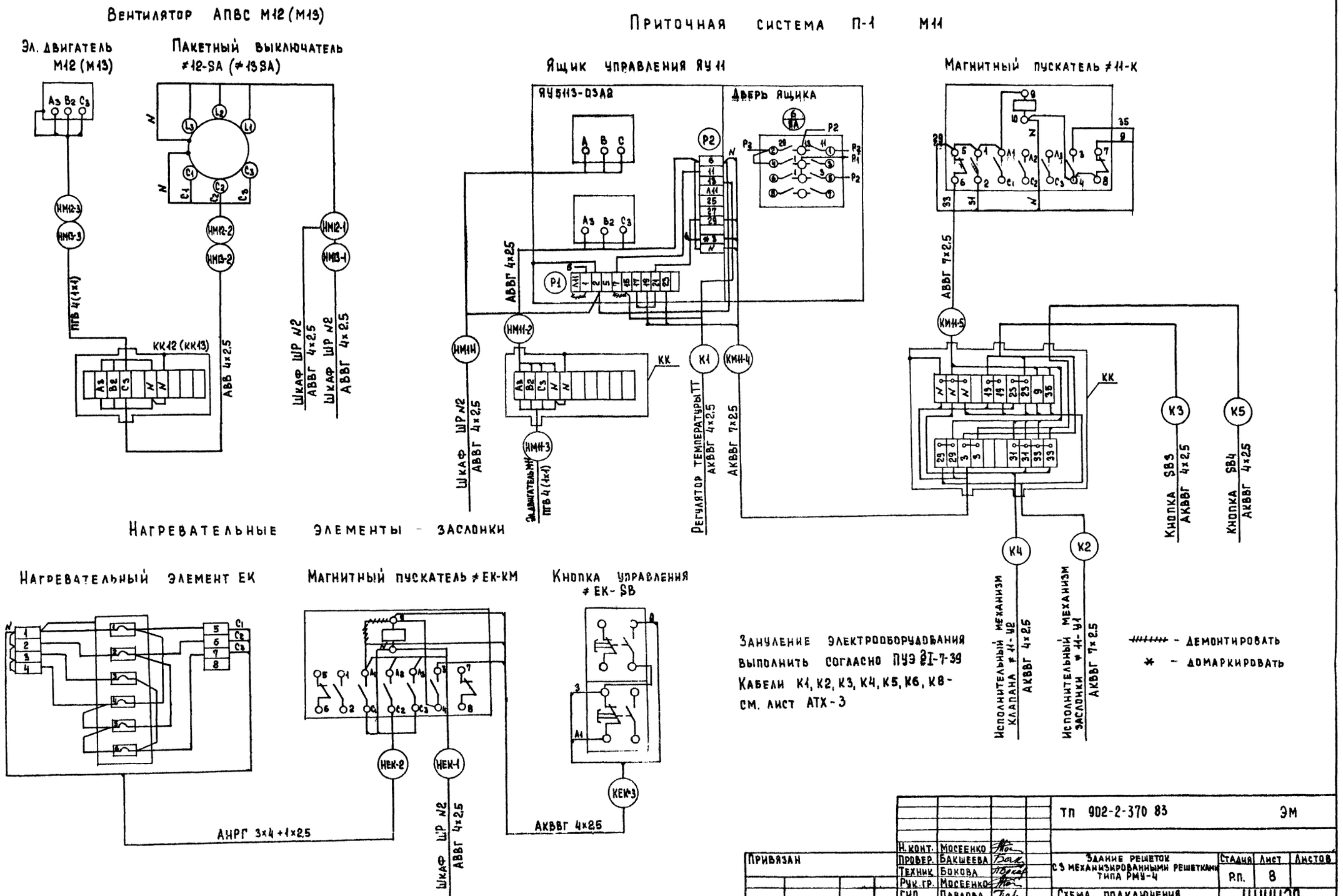

Н. конт.	Мосеенко		ТП 902-2-370 83		ЭМ
Провер.	Бакшеева		Здание решеток с 3 механизированными решетками типа РМУ-4	Стадия	Лист	Листов
Техник	Бокова			Р.П.	8	
Рук. гр.	Мосеенко		Схема подключения электрооборудования лист 3	ЦНИИЭП инженерного оборудования г. Москва		
ГИП	Павлова					
Гл. спец.	Данилов					
Нач. отд.	Саркисьян					

Привязан

Инв. №

Копировал Еремченко 18864-01 45 Формат 22

Типовой проект 902-2-370.83 Альбом I

Кабельный журнал

Маркировка	Трасса: Начало	Трасса: Конец	Кабель по проекту: Марка	Кабель по проекту: Количество кабелей, число и сечение жил напряжение	Кабель по проекту: Длина м	Кабель проложен: Марка	Кабель проложен: Количество кабелей, число и сечение жил напряжение	Кабель проложен: Длина м
н1		Ящик силовой ЯС1	АВВГ					
н2		Ящик силовой ЯС2	АВВГ					
н3	Шкаф распределительный ШР н1	Ящик силовой ЯС1	АВВГ	4×70	12			
н4	Шкаф распределительный ШР н2	Ящик силовой ЯС2	АВВГ	4×70	11			
н5	Шкаф распределительный ШР н1	Ящик силовой ЯС3	АВВГ	4×70	14			
н6	Шкаф распределительный ШР н2	Ящик силовой ЯС3	АВВГ	4×70	13			
нм1-1	Шкаф ШР н1	Ящик управления ЯУ1	АВВГ	4×70	13			
нм1-2	Ящик управления ЯУ1	Эл. двигатель м1	АВВГ	4×70	3			
нм3-1	Шкаф ШР н1	Ящик управления ЯУ3	АВВГ	4×2.5	34			
км3-2	Ящик управления ЯУ3	Клеммная коробка кк3	АКВВГ	10×2.5	7			
нм3-3	Клеммная коробка кк3	Эл. двигатель м3	ПГВ	4(1×1)	16			
км3-4	Клеммная коробка кк3	Конечный выключатель ≠3-SQ1	ПГВ	4(1×1)	24			
км3-5	Клеммная коробка кк3	Конечный выключатель ≠3-SQ2	ПГВ	4(1×1)	32			
км3-6	Ящик управления ЯУ3	Ключ управления ≠3-SA	АКВВГ	5×2.5	3			
км3-7	Ящик управления ЯУ3	Ящик сигнализации ЯС	АКВВГ	4×2.5	43			
нм6-1	Ящик управления ЯУ3	Ящик управления ЯУ6	АВВГ	4×2.5	52			
км6-2	Ящик управления ЯУ6	Клеммная коробка кк6	АКВВГ	14×2.5	14			
нм6-3	Клеммная коробка кк6	Эл. двигатель м6	АВВГ	4×2.5	7			
км6-4	Клеммная коробка кк6	Конечный выключатель ≠6-SQ1	ПГВ	4(1×1)	16			
км6-5	Клеммная коробка кк6	Конечный выключатель ≠6-SQ2	ПГВ	3(1×1)	8			
км6-6	Клеммная коробка кк6	Муфта крутящего момента ≠6-SQ3	ПГВ	4(1×1)	16			
км6-7	Клеммная коробка кк6	Кнопка управления ≠6-SB4	АКВВГ	7×2.5	7			
нм4-1	Шкаф ШР н1	Ящик управления ЯУ4	АВВГ	4×2.5	42			
км4-2	Ящик управления ЯУ4	Клеммная коробка кк4	АКВВГ	10×2.5	9			
нм4-3	Клеммная коробка кк4	Эл. двигатель м4	ПГВ	4(1×1)	20			
км4-4	Клеммная коробка кк4	Конечный выключатель ≠4-SQ1	ПГВ	4(1×1)	28			
км4-5	Клеммная коробка кк4	Конечный выключатель ≠4-SQ2	ПГВ	4(1×1)	36			
км4-6	Ящик управления ЯУ4	Ключ управления ≠4-SA	АКВВГ	5×2.5	3			
км4-7	Ящик управления ЯУ4	Ящик сигнализации ЯС	АКВВГ	4×2.5	49			
нм7-1	Ящик управления ЯУ4	Ящик управления ЯУ7	АВВГ	4×2.5	42			
км7-2	Ящик управления ЯУ7	Клеммная коробка кк7	АКВВГ	14×2.5	12			
нм7-3	Клеммная коробка кк7	Эл. двигатель м7	АВВГ	4×2.5	7			
км7-4	Клеммная коробка кк7	Конечный выключатель ≠7-SQ1	ПГВ	4(1×1)	16			
км7-5	Клеммная коробка кк7	Конечный выключатель ≠7-SQ2	ПГВ	3(1×1)	8			

Заполнить при привязке

Привязан

Инв. №

Н. конт.	Моссенко	
Проверил	Бакшеева	
Техник	Бокова	
Рук. пр.	Моссенко	
РИП	Павлова	
Гл. спец.	Данилов	
Нач. отд.	Саркисьянц	

ТП 902-2-370.83 ЭМ

Здание решеток с 3 механизированными решетками типа РМУ-4

Стадия	Лист	Листов
РП	9	

Кабельный журнал Лист 1

ЦНИИЭП инженерного оборудования г. Москва

18864-01 46 Копировал Подлевская Формат

Типовой проект 902-2-370.83 Альбом

Кабельный журнал

Маркировка	Трасса: Начало	Трасса: Конец	Кабель по проекту: Марка	Кабель по проекту: Количество кабелей, число и сечение жил напряжение	Кабель по проекту: Длина м	Кабель продолжен: Марка	Кабель продолжен: Количество кабелей, число и сечение жил напряжение	Кабель продолжен: Длина м
КМ 7-6	Клеммная коробка ККТ	Муфта крутящего момента ≠7-SQ3	ПГВ	4(1×1)	16			
КМ7-7	Клеммная коробка ККТ	Кнопка управления ≠7-SB4	АКВВГ	7×2.5	7			
НМ 9-1	Шкаф ШР н1	Ящик управления ЯУ9	АВВГ	4×2.5	10			
НМ 9-2	Ящик управления ЯУ9	Эл. двигатель М9	АВВГ	4×2.5	12			
КМ 9-3	Ящик управления ЯУ9	Кнопка управления ≠9-SB2	АКВВГ	4×2.5	52			
НМ 10-1	Шкаф ШР н1	Ящик управления ЯУ10	АВВГ	4×2.5	21			
НМ 10-2	Ящик управления ЯУ10	Клеммная коробка ККЮ	АВВГ	4×2.5	6			
НМ 10-3	Клеммная коробка ККЮ	Эл. двигатель М10	ПРВ	4(1×1)	6			
КМ 10-	Ящик управления ЯУ10	Кнопка управления ≠10-SB3	АКВВГ	4×2.5	19			
Н7	Шкаф ШР н1	Ящик сигнализации ЯС	АВВГ	3×2.5	18			
Н8	Ящик сигнализации ЯС	Звонок	АВВГ	3×2.5	7			
Н9	Шкаф ШР н1	Конденсаторная батарея	АВВГ	4×16	9			
НМ 2-1	Шкаф ШР н2	Ящик управления ЯУ2	АВВГ	4×70	17			
НМ 2-2	Ящик управления ЯУ2	Эл. двигатель М2	АВВГ	4×70	3			
НМ 5-1	Шкаф ШР н2	Ящик управления ЯУ5	АВВГ	4×25	47			
КМ 5-2	Ящик управления ЯУ5	Клеммная коробка ККС	АВВГ	10×2.5	8			
НМ 5-3	Клеммная коробка ККС	Эл. двигатель М5	ПРВ	4(1×1)	16			
КМ 5-4	Клеммная коробка ККС	Конечный выключатель ≠5-SQ1	ПРВ	4(1×1)	24			
КМ 5-5	Клеммная коробка ККС	Конечный выключатель ≠5-SQ2	ПРВ	4(1×1)	32			
КМ 5-6	Ящик управления ЯУ5	Ключ управления ≠5-SA	АКВВГ	5×2.5	3			

Маркировка	Трасса: Начало	Трасса: Конец	Кабель по проекту: Марка	Кабель по проекту: Количество кабелей, число и сечение жил напряжение	Кабель по проекту: Длина м	Кабель продолжен: Марка	Кабель продолжен: Количество кабелей, число и сечение жил напряжение	Кабель продолжен: Длина м
КМ 5-7	Ящик управления ЯУ5	Ящик сигнализации ЯС	АКВВГ	4×2.5	52			
НМВ-1	Ящик управления ЯУ5	Ящик управления ЯУ8	АВВГ	4×2.5	39			
КМ8-2	Ящик управления ЯУ8	Клеммная коробка ККВ	АКВВГ	14×2.5	11			
НМ 8-3	Клеммная коробка ККВ	Эл. двигатель М8	АВВГ	4×2.5	7			
КМ 8-4	Клеммная коробка ККВ	Конечный выключатель ≠8-SQ1	ПРВ	4(1×1)	16			
КМ 8-5	Клеммная коробка ККВ	Конечный выключатель ≠8-SQ2	ПП-В	3(1×1)	8			
КМ 8-6	Клеммная коробка ККВ	Муфта крутящего момента ≠8-SQ3	ПРВ	4(1×1)	16			
КМ 8-7	Клеммная коробка ККВ	Кнопка управления ≠8-SB4	АКВВГ	7×2.5	7			
НМН-1	Шкаф ШР н2	Ящик управления ЯУ11	АВВГ	4×2.5	18			
НМ 11-2	Ящик управления ЯУ11	Клеммная коробка ККЛ	АВВГ	4×2.5	4			
НМ 11-3	Клеммная коробка ККЛ	Эл. двигатель М11	ПРВ	4(1×1)	6			
КМ 11-4	Ящик управления ЯУ11	Клеммная коробка КК	АКВВГ	7×2.5	5			
НМ 11-5	Клеммная коробка КК	Магнитный пускатель К	АКВВГ	7×2.5	4			
НЕК-1	Шкаф ШР н2	Магнитный пускатель ЕК-КМ	АВВГ	4×2.5	20			
НЕК-2	Магнитный пускатель ЕК-КМ	Нагревательные элементы заслонки ЕК	АПРГ	3×4+1×2.5	8			
КЕК-3	Магнитный пускатель ЕК-КМ	Кнопка управления ЕК-SB1	АКВВГ	7×2.5	4			

ТП 902-2-370.83 ЭМ

Здание решетник с 3 механизированными решетками типа РМУ-4

Стадия: Р К | Лист: 10 | Листов:

Кабельный журнал Лист 2

ЦНИИЭП инженерного оборудования г. Москва

Привязан

Инв. №:

Н. контр.	Мотовилова	
Проверил	Сажнева	
Техник	Бокова	
Рук. гр.	Морозова	
ГИП	Иванова	
Гл. спец.	Иванов	
Нач. отд.	Сажнева	

18864-01 47 Копировал Радаевская Формат А4

Инв. № подлинника | Взам. инв. № | Подпись и дата | Инв. № дубл.

Альбом II

Типовой проект 902-2-370.83

Кабельный журнал

Маркировка	Трасса: Начало	Трасса: Конец	Кабель по проекту: Марка	Кабель по проекту: Количество кабелей, число и сечение жил, напряжение	Кабель по проекту: Длина м	Кабель проложен: Марка	Кабель проложен: Количество кабелей, число и сечение жил напряжение	Кабель проложен: Длина, м
НМ 12-1	Шкаф №2	Пакетный выключатель ≠ 12-SA	АВВГ	4×2.5	15			
НМ 12-2	Пакетный выключатель ≠ 12-SA	Клеммная коробка КК12	АВВГ	4.×2.5	6			
НМ 12-3	Клеммная коробка КК12	эл. двигатель М12	ПГВ	4(1×1)	6			
НМ 13-1	Шкаф ШР №2	Пакетный выключатель ≠ 13-SA	АВВГ	4×2.5	14			
НМ 13-2	Пакетный выключатель ≠ 13-SA	Клеммная коробка КК13	АВВГ	4×2.5	6			
НМ 13-3	Клеммная коробка КК13	эл. двигатель М13	ПГВ	4(1×1)	6			
Н 10	Шкаф ШР №2	Конденсаторная батарея №2	АВВГ	4×16	8			
С1	Шкаф ШР №2	Освещение	см.	листы электроосвещения				
С2	Шкаф ШР №1	Аварийное освещение	см.	листы электроосвещения				

Сводка кабелей и проводов, учтенных кабельным журналом.

Число жил, сечение	Марка, напряжение: АВВГ	АНРГ		АКВВГ	ПГВ							
3×2.5	20											
4×18	15											
4×2.5	450											
4×70	100											
3×4+1×2.5		10										
4×2.5				230								
5×2.5				10								
7×2.5				40								
10×2.5				20								
14×2.5				40								
1×1					400							

Нарезку кабелей производить по месту.

Инв. № подл. | Подпись и дата | Взам. инв. №

Привязан

Инв. №

Н. конт.	Мосеенко	
Проверил	Бакшеева	
Техник	Бокова	
Рук. гр.	Мосеенко	
ГИП	Павлова	
Гл. спец.	Данилов	
Нач. отд.	Саркисьянц	

ТП 902-2-370.83 ЭМ

Здание решеток с 3 механизированными решетками типа РМУ-4

Стадия	Лист	Листов
Р	Н	

Кабельный журнал лист 3

ЦНИИЭП инженерного оборудования г. Москва

18864-01 48

Копировал Родлевская Формат

План на отм. 0.000

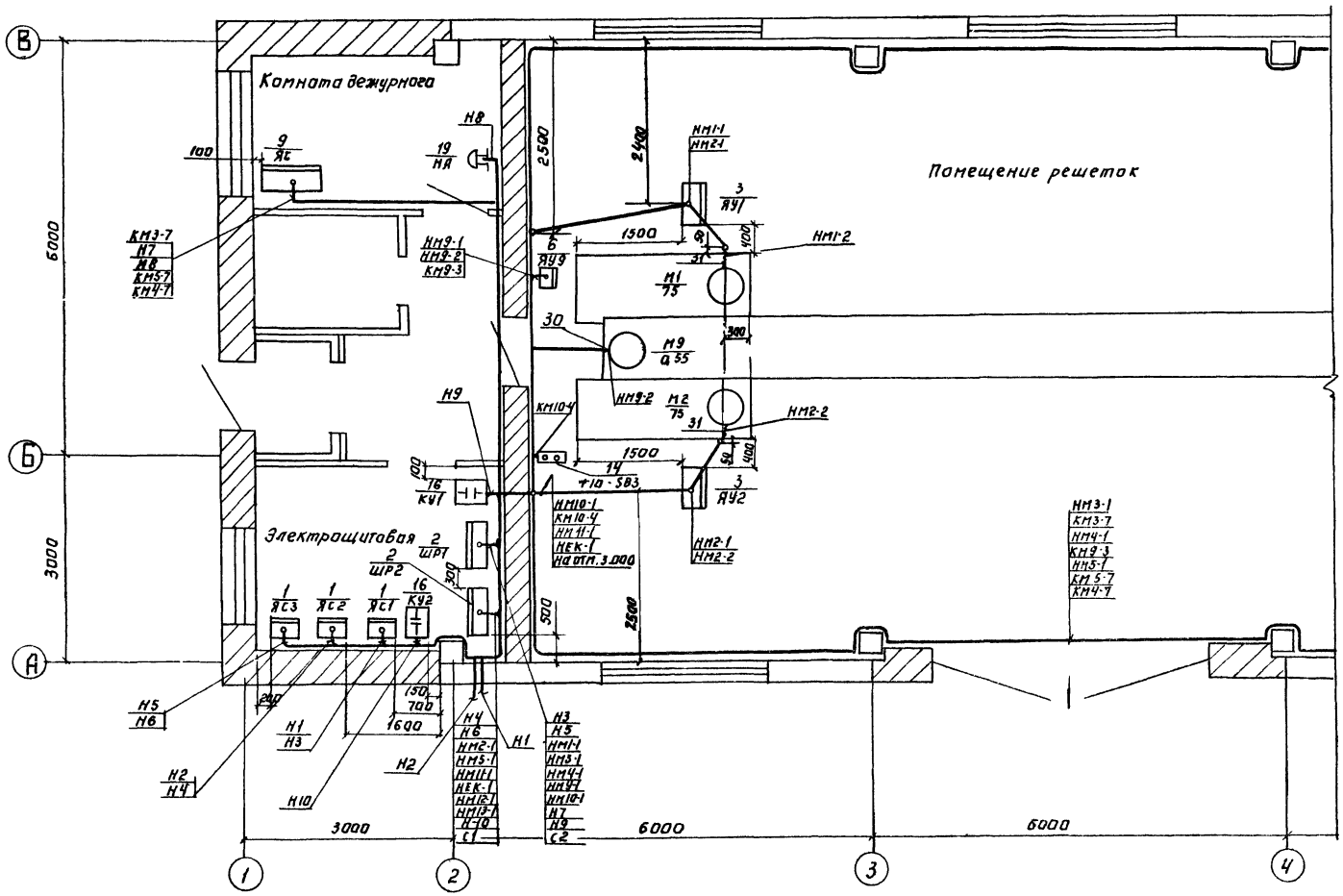

Н.контр.	Бакшеева		ТП 902-2-370.83 ЭМ		
Провер.	Бокова		Здание решеток с 3 механизированными решетками типа РМУ-Ч	Стадия	Лист	Листов
Техник	Меновщикова			Р	12	
Рук. гр.	Моссенко		План расположения электрооборудования и прокладка кабелей (лист)	ЦНИИЭП инженерного оборудования г. Москва		
Гип	Павлова					
Гл. спец.	Данилов					
Нач. отд.	Саркисьян					

Привязан:

Инв. №

Согласовано: Отдел АСУ Глебов; Отдел КО Васенин; Отдел ВОТ Нарыкстова

Инв. № подл. | Подпись и дата | Взам. инв. №

Копировал: Логинова 18864-01 49 Формат:

Типовой проект 902-2-370.83 Альбом II

План на отм. 0.000

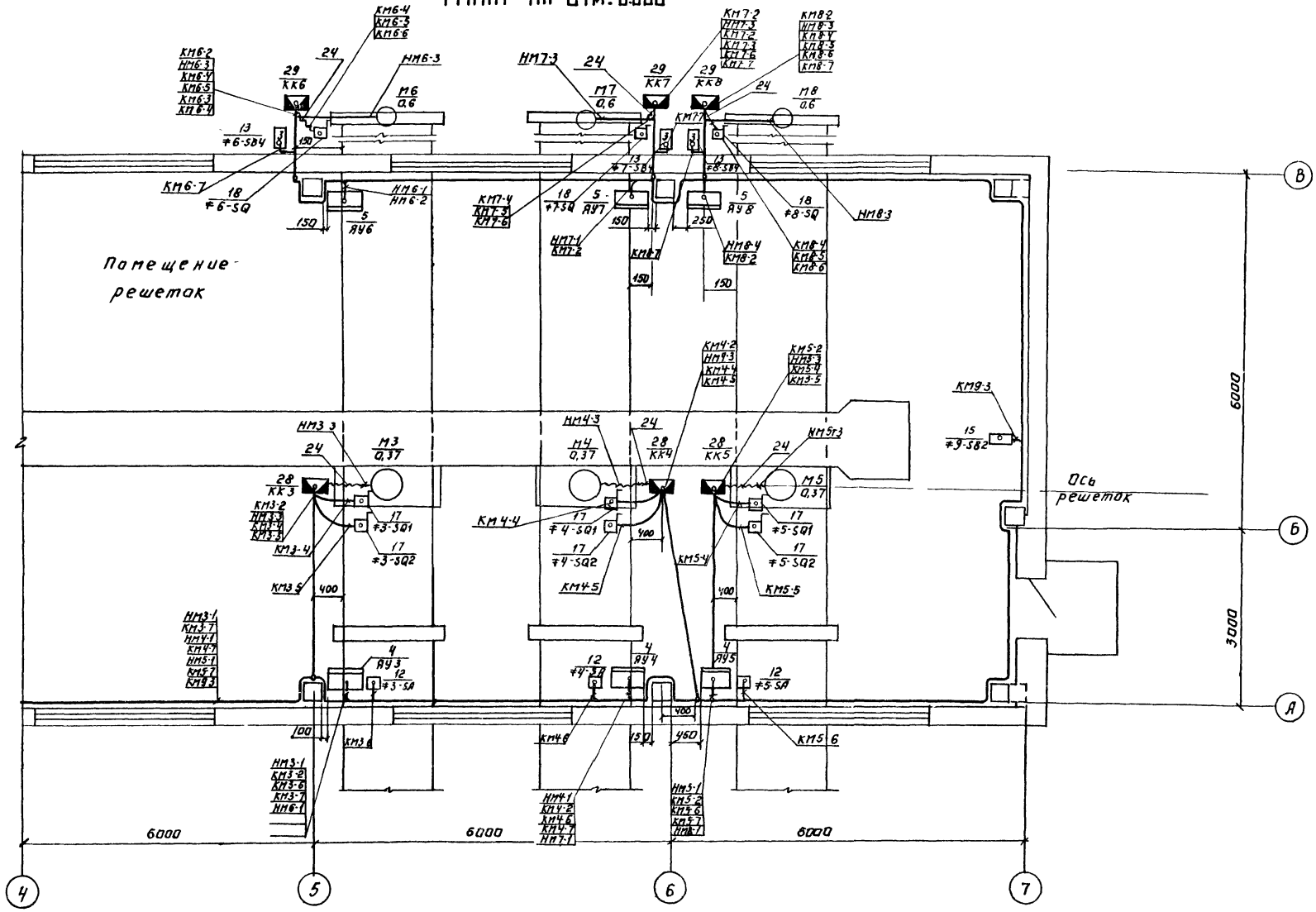

Н. контр.	Бакшеева		ТП 902-2-370.83		ЭМ
Провер.	Бокова		Здание решеток с 3 механизированными решетками типа РМУ-4.	Стадия	Лист	Листов
Техник	Меновщиков			Р.П.	13	
Рук. гр.	Мосеенко		План расположения электрооборудования и прокладка кабелей лист 2	ЦНИИЭП инженерного оборудования г. Москва		
ГИП	Павлова					
Гл. спец.	Данилов					
Нач. отд.	Саркисьянц					

Привязан:

Инв. №

Копировал: Логинова 18864-01 50 Формат 22

Согласовано:

Отдел АСП	Глебов		
Отдел КО	Басевич		
Отдел ВСТ	Нарцисова		

Инв. № подл. | Подпись и дата | Взам. инв. №

Типовой проект 902-2-370.83 Альбом II

План на отм. 3.000.

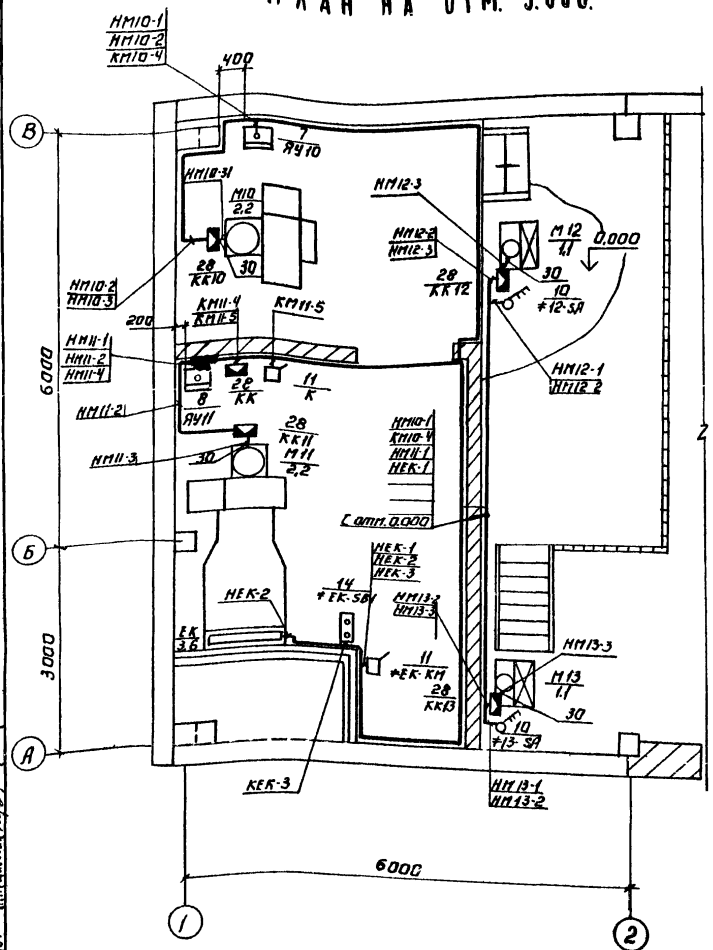

Настоящий чертеж выполнен на основании строительных и технологических чертежей.

Прокладку кабелей (проводов) выполнить в соответствии с типовым проектом 4.407-260.

Кабельная трасса идет на высоте 2,5 м от уровня пола.

Кабель, проложенный на высоте до 2 м. от пола защитить трубами.

Расстояние между кабельными конструкциями должно быть не более 1000 мм.

Трубы для прокладки кабеля к двигателям заложить в конструкции пола. Толщина пола над трубами должна быть не менее 50 мм.

Трубы должны быть выведены из пола на 200 мм. по обе стороны.

В соответствии со СНиП III-33-76 п.5-35, выходы полиэтиленовых труб из подливок пола, должны быть защищены отрезками из тонкостенных стальных труб.

Навесные ящики управления и силовые ящики устанавливаются на высоте 1,3 м от уровня пола.

Все проемы после монтажа заделать.

	Изделия ГЭМ				
28	КК-10	Клеммная коробка	7		
		КК3÷КК5, КК10÷КК13			
29	КК-20	Клеммная коробка	4		
		КК6÷КК8, КК			
30	К 1082	Ввод гибкий	5		
31	К1088	Ввод гибкий	2		
32	К 1161	Полка кабельная	100		
33	К 1155	Основание	100		
34	К 310 М	Стойка	4		
35	К 106	Полосы монтажные	2		
		перфорированные			

Марка поз.	Обозначение	Наименование	Кол	Масса ед кг	Примечание
1	ЯБПВ-4	Ящик ЯС1; ЯС2; ЯС3.	3		
2	ШР11-73504-22У3	Шкаф ШР N1, ШР N2	2		
3	ЯУ5111-33А3В	Ящик ЯУ1; ЯУ2.	2		
4	Комплектно с решеткой	Ящик ЯУ3; ЯУ4; ЯУ5	3		
5	ЯУ5413-03А2И	Ящик ЯУ6; ЯУ7; ЯУ8	3		
6	ЯУ5111-03А2И	Ящик ЯУ9	1		
7	ЯУ5113-03А3Н	Ящик ЯУ10	1		
8	ЯУ5113-03А2Н	Ящик ЯУ11	1		
9	по чертежу ЭМ 001 ВО	Ящик ЯС	1		
10	ПВЗ-10У3	Выключатель ≠12-SA; ≠13-SA	2		
11	ПМЕ-121	Пускатель К; ЕК-КМ	2		
12	УП5802-Е440	Ключ управления 3-SA,	3		
		4-SA, ≠5-SA			
13	ПКЕ-222-3У3	Пост кнопочный ≠6-SB4,	3		
		≠7-SB4; ≠8-SB4.			
14	ПКЕ 212-2У3	Пост кнопочный ≠11-SB3;	4		
		≠10-SB3; ≠11-SB4; ЕК-SB1			
15	ПКЕ 212-1У3	Кнопка ≠9-SB2	1		
16	УК2-0,38-50У3	Установка КУ1; КУ2	2		
17	Комплектно с решеткой	Выключатель ≠3-SQ1÷5-SQ1	6		
		≠3-SQ2÷5-SQ2			
18	Комплектно с щитовым	Выключатель ≠6SQ1÷8-SQ1	9		
	затвором	≠6-SQ2÷8-SQ2; ≠6SQ3÷≠8-SQ3			
19	ЗВП-220	Звонок НА	1		
20	4.407-219	Установка ящика ЯУ			
21	4.407-235	Установка ящика ЯБПВ			
22	4.407-260	Прокладка кабелей на			
		конструкциях			
	Трубы	металлические			
23	ГОСТ 10704-76	Труба стальная dн=25 мм	5м		
24	Р3-Ц-25	Металлорукав	40м		
	Трубы	неметаллические			
25	ТУ6-05-1573-72	Труба винипластовая 25×3,0	100м		
26	ТУ6-05-1573-72	Труба винипластовая 63×4,5	10м.		

Привязан:

Инв. №

Н. контр.	Бакшеева	
Провер.	Бокова	
Техник	Меновщикова	
Рук. гр.	Мосеенко	
Гип	Павлова	
Гл. спец.	Данилов	
Нач. отд.	Саркисьянц	

ТП 902-2-370.83 ЭМ

Здание решеток с 3 механизированными решетками типа РМУ-4

План расположения электрооборудования и прокладка кабелей лист 3.

Стадия	Лист	Листов
РП	14	

ЦНИИЭП инженерного оборудования г. Москва

Копировал: Логинова 18864-01 61 Формат:

Согласовано: Отдел АСП, Отдел КО, Отдел ВСТ. Глебов, Басевич, Нарциссова

Инв. № подл. | Подпись и дата | Взам. инв. №

Типовой проект 902-2-370.83 Альбом III

План на отм. 0.000.

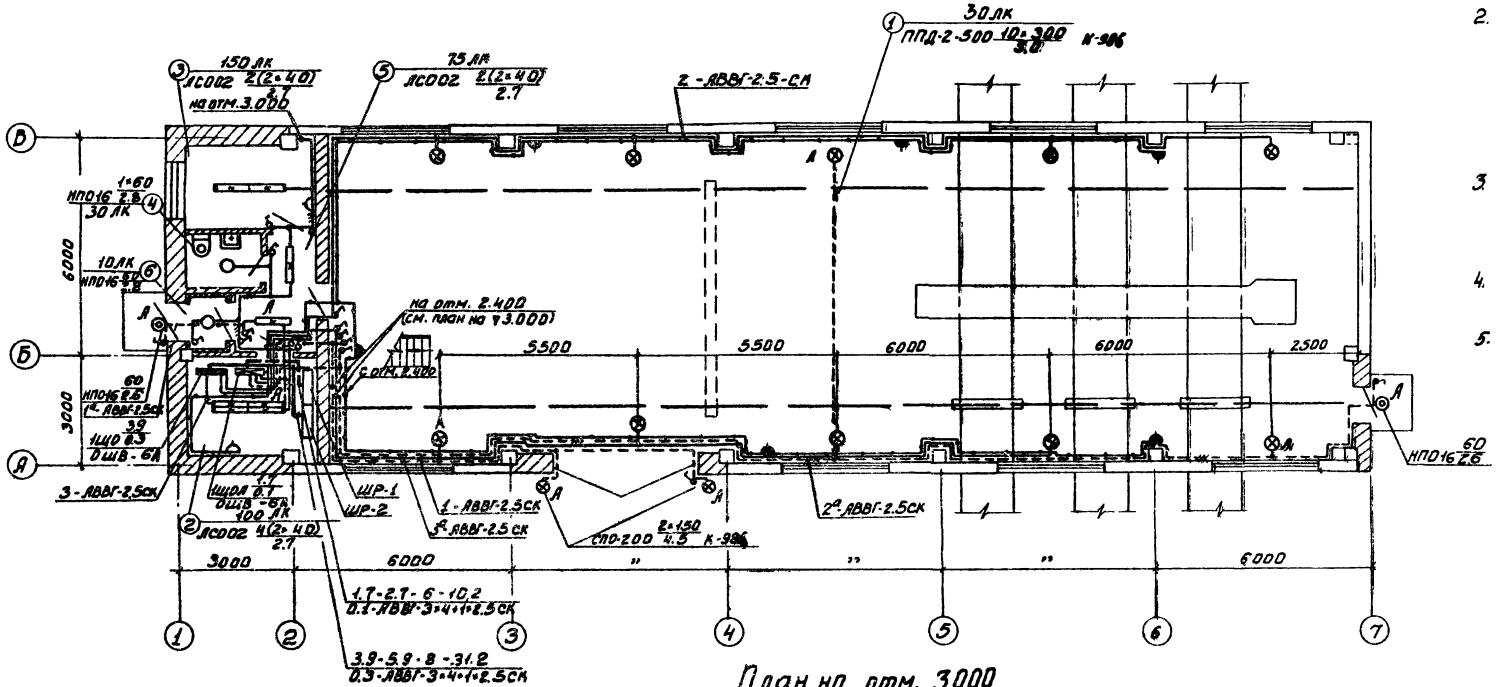

План на отм. 3.000

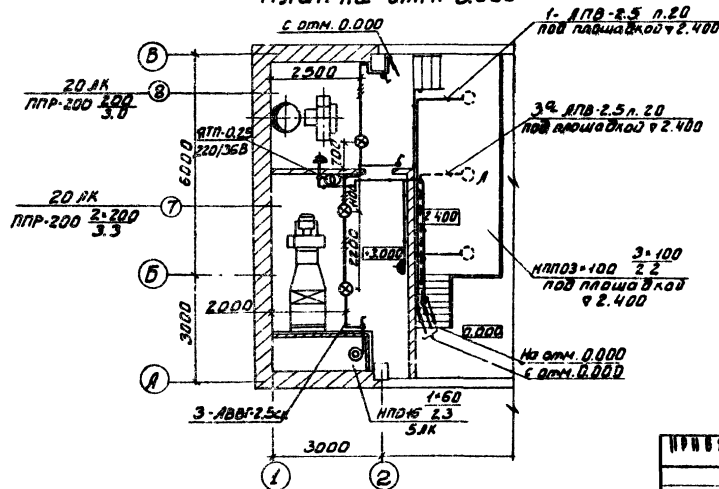

1. Напряжение сети освещения: общего (рабочего и аварийного) -380/220В, переносного - 36В.
2. Питающая и групповая сети выполняются кабелем АВВГ-660, прокладываемым по стенам и перекрытиям на скобах, и проводом АПВ в полиэтиленовой трубе.
3. Для зануления элементов электрооборудования используется нулевой рабочий провод сети.
4. Условные обозначения см. ГОСТ 2.754-72
5. При установке на кронштейнах светильников ППД2-500, кронштейны необходимо усилить водогазопроводной трубой 3/4".

Экспликация помещений

Номер по плану	Наименование
1	Помещение решеток
2	Электрощитовая
3	Комната дежурного
4	Санузел
5	Коридор
6	Тамбур
7	Венткамера приточная
8	Площадка для вентиляторов

Инв.№ подл.	Подпись и дата	Взам. инв.№	Отдел АСМ Гайбов	Отдел КВ Шифрина	Отдел ВС Харькисова	

Привязан.				ТП 902-2-370.83		ЭМ
Н. контр.	Смердова		Здание решеток с 3 механизированными решетками типа РМУ-4. Электрическое освещение. Планы на отм. 0.000 и 3.000.	Стадия	Лист	Листов
Проект.	Матвеева			РП	15	
Инженер	Садым			ЦНИИЭП инженерного оборудования г. Москва		
Рук. гр.	Смердова					
Гл. спец.	Данилов					
Нач. отд.	Харькисова					

Альбом III

Типовой проект 902-2-370.83

Инв. № подл. | Подпись и дата | Взам. инв. №

Ведомость электрооборудования и кабелей

№ п.п.	Наименование и техническая характеристика изделия, материала	Тип, марка	Ед. изм.	Потребность по проекту
	Силовое электрооборудование			
	1. Конденсаторные батареи.			
1.1	Комплектная конденсаторная установка 50 квар.	УКЗ-0,38Б0-43 ТУ16.530.199-77	шт	2
	2. Аппаратура низкого напряжения			
2.1	Пускатель магнитный защищенного исполнения, напряжение катушки ~220В	ПМЕ-121 ОСТ.16.0536.00012	шт	2
2.2	Пост для крепления к любой ровной поверхности со степенью защиты IP40. пластмассовыми корпусными деталями (кожух, панель) с двумя кнопочными элементами с цилиндрическими толкателями черного и красного цвета с надписью на табличках „ПУСК", „СТОП"	ПКЕ 212-2У3 1/2" ТУ 526-216-78	шт	2
2.3	Пост для крепления к любой ровной поверхности со степенью защиты IP54 пластмассовыми корпусными деталями (кожух, панель) с тремя кнопочными элементами с цилиндрическими толкателями двумя черного и красного цвета с надписью на табличках „Откр.", „Закр.", „Стоп"	ПКЕ 222-3У3 ТУ16-526-216-78	шт.	3
2.4	Пост для крепления к любой ровной поверхности со степенью защиты IP40 пластмассовыми корпусными деталями (кожух, панель) с одним кнопочным элементом с цилиндрическим толкателем красного цвета с надписью на табличке „Стоп"	ПКЕ 212-1У3 ТУ16-526-216-78	шт	1
2.5	Выключатель пакетный степень защиты IP30	ПВ3-10-У3-30 ОСТ.16.0.526-001-77	шт.	2
2.6.	Переключатель универсальный с надписью №7	УП 5802-Е440 ТУ16 524060-70	шт	3
2.7	Звонок электрический	ЗВП-220 ТУ16-539-401-71	шт	1
	3. Комплектные устройства управления для приводов			
3.1	Ящик управления в нормальном исполнении	ЯУ111-3343В	шт	2
3.2	Ящик управления в нормальном исполнении. Номинальный ток фидера 25А Номинальное напряжение главной цепи ~380В, цепей управления ~220В	ЯУ5413-0342У ТУ16.536.042-71	шт	3
3.3	Ящик управления в нормальном исполнении. Номинальный ток фидера 25А. Номинальное напряжение главной цепи ~380В, цепей управления ~380В	ЯУ5111-0343У ТУ16.536.042-71	шт	1
3.4	Ящик управления в нормальном исполнении. Номинальный ток фидера 6,3А Номинальное напряжение главной цепи ~380В, цепей управления ~380В	ЯУ5113-0343У ТУ16.536.042-71	шт	1
3.5	Ящик управления в нормальном исполнении. Номинальный ток фидера 6,3А Номинальное напряжение главной цепи ~380В, цепей управления ~220В	ЯУ5113-0342У ТУ16.536.042-71	шт	1
3.6	Ящик сигнализации ЯС по чертежу ЭМ.00180	ЯУ3-0695 ОСТ16.0684116-74	шт.	1
	4. Комплектные устройства с предохранителями и выключателями			
4.1	Ящик силовой блочный с плавкими вставками 400А	ЯБПВ-4	шт	3
4.2	Шкаф с плавкими вставками	ШР11-73504-22У3	шт	1
	6А (НПН2-60) - 4 шт.			
	16А (НПН2-60) - 1 шт.	ТУ16.536506-76		
	25А (НПН2-60) - 1 шт			
	63А (НПН2-60) - 1 шт			
4.3	Шкаф с плавкими вставками	ШР11-73504-22У3	шт	1
	6А (НПН2-60) - 3 шт			
	10А (НПН2-60) - 2 шт.	ТУ16.536.506-76		
	16А (НПН2-60) - 1 шт.			
	25А (НПН2-60) - 1 шт.			
	63А (НПН2-60) - 1 шт.			
4.4	Ящик силовой	ЯРП-20	шт.	1
	5. Защитные средства по технике безопасности			
5.1	Мегаомметр переносный магнитоэлектрический до 2000 В	М4100/4	шт	1
5.2	Указатель низкого напряжения переносный	МИН-1	шт	2
5.3	Дорожки диэлектрические		м	10
5.4	Перчатки диэлектрические		пара	1
	6 Кабели и провода			
6.1	Кабель силовой с алюминиевыми жилами, без защитного покрова ГОСТ 16.442-80 0,6 кВ. сечением: 3х2,5 кв. мм	АВВГ	км	0.02
6.2	4х2,5 кв. мм	АВВГ	км	0,45
6.3	4х16 кв мм	АВВГ	км	0.015
6.4	4х70 кв. мм	АВВГ	км	0.10
6.5	Кабель силовой с алюминиевыми жилами с резиновой изоляцией, ГОСТ 433-73, 0,6 кВ сечением: 3х4+1х2,5 кв. мм	АНРГ	км	0,01
6.6	Кабель контрольный с алюминиевыми жилами, без защитного покрова ГОСТ 1508-78Е, 0,6 кВ сечением: 4х2,5 кв. мм	АКВВГ	км	0,23
6.7	5х2,5 кв. мм	АКВВГ	км	0,01
6.8.	7х2,5 кв. мм	АКВВГ	км	0,04
6.9	10х2,5 кв. мм	АКВВГ	км	0,02
6.10	14х2,5 кв. мм	АКВВГ	км	0.04
6.11	Провод с медной жилой гибкий ГОСТ 6323-79 сечением: 1х1	ПГВ	км	0.40

ПРИВЯЗАН

Инв. №

				ТП 902-2-370.83	ЭМ. ВО
Н. контр.	Мосеенко				
Провер.	Бакшеева			Здание решеток с 3 механизированными решетками типа РМУ-4	Стадия: Р.П. / Лист: 1 / Листов: 2
Техник	Бокова				
Рук. гр.	Мосеенко				
ГИП	Павлова				
Гл. спец.	Данилов			Ведомости электрооборудования и кабелей, потребности в электромонтажных изделиях, изделий мастерских электромонтажных заготовок. Лист 1	ЦНИИЭП инженерного оборудования г. Москва
Нач. отд.	Саркисьянц				

18864-01 ЭВ Копировал Антипова Формат А2

Типовой проект 902-2-370.83 Альбом II

Ведомость электрооборудования и кабелей

N п.п	Наименование и техническая характеристика изделия, материала	Тип, марка	Ед. изм.	Потребность по проекту
	Электрическое освещение			
	1. Оборудование светотехническое			
	Светильник потолочный, полностью			
	пылезащищенный, дождезащищен-			
1.1	ный, до 60 Вт	НПО 16×60	шт	5
1.2	до 100 Вт	НПО 03×100-001	шт	3
	Светильник подвесной, полностью			
1.3	пыленепроницаемый, до 200 Вт	ППР-200 У3	шт	3
	Светильник подвесной, для			
1.4	наружного освещения, до 200 Вт	СПО-200	шт	2
	Светильник подвесной, полностью			
	пыленепроницаемый, дождезащи-			
1.5	щенный, до 500 Вт	ЛПД2-500 У3	шт	10
	Светильник подвесной, стартер-	ЛСО02-		
1.6	ного зажигания, 220В, 2×40 Вт	2×40)Р-01	шт	8
1.7	Светильник переносной	РВО-42	шт	2
	Лампа накаливания общего			
	назначения, 220-230В, ГОСТ 2239-79			
1.8	60 Вт	Б220-230-60	шт	7
1.9	100 Вт	Б220-230-100	шт	4
1.10	150 Вт	Г220-230-150	шт	3
1.11	200 Вт	Г220-230-200	шт	5
1.12	300 Вт	Г220-230-300	шт	12
1.13	Лампа накаливания местного			
	освещения, 36 В, ГОСТ 1182-77, 60 Вт	МО36-60	шт	3
	Лампа люминесцентная			
1.14	белого света, ГОСТ 6825-74, 40 Вт	ЛБ-40	шт	18
	Стартер для люминесцентной			
1.15	лампы, 220 В, ГОСТ 8799-75	80-С-220	шт	18

N п.п	Наименование и техническая характеристика изделия, материала	Тип, марка	Ед. изм	Потребность по проекту
	2. Кабельные изделия.			
	Кабель силовой с алюминие-			
	выми жилами, без защитного			
	покрова, ГОСТ 16442-80, 0.66 кВ			
2.1	2×2.5 мм²	АВВГ	км	0.27
2.2	3×2.5 мм²	АВВГ	км	0.08
2.3	3×4+1×2.5 мм²	АВВГ	км	0.03
	Провод установочный с			
	алюминиевой жилой,			
	ГОСТ 6323-79, 0.66 кВ			
2.4	2.5 мм	АПВ	км	0.05

Ведомость изделий мастерских электромонтажных заготовок (МЭЗ)

Обозначение чертежа	Наименование	Кол	Примечание
Типовой проект 4.407-129 (А75А.55)	Конструкция для установки осветительного щитка ОЩВ-6А	2	
Типовой проект 4.407-265 (А41633)	Конструкция для установки ящика ЯТП-0.25	1	
Типовой проект 5.407-19 (А181.16)	Установка светильника ППР-200 под потолочным перекрытием из сборного железобетона	3	
Типовой проект 5.407-19 (А181.37) (применительно)	Установка светильника ППД-2-500 на стене на кронштейне К-986	10	
Типовой проект 4.407-219 (А406.17)	Установка комплектов из ящиков с рубильниками, автоматов, кнопок ПКЕ, ПКУ и токопроводы.		
Типовой проект 4.407-235 (А397.13)	Установка одиночных ящиков с рубильниками, автоматов, кнопок ПКЕ, ПКУ и сигнальных аппаратов.		

Ведомость потребности в электромонтажных изделиях

Номер строки	Наименование изделия и единица измерения	Код: Изделия	Код: Ед.изм	Количество
1	Силовое электрооборудование			
2	Изделия заводов ГЭМ			
3	Ввод гибкий К1082 У3	3449650103	796	5
4	Ввод гибкий К1088 У3	3449650119	796	2
5	Основание К1155		796	100
6	Стойка К310М УХЛ2	34 4961 8041	796	4
7	Полка кабельная К1161 У3	34 4961 5121	796	100
8	Клеммная коробка КК-10(У61У3)	34 6474 2011	796	7
9	Клеммная коробка КК-20(У61У3)	34 6474 2021	796	4
10	Полосы монтажные К-106 У2	34 4961 6311	796	2
11	Электрическое освещение			
12	Изделия заводов ГЭМ			
13	Щиток осветительный с автоматом			
14	АЕ2046 на вводе и автоматами А3161			
15	с тепловыми расцепителями 15А			
16	на отходящих группах ОЩВ-6А	34 3433 7111	796	2
17	Ящик с понижающим трансформа-			
18	тором 2508А, 220/36В, ЯТП-0.25	34 3429 5061	796	1
19	Кронштейн К-986	34 6473 3121	796	12
20	Коробка ответвительная У-409	34 6474 2411	796	25
21	У-995	34 6474 1223	796	30
22	КОР-73	34 6474 2511	796	10
23	КОР-74	34 6474 2521	796	15
24	Коробка соединительная К-936	34 6473 3311	796	5
25	Профиль монтажный Г-образный К-238	34 4961 6181	796	3
26	Полоса монтажная К-106	34 4961 6311	796	2
27	Электроустановочные изделия			
28	Розетка штепсельная двухполюсная			
29	6А, 250В, индекс 03210	34 6401	796	5
30	10А, 36 В, У-86-РО	34 6401	796	5
31	10А, 36В брызгозащищенная, У-86-РБ	34 6401	796	10
32	Выключатель однополюсный 10А, 250В			
33	брызгозащищенный индекс 03650	34 6421	796	10
34	для открытой установки индекс 03210	34 6421	796	10

Привязан

Инв.№

Н.контр	Матвеева		
Проверил	Гадым		
Техник	Бокова		
Рук.гр.	Мосеенко		
ГИП	Павлова		
Гл.спец	Данилов		
Нач.отд.	Саркисьянц		

ТП 902-2-370.83 ЭМ.80

Здание решеток с 3 механизированными решетками типа РМЦ-Ч

Ведомости электрооборудования и кабелей, потребности в электромонтажных изделиях, изделий и мастерских электромонтажных заготовок. Лист 2.

Стадия	Лист	Листов
Р.П.	2	

ЦНИИЭП инженерного оборудования г. Москва

Инв.№ подл. | Подпись и дата | Взам.инв.№

18864-01

Типовой проект 902-2-370.83 Альбом II

Лист	Наименование	Кстр	Примечан
1	Перечень чертежей		
2	Ящик ЯР. Технические данные аппаратов		
3	Ящик ЯП. Общий вид		
4	Ящик ЯС. Таблица перечня надписей		
5	Ящик ЯС. Схема электрическая соединений		

Привязан

Инв. № подл. | Подпись и дата | Взам. инв. №

ТП 902-2-370.83 ЭМ.000

Н. контр.	Бакшеева	
Проверил	Иванова	
Техник	Меловщикова	
Рук. арх.	Бакшеева	
Рук. гр.	Моссейко	
ГИП	Павлова	
Гл. спец.	Данилов	
Нач. отд.	Саркисьянц	

Задание заводу-изготовителю

Перечень чертежей

Стадия	Лист	Листов
Р.П.	1	5

ЦНИИЭП инженерного оборудования г. Москва

Типовой проект 902-2-370.83 Альбом II

Формат	Зона	Поз.	Обозначение	Наименование	Кол	Примечание
				Документация		
12			ЭМ.001.В0	Чертеж общего вида		
22			ЭМ.001.Э4	Схема электрическая соединений		
			ЭМ.001.ТБ.	Таблица перечня надписей.		
				Сборочные единицы		
				Н1 01		
		01		Выключатель А63-МГ к2А	01	QF
		02		Реле времени ЭВ-238	01	КТ
				Uк ~220В, tср = 5 сек		
		03		Реле РПУ-0-961, 3п. контакта	02	К1, К2
		04		Резистор ПЭВР-100, 470 Ом	01	R
				Н51 01		
		05		Реле РУ-1-11 У3, Iср = 0.5А	14	КН1÷КН14
		06		Кнопка КЕ011 У3 исполнение 2	02	SB1, SB2
		07		Выключатель ПВ1-10-У3 исполнение II	01	SA
				Колодка из 15 зажимов на 16А	02	

Инв. № подл. | Подпись и дата | Взам. инв. №

ТП 902-2-370.83 ЭМ.001

Н. контр.	Моссейко	
Проверил	Бакшеева	
Техник	Меловщикова	
Рук. гр.	Моссейко	
ГИП	Павлова	
Гл. спец.	Данилов	
Нач. отд.	Саркисьянц	

Ящик ЯС
Технические данные аппаратов

Стадия	Лист	Листов
Р.П.	2	

ЦНИИЭП инженерного оборудования г. Москва

Типовой проект 902-2-370.83 Альбом II

Вид спереди
Дверь не показана

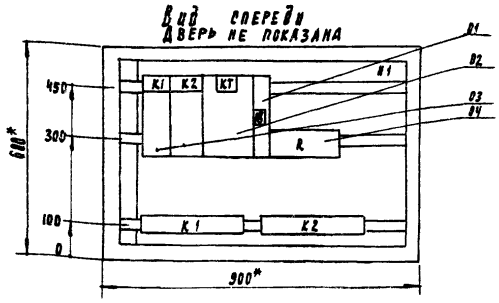

Дверь ящика. Вид спереди

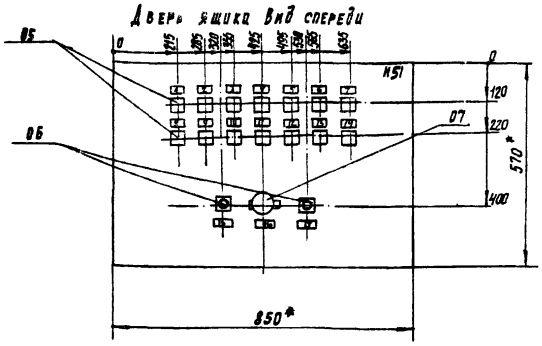

* Размеры для справок

В контуре табличек и аппаратов номера надписей по перечню надписей

Глубина ящика 360 мм.

Инв. № подл. | Подпись и дата | Взам. инв. №

ТП 902-2-370.83 ЭМ.001В0

Н. контр.	Моссейко	
Проверил	Бакшеева	
Техник	Меловщикова	
Рук. гр.	Моссейко	
ГИП	Павлова	
Гл. спец.	Данилов	
Нач. отд.	Саркисьянц	

Ящик ЯС
Общий вид

Стадия	Лист	Листов
Р.П.	3	

ЦНИИЭП инженерного оборудования г. Москва

Типовой проект 902-2-370.83 Альбом II

Панель	Строка	Надпись	Поз. обозначение	Место надписи	Текст	Кол	Вид арматуры	Заготовка
		1	КН1	Табличка	Канал №1 Уровень	1		
		2	КН2	Табличка	Канал №2 Уровень	1		
		3	КН3	Табличка	Канал №3 Уровень	1		
		4	КН4	Табличка	Решетка №1 Авария	1		
		5	КН5	Табличка	Решетка №1 Нет напряжения	1		
		6	КН6	Табличка	Решетка №2 Авария	1		
		7	КН7	Табличка	Решетка №2 Нет напряжения	1		
		8	КН8	Табличка	Решетка №3 Авария	1		
		9	КН9	Табличка	Решетка №3 Нет напряжения	01		
		10	КН10	Табличка	Резерв	1		
		11	КН11	Табличка	Резерв	1		
		12	КН12	Табличка	Резерв	1		
		13	КН13	Табличка	Резерв	1		
		14	КН14	Табличка	Опробование сигнализации	1		
		15	SB1	Табличка	Опробование сигнализации	1		
		16	SA	Табличка	Отключение звонка	1		
		17	SB2	Табличка	Снятие сигнала	1		
				Табличка	К1	1		
				Табличка	К2	1		
				Табличка	КТ	1		
		18	QF	Табличка	Питание сигнализации	1		

Инв. № подл. | Подпись и дата | Взам. инв. №

ТП 902-2-370.83 ЭМ.001ТБ

Н. контр.	Моссейко	
Провер.	Иванова	
Техник	Меловщикова	
Гл. инж.	Бакшеева	
Рук. гр.	Моссейко	
ГИП	Павлова	
Гл. спец.	Данилов	
Нач. отд.	Саркисьянц	

Ящик ЯС
Таблица перечня надписей

Стадия	Лист	Листов
Р.П.	4	

ЦНИИЭП инженерного оборудования г. Москва

Копировал Подлевская Формат

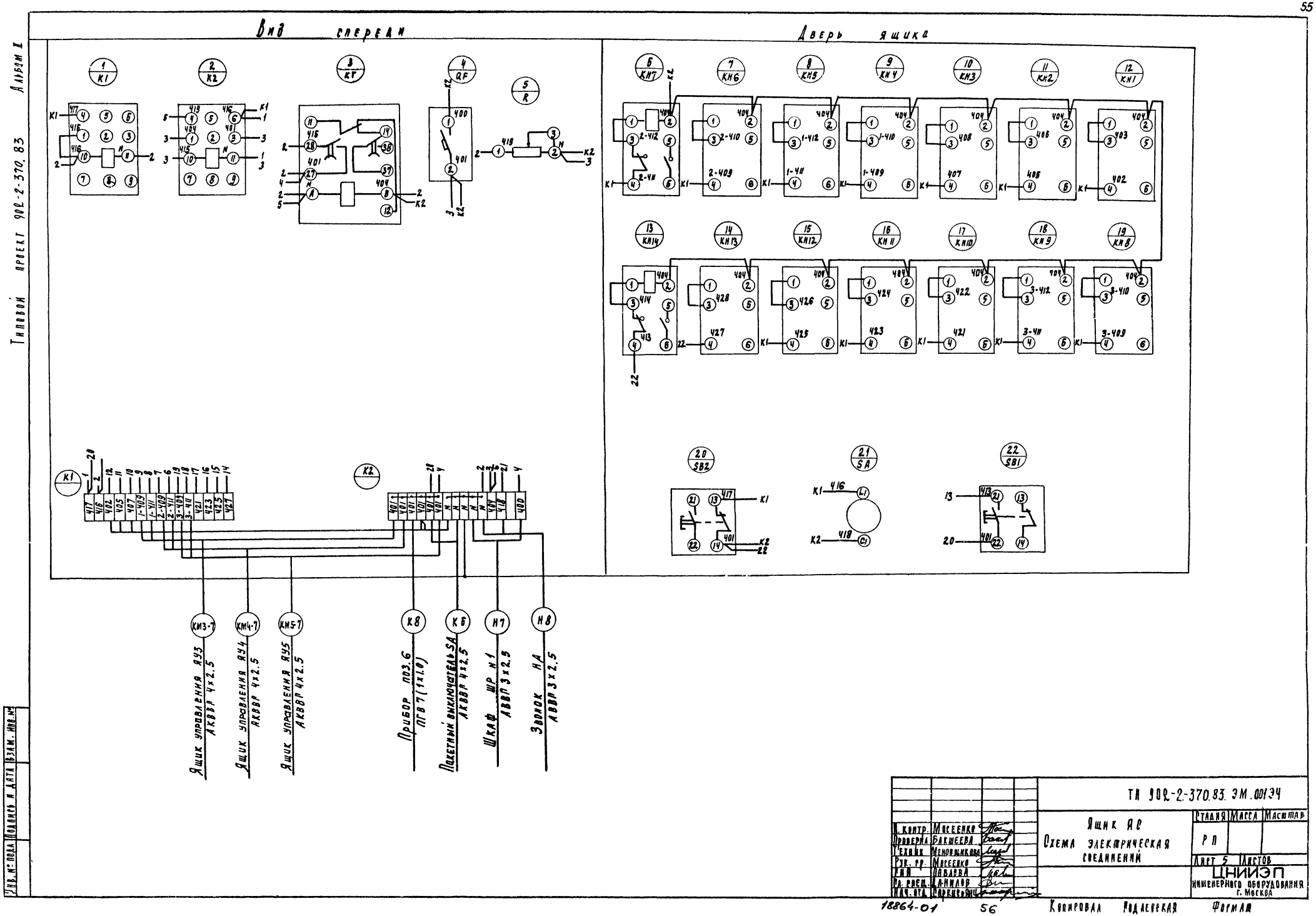
Вид спереди
Дверь ящика
Ящик управления ЯУ3 АКВВГ 4х2.5
Ящик управления ЯУ4 АКВВГ 4х2.5
Ящик управления ЯУ5 АКВВГ 4х2.5
Прибор ПОЗ.6 ПГВ7(1х1.0)
Пакетный выключатель SA АКВВГ 4х2.5
Шкаф ШР н1 АВВГ 3х2.5
Звонок НА АВВГ 3х2.5
ТП 902-2-370.83. ЭМ.00134
Ящик АС
Схема электрическая соединений
Стадия
Масса
Масштаб
Лист 5
Листов
ЦНИИЭП
инженерного оборудования
г. Москва
Н. контр. Мосеенко
Проверил Бакшеева
Техник Меновщикова
Рук. гр. Мосеенко
Инж. Павлова
Гл. спец. Данилов
Нач. отд. Саркисьянц
Типовой проект 902-2-370.83
Альбом II
Инв. № подл.
Подпись и дата
Взам. инв. №
18864-01
56
Копировал Подлевская
Формат

Ведомость чертежей основного комплекта.

Лист	Наименование	Примечание
АТХ-1	Общие данные.	
АТХ-2	Схема функциональная	
АТХ-3	Схема подключения приборов технологического контроля.	
АТХ-4	Расположение приборов технологического контроля и прокладка кабеля.	

Ведомость ссылочных и прилагаемых документов

Обозначение	Наименование	Примечание
4.407-260 (А 259)	Прокладка кабелей на конструкциях, 1979	
	Типовые чертежи главмонтажавтоматики	
Сборник 51	Приборы для измерения и регулирование температуры Установка на технологических трубопроводах и оборудованиы.	
Сборник 73	Монтажные чертежи Приборы для измерения и регулирования уровня. Установка на резервуарах.	
	Прилагаемые документы	
Альбом IV	Заказные спецификации	
Альбом V	Ведомость потребности в материалах.	

Схема автоматизации приточной системы и схема сигнализации приведены на листах ЭМ-5; ЭМ-4.

Типовой проект разработан в соответствии с действующими нормами и правилами и предусматривает мероприятия обеспечивающие взрывную взрывопожарную и пожарную безопасность при эксплуатации здания.
Главный инженер проекта (Павлова)

Альбом II

Типовой проект 902-2-370.83

Инв. № подл. | Подпись и дата | Взам. инв. №

Привязан

Инв. №

Н. контр.	Моссенко	
Провер.	Бакшеева	
Техник	Иванова	
Рук. гр.	Моссенко	
ГИП	Павлова	
Гл. спец.	Данилов	
Нач. отд.	Саркисьян	

т.п. 902-2-370.83 АТХ

Здание решеток с 3 механизированными решетками типа РМУ-4

Стадия	Лист	Листов
Р. П	1	4

Общие данные

ЦНИИЭП инженерного оборудования г. Москва

18864-01 57 Копировал Антипова Формат А2

Типовой проект 902-2-370.83 Альбом II

Приточная система П1

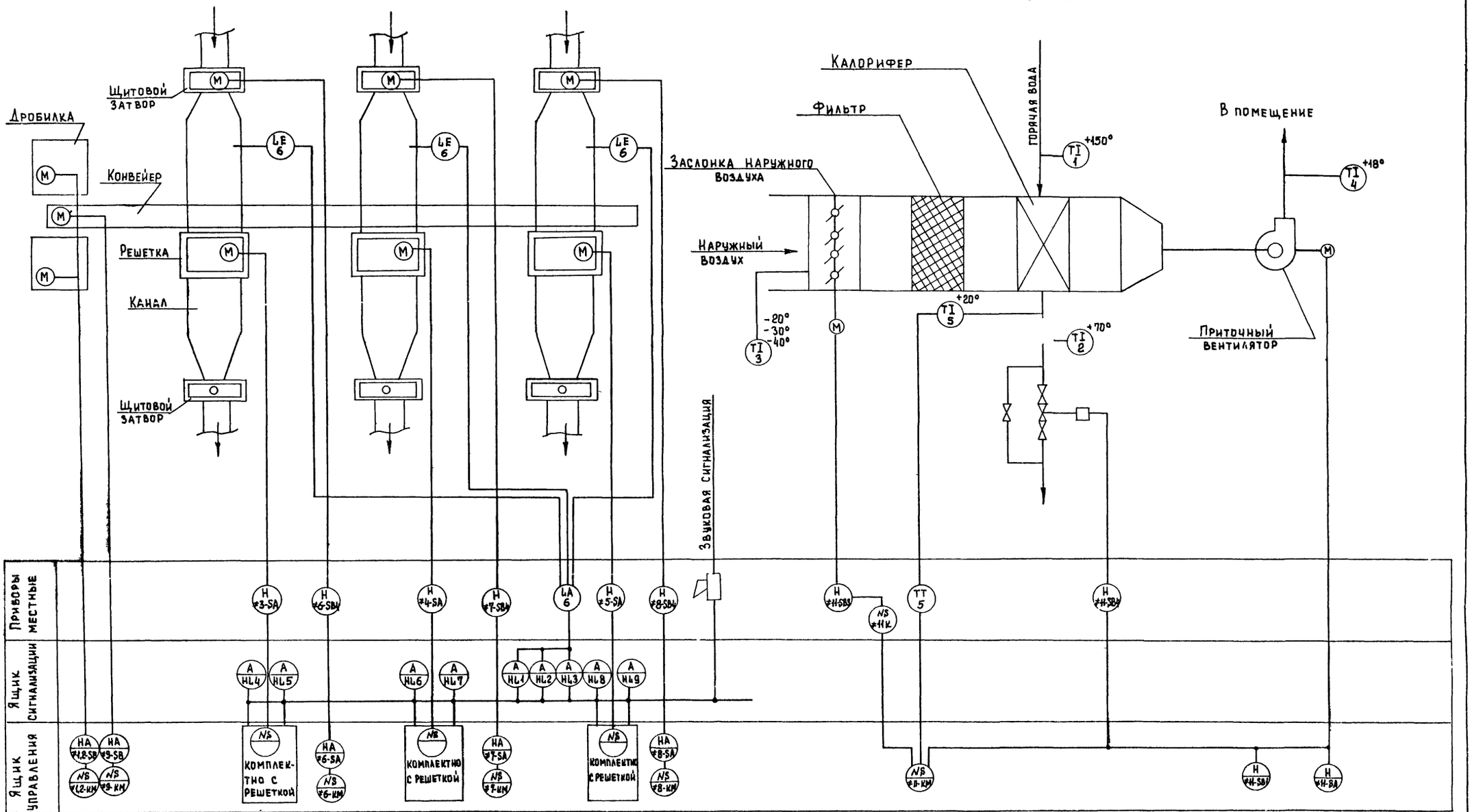

Т.п 902-2-370.83						АТХ
Н.конт.	Бакшеева		Здание решеток с 3 механизированными решетками типа РМУ-4	Стадия	Лист	Листов
Провер.	Бокова			Р.П	2	
Техник	Меновщикова					
Рук.гр.	Мосеенко					
ГИП	Павлова		Схема функциональная	ЦНИИЭП инженерного оборудования г. Москва		
Гл.спец.	Данилов					
Нач.отд.	Саркисьянц					

Привязан

Инв. №

Копировал Еремченко 18864-01 58 Формат 22

Измеряемая среда		Вода	Воздух		Вода		Вода	Воздух	
Измеряемый или регулируемый параметр		температура	температура		температура		Температура		
Место установок первичных приборов, отборных устройств и исполнительных механизмов		Трубопровод обратного теплоносителя	Заслонка наружного воздуха		клапан на теплоносителе		Трубопровод горячей воды	Перед калорифером	Приточный воздуховод
N ТКЧ или установочного чертежа	отборных устройств								
	первичных приборов						ТМЧ-144-75	ТМЧ-142-75	ТМЧ-142-75
№ поз. по спецификации или обозначение по электрической схеме		5	≠11-У1	≠11-SB3	≠11-У2	≠11-SB4	1.2	3	4

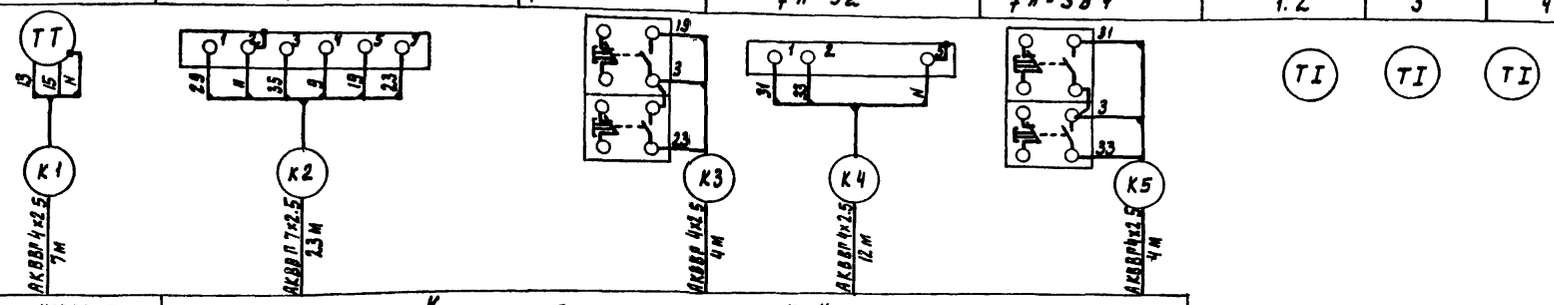

Ящик управления ЯУЧ (см. лист ЭМ-8)	Клеммная коробка ККЧ (см. лист ЭМ-8)

Измеряемая среда		Стоки канализационные		
Измеряемый или регулируемый параметр		Уровень		
Место установок первичных приборов, отборных устройств и исполнительных механизмов		Канал перед решеткой		
		N1	N2	N3
N ТКЧ или установочного чертежа	отборных устройств	ТМЧ-122-74		
	первичных приборов	ТМЧ-132-74		
№ поз. по спецификации или обозначение по электрической схеме		SA	6	

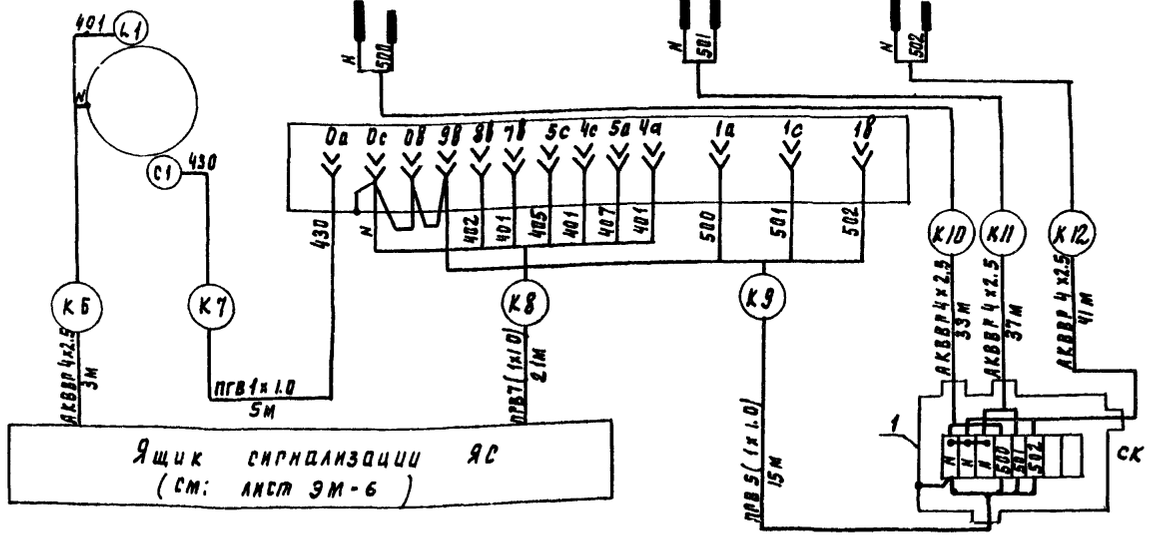

Ящик сигнализации ЯС (см: лист ЭМ-6)

Марка	Обозначение	Наименование	Кол	Масса ед. кг	Примеч.
1	ТУ36.1753-75	Соединительная коробка КСК-8	1		
2	ГОСТ 1508-78Е	Кабель контрольный АКВВГ 4х2.5кв. мм	160м		
3	ГОСТ 1508-78Е	Кабель контрольный АКВВГ 7х2.5кв. мм	30м		
4	ГОСТ 6323-79	Провод ПГВ 1.0кв. мм	50м		
5	ТУ6-05-1573-72	Труба винипластовая 32х2.4мм	40м		

Зануление приборов и электроаппаратуры выполнить согласно ПУЭ§I-7-39

ТП 902-2-370 83 АТХ

Н. конт.	Мосеенко	
Проверил	Бакшеева	
Техник	Бокова	
Рук. гр.	Мосеенко	
Гип	Павлова	
Гл. спец.	Данилов	
Нач. отд.	Саркисьянц	

Привязан

Инв. №

Задание решеток с 3 механизированными решетками типа РМУ-4

Схема подключения приборов технологического контроля

Стадия	Лист	Листов
Р.П.	3	

ЦНИИЭП инженерного оборудования г. Москва

Типовой проект 902-2-370.83 Альбом II

Инв. № подл. | Подпись и дата | Взам. инв. №

Типовой проект 902-2-370.83 Альбом III

План на отм 0.000

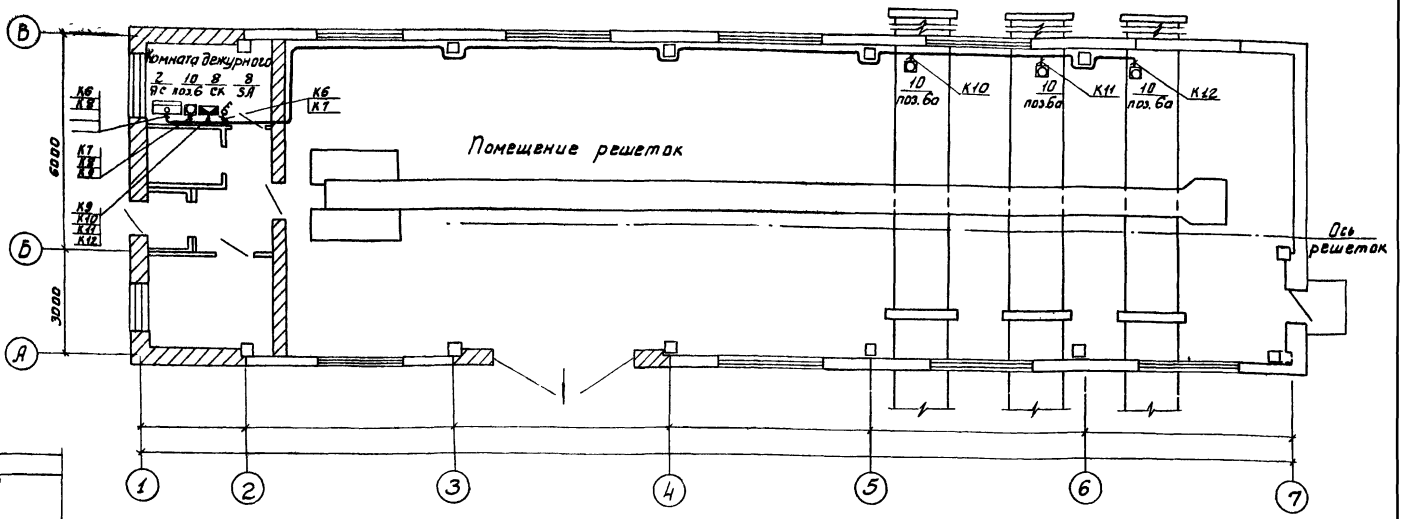

План на отм. 3.000

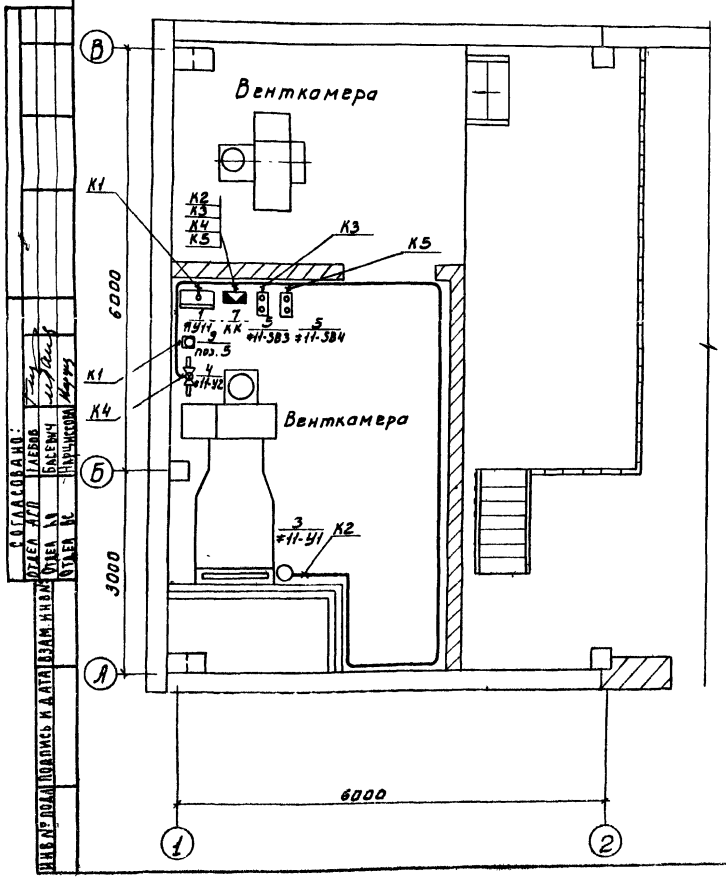

Настоящий чертеж выполнен на основании строительных и технологических чертежей проекта.

Размещение электрических и трубных проводок уточнить при монтаже.

Монтаж приборов и средств автоматизации выполнить согласно строительным нормам и правилам СНиП III-34-74 Госстроя СССР

Марка поз.	Обозначение	Наименование	Кол.	Масса ед. кг	Прим.
1	АУ5143-03.12Н	Ящик управления ЯУ11	1		
2	по черт. ЭМ.081.80	Ящик сигнализации	1		
3	МЭО-4/100	Исполнительный механизм заслонки ф11-У1	1		Комплектно с заслонкой
4	ПР-1М	Исполнительный механизм клапана ф11-У2	1		Комплектно с клапаном
5	ПКЕ 212-2У3	Пост управления кнопочный ф11-SB3, ф11-SB4	2		
6	ПВ2-10-30	Пакетный выключатель SA	1		
7	КК-20	Клеммная коробка КК	1		
8	КСК-8	Соединительная коробка СК	1		
9	ТИДЭ-4	Прибор поз.5	1		
10	ЭРСУ-3	Прибор поз. 6	1		
11	ТУ6-05-1573-72	Труба винипластовая 32×2.4	40м		

Привязан

Инв. №

Н. контр.	Бакшеева	
Провер.	Бокова	
Техник	Меновщикова	
Рук. гр.	Моссеенко	
ГИП	Павлова	
Гл. спец.	Даниелов	
Нач. отд.	Саркисьянц	

ТП 902-2-370.83 АТХ

Здание решеток с 3 механизированными решетками типа РМЧ-4

Стадия	Лист	Листов
РП	4	

Расположение приборов технологического контроля и прокладка кабеля

ЦНИИЭП инженерного оборудования г. Москва

Согласовано: Отдел АПО Гаевой; Отдел АА Бакеевич; Отдел ЭМ Наумкин

Инв. № подл. | Подпись и дата | Взам. инв. №

18864-04

Типовой проект 902-2-370.83 Альбом I

Ведомость чертежей основного комплекта СС

Лист	Наименование	Примечания
СС-1	Общие данные План на отм. 0.000 с сетями связи Экспликация помещений	

План на отм. 0.000

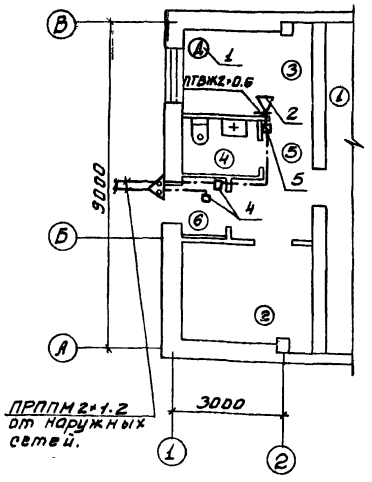

Спецификация

NN поз.	Обозначение тип, марка	Наименование	Ед. изм	Кол-во	Примечание
		I Оборудование			
1	ТАН-76-4 ГОСТ 9686-68	Аппарат телефонный	шт	1	
2	0,25 ГД-III ГОСТ 5971-76	Громкоговоритель абонентский	шт.	1	
3	РШО-1 ГОСТ 8559-75	Радиорозетка	шт.	1	
4	УК-2П ГОСТ 10040-75	Коробка универсальная ответвительная	шт.	2	
5	УК-2Р ГОСТ 10040-75	Коробка универсальная ограничительная	шт.	1	
		II Материалы			
1	ПРППМ 2×1,2 ТУ 16505.755-75	Кабель радиотрансляционный	м	40	
2	ПТВЖ 2×0,6 ГОСТ 10.254-75	Провод радиотрансляционный	м	40	
3	ГОСТ 8509-72	Сталь угловая 50×50×5	м	15	
4	ТУ6-05.1573-77	Труба винипластовая ф25	м	10	

Экспликация помещений

N	Наименование
1	Помещение решеток
2	Электрощитовая
3	Комната дежурного
4	Санузел
5	Коридор
6	Тамбур
7	Венткамера

Типовой проект разработан в соответствии с действующими нормами и правилами и предусматривает мероприятия, обеспечивающие взрывную, взрывопожарную и пожарную безопасность при эксплуатации здания.

Главный инженер проекта: /Баткилина/

Согласовано: Шмурина, Павлова

Инв. № подл. | Подпись и дата | Взам. инв. №

Привязан			
Инв. №			
Норм. конт.	Парусова		
Провер.	Парусова		
Ст. инж.	Сарьян		
Рук. гр.	Парусова		
Гл. спец.	Баткилина		
Нач. отд.	Саркисьянц		

ТП 902-2-370.83 СС

Здание решеток с электрифицированными решетками типа РМУ-4

Общие данные. План на отм. 0.000 с сетями связи. Экспликация помещений

Стадия	Лист	Листов
Р	1	1

ЦНИИЭП инженерного оборудования г. Москва

18864-01 61

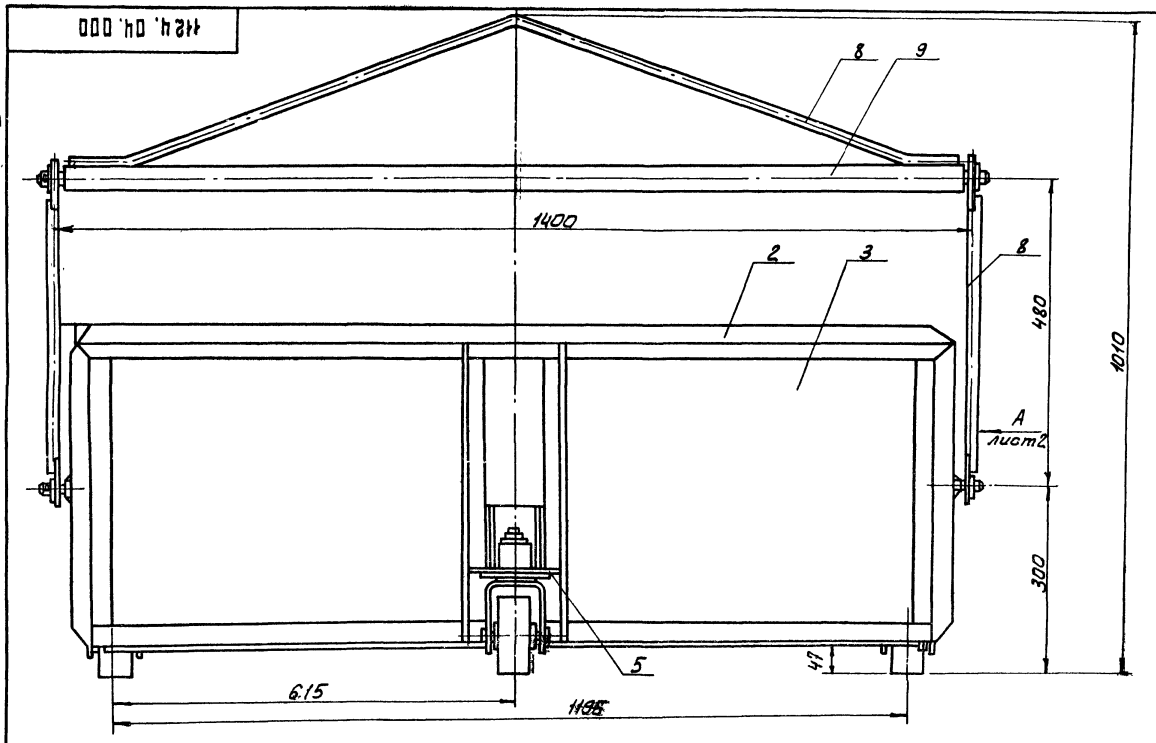

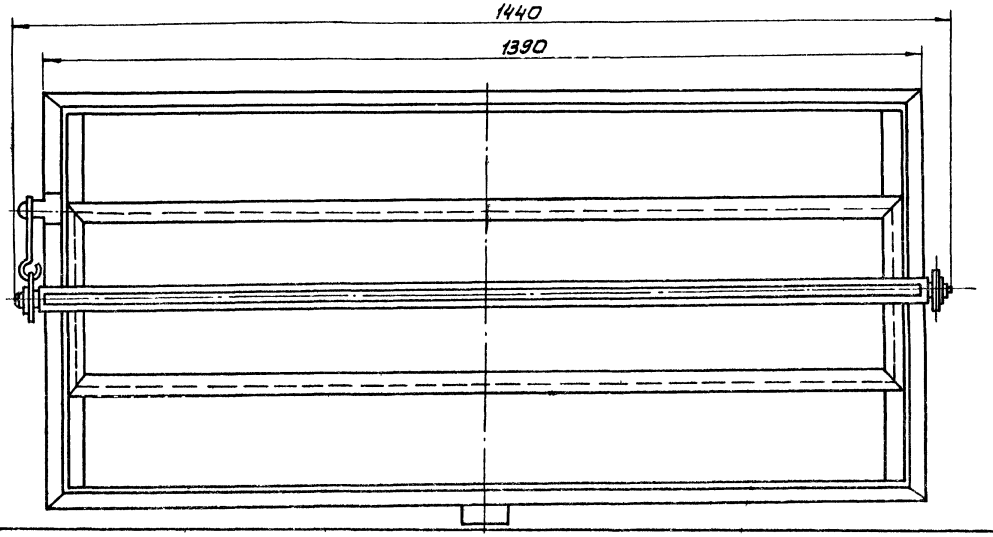

Поз.	Наименование	Кол.	Дополнительные указания
	Покупные изделия		
1	Подшипник 204 гост 8338-75	6 шт	0,6 кг
	Материалы		
2	Уголок $\frac{Б\text{-}32\times32\times3\ гост\ 8509\text{-}72}{Б\ Ст3\text{-}II\ гост\ 535\text{-}79}$	14 м	20 кг
3	Лист $\frac{Б\text{-}3\ гост\ 19903\text{-}74}{Б\ Ст3\ гост\ 15623\text{-}70}$	45 кг	
4	Лист $\frac{Б\text{-}4\ гост\ 19903\text{-}74}{Б\ Ст3\ гост\ 14637\text{-}79}$	1 кг	
5	Лист $\frac{Б\text{-}6\ гост\ 19903\text{-}74}{Б\ Ст3\ гост\ 14637\text{-}79}$	1 кг	
6	Лист $\frac{Б\text{-}8\ гост\ 19903\text{-}74}{Б\ Ст3\ гост\ 14637\text{-}79}$	3 кг	
7	Круг $\frac{В\ 8\ гост\ 2590\text{-}71}{Б\ Ст3\text{-}II\ гост\ 535\text{-}79}$	0,4 м	0,2 кг
8	Круг $\frac{В\ 16\ гост\ 2590\text{-}71}{Б\ Ст3\text{-}II\ гост\ 535\text{-}79}$	3,0 м	3,7 кг
9	Труба $\frac{45\times5\ гост\ 8732\text{-}78}{Д\ гост\ 8731\text{-}74}$	1,4 кг	4,7 кг
10	Ст3 гост 380-71	10 кг	
11	Сч 15 гост 1412-79	11,3 кг	

Покрытие-эмаль серая ХВ-1100 гост 6993-79
по грунтовке ХС-010. гост 9355-81

Разраб.	Окунецкая		
Пров.	Шифрина		
Т. контр.	Басевич		
ГКО	Графский		
Н. контр.	Хромихина		
Утв.	Сухаренко		

1124.04.000
Контейнер для отбросов
Эскизный общий вид

Стадия	Масса	Масштаб
рп	100	1:5
Лист 1	Листов 2	

ЦНИИЭП инженерного оборудования

Инв. № подл. | Подпись и дата | Взам. инв. № | Инв. № дубл. | Подпись и дата

Типовой проект 902-2-370.83 Альбом III

Вид А Лист1

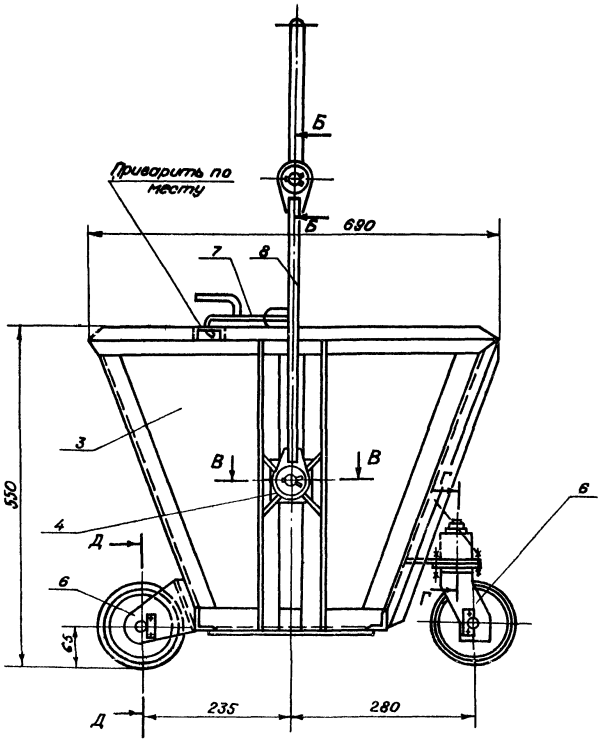

Б-Б
М1:1

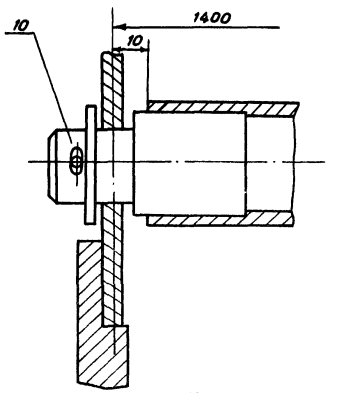

В-В
М1:1

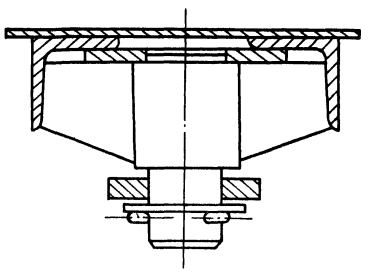

Г-Г
М1:1

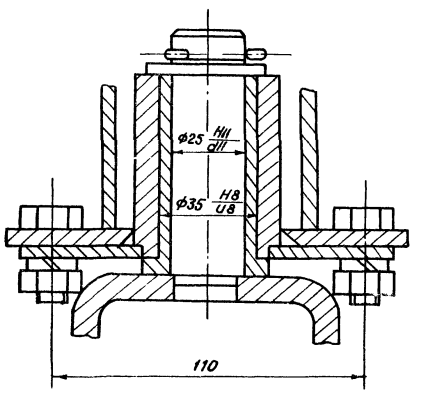

Д-Д
М1:1

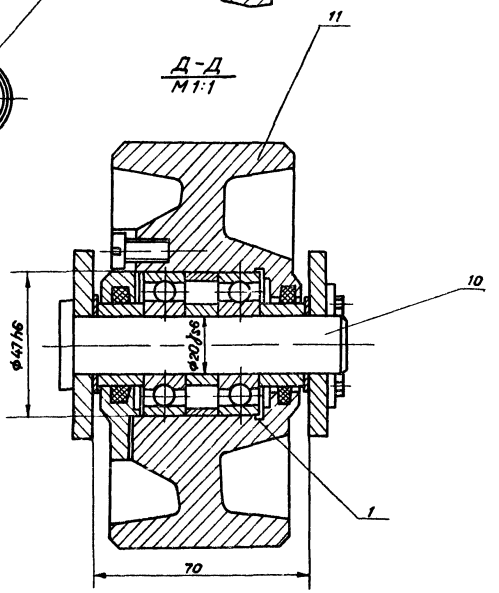

						1124.04.000	Лист 2
Изм.	Лист	№ докум.	Подпись	Дата			

18864-01 63

Инв. № подл. | Подпись и дата | Взам. инв. № | Инв. № дубл. | Подпись и дата

1124.07.000

Типовой проект 902-2-37085 Альбом III

Инв. № подл. | Подпись и дата | Взам. инв. № | Инв. № дубл. | Подпись и дата

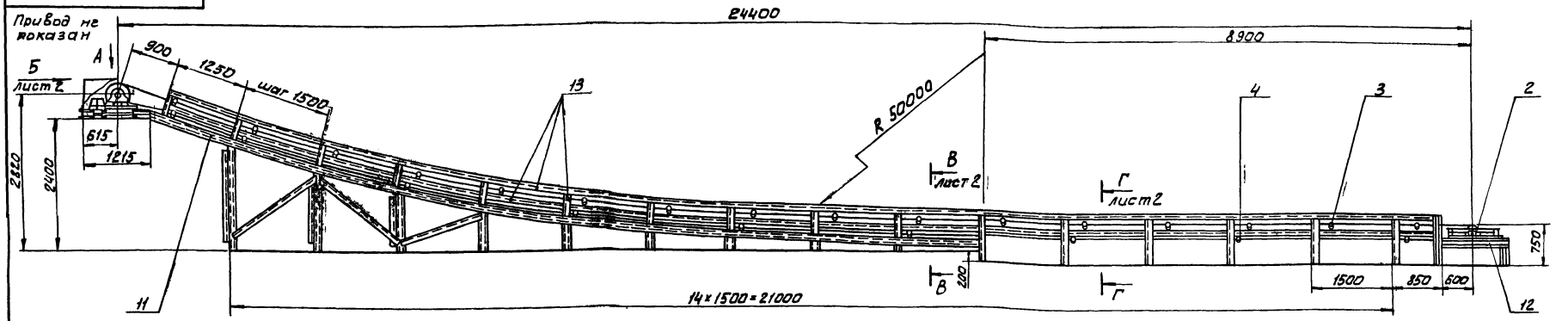

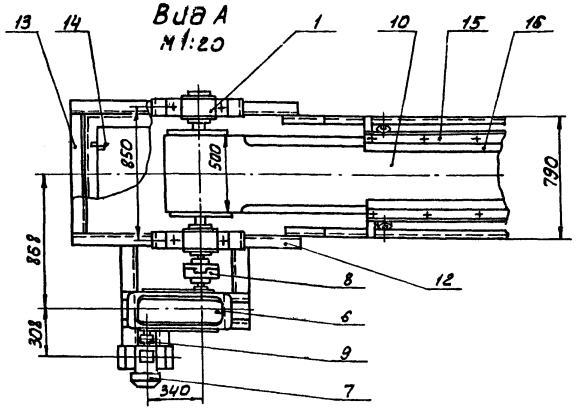

Схема установки роликоопор

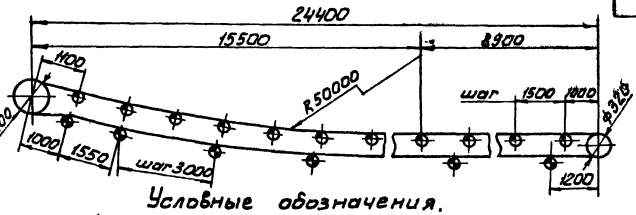

Условные обозначения.

- Барабан 5040Г-60
- Натяжка 5032-50-50
- Роликоопора Ж-50
- Роликоопора 50-I

9	Муфта упругая втулочно-пальцевая 630-20-II.2-19-I.2 ГОСТ 21424-75	1	
10	Лента 3-500-3-ТК-300-3.В ГОСТ 20-76	55 м	330 кг
	Материалы		
11	Швеллер 10 ГОСТ 8240-72 / Б Ст.3 II ГОСТ 535-79	50 м	430 кг
12	Швеллер 16 ГОСТ 8240-72 / Б Ст3 II ГОСТ 535-79	11 м	158 кг
13	Уголок Б-50×50×5 ГОСТ 8509-72 / Б Ст3 II ГОСТ 535-79	160 м	600 кг
14	Лист Б-1 ГОСТ 19903-74 / Ст3 ГОСТ 16523-70	3.8 м²	29.9 кг.
15	Лист Б-4 ГОСТ 19903-74 / Ст.3 ГОСТ 14637-79	2 м²	63 кг
16	Пластина I лист ТМКЩ-С-5 ГОСТ 7338-77	3 м²	20 кг

Техническая характеристика

1. Ширина ленты, мм — 500
2. Длина конвейера, мм — 24400
3. Диаметр приводного барабана, мм — 400
4. Диаметр натяжного барабана, мм — 320
5. Скорость ленты, м/с — 0.11
6. Производительность по отбросам, т/ч — 1.0
7. Электродвигатель тип — 4А71В
   мощность, кВт — 0.55
   частота вращения, мин⁻¹ — 1000
8. Редуктор, тип — ЦЗУ-160-160-12 КУ
   передаточное число — 160

Поз.	Наименование	Кол.	Дополнительные указания
	Покупные изделия		
1	Барабан 5040Г-60Е1-118-61	1	Полевский машиностр. з-д
2	Натяжка 5032-50-50Е1-122-61	1	»
3	Роликоопора Ж-50 Е1-102-61	16	»
4	Роликоопора 50-I Е1-114-61	9	»
5	Скребок натяжной В-500	1	»
6	Редуктор ЦЗУ-160-160-12КУ	1	Протокол согласования 41-70-28 от 17.02.81 г
7	Электродвигатель 4А71В ГОСТ 19523-81Е	1	
8	Муфта кулачково-дисковая 630-55-11-55-2.1 ГОСТ 20720-81	1	

Технические требования

1. Покрытие металлических поверхностей конвейера - эмаль серая ХВ-1100 ГОСТ 6993-79 по грунтовке ХС-010 ГОСТ 9355-81.
2. Отверстия в раме для крепления оборудования сверлить при его установке.
3. Ограждение барабана приводного и муфт выполнить по месту после установки оборудования.

Разраб.	Москвитина		
Пров.	Шифрина		
Т.контр.	Басевич		
ГКО	Графский		
Н.контр.	Хромихина		
Утв.	Сухаренко		

1124.07.000.

Конвейер горизонтально-наклонный

Эскизный общий вид

Лит.	Масса	Масштаб
рп	2440	1:50

Лист 1 Листов 2

ЦНИИЭП инженерного оборудования г. Москва

18864-01 64

Типовой проект 902-2-370.83 Альбом II

Вид Б лист 1
М1:10

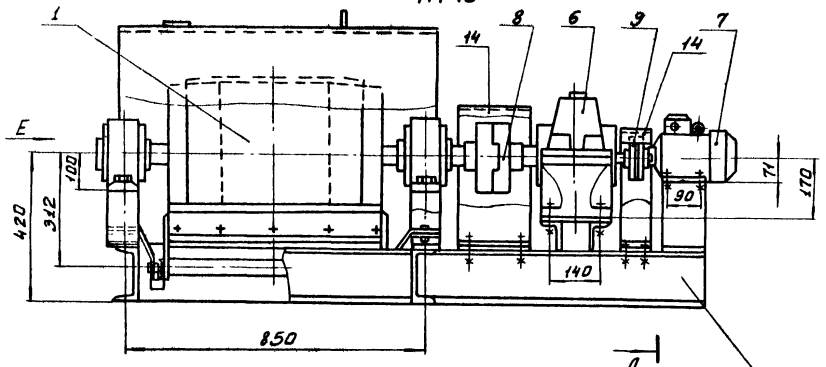

Вид Е
М1:10

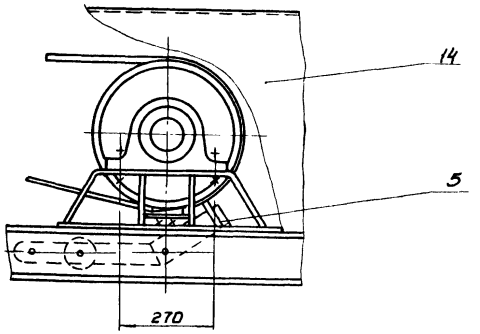

Д-Д
М1:10

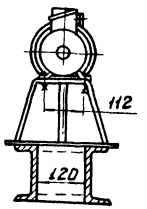

В-В лист 1
М1:5

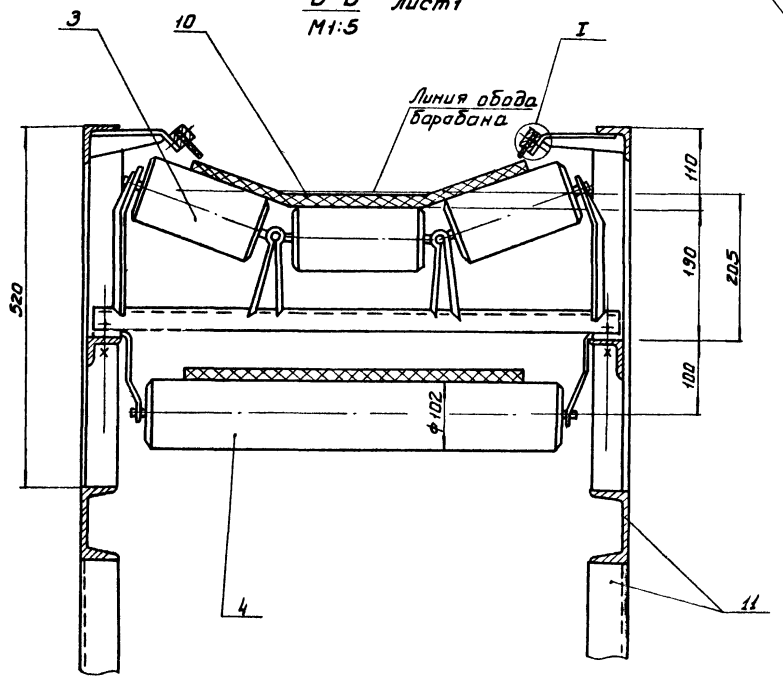

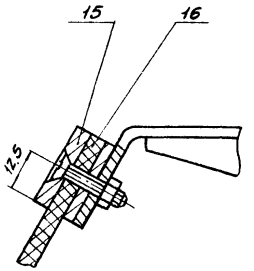

I
М1:1

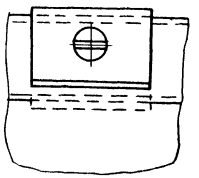

Крепление резинового уплотнения на стыке планок

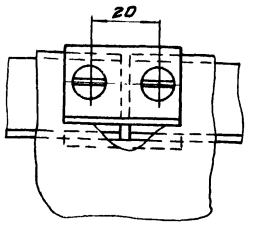

Г-Г
М1:5
лист 1

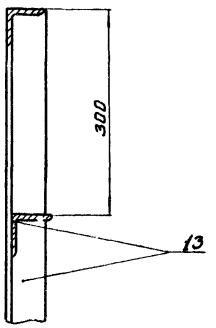

Инв.№ подл. | Подп. и дата | Взам.инв.№ | Инв.№ дубл. | Подп. и дата

1124.08.000

Типовой проект 902-2-370.83 Альбом III

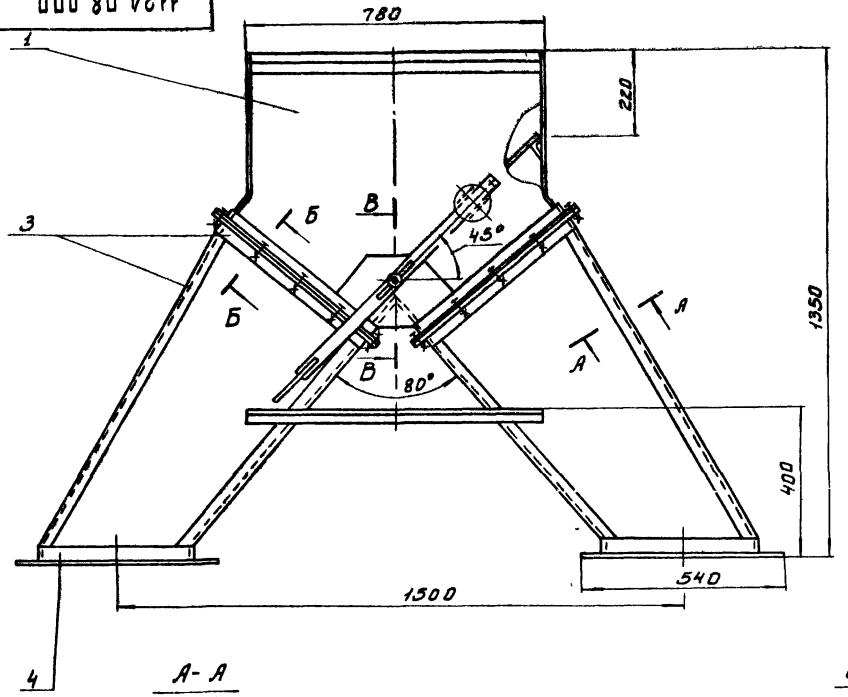

А-А
М1:1

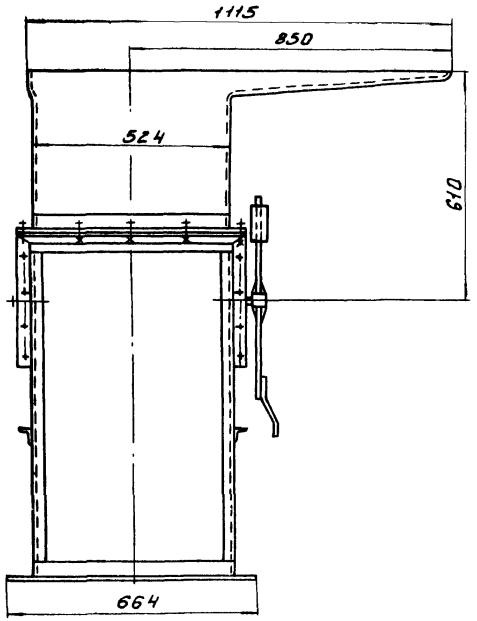

В-В
М1:1

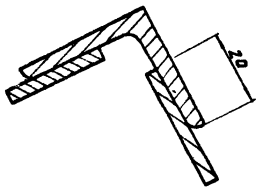

Б-Б
М1:1

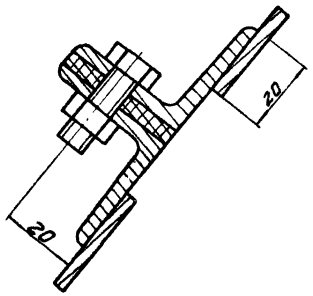

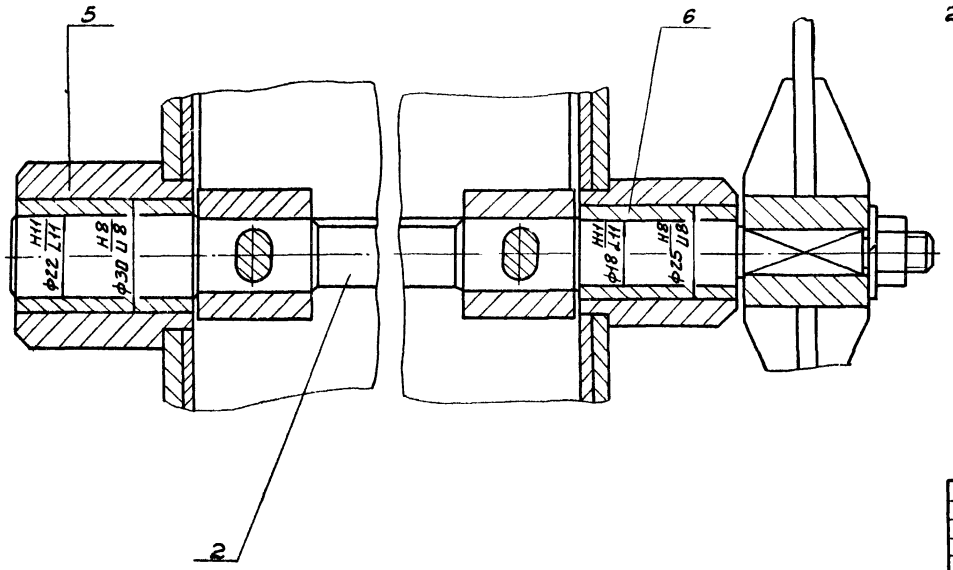

Поз.	Наименование	Кол.	Дополнительные указания
	Материалы		
1	Лист Б-3 ГОСТ 19903-74 / Ст.3 ГОСТ 14637-79	7м²	165кг
2	Круг В-24 ГОСТ 2590-71 / Б Ст.3 II ГОСТ 535-79	0.7м	2.4кг
3	Уголок Б-36×36×4 ГОСТ 8509-72 / Б-Ст3II ГОСТ 535-79	21м	45кг
4	Уголок Б-70×45×5 ГОСТ 8510-72 / Б-Ст 3 II ГОСТ 535-79	5м	22кг
5	Ст.3 ГОСТ 380-71	8кг	
6	Бронза Бр.ОЦС5-5-5 ГОСТ 613-79	0.4кг	

1. Сварные швы по ГОСТ 5264-80
2. Покрытие наружных поверхностей: эмаль серая ХВ-1100 ГОСТ 6993-79 по грунтовке ХС-010 ГОСТ 9355-81

Разраб.	Москвитина		
Пров.	Шифрина		
Т.контр.	Басевич		
ГКО	Графский		
Н.контр.	Хромихина		
Утв.	Сухаренко		

1124.08.000

Бункер для отбросов. Эскизный общий вид

Стадия	Масса	Масштаб
Р.П.	243	1:10,

Лист: Листов: 1

ЦНИИЭП инженерного оборудования г. Москва

Инв.№ подл. | Подп. и дата | Взам. инв.№ | Инв.№ дубл. | Подп. и дата

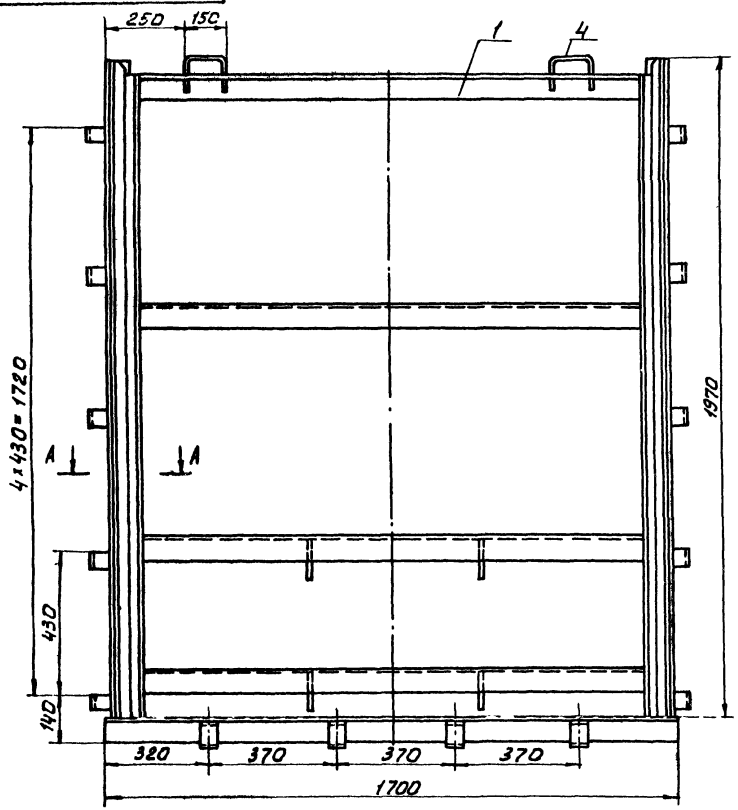

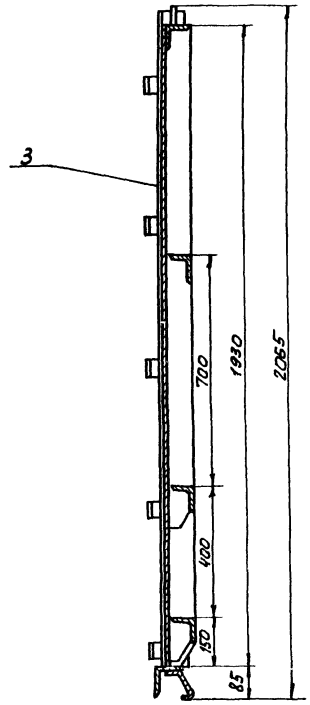

Поз	Наименование	Кол.	Дополнительные указания
	Материалы		
1	Уголок Б-75×75×5 ГОСТ 8509-72 / Б Ст3 II ГОСТ 535-79	16 м	92 кг
2	Уголок Б-40×40×4 ГОСТ 8509-72 / Б Ст3 II ГОСТ 535-79	4 м	9,6 кг
3	Лист Б-6 ГОСТ 19903-74 / Б Ст3 ГОСТ 14637-79	100 кг	
4	Круг В-16 ГОСТ 2590-71 / Б Ст3-II ГОСТ 535-79	0,6 м	1,5 кг

Техническая характеристика

1. Тип затвора - плоский скользящий, без уплотнения
2. Расчетное подъёмное усилие, кг - 1200
3. Масса затвора, кг - 205
4. Масса подвижных частей затвора, кг - 160

Технические требования

1. Сварные швы - по ГОСТ 5264-80
2. Покрытие - лак БТ-577, битумный ГОСТ 5631-79, 2 раза

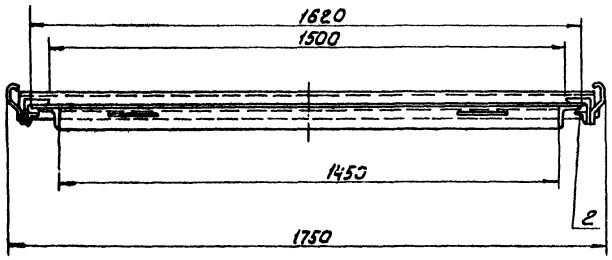

А-А
М 1:2

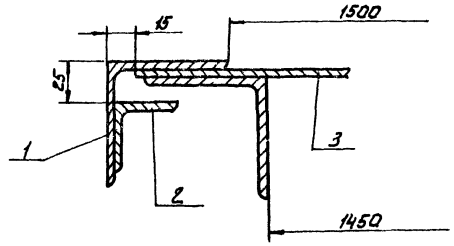

				1124.00.000	
Разраб.	Окинецкая			Затвор щитовой 1500 × 2000	Стадия: Р.П; Масса: 205; Масштаб: 1:10
Провер.	Шифрина			Эскизный общий вид	Лист: 1; Листов: 1
Гл.констр.	Басевич				ЦНИИЭП инженерного оборудования
ГКО	Грайский				
Н.контр.	Хромжина				
Утв.	Сухаренко				

Инв.№ подл. | Подпись и дата | Взам. инв.№ | Инв.№ дубл. | Подпись и дата

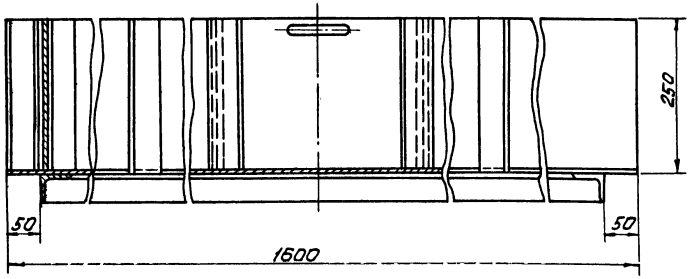

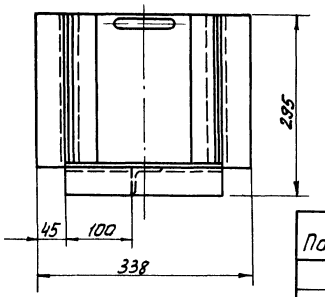

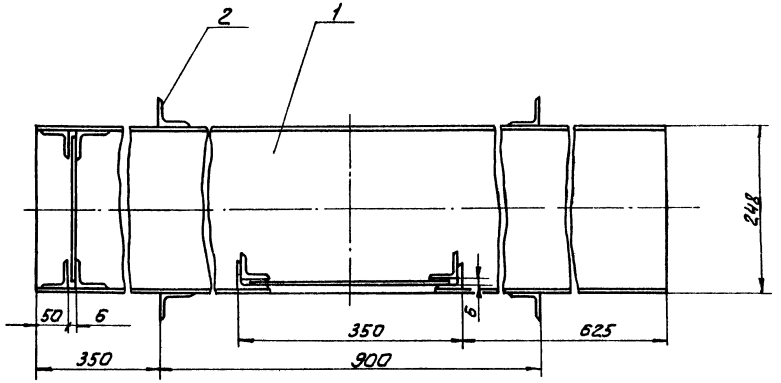

Поз.	Наименование	Кол.	Дополнительные указания
	Материалы		
1	Лист Б-3 ГОСТ 19903-74 Б Ст.3 ГОСТ 16523-70	37,5 кг	
2	Уголок Б-45х45х4 ГОСТ 8509-72 Б Ст3 II ГОСТ 535-79	5,0 м	13,65 кг

1. Сварные швы по ГОСТ 5264-80
2. Покрытие - лак БТ-577, битумный ГОСТ 5631-79, 2 раза.

				1124.10 000		
				Лоток	Стадия	Масса	Масштаб
Разраб.	Вознюкая			Эскизный общий вид	Р	42,5	1:5
Провер.	Шифрина				Лист:	Листов: 1	
Т.контр.	Басевич						
ГКО	Графский				ЦНИИЭП инженерного оборудования г. Москва		
Н.контр.	Хромичина						
Утв.	Сухоренко						

Инв.№ подл. | Подпись и дата | Взам. инв.№ | Инв.№ дубл. | Подпись и дата

1124.11.000

Альбом II

Типовой проект 902-2-370.83

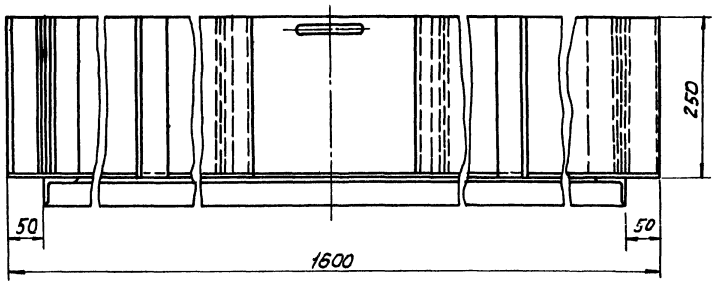

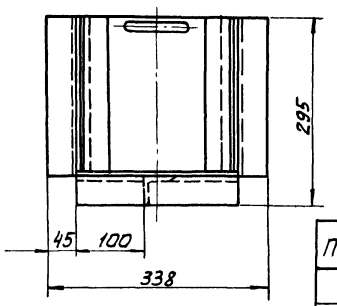

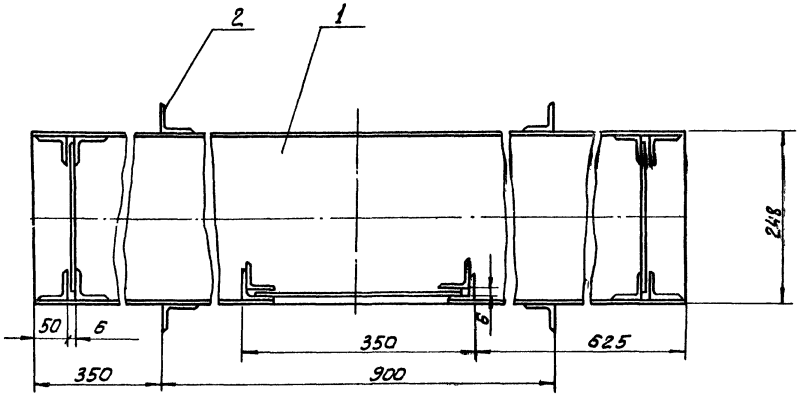

Поз.	Наименование	Кол.	Дополнительные указания
	Материалы		
1	Лист Б-3 ГОСТ 19903-74 / Б Ст3 ГОСТ 16623-70	37,5 кг	
2	Уголок Б-45х45х4 ГОСТ 8509-72 / Б Ст3 II ГОСТ 535-79	6,0 м	16,5 кг

1. Сварные швы по ГОСТ 5264-80
2. Покрытие - лак БТ-577, битумный ГОСТ 5631-79, 2 раза.

				1124.11.000
РАЗРАБ	ОКУНЕЦКАЯ			Лоток. Эскизный общий вид
ПРОВ.	ШИФРИНА			
Г.КОНТР.	БАЕЕВИЧ			
ГКО	ГРАФСКИЙ			
Н.КОНТР.	ХРОМИКИНА			
УТВ.	СУХАРЕНКО			

СТАДИЯ	МАССА	МАСШТАБ
Р.П	43,5	1:5
ЛИСТ:	ЛИСТОВ: 1	

ЦНИИЭП инженерного оборудования г. Москва

ИНВ. № ПОДЛ. | ПОДП. И ДАТА | ВЗАМ. ИНВ. № | ИНВ. № ДУБЛ. | ПОДПИСЬ И ДАТА

gost.e-ecolog.ru

12864-01