ТИПОВОЙ ПРОЕКТ

194 – 000 – 627. 87

ХОЗЯЙСТВЕННЫЕ ПОСТРОЙКИ РАЗЛИЧНОГО НАЗНАЧЕНИЯ

АЛЬБОМ I
СОСТАВ ПРОЕКТА

АЛЬБОМ I АРХИТЕКТУРНО-СТРОИТЕЛЬНЫЕ РЕШЕНИЯ, ЭЛЕКТРООСВЕЩЕНИЕ.

АЛЬБОМ II ВЕДОМОСТИ ПОТРЕБНОСТИ В МАТЕРИАЛАХ СМЕТЫ

РАЗРАБОТАН ПРОЕКТНЫМ ИНСТИТУТОМ
„ТАДЖИКГИПРОСЕЛЬСТРОЙ"
ДИРЕКТОР ИНСТИТУТА КАМИЛОВ А.К.
ГЛАВНЫЙ ИНЖЕНЕР ПРОЕКТА ИСАЕВА В.С.

РАБОЧИЙ ПРОЕКТ УТВЕРЖДЕН И ВВЕДЕН В ДЕЙСТВИЕ ГОССТРОЕМ ТАДЖИКСКОЙ ССР 31.12.87 г. ПРИКАЗ № 152

Нф 1601/01

Привязан

Инв №:

gost.e-ecolog.ru

Альбом I

Типовой проект 194-000-627.87

Ведомость ссылочных и прилагаемых документов

Обозначение	Наименование	Примечание
АС	Архитектурно-строительная часть	

Ведомость ссылочных и прилагаемых документов

Обозначение	Наименование	Примечание
Серия 1.136.5-19	Двери деревянные наружные для гилых и общественных зданий	
ВСН 43-85	Застройка территорий садоводческих товариществ зданий и сооружений	
СНиП 2.10.04-85	Теплицы и парники	

Ведомость рабочих чертежей основного комплекта

Лист	Наименование	Примечание
АС1	Общие данные (начало)	
АС2	Общие данные (окончание)	
АС3	Хозяйственный сарай. Фасады 1-2; 2-1; А-Б, Б-А	
АС4	Хозяйственный сарай. План стен. Разрез 1-1	
АС5	Хозяйственный сарай. План фундаментов	
АС6	Хозяйственный сарай. Устройство погреба	
АС7	Хозяйственный сарай. Схема расположения стропил	
АС8	Летний душ. Фасады. Разрез	
АС9	Летний душ. Спецификации	
АС10	Уборная. Фасады. Разрез	
АС11	Уборная. План выгребной ямы. План перекрытия	
АС12	Теплица. Фасады. Разрез	
АС13	Теплица. План фундаментов. Узлы	
АС14	Теплица. Спецификации	
АС15	Суфа. Тип 1. Варианты I-III	
АС16	Суфа. Тип 1. Спецификации	
АС17	Суфа. Тип 2. Варианты I-III	
АС18	Суфа. Тип 2. Спецификации	
АС19	Суфа. Тип 3. Варианты I-III	
АС20	Суфа. Тип 3. Спецификации	
АС21	Пергола Тип 1	
АС22	Пергола Тип 2	
АС23	Пергола Тип 3	
АС24	Пергола Тип 1-3 Спецификации	
АС25	Декоративно-поливочный бассейн. Фасад. Разрез	
АС26	Декоративно-поливочный бассейн. План фундаментов	
АС27	Компостная яма	
АС28	Индивидуальное окно О-1, О-2; дверь Дн2	

Типовой проект разработан в соответствии с действующими нормами и правилами.

Главный инженер проекта (Исаева В.С.)

Инв. N

Нормоконт.	Грановская	
Гл. инж. ин.	Чурилин	
Нач. отд.	Султанов	
Гл. констр.	Рахимов	
ГИП	Исаева	
ГАП	Головко	
Рук. груп.	Квач	
Ст. инж.	Карпенко	

Привязан:

Т.П. 194-000-627.87 АС

Хозяйственные постройки различного назначения

Стадия	Лист	Листов
Р	1	28

Общие данные (начало)

Госагропром Тадж. ССР Таджикгипросельстрой

Общая часть

Типовой проект разработан согласно заданию Госстроя Таджикской ССР по плану типового проектирования на 1986г. и предназначен для строительства в IV климатическом районе. Расчетная температура наружного воздуха принята согласно ВСН 43-85 „Застройка территорий садоводческих товариществ, здания и сооружения. Нормы проектирования."

Архитектурно-строительная часть

1. Здание сарая запроектировано прямоугольной формы в плане с размерами в осях 3.6 м. х 3.6 м. и устройством в нем погреба. Сарай делится на отсеки для содержания птицы, кроликов, хранения топлива и хозяйственного инвентаря Наружная отделка. Отделка фасада сарая - простая штукатурка с последующей известковой побелкой. Внутренняя отделка. Кирпичная поверхность стен штукатурится. Штукатурка простая. Деревянная поверхность столярных изделий окрашивается масляной краской светло-коричневого цвета за 2 раза. Стены из обожженного глиняного кирпича - 250 мм. и варианты: силикатный кирпич - 250мм, сырец - 380 мм, цементно - песчаные блоки - 390мм, природный камень - 250 мм. Фундаменты из бетона В 7.5
2. Летний душ запроектирован прямоугольной формы в плане с размерами в осях 1.8 м х 1.2 м. Конструкция душа-асбестоцементные трубы с обшивкой асбестоцементными листами Стальная бочка и деревянные элементы окрашиваются масляной краской светло-коричневого цвета за 2 раза
3. Дворовая уборная запроектирована прямоугольной формы с размерами в осях 1.5 м х 1.0 м. Конструкция уборной - деревянные стойки с обшивкой досками с последующей масляной окраской светло-коричневого цвета за 2 раза.
4. Теплица - лимонарий предназначена для выращивания рассады и цитрусовых культур. Перекрытие теплицы - металлический каркас, обтянутый полиэтиленовой пленкой (ГОСТ 16337-77)
5. Перголы и суфы предназначены для внешнего благоустройства садового участка. Разработаны в трех различных вариантах.
6. Декоративный бассейн - резервуар предназначен для сброса и хранения поливочной воды. Бассейн выполняется из бутового камня.
7. Компостная яма запроектирована прямоугольной формы с размерами в осях 1,2 х 1,2 м, глубиной - 2.0 м.

Привязан:			Т.П. 194-000-627.87		АС	
			Нач.отд.	Султанов		
			Гл.констр.	Рахимов		
			ГИП	Исаева		
			Рук.гр.	Квач		
Инв. №			Ст.инж.	Карпенко		
			Хозяйственные постройки различного назначения		Стадия: Р	Лист: 2	Листов:
			Общие данные (окончание)		Госагропром Тадж ССР Таджикгипросельстрой		

Фасад 1-2

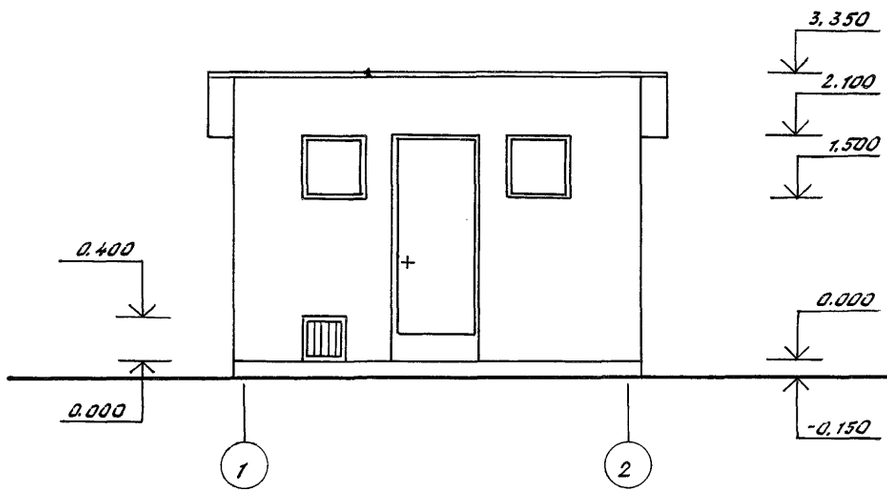

Фасад 2-1

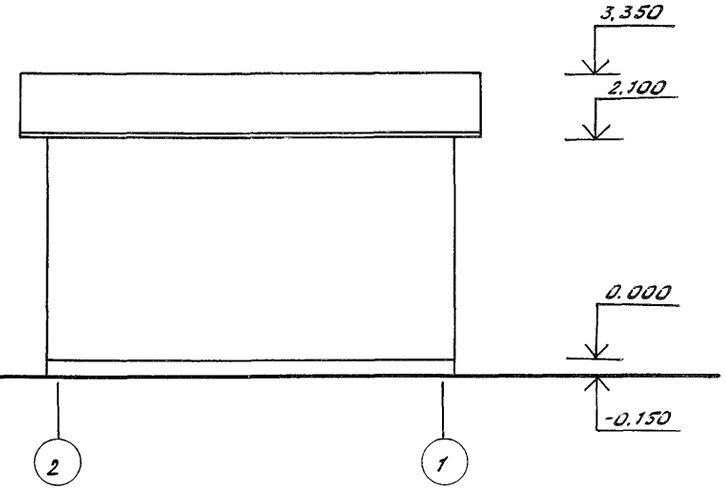

Фасад А-Б

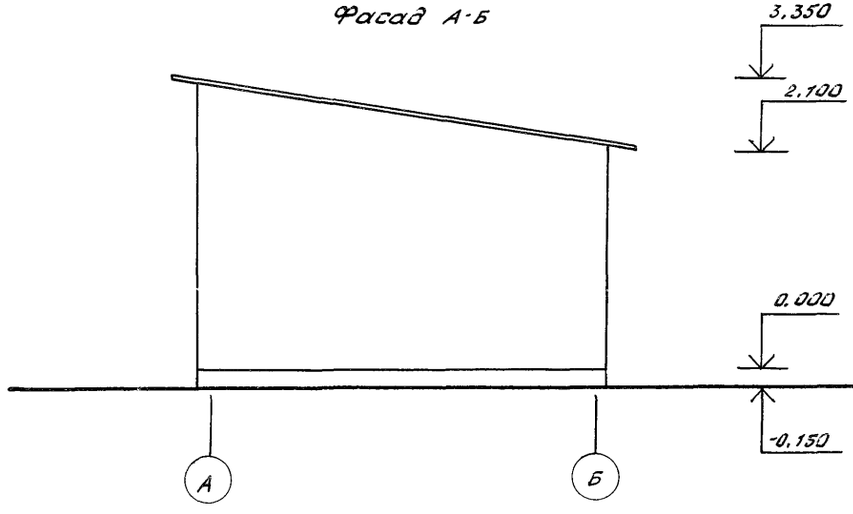

Фасад Б-А

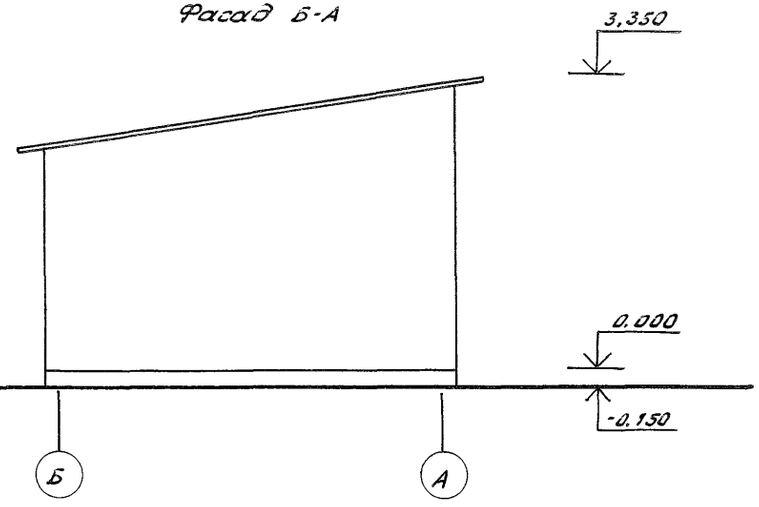

Привязан:				Т.П. 194-000-627.87 АС			
				Нач.отд. Султанов	Хозяйственные постройки различного назначения	Стадия	Лист	Листов
				Гл.конст. Рахимов		Р	3	
				ГИП Исаева	Сараи с отсеками для содержания домашней птицы, кроликов, хранения хозинвентаря, твердого топлива. Фасады	Госагропром Таджик. ССР Таджикгипросельстрой		
				ГАП Головко				
				Рук.гр. Абрашина				
Инв.№				Архит. Фомина				

План

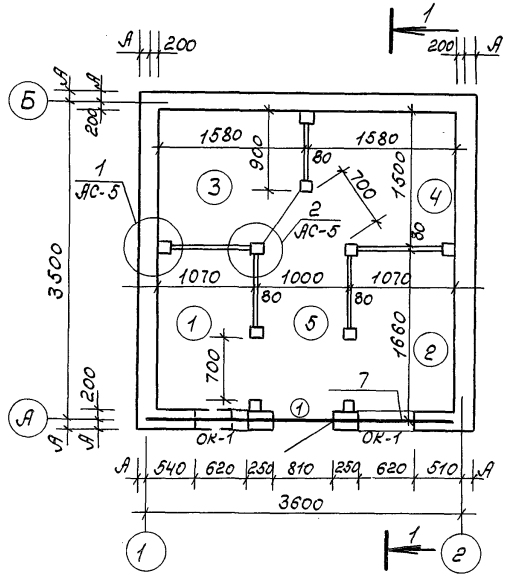

Разрез 1-1

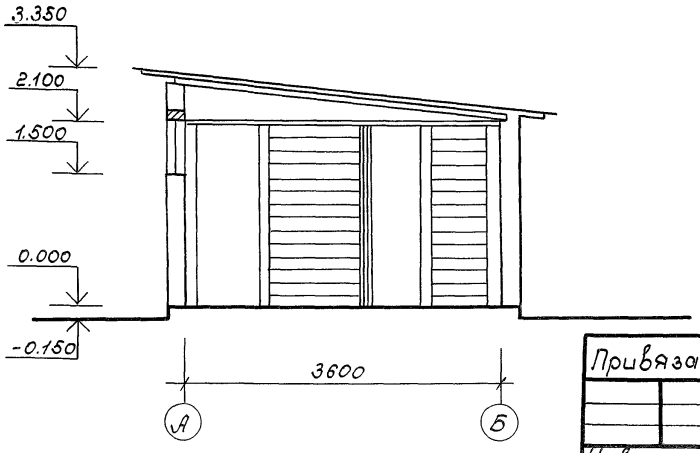

Спецификация элементов заполнения проемов

Марка поз	Обозначение	Наименование	Кол-во	Масса ед. кг	Примечание
	Оконные блоки				
ОК-1	Индивид, см. лист АС-28	–	2	–	–
1	сер. 1.136.5-19	ДН 20-8-1	1	–	ГОСТ 6629-74

№ по плану	Наименование	Площадь
1	Отсек для домашней птицы	1.76
2	Отсек для кроликов	1.76
3	Отсек для хозинвентаря	2.22
4	Отсек для твердого топлива	2.22
5	Коридор	2.3

1. Узлы „1" и „2" и таблица привязки стен разработаны на листе АС 5.
2. Позицией 7 обозначена перемычка, расход дан на листе АС 7

Привязан

Инв. №

Нач. отд.	Султанов	
Гл. конст.	Рахимов	
ГИП	Исаева	
ГАП	Головко	
Рук. гр.	Абрашина	
Архит.	Ефонина	

Т. П. 194-000-627.87 АС

Сарай с отсеками для содержания домашней птицы, кроликов, хранение хозинвентаря, твердого топлива

Стадия	Лист	Листов
Р	4	

План стен. Разрез 1-1.

Госагропром Таджик. ССР
Таджикгипросельстрой

Альбом I

Типовой проект 194-000-627.87

План фундаментов

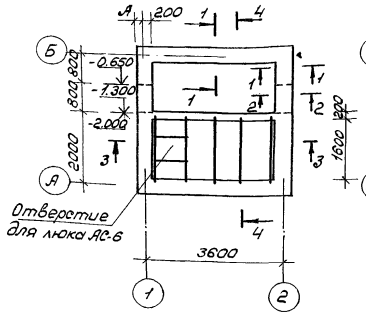

Схема расположения балок перекрытия

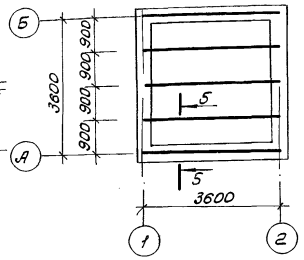

1-1

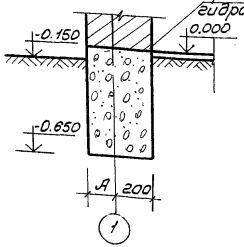

5-5

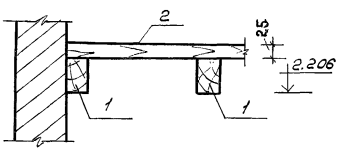

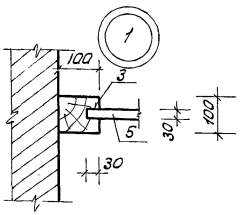

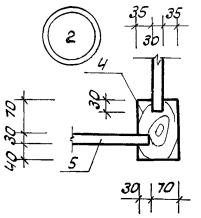

2-2

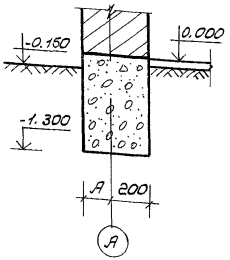

Спецификация деревянных элементов на перекрытия и перегородки

Формат	Зона	Поз.	Обозначение	Наименование	Кол.	Примечание
		1		Балка 100×150 (h) ℓ=3600	5	0.27 м3
		2		Настил δ=25 F=12.96 м2		0.32 м3
		3		Стойка 100×100 ℓ=2100	8	0.170 м3
		4		Стойка 100×150 ℓ=2100	2	0.064 м3
		5		Перегородки F=10.37 м2		0.31 м3
				Бетон класса В 7.5, м3	2.49	

Таблица привязки стен

Наименование	Кирпич обожженный	Кирпич силикатный	Кирпич сырцовый	Цементно-песчаные блоки	Природный камень
Толщина стен / „А"	250 / 50	250 / 50	380 / 180	390 / 190	500 / 300

1. Совместно с данным листом смотреть лист АС 4
2. Сечения 3-3 и 4-4 смотри на листе АС.6
3. Горизонтальную гидроизоляцию выполнять цементно-песчаным раствором состава 1:3 толщиной 20мм
4. Для защиты конструкций от коррозии, вызываемой биологическими агентами, применяется паста антисептическая на каменноугольном лаке
5. Вертикальную гидроизоляцию фундаментов выполнить обмазкой горячим битумом за 2 раза.

Привязан:

Инв.№

Нач.отд	Султанов	
Гл.конст	Рахимов	
ГИП	Исаева	
Рук.гр.	Квач	
Ст.инж	Храмова	

т.п. 194-000-627.87 АС

Хозяйственные постройки различного назначения

Стадия	Лист	Листов
Р	5	

Сараб с отсеками для содержания домаш. птицы, кроликов, хранения хозинвентаря и твердого топлива. План фундаментов

Госагропром Тадж. ССР Таджикгипросельстрой

Разрез 3-3

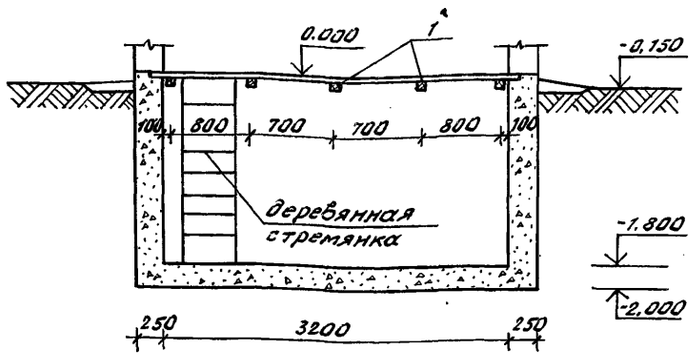

Разрез 4-4

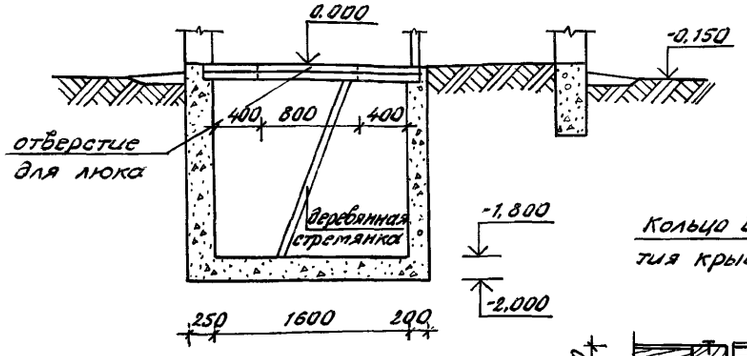

Крышка люка

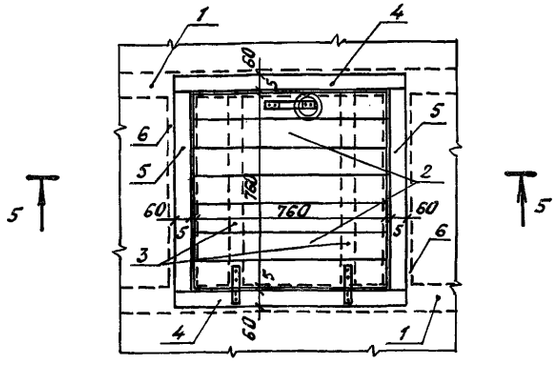

Перекрытие над погребом

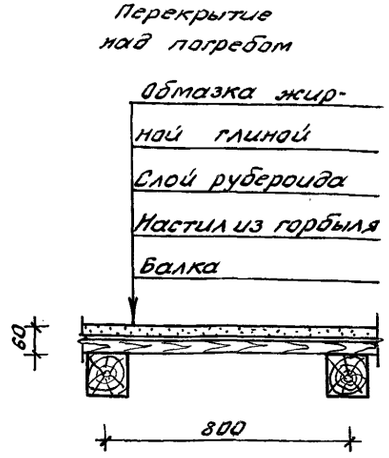

5-5

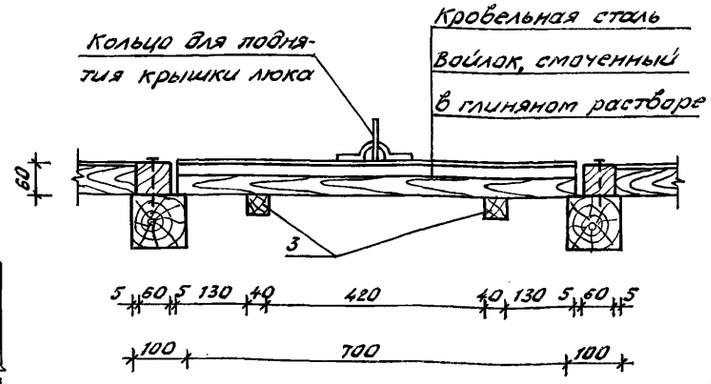

Марка, поз.	Обозначение	Наименование	Кол.	Масса ед., кг	Приме-чание
		Устройство перекрытия			
1	АС-6	Балка 100×100 ℓ=1700	5		0,085м³
		Устройство люка			
2	АС-6	Доски 40×100 ℓ=760мм	7		0,021м³
3		Поперечные бруски			
		40×40 ℓ=760мм	2		0,002м³
4	АС-6	Бруски обвязки			
		60×60 ℓ=890мм	2		0,006м³
5	АС-6	Бруски обвязки			
		60×60 ℓ=770мм	2		0,006м³
6	АС-6	Брус 100×100, ℓ=700мм	2		0,014м³

1. Данный лист смотреть совместно с л. АС-5

Привязан:

Инв. №

Нач.отд.	Султанов	
Гл.конст.	Рахимов	
ГИП	Исаева	
Рук.гр.	Квач	
Ст.инж.	Карленко	

Т.П. 194-000 627. 87 АС

Хозяйственные постройки различного назначения

Стадия	Лист	Листов
Р	6	

Устройство погреба. Спецификация

Госагропром Тадж. ССР Таджикгипрасельстрой

Схема расположения стропил

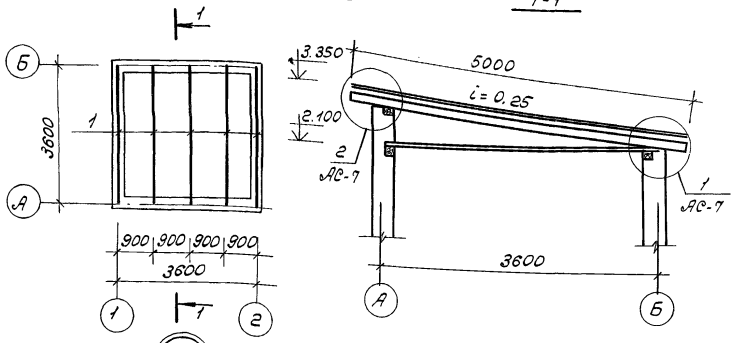

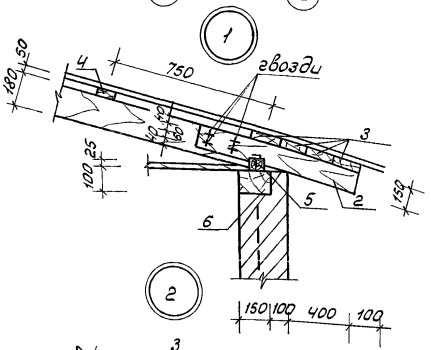

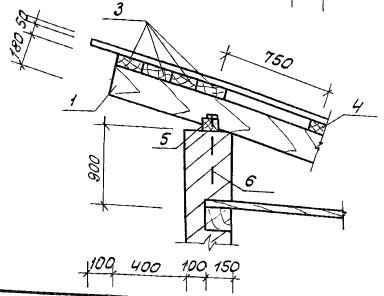

Спецификация деревянных элементов на покрытие

Формат	Зона	Поз.	Обозначение	Наименование	Кол	Примеч.
		1		Стропила 50×180 ℓ=5000	5	0.225 м3
		2		Кобылка 40×150 ℓ= 900	5	0.027 м3
		3		Обрешетка 50×75 ℓ= 4000	8	0.120 м3
		4		Обрешетка 50×60 ℓ= 4000	4	0.048 м3
		5		Брусок 60×60 ℓ= 4000	2	0.029 м3
		7		Перемычка 50×250 ℓ= 4000	1	0.050 м3

Технико-экономические показатели

N строки	Наименование	Ед изм.	Показатели проекта
1	Площадь застройки	м²	13.69
2	Строительный объем	м3	29.09
3	Общая площадь	м²	10.26
4	Сметная стоимость	Тыс руб.	1.07

1. Перемычка поз. 7 замаркирована на листе АС-4

Привязан:

Инв N

Нач. отд	Султанов	
Гл. констр	Рахимов	
ГИП	Исаева	
Рук. гр.	Квач	
Ст. инж.	Храмова	

т.п. 194-000-627.87 АС

Хозяйственные постройки различного назначения

стадия	Лист	Листов
Р	7	

Сарай с отсеками для содержания домашней птицы, кроликов, хранения хоз инвентаря, твердого топлива. Схема расположения стропил

Госагропром Тадж. ССР Таджикгипросельстрой

Альбом I

Типовой проект 194-000-627.87

Фасад 1-3

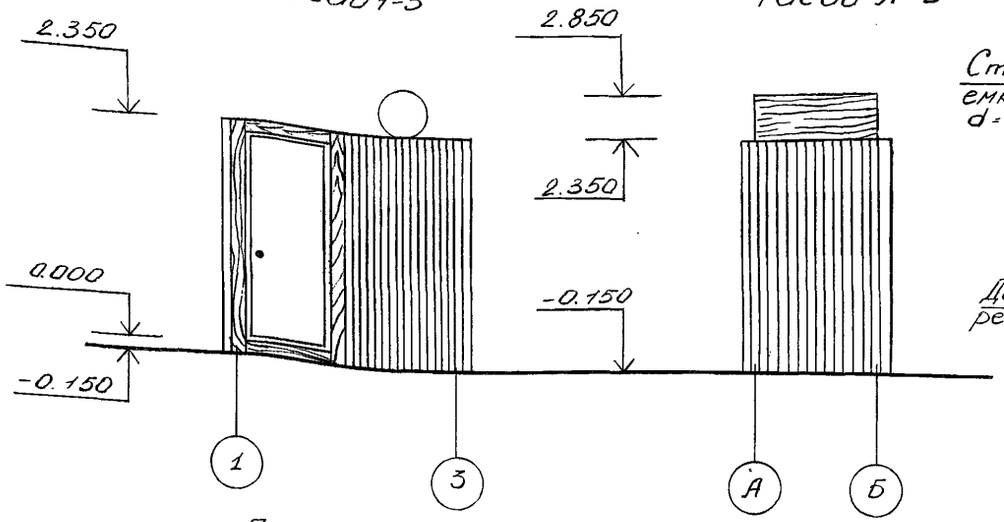

Фасад А-Б

Разрез 1-1

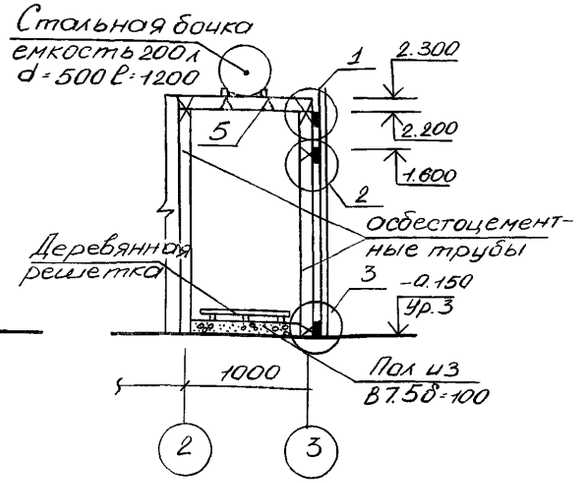

План верхней обвязки

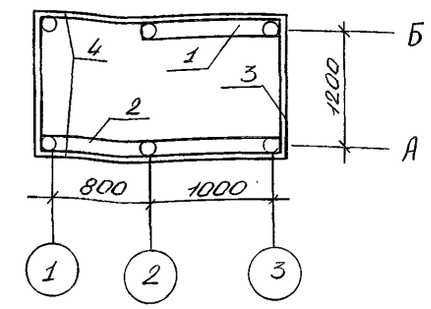

План нижней обвязки

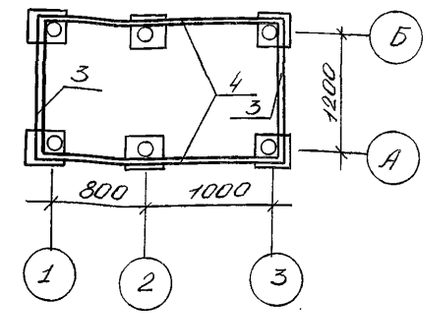

План фундаментов

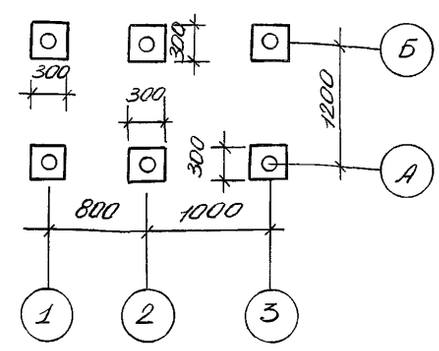

План стен

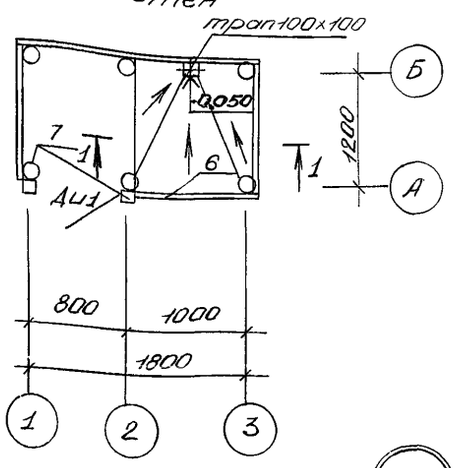

АИ 1

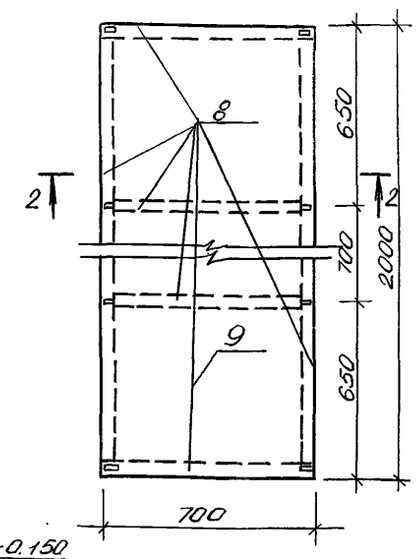

Деревянная решетка

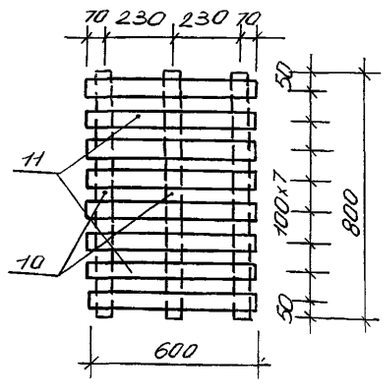

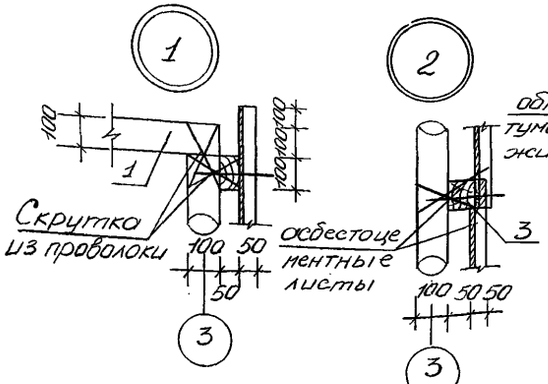

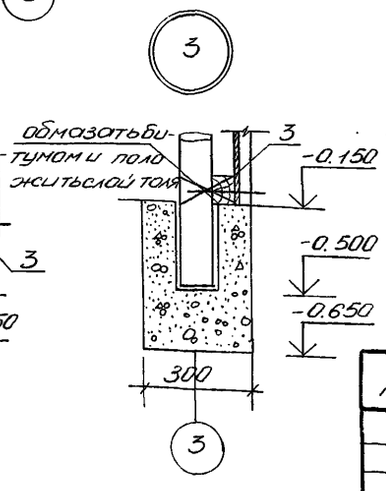

2-2

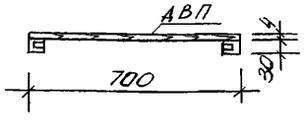

Привязан

Инв. №

Нач. отд.	Султанов	
Гл. констр.	Рахимов	
ГИП	Исаева	
ГАП	Головко	
Архитт	Фонина	
Ст. инж.	Карпенко	

Т.П. 194-000-627.87 АС

Хозяйственные постройки различного назначения

Стадия	Лист	Листов
Р	8	

Летний душ. Фасад. План. Разрез. План фундаментов

Госагропром Тадж. ССР Таджикгипросельстрой

Альбом I

Типовой проект 194-000-627.87

Марка поз	Обозначение	Наименование	Кол.	Масса ед., кг	Примечание
		Устройство летнего душа			
		Деревянные элементы			
1		Балка 100×100 ℓ=1100мм	1	5.5	0.011м³
2		Балка 100×100 ℓ=1900мм	1	9.5	0.019м³
3		Брусья 50×100 ℓ=1300мм	6	19.5	0.039м³
4		Брусья 50×100 ℓ=1900мм	5	23.75	0.048м³
5		Брусья 80×80 ℓ=1300мм	2	8.32	0.017м³
6		Брусок 50×100 ℓ=1200мм	1	3.00	0.006м³
7		Стойка 100×100 ℓ=2700мм	2	27.0	0.054м³
Дв1		Дверь индивидуальная			
8		Рейка 40×30 ℓ=6.8п.м		4.08	0.008м³
9		Древесно-волокнистая			
		плита δ=4мм	1.4м²		
		Деревянная решетка			
10		Брусок 50×50 ℓ=800мм	3	3.00	0.006м³
11		Брусок 60×25 ℓ=600мм	8	3.6	0.007м³

Марка поз	Обозначение	Наименование	Кол.	Масса ед., кг	Примечание
	ГОСТ 1839-80	Асбестоцементные тру-			
		бы d=100мм ℓ=2700мм	6		
	ГОСТ 8423-75	Асбестоцементные лис-			
		ты СВ-40-1750	10		
		Бочка стальная			
		d=500мм ℓ=12000мм	1		емкость 200л
		Бетон класса В7.5, м³	0.25		

Технико-экономические показатели

N строки	Наименование	Ед изм	Показатели проекта
1	Площадь застройки	м²	3.15
2	Строительный объем	м³	5.68
3	Общая площадь	м²	2.16
4	Сметная стоимость	руб.	190.0

1. Данный лист смотреть совместно с л. АС-8
2. В асбестоцементных листах и трубах отверстия для проволочных скруток просверлить по месту

Привязан

Инв.№

Нач. отд	Султанов	
Гл. конст.	Рохимов	
ГИП	Исаева	
Рук. гр.	Квач	
Ст. инж.	Карпенко	

т. п. 194-000-627.87 АС

Хозяйственные постройки различного назначения

Стадия	Лист	Листов
Р	9	

Летний душ
Спецификация

Госагропром Тадж ССР
Таджикгипросельстрой

Альбом I

Типовой проект 194-000-627.87

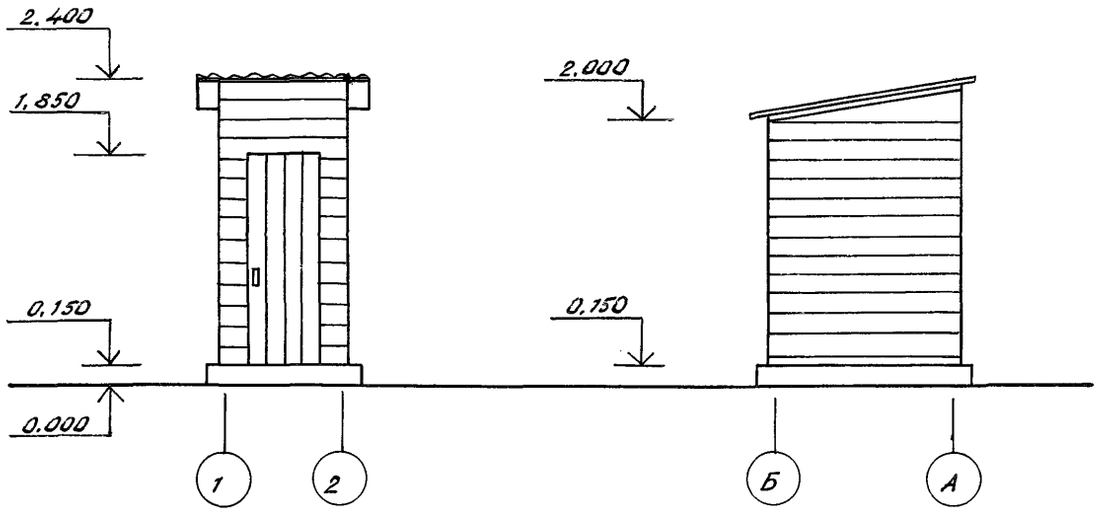

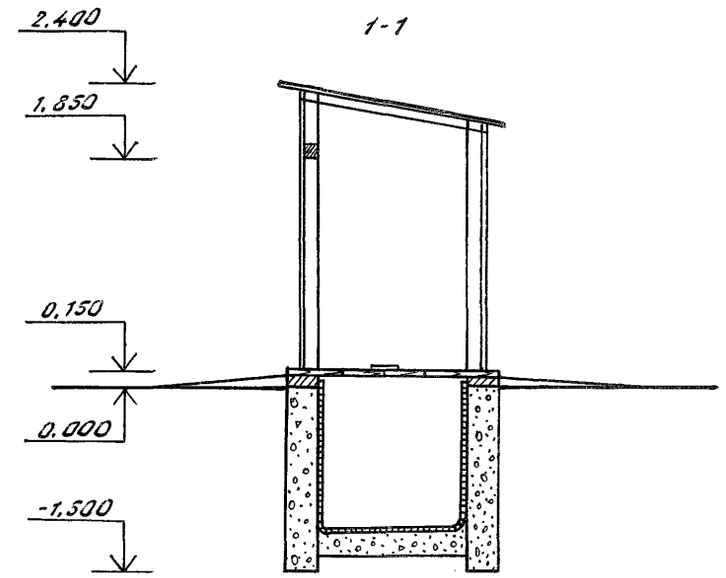

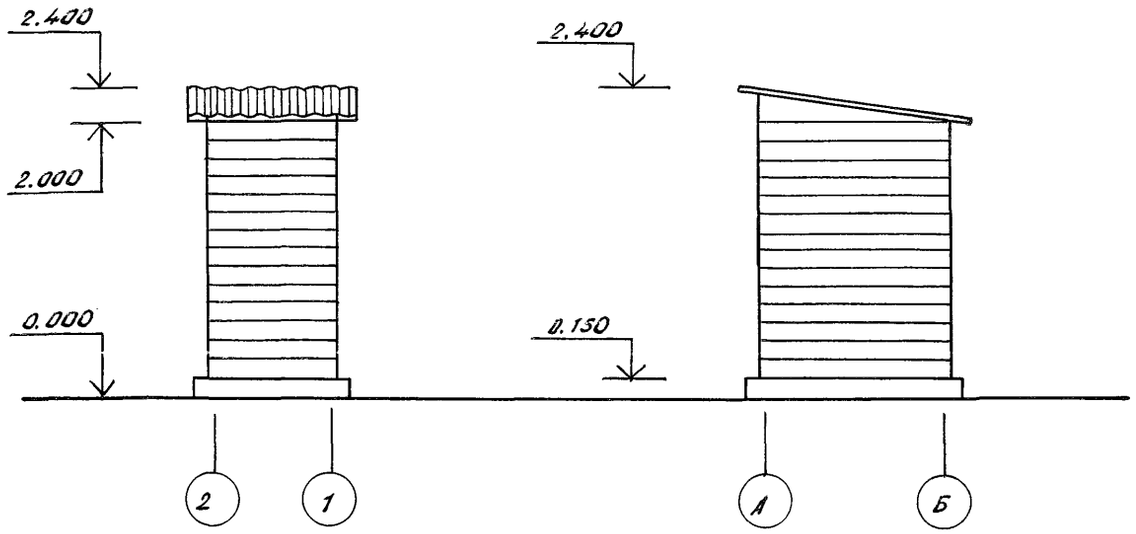

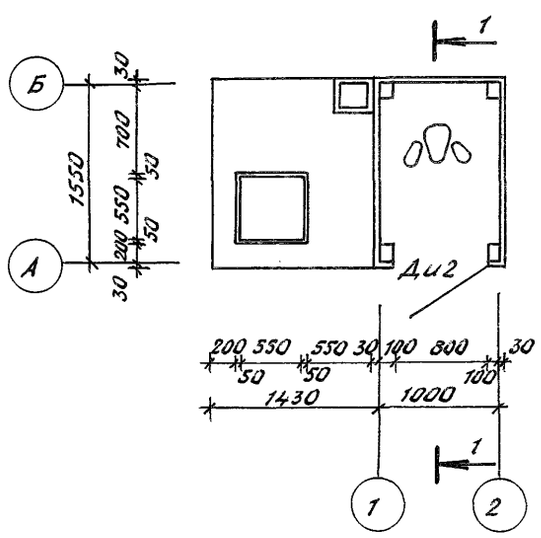

Привязан:			Т.П. 194-000-627.87 АС			
	Нач.отд.	Султанов	Хозяйственные постройки различного назначения	Стадия	Лист	Листов
	Гл.конст.	Рахимов		Р	10	
	ГИП	Исаева	Уборная. Фасад. План. Разрез	Госагропром Таджс.ССР Таджикгипросельстрой		
	ГАП	Головко				
	Рук.гр.	Абрашина				
Инв.№	Архит.	Фомина				

Альбом I

Типовой проект 194-000-627.87

План выгребной ямы

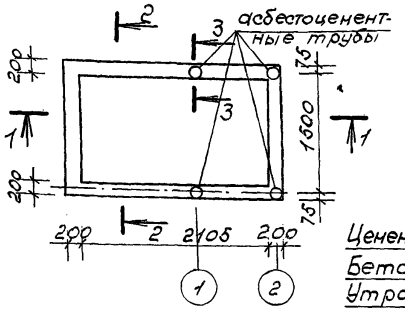

2-2

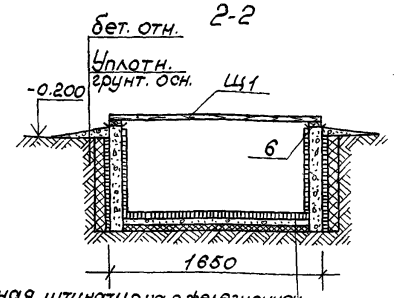

Ценентная штукатурка с железнением
Бетон марки В 7.5 -100 мм
Утрамбованный грунт с пропиткой битумом

План перекрытия выгребной ямы

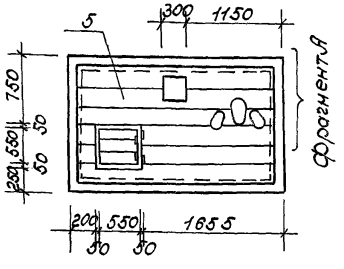

1-1

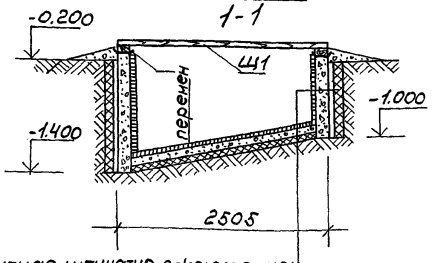

Ценентная штукатур. с железнением
Бетон марки В 7.5 - 200 мм
Ценентная штукатурка с железнением
Утрамбованный грунт с пропиткой битумом

План кровли

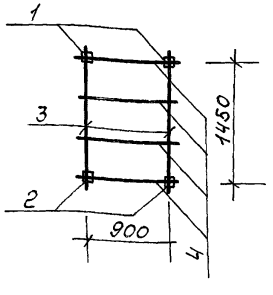

Фрагмент А

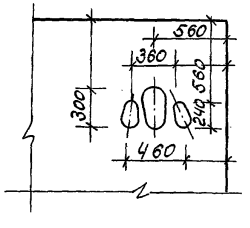

3-3

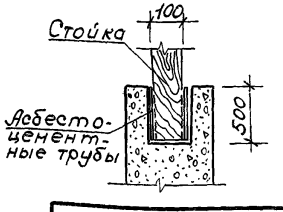

Марка поз	Обозначение	Наименование	Кол.	Масса ед. кг	Примечание
		Деревянные элементы			
1		Балка 100×100, l=2900 мм	2	29.0	0.06 м³
2		Балка 100×100, l=2500 мм	2	25.0	0.05 м³
3		Стропильная нога 50×220 l=1600 мм	2	17.6	0.04 м³
4		Обрешетка 50×50 l=1100	4	5.5	0.01 м³
		Обшивка досками 220×19 44 п.м		91.96	0.18 м³
Щ1		Перекрытие выгребной ямы			
5		Доска 220×40, l=240 мм	8	84.48	0.17 м
6		Доска 220×40, l=8 п.м		35.2	0.07 м³
Дв2	Лист АС-28	Дверь индивидуальная	1	24.44	0.049 м³
	ГОСТ 8423-75	Асбестоцементные			
		листы СВ-40-1750	1		
	ГОСТ 1839-80	Асбестоцементные			
		трубы d=100 мм l=500 мм	4		
		Бетон класса В 7.5, м³	2.33		

Технико-экономические показатели

№ строки	Наименование	Ед. изм.	Показатель проекта
1	Площадь застройки	м²	4.13
2	Строительный объем	м³	8.72
3	Общая площадь	м²	1.55
4	Сметная стоимость	тыс. руб.	0.28

Привязан

Инв. №

Нач. отд.	Султанов	
Гл. конст	Рахимов	
ГИП	Исаева	
Рук. гр.	Квач	
Ст. инж.	Карпенко	

Т.П. 194-000-627.87 АС

Хозяйственные постройки различного назначения

Стадия	Лист	Листов
Р	11	

Уборная. План выгребной ямы, план перекрытия, спецификация.

Госагропром Тадж. ССР
Таджикгипросельстрой

Фасад 1-2

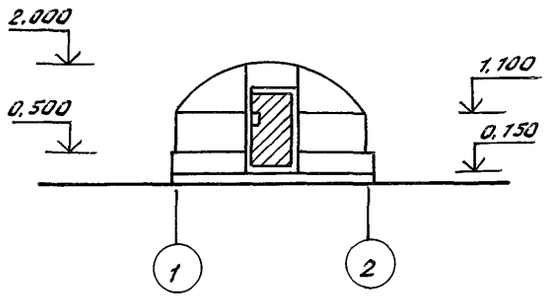

Фасад А-Б, Б-А

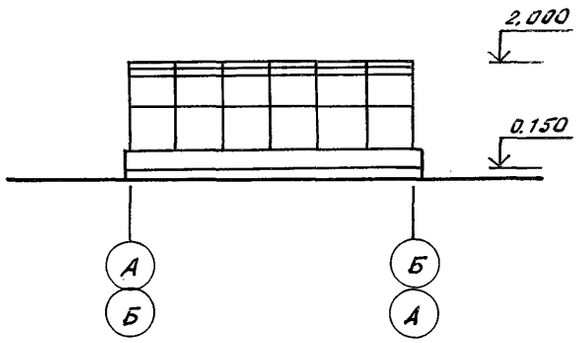

Разрез 1-1

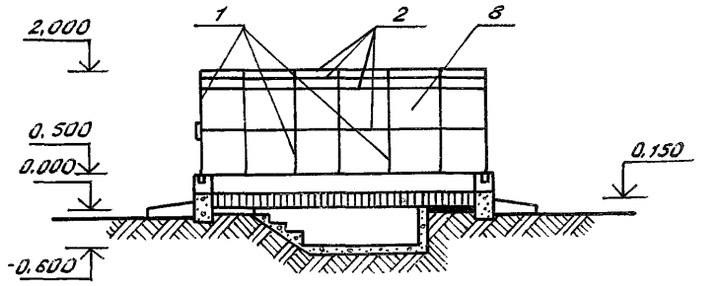

Фасад 2-1

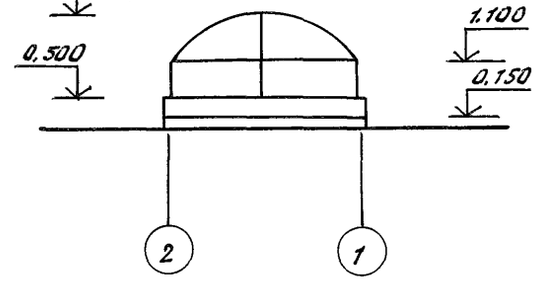

План

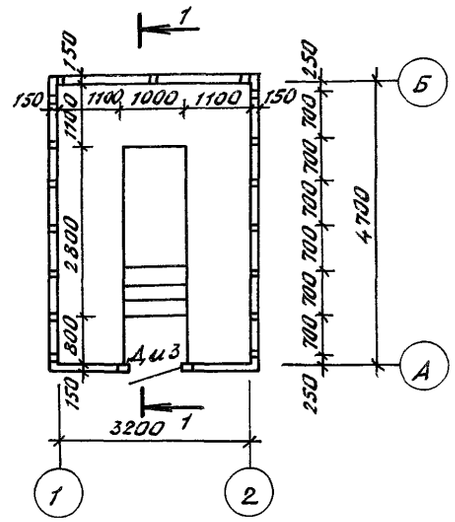

Дверь индивидуальная Дв3

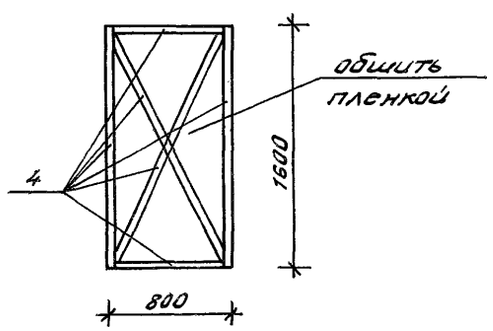

1. Данный лист смотреть совместно с л. АС-13, АС-14.

Привязан:				Т.П. 194-000-627.87 АС		
				Хозяйственные постройки различного назначения	Стадия: Р	Лист: 12	Листов:
Инв.№	Нач.отд.	Султанов		Теплица. Фасады. Разрез.	Госагропром Тадж.ССР Таджиктрансельстрой	
	Гл.конст.	Рахимов				
	ГИП	Исаева				
	Рук.гр.	Квач				
	Ст.инж.	Карпенко				

План фундаментов

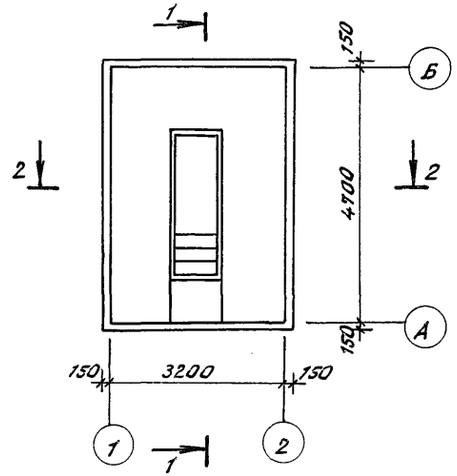

1-1

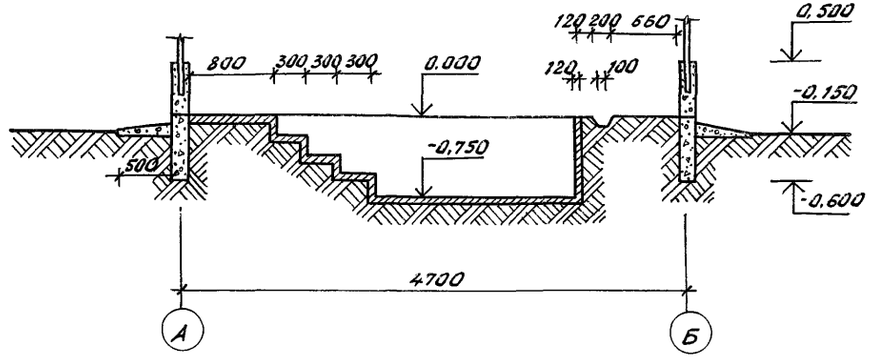

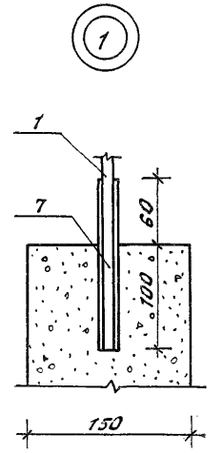

2-2

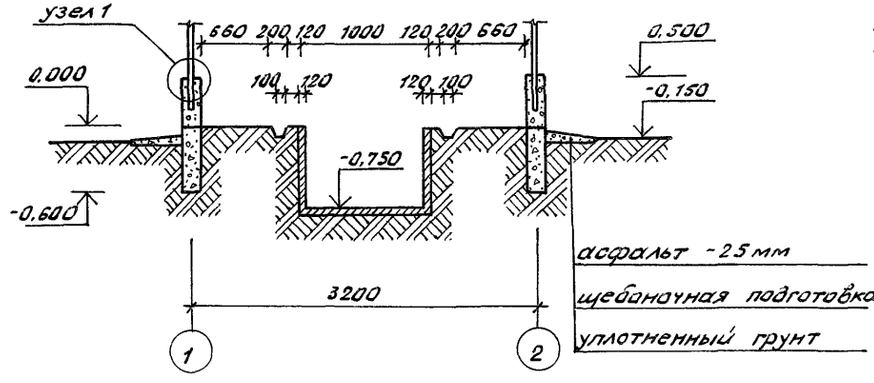

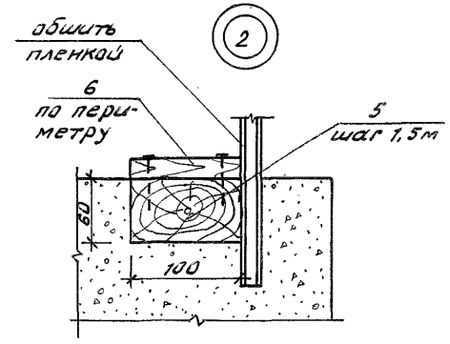

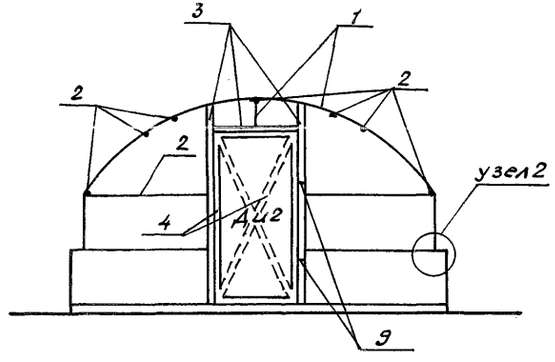

1. Данный лист смотреть совместно с листами АС-14

Привязан:				Т.П. 194-000-627.87 АС			
				Хозяйственные постройки различного назначения	Стадия	Лист	Листов
					Р	13	
				Теплица. План фундаментов. Узлы	Госагропром Таджикской ССР Таджикгипрасельстрой		
Инв. №							
		Нач.отд.	Султанов				
		Гл.конст.	Рахимов				
		ГИП	Исаева				
		Рук.гр.	Квач				
		Ст.инж.	Карпенко				

Альбом 1

Типовой проект 194-000-627.87

Марка поз.	Обозначение	Наименование	Кол.	Масса ед. кг.	Примечание
		Устройство теплицы			
		Детали металлические			
1	ГОСТ 5781-75	ф10 AI, ℓ = 38000 мм.		23.45	
2	ГОСТ 5781-75	ф8 AI, ℓ = 36100 мм.		14.26	
10		проволока ф1 ℓ = 64000 мм.			
		Изделия деревянные			
3		Стойка 50×100, ℓ = 4800мм.			0.024м.³
4		Бруски 40×40 ℓ = 8160мм.			0.013м.³
5		Бруски 100×60×60, шт.	11		0.004м.³
6		Доска 100×19, ℓ = 16000			0.031м.³
		Материалы			
7	ГОСТ 10704-76*	Труба ф 12, ℓ = 2720мм.		0.74	
8	ГОСТ 16337-77	Полиэтиленовая			
		пленка, м²	36		
9		Петли шт.	2		
		Бетон класса В7.5, м³	2.61		

Технико - экономические показатели

N строки	Наименование	Ед. изм.	Показатели проекта
1	Площадь застройки	м²	16.5
2	Строительный объем	м³	33
3	Общая площадь	м²	15.04
4	Сметная стоимость	руб.	250.0

1. Данный лист смотреть совместно с листами АС-12, АС-13
2. Все деревянные элементы антисептируются и пропитываются антипиренами
3. Полы и ступени теплицы выложить жженым кирпичом.
4. Для натяжки пленки боковые стороны обвязать проволокой ф 1мм.

Привязан

Инв. №

Нач.отд.	Султанов	
Гл.конст.	Рахимов	
ГИП	Исаева	
Рук.гр.	Квач	
Ст.инж.	Карпенко	

Т.П. 194-000-627.87 АС

Хозяйственные постройки различного назначения

Стадия	Лист	Листов
Р	14	

Теплица. Спецификация

Госагропром Тадж.ССР
Таджикгипросельстрой
г. Душанбе

Альбом I

Типовой проект 194-000-627.87

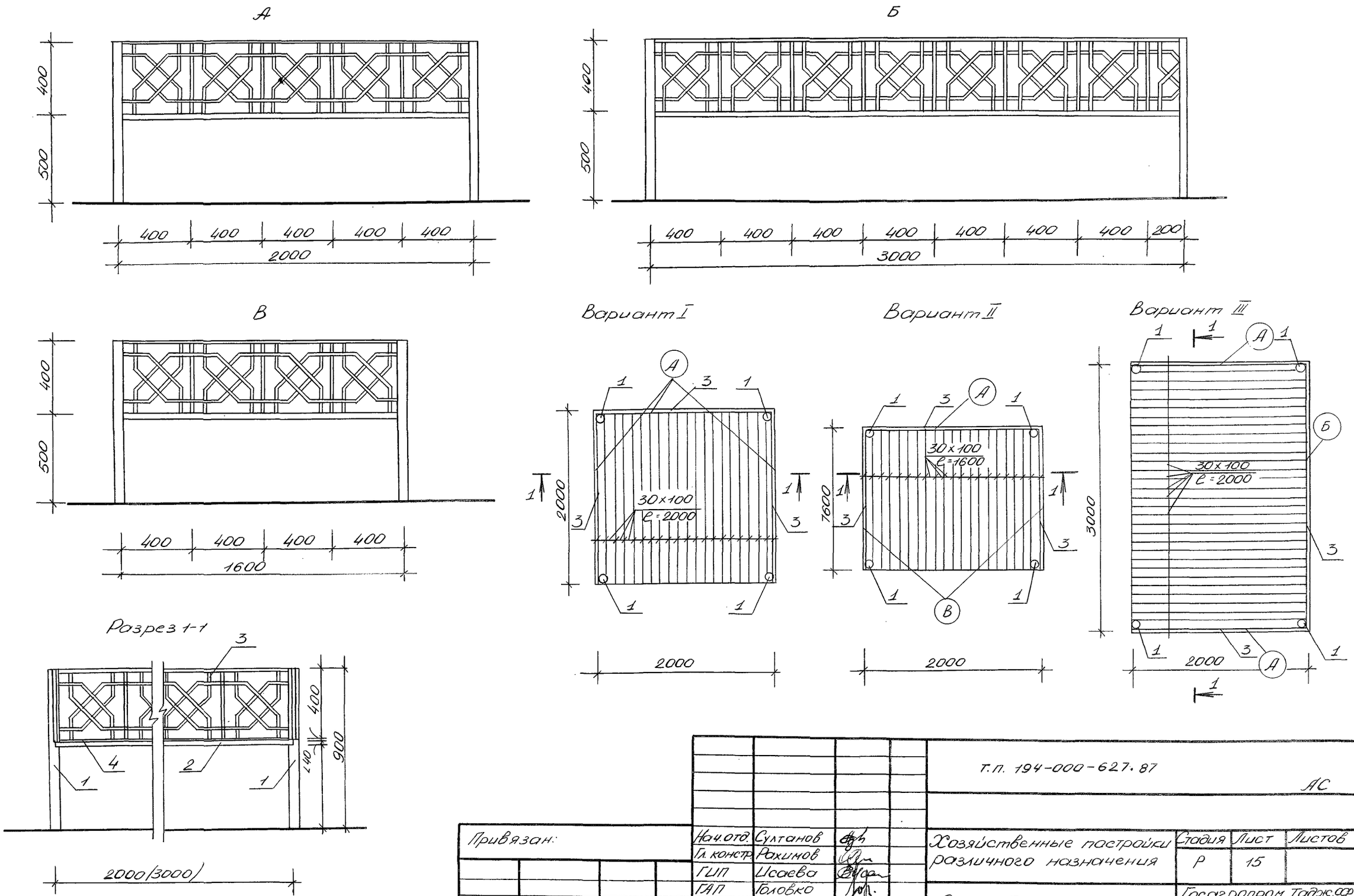

Привязан:				Т.П. 194-000-627.87 АС			
				Хозяйственные постройки различного назначения	Стадия	Лист	Листов
					Р	15	
Инв. №				Суфа. Тип 1	Госагропром Тадж.ССР Таджикгипросельстрой г. Душанбе		

Нач.отд.	Султанов	
Гл.констр.	Рахимов	
ГИП	Исаева	
ГАП	Головко	
Рук.гр.	Абрашина	
Архит	Фомина	

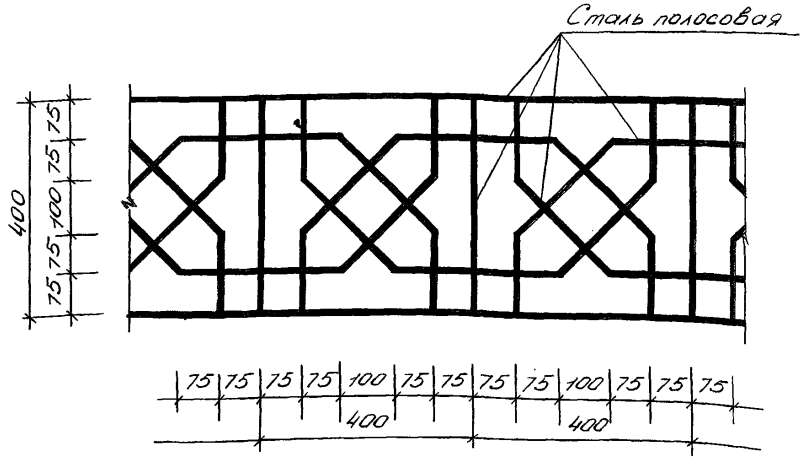

Марка поз.	Обозначение	Наименование	Кол.	Масса ед, кг.	Примечание
		Устройство суфы			
		Вариант I			
		Материалы			
1	ГОСТ 10704-76*	Труба ф60, ℓ=900мм.	4	7.27	
2	ГОСТ 8509-72	Уголок 40х40, ℓ=8000мм.		14.8	
3	ГОСТ 103-76	Сталь полосовая			
		– 4х30, ℓ = 51000мм.		48.04	
		Деревянные элементы			
4		Доски 100х30, ℓ=2000мм.	20		0.12 м³

Марка, поз.	Обозначение	Наименование	Кол.	Масса ед, кг	Примечание
		Вариант II			
		Материалы			
1	ГОСТ 10704-76*	Труба ф60, ℓ=900мм.	4	7.27	
2	ГОСТ 8509-72	Уголок 40х40, ℓ=7200мм		13.32	
3	ГОСТ 103-76	Сталь полосовая			
		– 4х30 ℓ=44200мм.		41.64	
		Деревянные элементы			
4		Доски 100х30, ℓ=1600мм.	20		0.096 м³
		Вариант III			
		Материалы			
1	ГОСТ 10704-76*	Труба ф60, ℓ=900мм.	4	7.27	
2	ГОСТ 8509-72	Уголок 40х40, ℓ=10000мм		18.5	
3	ГОСТ 103-76	Сталь полосовая			
		– 4х30 ℓ=58860мм.		55.45	
		Деревянные элементы			
4		Доски 100х30, ℓ=2000мм.	30		0.18 м³

1. Соединение металлических элементов производить на сварке

Привязан

Инв. №

Нач.отд.	Султанов		
Гл.конст.	Рахимов		
ГИП	Исоева		
ГАП	Головко		
Ст.инж.	Карпенко		
Архит.	Фомина		

Т.П. 194-000-627.87 АС

Хозяйственные постройки различного назначения

Стадия	Лист	Листов
Р	16	

Суфа. Тип 1
Спецификация

Госагропром Таджик.ССР
Таджикгипросельстрой

Альбом I

Типовой проект 194-000-627.87

А

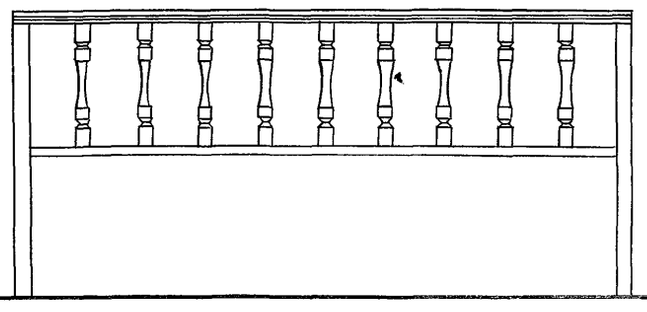

Б

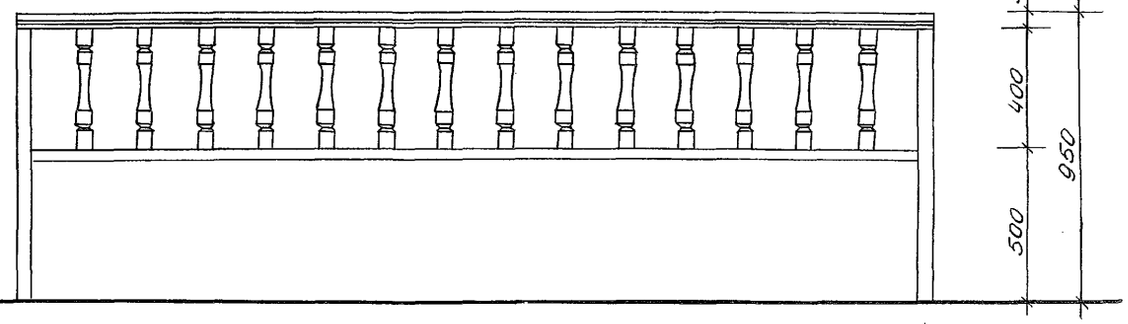

В

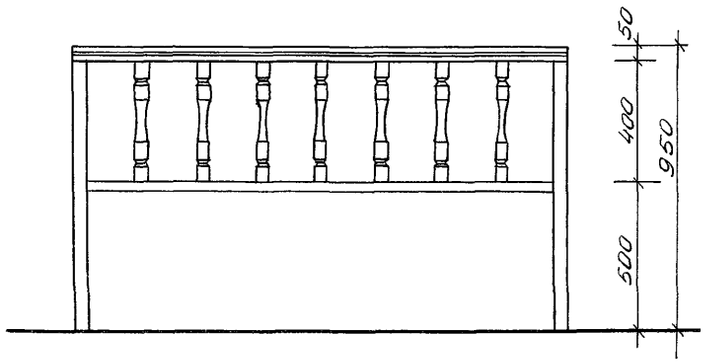

Разрез 1-1

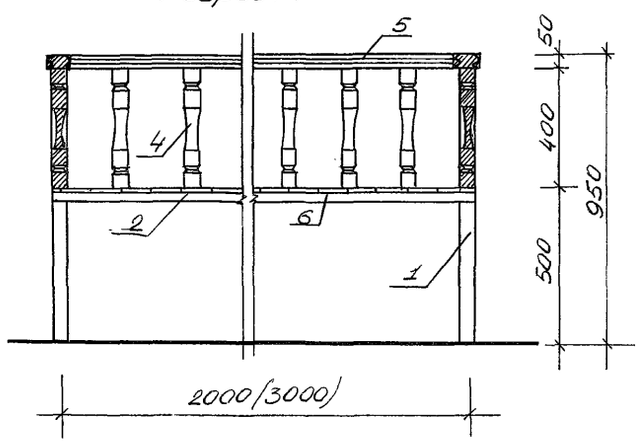

Вариант I

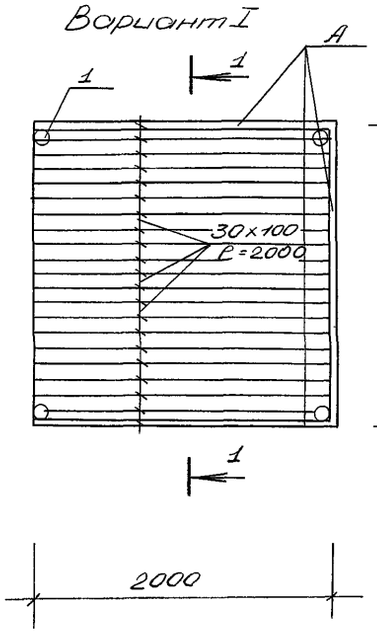

Вариант II

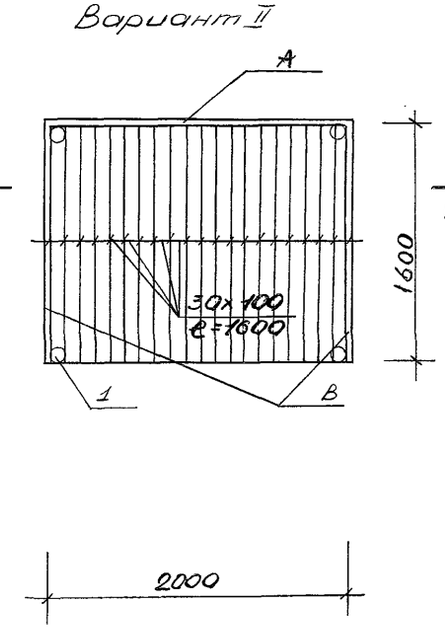

Вариант III

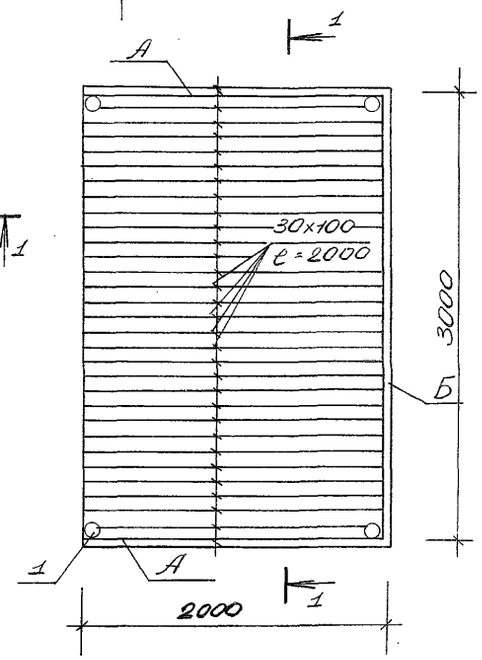

Привязан:				Т.П. 194-000-627.87 АС		
	Нач.отд.	Султанов		Хозяйственные постройки различного назначения	Стадия	Лист	Листов
	Гл.констр.	Рахимов			Р	17	
	ГИП	Исаева		Суфа Тип 2	Госагропром Таджсср Таджикгипрасельстрой г. Душанбе		
	ГАП	Головко					
	Рук. гр.	Абрашина					
Инв. №	Архитект	Фомина					

Альбом 1

Типовой проект т.п. 194-000-627.87

Стойка

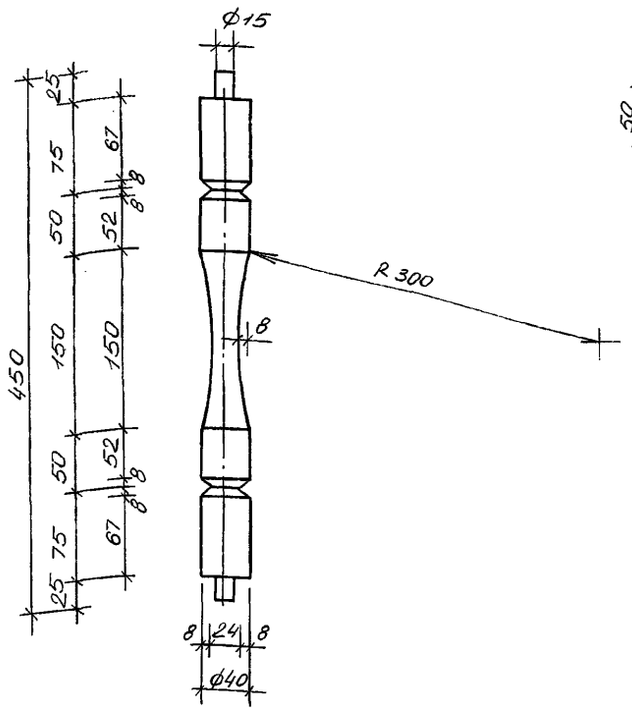

Перила

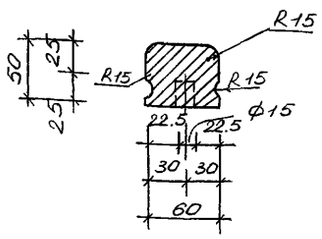

Брус

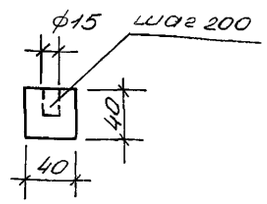

Марка, поз.	Обозначение	Наименование	Кол.	Масса ед, кг.	Приме-чание
		Устройство суфы			
		Вариант I			
		Материалы			
1	ГОСТ 10704-76*	Труба ф60, ℓ=900 мм.	4	7.27	
2	ГОСТ 8509-72	Уголок 40х40, ℓ=8000мм.		14.8	
		Деревянные элементы			
3		Доски 100х30, ℓ=2000мм.	20		0.12м³
4		Стойки 40х40, ℓ=400мм.	31		0.02м³
5		Перила 60х50, ℓ=6.0п.м.			0.02м³
6		Брус 40х40 ℓ=6.0п.м.			0.01м³

Марка. поз	Обозначение	Наименование	Кол.	Масса ед. кг.	Приме-чание
		Вариант II			
		Материалы			
1	ГОСТ 10704-76*	Труба ф60, ℓ=900 мм.	4	7.27	
2	ГОСТ 8509-72	Уголок 40х40, ℓ=7200мм.		13.32	
		Деревянные элементы			
3		Доски 100х30, ℓ=1600мм.	20		0.10м³
4		Стойки 40х40, ℓ=400мм.	27		0.02м³
5		Перила 60х50 ℓ=5.2п.м.			0.02м³
6		Брус 40х40 ℓ=5.2 п.м.			0.01м³
		Вариант III			
		Материалы			
1	ГОСТ 10704-76*	Труба ф60 ℓ=900мм.	4	7.27	
2	ГОСТ 8509-72	Уголок 40х40, ℓ=10000мм.		18.5	
		Деревянные элементы			
3		Доски 100х30, ℓ=2000мм.	30		0.18м³
4		Стойки 40х40, ℓ=400мм.	36		0.02м³
5		Перила 60х50, ℓ=7п.м.			0.02м³
6		Брус 40х40, ℓ=7п.м.			0.01м³

Привязан

Инв. №

Нач.отд.	Султанов	
Гл.констр.	Рахимов	
ГИП	Исаева	
Рук.гр.	Квач	
Ст.инж.	Карпенко	

Т.П. 194-000-627.87 АС

Хозяйственные постройки различного назначения

Стадия	Лист	Листов
Р	18	

Суфа. Тип 2
Спецификации

Госагропром Таджик.ССР
Таджикгипросельстрой

А

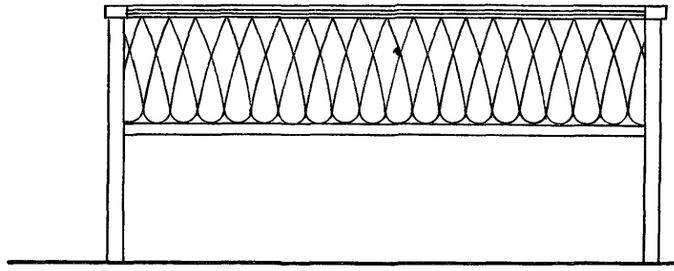

Б

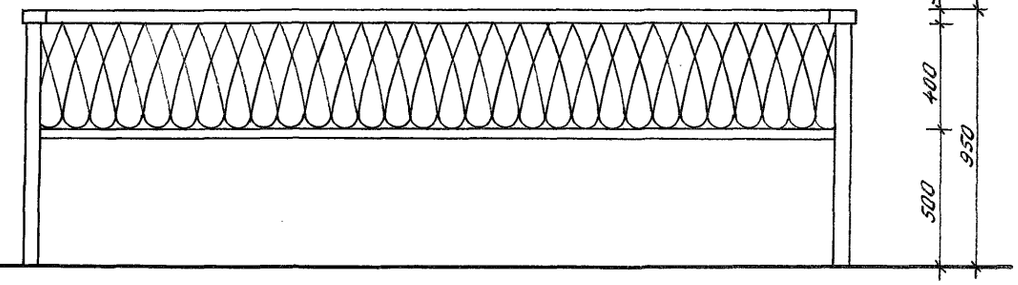

В

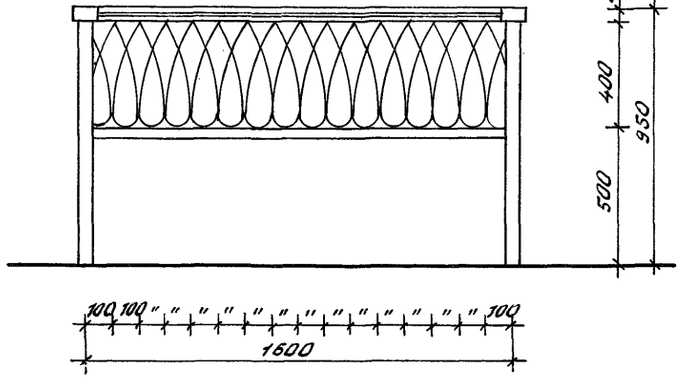

Вариант I

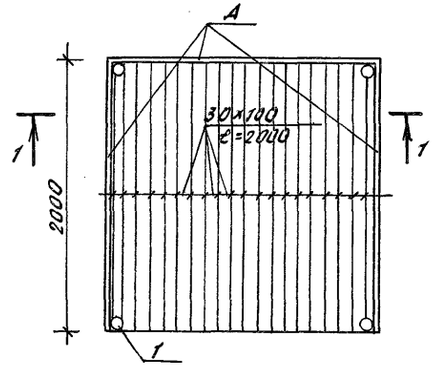

Вариант II

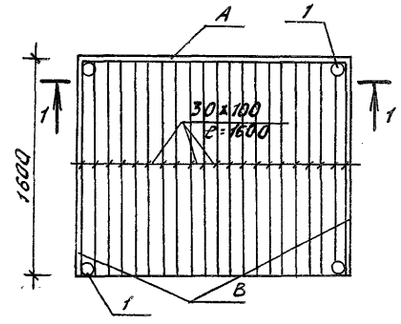

Вариант III

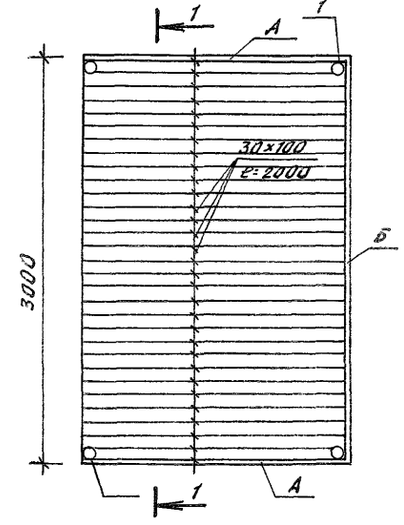

Разрез 1-1

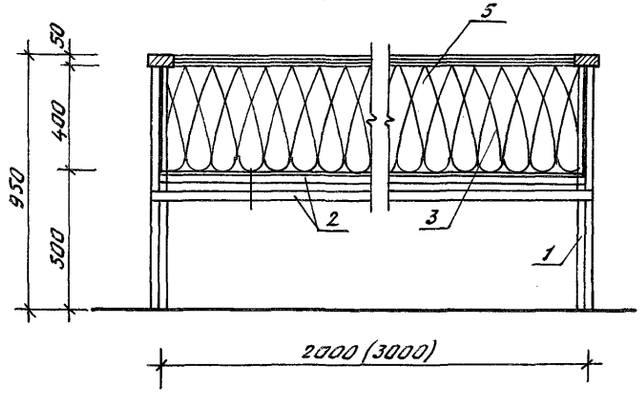

				Т.П. 194-000-627.87			АС
Привязан:				Хозяйственные постройки различного назначения	Стадия	Лист	Листов
					Р	13	
Инв. №	Нач.отд.	Султанов		Суфа. Тип 3	Госагропром Тадж.ССР Таджикгипрасельстрой		
	Гл.конст.	Рахимов					
	ГИП	Исаева					
	ГАП	Головко					
	Рук.гр.	Абрашина					
	Архит.	Фомина					

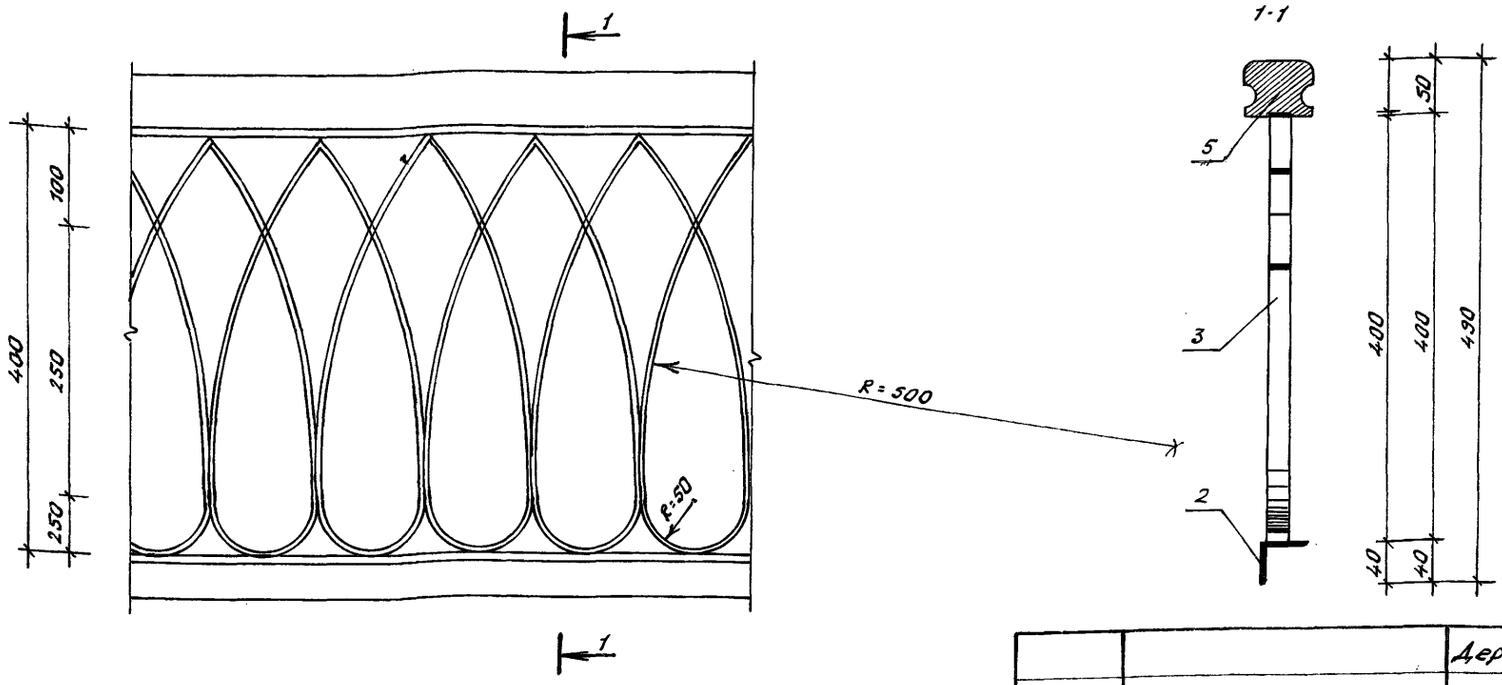

Марка, поз.	Обозначение	Наименование	Кол.	Масса ед., кг	Примечание
		Вариант I, II, III			
		Материалы			
1	ГОСТ 10704-76 *	Труба ф 60, ℓ=900мм	4	7,27	
2	ГОСТ 8509-72	Уголок 40×40, ℓ=14000 мм		25,9	I вариант
		40×40, ℓ=12400 мм		22,94	II вариант
		40×40, ℓ=17000мм		31,45	III вариант
3	ГОСТ 103-76	Сталь полосовая			
		-4×30 ℓ=54000 мм		50,87	I вариант
		-4×30 ℓ=46800 мм		44,09	II вариант
		-4×30 ℓ=63000 мм		59,35	III вариант
		Деревянные элементы			
4	АС-20	Доски 100×30, ℓ=2000мм	20	0,12 м³	I вариант
		Доски 100×30, ℓ=1600мм	20	0,01 м³	II вариант
		Доски 100×30, ℓ=2000мм	30	0,18 м³	III вариант
5	АС-20	Перила 50×60, ℓ=6 п.м.		0,02 м³	I вариант
		Перила 50×60, ℓ=5,2 п.м.		0,02 м³	II вариант
		Перила 50×60, ℓ=7 п.м.		0,02 м³	III вариант

Привязан:

Инв.№

Нач.отд.	Султанов	
Гл.конст.	Рахимов	
ГИП	Исаева	
Рук.гр.	Квач	
Ст.инж.	Карленко	

Т.П. 194-000-627.87 АС

Хозяйственные постройки различного назначения

Стадия	Лист	Листов
Р	20	

Суфа. Тип 3. Спецификация

Госагропром Тадж.ССР Таджикгипросельстрой

Фасад

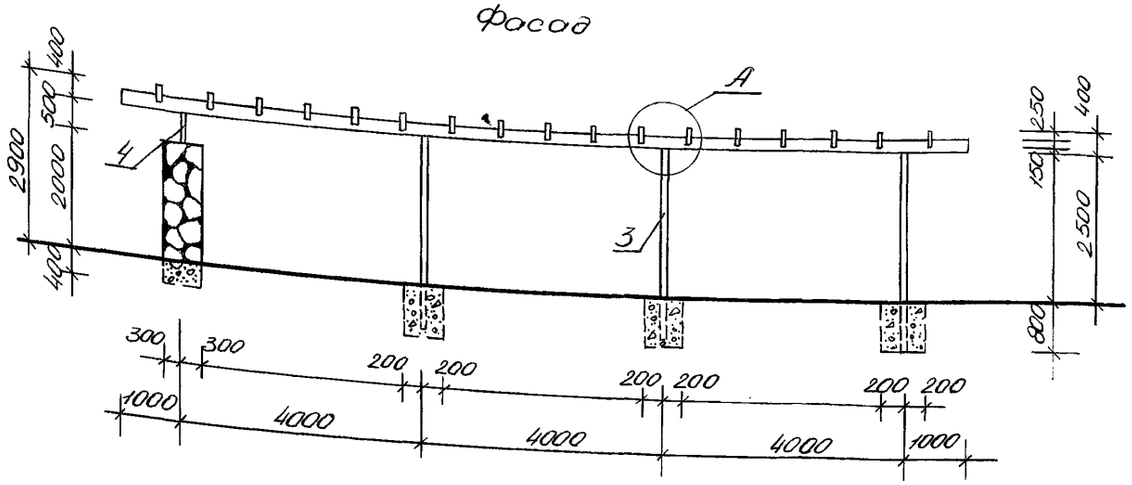

Вид сбоку

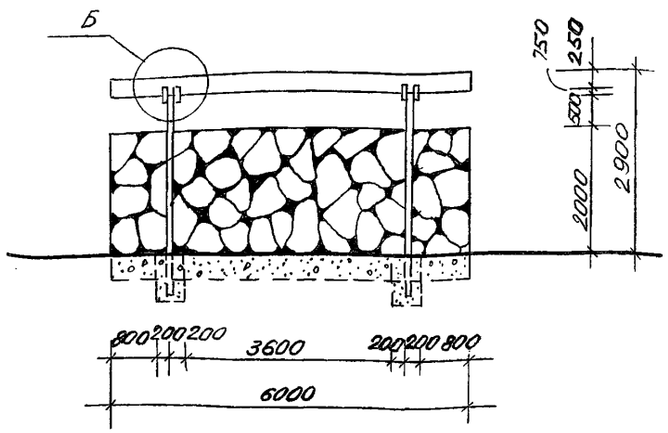

План

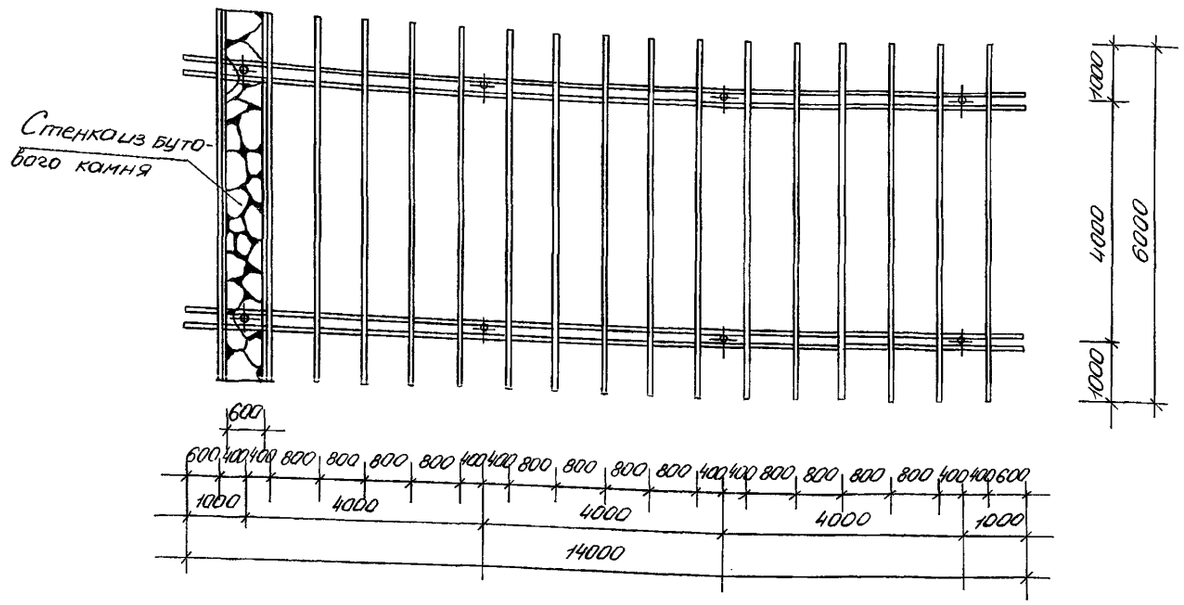

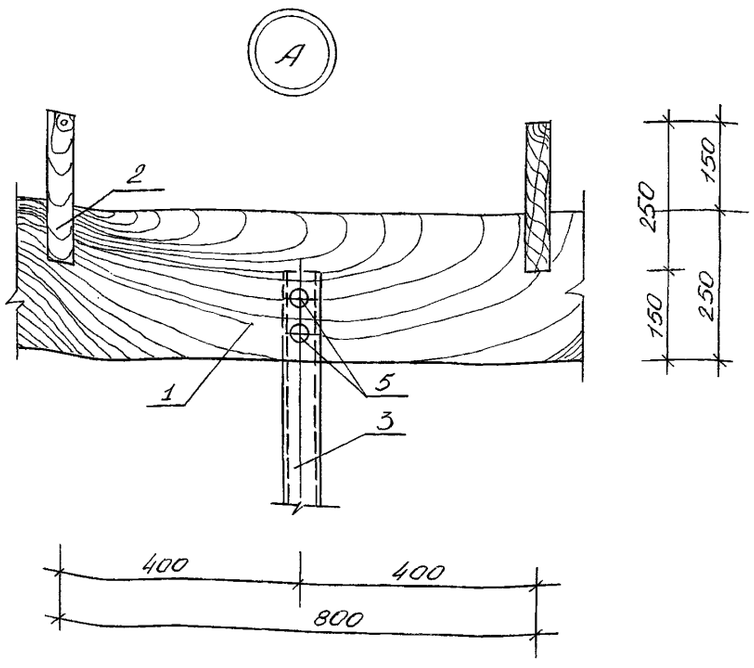

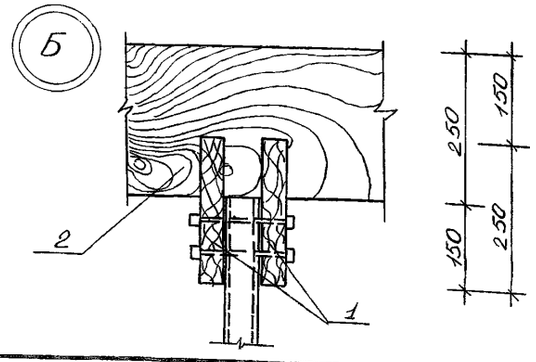

1. Данный лист смотреть с листом АС-24
2. Металлические стойки окрасить эмалью синего цвета за 2 раза
3. Деревянные элементы пропитать горячей олифой с последующим покрытием бесцветным лаком.

Привязан

Инв. №

Нач.отд.	Султанов		
Гл. конст.	Рахимов		
ГИП	Исаева		
ГАП	Головко		
Рук. гр.	Абрашкина		
Архитек.	Фомина		

Т.П. 194-000-627.87 АС

Хозяйственные постройки различного назначения

Стадия	Лист	Листов
Р	21	

Пергола. Тип 1

Госагропром Таджикской ССР
Таджикгипросельстрой

Фасад

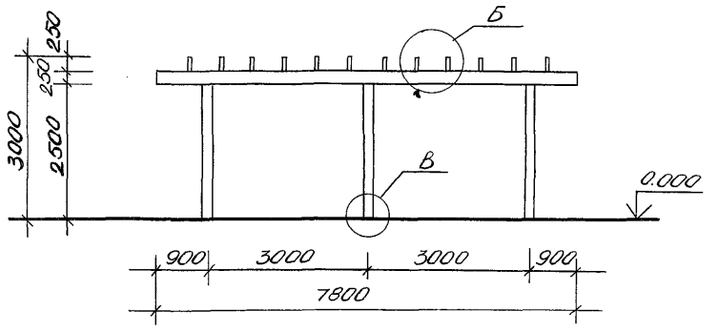

Фасад

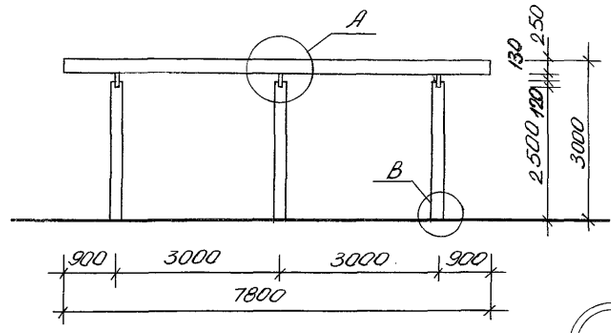

План

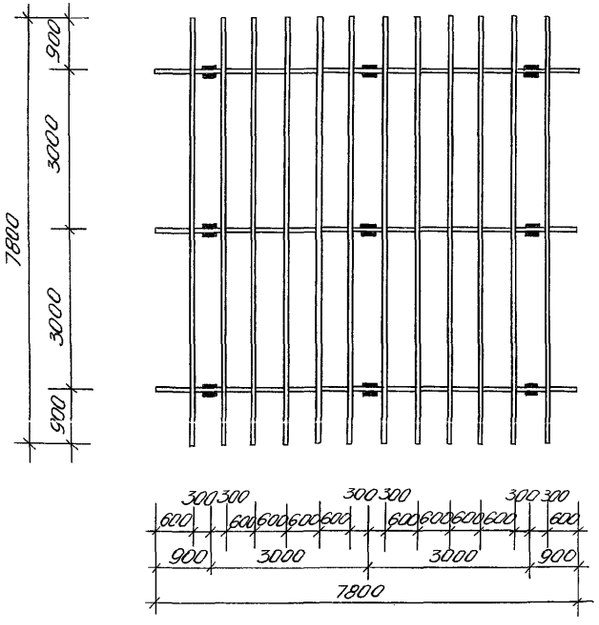

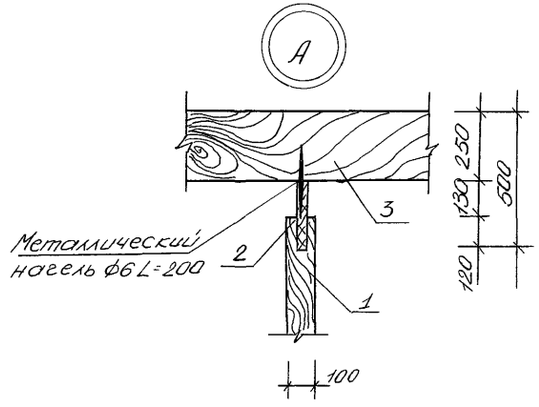

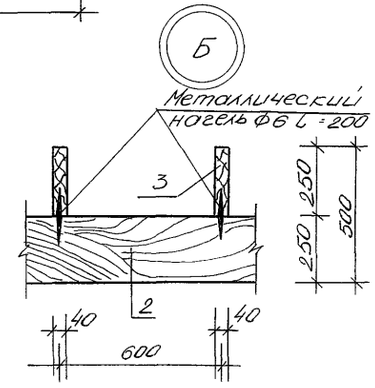

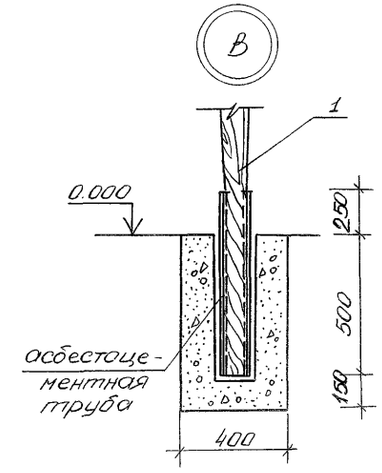

1. Деревянные элементы пропитать горячей олифой с последующим покрытием бесцветным лаком
2. Данный лист смотреть совместно с листом АС-24

				т.п. 194-000-627.87			АС
Привязан			Нач.отд.	Султанов	Хозяйственные построй-ки различного назначения	Стадия	Лист	Листов
			Гл.констр.	Рахимов		Р	22	
			ГИП	Исаева				
			ГАП	Головко				
			Рук.гр.	Абрашина	Перголо. Тип 2.	Госагропром Таджик.ССР		
Инв. №			Архит.	Фомина		Таджикгипросельстрой		

Альбом I

Типовой проект 194-000-627.87

Фасад

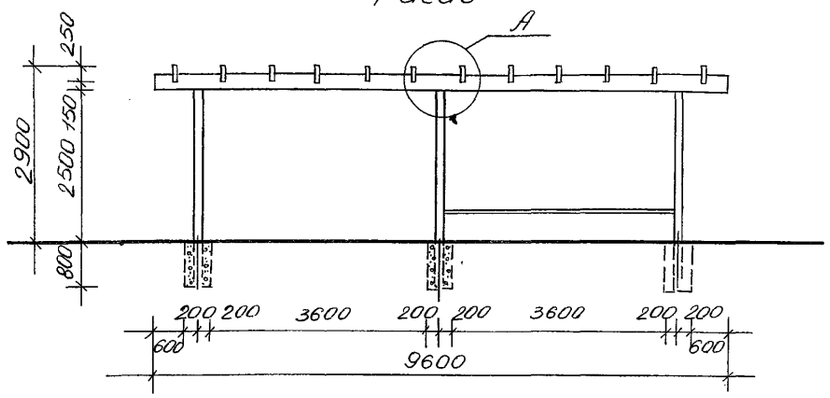

Вид сбоку

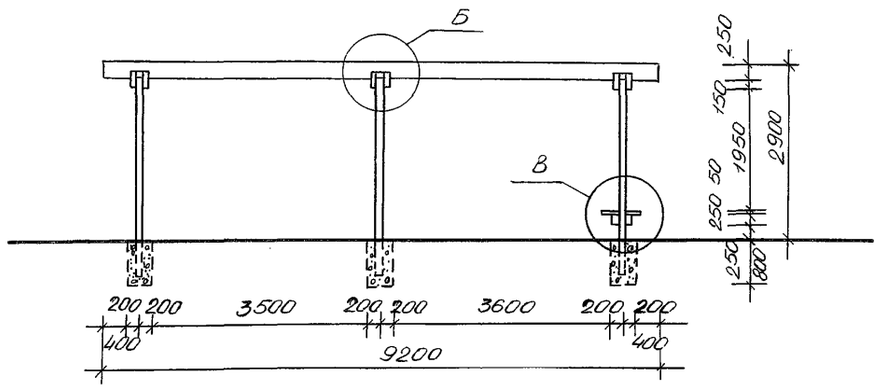

План

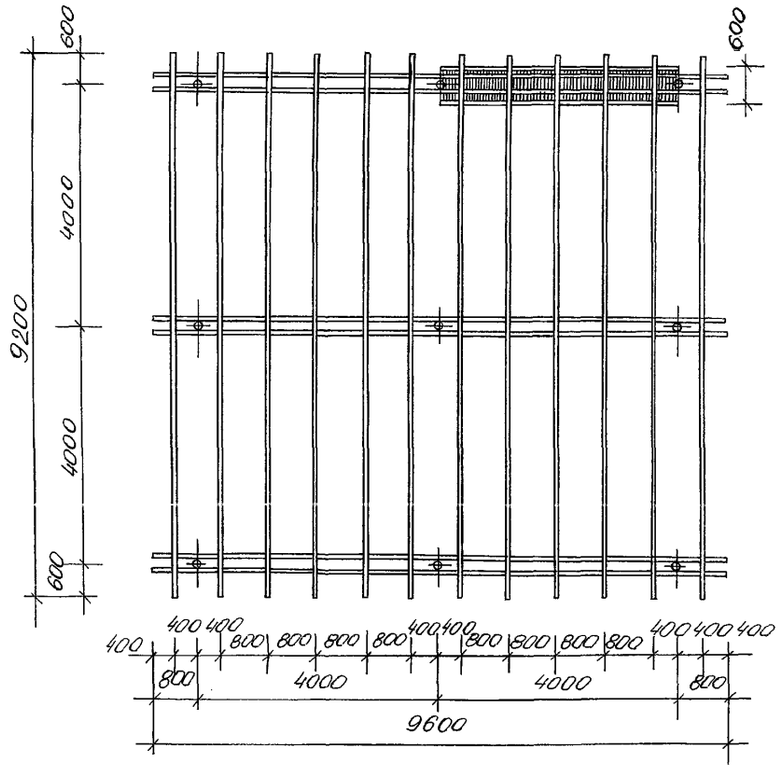

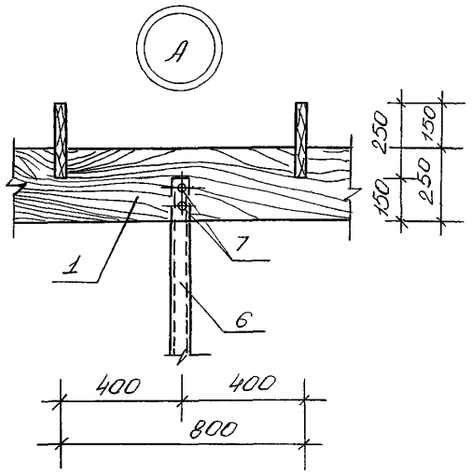

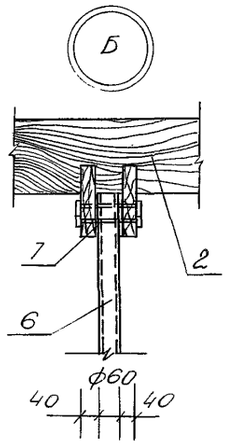

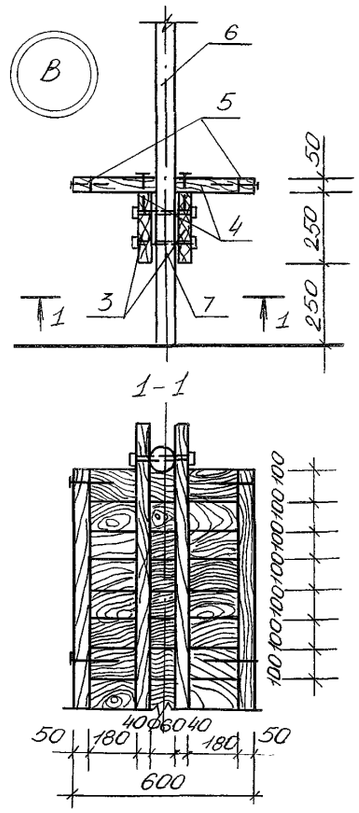

1. Металлические элементы окросить синей эмалью за 2 раза
2. Деревянные элементы пропитать горячей олифой с последующим покрытием бесцветным лаком
3. Данный лист смотреть совместно с листом АС-24

Привязан

Инв. №

Нач.отд.	Султанов	
Гл.констр.	Рахимов	
ГИП	Исаева	
ГАП	Головко	
Рук.гр.	Абрашина	
Архит.	Фомина	

т.п. 194-000-627.87 АС

Хозяйственные постройки различного назначения

Стадия	Лист	Листов
Р	23	

Перегола. Тип 3

Госагропром Тадж.ССР
Таджикгипросельстрой
г. Душанбе

Альбом I

Типовой проект 194-000-627.87

Марка поз.	Обозначение	Наименование	Кол.	Масса ед. кг.	Приме-чание
	Лист АС-21	Пергола Тип 1			
		Деревянные элементы			
1		Доски 250×40 ℓ=14000	4	280	0.56м.³
2		Доски 250×40 ℓ=6000	17	5.10	1.02м.³
		Металлические			
		элементы			
3	ГОСТ 3262-75*	Труба ф 60, ℓ=3300	6	83.56	
4	ГОСТ 3262-75*	Труба ф 60, ℓ=1100	2	9.28	
5		Болты ф20 ℓ=200	16	7.89	
		Материалы			
		Бетон класса В7.5м.³	2.21		
	Лист АС-22	Пергола Тип 2			
		Деревянные элементы			
1		Стойка 100×100ℓ=3120мм.	9	140.4	0.28м.³
2		Доска 250×50 ℓ=7800мм.	3	146.25	0.29м.³
3		Доска 250×40 ℓ=7800мм.	12	468	0.94м.³
		Металлические			
		элементы			
4		Гвоздь ф6 ℓ=200	36	1.60	

Марка, поз.	Обозначение	Наименование	Кол.	Масса ед. кг.	Приме-чание
		Материалы			
	ГОСТ 1839-80	Асбестоцементные	9		
		трубы d=100мм. ℓ=900мм.			
		Бетон марки В7.5м.³	0.94		
	Лист АС-23	Пергола Тип 3			
		Деревянные элементы			
1		Доски 250×40 ℓ=9600мм.	6	288	0.58м.³
2		Доски 250×40 ℓ=9200мм.	12	552	1.1м.³
		Скамья деревянная			
3		Доска 250×40 ℓ=4300мм.	2	43	0.09м.³
4		Бруски 100×50 ℓ=500мм.	40	50	0.1м.³
5		Брус 50×50 ℓ=4000мм.	2	10	0.2м.³
		Металлические			
		элементы			
6	ГОСТ 3262-75*	Труба ф60, ℓ=3300мм.	9	125.33	
		Болты ф20 ℓ=200мм.	22	10.85	
		Материалы			
		Бетон класса В7.5, м.³	1.15		

Привязан

Инв. №

Нач.отд.	Султанов	
Гл.конст.	Рахимов	
ГИП	Исаева	
Рук.гр.	Квач	
Ст.инж.	Корпенко	

т.п. 194-000-627.87

АС

Хозяйственные постройки различного назначения	Стадия	Лист	Листов
	Р	24	
Пергола. Тип 1-3 Спецификация	Госагропром Тадж.ССР Таджикгипросельэлектрострой г. Душанбе		

Фасад

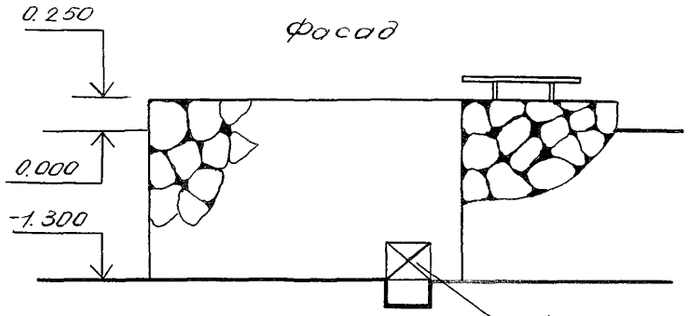

Вид сбоку

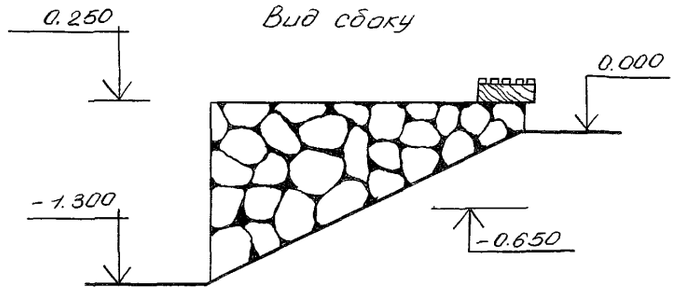

Фасад

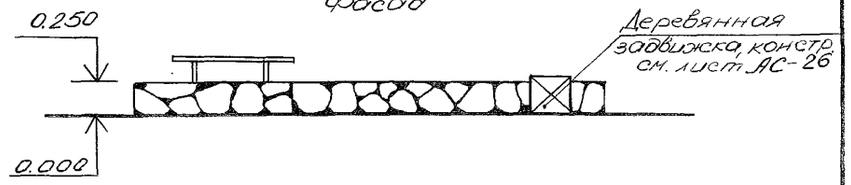

План

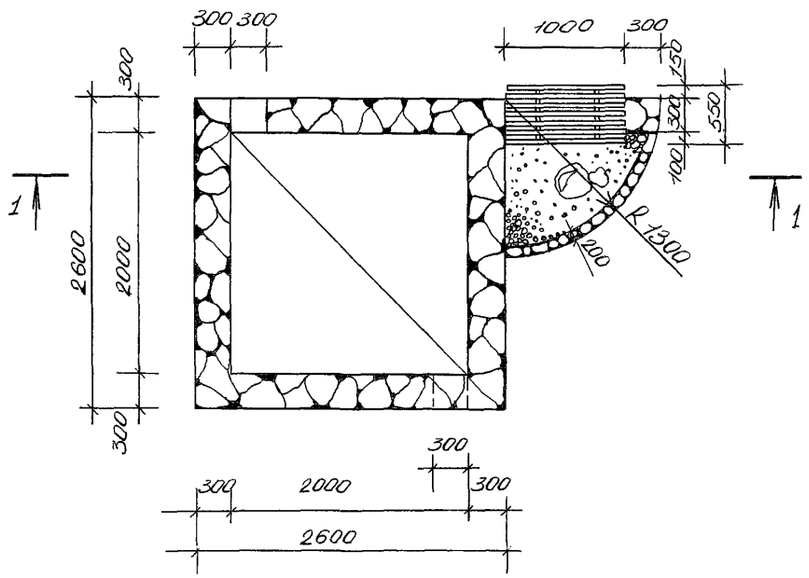

Разрез 1-1

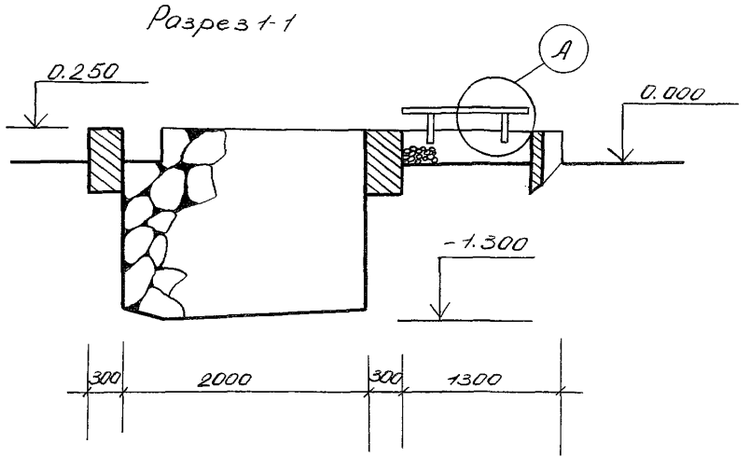

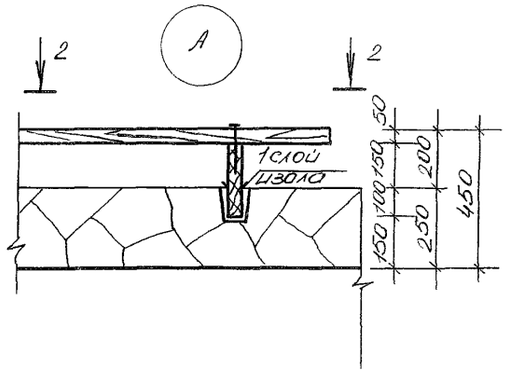

по 2-2

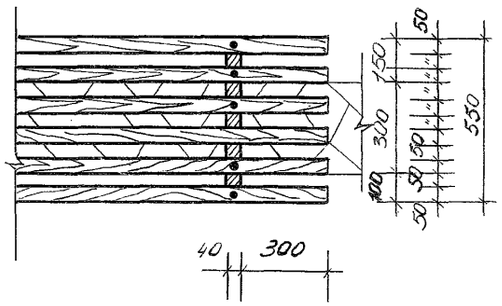

1. Деревянные элементы окрасить эмалью за 2 раза
Расходно скамью - 0.026м³

Привязан				Т.П. 194-000-627. 87 АС		
				Хозяйственные постройки различного назначения	Стадия	Лист	Листов
					Р	25	
Инв. №				Декоративно - поливочный бассейн	Госагропром Тадж.ССР Таджикгипросельстрой	

Нач.отд.	Султанов	
Гл.констр.	Рахимов	
ГИП	Исаева	
ГАП	Головко	
Рук.гр.	Абрашина	
Архит.	Фомина	

План фундаментов

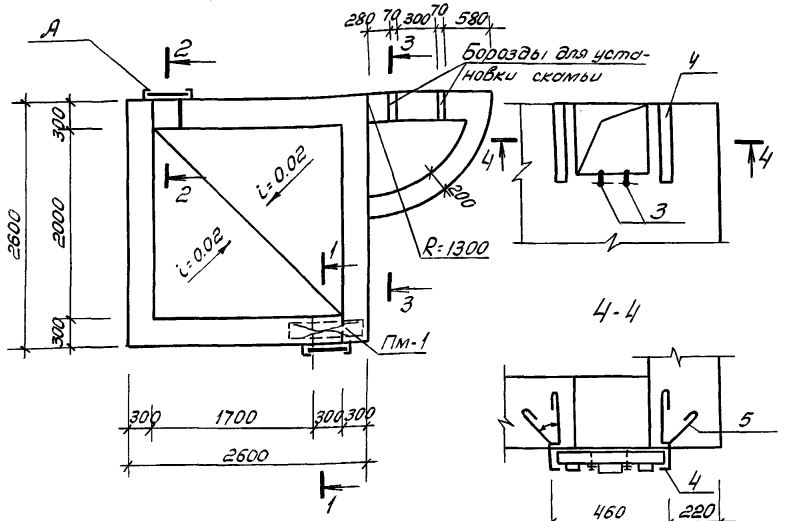

Узел „А"

4-4

Формат	Зона	Поз.	Обозначение	Наименование	Кол.	Примечание
				Перемычка Пм-1 (1 шт)		
				Сетка С1		
		1		ф10 А-I ℓ=900 2 шт.	1.11	
		2		ф6 А-I ℓ=250 5 шт.	0.28	
				Бетон класса В12.5, м³	0.04	
		3		ф10 А-I ℓ=350 4 шт.	0.86	
		4		∠N8 ℓ=400 4 шт.	6.48	
		5		ф6 А-I ℓ=550 8 шт.	0.98	
				Задвижка		
		6		Дер. элемент 150×40×450; 3 шт.	0.0081	
		7		—"— 50×40×450; 2 шт.	0.0018	

1-1

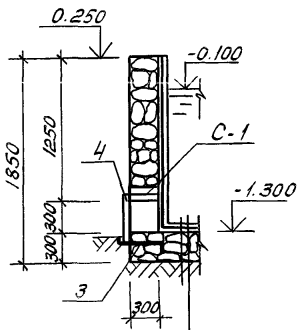

2-2

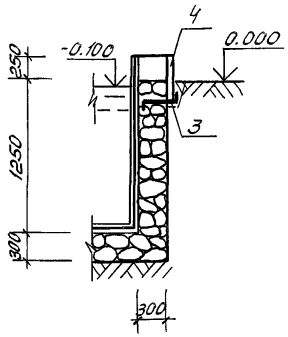

3-3

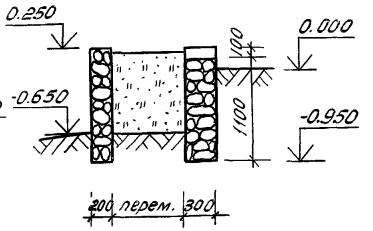

Задвижка

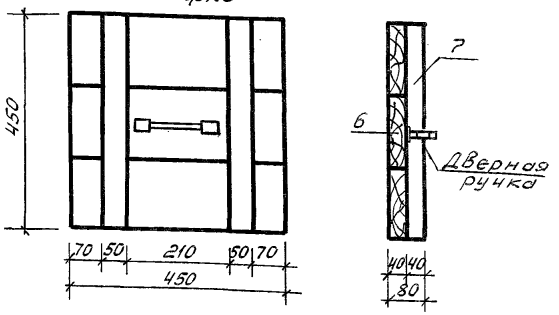

Цем. раствор М-50 - 20мм
Гидроизоляция - 2 слоя гидроизола - 15мм
Выравнив. слой из р-ра М-50-20мм
Плита из бута на р-ре М-50-300мм
Грунт

1. Совместно см. лист АС-25
2. Бассейн выполнить из бутового камня на растворе М-50

Привязан:	Нач.отд.	Султанов	
	Гл.констр.	Рахимов	
	Гл.инж.пр.	Усаева	
	Гл.арх.пр.	Головко	
	Рук.гр.	Квач	
Инв.№	Инжен.	Кулакова	

Т.п. 194-000-627.87 АС

Хозяйственные постройки различного назначения

Стадия	Лист	Листов
Р	26	

Декоративно-поливочный бассейн

Госагропром Тадж. ССР
Таджикгипросельстрой

План компостной ямы

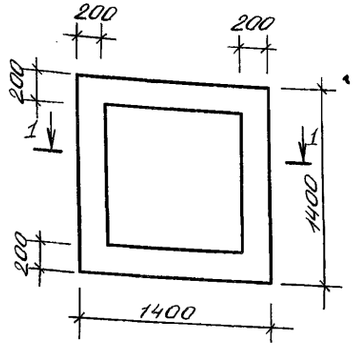

1-1

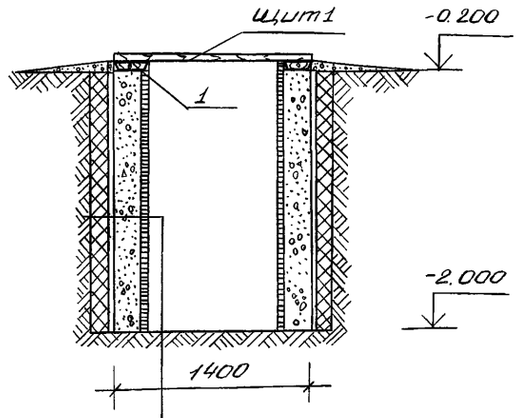

План перекрытия ямы

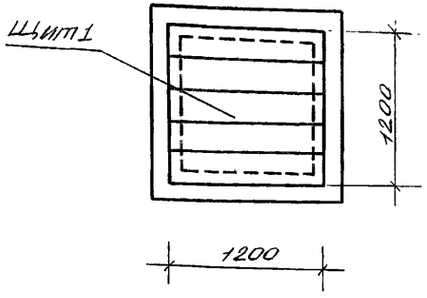

Марка поз	Обозначение	Наименование	Кол.	Масса ед. кг.	Примечание
	л. АС 27	Устройство компостной ямы			
		Деревянные элементы			
Щ-1		Доска 220×40 ℓ = 1200	6	31.68	0.06 м³
1		Доска 220×40 ℓ = 4.8 п.м.		27.2	0.04 м³
		Материалы			
		Бетон класса В 7.5, м³	1.73		

Цементная штукатурка с железнением

Бетон марки В 7.5 - 200 мм.

Цементная штукатурка с железнением

Мятая жирная глина с втрамбованным щебнем δ = 100 мм.

Привязан:

Инв. №

Нач. отд.	Султанов	
Гл. конст	Рахимов	
ГИП	Исаева	
Рук. гр.	Квач	
Ст. инж.	Корпенко	

т. п. 194-000-627. 87 АС

Хозяйственные постройки различного назначения

Стадия	Лист	Листов
Р	27	

Компостная яма

Госагропром Таджс. ССР
Таджикгипросельстрой
г. Душанбе

Типовой проект 194-000-627.87

Альбом 1

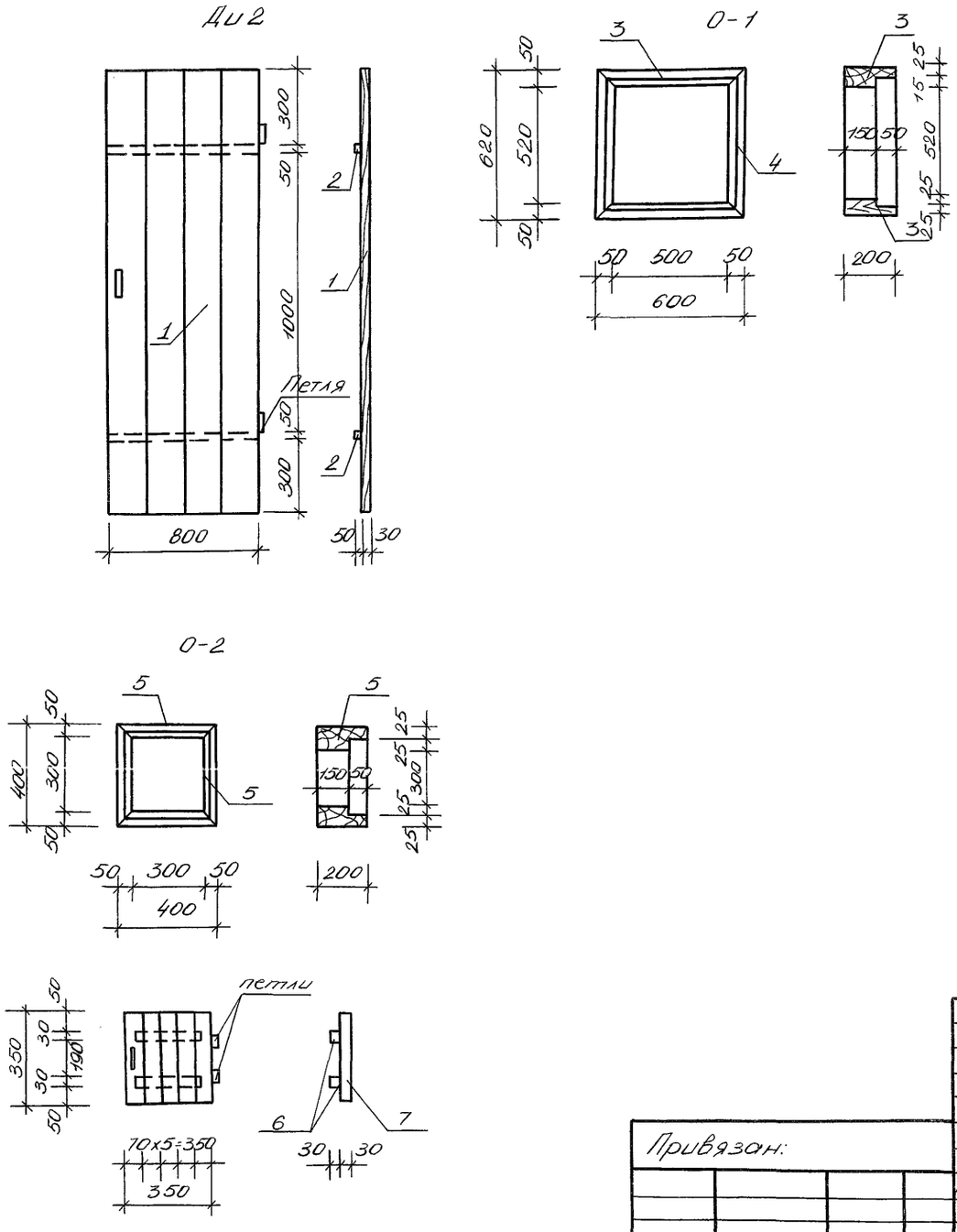

Марка, поз.	Обозначение	Наименование	Кол.	Масса ед. кг.	Примечание
Ди2		Дверь индивидуальная	1		0.049м³
1	АС-28	Доски 220x30 ℓ=1700	4		0.045м³
2	АС-28	Брусок 50x50 ℓ=800	2		0.004м³
		Дверная ручка	2		
О-1		Окно индивидуальное		0.024м³	
3	АС-28	Сеч. 200x50 ℓ=600	2	0.012м³	
4	АС-28	Сеч. 200x50 ℓ=620	2	0.0124м³	
О-2		Окно индивидуальное		0.02м³	
5	АС-28	Сеч. 200x50 ℓ=400	4	0.016м³	
6	АС-28	Сеч. 30x30 ℓ=350	2	0.0006м³	
7	АС-28	Сеч. 30x70 ℓ=350	5	0.0037м³	
		Дверная ручка			

1. Дверь индивидуальная предназначена для уборной

Нач.отд.	Султанов		
Гл. констр.	Рахимов		
ГАП	Исаева		
Рук. гр.	Квач		
Ст. инж.	Храмова		

Привязан:

Инв. №

т.п. 194-000-627.87 АС

Хозяйственные постройки различного назначения

Стадия	Лист	Листов
Р	28	

Индивидуальное окно О-1; О-2 Индивидуальная дверь Ди-2

Госагропром Тадж.ССР Таджикгипросельстрой

gost.e-ecolog.ru