ТИПОВОЙ ПРОЕКТ

902-2-436.87

ОЧИСТНЫЕ СООРУЖЕНИЯ

ДЛЯ СТОЧНЫХ ВОД ОТ МОЙКИ АВТОМОБИЛЕЙ С БЕЗНАПОРНЫМИ ГИДРОЦИКЛОНАМИ ПРОИЗВОДИТЕЛЬНОСТЬЮ 20 л/с /В ЖЕЛЕЗОБЕТОННЫХ КОНСТРУКЦИЯХ/

Альбом III

22531-02
ЦЕНА 6-24

gost.e-ecolog.ru

ТИПОВОЙ ПРОЕКТ
902-2-436.87

ОЧИСТНЫЕ СООРУЖЕНИЯ ДЛЯ СТОЧНЫХ ВОД ОТ МОЙКИ АВТОМОБИЛЕЙ С БЕЗНАПОРНЫМИ ГИДРОЦИКЛОНАМИ ПРОИЗВОДИТЕЛЬНОСТЬЮ 20 л/с /В ЖЕЛЕЗОБЕТОННЫХ КОНСТРУКЦИЯХ/

СОСТАВ ПРОЕКТА:

АЛЬБОМ	I	ОБЩАЯ ПОЯСНИТЕЛЬНАЯ ЗАПИСКА (из ТП 902-2-434.87)
АЛЬБОМ	II	ТЕХНОЛОГИЯ ПРОИЗВОДСТВА. ВНУТРЕННИЕ ВОДОПРОВОД И КАНАЛИЗАЦИЯ. ОТОПЛЕНИЕ И ВЕНТИЛЯЦИЯ
АЛЬБОМ	III	АРХИТЕКТУРНЫЕ РЕШЕНИЯ. КОНСТРУКЦИИ ЖЕЛЕЗОБЕТОННЫЕ. КОНСТРУКЦИИ МЕТАЛЛИЧЕСКИЕ
АЛЬБОМ	IV	СИЛОВОЕ ЭЛЕКТРООБОРУДОВАНИЕ. ЭЛЕКТРИЧЕСКОЕ ОСВЕЩЕНИЕ. АВТОМАТИЗАЦИЯ. СВЯЗЬ И СИГНАЛИЗАЦИЯ
АЛЬБОМ	V	СТРОИТЕЛЬНЫЕ ИЗДЕЛИЯ
АЛЬБОМ	VI	ЗАДАНИЕ ЗАВОДУ ИЗГОТОВИТЕЛЮ
АЛЬБОМ	VII	СПЕЦИФИКАЦИИ ОБОРУДОВАНИЯ
АЛЬБОМ	VIII	ВЕДОМОСТИ ПОТРЕБНОСТИ В МАТЕРИАЛАХ
АЛЬБОМ	IX	СМЕТЫ

АЛЬБОМ III

УТВЕРЖДЕН
МИНАВТОТРАНСОМ РСФСР
ПРОТОКОЛ ОТ 1.10.87 №11

РАЗРАБОТАН
ПРОЕКТНЫМ ИНСТИТУТОМ „ГИПРОАВТОТРАНС"
ГЛАВНЫЙ ИНЖЕНЕР ИНСТИТУТА В.Н. КРЮКОВ
ГЛАВНЫЙ ИНЖЕНЕР ПРОЕКТА А.А. БЕЛОУС

© ЦИТП Госстроя СССР, 1988

Альбом III

ТП902-2-136.87

Содержание альбома

Лист	Наименование	Стр.	Примеч.
	Архитектурные решения		
1	Общие данные	3	
2	План на отм. 0.000. Фрагмент 1. Планы полов на отм. 0.000, 3.600. План кровли	4	
3	План на отм. 3.600. Фрагмент 2. Узлы 1...4.	5	
4	Спецификации закладных изделий, заполнения проемов, перемычек. Экспликация полов, помещений. Ведамасть перемычек	6	
5	Фасады. Разрез 1-1. Схемы элементов заполнения оконных проемов	7	
	Конструкции железобетонные		
6	Общие данные (начало)	8	
7	Общие данные (окончание)	9	
8	Схема расположения фундаментов и фундаментных балок.	10	
9	Схема расположения фундаментов и фундаментных балок. Фрагменты 1...3.	11	
10	Схема расположения фундаментов и фундаментных балок. Фрагменты 4,5.	12	
11	Фундаменты Фм1, Фм2.	13	
12	Фундаменты Фм3, Фм4.	14	
13	Фундаменты Фм5, Фм6.	15	
14	Фундаменты Фм7, Фм8, Фм9.	16	
15	Схемы расположения колонн, стоек фахверка, балок, покрытия, насадок, плит перекрытия на отм. 3.600, плит покрытия.	17	
16	Спецификация к схемам расположения колонн, стоек фахверка, балок покрытия, насадок, плит перекрытия на отм. 3.600, плит покрытия	18	
17	Участки монолитные Ум1... Ум3.	19	
18	Спецификация участков монолитных Ум1... Ум3.	20	
19	Участок монолитный Ум4.	21	
20	Схемы расположения панелей стен по осям „А", „Б", „1", „5."	22	
21	Схемы расположения панелей экструзионных перегородок.	23	
22	Схема расположения фундаментов под оборудование. Приямок Пр1.	24	
23	Фундамент под оборудование Фм1. План. Разрезы. Лестница Л1.	25	
24	Фундамет под оборудование Фм1. Схемы расположения панелей стен и плит перекрытия.	26	
25	Фундамент под оборудование Фм1. Днище монолитное ДМ1.	27	
26	Фундамент под оборудование Фм2. План. Схема расположения элементов стен.	28	
27	Фундамент под оборудование Фм2. Днище монолитное ДМ1.	29	
28	Фундамент под оборудование Фм2. Участки монолитные Ум1, Ум1Н. Пояс монолитный Пм1. Узлы 1...3.	30	
29	Фундаменты под оборудование Фм3... Фм7.	31	
	Конструкции металлические		
30	Общие данные (начало)	32	
31	Общие данные (продолжение)	33	
32	Общие данные (окончание).	34	
33	Схема расположения стоек, балок, ограждений, лестниц на отм 4.500. Схема расположения перекрытия на отм. 4.500.	35	
34	Схемы расположения стоек, балок, ограждений, лестниц на отм. 1.200, 3.300, 3.600, -2.000. Схемы расположения перекрытий на отм. 3.300, 1.200, -2.000.	36	
35	Схема расположения подвесных путей.	37	
36	Узлы 1...12.	38	
37	Узлы 13...21	39	

Взам. инв. №

Подпись и дата

Инв. № подл.

Альбом III

Ведомость рабочих чертежей основного комплекта

Лист	Наименование	Примечание
1	Общие данные	
2	План на отм. 0.000. Фрагмент 1. Планы полов	
	на отм. 0.000; 3.600. План кровли	
3	План на отм. 3.600. Фрагмент 2. Узлы 1...4	
4	Спецификации закладных изделий, заполнения проемов, перемычек	
	Экспликация полов, помещений. Ведомость перемычек	
5	Фасады. Разрез 1-1. Схемы элементов заполнения	
	оконных проемов.	

Ведомость ссылочных и прилагаемых документов

Начало

Обозначение	Наименование	Примечание
	Ссылочные документы	
ГОСТ 12506-81	Окна деревянные для производственных зданий	
ГОСТ 14624-84	Двери деревянные для зданий промышленных предприятий	
Серия 1.432-12	Железобетонные 3х слойные стеновые панели с эффективным утеплителем	
Серия 1.038.1-1 вып.1	Перемычки железобетонные для зданий с кирпичными стенами	
Серия 1.435.9-17 вып.0;1	Ворота распашные	
Серия 2.244-1, вып.4	Детали полов общественных зданий	
Серия 2.460-18, вып.2	Узлы покрытий одноэтажных производственных зданий с рулонными кровлями	
	и железобетонными плитами	
Серия 1.431-5	Кирпичные перегородки для одноэтажных и многоэтажных производственных зданий	
Серия 5.904-12, вып 1-25	Приточные вентиляционные камеры производительностью от 3,5 до 125 тыс. м³/ч	
Серия 1.494-27 вып.7	Воздухоприемные устройства с поворотными утепленными клапанами	

Ведомость ссылочных и прилагаемых документов

Окончание

	Прилагаемые документы	
ТП 902-2-436.87 АР; СО	Спецификация оборудования	
ТП 902-2-436.87 АР; ВМ	Ведомость потребности в материалах	

Ведомость спецификаций

Лист	Наименование	Примечание
6	Спецификация элементов заполнения проемов	
6	Спецификация перемычек	
6	Спецификация закладных изделий	

Ведомость отделки помещений площадь, м²

Наименование или номер помещения	Потолок		Стены или перегородки		Низ стен или перегородок (панель)			Примечание
	Площадь	Вид отделки	Площадь	Вид отделки	Площадь	Вид отделки	Высота мм	
1; 4; 6	246,0	Затирка, окраска водоэмульсионной краской	587,0	Окраска водоэмульсионной краской	—	—	—	Отделка на всю высоту
2; 3; 7; 9	58,0	Затирка, окраска силикатной краской	275,0	Окраска силикатной краской	—	—	—	То же
8; тамбур коридор в осях А-Б	42,0	То же	119,0	Штукатурка, окраска силикатной краской	55,0	Штукатурка, окраска водоэмульсионной краской	1500	
5	1,8	Затирка, окраска масляно-алкидной краской	15,4	Штукатурка, окраска масляно-алкидной краской	9,2	Глазурованная керамическая плитка	1800	Швы между плитками 2 мм

Таблица толщин ограждающих конструкций в мм

Расчетная зимняя температура t°C	Стеновых панелей с	Плитного утеплителя в покрытии при γ = 200 кг/м³
-20°	200	130
-30°	200	180
-40°	200	230

Общие указания

1. Степень огнестойкости здания - II
2. За условную отметку 0.000, что соответствует абсолютной отметке по топографической съемке, принят уровень чистого пола 1-го этажа сооружения
3. Наружные стены запроектированы из трехслойных панелей с эффективным утеплителем. Отделка панелей наружным и внутренним фактурными слоями толщиной 20 мм из цементно-песчаного раствора марки 100.
4. Кладку кирпичных внутренних стен и перегородок выполнять из обыкновенного кирпича глиняного пластического прессования марки 75 на растворе марки 50.
5. Горизонтальную гидроизоляцию стен выполнять из цементно-песчаного раствора состава 1:2 толщиной 30 мм.
6. По периметру здания выполнить асфальтовую отмостку толщиной 40 мм и шириной 1000 мм по щебеночному основанию толщиной 100 мм.
7. Кладку в зимнее время вести на растворе не ниже марки 50 с противоморозными добавками, не вызывающими коррозии материалов кладки (поташ, нитрит натрия), твердеющими на морозе без обогрева.
8. При температуре наружного воздуха ниже -15°C кладку вести из кирпича марки 100 на растворе марки 75.
9. При кладке кирпичных стен и перегородок заложить следующие элементы:
   а) антисептированные деревянные пробки в дверных проемах через каждые 10 рядов кладки по высоте, на не менее 2х с каждой стороны проема;
   б) анкера для крепления каркаса теплоизоляции.
10. Деревянные элементы, соприкасающиеся с кирпичной кладкой и железобетоном антисептировать и отделить от них рубероидом.
11. Кирпичные перегородки толщиной 120 мм армировать на всю длину 2 Ø6 AI через 750 мм кладки по высоте (для перегородок высотой более 3 м)

Строительные показатели

1	Площадь застройки	304,0 м²
2	Общая площадь	404,74 м²
3	Строительный объем	2614,4 м³

Типовой проект разработан в соответствии с действующими нормами и правилами и предусматривает мероприятия, обеспечивающие взрывную, взрывопожарную и пожарную безопасность при эксплуатации сооружения.

Главный инженер проекта /Я.А. Белоус/

Привязан

Инв. №

Гл. архит.	Иванесан	
ГИП	Белоус	
Н. контр.	Ростунова	
Нач. отд.	Винклер	
Гл. арх.	Прошляков	
Гл. конст.	Хрусало	
Гл. спец.	Лисичкин	
Рук. гр.	Туранов	
Вед. арх.	Язычьян	
Арх.	Федулина	

ТП 902-2-436.87 АР

Очистные сооружения для сточных вод от мойки автомобилей с безнапорными гидроциклонами Q = 20 л/с

Стадия	Лист	Листов
Р	1	5

Общие данные

ГИПРОАВТОТРАНС г. Москва

Копировал Малинина 22531-02 4 Формат А0

Альбом III

План на отм. 0.000

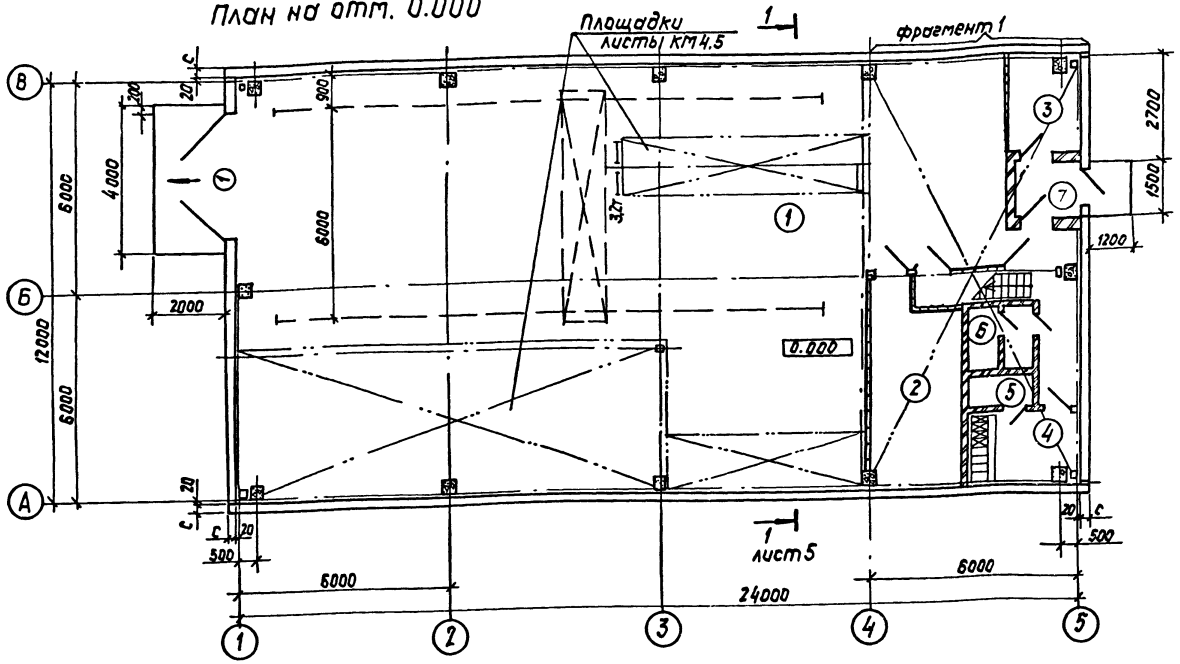

Фрагмент 1

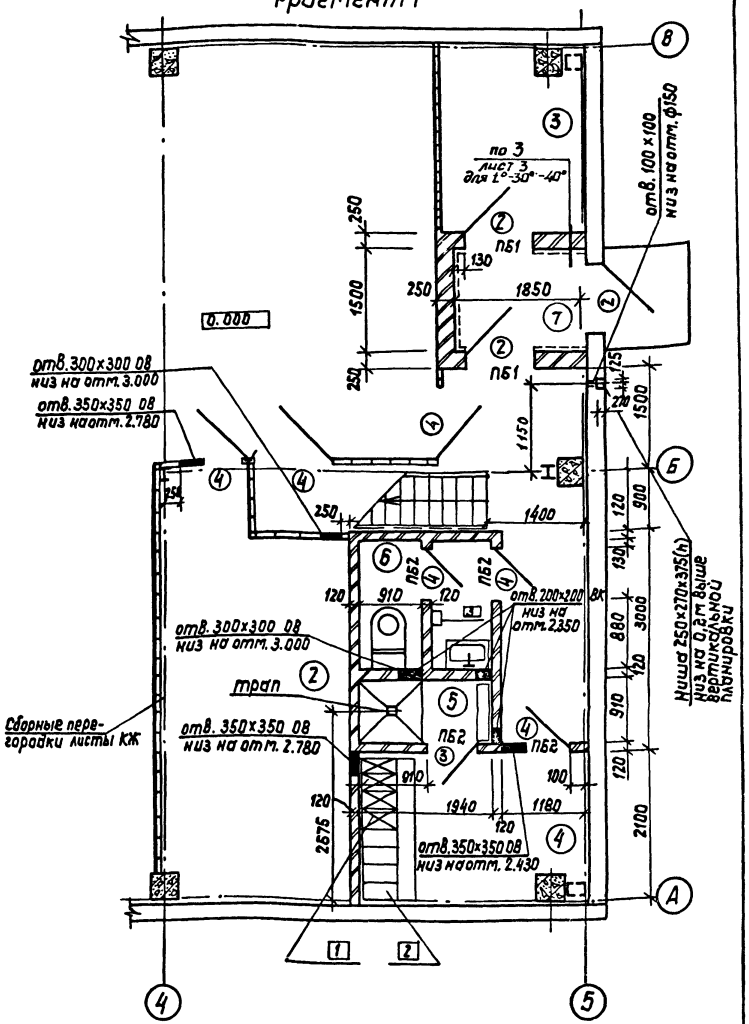

Экспликацию помещений и полов смотреть на листе 4.

План полов на отм. 0.000

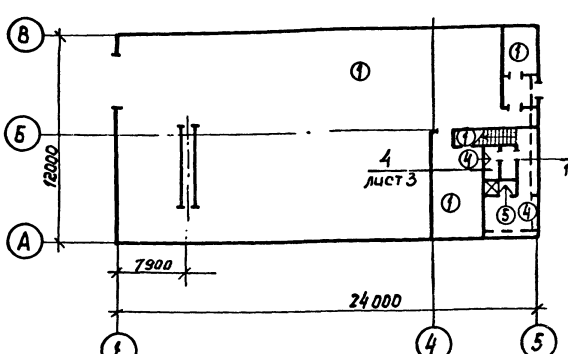

План полов на отм. 3.600

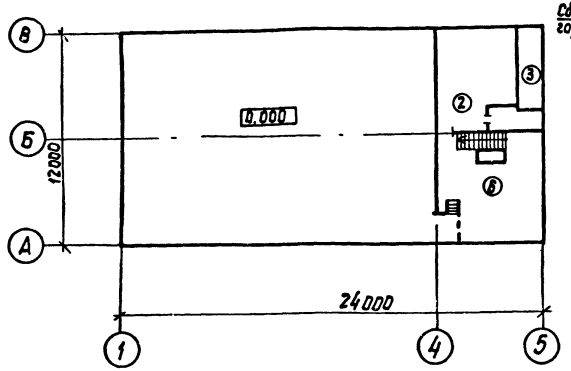

План кровли

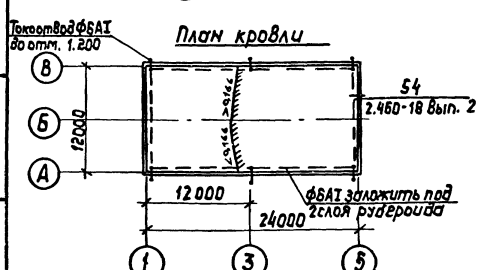

Ведомость проемов ворот и дверей

Марка поз.	Размер проема в кладке, мм
1	3620×3600
2	1080×2400
3	920×1860
4	920×1860

Условные обозначения

[4] – Маркировка гардеробного оборудования.

Привязан:

Инв. №

Гл. арх. им	Ованесян		ТП 902-2-436.87 АР
ГИП	Белоус		
Нач. отд	Винклер		
Н. контр	Прошляков		
Гл. арх.	Прошляков		Очистные сооружения для стоков от мойки автомобилей с дезинфекцией гидроциклонами Ø 20 л/с
Гл. конст.	Хрупало		Стадия Р; Лист 2; Листов
Гл. спец.	Лисичкин		
Рук. гр.	Тузанов		План на отм. 0.000 Фрагмент 1 Планы полов на отм. 0.000, 3.600 План кровли.
Вед. арх.	Язычьян		Гипроавтотранс г. Москва
Арх.	Федулина		

Согласовано: Гл. инж. Гл. арх. проекта Нач. отд. ВК Нач. отд. ОВ

Инв. № подл. | Подп. и дата | Взам. инв. №

22531-02 5 Копировал: Формат А2

Альбом III

План на отм. 3.600

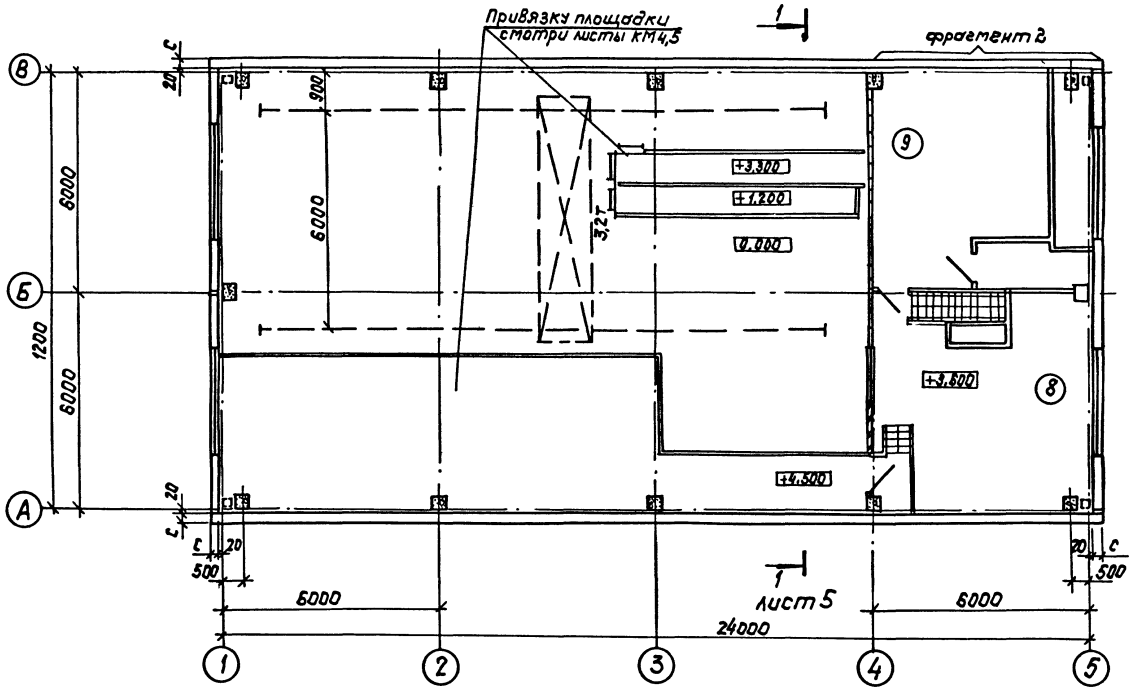

Фрагмент 2

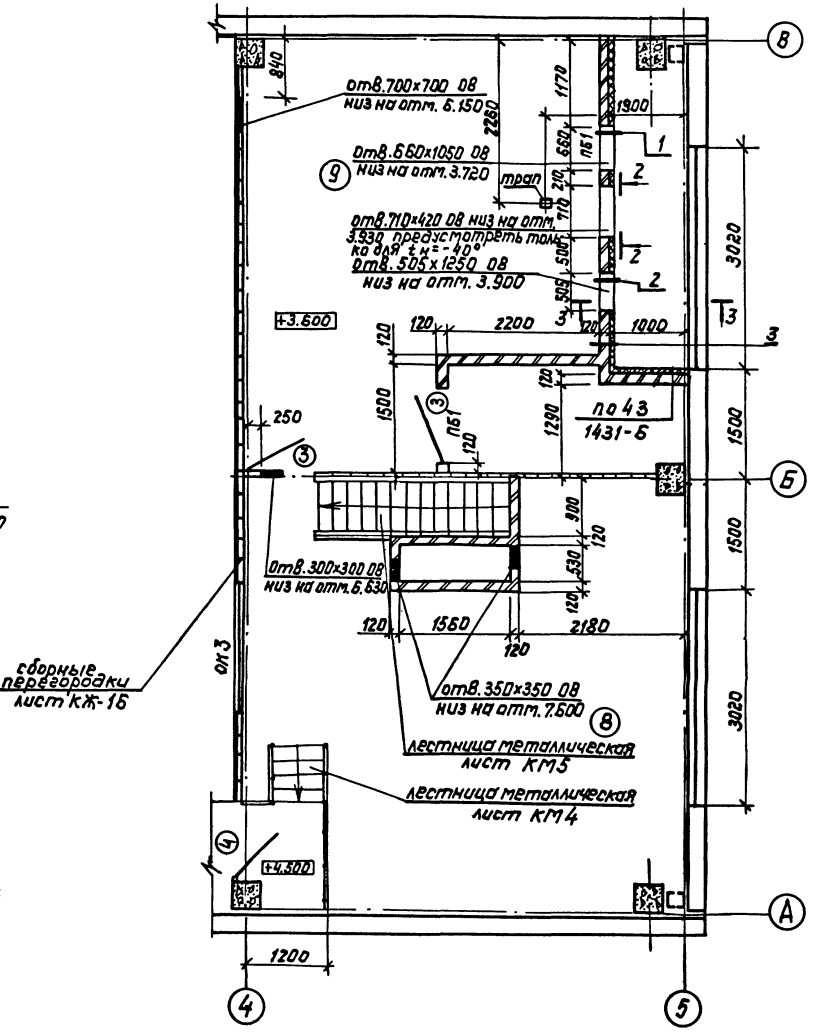

Эксплуатацию помещений смотреть на листе 4

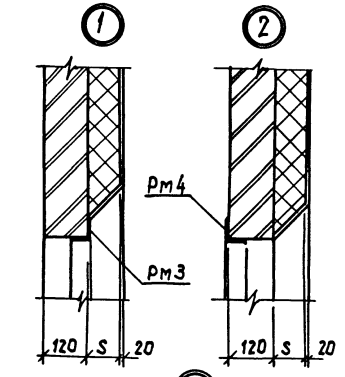

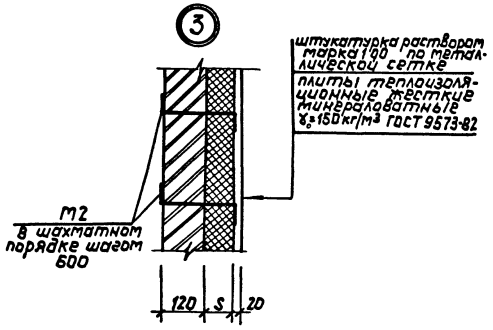

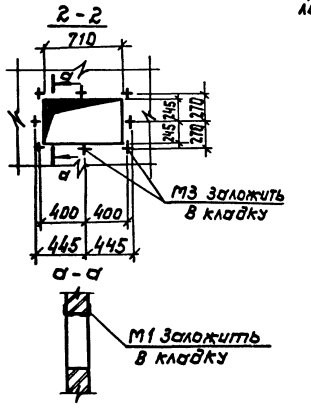

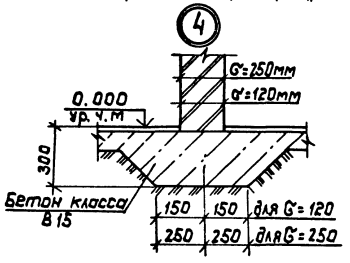

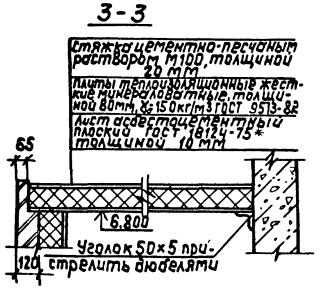

Таблица толщин утеплителя в венткамере 8 мм

Расчетная зимняя температура t°C	Плиты минераловатные жесткие (ГОСТ 9573-82 γ=150кг/м³) /S/
- 20°	40
- 30°	60
- 40°	80

Гл.арх.пр.	Обанесян		ТП 902-2-436.87	АР
ГИП	Белоус			
Нач.отд.	Винкер			
Н.контр.	Прошляков			
Гл.арх.	Прошляков		Очистные сооружения для стоков от мойки автомашин с бензоловушками и гидроциклонами Q=20 л/с	Стадия: Р; Лист: 3; Листов:
Гл.констр.	Хрупало			
Гл.спец.	Лисичкин			
Рук.гр.	Тузанов		План на отм. 3.600. Фрагмент 2. Узлы 1...4	Гипроавтотранс г. Москва
Вед.арх.	Язычьян			
Арх.	Федулина			

Привязан:

Инв. N

Инв.N подл. | Подп. и дата | Взам.инв.N | Нач.отд. 6К | Нач.отд. 08 | Нач.отд. 30 | Уварталина | Машалова | Шумилкин

Копировал: Лядова 22531-02 6 Формат: А2

Спецификация закладных изделий

Марка, поз.	Обозначение	Наименование	Количество на этаж 1	2	Всего	Масса ед., кг	Примечание
РМ 3	ТП902-2-436.87-КЖИ.260	Рамка металлическая	–	1	1	–	
РМ 4	-01	Рамка металлическая	–	1	1	–	
М1	ГОСТ 8509-86	Уголок 50×50×5, ℓ=900	–	2	2	3,39	
М-2	ГОСТ 5781-82*	Арматура А-I-6, ℓ=300	–	85	85	0,06	
М-3	5.904-12 Вып.1	Болт анкерный ДЗД.121036		8	8	0,15	

Спецификация заполнения проемов

Марка, поз.	Обозначение	Наименование	Количество на этаж 1	2	Всего	Масса ед., кг	Примечание
1	1.435.9.17 Вып.0; 1	Ворота ВР3,6×3,6Т	1	–	1		
2	ГОСТ 14624-84	Дверь ДНГ 24-10	3	–	3	–	
3	ГОСТ 14624-84	Дверь ДВГ 19-9	3	2	5	–	
4	ГОСТ 14624-84	Дверь ДВГ 19-9л	4	1	5	–	
ОК1	ГОСТ 12506-81	Окно ПНД 12-30.1	–	3	3	–	
ОК2	ГОСТ 12506-81 1.494-27.Вып.7	Окно ПНД12-30.1 Заполнение 5С1Н 000.000-02	–	1	1	–	
ОК3	ГОСТ 12506-81	Окно ПВД 12-18	–	1	1		Лист 3

Ведомость перемычек

Марка, поз.	Схема сечения
Для $t_н$=-20°С; -30°С; -40°С	
ПБ1	 1
ПБ2	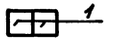 1

Экспликация полов

Наименование или номер помещения по проекту	Тип пола по проекту	Схема пола или номер узла по серии	Элементы пола и их толщина мм	Площадь пола м²
1;2;3;7	1	245 2.244-1 Вып.4	Покрытие-бетон класса В15-20мм	187,0
9	2	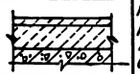	Покрытие-бетон класса В15-20мм Подстилающий слой – бетон класса В12,5 –60мм Основание-сборные ж.б. плиты	
Воздухозаборная камера	3	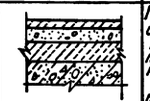	Покрытие-бетон класса В15-20мм стяжка-цементно-песчаный раствор марки 100 – 40мм теплоизоляция-плиты теплоизоляционные жесткие минераловатные γ=250 кг/м³ ГОСТ 10140-80 –80мм основание-сборные ж.б. плиты	6,0
4;6	4	240 2.244-1 Вып.4	Покрытие-плитка керамическая по ГОСТ 6781-80*-13мм	8,6
5	5	250 2.244-1 Вып.4	Покрытие-плитка керамическая по ГОСТ 6781-80*-13мм	1,8
8	6		Покрытие-плитка керамическая по ГОСТ 6787-80 –13мм Прослойка и заполнение швов цементно-песчанный раствор марки 150 –17мм Подстилающий слой-бетон класса В15 –60мм Основание-сборные ж.б. плиты	34,8

Экспликация помещений

	Наименование	Площадь м²	Категория производства по взрывной, взрыво-пожарной и пожарной опасности
1	Фильтровальная	237,0	Д
2	Щитовая	15,4	
3	Тепловой узел	5,1	
4	Гардеробная	6,8	
5	Душевая	1,8	
6	Санузел	1,8	
7	Тамбур	1,5	
8	Аппаратная и реагентная	31,8	Д
9	Венткамера	35,8	Д
10	Металлические площадки	67,74	

Спецификация перемычек

Марка, поз.	Обозначение	Наименование	Кол. на этаж 1	2	Всего	Масса ед. кг	Примечание
Для $t_н$=-20°С; -30°С; -40°С							
1	1.038.1-1 Вып.1	1ПБ13-1	8	2	10	25	

Альбом III

Инв. № подл. | Подпись и дата | Взам. инв. №

Привязан

Инв. №

ГИП	Белоус		ТП 902-2-436.87 АР
Нач. отд.	Винклер		
Н. контр.	Прошляков		
Гл. арх.	Прошляков		
Гл. констр.	Хрупало		Очистные сооружения для сточных вод от мойки автомобилей с безнапорными гидроциклонами Q=20 л/с
Гл. спец.	Лисинкин		Стадия Р; Лист 4; Листов
Рук. гр.	Тузанов		
Вед. арх.	Язычьян		Спецификация закладных изделий заполнения проемов, перемычек. Экспликация полов, помещений. Ведомость перемычек
Арх.	Федулина		ГИПРОАВТОТРАНС г. Москва
Ст. инж.	Элькина		

Копировал

22531-02 7 Формат А4

Альбом III

Фасад А-В

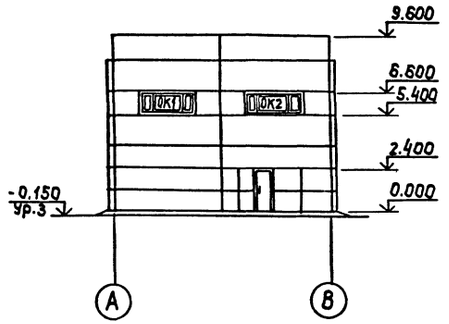

Фасад В-А

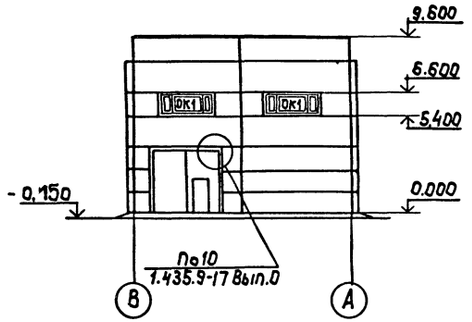

Фасады 1-5; 5-1

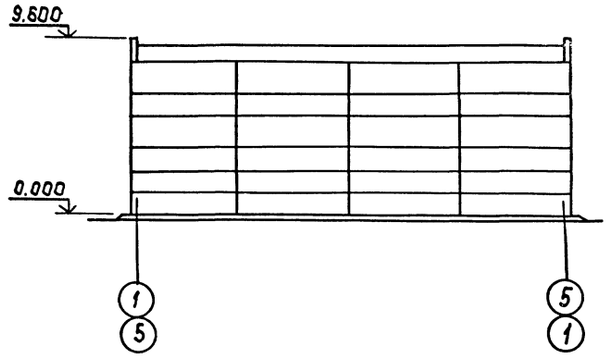

Разрез 1-1

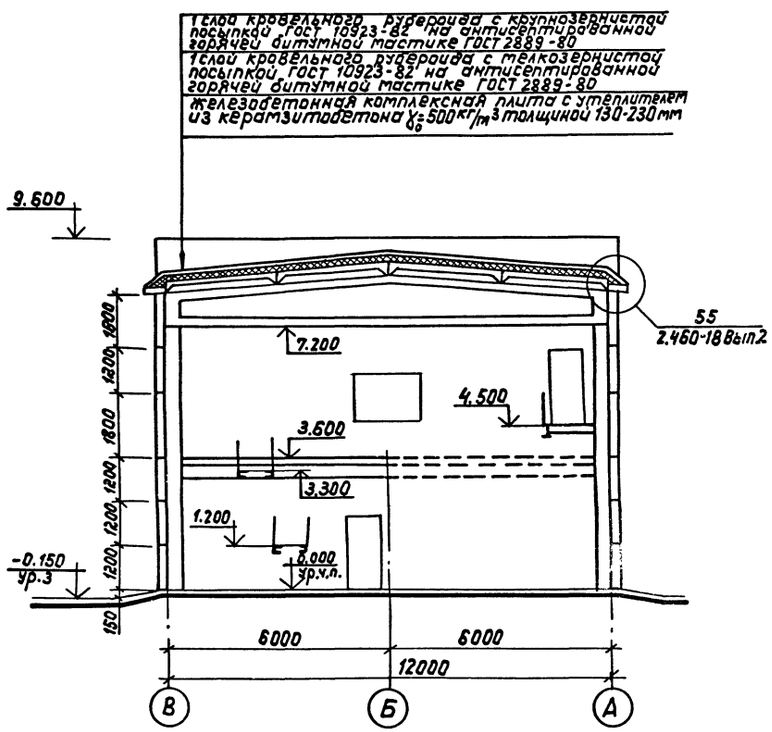

Схемы элементов заполнения оконных проемов

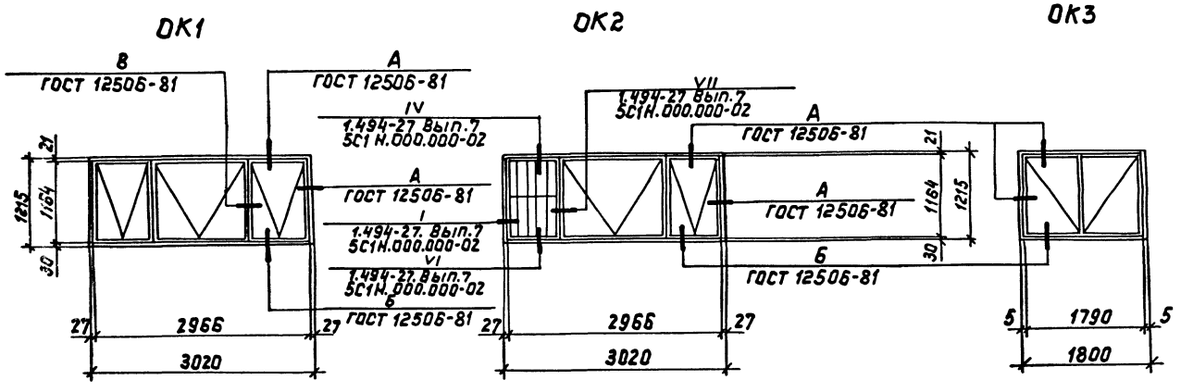

Гл.арх.ин.	Ованесян		
ГИП	Белоус		
Нач.отд	Винклер		
Н.контр	Прошляков		
Гл.арх.	Прошляков		
Гл.констр	Хрупало		
Гл.спец.	Лисичкин		
Рук.гр.	Тузанов		
Вед.арх.	Язычьян		
Арх.	Федулина		
Ст.инж.	Элькинд		

Привязан:

Инв. N

ТП 902-2-436.87 АР

Очистные сооружения для сточных вод от мойки автомобилей с безнапорными гидроциклонами Q = 20 л/с

Стадия	Лист	Листов
Р	5	

Фасады, разрез 1-1, схемы элементов заполнения оконных проемов.

Гипроавтотранс г. Москва

22531-02 8

копировал: [illegible] формат: А2

Инв.N подл. | Подп.и дата | Взам.инв. | Нач.отд ОВ | Лошакова

Альбом III

Ведомость рабочих чертежей основного комплекта

Лист	Наименование	Примечание
1	Общие данные (начало).	
2	Общие данные (окончание).	
3	Схема расположения фундаментов и фундаментных балок.	
4	Схема расположения фундаментов и фундаментных балок. Фрагменты 1...3.	
5	Схема расположения фундаментов и фундаментных балок. Фрагменты 4, 5.	
6	Фундаменты Фм1, Фм2.	
7	Фундаменты Фм3, Фм4.	
8	Фундаменты Фм5, Фм6.	
9	Фундаменты Фм7, Фм8, Фм9.	
10	Схемы расположения колонн, стоек фахверка, балок покрытия, насадок, плит перекрытия на отм. 3.600, плит покрытия.	
11	Спецификация к схемам расположения колонн, стоек фахверка, балок покрытия, насадок, плит перекрытия на отм. 3.600, плит покрытия.	
12	Участки монолитные Ум1 ... Ум3.	
13	Спецификация участков монолитных Ум1... Ум3.	
14	Участок монолитный Ум4.	
15	Схемы расположения панелей стен по осям „А", „В", „1", „5"	
16	Схемы расположения панелей экструзионных перегородок.	
17	Схема расположения фундаментов под оборудование. Приямок Пр1.	
18	Фундамент под оборудование ФОм1. План. Разрезы. Лестница Л1.	
19	Фундамент под оборудование ФОм1. Схемы расположения панелей стен и плит перекрытия.	
20	Фундамент под оборудование ФОм1. Днище монолитное Дм1	
21	Фундамент под оборудование ФОм2. План. Схема расположения элементов стен.	
22	Фундамент под оборудование ФОм2. Днище монолитное Дм1	
23	Фундамент под оборудование ФОм2. Участки монолитные Ум1; Ум1н. Пояс монолитный Пм1. Узлы 1...3.	
24	Фундаменты под оборудование ФОм3... ФОм7.	

Типовой проект разработан в соответствии с действующими нормами и правилами и предусматривает мероприятия, обеспечивающие взрывную, взрывопожарную и пожарную безопасность при эксплуатации сооружения.

Главный инженер проекта /Белоус/

Ведомость ссылочных и прилагаемых документов (начало)

Обозначение	Наименование	Примечание
	Ссылочные документы.	
Серия 1.412-1/77 вып.3	Монолитные железобетонные фундаменты под типовые колонны прямоугольного сечения одноэтажных промышленных зданий.	
Серия 1.410-3 вып.1	Унифицированные арматурные изделия для монолитных железобетонных конструкций.	
Серия 1.423-3 вып.0-1; 1; 2	Железобетонные колонны прямоугольного сечения для одноэтажных производственных зданий без мостовых кранов высотой до 9,6 м.	
Серия 1.415-1 вып.1	Железобетонные фундаментные балки для стен производственных зданий	
Серия 1.462-1-3/80 вып. 0,1,2	Железобетонные стропильные решетчатые балки для покрытий одноэтажных зданий.	
Серия 1.465.1-10/82 вып. 0,1	Комплексные железобетонные плиты покрытий одноэтажных промышленных зданий.	
Серия 1.465.1-7/84 вып. 0; 1; 2	Плиты покрытий железобетонные предварительно напряженные ребристые размером 1,5×6 м для одноэтажных зданий.	
ГОСТ 22701.0-77*... ГОСТ 22701.5-77*	Плиты железобетонные ребристые предварительно напряженные размерами 6×3 для покрытий производственных зданий.	
Серия 1.400-6/76 вып.1	Унифицированные закладные детали сборных железобетонных конструкций зданий промышленных предприятий.	
Серия 1.432-12	Железобетонные трехслойные стеновые панели длиной 6 м с эффективным утеплителем для отапливаемых зданий с высокой влажностью и агрессивной средой.	
Серия 1.427.1-3 вып. 0,1,2	Колонны железобетонные прямоугольного сечения для продольного и торцового фахверка одноэтажных производственных зданий высотой 3,0-14,4 м.	
Серия 1.430-8-3	Перегородки из асбестоцементных экструзионных панелей для многоэтажных зданий промышленных предприятий.	
ГОСТ 24379.1-80	Болты фундаментные. Общие технические условия. Конструкция и размеры.	
Серия 2.450-2 вып.2	Монтажные детали сборных железобетонных конструкций покрытий одноэтажных промышленных зданий.	

Ведомость ссылочных и прилагаемых документов (окончание)

Обозначение	Наименование	Примечание
Серия 3.900-3 вып. 1/82 2/83, 3/82 части 1,2	Сборные железобетонные конструкции емкостных сооружений для водоснабжения и канализации.	
Шифр 92-76/1	Усовершенствованные узлы сопряжения типовых железобетонных строительных конструкций с колоннами и подстропильными конструкциями.	
Серия 2.460-14, вып. 0,1	Типовые узлы покрытий промышленных зданий в местах пропуска вент. и дымовых шахт.	
Серия 3.006.1-2/82 вып. 0; 1-2; 1-4	Сборные железобетонные каналы и тоннели из лотковых элементов.	
Серия 1.494-24 вып.1	Стаканы для крепления крышных вентиляторов, дефлекторов и зонтов.	
Серия 5.900-2	Сальники набивные Ду 50... 1400 мм для пропуска труб через стаканы.	
Серия 1.141-1 вып. 64	Панели перекрытий многопустотные железобетонные.	
Серия 2.438-1, вып.1	Монтажные узлы панельных стен отапливаемых одноэтажных производственных зданий с железобетонным каркасом.	
Серия 1.439-2	Стальные изделия креплений панельных стен одноэтажных производственных зданий с железобетонным каркасом.	
	Прилагаемые документы	
ТП 902-2-436.87 КЖИ	Чертежи строительных изделий	
ТП 902-2-436.87 КЖВМ	Ведомость потребности в материалах	

Привязан

Инв. N

ТП 902-2-436.87 КЖ

ГИП	Белоус	
Н.контр.	Ростунова	
Нач. АСР	Винклер	
Т.конст.	Хрупало	
Т.спец.	Лисичкин	
Рук. гр.	Алехова	
Инженер	Иванов	
Инженер	Гомозова	

Очистные сооружения для сточных вод от мойки автомобилей с вязкопорными гидроциклонами Q=20 л/с

Стадия	Лист	Листов
Р	1	24

Общие данные (начало)

ГИПРОАВТОТРАНС г. Москва

Копировал Марченко 22531-02 9 Формат А2

Альбом III

Ведомость спецификации

Лист	Наименование	Примечание
3	Спецификация к схеме расположения фундаментов и фундаментных балок	
6	Спецификация фундаментов Фм1; Фм2	
7	Спецификация фундаментов Фм3; Фм4	
8	Спецификация фундаментов Фм5; Фм6	
9	Спецификация фундаментов Фм7; Фм8; Фм9	
11	Спецификация к схемам расположения колонн, стоек фахверка, балок покрытия, насадок, плит перекрытия на отм. 3.600, плит покрытия	
13	Спецификация участков монолитных Ум1...Ум3	
14	Спецификация участка монолитного Ум4	
15	Спецификация к схемам расположения панелей стен	
16	Спецификация к схемам расположения панелей экструзионных перегородок	
17	Спецификация к схеме расположения фундаментов под оборудование	
17	Спецификация приямка Пр1	
18	Спецификация фундамента под оборудование ФОм1	
18	Спецификация лестницы Л1	
19	Спецификация к схемам расположения панелей стен и плит перекрытия	
20	Спецификация днища монолитного Дм1	
21	Спецификация фундамента под оборудование ФОм2	
21	Спецификация к схеме расположения элементов стен	
22	Спецификация днища монолитного Дм1	
23	Спецификация участков монолитных Ум1, Ум1н, и пояса монолитного Пм1	
24	Спецификация фундаментов под оборудование ФОм3, ФОм7	

Ведомость объемов сборных бетонных и железобетонных конструкций по рабочим чертежам основного комплекта марки КЖ

	Наименование группы элементов конструкции	Код	Кол., м³	Примечание
1	Балки фундаментные	5824000000	5,79	
2	Колонны	5821000000	9,84	
3	Балки покрытия	5822 000 000	9,30	
4	Панели стеновые	5831000 000	96.38	
5	Плиты покрытия	5841 000 000	28,61	
6	Плиты перекрытия	5842 000 000	0,59	
7	Детали лифтовых и вент. шахт	5858 000 000	18,16	
8	Панели стеновые	5832 000 000	18.48	
	Всего бетона и железобетона	5899990099	185,15	

Материалы на изготовление сборных бетонных и железобетонных конструкций учтены в ведомости потребности в материалах и отдельно не учитываются.

Общие указания

1. Проект разработан для применения в районах с расчетной зимней температурой наружного воздуха минус 20°С; минус 30°С - основной вариант; минус 40°С.
2. Скоростной напор ветра 0,23 кПа (23 кгс/м²) - основной вариант; 0,30 кПа (30 кгс/м²); 0,38 кПа (38 кгс/м²)
3. Вес снегового покрова 0,7 кПа (70 кгс/м²); 1 кПа (100 кгс/м²) - основной вариант; 1,5 кПа (150 кгс/м²)
4. Сейсмичность не выше 6 баллов
5. Данные о грунтах приведены на листе 2
6. Мероприятия по антикоррозийной защите конструкций приведены на листах проекта.

Инв. № подл. | Подпись и дата | Взам. инв. №

Привязан

Инв. N

ГИП	Белоус	
Нач. ЛСО	Винклер	
Н. контр	Ростунова	
Гл. конст	Хрупало	
Гл. спец	Лисичкин	
Рук. гр.	Алехова	
Инженер	Гомозова	

ТП 902-2-436.87 КЖ

Очистные сооружения для сточных вод от мойки автомобилей с безнапорными гидроциклонами Q = 20 л/с

Общие данные (окончание)

Стадия	Лист	Листов
Р	2	

ГИПРОАВТОТРАНС г. Москва

Копировал Марченко 22531-02 10 Формат А0

Альбом ТП

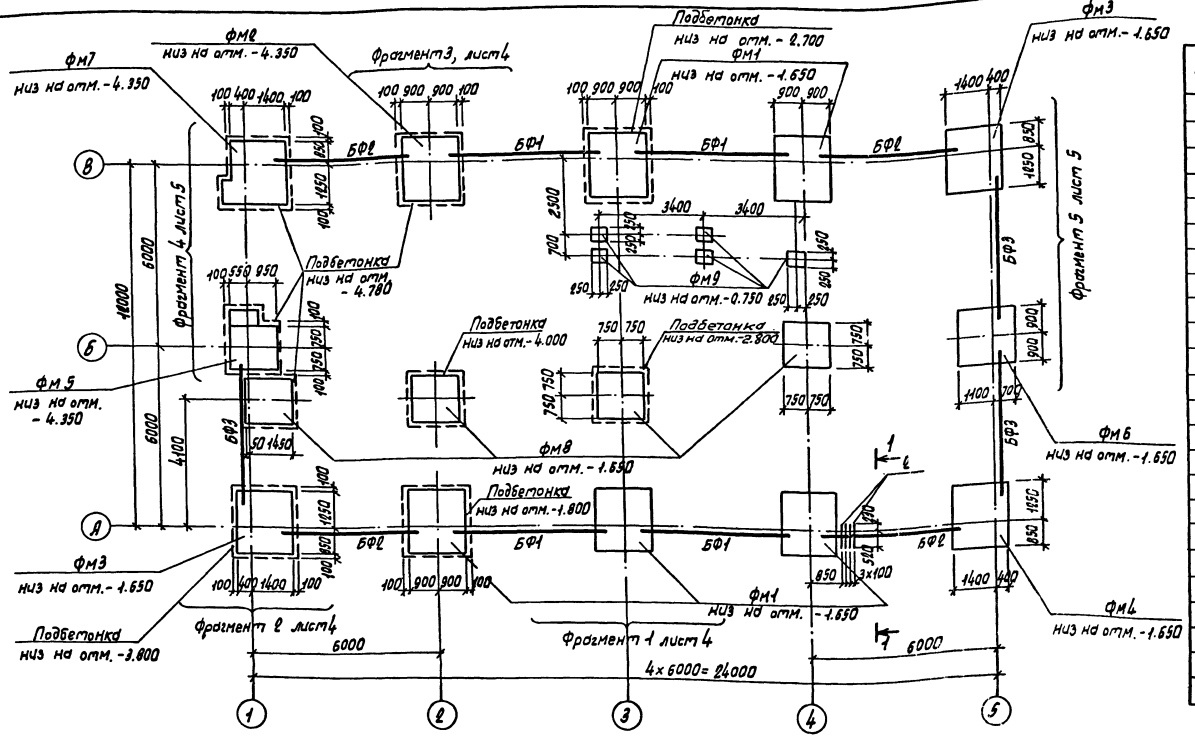

Спецификация к схеме расположения фундаментов и фундаментных балок

Марка поз.	Обозначение	Наименование	Кол.	Масса ед. кг	Примечание
		Фундаменты			
ФМ1	лист 6	ФМ1	5	—	
ФМ2	лист 6	ФМ2	1	—	
ФМ3	лист 7	ФМ3	2	—	
ФМ4	лист 7	ФМ4	1	—	
ФМ5	лист 8	ФМ5	1	—	
ФМ6	лист 8	ФМ6	1	—	
ФМ7	лист 9	ФМ7	1	—	
ФМ8	лист 9	ФМ8	4	—	
ФМ9	лист 9	ФМ9	5	—	
		Балки фундаментные			
БФ1	1.415-1 вып. 1	ФБ6-2	4	1300	
БФ2	1.415-1 вып. 1	ФБ6-4	4	1100	
БФ3	1.415-1 вып. 1	ФБ6-3	3	1200	
1	ГОСТ 24379.1-80	Болт 1.1 М-20х900 В ст3 пс2	4	2.55	
2		Труба 89х4 ГОСТ 8732-78*			
		l=2000	7	16.76	

1. Основанием фундаментов служат грунты непучинистые, непросадочные со следующими характеристиками: $\varphi^н = 28°$; $c^н = 2$ кПа (0,02 кгс/см²); $E = 14,7$ МПа (150 кгс/см²); $\gamma = 1,8$ т/м³. Грунтовые воды отсутствуют.
2. Под монолитные фундаменты предусмотреть устройство подготовки из бетона класса В 3.5 толщиной 100 мм, кроме оговоренных.
3. Подбетонки под стойки ворот выполнять в одной опалубке с фундаментами из бетона той же марки, что и фундамент.
4. Фундаментные балки укладывать на цементный раствор марки 100, δ=20 мм. Зазоры между торцами балок и фундаментами заделать бетоном класса В 12,5.
5. Обратную засыпку пазух фундаментов производить грунтом без включения строительного мусора и растительного грунта с послойным трамбованием до получения γ скелета грунта ≥ 1.6 т/м³.
6. В таблице нагрузок Мх, Qx - усилия в поперечном направлении; Му, Qy - усилия в продольном направлении.

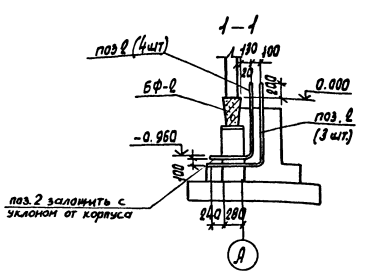

					ТП 902-2-436.87		КЖ
ГИП	Белоус						
Нач. АСО	Винклер						
Н. контр.	Хрупало				Очистные сооружения для сточных вод от мойки автомобилей с безнапорными гидроциклонами Q=10 л/с	Стадия: Р	Лист: 3	Листов:
Гл. констр.	Хрупало						
Гл. спец.	Лисичкин				Схема расположения фундаментов и фундаментных балок	ГИПРОАВТОТРАНС г. Москва	
Рук. гр.	Алехова						
Инженер	Иванов						
Привязан							
Инв. №							

Копировал Марченко 22531-02 11 Формат А1

Альбом VII

Фрагмент 1

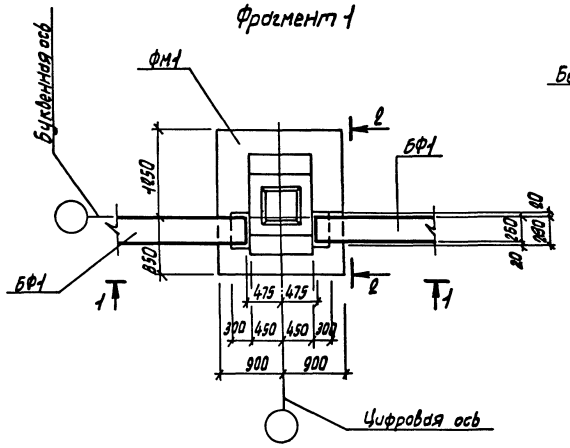

Фрагмент 2

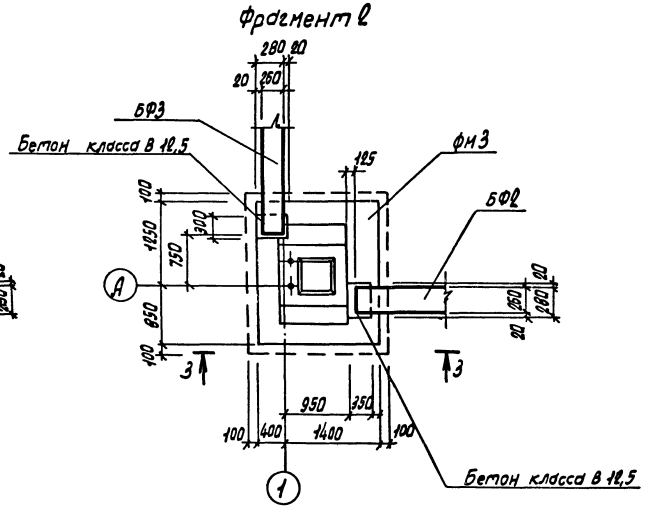

Фрагмент 3

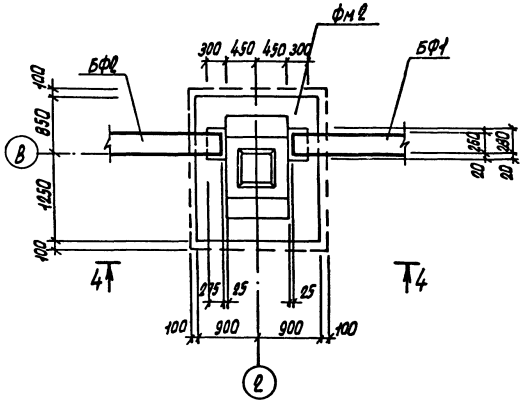

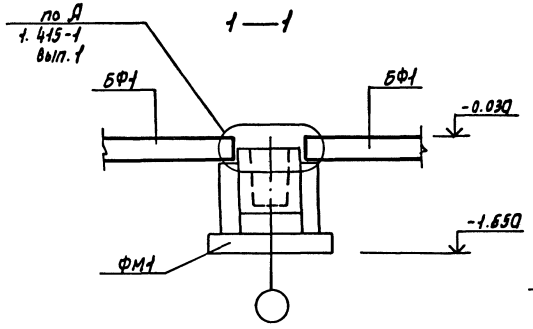

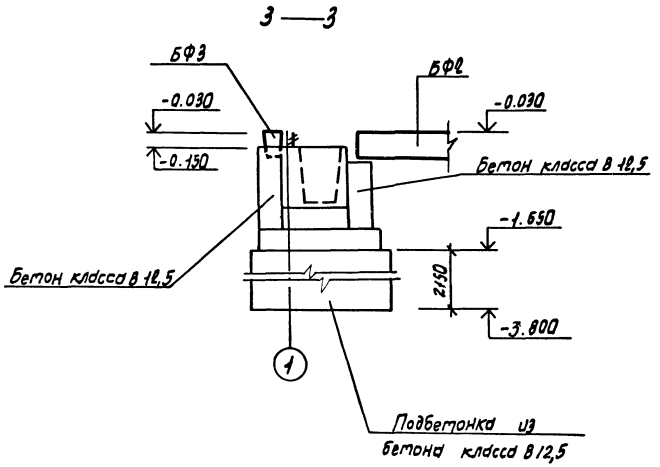

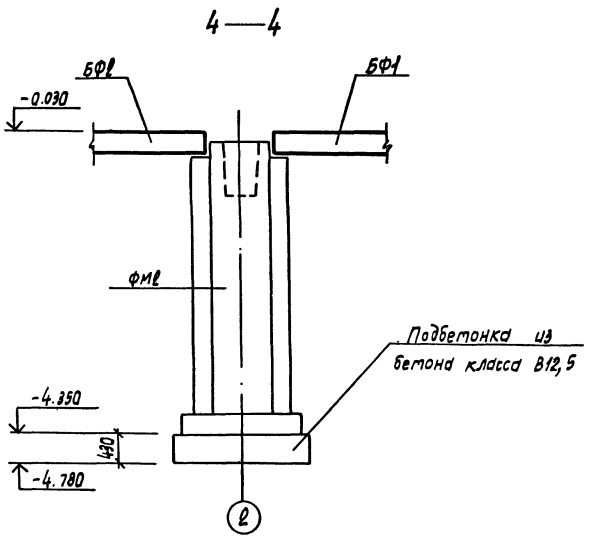

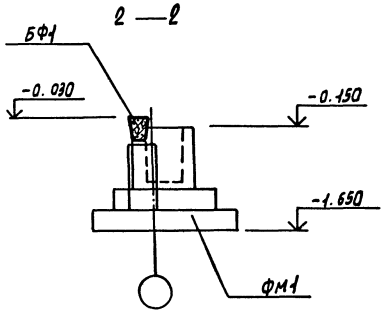

Привязан

Инв. N подл. | Подпись и дата | Взам. инв. N

ГИП	Белоус		
Нач. АСО	Винклер		
Н. контр.	Урупало		
Гл. конст.	Урупало		
Гл. спец.	Лисичкин		
Рук. гр.	Алехова		
Инженер	Иванов		

ТП 902-2-436.87 КЖ

Очистные сооружения для сточных вод от мойки автомобилей с безнапорными гидроциклоном В=20л/с

Схема расположения фундаментов и фундаментных балок. Фрагменты 1...3

Стадия	Лист	Листов
Р	4	

ГИПРОАВТОТРАНС г. Москва

Фрагмент 4

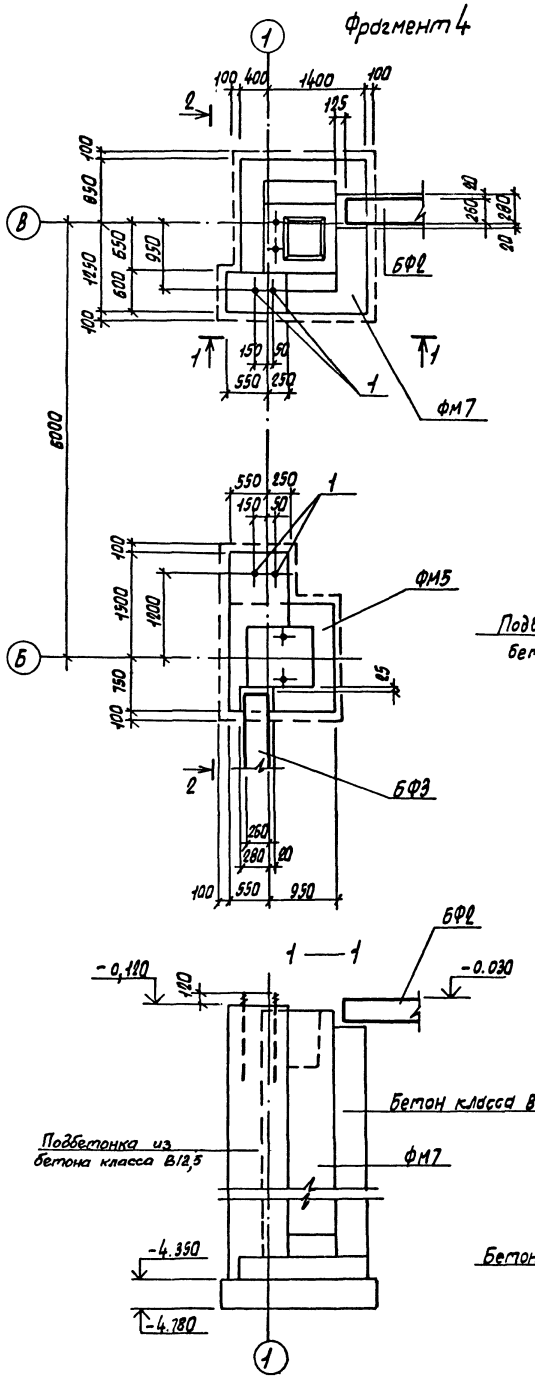

2—2

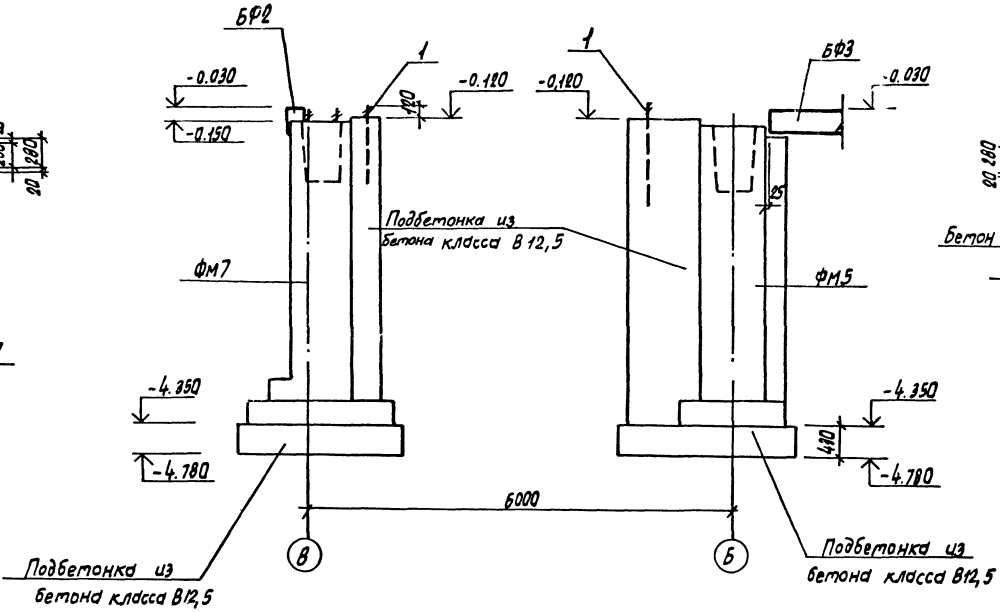

Фрагмент 5

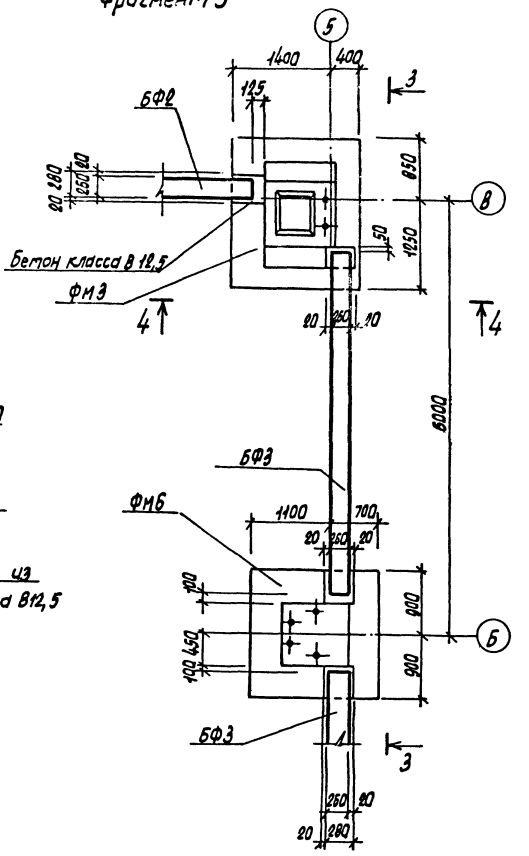

3—3

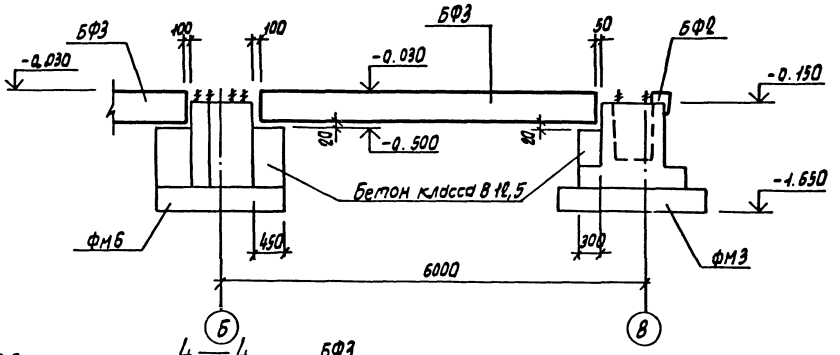

1—1

4—4

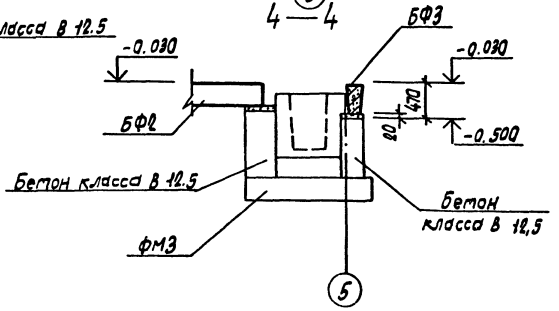

				ТП 902-2-436.87		КЖ
ГИП	Белоус					
Нач. ПСО	Винклер			Очистные сооружения для сточных вод от мойки автомобилей с безнапорными гидроциклонами Б=10 л/с	Стадия	Лист	Листов
Н. контр.	Хрупало				Р	5	
Гл. констр.	Хрупало			Схема расположения фундаментов и фундаментных балок. Фрагменты 4,5	ГИПРОАВТОТРАНС г. Москва		
Гл. спец.	Лисичкин						
Рук. гр.	Алехова						
Инженер	Цванов						
Привязан							
Инв. N							

Копировал Формат 22534-02 13 Формат А1

Альбом III

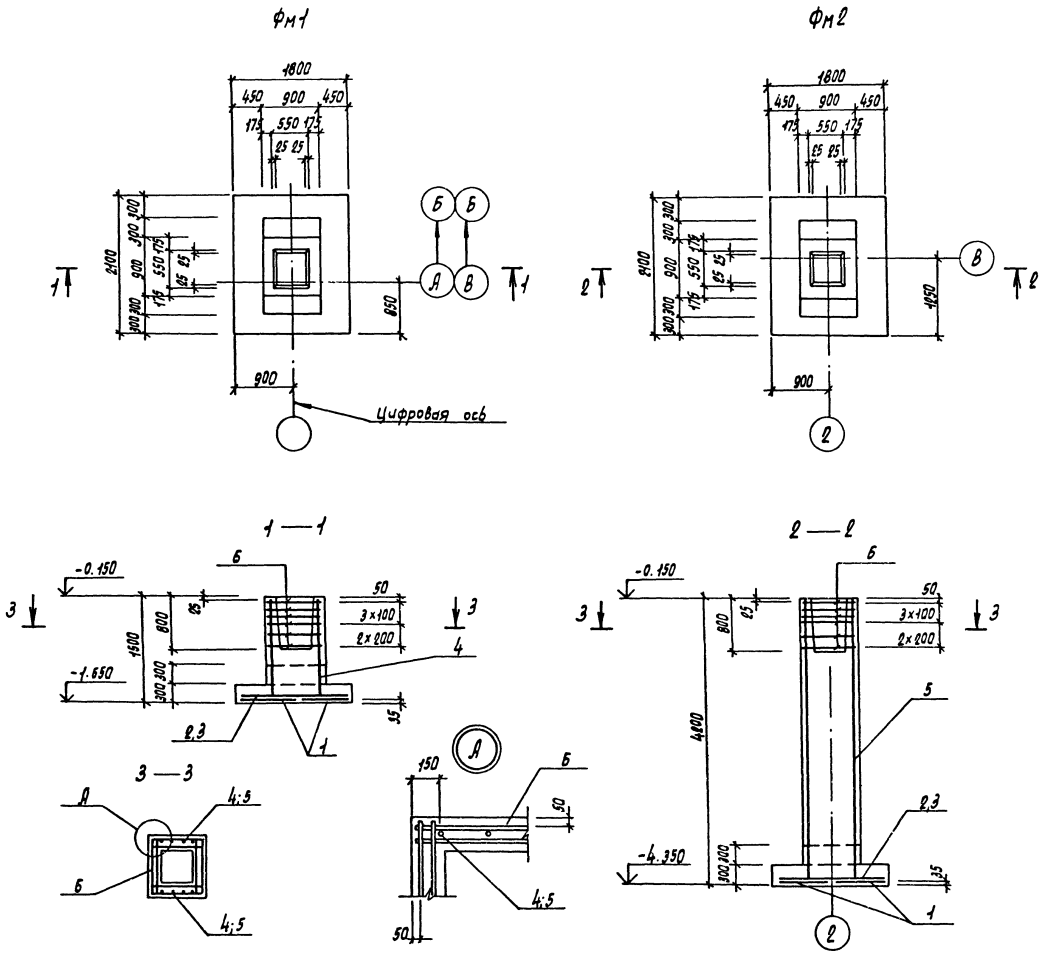

Нагрузки на фундаменты на отм - 0,150

Марка	Расчетная схема	Нагрузки									
		Нормативные					Расчетные				
		N кН	Mx кНм	My кНм	Qx кН	Qy кН	N кН	Mx кНм	My кНм	Qx кН	Qy кН
Фм1	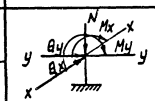	489	57	—	9	—	562	65	—	11	—
Фм2		489	57	—	9	—	562	65	—	11	—

Схема раскладки сеток подошвы Фм1, Фм2

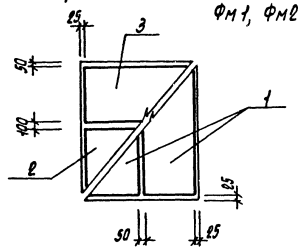

Спецификация фундаментов Фм1, Фм2

Формат	Зона	Поз.	Обозначение	Наименование	Кол.	Примечание
				Фм1		
				Сборочные единицы		
				Сетки арматурные		
А4		1	1.410-3 выпуск1	1с $\frac{10АIII}{6АIII}$ - 85×205	2	
А4		2	1.410-3 выпуск1	1с $\frac{10АIII}{6АIII}$ - 105×175	1	
А4		3	1.410-3 выпуск1	1с $\frac{10АIII}{6АIII}$ - 85×175	1	
А4		4	1.412-1/77 выпуск3	СН12АII - 6×15	2	
А4		6	1.412-1/77 выпуск3	СА-8АI	6	
				Материалы		
				Бетон класса В 12,5		2,0м³
				Фм2		
				Сборочные единицы		
				Сетки арматурные		
А4		1	1.410-3 выпуск1	1с $\frac{10АIII}{6АIII}$ - 85×205	2	
А4		2	1.410-3 выпуск1	1с $\frac{10АIII}{6АIII}$ - 105×175	1	
А4		3	1.410-3 выпуск1	1с $\frac{10АIII}{6АIII}$ - 85×175	1	
А4		5	1.412-1/77 выпуск3	1С12АII - 6×42	2	
А4		6	1.412-1/77 выпуск3	СА-8АI	6	
				Материалы		
				Бетон класса В 12,5		4,6м³

Ведомость расхода стали на элемент, кг

Марка элемента	Изделия арматурные											Общий расход
	Арматура класса										Всего	
	АI			АII			АIII					
	ГОСТ 5781-82*			ГОСТ 5781-82*			ГОСТ 5781-82*					
		Ф8	Итого	Ф12		Итого	Ф6	Ф10	Итого			
Фм1		17.8	17.8	10.4		10.4	2.9	24.5	27.4	55.6	55.6	
Фм2		19.8	19.8	28.8		28.8	2.9	24.5	27.4	71.7	71.7	

Привязан

Инв. N

ГИП	Белоус	
Нач. отд.	Вунклер	
Н. контр.	Хрупало	
Гл. конст.	Хрупало	
Гл. спец.	Лисичкин	
Рук. гр.	Алехова	
Инженер	Иванов	

ТП 902-2-436.87 КЖ

Очистные сооружения для стоечных вод от мойки автомобилей с безнапорными гидроциклонами Q=20 л/с

Фундаменты Фм1, Фм2

Стадия	Лист	Листов
Р	6	

ГИПРОАВТОТРАНС г. Москва

Копировал Марченко 22531-02 14 Формат А2

Инв. N подл. | Подпись и дата | Взам. инв. N

Фм3

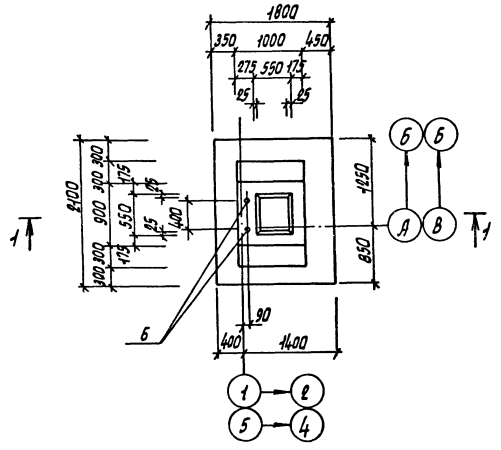

Фм4

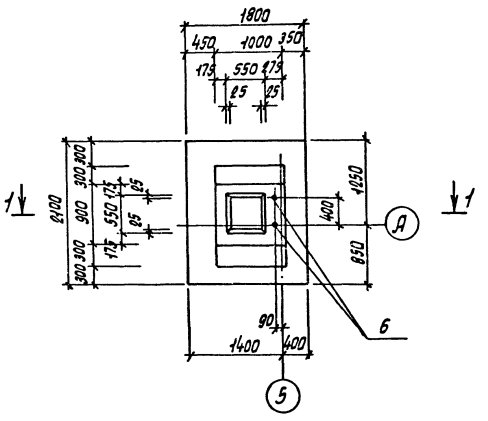

1 — 1

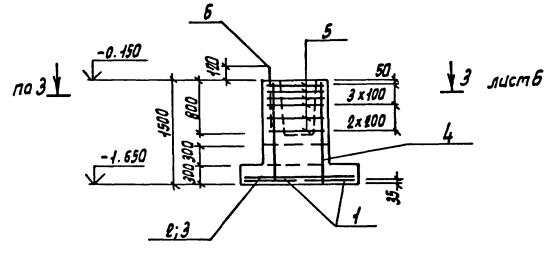

Схема раскладки сеток подошвы Фм3, Фм4

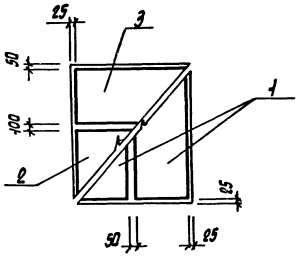

Спецификация фундаментов Фм3, Фм4

Формат	Зона	Поз.	Обозначение	Наименование	Кол.	Примечание
				Фм3		
				Сборочные единицы		
				Сетки арматурные		
А4		1	1.410-3 вып.1	1С $\frac{10АIII}{6АIII}$ -85x205	2	
А4		2	1.410-3 вып.1	1С $\frac{10АIII}{6АIII}$ -105x175	1	
А4		3	1.410-3 вып.1	1С $\frac{10АIII}{6АIII}$ -85x175	1	
А4		4	1.412-1/77 вып.3	СН 12 АII -6x15	2	
А4		5	1.412-1/77 вып.3	СА-8АI	6	
				Изделие закладное		
А4		6	ГОСТ 24379.1-80	Болт 1.1 М24x800 В ст3 пс2	2	3.42 кг
				Материалы		
				Бетон класса В 12,6		2,2 м³
				Фм4		
				Сборочные единицы		
				Сетки арматурные		
А4		1	1.410-3 вып.1	1С $\frac{10АIII}{6АIII}$ -85x205	2	
А4		2	1.410-3 вып.1	1С $\frac{10АIII}{6АIII}$ -105x175	1	
А4		3	1.410-3 вып.1	1С $\frac{10АIII}{6АIII}$ -85x175	1	
А4		4	1.412-1/77 вып.3	СН 12 АII -6x15	2	
А4		5	1.412-1/77 вып.3	СА-8АI	6	
				Изделие закладное		
А4		6	ГОСТ 24379-1-80	Болт 1.1 М24x800 В ст3 пс2	2	3,42 кг
				Материалы		
				Бетон класса В 12,5		2,2 м³

Ведомость расхода стали на элемент, кг

Марка элемента	Изделия арматурные											Изделия закладные			Общий расход
	Арматура класса										Всего	Арматура анкерная		Всего	
	АI				АII			АIII				В ст3 пс2			
	ГОСТ 5781-82*				ГОСТ 5781-82*			ГОСТ 5781-82*				ГОСТ 24379.1-80			
		Ф8		Итого	Ф12		Итого	Ф6	Ф10	Итого		Болт 1.1 М24x800	Итого		
Фм3		17.8		17.8	10.4		10.4	2.9	24.5	27.4	55.6	7.0	7.0	7.0	62.6
Фм4		17.8		17.8	10.4		10.4	2.9	24.5	27.4	55.6	7.0	7.0	7.0	62.6

Нагрузки на фундаменты на отм. -0.150

Марка	Расчетная схема	Нагрузки									
		Нормативные					Расчетные				
		N кН	Mx кНм	My кНм	Qx кН	Qy кН	N кН	Mx кНм	My кНм	Qx кН	Qy кН
Фм3	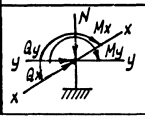	397	43	10	16	9	451	49	11	19	10
Фм4		397	43	10	16	9	451	49	11	19	10

Привязан

Инв. N

ГИП	Белоус	
Нач. АСО	Винклер	
Н.контр.	Хрупало	
Гл.конст.	Хрупало	
Гл.спец.	Лисичкин	
Рук.гр.	Алехова	
Инженер	Иванов	

ТП 902-2-436.87 КЖ

Очистные сооружения для сточных вод от мойки автомобилей с безнапорными гидроциклонами Q=20л/с

Стадия	Лист	Листов
Р	7	

Фундаменты Фм3, Фм4

ГИПРОАВТОТРАНС г. Москва

Копировал Марченко 22531-02 15 Формат А2

Альбом III

Фм5

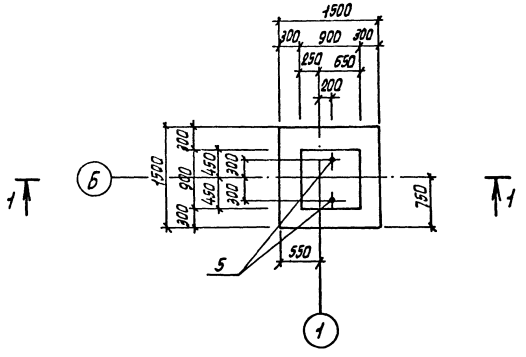

Фм6

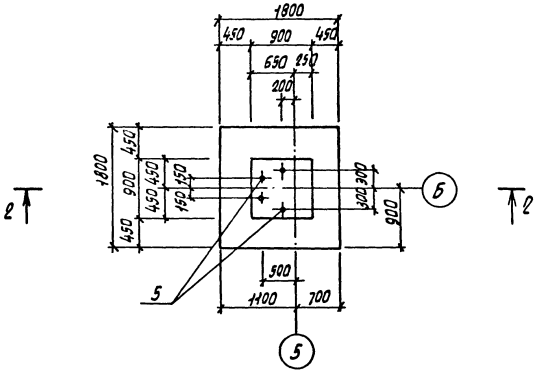

1–1

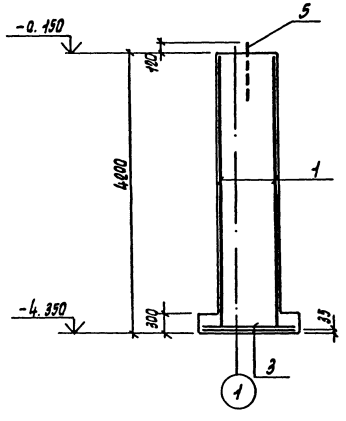

2–2

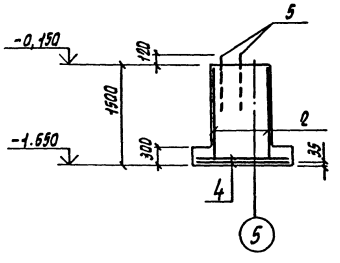

Схема раскладки сеток подошвы Фм5; Фм6

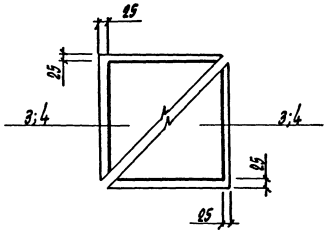

Спецификация фундаментов Фм5, Фм6

Формат	Зона	Поз.	Обозначение	Наименование	Кол	Примечание
				Фм5		
				Сборочные единицы		
				Сетки арматурные		
А4		3	1.410-3 Вып.1	1С $\frac{10AIII}{6AIII}$ - 145х145	2	
А4		1	1.412-1/77 Вып.3	1С 12 AII - 6х48	2	
				Изделие закладное		
А4		5	ГОСТ 24379.1-80	Болт 1.1 М24х800 Вст3пс2	2	3,48 кг
				Материалы		
				Бетон класса В 12.5		3,83 м³
				Фм6		
				Сборочные единицы		
				Сетки арматурные		
А4		4	1.410-3 Вып.1	1С $\frac{10AIII}{6AIII}$ - 145х185	2	
А4		2	1.412-1/77 Вып.3	СН 12-АII-6х15	2	
				Изделие закладное		
А4		5	ГОСТ 24379.1-80	Болт 1.1 М24х800 Вст3пс2	4	3,48 кг
				Материалы		
				Бетон класса В 12,5		1,94 м³

Ведомость расхода стали на элемент, кг

Марка элемента	Изделия арматурные					Всего	Изделия закладные		Общий расход
	Арматура класса						Арматура анкерная	Всего	
	AIII ГОСТ 5781-82*			AII ГОСТ 5781-82*			Вст3 пс 2 ГОСТ 24379.1-80		
	ф5	ф10	Итого	ф12	Итого		Болт 1.1 М24х800	Итого	
Фм5	2.0	14.4	16.4	28.8	28.8	45.2	6.84	6.84	52.04
Фм6	2.4	17.2	19.6	10.4	10.4	30.6	13.28	13.28	43.88

Нагрузки на фундамент на отм. -0.150

Марка	Расчетная схема	Нагрузки									
		Нормативные					Расчетные				
		N кН	Mx кНм	My кНм	Qx кН	Qy кН	N кН	Mx кНм	My кНм	Qx кН	Qy кН
Фм5	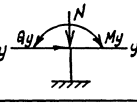	191	—	—	10,9	—	210	—	—	13,1	—
Фм6		340	—	—	10,9	—	390	—	—	13,1	—

Инв. № подл. | Подпись и дата | Взам. инв. №

Привязан

Инв. №

ГИП	Белоус	
Нач. ПСО	Винклер	
Н. контр.	Хрупало	
Гл. конст.	Хрупало	
Гл. спец.	Лисичкин	
Рук. гр.	Алехова	
Инженер	Иванов	

ТП 902-2-436.87 КЖ

Очистные сооружения для сточных вод от моек автомобилей с безнапорными гидроциклонами Q = 20 л/с

Стадия	Лист	Листов
Р	8	

Фундаменты Фм5, Фм6

ГИПРОАВТОТРАНС г. Москва

Фм7

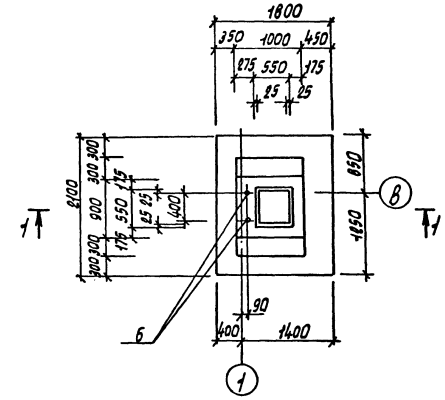

Фм8

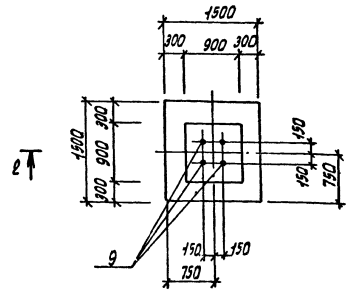

Фм9

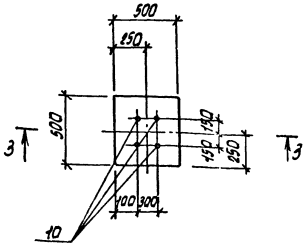

3 — 3

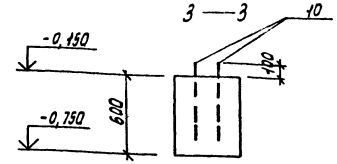

2 — 2

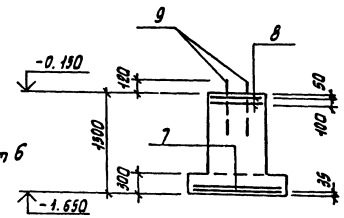

1 — 1

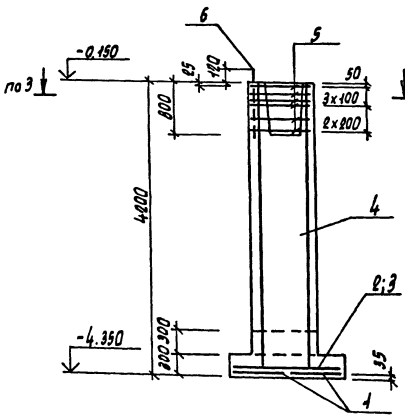

Схема раскладки сеток подошвы фм7

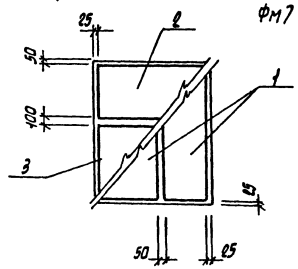

Ведомость расхода стали на элемент, кг

Марка элемента	Изделия арматурные									Изделия закладные				Общий расход
	Арматура класса								Всего	Анкерная арматура ВСт3 пс 2			Всего	
	AI			AII			AIII			ГОСТ 24379.1-80				
	ГОСТ 5781-82*			ГОСТ 5781-82*			ГОСТ 5781-82*			Болт 1.1 М24х800	Болт 1.1 М24х600	Итого		
	Ф8	Итого	Ф12		Итого	Ф6	Ф10	Итого						
Фм7		19,8	19,8	28,8		28,8	2,9	24,5	27,4	76,0	7,0	—	7,0	7,0	83,0
Фм8		8,8	8,8				2,0	14,4	16,4	25,2	14,0	—	14,0	14,0	39,2
Фм9	—	—	—	—	—	—	—		—	—	—	10,8	10,8	10,8	10,8

Нагрузки на фундаменты на отм. -0,150

Марка	Расчетная схема	Нагрузки									
		Нормативные					Расчетные				
		N кН	Mx кНм	My кНм	Qx кН	Qy кН	N кН	Mx кНм	My кНм	Qx кН	Qy кН
Фм7	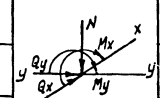	397	43	10	16	9	451	49	11	19	10
Фм8		220	—	—	—	—	250	—	—	—	—
Фм9		20	—	—	—	—	25	—	—	—	—

Спецификация фундаментов фм7, фм8, фм9

Формат	Зона	Поз	Обозначение	Наименование	Кол.	Примечание
				Фм7		
				Сборочные единицы		
				Сетки арматурные		
А4		1	1.410-3 Вып.1	1С $\frac{10AIII}{6AIII}$ - 85х205	2	
А4		2	1.410-3 Вып.1	1С $\frac{10AIII}{6AIII}$ - 105х175	1	
А4		3	1.410-3 Вып.1	1С $\frac{10AIII}{6AIII}$ - 85х175	1	
А4		4	1.412-1/77 Вып.3	1СН 12АII - 6х40	2	
А4		5	1.412-1/77 Вып.3	СД-8АI	6	
				Изделие закладное		
А4		6	ГОСТ 24379.1-80	Болт 1.1 М24х800 ВСт3пс2	2	3,42кг
				Материалы		
				Бетон класса В 12,5		5,0м³
				Фм8		
				Сборочные единицы		
				Сетки арматурные		
А4		7	1.410-3 Вып.1	1С $\frac{10AIII}{6AIII}$ - 145х145	2	
А4		8	1.412-1/77 Вып.3	СД1-6АI	2	
				Изделие закладное		
А4		9	ГОСТ 24379.1-80	Болт 1.1 М24х800 ВСт3пс2	4	3,42кг
				Материалы		
				Бетон класса В 12,5		1,7м³
				Фм9		
				Сборочные единицы		
				Изделие закладное		
А4		10	ГОСТ 24379.1-80	Болт 1.1 М24х600 ВСт3пс2	4	2,71кг
				Материалы		
				Бетон класса В 12,5		0,15м³

Привязан

Инв. №

ТП 902-2-436.87 КЖ

ГИП	Белоус		
Нач. КО	Винклер		
Н. контр.	Хрулало		
Гл. конст.	Хрулало		
Гл. спец.	Лисичкин		
Рук. гр.	Алехова		
Инженер	Иванов		

Очистные сооружения для сточных вод от мойки автомобилей с безнапорным гидроциклоном Q=20л/с

Стадия	Лист	Листов
Р	9	

Фундаменты фм7, фм8, фм9

ГИПРОАВТОТРАНС г. Москва

Копировал Марченко 22531-02 17 Формат А1

Альбом III

Схема расположения колонн, стоек фахверка, балок покрытия, насадок (Схема 1)

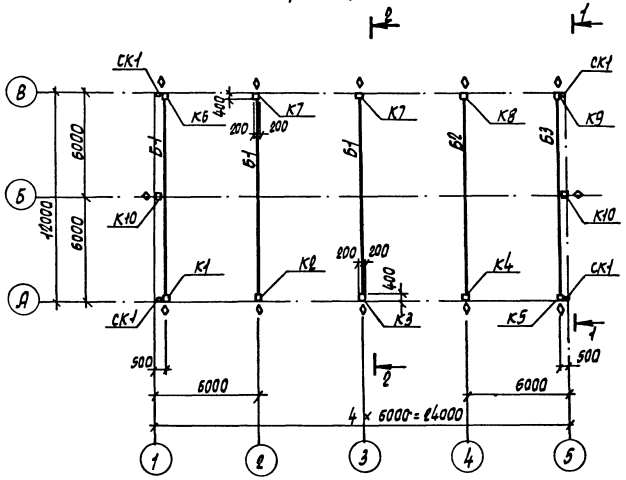

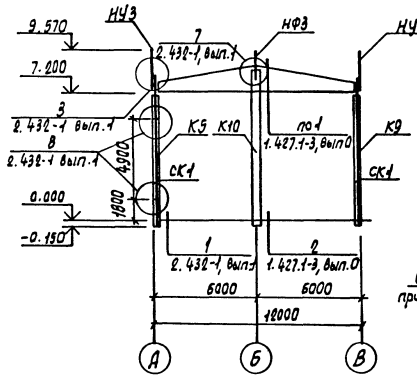

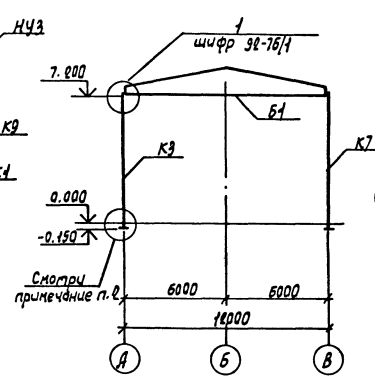

Схема расположения плит перекрытия на отм. 3.600 (Схема 2)

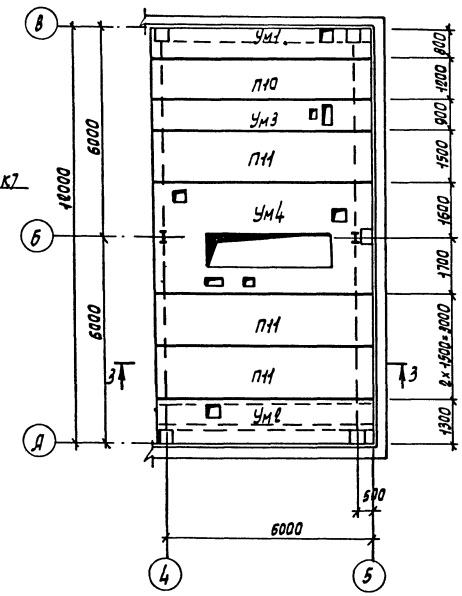

Схема расположения плит покрытия (Схема 3)

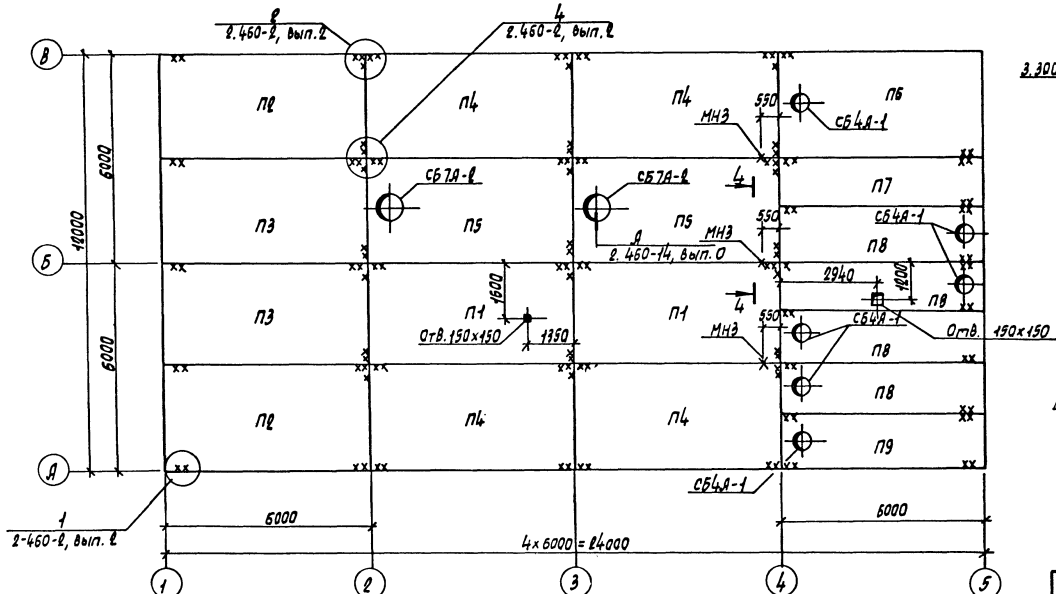

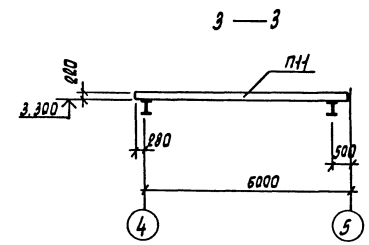

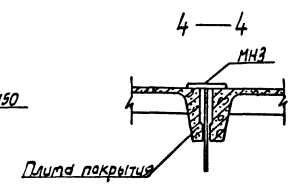

1. Данный лист смотреть совместно с листом 11.
2. Узел установки колонн в фундаменты смотреть серию 1.423-3 вып. 0-1, лист 6.
3. Торец балки со знаком ◇ ставить по оси „В".
4. Для плит покрытия утеплитель принят из керамзитобетона, пароизоляция - прокладочная из рубероида.

				ТП 902-2-436.87		КЖ	
ГИП	Белоус						
Нач. АСО	Вунклер						
Н. контр.	Хрупало			Очистные сооружения для стоков вод от мойки автомобилей с безнапорными гидроциклонами Q = 20 л/с	Стадия	Лист	Листов
Гл. конст.	Хрупало				Р	10	
Гл. спец.	Лисичкин						
Рук. гр.	Алехова			Схемы расположения колонн, стоек фахверка, балок покрытия насадок, плит перекрытия на отм. 3.600, плит покрытия	ГИПРОАВТОТРАНС г. Москва		
Инженер	Иванов						
Инженер	Гомозова						
Привязан							
Инв. N							

Согласовано: Нач. отд. ОВ Ушакова; Нач. отд. ВК Мартынов

Инв. N подл. | Подпись и дата | Взам. инв. N

Копировал Марченко 22531-02 18 Формат А2

Альбом III

Начало

Марка, поз.	Обозначение	Наименование		Кол.	Масса ед. кг	Приме-чание
		Схема 1				
		Колонны				
		$g_в$=0,23·10³Па	$g_в$=0,38·10³Па			
			$g_в$=0,30·10³Па			
К1	ТП902-2-436.87-КЖИ.010	К72-4-01	К72-5-01	1	3333,7	
К2	.020	К72-4-02	К72-5-02	1	3334,25	
К3	-01	К72-4-03	К72-5-03	1	3334,25	
К4	.030	К72-4-04	К72-5-04	1	3346,35	
К5	.040	К72-4-05	К72-5-05	1	3333,55	
К6	-01	К72-4-06	К72-5-06	1	3320,85	
К7	050	К72-4-07	К72-5-07	2	3308,9	
К8	.030-01	К72-4-08	К72-5-08	1	3321,55	
К9	.010-01	К72-4-09	К72-5-09	1	3333,7	
К10	.050-01	6КФ85-1		2	2432,2	
		Балки покрытия				
		P_0=0,7·10³Па	P_0=10³·1,5·10³Па			
		(t=-20°)	(t=-30°;-40°)			
Б1	ТП902-2-436.87-КЖИ.060	1БДР12-5АIVт-1	1БДР12-6АIVт-1	3	4742,3	
Б2	.070	1БДР12-5АIVт-2	1БДР12-6АIVт-2	1	4767,3	
Б3	-01	1БДР12-5АIVт-3	1БДР12-6АIVт-3	1	4780,4	
СК1	1.439-2	Стойка фахверка СФ6		4	401,5	
		Насадки				
НФ3	1.439-2	НФ3		2	42,1	
НУ3	1.439-2	НУ3		4	43,0	
		Изделия соединительные				
2СФ2	1.427.1-3, вып.2	2СФ2		2	13,1	
МС1		-10х100 ГОСТ 19903-74*				
		l=500		16	4,7	
		Схема 2				
		Плиты				
П10	1.141-1 вып.64	ПК63.12-8АIVтв		1	2250	
П11	1.141-1 вып.64	ПК63.-15-8IVТв		3	2975	
		Участки монолитные				
Ум1	ТП902-2-436.87 листы 12,13	Ум1		1		
Ум2	ТП902-2-436.87 листы 12,13	Ум2		1		
Ум3	ТП902-2-436.87 листы 12,13	Ум3		1		
Ум4	ТП902-2-436.87 лист 14	Ум4		1		

Продолжение

Марка, поз.	Обозначение	Наименование	Кол.	Масса ед. кг	Приме-чание
		Схема 3			
		Плиты			
		P_0=0,7·10³ Па (t=-20°)			
П1	1.465-10/82 Вып. 0;1 ГОСТ 22701.1-77*	1ПГ-2АIVТ-130ЛН-500М	2	4180	
П2	ТП902-2-436.87-КЖИ. 080	1ПГ-2АIVТ-130ЛН-500М-1	2	4139,3	
П3	-01	1ПГ-2АIVТ-130ЛН-500М-2	2	4132,5	
П4	-02	1ПГ-2АIVТ-130ЛН-500М-3	4	4136,8	
П5	1.465.1-10/82 Вып. 0;1 ГОСТ 22701.2-77*	1ПВ7-3АIVТ-130ЛН-500М	2	4330	
П6	ТП902-2-436.87-КЖИ.090	1ПВ4-3АIVТ-130ЛН-500М-1	1	4439,3	
П7	-01	2ПГ6-2АIVТ-130ЛН-500М-1	1	2123,2	
П8	.100	2ПВ6-2АIVТ-4-130ЛН-500М-1	4	2426,4	
П9	-01	2ПВ6-2АIVТ-4-130ЛН-500М-2	1	2426,6	
		P_0=10³Па (t=30°)			
П1	1.465.1-10/82 В. 0;1 ГОСТ 22701.1-77*	1ПГ-3АIVТ-180ЛН-500М	2	4450	
П2	ТП902-2-436.87-КЖИ. 080	1ПГ-3АIVТ-180ЛН-500М-1	2	4459,3	
П3	-01	1ПГ-3АIVТ-180ЛН-500М-2	2	4452,5	
П4	-02	1ПГ-3АIVТ-180ЛН-500М-3	4	4456,8	
П5	1.465.1-10/82 Вып. 0;1 ГОСТ 22701.2-77*	1ПВ7-3АIVТ-180ЛН-500М	2	4580	
П6	ТП902-2-436.87-КЖИ.090	1ПВ4-3АIVТ-180ЛН-500М-1	1	4689,3	
П7	-01	2ПГ6-3АIVТ-180ЛН-500М-1	1	2233,2	
П8	.100	2ПВ6-3АIVТ-4-180ЛН-500М-1	4	2536,4	
П9	-01	2ПВ6-3АIVТ-4-180ЛН-500М-2	1	2536,6	
		P_0=1,5·10³Па (t=-40°)			
П1	1.465.1-10/82 Вып. 0;1 ГОСТ 22701.1-77*	1ПГ-4АIVТ-230ЛН-500М	2	4760	
П2	ТП909-2-436.87-КЖИ.-080	1ПГ-4АIVТ-230ЛН-500М-1	2	4769,3	
П3	-01	1ПГ-4АIVТ-230ЛН-500М-2	2	4762,5	
П4	-02	1ПГ-4АIVТ-230ЛН-500М-3	4	4766,8	
П5	1.465.1-10/82 Вып.0;1 ГОСТ 22701.2-77*	1ПВ7-4АIVТ-230ЛН-500М	2	4810	
П6	ТП902-2-436.87-КЖИ.090	1ПВ4-4АIVТ-230ЛН-500М	1	4919,3	

Окончание

Марка, поз.	Обозначение	Наименование	Кол.	Масса ед. кг	Приме-чание
П7	-01	2ПГ6-3АIVТ-230ЛН-500М-1	1	2343,2	
П8	.100	2ПВ6-3АIVТ-4-230ЛН-500М-1	4	2646,4	
П9	-01	2ПВ6-3АIVТ-4-230ЛН-500М-2	1	2646,6	
		Стаканы			
СБ4А-1	1.494-24 Вып.1	СБ4А-1	6	150	
СБ7А-2	1.494-24 Вып.1	СБ7А-2	2	300	
МН3	ТП902-2-436.87 КЖИ170	Изделие закладное МН3	3	2,24	
МС1	2.460-14, Вып.0	Изделие соединит. МС1	32	0,40	

Привязан

Инв. №

ГИП	Белоус		ТП902-2-436.87 КЖ
Нач. отд.	Винклер		Очистные сооружения для сточных вод СТО легковых автомобилей с безнапорными гидроциклонами Q=20 л/с
Н. контр.	Хрупало		Стадия: Р; Лист: 11; Листов:
Гл. констр.	Хрупало		Спецификация к схемам расположения колонн, стоек фахверка, балок покрытия, насадок, плит перекрытия на отм. 3.600, плит покрытия
Гл. спец.	Лисичкин		ГИПРОАВТОТРАНС г. Москва
Рук. гр.	Алехова		
Инженер	Гомозова		

Копировал Маренко 22531-02 19 Формат А1

Альбом III

Участок монолитный Ум1

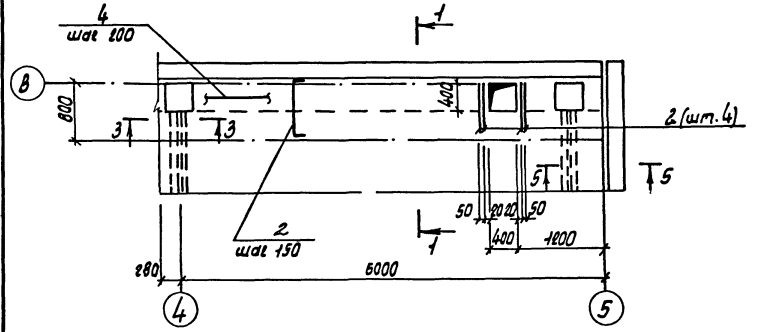

1—1

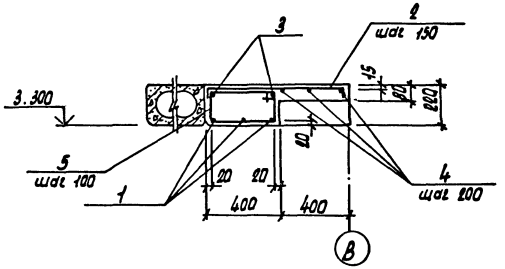

4—4

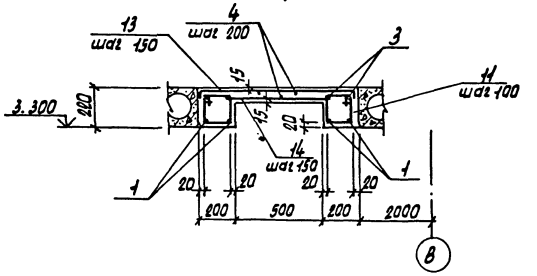

Участок монолитный Ум2

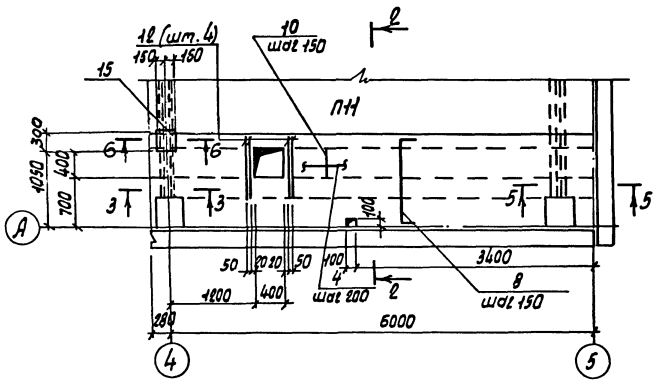

2—2

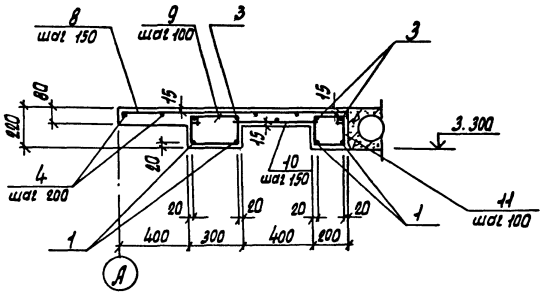

5—5

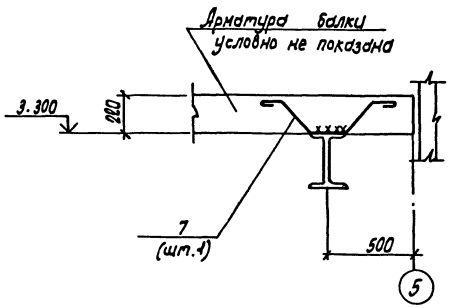

6-6

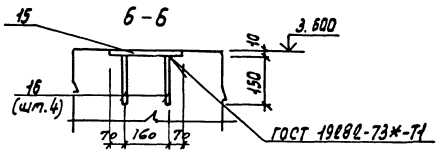

Данный лист смотреть совместно с листами 10, 13.

Участок монолитный Ум3

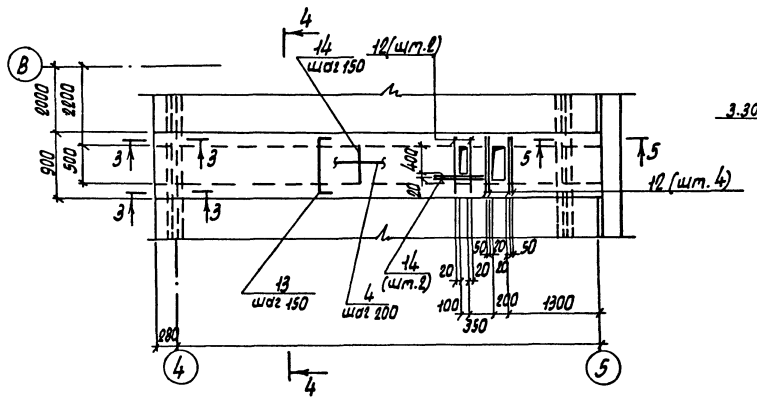

3—3

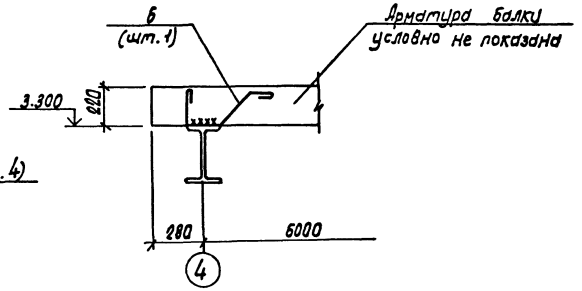

Привязан	ГИП	Белоус		ТП 902-2-436.87	КЖ
	Нач. АСО	Винклер			
	Н. контр.	Хрупало		Очистные сооружения для сточных вод от мойки автомобилей с безнапорными гидроциклонами Q=20 л/с	Стадия: Р; Лист: 12; Листов:
	Гл. конст.	Хрупало			
	Гл. спец.	Лисичкин		Участки монолитные Ум1...Ум3	ГИПРОАВТОТРАНС г. Москва
	Рук. гр.	Алехова			
Инв. N	Инженер	Иванов			

Согласовано: Нач. отд. ОВ Пошакова; Нач. отд. ВК Мартынов

Инв. N подл. | Подпись и дата | Взам. инв. N

Альбом т

Спецификация участков монолитных Ум1...Ум3

Формат	Зона	Поз.	Обозначение	Наименование	Кол.	Примечание
				Ум1		Начало
				Детали		
Б4		1		А-III-16 ГОСТ 5781-82*		
				ℓ=6240	3	9,85кг
				А-I-8 ГОСТ 5781-82*		
		2*		ℓ=910	47	0,36кг
Б4		3		ℓ=6320	2	2,5кг
				А-I-6 ГОСТ 5781-82*		
Б4		4		ℓ=18,8 п.м.	—	4,18кг
		5*		ℓ=1220	64	0,27кг
		6*		ℓ=810	1	0,18кг
		7*		ℓ=990	1	0,22кг
				Материалы		
				Бетон класса В 15		0,75м³
				Ум2		
				Детали		
Б4		1		А-III-16 ГОСТ 5781-82*		
				ℓ=6240	4	9,85кг
				А-I-8 ГОСТ 5781-82*		
Б4		3		ℓ=6320	4	2,5кг
		8*		ℓ=1410	43	0,56кг
Б4		10		ℓ=580	43	0,23кг
Б4		12		ℓ=700	4	0,28кг
				А-I-6 ГОСТ 5781-82*		
Б4		4		ℓ=50,0 п.м	—	11,1кг
		5*		ℓ=810	2	0,18кг
		7*		ℓ=990	2	0,22кг
		9*		ℓ=1020	64	0,23кг
		11*		ℓ=820	64	0,18кг
Б4		15		−10×300 ГОСТ 19903-74*		
				ℓ=300	1	7,1кг
Б4		16		А-III-10 ГОСТ 5781-82*		
				ℓ=150	4	0,09кг
				Материалы		
				Бетон класса В 15		1,10м³

Формат	Зона	Поз.	Обозначение	Наименование	Кол.	Примечание
				Ум3		окончание
				Детали		
Б4		1		А-III-16 ГОСТ 5781-82*		
				ℓ=6240	4	9,85кг
				А-I-8 ГОСТ 5781-82*		
		13*		ℓ=1010	43	0,4кг
Б4		14		ℓ=680	50	0,27кг
Б4		3		ℓ=6320	4	2,5кг
Б4		12		ℓ=700	6	0,28
				А-I-6 ГОСТ 5781-82*		
Б4		4		ℓ=31,0 п.м.	—	6,9кг
		5*		ℓ=810	2	0,18кг
		7*		ℓ=990	2	0,22кг
		11*		ℓ=820	128	0,18кг
				Материалы		
				Бетон класса В 15		0,8м³

*) Позиции 2,5÷9,11,13 - см. ведомость деталей

Ведомость деталей

Поз.	Эскиз
2	780, 65, 65
5	170, 440, 610
6	240, 150, 220, 45°, 140
7	140, 45°, 150, 220, 45°, 140
8	1280, 65, 65
9	170, 340, 510
11	170, 240, 410
13	65, 880, 65

Ведомость расхода стали на элемент, кг

Марка элемента	Изделия арматурные									Изделия закладные							Общий расход
	Арматура класса								Всего	Арматура класса			Прокат марки			Всего	
	AIII ГОСТ 5781-82*				AI ГОСТ 5781-82*					AIII ГОСТ 5781-82*			В ст3 пс 6-1 ГОСТ 19903-74*				
	ф16			Итого	ф8	ф6		Итого		ф10		Итого	б=10		Итого		
Ум1	29.6			29.6	21.9	82.0		43.9	73.5								73.5
Ум2	39.4			39.4	45.0	38.1		83.1	122.5	0.36		0.36	7.1		7.1	7.46	129.96
Ум3	39.4			39.4	42.4	30.7		73.1	112.5								112.5

Инв. № подл. | Подп. и дата | Взам. инв. №

Привязан

Инв. №

ГИП	Белоус	
Нач. ЛСО	Винклер	
Гл. контр.	Хруппо	
Гл. конст.	Хруппо	
Гл. спец.	Хисичкин	
Рук. гр.	Ахохова	
Инженер	Иванов	
Инженер	Гомозова	

ТП 902-2-436.87 КЖ

Очистные сооружения для сточных вод от мойки автомашин с безнапорными гидроциклонами Q=20л/с

Спецификация участков монолитных Ум1...Ум3

Стадия	Лист	Листов
Р	13	

ГИПРОАВТОТРАНС г. Москва

Копировал Мариенко 22531-02 21 Формат А3

Альбом III

Участок монолитный Ум4

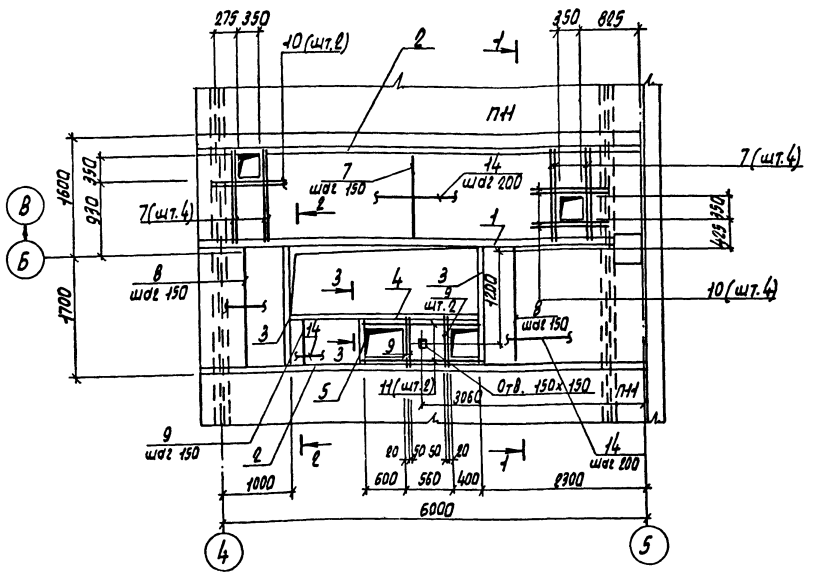

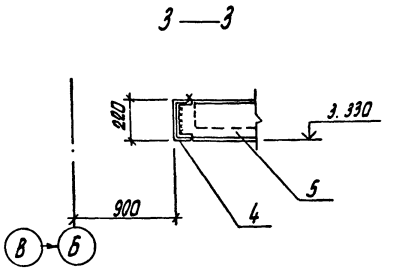

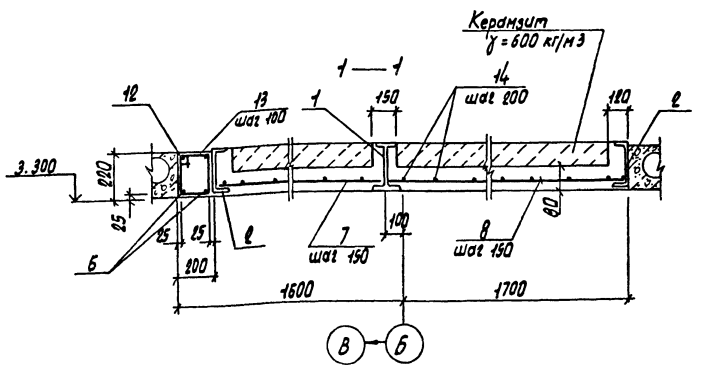

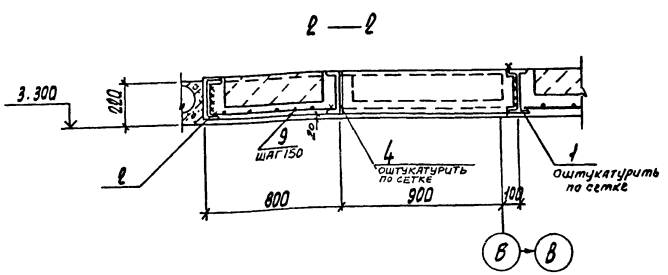

Спецификация участка монолитного Ум4

Формат	Зона	Поз.	Обозначение	Наименование	Кол.	Примечание
				Детали		
БЧ		1		Двутавр 23Б1 ГОСТ 26120-83		
				ℓ = 6280	1	150,7 кг
				Швеллер 22 ГОСТ 8240-72*		
БЧ		2		ℓ = 6280	2	131,9 кг
БЧ		3		ℓ = 1800	2	37,8 кг
БЧ		4		ℓ = 2870	1	60,3 кг
БЧ		5		ℓ = 790	1	16,6 кг
БЧ		6		А-III-20 ГОСТ 5781-82*		
				ℓ = 6280	1	15,5 кг
				А-III-8 ГОСТ 5781-82*		
БЧ		7		ℓ = 1280	43	0,50 кг
БЧ		8		ℓ = 1780	25	0,7 кг
БЧ		9		ℓ = 780	14	0,31 кг
БЧ		10		ℓ = 850	6	0,34 кг
БЧ		11		ℓ = 1720	2	0,68 кг
БЧ		12		А-I-10 ГОСТ 5781-82*		
				ℓ = 6260	1	3,86 кг
				А-I-6 ГОСТ 5781-82		
БЧ		13*		ℓ = 800	63	0,18 кг
БЧ		14		ℓ = 91,0 п.м.	—	20,2 кг
				Материалы		
				Бетон класса В 15		1,85 м³
				Керамзит γ=600 кг/м³		0,84 м³

*) Поз.13 — см. ведомость деталей

Ведомость деталей

Поз.	Эскиз
13	230, 170, 400

Ведомость расхода стали на элемент, кг

Марка элемента	Изделия арматурные											Общий расход
	Арматура класса						Прокат марки				Всего	
	АIII			АI			Вст3пс6-1		Вст3пс6			
	ГОСТ 5781-82*			ГОСТ 5781-82*			ГОСТ 26020-83		ГОСТ 8240-72*			
	Ф20	Ф8	Итого	Ф10	Ф6	Итого	I 23Б1	Итого	С 22	Итого		
Ум4	31.0	49.4	80.4	3.9	31.6	35.5	150.7	150.7	426.4	425.4	693.0	693.0

1. Сварку производить электродами типа Э42 по ГОСТ 9467-75, h шва - 6 мм
2. Полезная нормативная нагрузка на монолитные участки 4 кПа.
3. В сечениях 2-2; 3-3 арматура условно не показана.

ГИП	Белоус		
Нач. отд.	Винклер		
Н. контр.	Хрупало		
Гл. конст.	Хрупало		
Гл. спец.	Лисичкин		
Рук. гр.	Алехова		
Инженер	Иванов		

Привязан

Инв. N

ТП 902-2-436.87 КЖ

Очистные сооружения для сточных вод от мойки автомобилей с безнапорными гидроциклонами Q = 20 л/с

Стадия	Лист	Листов
Р	14	

Участок монолитный Ум4

ГИПРОАВТОТРАНС г. Москва

Копировал Марченко 22531-02 22 Формат А2

Согласовано: Нач. отд. ОВ Пошакова; Нач. отд. ВК Мартынов

Взам. инв. N; Подпись и дата; Инв. N подл.

Альбом III

Схемы расположения панелей стен по оси „А"; „В"

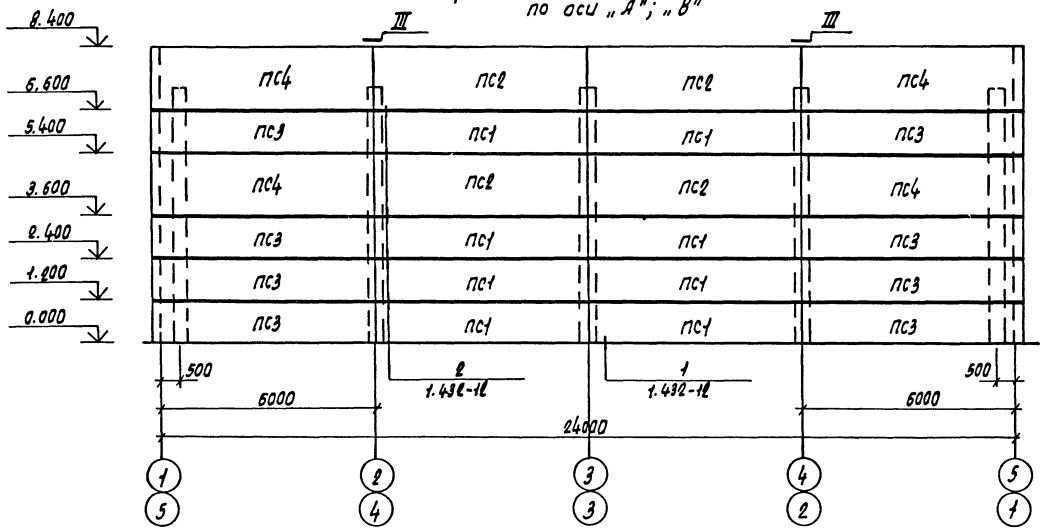

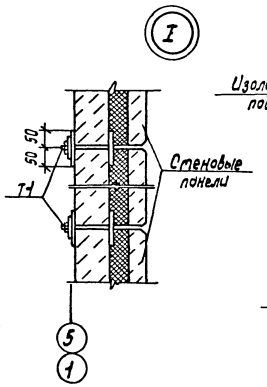

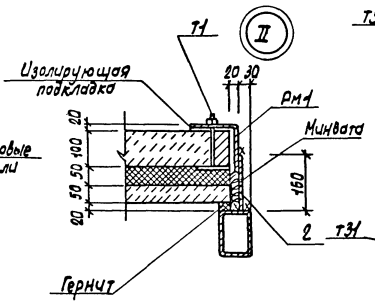

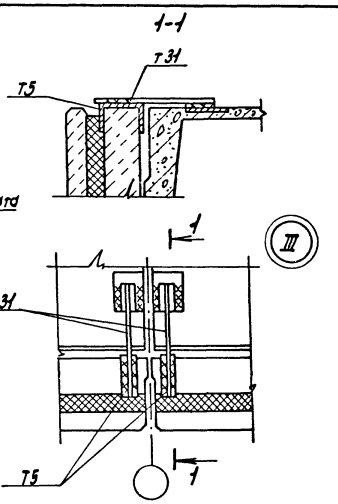

Спецификация к схемам расположения панелей стен

Марка	Обозначение	Наименование	Кол.	Масса ед.кг.	Примечание
		Панели стен			
ПС1	1.432-12	Пст50 1.2×6 11	27	2670	
ПС2	1.432-12	Пст50 1.8×6 11	16	4020	
ПС3	1.432-12	Пст50 1.2×6,25 11	16	2770	
ПС4	1.432-12	Пст60 1.8×6,25 11	8	4180	
ПС5	1.432-12	Пст60 1.2×1,5 33	12	660	
ПС6	1.432-12	Пст60 1.2×1,25 33	3	550	
ПС7	1.432-12	Пст50 1.2×1,0 33	7	420	
Рм1	ТП902-2-436.87 КЖИ.240	Рама Рм1	1	218,48	
Рм2	.250	Рама Рм2	1		
		Изделия соединительные			
Т1	1.432-12	Т1	174	0,69	
Т2	1.432-12	Т2	138	1,91	
Т5	1.432-12	Т5	16	1,10	
Т31	1.439-2	Т31	12	0,80	
1		L125×125×8 ГОСТ8509-72*l=300	4	4.65	
2		Лист 10 ГОСТ 19904-74*			
		l=3720	2	46.35	

по оси „5"

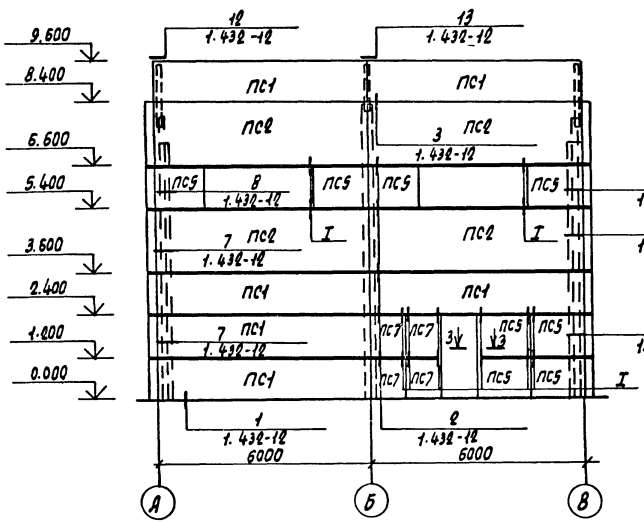

по оси „1"

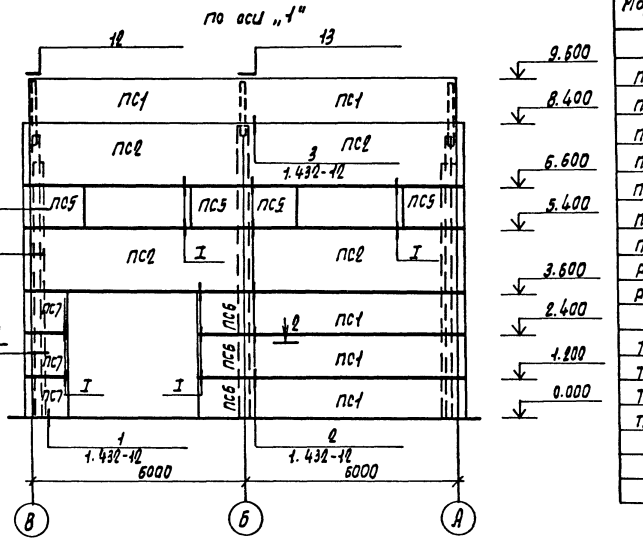

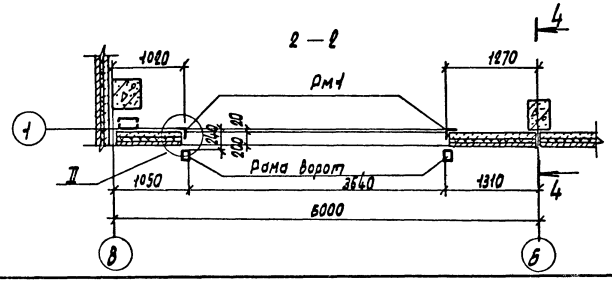

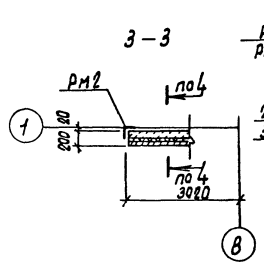

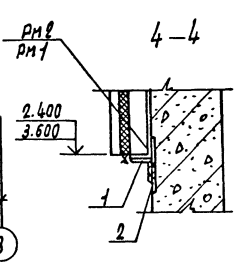

ГИП	Белоус		
Нач. АСО	Винклер		
Н. контр.	Хрупало		
Гл. конст.	Хрупало		
Гл. спец.	Лисичкин		
Рук. гр.	Алехова		
Инженер	Иванов		
Инженер	Крынкина		

Привязан

Инв. N

ТП902-2-436.87 КЖ

Очистные сооружения для сточных вод от мойки автомобилей с безнапорными гидроциклонами Q=20л/с

Схемы расположения панелей стен по осям „А"; „В"; „1"; „5"

Стадия	Лист	Листов
Р	15	

ГИПРОАВТОТРАНС г. Москва

Инв. N подл. | Подпись и дата | Взам. инв. N

22531-02 23 Копировал Маркина Формат А1

Альбом III

Схемы расположения панелей экструзионных перегородок

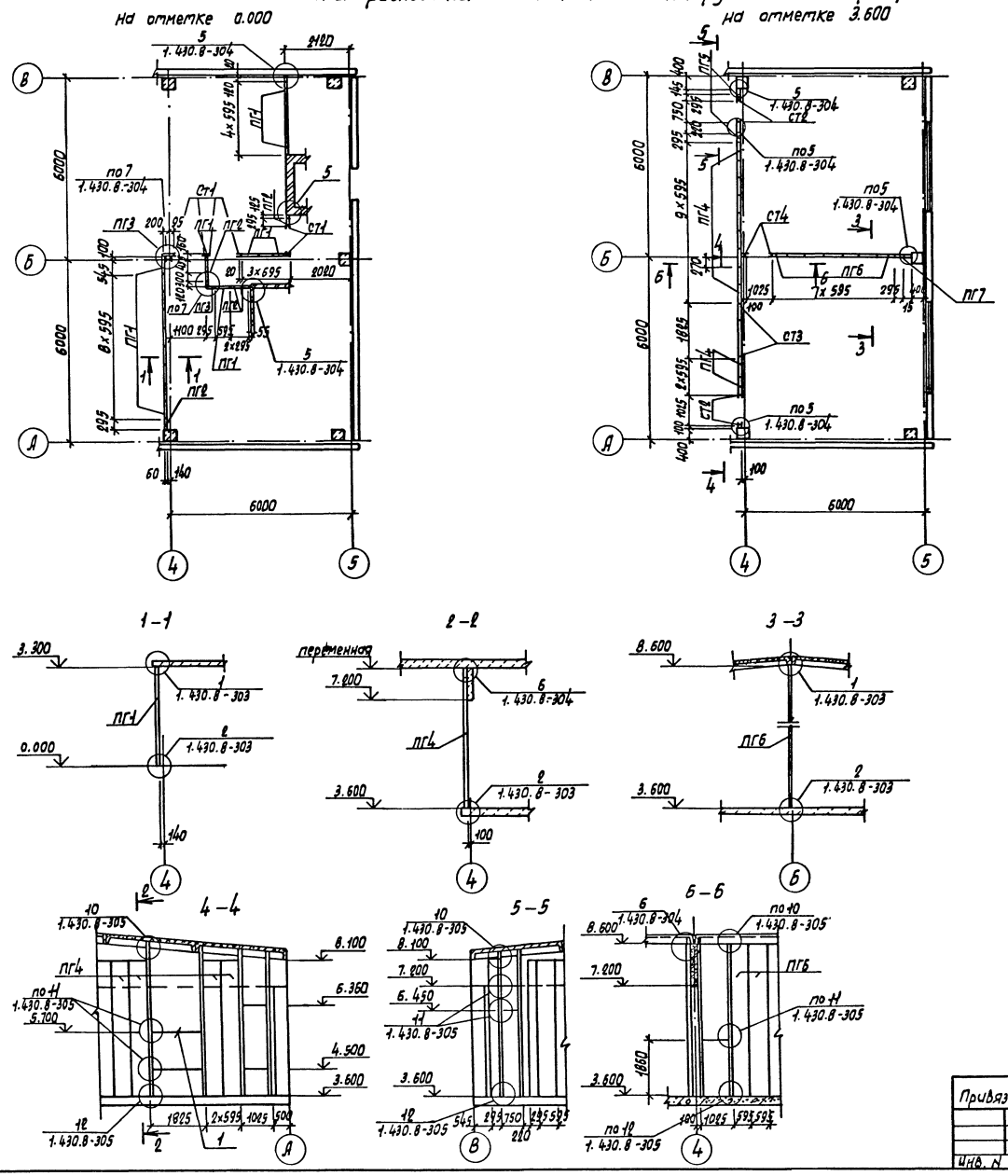

Спецификация к схемам расположения панелей экструзиционных перегородок

Марка наз.	Обозначение	Наименование	Кол.	Масса ед. кг	Примечание
		Панели перегородок			
ПГ1	ТУ21-24-82-81	ПГ330.60.6	18	104.6	
ПГ2	ТУ21-24-97-82	ПГД 330.30.6	5	54.0	
ПГ3	1.430.8-314	ПГУ330.30.-6	2	48.9	
ПГ4	ТУ21-24-82-81	ПГ450.60.6	11	142.6	
ПГ5	ТУ21-24.97.82	ПГД 450.30.6	2	73.5	
ПГ6	ТУ21-24-82-81	ПГ500.60.8	7	176.5	
ПГ7	ТУ21-24-97-82	ПГД 500.30.8	1	92.1	
		Стойки металлические			
СТ1	1.430.8.312-10	СТ11	6	13,2	
		Гн[100х50х3 ГОСТ 8278-83			
СТ2		l=4900	4	21.95	
СТ3		l=5150	2	23.07	
СТ4		l=5000	2	22.40	
1		l=1800	1	8,06	
		Изделия соединительные			
Мс13	1.430.8-308	Мс13	154	0,30	
Мс15	1.430.8-310	Мс15	54	2,67	
Мс16	1.430.8-310	Мс16	8	4.26	
Мс17	1.430.8-311	Мс17	92	0.09	
Мс18	1.430.8-311	Мс18	38	0.58	
Мс19	1.430.8-313	Мс19	14	0,23	
Мс5	1.430.8-307	Мс5	8	0.90	

ГИП	Белоус		ТП 902-2-436.87 КЖ
Нач. АСО	Винклер		
Н.контр	Хрупало		
Гл.конст	Хрупало		Очистные сооружения для сточных вод от мойки автомобилей с безнапорными гидроциклонами Q=20л/с
Гл.спец	Лисичкин		Стадия: Р; Лист: 16; Листов:
Рук.гр.	Алехова		
Рук.гр.арх	Тузанов		Схемы расположения панелей экструзионных перегородок
Инж	Иванов		ГИПРОАВТОТРАНС г. Москва
Инж.	Крынкина		

Привязан

Инв. N

22531-02 24 Копировал Марченко Формат А2

Альбом III

Схема расположения фундаментов под оборудование

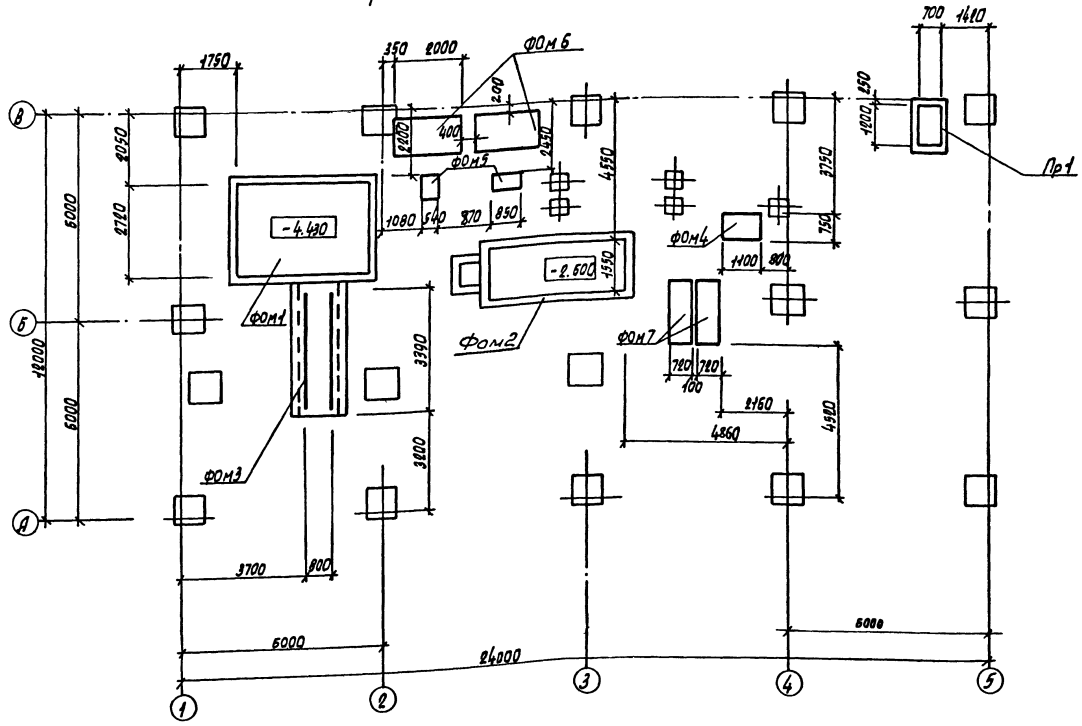

Приямок Пр1

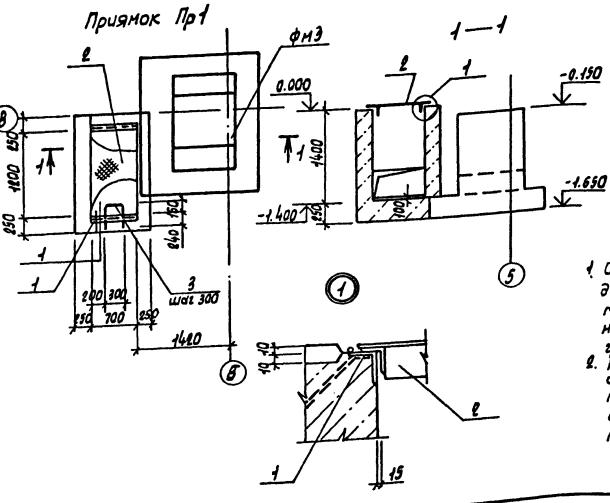

1. Обратную засыпку пазух фундаментов под оборудование производить грунтом без включения строительного мусора и растительного грунта с послойным трамбованием до получения γ скелета грунта ≥ 1,6 т/м³.
2. После монтажа стальные конструкции и открытые поверхности закладных изделий покрыть грунтом ГФ-0119 за два раза и окрасить эмалью ПФ-133 за два раза по ГОСТ 926-82.

Спецификация к схеме расположения фундаментов под оборудование

Марка поз.	Обозначение	Наименование	Кол.	Масса ед. кг	Примечание
		Фундаменты под оборудование			
ФОм1	ТП902-2-436.87 листы 18-20	Приемный резервуар	1		
ФОм2	листы 21-23	Отстойник для осадка	1		
ФОм3	лист 24	Фундамент под рельсы	1		
ФОм4	лист 24	Фундамент под насос	1		
ФОм5	лист 24	Фундамент под насос	2		
ФОм6	лист 24	Фундамент под промежуточную емкость	2		
ФОм7	лист 24	Фундамент под насос	2		
Пр1	лист 17	Приямок ОВ - Пр1	1		

Спецификация приямка Пр1

Формат	Зона	Поз.	Обозначение	Наименование	Кол.	Примечание
				Пр1		
				Сборочные единицы		
А4		1	ТП902-2-436.87 - КЖИ.150	Изделие закладное Мн1		1.4 п.м.
А3		2	ТП902-2-436.87 - КЖИ.230	Щит Щс1		
				Детали		
Б4		3		А-III-10 ГОСТ 5781-82*		
				ℓ=1400	3	2.75 кг
				Материалы		
				Бетон класса В 12,5		2.2 м³

Ведомость расхода стали на элемент, кг

Марка элемента	Изделия закладные														Всего	Общий расход
	Арматура класса						Прокат марки									
	AIII			AI			Вст3кп2									
	ГОСТ 5781-82*			ГОСТ 5781-82*			ГОСТ 8509-86			ГОСТ 19903-74*			ГОСТ 8568-77*			
	ф8	ф20	Итого	ф8	ф22	Итого	∠50х5	∠63х5	Итого	Б4	Итого	сталь РУСТ	Итого			
Пр1	1,0	8,3	9,3	0,6	9,0	9,6	5,2	6,8	12,0	12,6	12,6	88,8	88,8		76,3	76,3

Привязан	ГИП	Белоус		ТП 902-2-436.87	КЖ
	Нач. отд.	Винклер			
	Н. контр.	Хрулёва		Очистные сооружения для сточных вод бм мойки автомобилей с безнапорными гидроциклонами Q=100л/с	Стадия: Р; Лист: 17; Листов:
	Гл. конст.	Хрулёва			
	Гл. спец.	Лисичкин		Схема расположения фундаментов под оборудование. Приямок Пр1	ГИПРОАВТОТРАНС г. Москва
	Рук. гр.	Алехова			
Инв. №	Ст. инж.	Левицкий			

Инв. № подл. | Подпись и дата | Взам. инв. № | Инв. № дубл. | Подпись и дата

Фундамент под оборудование ФОм1

План

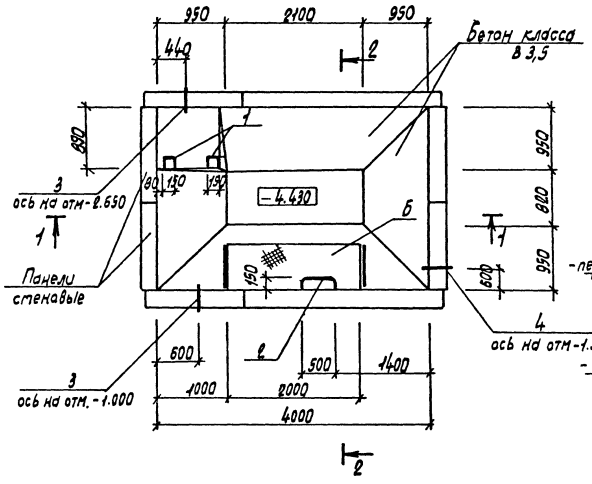

1—1

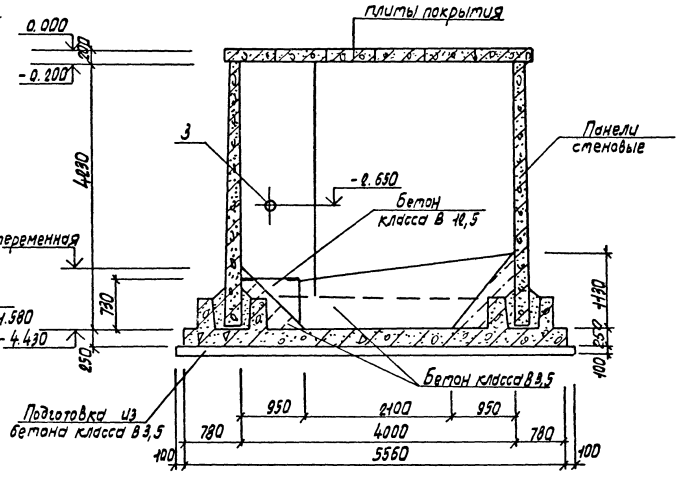

2—2

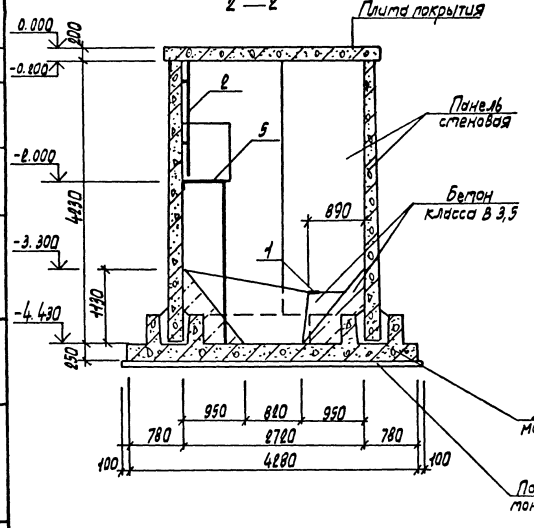

Лестница Л1

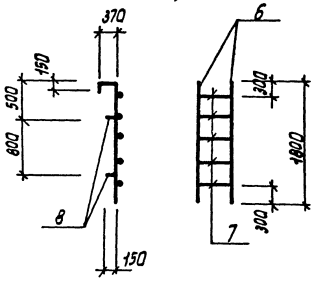

Спецификация фундамента под оборудование ФОм1

Формат	Зона	Поз	Обозначение	Наименование	Кол.	Примечание
				Сборочные единицы		
Б4		1	1.400-6/76, Вып. 1	Изделие закладное МЧ-36	2	
		2	лист 17	Лестница Л1	1	
				Сальники		
Б4		3	5.900-2	Ду 800 Ру 200	2	
Б4		4	5.900-2	Ду 100 Ру 200	1	
Б4		5	ТП902-2-436.87 лист КМ5	Площадка металлическая на отм -2.000	1	
				Материалы		
				Бетон класса В 3,5		8,9 м³
				Бетон класса В 12,5		0,6 м³

Спецификация лестницы Л1

Формат	Зона	Поз	Обозначение	Наименование	Кол.	Примечание
				Детали		
				А-III-20 ГОСТ 5781-82*		
Б4		6		l = 2320	2	6,1 кг
Б4		7		l = 500	5	1,24 кг
Б4		8		l = 150	4	0,37 кг

Ведомость расхода стали на элемент, кг

Марка элемента	Изделия закладные							Всего	Общий расход
	Арматура класса			Прокат марки					
	А III			В ст3 кп 2					
	ГОСТ 5781-82*			ГОСТ 19903-74*					
	Ф10	Ф20	Итого	Б-6	Б-8		Итого		
ФОм1	Ф8	19,6	20,4	0,6	2,8		3,4	23,8	23,8

Альбом III

Согласовано
Нач. отд. ВК Мартынов

Инв. № подл. | Подпись и дата | Взам. инв. №

Привязан

Инв. №

ГИП	Белоус		
Нач. отд.	Винклер		
Н. контр.	Хрупало		
Гл. конст.	Хрупало		
Гл. спец.	Лисичкин		
Рук. гр.	Алехова		
Ст. инж.	Лившицкий		

ТП 902-2-436.87 КЖ

Очистные сооружения для сточных вод от мойки автомобилей с безнапорными гидроциклонами Q = 200 л/с

Фундамент под оборудование ФОм1. План. разрезы. Лестница Л1

Стадия	Лист	Листов
Р	18	

ГИПРОАВТОТРАНС г. Москва

Копировал Формат А3534-03-36

Фундамент под оборудование ФОМ1

Схема расположения панелей стен
Схема 1

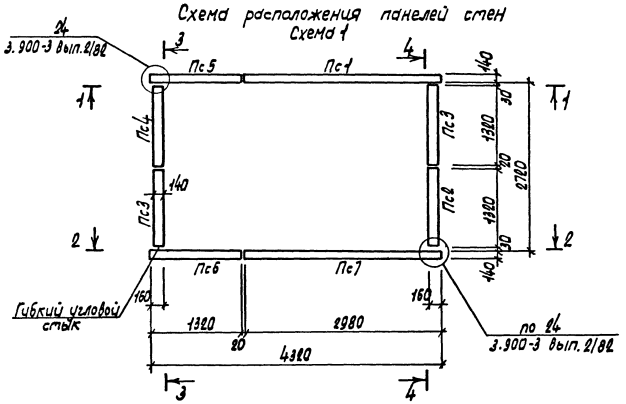

Схема расположения плит перекрытия
Схема 2

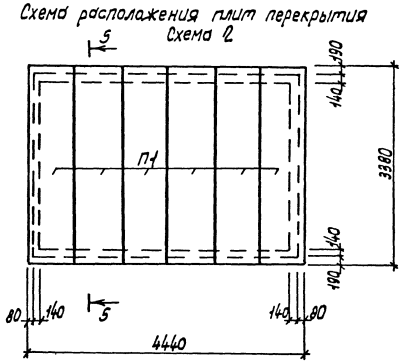

Спецификация к схемам расположения панелей стен и плит перекрытия

Марка поз.	Обозначение	Наименование	Кол.	Масса ед.кг	Примечание
		Схема 1			
		Панели			
Пс1	3.900-3 вып.3/82	Пс2-42-К2	1	6300	
Пс2	3.900-3 вып.1/82	Пс2А^{а}-42-К2	1	2800	
Пс3	3.900-3 вып.1/82	Пс2А^{б}-42-К2	2	2800	
Пс4	ТП902-2-436.87КЖИ.110	Пс2А^{а}-42-К2-1	1	2805	
Пс5	-01	Пс2А^{а}-42-К2-2	1	2805	
Пс6	.120	Пс2А^{б}-42-К2-1	1	2805	
Пс7	-01	Пс2-42-К2-1	1	6305	
		Изделия соединительные			
	3.900-3 вып.2/82 Узел 2	А-III-12 ГОСТ 5781-82*			
		l=250	32	0,23	
	3.900-3 вып.2/82 Узел 3	l=250	16	0,23	
		Схема 2			
		Плита перекрытия			
П1	3.006.1-2/82 вып.1-2	П26д-5а	6		

1—1

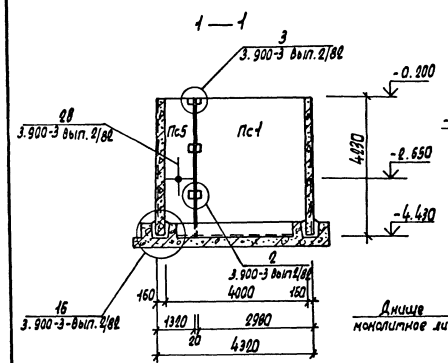

2—2

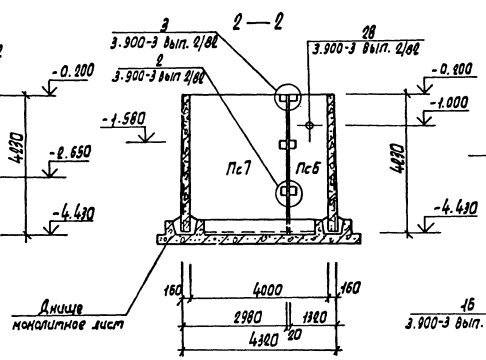

3—3

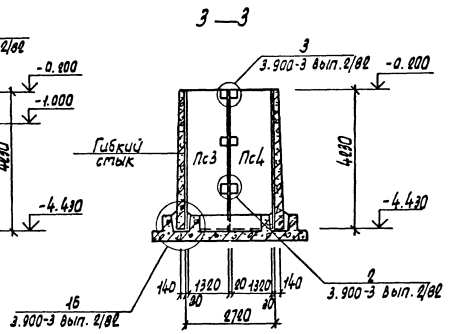

4—4

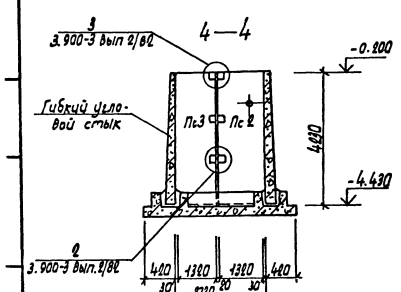

5—5

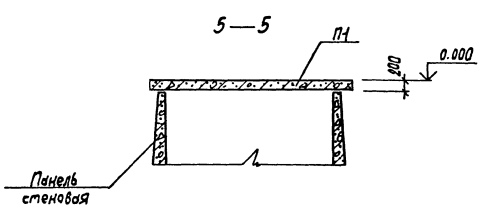

Ведомость расхода стали на элемент, кг

Марка элемента	Изделия соединительные					Общий расход
	Арматура класса А-III ГОСТ 5781-82*				Всего	
	Ф12			Итого		
Схема 1	11.04			11.04	11.04	11.04

ГИП	Белоус		ТП 902-2-436.87		КЖ
Н.отд.	Винклер				
Н.контр.	Хрупало				
Гл.конст.	Хрупало				
Гл.спец.	Лисичкин				
Рук.гр.	Алехова				
Ст.инж.	Левицкий				

Привязан

Инв.Н

Очистные сооружения для строчных вод от мойки автомобилей с безнапорными гидроциклонами Q=20л/с

Фундамент под оборудование ФОМ1
Схемы расположения панелей стен и плит перекрытия

Стадия	Лист	Листов
Р	19	

ГИПРОАВТОТРАНС
г. Москва

Копировал Марченко

Альбом III

Фундамент под оборудование ФОм1.

Днище монолитное Дм1

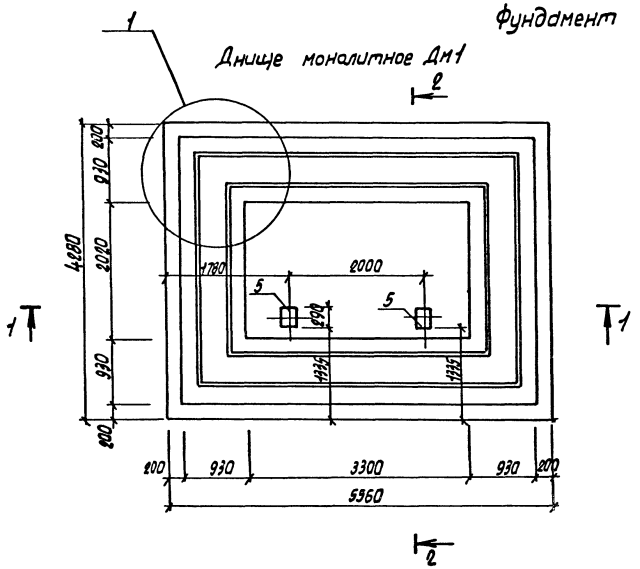

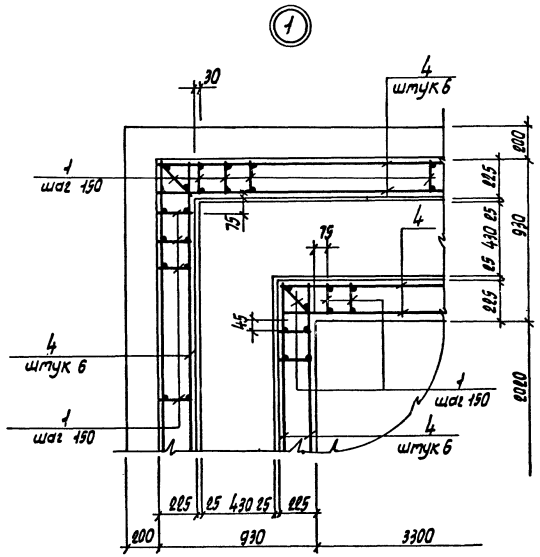

Спецификация днища монолитного Дм1

Формат	Зона	Поз.	Обозначение	Наименование	Кол.	Примечание
				Сборочные единицы		
А3		1	ТП902-2-436.87- КЖИ. 130	Каркас плоский		
				Кр1	178	
				Сетки арматурные		
А3		2	.140	С1	2	
А3		3	-01	С2	6	
		5	1.400-6/76 вып.1	Изделие закладное МЧ-19	2	
				Детали		
Б.4		4		Ф6 А I ГОСТ 5781-82*		
				l=180 пм		40,0 кг
				Материалы		
				Бетон класса В 12,5		9,5 м³

Ведомость расхода стали на элемент, кг

Марка элемента	Изделия арматурные							Изделия закладные							Общий расход
	Арматура класса						Всего	Арматура класса			Прокат марки			Всего	
	А III			А I				А III			Вст3 кп2				
	ГОСТ 5781-82*			ГОСТ 5781-82*				ГОСТ 5781-82*			ГОСТ 19903-74*				
	Ф16	Ф12	Итого	Ф6		Итого		Ф8		Итого	-6=6				
Днище Дм1	364,0	406,0	770,0	78,0		78,0	848,0	0,4		0,4	8,0		8,0	8,4	856,4

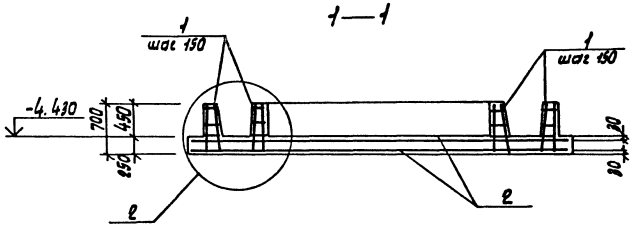

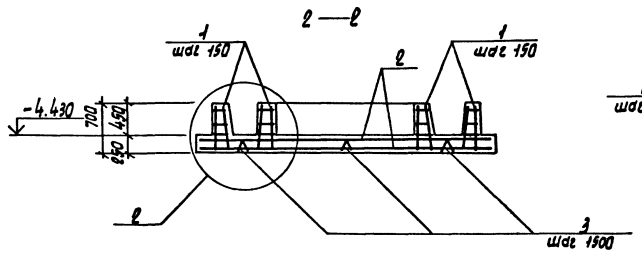

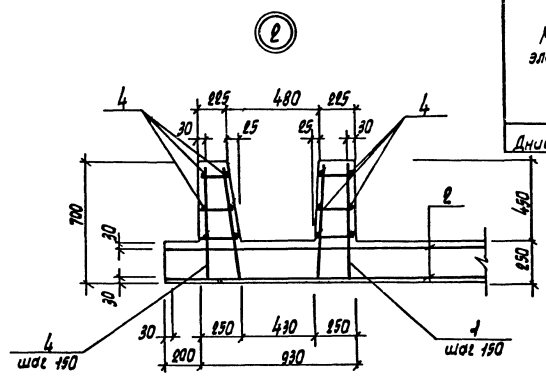

Привязан				ГИП	Белоус		ТП902-2-436.87	КЖ
				Нач.АСО	Винклер			
				Н.контр.	Хрупало		Очистные сооружения для сточных вод от мойки автомобилей с безнапорными гидроциклонами Q=20 л/с	Стадия: Р; Лист: 20; Листов:
				Гл.конст.	Хрупало			
				Гл.спец.	Лисичкин		Фундамент под оборудование ФОм1. Днище монолитное Дм1	ГИПРОАВТОТРАНС г. Москва
				Рук.гр.	Алехова			
Инв. N				Инженер	Левицкий			

Инв. N подл. | Подпись и дата | Взам. инв. N

Копировал Марченко 22531-02 28 Формат А2

Альбом III

Фундамент под оборудование ФОМ 2

План

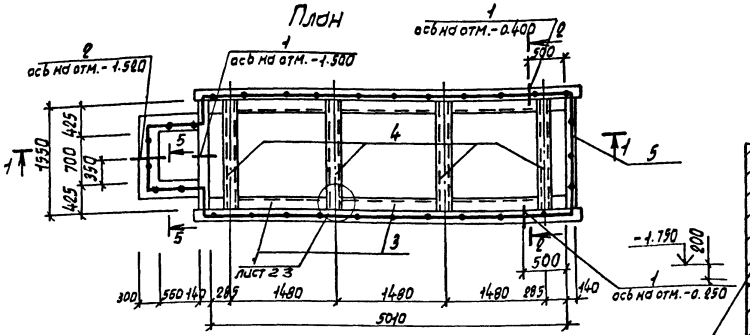

1—1

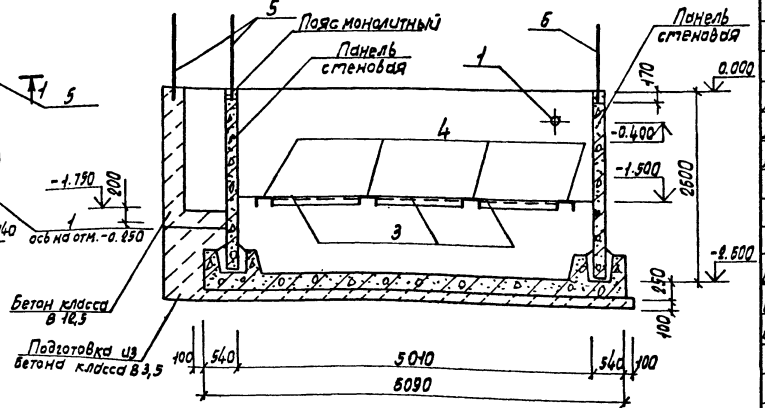

2—2

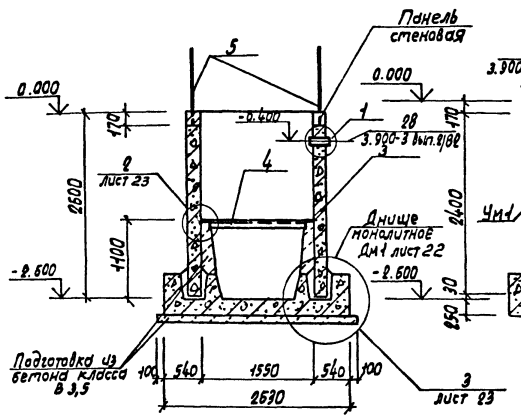

3—3

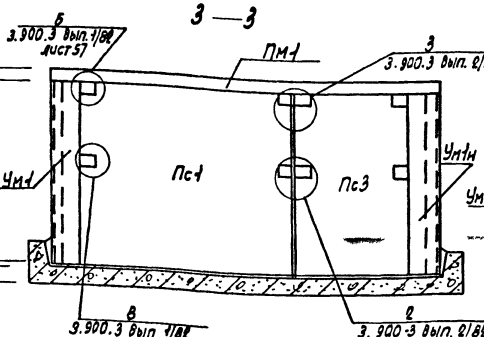

4—4

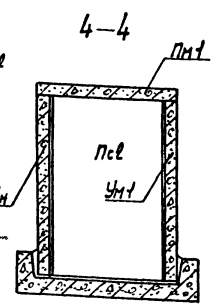

5—5

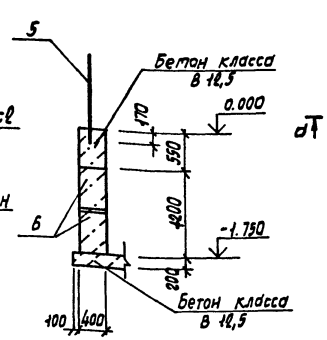

Пс 26-24-К1-1

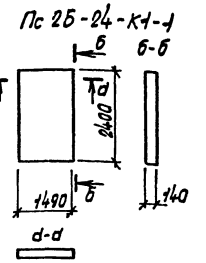

Схема расположения элементов стен

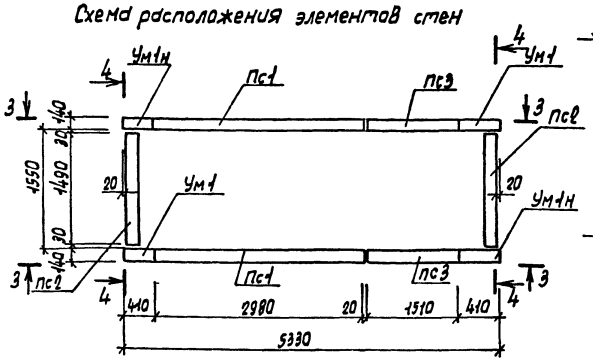

Спецификация фундамента под оборудование ФОМ 2

Формат	Зона	Поз.	Обозначение	Наименование	Кол.	Примечание
				Сборочные единицы		
				Изделия закладные		
А4		3	ТП 902-2-436.87 - КЖИ. 210	Мн7	6	
А4		4	.220	Мн8	4	
А4		5	.270	Ограждение ОГ1		14,1 м.п.
				Сальники		
БЧ		1	5.900-2	Ду 100 · Я 200	3	
БЧ		2	5.900-2	Ду 100 Я 300	1	
БЧ		6	ГОСТ 13579-78	Блоки стен подвала		
				ФБС 9.4.6-Т	2	390 кг
				Материалы		
				Бетон класса В 12,5		1,7 м³
				Бетон класса В 3,5		4,63 м³

Спецификация к схеме расположения элементов стен

Марка пов.	Обозначение	Наименование	Кол.	Масса ед. кг.	Примечание
		Панели стен			
Пс1	3.900-3, Вып. 3/82	Пс 2-24-К-1	2	2500	
Пс2	3.900-3 Вып. 1/82; 9/82; Лист 21	Пс 26-24-К1-1-1	2	1800	
Пс3	3.900-3 Вып. 3/82; 1/82	Пс 26-24-К-1	2	1800	
Ум1	Лист 23	Участок монолитный Ум1	2		
Ум1н	Лист 23	Участок монолитный Ум1н	2		
Пм1	Лист 23	Пояс монолитный Пм1	1		

Ведомость расхода стали на элемент, кг

Марка элемента	Изделия закладные														Общий расход
	Арматура класса					Прокат марки								Всего	
	AI			AIII		Вст3 пс Б-1			Вст3 кп2	Вст3 пс Б-1					
	ГОСТ 5781-82*			ГОСТ 5781-82*		ГОСТ 2590-88			ГОСТ 8240-72*	ГОСТ 19903-74*					
	Ф12		Итого	Ф8	Итого	(100×7)	Итого	С18	Итого	Б-4		Б-10	Итого		
ФОМ 2	147,5		147,5	3,0	3,0	82,2	82,2	156,0	158,0	30,5		28,8	67,3	458,0	458,0

				ТП 902-2-436.87	КЖ
ГИП	Белоус				
Нач. отд.	Винклер			Очистные сооружения для сточных вод от мойки автомобилей с безнапорными гидроуклонами Q = 20 л/с	Стадия: Р; Лист: 29; Листов:
Н. контр.	Хруопало				
Гл. конст.	Хруопало			Фундамент под оборудование ФОМ 2. План. Схема расположения элементов стен	ГИПРОАВТОТРАНС г. Москва
Гл. спец.	Лисичкин				
Рук. гр.	Алехова				
Ст. инж.	Левичкий				
Привязан					
Инв. №					

Копировал Марченко 22531-02 29 Формат А0

Фундамент под оборудование фам2

Альбом III

Днище монолитное Дм1

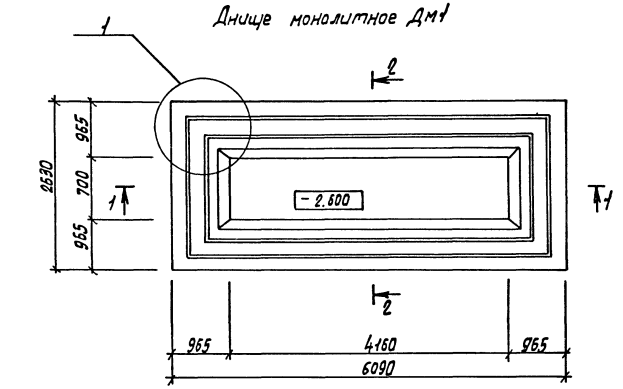

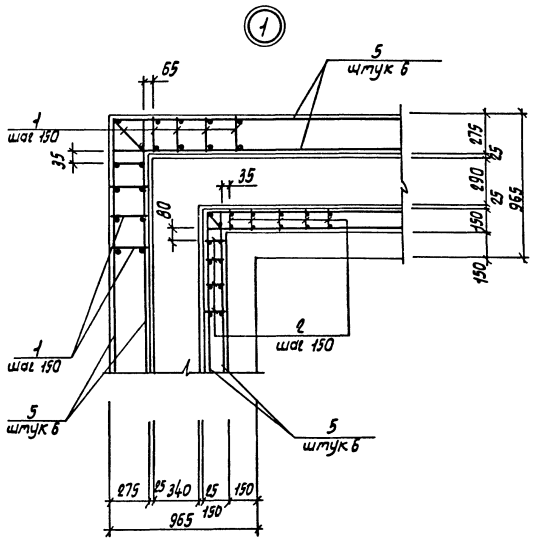

1 — 1

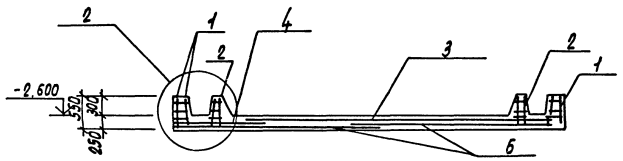

2 — 2

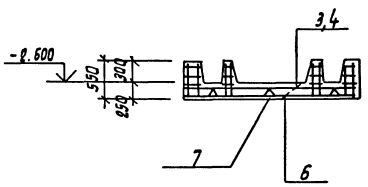

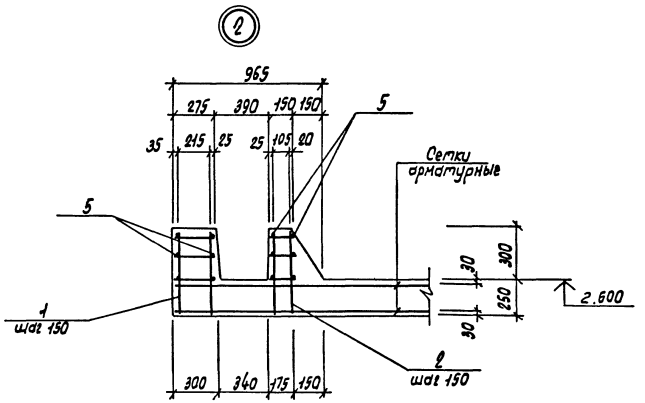

Спецификация днища монолитного Дм1

Формат	Зона	Поз.	Обозначение	Наименование	Кол.	Примечание
				Сборочные единицы		
				Каркасы плоские		
А4		1	ТП902-2-436.87 -КЖИ.110-01	Кр1	116	
А4		2	-02	Кр2	74	
				Сетки арматурные		
А4		3	ТП902-2-436.87 -КЖИ.140-02	С3	1	
А4		4	-03	С4	1	
А4		6	-04	С5	2	
А4		7	-05	С6	6	
				Детали		
Б4		5		А-I-6 ГОСТ 5781-82*		
				l=169 мп		38,9кг
				Материалы		
				Бетон класса В 12,5		8,75м³

Ведомость расхода стали на элемент, кг

Марка элемента	Изделия арматурные							Всего	Общий расход
	Арматура класса								
	AIII				AI				
	ГОСТ 5781-82*				ГОСТ 5781-82*				
	ф16	ф12		Итого	ф6			Итого	
Дм1	300.0	289.0		589.0	72.2			72.2	661.2	661.2

ГИП	Белоус		ТП 902-2-436.87 КЖ
Нач. отд.	Вунклер		
Гл. конст.	Хрупало		Очистные сооружения для стоянок вод 1-ым носки автомобилей с безнапорными шлюзами-уклонами Q=20 л/с
Гл. конст.	Хрупало		Стадия: Р; Лист: 22; Листов:
Гл. спец.	Лисичкин		Фундамент под оборудование фам2 Днище монолитное Дм1
Рук. гр.	Алехова		ГИПРОАВТОТРАНС г. Москва
Ст. инж.	Левицкий		

Привязан

Инв. №

Инв. № подл. | Подпись и дата | Взам. инв. №

Копировал Формат А3 22534-02-ЗО

Альбом III

Участок монолитный Ум1, Ум1н

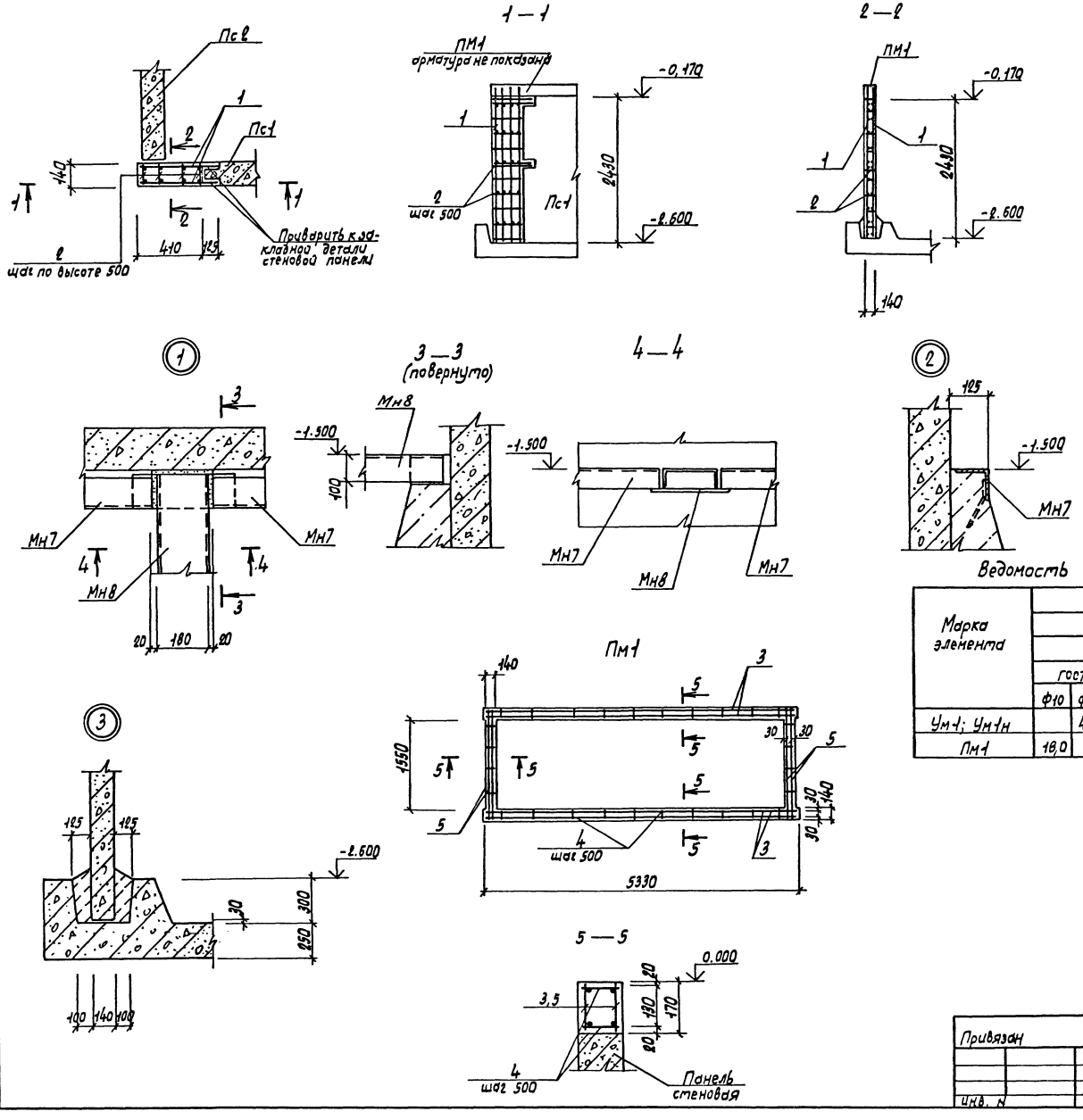

Спецификация участков монолитных Ум1, У1н и пояса монолитного Пм1

Формат	Зона	Поз.	Обозначение	Наименование	Кол.	Примечание
				Ум1, Ум1н		
				Сборочные единицы		
А4		1	ТП902-2-436.87-КЖИ.140-06	Сетка арматурная С7	2	
				Детали		
Б4		2		А-I-6 ГОСТ 5781-82*		
				ℓ=100	18	0,03 кг
				Материалы		
				Бетон класса В15		0,18 м³
				Пм1		
				Сборочные единицы		
				Каркасы плоские		
А4		3	ТП902-2-436.87-КЖИ.130-03	Кр4	4	
А4		5	-04	Кр5	4	
				Детали		
Б4		4		А-I-6 ГОСТ 5781-82*		
				ℓ=100	60	0,03 кг
				Материалы		
				Бетон класса В15		0,6 м³

Ведомость расхода стали на элемент, кг

Марка элемента	Изделия арматурные									Общий расход
	Арматура класса								Всего	
	АIII					АI				
	ГОСТ 5781-82*					ГОСТ 5781-82*				
	Ф10	Ф12	Ф20		Итого	Ф6		Итого		
Ум1; Ум1н		4,0	47,6		51,6	3,2		3,2	54,8	54,8
Пм1	18,0				18,0	4,4		4,4	22,4	22,4

				ТП 902-2-436.87			КЖ	
ГИП	Белоус							
Нач. отд.	Винклер			Очистные сооружения для сточных вод от мойки автомобилей с безнапорными гидроциклонами Q=20 л/с	Стадия	Лист	Листов	
Н. контр.	Хрупало				Р	23		
Гл. конст.	Хрупало							
Гл. спец.	Лисичкин			Фундамент под оборудование ФОМ2. Участки монолитные Ум1, Ум1н. Пояс монолитный ПМ1. Узлы 1...3	ГИПРОАВТОТРАНС г. Москва			
Рук. гр.	Алехова							
Ст. инж.	Левицкий							

Привязан

Инв. N

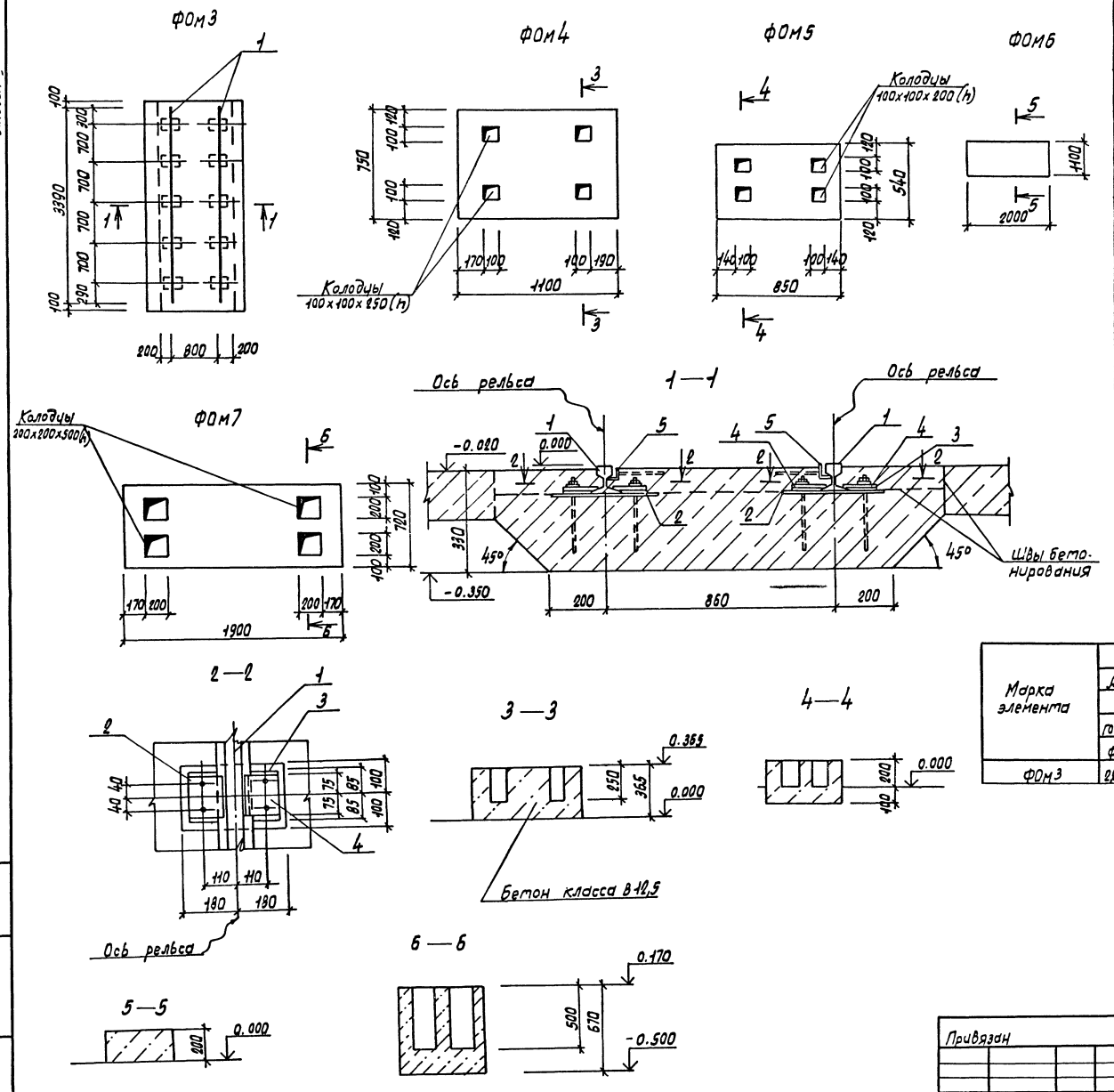

Спецификация фундаментов под оборудование ФОМ3...ФОМ7

Формат	Зона	Поз.	Обозначение	Наименование	Кол.	Примечание
				ФОМ3		
				Оборочные единицы		
				Изделия закладные		
А4		2	ТП902-2-436.87 -КЖИ.180	МН4	10	
А4		3	.190	МН5	20	
А4		4	.200	МН6	20	
А4		5	.160	МН2		6,8п.м.
				Детали		
Б.Ч		1		Рельс Р8 ГОСТ 6368-82		
				l=3390	2	28,5кг
				Материалы		
				Бетон класса В 12.5		1,7м³
				ФОМ4		
				Материалы		
				Бетон класса В 12,5		0,33м³
				ФОМ5		
				Бетон класса В 12,5		0,14м³
				ФОМ6		
				Бетон класса В 12,5		0,44м³
				ФОМ7		
				Материалы		
				Бетон класса В 12,5		0,6м³

Ведомость расхода стали на элемент, кг

Марка элемента	Изделия закладные														Общий расход
	Арматура класса				Прокат марки									Всего	
	А III				Вст3 кп2				Вст3 пс 6-1						
	ГОСТ 5781-82*		ГОСТ 2590-71*		ГОСТ 8508-86			ГОСТ 19903-74*			ГОСТ 6368-72				
	Ф8	Итого	Ф20	Итого	∠50×5		Итого	б=8	б=12	Итого	Р8		Итого		
ФОМ3	22	22	26,0	26,0	25,7		25,7	65,0	30,0	95	57		57	205,9	205,9

ГИП	Белоус		ТП 902-2-436.87 КЖ			
Нач. отд.	Винклер					
Н. контр	Хрупало		Очистные сооружения для сточных вод от мойки автомобилей с безнапорными гидрочиклонами Q=20л/с	Стадия	Лист	Листов
Гл. конст	Хрупало			Р	24	
Гл. спец	Лисичкин		Фундаменты под оборудование ФОМ3...ФОМ7	ГИПРОАВТОТРАНС г. Москва		
Рук. гр.	Алехова					
Ст. инж.	Левицкий					

Привязан

Инв. N подл. | Подпись и дата | Взам. инв. N

Копировал Марченко 22531-02 32 Формат А2

Альбом III

Ведомость рабочих чертежей основного комплекта

Лист	Наименование	Примечание
1	Общие данные /начало/	
2	Общие данные /продолжение/	
3	Общие данные /окончание/	
4	Схема расположения стоек, балок, ограждений, лестниц	
	на отм. 4.500. Схема расположения перекрытия	
	на отм. 4.500	
5	Схемы расположения стоек, балок, ограждений, лестниц	
	на отм. 1.200, 3.300, 3.600, -2.000. Схемы расположения	
	перекрытий на отм. 3.300, 1.200, -2.000	
6	Схема расположения подвесных путей.	
7	Узлы 1...12	
8	Узлы 13...21	

Ведомость ссылочных и прилагаемых документов

Обозначение	Наименование	Примечание
	Ссылочные документы	
1.450.3-3, вып. 0;1 часть 1	Стальные лестницы, площадки,	
	стремянки и ограждения.	
1.426.2-3, вып. 2.	Стальные подкрановые балки.	

Общие указания

1. Все монтажные соединения производить на монтажных болтах и сварке.
2. Сварку производить электродом типа Э42 по ГОСТ 9467-75, $h_{шва}$ = 5мм, кроме оговоренных.
3. Все металлоконструкции огрунтовать 2 слоями ГФ-0119 и окрасить эмалью ПФ 133 за 2 раза
   После монтажно-сварочных работ окраску восстановить
4. Балки Б1, Б2, „а"; стойку СК1 огрунтовать ФЛ-03К и окрасить огнезащитным составом ВПМ-2 толщиной в сыром состоянии 5 мм.
5. Монтаж конструкций вести на болтах нормальной точности М12, кроме оговоренных.

Техническая спецификация металла.

/начало/

Вид профиля и ГОСТ, ТУ	Марка металла и ГОСТ	Обозначение и размер профиля, мм	№ п.п.	Код: Марка металла	Код: Вид профиля	Код: Размер профиля	Количество, шт.	Длина, мм.	Масса металла по элементам конструкций, т: Стойки	Балки перекрытия	Настил перекрытия	Лестницы и ограждения	Подвесной транспорт	Общая масса, т	Масса потребности в металле по кварталам /заполняется изготовителем/, т: I	II	III	IV	Заполняется ВЦ
1	2	3	4	5	6	7	8	9	10	11	12	13	14	15	16	17	18	19	20
Двутавры стальные горячекатаные с параллельными гранями полок ГОСТ 26020-83	В ст.3 пс 6-1 ГОСТ 380-71*	I 20 К2	1						1.58					1.58					
	Итого				51870				1.58					1.58					
	В ст3 пс 6-1	35 Ш1	2							3.54				3.54					
	ТУ 14-1-3023-80	23 Ш1	3							1.95				1.95					
	Итого				51870					5.49				5.49					
Всего профиля					51870				1.58	5.49				7.07					
Балки двутавровые для монорельсов ТУ 14-2.427-80	В ст3Г пс 5 ГОСТ 380-71*	I 30 М	1										1.81	1.81					
	Итого				51870														
Всего профиля					51870								1.81	1.81					

Типовой проект разработан в соответствии с действующими нормами и правилами и предусматривает мероприятия, обеспечивающие взрывную, взрывопожарную и пожарную безопасность при эксплуатации сооружения
Главный инженер проекта [подпись] /А.А. Белоус/

Инв. N			
ГИП	Белоус	[подпись]	
Н.контр.	Ростунова	[подпись]	
Нач АСО	Винклер	[подпись]	
Гл.конс.	Хрупало	[подпись]	
Гл.спец.	Лисичкин	[подпись]	
Рук.гр.	Алехова	[подпись]	
Инж.	Григорьева	[подпись]	
Инж.	Гомозова	[подпись]	

Привязан

ТП 902-2-436.87 КМ

Очистные сооружения для сточных вод от мойки автомобилей с безнапорными гидроциклонами Q = 20 л/с.

Стадия	Лист	Листов
Р	1	8

Общие данные /начало/

ГИПРОАВТОТРАНС г. Москва

22531-02.33 Корнилова, Максимова

Альбом III

Техническая спецификация металла /продолжение/

Вид профиля и ГОСТ, ТУ	Марка металла и ГОСТ	Обозначение и размер профиля, мм.	№ п.п.	Код: Марка металла	Код: Вид профиля	Код: Размер профиля	Количество, шт.	Длина, мм.	Масса металла по элементам конструкций, т: Стойки	Балки перекрытия	Настил перекрытия	Лестницы и ограждения	Подвесной транспорт	Общая масса, т	Масса потребности в металле по кварталам /заполняется изготовителем/, т				Заполняется ВЦ.
1	2	3	4	5	6	7	8	9											
Сталь горячекатаная Швеллеры ГОСТ 8240-72*	Вст.3 пс 6-1 ТУ14-1-3023-80	С 16	5							0.89				0.89					
	Итого				51885					0.89				0.89					
Всего профиля					51885					0.89				0.89					
Швеллеры стальные гнутые равнополочные ГОСТ 8278-83	Вст3 Гпс 5-1 ТУ14-1-3023-80	С 60×50×3	6										0.05	0.05					
	Итого				51903								0.05	0.05					
Всего профиля					51903								0.05	0.05					
Сталь прокатная угловая равнополочная ГОСТ 8509-86	Вст.3 пс 6-1 ТУ14-1-3023-80	L 100×100×7	7							0.01			0.01	0.02					
	Итого				51635					0.01			0.01	0.02					
	Вст. 3 кп 2 ГОСТ 380-71*	L 50×50×5	8									0.02	0.02	0.04					
		L 63×63×5	9									0.02	0.08	0.10					
	Итого				51635							0.04	0.10	0.14					
Всего профиля					51635					0.01		0.04	0.11	0.16					
Сталь листовая горячекатаная, ГОСТ 19903-74*	Вст.3 пс 6-1 ТУ14-1-3023-80	δ = 10	10						0.11	0.12	0.52			0.75					
		δ = 20	11						0.32					0.32					
	Итого				51815				0.43	0.12	0.52			1.07					
	Вст.3 сп 5-1 ТУ14-1-3023-80	δ = 6	12							0.07			0.02	0.09					
		δ = 8	13										0.12	0.12					
		δ = 12	14										0.28	0.28					
		δ = 14	15										0.19	0.19					
		δ = 16	16										0.41	0.41					
	Итого				51815					0.07			1.02	1.09					
Всего профиля					51815				0.43	0.19	0.52		1.02	2.16					
Сталь рифленая ГОСТ 8568-77*	Вст.3 кп 2 ГОСТ 380-71*	δ = 5	17								3.11			3.11					
	Итого				51815						3.11			3.11					
Всего профиля					51815						3.11			3.11					
Стальные лестницы, площадки, стремянки и ограждения по серии 1.450.3-3 Вып. 1 часть 1.		МЛХЩ 45-368	18				1					0.151		0.151					
		МЛХШ 45-6.8	19				1					0.025		0.25					
		СХ46	20				1					0.075		0.075					
		СХ. 22	21				1					0.038		0.038					
		ОГл МЛХ 45-10.36	22				1					0.024		0.024					

Инв. № подл. | Подпись и дата | Взам. инв. №

Привязан

Инв. №

ГИП	Белоус	
Нач. АСО	Винклер	
Н. контр.	Хрупало	
Гл. конст.	Хрупало	
Гл. спец.	Лисичкин	
Рук. гр.	Алехова	
Инж.	Григорьева	
Инж.	Гомозова	

ТП902-2-436.87 КМ

Очистные сооружения для сточных вод от мойки автомобилей с безнапорными гидроциклонами Q = 30 л/с.

Стадия	Лист	Листов
Р	2	

Общие данные /продолжение/

ГИПРОАВТОТРАНС г. Москва

22531-02 34 Копировал Максимова Формат А2

Техническая спецификация металла /окончание/

Вид профиля и ГОСТ, ТУ.	Марка металла и ГОСТ	Обозначение и марка профиля, мм	№ п.п.	Код: марка металла	Код: вид профиля	Код: размер профиля	Количество, шт.	Длина, мм.	Масса металла по элементам конструкций, т: стойки	балки перекрытия	настил перекрытия	лестницы и ограждения	подвесной транспорт	Общая масса, т	Масса потребности в металле по кварталам /заполняется изготовителем/, т.: I	II	III	IV	Заполняется ВЦ.
1	2	3	4	5	6	7	8	9	10	11	12	13	14	15	16	17	18	19	20
Стальные лестницы, площадки, стремянки и ограждения по серии 1.450.3-3 Вып.1 часть 1.		ОГПМЛХУ5-10.36	23				1					0.024		0.024					
		ОГПМХэб 10.60	24				6					0.336		0.336					
		ОГПМХэб 10.30	25				1					0.029		0.029					
		ОГПМХэб 10.14	26				1					0.014		0.014					
		ОГПМХэб 10.12	27				1					0.013		0.013					
		ОГПМХэб 10.9	28				5					0.055		0.055					
		ОГС 24.4	29				2					0.048		0.048					
	Итого											0.832		0.832					
Всего профиля												0.832		0.832					
Болты с шестигранной головкой ГОСТ 7798-70*	Вст.3 сп5 ГОСТ 380-71*	М12×75.5.8	30										0.05	0.05					
		М16×80.5.8	31										0.02	0.02					
	Итого				16408								0.07	0.07					
	Вст.3 кп2 ГОСТ 380-71*	М12×50.5.8	32							0.03				0.03					
		М12×80.5.8	33							0.02				0.02					
	Итого				16408					0.05				0.05					
					16408					0.05			0.07	0.12					
Всего профиля										0.03			0.03	0.06					
Гайка ГОСТ 5915-70*	Вст.3 кп2 ГОСТ 380-71*	М12	34										0.01	0.01					
		М16	35							0.03			0.04	0.07					
	Итого				16408					0.03			0.04	0.07					
Всего профиля										0.02			0.02	0.04					
Шайбы ГОСТ 11371-78*	Вст.3. кп2 ГОСТ 380-71*	12	36										0.01	0.01					
		16	37							0.02			0.03	0.05					
	Итого									0.02			0.03	0.05					
Всего профиля									2.01	6.68	3.63	0.87	3.13	16.31					
Всего масса металла									—	0.07	—	—	1.09	1.16					
В том числе по маркам	Вст.3 сп5								—	—	—	—	1.86	1.86					
	Вст.3 Гпс 5-1								2.01	6.51	0.52	—	0.01	9.05					
	Вст.3 пс 6-1								—	0.10	3.11	0.87	0.17	4.25					
	Вст.3 кп2																		
Масса поставки элементов по кварталам, т. /заполняется заказчиком/	I																		
	II																		
	III																		
	IV																		

Привязан

Инв. №

ГИП	Белоус	
Нач.АСО	Винклер	
Н.контр	Хрулало	
Гл.конс.	Хрулало	
Гл.спец.	Лисичкин	
Рук.гр.	Алехова	
Инж.	Григорьева	
Инж.	Гомозова	

ТП 902-2-436.87 КМ

Очистные сооружения для сточных вод от мойки автомобилей с безнапорными гидроциклонами Q=20 л/с.

Стадия	Лист	Листов
Р	3	

Общие данные /окончание/

ГИПРОАВТОТРАНС г. Москва

Альбом III

Схема расположения стоек, балок, ограждений, лестниц на отм. 4.500

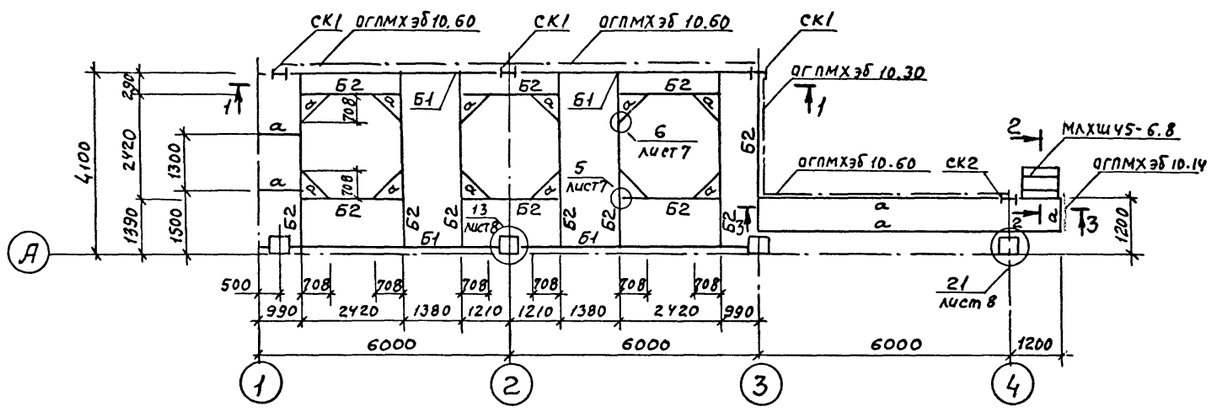

3 — 3

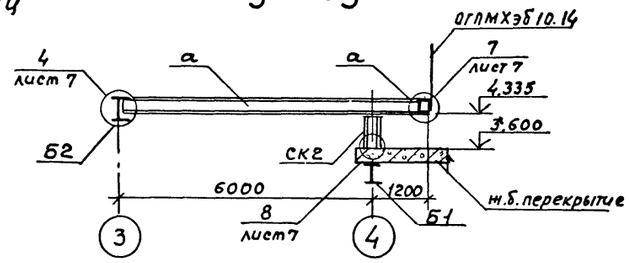

4 — 4

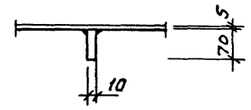

Схема расположения перекрытия на отм. 4.500

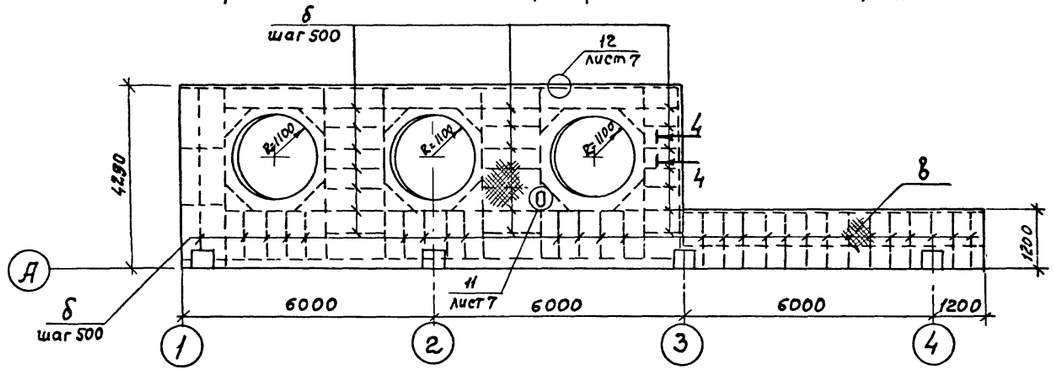

1 — 1

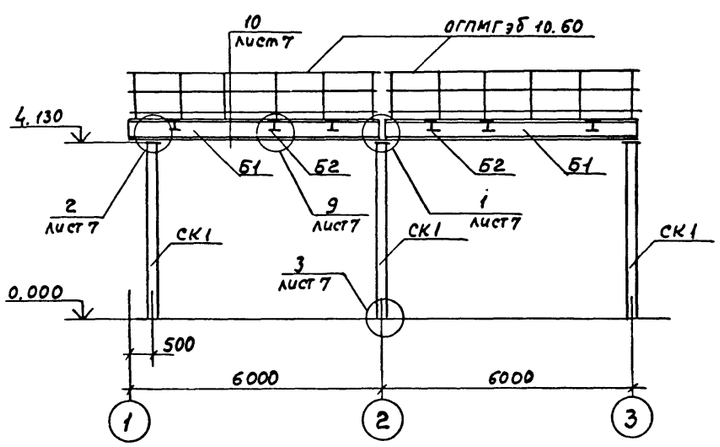

2 — 2

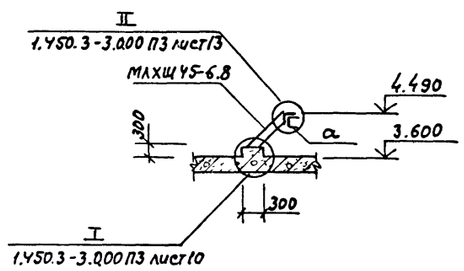

Ведомость элементов

Марка	Сечение: Эскиз	Поз.	Состав	Опорные усилия: M кн.м.	N кн	Q кн	Группа элементов конструк.	Марка металла	Примечание
СК1	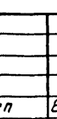	1	I 20 К2	—	33	—	2	Вст3пс6-1	
		2	−300×20					Вст3пс6-1	
		3	−350×10					Вст3пс6-1	
		4	−400×20					Вст3пс6-1	
СК2		1	I 20 К2	конструктивно			2	Вст3пс6-1	
		2	−250×10					Вст3пс6-1	
								Вст3пс6-1	
Б1	I		35Ш1	165.8	—	6.4	2	Вст3пс6-1	
Б2	I		23 Ш1	68	—	2.7	2	Вст3пс6-1	
а	⊏		⊏ 16	конструктивно			2	Вст3пс6-1	
б			−δ=10	конструктивно			4	Вст3 пс6-1	
в			сталь рифленая δ=5	конструктивно			4	Вст3кп2	
МЛХЩ 45-6.8							4		1.450.3-3 Вып. 1, часть 1
ОГПМХЭБ 10.60							4		1.450.3-3 Вып. 1, часть 1
ОГПМХЭБ 10.30							4		1.450.3-3 Вып. 1, часть 1
ОГПМХЭБ 10.14							4		1.450.3-3 Вып. 1, ч.1

Согласовано

Нач. отд. ВК	Мартынов	
Взам. инв. №		
Подпись и дата		
Инв. № подл.		

Привязан		
Инв. №		

ТП 902-2-436.87 КМ

ГИП	Белоус	
Нач. АСО	Винклер	
Н. контр.	Хрупало	
Гл. конст.	Хрупало	
Гл. спец.	Лисичкин	
Рук. гр.	Алехова	
Инжен.	Григорьева	

Очистные сооружения для сточных вод от мойки автомобилей с безнапорными гидроциклонами Q=20 л/с

Стадия	Лист	Листов
Р	4	

Схема расположения стоек, балок, ограждений, лестниц на отм. 4.500
Схема расположения перекрытия на отм. 4.500

ГИПРОАВТОТРАНС г. Москва

Альбом III

Схемы расположения стоек, балок, ограждений, лестниц на отм. 1.200, 3.300, 3.600

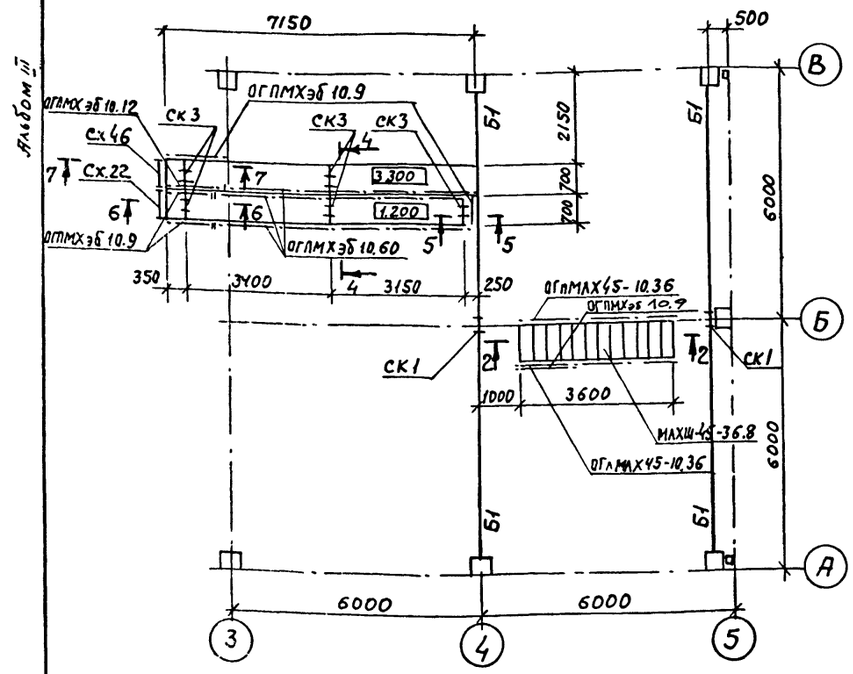

Схемы расположения перекрытия на отм. 3.300

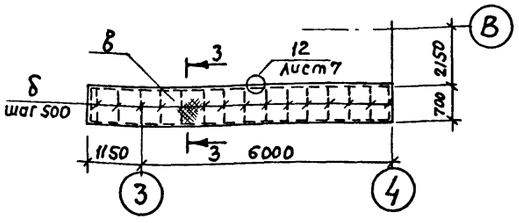

на отм. 1.200

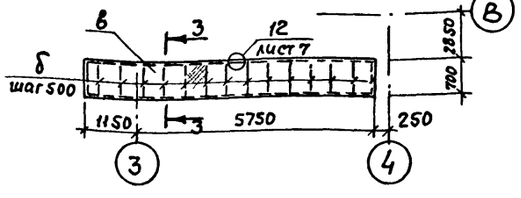

на отм. -2.000

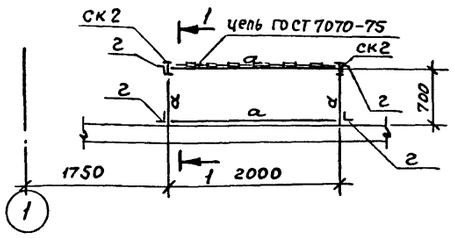

Схема расположения перекрытия на отм. -2.000

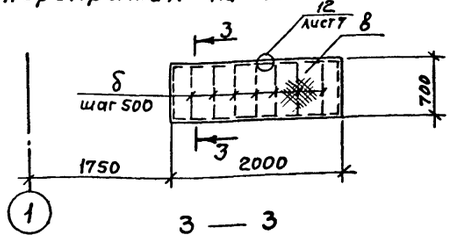

3 — 3

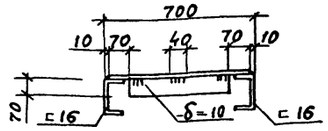

1 — 1

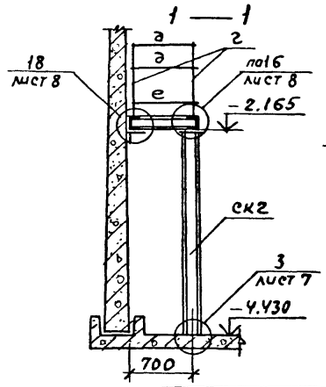

2 — 2

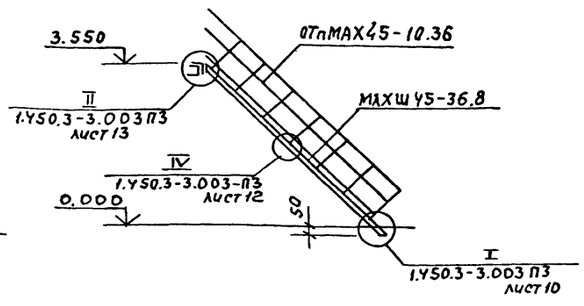

4 — 4

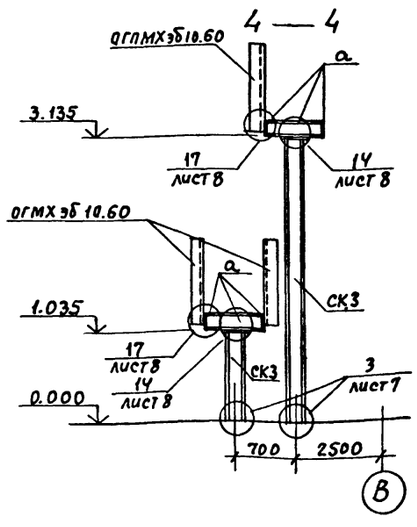

5 — 5

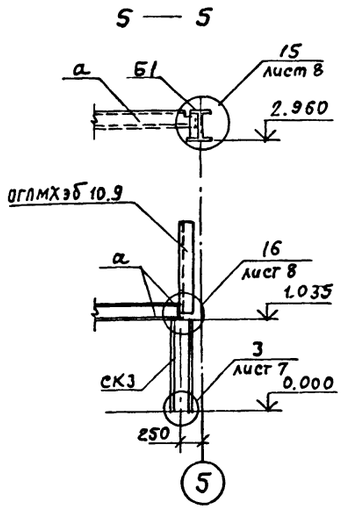

6 — 6

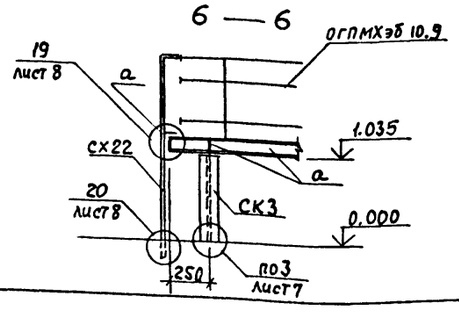

7 — 7

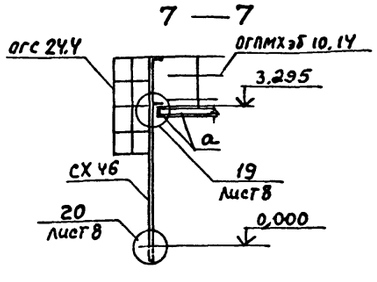

Ведомость элементов

Марка	Сечение: Эскиз	Поз.	Состав	Опорные усилия: M кНм	N кн	Q кн	Группа элементов конструк.	Марка металла	Примечание
СК3	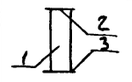	1	20К2	—	0,71	—	2	Вст3пс6-1	
		2	-300х10					Вст3пс6-1	
		3	-400х20					Вст3пс6-1	
Б1	I		I 35 Ш 1	165.8	—	6.4	2	Вст3пс6-1	
а	⊏		⊏ 16	конструктивно			2	Вст3пс6-1	
б			-δ=10	конструктивно			4	Вст3пс6-1	
в			сталь рифленая δ=5	конструктивно			4	Вст3кп2	
г	L		L 63х63х5	конструктивно			4	Вст3кп2	
д	L		L 50х50х5	конструктивно			4	Вст3кп2	
е			-140х6	конструктивно			4	Вст3кп2	
МАХШ 45-36.8							4		1.450.3-3 Вып. 1,41
Сх.46							4		1.450.3-3 Вып. 1,41
Сх22							4		1.450.3-3 Вып. 1,41
ОГС 24.4							4		1.450.3-3 Вып. 1,41
ОГлМАХ 45-10 36							4		1.450.3-3 Вып. 1,41
ОГлМАХ 45-10.36							4		1.450.3-3 Вып. 1,41
ОГПМХэб 10 60							4		1.450.3-3 Вып. 1,41
ОГПМХэб 10.12							4		1.450.3-3 Вып. 1,41
ОГПМХэб 10.9							4		1.450.3-3 Вып. 1,41

Стойку СК2 смотреть лист 4.

Привязан

Инв. №

ГИП	Белоус	
Нач. АСО	Винклер	
Н. контр.	Хрупало	
Гл. конст.	Хрупало	
Гл. спец.	Лисичкин	
Рук. гр.	Алехова	
Инженер.	Григорьева	

ТП902-2-436.87 КМ

Очистные сооружения для сточных вод от мойки автомобилей с. безнапорными гидроциклонами Q = 20 м³/с

Схемы расположения стоек, балок, ограждений лестниц на отм. 1.200, 3.300, 3.600, -2.000. Схемы расположения перекрытий на отм. 3.300, 1.200, -2.000

Стадия	Лист	Листов
Р	5	

ГИПРОАВТОТРАНС г. МОСКВА

Альбом III

Схема расположения подвесных путей

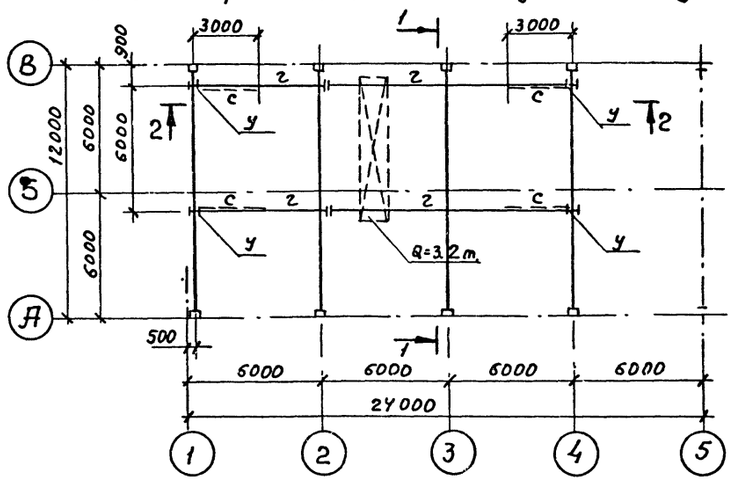

1 — 1

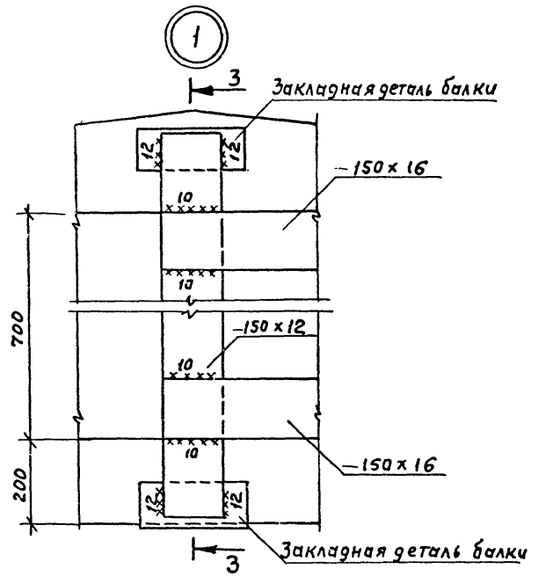

3 — 3

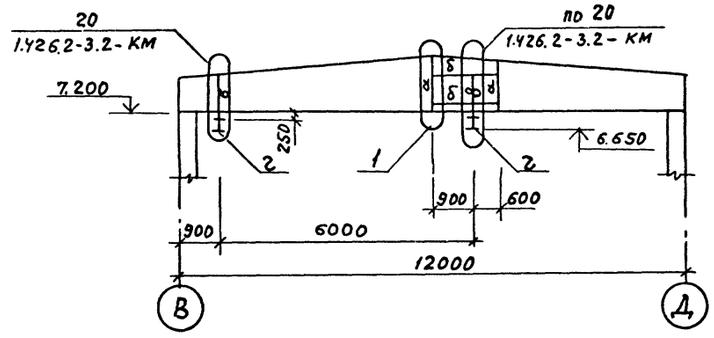

2 — 2

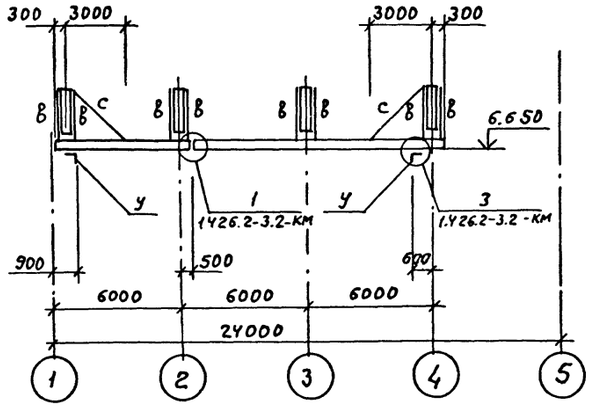

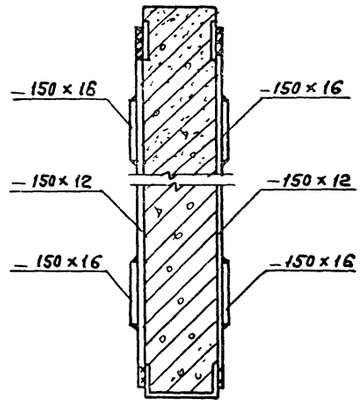

Ведомость элементов									
Марка	Сечение			Опорные усилия			Группа элементов конструкц.	Марка металла	Примечание
	Эскиз	Поз.	Состав	M кнм	N кн	Q кн			
а			-150×12	—	—	—	1		
б			-150×16		—		1		
в	[		гн.[160×50×3				1	Вст3Гпс-5	
г	I		I 30 М	—	—	57.0	1	Вст3Гпс-5	
с	L		L63×63×5	—	—	—	4	Вст3кп2	
у	L		L100×100×8	конструктивно			4	Вст3пс6-1	

Монтаж подвесных путей вести строго по указаниям серии 1.426.2 -3.2 - КМ.

				ТП902-2-436.87			КМ	
			ГИП	Белоус				
Привязан			Нач. АСО	Винклер	Очистные сооружения для сточных вод от мойки автомобилей с безнапорными гидроциклонами Q=20 л/с	Стадия	Лист	Листов
			Н. контр.	Хрупало				
			Гл. конст.	Хрупало		Р	6	
			Гл. спец.	Лисичкин	Схема расположения подвесных путей	ГИПРОАВТОТРАНС г. МОСКВА		
			Рук. гр.	Алехова				
Инв. №			Инжен.	Григорьева				

Согласовано
Нач. отд. ВК Мартынов
Взам. инв. №
Подпись и дата
Инв. № подл.

Альбом III

1

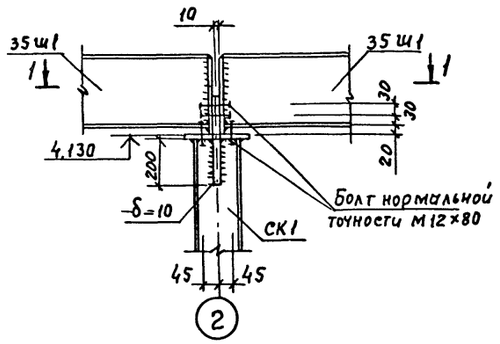

2

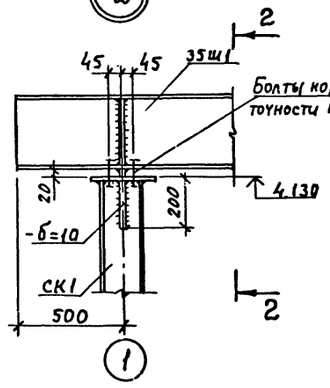

3

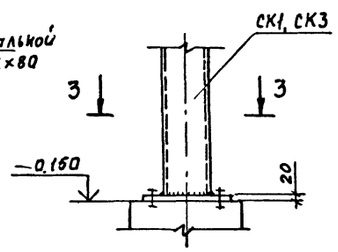

4

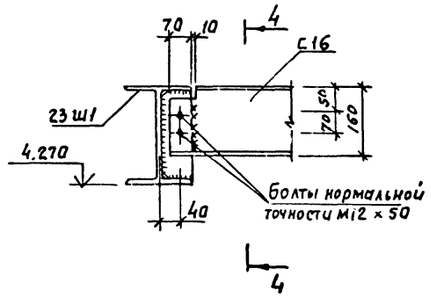

5

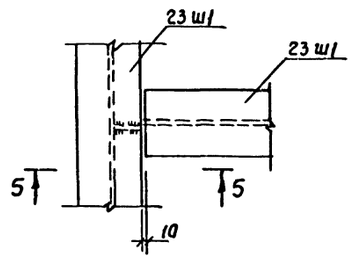

1 — 1

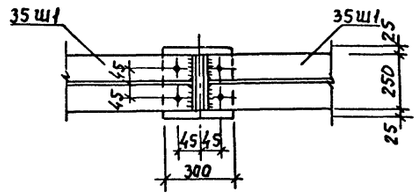

2 — 2

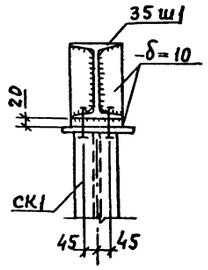

3 — 3

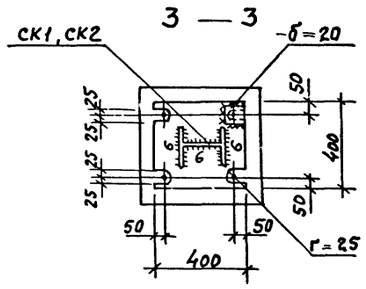

4 — 4

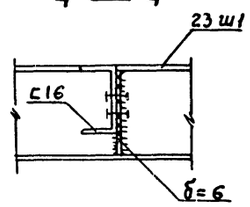

5 — 5

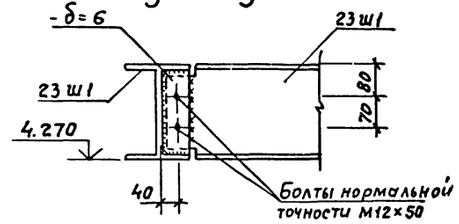

6

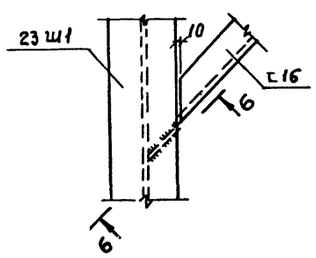

6 — 6

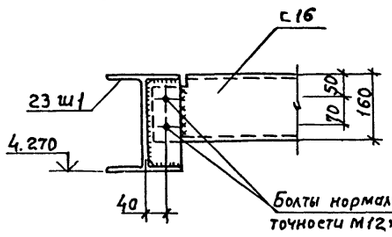

7

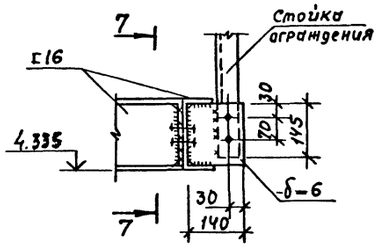

7 — 7

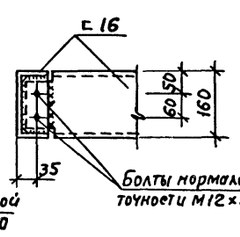

8

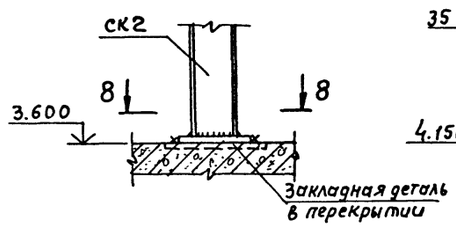

8 — 8

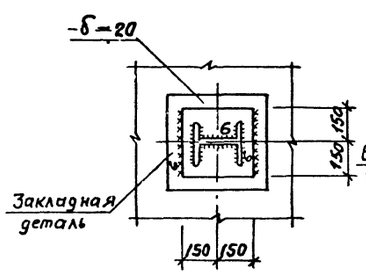

9

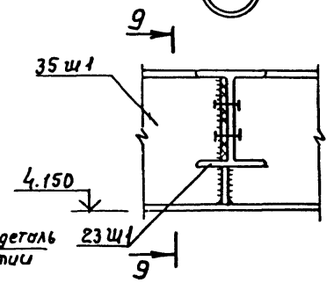

9 — 9

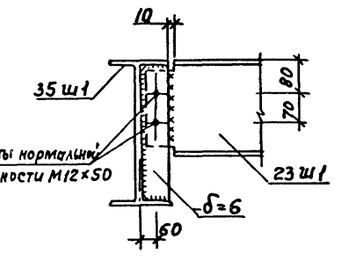

10

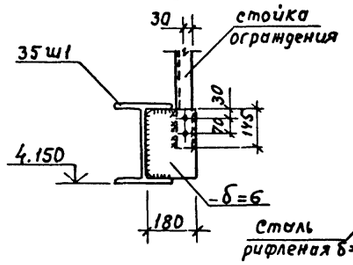

11

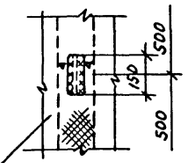

12

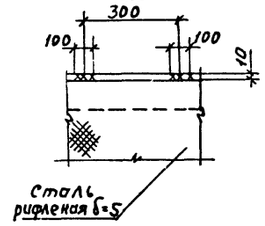

Инв.№подл. | Подпись и дата | Взам.инв.№

				ТП 902-2-436.87	КМ
ГИП	Белоус				
Нач. АСО	Винклер			Очистные сооружения для сточных вод от мойки автомобилей с безнапорными гидроциклонами Q = 20 л/с.	Стадия: Р; Лист: 7; Листов:
Н. контр.	Хрупало				
Гл. конс.	Хрупало			Узлы 1... 12	ГИПРОАВТОТРАНС г. МОСКВА
Гл. спец.	Лисичкин				
Рук. гр.	Алехова				
Инж.	Григорьева				

Привязки

Инв. №

22531-02 39 Копировал Максимова Формат А2

Альбом III

13

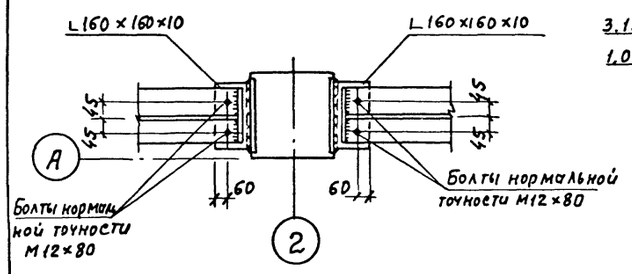

1 — 1

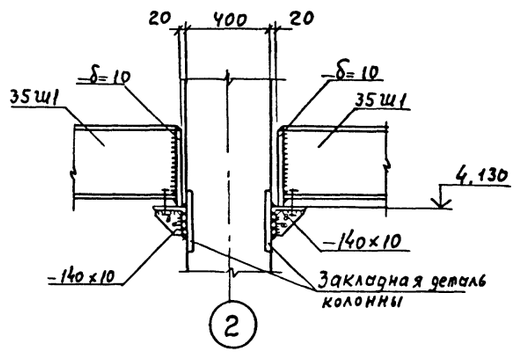

14

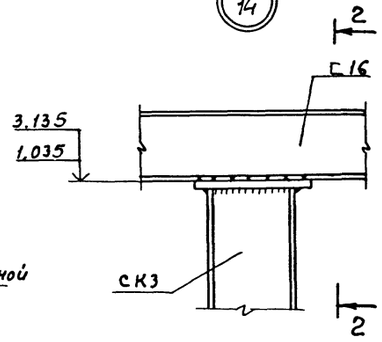

2 — 2

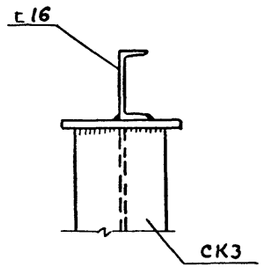

15

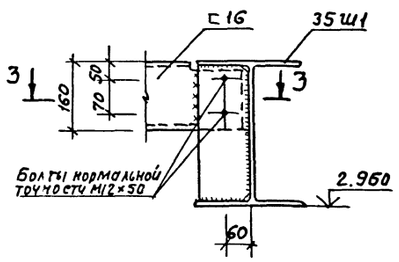

3 — 3

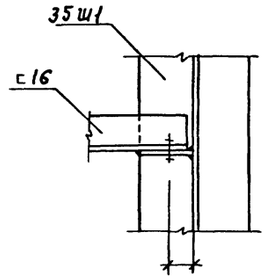

16

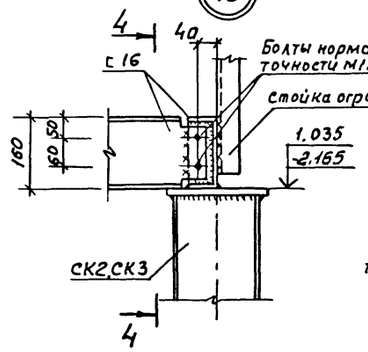

4 — 4

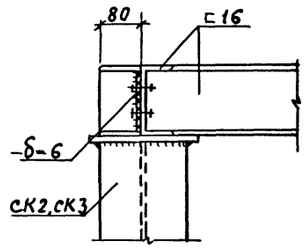

17

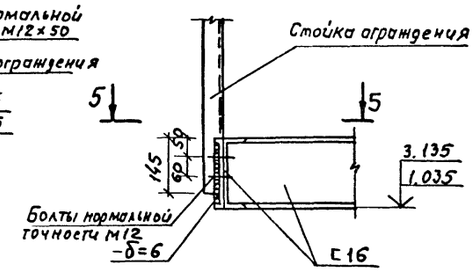

5 — 5

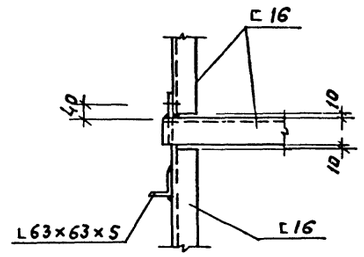

18

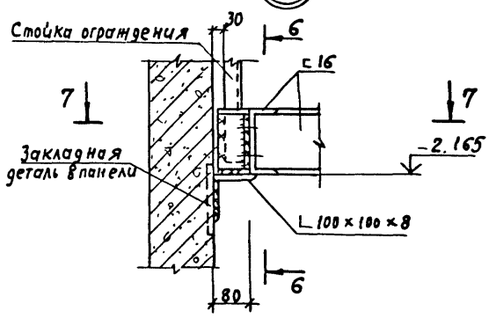

7 — 7

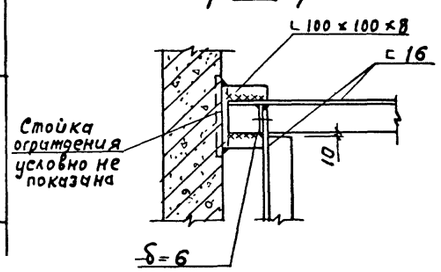

6 — 6

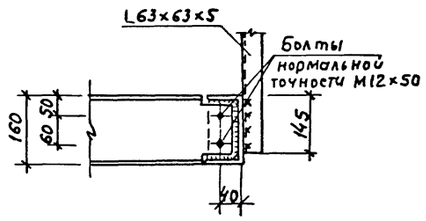

21

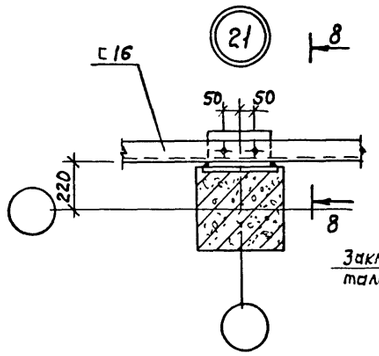

8 — 8

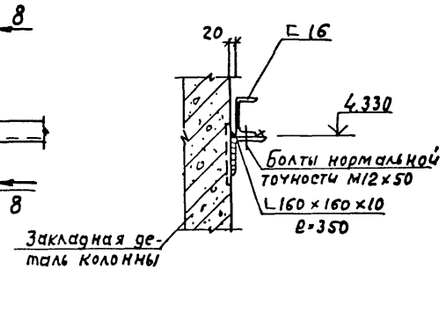

19

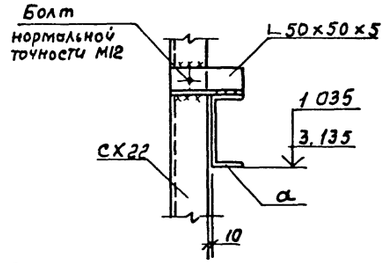

20

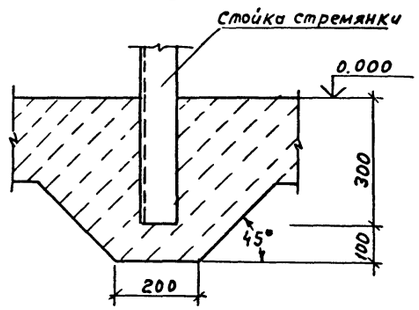

				ТП902-2-436.87 КМ	
Привязан		ГИП	Белоус		
		Нач. АСО	Винклер	Очистные сооружения для сточных вод от мойки автомобилей с безнапорными гидроциклонами Q = 20 л/с.	Стадия: Р; Лист: 8; Листов:
		Н. контр.	Хрупало		
		Гл. конст.	Хрупало		
		Гл. спец.	Лисичкин		
		Рук. гр.	Алехова	Узлы 13 ... 21	ГИПРОАВТОТРАНС г. Москва
Инв. №		Инж.	Григорьева		

22534-02 40 Копировал Максимова Формат А2

Инв. № | Подпись и дата | Взам. инв. №

gost.e-ecolog.ru