ПРОЕКТНЫЙ ИНСТИТУТ ЛЕНЖИЛПРОЕКТ

# УСТАНОВКА ШИБЕРА НА КОТЛЕ „ТУЛА-3"

## РАБОЧАЯ ДОКУМЕНТАЦИЯ

## СТ-019

| Инв. N подл. | Подп. и дата | Взам. инв. N | Инв. N дубл. | Подп. и дата |
|---|---|---|---|---|
| | | | | |

gost.e-ecolog.ru

1978

ПРОЕКТНЫЙ ИНСТИТУТ ЛЕНЖИЛПРОЕКТ

# УСТАНОВКА ШИБЕРА НА КОТЛЕ „ТУЛА-3"

## РАБОЧАЯ ДОКУМЕНТАЦИЯ

## СТ 019

Согласовано: С фиксатором герт. СТ 019.03

Гл. инженер Управления „Ленгаз" /Барбухин/

/Главный инженер /Иванов/

Начальник отдела /Воронцов/

28/III 78г.

Главный инженер проекта /Винер/

29.III.78г.

1978

| Инв. № подл. | Подп. и дата | Взам. инв. № | Инв. № дубл. | Подп. и дата |
|---|---|---|---|---|
| 56 | | | | |

| № строки | Формат | Обозначение | Наименование | Кол. Листов | № экз. | Примечание стр. |
|---|---|---|---|---|---|---|
| 1 | – | СТ 019 ТП | Ведомость | | | 3 |
| 2 | 11 | СТ 019 | Установка шибера | | | |
| | | | на котле „Тула-3" | 2 | | 4 |
| 3 | 12 | СТ 019 МЧ | То же | 2 | | 5,6 |
| 4 | 11 | СТ 019 01 | Газоход под шибер | 1 | | 7 |
| 5 | 12 | СТ 019 01 СБ | То же | 1 | | 8 |
| 6 | 11 | СТ 019 02 | Кронштейн с | | | |
| | | | роликом | 2 | | 9 |
| 7 | 12 | СТ 019.02 СБ | То же | 1 | | 10 |
| 8 | 11 | СТ 019.03 | Фиксатор | 1 | | 10 |
| 9 | 11 | СТ 019.03 СБ | То же | 1 | | 11 |
| 10 | 11 | СТ 019.04 | Фиксатор | 1 | | 11 |
| 11 | 11 | СТ 019.04 СБ | То же | 1 | | 12 |
| 12 | 11 | СТ 019.04.01 | Корпус фиксатора | 1 | | 13 |
| 13 | 11 | СТ 019.05 | Противовес | 1 | | 13 |
| 14 | 11 | СТ 019.05 СБ | То же | 1 | | 14 |
| 15 | 12 | СТ 019.06 | Шибер | 1 | | 15 |
| 16 | 11 | СТ 019.01.01 | Короб фланце- | | | |
| | | | вый | 1 | | 16 |
| 17 | 11 | СТ 019.01.01.01 | Фланец | 1 | | 16 |
| 18 | 11 | СТ 019.01.01.02 | Короб | 1 | | 17 |
| 19 | 11 | СТ 019.01.01 СБ | Короб фланце- | | | |
| | | | вый | 1 | | 17 |
| 20 | 12 | СТ 019.01.01.01 СБ | Фланец | 1 | | 18 |
| 21 | 11 | СТ 019.01.02 | Рама | 1 | | 19 |
| 22 | 11 | СТ 019.01.02 СБ | То же | 1 | | 19 |
| 23 | 11 | СТ 019.02.01 | Кронштейн | 1 | | 20 |
| 24 | 11 | СТ 019.02.01 СБ | То же | 1 | | 20 |
| 25 | 11 | СТ 019.02 02 | Ось | 1 | | 21 |
| 26 | 11 | СТ 019.02.03 | Ролик | 1 | | 21 |
| 27 | 11 | СТ 019.03.01 | Опора фикса- | | | |
| | | | тора шибера | 1 | | 22 |
| 28 | 11 | СТ 019.03.01 СБ | То же | 1 | | 22 |
| 29 | 11 | СТ 019.02.01.01 | Планка | 1 | | 23 |
| 30 | 11 | СТ 019.03.01.01 | То же | 1 | | 23 |

Инв. № подл. | Подп. и дата | Взам. инв. № | Инв. № дубл. | Подп. и дата

| Изм | Лист | № докум. | Подп. | Дата |
|---|---|---|---|---|
| Разраб. | | Федорова | | 27.3.78 |
| Пров. | | Радкевич | | 27.3.78 |

СТ 019 ТП

Ведомость

| Лит. | Лист | Листов |
|---|---|---|
| | 1 | 2 |

Институт

| Формат | Зона | Поз. | Обозначение | Наименование | Кол. | Примечание |
|---|---|---|---|---|---|---|
| | | | | **Документация** | | |
| 12 | | | СТ 019 МЧ | Монтажный чертеж | | |
| | | | | **Сборочные единицы** | | |
| 11 | | 1 | СТ 019 01 | Газоход под шибер | 2 | |
| 11 | | 2 | СТ 019 02 | Кронштейн с роликом | 1 | |
| | | 3 | - 01 | Кронштейн с роликом | 1 | |
| | | 4 | - 02 | Кронштейн с роликом | 1 | |
| | | 5 | - 03 | Кронштейн с роликом | 1 | |
| 11 | | 6 | СТ 019 03 | Фиксатор | | 2 шт. Допуск Замена на поз.7 |
| 11 | | 7 | СТ 019 04 | Фиксатор | | 2 шт Допуск Замена на поз.6 |
| 11 | | 8 | СТ 019 05 | Противовес | 2 | |
| | | | | **Детали** | | |
| 12 | | 9 | ст. 019. 06 | Шибер | 2 | |
| | | | | **Стандартные изделия** | | |
| | | 10 | | Гайка М8,5 ГОСТ 5915-70 | 24 | |

| Изм. | Лист | N докум. | Подп. | Дата |
|---|---|---|---|---|
| Разраб | | Федорова | | 23.78 |
| Пров. | | Радкевич | | 23.78 |

СТ 019

Установка шибера на котле

| Лит. | Лист | Листов |
|---|---|---|
| | 1 | 2 |

Институт

| Формат | Зона | Поз. | Обозначение | Наименование | Кол. | Примечание |
|---|---|---|---|---|---|---|
| | | | | **Материалы** | | |
| | | 11 | | Прокладка 480×380 Картон асбестовый ГОСТ 2850-75 | 2 | |
| | | 12 | | Канат 1.Т-Г-11-Лс-Р-160 ГОСТ 3063-66 | 20 | м |

Лист

СТ. 019. МЧ

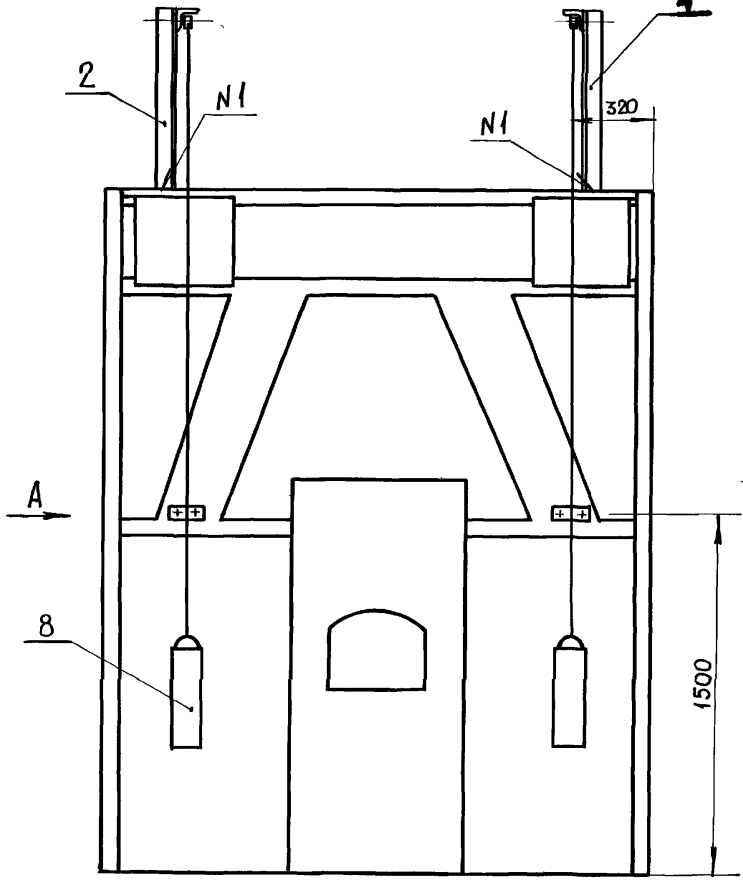


I
М 1:1
(см. л. 2)

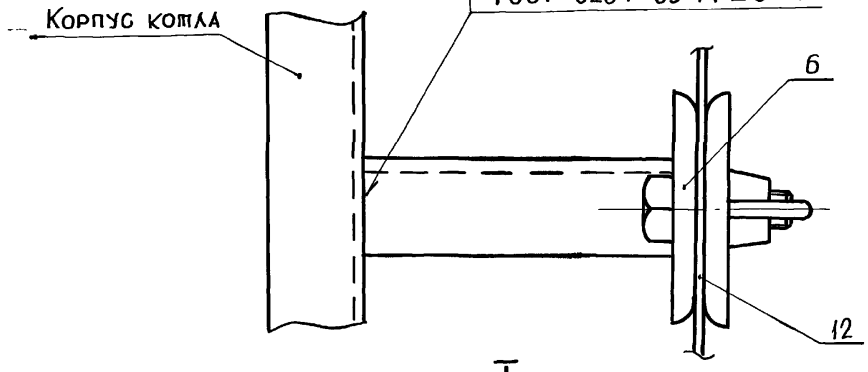


I
М 1:1

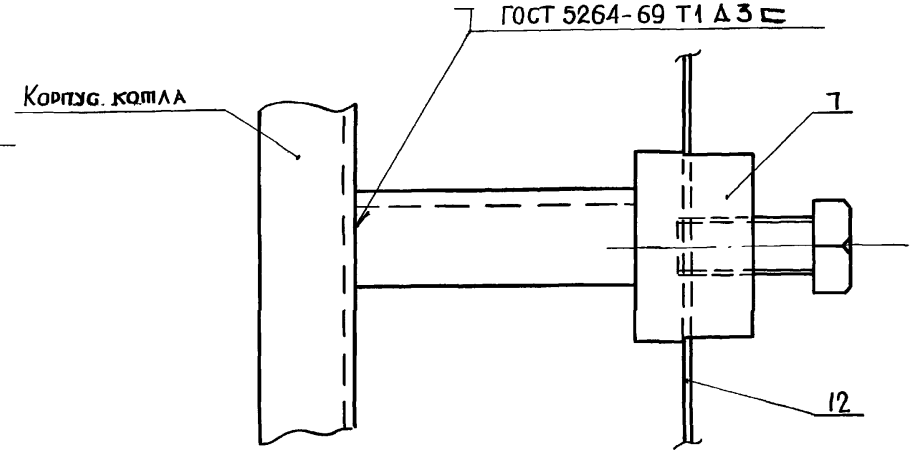


| Изм | Лист | N докум. | Подп. | Дата |
|---|---|---|---|---|
| Разраб. | | Федорова | | 2.78 |
| Пров. | | Радкевич | | 27.3.78 |

# СТ. 019. МЧ

Установка шибера на котле "Тула-3"

| Лит. | Масса | Масшт. |
|---|---|---|
| | | 1:20 |

Лист 1 | Листов 2

Проектный институт

Инв. N подл. 580 | Подп. и дата | Взам. инв. N | Инв. N дубл. | Подп. и дата

СТ. 019. М4

## Вид Б

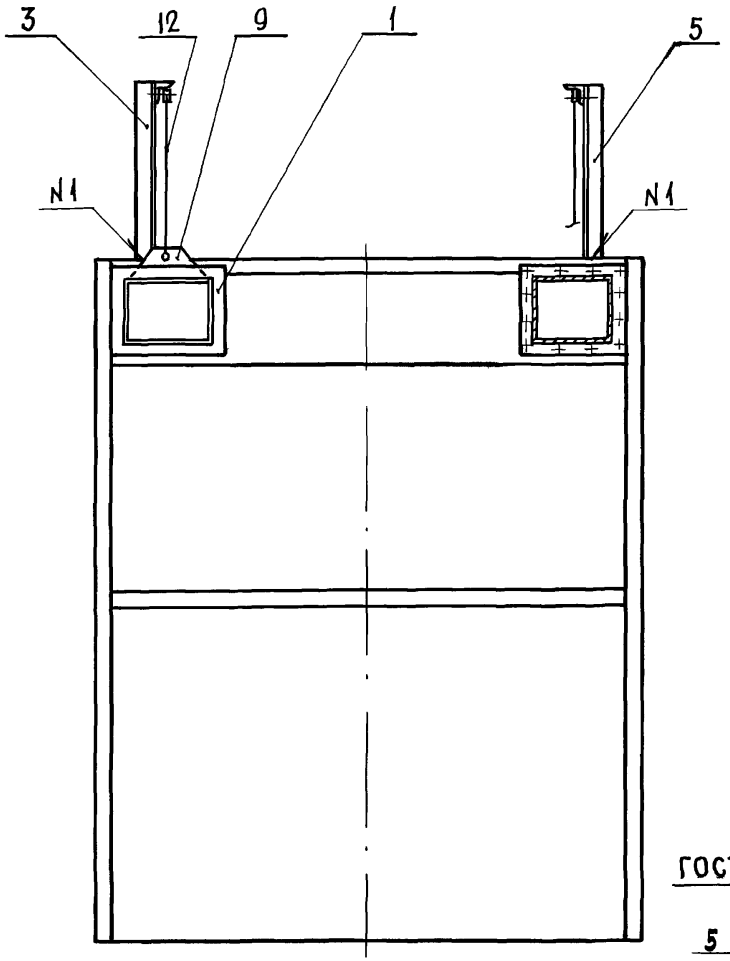


## Вид А

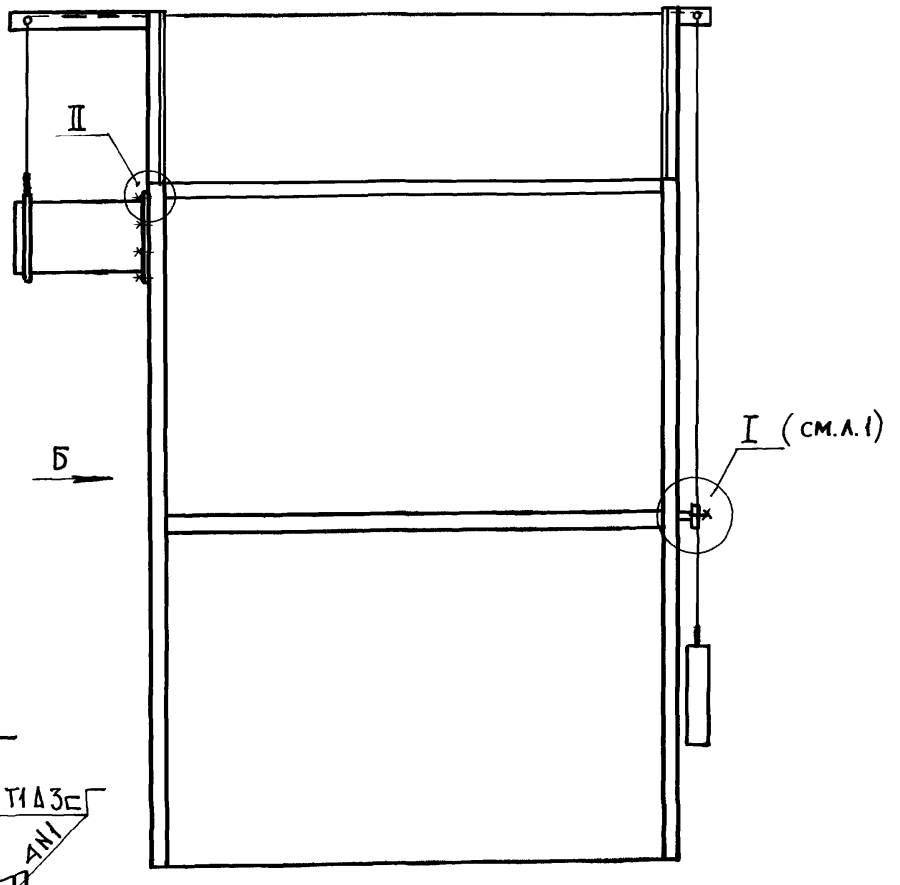


## II
М 1:2

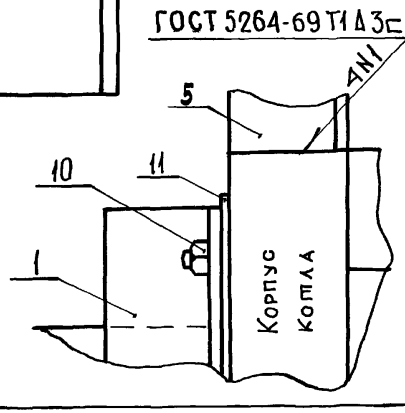


| Изм. | Лист | N докум. | Подп. | Дата |
|---|---|---|---|---|
| Разраб. | | Федорова | | 21.8.78 |
| Пров. | | Радкевич | | 27.1.78 |
| Н. контр. | | | | |
| Утв. | | | | |

СТ. 019. М4

Установка шивера на котле „Тула – 3"

| Лит. | Масса | Масшт. |
|---|---|---|
| | | 1:20 |
| Лист 2 | Листов 2 | |

Проектный институт Ленжилпроект

Альбом 10

Инв. N подл. 570 | Подп. и дата | Взам. инв. N | Инв. N дубл. | Подп. и дата

| Формат | Зона | Поз. | Обозначение | Наименование | Кол. | Примечание |
|---|---|---|---|---|---|---|
| | | | | Документация | | |
| | | | СТ 019 01 СБ | Сборочный чертеж | | |
| | | | | Сборочные единицы | | |
| 11 | | 1 | СТ 019 01 01 | Короб фланцевый | 1 | |
| 11 | | 2 | СТ 019 01 02 | Рама | 1 | |
| 11 | | 3 | СТ 019 01 01 01 | Фланец | 1 | |

Подп. и дата | Инв. N дубл. | Взам. инв. N | Подп. и дата | Инв. N подл. 524

| Изм. | Лист | N докум. | Подп. | Дата |
|---|---|---|---|---|
| Разраб | | Федорова | | 2.3.78 |
| Пров. | | Радкевич | | 2.3.78 |
| Н контр. | | | | |
| Утв. | | | | |

СТ 019 01

Газоход под шибер.

| Лит. | Лист | Листов |
|---|---|---|
| | | 1 |

Проектный институт Ленжилпроект

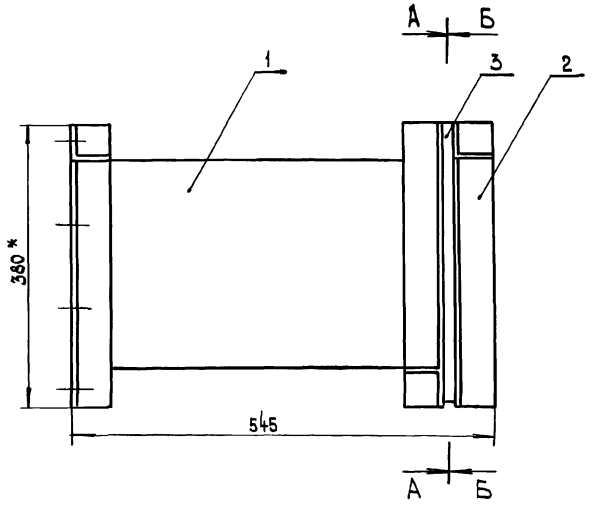


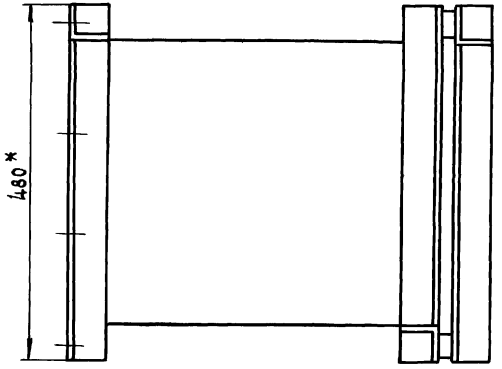


А - А

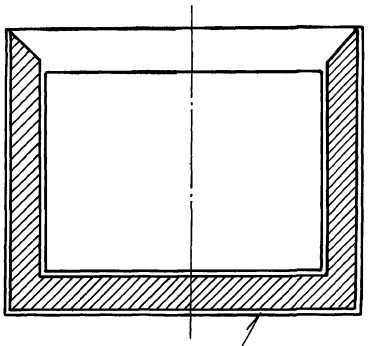

ГОСТ 5264-69 Н1 Д Б

Вид Б-Б - зеркальное отражение вида А-А

*Размер для справки.

| | | | | | | |
|---|---|---|---|---|---|---|
| | | | | | СТ 019 01 СБ | |
| Изм. | Лист | N докум. | Подп. | Дата | Газоход под шибер | Лит / Масса / Масштаб: 37 кг, 1:5 |
| Разраб. | | Федорова | | 15.3.78 | | Лист / Листов 1 |
| Пров. | | Радкевич | | 27.3.78 | | Институт Ленжилпроект |
| Н. контр. | | | | | | |
| Утв. | | | | | | |

Инв. N подл. 572 | Подп. и дата | Взам. инв. N | Инв. N дубл. | Подп. и дата

| Формат | Зона | Поз. | Обозначение | Наименование | Кол. | Примечание |
|---|---|---|---|---|---|---|
| | | | | Документация | | |
| 12 | | | СТ 019 02 | Сборочный чертеж | | |
| | | | | Детали | | |
| 11 | | 1 | СТ 019 02 02 | Ось | 1 | |
| 11 | | 2 | СТ 019 02 03 | Ролик | 1 | |
| | | | | Стандартные изделия | | |
| | | 3 | | Гайка М8.5 | | |
| | | | | ГОСТ 5915-70 | 1 | |
| | | 4 | | Шайба 8Б5Г029 | | |
| | | | | ГОСТ 6402-70 | 1 | |
| | | | | Переменные данные для исполнений | | |
| | | | | СТ 019 02 | | |
| | | | | Сборочные единицы | | |

| Изм. | Лист | N докум. | Подп. | Дата | СТ 019 02 | | | |
|---|---|---|---|---|---|---|---|---|
| Разраб. | | Федорова | | 18.3.78 | Кронштейн с роликом | Лит. | Лист 1 | Листов 2 |
| Пров. | | Радкевич | | 27.3.78 | | ЛЕНИИЛПРОЕКТ | | |
| Н. контр. | | | | | | | | |
| Утв. | | | | | | | | |

Инв.№ подл. 5748 | Подп. и дата | Взам. инв.№ | Инв.№ дубл. | Подп. и дата

| Формат | Зона | Поз. | Обозначение | Наименование | Кол. | Примечание |
|---|---|---|---|---|---|---|
| 11 | | 5 | СТ 019 02 01 | Кронштейн | 1 | |
| | | | | СТ 019 02 -01 | | |
| | | | | Сборочные единицы | | |
| 11 | | 5 | СТ 019 02 01-01 | Кронштейн | 1 | |
| | | | | СТ 019 02 -02 | | |
| | | | | Сборочные единицы | | |
| 11 | | 5 | СТ 019 02 01-02 | Кронштейн | 1 | |
| | | | | СТ 019 02 -03 | | |
| | | | | Сборочные единицы | | |
| 11 | | 5 | СТ 019 02 01-03 | Кронштейн | 1 | |

Инв.№ подл. 5744 | Подп. и дата | Взам. инв.№ | Инв.№ дубл. | Подп. и дата

| Изм. | Лист | N докум. | Подп. | Дата | СТ 019 02 | Лист 2 |
|---|---|---|---|---|---|---|

СТ 019 02 СБ

СТ 019 02 } изображено
СТ 019 02 - 01 }
СТ 019 02 - 02 } зеркальное отражение
СТ 019 02 - 03 }

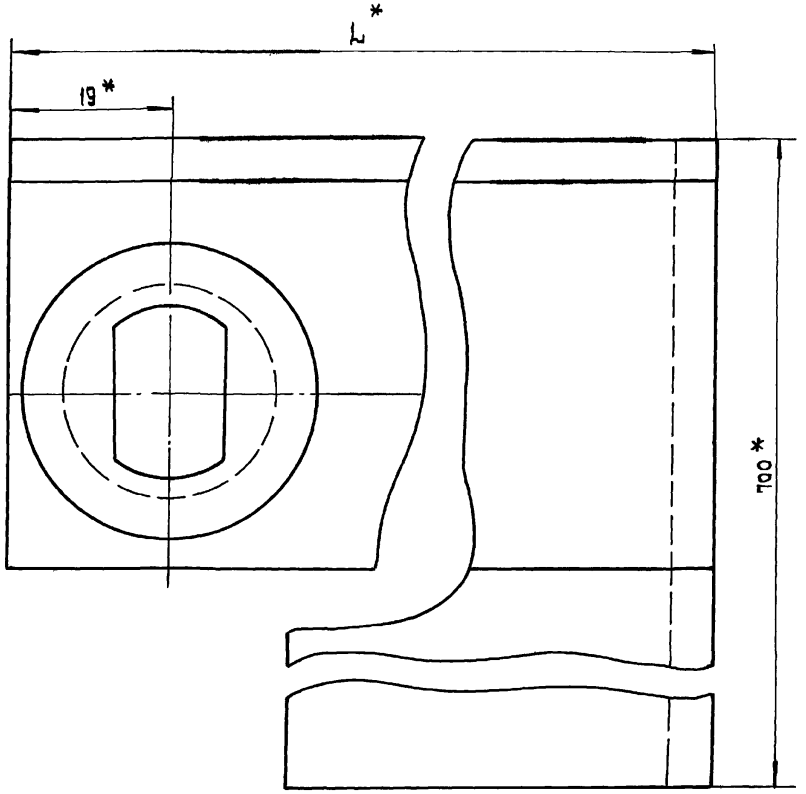


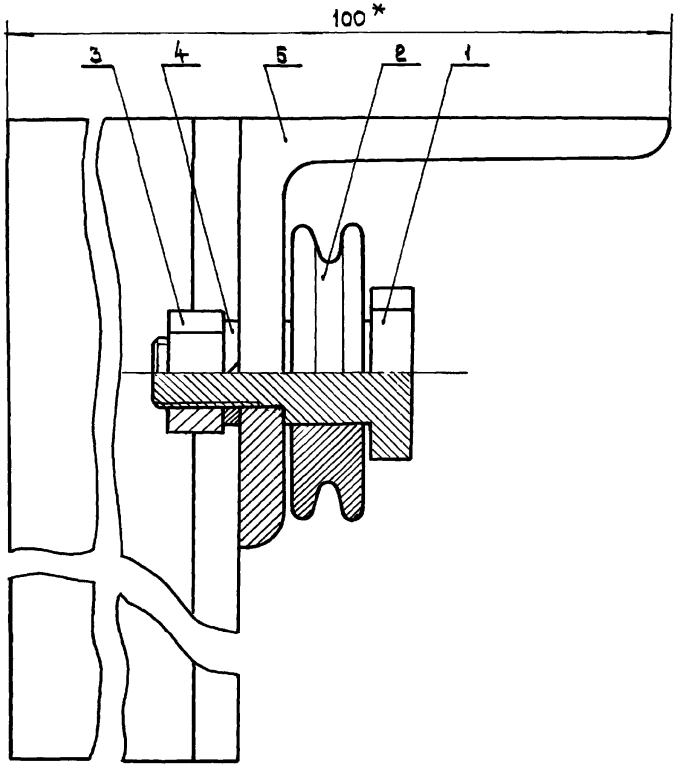


* Размер для справки

| Обозначение | L | Масса кг. |
|---|---|---|
| СТ 019 02 | 128 | 3,1 |
| -01 | 566 | 4,9 |
| -02 | 128 | 3,1 |
| -03 | 566 | 4,9 |

| Изм. | Лист | N Докум. | Подп. | Дата |
|---|---|---|---|---|
| Разраб. | | Окуневич | | 28.2.78 |
| Пров. | | Радкевич | | 2.3.78 |
| Т. контр. | | | | |
| Н. контр. | | | | |
| Утв. | | | | |

СТ 019 02 СБ

Кронштейн с роликом

| Лит. | Масса | Масшт. |
|---|---|---|
| | см. табл. | 2:1 |
| Лист | Листов 1 | |

—

ИНСТИТУТ ЛЕНЖИЛПРОЕКТ

Инв. N подл. 5265 | Подп. и дата | Взам. инв. N | Инв. N дубл. | Подп. и дата

| Формат | Зона | Поз. | Обозначение | Наименование | Кол. | Примечание |
|---|---|---|---|---|---|---|
| | | | | Документация | | |
| 11 | | | СТ 019 03 СБ | Сборочный чертеж | | |
| | | | | Сборочные единицы | | |
| 11 | | 1 | СТ 019 03 01 | Опора фиксатора | 1 | |
| | | | | Детали | | |
| 11 | | 2 | СТ 019 03 01 01 | Планка | 1 | |
| | | | | Стандартные изделия | | |
| | | 3 | | Гайка М8 | | |
| | | | | ГОСТ 3032-76 | 2 | |

Инв. № подл. | Подп. и дата | Взам. инв. № | Инв. № дубл. | Подп. и дата

| Изм. | Лист | № докум. | Подп. | Дата |
|---|---|---|---|---|
| Разраб. | | Федорова | | 2.3.78 |
| Пров. | | Радкевич | | 7.3.78 |
| Н. контр. | | | | |
| Утв. | | | | |

СТ 019 03

Фиксатор

| Лит. | Лист | Листов |
|---|---|---|
| | | 1 |

Институт Ленжилпроект

СТ 019 03 СБ

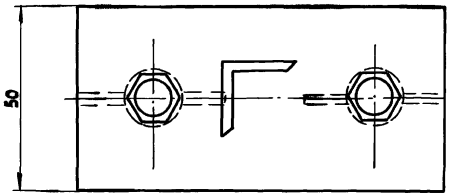


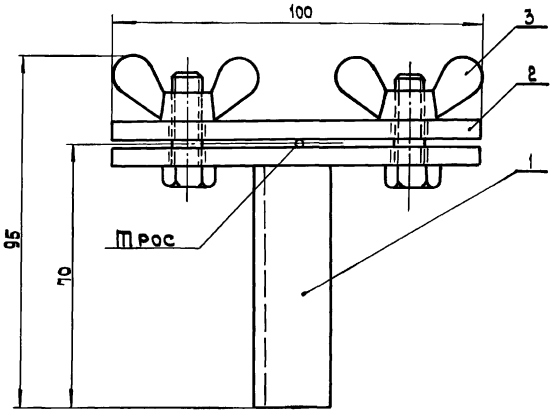


Инв. № подл. | Подп. и дата | Взам. инв. № | Инв. № дубл. | Подп. и дата

| Изм. | Лист | № докум. | Подп. | Дата |
|---|---|---|---|---|
| Разраб. | | Федорова | | 2.3.78 |
| Пров. | | Радкевич | | 7.3.78 |
| Н. контр. | | | | |
| Утв. | | | | |

Фиксатор

| Лит. | Масса | Масштаб |
|---|---|---|
| | 0,6 кг | 1:1 |
| Лист | Листов 1 | |

Институт Ленжилпроект

| Формат | Зона | Поз | Обозначение | Наименование | Кол. | Примечание |
|---|---|---|---|---|---|---|
| | | | | Документация | | |
| 11 | | | СТ 019 04 СБ | Сборочный чертеж | | |
| | | | | Детали | | |
| 11 | | 1 | СТ 019 04 01 | Корпус фиксатора | 1 | |
| | | | | Стандартные изделия | | |
| | | 2 | | Болт М 12 × 25 | | |
| | | | | ГОСТ 7798-70 | 1 | |
| | | | | Материалы | | |
| | | 3 | | Уголок 20×20×3 ГОСТ 8509-72 / Ст3 ГОСТ 535-58 | | |
| | | | | ℓ = 55 | 1 | |

| Изм. | Лист | № докум. | Подп. | Дата |
|---|---|---|---|---|
| Разраб. | | Федорова | | 20.3.78 |
| Пров. | | Радкевич | | 22.3.78 |
| Н. контр. | | | | |
| Утв. | | | | |

СТ 019 04

Фиксатор

Лит | Лист | Листов
1

Институт Ленжилпроект

Инв. № подл. | Подп. и дата | Взам. инв. № | Инв. № дубл. | Подп. и дата

СТ 019 04 СБ

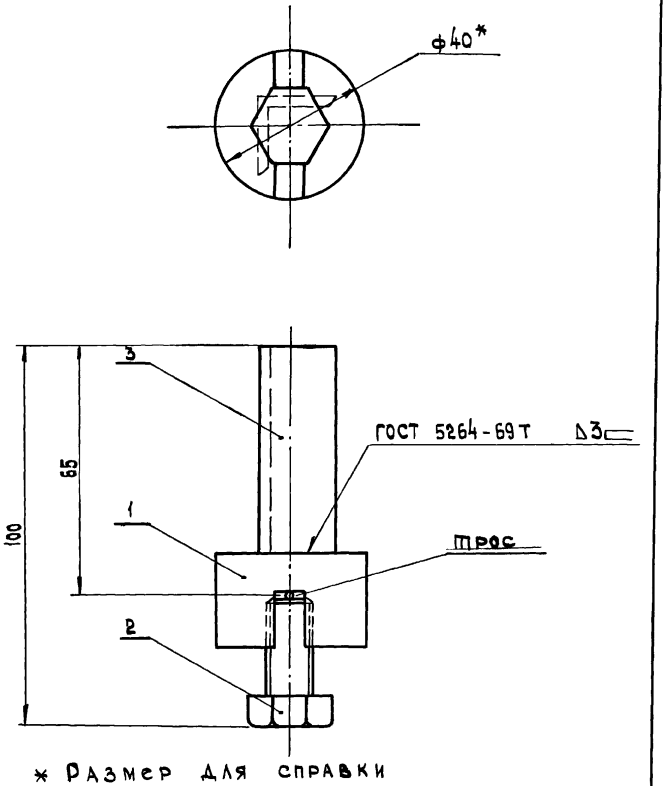


* Размер для справки

| Изм. | Лист | № докум. | Подп. | Дата |
|---|---|---|---|---|
| Разраб. | | Федорова | | 20.3.78 |
| Пров. | | Радкевич | | |
| Н. контр. | | | | |
| Утв. | | | | |

СТ 019 04 СБ

Фиксатор

| Лит. | Масса | Масштаб |
|---|---|---|
| | 0,35 кг | 1:1 |

Лист | Листов 1

Институт Ленжилпроект

Инв. № подл. | Подп. и дата | Взам. инв. № | Инв. № дубл. | Подп. и дата

Формат А4

СТ 019. 04. 01

Rz 80 (√)

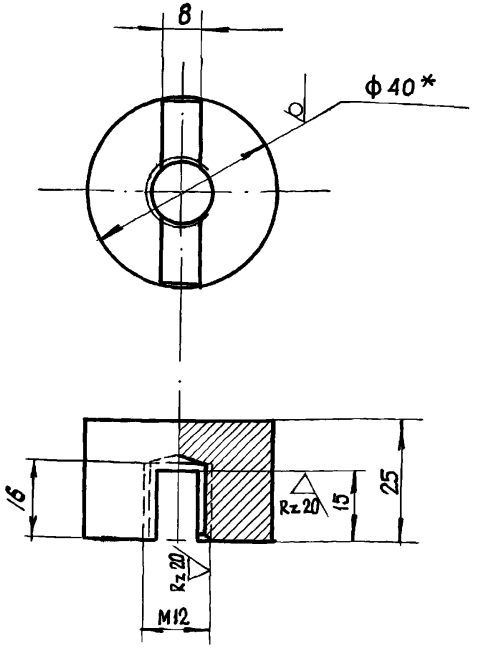


* Размер для справки.
Предельные отклонения линейных размеров отверстий по $A_7$, валов - по $B_7$, остальных - по $CM_7$.

| Изм. | Лист | N докум. | Подп. | Дата |
|---|---|---|---|---|
| Разраб. | | Федорова | | 27.7.71 |
| Пров. | | Радкевич | | 27.7.71 |
| Н. контр. | | Утв. | | |

СТ 019. 04. 01

Корпус фиксатора

| Лит. | Масса | Масшт. |
|---|---|---|
| | 0,2 кг | 1:1 |
| Лист | Листов 1 | |

Круг 40 ГОСТ 2590-71 / Ст.3 ГОСТ 535-58

Проектный институт Ленниилпроект

Ф-11

Инв. N подл. | Подп. и дата | Взам. инв. N | Инв. N дубл. | Подп. и дата

СТ 019. 05 СБ

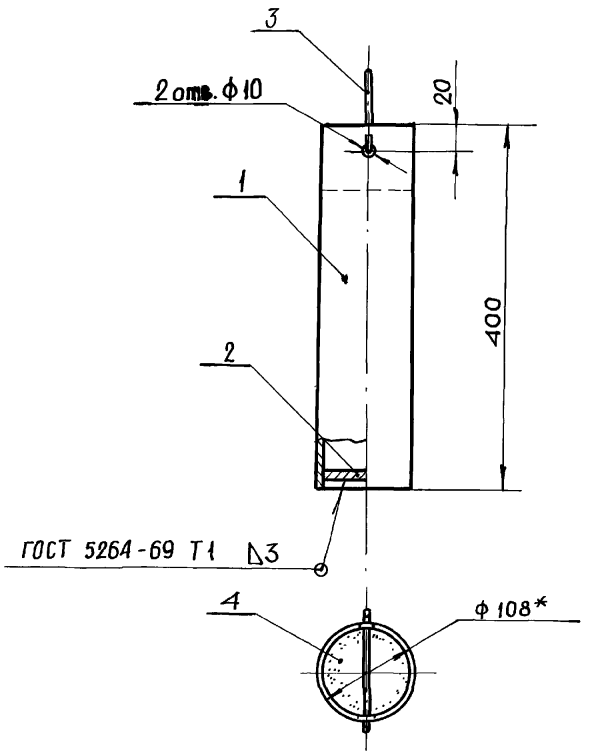


* Размер для справки

| Изм. | Лист | N докум. | Подп. | Дата |
|---|---|---|---|---|
| Разраб. | | Федорова | | 2.3.78 |
| Пров. | | Радкевич | | 27.3.78 |
| Н. контр. | | | | |
| Утв. | | | | |

Противовес

| Лит. | Масса | Масштаб |
|---|---|---|
| | 8,2 | 1:5 |

| Лист | Листов |
|---|---|
| | 1 |

Проектный институт Ленжилпроект

Ф-11

Инв. N подл. 581 | Подп. и дата | Взам. инв. N | Инв. N дубл. | Подп. и дата

| Формат | Зона | Поз. | Обозначение | Наименование | Кол. | Примечание |
|---|---|---|---|---|---|---|
| | | | | Документация | | |
| | | | СТ. 019. 05 | Сборочный чертеж | | |
| | | | | Детали | | |
| Б4 | | 1 | СТ. 019. 05. 01 | Корпус | | |
| | | | | Труба $\frac{108\times4\ \text{ГОСТ}\ 8732\text{-}70}{\text{Д ГОСТ}\ 8731\text{-}74}$ | 4 | кг |
| Б4 | | 2 | СТ. 019. 05. 02 | Заглушка ф 98 $B_т$ | | |
| | | | | Лист $\frac{5\ \text{ГОСТ}\ 19903\text{-}74}{\text{Ст 3сп ГОСТ}\ 14637\text{-}69}$ | 0,3 | кг |
| Б4 | | 3 | СТ. 019. 05. 03 | Душка | | |
| | | | | Круг $\frac{5\ \text{ГОСТ}\ 2590\text{-}71}{\text{Ст 3 ГОСТ}\ 535\text{-}58}$ | | |
| | | | | $\ell = 300$ | 0,05 | кг |
| | | | | Материал | | |
| | | 4 | | Песок ГОСТ 8736-67 | 4 | кг |

СТ 019. 05

| Изм. | Лист | N докум. | Подп. | Дата |
|---|---|---|---|---|
| Разраб. | | Федорова | | 2.3.78 |
| Провер. | | Радкевич | | 27.3.78 |
| Н. контр. | | | | |
| Утв. | | | | |

Противовес

| Лит. | Лист | Листов |
|---|---|---|
| | | 1 |

Проектный институт Ленжилпроект

Ф-11

Инв. N подл. 582 | Подп. и дата | Взам. инв. N | Инв. N дубл. | Подп. и дата

СТ. 019. 06

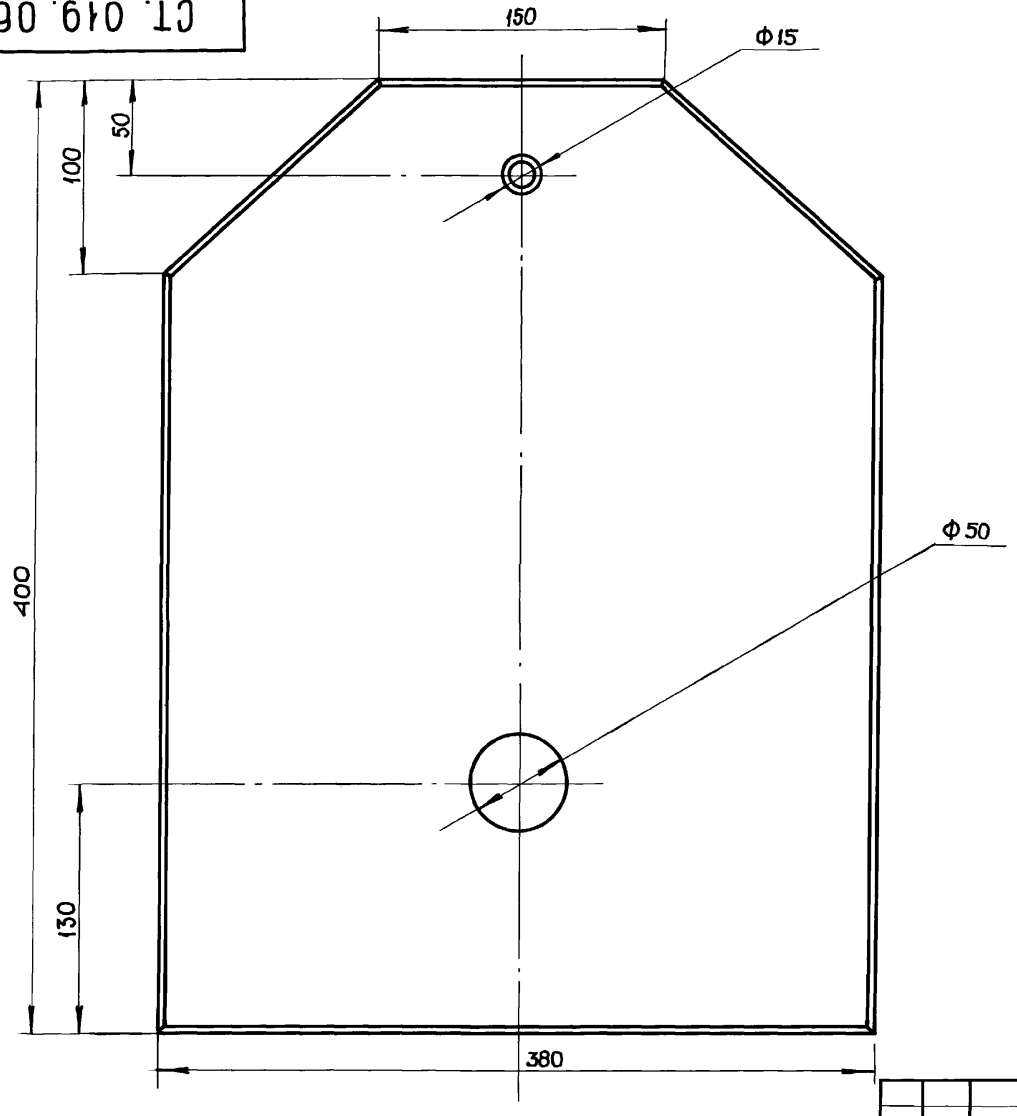





Rz 80 (▽)

Неуказанные предельные отклонения линейных размеров
валов – по $B_7$
отверстий – по $A_7$
остальных – по $CM_7$

| Изм. | Лист | N докум. | Подп. | Дата |
|---|---|---|---|---|
| Разраб. | | Федорова | | 2.3.78 |
| Пров. | | Радкевич | | 2.3.78 |
| Н. контр. | | | | |

СТ. 019. 06

Шибер

| Лит. | Масса | Масшт. |
|---|---|---|
| | 8,2 кг | 1:2,5 |

Лист | Листов 1

Лист 8 ГОСТ 19903-74 / Ст 3 сп ГОСТ 14637-69

Проектный институт

Инв. N подл. | Подп. и дата | Взам. инв. N | Инв. N дубл. | Подп. и дата

| Формат | Зона | Поз. | Обозначение | Наименование | Кол. | Примечание |
|---|---|---|---|---|---|---|
| | | | | Документация | | |
| 12 | | | СТ 019.01.01.01 СБ | Сборочный чертеж | | |
| | | | | Материалы | | |
| | | 1 | | Уголок 50×50×5 ГОСТ 8509-72 / Ст3 ГОСТ 535-58 ℓ=330 $B_7$ | 2 | |
| | | 2 | | Уголок 50×50×5 ГОСТ 8509-72 / Ст3 ГОСТ 535-58 ℓ=430 $B_7$ | 2 | |

| Изм. | Лист | N докум. | Подп. | Дата | СТ 019 01 01 01 | | |
|---|---|---|---|---|---|---|---|
| Разраб. | | Федорова | | 21.3.78 | Фланец. | Лит. | Лист | Листов |
| Пров. | | Радкевич | | 27.3.78 | | | 1 | |
| Н.контр | | | | | | Проектный институт Ленжилпроект | |
| Утв. | | | | | | | |

Формат А1

| Формат | Зона | Поз. | Обозначение | Наименование | Кол. | Примечание |
|---|---|---|---|---|---|---|
| | | | | Документация | | |
| | | | СТ 019.01.01 СБ | Сборочный чертеж | | |
| | | | | Сборочные единицы | | |
| 12 | | 1 | СТ 019 01 01 01 | Фланец | 1 | |
| 12 | | 2 | -01 | Фланец | 1 | |
| | | | | Детали | | |
| 11 | | 3 | СТ 019 01 01 02 | Короб | 1 | |

| Изм. | Лист | N докум. | Подп. | Дата | СТ 019 01 01 | | |
|---|---|---|---|---|---|---|---|
| Разраб. | | Федорова | | 21.3.78 | Короб фланцевый | Лит. | Лист | Листов |
| Пров. | | Радкевич | | 27.3.78 | | | 1 | |
| Н.контр | | | | | | Проектный институт Ленжилпроект | |
| Утв. | | | | | | | |

Формат А1

Инв. № подл. 535 | Подп. и дата | Взам. инв. № | Инв. № дубл. | Подп. и дата

СТ 019.01.01.02

ГОСТ 5264-69 С5

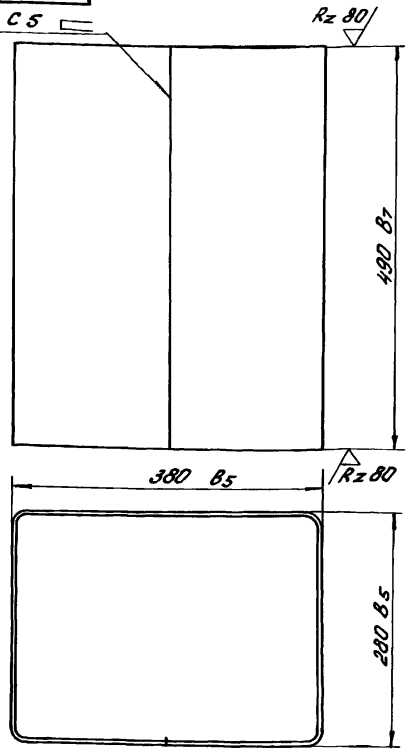


Внутренние радиусы сгибов 2 мм

| Изм. | Лист | N докум. | Подп. | Дата |
|---|---|---|---|---|
| Разраб. | | Федорова | | 2.3.78 |
| Пров. | | Радкевич | | 2.3.78 |
| Н. контр. | | | | |
| Утв. | | | | |

СТ 019.01.01.02

Короб.

| Лит. | Масса | Масшт. |
|---|---|---|
| | 15кг | 1:5 |

Лист | Листов 1

Лист 3 ГОСТ 19903-74
Ст 0 ГОСТ 14637-69

проектный институт ЛЕНИИЛПРОЕКТ

Формат А4

Инв. № подл. | Подп. и дата | Взам. инв. № | Инв. № дубл. | Подп. и дата

53Е

СТ 019.01.01.05

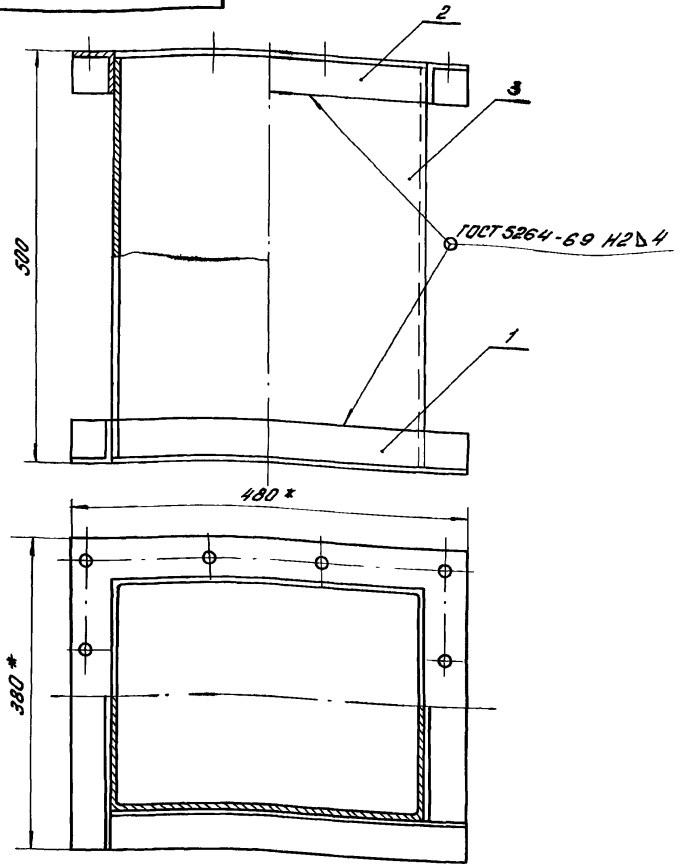


* Размер для справки

| Изм. | Лист | N докум. | Подп. | Дата |
|---|---|---|---|---|
| Разраб. | | Федорова | | 2.3.78 |
| Пров. | | Радкевич | | 2.3.78 |
| Н. контр. | | | | |
| Утв. | | | | |

СТ 019.01.01 С5

Короб фланцевый.

| Лит. | Масса | Масшт. |
|---|---|---|
| | 26кг | 1:5 |

Лист | Листов 1

проектный институт ЛЕНИИЛПРОЕКТ

Формат А4

Инв. № подл. | Подп. и дата | Взам. инв. № | Инв. № дубл. | Подп. и дата

53Ж

СТ 019.01.01.01 СБ

Рис. 1

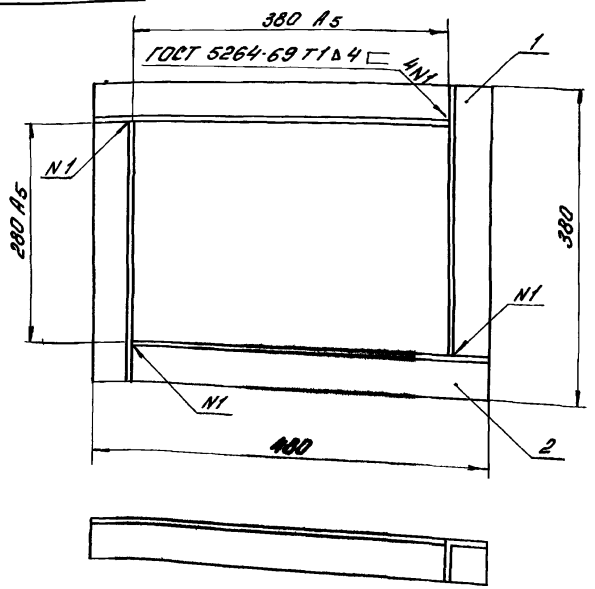


Рис. 2

Остальное см рис. 1

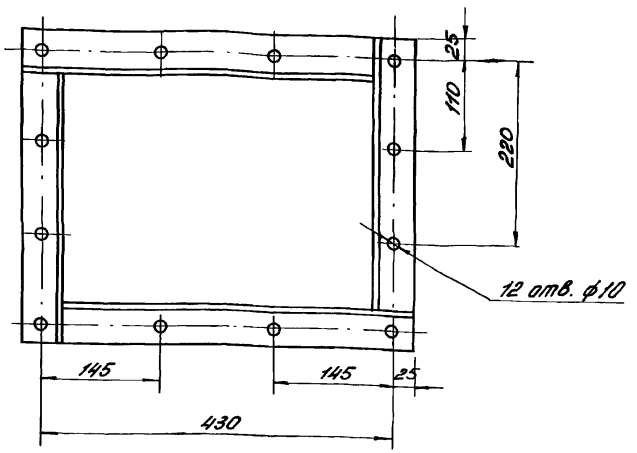


Неуказанные предельные отклонения линейных размеров отверстий - по А7, валов - по В7.

Отклонение размера между осями двух любых отверстий ± 2,8.

| Обозначение | Рис. | Масса кг |
|---|---|---|
| СТ 019.01.01.01 | 1 | 5,75 |
| -01 | 2 | 5,6 |

| Изм. | Лист | N докум. | Подп. | Дата |
|---|---|---|---|---|
| Разраб. | | Федорова | | 27.3.78 |
| Пров. | | Радкевич | | 27.3.78 |
| Н. контр. | | | | |
| Утв. | | | | |

СТ 019.01.01.01 СБ

Фланец.

| Лит. | Масса | Масш. |
|---|---|---|
| | см. табл. | 1:5 |
| Лист | Листов 1 | |

проектный институт ЛЕНЖИЛПРОЕКТ

Инв. N подл. 588 | Подп. и дата | Взам. инв. N | Инв. N дубл. | Подп. и дата

Формат 19

| Формат | Зона | Поз. | Обозначение | Наименование | Кол. | Примечание |
|---|---|---|---|---|---|---|
| | | | | Документация | | |
| | | | ст 019.01.02 СБ | Сборочный чертеж | | |
| | | | | Детали | | |
| БЧ | | 1 | ст 019 010201 | Брусок | | |
| | | | | Полоса Б-2 14×40 ГОСТ 103-76 / Ст3 ГОСТ 535-58 | 2 | |
| | | | | Материал | | |
| | | 2 | | Полоса Б-2 14×40 ГОСТ 103-76 / Ст 3 ГОСТ 535-58 | | |
| | | | | ℓ=390 Вт | 1 | 1,7 кг |

Подп. и дата | Инв. N дубл. | Взам. инв. N | Подп. и дата | Инв. N подл.

| Изм. | Лист | N докум. | Подп. | Дата |
|---|---|---|---|---|
| Разраб. | | Федорова | | 21.3.78 |
| Пров. | | Радкевич | | 27.3.78 |
| Н контр. | | | | |
| Утв. | | | | |

ст 019 01 02

РАМА

| Лит | Лист | Листов |
|---|---|---|
| | | 1 |

Институт Ленжилпроект

Формат 11

СШ 019 01 02 СБ

Rz 80 (✓)

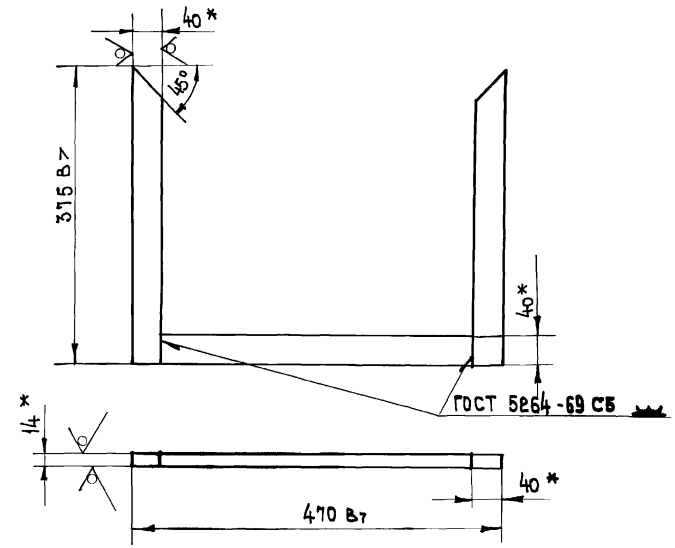


Подп. и дата | Инв. N дубл. | Взам. инв. N | Подп. и дата | Инв. N подл.

| Изм. | Лист | N докум. | Подп. | Дата |
|---|---|---|---|---|
| Разраб. | | Федорова | | 21.3.78 |
| Пров. | | Радкевич | | 27.3.78 |
| Н контр. | | | | |
| Утв. | | | | |

ст 019 01 02 СБ

РАМА

| Лит. | Масса | Масштаб |
|---|---|---|
| | 4,96 кг | 1:5 |
| Лист | Листов 1 | |

Институт Ленжилпроект

Формат 11

| Формат | Зона | Поз. | Обозначение | Наименование | Кол. | Примечание |
|---|---|---|---|---|---|---|
| | | | | Документация | | |
| 11 | | | СТ 019. 02. 01 СБ | Сборочный чертеж | | |
| | | | | Материалы | | |
| | | 1 | | Уголок 50×50×5 ГОСТ 8509-72 / Ст3 ГОСТ 535-58 | 1 | |
| | | | Переменные | данные для исполнений | | |
| | | | | СТ 019 0201 | | |
| | | | | Детали | | |
| 11 | | 2 | СТ 019 02 01-01 | Планка | 1 | |
| | | | | СТ 019 02 01 -01 | | |
| | | | | Детали | | |
| 11 | | 2 | СТ 019 02 01 01-01 | Планка | 1 | |
| | | | | СТ 019 02 01 -02 | | |
| | | | | Детали | | |
| 11 | | 2 | СТ 019 02 0101-02 | Планка | 1 | |
| | | | | СТ 019 02 01 -03 | | |
| | | | | Детали | | |
| 11 | | 2 | СТ 019 02 0101-03 | Планка | 1 | |

Подп. и дата | Инв. № подл. | Взам. инв. № | Инв. № дубл. | Подп. и дата

| Изм. | Лист | № докум. | Подп. | Дата |
|---|---|---|---|---|
| Разраб. | | Федорова | | 13.03.78 |
| Пров. | | Радкевич | | 27.3.78 |
| Н. контр. | | | | |
| Утв. | | | | |

СТ 019 02 01

Кронштейн

| Лит. | Лист | Листов |
|---|---|---|
| | | 1 |

институт ЛЕНЖИЛПРОЕКТ

Формат А1

СТ 019 02 01 СБ

Рис. 1

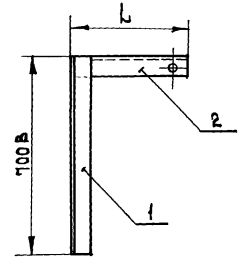


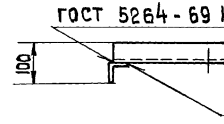


Рис. 2

Зеркальное отражение
Остальное см. рис. 1

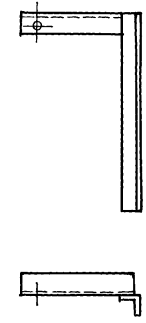

| Обозначение | Рис. | L | Масса кг |
|---|---|---|---|
| СТ 019 0201 | 1 | 128 | 3,1 |
| -01 | | 566 | 5,7 |
| -02 | 2 | 128 | 3,1 |
| -03 | | 566 | 5,7 |

Подп. и дата | Инв. № подл. | Взам. инв. № | Инв. № дубл. | Подп. и дата

| Изм. | Лист | № докум. | Подп. | Дата |
|---|---|---|---|---|
| Разраб. | | Федорова | | 13.3.78 |
| Пров. | | Радкевич | | 27.3.78 |
| Н. контр. | | | | |
| Утв. | | | | |

СТ 019 02 01 СБ

Кронштейн

| Лит. | Масса | Масштаб |
|---|---|---|
| | см. табл. | — |
| Лист | Листов 1 | |

институт ЛЕНЖИЛПРОЕКТ

Формат А1

СТ 019.02.03

Rz 40

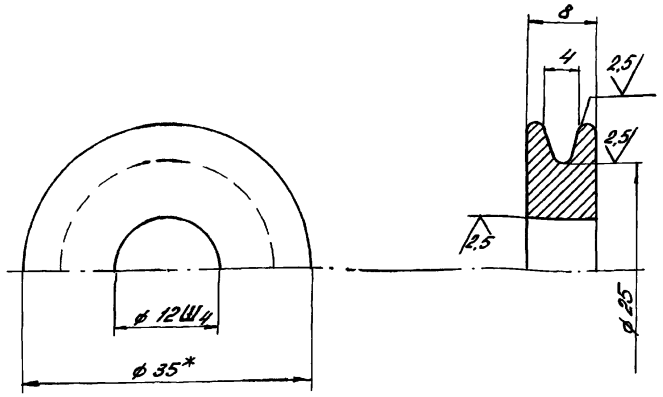


1. Неуказанные предельные отклонения линейных размеров валов - по 8т, остальные - по СМ 7.
2. Радиусы скруглений - 1 мм

| Изм. | Лист | N докум. | Подп. | Дата |
|---|---|---|---|---|
| Разраб. | | Федорова | | 21.3.78 |
| Пров. | | Радкевич | | 27.3.78 |
| Н. контр. | | | | |
| Утв. | | | | |

СТ 019.02.03

Ролик

| Лит. | Масса | Масшт. |
|---|---|---|
| | 0,01 кг | 2:1 |
| Лист | Листов 1 | |

Пруток Д 1 кр 35 Н ГОСТ 21488-76

Проектный институт ЛЕНИНИИПРОЕКТ

Инв. N подл. | Подп. и дата | Взам. инв. N | Инв. N дубл. | Подп. и дата

СТ 019.02.02

Rz 40

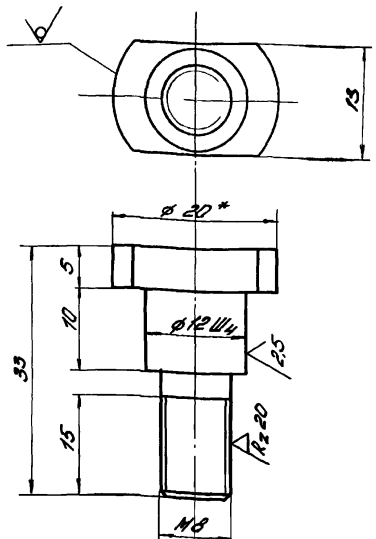


Неуказанные предельные отклонения линейных размеров валов - по 8т, остальных - по СМ 7.
* Размер для справки.

| Изм. | Лист | N докум. | Подп. | Дата |
|---|---|---|---|---|
| Разраб. | | Федорова | | 21.3.78 |
| Пров. | | Радкевич | | 21.3.78 |
| Н. контр. | | | | |
| Утв. | | | | |

СТ 019.02.02

Ось.

| Лит. | Масса | Масш. |
|---|---|---|
| | 0.03 кг | 2:1 |
| Лист | Листов 1 | |

Круг 20 ГОСТ 2590-71 / Ст 3 ГОСТ 535-58

Проектный институт ЛЕНИНИИПРОЕКТ

Инв. N подл. | Подп. и дата | Взам. инв. N | Инв. N дубл. | Подп. и дата

| Форм. | Зона | Поз. | Обозначение | Наименование | Кол. | Примечание |
|---|---|---|---|---|---|---|
| | | | | **Документация** | | |
| 11 | | | СТ 019.03.01 СБ | Сборочный чертеж | | |
| | | | | **Детали** | | |
| 11 | | 1 | СТ 019.03.01.01 | Планка | 2 | |
| | | | | **Стандартные изделия** | | |
| | | 2 | | Болт М8×25 ГОСТ 7798-70 | 2 | |
| | | | | **Материал** | | |
| | | 3 | | Уголок 20×20×3 ГОСТ 8509-72 / Ст.3 ГОСТ 535-58 | 1 | |

Подп. и дата | Инв. N дубл. | Взам. инв. N | Подп. и дата | Инв. N подл. 595

| Изм. | Лист | N докум. | Подп. | Дата |
|---|---|---|---|---|
| Разраб. | | Федорова | | 2/3.78 |
| Провер. | | Радкевич | | 2/3.78 |
| Н. контр. | | | | |
| Утв. | | | | |

СТ 019.03.01

Опора фиксатора шибера

Лит. | Лист | Листов 1

Проектный институт Ленжилпроект

Ф-11

СТ 019.03.01 СБ

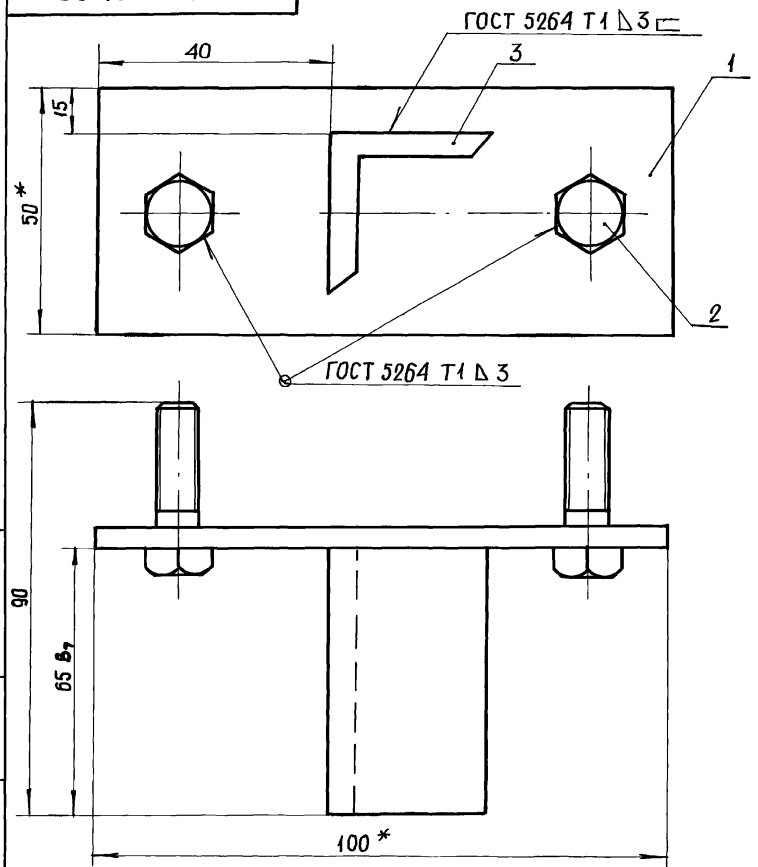


* Размер для справки

Подп. и дата | Инв. N дубл. | Взам. инв. N | Подп. и дата | Инв. N подл. 596

| Изм. | Лист | N докум. | Подп. | Дата |
|---|---|---|---|---|
| Разраб. | | Федорова | | 2/3.78 |
| Провер. | | Радкевич | | 2/3.78 |
| Н. контр. | | | | |
| Утв. | | | | |

Опора фиксатора шибера

| Лит. | Масса | Масштаб |
|---|---|---|
| | 0,33кг | 1:1 |

Лист | Листов 1

Проектный институт Ленжилпроект

Ф-11

СТ 019.02.01.01

Рис. 1

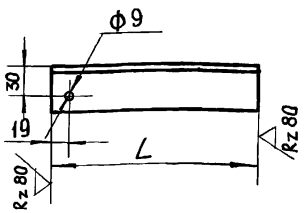


Рис. 2

Зеркальное отражение
Остальное см. рис. 1

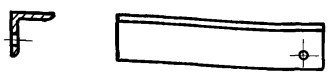

| Обозначение | Рис. | L | Масса кг. |
|---|---|---|---|
| СТ 019.02.01.01 | 1 | 122 | 0,46 |
| -01 | | 560 | 2,1 |
| -02 | 2 | 122 | 0,46 |
| -03 | | 560 | 2,1 |

Предельные отклонения линейных размеров отверстий - по $A_т$, валов - по $B_т$, остальных - по $CM_т$.

| Изм. | Лист | N докум. | Подп. | Дата |
|---|---|---|---|---|
| Разраб. | | | | |
| Провер. | Радкевич | | | 27.3.78 |
| Н. контр. | | | | |
| Утв. | | | | |

СТ 019.02.01 01

ПЛАНКА

| Лит. | Масса | Масшт. |
|---|---|---|
| | см. табл. | 1:5 |
| Лист | Листов 1 | |

Уголок 50×50×5 ГОСТ 8509-72 / Ст3 ГОСТ 535-58

Проектный институт ЛЕННИЛПРОЕКТ

Инв. N подл. | Подп. и дата | Взам. инв. N | Инв. N дубл. | Подп. и дата

СТ 019.03.01 01

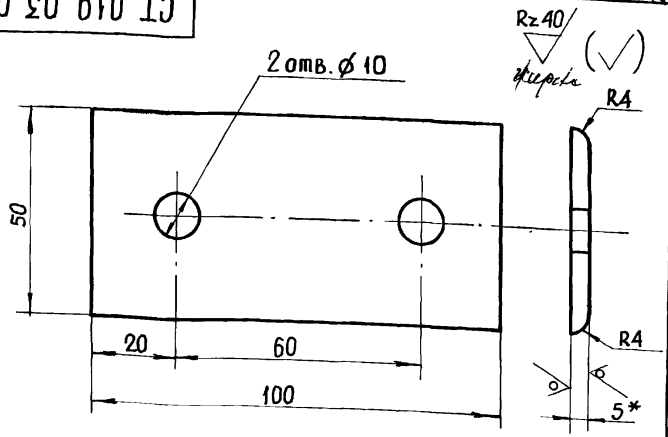


* Размер для справки.

Предельные отклонения линейных размеров отверстий - по $A_т$, валов - по $B_т$, остальных - по $CM_т$.

| Изм. | Лист | N докум. | Подп. | Дата |
|---|---|---|---|---|
| Разраб. | Федорова | | | 2.3.78 |
| Провер. | Радкевич | | | 27.3.78 |
| Н. контр. | | | | |
| Утв. | | | | |

СТ 019.03.01 01

ПЛАНКА

| Лит. | Масса | Масшт. |
|---|---|---|
| | 0,2 кг | 1:1 |
| Лист | Листов 1 | |

Лист 5 ГОСТ 19903-74 / Ст3сп ГОСТ 14637-69

Проектный институт ЛЕННИЛПРОЕКТ

Инв. N подл. | Подп. и дата | Взам. инв. N | Инв. N дубл. | Подп. и дата

gost.e-ecolog.ru