ПРОЕКТНЫЙ ИНСТИТУТ ЛЕНЖИЛПРОЕКТ

УСТАНОВКА ФИКСАТОРА ШИБЕРА НА КОТЛЕ „УНИВЕРСАЛ-6"

РАБОЧАЯ ДОКУМЕНТАЦИЯ

СТ 020

Инв.N подл. | Подп. и дата | Взам.инв.N | Инв.N дубл. | Подп. и дата

gost.e-ecolog.ru

378 г

ПРОЕКТНЫЙ ИНСТИТУТ ЛЕНЖИЛПРОЕКТ

УСТАНОВКА ФИКСАТОРА ШИБЕРА НА КОТЛЕ „УНИВЕРСАЛ-6"

РАБОЧАЯ ДОКУМЕНТАЦИЯ

СТ 020

Согласовано: (фиксаторы) Главный инженер
серт. СТ 019 03

Гл. инженер управления
„Ленгаз"
/.Барбухин./

/.Иванов/.

Начальник отдела
/.Воронцов/.
29/III 78 г.

Главный инженер проекта
/.Винер/.
29/III-78.

1978

Инв. N подл.	Подп. и дата	Взам. инв. N	Инв. N дубл.	Подп. и дата
558/2				

№ строки	Формат	Обозначение	Наименование	Кол. листов	Стр.	Примечание
1	11	СТ 020	Установка фиксатора шибера на котле „Универсал-6"	2	4,5	
3	11	СТ 019 03	Фиксатор	1	6	Заимствовано из СТ 019
4	11	СТ 019 03 СБ	Фиксатор	1	7	
5	11	СТ 019 04	Фиксатор	1	8	
6	11	СТ 019 04 СБ	Фиксатор	1	9	
7	11	СТ 019 03 01 01	Планка	1	10	
8	11	СТ 019 04 01	Корпус фиксатора	1	11	

Подп. и дата | Инв. № дубл. | Взам. инв. № | Подп. и дата | Инв. № подл. 2381/5

Изм.	Лист.	№ докум.	Подп.	Дата
Разраб.		Федорова		25.3.76
Пров.		Радкевич		7.4.76
Н. контр.				
Утв.				

СТ 020 ТП

Установка фиксатора шибера на котле „Универсал-6"

Лит.	Лист.	Листов
	1	1

Институт Ленжилпроект

Формат 11

СТ 020

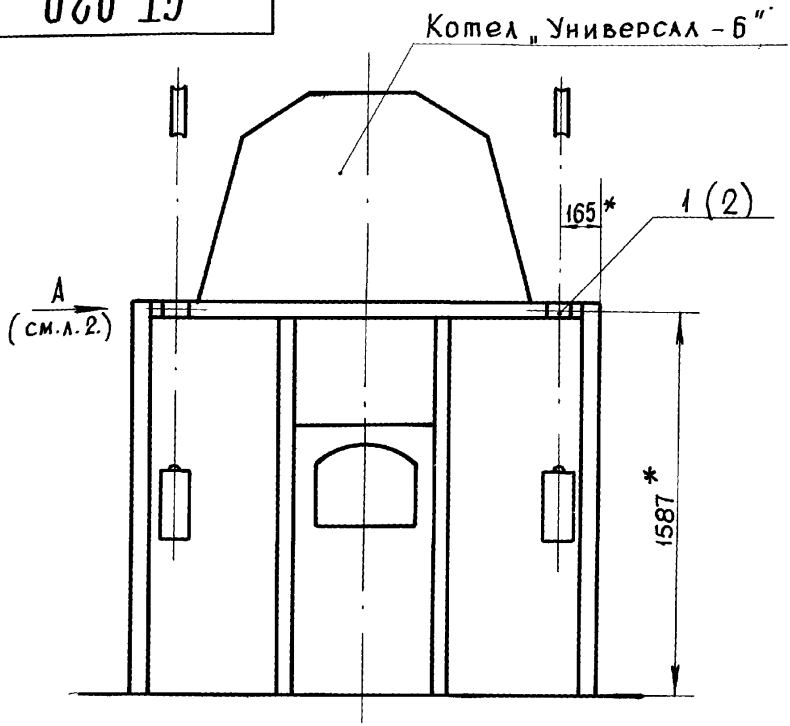

* Размер можно установить по месту

Формат	Зона	Поз.	Обозначение	Наименование	Кол.	Примечание
				Сборочные единицы		
11		1	СТ 019.03	Фиксатор	2	Допуск замена на поз. 2
11		2	СТ 019.04	Фиксатор	2	Допуск замена на поз. 1

Инв. № подл. 559 | Подп. и дата | Взам. инв. № | Инв. № дубл. | Подп. и дата

Изм.	Лист	№ докум.	Подп.	Дата
Разраб.		Федорова		25.3.78
Провер.		Радкевич		24.4.78
Н. контр.				
Утв.				

СТ 020

Установка фиксатора шибера на котле „Универсал - 6"

Лит.	Масса	М-б
		1:20

Лист 1 | Листов

институт Ленинилпроект

Ф-11

СТ 020

Вид А
М 1:1

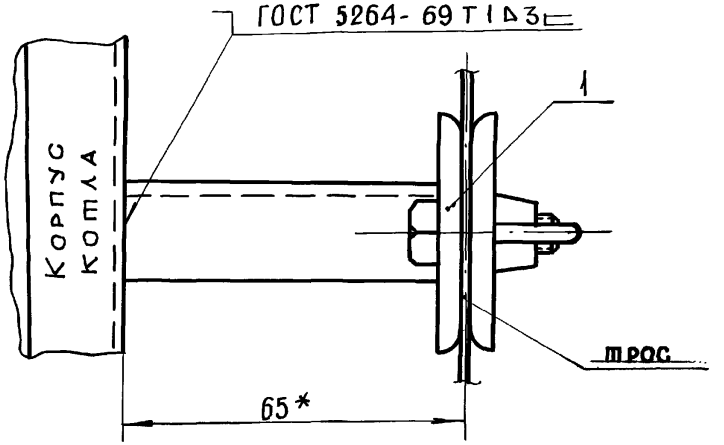

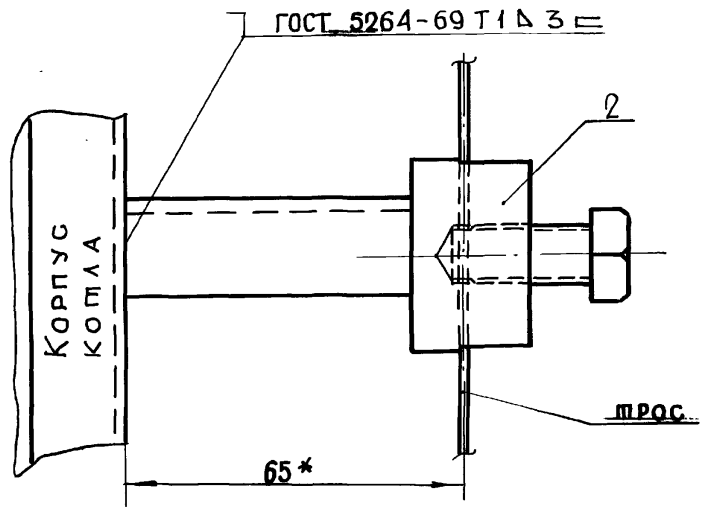

* Размер можно установить по месту

Формат	Зона	Поз	Обозначение	Наименование	Кол.	Примечание
				Документация		
И			СТ 01903 СБ	Сборочный чертеж		
				Сборочные единицы		
И		1	СТ 019 0301	Опора фиксатора	1	
				Детали		
И		2	СТ 019 03 0101	Планка	1	
				Стандартные изделия		
		3		Гайка М8 ГОСТ 3032-76	2	

Инв. № подл. | Подп. и дата | Взам. инв. № | Инв. № дубл. | Подп. и дата

Изм.	Лист	№ докум.	Подп.	Дата
Разраб.		Федорова		2.12.77
Пров.		Радкевич		2.12.77
Н. контр.				
Утв.				

СТ 019 03

Фиксатор

Лит.	Лист.	Листов
		1

Институт Ленжилпроект

Формат А1

СТ 019 03 СБ

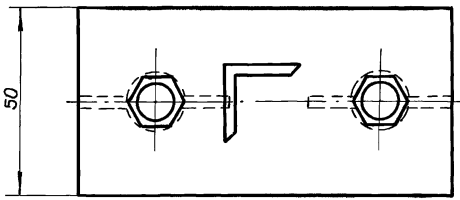

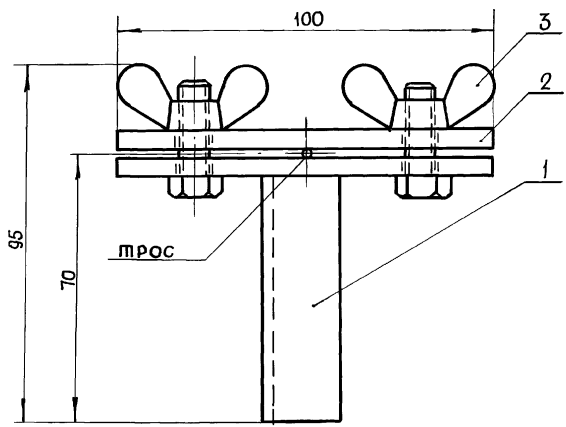

Инв. № подл. | Подп. и дата | Взам. инв. № | Инв. № дубл. | Подп. и дата

Изм.	Лист	N докум.	Подп.	Дата
Разраб.		Федорова		2.2.78
Провер.		Радкевич		2.2.78

СТ 019 03 СБ

Фиксатор

Лит.	Масса	Масштаб
	0,6 кг	1:1

Лист | Листов 1

институт
ЛЕНИНИЛПРОЕКТ

Ф-11

Формат	Зона	Поз.	Обозначение	Наименование	Кол.	Примечание
				Документация		
11			ст 019 04 СБ	Сборочный чертеж		
				Детали		
11		1	ст 019 04 01	Корпус фиксатора	1	
				Стандартные изделия		
		2		Болт М 12×25		
				ГОСТ 7798-70	1	
				Материалы		
		3.		Уголок 20×20×3 ГОСТ 8509-72 / Ст3 ГОСТ 535-58		
				ℓ=55	1	ℓ по месту

Инв.№ подл. | Подп. и дата | Взам. инв.№ | Инв.№ дубл. | Подп. и дата

Изм.	Лист	№ докум.	Подп.	Дата
Разраб.		Федорова		20.3.78
Пров.		Радкевич		27.3.78
Н. контр.				
Утв.				

ст 019 04

Фиксатор

Лит.	Лист.	Листов
		1

Институт Ленжилпроект

СТ 019.04 СБ

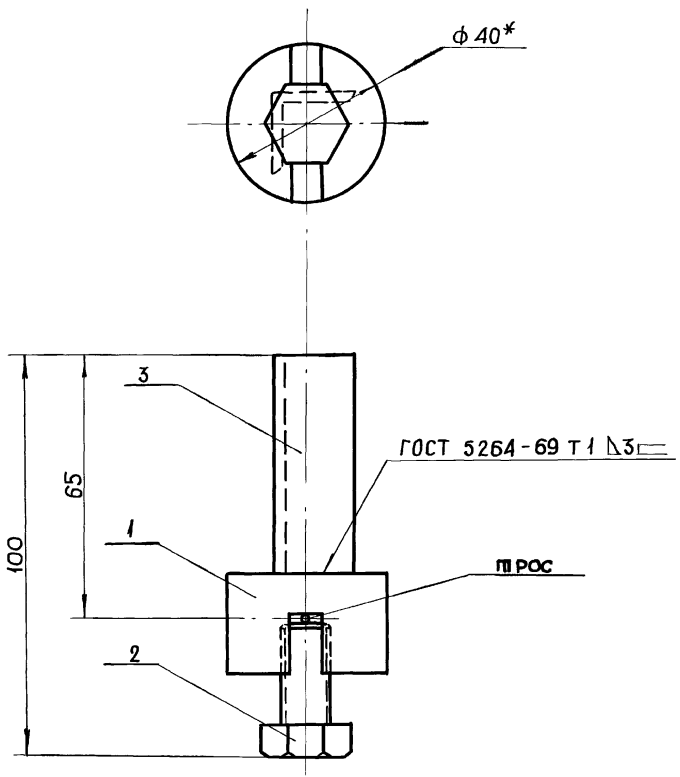

* Размер для справки

					СТ 019.04 СБ		
Изм.	Лист	N докум.	Подп.	Дата	Фиксатор	Лит	Масса	М-Б
Разраб.		Федорова		21.07.71			0,35 кг	1:1
Провер.		Радкевич		27.07.71		Лист	Листов 1
Н. контр.						институт	
Утв.						Ленжилпроект	

Подп. и дата | Инв. N дубл. | Взам. инв. N | Подп. и дата | 564

Ф-11

СТ 019.03.01.01

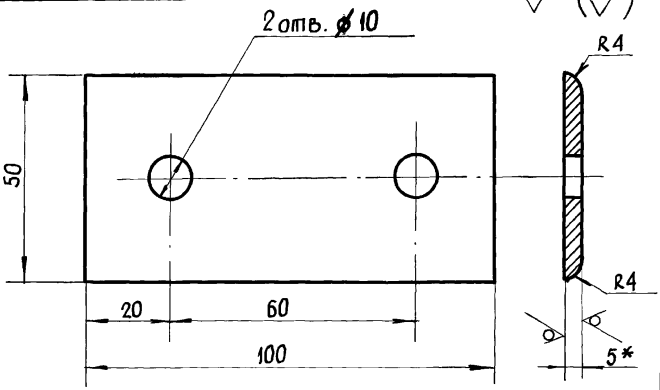

1. * Размер для справки
2. Предельные отклонения линейных размеров отверстий – по A_1, валов – по B_1, остальных – по CM_1.

Изм.	Лист	N докум.	Подп.	Дата
Разраб.		Федорова		2/3.78
Провер.		Радкевич		2.3.78
Н.контр.				
Утв.				

СТ 019.03.01.01

Планка

Лит.	Масса	М-б
	0,2 кг	1:1

Лист | Листов 1

Лист 5 ГОСТ 19903-74
Ст 3сп ГОСТ 14637-69

институт ленжилпроект

Инв. N подл. 535 | Подп. и дата | Взам. инв. N | Инв. N дубл. | Подп. и дата

СТ 019.04.01

Rz 80 (✓)

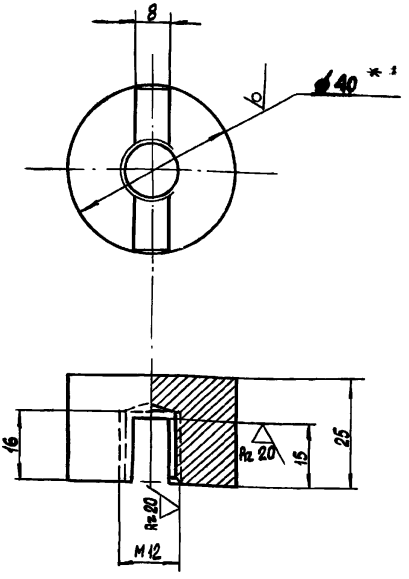

1. * Размер для справки.
2. Предельные отклонения линейных размеров отверстий по A_7, валов - по B_7 остальных - по CM_7.

Изм	Лист	N докум.	Подп.	Дата
Разраб.		Федорова		21.3.79
		Ивич		2.3.79
Н. контр.				
Утв.				

СТ 019.04.01

Корпус фиксатора

Лит.	Масса	Масшт
	0,2 кг	1:1
Лист	Листов 1	

Круг 40 ГОСТ 2590-71 / Ст.3 ГОСТ 535-58

Проектный институт Ленжилпроект

Формат 11

Ленжилпроект 3№ 517-50-7.06.85 г.

Подп. и дата | Инв. N дубл. | Взам. инв. N | Подп. и дата | Инв. N подл. 566

gost.e-ecolog.ru