ПРОЕКТНЫЙ ИНСТИТУТ
ЛЕННИИПРОЕКТ

ТИПОВЫЕ КОНСТРУКЦИИ И ДЕТАЛИ ЗДАНИЙ И СООРУЖЕНИЙ
ДЛЯ КАПИТАЛЬНОГО РЕМОНТА В ЛЕНИНГРАДЕ

СЕРИЯ 1.141-КР-1

ПАНЕЛИ ЖЕЛЕЗОБЕТОННЫЕ ПРЕДВАРИТЕЛЬНО-НАПРЯЖЕННЫЕ С КРУГЛЫМИ ПУСТОТАМИ СО СТЕРЖНЕВОЙ АРМАТУРОЙ

ВЫПУСК 2

РАБОЧИЕ ЧЕРТЕЖИ СБОРНЫХ ЖЕЛЕЗОБЕТОННЫХ ИЗДЕЛИЙ ШИРИНОЙ 1.2 м

ЧАСТЬ 2

ИЗДЕЛИЯ ПАНЕЛЕЙ БПК

gost.e-ecolog.ru

ПРОЕКТНЫЙ ИНСТИТУТ
ЛЕННИИПРОЕКТ

ТИПОВЫЕ КОНСТРУКЦИИ И ДЕТАЛИ ЗДАНИЙ И СООРУЖЕНИЙ
ДЛЯ КАПИТАЛЬНОГО РЕМОНТА В ЛЕНИНГРАДЕ

СЕРИЯ 1.141-КР-1

ПАНЕЛИ ЖЕЛЕЗОБЕТОННЫЕ ПРЕДВАРИТЕЛЬНО-НАПРЯЖЕННЫЕ С КРУГЛЫМИ ПУСТОТАМИ СО СТЕРЖНЕВОЙ АРМАТУРОЙ

РАБОЧИЕ ЧЕРТЕЖИ СБОРНЫХ ЖЕЛЕЗОБЕТОННЫХ ИЗДЕЛИЙ ШИРИНОЙ 1.2 м

ВЫПУСК 2

ЧАСТЬ 2

ИЗДЕЛИЯ ПАНЕЛЕЙ БЛК

Главный инженер института — В.И. Иванов
Главный конструктор института — Л.В. Сдобников
Начальник технического отдела — А.Л. Воронцов
Главный инженер проекта — Б.М. Винер
Нормоконтроль

Согласовано:
Главный инженер объединения „Стройдеталь" Марковский Б.А.

1978 г

Лист	Наименование	Стр.	Примечание
1	2	3	4
1.141-КР-1.2.2.000	Содержание	3	
1.141-КР-1.2.2.001	Пояснительная записка	4	
1.141-КР-1.2.2.002	Номенклатура	5	
1.141-КР-1.2.2.003	Опалубочный чертеж панелей БПК-27.12 ÷ БПК-50.12	6	
1.141-КР-1.2.2.004	Армирование панелей БПК-27.12 ÷ БПК-50.12	7	
1.141-КР-1.2.2.005	Сетка С-1	8,9	
1.141-КР-1.2.2.006	Сетка С-2	10	
1.141-КР-1.2.2.007	Сетка С-3	11	
1.141-КР-1.2.2.008	Каркас К-1	12	
1.141-КР-1.2.2.009	Петля П-1	13	
1.141-КР-1.2.2.010	Узлы 1 и 2	14	
1.141-КР-1.2.2.011	Узлы 3 и 4	15	
1.141-КР-1.2.2.012	Характеристика изделия БПК-27.12	16	
1.141-КР-1.2.2.013	Характеристика изделия БПК-28.12	17	
1.141-КР-1.2.2.014	Характеристика изделия БПК-29.12	18	
1.141-КР-1.2.2.015	Характеристика изделия БПК-30.12	19	
1.141-КР-1.2.2.016	Характеристика изделия БПК-31.12	20	
1.141-КР-1.2.2.017	Характеристика изделия БПК-32.12	21	
1.141-КР-1.2.2.018	Характеристика изделия БПК-33.12	22	
1.141-КР-1.2.2.019	Характеристика изделия БПК-34.12	23	
1.141-КР-1.2.2.020	Характеристика изделия БПК-35.12	24	
1.141-КР-1.2.2.021	Характеристика изделия БПК-36.12	25	
1.141-КР-1.2.2.022	Характеристика изделия БПК-37.12	26	
1.141-КР-1.2.2.023	Характеристика изделия БПК-38.12	27	
1.141-КР-1.2.2.024	Характеристика изделия БПК-39.12	28	
1.141-КР-1.2.2.025	Характеристика изделия БПК-40.12	29	
1.141-КР-1.2.2.026	Характеристика изделия БПК-41.12	30	
1.141-КР-1.2.2.027	Характеристика изделия БПК-42.12	31	
1.141-КР-1.2.2.028	Характеристика изделия БПК-43.12	32	
1.141-КР-1.2.2.029	Характеристика изделия БПК-44.12	33	
1.141-КР-1.2.2.030	Характеристика изделия БПК-45.12	34	
1.141-КР-1.2.2.031	Характеристика изделия БПК-46.12	35	
1.141-КР-1.2.2.032	Характеристика изделия БПК-47.12	36	
1.141-КР-1.2.2.033	Характеристика изделия БПК-48.12	37	
1.141-КР-1.2.2.034	Характеристика изделия БПК-49.12	38	
1.141-КР-1.2.2.035	Характеристика изделия БПК-50.12	39	

Инв. № подл. | Подп. и дата | Взам. инв. №

Изм.	Лист	№ докум.	Подпись	Дата
Разраб.		Моренкова		
Пров.		Антонова		
ГИП		Винер		
Н. контр.		Левашова		

1.141-КР-1.2.2.000

Содержание

Лит.	Масса	Масштаб

Лист	Листов

институт Ленжилпроект

Копировал: Никитина Формат 12

Пояснительная записка.

Рабочие чертежи предварительно-напряженных панелей с круглыми пустотами на расчетную нагрузку 900 кг/м² без выпускных ребер длиной ℓ = 2.7÷5.0 м, шириной 1.2 м разработаны на основании договора №933/Б с производственным объединением „Стройдеталь" и задания на проектирование от 15.02 1978 года.

Как показала практика нового строительства, настилы с круглыми пустотами, по сравнению с овальными, проще в изготовлении и более надежны, так как в них отсутствуют тонкие плоские полки, которые могут быть повреждены во время изготовления и транспортировки.

Марка, форма и основные размеры панелей приняты в соответствии с ГОСТ 9561-76 „Панели железобетонные многопустотные для перекрытий жилых и общественных зданий."

При применении панелей с круглыми пустотами достигается повышение звукоизоляции перекрытия.

Панели разработаны в соответствии с СНиП II-21-75

Рабочая предварительно-напряженная арматура принята из стали класса А-IV ГОСТ 5781-75. В спецификациях арматуры приводятся длины предварительно-напряженных стержней, соответствующие длине панели без учета припуска на устройство анкеров.

Каркасы и сетки предусматриваются из арматуры класса А I ГОСТ 5781-75 и из холоднотянутой проволоки класса В-I ГОСТ 6727-53* и изготавливаются в соответствии с СН 393-69.

При изготовлении сборных железобетонных элементов необходимо выполнять требования ГОСТ 13015-75 „Изделия железобетонные и бетонные. Общие технические требования."

Требования по допускам, приемке, складированию, транспортировке, методам испытания изделий и т. д. принимаются по ГОСТу 9561-76

Контроль жесткости и прочности настилов производить по ГОСТу 8829-77.

Перед массовым изготовлением настилов необходимо выполнить пробные испытания.

Армирование выполнено по аналогии с серией 1.141-1 ЦНИИ ЭП жилища.

Серия 1.141-КР-1 состоит из трёх выпусков:

Альбом I - рабочие чертежи сборных ж.-б. изделий шириной 1.0м
часть 1 - изделия панели КНК
часть 2 - изделия панели БПК
Выпуск 2 - рабочие чертежи сборных ж.-б. изделий шириной 1.2м
часть 1 - изделия панели КНК
часть 2 - изделия панели БПК
Выпуск 3 - рабочие чертежи сборных ж.-б. изделий шириной 0.5м

Инв. № подл. | Подп. и дата | Взам. инв. №

Изм.	Лист	№ докум.	Подп.	Дата	1.141.-КР-1.2.2.001			
Разраб		Маренкова			Пояснительная записка	Лит	Масса	Масштаб
Пров.		Антонова				Лист	Листов	
ГИП		Винер				институт Ленжилпроект		
Н. контр.		Левашова						

Копировал Никитина Формат 12

Эскиз

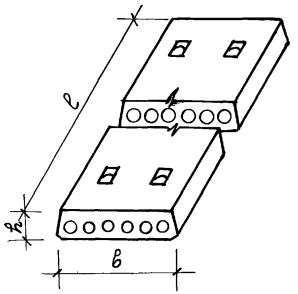

Бетон марки М200

Марка изделия	Размеры, мм l	в	h	Перекрываем пролеты в свету (без штукат), мм $l_{o\,max}$	$l_{o\,min}$	Объем изделия по внешним размерам $м^3$	Объем бетона $м^3$	Масса кг. изделия	Арматуры AI	AIV	BI	Всего	Содержание стали на $м^3$ бетона	NN листа
БПК-27.12	2700	1190	220	2440	2350	0.70	0.41	1020	2.48	6.68	8.75	17.91	43.7	1.141-КР-1.2.2 012
БПК-28.12	2800	1190	220	2540	2450	0.72	0.42	1060	2.48	6.92	8.81	18.21	43.4	013
БПК-29.12	2900	1190	220	2640	2550	0.75	0.44	1090	2.48	7.16	8.98	18.68	42.5	014
БПК-30.12	3000	1190	220	2740	2650	0.78	0.45	1130	2.48	7.40	9.04	18.92	42.0	015
БПК-31.12	3100	1190	220	2840	2750	0.80	0.46	1160	2.48	7.64	9.22	19.03	41.4	016
БПК-32.12	3200	1190	220	2940	2850	0.83	0.48	1200	2.48	7.88	9.27	19.63	40.9	017
БПК-33.12	3300	1190	220	3040	2950	0.85	0.49	1220	2.48	8.16	9.34	19.98	40.8	018
БПК-34.12	3400	1190	220	3140	3050	0.88	0.51	1270	2.48	8.40	9.51	20.39	40,0	019
БПК-35.12	3500	1190	220	3240	3150	0.90	0.52	1300	2.48	8.64	9.57	20.69	39.8	020
БПК-36.12	3600	1190	220	3340	3250	0.93	0.54	1340	2.48	8.88	9.74	21.10	39.1	021
БПК-37.12	3700	1190	220	3440	3350	0.96	0.55	1370	2.48	9.12	9.80	21.40	38.9	022
БПК-38.12	3800	1190	220	3540	3450	0.98	0.56	1400	2.48	9.40	9.86	21.74	38.8	023
БПК-39.12	3900	1190	220	3640	3550	1.01	0,57	1440	2.48	9.64	10.02	22.14	38.8	024
БПК-40.12	4000	1190	220	3740	3650	1.03	0,59	1480	2.48	9.88	10.08	22.44	38.0	025
БПК-41.12	4100	1190	220	3840	3750	1.06	0.60	1500	2.48	10.12	10.26	22.86	38.1	026
БПК-42.12	4200	1190	220	3940	3850	1.08	0.62	1550	2.48	10.36	10.32	23.16	37.4	027
БПК-43.12	4300	1190	220	4040	3950	1.11	0.63	1580	2.48	10.60	10.38	23.46	37.2	028
БПК-44.12	4400	1190	220	4140	4050	1.14	0.65	1620	2.48	10.88	10.55	23.91	36.8	029
БПК-45.12	4500	1190	220	4240	4150	1.16	0.66	1650	2.48	11.12	10.61	24.21	36.7	030
БПК-46.12	4600	1190	220	4340	4250	1.19	0.67	1690	2.48	11.36	10.78	24.62	36.7	031
БПК-47.12	4700	1190	220	4440	4350	1.21	0.69	1720	2.48	11.60	10.84	24.92	36.1	032
БПК-48.12	4800	1190	220	4540	4450	1.24	0.70	1750	2.48	11.84	10.90	25.22	36.0	033
БПК-49.12	4900	1190	220	4640	4550	1.27	0.72	1790	2.48	14.74	11.07	28.32	39.3	034
БПК-50.12	5000	1190	220	4740	4650	1.29	0.73	1820	2.48	15.06	11.13	28.67	39.3	035

Инв.№ подл. | Подп. и дата | Взам. инв.№

Изм.	Лист	№ докум.	Подп.	Дата
Разраб.		Маренкова		
Пров.		Антонова		
ГИП		Винер		
Н.контр.		Левашова		

1.141-КР-1.2.2.002

Номенклатура

Лит.	Масса	Масштаб

Лист | Листов

Институт Ленжилпроект

Копировал: Никитина Формат 12

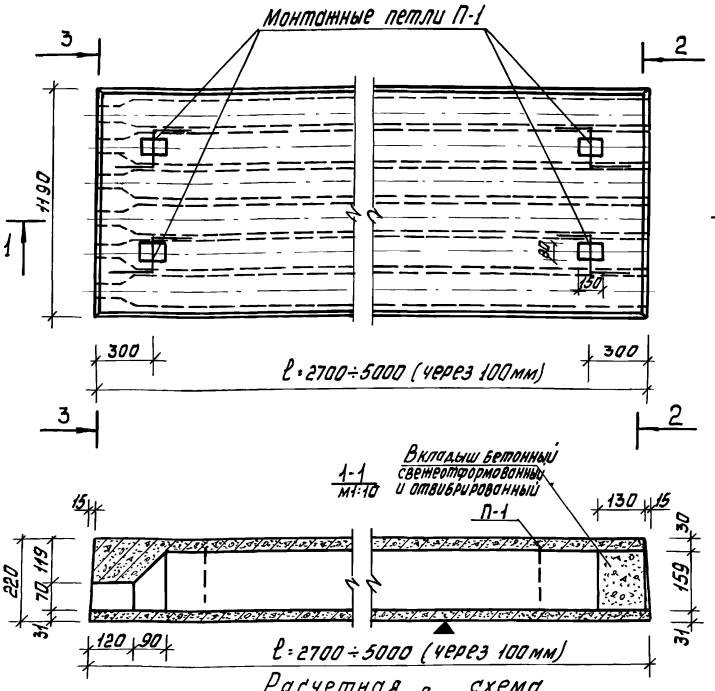

Расчетная схема

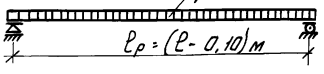

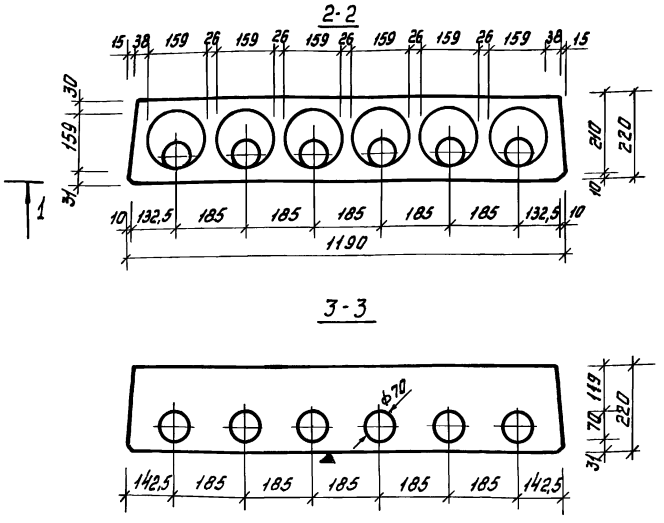

1. Армирование панели см. черт. 1.141-КР-1.2.2.004
2. Плоскость отмеченная знаком ▲ должна быть гладкой.
3. Кубиковая прочность бетона при его обжатии не ниже 140 кг/см².

Нагрузки (включая собственный вес панели)	
Расчетная нагрузка по несущей способности	- 900 кг/м²
Нормативная нагрузка	- 780 кг/м²
Нормативная нагрузка при расчете прогиба	
Длительно действующая	- 630 кг/м²
Кратковременно действующая	- 150 кг/м²

Изм	Лист	N докум.	Подп.	Дата
Разраб.		Моренкова		
Пров.		Антонова		
Г И П		Винер		
Н.контр		Левашова		

1.141-КР-1.2.2.003

Опалубочный чертеж панелей БПК-27.12÷БПК-50.12

Лит.	Масса	Масштаб

Лист | Листов

Институт ЛЕНЖИЛПРОЕКТ

Инв. N подл. | Подпись и дата

Копировал: [signature] Формат - 12

Схема расположения арматурных каркасов и сеток.

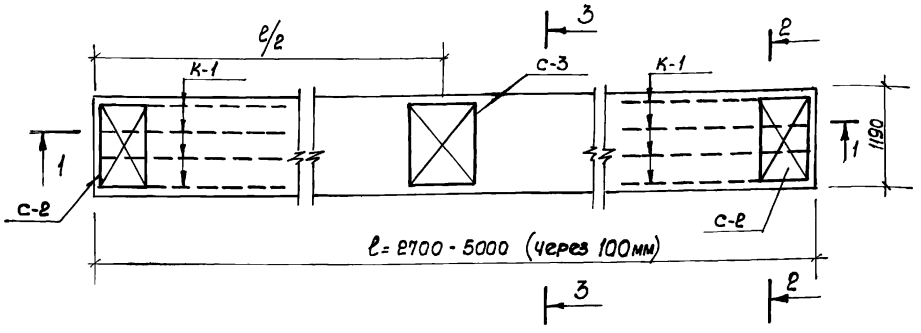

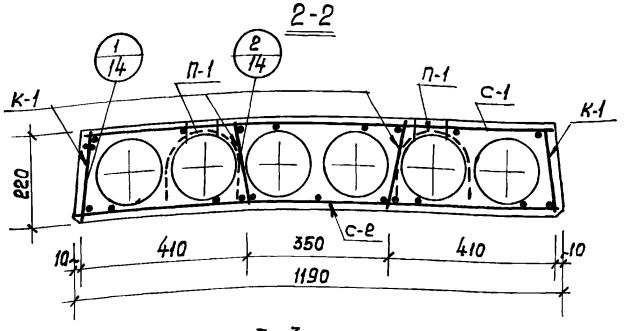

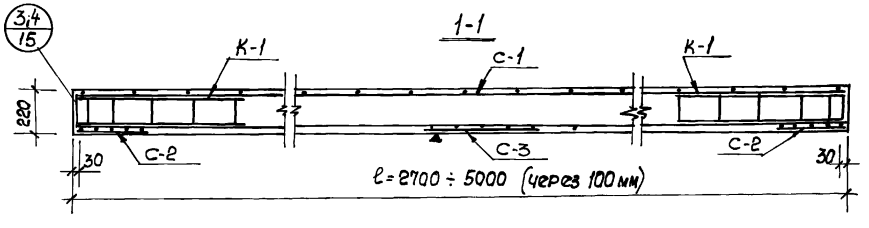

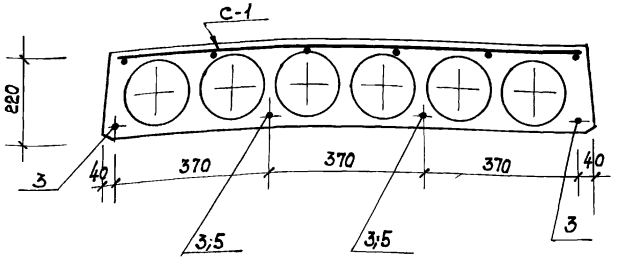

1. Каркас К-1 и сетки С-1; С-2; С-3 см. л. 1.141-КР-1.2.2.005 ÷ 012
2. Способ натяжения - электротермический.
3. Предварительное напряжение арматуры, контролируемое при натяжении σ_0 = 5000 кг/см².

Изм.	Лист	N докум.	Подпись	Дата
Разраб.		Моренкова		
Прав.		Антонова		
ГИП		Винер		
Н.контр.		Левашова		

1.141 - КР - 1.2.2.004

Армирование панелей БПК-27.12 ÷ БПК-50.12

Лит.	Масса	Масштаб
		М 1:10
Лист	Листов	

Институт Ленжилпроект

Инв.№ подл. | Подпись и дата

Копировал: Никитина

Формат 12

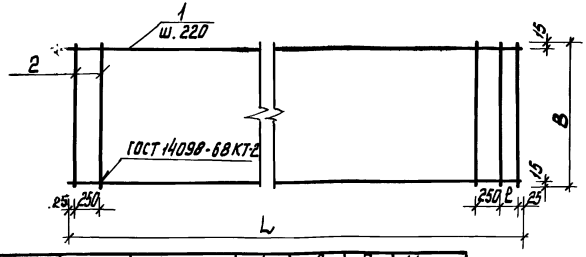

Обозначение	Марка	Марка элемента	L мм	ℓ мм	B мм	Масса кг
1.141-КР-1.2.2.012	С-1	6ПК-27.12	2680	130	1130	2.93
1.141-КР-1.2.2.013	С-1	6ПК-28.12	2780	230	1130	2.99
1.141-КР-1.2.2.014	С-1	6ПК-29.12	2880	80	1130	3.16
1.141-КР-1.2.2.015	С-1	6ПК-30.12	2980	180	1130	3.22
1.141-КР-1.2.2.016	С-1	6ПК-31.12	3080	280	1130	3.40
1.141-КР-1.2.2.017	С-1	6ПК-32.12	3180	130	1130	3.45
1.141-КР-1.2.2.018	С-1	6ПК-33.12	3280	230	1130	3.52
1.141-КР-1.2.2.019	С-1	6ПК-34.12	3380	80	1130	3.69
1.141-КР-1.2.2.020	С-1	6ПК-35.12	3480	180	1130	3.75
1.141-КР-1.2.2.021	С-1	6ПК-36.12	3580	280	1130	3.92
1.141-КР-1.2.2.022	С-1	6ПК-37.12	3680	130	1130	3.98
1.141-КР-1.2.2.023	С-1	6ПК-38.12	3780	230	1130	4.04
1.141-КР-1.2.2.024	С-1	пк-39.12	3880	80	1130	4.20
1.141-КР-1.2.2.025	С-1	6ПК-40.12	3980	180	1130	4.26
1.141-КР-1.2.2.026	С-1	6ПК-41.12	4080	280	1130	4.44
1.141-КР-1.2.2.027	С-1	6ПК-42.12	4180	130	1130	4.50
1.141-КР-1.2.2.028	С-1	6ПК-43.12	4280	230	1130	4.56
1.141-КР-1.2.2.029	С-1	6ПК-44.12	4380	80	1130	4.73
1.141-КР-1.2.2.030	С-1	6ПК-45.12	4480	180	1130	4.79
1.141-КР-1.2.2.031	С-1	6ПК-46.12	4580	280	1130	4.96
1.141-КР-1.2.2.032	С-1	6ПК-47.12	4680	130	1130	5.02
1.141-КР-1.2.2.033	С-1	6ПК-48.12	4780	230	1130	5.08
1.141-КР-1.2.2.034	С-1	6ПК-49.12	4880	80	1130	5.25
1.141-КР-1.2.2.035	С-1	6ПК-50.12	4980	180	1130	5.31

Каркас изготовлять при помощи контактной точечной электросварки в соответствии с требованиями ГОСТ 14098-68 и СН 393-69.

Формат	Зона	Поз.	Обозначение	Наименование	Кол.	Примечание
				Детали		
12		1	1.141-КР-1.2.2.012	ф4ВI ГОСТ 6727-53* L=2680	6	
12		2		ф 4ВI " B=1130	12	
12		1	1.141-КР-1.2.2.013	ф 4ВI " L=2780	6	
12		2		ф 4ВI " B=1130	12	
12		1	1.141-КР-1.2.2.014	ф 4ВI " L=2880	6	
12		2		ф 4ВI " B=1130	13	
12		1	1.141-КР-1.2.2.015	ф 4ВI " L=2980	6	
12		2		ф 4ВI " B=1130	13	
12		1	1.141-КР-1.2.2.016	ф 4ВI " L=3080	6	
12		2		ф 4ВI " B=1130	13	
12		1	1.141-КР-1.2.2.017	ф 4ВI " L=3180	6	
12		2		ф 4ВI " B=1130	14	
12		1	1.141-КР-1.2.2.018	ф 4ВI " L=3280	6	
12		2		ф 4ВI " B=1130	14	
12		1	1.141-КР-1.2.2.019	ф 4ВI " L=3380	6	
12		2		ф 4ВI " B=1130	15	
12		1	1.141-КР-1.2.2.020	ф 4ВI " L=3480	6	
12		2		ф 4ВI " B=1130	15	
12		1	1.141-КР-1.2.2.021	ф 4ВI " L=3580	6	
12		2		ф 4ВI " B=1130	15	
12		1	1.141-КР-1.2.2.022	ф 4ВI " L=3680	6	
12		2		ф 4ВI " B=1130	16	
12		1	1.141-КР-1.2.2.023	ф 4ВI " L=3780	6	
12		2		ф 4ВI " B=1130	16	
12		1	1.141-КР-1.2.2.024	ф 4ВI " L=3880	6	
12		2		ф 4ВI " B=1130	17	

Инв.№ подл. | Подпись и дата | Взам.инв.№

Изм.	Лист	№ докум.	Подп.	Дата
Разраб.		Моренкова		
Пров.		Антонова		7.78
ГИП		Винер		
Н.контр.		Левашова		

1.141-КР-1.2.2.005

Сетка С-1

Лит.	Масса	Масштаб

Лист 1 | Листов 2

Институт ЛЕННИЛПРОЕКТ

Копировал

Формат 12

Форм.	Зона	Поз.	Обозначение	Наименование	Кол.	Примечание
				Детали		
12		1	1.141-КР-1.2.2.025	ф4ВI ГОСТ 6727-53* L=3980	6	
12		2		ф4 ВI " B = 1130	17	
12		1	1.141-КР-1.2.2.026	ф4 ВI " L = 4080	6	
12		2		ф4 ВI " B = 1130	17	
12		1	1.141-КР-1.2.2.027	ф4 ВI " L = 4180	6	
12		2		ф4 ВI " B = 1130	18	
12		1	1.141-КР-1.2.2.028	ф4 ВI " L = 4280	6	
12		2		ф4 ВI " B = 1130	18	
12		1	1.141-КР-1.2.2.029	ф4 ВI " L = 4380	6	
12		2		ф4 ВI " B = 1130	19	
12		1	1.141-КР-1.2.2.030	ф4 ВI " L = 4480	6	
12		2		ф4 ВI " B = 1130	19	
12		1	1.141-КР-1.2.2.031	ф4 ВI " L = 4580	6	
12		2		ф4 ВI " B = 1130	19	
12		1	1.141-КР-1.2.2.032	ф4 ВI " L = 4680	6	
12		2		ф4 ВI " B = 1130	20	
12		1	1.141-КР-1.2.2.033	ф4 ВI " L = 4780	6	
12		2		ф4 ВI " B = 1130	20	
12		1	1.141-КР-1.2.2.034	ф4 ВI " L = 4880	6	
12		2		ф4 ВI " B = 1130	21	
12		1	1.141-КР-1.2.2.035	ф4 ВI " L = 4980	6	
12		2		ф4 ВI " B = 1130	21	

1038 19.06.79г

Изм	Лист	N докум.	Подпись	Дата	1.141-КР-1.2.2.005	Лист 2

Копировал: Никитина Формат 11

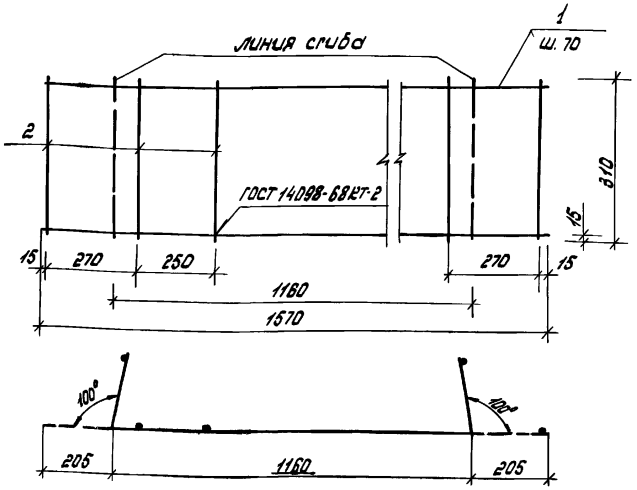

Форм.	Зона	Поз.	Обозначение	Наименование	Кол.	Примечание
				Детали		
11		1	1.141.-КР-1.2.2.006	ф 4 ВI ГОСТ 6727-53*	5	
11		2	1.141.-КР-1.2.2.006	ф 4 ВI "	7	

Каркас изготовлять при помощи контактной точечной электросварки в соответствии с требованиями ГОСТ 14098-68 и СН 393-69

Инв. № подл. | Подпись и дата | Взам. инв. №

Изм.	Лист.	№ докум.	Подпись	Дата
Разраб.		Моренкова		
Пров.		Антонова		
ГИП		Винер		
Н. контр.		Левашова		

1.141.-КР-1.2.2.006

Сетка С-2

Лит.	Масса	Масшт.
	см. табл.	
Лист.	Листов.	
институт Ленфилпроект		

Копировал:

Формат 11

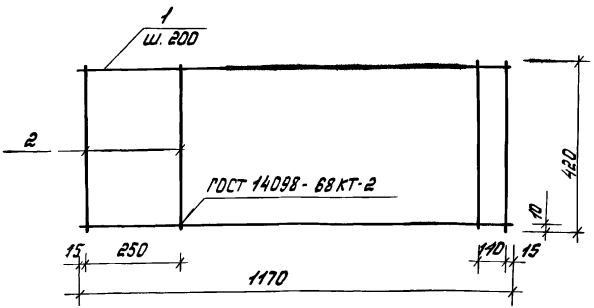

Каркас изготовлять при помощи контактной точечной электросварки в соответствии с требованиями ГОСТ 14098-68 и СН 393-69.

Форм	Зона	Поз.	Обозначение	Наименование	Кол.	Примечание
				Детали		
11		1	1.141.-КР-1.22.007	ф 4 ВI ГОСТ 6727-53*	3	
11		2	1.141.-КР-1.22.007	ф 4 ВI "	6	

Инв. № подл. | Подпись и дата | Взам. инв. №

Изм.	Лист	№ докум.	Подпись	Дата
Разраб.		Моренкова		
Пров.		Антонова		
ГИП		Винер		
Н. контр.		Левашова		

1.141.-КР-1.22.007

Сетка С.-3

Лит	Масса	Масштаб
	см. табл.	

Лист | Листов

Институт Ленгипроект

Копировал:

Формат 11

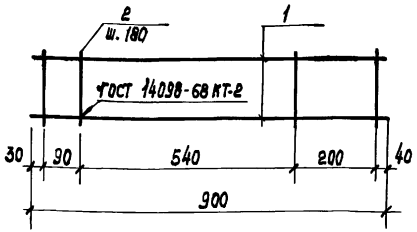

Форм.	Зона	Поз.	Обозначение	Наименование	Кол.	Примечание
11		1	1.141-КР-1.2.2 008	ф5 В I ГОСТ 6727-53*	2	
11		2	1.141-КР-1.2.2.008	ф4 В I ГОСТ 6727-53*	6	

Каркас изготовлять при помощи контактной точечной электросварки в соответствии с требованиями ГОСТ 14098-68 и СН 393-69

Изм.	Лист	N докум.	Подпись	Дата
Разраб.		Моренкова		
Провер.		Антонова		
ГИП		Винер		
Н. контр.		Левашова		

1.141-КР-1.2.2.008

Каркас К-1

Лит.	Масса	Масшт.
Лист	Листов	

институт Ленжилпроект

Копировал: Никитина Формат 11

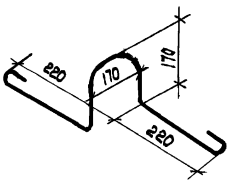

Форм.	Зона	Поз.	Обозначение	Наименование	Кол.	Примечание
11		4	1.141-КР-1.2.2.009	Ф10 А I ГОСТ 5781-75		

1.141-КР-1.2.2 009

Изм.	Лист	N Докум.	Подпись	Дата
Разраб.		Моренкова		
Пров.		Антонова		
ГИП		Винер		
Н.контр		Левашова		

Петля П-1

Лит.	Масса	Масштаб

Лист | Листов

институт ЛЕНЖИЛПРОЕКТ

Копировал Никитина Формат 11

1С42 19.06.79г

1

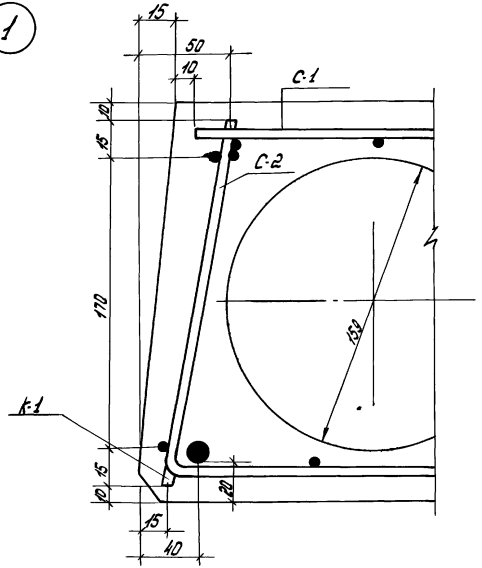

2

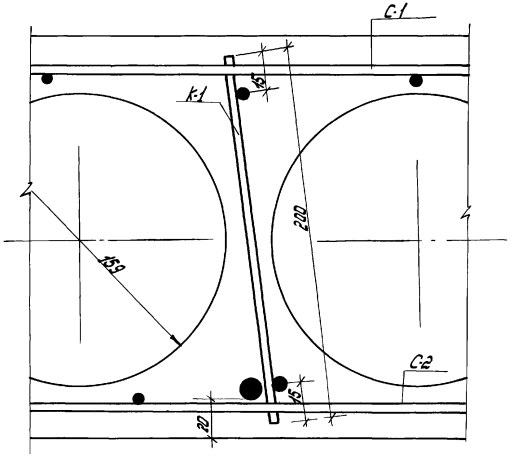

				1.141-КР-1.2.2.010	
Изм.	Лист.	N докум.	Подп.	Дата	Узлы 1 и 2
Разраб.		Моренкова			
Провер.		Антонова			
ГИП.		Винер			
Н.контр.		Левашова			

Лит.	Масса	Масштаб
Лист	Листов	
институт Ленфилпроект		

Инв.№ подл. | Подпись и дата | Взам.инв.№

Копировал:

Формат 12

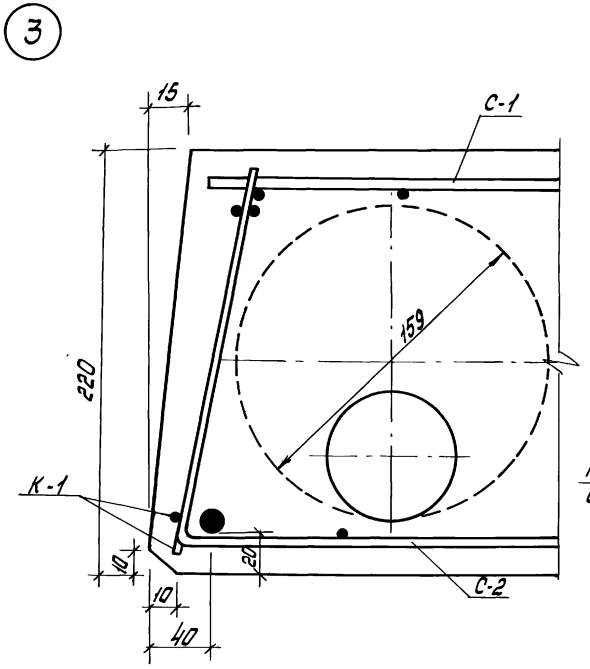

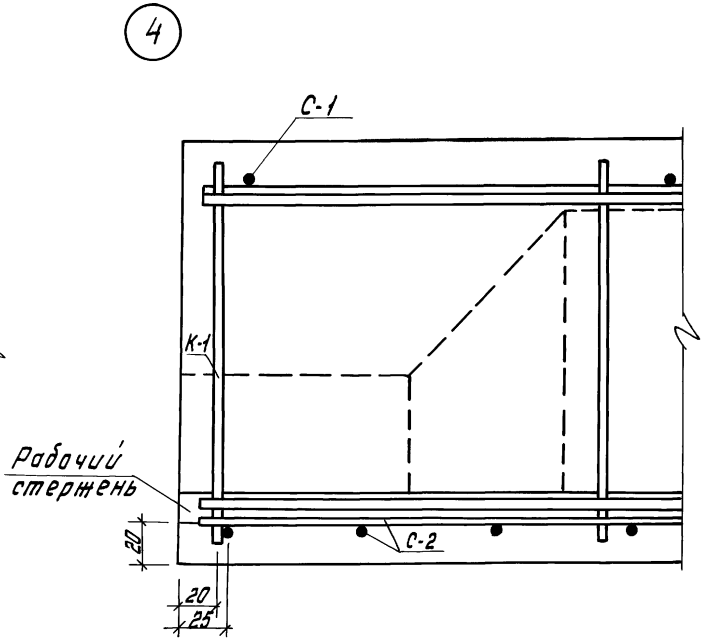

					1.141-КР-1.2.2.011			
Изм.	Лист	№ докум.	Подп.	Дата	Узлы 3 и 4	Лит.	Масса	Масштаб
Разраб.		Моренкова						1:2
Провер.		Антонова				Лист	Листов	
ГИП		Винер				Институт ЛЕНЖИЛПРОЕКТ		
Н. контр.		Левашова						

Инв. № дубл. 11144 | Подп. и дата

копировала: формат-12

Ведомость стержней

Марка	Поз.	Эскиз или сечение	ф, мм.	Длина, мм.	Кол.	Масса общая, кг.
С-1	1	———	4ВI	2680	6	1,59
	2		4ВI	1130	12	1,34
С-2	1	———	4ВI	1570	5	0,78
	2		4ВI	310	7	0,21
С-3	1	———	4ВI	1170	3	0,35
	2		4ВI	420	6	0,29
К-1	1	———	5ВI	900	2	0,28
	2		4ВI	200	6	0,12
Отдельн. стержни	3	———	10АIV	2700	1	1,67
П-1	4	∿	10АI	1000	1	0,62

Выборка стали на один элемент, кг.

Марка эл-та	Арматурные изделия										Всего
	Арматурная сталь ГОСТ 5781-75						Арматурная сталь ГОСТ 6727-53*				
	Класс-АI		Итого	Класс АIV		Итого	Класс ВI			Итого	
	ф, мм.			ф, мм.			ф, мм.				
	10			10			4	5			
БПК-27.12	2,48		2,48	6,68		6,68	6,51	2,24		8,75	17,91

Форм.	Зона	Поз.	Обозначение	Наименование	Кол.	Примечание
				Документация		
12			1.141-КР-1.2.2.003	Опалубочный чертеж		
12			1.141-КР-1.2.2.004	Армирование панелей		
12			1.141-КР-1.2.2.001	Пояснительная записк		
				Сборочные единицы		
12			1.141-КР-1.2.2.005	С-1	1	
11			1.141-КР-1.2.2.006	С-2	2	
11			1.141-КР-1.2.2.007	С-3	1	
11			1.141-КР-1.2.2.008	К-1	8	
11		4	1.141-КР-1.2.2.009	П-1	4	
12		3	1.141-КР-1.2.2.004	Отдельные стержни	4	
				Материалы		
				Бетон М200	0,41	$м^3$
				Масса изделия	1,02	т

Изм.	Лист.	N докум.	Подп.	Дата
Разраб.		Моренкова		
Пров.		Антонова		
ГИП		Винер		
Н.контр.		Левашова		

1.141-КР-1.2.2.012

Характеристика изделия БПК-27.12

Лит.	Масса	Масшт.

Лист. Листов

институт Ленжилпроект

Ведомость стержней

Марка	Поз.	Эскиз или сечение	ф, мм	Длина мм	Кол.	Масса общая кг.
С-1	1		4ВI	2780	6	1.65
	2		4ВI	1130	12	1.34
С-2	1		4ВI	1570	5	0.78
	2		4ВI	310	7	0.21
С-3	1		4ВI	1170	3	0.35
	2		4ВI	420	6	0.29
К-1	1		5ВI	900	2	0.28
	2		4ВI	200	6	0.12
отдел. стержни	3		10АIV	2800	1	1.73
П-1	4		10АI	1000	1	0.62

Выборка стали на один элемент, кг.

Марка эл-та	Арматурные изделия									Всего
	Арматурная сталь ГОСТ 5781-75					Арматурная сталь ГОСТ 6727-53*				
	Класс-АI		Итого	Класс АIV	Итого	Класс ВI			Итого	
	ф, мм			ф, мм		ф, мм				
	10			10		4	5			
БПК-28-12	2.48		2.48	6.92	6.92	6.57	2.24		8.81	18.21

Формат	Зона	Поз.	Обозначение	Наименование	Кол.	Примечание
				Документация		
12			1.141-КР-1.2.2.003	Опалубочный чертеж		
12			1.141-КР-1.2.2.004	Армирование панелей		
12			1.141-КР-1.2.2.001	Пояснительная записка		
				Сборочные единицы		
12			1.141-КР-1.2.2.005	С-1	1	
11			1.141-КР-1.2.2.006	С-2	2	
11			1.141-КР-1.2.2.007	С-3	1	
11			1.141-КР-1.2.2.008	К-1	8	
11		4	1.141-КР-1.2.2.009	П-1	4	
12		3	1.141-КР-1.2.2.004	Отдельные стержни	4	
				Материалы		
				Бетон М200	0,42	$м^3$
				Масса изделия	1,06	т

Изм.	Лист	№ докум.	Подп.	Дата
Разраб.		Моренкова		
Пров.		Антонова		
ГИП		Винер		
Н. контр.		Левашова		

1.141-КР-1.2.2.013

Характеристика изделия БПК-28.12

Лит.	Масса	Масштаб

Лист | Листов

Институт ЛЕННИИПРОЕКТ

Копировал: | Формат - 12

Ведомость стержней

Марка	Поз.	Эскиз или сечение	ф, мм	Длина мм.	Кол.	Масса общая, кг.
С-1	1		4 AI	2880	6	1,71
	2		4 AI	1130	13	1,45
С-2	1		4 AI	1570	5	0,78
	2		4 AI	310	7	0,21
С-3	1		4 AI	1170	3	0,35
	2		4 AI	420	6	0,29
К-1	1		5 BI	900	2	0,28
	2		4 AI	300	6	0,12
Отдельн. стержни	3		10 AIII	2900	1	1,79
П-1	4		10 AI	1000	1	0,62

Выборка стали на один элемент, кг

Марка эл-та	Арматурные изделия. Арматурная сталь ГОСТ 5781-75						Арматурная сталь ГОСТ 6727-53*				Всего
	Класс AI		Итого	Класс AIII		Итого	Класс BI			Итого	
	ф, мм.			ф, мм.			ф, мм.				
	10			10			4	5			
БПК-29.12	2,48		2,48	7,16		7,16	6,74	2,24		8,98	18,68

Формат	Зона	Поз.	Обозначение	Наименование	Кол.	Примечание
				Документация		
12			1.141-КР-1.2.2.003	Опалубочный чертеж		
12			1.141-КР-1.2.2.004	Армирование панелей		
12			1.141-КР-1.2.2.001	Пояснительная записка		
				Сборочные единицы		
12			1.141-КР-1.2.2.005	С-1	1	
11			1.141-КР-1.2.2.006	С-2	2	
11			1.141-КР-1.2.2.007	С-3	1	
11			1.141-КР-1.2.2.008	К-1	8	
11		4	1.141-КР-1.2.2.009	П-1	4	
12		3	1.141-КР-1.2.2.004	Отдельные стержни	4	
				Материалы		
				Бетон М200	0,44	м³
				Масса изделия	1,09	т.

Изм.	Лист	№ докум.	Подп.	Дата	1.141-КР-1.2.2.014			
Разраб.		Моренкова			Характеристика изделия БПК-29.12	Лит.	Масса	Масшт.
Пров.		Антонова						
ГИП		Винер				Лист	Листов	
Н.контр.		Левашова				Институт Ленгипроект		

Копировал: Формат 12

22.06.88
16447

Ведомость стержней

Марка	Поз.	Эскиз или сечение	ф, мм.	Длина мм	Кол.	Масса общая, кг
С-1	1		4 В I	2980	6	1.77
	2		4 В I	1130	13	1.45
С-2	1		4 В I	1570	5	0.78
	2		4 В I	310	7	0.21
С-3	1		4 В I	1170	3	0.35
	2		4 В I	420	6	0.29
К-1	1		5 В I	900	2	0.28
	2		4 В I	200	6	0.12
Отдельн. стержни.	3		10 А IV	3000	1	1.85
П-1	4		10 А I	1000	1	0.62

Выборка стали на один элемент, кг

Марка эл-та.	Арматурные изделия									Всего
	Арматурная сталь ГОСТ 5781-75					Арматурная сталь ГОСТ 6727-53*				
	Класс-А I		Итого	Класс А-IV	Итого	Класс В I			Итого	
	ф, мм			ф, мм		ф, мм				
	10			10		4	5			
БПК-30.12	2.48		2.48	7.40	7.40	6.80	2.24		9.04	18.92

Формат	Зона	Поз.	Обозначение	Наименование	Кол.	Примечание
				Документация		
12			1.141-КР-1.2.2.003	Опалубочный чертеж		
12			1.141-КР-1.2.2.004	Армирование панелей		
12			1.141-МР-1.2.2.001	Пояснительная записка		
				Сборочные единицы		
12			1.141-КР-1.2.2.005	С-1	1	
11			1.141-КР-1.2.2.006	С-2	2	
11			1.141-КР-1.2.2.007	С-3	1	
11			1.141-КР-1.2.2.008	К-1	8	
11		4	1.141-КР-1.2.2.009	П-1	4	
12		3	1.141-КР-1.2.2.004	Отдельные стержни	4	
				Материалы		
				Бетон М 200	0.45	м³
				Масса изделия	1.13	т

Изм.	Лист	№ докум.	Подп.	Дата
Разраб		Моренкова		
Пров.		Антонова		
ГИП		Винер		
Н. контр.		Левашова		

1.141-КР-1.2.2.015

Характеристика изделия БПК-30.12

Лит.	Масса	Масштаб
Лист	Листов	

Ленинградское управление института Ленжилпроект

Копировал: Никитина Формат 12

Ведомость стержней

Марка	Поз.	Эскиз или сечение	ф. мм.	Длина, мм.	Кол.	Масса общая, кг.
С-1	1	———	4ВI	3080	6	1,83
	2		4ВI	1130	13	1,57
С-2	1	———	4ВI	1570	5	0,78
	2		4ВI	310	7	0,21
С-3	1	———	4ВI	1170	3	0,35
	2		4ВI	420	6	0,29
К-1	1	———	5ВI	900	2	0,28
	2		4ВI	200	6	0,12
Отдел. стерж.	3	———	10АIV	3100	1	1,91
П-1	4	∿	10АI	1000	1	0,62

Выборка стали на один элемент, кг.

Марка эл-та	Арматурные изделия										Всего
	Арматурная сталь ГОСТ 5781-75						Арматурная сталь ГОСТ 6727-53*				
	Класс-АI		Итого	Класс АIV		Итого	Класс ВI			Итого	
	ф, мм.			ф, мм.			ф, мм				
	10			10			4	5			
БПК-31.12	2,48		2,48	7,64		7,64	6,98	2,24		9,22	19,03

10,96

Формат	Зона	Поз.	Обозначение	Наименование	Кол.	Примечание
				Документация.		
12			1.141-КР-1.2.2.003	Опалубочный чертеж.		
12			1.141-КР-1.2.2.004	Армирование панелей		
12			1.141-КР-1.2.2.001	Пояснительная записка		
				Сборочные единицы		
12			1.141-КР-1.2.2.005	С-1	1	
11			1.141-КР-1.2.2.006	С-2	2	
11			1.141-КР-1.2.2.007	С-3	1	
11			1.141-КР-1.2.2.008	К-1	8	
11		4	1.141-КР-1.2.2.009	П-1	4	
12		3	1.141-КР-1.2.2.004	Отдельные стержни	4	
				Материалы		
				Бетон М200	0,46	$м^3$
				Масса изделия.	1,16	т

1.141-КР-1.2.2.016

Изм.	Лист	№ докум.	Подпись	Дата
Разраб.		Моренкова		
Пров.		Антонова		
ГИП		Винер		
Н. контр.		Левашова		

Характеристика изделия БПК-31.12

Лит.	Масса	Масшт

Лист | Листов

институт Ленжилпроект

Ведомость стержней

Марка	Поз.	Эскиз или сечение	ф, мм	Длина мм	Кол.	Масса общая кг.
С-1	1		4 ВI	3180	6	1.88
	2		4 ВI	1130	14	1.57
С-2	1		4 ВI	1570	5	0.78
	2		4 ВI	310	7	0.21
С-3	1		4 ВI	1170	3	0.35
	2		4 ВI	420	6	0.29
К-1	1		5 ВI	900	2	0.28
	2		4 ВI	200	6	0.12
отдел. стержни	3		10 AIV	3200	1	1.97
П-1	4		10 AI	1000	1	0.62

Выборка стали на один элемент, кг.

Марка эл-та	Арматурные изделия: Арматурная сталь ГОСТ 5781-75 Класс AI ф, мм 10		Итого	Класс AIV ф, мм 10		Итого	Арматурная сталь ГОСТ 6727-53* Класс BI ф, мм 4	5		Итого	Всего
БПК-32.12	2.48		2.48	7.88		7.88	7.03	2.24		9.27	19.63

Формат	Зона	Поз.	Обозначение	Наименование	Кол.	Примечание
				Документация		
12			1.141-КР-1.2.2.003	Опалубочный чертеж		
12			1.141-КР-1.2.2.004	Армирование панелей		
12			1.141-КР-1.2.2.001	Пояснительная записка		
				Сборочные единицы		
12			1.141-КР-1.2.2.005	С-1	1	
11			1.141-КР-1.2.2.006	С-2	2	
11			1.141-КР-1.2.2.007	С-3	1	
11			1.141-КР-1.2.2.008	К-1	8	
11			1.141-КР-1.2.2.009	П-1	4	
12			1.141-КР-1.2.2.004	Отдельные стержни	4	
				Материалы		
				Бетон М200	0,48	м³
				Масса изделия	1,20	т

Изм.	Лист	N докум.	Подп.	Дата
Разраб.		Маренкова		
Пров.		Антонова		
ГИП		Винер		
Н.контр.		Левашова		

1.141-КР-1.2.2.0017

Характеристика изделия БПК-32.12

Лит.	Масса	Масштаб
Лист	Листов	

институт ЛЕНИНГИПРОЕКТ

Копировал:

Формат А2

Ведомость стержней

Марка	Поз.	Эскиз или сечение	ф, мм	Длина мм.	Кол.	Масса общая кг.
С-1	1		4 AI	3280	5	1.95
	2		4 AI	1130	14	1.57
С-2	1		4 AI	1570	5	0.78
	2		4 AI	310	7	0.21
С-3	1		4 AI	1170	3	0.35
	2		4 AI	420	6	0.29
К-1	1		5 BI	900	2	0.28
	2		4 BI	200	6	0.12
Отдел. стержни	3		10 AIII	3300	1	2.04
П-1	4		10 AI	1000	1	0.62

Выборка стали на один элемент, кг.

Марка эл-та	Арматурные изделия									Всего
	Арматурная сталь ГОСТ									
	Класс AI		Итого	Класс AIII		Итого	Класс BI		Итого	
	ф, мм			ф, мм			ф, мм			
	10			10			4	5		
БПК-33.12	2.48		2.48	8.16		8.16	7.10	2.24	9.34	19.98

Формат	Зона	Поз.	Обозначение	Наименование	Кол.	Примечание
				Документация		
12			1.141-КР-1.2.2.003	Опалубочный чертеж		
12			1.141-КР-1.2.2.004	Армирование панелей		
12			1.141-КР-1.2.2.001	Пояснительная записка		
				Сборочные единицы		
12			1.141-КР-1.2.2.005	С-1	1	
11			1.141-КР-1.2.2.006	С-2	2	
11			1.141-КР-1.2.2.007	С-3	1	
11			1.141-КР-1.2.2.008	К-1	8	
11		4	1.141-КР-1.2.2.009	П-1	4	
12		3	1.141-КР-1.2.2.004	Отдельные стержни	4	
				Материалы		
				Бетон М200	0.49	м³
				Масса изделия	1.22	т

1.141-КР-1.2.2.018

Изм.	Лист.	N Докум.	Подпись	Дата
Разраб.		Маренкова		
Пров.		Антонова		
ГИП		Винер		
Н. контр.		Левашова		

Характеристика изделия БПК-33.12

Лит.	Масса	Масшт.
Лист	Листов	

Институт Ленжилпроект

Копировал: Никитина

Формат 12.

Ведомость стержней

Марка	Поз.	Эскиз или сечение	ф, мм	Длина, мм	Кол.	Масса общая, кг.
С-1	1		4 ВI	3380	6	2.01
	2		4 ВI	1130	15	1.68
С-2	1		4 ВI	1570	5	0.78
	2		4 ВI	310	7	0.21
С-3	1	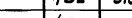	4 ВI	1170	3	0.35
	2		4 ВI	420	6	0.29
К-1	1		5 ВI	900	2	0.28
	2		4 ВI	200	6	0,12
Отдельн. стержни	3	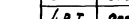	10 AIII	3400	1	2.10
П-1	4		10 AI	1000	1	0.62

Выборка стали на один элемент, кг.

Марка эл-та	Арматурные изделия										Всего
	Арматурная сталь ГОСТ 5781-75						Арматурная сталь ГОСТ 6727-53*				
	Класс-AI		Итого	Класс AIII		Итого	Класс BI			Итого	
	ф, мм			ф, мм			ф, мм				
	10			10			4	5			
БПК-34.12	2.48		2.48	8.40		8.40	7.27	2.24		9.51	20.39

Формат	Зона	Поз.	Обозначение	Наименование	Кол.	Примечание
				Документация		
12			1.141-КР-1.2.2.003	Опалубочный чертеж		
12			1.141-КР-1.2.2.004	Армирование панелей		
12			1.141-КР-1.2.2.001	Пояснительная записка		
				Сборочные единицы		
12			1.141-КР-1.2.2.005	С-1	1	
11			1.141-КР-1.2.2.006	С-2	2	
11			1.141-КР-1.2.2.007	С-3	1	
11			1.141-КР-1.2.2.008	К-1	8	
11		4	1.141-КР-1.2.2.009	П-1	4	
12		3	1.141-КР-1.2.2.004	Отдельные стержни	4	
				Материалы		
				Бетон М200	0,51	м³
				Масса изделия	1.27	т

Изм.	Лист	N докум.	Подпись	Дата
Разраб.		Мареникова		
Пров.		Антонова		
ГИП		Винер		
Н.контр.		Левашова		

1.141-КР-1.2.2.019

Характеристика изделия БПК-34.12

Лит.	Масса	Масшт.
Лист	Листов	

институт Ленжилпроект

Копировал: Никитина

Формат 12

Ведомость стержней

Марка	Поз.	Эскиз или сечение	ф, мм	Длина мм.	Кол.	Масса общая кг.
С-1	1		4 BI	3480	6	2.07
	2		4 BI	1130	15	1.68
С-2	1		4 BI	1570	5	0.78
	2		4 BI	310	7	0.21
С-3	1		4 BI	1170	3	0.35
	2		4 BI	420	6	0.29
К-1	1		5 BI	900	2	0.28
	2		4 BI	200	6	0.12
отдел. стерж.	3		10 AIV	3500	1	2.16
П-1	4		10 AI	1000	1	0.62

Выборка стали на один элемент, кг.

Марка эл-та	Арматурные изделия									Всего
	Арматурная сталь ГОСТ 5781-75						Арматурная сталь ГОСТ 6727-53*			
	Класс AI		Итого	Класс A IV		Итого	Класс BI		Итого	
	ф, мм			ф, мм			ф, мм			
	10			10			4	5		
БПК-35.12	2.48		2.48	8.64		8.64	7.33	2.24	9.57	20.69

Формат	Зона	Поз.	Обозначение	Наименование	Кол.	Примечание
				Документация		
12			1.141-КР-1.2.2.003	Опалубочный чертеж		
12			1.141-КР-1.2.2.004	Армирование панелей		
12			1.141-КР-1.2.2.001	Пояснительная записка		
				Сборочные единицы		
12			1.141-КР-1.2.2.005	С-1	1	
11			1.141-КР-1.2.2.006	С-2	2	
11			1.141-КР-1.2.2.007	С-3	1	
11			1.141-КР-1.2.2.008	К-1	8	
11		4	1.141-КР-1.2.2.009	П-1	4	
12		3	1.141-КР-1.2.2.004	Отдельные стержни	4	
				Материалы		
				Бетон М200	0.52	м³
				Масса изделия	1.30	т

Изм.	Лист	№ докум.	Подпись	Дата
Разраб.		Моренкова		
Пров.		Антонова		
ГИП		Винер		
Н.контр		Левашова		

1.141-КР-1.2.2.020

Характеристика изделия БПК-35.12

Лит.	Масса	Масшт.
Лист	Листов	
Институт Ленжилпроект		

Копировал: Никитина

Формат 12

Ведомость стержней

Марка	Поз.	Эскиз или сечение	ф мм.	Длина мм.	Кол.	Масса общая кг
С-1	1		4 AI	3580	6	2.13
	2		4 AI	1130	15	1.79
С-2	1		4 AI	1570	5	0.78
	2		4 AI	310	7	0.21
С-3	1		4 AI	1170	3	0.35
	2		4 AI	420	6	0.29
К-1	1		5 BI	900	2	0.28
	2		4 BI	200	6	0.12
отдел. стержни	3		10 A III	3500	1	2.22
П-1	4		10 A I	1000	1	0.62

Выборка стали на один элемент, кг.

Марка эл-та	Арматурные изделия									Всего
	Арматурная сталь ГОСТ 5781-75					Арматурная сталь ГОСТ 6727-53*				
	Класс - A I		Итого	Класс A III		Итого	Класс B I		Итого	
	ф, мм			ф, мм			ф, мм			
	10			10			4	5		
БПК-36.12	2.48		2.48	8.88		8.88	7.50	2.24	9.74	21.10

Формат	Зона	Поз.	Обозначение	Наименование	Кол.	Примечание
				Документация		
12			1.141-КР-1.2.2. 003	Опалубочный чертеж		
12			1.141-КР-1.2.2. 004	Армирование панелей		
12			1.141-КР-1.2.2. 001	Пояснительная записка		
				Сборочные единицы		
12			1.141-КР-1.2.2. 005	С-1	1	
11			1.141-КР-1.2.2. 006	С-2	2	
11			1.141-КР-1.2.2 007	С-3	1	
11			1.141-КР-1.2.2 008	К-1	8	
11		4	1.141-КР-1.2.2 009	П-1	4	
12		3	1.141-КР-1.2.2 004	Отдельные стержни	4	
				Материалы		
				Бетон М200	0.54	м³
				Масса изделия	1.34	т

1.141-КР-1.2.2.021

Характеристика изделия БПК-36.12

Изм.	Лист	№ докум.	Подпись	Дата
Разраб.		Маренкова		
Пров.		Антонова		
ГИП		Винер		
Н.контр.		Левашова		

Лит. | Масса | Масштаб

Лист | Листов

Институт Ленжилпроект

Копировал: Никитина

Формат 12

Ведомость стержней

Марка	Поз.	Эскиз или сечение	ф, мм	Длина, мм.	Кол.	Масса общая кг.
С-1	1		4 ВI	3680	6	2.19
	2		4 ВI	1130	16	1.79
С-2	1		4 ВI	1570	5	0.78
	2		4 ВI	310	7	0.21
С-3	1		4 ВI	1170	3	0.35
	2		4 ВI	420	6	0.29
К-1	1		5 ВI	900	2	0.28
	2		4 ВI	200	6	0.12
Отдельн. стержни	3		10 AIV	3700	1	2.28
П-1	4		10 AI	1000	1	0.62

Выборка стали на один элемент, кг.

Марка эл-та	Арматурные изделия									Всего
	Арматурная сталь ГОСТ 5781-75					Арматурная сталь ГОСТ 6727-53*				
	Класс AI		Итого	Класс AIV	Итого	Класс BI			Итого	
	ф, мм			ф, мм		ф, мм				
	10			10		4	5			
БПК-37.12	2.48		2.48	9.12	9.12	7.56	2.24		9.80	21.40

Формат	Зона	Поз.	Обозначение	Наименование	Кол.	Примечание
				Документация		
12			1.141-КР-1.2.2.003	Опалубочный чертеж		
12			1.141-КР-1.2.2.004	Армирование панелей		
12			1.141-КР-1.2.2.001	Пояснительная записка		
				Сборочные единицы		
12			1.141-КР-1.2.2.005	С-1	1	
11			1.141-КР-1.2.2.006	С-2	2	
11			1.141-КР-1.2.2.007	С-3	1	
11			1.141-КР-1.2.2.008	К-1	8	
11		4	1.141-КР-1.2.2.009	П-1	4	
12		3	1.141-КР-1.2.2.004	Отдельные стержни	4	
				Материалы		
				Бетон М200	0.55	м³
				Масса изделия	1.37	т

Изм.	Лист	N докум.	Подпись	Дата
Разраб.		Моренкова		
Пров.		Антонова		
ГИП		Винер		
Н.контр		Левашова		

1.141-КР-1.2.2.022

Характеристика изделия БПК-37.12

Лит.	Масса	Масштаб
Лист	Листов	
институт Ленжилпроект		

Копировал: Никитина

Формат 12

Ведомость стержней

Марка	Поз.	Эскиз или сечение	Ф мм.	Длина мм	Кол.	Масса общая кг.
С-1	1		4 ВI	3780	6	2.85
	2		4 ВI	1130	16	1.79
С-2	1		4 ВI	1570	5	0.78
	2		4 ВI	310	7	0.21
С-3	1		4 ВI	1170	3	0.35
	2		4 ВI	420	6	0.29
К-1	1		5 ВI	900	2	0.28
	2		4 ВI	200	6	0.12
Отдельн. стержни	3		10 AIV	3800	1	2.35
П-1	4		10 AI	1000	1	0.62

Выборка стали на один элемент, кг.

Марка эл-та	Арматурные изделия									Всего
	Арматурная сталь ГОСТ 5781-75					Арматурная сталь ГОСТ 6727-53*				
	Класс-AI		Итого	Класс AIV	Итого	Класс BI			Итого	
	ф, мм			ф, мм		ф, мм				
	10			10		4	5			
БПК-38.12	2.48		2.48	9.40	9.40	7.62	2.24		9.86	21.74

Формат	Зона	Поз.	Обозначение	Наименование	Кол.	Примечание
				Документация		
А2			1.141-КР-1.2.2.003	Опалубочный чертеж		
А2			1.141-КР-1.2.2.004	Армирование панелей		
А2			1.141-КР-1.2.2.001	Пояснительная записка		
				Сборочные единицы		
А2			1.141-КР-1.2.2.005	С-1	1	
А1			1.141-КР-1.2.2.006	С-2	2	
А1			1.141-КР-1.2.2.007	С-3	1	
А1			1.141-КР-1.2.2.008	К-1	8	
А1		4	1.141-КР-1.2.2.009	П-1	4	
А2		3	1.141-КР-1.2.2.004	Отдельные стержни	4	
				Материалы		
				Бетон м200	0.56	м³
				Масса изделия	1.40	т.

Изм.	Лист	N докум.	Подпись	Дата	1.141-КР-1.2.2.023			
Разраб		Морозкова			Характеристика изделия БПК-38.12	Лит.	Масса	Масшт.
Пров.		Антонова						
ГИП		Винер				Лист	Листов	
Н.контр		Левашова				Институт Ленжилпроект		

Копировал: Никитина Формат А2

Ведомость стержней

Марка	Поз.	Эскиз или сечение	ф мм	Длина мм	Кол.	Масса общая, кг
С-1	1		4 AI	3880	5	2.30
	2		4 AI	1130	17	1.90
С-2	1		4 AI	1570	5	0.78
	2		4 AI	310	7	0.21
С-3	1		4 AI	1170	3	0.35
	2		4 AI	420	6	0.29
К-1	1		5 BI	900	2	0.28
	2		4 BI	200	6	0.12
отдел. стерж.	3		10 A-IV	3900	1	2.41
П-1	4		10 AI	1000	1	0.62

Выборка стали на один элемент, кг.

Марка эл-та	Арматурные изделия: Арматурная сталь ГОСТ 5781-75 Класс AI ф, мм 10		Итого	Класс AIII ф, мм 10		Итого	Арматурная сталь ГОСТ 6727-53* Класс BI ф, мм 4	5		Итого	Всего
БПК 39.12	2,48		2,48	9,64		9,64	7,78	2,24		10,02	22,14

Формат	Зона	Поз.	Обозначение	Наименование	Кол-во	Примечание
				Документация		
12			1.141-КР-1.2.2.003	Опалубочный чертеж		
12			1.141-КР-1.2.2.004	Армирование панелей		
12			1.141-КР-1.2.2.001	Пояснительная записка		
				Сборочные единицы		
12			1.141-КР-1.2.2.005	С-1	1	
11			1.141-КР-1.2.2.006	С-2	2	
11			1.141-КР-1.2.2.007	С-3	1	
11			1.141-КР-1.2.2.008	К-1	8	
11		4	1.141-КР-1.2.2.009	П-1	4	
12		3	1.141-КР-1.2.2.004	Отдельные стержни	4	
				Материалы		
				Бетон М200	0,57	м³
				Масса изделия	1,49	т

Изм.	Лист	№ докум.	Подп.	Дата
Разраб.		Маренкова		
Пров.		Антонова		
ГИП		Винер		
Н. контр.		Лебошова		

1.141-КР-1.2.2.024

Характеристика изделия БПК-39.12

Лит.	Масса	Масшт.

Лист | Листов

Институт ЛЕНЖИЛПРОЕКТ

Формат - 12

Инв. № подл. | Подп. и дата | Взам. инв. №

Ведомость стержней

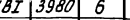

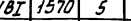

Марка	Поз.	Эскиз или сечение	ф, мм	Длина мм	Кол.	Масса общая, кг.
С-1	1	———	4ВI	3980	6	2.36
	2		4ВI	1130	17	1.90
С-2	1	———	4ВI	1570	5	0.78
	2		4ВI	310	7	0.21
С-3	1	———	4ВI	1170	3	0.35
	2		4ВI	420	6	0.29
К-1	1	———	5ВI	900	2	0.28
	2		4ВI	200	6	0.12
отдел. стерж.	3	———	10АIV	4000	1	2.47
П-1	4	∿	10АI	1000	1	0.62

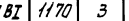





Выборка стали на один элемент, кг.

Марка эл-та	Арматурные изделия										Всего
	Арматурная сталь ГОСТ 5781-75						Арматурная сталь ГОСТ 6727-53*				
	Класс-АI		Итого	Класс АIV		Итого	Класс ВI			Итого	
	ф, мм			ф, мм			ф, мм				
	10			10			4	5			
БПК-40.12	2.48		2.48	9.88		9.88	7.84	2.24		10.08	22.44

Формат	Зона	Поз.	Обозначение	Наименование	Кол.	Примечание
				Документация		
12			1.141-КР-1.2.2.003	Опалубочный чертеж		
12			1.141-КР-1.2.2.004	Армирование панелей		
12			1.141-КР-1.2.2.001	Пояснительная записка		
				Сборочные единицы		
12			1.141-КР-1.2.2.005	С-1	1	
11			1.141-КР-1.2.2.006	С-2	2	
11			1.141-КР-1.2.2.007	С-3	1	
11			1.141-КР-1.2.2.008	К-1	8	
11		4	1.141-КР-1.2.2.009	П-1	4	
12		3	1.141-КР-1.2.2.004	Отдельные стержни	4	
				Материалы		
				Бетон М200	0,59	$м^3$
				Масса изделия	1.48	т

Изм.	Лист	N докум.	Подпись	Дата
Разраб.		Моренкова		
Пров.		Антонова		
ГИП		Винер		
Н.контр.		Левашова		

1.141-КР-1.2.2.025

Характеристика изделия БПК-40.12

Лит.	Масса	Масшт.

Лист | Листов

Институт ЛЕНЖИЛПРОЕКТ

Копировал: [signature]

Формат 12

Ведомость стержней

Марка	Поз.	Эскиз или сечение	ф, мм	Длина мм	Кол.	Масса общая кг.
С-1	1		4ВI	4080	6	2.42
	2		4ВI	1130	17	2.02
С-2	1		4ВI	1570	5	0.78
	2		4ВI	310	7	0.21
С-3	1		4ВI	1170	3	0.35
	2		4ВI	420	6	0.29
К-1	1		5ВI	900	2	0.28
	2		4ВI	200	6	0.12
Отдельн. стержни	3		10AIV	4100	1	2,53
П-1	4		10AI	1000	1	0.62

Выборка стали на один элемент, кг.

Марка эл-та	Арматурные изделия									Всего
	Арматурная сталь ГОСТ 5781-75						Арматурная сталь ГОСТ 6727-53*			
	Класс-AI		Итого	Класс AIV		Итого	Класс BI		Итого	
	ф, мм			ф, мм			ф, мм			
	10			10			4	5		
БПК-41.12	2.18		2.48	10.12		10.12	8.02	2.24	10.26	22.86

Формат	Зона	Поз.	Обозначение	Наименование	Кол.	Примечание
				Документация		
12			1.141-КР-1.2.2.003	Опалубочный чертеж		
12			1.141-КР-1.2.2.004	Армирование панелей		
12			1.141-КР-1.2.2.001	Пояснительная записка		
				Сборочные единицы		
12			1.141-КР-1.2.2.005	С-1	1	
11			1.141-КР-1.2.2.006	С-2	2	
11			1.141-КР-1.2.2.007	С-3	1	
11			1.141-КР-1.2.2.008	К-1	8	
11		4	1.141-КР-1.2.2.009	П-1	4	
12		3	1.141-КР-1.2.2.004	Отдельные стержни	4	
				Материалы		
				Бетон М200	0.60	$м^3$
				Масса изделия	1.50	т

Изм.	Лист	№ докум.	Подп.	Дата
Разраб.		Моренкова		
Пров.		Антонова		
ГИП		Винер		
Н.контр.		Левашова		

1.141-КР-1.2.2.026

Характеристика изделия БПК-41.12

Лит.	Масса	Масштаб
Лист	Листов	

Институт ЛЕНЖИЛПРОЕКТ

Инв.№ подл. | Подп. и дата | Взам. инв.№

Ведомость стержней

Марка	Поз.	Эскиз или сечение	ф, мм	Длина мм	Кол.	Масса общая, кг.
С-1	1		4ВI	4180	6	2.48
	2		4ВI	1130	18	2.02
С-2	1		4ВI	1570	5	0.78
	2		4ВI	310	7	0.21
С-3	1		4ВI	1170	3	0.35
	2		4ВI	420	6	0.29
К-1	1		5ВI	900	2	0.28
	2		4ВI	200	6	0.12
отдельн. стержни	3		10-AIV	4200	1	2.59
П-1	4		10AI	1000	1	0.62

Выборка стали на один элемент, кг.

Марка эл-та	Арматурные изделия									Всего
	Арматурная сталь ГОСТ 5781-75					Арматурная сталь ГОСТ 6727-53*				
	Класс-AI		Итого	Класс AIV	Итого	Класс BI			Итого	
	ф, мм			ф, мм		ф, мм				
	10			10		4	5			
БПК-42.12	2.48		2.48	10.36	10.36	8.08	2.24		10.32	23.16

формат	зона	поз.	Обозначение	Наименование	кол.	Примечание
				Документация		
12			1.141-КР-1.2.2.003	Опалубочный чертеж		
12			1.141-КР-1.2.2.004	Армирование панелей		
12			1.141-КР-1.2.2.001	Пояснительная записка		
				Сборочные единицы		
12			1.141-КР-1.2.2.005	С-1	1	
11			1.141-КР-1.2.2.006	С-2	2	
11			1.141-КР-1.2.2.007	С-3	1	
11			1.141-КР-1.2.2.008	К-1	8	
11		4	1.141-КР-1.2.2.009	П-1	4	
12		3	1.141-КР-1.2.2.004	Отдельные стержни	4	
				Материалы		
				Бетон М200	0.62	м³
				Масса изделия	1.55	т

1.141-КР-1.2.2.027

Изм.	Лист	N докум.	Подпись	Дата
Разраб.		Моренкова		
Пров.		Антонова		
ГИП		Винер		
Н. контр.		Левашова		

Характеристика изделия БПК-42.12

Лит.	Масса	Масштаб

Лист | Листов

Институт ЛЕНИИЛПРОЕКТ

Копировала:

Формат - 12

Ведомость стержней

Марка	Поз.	Эскиз или сечение	ф, мм	Длина мм	Кол.	Масса общая, кг.
С-1	1	———	4ВI	4280	6	2.54
	2		4ВI	1130	18	2.02
С-2	1	———	4ВI	1570	5	0.78
	2		4ВI	310	7	0.21
С-3	1	———	4ВI	1170	3	0.35
	2		4ВI	420	6	0.29
К-1	1	———	5ВI	900	2	0.28
	2		4ВI	200	6	0.12
отдельн. стержни	3	———	10АIV	4300	1	2.65
П-1	4	∿	10АI	1000	1	0.62

Выборка стали на один элемент, кг.

Марка эл-та	Арматурные изделия										Всего
	Арматурная сталь ГОСТ 5781-75						Арматурная сталь ГОСТ 6727-53*				
	Класс-АI		Итого	Класс АIV		Итого	Класс ВI			Итого	
	ф, мм			ф, мм			ф, мм				
	10			10			4	5			
БПК-43.12	2.48		2.48	10.60		10.60	8.12	2.24		10.38	23.46

Формат	Зона	Поз.	Обозначение	Наименование	Кол.	Примечание
				Документация		
12			1.141-КР-1.2.2.003	Опалубочный чертеж		
12			1.141-КР-1.2.2.004	Армирование панелей		
12			1.141-КР-1.2.2.001	Пояснительная записка		
				Сборочные единицы		
12			1.141-КР-1.2.2.005	С-1	1	
11			1.141-КР-1.2.2.006	С-2	2	
11			1.141-КР-1.2.2.007	С-3	1	
11			1.141-КР-1.2.2.008	К-1	8	
11		4	1.141-КР-1.2.2.009	П-1	4	
12		3	1.141-КР-1.2.2.004	Отдельные стержни	4	
				Материалы		
				Бетон М200	0,63	$м^3$
				Масса изделия	1,58	т

1.141-КР-1.2.2.028

Изм.	Лист	N докум.	Подпись	Дата
Разраб.		Моренкова		
Пров.		Антонова		
Г.И.П.		Винер		
Н.контр.		Левашова		

Характеристика изделия БПК-43.12

Лит.	Масса	Масштаб
Лист	Листов	

институт ЛЕНЖИЛПРОЕКТ

Ведомость стержней

Марка	Поз.	Эскиз или сечение	ф, мм	Длина мм	Кол.	Масса общая кг.
С-1	1		4ВI	4380	6	2.60
	2		4ВI	1130	19	2.13
С-2	1		4ВI	1570	5	0.78
	2		4ВI	310	7	0.21
С-3	1		4ВI	1170	3	0.35
	2		4ВI	420	6	0.29
К-1	1		5ВI	900	2	0.28
	2		4ВI	200	6	0.12
отдел. стерж.	3		10AIV	4400	1	2.72
П-1	4		10AI	1000	1	0.62

Выборка стали на один элемент, кг.

Марка эл-та	Арматурные изделия									Всего
	Арматурная сталь ГОСТ 5781-75						Арматурная сталь ГОСТ 6727-53*			
	Класс-AI		Итого	Класс AIV		Итого	Класс BI		Итого	
	ф, мм			ф, мм			ф, мм			
	10			10			4	5		
БПК-44.12	2.48		2.48	10.88		10.88	8.31	2.24	10.55	23.91

Формат	Зона	Поз.	Обозначение	Наименование	Кол-во	Примечание
				Документация		
12			1.141-КР-1.2.2.003	Опалубочный чертеж		
12			1.141-КР-1.2.2.004	Армирование панелей		
12			1.141-КР-1.2.2.001	Пояснительная записка		
				Сборочные единицы		
12			1.141-КР-1.2.2.005	С-1	1	
11			1.141-КР-1.2.2.006	С-2	2	
11			1.141-КР-1.2.2.007	С-3	1	
11			1.141-КР-1.2.2.008	К-1	8	
11		4	1.141-КР-1.2.2.009	П-1	4	
12		3	1.141-КР-1.2.2.004	Отдельные стержни	4	
				Материалы		
				Бетон М200	0,65	м³
				Масса изделия	1.62	т

1.141-КР-1.2.2.029

Изм.	Лист	№ докум.	Подп.	Дата
Разраб.		Моренков		
Пров.		Антонов		
Г.И.П.		Винер		
Н.контр.		Левашова		

Характеристика изделия БПК-44.12

Лит.	Масса	Масштаб
Лист	Листов	

Институт ЛЕННИИПРОЕКТ

Копировал. Формат А2

Ведомость стержней

Марка	Поз.	Эскиз или сечение	ф, мм.	Длина мм.	Кол.	Масса общая, кг.
С-1	1	———	4ВI	4480	6	2.66
	2		4ВI	1130	19	2.13
С-2	1	———	4ВI	1570	5	0.78
	2		4ВI	310	7	0.21
С-3	1	———	4ВI	1170	3	0.35
	2		4ВI	420	6	0.29
К-1	1	———	5ВI	900	2	0.28
	2		4ВI	200	6	0.12
Отдел. стерж.	3	———	10АIV	4500	1	2.78
П-1	4	∿	10АI	1000	1	0.62

Выборка стали на один элемент, кг.

Марка эл-та	Арматурные изделия										Всего
	Арматурная сталь ГОСТ 5781-75						Арматурная сталь ГОСТ 6727-53*				
	Класс АI		Итого	Класс АIV		Итого	Класс ВI			Итого	
	ф, мм			ф, мм.			ф, мм				
	10			10			4	5			
БПК-45.12	2.48		2.48	11.12		11.12	8,37	2.24		10.61	24.21

Форм.	Зона	Поз.	Обозначение	Наименование	Кол.	Примечание
				Документация		
12			1.141-КР-1.2.2.003	Опалубочный чертеж.		
12			1.141-КР-1.2.2.004	Армирование панелей.		
12			1.141-КР-1.2.2.001	Пояснительная записка		
				Сборочные единицы		
12			1.141-КР-1.2.2.005	С-1	1	
11			1.141-КР-1.2.2.006	С-2	2	
11			1.141-КР-1.2.2.007	С-3	1	
11			1.141-КР-1.2.2.008	К-1	8	
11		4	1.141-КР-1.2.2.009	П-1	4	
12		3	1.141-КР-1.2.2.004	Отдельные стержни	4	
				Материалы		
				Бетон М200	0,66	$м^3$
				Масса изделия	1,65	т.

Изм.	Лист.	N докум.	Подпись	Дата
Разраб.		Моренкова		
Пров.		Антонова		
ГИП		Винер		
Н.контр.		Левашова		

1.141-КР-1.2.2.030

Характеристика изделия БПК-45.12

Лит.	Масса	Масшт.

Лист | Листов

Институт Ленжилпроект

Ведомость стержней

Марка	Поз.	Эскиз или сечение	ф, мм	Длина мм.	Кол.	Масса общая, кг.
С-1	1		4ВI	4580	6	2.72
	2		4ВI	1130	19	2.24
С-2	1		4ВI	1570	5	0.78
	2		4ВI	310	7	0.21
С-3	1		4ВI	1170	3	0.35
	2		4ВI	420	6	0.29
К-1	1		5ВI	900	2	0.28
	2		4ВI	200	6	0.12
Отдел. стерж.	3		10АIII	4600	1	2.84
П-1	4		10АI	1000	1	0.62

Выборка стали на один элемент, кг.

Марка эл-та	Арматурные изделия									Всего
	Арматурная сталь ГОСТ 5781-75					Арматурная сталь ГОСТ 6727-53*				
	Класс-АI		Итого	Класс АIII	Итого	Класс ВI			Итого	
	ф, мм			ф, мм		ф, мм				
	10			10		4	5			
БПК 46.12	2.48		2.48	11.36	11.36	8.54	2.24		10.78	24.62

Форм.	Зона	Поз.	Обозначение	Наименование	Кол.	Примечание
				Документация.		
12			1.141-КР-1.2.2.003	Опалубочный чертеж.		
12			1.141-КР-1.2.2.004	Армирование панелей		
12			1.141-КР-1.2.2.001	Пояснительная записк		
				Сборочные единицы		
12			1.141-КР-1.2.2.005	С-1	1	
11			1.141-КР-1.2.2.006	С-2	2	
11			1.141-КР-1.2.2.007	С-3	1	
11			1.141-КР-1.2.2.008	К-1	8	
11		4	1.141-КР-1.2.2.009	П-1	4	
12		3	1.141-КР-1.2.2.004	Отдельные стержни	4	
				Материалы		
				Бетон М200	0.67	м³
				Масса изделия	1.69	т.

1.144-КР-1.2.2.031

Характеристика изделия БПК-46.12

Изм.	Лист	№докум.	Подпись	Дата
Разраб.		Моренкова		
Пров.		Антонова		
ГИП		Винер		
Н. контр.		Левашова		

Лит.	Масса	Масшт.
Лист	Листов	
институт Ленжилпроект		

Ведомость стержней

Марка	Поз.	Эскиз или сечение	ф, мм.	Длина мм.	Кол.	Масса общая, кг.
С-1	1		4ВI	4680	6	2,78
	2		4ВI	1130	20	2,24
С-2	1		4ВI	1570	5	0,78
	2		4ВI	310	7	0,21
С-3	1		4ВI	1170	3	0,35
	2		4ВI	420	6	0,29
К-1	1		5ВI	900	2	0,28
	2		4ВI	200	6	0,12
Отдельн. стержни	3		10АIII	4700	1	2,90
П-1	4		10АI	1000	1	0,62

Выборка стали на один элемент, кг.

Марка эл-та	Арматурные изделия. Арматурная сталь ГОСТ 5781-75 Класс-АI ф, мм. 10		Итого	Класс АIII ф, мм. 10		Итого	Арматурная сталь ГОСТ 8727-53* Класс ВI ф, мм. 4	6		Итого	Всего
БПК-47.12	2.48		2.48	11.60		11.60	8.60	2.24		10.84	24.92

Форм.	Зона	Поз.	Обозначение	Наименование	Кол.	Примечание
				Документация		
12			1.141-КР-1.2.2.003	Опалубочный чертеж.		
12			1.141-КР-1.2.2.004	Армирование панелей.		
12			1.141-КР-1.2.2.001	Пояснительная записка		
				Сборочные единицы		
12			1.141-КР-1.2.2.005	С-1	1	
11			1.141-КР-1.2.2.006	С-2	2	
11			1.141-КР-1.2.2.007	С-3	1	
11			1.141-КР-1.2.2.008	К-1	8	
11		4	1.141-КР-1.2.2.009	П-1	4	
12		3	1.141-КР-1.2.2.004	Отдельные стержни	4	
				Материалы		
				Бетон М200	0,69	м³
				Масса изделия	1,72	т

Изм.	Лист	№ докум.	Подпись	Дата
Разраб.		Моренкова		
Пров.		Антонова		
ГИП		Винер		
Н. контр.		Левашова		

1.141-КР-1.2.2.032

Характеристика изделия БПК-47.12

Лит.	Масса	Масшт.
Лист	Листов	

институт Ленгипроект

Ведомость стержней

Марка	Поз.	Эскиз или сечение	ф, мм	Длина мм.	Кол.	Масса общая, кг
С-1	1	———	4ВI	4780	6	2,84
	2		4ВI	1130	20	2,24
С-2	1	———	4ВI	1570	5	0,78
	2		4ВI	310	7	0,21
С-3	1	———	4ВI	1170	3	0,35
	2		4ВI	420	6	0,29
К-1	1	———	5ВI	900	2	0,28
	2		4ВI	200	6	0,12
отдел. стерж.	3	———	10АIV	4800	1	2,96
П-1	4	∿	10АI	1000	1	0,62

Формат	Зона	Поз.	Обозначение	Наименование	Кол.	Прим.
				Документация		
12			1.141-КР-1.2.2.003	Опалубочный чертеж.		
12			1.141-КР-1.2.2.004	Армирование панелей		
12			1.141-КР-1.2.2.001	Пояснительная записк		
				Сборочные единицы		
12			1.141-КР-1.2.2.005	С-1	1	
11			1.141-КР-1.2.2.006	С-2	2	
11			1.141-КР-1.2.2.007	С-3	1	
11			1.141-КР-1.2.2.008	К-1	8	
11		4	1.141-КР-1.2.2.009	П-1	4	
12		3	1.141-КР-1.2.2.004	Отдельные стержни	4	
				Материалы		
				Бетон М200	0,70	м³
				Масса изделия	1,75	т.

Выборка стали на один элемент, кг.

Марка эл-та	Арматурные изделия. Арматурная сталь ГОСТ 5781-75						Арматурная сталь ГОСТ 6727-53*				
	Класс АI		Итого	Класс АIV		Итого	Класс ВI				
	ф, мм			ф, мм			ф, мм				
	10			10			4	5			
БПК-48.12	2.48		2.48	11.84		11.84	8,66	2.24		10.90	25.22

Изм.	Лист	N докумен.	Подп.	Дата
Разраб.		Моренкова		
Провер.		Антонова		
ГИП		Винер		
Н. контр.		Левашова		

1.141-КР-1.2.2.033

Характеристика изделия БПК-48.12

Лит.	Масса	Масш.

Лист | Листов

институт Ленжилпроект

10.06.79г

106.6

Ведомость стержней

Марка	Поз.	Эскиз или сечение	ф, мм.	Длина мм.	Кол.	Масса общая, кг.
С-1	1		4АI	4880	6	2.90
	2		4АI	1130	21	2.35
С-2	1		4АI	1570	5	0.78
	2		4АI	310	7	0.21
С-3	1		4АI	1170	3	0.35
	2		4АI	420	6	0.29
К-1	1		5АI	900	2	0.28
	2		4АI	200	8	0.12
отдельн. стерж.	3		10АIII	4900	1	3.02
	5		12АIII	4900	1	4.35
П-1	4		10АI	1000	1	0.62

Выборка стали на один элемент, кг.

Марка эл-та	Арматурные изделия: Арматурная сталь ГОСТ 5781-75						Арматурная сталь ГОСТ 6727-53*				Всего
	Класс АI		Итого	Класс АIII		Итого	Класс ВI			Итого	
	ф, мм.			ф, мм.			ф мм				
	10			10	12		4	5			
БПК 49.12	2.48		2.48	6.04	8.70	14.74	8.83	2.24		11.07	28.32

Формат	Зона	Поз.	Обозначение	Наименование	Кол.	Примечание
				Документация		
А2			1.141-КР-1.2.2.003	Опалубочный чертеж		
А2			1.141-КР-1.2.2.004	Армирование панелей		
А2			1.141-КР-1.2.2.001	Пояснительная записка		
				Сборочные единицы		
А2			1.141-КР-1.2.2.005	С-1	1	
А1			1.141-КР-1.2.2.006	С-2	2	
А1			1.141-КР-1.2.2.007	С-3	1	
А1			1.141-КР-1.2.2.008	К-1	8	
А1		4	1.141-КР-1.2.2.009	П-1	4	
А2		3	1.141-КР-1.2.2.004	Отдельные стержни	4	
				Материалы		
				Бетон М200	0.72	м³
				Масса изделия	1.79	т

Изм.	Лист	№ докум.	Подпись	Дата
Разраб.		Маренкова		
Пров.		Антонова		
ГИП		Винер		
Н. контр.		Левашова		

1.141-КР-1.2.2.034

Характеристика изделия БПК-49.12

Лит.	Масса	Масшт.

Лист | Листов

Институт Ленфилпроект

Ведомость стержней

Марка	Поз.	Эскиз или сечение	ф, мм	Длина мм.	кол.	Масса общая кг.
С-1	1		4ВI	4980	6	2,96
	2		4ВI	1130	21	2,35
С-2	1		4ВI	1570	5	0,78
	2		4ВI	310	7	0,21
С-3	1		4ВI	1170	3	0,35
	2		4ВI	420	6	0,29
К-1	1		5ВI	900	2	0,28
	2		4ВI	200	6	0,12
Отдел стерж.	3		10АIII	5000	1	3,09
	5		12АIII	5000	1	4,44
П-1	4		10АI	1000	1	0,62

Выборка стали на один элемент, кг.

Марка эл-та	Арматурные изделия									Всего
	Арматурная сталь ГОСТ 5781-75						Арматурная сталь ГОСТ 6727-53*			
	Класс АI		Итого	Класс АIII		Итого	Класс ВI		Итого	
	ф, мм			ф, мм			ф, мм			
	10			10	12		4	5		
БПК-60.12	2.48		2.48	6.18	8.88	15.06	8.89	2.24	11.13	28.67

Формат	Зона	Поз.	Обозначение	Наименование	Кол.	Примечание
				Документация		
А2			1.141-КР-1.2.2.003	Опалубочный чертеж		
А2			1.141-КР-1.2.2.004	Армирование панелей		
А2			1.141-КР-1.2.2.001	Пояснительная записка		
				Сборочные единицы		
А2			1.141-КР-1.2.2.005	С-1	1	
А1			1.141-КР-1.2.2.006	С-2	2	
А1			1.141-КР-1.2.2.007	С-3	1	
А1			1.141-КР-1.2.2.008	К-1	8	
А1		4	1.141-КР-1.2.2.009	П-1	4	
А2		3,5	1.141-КР-1.2.2.004	Отдельные стержни	4	
				Материалы		
				Бетон М200	0,73	м³
				Марка изделия	1,82	т.

Изм.	Лист	№ докумен.	Подпись	Дата
Разраб.		Моренков		
Провер.		Антонов		
ГИП		Винер		
Н.контр.		Левашова		

1.141-КР-1.2.2.035

Характеристика изделия БПК-60.12

Лит.	Масса	Масшт.
Лист	Листов	

Институт Ленжилпроект

Копировала:

СХЕМА ИСПЫТАНИЯ (по ГОСТ 8829-77)

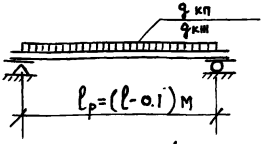

Контрольные нагрузки (дополнительные к собственному весу панели)

Контрольная разрушающая:

$q^{I}_{кп} = 790 \frac{кгс}{м2}$ (c=1.4) $q^{II}_{кп} = 910 \frac{кгс}{м2}$ (c=1.6)

Контрольная нагрузка по проверке жесткости (дополнительная к собственному весу панели)

$q_{кн} = 480 \frac{кгс}{м2}$

ТАБЛИЦА КОНТРОЛЬНЫХ ПРОГИБОВ

Марка панели	Расчетный пролет в см	Контрольный прогиб в см
1	2	3
БПК-27.12	260	0.020
БПК-28.12	270	0.024
БПК-29.12	280	0.028
БПК-30.12	290	0.032
БПК-31.12	300	0.036
БПК-32.12	310	0.042
БПК-33.12	320	0.048
БПК-34.12	330	0.054
БПК-35.12	340	0.060
БПК-36.12	350	0.068
БПК-37.12	360	0.076

1	2	3
БПК-38.12	370	0.085
БПК-39.12	380	0.094
БПК-40.12	390	0.105
БПК-41.12	400	0.116
БПК-42.12	410	0.128
БПК-43.12	420	0.141
БПК-44.12	430	0.155
БПК-45.12	440	0.171
БПК-46.12	450	0.193
БПК-47.12	460	0.204
БПК-48.12	470	0.222
БПК-49.12	480	0.240
БПК-50.12	490	0.268

Подпись и дата | Инв. № дубл.

Изм.	Лист	№ докум.	Подп.	Дата
ГИП		Винер		

1.141-КР-1.2.2.036

Данные для испытания панелей БПК-27.12 ÷ БПК-50.12

Лит.	Масса	Масштаб
Лист	Листов	

институт Ленжилпроект

Копировал Формат А4

gost.e-ecolog.ru