Проектный институт
ЛЕНЖИЛПРОЕКТ

ТИПОВЫЕ КОНСТРУКЦИИ И ДЕТАЛИ ЗДАНИЙ И СООРУЖЕНИЙ
ДЛЯ КАПИТАЛЬНОГО РЕМОНТА В ЛЕНИНГРАДЕ

# СЕРИЯ 1.141-КР-1

# ПАНЕЛИ ЖЕЛЕЗОБЕТОННЫЕ ПРЕДВАРИТЕЛЬНО — НАПРЯЖЁННЫЕ С КРУГЛЫМИ ПУСТОТАМИ СО СТЕРЖНЕВОЙ АРМАТУРОЙ

ВЫПУСК 2
РАБОЧИЕ ЧЕРТЕЖИ СБОРНЫХ ЖЕЛЕЗОБЕТОННЫХ ИЗДЕЛИЙ ШИРИНОЙ 1.2 м
ЧАСТЬ 1
ИЗДЕЛИЯ ПАНЕЛЕЙ КНК

1978 г.

gost.e-ecolog.ru

Проектный институт
ЛЕННИИПРОЕКТ

ТИПОВЫЕ КОНСТРУКЦИИ И ДЕТАЛИ ЗДАНИЙ И СООРУЖЕНИЙ
ДЛЯ КАПИТАЛЬНОГО РЕМОНТА В ЛЕНИНГРАДЕ

# СЕРИЯ 1.141-КР-1

## ПАНЕЛИ ЖЕЛЕЗОБЕТОННЫЕ ПРЕДВАРИТЕЛЬНО — НАПРЯЖЕННЫЕ С КРУГЛЫМИ ПУСТОТАМИ СО СТЕРЖНЕВОЙ АРМАТУРОЙ

Выпуск 2
РАБОЧИЕ ЧЕРТЕЖИ СБОРНЫХ ЖЕЛЕЗОБЕТОННЫХ ИЗДЕЛИЙ ШИРИНОЙ 1.2 м
Часть 1
ИЗДЕЛИЯ ПАНЕЛЕЙ КНК

Главный инженер института — В.Н. Иванов
Главный конструктор института — Л.В. Сдобников
Начальник технического отдела — А.Л. Воронцов
Главный инженер проекта — Б.М. Винер
Нормоконтроль

Согласовано:
Главный инженер объединения „Стройдеталь"
Марковский Б.А

1978 г.

| Лист | Наименование | Стр. | Примечание |
|---|---|---|---|
| 1 | 2 | 3 | 4 |
| 1.141-КР-1.2.1.000 | Содержание альбома | 3 | |
| 1.141-КР-1.2.1.001 | Пояснительная записка | 4 | |
| 1.141-КР-1.2.1.002 | Номенклатура | 5 | |
| 1.141-КР-1.2.1.003 | Опалубочный чертеж панелей КНК-27.12 ÷ КНК-50.12 | 6 | |
| 1.141-КР-1.2.1.004 | Армирование панелей КНК-27.12÷КНК-50.12 | 7 | |
| 1.141-КР-1.2.1.005 | Сетка С-1 | 8,9 | |
| 1.141-КР-1.2.1.006 | Сетка С-2 | 10 | |
| 1.141-КР-1.2.1.007 | Сетка С-3 | 11 | |
| 1.141-КР-1.2.1.008 | Каркас К-1 | 12 | |
| 1.141-КР-1.2.1.009 | Каркас К-2 | 13 | |
| 1.141-КР-1.2.1.010 | Каркас К-3 | 14 | |
| 1.141-КР-1.2.1.011 | Каркас К-4 | 15 | |
| 1.141-КР-1.2.1.012 | Петля П-1 | 16 | |
| 1.141-КР-1.2.1.013 | Узлы 1 и 2 | 17 | |
| 1.141-КР-1.2.1.014 | Узлы 3 и 4 | 18 | |
| 1.141-КР-1.2.1.015 | Характеристика изделия КНК-27.12 | 19 | |
| 1.141-КР-1.2.1.016 | Характеристика изделия КНК-28.12 | 20 | |
| 1.141-КР-1.2.1.017 | Характеристика изделия КНК-29.12 | 21 | |
| 1.141-КР-1.2.1.018 | Характеристика изделия КНК-30.12 | 22 | |
| 1.141-КР-1.2.1.019 | Характеристика изделия КНК-31.12 | 23 | |
| 1.141-КР-1.2.1.020 | Характеристика изделия КНК-32.12 | 24 | |
| 1.141-КР-1.2.1.021 | Характеристика изделия КНК-33.12 | 25 | |
| 1.141-КР-1.2.1.022 | Характеристика изделия КНК-34.12 | 26 | |
| 1.141-КР-1.2.1.023 | Характеристика изделия КНК-35.12 | 27 | |
| 1.141-КР-1.2.1.024 | Характеристика изделия КНК-36.12 | 28 | |
| 1.141-КР-1.2.1.025 | Характеристика изделия КНК-37.12 | 29 | |
| 1.141-КР-1.2.1.026 | Характеристика изделия КНК-38.12 | 30 | |
| 1.141-КР-1.2.1.027 | Характеристика изделия КНК-39.12 | 31 | |
| 1.141-КР-1.2.1.028 | Характеристика изделия КНК-40.12 | 32 | |
| 1.141-КР-1.2.1.029 | Характеристика изделия КНК-41.12 | 33 | |
| 1.141-КР-1.2.1.030 | Характеристика изделия КНК-42.12 | 34 | |
| 1.141-КР-1.2.1.031 | Характеристика изделия КНК-43.12 | 35 | |
| 1.141-КР-1.2.1.032 | Характеристика изделия КНК-44.12 | 36 | |
| 1.141-КР-1.2.1.033 | Характеристика изделия КНК-46.12 | 37 | |
| 1.141-КР-1.2.1.034 | Характеристика изделия КНК-46.12 | 38 | |
| 1.141-КР-1.2.1.035 | Характеристика изделия КНК-47.12 | 39 | |
| 1.141-КР-1.2.1.036 | Характеристика изделия КНК-48.12 | 40 | |
| 1.141-КР-1.2.1.037 | Характеристика изделия КНК-49.12 | 41 | |
| 1.141-КР-1.2.1.038 | Характеристика изделия КНК-50.12 | 42 | |


Инв.№ дубл. | Подп. и дата

| Изм. | Лист | N докум. | Подпись | Дата |
|---|---|---|---|---|
| Разраб. | | Шиколова | | |
| Провер. | | Антонова | | |
| ГИП | | Винер | | |
| Н.контр. | | Левашова | | |

1.141-КР-1.2.1.000

Содержание альбома

| Лит. | Масса | Масштаб |
|---|---|---|
| | | |
| Лист | Листов | |

институт Ленжилпроект

Копировал: Никитина Формат 12

# Пояснительная записка.

Рабочие чертежи предварительно-напряженных панелей с круглыми пустотами на расчетную нагрузку 900 кг/м² с 2 мя выпускными ребрами длиной $\ell$= 2.7÷6.0м, шириной 1.2 м разработаны на основании договора № 933 б с производственным объединением „Стройдеталь" и задания на проектирование от 15.02 1978 года.

Как показала практика нового строительства, настилы с круглыми пустотами по сравнению с овальными проще для изготовления и более надежны, так как в них отсутствуют тонкие плоские полки, которые могут быть повреждены во время изготовления и транспортировки.

Марки, форма и основные размеры панелей приняты в соответствии с ГОСТ 9561-76 „Панели железобетонные многопустотные для перекрытий жилых и общественных зданий."

При применении панелей с круглыми пустотами достигается повышение звукоизоляции перекрытия. Панели разработаны в соответствии со СНиП II-21-75. Рабочая предварительно-напряженная арматура принята из стали класса А-IV ГОСТ 5781-75. В спецификациях арматуры приводятся длины предварительно-напряженных стержней, соответствующие длине панели без учета припуска на устройство анкеров.

Каркасы и сетки предусматриваются из арматуры стали класса А-I ГОСТ 5781-75 и из холоднотянутой проволоки класса В-I ГОСТ 6727-53* и изготавливаются в соответствии с СН 393-69.

При изготовлении сборных железобетонных элементов необходимо выполнять требования ГОСТ 13015-75 „Изделия железобетонные и бетонные. Общие технические требования."

Требования по допускам, приемке, складированию, транспортировке, методам испытания изделий и т.д. принимаются по ГОСТу 9561-76.

Контроль жесткости и прочности настилов производить по ГОСТу 8829-77.

Перед массовым изготовлением настилов необходимо выполнить пробные испытания.

Армирование выполнено по аналогии с серией 1.141-1 ЦНИИЭП жилища.

Серия 1.141-КР-1 состоит из трёх выпусков:
Альбом I - Рабочие чертежи сборных ж.-б. изделий шириной 1.0м
часть 1 - изделия панели КНК
часть 2 - изделия панели БПК
Выпуск 2 - Рабочие чертежи сборных ж.-б. изделий шириной 1.2м
часть 1 - изделия панели КНК
часть 2 - изделия панели БПК
Выпуск 3 - Рабочие чертежи сборных ж.-б. изделий шириной 0,5м.

| Изм. | Лист | № докум. | Подп. | Дата |
|---|---|---|---|---|
| Разраб. | | Шикалова | | |
| Пров. | | Антонова | | |
| ГИП | | Винер | | |
| Н.контр. | | Левашова | | |

1.141-КР-1.2.1.001

Пояснительная записка

| Лит. | Масса | Масштаб |
|---|---|---|
| | | |
| Лист | Листов | |

институт Ленжилпроект

Инв.№ подл. | Подп. и дата | Взам. инв.№

Копировал: Никитина Формат 12

| Эскиз | Марка изделия | Размеры, мм | | | Перекрываемые пролеты в свету (без штукат.) мм | | Объём изделия по внешним размерам м³ | Объем бетона м³ | Масса, кг. | | | | | Содержание стали на м³ бетона | NN листа |
|---|---|---|---|---|---|---|---|---|---|---|---|---|---|---|---|
| | | | | | | | | | Изделия кг. | арматуры | | | | | |
| | | l | в | h | $l_0$ max. | $l_0$ min | | | | A I | A IV | B I | Всего | | |
| | КНК-27.12 | 2700 | 1190 | 220 | 2320 | 2230 | 0.61 | 0.37 | 930 | 2.48 | 6.06 | 9.50 | 18.04 | 48.8 | 1.141-КР-1.2.1 015 |
| | КНК-28.12 | 2800 | 1190 | 220 | 2420 | 2330 | 0.63 | 0.38 | 950 | 2.48 | 6.30 | 9.56 | 18.34 | 48.3 | 016 |
| | КНК-29.12 | 2900 | 1190 | 220 | 2520 | 2430 | 0.66 | 0.40 | 990 | 2.48 | 6.54 | 9.73 | 18.75 | 46.9 | 017 |
| | КНК-30.12 | 3000 | 1190 | 220 | 2620 | 2530 | 0.69 | 0.41 | 1020 | 2.48 | 6.78 | 9.79 | 19.05 | 46.5 | 018 |
| | КНК-31.12 | 3100 | 1190 | 220 | 2720 | 2630 | 0.71 | 0.42 | 1050 | 2.48 | 7.02 | 9.96 | 19.46 | 46.3 | 019 |
| | КНК-32.12 | 3200 | 1190 | 220 | 2820 | 2730 | 0.74 | 0.43 | 1080 | 2.48 | 7.28 | 10.02 | 19.78 | 46.0 | 020 |
| | КНК-33.12 | 3300 | 1190 | 220 | 2920 | 2830 | 0.76 | 0.45 | 1130 | 2.48 | 7.50 | 10.08 | 20.06 | 44.6 | 021 |
| | КНК-34.12 | 3400 | 1190 | 220 | 3020 | 2930 | 0.79 | 0.46 | 1150 | 2.48 | 7.78 | 10.25 | 20.51 | 44.6 | 022 |
| | КНК-35.12 | 3500 | 1190 | 220 | 3120 | 3030 | 0.81 | 0.48 | 1200 | 2.48 | 8.02 | 10.31 | 20.81 | 43.4 | 023 |
| | КНК-36.12 | 3600 | 1190 | 220 | 3220 | 3130 | 0.84 | 0.49 | 1230 | 2.48 | 8.26 | 10.49 | 21.23 | 43.3 | 024 |
| | КНК-37.12 | 3700 | 1190 | 220 | 3320 | 3230 | 0.87 | 0.51 | 1270 | 2.48 | 8.50 | 10.54 | 21.52 | 42.2 | 025 |
| | КНК-38.12 | 3800 | 1190 | 220 | 3420 | 3330 | 0.89 | 0.52 | 1300 | 2.48 | 8.78 | 10.61 | 21.87 | 42.1 | 026 |
| | КНК-39.12 | 3900 | 1190 | 220 | 3520 | 3430 | 0.92 | 0.53 | 1320 | 2.48 | 9.02 | 10.77 | 22.27 | 42.0 | 027 |
| | КНК-40.12 | 4000 | 1190 | 220 | 3620 | 3530 | 0.94 | 0.55 | 1370 | 2.48 | 9.26 | 10.84 | 22.58 | 41.1 | 028 |
| | КНК-41.12 | 4100 | 1190 | 220 | 3720 | 3630 | 0.97 | 0.56 | 1400 | 2.48 | 9.50 | 11.02 | 23.00 | 41.1 | 029 |
| | КНК-42.12 | 4200 | 1190 | 220 | 3820 | 3730 | 0.99 | 0.57 | 1430 | 2.48 | 9.74 | 11.07 | 23.29 | 40.9 | 030 |
| | КНК-43.12 | 4300 | 1190 | 220 | 3920 | 3830 | 1.02 | 0.59 | 1480 | 2.48 | 10.00 | 11.13 | 23.61 | 40.0 | 031 |
| | КНК-44.12 | 4400 | 1190 | 220 | 4020 | 3930 | 1.05 | 0.60 | 1500 | 2.48 | 10.26 | 11.29 | 24.03 | 40.1 | 032 |
| | КНК-45.12 | 4500 | 1190 | 220 | 4120 | 4030 | 1.07 | 0.62 | 1550 | 2.48 | 10.50 | 11.35 | 24.33 | 39.2 | 033 |
| | КНК-46.12 | 4600 | 1190 | 220 | 4220 | 4130 | 1.10 | 0.63 | 1580 | 2.48 | 10.74 | 11.53 | 24.75 | 39.3 | 034 |
| | КНК-47.12 | 4700 | 1190 | 220 | 4320 | 4230 | 1.12 | 0.65 | 1620 | 2.48 | 10.98 | 11.59 | 25.05 | 38.5 | 035 |
| | КНК-48.12 | 4800 | 1190 | 220 | 4420 | 4330 | 1.15 | 0.66 | 1650 | 2.48 | 11.22 | 11.65 | 25.35 | 38.4 | 036 |
| | КНК-49.12 | 4900 | 1190 | 220 | 4520 | 4430 | 1.18 | 0.67 | 1680 | 2.48 | 14.14 | 11.82 | 28.44 | 42.5 | 037 |
| | КНК-50.12 | 5000 | 1190 | 220 | 4620 | 4530 | 1.20 | 0.69 | 1720 | 2.48 | 14.46 | 11.88 | 28.82 | 41.8 | 038 |

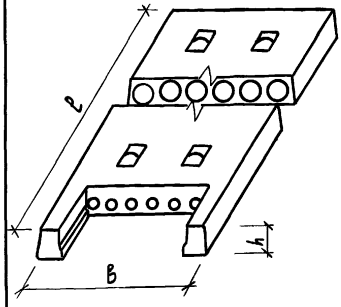


Бетон марки М200

| Изм | Лист | № докум. | Подп. | Дата |
|---|---|---|---|---|
| Разраб. | | Шикалова | | |
| Пров. | | Антонова | | |
| ГИП | | Винер | | |
| Н контр | | Левашова | | |

1.141 - КР - 1.2.1. 002

Номенклатура и показатели панелей КНК-27.12 ÷ КНК-50.12

| Лит. | Масса | Масштаб |
|---|---|---|
| | | |

лист | листов

институт ЛЕНЖИЛПРОЕКТ

Копировала: [signature]

Формат - 12

| Инв. № подл. | Подп. и дата |
|---|---|
| 941 | 19.06.79 г |

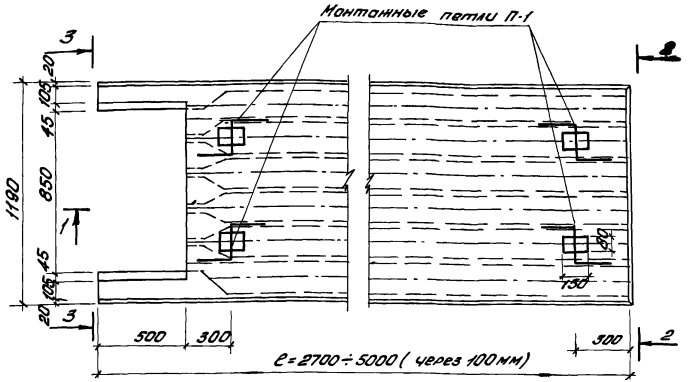


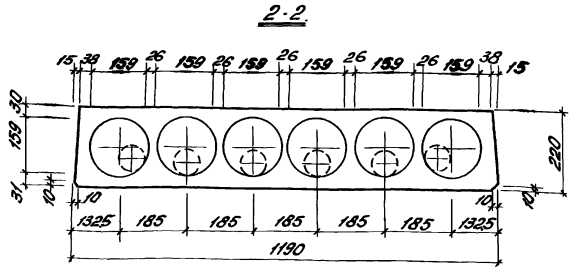


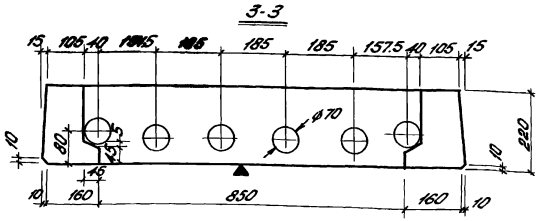


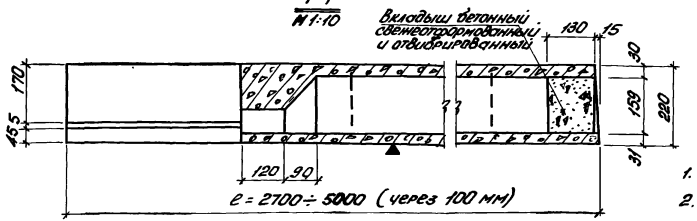


Расчетная схема.

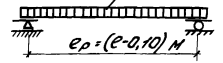


Нагрузки ( включающие собственный вес панели)

| | |
|---|---|
| Расчетная нагрузка по несущей способности | - 900 кг/м² |
| Нормативная нагрузка | - 780 кг/м² |
| Нормативная нагрузка при расчете прогиба: | |
| Длительно действующая | - 630 кг/м² |
| Кратковременно действующая | - 150 кг/м² |

1. Армирование панели см. черт. ( 141-КР-1.2.1.004).
2. Плоскость, отмеченная знаком ▲ должна быть гладкой.
3. Кубиковая прочность бетона при его обжатии не ниже 140 кг/см².

| | | | | |
|---|---|---|---|---|
| Инв. № подл. | Подп. и дата | Взам. инв. № | | |

| Изм. | Лист | № докум. | Подпись | Дата |
|---|---|---|---|---|
| Разраб. | | Шиманова | | 1978 |
| Пров. | | Антонова | | |
| ГИП | | Винер | | |
| Н. контр. | | Левшинова | | |

1.141-КР-1.2.1.003

Опалубочный чертеж панелей КНК-27.12÷КНК-50.12

| Лит. | Масса | М-б |
|---|---|---|
| | | |
| Лист | Листов | |
| | | |

институт Ленжилпроект

Копировал: Формат 12

## Схема расположения арматурных каркасов и сеток

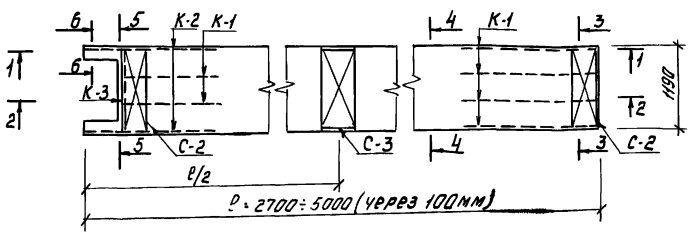


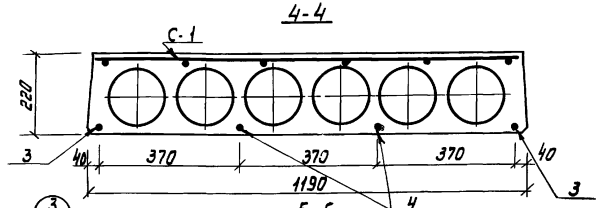


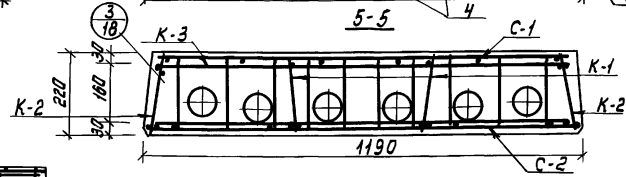


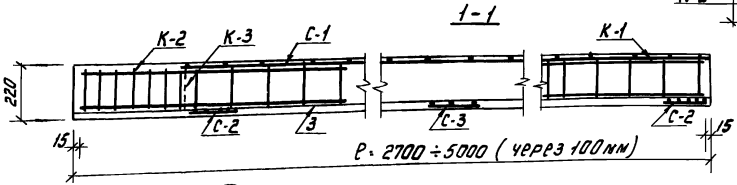


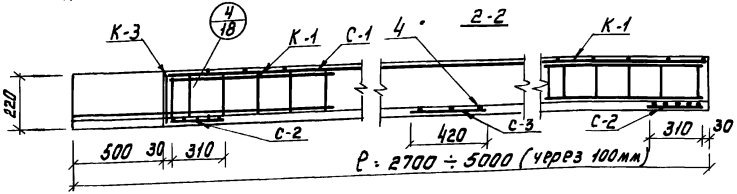


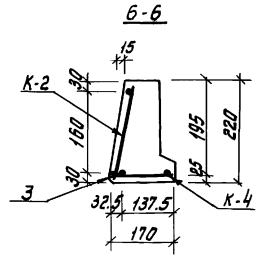


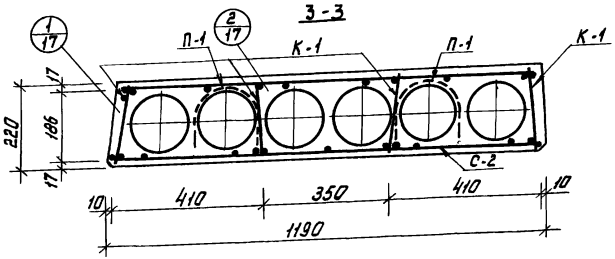


1. Каркасы К-1, 2, 3, 4, сетки С-1, 2, 3 см. л. 1.141-КР-1.2.1.005 ÷ 015.
2. Способ натяжения – электротермический.
3. Предварительное напряжение арматуры, контролируемое при натяжении $\sigma_0$ = 5000 кгс/см².

| | | | | | |
|---|---|---|---|---|---|
| | | | | 1.141 - КР - 1.2.1.004 | |
| Изм. | Лист | № докум. | Подп. | Дата | |
| Разраб | | Шикалова | | | Армирование панелей КНК-27.12 ÷ КНК-50.12 |
| Пров. | | Антонова | | | |
| ГИП | | Винер | | | |
| Н. контр. | | Левашова | | | |

| Лит. | Масса | Масшт. |
|---|---|---|
| | | |
| Лист | Листов | |
| | | |

Институт ЛЕНЖИЛПРОЕКТ

Копировал: [illegible] Формат - 12

Инв. № субл. | Подп. и дата | Взам. инв. №

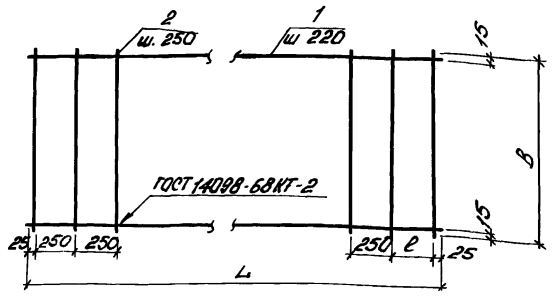


| Обозначение | Марка | Марка элемента | L, мм | ℓ мм | В мм | Масса кг |
|---|---|---|---|---|---|---|
| 1.141-КР-1.2.1.015 | С-1 | КНК-27.12 | 2180 | 130 | 1130 | 2.41 |
| 1.141-КР-1.2.1.016 | С-1 | КНК-28.12 | 2280 | 230 | 1130 | 2.47 |
| 1.141-КР-1.2.1.017 | С-1 | КНК-29.12 | 2380 | 80 | 1130 | 2.54 |
| 1.141-КР-1.2.1.018 | С-1 | КНК-30.12 | 2480 | 180 | 1130 | 2.70 |
| 1.141-КР-1.2.1.019 | С-1 | КНК-31.12 | 2580 | 280 | 1130 | 2.87 |
| 1.141-КР-1.2.1.020 | С-1 | КНК-32.12 | 2680 | 130 | 1130 | 2.93 |
| 1.141-КР-1.2.1.021 | С-1 | КНК-33.12 | 2780 | 230 | 1130 | 2.99 |
| 1.141-КР-1.2.1.022 | С-1 | КНК-34.12 | 2880 | 80 | 1130 | 3.16 |
| 1.141-КР-1.2.1.023 | С-1 | КНК-35.12 | 2980 | 180 | 1130 | 3.22 |
| 1.141-КР-1.2.1.024 | С-1 | КНК-36.12 | 3080 | 280 | 1130 | 3.40 |
| 1.141-КР-1.2.1.025 | С-1 | КНК-37.12 | 3180 | 130 | 1130 | 3.45 |
| 1.141-КР-1.2.1.026 | С-1 | КНК-38.12 | 3280 | 230 | 1130 | 3.52 |
| 1.141-КР-1.2.1.027 | С-1 | КНК-39.12 | 3380 | 80 | 1130 | 3.69 |
| 1.141-КР-1.2.1.028 | С-1 | КНК-40.12 | 3480 | 180 | 1130 | 3.75 |
| 1.141-КР-1.2.1.029 | С-1 | КНК-41.12 | 3580 | 280 | 1130 | 3.93 |
| 1.141-КР-1.2.1.030 | С-1 | КНК-42.12 | 3680 | 130 | 1130 | 3.98 |
| 1.141-КР-1.2.1.031 | С-1 | КНК-43.12 | 3780 | 230 | 1130 | 4.04 |
| 1.141-КР-1.2.1.032 | С-1 | КНК-44.12 | 3880 | 80 | 1130 | 4.20 |
| 1.141-КР-1.2.1.033 | С-1 | КНК-45.12 | 3980 | 180 | 1130 | 4.26 |
| 1.141-КР-1.2.1.034 | С-1 | КНК-46.12 | 4080 | 280 | 1130 | 4.44 |
| 1.141-КР-1.2.1.035 | С-1 | КНК-47.12 | 4180 | 130 | 1130 | 4.50 |
| 1.141-КР-1.2.1.036 | С-1 | КНК-48.12 | 4280 | 230 | 1130 | 4.56 |
| 1.141-КР-1.2.1.037 | С-1 | КНК-49.12 | 4380 | 80 | 1130 | 4.73 |
| 1.141-КР-1.2.1.038 | С-1 | КНК-50.12 | 4480 | 180 | 1130 | 4.79 |

Каркас изготовлять при помощи контактной точечной электросварки в соответствии с требованиями ГОСТ 14098-68 и СН 393-69.

| Форм. | Зона | Поз. | Обозначение | Наименование | Кол. | Примечание |
|---|---|---|---|---|---|---|
| | | | | Детали | | |
| 12 | | 1 | 1.141-КР-1.2.1.015 | ⌀4ВI ГОСТ 6727-53* L=2180 | 6 | |
| 12 | | 2 | | ⌀4ВI " В=1130 | 10 | |
| 12 | | 1 | 1.141-КР-1.2.1.016 | ⌀4ВI " L=2280 | 6 | |
| 12 | | 2 | | ⌀4ВI " В=1130 | 10 | |
| 12 | | 1 | 1.141-КР-1.2.1.017 | ⌀4ВI " L=2380 | 6 | |
| 12 | | 2 | | ⌀4ВI " В=1130 | 11 | |
| 12 | | 1 | 1.141-КР-1.2.1.018 | ⌀4ВI " L=2480 | 6 | |
| 12 | | 2 | | ⌀4ВI " В=1130 | 11 | |
| 12 | | 1 | 1.141-КР-1.2.1.019 | ⌀4ВI " L=2580 | 6 | |
| 12 | | 2 | | ⌀4ВI " В=1130 | 11 | |
| 12 | | 1 | 1.141-КР-1.2.1.020 | ⌀4ВI " L=2680 | 6 | |
| 12 | | 2 | | ⌀4ВI " В=1130 | 12 | |
| 12 | | 1 | 1.141-КР-1.2.1.021 | ⌀4ВI " L=2780 | 6 | |
| 12 | | 2 | | ⌀4ВI " В=1130 | 12 | |
| 12 | | 1 | 1.141-КР-1.2.1.022 | ⌀4ВI " L=2880 | 6 | |
| 12 | | 2 | | ⌀4ВI " В=1130 | 13 | |
| 12 | | 1 | 1.141-КР-1.2.1.023 | ⌀4ВI " L=2980 | 6 | |
| 12 | | 2 | | ⌀4ВI " В=1130 | 13 | |
| 12 | | 1 | 1.141-КР-1.2.1.024 | ⌀4ВI " L=3080 | 6 | |
| 12 | | 2 | | ⌀4ВI " В=1130 | 13 | |
| 12 | | 1 | 1.141-КР-1.2.1.025 | ⌀4ВI " L=3180 | 6 | |
| 12 | | 2 | | ⌀4ВI " В=1130 | 14 | |
| 12 | | 1 | 1.141-КР-1.2.1.026 | ⌀4ВI " L=3280 | 6 | |
| 12 | | 2 | | ⌀4ВI " В=1130 | 14 | |
| 12 | | 1 | 1.141-КР-1.2.1.027 | ⌀4ВI " L=3380 | 6 | |
| 12 | | 2 | | ⌀4ВI " В=1130 | 15 | |

| Изм. | Лист | N докум. | Подп. | Дата |
|---|---|---|---|---|
| Разраб. | | Шикалова | | |
| Пров. | | Антонова | | |
| ГИП | | Винер | | |
| Н контр. | | Левашова | | |

1.141-КР-1.2.1.005

Сетка С.-1

| Лит. | Масса | Масшт. |
|---|---|---|
| | | |

Лист 1 Листов 2

институт ЛЕНЖИЛПРОЕКТ

Инв. N дубл. | Подп. и дата | 1986.79г

Копировала: [signature] формат 12

| Форм. | Зона | Поз. | Обозначение | Наименование | Кол. | Примечание |
|---|---|---|---|---|---|---|
| | | | | Детали | | |
| 12 | | 1 | 1.141-КР-1.2.1.028 | ф4 ВI ГОСТ 6727-53* L=3480 | 6 | |
| 12 | | 2 | | ф4 ВI B=1130 | 15 | |
| 12 | | 1 | 1.141-КР-1.2.1.029 | ф4 ВI L=3580 | 6 | |
| 12 | | 2 | | ф4 ВI B=1130 | 15 | |
| 12 | | 1 | 1.141-КР-1.2.1.030 | ф4 ВI L=3680 | 6 | |
| 12 | | 2 | | ф4 ВI B=1130 | 16 | |
| 12 | | 1 | 1.141-КР-1.2.1.031 | ф4 ВI L=3780 | 6 | |
| 12 | | 2 | | ф4 ВI B=1130 | 16 | |
| 12 | | 1 | 1.141-КР-1.2.1.032 | ф4 ВI L=3880 | 6 | |
| 12 | | 2 | | ф4 ВI B=1130 | 17 | |
| 12 | | 1 | 1.141-КР-1.2.1.033 | ф4 ВI L=3980 | 6 | |
| 12 | | 2 | | ф4 ВI B=1130 | 17 | |
| 12 | | 1 | 1.141-КР-1.2.1.034 | ф4 ВI L=4080 | 6 | |
| 12 | | 2 | | ф4 ВI B=1130 | 17 | |
| 12 | | 1 | 1.141-КР-1.2.1.035 | ф4 ВI L=4180 | 6 | |
| 12 | | 2 | | ф4 ВI B=1130 | 18 | |
| 12 | | 1 | 1.141-КР-1.2.1.036 | ф4 ВI L=4280 | 6 | |
| 12 | | 2 | | ф4 ВI B=1130 | 18 | |
| 12 | | 1 | 1.141-КР-1.2.1.037 | ф4 ВI L=4380 | 6 | |
| 12 | | 2 | | ф4 ВI B=1130 | 19 | |
| 12 | | 1 | 1.141-КР-1.2.1.038 | ф4 ВI L=4480 | 6 | |
| 12 | | 2 | | ф4 ВI B=1130 | 19 | |

Инв. № дубл. | Подп. и дата | Взам. инв. №

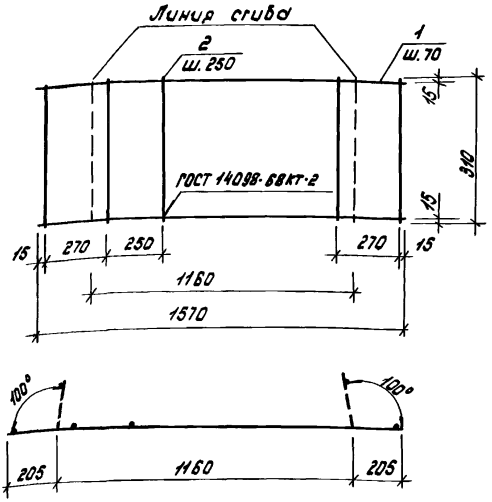


| Форм. | Зона | Поз. | Обозначение | Наименование | Кол. | Примечание |
|---|---|---|---|---|---|---|
| | | | | | | |
| | | | | | | |
| 11 | | 1 | 1.141-КР-1.2.1.006 | ф 4 ВI ГОСТ 6727-53* | 5 | |
| 11 | | 2 | 1.141-КР-1.2.1.006 | ф 4 ВI ГОСТ 6727-53* | 7 | |
| | | | | | | |
| | | | | | | |

Каркас изготовлять при помощи контактной точечной электросварки в соответствии с требованиями ГОСТ 14098-68 и СН 393-69.

| Изм. | Лист. | № докум. | Подп. | Дата |
|---|---|---|---|---|
| Разраб. | | Цикалова | | |
| Пров. | | Антонова | | |
| ГИП | | Винер | | |

1.141.-КР-1.2.1. 006

Сетка С.-2

| Лит. | Масса | Масшт. |
|---|---|---|
| | | |
| Лист | Листов | |
| | | |

институт „Ленжилпроект"

Инв. № подл. | Подп. и дата | Взам. инв. №

Копировала

Формат А1

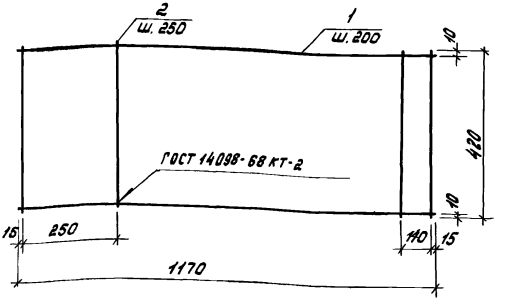


| Форм. | Зона | Поз. | Обозначение | Наименование | Кол. | Примечание |
|---|---|---|---|---|---|---|
| | | | | | | |
| | | | | | | |
| 11 | | 1 | 1.141.-КР-1.2.1.007 | ф 4BI ГОСТ 6727-53* | 3 | |
| 11 | | 2 | 1.141.-КР-1.2.1.007 | ф 4BI ГОСТ 6727-53* | 6 | |
| | | | | | | |
| | | | | | | |

Каркас изготовлять при помощи контактной точечной электросварки в соответствии с требованиями ГОСТ 14098-68 и СН 393-69.

Инв. № подл. | Подп. и дата | Взам. инв. №

| Изм. | Лист | № докум. | Подп. | Дата |
|---|---|---|---|---|
| Разраб. | | Шикалова | | |
| Пров. | | Антонова | | |
| ГИП | | Винер | | |
| Н. контр. | | Левошова | | |

1.141.-КР-1.2.1.007

Сетка С-3

| Лит. | Масса | Масштаб |
|---|---|---|
| | | |

Лист | Листов

Институт Ленфилпроект

Копировал: | Формат 11

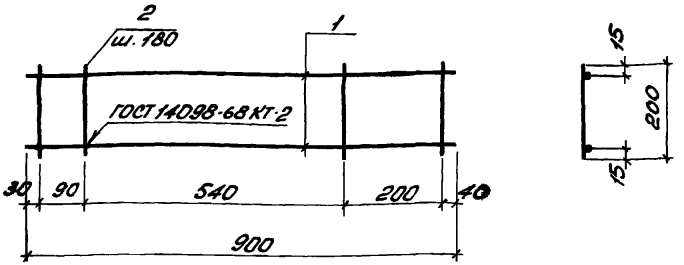


| Форм. | Зона | Поз. | Обозначение | Наименование | Кол. | Примечание |
|---|---|---|---|---|---|---|
| | | | | | | |
| | | | | | | |
| 11 | | 1 | 1.141-КР-1.2.1.008 | ⌀ 5ВI ГОСТ 6727-53* | 2 | |
| 11 | | 2 | 1.141-КР-1.2.1.008 | ⌀ 4ВI ГОСТ 6727-53* | 6 | |
| | | | | | | |
| | | | | | | |
| | | | | | | |

Каркас изготовлять при помощи контактной точечной электросварки в соответствии с требованиями ГОСТ 14098-68 и СН 393-69.

| Изм. | Лист. | N докум. | Подп. | Дата |
|---|---|---|---|---|
| Разраб. | Шиколова | | | |
| Пров. | Антонова | | | |
| ГИП | Винер | | | |
| Н. контр. | Левашова | | | |

1.141-КР-1.2.1.008

Каркас К-1.

| Лит. | Масса | Масшт. |
|---|---|---|
| | | |

Лист | Листов

институт ЛЕНЖИЛПРОЕКТ

Инв. N дубл. | Подп. и дата | 19.06.79г

Копировала: [illegible] — формат 11

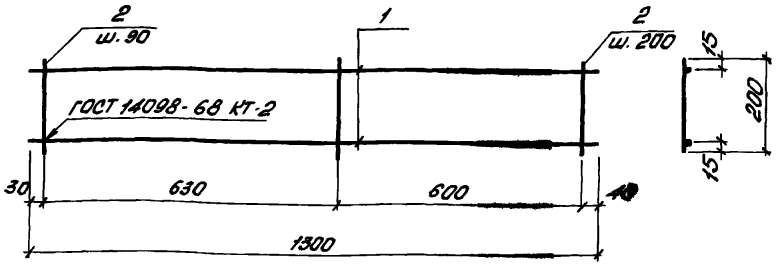


| Форм | Зона | Поз. | Обозначение | Наименование | Кол. | Примечание |
|---|---|---|---|---|---|---|
| | | | | | | |
| | | | | | | |
| 11 | | 1 | 1.141-КР-1.2.1.009 | ф 5ВI ГОСТ 6727-53* | 2 | |
| 11 | | 2 | 1.141-КР-1.2.1.009 | ф 4ВI ГОСТ 6727-53* | 11 | |
| | | | | | | |
| | | | | | | |
| | | | | | | |

Каркас изготовлять при помощи контактной точечной электросварки в соответствии с требованиями ГОСТ 14098-68 и СН 393-69.

Инв. № подл. | Подп. и дата | Взам. инв. №

| Изм. | Лист | N докум. | Подп. | Дата |
|---|---|---|---|---|
| Разраб. | | Шиколова | | |
| Пров. | | Антонова | | |
| ГИП | | Винер | | |
| Н. контр. | | Левашова | | |

1.141-КР-1.2.1.009

Каркас К-2.

| Лит. | Масса | Масштаб |
|---|---|---|
| | | |

| Лист | Листов |
|---|---|
| | |

институт Ленниилпроект

Копировала:

формат 11

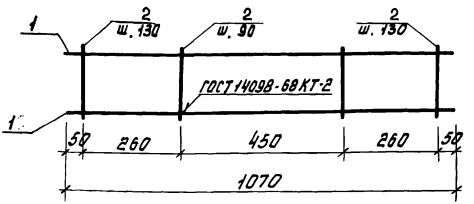


| Форм. | Зона | Поз. | Обозначение | Наименование | Кол. | Примечание |
|---|---|---|---|---|---|---|
| | | | | | | |
| | | | | | | |
| И | | 1 | 1.141-КР-1.2.1.010 | ф5 ВI ГОСТ 6727-53* | 2 | |
| И | | 2 | 1.141-КР-1.2.1.010 | ф4 ВI ГОСТ 6727-53* | 10 | |
| | | | | | | |
| | | | | | | |
| | | | | | | |
| | | | | | | |

Каркас изготовлять при помощи контактной точечной электросварки в соответствии с требованиями ГОСТ 14098-68 и СН 393-69

| Изм. | Лист | N докум. | Подп. | Дата |
|---|---|---|---|---|
| Разраб. | | Шиколаева | | |
| Пров. | | Антонова | | |
| ГИП | | Винер | | |
| Н. контр. | | Левашова | | |

1.141-КР-1.2.1.010

Каркас К-3

| Лит. | Масса | Масштаб |
|---|---|---|
| | | |

Лист | Листов 8

институт ЛЕНИНГИЛПРОЕКТ

Инв. № подл. | Подпись и дата | Взам. инв. №

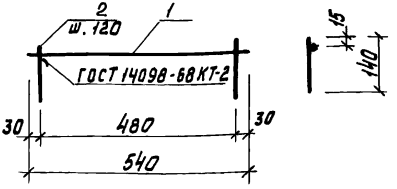


Каркасы К-4 приварить к каркасу К-3

| Форм. | Зона | Поз. | Обозначение | Наименование | Кол. | Примечание |
|---|---|---|---|---|---|---|
| | | | | | | |
| | | | | | | |
| 11 | | 1 | 1.141-КР-1.2.1.011 | ф 5 ВI ГОСТ 6727-53* | 1 | |
| 11 | | 2 | 1.141-КР-1.2.1.011 | ф 4 ВI ГОСТ 6727-53* | 5 | |
| | | | | | | |
| | | | | | | |
| | | | | | | |
| | | | | | | |

Каркас изготовлять при помощи контактной точечной электросварки в соответствии с требованиями ГОСТ 14098-68 и СН 393-69.

Инв. № подл. | Подпись и дата | Взам. инв. №

| Изм. | Лист | № докум. | Подп. | Дата |
|---|---|---|---|---|
| Разраб. | | Шикалова | | |
| Пров. | | Антонова | | |
| ГИП | | Винер | | |
| Н. контр. | | Левашова | | |

1.141-КР-1.2.1.011

Каркас К-4

| Лит. | Масса | Масштаб |
|---|---|---|
| | | |

Лист | Листов

Институт Ленжилпроект

Копировал:

Формат - 12

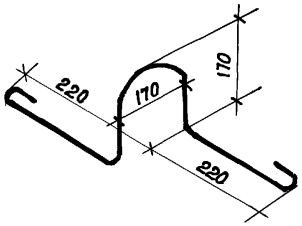


| Форм. | Зона | Поз | Обозначение | Наименование | Кол. | Примечание |
|---|---|---|---|---|---|---|
| | | | | | | |
| | | | | | | |
| 11 | | 5 | 1.141-КР-1.2.1.012-01 | ф 10АI ГОСТ 5781-75 | 1 | |
| | | | | | | |
| | | | | | | |

Подпись и дата

Инв.№ дубл.

| Изм. | Лист. | № докум. | Подпись | Дата |
|---|---|---|---|---|
| Разраб. | | Шикалова | | |
| Провер. | | Антонова | | |
| ГИП | | Винер | | |
| Н.контр | | Левашова | | |

1.141-КР-1.2.1.012

Петля П-1

| Лит. | Масса | Масшт. |
|---|---|---|
| | | |
| Лист. | Листов | |

Институт Ленжилпроект

Копировал: Никитина Формат А1

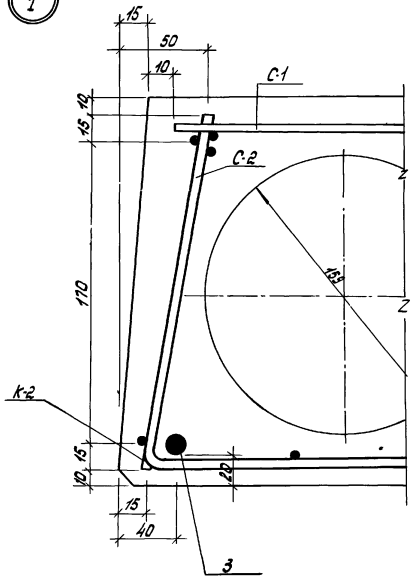


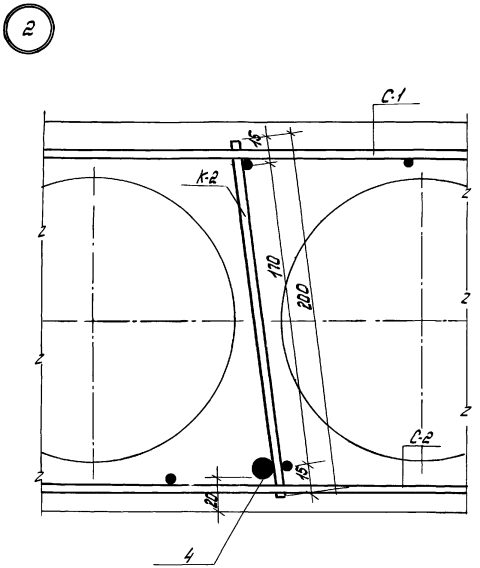


| | | | | | | | | |
|---|---|---|---|---|---|---|---|---|
| | | | | | 1.141.- КР - 1.2.1 013 | | | |
| Изм. | Лист. | № докум. | Подпись | Дата | Узлы 1 и 2 | Лит. | Масса | Масшт. |
| Разраб. | | Шикалова | | | | | | |
| Пров. | | Антонова | | | | Лист | Листов | |
| ГИП | | Винер | | | | институт Ленфилпроект | | |
| Н.контр. | | Левашова | | | | | | |

Инв. № подл. | Подп. и дата
11005 | 19.06.79г.

Копировала: Формат 12

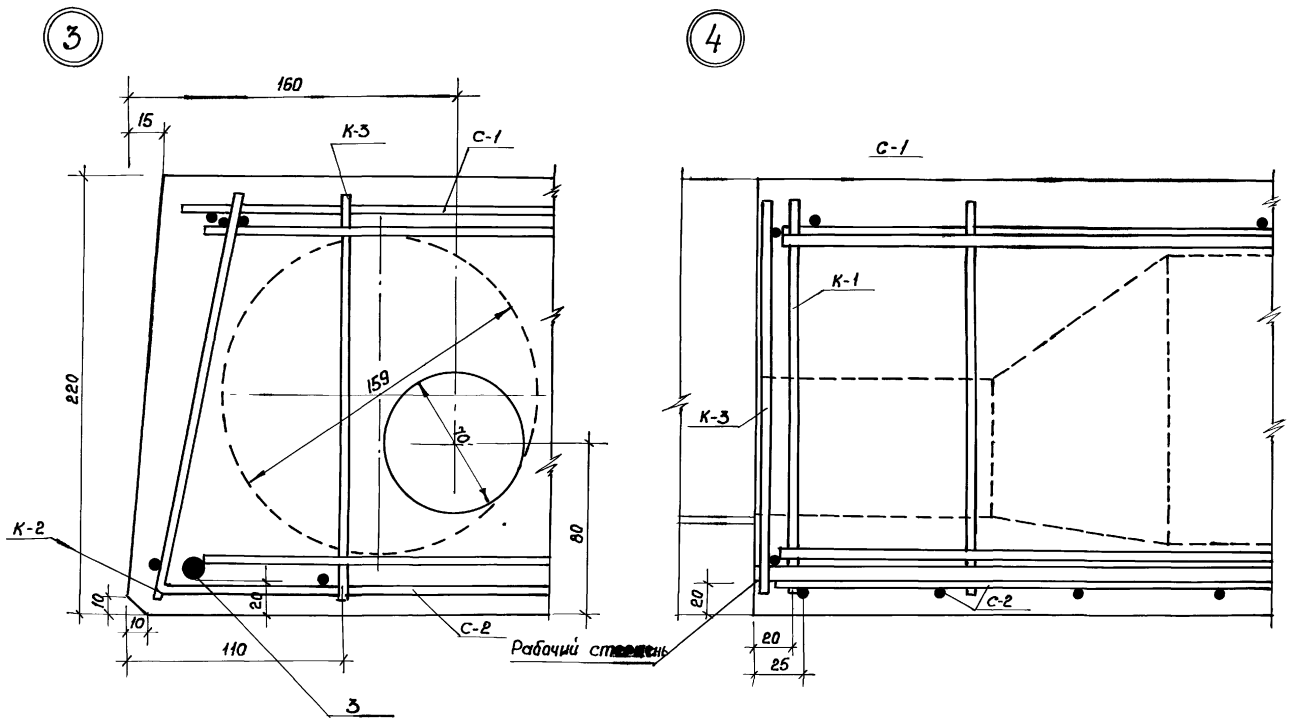


| | | | | | | |
|---|---|---|---|---|---|---|
| | | | | | 1.141-КР-1.2.1.014 | |
| Изм. | Лист. | № докум. | Подп. | Дата | | |
| Разраб. | | Шикалова | | | Узлы 3 и 4 | Лит. / Масса / Масштаб |
| Пров. | | Антонова | | | | Лист / Листов |
| ГИП | | Винер | | | | Институт Ленжилпроект |
| Н.контр | | Левашова | | | | |

Инв.№ подл. | Подпись и дата | Взам.инв.№

Копировал: Никитина Формат 12

## Ведомость стержней

| Марка | Поз. | Эскиз или сечение | ф, мм | Длина мм. | Кол. | Масса общая, кг |
|---|---|---|---|---|---|---|
| С-1 | 1 | | 4 AI | 2180 | 6 | 1.29 |
| | 2 | | 4 AI | 1130 | 10 | 1.12 |
| С-2 | 1 | | 4 AI | 1570 | 5 | 0.78 |
| | 2 | | 4 AI | 310 | 7 | 0.21 |
| С-3 | 1 | | 4 AI | 1170 | 3 | 0.35 |
| | 2 | | 4 AI | 420 | 6 | 0.29 |
| К-1 | 1 | | 5 AI | 900 | 2 | 0.28 |
| | 2 | | 4 AI | 200 | 6 | 0.12 |
| К-2 | 1 | | 5 AI | 1300 | 2 | 0.40 |
| | 2 | | 4 AI | 200 | 11 | 0.22 |
| К-3 | 1 | | 5 AI | 1070 | 2 | 0.33 |
| | 2 | | 4 AI | 200 | 10 | 0.20 |
| К-4 | 1 | | 5 AI | 540 | 1 | 0.08 |
| | 2 | | 4 AI | 140 | 5 | 0.07 |
| отдельн. стержни | 3 | | 10 AIV | 2700 | 1 | 1.67 |
| | 4 | | 10 AIV | 2200 | 1 | 1.36 |
| П-1 | 5 | | 10 AI | 1000 | 1 | 0.62 |

## Выборка стали на один элемент, кг

| Марка эл-та | Арматурные изделия | | | | | | | | | Всего |
|---|---|---|---|---|---|---|---|---|---|---|
| | Арматурная сталь ГОСТ 5781-75 | | | | | | Арматурная сталь ГОСТ 6727-53* | | | |
| | Класс-AI | | Итого | Класс-AIV | | Итого | Класс-BI | | Итого | |
| | ф, мм | | | ф, мм | | | ф, мм | | | |
| | 10 | | | 10 | | | 4 | 5 | | |
| КНК-27.12 | 2.48 | | 2.48 | 6.06 | | 6.06 | 6.55 | 2.97 | 9.50 | 18.04 |

| Формат | Зона | Поз. | Обозначение | Наименование | Кол. | Примечание |
|---|---|---|---|---|---|---|
| | | | | Документация | | |
| 12 | | | 1.141-КР-1.2.1.003 | Опалубочный чертеж | | |
| 12 | | | 1.141-КР-1.2.1.004 | Армирование | | |
| 12 | | | 1.141-КР-1.2.1.001 | Пояснительная записка | | |
| | | | | Сборочные единицы | | |
| 12 | | | 1.141-КР-1.2.1.005 | С-1 | 1 | |
| 11 | | | 1.141-КР-1.2.1.006 | С-2 | 2 | |
| 11 | | | 1.141-КР-1.2.1.007 | С-3 | 1 | |
| 11 | | | 1.141-КР-1.2.1.008 | К-1 | 6 | |
| 11 | | | 1.141-КР-1.2.1.009 | К-2 | 2 | |
| 11 | | | 1.141-КР-1.2.1.010 | К-3 | 1 | |
| 11 | | | 1.141-КР-1.2.1.011 | К-4 | 2 | |
| 11 | | 5 | 1.141-КР-1.2.1.012 | П-1 | 4 | |
| 12 | | 3,4 | 1.141-КР-1.2.1.004 | Отдельные стержни | 4 | |
| | | | | Материалы | | |
| | | | | Бетон м 200 | 0,37 | м³ |
| | | | | Масса изделия. | 0.93 | т. |

Инв. № подл. | Подпись и дата | Взам. инв. №

| Изм. | Лист | № докум. | Подпись | Дата |
|---|---|---|---|---|
| Разраб. | | Шикалова | | |
| Пров. | | Антонова | | |
| ГИП | | Винер | | |
| Н. контр. | | Левашова | | |

1.141-КР-1.2.1.015

Характеристика изделия КНК-27.12

| Лит. | Масса | Масштаб |
|---|---|---|
| | | |
| Лист | Листов | |
| | | |

Институт Ленжилпроект

Копировал: Никитина Формат 12

## Ведомость стержней

| Марка | Поз. | Эскиз или сечение | ф, мм | Длина мм | Кол. | Масса общая, кг |
|---|---|---|---|---|---|---|
| С-1 | 1 | | 4 BI | 2280 | 6 | 1.35 |
| | 2 | | 4 BI | 1130 | 10 | 1.12 |
| С-2 | 1 | | 4 BI | 1570 | 5 | 0.78 |
| | 2 | | 4 BI | 310 | 7 | 0.21 |
| С-3 | 1 | | 4 BI | 1170 | 3 | 0.35 |
| | 2 | | 4 BI | 420 | 6 | 0.29 |
| К-1 | 1 | | 5 BI | 900 | 2 | 0.28 |
| | 2 | | 4 BI | 200 | 6 | 0.12 |
| К-2 | 1 | | 5 BI | 1300 | 2 | 0.40 |
| | 2 | | 4 BI | 200 | 11 | 0.22 |
| К-3 | 1 | | 5 BI | 1070 | 2 | 0.33 |
| | 2 | | 4 BI | 200 | 10 | 0.20 |
| К-4 | 1 | | 5 BI | 540 | 1 | 0.08 |
| | 2 | | 4 BI | 140 | 5 | 0.07 |
| Отдельн. стержни | 3 | | 10A IV | 2800 | 1 | 1.73 |
| | 4 | | 10A IV | 2300 | 1 | 1.42 |
| П-1 | 5 | | 10A I | 1000 | 1 | 0.62 |

## Выборка стали на один элемент кг

| Марка эл-та | Арматурные изделия | | | | | | | | | Всего |
|---|---|---|---|---|---|---|---|---|---|---|
| | Арматурная сталь ГОСТ 5781-75 | | | | | | Арматурная сталь ГОСТ 6727-53* | | | |
| | Класс-A I | | Итого | Класс-A IV | | Итого | Класс-BI | | Итого | |
| | ф, мм | | | ф, мм | | | ф, мм | | | |
| | 10 | | | 10 | | | 4 | 5 | | |
| КНК-28.12 | 2.48 | | 2.48 | 6.30 | | 6.30 | 6.59 | 2.97 | 9.56 | 18.34 |

| Формат | Зона | Поз. | Обозначение | Наименование | Кол. | Примечание |
|---|---|---|---|---|---|---|
| | | | | Документация | | |
| 12 | | | 1.141-КР-1.2.1.003 | Опалубочный чертеж | | |
| 12 | | | 1.141-КР-1.2.1.004 | Армирование | | |
| 12 | | | 1.141-КР-1.2.1.001 | Пояснительная записка | | |
| | | | | Сборочные единицы | | |
| 12 | | | 1.141-КР-1.2.1.005 | С-1 | 1 | |
| 11 | | | 1.141-КР-1.2.1.006 | С-2 | 2 | |
| 11 | | | 1.141-КР-1.2.1.007 | С-3 | 1 | |
| 11 | | | 1.141-КР-1.2.1.008 | К-1 | 6 | |
| 11 | | | 1.141-КР-1.2.1.009 | К-2 | 2 | |
| 11 | | | 1.141-КР-1.2.1.010 | К-3 | 1 | |
| 11 | | | 1.141-КР-1.2.1.011 | К-4 | 2 | |
| 11 | | 5 | 1.141-КР-1.2.1.012 | П-1 | 4 | |
| 12 | | 3,4 | 1.141-КР-1.2.1.004 | Отдельные стержни | 4 | |
| | | | | Материалы | | |
| | | | | Бетон М200 | 0.38 | м³ |
| | | | | Масса изделия | 0.95 | т |

Инв. № подл. | Подпись и дата | Взам. инв. №

| Изм. | Лист | № докум. | Подпись | Дата |
|---|---|---|---|---|
| Разраб. | | Шикалова | | |
| Пров. | | Антонова | | |
| ГИП | | Винер | | |
| Н. контр. | | Левашова | | |

1.141-КР-1.2.1.016

Характеристика изделия КНК-28.12

| Лит. | Масса | Масштаб |
|---|---|---|
| | | |

Лист | Листов

Институт Ленжилпроект

Копировал: Никитина

Формат 12

## Ведомость стержней

| Марка | Поз. | Эскиз или сечение | ф, мм | Длина мм | Кол. | Масса общая кг. |
|---|---|---|---|---|---|---|
| С-1 | 1 |  | 4 AI | 2380 | 6 | 1.41 |
| | 2 | | 4 AI | 1130 | 11 | 1.23 |
| С-2 | 1 | 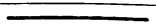 | 4 AI | 1570 | 5 | 0.78 |
| | 2 | | 4 AI | 310 | 7 | 0.21 |
| С-3 | 1 |  | 4 AI | 1170 | 3 | 0.35 |
| | 2 | | 4 AI | 420 | 6 | 0.29 |
| К-1 | 1 |  | 5 AI | 900 | 2 | 0.28 |
| | 2 | | 4 AI | 200 | 6 | 0.12 |
| К-2 | 1 |  | 5 AI | 1300 | 2 | 0.40 |
| | 2 | | 4 AI | 200 | 11 | 0.22 |
| К-3 | 1 |  | 5 AI | 1070 | 2 | 0.33 |
| | 2 | | 4 AI | 200 | 10 | 0.20 |
| К-4 | 1 |  | 5 AI | 540 | 1 | 0.08 |
| | 2 | | 4 AI | 140 | 5 | 0.07 |
| Отдельн. стержни | 3 |  | 10 A-IV | 2900 | 1 | 1.79 |
| | 4 | | 10 A-IV | 2400 | 1 | 1.48 |
| П-1 | 5 |  | 10 A-I | 1000 | 1 | 0.62 |

## Выборка стали на один элемент, кг

| Марка эл-та | Арматурные изделия | | | | | | | | | Всего |
|---|---|---|---|---|---|---|---|---|---|---|
| | Арматурная сталь ГОСТ 5781-75 | | | | | | Арматурная сталь ГОСТ 6727-53* | | | |
| | Класс-AI | | Итого | Класс-A-IV | | Итого | Класс-BI | | Итого | |
| | ф, мм | | | ф, мм | | | ф, мм | | | |
| | 10 | | | 10 | | | 4 | 5 | | |
| КНК-29.12 | 2.48 | | 2.48 | 6.54 | | 6.54 | 6.76 | 2.97 | 9.73 | 18.75 |

| Формат | Зона | Поз. | Обозначение | Наименование | Кол. | Примечание |
|---|---|---|---|---|---|---|
| | | | | Документация | | |
| 12 | | | 1.141 – КР-1.2.1.003 | Опалубочный чертеж | | |
| 12 | | | 1.141 – КР-1.2.1.004 | Армирование | | |
| 12 | | | 1.141 – КР-1.2.1.001 | Пояснительная записка | | |
| | | | | | | |
| | | | | Сборочные единицы | | |
| 12 | | | 1.141 – КР-1.2.1.005 | С-1 | 1 | |
| 11 | | | 1.141 – КР-1.2.1.006 | С-2 | 2 | |
| 11 | | | 1.141 – КР-1.2.1.007 | С-3 | 1 | |
| 11 | | | 1.141 – КР-1.2.1.008 | К-1 | 6 | |
| 11 | | | 1.141 – КР-1.2.1.009 | К-2 | 2 | |
| 11 | | | 1.141 – КР-1.2.1.010 | К-3 | 1 | |
| 11 | | | 1.141 – КР-1.2.1.011 | К-4 | 2 | |
| 11 | | 5 | 1.141 – КР-1.2.1.012 | П-1 | 4 | |
| 12 | | 3.4 | 1.141 – КР-1.2.1.004 | Отдельные стержни | 4 | |
| | | | | Материалы | | |
| | | | | Бетон м200 | 0.40 | м³ |
| | | | | Масса изделия | 0.99 | т |

Инв. № подл. | Подпись и дата | Взам. инв. №

| Изм. | Лист | № докум. | Подпись | Дата |
|---|---|---|---|---|
| Разраб | | Шикалова | | |
| Пров. | | Антонова | | |
| ГИП | | Винер | | |
| Н. контр. | | Левашова | | |

1.141.-КР-1.2.1.017

Характеристика изделия КНК-29.12

| Лит. | Масса | Масштаб |
|---|---|---|
| | | |
| Лист | Листов | |

институт Ленжилпроект

Копировал: Никитина Формат 12

## Ведомость стержней

| Марка | Поз. | Эскиз или сечение | ф, мм. | Длина мм | Кол. | Масса общая кг |
|---|---|---|---|---|---|---|
| С-1 | 1 | | 4 AI | 2480 | 6 | 1.47 |
| | 2 | | 4 AI | 1130 | 11 | 1.23 |
| С-2 | 1 | | 4 AI | 1570 | 5 | 0.78 |
| | 2 | | 4 AI | 310 | 7 | 0.21 |
| С-3 | 1 | | 4 AI | 1170 | 3 | 0.35 |
| | 2 | | 4 AI | 420 | 6 | 0.29 |
| К-1 | 1 | | 5 AI | 900 | 2 | 0.28 |
| | 2 | | 4 AI | 200 | 6 | 0.12 |
| К-2 | 1 | | 5 AI | 1300 | 2 | 0.40 |
| | 2 | | 4 AI | 200 | 11 | 0.22 |
| К-3 | 1 | | 5 AI | 1070 | 2 | 0.33 |
| | 2 | | 4 AI | 200 | 10 | 0.20 |
| К-4 | 1 | | 5 AI | 540 | 1 | 0.08 |
| | 2 | | 4 AI | 140 | 5 | 0.07 |
| отдельн. стержни | 3 | | 10 A IV | 3000 | 1 | 1.85 |
| | 4 | | 10 A IV | 2500 | 1 | 1.54 |
| П-1 | 5 | | 10 AI | 1000 | 1 | 0.62 |

## Выборка стали на один элемент, кг.

| Марка эл-та | Арматурные изделия | | | | | | | | | Всего |
|---|---|---|---|---|---|---|---|---|---|---|
| | Арматурная сталь ГОСТ 5781-75 | | | | | | Арматурная сталь ГОСТ 6727-53* | | | |
| | Класс- AI | | Итого | Класс- A IV | | Итого | Класс- BI | | Итого | |
| | ф, мм | | | ф, мм | | | ф, мм | | | |
| | 10 | | | 10 | | | 4 | 5 | | |
| КНК-30.12 | 2.48 | | 2.48 | 6.78 | | 6.78 | 6.82 | 2.97 | 9.79 | 19.05 |

| Формат | Зона | Поз. | Обозначение | Наименование | Кол. | Примечание |
|---|---|---|---|---|---|---|
| | | | | Документация | | |
| 12 | | | 1. 141 - КР - 1.2.1.003 | Опалубочный чертеж | | |
| 12 | | | 1. 141 - КР - 1.2.1.004 | Армирование | | |
| 12 | | | 1. 141 - КР - 1.2.1.001 | Пояснительная записка | | |
| | | | | Сборочные единицы | | |
| 12 | | | 1. 141 - КР - 1.2.1.005 | С-1 | 1 | |
| 11 | | | 1. 141 - КР - 1.2.1.006 | С-2 | 2 | |
| 11 | | | 1. 141 - КР - 1.2.1.007 | С-3 | 1 | |
| 11 | | | 1. 141 - КР - 1.2.1.008 | К-1 | 6 | |
| 11 | | | 1. 141 - КР - 1.2.1.009 | К-2 | 2 | |
| 11 | | | 1. 141 - КР - 1.2.1.010 | К-3 | 1 | |
| 11 | | | 1. 141 - КР - 1.2.1.011 | К-4 | 2 | |
| 11 | | 5 | 1. 141 - КР - 1.2.1.012 | П-1 | 4 | |
| 12 | | 3,4 | 1. 141 - КР - 1.2.1.004 | Отдельные стержни | 4 | |
| | | | | Материалы | | |
| | | | | Бетон М200 | 0.41 | м³ |
| | | | | Масса изделия | 1.02 | т |

Инв. № подл. | Подпись и дата | Взам. инв. №

| Изм. | Лист | № докум. | Подпись | Дата |
|---|---|---|---|---|
| Разраб | | Шикалова | | |
| Пров. | | Антонова | | |
| ГИП | | Винер | | |
| Н. контр. | | Левашова | | |

1. 141 - КР - 1.2.1.018

Характеристика изделия КНК-30.12

| Лит. | Масса | Масштаб |
|---|---|---|
| | | |

Лист | Листов

институт Ленжилпроект

Копировал: Никитина

Формат 12

# Ведомость стержней

| Марка | Поз. | Эскиз или сечение | ф, мм. | Длина мм. | Кол. | Масса общая кг |
|---|---|---|---|---|---|---|
| С-1 | 1 | | 48I | 2680 | 6 | 1.53 |
| | 2 | | 48I | 1130 | 11 | 1.34 |
| С-2 | 1 | | 48I | 1570 | 5 | 0.78 |
| | 2 | | 48I | 310 | 7 | 0.21 |
| С-3 | 1 | | 48I | 1170 | 3 | 0.35 |
| | 2 | | 48I | 420 | 6 | 0.29 |
| К-1 | 1 | | 58I | 900 | 2 | 0.28 |
| | 2 | | 48I | 200 | 6 | 0.12 |
| К-2 | 1 | | 58I | 1300 | 2 | 0.40 |
| | 2 | | 48I | 200 | 11 | 0.22 |
| К-3 | 1 | | 58I | 1070 | 2 | 0.33 |
| | 2 | | 48I | 200 | 10 | 0.20 |
| К-4 | 1 | | 58I | 540 | 1 | 0.08 |
| | 2 | | 48I | 140 | 5 | 0.07 |
| Отдельн. стержни | 3 | | 10AIII | 3100 | 1 | 1.91 |
| | 4 | | 10AIII | 2600 | 1 | 1.60 |
| П-1 | 5 | | 10AI | 1000 | 1 | 0.62 |

# Выборка стали на один элемент, кг.

| Марка эл-та | Арматурные изделия | | | | | | | | | Всего |
|---|---|---|---|---|---|---|---|---|---|---|
| | Арматурная сталь ГОСТ 5781-75 | | | | | | Арматурная сталь ГОСТ 6727-53* | | | |
| | Класс-AI | | Итого | Класс-AIII | | Итого | Класс-BI | | Итого | |
| | ф, мм. | | | ф, мм | | | ф, мм. | | | |
| | 10 | | | 10 | | | 4 | 5 | | |
| КНК-31.12 | 2.48 | | 2.48 | 7.02 | | 7.02 | 6.99 | 2.97 | 9.96 | 19.46 |

| Формат | Зона | Поз | Обозначение | Наименование | Кол. | Примечание |
|---|---|---|---|---|---|---|
| | | | | Документация | | |
| 12 | | | 1.141-КР-1.2.1.003 | Опалубочный чертеж | | |
| 12 | | | 1.141-КР-1.2.1.004 | Армирование | | |
| 12 | | | 1.141-КР-1.2.1.001 | Пояснительная записка | | |
| | | | | Сборочные единицы | | |
| 12 | | | 1.141-КР-1.2.1.005 | С-1 | 1 | |
| 11 | | | 1.141-КР-1.2.1.006 | С-2 | 2 | |
| 11 | | | 1.141-КР-1.2.1.007 | С-3 | 1 | |
| 11 | | | 1.141-КР-1.2.1.008 | К-1 | 6 | |
| 11 | | | 1.141-КР-1.2.1.009 | К-2 | 2 | |
| 11 | | | 1.141-КР-1.2.1.010 | К-3 | 1 | |
| 11 | | | 1.141-КР-1.2.1.011 | К-4 | 2 | |
| 11 | | 5 | 1.141-КР-1.2.1.012 | П-1 | 4 | |
| 12 | | 34 | 1.141-КР-1.2.1.004 | Отдельные стержни | 4 | |
| | | | | Материалы | | |
| | | | | Бетон М200 | 0.42 | м³ |
| | | | | Масса изделия | 1.05 | т |

Инв. № подл. | Подпись и дата | Взам. инв. №

1.141-КР-1.2.1.019

Характеристика изделия КНК-31.12

| Изм. | Лист | № докум. | Подпись | Дата |
|---|---|---|---|---|
| Разраб. | | Шукалова | | |
| Пров. | | Антонова | | |
| ГИП | | Вынер | | |
| Н. контр. | | Левашова | | |

| Лит | Масса | Масштаб |
|---|---|---|
| | | |

Лист | Листов

Институт Ленфилипроект

Копировал — формат 12

## Ведомость стержней

| Марка | Поз. | Эскиз или сечение | ф, мм. | Длина мм. | Кол. | Масса общая кг. |
|---|---|---|---|---|---|---|
| С-1 | 1 | ——— | 4ВI | 2680 | 6 | 1,59 |
| | 2 | | 4ВI | 1130 | 12 | 1,34 |
| С-2 | 1 | ——— | 4ВI | 1570 | 5 | 0,78 |
| | 2 | | 4ВI | 310 | 7 | 0,21 |
| С-3 | 1 | ——— | 4ВI | 1170 | 3 | 0,35 |
| | 2 | | 4ВI | 420 | 6 | 0,29 |
| К-1 | 1 | ——— | 5ВI | 900 | 2 | 0,28 |
| | 2 | | 4ВI | 200 | 6 | 0,12 |
| К-2 | 1 | ——— | 5ВI | 1300 | 2 | 0,40 |
| | 2 | | 4ВI | 200 | 11 | 0,22 |
| К-3 | 1 | ——— | 5ВI | 1070 | 2 | 0,33 |
| | 2 | | 4ВI | 200 | 10 | 0,20 |
| К-4 | 1 | ——— | 5ВI | 540 | 1 | 0,08 |
| | 2 | | 4ВI | 140 | 5 | 0,07 |
| отдельн. стержни | 3 | ——— | 10АIV | 3200 | 1 | 1,97 |
| | 4 | | 10АIV | 2700 | 1 | 1,67 |
| П-1 | 5 | ∿ | 10АI | 1000 | 1 | 0,62 |

## Выборка стали на один элемент, кг.

| Марка эл-та | Арматурные изделия. | | | | | | | | | | |
|---|---|---|---|---|---|---|---|---|---|---|---|
| | Арматурная сталь ГОСТ 5781-75 | | | | | | Арматурная сталь ГОСТ 6727-53* | | | | |
| | Класс-АI | | Итого | Класс-АIV | | Итого | Класс-ВI | | | Итого | Всего |
| | ф, мм. | | | ф, мм. | | | ф, мм. | | | | |
| | 10 | | | 10 | | | 4 | 5 | | | |
| КНК-32.12 | 2.48 | | 2.48 | 7.28 | | 7.28 | 7.05 | 2.97 | | 10.02 | 19.78 |

| Формат | Зона | Поз. | Обозначение | Наименование | Кол. | Примечание |
|---|---|---|---|---|---|---|
| | | | | Документация. | | |
| 12 | | | 1.141-КР-1.2.1.003 | Опалубочный чертеж. | | |
| 12 | | | 1.141-КР-1.2.1.004 | Армирование | | |
| 12 | | | 1.141-КР-1.2.1.001 | Пояснительная записк. | | |
| | | | | | | |
| | | | | Сборочные единицы | | |
| 12 | | | 1.141-КР-1.2.1.005 | С-1 | 1 | |
| 11 | | | 1.141-КР-1.2.1.006 | С-2 | 2 | |
| 11 | | | 1.141-КР-1.2.1.007 | С-3 | 1 | |
| 11 | | | 1.141-КР-1.2.1.008 | К-1 | 6 | |
| 11 | | | 1.141-КР-1.2.1.009 | К-2 | 2 | |
| 11 | | | 1.141-КР-1.2.1.010 | К-3 | 1 | |
| 11 | | | 1.141-КР-1.2.1.011 | К-4 | 2 | |
| 11 | | 5 | 1.141-КР-1.2.1.012 | П-1 | 4 | |
| 12 | | 3,4 | 1.141-КР-1.2.1.004 | Отдельные стержни | 4 | |
| | | | | Материалы: | | |
| | | | | Бетон М200 | 0,43 | м³ |
| | | | | Масса изделия | 1,08 | т. |

| Изм. | Лист | N докум. | Подпись | Дата |
|---|---|---|---|---|
| Разраб. | | Шикалова | | |
| Пров. | | Антонова | | |
| РИП | | Винер | | |
| Н. контр. | | Левашова | | |

1.141-КР-1.2.1.020

Характеристика изделия КНК-32.12

| Лит. | Масса | Масшт. |
|---|---|---|
| | | |

Лист | Листов

институт Ленфилпроект

Инв. № подл. 1012 | Подпись и дата 15.06.79г.

## Ведомость стержней

| Марка | Поз. | Эскиз или сечение | ф, мм. | Длина мм. | Кол. | Масса общая, кг. |
|---|---|---|---|---|---|---|
| С-1 | 1 | ——— | 4ВI | 2780 | 6 | 1.65 |
| | 2 | | 4ВI | 1130 | 12 | 1.34 |
| С-2 | 1 | ——— | 4ВI | 1570 | 5 | 0.78 |
| | 2 | | 4ВI | 310 | 7 | 0.21 |
| С-3 | 1 | ——— | 4ВI | 1170 | 3 | 0.35 |
| | 2 | | 4ВI | 420 | 6 | 0.29 |
| К-1 | 1 | ——— | 5ВI | 900 | 2 | 0.28 |
| | 2 | | 4ВI | 200 | 6 | 0.12 |
| К-2 | 1 | ——— | 5ВI | 1300 | 2 | 0.40 |
| | 2 | | 4ВI | 200 | 11 | 0.22 |
| К-3 | 1 | ——— | 5ВI | 1070 | 2 | 0.33 |
| | 2 | | 4ВI | 200 | 10 | 0.20 |
| К-4 | 1 | ——— | 5ВI | 540 | 1 | 0.08 |
| | 2 | | 4ВI | 140 | 5 | 0.07 |
| Отдельн. стержни | 3 | ——— | 10АIV | 3300 | 1 | 2.03 |
| | 4 | | 10АIV | 2800 | 1 | 1.72 |
| П-1 | 5 | ∿ | 10АI | 1000 | 1 | 0.62 |

## Выборка стали на один элемент, кг.

| Марка эл-та | Арматурные изделия | | | | | | | | | | |
|---|---|---|---|---|---|---|---|---|---|---|---|
| | Арматурная сталь ГОСТ 6781-75 | | | | | | Арматурная сталь ГОСТ 6727-53* | | | | |
| | Класс-АI | | Итого | Класс-АIV | | Итого | Класс-ВI | | | Итого | Всего |
| | ф, мм. | | | ф, мм. | | | ф, мм | | | | |
| | 10 | | | 10 | | | 4 | 5 | | | |
| КНК-33.12 | 2.48 | | 2.48 | 7.50 | | 7.50 | 7.11 | 2.97 | | 10.08 | 20.06 |

| Формат | Зона | Поз. | Обозначение | Наименование | Кол. | Примечание |
|---|---|---|---|---|---|---|
| | | | | Документация | | |
| 12 | | | 1.141-КР-1.2.1.003 | Опалубочный чертеж | | |
| 12 | | | 1.141-КР-1.2.1.004 | Армирование | | |
| 12 | | | 1.141-КР-1.2.1.001 | Пояснительная запис. | | |
| | | | | | | |
| | | | | Сборочные единицы | | |
| 12 | | | 1.141-КР-1.2.1.005 | С-1 | 1 | |
| 11 | | | 1.141-КР-1.2.1.006 | С-2 | 2 | |
| 11 | | | 1.141-КР-1.2.1.007 | С-3 | 1 | |
| 11 | | | 1.141-КР-1.2.1.008 | К-1 | 6 | |
| 11 | | | 1.141-КР-1.2.1.009 | К-2 | 2 | |
| 11 | | | 1.141-КР-1.2.1.010 | К-3 | 1 | |
| 11 | | | 1.141-КР-1.2.1.011 | К-4 | 2 | |
| 11 | | 5 | 1.141-КР-1.2.1.012 | П-1 | 4 | |
| 12 | | 3,4 | 1.141-КР-1.2.1.004 | Отдельные стержни | 4 | |
| | | | | Материалы | | |
| | | | | Бетон М200 | 0,45 | $м^3$ |
| | | | | Масса изделия | 1,13 | т. |

| Изм. | Лист | № докум. | Подпись | Дата |
|---|---|---|---|---|
| Разраб. | | Шикалова | | |
| Пров. | | Антонова | | |
| ГИП | | Винер | | |
| Н.контр. | | Левашова | | |

1.141-КР-1.2.1.021

Характеристика изделия КНК-33.12

| Лит. | Масса | Масшт. |
|---|---|---|
| | | |

| Лист | Листов |
|---|---|
| | |

Институт Ленжилпроект

Инв. № подл. 1013 | Подпись и дата 19.06.79г.

Копировала: [signature] формат 12

## Ведомость стержней

| Марка | Поз. | Эскиз или сечение | ф, мм | Длина мм. | Кол. | Масса общая, кг. |
|---|---|---|---|---|---|---|
| С-1 | 1 | ——— | 4ВI | 2880 | 6 | 1.71 |
| | 2 | | 4ВI | 1130 | 13 | 1.45 |
| С-2 | 1 | ——— | 4ВI | 1570 | 5 | 0.78 |
| | 2 | | 4ВI | 310 | 7 | 0.21 |
| С-3 | 1 | ——— | 4ВI | 1170 | 3 | 0.35 |
| | 2 | | 4ВI | 420 | 6 | 0.29 |
| К-1 | 1 | ——— | 5ВI | 900 | 2 | 0.28 |
| | 2 | | 4ВI | 200 | 6 | 0.12 |
| К-2 | 1 | ——— | 5ВI | 1300 | 2 | 0.40 |
| | 2 | | 4ВI | 200 | 11 | 0.22 |
| К-3 | 1 | ——— | 5ВI | 1070 | 2 | 0.33 |
| | 2 | | 4ВI | 200 | 10 | 0.20 |
| К-4 | 1 | ——— | 5ВI | 540 | 1 | 0.08 |
| | 2 | | 4ВI | 140 | 5 | 0.07 |
| отдельн. стержн. | 3 | ——— | 10АIV | 3400 | 1 | 2.10 |
| | 4 | | 10АIV | 2900 | 1 | 1.79 |
| П-1 | 5 | ∿ | 10АI | 1000 | 1 | 0.62 |

## Выборка стали на один элемент, кг.

| Марка эл-та | Арматурные изделия | | | | | | | | | | |
|---|---|---|---|---|---|---|---|---|---|---|---|
| | Арматурная сталь ГОСТ 5781-75 | | | | | Арматурная сталь ГОСТ 6727-53* | | | | | |
| | Класс-АI | | Итого | Класс-АIV | | Итого | Класс-ВI | | | Итого | Всего |
| | ф, мм. | | | ф, мм. | | | ф, мм. | | | | |
| | 10 | | | 10 | | | 4 | 5 | | | |
| КНК-34.12 | 2.48 | | 2.48 | 7.78 | | 7.78 | 7.28 | 2.97 | | 10.25 | 20.51 |

| Формат | Зона | Поз | Обозначение | Наименование | Кол. | Примечание |
|---|---|---|---|---|---|---|
| | | | | Документация | | |
| 12 | | | 1.141.-КР-1.2.1.003 | Опалубочный чертеж | | |
| 12 | | | 1.141-КР-1.2.1.004 | Армирование | | |
| 12 | | | 1.141-КР-1.2.1.001 | Пояснительная зап. | | |
| | | | | | | |
| | | | | Сборочные единицы | | |
| 12 | | | 1.141-КР-1.2.1.005 | С-1 | 1 | |
| 11 | | | 1.141-КР-1.2.1.006 | С-2 | 2 | |
| 11 | | | 1.141-КР-1.2.1.007 | С-3 | 1 | |
| 11 | | | 1.141.-КР-1.2.1.008 | К-1 | 6 | |
| 11 | | | 1.141-КР-1.2.1.009 | К-2 | 2 | |
| 11 | | | 1.141-КР-1.2.1.010 | К-3 | 1 | |
| 11 | | | 1.141-КР-1.2.1.011 | К-4 | 2 | |
| 11 | | 5 | 1.141-КР-1.2.1.012 | П-1 | 4 | |
| 12 | | 3,4 | 1.141-КР-1.2.1.004 | Отдельные стержни | 4 | |
| | | | | Материалы | | |
| | | | | Бетон М200 | 0.46 | $м^3$ |
| | | | | Масса изделия | 1.15 | т |

| Изм. | Лист | N докум. | Подп. | Дата |
|---|---|---|---|---|
| Разраб. | | Шикалова | | |
| Пров. | | Антонова | | |
| РИП | | Винер | | |
| Н.контр. | | Левашова | | |

1.141-КР-1.2.1.022

Характеристика изделия КНК-34.12

| Лит. | Масса | Масшт. |
|---|---|---|
| | | |

Лист | Листов

Институт Ленжилпроект

Инв. № подл. 1014 | Подпись и дата 19.06.79г.

Копировала: [signature]

Формат 12

## Ведомость стержней

| Марка | Поз. | Эскиз или сечение | ф, мм | Длина мм | Кол. | Масса общая, кг. |
|---|---|---|---|---|---|---|
| С-1 | 1 | ——— | 4ВI | 2980 | 6 | 1.77 |
| | 2 | | 4ВI | 1130 | 13 | 1.45 |
| С-2 | 1 | ——— | 4ВI | 1570 | 5 | 0.78 |
| | 2 | | 4ВI | 310 | 7 | 0.21 |
| С-3 | 1 | ——— | 4ВI | 1170 | 3 | 0.35 |
| | 2 | | 4ВI | 420 | 6 | 0.29 |
| К-1 | 1 | ——— | 5ВI | 900 | 2 | 0.28 |
| | 2 | | 4ВI | 200 | 6 | 0.12 |
| К-2 | 1 | ——— | 5ВI | 1300 | 2 | 0.40 |
| | 2 | | 4ВI | 200 | 11 | 0.22 |
| К-3 | 1 | ——— | 5ВI | 1070 | 2 | 0.33 |
| | 2 | | 4ВI | 200 | 10 | 0.20 |
| К-4 | 1 | ——— | 5ВI | 540 | 1 | 0.08 |
| | 2 | | 4ВI | 140 | 5 | 0.07 |
| отдельн. стержни | 3 | ——— | 10АIV | 3500 | 1 | 2.16 |
| | 4 | | 10АIV | 3000 | 1 | 1.85 |
| П-1 | 5 | ∿ | 10АI | 1000 | 1 | 0.62 |

## Выборка стали на один элемент, кг.

| Марка эл-та | Арматурные изделия | | | | | | | | | | |
|---|---|---|---|---|---|---|---|---|---|---|---|
| | Арматурная сталь ГОСТ 5781-75 | | | | | | Арматурная сталь ГОСТ 6727-53* | | | | |
| | Класс-АI | | Итого | Класс-АIV | | Итого | Класс-ВI | | | Итого | Всего |
| | ф, мм | | | ф, мм | | | ф, мм | | | | |
| | 10 | | | 10 | | | 4 | 5 | | | |
| КНК-35.12 | 2.48 | | 2.48 | 8.02 | | 8.02 | 7.34 | 2.97 | | 10.31 | 20.81 |

| формат | зона | поз. | Обозначение | Наименование | Кол. | Примечание |
|---|---|---|---|---|---|---|
| | | | | Документация | | |
| 12 | | | 1.141-КР-1.2.1.003 | Опалубочный чертеж | | |
| 12 | | | 1.141-КР-1.2.1.004 | Армирование | | |
| 12 | | | 1.141-КР-1.2.1.001 | Пояснительная записка | | |
| | | | | | | |
| | | | | Сборочные единицы | | |
| 12 | | | 1.141-КР-1.2.1.005 | С-1 | 1 | |
| 11 | | | 1.141-КР-1.2.1.006 | С-2 | 2 | |
| 11 | | | 1.141-КР-1.2.1.007 | С-3 | 1 | |
| 11 | | | 1.141-КР-1.2.1.008 | К-1 | 6 | |
| 11 | | | 1.141-КР-1.2.1.009 | К-2 | 2 | |
| 11 | | | 1.141-КР-1.2.1.010 | К-3 | 1 | |
| 11 | | | 1.141-КР-1.2.1.011 | К-4 | 2 | |
| 11 | | 5 | 1.141-КР-1.2.1.012 | П-1 | 4 | |
| 12 | | 3,4 | 1.141-КР-1.2.1.004 | Отдельные стержни | 4 | |
| | | | | Материалы | | |
| | | | | Бетон М200 | 0,48 | $м^3$ |
| | | | | Масса изделия | 1.20 | т |

| Изм. | Лист | № докум. | Подп. | Дата |
|---|---|---|---|---|
| Разраб. | | Шикалова | | |
| Пров. | | Антонова | | |
| ГИП | | Винер | | |
| Н.контр. | | Левашова | | |

1.141-КР-1.2.1.023

Характеристика изделия КНК-35.12

| Лит. | Масса | Масшт. |
|---|---|---|
| | | |

Лист | Листов

Институт ЛЕНЖИЛПРОЕКТ

Инв. № подл. | Подпись и дата

## Ведомость стержней

| Марка | Поз. | Эскиз или сечение | ф, мм | Длина мм | Кол. | Масса общая, кг. |
|---|---|---|---|---|---|---|
| С-1 | 1 | ——— | 4ВI | 3080 | 6 | 1.83 |
| | 2 | | 4ВI | 1130 | 13 | 1.57 |
| С-2 | 1 | ——— | 4ВI | 1570 | 5 | 0.78 |
| | 2 | | 4ВI | 310 | 7 | 0.21 |
| С-3 | 1 | ——— | 4ВI | 1170 | 3 | 0.35 |
| | 2 | | 4ВI | 420 | 6 | 0.29 |
| К-1 | 1 | ——— | 5ВI | 900 | 2 | 0.28 |
| | 2 | | 4ВI | 200 | 6 | 0.12 |
| К-2 | 1 | ——— | 5ВI | 1300 | 2 | 0.40 |
| | 2 | | 4ВI | 200 | 11 | 0.22 |
| К-3 | 1 | ——— | 5ВI | 1070 | 2 | 0.33 |
| | 2 | | 4ВI | 200 | 10 | 0.20 |
| К-4 | 1 | ——— | 5ВI | 540 | 1 | 0.08 |
| | 2 | | 4ВI | 140 | 5 | 0.07 |
| отдельн. стержни | 3 | ——— | 10АIV | 3600 | 1 | 2.22 |
| | 4 | | 10АIV | 3100 | 1 | 1.91 |
| П-1 | 5 | ∽ | 10АI | 1000 | 1 | 0.62 |

## Выборка стали на один элемент, кг.

| Марка эл-та | Арматурные изделия | | | | | | | | | | Всего |
|---|---|---|---|---|---|---|---|---|---|---|---|
| | Арматурная сталь ГОСТ 5781-75 | | | | | | Арматурная сталь ГОСТ 6727-53* | | | | |
| | Класс-АI | | Итого | Класс-АIV | | Итого | Класс-ВI | | | Итого | |
| | ф, мм | | | ф, мм | | | ф, мм | | | | |
| | 10 | | | 10 | | | 4 | 5 | | | |
| КНК-36.12 | 2.48 | | 2.48 | 8.26 | | 8.26 | 7.52 | 2.97 | | 10.49 | 21.23 |

| Формат | Зона | Поз. | Обозначение | Наименование | Кол. | Примечание |
|---|---|---|---|---|---|---|
| | | | | Документация | | |
| 12 | | | 1.141-КР-1.2.1.003 | Опалубочный чертеж | | |
| 12 | | | 1.141-КР-1.2.1.004 | Армирование | | |
| 12 | | | 1.141-КР-1.2.1.001 | Пояснительная записка | | |
| | | | | | | |
| | | | | Сборочные единицы | | |
| 12 | | | 1.141-КР-1.2.1.005 | С-1 | 1 | |
| 11 | | | 1.141-КР-1.2.1.006 | С-2 | 2 | |
| 11 | | | 1.141-КР-1.2.1.007 | С-3 | 1 | |
| 11 | | | 1.141-КР-1.2.1.008 | К-1 | 6 | |
| 11 | | | 1.141-КР-1.2.1.009 | К-2 | 2 | |
| 11 | | | 1.141-КР-1.2.1.010 | К-3 | 1 | |
| 11 | | | 1.141-КР-1.2.1.011 | К-4 | 2 | |
| 11 | | 5 | 1.141-КР-1.2.1.012 | П-1 | 4 | |
| 12 | | 3,4 | 1.141-КР-1.2.1.004 | Отдельные стержни | 4 | |
| | | | | Материалы | | |
| | | | | Бетон М200 | 0,49 | $м^3$ |
| | | | | Масса изделия | 1.23 | т |

| Изм. | Лист | N докум. | Подп. | Дата |
|---|---|---|---|---|
| Разраб. | | Шикалова | [signature] | |
| Пров. | | Антонова | [signature] | |
| ГИП | | Винер | [signature] | |
| Н. контр. | | Левашова | | |

1.141-КР-1.2.1.024

Характеристика изделия КНК-36.12

| Лит. | Масса | Масшт. |
|---|---|---|
| | | |

Лист | Листов

институт ЛЕНЖИЛПРОЕКТ.

Инв. № подл. | Подпись и дата

Копировала: [signature]

Формат - 12

## Ведомость стержней

| Марка | Поз. | Эскиз или сечение | ф, мм | Длина мм | Кол. | Масса общая, кг. |
|---|---|---|---|---|---|---|
| С-1 | 1 | | 4ВI | 3180 | 6 | 1.88 |
| | 2 | | 4ВI | 1130 | 14 | 1.57 |
| С-2 | 1 | | 4ВI | 1570 | 5 | 0.78 |
| | 2 | | 4ВI | 310 | 7 | 0.21 |
| С-3 | 1 | | 4ВI | 1170 | 3 | 0.35 |
| | 2 | | 4ВI | 420 | 6 | 0.29 |
| К-1 | 1 | | 5ВI | 900 | 2 | 0.28 |
| | 2 | | 4ВI | 200 | 6 | 0.12 |
| К-2 | 1 | | 5ВI | 1300 | 2 | 0.40 |
| | 2 | | 4ВI | 200 | 11 | 0.22 |
| К-3 | 1 | | 5ВI | 1070 | 2 | 0.33 |
| | 2 | | 4ВI | 200 | 10 | 0.20 |
| К-4 | 1 | | 5ВI | 540 | 1 | 0.08 |
| | 2 | | 4ВI | 140 | 5 | 0.07 |
| отдельн. стержни | 3 | | 10АIV | 3700 | 1 | 2.28 |
| | 4 | | 10АIV | 3200 | 1 | 1.97 |
| П-1 | 5 | | 10АI | 1000 | 1 | 0.62 |

## Выборка стали на один элемент, кг.

| Марка эл-та | Арматурные изделия | | | | | | | | | Всего |
|---|---|---|---|---|---|---|---|---|---|---|
| | Арматурная сталь ГОСТ 5781-75 | | | | | | Арматурная сталь ГОСТ 6727-53* | | | |
| | Класс-АI | | Итого | Класс-АIV | | Итого | Класс-ВI | | Итого | |
| | ф, мм | | | ф, мм | | | ф, мм | | | |
| | 10 | | | 10 | | | 4 | 5 | | |
| КНК-37.42 | 2.48 | | 2.48 | 8.50 | | 8.50 | 7.57 | 2.97 | 10.54 | 21.52 |

| Формат | Зона | Поз. | Обозначение | Наименование | Кол. | Примечание |
|---|---|---|---|---|---|---|
| | | | | Документация | | |
| 12 | | | 1.141-КР-1.2.1.003 | Опалубочный чертеж | | |
| 12 | | | 1.141-КР-1.2.1.004 | Армирование | | |
| 12 | | | 1.141-КР-1.2.1.001 | Пояснительная записка | | |
| | | | | Сборочные единицы | | |
| 12 | | | 1.141-КР-1.2.1.005 | С-1 | 1 | |
| 11 | | | 1.141-КР-1.2.1.006 | С-2 | 2 | |
| 11 | | | 1.141-КР-1.2.1.007 | С-3 | 1 | |
| 11 | | | 1.141-КР-1.2.1.008 | К-1 | 6 | |
| 11 | | | 1.141-КР-1.2.1.009 | К-2 | 2 | |
| 11 | | | 1.141-КР-1.2.1.010 | К-3 | 1 | |
| 11 | | | 1.141-КР-1.2.1.011 | К-4 | 2 | |
| 11 | | 5 | 1.141-КР-1.2.1.012 | П-1 | 4 | |
| 12 | | 3,4 | 1.141-КР-1.2.1.004 | Отдельные стержни | 4 | |
| | | | | Материалы | | |
| | | | | Бетон М 200 | 0,51 | м³ |
| | | | | Масса изделия | 1.27 | т |

Инв. № подл. | Подпись и дата | Взам. инв. №

| Изм. | Лист | № докум. | Подпись | Дата |
|---|---|---|---|---|
| Разраб. | | Шикалова | | |
| Пров. | | Янтонова | | |
| ГИП | | Винер | | |
| Н. контр. | | Левашова | | |

1.141-КР-1.2.1.025

Характеристика изделия КНК-37.12

| Лит. | Масса | Масшт. |
|---|---|---|
| | | |

Лист | Листов

Институт ЛЕННИИПРОЕКТ

Копировал:

Формат А2

## Ведомость стержней

| Марка | Поз. | Эскиз или сечение | ф, мм | Длина мм | Кол. | Масса общая, кг. |
|---|---|---|---|---|---|---|
| С-1 | 1 | ——— | 4ВI | 3280 | 6 | 1.95 |
| | 2 | | 4ВI | 1130 | 14 | 1.57 |
| С-2 | 1 | ——— | 4ВI | 1570 | 5 | 0.78 |
| | 2 | | 4ВI | 310 | 7 | 0.21 |
| С-3 | 1 | ——— | 4ВI | 1170 | 3 | 0.35 |
| | 2 | | 4ВI | 420 | 6 | 0.29 |
| К-1 | 1 | ——— | 5ВI | 900 | 2 | 0.28 |
| | 2 | | 4ВI | 200 | 6 | 0.12 |
| К-2 | 1 | ——— | 5ВI | 1300 | 12 | 0.40 |
| | 2 | | 4ВI | 200 | 11 | 0.22 |
| К-3 | 1 | ——— | 5ВI | 1070 | 2 | 0.33 |
| | 2 | | 4ВI | 200 | 10 | 0.20 |
| К-4 | 1 | ——— | 5ВI | 540 | 1 | 0.08 |
| | 2 | | 4ВI | 140 | 5 | 0.07 |
| отдельн. стержни | 3 | ——— | 10АIV | 3800 | 1 | 2.35 |
| | 4 | | 10АIV | 3300 | 1 | 2.04 |
| П-1 | 5 | ∿ | 10АI | 1000 | 1 | 0.62 |

## Выборка стали на один элемент, кг.

| Марка эл-та | Арматурные изделия | | | | | | | | | | Всего |
|---|---|---|---|---|---|---|---|---|---|---|---|
| | Арматурная сталь ГОСТ 5781-75 | | | | | | Арматурная сталь ГОСТ 6727-53* | | | | |
| | Класс-АI | | Итого | Класс-АIV | | Итого | Класс-ВI | | | Итого | |
| | ф, мм | | | ф, мм | | | ф, мм | | | | |
| | 10 | | | 10 | | | 4 | 5 | | | |
| КНК-38.12 | 2.48 | | 2.48 | 8.78 | | 8.78 | 7.64 | 2.97 | | 10.61 | 21.87 |

| Формат | Зона | Поз. | Обозначение | Наименование | Кол. | Примечание |
|---|---|---|---|---|---|---|
| | | | | Документация | | |
| 12 | | | 1.141-КР-1.2.1.003 | Опалубочный чертеж | | |
| 12 | | | 1.141-КР-1.2.1.004 | Армирование | | |
| 12 | | | 1.141-КР-1.2.1.001 | Пояснительная записка | | |
| | | | | | | |
| | | | | Сборочные единицы | | |
| 12 | | | 1.141-КР-1.2.1.005 | С-1 | 1 | |
| 11 | | | 1.141-КР-1.2.1.006 | С-2 | 2 | |
| 11 | | | 1.141-КР-1.2.1.007 | С-3 | 1 | |
| 11 | | | 1.141-КР-1.2.1.008 | К-1 | 6 | |
| 11 | | | 1.141-КР-1.2.1.009 | К-2 | 2 | |
| 11 | | | 1.141-КР-1.2.1.010 | К-3 | 1 | |
| 11 | | | 1.141-КР-1.2.1.011 | К-4 | 2 | |
| 11 | | 5 | 1.141-КР-1.2.1.012 | П-1 | 4 | |
| 12 | | 3,4 | 1.141-КР-1.2.1.004 | Отдельные стержни | 4 | |
| | | | | Материалы | | |
| | | | | Бетон М200 | 0,52 | $м^3$ |
| | | | | Масса изделия | 1,30 | т |

| Изм. | Лист | № докум. | Подп. | Дата |
|---|---|---|---|---|
| Разраб. | | Шикалова | | |
| Пров. | | Янтонова | | |
| ГИП | | Винер | | |
| Н. контр. | | Левашова | | |

1.141-КР-1.2.1.026

Характеристика изделия КНК-38.12

| Лит. | Масса | Масштаб |
|---|---|---|
| | | |

Лист | Листов

Институт ЛЕНЖИЛПРОЕКТ

Инв. № подл. | Подпись и дата | Л-17 | 19.06.79г.

Копировала: [signature]

Формат-12

## Ведомость стержней

| Марка | Поз. | Эскиз или сечение | Ø, мм | Длина мм | Кол. | Масса общая, кг |
|---|---|---|---|---|---|---|
| С-1 | 1 | | 4ВI | 3380 | 6 | 2.01 |
| | 2 | | 4ВI | 1130 | 15 | 1.68 |
| С-2 | 1 | | 4ВI | 1570 | 5 | 0.78 |
| | 2 | | 4ВI | 310 | 7 | 0.21 |
| С-3 | 1 | | 4ВI | 1170 | 3 | 0.35 |
| | 2 | | 4ВI | 420 | 6 | 0.29 |
| К-1 | 1 | | 5ВI | 900 | 2 | 0.28 |
| | 2 | | 4ВI | 200 | 6 | 0.12 |
| К-2 | 1 | | 5ВI | 1300 | 12 | 0.40 |
| | 2 | | 4ВI | 200 | 11 | 0.22 |
| К-3 | 1 | | 5ВI | 1070 | 2 | 0.33 |
| | 2 | | 4ВI | 200 | 10 | 0.20 |
| К-4 | 1 | | 5ВI | 540 | 1 | 0.08 |
| | 2 | | 4ВI | 140 | 5 | 0.07 |
| отдельн. стержни | 3 | | 10АIV | 3900 | 1 | 2.41 |
| | 4 | | 10АIV | 3400 | 1 | 2.10 |
| П-1 | 5 | N | 10АI | 1000 | 1 | 0.62 |

## Выборка стали на один элемент, кг

| Марка эл-та | Арматурные изделия | | | | | | | | | Всего |
|---|---|---|---|---|---|---|---|---|---|---|
| | Арматурная сталь ГОСТ 5781-75 | | | | | | Арматурная сталь ГОСТ 6727-53* | | | |
| | Класс-АI | | Итого | Класс-АIV | | Итого | Класс-ВI | | Итого | |
| | Ø, мм | | | Ø, мм | | | Ø, мм | | | |
| | 10 | | | 10 | | | 4 | 5 | | |
| КНК-39.12 | 2.48 | | 2.48 | 9.02 | | 9.02 | 7.80 | 2.97 | 10.77 | 22.27 |

| Формат | Зона | Поз. | Обозначение | Наименование | Кол. | Примечание |
|---|---|---|---|---|---|---|
| 12 | | | | Документация | | |
| 12 | | | 1.141-КР-1.2.1.003 | Опалубочный чертеж | | |
| 12 | | | 1.141-КР-1.2.1.004 | Армирование | | |
| | | | 1.141-КР-1.2.1.001 | Пояснительная записка | | |
| | | | | Сборочные единицы | | |
| 12 | | | 1.141-КР-1.2.1.005 | С-1 | 1 | |
| 11 | | | 1.141-КР-1.2.1.006 | С-2 | 2 | |
| 11 | | | 1.141-КР-1.2.1.007 | С-3 | 1 | |
| 11 | | | 1.141-КР-1.2.1.008 | К-1 | 6 | |
| 11 | | | 1.141-КР-1.2.1.009 | К-2 | 2 | |
| 11 | | | 1.141-КР-1.2.1.010 | К-3 | 1 | |
| 11 | | | 1.141-КР-1.2.1.011 | К-4 | 2 | |
| 11 | | 5 | 1.141-КР-1.2.1.012 | П-1 | 4 | |
| 12 | | 3.4 | 1.141-КР-1.2.1.004 | Отдельные стержни | 4 | |
| | | | | Материалы | | |
| | | | | Бетон М200 | 0.53 | м3 |
| | | | | Масса изделия | 1.32 | т |

Инв.№ подл. | Подп. и дата | Взам. инв.№ | Инв.№ дубл. | Подп. и дата

| Изм. | Лист | N докум. | Подп. | Дата |
|---|---|---|---|---|
| Разраб. | | Шиколова | | |
| Пров. | | Антонова | | |
| ГИП | | Винер | | |
| Н.контр. | | Левашова | | |

1.141-КР-1.2.1.027

Характеристика изделия КНК-39.12

| Лит. | Масса | Масштаб |
|---|---|---|
| | | |

Лист | Листов

Институт ЛЕННИИПРОЕКТ

Копировал ТЮ, формат 12

## Ведомость стержней

| Марка | Поз. | Эскиз или сечение | ∅, мм | Длина мм | Кол. | Масса общая кг |
|---|---|---|---|---|---|---|
| С-1 | 1 | | 48I | 3480 | 6 | 2.07 |
| | 2 | | 48I | 1130 | 15 | 1.68 |
| С-2 | 1 | | 48I | 1570 | 5 | 0.78 |
| | 2 | | 48I | 310 | 7 | 0.21 |
| С-3 | 1 | | 48I | 1170 | 3 | 0.35 |
| | 2 | | 48I | 420 | 6 | 0.29 |
| К-1 | 1 | | 58I | 900 | 2 | 0.28 |
| | 2 | | 48I | 200 | 6 | 0.12 |
| К-2 | 1 | | 58I | 1300 | 12 | 0.40 |
| | 2 | | 48I | 200 | 11 | 0.22 |
| К-3 | 1 | | 58I | 1070 | 2 | 0.33 |
| | 2 | | 48I | 200 | 10 | 0.20 |
| К-4 | 1 | | 58I | 540 | 1 | 0.08 |
| | 2 | | 48I | 140 | 5 | 0.07 |
| отдельн. стержни | 3 | | 10AIV | 4000 | 1 | 2.47 |
| | 4 | | 10AIV | 3500 | 1 | 2.16 |
| П-1 | 5 | N | 10AI | 1000 | 1 | 0.62 |

## Выборка стали на один элемент, кг

| Марка эл-та | Арматурные изделия | | | | | | | | | | Всего |
|---|---|---|---|---|---|---|---|---|---|---|---|
| | Арматурная сталь ГОСТ 5781-75 | | | | | | Арматурная сталь ГОСТ 6727-53* | | | | |
| | Класс - AI | | Итого | Класс - AIV | | Итого | Класс - BI | | | Итого | |
| | ∅, мм | | | ∅, мм | | | ∅, мм | | | | |
| | 10 | | | 10 | | | 4 | 5 | | | |
| КНК-40.12 | 2.48 | | 2.48 | 9.26 | | 9.26 | 7.87 | 2.97 | | 10.84 | 22.58 |

| Формат | Зона | Поз. | Обозначение | Наименование | Кол. | Примечание |
|---|---|---|---|---|---|---|
| | | | | Документация | | |
| 12 | | | 1.141-КР-1.2.1.003 | Опалубочный чертеж | | |
| 12 | | | 1.141-КР-1.2.1.004 | Армирование | | |
| 12 | | | 1.141-КР-1.2.1.001 | Пояснительная записка | | |
| | | | | Сборочные единицы | | |
| 12 | | | 1.141-КР-1.2.1.005 | С-1 | 1 | |
| 11 | | | 1.141-КР-1.2.1.006 | С-2 | 2 | |
| 11 | | | 1.141-КР-1.2.1.007 | С-3 | 1 | |
| 11 | | | 1.141-КР-1.2.1.008 | К-1 | 6 | |
| 11 | | | 1.141-КР-1.2.1.009 | К-2 | 2 | |
| 11 | | | 1.141-КР-1.2.1.010 | К-3 | 1 | |
| 11 | | 5 | 1.141-КР-1.2.1.011 | К-4 | 2 | |
| 12 | | 3,4 | 1.141-КР-1.2.1.012 | П-1 | 4 | |
| | | | 1.141-КР-1.2.1.004 | Отдельные стержни | 4 | |
| | | | | Материалы | | |
| | | | | Бетон М200 | 0.58 | м³ |
| | | | | Масса изделия | 1.37 | т |

Инв.№ подл. | Подпись и дата | Взам.инв.№

| Изм. | Лист | N докум. | Подп. | Дата |
|---|---|---|---|---|
| Разраб. | | Шишкова | | |
| Пров. | | Антонова | | |
| ГИП | | Винер | | |
| Н.контр. | | Левашова | | |

1.141-КР-1.2.1.028

Характеристика изделия КНК-40.12.

| Лит. | Масса | Масштаб |
|---|---|---|
| | | |
| Лист | Листов | |

институт Ленжилпроект

Копировал

формат 12

## Ведомость стержней

| Марка | Поз. | Эскиз или сечение | ф, мм | Длина мм | Кол. | Масса общая, кг |
|---|---|---|---|---|---|---|
| С-1 | 1 | | 4AI | 3580 | 6 | 2.14 |
| | 2 | | 4AI | 1130 | 15 | 1.79 |
| С-2 | 1 | | 4AI | 1670 | 5 | 0.78 |
| | 2 | | 4AI | 310 | 7 | 0.21 |
| С-3 | 1 | | 4AI | 1170 | 3 | 0.35 |
| | 2 | | 4AI | 420 | 6 | 0.29 |
| К-1 | 1 | | 5BI | 900 | 2 | 0.28 |
| | 2 | | 4AI | 200 | 6 | 0.12 |
| К-2 | 1 | | 5BI | 1300 | 12 | 0.40 |
| | 2 | | 4AI | 200 | 11 | 0.22 |
| К-3 | 1 | | 5BI | 1070 | 2 | 0.33 |
| | 2 | | 4AI | 200 | 10 | 0.20 |
| К-4 | 1 | | 5BI | 540 | 1 | 0.8 |
| | 2 | | 4AI | 140 | 5 | 0.7 |
| отдельн. стержни | 3 | | 10AIV | 4100 | 1 | 2.53 |
| | 4 | | 10AIV | 3600 | 1 | 2.22 |
| П-1 | 5 | | 10AI | 1000 | 1 | 0.62 |

## Выборка стали на один элемент, кг

| Марка эл-та | Арматурные изделия | | | | | | | | | Всего |
|---|---|---|---|---|---|---|---|---|---|---|
| | Арматурная сталь ГОСТ 5781-75 | | | Арматурная сталь ГОСТ 5781-75 | | | Арматурная сталь ГОСТ 6727-53* | | | |
| | Класс-AI | | Итого | Класс-AIV | | Итого | Класс-BI | | Итого | |
| | ф, мм | | | ф, мм | | | ф, мм | | | |
| | 10 | | | 10 | | | 4 | 5 | | |
| КНК-41.12 | 2.48 | | 2.48 | 9.50 | | 9.50 | 8.05 | 2.97 | 11.02 | 23.0 |

| Формат | Зона | Поз. | Обозначение | Наименование | Кол. | Примечание |
|---|---|---|---|---|---|---|
| | | | | Документация | | |
| 12 | | | 1.141-КР-1.2.1.003 | Опалубочный чертеж | | |
| 12 | | | 1.141-КР-1.2.1.004 | Армирование | | |
| 12 | | | 1.141-КР-1.2.1.001 | Пояснительная записка | | |
| | | | | Сборочные единицы | | |
| 12 | | | 1.141-КР-1.2.1.005 | С-1 | 1 | |
| 11 | | | 1.141-КР-1.2.1.006 | С-2 | 2 | |
| 11 | | | 1.141-КР-1.2.1.007 | С-3 | 1 | |
| 11 | | | 1.141-КР-1.2.1.008 | К-1 | 6 | |
| 11 | | | 1.141-КР-1.2.1.009 | К-2 | 2 | |
| 11 | | | 1.141-КР-1.2.1.010 | К-3 | 1 | |
| 11 | | | 1.141-КР-1.2.1.011 | К-4 | 2 | |
| 11 | | 5 | 1.141-КР-1.2.1.012 | П-1 | 4 | |
| 12 | | 3.4 | 1.141-КР-1.2.1.004 | Отдельные стержни | 4 | |
| | | | | Материалы | | |
| | | | | Бетон М200 | 0.56 | м3 |
| | | | | Масса изделия | 140 | т |

Инв.№ подл. | Подпись и дата | Взам.инв.№ 102.1 | 19.05.84

1.141-КР-1.2.1.029

| Изм. | Лист | N докум. | Подп. | Дата |
|---|---|---|---|---|
| Разраб. | | Шиколова | | |
| Пров. | | Антонова | | |
| ГИП | | Винер | | |
| Н.контр. | | Левашова | | |

Характеристика изделия КНК-41.12

| Лит. | Масса | Масштаб |
|---|---|---|
| | | |
| Лист | Листов | |

институт ЛЕННИИЛПРОЕКТ

Копировал

Формат 12

## Ведомость стержней

| Марка | Поз. | Эскиз или сечение | ф, мм | Длина мм | Кол. | Масса общая кг |
|---|---|---|---|---|---|---|
| С-1 | 1 | | 4ВI | 3680 | 6 | 2.19 |
| | 2 | | 4ВI | 1130 | 16 | 1.79 |
| С-2 | 1 | | 4ВI | 1570 | 5 | 0.78 |
| | 2 | | 4ВI | 310 | 7 | 0.21 |
| С-3 | 1 | | 4ВI | 1170 | 3 | 0.35 |
| | 2 | | 4ВI | 420 | 6 | 0.29 |
| К-1 | 1 | | 5ВI | 900 | 2 | 0.28 |
| | 2 | | 4ВI | 200 | 6 | 0.12 |
| К-2 | 1 | | 5ВI | 1300 | 12 | 0.40 |
| | 2 | | 4ВI | 200 | 11 | 0.22 |
| К-3 | 1 | | 5ВI | 1070 | 2 | 0.33 |
| | 2 | | 4ВI | 200 | 10 | 0.20 |
| К-4 | 1 | | 5ВI | 540 | 1 | 0.08 |
| | 2 | | 4ВI | 140 | 5 | 0.07 |
| Отдельн. стержни | 3 | | 10АIV | 4200 | 1 | 2.59 |
| | 4 | | 10АIV | 3700 | 1 | 2.28 |
| П-1 | 5 | | 10АI | 1000 | 1 | 0.62 |

## Выборка стали на один элемент, кг

| Марка эл-та | Арматурные изделия | | | | | | | | | | Всего |
|---|---|---|---|---|---|---|---|---|---|---|---|
| | Арматурная сталь ГОСТ 5781-75 | | | | | | Арматурная сталь ГОСТ 6727-53* | | | | |
| | Класс-АI | | Итого | Класс-АIV | | Итого | Класс-ВI | | | Итого | |
| | ф, мм | | | ф, мм | | | ф, мм | | | | |
| | 10 | | | 10 | | | 4 | 5 | | | |
| КНК-42.12 | 2.48 | | 2.48 | 9.74 | | 9.74 | 8.10 | 2.97 | | 11.07 | 23.29 |

| Формат | Зона | Поз. | Обозначение | Наименование | Кол. | Примечание |
|---|---|---|---|---|---|---|
| | | | | Документация | | |
| 12 | | | 1.141-КР-1.2.1.003 | Ополубочный чертеж | | |
| 12 | | | 1.141-КР-1.2.1.004 | Армирование | | |
| 12 | | | 1.141-КР-1.2.1.001 | Пояснительная записка | | |
| | | | | Сборочные единицы | | |
| 12 | | | 1.141-КР-1.2.1.005 | С-1 | 1 | |
| 11 | | | 1.141-КР-1.2.1.006 | С-2 | 2 | |
| 11 | | | 1.141-КР-1.2.1.007 | С-3 | 1 | |
| 11 | | | 1.141-КР-1.2.1.008 | К-1 | 6 | |
| 11 | | | 1.141-КР-1.2.1.009 | К-2 | 2 | |
| 11 | | | 1.141-КР-1.2.1.010 | К-3 | 1 | |
| 11 | | | 1.141-КР-1.2.1.011 | К-4 | 2 | |
| 11 | | 5 | 1.141-КР-1.2.1.012 | П-1 | 4 | |
| 12 | | 3,4 | 1.141-КР-1.2.1.004 | Отдельные стержни | 4 | |
| | | | | Материалы | | |
| | | | | Бетон М200 | 0.57 | м3 |
| | | | | Масса изделия | 1.43 | т |

Инв.№ подл. | Подп. и дата | Взам.инв.№

| Изм. | Лист | N докум. | Подп. | Дата |
|---|---|---|---|---|
| Разраб. | | Шикалова | | |
| Пров. | | Антонова | | |
| ГИП | | Винер | | |
| Н.контр. | | Левашова | | |

1.141-КР-1.2.1.030

Характеристика изделия КНК-42.12

| Лит. | Масса | М-б |
|---|---|---|
| | | |
| Лист | Листов | |
| | | |

Институт Ленжилпроект

Копировал

Формат 12

## Ведомость стержней

| Марка | Поз. | Эскиз или сечение | ф, мм | Длина мм. | Кол. | Масса общая кг. |
|---|---|---|---|---|---|---|
| С-1 | 1 | | 4 BI | 3780 | 6 | 2.25 |
| | 2 | | 4 BI | 1130 | 16 | 1.79 |
| С-2 | 1 | | 4 BI | 1570 | 5 | 0.78 |
| | 2 | | 4 BI | 310 | 7 | 0.21 |
| С-3 | 1 | | 4 BI | 1170 | 3 | 0.35 |
| | 2 | | 4 BI | 420 | 6 | 0.29 |
| К-1 | 1 | | 5 BI | 900 | 2 | 0.28 |
| | 2 | | 4 BI | 200 | 6 | 0.12 |
| К-2 | 1 | | 6 BI | 1300 | 12 | 0.40 |
| | 2 | | 4 BI | 200 | 11 | 0.22 |
| К-3 | 1 | | 5 BI | 1070 | 2 | 0.33 |
| | 2 | | 4 BI | 200 | 10 | 0.20 |
| К-4 | 1 | | 5 BI | 540 | 1 | 0.08 |
| | 2 | | 4 BI | 140 | 5 | 0.07 |
| Отдельн. стержни | 3 | | 10 AIV | 4300 | 1 | 2.65 |
| | 4 | | 10 AIV | 3800 | 1 | 2.35 |
| П-1 | 5 | | 10 AI | 1000 | 1 | 0.62 |

## Выборка стали на один элемент, кг

| Марка эл-та | Арматурные изделия | | | | | | | | Всего |
|---|---|---|---|---|---|---|---|---|---|
| | Арматурная сталь ГОСТ 5781-75 | | | | | Арматурная сталь ГОСТ 6727-53* | | | |
| | Класс-AI | | Итого | Класс-AIV | Итого | Класс-BI | | Итого | |
| | ф, мм | | | ф, мм | | ф, мм | | | |
| | 10 | | | 10 | | 4 | 5 | | |
| КНК-43.12 | 2.48 | | 2.48 | 10.00 | 10.00 | 8.16 | 2.97 | 11.13 | 23.61 |

| Формат | Зона | Поз. | Обозначение | Наименование | Кол. | Примечание |
|---|---|---|---|---|---|---|
| | | | | Документация | | |
| 12 | | | 1.141-КР-1.2.1.003 | Опалубочный чертеж | | |
| 12 | | | 1.141-КР-1.2.1.004 | Армирование | | |
| 12 | | | 1.141-КР-1.2.1.001 | Пояснительная записка | | |
| | | | | Сборочные единицы | | |
| 12 | | | 1.141-КР-1.2.1.005 | С-1 | 1 | |
| 11 | | | 1.141-КР-1.2.1.006 | С-2 | 2 | |
| 11 | | | 1.141-КР-1.2.1.007 | С-3 | 1 | |
| 11 | | | 1.141-КР-1.2.1.008 | К-1 | 6 | |
| 11 | | | 1.141-КР-1.2.1.009 | К-2 | 2 | |
| 11 | | | 1.141-КР-1.2.1.010 | К-3 | 1 | |
| 11 | | | 1.141-КР-1.2.1.011 | К-4 | 2 | |
| 11 | | 5 | 1.141-КР-1.2.1.012 | П-1 | 4 | |
| 12 | | 3,4 | 1.141-КР-1.2.1.004 | Отдельные стержни | 4 | |
| | | | | Материалы | | |
| | | | | Бетон М 200 | 0,59 | м³ |
| | | | | Масса изделия | 1,48 | т |

Инв.№ подл. | Подпись и дата | Взам. инв.№

| Изм. | Лист | № докум. | Подп. | Дата |
|---|---|---|---|---|
| Разраб. | | Шикалова | | |
| Пров. | | Антонова | | |
| ГИП | | Винер | | |
| Н.контр. | | Левашова | | |

1.141-КР-1.2.1.031

Характеристика изделия КНК-43.12

| Лит. | Масса | Масштаб |
|---|---|---|
| | | |
| Лист | Листов | |

институт Ленжилпроект

Копировал:

Формат 12

## Ведомость стержней

| Марка | Поз. | Эскиз или сечение | ф, мм | Длина мм | Кол. | Масса общая, кг. |
|---|---|---|---|---|---|---|
| С-1 | 1 | | 4ВI | 3880 | 6 | 2.30 |
| | 2 | | 4ВI | 1130 | 17 | 1.90 |
| С-2 | 1 | | 4ВI | 1570 | 5 | 0.78 |
| | 2 | | 4ВI | 310 | 7 | 0.21 |
| С-3 | 1 | | 4ВI | 1170 | 3 | 0.35 |
| | 2 | | 4ВI | 420 | 6 | 0.29 |
| К-1 | 1 | | 5ВI | 900 | 2 | 0.28 |
| | 2 | | 4ВI | 200 | 6 | 0.12 |
| К-2 | 1 | | 5ВI | 1300 | 12 | 0.40 |
| | 2 | | 4ВI | 200 | 11 | 0.22 |
| К-3 | 1 | | 5ВI | 1070 | 2 | 0.33 |
| | 2 | | 4ВI | 200 | 10 | 0.20 |
| К-4 | 1 | | 5ВI | 540 | 1 | 0.08 |
| | 2 | | 4ВI | 140 | 5 | 0.07 |
| Отдельн. стержни | 3 | | 10АIV | 4400 | 1 | 2.72 |
| | 4 | | 10А-IV | 3900 | 1 | 2.41 |
| П-1 | 5 | | 10АI | 1000 | 1 | 0.62 |

## Выборка стали на один элемент, кг.

| Марка эл-та | Арматурные изделия | | | | | | | | | Всего |
|---|---|---|---|---|---|---|---|---|---|---|
| | Арматурная сталь ГОСТ 5781-75 | | | | | Арматурная сталь ГОСТ 6727-53* | | | | |
| | Класс-АI | | Итого | Класс-АIII | Итого | Класс-ВI | | | Итого | |
| | ф, мм | | | ф, мм | | ф, мм | | | | |
| | 10 | | | 10 | | 4 | 5 | | | |
| КНК-44.12 | 2.48 | | 2.48 | 10.26 | 10.26 | 8.32 | 2.97 | | 11.29 | 24.03 |

| Формат | Зона | Поз. | Обозначение | Наименование | Кол. | Примечание |
|---|---|---|---|---|---|---|
| | | | | Документация | | |
| 12 | | | 1.141-КР-1.2.1.003 | Опалубочный чертеж | | |
| 12 | | | 1.141-КР-1.2.1.004 | Армирование | | |
| 12 | | | 1.141-КР-1.2.1.001 | Пояснительная записка | | |
| | | | | Сборочные единицы | | |
| 12 | | | 1.141-КР-1.2.1.005 | С-1 | 1 | |
| 11 | | | 1.141-КР-1.2.1.006 | С-2 | 2 | |
| 11 | | | 1.141-КР-1.2.1.007 | С-3 | 1 | |
| 11 | | | 1.141-КР-1.2.1.008 | К-1 | 6 | |
| 11 | | | 1.141-КР-1.2.1.009 | К-2 | 2 | |
| 11 | | | 1.141-КР-1.2.1.010 | К-3 | 1 | |
| 11 | | | 1.141-КР-1.2.1.011 | К-4 | 2 | |
| 11 | | 5 | 1.141-КР-1.2.1.012 | П-1 | 4 | |
| 12 | | 3,4 | 1.141-КР-1.2.1.004 | Отдельные стержни | 4 | |
| | | | | Материалы | | |
| | | | | Бетон м200 | 0.60 | м³ |
| | | | | Масса изделия | 1.50 | т |

Инв.№подл. | Подпись и дата | Взам.инв.№

| Изм. | Лист | № докум. | Подп. | Дата |
|---|---|---|---|---|
| Разраб | | Шикалова | | |
| Пров. | | Антонова | | |
| ГИП | | Винер | | |
| Н.контр. | | Левашова | | |

1.141-КР-1.2.1.032

Характеристика изделия КНК-44.12

| Лит. | Масса | Масштаб |
|---|---|---|
| | | |
| Лист | Листов | |

институт Ленжилпроект

Копировал: Никитина Формат 12

## Ведомость стержней

| Марка | Поз. | Эскиз или сечение | ф, мм. | Длина мм. | Кол. | Масса общая кг. |
|---|---|---|---|---|---|---|
| С-1 | 1 | | 4ВI | 3980 | 6 | 2.36 |
| | 2 | | 4ВI | 1130 | 17 | 1.90 |
| С-2 | 1 | | 4ВI | 1570 | 5 | 0.78 |
| | 2 | | 4ВI | 310 | 7 | 0.21 |
| С-3 | 1 | | 4ВI | 1170 | 3 | 0.35 |
| | 2 | | 4ВI | 420 | 6 | 0.29 |
| К-1 | 1 | | 5ВI | 900 | 2 | 0.28 |
| | 2 | | 4ВI | 200 | 6 | 0.12 |
| К-2 | 1 | | 5ВI | 1300 | 12 | 0.40 |
| | 2 | | 4ВI | 200 | 11 | 0.22 |
| К-3 | 1 | | 5ВI | 1070 | 2 | 0.33 |
| | 2 | | 4ВI | 200 | 10 | 0.20 |
| К-4 | 1 | | 5ВI | 540 | 1 | 0.08 |
| | 2 | | 4ВI | 140 | 5 | 0.07 |
| Отдельн. стержн. | 3 | | 10АIII | 4500 | 1 | 2.78 |
| | 4 | | 10АIII | 4000 | 1 | 2.47 |
| П-1 | 5 | | 10АI | 1000 | 1 | 0.62 |

## Выборка стали на один элемент, кг

| Марка эл-та | Арматурные изделия | | | | | | | | | Всего |
|---|---|---|---|---|---|---|---|---|---|---|
| | Арматурная сталь ГОСТ 5781-75 | | | | | | Арматурная сталь ГОСТ 6727-53* | | | |
| | Класс-АI | | Итого | Класс-АIII | | Итого | Класс-ВI | | Итого | |
| | ф, мм. | | | ф, мм | | | ф, мм | | | |
| | 10 | | | 10 | | | 4 | 5 | | |
| КНК-45.12 | 2.48 | | 2.48 | 10.50 | | 10.50 | 8.38 | 2.97 | 11.35 | 24.33 |

| Формат | Зона | Поз | Обозначение | Наименование | Кол. | Прим. |
|---|---|---|---|---|---|---|
| | | | | Документация | | |
| А2 | | | 1.141-КР-1.2.1.003 | Опалубочный чертеж | | |
| А2 | | | 1.141-КР-1.2.1.004 | Армирование | | |
| А2 | | | 1.141-КР-1.2.1.001 | Пояснительная записка | | |
| | | | | Сборочные единицы | | |
| А2 | | | 1.141-КР-1.2.1.005 | С-1 | 1 | |
| А1 | | | 1.141-КР-1.2.1.006 | С-2 | 2 | |
| А1 | | | 1.141-КР-1.2.1.007 | С-3 | 1 | |
| А1 | | | 1.141-КР-1.2.1.008 | К-1 | 6 | |
| А1 | | | 1.141-КР-1.2.1.009 | К-2 | 2 | |
| А1 | | | 1.141-КР-1.2.1.010 | К-3 | 1 | |
| А1 | | | 1.141-КР-1.2.1.011 | К-4 | 2 | |
| А1 | | 5 | 1.141-КР-1.2.1.012 | П-1 | 4 | |
| А2 | | 3,4 | 1.141-КР-1.2.1.004 | Отдельные стержни | 4 | |
| | | | | Материалы | | |
| | | | | Бетон М200 | 0.62 | м³ |
| | | | | Масса изделия | 1.55 | т |

Инв.№ подл. | Подпись и дата | Взам.инв.№

1.141-КР-1.2.1.033

| | | | |
|---|---|---|---|
| Изм. Лист. | № докум. | Подп. | Дата |
| Разраб. | Шикалова | | |
| Пров. | Антонова | | |
| ГИП | Винев | | |
| Н.контр. | Левашова | | |

Характеристика изделия КНК-45.12

| Лит. | Масса | Масш. |
|---|---|---|
| | | |
| Лист | Листов | |
| Институт Ленфилиппроект | | |

Копировал: Формат А4

## Ведомость стержней

| Марка | Поз. | Эскиз или сечение | ф, мм | Длина мм. | Кол. | Масса общая кг |
|---|---|---|---|---|---|---|
| С-1 | 1 | ——— | 4ВI | 4080 | 6 | 2.42 |
| | 2 | | 4ВI | 1130 | 17 | 2.02 |
| С-2 | 1 | ——— | 4ВI | 1570 | 5 | 0.78 |
| | 2 | | 4ВI | 310 | 7 | 0.21 |
| С-3 | 1 | ——— | 4ВI | 1170 | 3 | 0.35 |
| | 2 | | 4ВI | 420 | 6 | 0.29 |
| К-1 | 1 | ——— | 5ВI | 900 | 2 | 0.28 |
| | 2 | | 4ВI | 200 | 6 | 0.12 |
| К-2 | 1 | ——— | 5ВI | 1300 | 12 | 0.40 |
| | 2 | | 4ВI | 200 | 11 | 0.22 |
| К-3 | 1 | ——— | 5ВI | 1070 | 2 | 0.33 |
| | 2 | | 4ВI | 200 | 10 | 0.20 |
| К-4 | 1 | ——— | 5ВI | 540 | 1 | 0.08 |
| | 2 | | 4ВI | 140 | 5 | 0.07 |
| отдельн. стержни | 3 | ——— | 10АIV | 4600 | 1 | 2.84 |
| | 4 | | 10АIV | 4100 | 1 | 2.53 |
| П-1 | 5 | ∿ | 10АI | 1000 | 1 | 0.62 |

## Выборка стали на один элемент, кг

| Марка эл-та | Арматурные изделия | | | | | | | | | | Всего |
|---|---|---|---|---|---|---|---|---|---|---|---|
| | Арматурная сталь ГОСТ 5781-75 | | | | | | Арматурная сталь ГОСТ 6727-53* | | | | |
| | Класс-АI | | Итого | Класс-АIV | | Итого | Класс-ВI | | | Итого | |
| | ф, мм | | | ф, мм | | | ф, мм | | | | |
| | 10 | | | 10 | | | 4 | 5 | | | |
| КНК-46.12 | 2.48 | | 2.48 | 10.74 | | 10.74 | 8.56 | 2.97 | | 11.53 | 24.75 |

| Формат | Зона | Поз. | Обозначение | Наименование | Кол. | Примечание |
|---|---|---|---|---|---|---|
| | | | | Документация | | |
| 12 | | | 1.141-КР-1.2.1.003 | Опалубочный чертеж | | |
| 12 | | | 1.141-КР-1.2.1.004 | Армирование | | |
| 12 | | | 1.141-КР-1.2.1.001 | Пояснительная записк. | | |
| | | | | | | |
| | | | | Сборочные единицы | | |
| 12 | | | 1.141.-КР-1.2.1.005 | С-1 | 1 | |
| 11 | | | 1.141-КР-1.2.1.006 | С-2 | 2 | |
| 11 | | | 1.141-КР-1.2.1.007 | С-3 | 1 | |
| 11 | | | 1.141-КР-1.2.1.008 | К-1 | 6 | |
| 11 | | | 1.141-КР-1.2.1.009 | К-2 | 2 | |
| 11 | | | 1.141-КР-1.2.1.010 | К-3 | 1 | |
| 11 | | | 1.141-КР-1.2.1.011 | К-4 | 2 | |
| 11 | | 5 | 1.141-КР-1.2.1.012 | П-1 | 4 | |
| 12 | | 3,4 | 1.141-КР-1.2.1.004 | Отдельные стержни | 4 | |
| | | | | Материалы | | |
| | | | | Бетон М200 | 0,63 | $м^3$ |
| | | | | Масса изделия | 1,58 | т |

| Изм. | Лист | № докум. | Подп. | Дата |
|---|---|---|---|---|
| Разраб. | | Шикалова | | |
| Пров. | | Антонова | | |
| ГИП | | Винер | | |
| Н. контр. | | Левашова | | |

1.141-КР-1.2.1.034

Характеристика изделия КНК-46.12

| Лит. | Масса | Масшт. |
|---|---|---|
| | | |

Лист | Листов

Институт Ленжилпроект

Инв. № подл. | Подпись и дата

Копировала: Формат 12

## Ведомость стержней

| Марка | Поз. | Эскиз или сечение | ф,мм | Длина мм | Кол. | Масса общая кг. |
|---|---|---|---|---|---|---|
| С-1 | 1 | | 4ВI | 4180 | 6 | 2.48 |
| | 2 | | 4ВI | 1130 | 18 | 2.02 |
| С-2 | 1 | | 4ВI | 1570 | 5 | 0.78 |
| | 2 | | 4ВI | 310 | 7 | 0.21 |
| С-3 | 1 | | 4ВI | 1170 | 3 | 0.35 |
| | 2 | | 4ВI | 420 | 6 | 0.29 |
| К-1 | 1 | | 5ВI | 900 | 2 | 0.28 |
| | 2 | | 4ВI | 200 | 6 | 0.12 |
| К-2 | 1 | | 5ВI | 1300 | 12 | 0.40 |
| | 2 | | 4ВI | 200 | 11 | 0.22 |
| К-3 | 1 | | 5ВI | 1070 | 2 | 0.33 |
| | 2 | | 4ВI | 200 | 10 | 0.20 |
| К-4 | 1 | | 5ВI | 540 | 1 | 0.08 |
| | 2 | | 4ВI | 140 | 5 | 0.07 |
| отдельн. стержн. | 3 | | 10АIII | 4700 | 1 | 2.90 |
| | 4 | | 10АIII | 4200 | 1 | 2.39 |
| П-1 | 5 | | 10АI | 1000 | 1 | 0.62 |

## Выборка стали на один элемент, кг.

| Марка эл-та | Арматурные изделия | | | | | | | | | Всего |
|---|---|---|---|---|---|---|---|---|---|---|
| | Арматурная сталь ГОСТ 5781-75 | | | | | | Арматурная сталь ГОСТ 6727-53* | | | |
| | Класс-АI | | Итого | Класс-АIII | | Итого | Класс - ВI | | Итого | |
| | ф, мм | | | ф, мм | | | ф, мм | | | |
| | 10 | | | 10 | | | 4 | 5 | | |
| КНК-47.12 | 2.48 | | 2.48 | 10.98 | | 10.98 | 8.62 | 2.97 | 11.59 | 25.05 |

| Формат | Зона | Поз. | Обозначение | Наименование | Кол. | Примечание |
|---|---|---|---|---|---|---|
| | | | | Документация | | |
| 12 | | | 1.141-КР-1.2.1.003 | Опалубочный чертеж | | |
| 12 | | | 1.141-КР-1.2.1.004 | Армирование | | |
| 12 | | | 1.141-КР-1.2.1.001 | Пояснительная записка | | |
| | | | | Сборочные единицы | | |
| 12 | | | 1.141-КР-1.2.1.005 | С-1 | 1 | |
| 11 | | | 1.141-КР-1.2.1.006 | С-2 | 2 | |
| 11 | | | 1.141-КР-1.2.1.007 | С-3 | 1 | |
| 11 | | | 1.141-КР-1.2.1.008 | К-1 | 6 | |
| 11 | | | 1.141-КР-1.2.1.009 | К-2 | 2 | |
| 11 | | | 1.141-КР-1.2.1.010 | К-3 | 1 | |
| 11 | | | 1.141-КР-1.2.1.011 | К-4 | 2 | |
| 11 | | 5 | 1.141-КР-1.2.1.012 | П-1 | 4 | |
| 12 | | 3,4 | 1.141-КР-1.2.1.004 | Отдельные стержни | 4 | |
| | | | | Материалы | | |
| | | | | Бетон М200 | 0.65 | м³ |
| | | | | Масса изделия | 1.62 | т |

Инв.№ подл. | Подпись и дата | Взам.инв.№ 1627

| Изм. | Лист | N докум. | Подп. | Дата |
|---|---|---|---|---|
| Разраб. | | Шикалова | | |
| Провер. | | Антонова | | |
| ГИП | | Винер | | |
| Н.контр. | | Левашова | | |

1.141-КР-1.2.1.035

Характеристика изделия КНК-47.12

| Лит. | Масса | Масштаб |
|---|---|---|
| | | |

Лист | Листов

Институт ЛЕННИИПРОЕКТ

Копировал:

Формат 12

## Ведомость стержней

| Марка | Поз. | Эскиз или сечение | ф, мм | Длина мм | Кол. | Масса общая, кг. |
|---|---|---|---|---|---|---|
| С-1 | 1 | | 4AI | 4280 | 6 | 2.54 |
| | 2 | | 4AI | 1130 | 18 | 2.02 |
| С-2 | 1 | | 4AI | 1570 | 5 | 0.78 |
| | 2 | | 4AI | 310 | 7 | 0.21 |
| С-3 | 1 | | 4AI | 1170 | 3 | 0.35 |
| | 2 | | 4AI | 420 | 6 | 0.29 |
| К-1 | 1 | | 5BI | 900 | 2 | 0.28 |
| | 2 | | 4BI | 200 | 6 | 0.12 |
| К-2 | 1 | | 5BI | 1300 | 12 | 0.40 |
| | 2 | | 4BI | 200 | 11 | 0.22 |
| К-3 | 1 | | 5BI | 1070 | 2 | 0.33 |
| | 2 | | 4BI | 200 | 10 | 0.20 |
| К-4 | 1 | | 5BI | 540 | 1 | 0.08 |
| | 2 | | 4BI | 140 | 5 | 0.07 |
| отдельн. стержни | 3 | | 10AIV | 4800 | 1 | 2.96 |
| | 4 | | 10AIV | 4300 | 1 | 2.65 |
| П-1 | 5 | | 10AI | 1000 | 1 | 0.62 |

## Выборка стали на один элемент, кг.

| Марка эл-та | Арматурные изделия | | | | | | | | | Всего |
|---|---|---|---|---|---|---|---|---|---|---|
| | Арматурная сталь ГОСТ 5781-75 | | | | | | Арматурная сталь ГОСТ 6727-53* | | | |
| | Класс-AI | | Итого | Класс-AIV | | Итого | Класс-BI | | Итого | |
| | ф, мм | | | ф, мм | | | ф, мм | | | |
| | 10 | | | 10 | | | 4 | 5 | | |
| КНК-48.12 | 2.48 | | 2.48 | 11.22 | | 11.22 | 8.68 | 2.97 | 11.65 | 25.35 |

| Формат | Зона | Поз. | Обозначения | Наименование | Кол. | Примечание |
|---|---|---|---|---|---|---|
| | | | | Документация | | |
| 12 | | | 1.141-КР-1.2.1.003 | Опалубочный чертеж | | |
| 12 | | | 1.141-КР-1.2.1.004 | Армирование | | |
| 12 | | | 1.141-КР-1.2.1.001 | Пояснительная записка | | |
| | | | | Сборочные единицы | | |
| 12 | | | 1.141-КР-1.2.1.005 | С-1 | 1 | |
| 11 | | | 1.141-КР-1.2.1.006 | С-2 | 2 | |
| 11 | | | 1.141-КР-1.2.1.007 | С-3 | 1 | |
| 11 | | | 1.141-КР-1.2.1.008 | К-1 | 6 | |
| 11 | | | 1.141-КР-1.2.1.009 | К-2 | 2 | |
| 11 | | | 1.141-КР-1.2.1.010 | К-3 | 1 | |
| 11 | | | 1.141-КР-1.2.1.011 | К-4 | 2 | |
| 11 | | 5 | 1.141-КР-1.2.1.012 | П-1 | 4 | |
| 12 | | 3,4 | 1.141-КР-1.2.1.004 | Отдельные стержни | 4 | |
| | | | | Материалы | | |
| | | | | Бетон М 200 | 0,66 | м³ |
| | | | | Масса изделия | 1.65 | т |

Инв. № подл. | Подпись и дата | Взам. инв. №

| Изм. | Лист | № докум. | Подпись | Дата |
|---|---|---|---|---|
| Разраб. | | Шикалова | | |
| Провер. | | Антонова | | |
| ГИП | | Винер | | |
| Н. контр. | | Левашова | | |

1.141-КР-1.2.1.036

Характеристика изделия КНК-48.12

| Лит. | Масса | Масштаб |
|---|---|---|
| | | |

Лист | Листов

Институт ЛЕНЖИЛПРОЕКТ

Калировал: | Формат 12

## Ведомость стержней

| Марка | Поз. | Эскиз или сечение | ф, мм | Длина мм | Кол. | Масса общая кг |
|---|---|---|---|---|---|---|
| С-1 | 1 | ——— | 4ВI | 4380 | 6 | 2.60 |
| | 2 | | 4ВI | 1130 | 19 | 2.13 |
| С-2 | 1 | ——— | 4ВI | 1570 | 5 | 0.78 |
| | 2 | | 4ВI | 310 | 7 | 0.21 |
| С-3 | 1 | ——— | 4ВI | 1170 | 3 | 0.35 |
| | 2 | | 4ВI | 420 | 6 | 0.29 |
| К-1 | 1 | ——— | 5ВI | 900 | 2 | 0.28 |
| | 2 | | 4ВI | 200 | 6 | 0.12 |
| К-2 | 1 | ——— | 5ВI | 1300 | 12 | 0.40 |
| | 2 | | 4ВI | 200 | 11 | 0.22 |
| К-3 | 1 | ——— | 5ВI | 1070 | 2 | 0.33 |
| | 2 | | 4ВI | 200 | 10 | 0.20 |
| К-4 | 1 | ——— | 5ВI | 540 | 1 | 0.08 |
| | 2 | | 4ВI | 140 | 5 | 0.07 |
| отдельн. | 3 | ——— | 12А IV | 4900 | 1 | 4.35 |
| стержни | 4 | | 10А IV | 4400 | 1 | 2.72 |
| П-1 | 5 | ∿ | 10А I | 1000 | 1 | 0.62 |

## Выборка стали на один элемент, кг

| Марка эл-та | Арматурные изделия | | | | | | | | | | Всего |
|---|---|---|---|---|---|---|---|---|---|---|---|
| | Арматурная сталь ГОСТ 5781-75 | | | | | | Арматурная сталь ГОСТ 6727-53* | | | | |
| | Класс - АI | | Итого | Класс - АIV | | Итого | Класс - ВI | | | Итого | |
| | ф, мм | | | ф, мм | | | ф, мм | | | | |
| | 10 | | | 10 | 12 | | 4 | 5 | | | |
| КНК-49.12 | 2.48 | | 2.48 | 5.44 | 8.70 | 14.14 | 8.85 | 2.97 | | 11.82 | 28.44 |

| | | | Обозначение | Наименование | Кол. | Примечание |
|---|---|---|---|---|---|---|
| | | | | Документация | | |
| 12 | | | 1.141-КР-1.2.1.003 | Опалубочный чертеж | | |
| 12 | | | 1.141-КР-1.2.1.004 | Армирование | | |
| 12 | | | 1.141-КР-1.2.1.001 | Пояснительная записка | | |
| | | | | | | |
| | | | | Сборочные единицы | | |
| 12 | | | 1.141-КР-1.2.1.005 | С-1 | 1 | |
| 11 | | | 1.141-КР-1.2.1.006 | С-2 | 2 | |
| 11 | | | 1.141-КР-1.2.1.007 | С-3 | 1 | |
| 11 | | | 1.141-КР-1.2.1.008 | К-1 | 6 | |
| 11 | | | 1.141-КР-1.2.1.009 | К-2 | 2 | |
| 11 | | | 1.141-КР-1.2.1.010 | К-3 | 1 | |
| 11 | | | 1.141-КР-1.2.1.011 | К-4 | 2 | |
| 11 | | 5 | 1.141-КР-1.2.1.012 | П-1 | 4 | |
| 12 | | 3,4 | 1.141-КР-1.2.1.004 | Отдельные стержни | 4 | |
| | | | | Материалы | | |
| | | | | Бетон М200 | 0.67 | м³ |
| | | | | Масса изделия | 1.68 | т |

| Изм. | Лист | N докум. | Подп. | Дата |
|---|---|---|---|---|
| Разраб. | | Шиколова | | |
| Пров. | | Антонова | | |
| ГИП | | Винер | | |
| Н.контр. | | Левашова | | |

1.141-КР-1.2.1.037

Характеристика изделия КНК-49.12

| Лит. | Масса | Масшт. |
|---|---|---|
| | | |

Лист | Листов

институт ЛЕНЖИЛПРОЕКТ

Копировала: [подпись]

формат 12

Подп. и дата 1029 | Взам. инв. № 19 ок. 79

## Ведомость стержней

| Марка | Поз. | Эскиз или сечение | ф, мм | Длина мм | Кол. | Масса общая кг |
|---|---|---|---|---|---|---|
| С-1 | 1 | | 4ВI | 4480 | 6 | 2.66 |
| | 2 | | 4ВI | 1130 | 19 | 2.13 |
| С-2 | 1 | | 4ВI | 1570 | 5 | 0.78 |
| | 2 | | 4ВI | 310 | 7 | 0.21 |
| С-3 | 1 | | 4ВI | 1170 | 3 | 0.35 |
| | 2 | | 4ВI | 420 | 6 | 0.29 |
| К-1 | 1 | | 5ВI | 900 | 2 | 0.28 |
| | 2 | | 4ВI | 200 | 6 | 0.12 |
| К-2 | 1 | | 5ВI | 1300 | 12 | 0.40 |
| | 2 | | 4ВI | 200 | 11 | 0.22 |
| К-3 | 1 | | 5ВI | 1070 | 2 | 0.33 |
| | 2 | | 4ВI | 200 | 10 | 0.20 |
| К-4 | 1 | | 5ВI | 540 | 1 | 0.08 |
| | 2 | | 4ВI | 140 | 5 | 0.07 |
| Отдельн. стержни | 3 | | 12AIV | 5000 | 1 | 4.45 |
| | 4 | | 10AIV | 4500 | 1 | 2.78 |
| П-1 | 5 | | 10AI | 1000 | 1 | 0.62 |

## Выборка стали на один элемент кг

| Марка эл-та | Арматурные изделия | | | | | | Арматурная сталь ГОСТ 6727-53* | | | | Всего |
|---|---|---|---|---|---|---|---|---|---|---|---|
| | Арматурная сталь ГОСТ 5781-75 | | | | | | | | | | |
| | Класс - AI | | Итого | Класс - AIV | | Итого | Класс - BI | | | Итого | |
| | ф, мм | | | ф, мм | | | ф, мм | | | | |
| | 10 | | | 10 | 12 | | 4 | 5 | | | |
| КНК-50.12 | 2.48 | | 2.48 | 5.56 | 8.90 | 14.46 | 8.91 | 2.97 | | 11.88 | 28.82 |

| Обозначение | Наименование | Кол. | Примечание |
|---|---|---|---|
| | Документация | | |
| 1.141-КР-1.2.1.003 | Опалубочный чертеж | | |
| 1.141-КР-1.2.1.004 | Армирование | | |
| 1.141-КР-1.2.1.001 | Пояснительная записка | | |
| | Сварочные единицы | | |
| 1.141-КР-1.2.1.005 | С-1 | 1 | |
| 1.141-КР-1.2.1.006 | С-2 | 2 | |
| 1.141-КР-1.2.1.007 | С-3 | 1 | |
| 1.141-КР-1.2.1.008 | К-1 | 6 | |
| 1.141-КР-1.2.1.009 | К-2 | 2 | |
| 1.141-КР-1.2.1.010 | К-3 | 1 | |
| 1.141-КР-1.2.1.011 | К-4 | 2 | |
| 1.141-КР-1.2.1.012 | П-1 | 4 | |
| 1.141-КР-1.2.1.004 | Отдельные стержни | 4 | |
| | Материалы | | |
| | Бетон М200 | 0.69 | м³ |
| | Масса изделия | 1.72 | т |

Инв. № подл. | Подп. и дата | Взам. инв. №

| Изм. | Лист | N докум. | Подп. | Дата |
|---|---|---|---|---|
| Разраб. | | Шикалова | | |
| Провер. | | Антонова | | |
| Гип | | Винер | | |
| Н. контр. | | Левашова | | |

1.141-КР-1.2.1.038

Характеристика изделия КНК-50.12

| Лит. | Масса | Мас.б |
|---|---|---|
| | | |

Лист | Листов

Институт Ленжилпроект

Копировал

Формат 12

# СХЕМА ИСПЫТАНИЯ (по ГОСТ 8829-77)

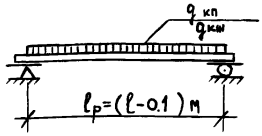


Контрольные нагрузки (дополнительные к собственному весу панели)

Контрольная разрушающая:

$q'_{кп} = 790 \frac{кгс}{м^2}$ (с=1.4) $q''_{кп} = 910 \frac{кгс}{м^2}$ (с=1.6)

Контрольная нагрузка по проверке жесткости (дополнительная к собственному весу панели)

$q_{км} = 480 \frac{кгс}{м^2}$

## ТАБЛИЦА КОНТРОЛЬНЫХ ПРОГИБОВ

| Марка панели | Расчетный пролет в см | Контрольный прогиб в см |
|---|---|---|
| 1 | 2 | 3 |
| КНК-27.12 | 260 | 0.020 |
| КНК-28.12 | 270 | 0.024 |
| КНК-29.12 | 280 | 0.028 |
| КНК-30.12 | 290 | 0.032 |
| КНК-31.12 | 300 | 0.036 |
| КНК-32.12 | 310 | 0.042 |
| КНК-33.12 | 320 | 0.048 |
| КНК-34.12 | 330 | 0.054 |
| КНК-35.12 | 340 | 0.060 |
| КНК-36.12 | 350 | 0.068 |
| КНК-37.12 | 360 | 0.076 |

| 1 | 2 | 3 |
|---|---|---|
| КНК-38.12 | 370 | 0.085 |
| КНК-39.12 | 380 | 0.094 |
| КНК-40.12 | 390 | 0.105 |
| КНК-41.12 | 400 | 0.116 |
| КНК-42.12 | 410 | 0.128 |
| КНК-43.12 | 420 | 0.141 |
| КНК-44.12 | 430 | 0.155 |
| КНК-45.12 | 440 | 0.171 |
| КНК-46.12 | 450 | 0.193 |
| КНК-47.12 | 460 | 0.203 |
| КНК-48.12 | 470 | 0.222 |
| КНК-49.12 | 480 | 0.240 |
| КНК-50.12 | 490 | 0.268 |

Подп. и дата

Инв. № подл.

| Изм. | Лист | № докум. | Подп. | Дата |
|---|---|---|---|---|
| Разраб. | | Шикалова | | |
| ГИП | | Винер | | |
| Н. контр. | | Левашова | | |

1.141-КР-1.2.1.039

Данные для испытания панелей КНК-27.12 ÷ КНК-50.12

| Лит | Масса | Масштаб |
|---|---|---|
| | | |
| Лист | Листов | |
| | | |

институт Ленжилпроект

Копировал

Формат 11

gost.e-ecolog.ru