ТИПОВЫЕ КОНСТРУКЦИИ И ДЕТАЛИ ЗДАНИЙ И СООРУЖЕНИЙ ДЛЯ КАПИТАЛЬНОГО РЕМОНТА В ЛЕНИНГРАДЕ

СЕРИЯ 1.141-КР-1

ПАНЕЛИ ЖЕЛЕЗОБЕТОННЫЕ ПРЕДВАРИТЕЛЬНО-НАПРЯЖЕННЫЕ С КРУГЛЫМИ ПУСТОТАМИ СО СТЕРЖНЕВОЙ АРМАТУРОЙ

АЛЬБОМ-I

Рабочие чертежи сборных железобетонных изделий

ЧАСТЬ 1

gost.e-ecolog.ru

1977г.

ТИПОВЫЕ КОНСТРУКЦИИ И ДЕТАЛИ ЗДАНИЙ И СООРУЖЕНИЙ ДЛЯ КАПИТАЛЬНОГО РЕМОНТА В ЛЕНИНГРАДЕ

СЕРИЯ 1.141-КР-1

ПАНЕЛИ ЖЕЛЕЗОБЕТОННЫЕ ПРЕДВАРИТЕЛЬНО-НАПРЯЖЕННЫЕ С КРУГЛЫМИ ПУСТОТАМИ СО СТЕРЖНЕВОЙ АРМАТУРОЙ

АЛЬБОМ I

СОСТАВ СЕРИИ

АЛЬБОМ I – Рабочие чертежи сборных железобетонных изделий
ЧАСТЬ 1 – ИЗДЕЛИЯ ПАНЕЛИ КНК
ЧАСТЬ 2 – ИЗДЕЛИЯ ПАНЕЛИ БПК

Разработан
институтом „Ленжилпроект"

Главный инженер ин-та
Главный конструктор (С. В. Савицкий)
Начальник отдела (Л. В. Сдобников)
Главный инженер пр-та (А. Л. Воронцов)
(В. В. Кузьменко)

Согласовано:
Главный инженер
Управления капитального ремонта
Ленгорисполкома: /Копполов/

Альбом откорректирован и
дополнен 07.78г. ГИП /Винер/

Наименование чертежей	NN стр.	NN чертеж
Информационная карта	1А	1.141-КР-1.1.ИК
Содержание альбома	1,2	1.141-КР-1.1.000
Пояснительная записка	3	1.141-КР-1.1.001
Номенклатура и показатели панелей КНК 270 ÷ КНК 750	4,5	1.141-КР-1.1.002
Опалубочный чертеж панелей КНК 270 ÷ КНК 750	6	1.141-КР-1.1.003
Армирование панелей КНК 270 ÷ КНК 750	7	1.141-КР-1.1.004
Сетка С-1	8,9	1.141-КР-1.1.005
Каркасы К-1; К-2; К-3; К-4; Сетки С-2; С-3	10	1.141-КР-1.1.006
Узлы 1 и 2	11	1.141-КР-1.1.007
Узлы 3 и 4	12	1.141-КР-1.1.008
Спецификации и характеристика изделия КНК 270	13	1.141-КР-1.1.009
Спецификации и характеристика изделия КНК 280	14	1.141-КР-1.1.010
Спецификации и характеристика изделия КНК 290	15	1.141-КР-1.1.011
Спецификации и характеристика изделия КНК 300	16	1.141-КР-1.1.012
Спецификации и характеристика изделия КНК 310	17	1.141-КР-1.1.013
Спецификации и характеристика изделия КНК 320	18	1.141-КР-1.1.014
Спецификации и характеристика изделия КНК 330	19	1.141-КР-1.1.015
Спецификации и характеристика изделия КНК 340	20	1.141-КР-1.1.016
Спецификации и характеристика изделия КНК 350	21	1.141-КР-1.1.017
Спецификации и характеристика изделия КНК 360	22	1.141-КР-1.1.018
Спецификации и характеристика изделия КНК 370	23	1.141-КР-1.1.019
Спецификации и характеристика изделия КНК 380	24	1.141-КР-1.1.020

Наименование чертежей	NN стр.	NN чертеж
Спецификации и характеристика изделия КНК 390	25	1.141-КР-1.1.021
Спецификации и характеристика изделия КНК 400	26	1.141-КР-1.1.022
Спецификации и характеристика изделия КНК 410	27	1.141-КР-1.1.023
Спецификации и характеристика изделия КНК 420	28	1.141-КР-1.1.024
Спецификации и характеристика изделия КНК 430	29	1.141-КР-1.1.025
Спецификации и характеристика изделия КНК 440	30	1.141-КР-1.1.026
Спецификации и характеристика изделия КНК 450	31	1.141-КР-1.1.027
Спецификации и характеристика изделия КНК 460	32	1.141-КР-1.1.028
Спецификации и характеристика изделия КНК 470	33	1.141-КР-1.1.029
Спецификации и характеристика изделия КНК 480	34	1.141-КР-1.1.030
Спецификации и характеристика изделия КНК 490	35	1.141-КР-1.1.031
Спецификации и характеристика изделия КНК 500	36	1.141-КР-1.1.032
Спецификации и характеристика изделия КНК 510	37	1.141-КР-1.1.033
Спецификации и характеристика изделия КНК 520	38	1.141-КР-1.1.034
Спецификации и характеристика изделия КНК 530	39	1.141-КР-1.1.035
Спецификации и характеристика изделия КНК 540	40	1.141-КР-1.1.036

Инв. N подл. | Подпись и дата | Взам. инв. N

		ИК-1		VII.78
Изм.	Лист	№ докум.	Подп.	Дата
Разраб.		Дерюгина		1977
Пров.		Хомич		
ГИП		Кузьменко		

1.141-КР-1.1.000 ИМ

Содержание альбома

Лит.	Масса	Масштаб

Лист 1 | Листов 2

институт Ленжилпроект

Копировал: Никитина Формат 12

Номер и дата изменения	Краткое содержание изменений	NN чертежей: корректировка	дополнения	аннулирование
1	2	3	4	5
14.07.78г.	Уточнение объемов бетона и диаметров арматуры	серия 1.141-КР-1 альбом I ч.1 изд. 1978г. листы: 1.141-КР-1.1.000Н1 ÷ 1.141-КР-1.1.004Н1	1.141-КР-11.НК-1	серия 1.141-КР-1.1 альбом I ч.1. изд. 1977г. листы: 1.141-КР-1.1.000 ÷ 1.141-КР-1.1.004
		1.141-КР-1.1.006Н1 ÷ 1.141-КР-1.1.057Н1		1.141-КР-1.1.006 ÷ 1.141-КР-1.1.059
15.02.79г.	Изменение каркаса К-3	1.141-КР-1.1.НК-2		1.141-КР-1.1.НК-1
		1.141-КР-1.1.006Н2		1.141-КР-1.1.006Н1
		1.141-КР-1.1.004Н2		1.141-КР-1.1.004Н1
	Изменение привязки подъёмных петель.	1.141-КР-1.1.003Н2		1.141-КР-1.1.003Н1

1	2	3	4	5

Инв. N подл. | Подпись и дата

		НК-2		11-79
		НК-1		11-78
Изм.	Лист	N докум.	Подпись	Дата
Разраб.		Павлова		
Пров.		Хамич		
ГИП		Винер		
Утв.				

1.141-КР-1.1.НК-1-2

Информационная карта

Лит.	Лист	Листов

Институт Ленжилпроект

Копировал: Керцман

Формат 12

Наименование чертежей	NN стр.	NN чертеж.
Спецификации и характеристика изделия КНК 550	41	1.141-КР-1.1-037цч1
Спецификации и характеристика изделия КНК 560	42	1.141-КР-1.1-038цч1
Спецификации и характеристика изделия КНК 570	43	1.141-КР-1.1-039цч1
Спецификации и характеристика изделия КНК 580	44	1.141-КР-1.1-040цч1
Спецификации и характеристика изделия КНК 590	45	1.141-КР-1.1-041цч1
Спецификации и характеристика изделия КНК 600	46	1.141-КР-1.1-042цч1
Спецификации и характеристика изделия КНК 610	47	1.141-КР-1.1-043цч1
Спецификации и характеристика изделия КНК 620	48	1.141-КР-1.1-044цч1
Спецификации и характеристика изделия КНК 630	49	1.141-КР-1.1-045цч1
Спецификации и характеристика изделия КНК 640	50	1.141-КР-1.1-046цч1
Спецификации и характеристика изделия КНК 650	51	1.141-КР-1.1-047цч1
Спецификации и характеристика изделия КНК 660	52	1.141-КР-1.1-048цч1
Спецификации и характеристика изделия КНК 670	53	1.141-КР-1.1-049цч1
Спецификации и характеристика изделия КНК 680	54	1.141-КР-1.1-050цч1
Спецификации и характеристика изделия КНК 690	55	1.141-КР-1.1-051цч1
Спецификации и характеристика изделия КНК 700	56	1.141-КР-1.1-052цч1
Спецификации и характеристика изделия КНК 710	57	1.141-КР-1.1-053цч1
Спецификации и характеристика изделия КНК 720	58	1.141-КР-1.1-054цч1
Спецификации и характеристика изделия КНК 730	59	1.141-КР-1.1-055цч1
Спецификации и характеристика изделия КНК 740	60	1.141-КР-1.1-056цч1
Спецификации и характеристика изделия КНК 750	61	1.141-КР-1.1-057цч1
~~Панели железобетонные с круглыми пустотами КНК 510÷КНК 750 Выборка стали при классе стали Ат III~~	~~62~~	~~1.141-КР-1.1-058цч1~~
~~Панели железобетонные с круглыми пустотами КНК 510÷КНК 750 Выборка стали при классе стали Ат V~~	~~63~~	~~1.141-КР-1.1-059цч1~~

Инв. № подл. | Подпись и дата

Изм	Лист	№ докум.	Подпись	Дата	1.141-КР-1 1.000цч	Лист 2
		ИК-1		VII.78		

Копировал: Никитина Формат 12

Пояснительная записка.

На основании договора №933Б с производственным объединением „Стройдеталь" с целью максимальной экономии металла в строительстве, разработаны рабочие чертежи предварительно-напряженных панелей с круглыми пустотами на расчетную нагрузку 900 кг/м² с 2 мя выпускными ребрами, ℓ= 2.7 ÷ 7.5 м шириной 1.0 м.

Как показала практика нового строительства, настилы с круглыми пустотами по сравнению с овальными проще для изготовления и более надежны, так как в них отсутствуют тонкие плоские полки, которые могут повреждаться во время изготовления и транспортировки.

При составлении альбома принимались боковой профиль и размеры круглых пустот в соответствии с ГОСТ 9561-~~66~~*76 „Панели железобетонные многопустотные для перекрытий жилых и общественных зданий".

При применении панелей с круглыми пустотами достигается повышение звукоизоляции перекрытия. Панели разработаны в соответствии с СН и П II-21-75.

Панели всех длин от 2.7 ÷ 7.5 м - предварительно-напряженные. Рабочая предварительно-напряженная арматура принята из стали класса А-IV ГОСТ 5781-75. ~~и А-IV, А-V ГОСТ 10884-71.~~ В спецификациях арматуры приводятся длины предварительно-напряженных стержней, соответствующие длине панели, без учета припуска на устройство анкеров.

Каркасы и сетки предусматриваются из арматуры стали класса А-I ГОСТ 5781-75 из холоднотянутой проволоки В-I ГОСТ 6727-53* и изготавливаются в соответствии с СН 393-69.

При изготовлении сборных железобетонных элементов необходимо выполнять требования следующих нормативных и инструктивных документов „Изделия железобетонные и бетонные. Общие технические требования" (ГОСТ 13015-75). „Указания по применению в железобетонных конструкциях стержневой арматуры" (СН 390-69).

Требования по допускам, приемке, складированию, транспортировке, методам испытания изделий и т.д. принимаются по действующим техническим условиям

Контроль жесткости и прочности настилов производить по ГОСТу 8829-~~66~~77.

Размеры настилов приняты в соответствии с „Номенклатурой сборных железобетонных изделий для капитального ремонта жилых домов в г. Ленинграде" изд. 1976 г.

Перед массовым изготовлением настилов необходимо выполнить пробные испытания

		ЦК-1	Хомич	VII-76	1.141-КР-1.1.001 ц1
Изм.	Лист	№ докум	Подпись	Дата	
Разраб.		Дерюгина	Дерюгина	1977	Пояснительная записка
Проверил		Хомич	Хомич		Лит. / Масса / Масштаб
ГИП		Кузьменко			Лист / Листов
Утв.		Сообников			Институт Ленжилпроект

Копировала: Никитина Формат 12

Инв.№ подл. | Подпись и дата | 220

Номенклатура и показатели на один элемент

Эскиз

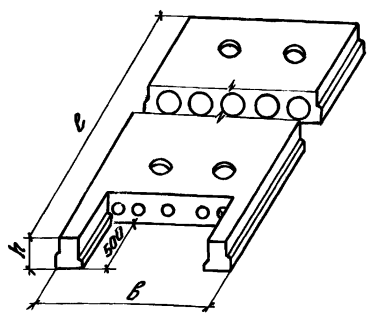

1. Марка бетона – „300"
2. Расчетная нагрузка по несущей способности $q = 900$ кг/м²

Марка элемента	Размеры в мм: l	в	h	Объем панели по внешн. размер в м³	Перекрываем. пролеты в свету (без штукат.) в мм: l_0 max	l_0 min	Расход материала: сталь в кг (при напряж. ар-ре кл.) А-IV		Бетон м³	Содержание стали в м³ бетона в кг (при напр. ар-ре кл.) А-IV		Масса элемента кг	NN стр.
КНК-270	2700	990	220	0.588	2320	2230	18.15		0.296	61.32		740	6÷12;13
КНК-280	2800	990	220	0.610	2420	2330	18.44		0.308	59.87		770	6÷12;14
КНК-290	2900	990	220	0.632	2520	2430	18.83		0.319	59.03		798	6÷12;15
КНК-300	3000	990	220	0.654	2620	2530	19.13		0.331	57.8		828	6÷12;16
КНК-310	3100	990	220	0.676	2720	2630	19.53		0.342	57.10		855	6÷12;17
КНК-320	3200	990	220	0.698	2820	2730	19.81		0.354	55.96		885	6÷12;18
КНК-330	3300	990	220	0.719	2920	2830	20.11		0.366	54.94		915	6÷12;19
КНК-340	3400	990	220	0.741	3020	2930	20.50		0.377	54.38		943	6÷12;20
КНК-350	3500	990	220	0.763	3120	3030	20.80		0.389	53.47		973	6÷12;21
КНК-360	3600	990	220	0.785	3220	3130	21.18		0.400	52.95		1000	6÷12;22
КНК-370	3700	990	220	0.807	3320	3230	21.49		0.412	52.16		1030	6÷12;23
КНК-380	3800	990	220	0.828	3420	3330	21.77		0.424	51.34		1060	6÷12;24
КНК-390	3900	990	220	0.850	3520	3430	22.18		0.435	50.99		1088	6÷12;25
КНК-400	4000	990	220	0.872	3620	3530	22.48		0.447	50.30		1118	6÷12;26
КНК-410	4100	990	220	0.894	3720	3630	22.86		0.458	49.90		1145	6÷12;27
КНК-420	4200	990	220	0.916	3820	3730	23.15		0.470	49.26		1175	6÷12;28
КНК-430	4300	990	220	0.937	3920	3830	23.45		0.482	48.65		1205	6÷12;29
КНК-440	4400	990	220	0.959	4020	3930	23.83		0.493	48.34		1233	6÷12;30
КНК-450	4500	990	220	0.981	4120	4030	24.13		0.505	47.78		1263	6÷12;31
КНК-460	4600	990	220	1.003	4220	4130	24.53		0.516	47.52		1290	6÷12;32
КНК-470	4700	990	220	1.025	4320	4230	24.79		0.528	46.95		1320	6÷12;33
КНК-480	4800	990	220	1.046	4420	4330	25.11		0.540	46.50		1350	6÷12;34
КНК-490	4900	990	220	1.068	4520	4430	25.50		0.551	46.28		1378	6÷12;35
КНК-500	5000	990	220	1.090	4620	4530	25.79		0.563	45.81		1408	6÷12;36

		ИК-1	Хомич	VII-78
Изм.	Лист	N докум.	Подп.	Дата
Разраб.		Занина	Занина	
Пров.		Хомич	Хомич	
ГИП				
Утв.				

1.141-КР-1.1.002 Н1

Номенклатура и показатели панелей КНК 270÷750

Лит.	Масса	М-б

лист 1 | листов 2

институт Ленжилпроект

Инв. N подл. | Подпись и дата

Копировала: Керцман

Формат: 12

Номенклатура и показатели на один элемент

Эскиз	Марка элемента	Размеры в мм: l	в	h	Объем панели по внешн. размер в м³	Перекрываем пролеты в свету (без штукат) в мм: l_0 max.	l_0 min	Расход материала: сталь в кг. (при напряг. ар-ре кл.) А-IV		Бетон м³	Содержание стали в м³ бетона в кг (при напр. ар-ре. кл.) А-IV		Масса элемента кг	NN стр.
	КНК-510	5100	990	220	1.112	4720	4630	26.18		0.574	45.61		1435	6÷12;37
	КНК-520	5200	990	220	1.134	4820	4730	26.48		0.586	45.19		1465	6÷12;38
	КНК-530	5300	990	220	1.155	4920	4830	26.77		0.598	44.76		1495	6÷12;39
	КНК-540	5400	990	220	1.177	5020	4930	30.10		0.609	49.43		1523	6÷12;40
	КНК-550	5500	990	220	1.199	5120	5030	30.40		0.621	49.02		1553	6÷12;41
	КНК-560	5600	990	220	1.221	5220	5130	32.83		0.632	51.95		1580	6÷12;42
	КНК-570	5700	990	220	1.243	5320	5230	33.17		0.644	51.50		1610	6÷12;43
	КНК-580	5800	990	220	1.264	5420	5330	33.52		0.656	51.10		1640	6÷12;44
	КНК-590	5900	990	220	1.285	5520	5430	34.00		0.667	50.9		1668	6÷12;45
	КНК-600	6000	990	220	1.308	5620	5530	34.32		0.679	50.54		1698	6÷12;46
	КНК-610	6100	990	220	1.330	5720	5630	37.80		0.690	54.80		1725	6÷12;47
	КНК-620	6200	990	220	1.352	5820	5730	38.19		0.702	54.40		1755	6÷12;48
	КНК-630	6300	990	220	1.373	5920	5830	38.60		0.714	54.06		1785	6÷12;49
	КНК-640	6400	990	220	1.395	6020	5930	43.22		0.725	59.61		1813	6÷12;50
	КНК-650	6500	990	220	1.417	6120	6030	43.70		0.737	59.25		1843	6÷12;51
	КНК-660	6600	990	220	1.439	6220	6130	49.40		0.748	66.04		1870	6÷12;52
	КНК-670	6700	990	220	1.461	6320	6230	49.93		0.760	65.70		1900	6÷12;53
	КНК-680	6800	990	220	1.482	6420	6330	55.47		0.772	71.85		1930	6÷12;54
	КНК-690	6900	990	220	1.504	6520	6430	56.20		0.783	71.80		1958	6÷12;55
	КНК-700	7000	990	220	1.526	6620	6530	61.62		0.795	77.51		1988	6÷12;56
	КНК-710	7100	990	220	1.548	6720	6630	62.40		0.806	77.42		2015	6÷12;57
	КНК-720	7200	990	220	1.570	6820	6730	63.04		0.818	77.10		2045	6÷12;58
	КНК-730	7300	990	220	1.591	6920	6830	63.73		0.830	76.80		2075	6÷12;59
	КНК-740	7400	990	220	1.613	7020	6930	70.72		0.841	84.10		2103	6÷12;60
	КНК-750	7500	990	220	1.635	7120	7030	71.45		0.853	83.81		2133	6÷12;61

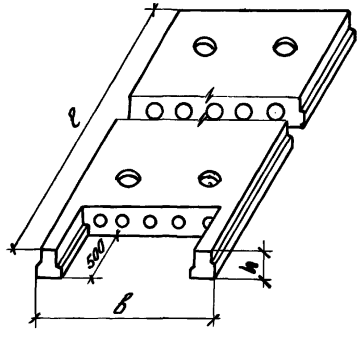

1. Марка бетона - „300"
2. Расчетная нагрузка по несущей способности - q - 900 кг/м²

Изм.	Лист	N докум.	Подпись	Дата	1.141-КР-1.1.002 И1	Лист 2
		ИК-1	Холин	11-78		

Инв. N подл. | Подпись и дата

Копировала: Керцман

Формат 12

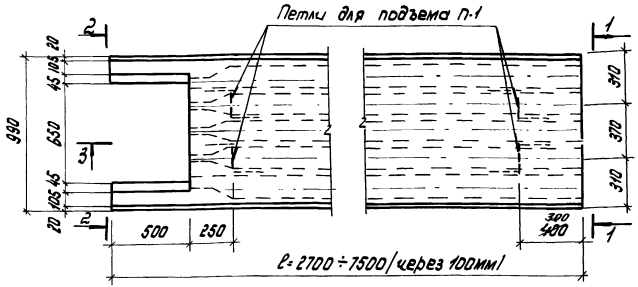

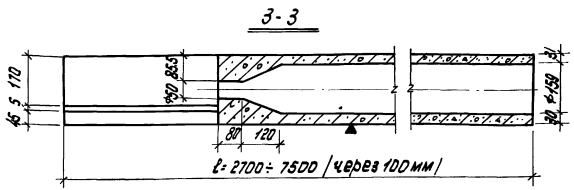

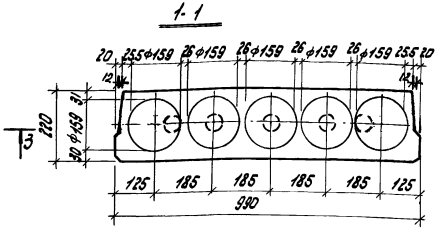

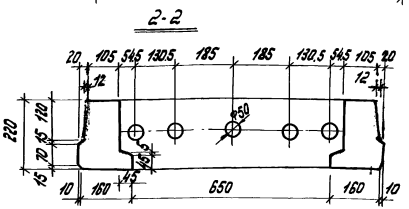

1. Панель разработана в соответствии со СНиП 11-21-75
2. Армирование настила см. черт. 1.141-КР-1.1.004.
3. Плоскость отмеченная знаком должна быть гладкой, подготовленной под покраску

Нагрузки (включающие собственный вес панели)
Расчетная нагрузка по несущей способности - 900 кг/м²
Нормативная нагрузка - 780 кг/м²
Нормативные нагрузки при расчете прогиба
Длительно действующая - 630 кг/м²
Кратковременно действующая - 150 кг/м²

					1.141-КР-1.1.003 ц²
		ИК-2	[signature]	11-78	
		ИК-1	[signature]	VII.78	Опалубочный чертеж панелей КНК 270÷КНК 750
Изм.	Лист	№ докум.	Подпись	Дата	
Разраб.		Дерюгина	[signature]	1977	
Пров.		Хомич	[signature]		
ГИП.		Кузьменко	[signature]		
Утв.		Сдобников	[signature]		

Лит.	Масса	Масшт.
Лист	Листов	
Институт Ленжилпроект		

Инв. № подл. 223 | Подпись и дата

Копировала: [signature] формат 12

Схема расположения арматурных каркасов и сеток

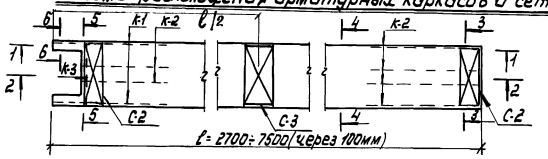

4-4

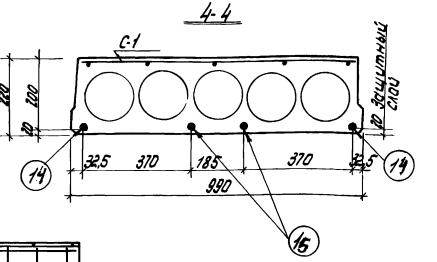

1-1

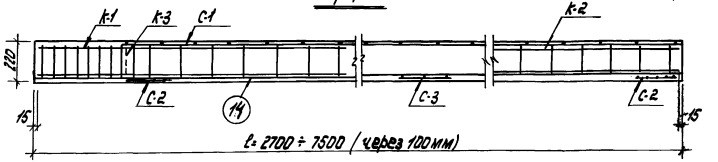

2-2

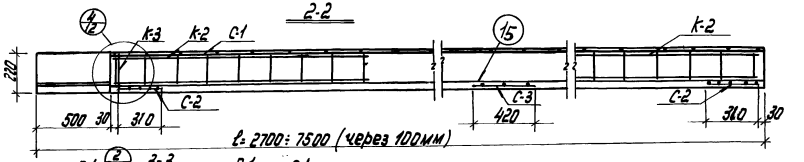

6-6

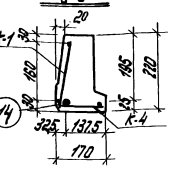

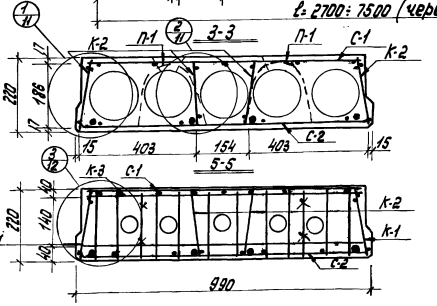

1. Каркасы К-1,2,3,4, сетки С-2,3 см. черт. 1.141-КР-1.1.008, сетку С-1 см. черт. 1.141-КР-1.1.005
2. Петли П-1 заводить за сетку С-2
3. Каркас К-4 приварить к позиции 5 каркаса К-3

		ИК-2	Шитов	11-79	1.141-КР-1.1.004 ИК 2
		ИК-1	Юдин	VII.78	
Гип	Кузьменко				Армирование панелей КНК 270÷КНК 750
Нач.отд.	Шерогина				Лит. / Масса / Масшт.
Гл.инж.пр.	Хамич				Лист / Листов
Н.контр.	Соболевский				Институт Ленфилпроект
Инв.№ подл.	Подпись и дата	Взам.инв.№			

Копировала: Ивл. формат 12

224

Сетка С-1

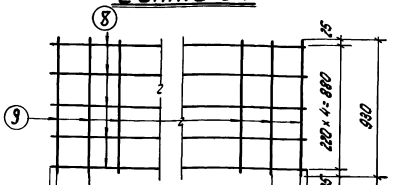

25	190	250×7=1750	190	25	l=2180 для КНК-270
25	240	250×7=1750	240	25	l=2280 для КНК-280
25	165	250×8=2000	165	25	l=2380 для КНК-290
25	215	250×8=2000	215	25	l=2480 для КНК-300
25	140	250×9=2250	140	25	l=2580 для КНК-310
25	190	250×9=2250	190	25	l=2680 для КНК-320
25	240	250×9=2250	240	25	l=2780 для КНК-330
25	165	250×10=2500	165	25	l=2880 для КНК-340
25	215	250×10=2500	215	25	l=2980 для КНК-350
25	140	250×11=2750	140	25	l=3080 для КНК-360
25	190	250×11=2750	190	25	l=3180 для КНК-370
25	240	250×11=2750	240	25	l=3280 для КНК-380

Сетка С-1

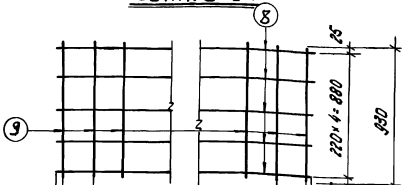

25	165	250×12=3000	165	25	l=3380 для КНК-390
25	215	250×12=3000	215	25	l=3480 для КНК-400
25	140	250×13=3250	140	25	l=3580 для КНК-410
25	190	250×13=3250	190	25	l=3680 для КНК-420
25	240	250×13=3250	240	25	l=3780 для КНК-430
25	165	250×14=3500	165	25	l=3880 для КНК-440
25	215	250×14=3500	215	25	l=3980 для КНК-450
25	140	250×15=3750	140	25	l=4080 для КНК-460
25	190	250×15=3750	190	25	l=4180 для КНК-470
25	240	250×15=3750	240	25	l=4280 для КНК-480
25	165	250×16=4000	165	25	l=4380 для КНК-490
25	215	250×16=4000	215	25	l=4480 для КНК-500

Изм.	Лист	№ докум.	Подп.	Дата	1.141-КР-1.1.005
Разраб.		Дерюгина			Сетка С-1
Провер.		Хомич			
Гип.		Кузьменко			

Лит.	Масса	Масшт.

Лист 1 Листов 2

Институт Ленжилпроект

Копировала: Дворецкова

Формат 12

Инв. № подл. 225 | Подпись и дата

Сетка С-1

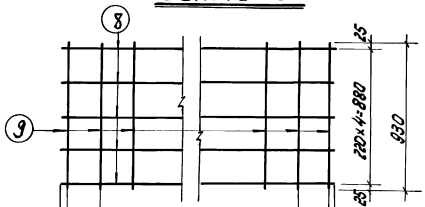

25	140	250×17=4250	140	25	ℓ=4580 для КНК-510
25	190	250×17=4250	190	25	ℓ=4680 для КНК-520
25	240	250×18=4500	240	25	ℓ=4780 для КНК-530
25	165	250×18=4500	165	25	ℓ=4880 для КНК-540
25	215	250×18=4500	215	25	ℓ=4980 для КНК-550
25	140	250×19=4750	140	25	ℓ=5080 для КНК-560
25	190	250×19=4750	190	25	ℓ=5180 для КНК-570
25	240	250×19=4750	240	25	ℓ=5280 для КНК-580
25	165	250×20=5000	165	25	ℓ=5380 для КНК-590
25	215	250×20=5000	215	25	ℓ=5480 для КНК-600
25	140	250×21=5250	140	25	ℓ=5580 для КНК-610
25	190	250×21=5250	190	25	ℓ=5680 для КНК-620

Сетка С-1

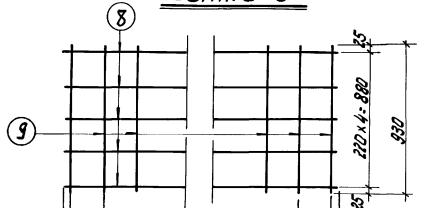

25	240	250×21=5250	240	25	ℓ=5780 для КНК-630
25	165	250×22=5500	165	25	ℓ=5880 для КНК-640
25	215	250×22=5500	215	25	ℓ=5980 для КНК-650
25	140	250×23=5750	140	25	ℓ=6080 для КНК-660
25	190	250×23=5750	190	25	ℓ=6180 для КНК-670
25	240	250×23=5750	240	25	ℓ=6280 для КНК-680
25	165	250×24=6000	165	25	ℓ=6380 для КНК-690
25	215	250×24=6000	215	25	ℓ=6480 для КНК-700
25	140	250×25=6250	140	25	ℓ=6580 для КНК-710
25	190	250×25=6250	190	25	ℓ=6680 для КНК-720
25	240	250×25=6250	240	25	ℓ=6780 для КНК-730
25	165	250×26=6500	165	25	ℓ=6880 для КНК-740
25	215	250×26=6500	215	25	ℓ=6980 для КНК-750

Инв.№ подл. | Подпись и дата | 226

Изм.	Лист	№ докум.	Подпись	Дата	1.141-КР-1.1.005	Лист 2

Копировала: Шер. Формат 12

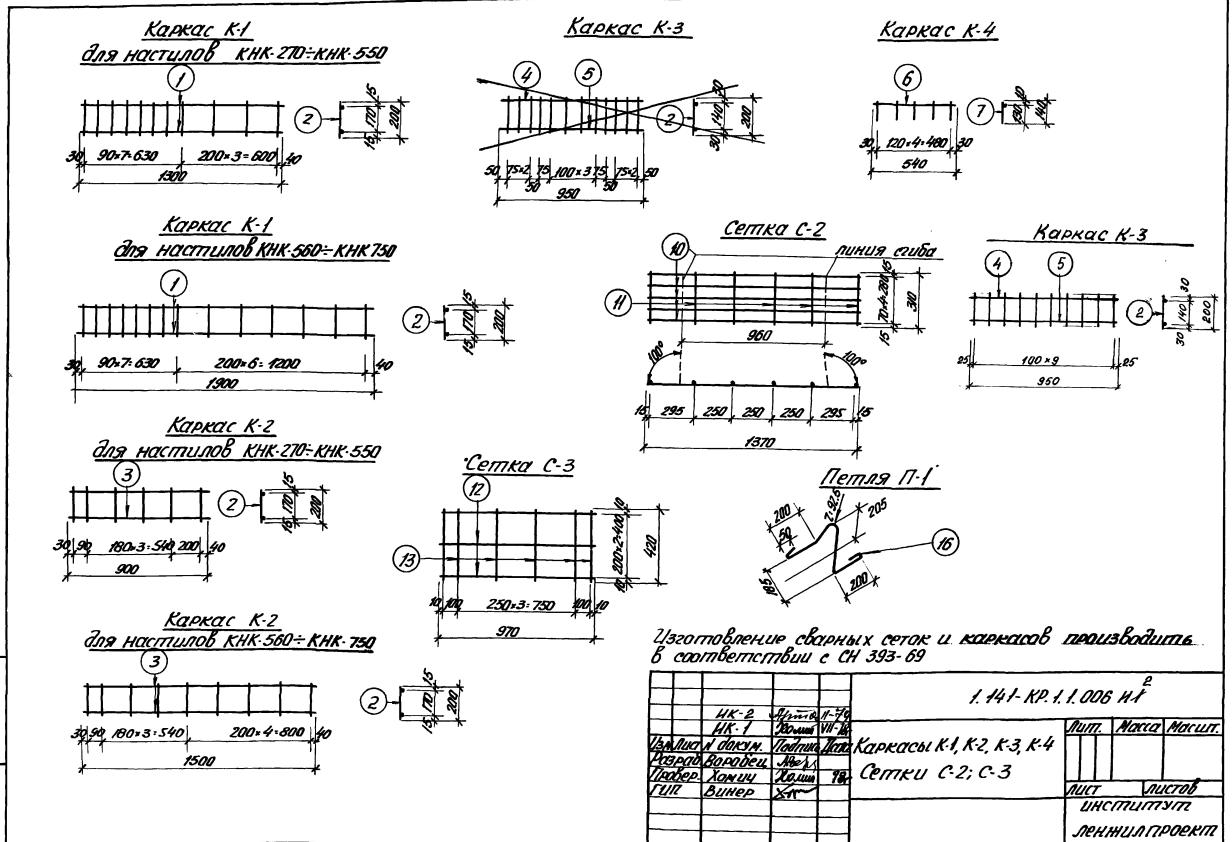
Каркас К-1
для настилов КНК-270÷КНК-550
90×7=630
200×3=600
1300
Каркас К-3
75×2
100×3
950
Каркас К-4
120×4=480
540
Каркас К-1
для настилов КНК-560÷КНК 750
90×7=630
200×6=1200
1900
Сетка С-2
линия сгиба
960
100°
295
250
1370
Каркас К-3
100×9
950
Каркас К-2
для настилов КНК-270÷КНК-550
180×3=540
900
Сетка С-3
250×3=750
970
Петля П-1
Каркас К-2
для настилов КНК-560÷КНК-750
180×3=540
200×4=800
1500
Изготовление сварных сеток и каркасов производить в соответствии с СН 393-69
1.141-КР.1.1.006 Н1
ИК-2
ИК-1
Изм. Лист N докум. Подпись Дата
Разраб. Воробец
Провер. Хомич
ГИП Винер
Каркасы К-1, К-2, К-3, К-4
Сетки С-2; С-3
Лит. Масса Масшт.
Лист Листов
Институт
Ленжилпроект
Инв. N подл. Подпись и дата

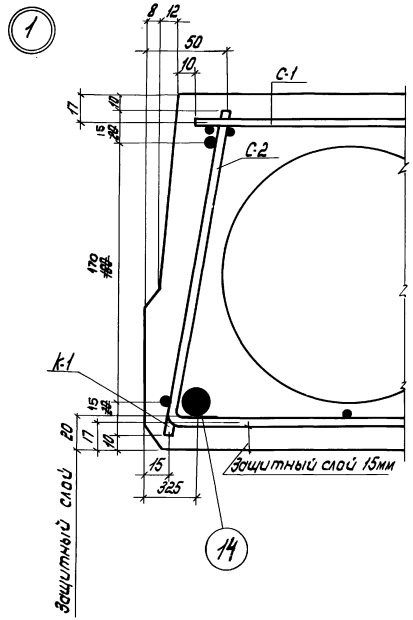

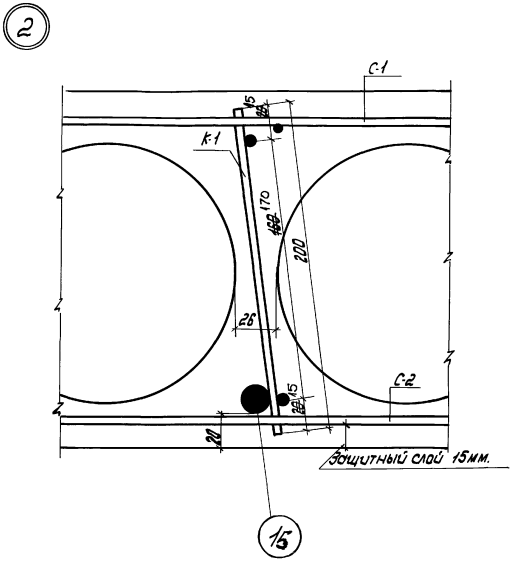

					1.141-КР-1.1.087и1			
		ИК-1	[signature]	VII.78.	Узлы 1 и 2	Лит.	Масса	Масштаб
Изм.	Лист	№ докум.	Подп.	Дата				1:2
Разраб.		Дерюгина	[signature]	1977		Лист	Листов	
Провер.		Хотич	[signature]					
ГИП		Кузьменко	[signature]			Институт Ленжилпроект		

Инв. № подл. 228 | Подп. и дата

Копировала: Дворецкова формат 12

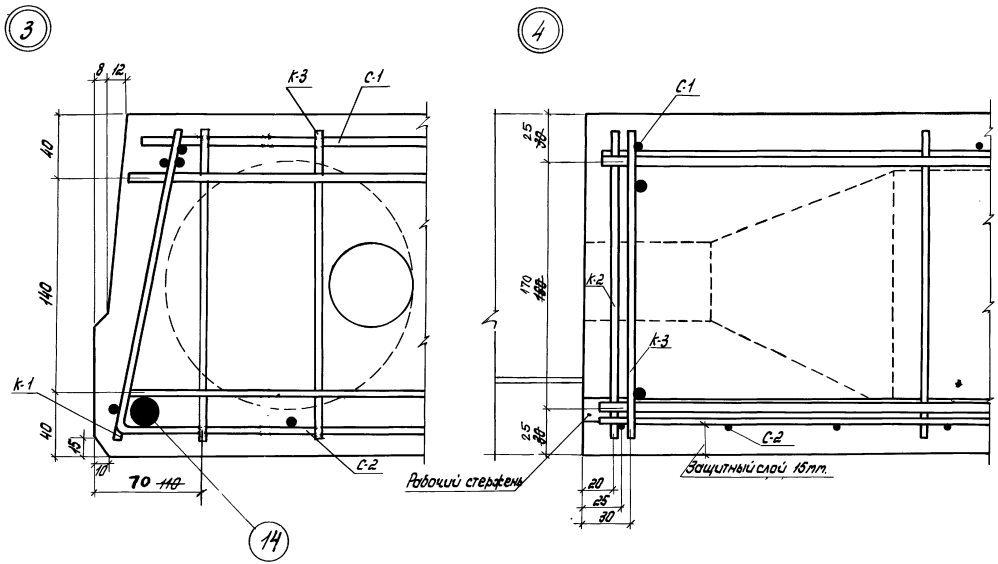

					1.141-КР-1.1.008 ~~и1~~			
		ИК-1						
Изм.	Лист	№ докум.	Подп.	Дата	Узлы 3 и 4	Лит.	Масса	Масштаб
Разраб.		Дерюгина						1:2
Провер.		Хотич				Лист	Листов	
ГИП		Кузьменко				Институт Ленжилпроект		

Инв. № подл. | Подп. и дата

229

Копировала: Дворецкова формат 12

Спецификация арматуры на один элемент

Марка	№№ поз.	ф мм	Длина мм	Кол-во шт.	Общая длина м	Масса кг
К-1	1	5ВI ~~6АI~~	1300 ~~1320~~	2	2.60 ~~2.64~~	0.40 ~~0.59~~
	2	4ВI	200	11 ~~13~~	2.2 ~~2.6~~	0.22 ~~0.26~~
К-2	3	5ВI ~~6АI~~	900 ~~820~~	2	1.8 ~~1.6~~	0.28 ~~0.36~~
	2	4ВI	200	6 ~~5~~	1.2 ~~1.0~~	0.12 ~~0.10~~
К-3	4	6АI	950	1	1.0	0.22
	5	8АI	950	1	1.0	0.40
	2	4ВI	200	12	2.4	0.24
К-4	6	6АI	540	1	0.54	0.12
	7	6АI	140	5	0.7	0.16
С-1	8	4ВI	2180	5	10.9	1.08
	9	4ВI	930	10	9.3	0.92
С-2	10	4ВI	1370	5	6.9	0.68
	11	4ВI	310	6	1.9	0.19
С-3	12	4ВI	970	3	2.9	0.29
	13	4ВI	420	6	2.5	0.25
Отдельные стержни	14	10АIV	2700	2	5.4	3.33
	15	10АIV	2200	2	4.4	2.71
Петли	16	10АI	1120	1	1.1	0.69

Для А-IV $\sigma_0 = 5100$ кг/см²

Выборка стали

Диаметры и классы стали	ф10АIV	—	10АI	8АI	6АI	4ВI	5ВI
Длина м	9.80	—	4.48	1.0	3.48 ~~18.50~~	56.25 ~~88.83~~	16.00
Масса кг	6.05	—	2.76	0.40	0.76 ~~4.10~~	5.57 ~~5.51~~	2.48
$R_a^н$	6000		2400			5500	
ГОСТ	6781-75					6727-53*	

Спецификация стальных элементов

Марка	Кол-во шт.	Масса кг: Одного элемента	Масса кг: Всех элементов	№№ стр.
К-1	2	0.62 ~~0.85~~	1.24 ~~1.70~~	10
К-2	6	0.40 ~~0.46~~	2.40 ~~2.77~~	10
К-3	1	0.86	0.86	10
К-4	2	0.28	0.56	10
С-1	1	2.00	2.00	8
С-2	2	0.87	1.74	10
С-3	1	0.54	0.54	10
Отдельные стержни	4	—	6.05	—
Петли	4	0.69	2.76	10

Характеристика изделия

Масса	кг	7.40 ~~7.76~~
Объем бетона	м³	0.296 ~~0.308~~
Приведенная толщина настила	см	~~4~~ 12.61
Масса стали	кг	~~19.0~~ 18.15
Расход стали на 1 м² изделия	кг	~~8.1~~ 7.73
Расход стали на 1 м³ бетона	кг	~~61.7~~ 61.32
Марка бетона		300
Кубиковая прочность бетона при его обжатии не ниже	кг/см²	200
Объем панели по внешним размерам	м³	0.588

Длина рабочей арматуры без учета захватов (поз. 13.14)

		ЦК-1	Хомич	VII.78
Изм	Лист	№ докум	Подпись	Дата
Разраб.		Дерюгина	Дерюг	1977
Проверил		Хомич	Хомич	
ГИП		Кузьменко	[illegible]	

1.141-КР-1.1.009 ц1

Спецификации и характеристика изделия панель КНК-270

Лит	Масса	Масштаб

Лист | Листов

институт ЛЕНЖИЛПРОЕКТ

Инв. № подл. 240 | Подпись и дата

Копировал: Никитина Формат 12

Спецификация арматуры на один элемент

Марка	N N. поз.	ф — мм	Длина мм	Кол-во шт	Общая длина м	Масса кг
К-1	1	5BI ~~6AI~~	1300 ~~1320~~	2	2.60 ~~2.64~~	0.40 ~~0.58~~
	2	4BI	200	11 ~~13~~	2.2 ~~2.6~~	0.22 ~~0.26~~
К-2	3	5BI ~~6AI~~	900 ~~820~~	2	1.8 ~~1.6~~	0.28 ~~0.36~~
	2	4BI	200	~~5~~ 6	1.2 ~~1.0~~	0.12 ~~0.10~~
К-3	4	6AI	950	1	1.0	0.22
	5 2	6AI 4BI	950 200	1 12	1.0 2.4	0.40 0.74
К-4	6	6AI	540	1	0.54	0.12
	7	6AI	140	5	0.7	0.16
С-1	8	4BI	2280	5	11.4	1.13
	9	4BI	930	10	9.3	0.92
С-2	10	4BI	1370	5	6.9	0.68
	11	4BI	310	6	1.9	0.19
С-3	12	4BI	970	3	2.9	0.29
	13	4BI	420	6	2.5	0.25
Отдельные стержни	14	10AIV	2800	2	5.6	3.45
	15	10AIV	2300	2	4.6	2.83
Петли	16	10AI	1120	1	1.1	0.69

для А-IV $\sigma_0 = 5100$ кг/см²

Выборка стали

Диаметры и классы стали	ф10AIV	—	10AI	2AI	6AI	4BI	ф5BI
Длина м	10.20	—	4.48	1.0	~~10.66~~ 3.48	~~57.45~~ 57.7	16.0
Масса кг	6.29	—	2.76	0.40	~~4.10~~ 0.78	~~5.66~~ 5.73	2.48
$R_a^н$	6000		2400			5500	
ГОСТ	5781-75					6727-53*	

Спецификация стальных элементов

Марка	Кол-во шт.	Масса кг: Одного элемента	Масса кг: Всех элементов	N N стр.
К-1	2	0.62 ~~0.66~~	1.24 ~~1.70~~	10
К-2	6	0.40 ~~0.46~~	2.40 ~~2.77~~	10
К-3	1	0.86	0.86	10
К-4	2	0.28	0.56	10
С-1	1	2.05	2.05	8
С-2	2	0.87	1.74	10
С-3	1	0.54	0.54	10
Отдельные стержни	4	-	6.29	-
Петли	4	0.69	2.76	10

Характеристика изделия

Масса	кг	~~807~~ 770
Объем бетона	м³	~~0.321~~ 0.308
Приведенная толщина настила	см	~~4~~ 12.59
Масса стали	кг	~~19.3~~ 18.44
Расход стали на 1 м² изделия	кг	~~7.9~~ 7.54
Расход стали на 1 м³ бетона	кг	~~50.1~~ 59.87
Марка бетона		300
Кубиковая прочность бетона при его обжатии не ниже	кг/см²	200
Объем панели по внешним размерам	м³	0.610

Длина рабочей арматуры без учета захватов (поз. 13, 14)

Изм.	Лист	N° докум.	Подпись	Дата
		НК-1	[signature]	VII 78
Разраб.		Дерюгина	[signature]	[signature]
Пров.		Хомич	[signature]	
ГИП		Кузьменко	[signature]	

1.141-КР-1.1.010 ц1

Спецификации и характеристика изделия панель КНК-280

Лит	Масса	Масштаб

Лист | Листов

Институт Ленжилпроект

Инв. № подл. 231 | Подпись и дата

Копировал: Никитина Формат 12

Спецификация арматуры на один элемент

Марка	NN поз.	ф мм	Длина мм	Кол-во шт.	Общая длина м	Масса кг
К-1	1	~~5 BI~~ ~~6 AI~~	~~1300~~ ~~1380~~	2	~~2.60~~ 2.64	~~0.40~~ 0.41
	2	4 BI	200	~~11~~ 13	~~2.2~~ 2.6	~~0.22~~ 0.26
К-2	3	~~5 BI~~ ~~6 AI~~	~~900~~ ~~920~~	2	1.8 ~~1.6~~	~~0.28~~ 0.36
	2	4 BI	200	~~5~~ 6	~~1.2~~ 1.2	~~0.12~~ 0.10
К-3	4	6 AI	950	1	1.0	0.22
	~~5~~ 2	~~3 AI~~ 4 BI	~~950~~ 200	1 ~~10~~ 12	1.0 2.4	0.40 0.14
К-4	6	6 AI	540	1	0.54	0.12
	7	6 AI	140	5	0.7	0.16
С-1	~~5~~	4 BI	2380	5	11.9	1.18
	9	4 BI	930	11	10.2	1.01
С-2	10	4 BI	1370	5	6.9	0.68
	11	4 BI	310	6	1.9	0.19
С-3	12	4 BI	970	3	2.9	0.29
	13	4 BI	420	6	2.5	0.25
Отдельные стержни	14	10 AIV	2900	2	5.8	3.58
	15	10 AIV	2400	2	4.8	2.96
Петли	16	10 AI	1120	1	1.1	0.69

Для A-IV σ_0 = 5100 кг/см²

Выборка стали

Диаметры и классы стали	ф10 AIV	-	10 AI	8 AI	6 AI	4 BI	ф5 BI
Длина м	10.60	-	4.48	1.0	~~3.48~~ ~~13.90~~	~~59.1~~ ~~58.96~~	16.0
Масса кг	6.54	-	2.76	0.40	~~0.73~~ ~~4.16~~	~~5.47~~ ~~5.30~~	2.48
$R_a^н$	6000		2400			5500	
ГОСТ	5781-75					6727-53*	

Спецификация стальных элементов

Марка	Кол-во шт.	Масса кг: Одного элемента	Масса кг: Всех элементов	NN стр.
К-1	2	~~0.62~~ ~~0.65~~	~~1.24~~ ~~1.30~~	10
К-2	6	~~0.40~~ ~~0.40~~	~~2.40~~ ~~2.40~~	10
К-3	1	0.86	0.86	10
К-4	2	0.28	0.56	10
С-1	1	2.19	2.19	8
С-2	2	0.87	1.74	10
С-3	1	0.54	0.54	10
Отдельные стержни	4	-	6.54	-
Петли	4	0.69	2.76	10

Характеристика изделия

Масса	кг	~~845~~ 798
Объем бетона	м³	~~0.334~~ 0.315
Приведенная толщина настила	см	~~+~~ 12.53
Масса стали	кг	~~19.7~~ 18.83
Расход стали на 1 м² изделия	кг	~~7.7~~ 7.40
Расход стали на 1 м³ бетона	кг	~~59.0~~ 59.03
Марка бетона		300
Кубиковая прочность бетона ~~при~~ ~~его обжатии~~ не ниже	кг/см²	200
Объем панели по внешним размерам	м³	0.632

Длина рабочей арматуры без учета захватов (поз. 13, 14)

Изм.	Лист.	№ докум.	Подпись	Дата
		ИК-1		VII 78
Разраб.		Дерюгина		1577
Пров.		Хомич		
ГИП		Кузьменко		

1.141-КР-1.1.011 ц1

Спецификации и характеристика изделия
Панель КНК-290

Лит.	Масса	Масштаб

Лист | Листов

Институт Ленжилпроект

Инв. N подл. | Подпись и дата | 232

Копировал: Никитина Формат 12

Спецификация арматуры на один элемент

Марка	№№ поз.	ф мм	Длина мм	Кол-во шт.	Общая длина м	Масса кг
К-1	1	5ВI ~~6АI~~	1300 ~~1320~~	2	2.60 ~~2.64~~	0.40 ~~0.58~~
	2	4ВI	200	11 ~~13~~	2.2 ~~2.6~~	0.22 ~~0.26~~
К-2	3	5ВI ~~6АI~~	900 ~~820~~	2	1.8 ~~1.64~~	0.28 ~~0.36~~
	2	4ВI	200	~~5~~ 6	1.2 ~~1.0~~	0.12 ~~0.10~~
К-3	4	6АI	950	1	1.0	0.22
	5	8АI	950	1	1.0	0.40
	2	4ВI	200	12	2.4	0.14
К-4	6	6АI	540	1	0.54	0.12
	7	6АI	140	5	0.7	0.16
С-1	8	4ВI	2480	5	12.4	1.23
	9	4ВI	930	11	10.2	1.01
С-2	10	4ВI	1370	5	6.9	0,68
	11	4ВI	310	6	1.9	0.19
С-3	12	4ВI	970	3	2.9	0.29
	13	4ВI	420	6	2.5	0.25
Отдельные стержни	14	10АIV	3000	2	6.0	3.70
	15	10АIV	2500	2	5.0	3.08
Петли	16	10АI	1120	1	1.1	0.69

Для А-IV $\sigma_0 = 5100$ кг/см²

Выборка стали

Диаметры и классы стали	ф10АIV	—	10АI	8АI	6АI	4ВI	ф5ВI
Длина м	11.0	—	4.48	1.0	3.48 ~~18.50~~	59.6 ~~59.25~~	16.0
Масса кг	6.79	—	2.76	0.40	0.78 ~~4.18~~	5.92 ~~5.83~~	2.48
$R_a^н$	6000		2400			5500	
ГОСТ	5781-75					6727-53*	

Спецификация стальных элементов

Марка	Кол-во шт.	Масса кг: Одного элемента	Масса кг: Всех элементов	№№ стр
К-1	2	0.62 ~~0.85~~	1.24 ~~1.70~~	10
К-2	6	0.40 ~~0.46~~	2.40 ~~2.77~~	10
К-3	1	0.86	0.86	10
К-4	2	0.28	0.56	10
С-1	1	2.24	2.24	8
С-2	2	0.87	1.74	10
С-3	1	0.54	0.54	10
Отдельные стержни	4	–	6.79	—
Петли	4	0.69	2.76	10

Характеристика изделия

Масса	кг	~~872~~ 828
Объем бетона	м³	~~0.347~~ 0.334
Приведенная толщина настила	см	~~4~~ 12.51
Масса стали	кг	~~20.0~~ 19.13
Расход стали на 1 м² изделия	кг	~~7.6~~ 7.23
Расход стали на 1 м³ бетона	кг	~~57.6~~ 57.8
Марка бетона		300
Кубиковая прочность бетона при его обжатии не ниже	кг/см²	200
Объем панели по внешним размерам	м³	0,654

Длина рабочей арматуры без учета захватов (поз. 13, 14)

Изм.	Лист	№докум.	Подпись	Дата
		ЦК-1	[подпись]	VII 78
Разраб.		Дерюгина	[подпись]	1977
Пров.		Хомич	[подпись]	
ГИП		Кузьменко	[подпись]	

1.141-КР-1.1.012 и1

Спецификации и характеристика изделия
Панель КНК-300

Лит.	Масса	Масштаб

Лист | Листов

Институт Ленжилпроект

Инв. № подл. | Подпись и дата
233

Копировал: Никитина Формат 12

Спецификация арматуры на один элемент.

Марка	NN поз.	ф мм	Длина мм.	Кол-во шт.	Общая длина м	Масса кг
К-1	1	~~5 BI~~ ~~6 AI~~	~~1300~~ ~~1360~~	2	~~2.60~~ 2.64	~~0.40~~ 0.41
	2	4 BI	200	~~11~~ 12	~~2.2~~ 2.4	~~0.22~~ 0.24
К-2	3	~~5 BI~~ ~~6 AI~~	~~900~~ ~~940~~	2	~~1.8~~ 1.84	~~0.28~~ 0.29
	4	4 BI	200	~~5~~ 6	~~1.2~~ 1.2	~~0.12~~ 0.12
К-3	4	6 AI	950	1	1.0	0.22
	~~5~~ 8	~~8 AI~~ 4 BI	~~950~~ 200	~~1~~ 12	~~1.0~~ 2.4	~~0.40~~ 0.14
К-4	6	6 AI	540	1	0.54	0.12
	7	6 AI	140	5	0.7	0.16
С-1	8	4 BI	2580	5	12.9	1.28
	9	4 BI	930	12	11.2	1.11
С-2	10	4 BI	1370	5	6.9	0.68
	11	4 BI	310	6	1.9	0.19
С-3	12	4 BI	970	3	2.9	0.29
	13	4 BI	420	6	2.5	0.25
Отдельные стержни	14	10A III	3100	2	6.2	3.83
	15	10A III	2600	2	5.2	3.21
Петли	16	10AI	1120	1	1.1	0.69

Для А-III σ_0 = 5100 кг/см²

Выборка стали.

Диаметры и классы стали	ф10A III	—	10AI	8AI	6AI	4BI	ф5BI
Длина м	11.4	—	4.48	1.0	~~18.56~~ 34.0	~~68.38~~ 61.1	16.0
Масса кг	7.03	—	2.76	0.40	~~4.18~~ 0.75	~~6.01~~ 6.07	2.48
$R_a^н$	6000		2400			5500	
ГОСТ	5781-75					6727-53*	

Спецификация стальных элементов

Марка	Кол-во шт.	Масса кг одного элемента	Масса кг всех элементов	NN стр
К-1	2	~~0.62~~ 0.65	~~1.24~~ 1.30	10
К-2	6	~~0.40~~ 0.46	~~2.40~~ 2.76	10
К-3	1	0.86	0.86	10
К-4	2	0.28	0.56	10
С-1	1	2.39	2.39	8
С-2	2	0.87	1.74	10
С-3	1	0.54	0.54	10
Отдельные стержни	4	–	7.04	–
Петли	4	0.69	2.76	10

Характеристика изделия

Масса	кг	~~836~~ 855
Объем бетона	м³	~~0.320~~ 0.340
Приведенная толщина настила	см	~~11~~ 12.46
Масса стали	кг	~~20.1~~ 19.53
Расход стали на 1 м² изделия	кг	~~7.4~~ 7.12
Расход стали на 1 м³ бетона	кг	~~56.6~~ 57.10
Марка бетона		300
Кубиковая прочность бетона ~~при~~ его обжатии ~~не~~ не ниже	кг/см²	200
Объем панели по внешним размером	м³	0.676

Длина рабочей арматуры без учета захватов (поз 13, 14)

Изм.	Лист.	№ докум.	Подпись	Дата
		КР-1	Хомич	VII.78
Разраб		Дерюгина	Дерюгина	1977
Пров		Хомич	Хомич	
ГИП		Кузьменко		

1.141-КР-1.1.013 Ц1

Спецификации и характеристика изделия. Панель КНК-310

Лит.	Масса	Масштаб

Лист | Листов

Институт Ленжилпроект

Инв. № подл. | Подпись и дата | 234

Спецификация арматуры на один элемент

Марка	NN поз.	ф мм.	Длина мм.	Кол-во шт.	Общая длина м	Масса кг
К-1	1	~~5BI~~ ~~6AI~~	~~1300~~ 1300	2	~~2.60~~ 2.60	~~0.40~~ 0.40
	2	4BI	200	~~13~~ 11	~~2.2~~ 2.2	~~0.26~~ 0.22
К-2	3	~~5BI~~ ~~6AI~~	~~900~~ 900	2	~~1.8~~ 1.8	~~0.36~~ 0.28
	4	4BI	200	~~6~~ 6	~~1.2~~ 1.2	~~0.16~~ 0.12
К-3	4	6AI	950	1	1.0	0.22
	5	8AI	950	1	1.0	0.40
	5	4BI	200	12	1.4	0.14
К-4	6	6AI	540	1	0.54	0.12
	7	6AI	140	5	0.7	0.16
С-1	8	4BI	2680	5	13.4	1.33
	9	4BI	930	12	11.2	1.10
С-2	10	4BI	1370	5	6.9	0.68
	11	4BI	310	6	1.9	0.19
С-3	12	4BI	970	3	2.9	0.29
	13	4BI	420	6	2.5	0.25
Отдельные стержни	14	10AIV	3200	2	6.4	3.95
	15	10AIV	2700	2	5.4	3.33
Петли	16	10AI	1120	1	1.1	0.69

Для A-IV R_a = 5100 кг/см²

Выборка стали

Диаметры и классы стали	ф 10AII		10AI	8AI	6AI	4BI	ф 5BI
Длина м	11.8	—	4.5	1.0	~~13.1~~ 3.48	~~61.2~~ 61.6	16.00
Массы кг	7.28	—	2.78	0.40	~~1.10~~ 0.78	~~6.05~~ 6.11	2.48
$R_a^н$	6000		2400			5500	
ГОСТ	5781-75					6727-53*	

Спецификация стальных элементов.

Марка	Кол-во шт.	Масса кг: Одного элемента	Масса кг: Всех элементов	NN стр.
К-1	2	~~0.62~~ 0.62	~~1.24~~ 1.24	10
К-2	6	~~0.40~~ 0.40	~~2.40~~ 2.40	10
К-3	1	0.86	0.86	10
К-4	2	0.28	0.56	10
С-1	1	2.43	2.43	8
С-2	2	0.87	1.74	10
С-3	1	0.54	0.54	10
Отдельные стержни	4	—	7.28	—
Петли	4	0.69	2.76	10

Характеристика изделия

Масса	кг	~~331~~ 385
Объем бетона	м³	~~0.013~~ 0.154
Приведенная толщина настила	см	~~4~~ 12.45
Масса стали	кг	~~20.6~~ 19.81
Расход стали на 1 м² изделия	кг	~~7.2~~ 6.97
Расход стали на 1 м³ бетона	кг	~~55.1~~ 55.96
Марка бетона		300
Кубиковая прочность бетона ~~при~~ его обжатии не ниже	кг/см²	200
Объем панели по внешним размерам	м³	0.698

Длина рабочей арматуры без учета захватов (поз. 13.14)

Изм.	Лист	№ докум.	Подпись	Дата
		ИК-1	Подпись	VII 78
Разраб.		Дерюгина	Дерюгина	VII 78
Пров.		Хомич	Хомич	
ГИП		Кузьменко	Кузьменко	

1.141-КР-1.1.014 ч1

Спецификации и характеристика изделия панель КНК-320

Лит.	Масса	Масштаб

Лист	Листов

Институт Ленжилпроект

Инв. № подл. | Подпись и дата

Копировал: Никитина Формат 12

Спецификация арматуры на один элемент

Марка	NN поз.	ф мм	Длина мм	Кол-во шт.	Общая длина м	Масса кг
К-1	1	~~5 BI~~ 6 AI	~~1300~~ 1300	2	~~2.60~~ 2.64	~~0.40~~ 0.59
	2	4 BI	200	~~13~~ 11	~~2.2~~ 2.6	~~0.22~~ 0.26
К-2	3	~~5 BI~~ 6 AI	~~900~~ 820	2	~~1.8~~ 1.64	~~0.28~~ 0.36
	2	4 BI	200	~~5~~ 6	~~1.2~~ 1.6	~~0.12~~ 0.10
К-3	4	6 AI	950	1	1.0	0.22
	5	~~4 BI~~ 6 AI	950	1	1.0	0.49
	2	4 BI	200	12	1.4	0.14
К-4	6	6 AI	540	1	0.54	0.12
	7	6 AI	140	5	0.7	0.16
С-1	8	4 BI	2780	5	13.9	1.38
	9	4 BI	930	12	11.2	1.10
С-2	10	4 BI	1370	5	6.9	0.68
	11	4 BI	310	6	1.9	0.19
С-3	12	4 BI	970	3	2.9	0.29
	13	4 BI	420	6	2.5	0.25
Отдельные стержни	14	10 A IV	3300	2	6.6	4.07
	15	10 A IV	2800	2	5.6	3.46
Петли	16	10 A I	1120	1	1.1	0.69

Для А-IV σ_0 = 5100 кг/см²

Выборка стали

Диаметры и классы стали	ф 10 A IV	-	10 A I	8 AI	6 AI	4 BI	ф 5 BI
Длина м	12.2	—	4.5	1.0	~~18.3~~ 3.48	~~84.7~~ 62.1	18.00
Масса кг	7.46	—	2.76	0.40	~~4.10~~ 0.78	~~8.11~~ 6.16	2.48
$R_a^н$	6000		2400			5500	
ГОСТ	5781-75					6727-53*	

Спецификация стальных элементов

Марка	Кол-во шт	Масса кг: Одного элемента	Масса кг: Всех элементов	NN стр.
К-1	2	~~0.62~~ 0.85	~~1.24~~ 1.70	10
К-2	6	~~0.40~~ 0.46	~~2.40~~ 2.77	10
К-3	1	0.86	0.86	10
К-4	2	0.28	0.56	10
С-1	1	2.48	2.48	8
С-2	2	0.87	1.74	10
С-3	1	0.54	0.54	10
Отдельные стержни	4	-	7.53	—
Петли	4	0.69	2.76	10

Характеристика изделия.

Масса	кг	~~970~~ 915
Объем бетона	м³	~~0.386~~ 0.366
Приведенная толщина настила	см	~~4~~ 12.44
Масса стали	кг	~~20.9~~ 20.11
Расход стали на 1 м² изделия	кг	~~7.1~~ 6.85
Расход стали на 1 м³ бетона	кг	~~53.6~~ 54.94
Марка бетона		300
Кубиковая прочность бетона ~~при~~ его обжатии ~~нениже~~	кг/см²	200
Объем панели по внешним размерам	м³	0.719

Длина рабочей арматуры без учета захватов (поз. 13,14)

Изм.	Лист.	№ докум.	Подпись	Дата
		ЦК-1		VII 78
Разраб.		Дерюгина		1877
Пров		Хомич		
ГИП		Кузьменко		

1.141-КР-1.1.015ц1

Спецификации и характеристика изделия панель КНК-330

Лит	Масса	Масштаб
Лист	Листов	

институт Ленжилпроект

Копировал: Никитина Формат 12

Инв. № подл. | Подпись и дата

Спецификация арматуры на один элемент

Марка	NN поз.	Ф мм	Длина мм	Кол-во шт.	Общая длина м	Масса кг
К-1	1	5ВI ~~6АI~~	1300 ~~1320~~	2	2.60 ~~2.64~~	0.40 ~~0.59~~
	2	4ВI	200	~~13~~ 11	2.2 ~~2.6~~	0.22 ~~0.26~~
К-2	3	5ВI ~~6АI~~	900 ~~820~~	2	1.8 ~~1.64~~	0.28 ~~0.36~~
	2	4ВI	200	~~5~~ 6	1.2 ~~1.0~~	0.12 ~~0.10~~
К-3	4	6АI	950	1	1.0	0.22
	5	8АI	950	1	1.0	0.40
	2	4ВI	200	12	2.4	0.24
К-4	6	6АI	540	1	0.54	0.12
	7	6АI	140	5	0.7	0.16
С-1	8	4ВI	2880	5	14.4	1.43
	9	4ВI	930	13	12.1	1.20
С-2	10	4ВI	1370	5	6.9	0.68
	11	4ВI	310	6	1.9	0.19
С-3	12	4ВI	970	3	2.9	0.29
	13	4ВI	420	6	2.5	0.25
Отдельные стержни	14	10АIV	3400	2	6.8	4.19
	15	10АIV	2900	2	5.8	3.58
Петли	16	10АI	1120	1	1.1	0.69

Для А-IV $\sigma_0 = 5100$ кг/см²

Выборка стали.

Диаметры и классы стали	ф10АIV	—	10АI	8АI	6АI	4ВI	ф5ВI
Длина м	12.6	—	4.5	1.0	3.48 ~~18.3~~	63.5 ~~63.4~~	16.00
Массы кг	7.78	—	2.78	0.40	0.78 ~~4.10~~	6.31 ~~6.25~~	2.48
$R_a^н$	6000		2400			5500	
ГОСТ	5781-75					6727-53*	

Спецификация стальных элементов.

Марка	Кол-во шт.	Масса кг: Одного элемента	Масса кг: Всех элементов	NN стр.
К-1	2	0.62 ~~0.85~~	1.24 ~~1.70~~	10
К-2	6	0.40 ~~0.46~~	2.40 ~~2.77~~	10
К-3	1	0.86	0.86	10
К-4	2	0.28	0.56	10
С-1	1	2.63	2.63	8
С-2	2	0.87	1.74	10
С-3	1	0.54	0.54	10
Отдельные стержни	4	–	7.77	–
Петли	4	0.69	2.76	10

Характеристика изделия

Масса	кг	~~1002~~ 943
Объем бетона	м³	~~0.399~~ 0.377
Приведенная толщина настила	см	~~4~~ 12.40
Масса стали	кг	~~21.9~~ 20.5
Расход стали на 1 м² изделия	кг	~~7.0~~ 6.74
Расход стали на 1 м³ бетона	кг	~~59.4~~ 54.38
Марка бетона		300
Кубиковая прочность бетона при ~~на~~ его обжатии не ниже	кг/см²	200
Объем панели по внешним размерам	м³	0.741

Длина рабочей арматуры без учета захватов (поз. 13.14)

Изм.	Лист.	№ докум.	Подпись	Дата
		ЦК-1	[signature]	VII 78
Разраб.		Дерюгина	[signature]	
Пров.		Хомич	[signature]	
ГИП		Кузьменко	[signature]	

1.141-КР-1.1.016 и1

Спецификации и характеристика изделия панель КНК-340

Лит.	Масса	Масштаб

Лист | Листов

институт Ленжилпроект

Инв. № подл. 237 | Подпись и дата

Копировал: [illegible]итина

формат 12

Спецификация арматуры на один элемент

Марка	NN поз.	ф мм	Длина мм	Кол-во шт.	Общая длина м	Масса кг
К-1	1	~~6 AI~~ 5 BI	~~1320~~ 1300	2	~~2.6~~ 2.60	~~0.59~~ 0.40
	2	4 BI	200	~~13~~ 11	~~2.6~~ 2.2	~~0.26~~ 0.22
К-2	3	~~6 AI~~ 5 BI	~~820~~ 900	2	~~1.64~~ 1.8	~~0.36~~ 0.28
	2	4 BI	200	~~5~~ 6	~~1.0~~ 1.2	~~0.10~~ 0.12
К-3	4	6 AI	950	1	1.0	0.22
	5	8 AI	950	1	1.0	0.40
	2	4 BI	200	12	2.4	0.24
К-4	6	6 AI	540	1	0.54	0.12
	7	6 AI	140	5	0.7	0.16
С-1	8	4 BI	2980	5	14.9	1.48
	9	4 BI	930	13	12.1	1.20
С-2	10	4 BI	1370	5	6.9	0.68
	11	4 BI	310	6	1.9	0.19
С-3	12	4 BI	970	3	2.9	0.29
	13	4 BI	420	6	2.5	0.25
Отдельные стержни	14	10 A IV	3500	2	7.0	4.32
	15	10 A IV	3000	2	6.0	3.70
Петли	16	10 A I	1120	1	1.1	0.69

Для А-IV $\sigma_0 = 5100$ кг/см²

Выборка стали

Диаметры и классы стали	10 A IV	-	10 AI	8 AI	6 AI	4 BI	ф5 BI
Длина м	13.0	-	4.5	1.0	~~18.3~~ 3.48	~~63.6~~ 6.40	16.00
Массы кг	8.02	-	2.76	0.40	~~4.10~~ 0.78	~~6.30~~ 6.36	2.48
$R_a^н$	6000		2400			5500	
ГОСТ	5781-75					6727-53*	

Спецификация стальных элементов

Марка	Кол-во шт.	Масса кг: Одного элемента	Масса кг: Всех элементов	NN стр.
К-1	2	~~0.85~~ 0.62	~~1.70~~ 1.24	10
К-2	6	~~0.46~~ 0.40	~~2.77~~ 2.40	10
К-3	1	0.86	0.86	10
К-4	2	0.28	0.56	10
С-1	1	2.68	2.68	8
С-2	2	0.87	1.74	10
С-3	1	0.54	0.54	10
Отдельные стержни	4	-	8.02	-
Петли	4	0.69	2.76	10

Характеристика изделия

Масса	кг	~~10.35~~ 973
Объем бетона	м³	~~0.412~~ 0.389
Приведенная толщина настила	см	~~4~~ 12.39
Масса стали	кг	~~21.6~~ 20.80
Расход стали на 1 м² изделия	кг	~~6.9~~ 6.62
Расход стали на 1 м³ бетона	кг	~~52.4~~ 53.47
Марка бетона		300
Кубиковая прочность бетона при его обжатии не ниже	кг/см²	200
Объем панели по внешним размерам	м³	0.763

Длина рабочей арматуры без учета захватов (поз 13,14)

Изм.	Лист	№ докум.	Подпись	Дата
		ЦК-1	[signature]	VII 78
Разраб.		Дерюгина	[signature]	5.77
Пров.		Хомич	[signature]	
ГИП		Кузьменко	[signature]	

1.141-КР-1.1.017 ч1

Спецификации и характеристика изделия

панель КНК-350

Лит.	Масса	Масштаб

Лист | Листов

Институт Ленжилпроект

Инв. № подл. 238 | Подпись и дата

Копировал: Никитина Формат 12

Спецификация арматуры на один элемент

Марка	№№ поз.	ф мм	Длина мм	Кол. во шт.	Общая длина м	Масса кг
К-1	1	5ВI ~~6АI~~	1300 ~~1320~~	2	2.60 ~~2.64~~	0.40 ~~0.59~~
	2	4ВI	200	~~13~~ 11	~~2.6~~ 2.2	0.22 ~~0.26~~
К-2	3	5ВI ~~6АI~~	900 ~~820~~	2	1.8 ~~1.64~~	0.28 ~~0.36~~
	2	4ВI	200	~~5~~ 6	~~1.0~~ 1.2	0.12 ~~0.10~~
К-3	4	6АI	950	2	1.0	0.22
	5 2	8АI 4ВI	950 200	1 12	1.0 2.4	0.40 0.24
К-4	6	6АI	540	1	0.5	0.12
	7	6АI	140	5	0.7	0.16
С-1	8	4ВI	3080	5	15.4	1.53
	9	4ВI	930	14	13.0	1.29
С-2	10	4ВI	1370	5	6.9	0.68
	11	4ВI	310	6	1.9	0.19
С-3	12	4ВI	970	3	2.9	0.29
	13	4ВI	420	6	2.5	0.25
Отдельные стержни	14	10АIV	3600	2	7.2	4.44
	15	10АIV	3100	2	6.2	3.82
Петли	16	10АI	1120	1	1.1	0.69

Для А-IV $\sigma_0 = 5100$ кг/см²

Выборка стали

Диаметры и классы стали	10АIV	—	10АI	8АI	6АI	4ВI	ф5ВI
Длина м	13.4	—	4.5	1.0	~~10.9~~ 3.48	~~65.0~~ 65.4	16.00
Масса кг	8.27	—	2.78	0.40	~~4.10~~ 0.78	~~6.44~~ 6.50	2.48
R_a м	6000		2400			5500	
ГОСТ	5781-75		5781-75			6727-53*	

Спецификация стальных элементов

Марка	Кол. во шт.	Масса кг: Одного элемента	Масса кг: Всех элементов	№№ стр.
К-1	2	0.62 ~~0.85~~	1.24 ~~1.70~~	10
К-2	6	0.40 ~~0.46~~	2.40 ~~2.77~~	10
К-3	1	0.86	0.86	10
К-4	2	0.28	0.56	10
С-1	1	2.82	2.82	8
С-2	2	0.87	1.74	10
С-3	1	0.54	0.54	10
Отдельные стержни	4	—	8.26	—
Петли	4	0.69	2.76	10

Характеристика изделия

Масса	кг	~~1067~~ 1000
Объем бетона	м³	~~0.425~~ 0.4
Приведенная толщина настила	см	~~4~~ 12.35
Масса стали	кг	~~22.0~~ 21.18
Расход стали на 1 м² изделия	кг	~~6.8~~ 6.54
Расход стали на 1 м³ бетона	кг	~~51.8~~ 52.95
Марка бетона		300
Кубиковая прочность бетона при его обжатии не ниже	кг/см²	200
Объем панели по внешним размерам	м³	0.785

Длина рабочей арматуры без учета захватов (поз. 13, 14)

Изм.	Лист	№ докум.	Подп.	Дата
		ИК-1	[signature]	VII 78
Разраб.		Дерюгина	Дерю	977
Пров.		Хомич	Хомич	
ГИП		Кузьменко	[signature]	

1.141-КР-1.1.018 ц1

Спецификации и характеристика изделия панель КНК-360

Лит.	Масса	Масшт.

Лист | Листов

Институт Ленжилпроект

Копир.: Дольникова Формат 12

Инв. № подл. | Подп. и дата | 239

Спецификация арматуры на один элемент

Марка	№№ поз.	ф мм	Длина мм	Кол-во шт	Общая длина	Масса кг
К-1	1	5 BI ~~6 AI~~	1300 ~~1320~~	2	2.60 ~~2.6~~	0.40 ~~0.59~~
	2	4 BI	200	~~13~~ 11	2.2 ~~2.6~~	0.22 ~~0.26~~
К-2	3	5 BI ~~6 AI~~	900 ~~820~~	2	1.8 ~~1.64~~	0.28 ~~0.36~~
	2	4 BI	200	~~5~~ 6	1.2 ~~1.6~~	0.12 ~~0.10~~
К-3	4	6 AI	950	1	1.0	0.22
	5 2	8 AI 4 BI	950 200	12	1.0 2.4	0.40 0.24
К-4	6	6 AI	540	1	0.5	0.12
	7	6 AI	140	5	0.7	0.16
С-1	8	4 BI	3180	5	15.9	1.58
	9	4 BI	930	14	130	1.29
С-2	10	4 BI	1370	5	6.9	0.68
	11	4 BI	310	6	1.9	0.19
С-3	12	4 BI	970	3	2.9	0.29
	13	4 BI	420	6	2.5	0.25
Отдельные стержни	14	10 A IV	3700	2	7.4	4.57
	15	10 A IV	3200	2	6.4	3.95
Петли	16	10 AI	1120	1	1.1	0.69

Для А-IV $\sigma_0 = 5100$ кг/см²

Выборка стали

Диаметры и классы стали	10 A IV	—	10 A I	8 AI	6 AI	4 BI	ф 5 BI
Длина м	13.8	—	4.5	1.0	~~18.3~~ 3.48	~~65.5~~ 65.9	16.00
Масса кг	8.52	—	2.76	0.40	~~4.10~~ 0.78	~~6.49~~ 6.55	2.48
$R_a^н$	6000		2400			5500	
ГОСТ	5781-75		5781-75			6727-53*	

Спецификация стальных элементов

Марка	Кол-во шт.	Масса кг: Одного элемента	Масса кг: Всех элементов	№№ стр.
К-1	2	0.62 ~~0.85~~	1.24 ~~1.70~~	10
К-2	6	0.40 ~~0.46~~	2.40 ~~2.77~~	10
К-3	1	0.86	0.86	10
К-4	2	0.28	0.56	10
С-1	1	2.87	2.87	8
С-2	2	0.87	1.74	10
С-3	1	0.54	0.54	10
Отдельные стержни	4	—	8.52	—
Петли	4	0.69	2.76	10

Характеристика изделия

Масса	кг	~~1100~~ 1030
Объем бетона	м³	~~0.438~~ 0.412
Приведенная толщина настила	см	~~4~~ 12.34
Масса стали	кг	~~22.3~~ 21.49
Расход стали на 1 м² изделия	кг	~~6.7~~ 6.44
Расход стали на 1 м³ бетона	кг	~~50.9~~ 52.16
Марка бетона при и		300
Кубиковая прочность бетона ~~на~~ его обжатие не ниже	кг/см²	200
Объем панели по внешним размерам	м³	0.807

Длина рабочей арматуры без учета захватов /поз. 13.14/

Изм.	Лист	№ докум.	Подп.	Дата
		ИК-1	[signature]	VIII 78
Разраб.		Дерюгина	[signature]	[signature]
Пров.		Хомич	[signature]	
ГИП		Кузьменко	[signature]	

1.141-КР-1.1.019 ш1

Спецификации и характеристика панель КНК-370

Лит.	Масса	Масшт.

Лист | Листов

Институт Ленжилпроект

Инв. № подл. 240 | Подп. и дата

Копировал: Дольникова

Формат 12

Спецификация арматуры на один элемент

Марка	№№ поз.	ф мм	Длина мм	Кол-во шт.	Общая длина м	Масса кг
К-1	1	~~6AI~~ 5BI	~~1320~~ 1300	2	~~2.64~~ 2.60	~~0.59~~ 0.40
	2	4BI	200	~~13~~ 11	~~2.6~~ 2.2	~~0.26~~ 0.22
К-2	3	~~6AI~~ 5BI	~~820~~ 900	2	~~1.64~~ 1.8	~~0.36~~ 0.28
	2	4BI	200	~~5~~ 6	~~1.0~~ 1.2	~~0.10~~ 0.12
К-3	4	6AI	950	1	1.0	0.22
	5	8AI	950	1	1.0	0.40
	2	4BI	200	12	2.4	0.24
К-4	6	6AI	540	1	0.54	0.12
	7	6AI	140	5	0.7	0.16
С-1	8	4BI	3280	5	16.4	1.63
	9	4BI	930	14	13.0	1.29
С-2	10	4BI	1370	5	6.9	0.68
	11	4BI	310	6	1.9	0.19
С-3	12	4BI	970	3	2.9	0.29
	13	4BI	420	6	2.5	0.25
Отдельные стержни	14	10AIV	3800	2	7.6	4.69
	15	10AIV	3300	2	6.6	4.07
Петли	16	10AI	1120	1	1.1	0.69

Для А-IV σ_0 = 5100 кг/см²

Выборка стали

Диаметры и классы стали	10AIV	—	10AI	8AI	6AI	4BI	ф5BI
Длина м	14.2	—	4.5	1.0	~~18.3~~ 3.48	~~66.0~~ 66.4	16.00
Масса кг	8.76	—	2.76	0.40	~~4.10~~ 0.78	~~6.54~~ 6.60	2.48
$R_a^н$	6000		2400			5500	
ГОСТ	5781.75					6727.53*	

Спецификация стальных элементов

Марка	Кол-во шт.	Масса кг: одного элемента	Масса кг: всех элементов	№№ стр.
К-1	2	~~0.85~~ 0.62	~~1.70~~ 1.24	10
К-2	6	~~0.46~~ 0.40	~~2.77~~ 2.40	10
К-3	1	0.86	0.86	10
К-4	2	0.28	0.56	10
С-1	1	2.92	2.92	8
С-2	2	0.87	1.74	10
С-3	1	0.54	0.54	10
Отдельные стержни	4	—	8.75	—
Петли	4	0.69	2.76	10

Характеристика изделия

Масса	кг	~~1132~~ 1060
Объем бетона	м³	~~0.451~~ 0.424
Приведенная толщина настила	см	~~4~~ 12.34
Масса стали	кг	~~22.5~~ 21.77
Расход стали на 1 м² изделия	кг	~~6.6~~ 6.33
Расход стали на 1 м³ бетона	кг	~~50.1~~ 51.34
Марка бетона		300
Кубиковая прочность бетона при его обжатии не ниже	кг/см²	200
Объем панели по внешним размерам	м³	0.828

Длина рабочей арматуры без учета захватов /поз. 13, 14/

Изм.	Лист	№ докум.	Подп.	Дата
		ИК-1	[signature]	VII 78
Разраб.		Дерюгина	Дерюгина	1977
Пров.		Хомич	[signature]	
ГИП		Кузьменко	[signature]	

1.141-КР-1.1.020 ц1

Спецификации и характеристика изделия панель КНК-380

Лит.	Масса	Масшт.

Лист | Листов

Институт Ленжилпроект

Инв. № подл. | Подп. и дата | 241

Копир.: Дольникова Формат 12

Спецификация арматуры на один элемент

Марка	№№ поз.	ф мм	Длина мм	Кол-во шт.	Общая длина м	Масса кг
К-1	1	~~6 AI~~ 5 BI	~~1320~~ 1300	2	~~2.64~~ 2.60	~~0.59~~ 0.40
	2	4 BI	200	~~13~~ 11	~~2.6~~ 2.2	~~0.26~~ 0.22
К-2	3	~~6 AI~~ 5 BI	~~820~~ 900	2	~~1.64~~ 1.8	~~0.36~~ 0.28
	2	4 BI	200	~~5~~ 6	~~1.0~~ 1.2	~~0.10~~ 0.12
К-3	4	6 AI	950	1	1.0	0.22
	3	8 AI	950	1	1.0	0.40
	2	4 BI	200	12	2.4	0.24
К-4	6	6 AI	540	1	0.54	0.12
	7	6 AI	140	5	0.7	0.16
С-1	8 *	4 BI	3380	5	16.9	1.68
	9	4 BI	930	15	14.0	1.39
С-2	10	4 BI	1370	5	6.9	0.68
	11	4 BI	310	6	1.9	0.19
С-3	12	4 BI	970	3	2.9	0.29
	13	4 BI	420	6	2.5	0.25
Отдельные стержни	14	10 AIV	3900	2	7.8	4.81
	15	10 AIV	3400	2	6.8	4.20
Петли	16	10 AI	1120	1	1.1	0.69

Для А-IV σ_0 = 5100 кг/см²

Выборка стали

Диаметры и классы стали	10 AIV	—	10 AI	8 AI	6 AI	4 BI	ф 5 BI
Длина м	14.6	—	4.5	1.0	~~18.3~~ 3.48	~~67.5~~ 67.9	16.00
Масса кг	9.0	—	2.76	0.40	~~4.10~~ 0.72	~~6.69~~ 6.75	2.48
R_u^H	6000		2400			5500	
ГОСТ	5781-75		5781-75			6727-53*	

Спецификация стальных элементов

Марка	Кол-во шт.	Масса кг: Одного элемента	Масса кг: Всех элементов	№№ стр.
К-1	2	~~0.85~~ 0.62	~~1.70~~ 1.24	10
К-2	6	~~0.46~~ 0.40	~~2.77~~ 2.40	10
К-3	1	0.86	0.86	10
К-4	2	0.28	0.56	10
С-1	1	3.07	3.07	8
С-2	2	0.87	1.74	10
С-3	1	0.54	0.54	10
Отдельные стержни	4	—	9.01	—
Петли	4	0.69	2.76	10

Характеристика изделия

Масса	кг	~~1165~~ 1088
Объем бетона	м³	~~0.464~~ 0.435
Приведенная толщина настила	см	~~4~~ 12.30
Масса стали	кг	~~23.0~~ 22.18
Расход стали на 1 м² изделия	кг	~~6.5~~ 6.27
Расход стали на 1 м³ бетона	кг	~~49.6~~ 50.99
Марка бетона		300
Кубиковая прочность бетона при его обжатии не ниже	кг/см²	200
Объем панели по внешним размерам	м³	0.850

Длина рабочей арматуры без учета захватов (поз. 13.14)

		ИК-1	[подпись]	VII 78
Изм.	Лист	№ докум.	Подп.	Дата
Разраб.		Дерюгина	[подпись]	1977
Пров.		Хомич	[подпись]	
ГИП		Кузьменко	[подпись]	

1.141-КР-1.1.021 ц1

Спецификации и характеристика изделия панель КНК-390

Лит.	Масса	Масшт.

Лист | Листов

Институт Ленжилпроект

Инв. № подл. 242 | Подп. и дата

Копировал: Дольникова Формат 12

Спецификация арматуры на один элемент

Марка	№№ поз.	ф мм	Длина мм	Кол. во шт.	Общая длина м	Масса кг
К-1	1	~~5 Вр I~~ 6 А I	~~1200~~ 1720	1	~~2.60~~ 2.64	~~0.40~~ 0.59
	2	4 В I	100	~~13~~ 11	~~2.2~~ 1.6	~~0.22~~ 0.16
К-2	3	~~5 Вр I~~ 6 А I	~~900~~ 870	1	~~1.15~~ 1.04	~~0.28~~ 0.36
	2	4 В I	100	~~5~~ 6	~~1.2~~ 1.0	~~0.12~~ 0.10
К-3	4	6 А I	950	1	1.0	0.22
	~~5~~	~~5 Вр I~~	~~950~~	~~1~~	~~1.0~~	~~0.22~~
	2	4 В I	100	12	~~1.4~~ 1.2	~~0.29~~ 0.24
К-4	6	6 А I	540	1	0.54	0.12
	7	6 А I	140	5	0.7	0.16
С-1	8	4 В I	3480	5	17.4	1.73
	9	4 В I	930	15	14.0	1.39
С-2	10	4 В I	1370	5	6.9	0.68
	11	4 В I	310	6	1.9	0.19
С-3	12	4 В I	970	3	2.9	0.29
	13	4 В I	410	6	2.5	0.25
Отдельные стержни	14	10 А IV	4000	2	8.0	4.94
	15	10 А IV	3500	2	7.0	4.32
Петли	16	10 А I	1170	1	1.1	0.69

Для А-IV σ = 5100 кг/см^2

Выборка стали

Диаметры и классы стали	10 А IV	—	10 А I	8 А I	6 А I	4 В I	ф5 В I
Длина м	15.0	—	4.5	1.0	~~18.3~~ 3.48	~~68.0~~ 68.4	16.00
Масса кг	9.16	—	1.76	0.60	~~4.10~~ 0.78	~~6.74~~ 6.80	2.48
R_a н	6000		2400			5500	
ГОСТ	5781-75					6727-53*	

Спецификация стальных элементов

Марка	Кол-во шт.	Масса кг: одного элемента	Масса кг: всех элементов	№№ стр.
К-1	1	~~0.62~~ 0.85	~~1.24~~ 1.70	10
К-2	6	~~0.40~~ 0.46	~~2.40~~ 2.77	10
К-3	1	0.86	0.86	10
К-4	1	0.28	0.56	10
С-1	1	3.12	3.12	8
С-2	1	0.87	1.74	10
С-3	1	0.54	0.54	10
Отдельные стержни	4	—	9.16	—
Петли	4	0.69	2.76	10

Характеристика изделия

Масса	кг	~~7748~~ 7747
Объем бетона	м^3	~~3.227~~ 3.411
Приведенная толщина настила	см	~~4~~ 12.3
Масса стали	кг	~~133~~ 22.48
Расход стали на 1 м^2 изделия	кг	~~6.4~~ 6.18
Расход стали на 1м^3 бетона	кг	~~48.6~~ 50.30
Марка бетона		300
Кубиковая прочность бетона ~~при~~ его обжатии ~~и~~ не ниже	кг/см^2	100
Объем панелей по внешним размерам	м^3	0.872

Длина рабочей арматуры без учета захватов (поз. 13, 14)

	Нач.		VII 78	1.141-КР-1.1. ОВ ц1		
Изм. Лист	№ докум.	Подп.	Дата	Спецификации и характеристика изделия панель КНК-400	Лит.	Масса	Масштаб
Разраб.	Дерюгина		1SH				
Пров.	Хомич				Лист	Листов	
ГИП	Кузьменко				Институт Ленниипроект		

Инв. № подл. | Подп. и дата | Взам. инв. №

Копировал: Дольникова Формат 12

Спецификация арматуры на один элемент

Марка	№№ поз.	ф мм	Длина мм	Кол. во шт	Общая длина м	Масса кг
К-1	1	~~6AI~~ 5BI	~~1320~~ 1300	2	~~2.64~~ 2.60	~~0.59~~ 0.40
	2	4BI	200	~~13~~ 11	~~2.6~~ 2.2	~~0.26~~ 0.22
К-2	3	~~6AI~~ 5BI	~~820~~ 900	2	~~1.64~~ 1.8	~~0.36~~ 0.28
	2	4BI	200	~~5~~ 6	~~1.0~~ 1.2	~~0.10~~ 0.12
К-3	4	6AI	950	1	1.0	0.22
	5	8AI	950	1	1.0	0.40
	2	4BI	200	12	2.4	0.24
К-4	6	6AI	540	1	0.54	0.12
	7	6AI	140	5	0.7	0.16
С-1	8	4BI	3580	5	17.9	1.78
	9	4BI	930	16	14.9	1.48
С-2	10	4BI	1370	5	6.9	0.68
	11	4BI	310	6	1.9	0.19
С-3	12	4BI	970	3	2.9	0.29
	13	4BI	420	6	2.5	0.25
Отдельные стержни	14	10AIV	4100	2	8.2	5.06
	15	10AIV	3600	2	7.2	4.44
Петли	16	10AI	1120	1	1.1	0.69

Для А-IV $\sigma_0 = 5100$ кг/см²

Выборка стали

Диаметры и классы стали	10AIV	—	10AI	8AI	6AI	4BI	ф5BI
Длина м	15.4	—	4.5	1.0	~~18.3~~ 3.48	~~69.4~~ 69.8	16.00
Масса кг	9.50	—	2.76	0.40	~~4.10~~ 0.78	~~6.88~~ 6.94	2.48
$R_{ж}^{н}$	6000		2400			5500	
ГОСТ	5781-75					6727-53*	

Спецификация стальных элементов

Марка	Кол. во шт	Масса кг: Одного элемента	Масса кг: Всех элементов	№№ стр.
К-1	2	~~0.65~~ 0.62	~~1.70~~ 1.24	10
К-2	6	~~0.46~~ 0.40	~~2.77~~ 2.40	10
К-3	1	0.86	0.86	10
К-4	2	0.28	0.56	10
С-1	1	3.26	3.26	8
С-2	2	0.87	1.74	10
С-3	1	0.54	0.54	10
Отдельные стержни	4	—	9.50	—
Петли	4	0.69	2.76	10

Характеристика изделия

Масса	кг	~~1230~~ 1145
Объем бетона	м³	~~0.490~~ 0.458
Приведенная толщина настила	см	~~4~~ 12.27
Масса стали	кг	~~23.7~~ 22.86
Расход стали на 1 м² изделия	кг	~~6.9~~ 6.12
Расход стали на 1 м³ бетона	кг	~~48.4~~ 49.9
Марка бетона		300
Кубиковая прочность бетона ~~на~~ при его обжатии не ниже	кг/см²	200
Объем панели по внешним размерам	м³	0.894

Длина рабочей арматуры без учета захватов (поз. 13, 14)

		НК-1	[signature]	VII 78
Изм.	Лист	№ док.	Подп.	Дата
Разраб.		Дерюгина	[signature]	1977
Пров.		Хомич	[signature]	
ГИП		Кузьменко	[signature]	

1.141-КР-1.1.023 и1

Спецификации и характеристика изделия панель КНК-410

Лит.	Масса	Масшт.

Лист | Листов

Институт Ленжилпроект

Инв. № подл. 244 | Подп. и дата

Копир.: Дольникова Формат 12

Спецификация арматуры на один элемент

Марка	№№ поз.	ф мм	Длина мм	Кол. во шт.	Общая длина м	Масса кг
К-1	1	~~5ВI~~ ~~6АI~~	~~1300~~ ~~1320~~	2	~~2.60~~ ~~2.64~~	~~0.40~~ ~~0.59~~
	2	4ВI	200	~~13~~ ~~11~~	~~2.6~~ ~~2.2~~	~~0.22~~ ~~0.16~~
К-2	3	~~5ВI~~ ~~6АI~~	~~900~~ ~~820~~	2	~~1.8~~ ~~1.64~~	~~0.28~~ ~~0.36~~
	2	4ВI	200	~~5~~ 6	~~1.2~~ ~~1.0~~	~~0.12~~ ~~0.10~~
К-3	4	6АI	950	1	1.0	0.72
	~~5~~ 2	~~8АI~~ 4ВI	~~950~~ 200	~~1~~ 12	~~1.9~~ 2.4	~~0.68~~ 0.24
К-4	6	6АI	540	1	0.54	0.12
	7	6АI	140	5	0.7	0.16
С-1	8	4ВI	3680	5	18.4	1.82
	9	4ВI	930	16	14.9	1.48
С-2	10	4ВI	1370	5	6.9	0.68
	11	4ВI	310	6	1.9	0.19
С-3	12	4ВI	970	3	2.9	0.29
	13	4ВI	420	6	2.5	0.25
Отдельные стержни	14	10АIV	4200	2	8.4	5.18
	15	10АIV	3700	2	7.4	4.57
Петли	16	10АI	1120	1	1.1	0.69

Для А-IV σ_0 = 5100 кг/см²

Выборка стали

Диаметры и классы стали	10АIV	—	10АI	8АI	6АI	4ВI	ф5ВI
Длина м	15.8	—	4.5	1.0	~~3.48~~ ~~18.3~~	~~70.3~~ ~~69.4~~	16.90
Масса кг	9.75	—	2.78	0.40	~~0.78~~ ~~4.10~~	~~6.78~~ ~~6.92~~	2.48
$R_a^н$	6000		2400			5500	
ГОСТ	5781-75					6727-53*	

Спецификация стальных элементов

Марка	Кол. во шт	Масса кг: Одного элемента	Масса кг: Всех элементов	№№ стр.
К-1	2	~~0.62~~ ~~0.85~~	~~1.24~~ ~~1.70~~	10
К-2	6	~~0.40~~ ~~0.46~~	~~2.40~~ ~~2.77~~	10
К-3	1	0.86	0.86	10
К-4	2	0.28	0.56	10
С-1	1	3.30	3.30	8
С-2	2	0.87	1.74	10
С-3	1	0.54	0.54	10
Отдельные стержни	4	—	9.75	—
Петли	4	0.69	2.76	10

Характеристика изделия

Масса	кг	~~1262~~ 1175
Объем бетона	м³	~~0.503~~ ~~0.503~~
Приведенная толщина настила	см	~~4~~ 12,26
Масса стали	кг	~~24.0~~ 23.15
Расход стали на 1 м² изделия	кг	~~63~~ 68.4
Расход стали на 1 м³ бетона	кг	~~47.74~~ 46.25
Марка бетона		300
Кубиковая прочность бетона ~~на~~ при ~~его~~ обжатии ~~не~~ не ниже	кг/см²	200
Объем панели по внешним размерам	м³	0.916

Длина рабочей арматуры без учета захватов (поз. 13, 14)

				1.141-КР-1.1.024 ц1
		НК-1	[signature]	VII 78
Изм.	Лист	N докум.	Подп.	Дата
Разраб.		Дерюгина	[signature]	1977
Пров.		Хомич	[signature]	
ГИП		Кузьменко	[signature]	

Спецификации и характеристика изделия панель КНК-420

Лит.	Масса	Масшт.

Лист | Листов

Институт ЛЕНЖИЛПРОЕКТ

Инв. № подл. | Подп. и дата
245

Спецификация арматуры на один элемент

Марка	NN поз.	ф мм	Длина мм	Кол. во шт.	Общая длина м	Масса кг
К-1	1	~~6AI~~ 5BI	~~1320~~ 1300	2	~~2.64~~ 2.60	~~0.59~~ 0.40
	2	4BI	200	~~13~~ 11	~~2.6~~ 2.2	~~0.26~~ 0.22
К-2	3	~~6AI~~ 5BI	~~820~~ 900	2	~~1.64~~ 1.8	~~0.36~~ 0.28
	2	4BI	200	~~5~~ 6	~~1.0~~ 1.2	~~0.10~~ 0.12
К-3	4	6AI	950	1	1.0	0.22
	5	8AI	950	1	1.0	0.40
	2	4BI	200	12	2.4	0.24
К-4	6	6AI	540	1	0.54	0.12
	7	6AI	140	5	0.7	0.16
С-1	8	4BI	3780	5	18.9	1.87
	9	4BI	930	16	14.9	1.48
С-2	10	4BI	1370	5	6.9	0.68
	11	4BI	310	6	1.9	0.19
С-3	12	4BI	970	3	2.9	0.29
	13	4BI	420	6	2.5	0.25
Отдельные стержни	14	10AIV	4300	2	8.6	5.31
	15	10AIV	3800	2	7.6	4.69
Петли	16	10AI	1120	1	1.1	0.69

Для А-IV $\sigma_0 = 5100$ кг/см²

Выборка стали

Диаметры и классы стали	10AIV	—	10AI	8AI	6AI	4BI	ф5BI
Длина м	16.2	—	4.5	1.0	~~18.3~~ 3.48	~~70.4~~ 70.8	16.00
Масса кг	9.99	—	2.76	0.40	~~4.10~~ 0.78	~~6.37~~ 1.09	2.48
RaH	6000		2400			5500	
ГОСТ	5781-75					6727-53*	

Спецификация стальных элементов

Марка	Кол. во шт.	Масса кг: Одного элемента	Масса кг: Всех элементов	NN стр.
К-1	2	~~0.85~~ 0.62	~~1.70~~ 1.24	10
К-2	6	~~0.46~~ 0.40	~~2.77~~ 2.40	10
К-3	1	0.86	0.86	10
К-4	2	0.28	0.56	10
С-1	1	3.35	3.35	8
С-2	2	0.87	1.74	10
С-3	1	0.54	0.54	10
Отдельные стержни	4	—	10.00	—
Петли	4	0.69	2.76	10

Характеристика изделия

Масса	кг	~~12.95~~ 12.05
Объем бетона	м³	~~0.516~~ 0.482
Приведенная толщина настила	см	~~4~~ 12.26
Масса стали	кг	~~24.3~~ 23.45
Расход стали на 1 м² изделия	кг	~~6.2~~ 5.96
Расход стали на 1 м³ бетона	кг	~~47.1~~ 48.65
Марка бетона		300
Кубиковая прочность бетона ~~на~~ при его обжатии не ниже	кг/см²	200
Объем панели по внешним размерам	м³	0.937

Длина рабочей арматуры без учета захватов /поз. 13, 14/

		ЦК-1	[illegible]	[illegible]
Изм.	Лист	N док.	Подп.	Дата
Разраб.		Дерюгина	[illegible]	1977
Пров.		Хомич	[illegible]	
ГИП		Кузьменко	[illegible]	

1.141-КР-1.1.025 ц1

Спецификации и характеристика изделия панель КНК-430

Лит.	Масса	Масшт.

Лист | Листов

Институт Ленжилпроект

Инв. N подл. 246 | Подп. и дата

Спецификация арматуры на один элемент

Марка	№№ поз.	ф мм	Длина мм	Кол. во шт	Общая длина м	Масса кг
К-1	1	~~6AI~~ 5BI	~~1320~~ 1300	2	~~2.64~~ 2.60	~~0.59~~ 0.40
	2	4BI	200	~~13~~ 11	~~2.6~~ 2.2	~~0.26~~ 0.22
К-2	3	~~6AI~~ 5BI	~~820~~ 900	2	~~1.64~~ 1.8	~~0.36~~ 0.28
	2	4BI	200	~~5~~ 6	~~1.0~~ 1.2	~~0.10~~ 0.12
К-3	4	6AI	950	1	1.0	0.22
	5	8AI	950	1	1.0	0.40
	2	4BI	200	12	2.4	0.24
К-4	6	6AI	540	1	0.54	0.12
	7	6AI	140	5	0.7	0.16
С-1	8	4BI	3880	5	19.4	1.92
	9	4BI	930	17	15.8	1.57
С-2	10	4BI	1370	5	6.9	0.68
	11	4BI	310	6	1.9	0.19
С-3	12	4BI	970	3	2.9	0.29
	13	4BI	420	6	2.5	0.25
Отдельные стержни	14	10AIV	4400	2	8.8	5.43
	15	10AIV	3900	2	7.8	4.81
Петли	16	10AI	1120	1	1.1	0.69

Для А-IV σ_0 = 5100 кг/см²

Выборка стали

Диаметры и классы стали	10AIV	—	10AI	8AI	6AI	4BI	ф5BI
Длина м	16.6	—	4.5	1.0	~~18.3~~ 3.48	~~71.0~~ 72.2	16.00
Масса кг	10.24	—	2.76	0.40	~~4.10~~ 0.78	~~7.11~~ 7.17	2.48
R_{a4}	6000		2400			5500	
ГОСТ	5781-75					6727-53*	

Спецификация стальных элементов

Марка	Кол. во шт.	Масса кг: Одного элемента	Масса кг: Всех элементов	№№ стр.
К-1	2	~~0.85~~ 0.62	~~1.70~~ 1.24	10
К-2	6	~~0.46~~ 0.40	~~2.77~~ 2.40	10
К-3	1	0.86	0.86	10
К-4	2	0.28	0.56	10
С-1	1	3.49	3.49	8
С-2	2	0.87	1.74	10
С-3	1	0.54	0.54	10
Отдельные стержни	4	—	10.24	—
Петли	4	0.69	2.76	10

Характеристика изделия

Масса	кг	~~1327~~ 1233
Объем бетона	м³	~~0.529~~ 0.483
Приведенная толщина настила	см	~~4~~ 12.23
Масса стали	кг	~~24.7~~ 23.83
Расход стали на 1 м² изделия	кг	~~6.1~~ 5.91
Расход стали на 1 м³ бетона	кг	~~46.7~~ 48.34
Марка бетона		300
Кубиковая прочность бетона при его обжатии не ниже	кг/см²	200
Объем панели по внешним размерам	м³	0.959

Длина рабочей арматуры без учета захватов (поз. 13, 14)

		ИК-1	[signature]	VII 78
Изм.	Лист	№ док.	Подп.	Дата
Разраб.		Дерютина	[signature]	1977
Пров.		Хомич	[signature]	
ГИП		Кузьменко	[signature]	

1.141 – КР – 1.1. 026 и1

Спецификации и характеристика изделия панель КНК – 440

Лит.	Масса	Масшт.
Лист	Листов	

Институт Ленжилпроект

Спецификация арматуры на один элемент

Марка	№№ поз.	ф мм	Длина мм	Кол-во шт.	Общая длина м	Масса кг
К-1	1	~~6 AI~~ 5 BI	~~1320~~ 1300	2	~~2.64~~ 2.60	~~0.59~~ 0.40
	2	4 BI	200	~~13~~ 11	~~2.6~~ 2.2	~~0.26~~ 0.22
К-2	3	~~6 AI~~ 5 BI	~~810~~ 900	2	~~1.64~~ 1.8	~~0.36~~ 0.28
	2	4 BI	200	~~5~~ 6	~~1.0~~ 1.2	~~0.10~~ 0.12
К-3	4	6 AI	950	1	1.0	0.22
	5	8 AI	930	1	1.0	0.40
	2	4 BI	200	12	2.4	0.24
К-4	6	6 AI	540	1	0.54	0.12
	7	6 AI	140	5	0.7	0.16
С-1	8	4 BI	3980	5	19.9	1.97
	9	4 BI	930	17	15.8	1.57
С-2	10	4 BI	1370	5	6.9	0.68
	11	4 BI	310	6	1.9	0.19
С-3	12	4 BI	970	3	2.9	0.29
	13	4 BI	420	6	2.5	0.25
Отдельные стержни	14	10 A IV	4500	2	9.0	5.55
	15	10 A IV	4000	2	8.0	4.94
Петли	16	10 AI	1120	1	1.1	0.69

Для А-IV σ_0 = 5100 кг/см²

Выборка стали

Диаметры и классы стали	10 A IV	—	10 AI	8 AI	6 AI	4 BI	
Длина м	17.0	—	4.5	1.0	~~10.3~~ 3.48	~~72.3~~ 72.7	16.00
Масса кг	10.49	—	2.76	0.40	~~4.18~~ 0.78	~~7.76~~ 7.22	2.48
R_{α}^{H}	6000		2400			5500	
ГОСТ	5781-75					6727-53*	

248

Спецификация стальных элементов

Марка	Кол-во шт.	Масса кг: Одного элемента	Масса кг: Всех элементов	№№ стр.
К-1	2	~~0.85~~ 0.62	~~1.70~~ 1.24	10
К-2	6	~~0.46~~ 0.40	~~2.77~~ 2.40	10
К-3	1	0.86	0.86	10
К-4	2	0.28	0.56	10
С-1	1	3.54	3.54	8
С-2	2	0.87	1.74	10
С-3	1	0.54	0.54	10
Отдельные стержни	4	—	10.49	—
Петли	4	0.69	2.76	10

Характеристика изделия

Масса	кг	~~1767~~ 1763
Объем бетона	м³	~~0.542~~ 0.505
Приведенная толщина настила	см	~~4~~ 12.23
Масса стали	кг	~~25.0~~ 24.13
Расход стали на 1 м² изделия	кг	~~6.1~~ 5.84
Расход стали на 1 м³ бетона	кг	~~46.0~~ 47.78
Марка бетона		300
Кубиковая прочность бетона при его обжатии не менее	кг/см²	200
Объем панели по внешним размерам	м³	0.981

Длина рабочей арматуры без учета захватов (поз. 13, 14)

		ЦК-1	Хомич	VII 78
Изм.	Лист	№ докум.	Подп.	Дата
Разраб.		Дерюгина	Дерюг	1977
Пров.		Хомич	Хомич	
ГИП		Кузьменко	[illegible]	

1.141-КР-1.1.027 ц1

Спецификации и характеристика изделия панель КНК-450

Лит.	Масса	Масшт.

Лист | Листов

Институт Ленжилпроект

Спецификация арматуры на один элемент

Марка	NN поз.	Ф мм	Длина мм	Кол. во шт	Общая длина м	Масса кг
К-1	1	~~6AI~~ 5BI	~~1320~~ 1300	2	~~2.64~~ 2.60	~~0.59~~ 0.40
	2	4BI	200	~~13~~ 11	~~2.6~~ 2.2	~~0.26~~ 0.22
К-2	3	~~6AI~~ 5BI	~~820~~ 900	2	~~1.64~~ 1.8	~~0.36~~ 0.28
	2	4BI	200	~~5~~ 6	~~1.0~~ 1.2	~~0.10~~ 0.12
К-3	4	6AI	950	1	1.0	0.22
	5	8AI	950	1	1.0	0.28
	2	4BI	200	12	2.4	0.24
К-4	6	6AI	540	1	0.54	0.12
	7	6AI	140	5	0.7	0.16
С-1	8	4BI	4080	5	20.4	2.02
	9	4BI	930	18	16.7	1.66
С-2	10	4BI	1370	5	6.9	0.68
	11	4BI	310	6	1.9	0.19
С-3	12	4BI	970	3	2.9	0.29
	13	4BI	420	6	2.5	0.25
Отдельные стержни	14	10AIV	4600	2	9.2	5.68
	15	10AIV	4100	2	8.2	5.06
Петли	16	10AI	1120	1	1.1	0.69

Для А-IV $\sigma_0 = 5100$ кг/см²

Выборка стали

Диаметры и классы стали	10AIV	—	10AI	8AI	6AI	4BI	Ф5BI
Длина м	17.4	—	4.5	1.0	~~18.3~~ 3.48	~~73.7~~ 74.1	16.00
Масса кг	10.74	—	2.76	0.40	~~4.18~~ 0.78	~~7.30~~ 7.36	2.48
R_a^H	6000		2400			5500	
ГОСТ	5781-75					6727-55	

Спецификация стальных элементов

Марка	Кол. во шт.	Масса кг: Одного элемента	Масса кг: Всех элементов	NN стр.
К-1	2	~~0.85~~ 0.62	~~1.70~~ 1.24	10
К-2	6	~~0.46~~ 0.40	~~2.77~~ 2.40	10
К-3	1	0.86	0.86	10
К-4	2	0.28	0.56	10
С-1	1	3.68	3.68	8
С-2	2	0.87	1.74	10
С-3	1	0.54	0.54	10
Отдельные стержни	4	—	10.74	—
Петли	4	0.69	2.76	10

Характеристика изделия

Масса	кг	~~1392~~ 1290
Объем бетона	м³	~~0.555~~ 0.516
Приведенная толщина настила	см	~~4~~ 12.20
Масса стали	кг	~~25.4~~ 24.53
Расход стали на 1 м² изделия	кг	~~6.0~~ 5.8
Расход стали на 1 м³ бетона	кг	~~45.0~~ 47.52
Марка бетона		300
Кубиковая прочность бетона при его обжатии не ниже	кг/см²	200
Объем панели по внешним размерам	м³	1.003

Длина рабочей арматуры без учета захватов /поз. 13, 14/

		ИК-1	[signature]	VII 78
Изм.	Лист	№ док.	Подп.	Дата
Разраб.		Дерюшина	[signature]	1977
Пров.		Хомин	[signature]	
ГИП		Кузьменко	[signature]	

1.141-КР-1.1.028 ц1

Спецификации и характеристика изделия панель КНК-460

Лит.	Масса	Масшт.

Лист | Листов

Институт ЛЕНЖИЛПРОЕКТ

Инв. № подл. | Подп. и дата

249

Спецификация арматуры на один элемент

Марка	№№ поз.	Ф мм	Длина мм	Кол. во шт.	Общая длина м	Масса кг
К-1	1	5ВI ~~6АI~~	1300 ~~1320~~	2	2.60 ~~2.64~~	0.40 ~~0.59~~
	2	4ВI	200	~~13~~ 11	2.20 ~~2.6~~	0.22 ~~0.26~~
К-2	3	5ВI ~~6АI~~	900 ~~820~~	2	1.8 ~~1.64~~	0.28 ~~0.36~~
	2	4ВI	200	~~5~~ 6	~~1.0~~ 1.2	0.12 ~~0.10~~
К-3	4	6АI	950	1	1.0	0.22
	5	8АI	950	1	1.0	0.22
	2	4ВI	200	12	2.4	0.24
К-4	6	6АI	540	1	0.54	0.12
	7	6АI	140	5	0.7	0.16
С-1	8	4ВI	4180	5	20.9	2.07
	9	4ВI	930	18	16.7	1.66
С-2	10	4ВI	1370	5	6.9	0.68
	11	4ВI	310	6	1.9	0.19
С-3	12	4ВI	970	3	2.9	0.29
	13	4ВI	420	6	2.5	0.25
Отдельные стержни	14	10АIV	4700	2	9.4	5.80
	15	10АIV	4200	2	8.4	5.18
Петли	16	10АI	1120	1	1.1	0.69

Для А-IV σ_0 = 5100 кг/см²

Выборка стали

Диаметры и классы стали	10АIV	—	10АI	8АI	6АI	4ВI	Ф5ВI
Длина м	17.8	—	4.5	1.0	~~18.3~~ 3.48	~~74.4~~ 7.46	16.00
Масса кг	10.98	—	2.76	0.40	~~4.10~~ 0.78	~~7.37~~ 7.41	2.48
$R_a^н$	6000		2400			5500	
ГОСТ	5781-75					6727-53*	

Спецификация стальных элементов

Марка	Кол. во шт.	Масса кг: Одного элемента	Масса кг: Всех элементов	№№ стр.
К-1	2	0.62 ~~0.65~~	1.24 ~~1.70~~	10
К-2	6	0.40 ~~0.46~~	2.40 ~~2.77~~	10
К-3	1	0.66	0.66	10
К-4	2	0.28	0.56	10
С-1	1	3.73	3.73	8
С-2	2	0.87	1.74	10
С-3	1	0.54	0.54	10
Отдельные стержни	4	—	10.96	—
Петли	4	0.69	2.76	10

Характеристика изделия

Масса	кг	1320 ~~1425~~
Объем бетона	м³	~~0.568~~ 0.528
Приведенная толщина настила	см	~~4~~ 12.20
Масса стали	кг	~~25.6~~ 24.79
Расход стали на 1 м² изделия	кг	~~5.9~~ 5.78
Расход стали на 1 м³ бетона	кг	~~45.1~~ 46.95
Марка бетона		300
Кубиковая прочность бетона при его обжатии не ниже	кг/см²	200
Объем панели по внешним размерам	м³	1.025

Длина рабочей арматуры без учета захватов (поз. 13, 14)

		НК-1	Хомич	VII 78
Изм.	Лист	№ док.	Подп.	Дата
Разраб.		Дерюгина	Дерюгина	1977
Пров.		Хомич	Хомич	
Гип		Кузьменко	[illegible]	

1.141-КР-1.1.029 ц1

Спецификации и характеристика изделия панель КНК-470

Лит.	Масса	Масшт.

Лист | Листов

Институт Ленжилпроект

Инв. № подл. 252 | Подп. и дата

Спецификация арматуры на один элемент

Марка	№№ поз.	ф мм	Длина мм	Кол-во шт	Общая длина м	Масса кг
К-1	1	~~5 А I~~ 6 А I	~~1300~~ 1170	2	~~2.60~~ 2.34	~~0.40~~ 0.36
	2	4 В I	100	~~13~~ 11	~~1.32~~ 1.10	~~0.46~~ 0.38
К-2	3	~~5 А I~~ 6 А I	~~800~~ 810	2	~~1.64~~ 1.62	~~0.25~~ 0.25
	2	4 В I	100	~~5~~ 6	~~1.0~~ 1.2	~~0.12~~ 0.14
К-3	4	6 А I	950	1	1.0	0.22
	5 ~~881~~	4 В I	~~220~~ 100	12	~~2.64~~ 2.4	~~0.58~~ 0.53
К-4	6	6 А I	540	1	0.54	0.12
	7	6 А I	140	5	0.7	0.16
С-1	8	4 В I	4280	5	21.4	2.12
	9	4 В I	930	18	16.7	1.66
С-2	10	4 В I	1370	5	6.9	0.68
	11	4 В I	310	6	1.9	0.19
С-3	12	4 В I	970	3	2.9	0.29
	13	4 В I	420	6	2.5	0.25
Отдельные стержни	14	10 А III	4800	2	9.6	5.92
	15	10 А III	4300	2	8.6	5.31
Петли	16	10 А I	1120	1	1.1	0.69

Для А-III σ_0 = 5100 кг/см²

Выборка стали

Диаметры и классы стали	10 А III	—	10 А I	8 А I	6 А I	4 В I	ф 5 В I
Длина м	18.2	—	4.5	1.0	~~18.3~~ 3.46	~~74.975~~ 1.51	16.00
Масса кг	11.22	—	2.76	0.40	~~4.70~~ 0.76	~~1.42746~~	2.48
$R_{ан}$	6000		2400			5500	
ГОСТ	5781-75					6727-53*	

Спецификация стальных элементов

Марка	Кол-во шт.	Масса кг: одного элемента	Масса кг: всех элементов	№№ стр.
К-1	2	~~0.65~~ 0.62	~~1.30~~ 1.24	10
К-2	6	~~0.18~~ 0.17	~~1.11~~ 1.02	10
К-3	1	0.86	0.86	10
К-4	2	0.28	0.56	10
С-1	1	3.78	3.78	8
С-2	2	0.87	1.74	10
С-3	1	0.54	0.54	10
Отдельные стержни	4	—	11.23	—
Петли	4	0.69	2.76	10

Характеристика изделия

	кг	
Масса		~~1350~~ 1157
Объем бетона	м³	~~0.561~~ 0.540
Приведенная толщина настила	см	~~4~~ 12.20
Масса стали	кг	~~15.9~~ 25.11
Расход стали на 1 м² изделия	кг	~~5.9~~ 5.67
Расход стали на 1 м³ бетона	кг	~~46.4~~ 46.5
Марка бетона		300
Кубиковая прочность бетона ~~на~~ при его обжатии не ниже	кг/см²	200
Объем панели по внешним размерам	м³	1.090

Длина рабочей арматуры без учета захватов /поз. 13, 14/

ГИП	Кузьменко			
Пров.	Хомич			
Разраб.	Дементина		1977	
Н.контр.	Н.Дек.			
ГАП	ЦК-1		VII 78	

1.141-КР-1.1.030 Ш1

Спецификации и характеристика изделия панель КНК-480

Лит.	Масса	Масштаб

Лист	Листов

Институт Ленниипроект

Инв.№ подл. | Подп. и дата | Взам.инв.№

Спецификация арматуры на один элемент

Марка	№№ поз.	ф мм	Длина мм	Кол-во шт	Общая длина м	Масса кг
К-1	1	~~6 AI~~ 5 BI	~~1320~~ 1300	2	~~2.64~~ 2.60	~~0.59~~ 0.40
	2	4 BI	200	~~13~~ 11	~~2.6~~ 2.2	~~0.26~~ 0.22
К-2	3	~~6 AI~~ 5 BI	~~820~~ 900	2	~~1.64~~ 1.8	~~0.36~~ 0.28
	2	4 BI	200	~~5~~ 6	~~1.0~~ 1.2	~~0.10~~ 0.12
К-3	4	6 AI	950	2	1.0	0.42
	2	~~4 BI~~ 5 BI	~~200~~ 900	12	2.4	~~0.24~~ 0.28
К-4	6	6 AI	540	1	0.54	0.12
	7	6 AI	140	5	0.7	0.16
С-1	8	4 BI	4380	5	21.9	2.17
	9	4 BI	930	19	17.7	1.75
С-2	10	4 BI	1370	5	6.9	0.68
	11	4 BI	310	6	1.9	0.19
С-3	12	4 BI	970	3	2.9	0.29
	13	4 BI	420	6	2.5	0.25
Отдельные стержни	14	10 A IV	4900	2	9.8	6.05
	15	10 A IV	4400	2	8.8	5.43
Петли	16	10 A I	1120	1	1.1	0.69

Для А-IV σ_0 = 5100 кг/см²

Выборка стали

Диаметры и классы стали	10 A IV	—	10 A I	8 AI	6 A I	4 BI	ф 5 BI
Длина м	18.6	—	4.5	1.0	~~18.3~~ 3.48	~~16.2~~ 7.66	16.00
Масса кг	11.48	—	2.76	0.40	~~4.10~~ 0.78	~~7.52~~ 7.60	2.48
Rₐн	6000		2400			5500	
ГОСТ	5781-75					6727-53*	

Спецификация стальных элементов

Марка	Кол-во шт.	Масса кг: Одного элемента	Масса кг: Всех элементов	№№ стр.
К-1	2	~~0.85~~ 0.62	~~1.70~~ 1.24	10
К-2	6	~~0.46~~ 0.40	~~2.77~~ 2.40	10
К-3	1	0.86	0.86	10
К-4	2	0.28	0.56	10
С-1	1	3.92	3.92	8
С-2	2	0.87	1.74	10
С-3	1	0.54	0.54	10
Отдельные стержни	4	—	11.48	—
Петли	4	0.69	2.76	10

Характеристика изделия

Масса	кг	~~1490~~ 1378
Объем бетона	м³	~~0.594~~ 0.551
Приведенная толщина настила	см	~~4~~ 12.17
Масса стали	кг	~~26.3~~ 25.50
Расход стали на 1 м² изделия	кг	~~5.8~~ 5.63
Расход стали на 1 м³ бетона	кг	~~44.3~~ 46.28
Марка бетона		300
Кубиковая прочность бетона при его обжатии не ниже	кг/см²	200
Объем панели по внешним размерам	м³	1.068

Длина рабочей арматуры без учета захватов (поз. 13, 14)

Изм.	Лист	№ докум.	Подп.	Дата
		ЦК-1	[illegible]	VII 78
Разраб.		Дерюгина	Дерю	1977
Пров.		Хомич	[illegible]	
ГИП		Кузьменко	[illegible]	

1.141-КР-1.1.031 ц1

Спецификации и характеристика изделия панель КНК-490

Лит.	Масса	Масшт.

Лист | Листов

Институт ЛЕНЖИЛПРОЕКТ

Инв. № подл. 252 | Подп. и дата

Копир.: Дольникова

Формат 12

Спецификация арматуры на один элемент

Марка	№№ поз.	ф мм	Длина мм	Кол. во шт	Общая длина м	Масса кг
К-1	1	~~6AI~~ 5BI	~~1320~~ 1300	2	~~2.64~~ 2.60	~~0.59~~ 0.40
	2	4BI	200	~~13~~ 11	~~2.6~~ 2.20	~~0.26~~ 0.22
К-2	3	~~6AI~~ 5BI	~~820~~ 900	2	~~1.6~~ 1.8	~~0.36~~ 0.28
	2	4BI	200	~~5~~ 6	~~1.0~~ 1.2	~~0.10~~ 0.12
К-3	4	6AI	950	1	1.0	0.22
	5	8AI	950	1	1.0	0.40
	2	4BI	200	12	2.4	0.24
К-4	6	6AI	540	1	0.54	0.12
	7	6AI	140	5	0.7	0.16
С-1	8	4BI	4480	5	22.4	2.22
	9	4BI	930	19	17.7	1.75
С-2	10	4BI	1370	5	6.9	0.68
	11	4BI	310	6	1.9	0.19
С-3	12	4BI	970	3	2.9	0.29
	13	4BI	420	6	2.5	0.25
Отдельные стержни	14	10 A IV	5000	2	10.0	6.17
	15	10 A IV	4500	2	9.0	5.55
Петли	16	10 AI	1120	1	1.1	0.69

Для А-IV σ_0: 5100 кг/см²

Выборка стали

Диаметры и классы стали	10 A IV	—	10 AI	8AI	6AI	4BI	ф5BI
Длина м	19.0	—	4.5	1.0	~~18.3~~ 3.48	~~76.7~~ 77.1	16.00
Масса кг	11.72	—	2.76	0.40	~~4.10~~ 0.78	~~7.59~~ 7.65	2.48
R_a^4	6000		2400			5500	
ГОСТ	5781-75					6727-53*	

Спецификация стальных элементов

Марка	Кол. во шт	Масса кг: Одного элемента	Масса кг: Всех элементов	№№ стр.
К-1	2	~~0.85~~ 0.62	~~1.70~~ 1.24	10
К-2	6	~~0.46~~ 0.40	~~2.77~~ 2.40	10
К-3	1	0.86	0.86	10
К-4	2	0.28	0.56	10
С-1	1	3.97	3.97	8
С-2	2	0.87	1.74	10
С-3	1	0.54	0.54	10
Отдельные стержни	4	—	11.72	—
Петли	4	0.69	2.76	10

Характеристика изделия

Масса	кг	~~1322~~ 1408
Объем бетона	м³	~~0.607~~ 0.563
Приведенная толщина настила	см	~~4~~ 12.17
Масса стали	кг	~~26.6~~ 25.79
Расход стали на 1 м² изделия	кг	~~5.8~~ 5.58
Расход стали на 1 м³ бетона	кг	~~43.8~~ 45.81
Марка бетона		300
Кубиковая прочность бетона при его обжатии не ниже	кг/см²	200
Объем панели по внешним размерам	м³	1.090

Длина рабочей арматуры без учета захватов /поз. 13, 14/

		ИК-1	[подпись]	VII 78
Изм.	Лист	№ док.	Подп.	Дата
Разраб.		Дерюгина	[подпись]	1577
Пров.		Хомич	[подпись]	
Гип		Кузьменко	[подпись]	

1.141-КР-1.1.032 ц1

Спецификации и характеристика изделия панель КНК-500

Лит.	Масса	Масшт.

Лист | Листов

Институт Ленжилпроект

Инв. № подл. 253 | Подп. и дата

Копировал: Лольникова Формат 12

Спецификация арматуры на один элемент

Марка	№№ поз.	ф мм	Длина мм	Кол. во шт.	Общая длина м	Масса кг
К-1	1	~~5 6АI~~	~~1300~~ 1298	2	~~2.60~~ 2.60	~~0.40~~ 0.39
	2	4АI	200	~~13~~ 11	~~2.60~~ 2.20	~~0.98~~ 0.86
К-2	3	~~5 6АI~~	~~900~~ 898	2	~~1.8~~ 1.8	~~0.28~~ 0.28
	2	4АI	200	~~5~~ 6	~~2.2~~ 1.2	~~0.98~~ 0.48
К-3	4	6АI	950	1	1.0	0.22
	~~5~~ 2	~~8АI~~ 4АI	~~950~~ 200	1 12	1.0 2.4	~~0.38~~ 0.24
К-4	6	6АI	540	1	0.54	0.12
	7	6АI	140	5	0.7	0.16
С-1	8	4АI	4580	5	22.9	1.27
	9	4АI	930	20	18.6	1.84
С-2	10	4АI	1370	5	6.9	0.68
	11	4АI	310	6	1.9	0.19
С-3	12	4АI	970	3	2.9	0.29
	13	4АI	420	6	2.5	0.25
Отдельные стержни	14	~~10 12 АIV~~	5100	2	10.2	~~6.29~~ 5.06
	15	10 АIV	4600	2	9.2	5.68
Петли	16	10 АI	1120	1	1.1	0.69

Для А-IV R_a = 5100 кг/см²

Выборка стали

Диаметры и классы стали	~~12 АIV~~	10 АIV	10 АI	ВрI	6 АI	4 АI	ф 5 ВI
Длина м	10.2	~~1949.2~~ 1949	4.5	20	~~3.48~~ 3.48	~~78.9~~ 78.9	16.00
					~~18.2~~ 18.2	~~16.1~~ 16.1	
Масса кг	9.06	~~11975.68~~ 11975	2.78	040	~~0.78~~ 0.78	~~2.72~~ 2.72	2.48
						~~1.78~~ 1.78	
$R_a^н$	6000		2400			5500	
ГОСТ	5781-75					6727-53*	

Спецификация стальных элементов

Марка	Кол. во шт.	Масса кг: одного элемента	Масса кг: всех элементов	№№ стр.
К-1	2	~~0.65~~ 0.62	~~1.30~~ 1.24	10
К-2	6	~~0.46~~ 0.40	~~2.77~~ 2.40	10
К-3	1	0.86	0.86	10
К-4	2	0.28	0.56	10
С-1	1	4.11	4.11	9
С-2	2	0.87	1.74	10
С-3	1	0.54	0.54	10
Отдельные стержни	4	—	~~11.97~~ 14.74	—
Петли	4	0.69	2.76	10

Характеристика изделия

Масса	кг	~~1435~~ 1351
Объем бетона	м³	~~0.574~~ 0.540
Приведенная толщина настила	см	~~4~~ 12.15
Масса стали	кг	~~28.8~~ 26.18
Расход стали на 1 м² изделия	кг	~~6.3~~ 5.54
Расход стали на 1 м³ бетона	кг	~~49.1~~ 45.61
Марка бетона		300
Кубиковая прочность бетона ~~про на сго обжатие~~ не ниже	кг/см²	200
Объем панели по внешним размерам	м³	1.112

Длина рабочей арматуры без учета захватов (поз. 13, 14) 2

		~~ИК-1~~		УЧ 78	1.141-КР-1.1.033 ЦТ
Нач. лаб.	Н. Вок.	Подп.	Дата		Спецификации и характеристика изделия панель КНК-510
Разраб.	Дерягина		1977		
Пров.	Хомич				
ГИП	Кузьменко				

Лит.	Масса	Масшт.
Лист	Листов	
Институт Ленинпроект		

Инв. № подл. 254 | Подп. и дата

Копир.: Дольникова Формат 12

Спецификация арматуры на один элемент

Марка	№ поз.	ф мм	Длина мм	Кол. во шт.	Общая длина	Масса кг
К-1	1	~~5 AI~~ ~~6 AI~~	~~1300~~ ~~1320~~	2	~~2.60~~ ~~2.64~~	~~0.40~~ ~~0.59~~
	2	4 BI	200	~~11~~ 11	~~2.6~~ 2.2	~~0.16~~ 0.22
К-2	3	~~5 AI~~ ~~6 AI~~	~~900~~ ~~820~~	2	~~1.64~~ 1.8	~~0.36~~ 0.28
	2	4 BI	200	~~5~~ 6	~~1.0~~ 1.2	~~0.10~~ 0.12
К-3	4	6 AI	950	1	1.0	0.22
	~~5~~ 2	~~8 AI~~ 4 BI	~~950~~ 200	~~1~~ 12	~~1.9~~ 2.4	~~0.78~~ 0.84
К-4	6	6 AI	540	1	0.54	0.12
	7	6 AI	140	5	0.7	0.16
С-1	8	4 BI	4680	5	23.4	2.32
	9	4 BI	930	20	18.6	1.84
С-2	10	4 BI	1370	5	6.9	0.68
	11	4 BI	110	6	1.9	0.19
С-3	12	4 BI	970	3	2.9	0.29
	13	4 BI	420	6	2.5	0.25
Отдельные стержни	14	~~10~~ ~~12~~ A III	5200	2	10.4	6.42 ~~9.24~~
	15	10 A III	4700	2	9.4	5.80
Петли	16	10 AI	1120	1	1.1	0.69

для A-III σ_0 = 5100 кг/см²

Выборка стали

Диаметры и классы стали	~~12 A III~~	10 A III	10 A I	8AI	6 AI	4 BI	ф5 BI
Длина м	~~10.4~~	~~13.8~~ ~~14~~	4.5	1.0	~~10.3~~ 3.48	~~78.6~~ 7.90	16.00
Масса кг	~~9.24~~	~~12.22~~ ~~5.80~~	2.76	0.40	~~4.10~~ 0.78	~~7.70~~ 7.84	2.48
$R_{вн}$	6000		2400			5500	
ГОСТ	5781-75					~~6727.53~~*	

Спецификация стальных элементов

Марка	Кол. во шт.	Масса кг: Одного элемента	Масса кг: Всех элементов	№ листов
К-1	2	~~0.62~~ ~~0.65~~	~~1.24~~ ~~1.30~~	10
К-2	6	~~0.40~~ 0.46	~~2.40~~ 2.76	10
К-3	1	0.86	0.86	10
К-4	2	0.28	0.56	10
С-1	1	4.16	4.16	9
С-2	2	0.87	1.74	10
С-3	1	0.54	0.54	10
Отдельные стержни	4	—	~~12.22~~ ~~15.04~~	—
Петли	4	0.69	2.76	10

Характеристика изделия

Масса	кг	~~1763~~ ~~1801~~
Объем бетона	м³	~~0.586~~ 0.633
Приведенная толщина настила	см	~~4~~ 12.15
Масса стали	кг	~~30.1~~ 26.48
Расход стали на 1 м² изделия	кг	~~6.1~~ 5.49
Расход стали на 1м³ бетона	кг	~~47.6~~ 45.19
Марка бетона		300
Кубиковая прочность бетона ~~при~~ ~~передаче~~ его обжатии не ниже	кг/см²	200
Объем панели по внешним размерам	м³	1.134

Длина рабочей арматуры без учета захватов (поз. 13, 14)

	ЦК-1	Хомич		УЦ178
Нач.	Аист	Н. Довкун	Пров.	Дата
Разраб.		Дергунина	Дергунина	15.77
Пров.		Хомич	Хомич	
ГИП		Кузьменко	Кузьменко	

1.141-КР-11.034 Ш1

Спецификации и характеристика изделия панель КНК-510

Лит.	Масса	Масс.шт.

Лист | Листов

Институт Ленжилпроект

Инв. № подл. | Подп. и дата | 2355

Копировал: Дольникова Формат А2

Спецификация арматуры на один элемент

Марка	№№ поз.	ф мм	Длина мм	Кол. во шт.	Общая длина м	Масса кг
К-1	1	~~6AI~~ 5BI	~~1320~~ 1500	2	~~2.64~~ 2.60	~~0.59~~ 0.40
	2	4BI	200	~~13~~ 11	~~2.6~~ 2.2	~~0.26~~ 0.22
К-2	3	~~6AI~~ 5BI	~~820~~ 900	2	~~1.64~~ 1.8	~~0.36~~ 0.28
	2	4BI	200	~~5~~ 6	~~1.0~~ 1.2	~~0.10~~ 0.12
К-3	4	6AI	950	1	1.0	0.22
	5	8AI	950	1	1.0	0.40
	2	4BI	200	12	2.4	0.24
К-4	6	6AI	540	1	0.54	0.12
	7	6AI	140	5	0.7	0.16
С-1	8	4BI	4780	5	23.9	2.37
	9	4BI	930	20	18.6	1.84
С-2	10	4BI	1370	5	6.9	0.68
	11	4BI	310	6	1.9	0.19
С-3	12	4BI	970	3	2.9	0.29
	13	4BI	420	6	2.5	0.25
Отдельные стержни	14	10 ~~12~~ AIV	5300	2	10.6	6.54 ~~9.42~~
	15	10 AIV	4800	2	9.6	5.92
Петли	16	10 AI	1120	1	1.1	0.69

Для А-IV σ_0 = 5100 кг/см²

Выборка стали

Диаметры и классы стали	~~12 AIV~~	10 AIV	10 AI	8AI	6AI	4BI	ф5BI
Длина м	~~10.6~~	~~9.6~~ 20.2	4.5	1.0	~~18.3~~ 3.48	~~79.1~~ 79.5	16.00
Масса кг	~~9.42~~	~~5.92~~ 12.46	2.76	0.40	~~4.10~~ 0.78	~~7.83~~ 7.89	2.48
$R_a^н$	6000		2400			5500	
ГОСТ	5781-75					6727-53*	

Спецификация стальных элементов

Марка	Кол. во шт.	Масса кг: Одного элемента	Масса кг: Всех элементов	№№ листов
К-1	2	~~0.85~~ 0.62	~~1.70~~ 1.24	10
К-2	6	~~0.46~~ 0.40	~~2.77~~ 2.40	10
К-3	1	0.86	0.86	10
К-4	2	0.28	0.56	10
С-1	1	4.21	4.21	9
С-2	2	0.87	1.74	10
С-3	1	0.54	0.54	10
Отдельные стержни	4	—	~~15.34~~ 12.46	—
Петли	4	0.69	2.76	10

Характеристика изделия

Масса	кг	~~1620~~ 1495
Объем бетона	м³	~~0.646~~ 0.578
Приведенная толщина настила	см	~~4~~ 12.15
Масса стали	кг	~~30.5~~ 26.77
Расход стали на 1 м² изделия	кг	~~6.2~~ 5.44
Расход стали на 1 м³ бетона	кг	~~47.2~~ 44.76
Марка бетона		300
Кубиковая прочность бетона при ~~на~~ его обжатии не ниже	кг/см²	200
Объем панели по внешним размерам	м³	1.155

Длина рабочей арматуры без учета захватов (поз. 13, 14)

		ИК-1	[подпись]	VII 78
изм.	лист	№ докум.	подп.	дата
разраб.		Дерюгина	[подпись]	1977
пров.		Хомич	[подпись]	
ГИП		Кузьменко	[подпись]	

1.141-КР-1.1.035 ц1

Спецификации и характеристика изделия панель КНК-530

Лит.	Масса	Масшт.

Лист | Листов

Институт ЛЕНЖИЛПРОЕКТ

Инв. № подл. | Подп. и дата | 256

Копировал: Дольникова

Формат 12

Спецификация арматуры на один элемент

Марка	№№ поз.	ф мм	Длина мм	Кол-во шт.	Общая длина м	Масса кг
К-1	1	~~6AI~~ 5BI	~~1320~~ 1300	2	~~2.64~~ 2.60	~~0.59~~ 0.40
	2	4BI	200	~~13~~ 11	~~2.6~~ 2.2	~~0.26~~ 0.22
К-2	3	~~6AI~~ 5BI	~~820~~ 900	2	~~1.64~~ 1.8	~~0.36~~ 0.28
	2	4BI	200	~~5~~ 6	~~1.0~~ 1.2	~~0.10~~ 0.12
К-3	4	6AI	950	1	1.0	0.22
	5	8AI	930	1	1.0	0.40
	2	4BI	200	12	2.4	0.24
К-4	6	6AI	540	1	0.54	0.12
	7	6AI	140	5	0.7	0.16
С-1	8	4BI	4880	5	24.4	2.42
	9	4BI	930	21	19.5	1.93
С-2	10	4BI	1370	5	6.9	0.68
	11	4BI	310	6	1.9	0.19
С-3	12	4BI	970	3	2.9	0.29
	13	4BI	420	6	2.5	0.25
Отдельные стержни	14	12AIV	5400	2	10.8	9.59
	15	10AIV	4900	2	9.8	6.05
Петли	16	10AI	1120	1	1.1	0.69

Для А-IV σ_0 = 5100 кг/см²

Выборка стали

Диаметры и классы стали	12AIV	10AIV	10AI	8AI	6AI	4BI	ф5BI
Длина м	10.8	9.8	4.5	1.0	~~18.3~~ 3.48	~~80.5~~ 80.9	16.00
Масса кг	9.59	6.05	2.76	0.40	~~4.10~~ 0.78	~~7.97~~ 8.03	2.48
R_a^H	6000		2400			5500	
ГОСТ	5781.75					6727.53*	

Спецификация стальных элементов

Марка	Кол-во шт.	Масса кг: Одного элемента	Масса кг: Всех элементов	№№ листов
К-1	2	~~0.85~~ 0.62	~~1.70~~ 1.24	10
К-2	6	~~0.46~~ 0.4	~~2.77~~ 2.40	10
К-3	1	0.86	0.86	10
К-4	2	0.28	0.56	10
С-1	1	4.35	4.35	9
С-2	2	0.87	1.74	10
С-3	1	0.54	0.54	10
Отдельные стержни	4	—	15.64	—
Петли	4	0.69	2.76	10

Характеристика изделия

Масса	кг	~~1652~~ 1523
Объем бетона	м³	~~0.659~~ 0.609
Приведенная толщина настила	см	~~4~~ 12.13
Масса стали	кг	~~30.9~~ 30.10
Расход стали на 1 м² изделия	кг	~~6.1~~ 6.00
Расход стали на 1 м³ бетона	кг	~~47.1~~ 49.43
Марка бетона		300
Кубиковая прочность бетона при его обжатии не ниже	кг/см²	200
Объем панели по внешним размерам	м³	1.177

Длина рабочей арматуры без учета захватов (поз. 13, 14)

		ИК-1	[подпись]	VII 78
Изм.	Лист	№ докум.	Подп.	Дата
Разраб.		Дерютина	[подпись]	1978
Пров.		Хомич	[подпись]	
Гип.		Кузьменко	[подпись]	

1.141-КР-1.1.036 ц1

Спецификации и характеристика изделия панель КИК-540

Лит.	Масса	Масшт.

Лист | Листов

Институт Ленинпроект

Инв. № подл. 257 | Подп. и дата

Копир.: Дольникова

Формат 12

Спецификация арматуры на один элемент

Марка	№№ поз.	ф мм	Длина мм	Кол-во шт.	Общая длина м	Масса кг
К-1	1	~~6АI~~ 5ВI	~~1320~~ 1300	2	~~2.64~~ 2.60	~~0.59~~ 0.40
	2	4ВI	200	~~13~~ 11	~~2.6~~ 2.2	~~0.26~~ 0.22
К-2	3	~~6АI~~ 5ВI	~~820~~ 900	2	~~1.64~~ 1.8	~~0.36~~ 0.28
	2	4ВI	200	~~5~~ 6	~~1.0~~ 1.2	~~0.10~~ 0.12
К-3	4	6АI	950	1	1.0	0.22
	5	8АI	950	1	1.0	0.40
	2	4ВI	200	12	2.4	0.24
К-4	6	6АI	540	1	0.54	0.12
	7	6АI	140	5	0.7	0.16
С-1	8	4ВI	4980	5	24.9	2.47
	9	4ВI	930	21	19.5	1.93
С-2	10	4ВI	1370	5	6.9	0.68
	11	4ВI	310	6	1.9	0.19
С-3	12	4ВI	970	3	2.9	0.29
	13	4ВI	420	6	2.5	0.25
Отдельные стержни	14	12АIV	5500	2	11.0	9.77
	15	10АIV	5000	2	10.0	6.17
Петли	16	10АI	1120	1	1.1	0.69

для А-IV σ_0 = 5100 кг/см²

Выборка стали

Диаметры и классы стали	12АIV	10АIV	10АI	8АI	6АI	4ВI	ф5ВI
Длина м	11.0	10.0	4.5	1.0	~~18.3~~ 3.48	~~81.0~~ 87.4	16.00
Масса кг	9.77	6.17	2.76	0.40	~~4.10~~ 0.78	~~8.02~~ 8.08	2.48
$R_{\alpha}^{н}$	6000		2400			5500	
ГОСТ	5781.75					6727.53*	

Спецификация стальных элементов

Марка	Кол-во шт.	Масса кг: Одного элемента	Масса кг: Всех элементов	№№ листов
К-1	2	~~0.85~~ 0.62	~~1.70~~ 1.24	10
К-2	6	~~0.46~~ 0.40	~~2.77~~ 2.40	10
К-3	1	0.86	0.86	10
К-4	2	0.28	0.56	10
С-1	1	4.40	4.40	9
С-2	2	0.87	1.74	10
С-3	1	0.54	0.54	10
Отдельные стержни	4	—	15.94	—
Петли	4	0.69	2.76	10

Характеристика изделия

Масса	кг	~~1685~~ 1553
Объем бетона	м³	~~0.672~~ 0.621
Приведенная толщина настила	см	~~4~~ 12.13
Масса стали	кг	~~31.3~~ 30.44
Расход стали на 1 м² изделия	кг	~~6.1~~ 5.95
Расход стали на 1 м³ бетона	кг	~~46.6~~ 49.02
Марка бетона		300
Кубиковая прочность бетона при его обжатии не ниже	кг/см²	200
Объем панели по внешним размерам	м³	1.199

Длина рабочей арматуры без учета захватов /поз. 13, 14/

		ИК-1	[подпись]	VII78
Изм.	Лист	№ докум.	Подп.	Дата
Разраб.		Дерютина	[подпись]	1977
Пров.		Хомич	[подпись]	
Гип		Кузьменко	[подпись]	

1.141-КР-1.1.037 ц1

Спецификации и характеристика изделия панель КНК-550

Лит.	Масса	Масшт.

Лист | Листов

Институт Ленжилпроект

Инв. № подл. 258 | Подп. и дата

Копировал: Дольникова Формат 12

Спецификация арматуры на один элемент

Марка	№№ поз.	Ф мм	Длина мм	Кол-во шт.	Общая длина м	Масса кг
К-1	1	~~6 А I~~ 5 В I	1900	2	3.8	~~0.84~~ 0.59
	2	4 В I	200	~~16~~ 14	~~3.2~~ 2.8	~~0.32~~ 0.28
К-2	3	~~6 А I~~ 5 В I	~~1620~~ 1500	2	~~3.24~~ 3.0	~~0.72~~ 0.46
	2	4 В I	200	9	1.8	0.18
К-3	4	6 А I	950	1	1.0	0.22
	5	8 А I	950	1	1.0	0.40
	2	4 В I	200	12	2.4	0.24
К-4	6	6 А I	540	1	0.5	0.12
	7	6 А I	140	5	0.7	0.16
С-1	8	4 В I	5080	5	25.4	2.52
	9	4 В I	930	22	20.5	2.03
С-2	10	4 В I	1370	5	6.9	0.68
	11	4 В I	310	6	1.9	0.19
С-3	12	4 В I	970	3	2.9	0.29
	13	4 В I	420	6	2.5	0.25
Отдельные стержни	14	12 А IV	5600	2	11.2	9.95
	15	10 А IV	5100	2	10.2	6.29
Петли	16	10 А I	1120	1	1.1	0.69

для А-IV σ_0 = 5100 кг/см²

Выборка стали

Диаметры и классы стали	Ф12 А IV	Ф10 А IV	Ф10 А I	8 А I	Ф6 А I	Ф4 В I	Ф5 В I
Длина м	11.2	10.2	4.5	1.0	~~30.4~~ 3.48	~~88.5~~ 88.7	25.60
Масса кг	9.95	6.29	2.76	0.40	~~6.77~~ 0.78	~~8.76~~ 8.72	3.94
$R_a^н$	6000		2400			5500	
ГОСТ	5781-75					6727-53*	

Спецификация стальных элементов

Марка	Кол-во шт.	Масса кг: одного элемента	Масса кг: всех элементов	№№ стр.
К-1	2	~~1.16~~ 0.87	~~2.32~~ 1.74	10
К-2	6	~~0.90~~ 0.64	~~5.40~~ 3.84	10
К-3	1	0.86	0.86	10
К-4	2	0.28	0.56	10
С-1	1	4.55	4.55	9
С-2	2	0.87	1.74	10
С-3	1	0.54	0.54	10
Отдельные стержни	4	—	16.24	—
Петли	4	0.69	2.76	10

Характеристика изделия

Масса	кг	~~1717~~ 1580
Объем бетона	м³	~~0.685~~ 0.632
Приведенная толщина настила	см	~~4~~ 12.12
Масса стали	кг	~~35.0~~ 32.83
Расход стали на 1 м² изделия	кг	~~6.7~~ 6.3
Расход стали на 1 м³ бетона	кг	~~51.1~~ 51.95
Марка бетона		300
Кубиковая прочность бетона при его обжатии не ниже	кг/см²	200
Объем панели по внешним размерам	м³	1.221

Длина рабочей арматуры без учета захватов /поз. 13, 14/

		ИК-1	[подпись]	VII 78
Изм.	Лист	№ докум.	Подп.	Дата
Разраб.		Дерюгина	[подпись]	1577
Пров.		Хомич	[подпись]	
ГИП		Кузьменко	[подпись]	

1.141-КР-1.1.038 ц1

Спецификации и характеристика изделия панель КНК. 560

Лит.	Масса	Масшт.

Лист | Листов

Институт ЛЕНЖИЛПРОЕКТ

Инв. № подл. 259 | Подп. и дата

Копировал: Дольникова Формат 12

Спецификация арматуры на один элемент

Марка	№№ поз.	ф мм	Длина мм	Кол. во шт.	Общая длина м	Масса кг
К-1	1	~~6AI~~ 5BI	1900	2	3.8	~~0.84~~ 0.59
	2	4BI	200	~~16~~ 14	~~3.2~~ 2.8	~~0.32~~ 0.28
К-2	3	~~6AI~~ 5BI	~~1620~~ 1500	2	~~3.24~~ 3.0	~~0.72~~ 0.46
	2	4BI	200	9	1.8	0.18
К-3	4	6AI	950	1	1.0	0.22
	5	6AI	950	1	1.0	0.40
	2	4BI	200	~~12~~ 1	~~2.4~~ 1.0	~~0.24~~ 0.40
К-4	6	6AI	540	1	0.54	0.12
	7	6AI	140	5	0.7	0.16
С-1	8	4BI	5180	5	25.9	2.56
	9	4BI	930	22	20.5	2.03
С-2	10	4BI	1370	5	6.9	0.68
	11	4BI	310	6	1.9	0.19
С-3	12	4BI	970	3	2.9	0.29
	13	4BI	420	6	2.5	0.25
Отдельные стержни	14	12AIV	5700	2	11.4	10.12
	15	10AIV	5200	2	10.4	6.42
Петли	16	10AI	1120	1	1.1	0.69

Для А-IV $\sigma_0 = 5100$ кг/см²

Выборка стали

Диаметры и классы стали	ф12AIV	ф10AIV	ф10AI	8AI	ф6AI	ф4BI	ф5BI
Длина м	11.4	10.4	4.5	1.0	~~30.4~~ 3.48	~~88.0~~ 85.4	25.60
Масса кг	10.12	6.42	2.76	0.40	~~6.77~~ 2.78	~~8.81~~ 8.47	3.94
Ra^H	6000		2400			5500	
ГОСТ	5781-75					6727-53	

Спецификация стальных элементов

Марка	Кол. во шт	Масса кг: Одного элемента	Масса кг: Всех элементов	№№ стр.
К-1	2	~~1.16~~ 0.87	~~2.32~~ 1.74	10
К-2	6	~~0.90~~ 0.64	~~5.40~~ 3.84	10
К-3	1	0.86	0.86	10
К-4	2	0.28	0.56	10
С-1	1	4.59	4.59	9
С-2	2	0.87	1.74	10
С-3	1	0.54	0.54	10
Отдельные стержни	4	—	16.54	—
Петли	4	0.69	2.76	10

Характеристика изделия

Масса	кг	~~1750~~ 1610
Объем бетона	м³	~~0.698~~ 0.644
Приведенная толщина настила	см	~~4~~ 12.12
Масса стали	кг	~~35.3~~ 33.17
Расход стали на 1 м² изделия	кг	~~6.6~~ 6.24
Расход стали на 1 м³ бетона	кг	~~50.6~~ 51.5
Марка бетона		300
Кубиковая прочность бетона ~~на~~ при его обжатии не ниже	кг/см²	200
Объем панели по внешним размерам	м³	1.243

Длина рабочей арматуры без учета захватов /поз. 13.14/

		ИК-1	[signature]	VII 78
Изм.	Лист	№ докум.	Подп.	Дата
Разраб.		Дерюгина	[signature]	1977
Пров.		Хомич	[signature]	
ГИП		Кузьменко	[signature]	

1.141-КР-1.1.039 и1

Спецификации и характеристика изделия панель КНК-570

Лит.	Масса	Масшт.

Лист / Листов

Институт Ленжилпроект

Инв. № подл. | Подп. и дата | 260

Копир.: Дольникова

Формат 12

Спецификация арматуры на один элемент

Марка	№№ поз.	ф мм	Длина мм	Кол-во шт.	Общая длина м	Масса кг
К-1	1	~~6 AI~~ 5 BI	1900	2	3.8	~~0.84~~ 0.59
	2	4 BI	200	~~16~~ 14	~~3.2~~ 2.8	~~0.32~~ 0.28
К-2	3	~~6 AI~~ 5 BI	~~1620~~ 1500	2	~~3.2~~ 3.0	~~0.72~~ 0.46
	2	4 BI	200	9	1.8	0.18
К-3	4	6 AI	950	1	1.0	0.22
	5	8 AI	950	1	1.0	0.40
	2	4 BI	200	12	2.4	0.24
К-4	6	6 AI	540	1	0.54	0.12
	7	6 AI	140	5	0.7	0.16
С-1	8	4 BI	5280	5	26.4	2.61
	9	4 BI	930	22	20.5	2.03
С-2	10	4 BI	1370	5	6.9	0.68
	11	4 BI	310	6	1.9	0.19
С-3	12	4 BI	970	3	2.9	0.29
	13	4 BI	420	6	2.5	0.25
Отдельные стержни	14	12 A IV	5800	2	11.6	10.30
	15	10 A IV	5300	2	10.6	6.54
Петли	16	10 AI	1120	1	1.1	0.69

Для А-IV σ_0 = 5100 кг/см²

Выборка стали

Диаметры и классы стали	ф 12 A IV	ф 10 A IV	ф 10 AI	ф 8 AI	ф 6 AI	ф 4 BI	ф 5 BI
Длина м	11.6	10.6	4.5	1.0	~~30.4~~ 3.48	~~89.5~~ 85.9	25.60
Масса кг	10.30	6.54	2.76	0.40	~~6.77~~ 0.72	~~8.86~~ 8.52	3.94
$R_a^н$	6000		2400			5500	
ГОСТ	5781-75					6727-53*	

Спецификация стальных элементов

Марка	Кол-во шт	Масса кг: Одного элемента	Масса кг: Всех элементов	№№ стр
К-1	2	~~1.16~~ 0.87	~~2.32~~ 1.74	10
К-2	6	~~0.90~~ 0.64	~~5.40~~ 3.84	10
К-3	1	0.86	0.86	10
К-4	2	0.28	0.56	10
С-1	1	4.64	4.64	9
С-2	2	0.87	1.74	10
С-3	1	0.54	0.54	10
Отдельные стержни	4	—	16.84	—
Петли	4	0.69	2.76	10

Характеристика изделия

Масса	кг	~~1702~~ 1640
Объем бетона	м³	~~0.711~~ 0.656
Приведенная толщина настила	см	~~4~~ 12.11
Масса стали	кг	~~35.4~~ 33.52
Расход стали на 1 м² изделия	кг	~~6.6~~ 6.20
Расход стали на 1 м³ бетона	кг	~~50.2~~ 51.10
Марка бетона		300
Кубиковая прочность бетона ~~на~~ при его обжатии не ниже	кг/см²	200
Объем панели по внешним размерам	м³	1.264

Длина рабочей арматуры без учета захватов /поз. 13, 14/

		ИК-1	Колин	VII 78
Изм.	Лист	№ док.	Подп.	Дата
Разраб.		Дерюгина	Дерю	1977
Пров.		Хомич	Колин	
Гип		Кузьменко	[illegible]	

1.141-КР-1.1. 040 ц1

Спецификации и характеристика изделия панель КНК-580

Лит.	Масса	Масшт.

Лист | Листов

Институт Ленжилпроект

Инв. № подл. 267 | Подп. и дата

Копир.: Дольникова Формат 12

Спецификация арматуры на один элемент

Марка	№№ поз.	ф мм	Длина мм	Кол. во шт	Общая длина м	Масса кг
К-1	1	~~6АI~~ 5ВI	1900	2	3.8	~~0.84~~ 0.59
	2	4ВI	200	~~16~~ 14	~~3.2~~ 2.8	2.8 ~~0.32~~
К-2	3	~~6АI~~ 5ВI	~~1620~~ 1500	2	~~3.2~~ 3.0	~~0.72~~ 0.46
	2	4ВI	200	9	1.8	0.18
К-3	4	6АI	950	1	1.0	0.22
	5	6АI	950	1	1.0	0.40
	2	4ВI	200	12	2.4	0.24
К-4	6	6АI	540	1	0.5	0.12
	7	6АI	140	5	0.7	0.16
С-1	8	4ВI	5380	5	26.9	2.66
	9	4ВI	930	23	21.4	2.12
С-2	10	4ВI	1370	5	6.9	0.68
	11	4ВI	310	6	1.9	0.19
С-3	12	4ВI	970	3	2.9	0.29
	13	4ВI	420	6	2.5	0.25
Отдельные стержни	14	12АIV	5900	2	11.8	10.48
	15	10АIV	5400	2	10.8	6.66
Петли	16	10АI	1120	1	1.1	0.69

Для А-IV σ_0: 5100 кг/см²

Выборка стали

Диаметры и классы стали	ф12АIV	ф10АIV	ф10АI	8АI	ф6АI	ф4ВI	ф5ВI
Длина м	11.8	10.8	4.5	1.0	~~30.4~~ 3.48	~~90.9~~ 87.3	25.60
Масса кг	10.48	6.66	2.76	0.40	~~6.77~~ 3.84	~~9.00~~ 8.66	3.94
$R_{ан}$	6000		2400			5500	
ГОСТ	5781-75					6727.53*	

Спецификация стальных элементов

Марка	Кол. во шт	Масса кг: Одного элемента	Масса кг: Всех элементов	№№ стр.
К-1	2	~~1.16~~ 0.87	~~2.32~~ 1.74	10
К-2	6	~~0.90~~ 0.64	~~5.40~~ 3.84	10
К-3	1	0.86	0.86	10
К-4	2	0.28	0.56	10
С-1	1	4.78	4.78	9
С-2	2	0.87	1.74	10
С-3	1	0.54	0.54	10
Отдельные стержни	4	—	17.14	—
Петли	4	0.69	2.76	10

Характеристика изделия

Масса	кг	~~1815~~ 1668
Объем бетона	м³	~~0.724~~ 0.667
Приведенная толщина настила	см	~~4~~ 12.09
Масса стали	кг	~~36.1~~ 34.00
Расход стали на 1 м² изделия	кг	~~6.5~~ 6.2
Расход стали на 1 м³ бетона	кг	~~49.9~~ 50.9
Марка бетона		300
Кубиковая прочность бетона ~~на~~ при его обжатии не ниже	кг/см²	200
Объем панели по внешним размерам	м³	1.286

Длина рабочей арматуры без учета захватов /поз. 13, 14/

Изм.	Лист	№ док.	Подп.	Дата
		ИК-1	[подпись]	VII 78
Разраб.		Дерюгина	Дерю	1977
Пров.		Хомич	[подпись]	
ГИП		Кузьменко	[подпись]	

1.141-КР-1.1.041 ц1

Спецификации и характеристика изделия панель КНК. 590

Лит.	Масса	Масшт.

Лист | Листов

Институт Ленжилпроект

Инв. № подл. | Подп. и дата | 282

Копир.: Дольникова Формат 12

Спецификация арматуры на один элемент

Марка	№№ поз.	ф мм	Длина мм	Кол-во шт.	Общая длина м	Масса кг
К-1	1	~~5 BI~~ ~~6 AI~~	1900	2	3.8	~~0.59~~ ~~0.84~~
	2	4 BI	200	~~16~~ 14	~~3.2~~ 2.8	~~0.28~~ ~~0.32~~
К-2	3	~~5 BI~~ ~~6 AI~~	~~1800~~ 1620	2	~~3.2~~ 3.0	~~0.46~~ ~~0.72~~
	2	4 BI	200	9	1.8	0.18
К-3	~~4~~ 5	~~6 AI~~ 6 AI	~~950~~ 950	~~1~~ 1	1.0	~~0.22~~ 0.30
	2	4 BI	200	12	1.4	0.14
К-4	6	6 AI	540	1	0.54	0.12
	7	6 AI	140	5	0.7	0.16
С-1	8	4 BI	5480	5	27.4	2.71
	9	4 BI	930	23	21.4	2.12
С-2	10	4 BI	1370	5	6.9	0.68
	11	4 BI	310	6	1.9	0.19
С-3	12	4 BI	970	3	2.9	0.29
	13	4 BI	420	6	2.5	0.25
Отдельные стержни	14	12 A IV	6000	2	12.0	10.66
	15	10 A IV	5500	2	11.0	6.79
Петли	16	10 AI	1120	1	1.1	0.69

для A-IV R_a = 5100 кг/см²

Выборка стали

Диаметры и классы стали	ф12 A IV	ф10 A IV	ф10 AI	ф6 AI	ф4 BI	ф5 BI
Длина м	12.0	11.0	4.5	~~30.4~~ 3.48	~~9.14~~ 8.78	25.60
Масса кг	10.66	6.79	2.76	~~6.77~~ 0.78	~~9.05~~ 8.74	3.94
$R_a^н$	6000		2400		5500	
ГОСТ	5781-75				6727-53*	

Спецификация стальных элементов

Марка	Кол-во шт.	Масса кг: Одного элемента	Масса кг: Всех элементов	№№ стр
К-1	2	~~1.16~~ 0.87	~~2.32~~ 1.74	10
К-2	6	~~0.90~~ 0.64	~~5.40~~ 3.84	10
К-3	1	0.86	0.86	10
К-4	2	0.28	0.56	10
С-1	1	4.83	4.83	9
С-2	2	0.87	1.74	10
С-3	1	0.54	0.54	10
Отдельные стержни	4	-	17.45	-
Петли	4	0.69	2.76	10

Характеристика изделия

		1698
Масса	кг	~~18.47~~ 0.979 ~~0.737~~
Объем бетона	м³	4 12.10
Приведенная толщина настила	см	~~36.5~~ 34.32
Масса стали	кг	~~6.5~~ 6.1
Расход стали на 1м² изделия	кг	~~49.5~~ 50.54
Расход стали на 1м³ бетона	кг	300
Марка бетона		200
Кубиковая прочность бетона ~~на~~ при его обжатии не ниже	кг/см²	1.308
Объем панели по внешним размерам	м³	

Длина рабочей арматуры без учета захватов (поз. 13, 14)

Изм.	Лист	№ докум.	Подпись	Дата
	ЦК-1			
Разраб.		Дерюгина		1977
Пров.		Хомич		
ГИП		Кузьменко		

1.141-КР-1.1.042 и1

Спецификации и характеристика изделия

панель КНК-600

Лит.	Масса	М-б

Лист | Листов

Институт Ленжилпроект

Инв. № подл. | Подпись и дата | Взам. инв. №

Копировала: Тур формат 12

Спецификация арматуры на один элемент

Марка	NN поз.	ф мм	Длина мм	Кол-во шт.	Общая длина м	Масса кг
К-1	1	5ВI ~~6АI~~	1900	2	3.8	0.59 ~~0.84~~
	2	4ВI	200	~~16~~ 14	2.8 ~~3.2~~	0.28 ~~0.32~~
К-2	3	5ВI ~~6АI~~	1500 ~~1620~~	2	3.0 ~~3.2~~	0.46 ~~0.72~~
	2	4ВI	200	9	1.8	0.18
К-3	4	6АI	950	1	1.0	0.22
	5	8АI	950	1	1.0	0.40
	2	4ВI	200	12	1.4	0.24
К-4	6	6АI	540	1	0.54	0.12
	7	6АI	140	5	0.7	0.16
С-1	8	4ВI	5580	5	27.9	2.76
	9	4ВI	930	24	22.3	2.21
С-2	10	4ВI	1370	5	6.9	0.68
	11	4ВI	310	6	1.9	0.19
С-3	12	4ВI	970	3	2.9	0.29
	13	4ВI	420	6	2.5	0.25
Отдельные стержни	14	12АIV	6100	2	12.2	10.84
	15	12АIV	5600	2	11.2	9.95
Петли	16	10АI	1120	1	1.1	0.69

Для А-IV $\sigma_0 = 5100$ кг/см²

Выборка стали

Диаметры и классы стали	ф 12АIV	—	ф 10АI	8АI	ф 6АI	ф 4ВI	ф 5ВI
Длина м	23.4	—	4.5	1.0	~~30.4~~ 3.48	~~92.8~~ 89.2	25.60
Массы кг	20.78	—	2.76	0.40	~~6.77~~ 0.78	~~9.19~~ 8.85	3.94
$R_a^н$	6000		2400			5500	
ГОСТ	5781-75					6727-53*	

Спецификация стальных элементов

Марка	Кол-во шт.	Масса кг: Одного элемента	Масса кг: Всех элементов	NN стр
К-1	2	~~1.16~~ 0.87	~~2.32~~ 1.74	10
К-2	6	~~0.90~~ 0.64	~~5.40~~ 3.84	10
К-3	1	0.86	0.86	10
К-4	2	0.28	0.56	10
С-1	1	4.97	4.97	9
С-2	2	0.87	1.74	10
С-3	1	0.54	0.54	10
Отдельные стержни	4	—	20.79	—
Петли	4	0.69	2.76	10

Характеристика изделия

Масса	кг	~~1880~~ 1725
Объем бетона	м³	~~0.750~~ 0.690
Приведенная толщина настила	см	~~4~~ 12.08
Масса стали	кг	~~39.9~~ 37.80
Расход стали на 1м² изделия	кг	~~6.9~~ 6.62
Расход стали на 1м³ бетона	кг	~~53.2~~ 54.8
Марка бетона		300
Кубиковая прочность бетона ~~на~~ при его обжатии не ниже	кг/см²	200
Объем панели по внешним размерам	м³	1.330

Длина рабочей арматуры без учета захватов (поз. 13, 14)

Изм.	Лист	№ докум.	Подпись	Дата
		ИК-1	[подпись]	VII 78
Разраб.		Дерюгина	[подпись]	1977
Пров.		Хомич	[подпись]	
ГИП		Кузьменко	[подпись]	

1.141-КР-1.1.043 И1

Спецификации и характеристика изделия
Панель КНК-610

Лит.	Масса	Масштаб

Лист | Листов

Институт ЛЕНЖИЛПРОЕКТ

Инв. № подл. 254 | Подпись и дата

Копировал: Никитина формат 12

Спецификация арматуры на один элемент

Марка	NN поз.	ф мм	Длина мм	Кол-во шт.	Общая длина м	Масса кг
К-1	1	~~6AI~~ 5BI	1900	2	3.8	~~0.84~~ 0.59
	2	4BI	200	~~16~~ 14	~~3.2~~ 2.8	~~0.32~~ 0.28
К-2	3	~~6AI~~ 5BI	~~1600~~ 1500	2	~~3.2~~ 3.0	~~0.72~~ 0.46
	2	4BI	200	9	1.8	0.18
К-3	4	6AI	950	1	1.0	0.22
	2	4BI	200	12	2.4	0.24
К-4	6	6AI	540	1	0.5	0.12
	7	6AI	140	5	0.7	0.16
С-1	8	4BI	5680	5	28.4	2.81
	9	4BI	930	24	22.3	2.21
С-2	10	4BI	1370	5	6.9	0.68
	11	4BI	310	6	1.9	0.19
С-3	12	4BI	970	3	2.9	0.29
	13	4BI	420	6	2.5	0.25
Отдельные стержни	14	12AIV	6200	2	12.4	11.01
	15	12AIV	5700	2	11.4	10.12
Петли	16	10AI	1120	1	1.1	0.69

для А-IV $\sigma_0 = 5100$ кг/см²

Выборка стали

Диаметры и классы стали	ф12AIV	-	ф10AI	8AI	ф6AI	ф4BI	ф5BI
Длина м	23.8	-	4.5	1.0	~~30.4~~ 3.48	~~72.3~~ 89.7	25.60
Массы кг	21.13	-	2.76	0.40	~~6.77~~ 0.78	~~9.24~~ 8.90	3.94
$R_a^н$	6000		2400			5500	
ГОСТ	5781-75					6727-53*	

Спецификация стальных элементов

Марка	Кол-во шт.	Масса кг: Одного элемента	Масса кг: Всех элементов	NN стр
К-1	2	~~1.16~~ 0.87	~~2.32~~ 1.74	10
К-2	6	~~0.90~~ 0.64	~~5.40~~ 3.84	10
К-3	1	0.86	0.86	10
К-4	2	0.28	0.56	10
С-1	1	5.02	5.02	9
С-2	2	0.87	1.74	10
С-3	1	0.54	0.54	10
Отдельные стержни	4	-	21.13	-
Петли	4	0.69	2.76	10

Характеристика изделия

Масса	кг	~~1912~~ 1755
Объем бетона	м³	~~0.765~~ 0.702
Приведенная толщина настила	см	~~4~~ 12.08
Масса стали	кг	~~403~~ 38.19
Расход стали на 1м² изделия	кг	~~6.9~~ 6.6
Расход стали на 1м³ бетона	кг	~~52.8~~ 54.40
Марка бетона		300
Кубиковая прочность бетона при его обжатии не ниже	кг/см²	200
Объем панели по внешним размерам	м³	1.352

Длина рабочей арматуры без учета захватов /поз. 13; 14/

		ЦК-1	Хомич	VII 78
Изм	Лист	№ докум	Подпись	Дата
Разраб		Дерюгина	Дерю	1977
Пров.		Хомич	Хомич	
ГИП		Кузьменко	[illegible]	

1.141-КР-1.1.044 ц1

Спецификации и характеристика изделия

панель КНК-620

Лит	Масса	М-б

Лист | Листов

Институт Ленжилпроект

Инв. № подл. 285 | Подпись и дата

Копировала: [illegible] формат 12

Спецификация арматуры на один элемент

Марка	NN поз.	ф мм	Длина мм	Кол-во шт.	Общая длина м	Масса кг
К-1	1	~~6AI~~ 5BI	1900	2	3.8	~~0.84~~ 0.59
	2	4BI	200	~~16~~ 14	~~3.2~~ 2.8	~~0.32~~ 0.28
К-2	3	~~6AI~~ 5BI	~~1620~~ 1500	2	~~3.2~~ 3.0	~~0.72~~ 0.46
	2	4BI	200	9	1.8	0.18
К-3	4	6AI	950	1	1.0	0.22
	5	8AI	950	1	1.0	0.40
	2	4BI	200	12	2.4	0.24
К-4	6	6AI	540	1	0.54	0.12
	7	6AI	140	5	0.7	0.16
С-1	8	4BI	5780	5	28.9	2.86
	9	4BI	930	24	22.3	2.21
С-2	10	4BI	1370	5	6.9	0.68
	11	4BI	310	6	1.9	0.19
С-3	12	4BI	970	3	2.9	0.29
	13	4BI	420	6	2.5	0.25
Отдельные стержни	14	12A IV	6300	2	12.6	11.19
	15	12A IV	5800	2	11.6	10.30
Петли	16	10AI	1120	1	1.1	0.69

для А-IV $\sigma_0 = 5100$ кг/см²

Выборка стали

Диаметры и классы стали	ф12A IV	-	ф10AI	8AI	ф6AI	ф4BI	ф5BI
Длина м	24.2	-	4.5	1.0	~~30.4~~ 3.48	~~93.8~~ 90.2	25.60
Масса кг	21.49	-	2.76	0.40	~~6.77~~ 3.94	~~9.29~~ 8.95	3.94
$R_a^н$	6000		2400			5500	
ГОСТ	5781-75					6727-53*	

Спецификация стальных элементов

Марка	Кол-во шт.	Масса кг: Одного элемента	Масса кг: Всего элементов	NN стр
К-1	2	~~1.76~~ 0.87	~~2.32~~ 1.74	10
К-2	6	~~0.76~~ 0.84	~~5.48~~ 3.84	10
К-3	1	0.86	0.86	10
К-4	2	0.28	0.56	10
С-1	1	5.07	5.07	9
С-2	2	0.87	1.74	10
С-3	1	0.54	0.54	10
Отдельные стержни	4	-	21.49	-
Петли	4	0.69	2.76	10

Характеристика изделия

Масса	кг	~~1945~~ 1785
Объем бетона	м³	~~0.778~~ 0.714
Приведенная толщина настила	см	~~4~~ 12.08
Масса стали	кг	~~40.7~~ 38.6
Расход стали на 1м² изделия	кг	~~6.9~~ 5.91
Расход стали на 1м³ бетона	кг	~~52.4~~ 54.06
Марка бетона		300
Кубиковая прочность бетона при его обжатии не ниже	кг/см²	200
Объем панели по внешним размерам	м³	1.373

Длина рабочей арматуры без учета захватов (поз. 13;14)

Изм	Лист	№ докум.	Подпись	Дата
		ИК-1	[signature]	VII 78
Разраб		Дерюгина	[signature]	1977
Пров.		Хомич	[signature]	
ГИП		Кузьменко	[signature]	

1.141-КР-1.1.045 и1

Спецификации и характеристика изделия панель КНК-630

Лит.	Масса	М-б

Лист | Листов

Институт Ленжилпроект

Инв. № подл. | Подпись и дата

Копировала: [signature] формат 12

Спецификация арматуры на один элемент

Марка	NN поз.	ф мм	Длина мм	Кол-во шт.	Общая длина м	Масса кг
К-1	1	~~6AI~~ 5BI	1900	2	3.8	~~0.84~~ 0.59
	2	4BI	200	~~16~~ 14	~~3.2~~ 2.8	~~0.32~~ 0.28
К-2	3	~~6AI~~ 5BI	~~1820~~ 1500	2	~~3.24~~ 3.0	~~0.72~~ 0.46
	2	4BI	200	9	1.8	0.18
К-3	4	6AI	950	1	1.0	0.22
	5	8AI	950	1	1.0	0.40
	2	4BI	200	12	2.4	0.24
К-4	6	6AI	540	1	0.54	0.12
	7	6AI	140	5	0.7	0.16
С-1	8	4BI	5880	5	29.4	2.91
	9	4BI	930	25	23.3	2.30
С-2	10	4BI	1370	5	6.9	0.68
	11	4BI	310	6	1.9	0.19
С-3	12	4BI	970	3	2.9	0.29
	13	4BI	420	6	2.5	0.25
Отдельные стержни	14	14AIV	6400	2	12.8	15.49
	15	12AIV	5900	2	11.8	10.48
Петли	16	10AI	1120	1	1.1	0.69

для А-IV $\sigma_0 = 5100$ кг/см²

Выборка стали

Диаметры и классы стали	ф14AIV	ф12AIV	ф10AI	8AI	ф6AI	ф4BI	ф5BI
Длина м	12.8	11.8	4.5	1.0	~~30.4~~ 3.48	~~95.3~~ 91.7	25.60
Масса кг	15.49	10.48	2.76	0.40	~~6.77~~ 0.78	~~9.44~~ 9.10	3.94
$R_a^н$	6000		2400			5500	
ГОСТ	5781-75					6727-53*	

Спецификация стальных элементов

Марка	Кол-во шт	Масса кг: Одного элемента	Масса кг: Всех элементов	NN стр
К-1	2	~~1.16~~ 0.87	~~2.32~~ 1.74	10
К-2	6	~~0.90~~ 0.67	~~5.40~~ 3.84	10
К-3	1	0.86	0.86	10
К-4	2	0.28	0.56	10
С-1	1	5.21	5.21	9
С-2	2	0.87	1.74	10
С-3	1	0.54	0.54	10
Отдельные стержни	4	-	25.97	-
Петли	4	0.69	2.76	10

Характеристика изделия

Масса	кг	~~1977~~ 1813
Объем бетона	м³	~~0.789~~ 0.725
Приведенная толщина настила	см	~~4~~ 12.06
Масса стали	кг	~~45.4~~ 43.22
Расход стали на 1 м² изделия	кг	~~7.6~~ 7.2
Расход стали на 1 м³ бетона	кг	~~57.5~~ 59.61
Марка бетона		300
Кубиковая прочность бетона при его обжатии не ниже	кг/см²	200
Объем панели по внешним размерам	м³	1.395

Длина рабочей арматуры без учета захватов /поз. 13; 14/

Изм	Лист	№докум.	Подпись	Дата
		ИК-1	[подпись]	VII 78
Разраб		Дерюгина	[подпись]	1977
Пров.		Хомич	[подпись]	
ГИП		Кузьменко	[подпись]	

1.141-КР-1.1.046 и1

Спецификации и характеристика изделия

панель КНК-640

Лит	Масса	М-б

Лист | Листов

Институт Ленжилпроект

Инв. № подл. | Подпись и дата

Копировала: [подпись] формат 12

Спецификация арматуры на один элемент

Марка	NN поз.	ф мм	Длина мм	Кол-во шт.	Общая длина м	Масса кг
К-1	1	5BI ~~6AI~~	1900	2	3.8	0.59 ~~0.84~~
	2	4BI	200	~~16~~ 14	~~3.2~~ 2.8	0.28 ~~0.32~~
К-2	3	5BI ~~6AI~~	1500 ~~1620~~	2	3.0 ~~3.2~~	0.46 ~~0.72~~
	2	4BI	200	9	1.8	0.18
К-3	4	6AI	950	1	1.0	0.22
	5	8AI	950	1	1.0	0.40
	2	4BI	200	12	2.4	0.24
К-4	6	6AI	540	1	0.5	0.12
	7	6AI	140	5	0.7	0.16
С-1	8	4BI	5980	5	29.9	2.96
	9	4BI	930	25	23.3	2.30
С-2	10	4BI	1370	5	6.9	0.68
	11	4BI	310	6	1.9	0.19
С-3	12	4BI	970	3	2.9	0.29
	13	4BI	420	6	2.5	0.25
Отдельные стержни	14	14AIV	6500	2	13.0	15.73
	15	12AIV	6000	2	12.0	10.66
Петли	16	10AI	1120	1	1.1	0.69

для A-IV $\sigma_0 = 5100$ кг/см²

Выборка стали

Диаметры и классы стали	ф14AIV	ф12AIV	ф10AI	8AI	ф6AI	ф4BI	ф5BI
Длина м	13.0	12.0	4.5	1.0	3.48 ~~30.4~~	9.12 ~~76.8~~	25.60
Масса кг	15.73	10.66	2.76	0.40	0.78 ~~6.77~~	9.18 ~~7.18~~	3.94
$R_a^н$	6000		2400			5500	
ГОСТ	5781-75					6727-53*	

Спецификация стальных элементов

Марка	Кол-во шт.	Масса кг: Одного элемента	Масса кг: Всех элементов	NN стр
К-1	2	~~1.10~~ 0.87	1.74 ~~2.32~~	10
К-2	6	~~0.90~~ 0.64	3.84 ~~5.40~~	10
К-3	1	0.86	0.86	10
К-4	2	0.28	0.56	10
С-1	1	5.26	5.26	9
С-2	2	0.87	1.74	10
С-3	1	0.54	0.54	10
Отдельные стержни	4	–	26.39	-
Петли	4	0.69	2.76	10

Характеристика изделия

Масса	кг	1843 ~~2010~~
Объем бетона	м³	0.137 ~~0.802~~
Приведенная толщина настила	см	~~4~~ 12.06
Масса стали	кг	~~45.8~~ 43.7
Расход стали на 1м² изделия	кг	~~7.5~~ 7.15
Расход стали на 1м³ бетона	кг	~~57.1~~ 59.25
Марка бетона		300
Кубиковая прочность бетона при ~~на~~ его обжатии не ниже	кг/см²	200
Объем панели по внешним размерам	м³	1.417

Длина рабочей арматуры без учета захватов /поз. 13; 14/

		ИК-1	[подпись]	VII 78
Изм.	Лист	№ докум	Подпись	Дата
Разраб		Дерюгина	[подпись]	1977
Пров.		Хомич	[подпись]	
ГИП		Кузьменко	[подпись]	

1.141-КР-1.1.047 ч1

Спецификации и характеристика изделия

панель КНК-650

Лит	Масса	М-б

Лист | Листов

Институт Ленжилпроект

Инв. № подл. | Подпись и дата

Копировала: [подпись] формат 12

Спецификация арматуры на один элемент

Марка	NN поз.	ф мм	Длина мм	Кол-во шт.	Общая длина м	Масса кг
К-1	1	~~6AI~~ 5BI	1900	2	3.8	~~0.84~~ 0.59
	2	4BI	200	~~16~~ 14	~~3.2~~ 2.8	~~0.32~~ 0.28
К-2	3	~~6AI~~ 5BI	~~1620~~ 1500	2	~~3.24~~ 3.0	~~0.72~~ 0.46
	2	4BI	200	9	1.8	0.18
К-3	4	6AI	950	1	1.0	0.22
	5	8AI	950	1	1.0	0.49
	2	4BI	200	12	2.4	0.24
К-4	6	6AI	540	1	0.54	0.12
	7	6AI	140	5	0.7	0.16
С-1	8	4BI	6080	5	30.4	3.01
	9	4BI	930	26	24.2	2.40
С-2	10	4BI	1370	5	6.9	0.68
	11	4BI	310	6	1.9	0.19
С-3	12	4BI	970	3	2.9	0.29
	13	4BI	420	6	2.5	0.25
Отдельные стержни	14	14AIV	6600	2	13.2	15.97
	15	14AIV	6100	2	12.2	14.76
Петли	16	12AI	1120	1	1.1	1.0

для A-IV $\sigma_0 = 5100$ кг/см²

Выборка стали

Диаметры и классы стали	ф14AIV	-	ф12AI	8AI	ф6AI	ф4BI	ф5BI
Длина м	25.4	-	4.5	1.0	~~30.4~~ 3.48	~~97.2~~ 93.6	25.60
Масса кг	30.73	-	3.98	0.40	~~6.77~~ 0.78	~~9.63~~ 9.3	3.94
$R_a^н$	6000		2400			5500	
ГОСТ	5781-75					6727-53*	

Спецификация стальных элементов

Марка	Кол-во шт.	Масса кг: Одного элемента	Масса кг: Всех элементов	NN стр
К-1	2	~~1.16~~ 0.87	~~2.32~~ 1.74	10
К-2	6	~~0.90~~ 0.64	~~5.40~~ 3.84	10
К-3	1	0.86	0.86	10
К-4	2	0.28	0.56	10
С-1	1	5.41	5.41	9
С-2	2	0.87	1.74	10
С-3	1	0.54	0.54	10
Отдельные стержни	4	-	30.73	-
Петли	4	1.0	3.98	10

Характеристика изделия

Масса	кг	~~2042~~ 1870
Объем бетона	м³	~~0.815~~ 0.748
Приведенная толщина настила	см	~~4~~ 12.05
Масса стали	кг	~~51.5~~ 49.4
Расход стали на 1 м² изделия	кг	~~8.3~~ 8.0
Расход стали на 1 м³ бетона	кг	~~63.2~~ 66.07
Марка бетона		300
Кубиковая прочность бетона ~~на~~ при его обжатии не ниже	кг/см²	200
Объем панели по внешним размерам	м³	1.439

Длина рабочей арматуры без учета захватов /поз. 13;14/

Изм	Лист	№докум.	Подпись	Дата
		ИК-1	[illegible]	VII 78
Разраб.		Дерюгина	[illegible]	1977
Пров.		Хамич	[illegible]	
ГИП		Кузьменко	[illegible]	

1.141-КР-1.1.048 и1

Спецификации и характеристика изделия

панель КНК-660

Лит	Масса	М-б

Лист | Листов

Институт ЛенжилПроект

Инв. № подл. | Подпись и дата

Копировала: [illegible] формат 12

Спецификация арматуры на один элемент

Марка	NN поз.	ф мм	Длина мм	Кол-во шт.	Общая длина м	Масса кг
К-1	1	~~6AI~~ 5BI	1900	2	3.8	~~0.84~~ 0.59
	2	4BI	200	~~16~~ 14	~~3.2~~ 2.8	~~0.32~~ 0.28
К-2	3	~~6AI~~ 5BI	~~1620~~ 1500	2	~~3.24~~ 3.0	~~0.72~~ 0.46
	2	4BI	200	9	1.8	0.18
К-3	4	6AI	950	1	1.0	0.22
	5	8AI	950	1	1.0	0.40
	2	4BI	200	12	2.4	0.24
К-4	6	6AI	540	1	0.5	0.12
	7	6AI	140	5	0.7	0.16
С-1	8	4BI	6180	5	30.9	3.06
	9	4BI	930	26	24.2	2.40
С-2	10	4BI	1370	5	6.9	0.68
	11	4BI	310	6	1.9	0.19
С-3	12	4BI	970	3	2.9	0.29
	13	4BI	420	6	2.5	0.25
Отдельные стержни	14	14AIV	6700	2	13.4	16.21
	15	14AIV	6200	2	12.4	15.00
Петли	16	12AI	1120	1	1.1	1.0

для А-IV $\sigma_0 = 5100$ кг/см²

Выборка стали

Диаметры и классы стали	ф14AIV	-	ф12AI	8AI	ф6AI	ф4BI	ф5BI
Длина м	25.8	-	4.5	1.0	~~30.4~~ 3.48	~~97.7~~ 94.1	25.60
Массы кг	31.21	-	3.98	0.40	~~6.77~~ 0.78	~~9.68~~ 9.34	3.94
$R_a^н$	6000		2400			5500	
ГОСТ	5781-75					6727-53*	

Спецификация стальных элементов

Марка	Кол-во шт.	Масса кг: Одного элемента	Масса кг: Всех элементов	NN стр.
К-1	2	~~1.16~~ 0.87	~~2.32~~ 1.74	10
К-2	6	~~0.90~~ 0.64	~~5.40~~ 3.84	10
К-3	1	0.86	0.86	10
К-4	2	0.28	0.56	10
С-1	1	5.46	5.46	9
С-2	2	0.87	1.74	10
С-3	1	0.54	0.54	10
Отдельные стержни	4	-	31.21	-
Петли	4	1.0	3.98	10

Характеристика изделия

Масса	кг	~~2075~~ 1900
Объем бетона	м³	~~0.828~~ 0.760
Приведенная толщина настила	см	~~4~~ 12.05
Масса стали	кг	~~52.1~~ 49.93
Расход стали на 1м² изделия	кг	~~8.2~~ 7.92
Расход стали на 1м³ бетона	кг	~~62.9~~ 65.70
Марка бетона		300
Кубиковая прочность бетона ~~на~~ при его обжатии не ниже	кг/см²	200
Объем панели по внешним размерам	м³	1.461

Длина рабочей арматуры без учета захватов /поз. 13;14/

		ИК-1	Хомич	VII 78	1.141-КР-1.1.049 ш1
Изм	Лист	№ докум	Подпись	Дата	Спецификации и характеристика изделия
Разраб		Дерюгина	Дерюгин	1977	панель КНК-670
Пров.		Хомич	Хомич		
ГИП		Кузьменко	[illegible]		

Лит	Масса	М-5

Лист | Листов

Институт Ленжилпроект

Инв. № подл. | Подпись и дата

Копировала: [illegible] формат 12

Спецификация арматуры на один элемент

Марка	NN поз.	ф мм	Длина мм	Кол-во шт.	Общая длина м	Масса кг
К-1	1	~~6AI~~ 8AI	1900	2	3.8	~~0.84~~ 0.84
	2	4BI	200	~~16~~ 14	~~3.2~~ 2.8	~~0.32~~ 0.28
К-2	3	~~6AI~~ 8AI	~~1620~~ 1500	2	~~3.24~~ 3.0	~~0.72~~ 0.66
	2	4BI	200	9	1.8	0.18
К-3	4	6AI	950	1	1.0	0.22
	5 2	8AI 4BI	950 200	1 12	1.0 2.4	0.22 0.24
К-4	6	6AI	540	1	0.5	0.12
	7	6AI	140	5	0.7	0.16
С-1	8	4BI	6280	5	31.4	3.11
	9	4BI	930	26	24.2	2.40
С-2	10	4BI	1370	5	6.9	0.68
	11	4BI	310	6	1.9	0.19
С-3	12	4BI	970	3	2.9	0.29
	13	4BI	420	6	2.5	0.25
Отдельные стержни	14	16AIV	6800	2	13.6	21.49
	15	14AIV	6300	2	12.6	15.25
Петли	16	12AI	1120	1	1.1	1.0

для A-IV $\sigma_0 = 5100$ кг/см²

Выборка стали

Диаметры и классы стали	ф16AIV	ф14AIV	ф12AI	8AI	ф6AI	ф4BI	ф5BI
Длина м	13.6	12.6	4.5	1.0	~~30.4~~ 13.4	~~98.2~~ 94.6	25.60
Массы кг	21.49	15.25	3.98	0.40	~~6.77~~ 0.78	~~9.73~~ 9.4	3.94
$R_a^н$	6000		2400			5500	
ГОСТ	5781-75					6727-53*	

Спецификация стальных элементов

Марка	Кол-во шт.	Масса кг: Одного элемента	Масса кг: Всех элементов	NN стр.
К-1	2	~~1.16~~ 1.17	~~2.32~~ 2.34	10
К-2	6	~~0.90~~ 0.87	~~5.40~~ 5.24	10
К-3	1	0.86	0.86	10
К-4	2	0.28	0.56	10
С-1	1	5.51	5.51	9
С-2	2	0.87	1.74	10
С-3	1	0.54	0.54	10
Отдельные стержни	4	-	36.7	-
Петли	4	1.0	3.98	10

Характеристика изделия

		1930
Масса	кг	~~2187~~ 2172
Объем бетона	м³	~~0.841~~ 0.841
Приведенная толщина настила	см	~~4~~ 12.05
Масса стали	кг	~~57.6~~ 55.47
Расход стали на 1м² изделия	кг	~~3.0~~ 8.66
Расход стали на 1м³ бетона	кг	~~68.5~~ 71.85
Марка бетона		300
Кубиковая прочность бетона ~~на~~ при его обжатии не ниже	кг/см²	200
Объем панели по внешним размерам	м³	1.482

Длина рабочей арматуры без учета захватов /поз. 13; 14/

				1.141-КР-1.1.050 ИЗ	
Изм.	Лист	№ докум.	Подпись	Дата	Спецификации и характеристика изделия панель КНК-680
Разраб.		Дерюгина		VII 78	Лит. / Масса / М-б
Пров.		Хамич		1877	Лист / Листов
ГИП		Кузьменко			Институт Ленжилпроект

Инв. № подл. | Подпись и дата | Взам. инв. №

Копировала: Гущ

Формат 12

Спецификация арматуры на один элемент

Марка	NN поз.	ф мм	Длина мм	Кол-во шт.	Общая длина м	Масса кг
К-1	1	5BI ~~6AI~~	1900	2	3.84	0.59 ~~0.84~~
	2	4BI	200	~~16~~ 14	~~3.2~~ 2.8	0.28 ~~0.32~~
К-2	3	5BI ~~6AI~~	1500 ~~1620~~	2	3.0 ~~3.24~~	0.46 ~~0.72~~
	2	4BI	200	9	1.8	0.18
К-3	4	6AI	950	1	1.0	0.22
	5	8BI	950	1	1.0	0.40
	2	4BI	200	12	2.4	0.24
К-4	6	6AI	540	1	0.5	0.12
	7	6AI	140	5	0.7	0.16
С-1	8	4BI	6380	5	31.9	3.16
	9	4BI	930	27	25.1	2.49
С-2	10	4BI	1370	5	6.9	0.68
	11	4BI	310	6	1.9	0.19
С-3	12	4BI	970	3	2.9	0.29
	13	4BI	420	6	2.5	0.25
Отдельные стержни	14	16AIV	6900	2	13.8	21.80
	15	14AIV	6400	2	12.8	15.49
Петли	16	12AI	1120	1	1.1	1.0

для A-IV $\sigma_0 = 5100$ кг/см²

Выборка стали

Диаметры и классы стали	ф16AIV	ф14AIV	ф12AI	8AI	ф6AI	ф4BI	ф5BI
Длина м	13.8	12.8	4.5	1.0	~~30.4~~ 3.48	~~98.6~~ 96.0	25.60
Массы кг	21.80	15.49	3.98	0.40	~~6.77~~ 0.78	~~9.87~~ 9.53	3.94
$R_a^н$	6000		2400			5500	
ГОСТ	5781-75					6727-53*	

Спецификация стальных элементов.

Марка	Кол-во шт.	Масса кг: Одного элемента	Масса кг: Всех элементов	NN стр.
К-1	2	0.87 ~~1.16~~	1.74 ~~2.32~~	10
К-2	6	0.64 ~~0.90~~	3.84 ~~5.40~~	10
К-3	1	0.66	0.66	10
К-4	2	0.28	0.56	10
С-1	1	5.65	5.65	9
С-2	2	0.87	1.74	10
С-3	1	0.54	0.54	10
Отдельные стержни	4	–	37.29	-
Петли	4	1.0	3.98	10

Характеристика изделия

Масса	кг	1958 ~~2140~~
Объем бетона	м³	0.783 ~~0.854~~
Приведенная толщина настила	см	~~4~~ 12.04
Масса стали	кг	56.20 ~~58.3~~
Расход стали на 1 м² изделия	кг	~~9.0~~ 8.64
Расход стали на 1 м³ бетона	кг	~~68.3~~ 71.80
Марка бетона		300
Кубиковая прочность бетона при ~~на~~ его обжатии ~~е~~ не ниже	кг/см²	200
Объем панели по внешним размерам	м³	1.504

Длина рабочей арматуры без учета захватов /поз. 13; 14/

		НК-1	[signature]	VII 78
Изм	Лист	№ докум.	Подпись	Дата
Разраб.		Дерюгина	[signature]	1977
Пров.		Хомич	[signature]	
ГИП		Кузьменко	[signature]	

1.141-КР-1.1.051 и1

Спецификации и характеристика изделия

панель КНК-690

Лит	Масса	М-б

Лист | Листов

Институт Ленжилпроект

Инв. № подл. 272 | Подпись и дата

Копировала: [signature] формат 12

Спецификация арматуры на один элемент

Марка	NN поз.	ф мм	Длина мм	Кол-во шт.	Общая длина м	Масса кг
К-1	1	~~6AI~~ 5BI	1900	2	3.8	~~0.84~~ 0.59
	2	4BI	200	~~16~~ 14	~~3.2~~ 2.8	~~0.32~~ 0.28
К-2	3	~~6AI~~ 5BI	~~1620~~ 1500	2	~~3.2~~ 3.0	~~0.72~~ 0.46
	2	4BI	200	9	1.8	0.18
К-3	4	6AI	950	1	1.0	0.22
	~~5~~ 2	~~4BI~~ 8BI	~~200~~ 950	~~12~~ 1	~~2.4~~ 1.0	~~0.24~~ 0.40
К-4	6	6AI	540	1	0.54	0.12
	7	6AI	140	5	0.7	0.16
С-1	8	4BI	6480	5	~~0.7~~ 32.40	~~0.16~~ 3.24
	9	4BI	920	27	~~25.1~~ 24.8	~~2.47~~ 2.48
С-2	10	4BI	1370	5	6.9	0.68
	11	4BI	310	6	1.9	0.19
С-3	12	4BI	970	3	2.9	0.29
	13	4BI	420	6	2.5	0.25
Отдельные стержни	14	16AIV	7000	2	14.0	22.12
	15	16AIV	6500	2	13.0	20.54
Петли	16	12AI	1120	1	1.1	1.0

для А-IV $\sigma_0 = 5100$ кг/см²

Выборка стали

Диаметры и классы стали	ф16AIV	–	ф12AI	8AI	ф6AI	ф4BI	ф5BI
Длина м	27.0	–	4.5	1.0	~~30.4~~ 3.48	~~100.1~~ 96.2	25.60
Массы кг	42.66	–	3.98	0.40	~~6.77~~ 0.78	~~9.92~~ 9.60	3.94
$R_a^н$	6000		2400			5500	
ГОСТ	5781-75					6727-53*	

Спецификация стальных элементов

Марка	Кол-во шт.	Масса кг: Одного элемента	Масса кг: Всех элементов	NN стр.
К-1	2	~~1.16~~ 0.87	~~2.32~~ 1.74	10
К-2	6	~~0.90~~ 0.64	~~5.40~~ 3.84	10
К-3	1	0.86	0.86	10
К-4	2	0.28	0.56	10
С-1	1	5.70	5.70	9
С-2	2	0.87	1.74	10
С-3	1	0.54	0.54	10
Отдельные стержни	4	-	42.66	-
Петли	4	10	3.98	10

Характеристика изделия

Масса	кг	~~2172~~ 1988
Объем бетона	м³	~~0.867~~ 0.795
Приведенная толщина настила	см	~~4~~ 12.04
Масса стали	кг	~~63.8~~ 61.62
Рассход стали на 1 м² изделия	кг	~~9.6~~ 9.33
Рассход стали на 1 м³ бетона	кг	~~73.5~~ 77.51
Марка бетона		300
Кубиковая прочность бетона ~~на~~ при его обжатии не ниже	кг/см²	200
Объем панели по внешним размерам	м³	1.526

Длина рабочей арматуры без учета захватов /поз. 13,14/

Изм	Лист	№ докум	Подпись	Дата
		ИК-1	[signature]	VII 78
Разраб		Дерюгина	[signature]	1977
Пров.		Хомич	[signature]	
ГИП		Кузьменко	[signature]	

1.141-КР-1.1.052 и1

Спецификации и характеристика изделия

панель КНК-700

Лит.	Масса	М-б

Лист | Листов

Институт Ленжилпроект

Инв. № подл. | Подпись и дата

273

Копировала: [signature] формат 12

Спецификация арматуры на один элемент

Марка	NN поз.	ф мм	Длина мм	Кол-во шт.	Общая длина м	Масса кг
К-1	1	~~5 AI~~ ~~6 AI~~	1900	2	3.8	~~0.59~~ ~~0.84~~
	2	4 BI	200	~~16~~ 14	~~3.2~~ 2.8	~~0.28~~ ~~0.32~~
К-2	3	~~5 AI~~ ~~6 AI~~	~~1500~~ ~~1020~~	2	~~3.24~~ 3.0	~~0.46~~ ~~0.72~~
	2	4 BI	200	9	1.8	0.18
К-3	4	6 AI	950	1	1.0	0.22
	~~5~~ 2	~~8 BI~~ 4 BI	~~950~~ 200	1 2	1.0 2.4	~~0.30~~ 0.24
К-4	6	6 AI	540	1	0.54	0.12
	~~7~~	6 AI	140	5	0.7	0.16
С-1	8	4 BI	6580	5	32.9	3.26
	9	4 BI	930	28	26.0	2.58
С-2	10	4 BI	1370	5	6.9	0.68
	11	4 BI	310	6	1.9	0.19
С-3	12	4 BI	970	3	2.9	0.29
	13	4 BI	420	6	2.5	0.25
Отдельные стержни	14	16 A IV	7100	2	14.2	22.44
	15	16 A IV	6600	2	13.2	20.86
Петли	16	12 A I	1120	1	1.1	1.0

для A-IV σ_0 = 5100 кг/см²

Выборка стали

Диаметры и классы стали	ф16 A IV	—	ф12 A I	981	ф6 A I	ф4 B I	ф5 B I
Длина м	27.4	—	4.5	1.0	~~3.04~~ 3.48	~~101.5~~ 97.9	25.60
Массы кг	43.30	—	3.98	0.90	~~6.77~~ 0.78	~~10.05~~ 9.7	3.94
$R_a^н$	6000		2400			5500	
ГОСТ	5781-75					6727-53*	

Спецификация стальных элементов

Марка	Кол-во шт.	Масса кг: одного элемента	Масса кг: всех элементов	NN стр.
К-1	2	~~0.87~~ 1.16	~~1.74~~ 2.32	10
К-2	6	~~0.64~~ 0.90	~~3.84~~ 5.40	10
К-3	1	0.86	0.86	10
К-4	2	0.28	0.56	10
С-1	1	5.84	5.84	9
С-2	2	0.87	1.74	10
С-3	1	0.54	0.54	10
Отдельные стержни	4	—	43.30	—
Петли	4	1.0	3.98	10

Характеристика изделия

2015

Масса	кг	~~2.905~~
Объем бетона	м³	~~0.806~~ ~~0.880~~
Приведенная толщина настила	см	~~4~~ 12.02
Масса стали	кг	~~69.4~~ ~~64.5~~
Расход стали на 1 м² изделия	кг	~~3.31~~ ~~3.6~~
Расход стали на 1 м³ бетона	кг	~~77.42~~ ~~73.3~~
Марка бетона		300
Кубиковая прочность бетона при ~~на~~ его обжатие и не ниже	кг/см²	200
Объем панели по внешним размерам	м³	1.548

Длина рабочей арматуры без учета захватов /поз. 13, 14/

Изм.	Лист	№ докум.	Подпись	Дата	1.14.1-КР-1.1.053 и1
Разраб.		Дерюгина		VII 78	Спецификации и характеристика изделия панель-КНК-710
Пров.		Хомич			
ГИП		Кузьменко			
		ЦК-1	Хомич	VII 78	

Лит.	Масса	М-б
Лист	Листов	
Институт Ленжилпроект		

Инв. № подл. | Подпись и дата | Взам. инв. №

Копировала: Гуд, формат 12

Спецификация арматуры на один элемент

Марка	NN поз.	ф мм	Длина мм	Кол-во шт.	Общая длина м	Масса кг
К-1	1	~~5 BI~~ ~~6 AI~~	1900	2	3.8	~~0.49~~ ~~0.84~~
	2	4 BI	200	~~16~~ 14	~~3.2~~ 2.8	~~0.28~~ 0.32
К-2	3	~~5 BI~~ ~~6 AI~~	~~1500~~ 1620	2	~~3.0~~ 3.24	~~0.46~~ 0.72
	2	4 BI	200	9	1.8	0.18
К-3	4	6 AI	950	1	1.0	0.22
	~~5~~ 8	~~8 AI~~ 4 BI	~~950~~ 200	1 12	~~1.0~~ 2.4	~~0.40~~ 0.24
К-4	6	6 AI	540	1	0.54	0.12
	7	6 AI	140	5	0.7	0.16
С-1	8	4 BI	6680	5	33.4	3.31
	9	4 BI	930	28	26.0	2.58
С-2	10	4 BI	1370	5	6.9	0.68
	11	4 BI	310	6	1.9	0.19
С-3	12	4 BI	970	3	2.9	0.29
	13	4 BI	420	6	2.5	0.25
Отдельные стержни	14	~~16~~ ~~18~~ A IV	7200	2	14.4	~~22.72~~ ~~28.80~~
	15	16 A IV	6700	2	13.4	21.17
Петли	16	12 AI	1120	1	1.1	1.0

Для A-IV R_a = 5100 кг/см²

Выборка стали

Диаметры и классы стали	~~ф18 A IV~~	ф16 A IV	ф12 AI	~~ф10~~	ф6 AI	ф4 BI	ф5 BI
Длина м	14.4	~~13.4~~ 27.8	4.5	1.0	~~30.4~~ 3.48	~~98.4~~ ~~108.0~~	25.60
Массы кг	28.8	~~21.17~~ 43.87	3.98	0.40	~~6.77~~ 0.78	~~9.8~~ ~~10.10~~	3.94
R_a^H	6000		2400			5500	
ГОСТ	5781-75					6727-53*	

Спецификация стальных элементов.

Марка	Кол-во шт.	Масса кг: Одного элемента	Масса кг: Всех элементов	NN стр.
К-1	2	~~0.87~~ ~~1.16~~	~~1.74~~ ~~2.32~~	10
К-2	6	~~0.64~~ ~~0.90~~	~~3.84~~ ~~5.40~~	10
К-3	1	0.86	0.86	10
К-4	2	0.28	0.56	10
С-1	1	5.89	5.89	9
С-2	2	0.87	1.74	10
С-3	1	0.54	0.54	10
Отдельные стержни	4	—	~~43.89~~ ~~48.97~~	—
Петли	4	1.0	3.98	10

Характеристика изделия

		2045
Масса	кг	~~2237~~
Объем бетона	м³	~~0.813~~ ~~0.893~~
Приведенная толщина настила	см	~~4~~ 12.02
Масса стали	кг	~~71.3~~ 63.04
Расход стали на 1 м² изделия	кг	~~10.5~~ 9.27
Расход стали на 1 м³ бетона	кг	~~78.8~~ 77.10
Марка бетона		300
Кубиковая прочность бетона ~~на~~ при его обжатии не ниже	кг/см²	200
Объем панели по внешним размерам	м³	1.570

Длина рабочей арматуры без учета захватов (поз. 13, 14)

1.141-КР-1.1.054 и1

Изм.	Лист.	№ докум.	Подпись	Дата
		НК-1	Хомич	VIII 78
Разраб.		Дерюгина	Дерюгина	1977
Пров.		Хомич	Хомич	
ГИП		Кузьменко		

Спецификации и характеристика изделия панель КНК-720

Лит.	Масса	Масштаб

Лист | Листов

Институт Ленжилпроект

Инв. № подл. | Подпись и дата

Копировал: Никитина Формат 12

Спецификация арматуры на один элемент

Марка	NN поз	∅ мм	Длина мм	Кол-во шт.	Общая длина м	Масса кг
К-1	1	~~5ВI~~ ~~6AI~~	1900	2	3.9	~~0.59~~ ~~0.84~~
	2	4ВI	200	~~16~~ 14	~~3.2~~ 2.8	~~0.28~~ ~~0.32~~
К-2	3	~~5ВI~~ ~~6AI~~	~~1500~~ 1620	2	~~3.04~~ 3.0	~~0.46~~ ~~0.72~~
	2	4ВI	200	9	1.8	0.18
К-3	4	6AI	950	1	1.0	0.22
	5	8AI	950	1	1.0	0.40
	2	4ВI	200	12	2.4	0.24
К-4	6	6AI	540	1	0.54	0.12
	7	6AI	140	5	0.7	0.16
С-1	8	4ВI	6780	5	33.9	3.36
	9	4ВI	930	28	26.0	2.58
С-2	10	4ВI	1370	5	6.9	0.68
	11	4ВI	310	6	1.9	0.19
С-3	12	4ВI	970	3	2.9	0.29
	13	4ВI	420	6	2.5	0.25
Отдельные стержни	14	18AIV	7300	2	14.6	~~23.04~~ ~~29.20~~
	15	16AIV	6800	2	13.6	21.49
Петли	16	12AI	1120	1	1.1	1.0

Для А-IV σ_0 = 5100 кг/см²

Выборка стали

Диаметры и классы стали	∅18AIV	∅16AIV	∅12AI	∅8AI	∅6AI	∅4BI	∅5BI
Длина м	14.6	~~28.2~~ ~~10.6~~	4.5	1.0	~~34.8~~ ~~30.1~~	~~98.9~~ ~~101.5~~	25.60
Массы кг	29.20	~~44.39~~ ~~21.49~~	3.98	0.40	~~0.73~~ ~~6.74~~	~~9.82~~ ~~10.15~~	3.94
$R_a^н$	6000		2400			5500*	
ГОСТ	5781-75					6727-53**	

Спецификация стальных элементов

Марка	Кол-во шт.	Масса кг: Одного элемента	Масса кг: Всех элементов	NN стр.
К-1	2	~~1.16~~ 0.87	~~2.32~~ 1.74	10
К-2	6	~~0.80~~ 0.64	~~5.40~~ 3.84	10
К-3	1	0.86	0.86	10
К-4	2	0.28	0.56	10
С-1	1	5.94	5.94	9
С-2	2	0.87	1.74	10
С-3	1	0.54	0.54	10
Отдельные стержни	4	—	~~44.53~~ ~~58.69~~	—
Петли	4	1.0	3.98	10

Характеристика изделия

Масса	кг	~~2070~~ 2075
Объем бетона	м³	~~0.830~~ ~~0.906~~ 0.830
Приведенная толщина настила	см	~~11~~ 12.02
Масса стали	кг	~~110~~ 63.73
Расход стали на 1м² изделия	кг	~~10.4~~ 9.23
Расход стали на 1м³ бетона	кг	~~79.5~~ 76.8
Марка бетона		300
Кубиковая прочность бетона ~~на~~ при его обжатии не ниже	кг/см²	200
Объем панели по внешним размерам.	м³	1.591

Длина рабочей арматуры без учета захватов (поз. 13.14)

	ЦК-1	Хомич	VII 78	
Изм. Лист.	№ докум.	Подпись	Дата	
Разраб.	Дерюгина	Дерюгина	VII 78	
Пров.	Хомич	Хомич		
ГИП	Кузьменко	Кузьменко		

1.141-КР-1.1.055 и1

Спецификации и характеристика изделия панель КНК-730

Лит.	Масса	Масштаб
Лист	Листов	

институт Ленжилпроект

Инв. № подл. | Подпись и дата

Спецификация арматуры на один элемент

Марка	NN поз.	ф мм	Длина мм	Кол-во шт.	Общая длина м	Масса кг
К-1	1	~~5 BI~~ ~~6 AI~~	1900	2	3.8	~~0.59~~ ~~0.84~~
	2	4 BI	200	~~16~~ 14	~~3.2~~ 2.8	~~0.28~~ ~~0.32~~
К-2	3	~~5 BI~~ ~~6 AI~~	~~1500~~ ~~1620~~	2	~~3.24~~ 3.0	~~0.46~~ ~~0.76~~
	2	4 BI	200	9	1.8	0.18
К-3	4	6 AI	950	1	1.0	~~0.22~~
	~~5~~ 2	~~3 AI~~ 4 BI	~~950~~ 200	~~1~~ 12	~~1.0~~ 2.4	~~0.40~~ 0.24
К-4	6	6 AI	540	1	0.54	0.12
	~~7~~	~~6 AI~~	140	5	0.7	0.16
С-1	~~8~~	4 BI	6880	5	34.4	3.41
	9	4 BI	930	29	27.0	2.67
С-2	10	4 BI	1370	5	6.9	0.68
	11	4 BI	310	6	1.9	0.19
С-3	12	4 BI	970	3	2.9	0.29
	13	4 BI	420	6	2.5	0.25
Отдельные стержни	14	18 A IV	7400	2	14.8	29.60
	15	~~16~~ ~~18~~ A IV	6900	2	13.8	~~27.78~~ ~~27.60~~
Детали	16	12 A I	1120	1	1.1	1.0

Для А-IV σ_0 = 5100 кг/см²

Выборка стали

Диаметры и классы стали	ф18 A IV	ф16 A-IV	ф12 A I		ф6 A I	ф4 BI	ф5 BI
Длина м	~~14.8~~ ~~68.6~~	13.8	4.5	1.0	~~3.48~~ ~~30.4~~	~~100.4~~ ~~104.6~~	25.60
Массы кг	~~29.6~~ ~~57.80~~	24.78	3.98	0.40	0.78 ~~6.77~~	~~9.36~~ ~~10.30~~	3.94
$R_a^н$	6000		2400			5500	
ГОСТ	5781-75					6727-53*	

Спецификация стальных элементов

Марка	Кол-во шт.	Масса кг: Одного элемента	Масса кг: Всех элементов	NN стр.
К-1	2	~~0.87~~ ~~1.16~~	~~1.74~~ ~~2.32~~	10
К-2	6	~~0.64~~ ~~0.90~~	~~3.84~~ ~~5.40~~	10
К-3	1	0.86	0.86	10
К-4	2	0.28	0.56	10
С-1	1	6.08	6.08	9
С-2	2	0.87	1.74	10
С-3	1	0.54	0.54	10
Отдельные стержни	4	—	~~51.38~~ ~~54.20~~	—
Петли	4	1.0	3.98	10

Характеристика изделия

2103

Масса	кг	~~3303~~
Объем бетона	м³	~~0.847~~ ~~0.515~~
Приведенная толщина настила	см	~~4~~ 12.01
Масса стали	кг	~~38.7~~ 70.72
Расход стали на 1 м² изделия	кг	~~11.2~~ 10.10
Расход стали на 1 м³ бетона	кг	~~85.6~~ 84.10
Марка бетона		300
Кубиковая прочность бетона ~~при~~ его обжатии ~~и~~ не ниже	кг/см²	200
Объем панели по внешним размерам	м³	1.615

Длина рабочей арматуры без учета захватов (поз. 13, 14)

1.141-КР-1.1.056 ИЗ

Изм.	Лист	№ докум.	Подпись	Дата
Разраб.		Дерюгина		VII 78
Пров.		Хомич		1977
ГИП		Кузьменко		

Спецификации и характеристика изделия панель КНК-740

Лит.	Масса	Масштаб

Лист | Листов

институт ЛЕННИЛПРОЕКТ

Инв. № подл. | Подпись и дата

Копировал Никитина Формат 12

Спецификация арматуры на один элемент

Марка	NN поз.	ф мм	Длина мм	Кол-во шт.	Общая длина м	Масса кг
К-1	1	~~6AI~~ 5BI	1900	2	3.8	~~0.64~~ 0.59
	2	4BI	200	~~16~~ 14	~~3.2~~ 2.8	~~0.32~~ 2.8
К-2	3	~~6AI~~ 5BI	~~1620~~ 1500	2	~~3.24~~ 3.0	~~0.72~~ 0.46
	2	4BI	200	9	1.8	0.18
К-3	4	6AI	950	1	1.0	0.22
	5	8AI	950	1	1.0	0.40
	2	4BI	200	12	2.4	0.24
К-4	6	6AI	540	1	0.54	0.12
	7	6AI	140	5	0.7	0.16
С-1	8	4BI	6980	5	34.9	3.46
	9	4BI	930	29	27.0	2.67
С-2	10	4BI	1370	5	6.9	0.68
	11	4BI	310	6	1.9	0.19
С-3	12	4BI	970	3	2.9	0.29
	13	4BII	420	6	2.5	0.25
Отдельные стержни	14	18AIV	7500	2	15.0	30.0
	15	~~18~~ 16AIV	7000	2	14.0	~~28.0~~ 22.1
Петли	16	12AI	1120	1	1.1	1.0

Для А-IV $\sigma_0 = 5100$ кг/см²

Выборка стали

Диаметры и классы стали	ф18AIV	ф~~16~~А-IV	ф12AI	8AI	ф6AI	ф4BI	ф5BI
Длина м	~~29.0~~ 15.0	14.0	4.5	1.0	~~3.84~~ 3.48	~~104.5~~ 100.9	25.60
Массы кг	~~58.0~~ 30.0	22.1	3.98	0.40	~~6.77~~ 0.78	~~10.35~~ 10.01	3.94
$R_a^н$	6000		2400			5500	
ГОСТ	5781-75					6727-53*	

Спецификация стальных элементов

Марка	Кол-во шт.	Масса кг: Одного элемента	Масса кг: Всех элементов	NN стр.
К-1	2	~~1.16~~ 0.87	~~2.32~~ 1.74	10
К-2	6	~~0.90~~ 0.64	~~5.40~~ 3.84	10
К-3	1	0.86	0.86	10
К-4	2	0.28	0.56	10
С-1	1	6.13	6.13	9
С-2	2	0.87	1.74	10
С-3	1	0.54	0.54	10
Отдельные стержни	4	—	~~58.0~~ 52.1	—
Петли	4	1.0	3.98	10

Характеристика изделия

Масса	кг	~~2335~~ 2133
Объем бетона	м³	~~0.932~~ 0.853
Приведенная толщина настила	см	~~4~~ 12.01
Масса стали	кг	~~79.5~~ 71.45
Расход стали на 1 м² изделия	кг	~~11.2~~ 10.10
Расход стали на 1 м³ бетона	кг	~~85.3~~ 83.81
Марка бетона		300
Кубиковая прочность бетона ~~на~~ при его обжатии не ниже	кг/см²	200
Объем панели по внешним размерам	м³	1.635

Длина рабочей арматуры без учета захватов (поз. 13, 14)

Изм.	Лист.	№ докум.	Подпись	Дата
		ЦК-1	[signature]	VII 78
Разраб		Дерюгина	[signature]	1977
Пров		Хомич	[signature]	
ГИП		Кузьменко	[signature]	

1.141-КР-1.1.057ц1

Спецификации и характеристика изделия панель КНК-750

Лит.	Масса	Масштаб

Лист | Листов

Институт Ленжилпроект

Инв. № подл. | Подпись и дата

Копировал: Никитина Формат 12

gost.e-ecolog.ru