ТИПОВЫЕ КОНСТРУКЦИИ, ИЗДЕЛИЯ И УЗЛЫ ЗДАНИЙ И СООРУЖЕНИЙ

Серия 2.400 – 7

МОНТАЖНЫЕ УЗЛЫ СОПРЯЖЕНИЙ СБОРНЫХ ЖЕЛЕЗОБЕТОННЫХ КОНСТРУКЦИЙ ОДНОЭТАЖНЫХ ПРОИЗВОДСТВЕННЫХ ЗДАНИЙ

Выпуск 2

СТАЛЬНЫЕ ИЗДЕЛИЯ

РАБОЧИЕ ЧЕРТЕЖИ

Разработаны

ЦНИИПРОМЗДАНИЙ

Гл. инженер ин-та — В.В. Гранев

Начальник ОКОЗ — А.Я. Розенблюм

Гл. инженер проекта — Т.М. Кутырина

ГПИ ПРОМСТРОЙПРОЕКТ

Гл. инженер ин-та — В.И. Королев

Начальник ОТП — Ю.М. Сергеев

Гл. инженер проекта — В.П. Пастернак

УТВЕРЖДЕНЫ

Главоргпроектом Госстроя СССР

письмо от 06.05.89 №4/5-672

ВВЕДЕНЫ В ДЕЙСТВИЕ С

01.10.89 ЦНИИПРОМЗДАНИЙ

приказ от 30.05.89 №64

© ЦИТП Госстроя СССР, 198

gost.e-ecolog.ru

Обозначение документа	Наименование	Стр.
2.400-7.2-ТТ	Технические требования	3
2.400-7.2-01	Изделие соединительное МС1	4
2.400-7.2-02	Изделие соединительное МС2... МС4	5
2.400-7.2-03	Изделие соединительное МС5, МС6	6
2.400-7.2-04	Изделие соединительное МС7	7
2.400-7.2-05	Изделие соединительное МС8	8
2.400-7.2-06	Изделие соединительное МС9, МС11	9
2.400-7.2-07	Изделие соединительное МС10, МС12	10
2.400-7.2-08	Изделие соединительное МС13, МС14, МС 20, МС 21	11
2.400-7.2-09	Изделие соединительное МС15... МС 19	12
2.400-7.2-10	Изделие соединительное МС 22, МС 57... МС 59	13
2.400-7.2-11	Изделие соединительное МС23... МС28	14
2.400-7.2-12	Изделие соединительное МС29... МС34	15
2.400-7.2-13	Изделие соединительное МС35... МС40	16
2.400-7.2-14	Изделие соединительное МС41, МС42	17
2.400-7.2-15	Изделие соединительное МС43, МС44	18
2.400-7.2-16	Изделие соединительное МС45, МС46	19
2.400-7.2-17	Изделие соединительное МС47	20
2.400-7.2-18	Изделие соединительное МС48... МС50	21
2.400-7.2-19	Изделие соединительное МС51, МС52	22
2.400-7.2-20	Изделие соединительное МС53	23
2.400-7.2-21	Изделие соединительное МС54... МС56	24
2.400-7.2-22	Изделие соединительное МС 60	25

Инв. № подл. | Подпись и дата | Взам. инв. №

Н. контр.	Зарецкая	[illegible]
Гл. ин. пр.	Кутырина	[illegible]

2.400-7.2

Содержание

Стадия	Лист	Листов
Р		1

ЦНИИПРОМЗДАНИЙ

1. Выпуск 2 содержит рабочие чертежи стальных соединительных изделий для сопряжения железобетонных конструкций одноэтажных производственных зданий, проектируемых с применением конструкций, перечисленных в выпуске 0 настоящей серии.

2. Чертежи данного выпуска предназначены для изготовления стальных соединительных изделий.

3. Стальные изделия замаркированы на монтажных узлах выпуска 1 настоящей серии.

4. Стальные изделия, разработанные в данном выпуске, следует изготовлять из сталей марок, указанных в проекте здания в зависимости от климатического района строительства. В чертежах указаны марки стали для района с расчётной температурой до минус 40°.

5. Сварку изделий производить электродами типа Э42 по ГОСТ 9467-75, кроме МС-47, сварку позиций которого между собой производить электродами Э-42А по ГОСТ 9467-75.

6. Антикоррозионную защиту стальных изделий производить в соответствии с требованиями проекта здания.

Инв. № подл. | Подпись и дата | Взам. инв. №

			2.400-7.2-ТТ
Н. контр.	Зарецкая		Технические требования
Нач. отд.	Розенблюм		Стадия: Р; Лист: ; Листов: 1
ГИП	Кутырина		ЦНИИПромзданий

Формат А4

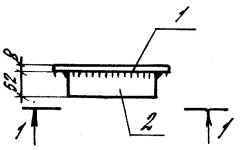

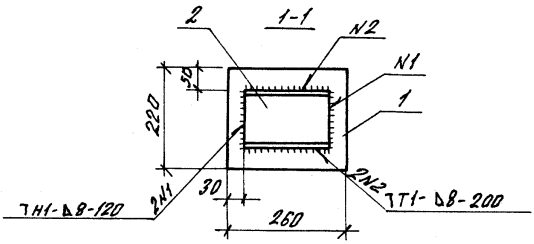

Поз.	Наименование	Кол.	Масса изделия, кг	Общая масса, кг
1	Полоса $\frac{-8\times220\ ГОСТ\ 19903-74*}{Вст3кп2\ ГОСТ\ 535-79}$			5,7
	$\ell = 260$	1	3,6	
2	Швеллер $\frac{30\ ГОСТ\ 8240-72*}{Вст3пс6\ ГОСТ\ 535-79}$			
	$\ell = 200$	1	2,1	

				2.400-7.2-01		
Гл.инж.пр.	Кутырина			Изделие соединительное МС1	Стадия	Лист	Листов
Разраб.	Корнетова				Р		1
Исполн.	Шарова				ЦНИИПРОМЗДАНИЙ		
Пробер	Зарецкая						
Н.контр.	Кутырина						

Инв.№ подл. | Подпись и дата | Взам.инв.№

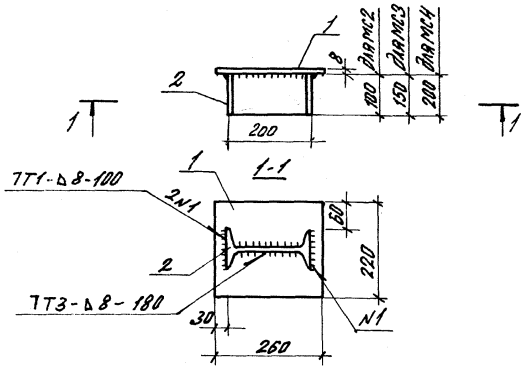

Марка изделия	Поз.	Наименование	Кол.	Масса единицы, кг	Общая масса, кг
МС2	1	Полоса $\frac{-8\times220\ ГОСТ\ 19903-74*}{Вст3кп2\ ГОСТ\ 535-79}$,			5,7
		$\ell = 260$	1	3,6	
	2	Двутавр $\frac{20\ ГОСТ\ 8239-72*}{Вст3сп5-1\ ТУ\ 14-1-3023-80}$			
		$\ell = 100$	1	2,1	
МС3	1	Полоса $\frac{-8\times220\ ГОСТ\ 19903-74*}{Вст3кп2\ ГОСТ\ 535-79}$,			6,8
		$\ell = 260$	1	3,6	
	2	Двутавр $\frac{20\ ГОСТ\ 8239-72*}{Вст3сп5-1\ ТУ\ 14-1-3023-80}$			
		$\ell = 150$	1	3,2	
МС4	1	Полоса $\frac{-8\times220\ ГОСТ\ 19903-74*}{Вст3кп2\ ГОСТ\ 535-79}$,			7,8
		$\ell = 260$	1	3,6	
	2	Двутавр $\frac{20\ ГОСТ\ 8239-72*}{Вст3сп5-1\ ТУ\ 14-1-3023-80}$			
		$\ell = 200$	1	4,2	

Взам. инв. №

Подпись и дата

Инв. № подл.

Гл. инж. пр.	Кутырина		
Разраб.	Корнетова		
Исполн.	Шарова		
Провер.	Зарецкая		
Н. контр.	Кутырина		

2.400 – 7.2 – 02

Изделие соединительное МС2 ... МС4

Стадия	Лист	Листов
Р		1

ЦНИИПРОМЗДАНИЙ

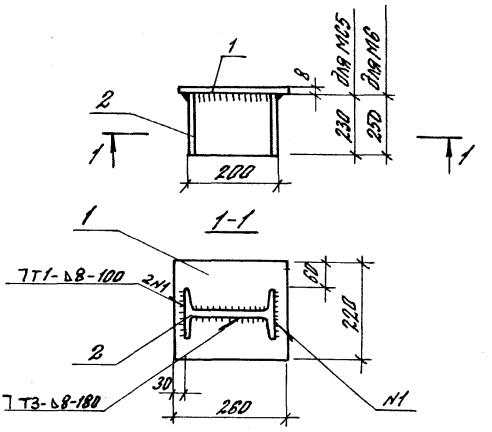

Марка изделия	Поз	Наименование	Кол.	Масса единицы, кг	Общая масса, кг
МС5	1	Полоса $\frac{-8\times220\ ГОСТ\ 19903-74*}{Вст3кп2\ ГОСТ\ 535-79}$,			8,4
		$\ell = 260$	1	3,6	
	2	Двутавр $\frac{20\ ГОСТ\ 8239-72*}{Вст3сп5-1\ ТУ\ 14-1-3023-80}$,			
		$\ell = 230$	1	4,8	
МС6	1	Полоса $\frac{-8\times220\ ГОСТ\ 19903-74*}{Вст3кп2\ ГОСТ\ 535-79}$,			8,9
		$\ell = 280$	1	3,6	
	2	Двутавр $\frac{20\ ГОСТ\ 8239-72*}{Вст3сп5-1\ ТУ\ 14-1-3023-80}$,			
		$\ell = 250$	1	5,3	

Инв.№ подл. | Подпись и дата | Взам.инв.№ 1

		2.400-7.2-03	
Гл.инж.пр.	Кутырина	Изделие соединительное МС5, МС6	Стадия: Р; Лист: ; Листов: 1
Разраб.	Колнетова		
Исполн.	Шарова		
Провер.	Зарецкая		
Н.контр.	Кутырина		Ц.НИИПРОМЗДАНИЙ

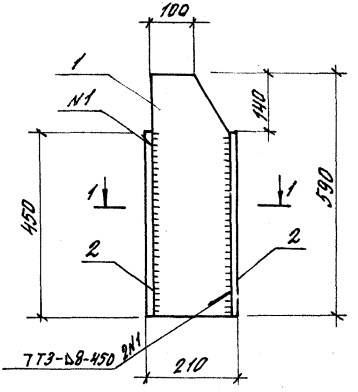

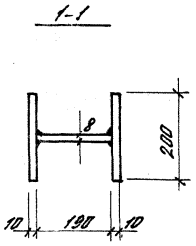

Поз	Наименование	Кол.	Масса единицы, кг	Общая масса, кг
1	Полоса $\frac{-8\times190\ ГОСТ\ 19903-74^*}{В\ Ст3\ пс6-1ТУ14-1-3023-80}$,			21,2
	$l=590$	1	7,0	
2	Полоса $\frac{-10\times200\ ГОСТ\ 19903-74^*}{В\ Ст3\ пс6-1ТУ14-1-3023-80}$,			
	$l=450$	2	7,1	

				2.400-7.2-04			
инж.пр.	Кутырина	[signature]		Изделие соединительное МС7	Стадия	Лист	Листов
разраб.	Корнетова	[signature]			Р		1
Исполн.	Шарова	[signature]			ЦНИИПРОМЗДАНИЙ		
Провер.	Зарецкая	[signature]					
Контр.	Кутырина	[signature]					

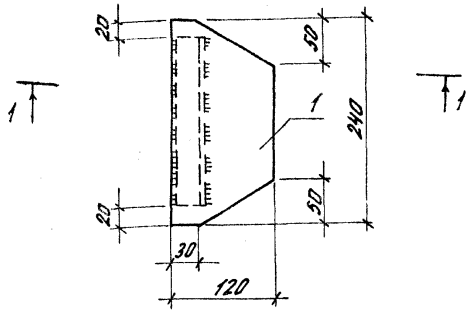

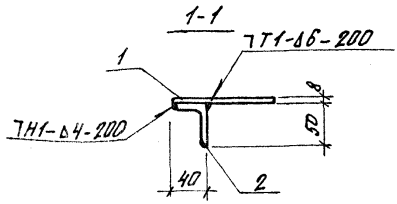

Поз.	Наименование	Кол.	Масса единицы, кг	Общая масса, кг
1	Полоса $\frac{-8\times120\ ГОСТ\ 19903-74*}{Вст3кп2\ ГОСТ\ 535-79}$			2,6
	$\ell = 240$	1	1,8	
2	Уголок $\frac{50\times50\times5\ ГОСТ\ 8509-86}{Вст3кп2\ ГОСТ\ 535-79}$			
	$\ell = 200$	1	0,8	

Нач.отд	Сергеев		2.400-7.2-05
Н.контр	Сергеев		
Гл.инж.пр	Пастернак		
Рук.гр	Малахина		
Ст.инж.	Симонова		Изделие соединительное МС8
Ог.техн.	Никифорова		
Проверил	Малахина		

Стадия	Лист	Листов
Р		1

ПРОМСТРОЙПРОЕКТ

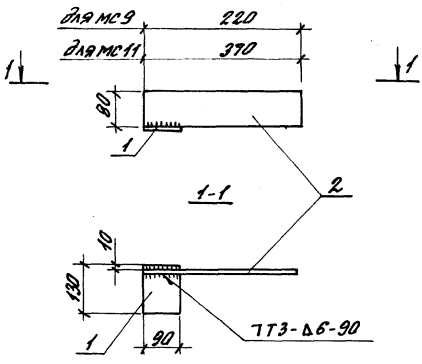

Марка изделия	Поз.	Наименование	Кол.	Масса единицы, кг	Общая масса, кг
МС9	1	Полоса $\frac{-8\times90\ ГОСТ\ 19903-74^*}{ВСТ3\ КП2\ ГОСТ\ 535-79}$,			1,8
		$l=130$	1	0,7	
	2	Полоса $\frac{-8\times80\ ГОСТ\ 19903-74^*}{ВСТ3\ КП2\ ГОСТ\ 535-79}$,			
		$l=220$	1	1,1	
МС11	1	Полоса $\frac{-8\times90\ ГОСТ\ 19903-74^*}{ВСТ3\ КП2\ ГОСТ\ 535-79}$,			2,6
		$l=130$	1	0,7	
	2	Полоса $\frac{-8\times80\ ГОСТ\ 19903-74^*}{ВСТ3\ КП2\ ГОСТ\ 535-79}$,			
		$l=370$	1	1,9	

				2.400-7.2-06			
Гл. инж. пр.	Кутырина	[signature]		Изделие соединительное МС9, МС11	Стадия	Лист	Листов
Разраб.	Корнетова	[signature]			Р		1
Исполн	Шарова	[signature]			ЦНИИПРОМЗДАНИЙ		
Провер.	Зарецкая	[signature]					
Н. контр.	Кутырина	[signature]					

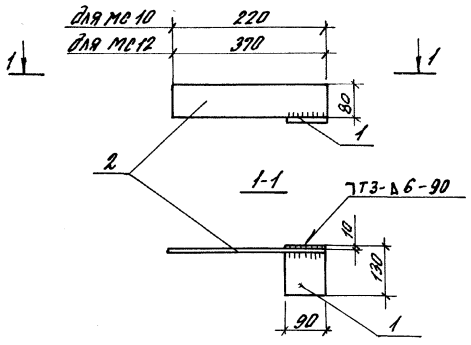

Марка изделия	Поз	Наименование	Кол.	Масса единицы, кг	Общая масса, кг
МС 10	1	Полоса $\frac{-8\times90\ ГОСТ\ 19903-74^{*}}{Вст3кп2\ ГОСТ\ 535-79}$			1,8
		$\ell = 130$	1	0,7	
	2	Полоса $\frac{-8\times80\ ГОСТ\ 19903-74^{*}}{Вст3кп2\ ГОСТ\ 535-79}$			
		$\ell = 220$	1	1,1	
МС 12	1	Полоса $\frac{-8\times90\ ГОСТ\ 19903-74^{*}}{Вст3кп2\ ГОСТ\ 535-79}$			2,6
		$\ell = 130$	1	0,7	
	2	Полоса $\frac{-8\times80\ ГОСТ\ 19903-74^{*}}{Вст3кп2\ ГОСТ\ 535-79}$			
		$\ell = 370$	1	1,9	

Инв. № подл. | Подпись и дата | Взам. инв. №

Гл. инж. пр.	Кутырина		
Разраб.	Кометова		
Исполн.	Шарова		
Провер.	Зарецкая		
Н. контр.	Кутырина		

2.400-7.2-07

Изделие соединительное МС 10, МС 12

Стадия	Лист	Листов
Р		1

ЦНИИПРОМЗДАНИЙ

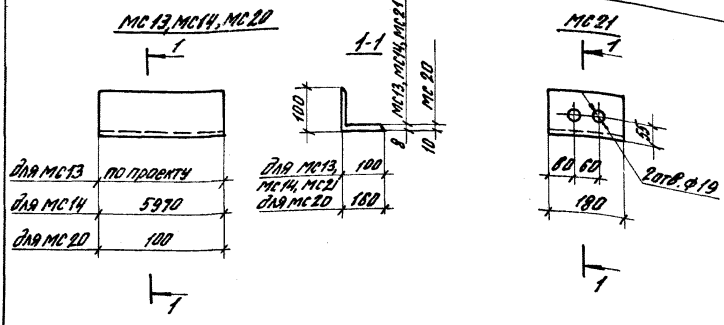

Марка изделия	Поз	Наименование	Кол.	Масса единицы, кг	Общая масса, кг
МС13	1	Уголок 100×100×8 ГОСТ 8509-86 ВСт3пс6-1 ТУ14-1-3023-80			12,2*
		ℓ – по проекту здания	1	12,2	
МС14	1	Уголок 100×100×8 ГОСТ 8509-86 ВСт3пс6-1 ТУ14-1-3023-80			73,0
		ℓ = 5970	1	73,0	
МС20	1	Уголок 160×160×10 ГОСТ 8509-86 ВСт3пс6-1 ТУ14-1-3023-80			2,5
		ℓ = 100	1	2,5	
МС21	1	Уголок 100×100×8 ГОСТ 8509-86 ВСт3пс6-1 ТУ14-1-3023-80			2,2
		ℓ = 180	1	2,2	

* Условно дан вес 1 п.м уголка, конкретная длина которого устанавливается по проекту здания

		2.400 – 7.2 – 08	
Гл. инж. пр.	Кутырина		
Разраб.	Колчетова	Изделие соединительное МС13, МС14, МС20, МС21.	Стадия: Р; Лист; Листов: 1
Исполн.	Шарова		ЦНИИПРОМЗДАНИЙ
Провер.	Зарецкая		
Н. контр.	Кутырина		

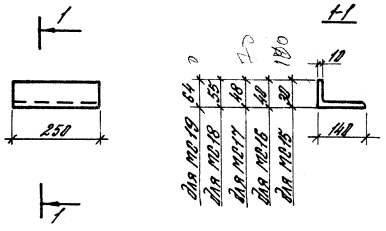

Марка изделия	Поз.	Наименование	Кол.	Масса единицы, кг	Общая масса, кг
МС15... ...МС19	1	Уголок $\frac{140\times140\times10\ ГОСТ8509-86}{ВСТ3ПС6-1ГУ14-1-3023-80}$			5,4
		$l=250$	1	5,4	

				2.400-7.2-09			
Гл.инж.пр.	Кутырина			Изделие соединительное МС15... МС19	Стадия	Лист	Листов
Разраб.	Корнетова				Р		1
Неплн.	Шарова				ЦНИИПРОМЗДАНИЙ		
Провер.	Зарецкая						
Н.контр.	Кутырина						

Инв.№ подл. | Подпись и дата | Взам.инв.№

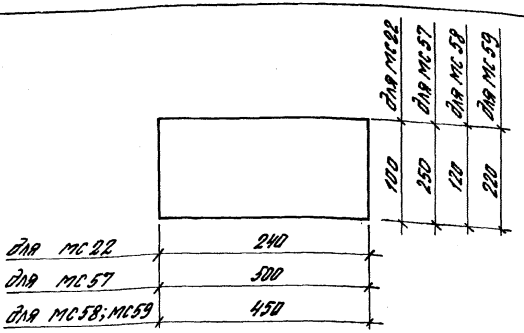

Марка изделия	Поз	Наименование	Кол.	Масса единицы, кг	Общая масса, кг
МС22	1	Полоса $\frac{-6\times100\ ГОСТ\ 19903-74^{*}}{Ст3кп2\ ГОСТ\ 535-79^{*}}$			1,2
		$\ell=240$	1	1,2	
МС57	1	Полоса $\frac{-20\times250\ ГОСТ\ 19903-74^{*}}{Ст3пс6-1\ ТУ14-1-3023-80^{*}}$			19,5
		$\ell=500$	1	19,5	
МС58	1	Полоса $\frac{-20\times120\ ГОСТ\ 19903-74^{*}}{Ст3пс3-1\ ТУ14-1-3023-80^{*}}$			8,4
		$\ell=450$	1	8,4	
МС59	1	Полоса $\frac{-20\times220\ ГОСТ\ 19903-74^{*}}{Ст3пс3-1\ ТУ14-1-3023-80^{*}}$			4,1
		$\ell=450$	1	4,1	

				2.400-7.2-10		
Гл. инж. пр.	Кутырина					
Разраб.	Корнетова			Изделие соединительное МС22, МС57... МС59	Стадия	Лист	Листов
Исполн.	Шарова				Р		1
Провер.	Зарецкая				ЦНИИПРОМЗДАНИЙ		
Н. контр.	Кутырина						

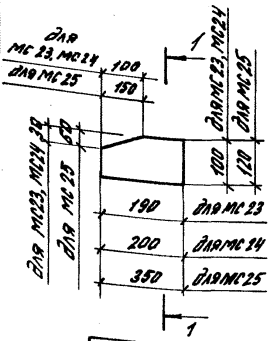

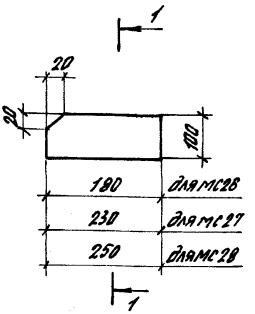

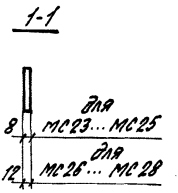

Марка изделия	Поз.	Наименование	Кол.	Масса единицы, кг	Общая масса, кг
МС 23	1	Полоса $\frac{-8\times100\ ГОСТ\ 19903-74*}{Вст3кп2\ ГОСТ\ 535-79}$,			1,1
		ℓ=190	1	1,1	
МС 24	1	Полоса $\frac{-8\times100\ ГОСТ\ 19903-74*}{Вст3кп2\ ГОСТ\ 535-79}$,			1,2
		ℓ=200	1	1,2	
МС 25	1	Полоса $\frac{-8\times120\ ГОСТ\ 19903-74*}{Вст3кп2\ ГОСТ\ 535-79}$,			2,6
		ℓ=350	1	2,6	
МС 26	1	Полоса $\frac{-12\times100\ ГОСТ\ 19903-74}{Вст3сп5-1ТУ14-1-3023-80}$,			1,7
		ℓ=180	1	1,7	
МС 27	1	Полоса $\frac{-12\times100\ ГОСТ\ 19903-74*}{Вст3сп5-1ТУ14-1-3023-80}$,			2,2
		ℓ=230	1	2,2	
МС 28	1	Полоса $\frac{-12\times100\ ГОСТ\ 19903-74*}{Вст3сп5-1ТУ14-1-3023-80}$,			2,4
		ℓ=250	1	2,4	

Взам. инв. №

Подпись и дата

Инв. № подл.

Гл. инж. пр.	Кутырина	
Разраб.	Корнетова	
Н. контр.	Шарова	
Провер.	Зарецкая	
Н. контр.	Кутырина	

2.400-7.2-11

Изделие соединительное МС 23... МС 28

Стадия	Лист	Листов
Р		1

ЦНИИПРОМЗДАНИЙ

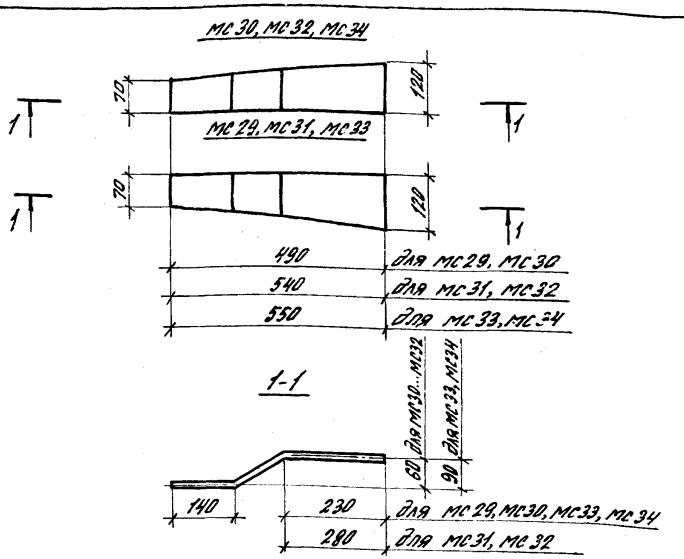

Марка изделия	Поз.	Наименование	Кол.	Масса единицы, кг	Общая масса, кг
мс 29, мс 30	1	Полоса $\frac{-8\times120\ ГОСТ\ 19903-74*}{ВСТ3КП2\ ГОСТ\ 535-79}$,			3,7
		$\ell=505$	1	3,7	
мс 31, мс 32	1	Полоса $\frac{-8\times120\ ГОСТ\ 19903-74*}{ВСТ3КП2\ ГОСТ\ 535-79}$,			4,1
		$\ell=555$	1	4,1	
мс 33, мс 34	1	Полоса $\frac{-8\times120\ ГОСТ\ 19903-74*}{ВСТ3КП2\ ГОСТ\ 535-79}$,			4,2
		$\ell=570$	1	4,2	

Гл. инж. пр.	Кутырина		
Резраб.	Корнетова		
Исполн.	Шарова		
Провер.	Зарецкая		
Н. контр.	Кутырина		

2.400-7.2-12

Изделие соединительное мс 29... мс 34

Стадия	Лист	Листов
Р		1

ЦНИИПРОМЗДАНИЙ

МС36, МС38, МС40

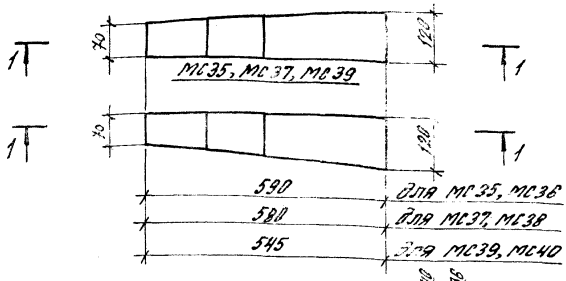

Марка изделия	Поз.	Наименование	Кол.	Масса единицы, кг	Общая масса, кг
МС35	1	Полоса $\frac{-8\times120\ ГОСТ\ 19903-74*}{Ст3кп2\ ГОСТ\ 535-79}$			
МС36		$\ell=590$	1	4,3	4,3
МС37	1	Полоса $\frac{-8\times120\ ГОСТ\ 19903-74*}{Ст3кп2\ ГОСТ\ 535-79}$			
МС38		$\ell=580$	1	4,3	4,3
МС39	1	Полоса $\frac{-8\times120\ ГОСТ\ 19903-74*}{Ст3кп2\ ГОСТ\ 535-79}$			
МС40		$\ell=545$	1	4,1	4,1

Инв. № подл. | Подпись и дата | Взам. инв. №

2.400-7.2-13

Гл. инж. пр.	Кутырина	
Разраб.	Корнетова	
Исполн.	Шарова	
Провер.	Зарецкая	
Н. контр.	Кутырина	

Изделие соединительное МС35... МС40

Стадия	Лист	Листов
Р		1

ЦНИИПромзданий

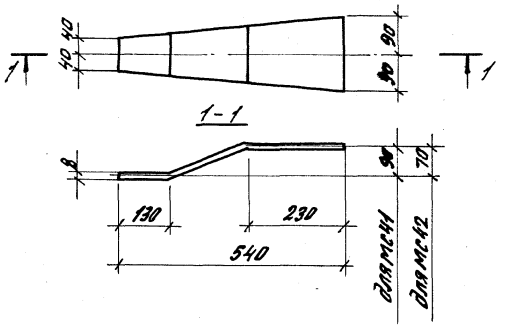

Марка изделия	Поз.	Наименование	Кол.	Масса единицы, кг	Общая масса, кг
МС41	1	Полоса -8х180 ГОСТ 19903-74* Ст3кп2 ГОСТ 535-79*			6,2
		ℓ = 560	1	6,2	
МС42	1	Полоса -8х180 ГОСТ 19903-74* Ст3кп2 ГОСТ 535-79*			6,2
		ℓ = 550	1	6,2	

				2.400-7.2-14		
Гл.инж.пр.	Кутырина			Изделие соединительное МС41, МС42	Стадия	Лист	Листов
Разраб.	Корнеева				Р		1
Исполнил.	Шарова				ЦНИИПРОМЗДАНИЙ		
Проверил	Зарецкая						
Н.контр.	Кутырина						

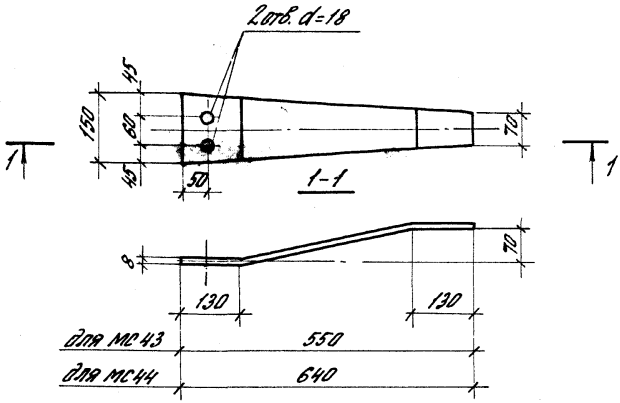

Марка изделия	Поз	Наименование	Кол.	Масса единицы, кг	Общая масса, кг
МС 43	1	Полоса $\frac{-8\times150\ ГОСТ\ 19903-74*}{ВСт3пс6-1ГУ14-1-3023-80}$			3,8
		ℓ=550	1	3,8	
МС 44	1	Полоса $\frac{-8\times150\ ГОСТ\ 19903-74*}{ВСт3пс6-1ГУ14-1-3023-80}$			4,4
		ℓ=640	1	4,4	

Взам. инв. №
Подпись и дата
Инв. № подл.

Гл. инж. пр.	Кутырина		2.400-7.2-15
Разраб.	Корнетова		
Исполн.	Шарова		Изделие соединительное МС 43, МС 44
Провер.	Зорецкая		
Н. контр.	Кутырина		

Стадия	Лист	Листов
Р		1

ЦНИИПРОМЗЗЯНИЙ

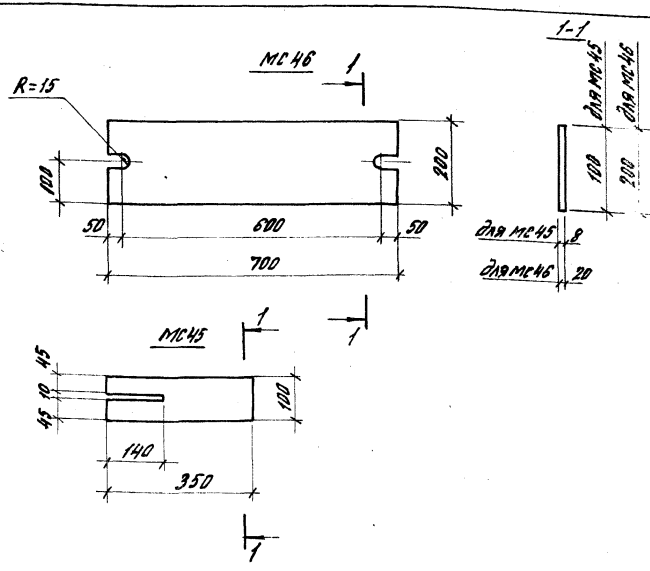

Марка изделия	Поз.	Наименование	Кол.	Масса единицы, кг	Общая масса, кг
МС46	1	Полоса $\frac{-20\times200\ ГОСТ\ 19903-74*}{Ст3пс\ Б-1\ ТУ\ 14-1-3023-80}$			22,0
		ℓ=700	1	22,0	
МС45	1	Полоса $\frac{-8\times100\ ГОСТ\ 19903-74*}{Ст3кп\ 2\ ГОСТ\ 535-79}$			2,2
		ℓ=350	1	2,2	

Инв. № подл. | Подпись и дата | Взам. инв. №

			2.400-7.2-16	
Гл. инж. пр.	Кутырина			
Разраб.	Кормилова		Изделие соединительное МС45, МС46	Стадия: Р; Лист; Листов: 1
Исполн.	Шарова			ЦНИИПРОМЗДАНИЙ
Провер.	Зорецкая			
Н. контр.	Кутырина			

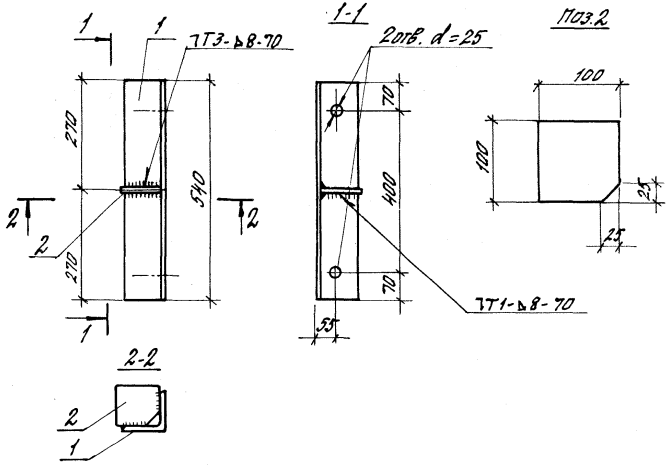

Поз	Наименование	Кол.	Масса единицы, кг	Общая масса, кг
1	Уголок $\frac{100\times100\times8\ ГОСТ\ 8509\text{-}86}{ВСт3пс6\text{-}1\ ТУ\ 14\text{-}1\text{-}3023\text{-}80}$			7,4
	$\ell = 540$	1	6,6	
2	Полоса $\frac{-8\times100\ ГОСТ\ 19903\text{-}74^{*}}{ВСт3пс6\text{-}1\ ТУ\ 14\text{-}1\text{-}3023\text{-}80}$			
	$\ell = 100$	1	0,8	

Инв.№ подл. | Подпись и дата | Взам.инв.№

Гл.инж.пр.	Катырина		
Разраб.	Зарецкая		
Исполн.	Шарова		
Провер.	Зарецкая		
Н.контр.	Катырина		

2.400-7.2-17

Изделие соединительное МС47

Стадия	Лист	Листов
Р		1

ЦНИИПромзданий

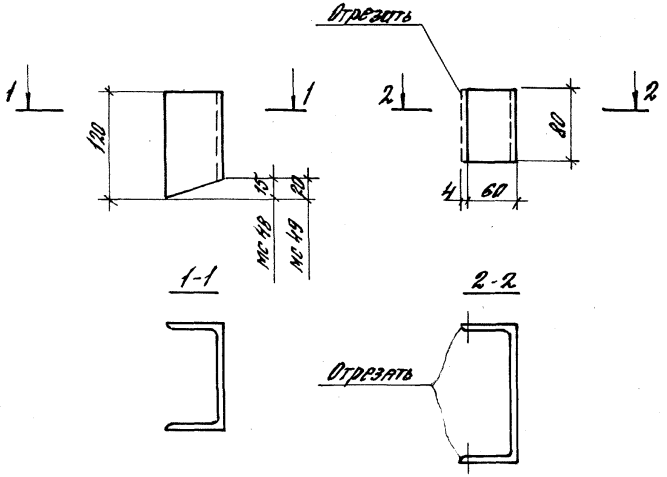

Марка изделия	Поз.	Наименование	Кол.	Масса единицы, кг	Общая масса, кг
МС 48 МС 49	1	Швеллер 12 ГОСТ 8240-72* / Вст3кп2 ГОСТ 535-79			1,2
		ℓ = 120	1	1,2	
МС 50	1	Швеллер 16 ГОСТ 8240-72* / Вст3пс6-1 ГОСТ 535-79			1,1
		ℓ = 80	1	1,1	

		2.400-7.2-18	
Гл. инж. пр.	Кутырина	Изделие соединительное МС 48... МС 50	Стадия: Р; Лист: ; Листов: 1
Разраб.	Здрецкая		
Исполн.	Широва		ЦНИИПРОМЗДАНИЙ
Провер.	Здрецкая		
Н. контр.	Кутырина		

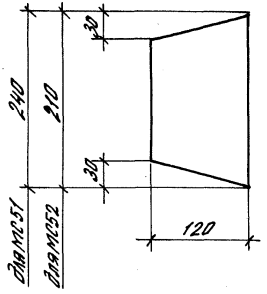

Марка изделия	Поз	Наименование	Кол.	Масса единицы, кг	Общая масса, кг
МС 51	1	Полоса $\frac{-8\times120\ ГОСТ\ 19903-74*}{Ст3кп2\ ГОСТ\ 535-79}$			1,8
		$\ell = 240$	1	1,8	
МС 52	1	Полоса $\frac{-8\times120\ ГОСТ\ 19903-74*}{Ст3кп2\ ГОСТ\ 535-79}$			1,6
		$\ell = 210$	1	1,6	

Инв. № подл. | Подпись и дата | Взам. инв. №

Гл. инж. пр.	Кутырина		2.400-7.2-19
Разраб.	Корнеева		Изделие соединительное МС 51, МС 52
Исполн.	Шарова		
Провер.	Зорецкая		
Н. контр.	Кутырина		

Стадия	Лист	Листов
Р		1

ЦНИИПРОМЗДАНИЙ

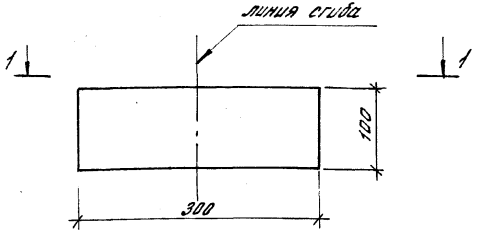

1-1

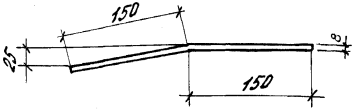

Поз.	Наименование	Кол.	Масса единицы, кг	Общая масса, кг
1	Полоса $\frac{-8\times100\ ГОСТ\ 19903-74*}{Вст3пс2\ ГОСТ\ 535-79}$			1,4
	$\ell = 300$	1	1,4	

Инв.№ подл. | Подпись и дата | Взам.инв.№

Гл.инж.пр.	Кутырина		
Разраб.	Коронетова		
Исполн.	Шарова		
Проверр.	Зорецкая		
Н.контр.	Кутырина		

2.400-7.2-20

Изделие соединительное МС53

Стадия	Лист	Листов
Р		1

ЦНИИПРОМЗДАНИЙ

1-1

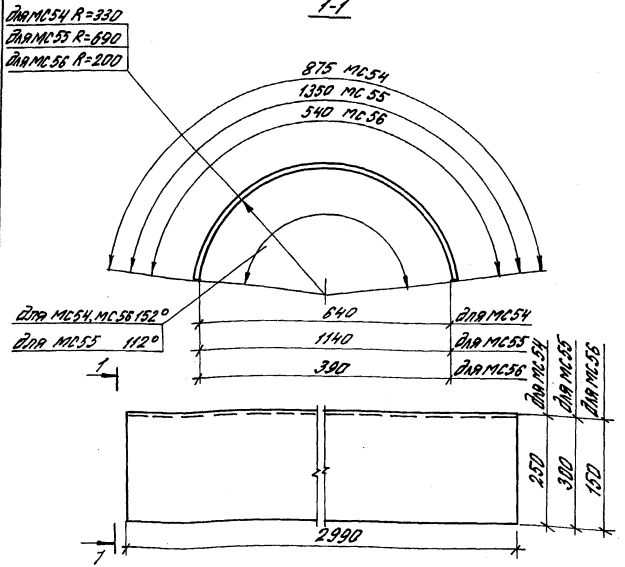

Марка изделия	Поз	Наименование	Кол.	Масса единицы, кг	Общая масса, кг
МС 54	1	Полоса -4х875 ГОСТ 19903-74* В Ст3 кп2 ГОСТ 535-79*			82,5
		ℓ=2990	1	82,5	
МС 55	1	Полоса -4х1350 ГОСТ 19903-74* В Ст3 кп2 ГОСТ 535-79*			127,2
		ℓ=2990	1	127,2	
МС 56	1	Полоса -4х540 ГОСТ 19903-74* В Ст3 кп2 ГОСТ 535-79*			50,7
		ℓ=2990	1	50,7	

Нач. отд	Сергеев	
Н. контр	Сергеев	
Гл. инж. пр.	Пастернак	
Разраб	Малахина	
Исполн	Никифорова	
Провер.	Симонова	

2.400-7.2-21

Изделие соединительное МС54...МС56

Стадия	Лист	Листов
Р		1

ПРОМСТРОЙПРОЕКТ

Инв. № подл. | Подпись и дата | Взам. инв. №

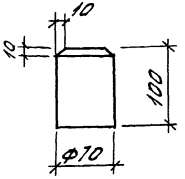

Поз.	Наименование	Кол.	Масса единицы, кг	Общая масса, кг
1	Круг $\frac{\text{В-I0 ГОСТ 2590-88}}{\text{ВСт3кп2 ГОСТ 535-79}}$	1	0,3	0,3

gost.e-ecolog.ru

Гл. инж. пр	Купырина		
Разраб.	Зарецкая		
Исполн.	Шарова		
Провер.	Зарецкая		
Н. контр.	Купырина		

2.400-7.2-22

Узелие соедини-
тельное МС60

Стадия	Лист	Листов
Р		1

ЦНИИПромзданий