ТИПОВОЙ ПРОЕКТ
902-2-350

АЭРОТЕНК ЧЕТЫРЕХКОРИДОРНЫЙ ИЗ СБОРНОГО ЖЕЛЕЗОБЕТОНА С РАЗМЕРАМИ КОРИДОРА 6×5×42÷60 м

АЛЬБОМ V

НЕСТАНДАРТИЗИРОВАННОЕ ОБОРУДОВАНИЕ

17887-05
ЦЕНА 3-34

gost.e-ecolog.ru

ТИПОВОЙ ПРОЕКТ
902-2-350

АЭРОТЕНК ЧЕТЫРЕХКОРИДОРНЫЙ ИЗ СБОРНОГО ЖЕЛЕЗОБЕТОНА С РАЗМЕРАМИ КОРИДОРА 6×5×42÷60 М

АЛЬБОМ V

НЕСТАНДАРТИЗИРОВАННОЕ ОБОРУДОВАНИЕ

СОСТАВ ПРОЕКТА

АЛЬБОМ I	ТЕХНОЛОГИЧЕСКАЯ И МЕХАНИЧЕСКАЯ ЧАСТИ
АЛЬБОМ II	КОНСТРУКЦИИ ЖЕЛЕЗОБЕТОННЫЕ
АЛЬБОМ III	ИЗДЕЛИЯ
АЛЬБОМ IV	ЭЛЕКТРОТЕХНИЧЕСКАЯ ЧАСТЬ
АЛЬБОМ V	НЕСТАНДАРТИЗИРОВАННОЕ ОБОРУДОВАНИЕ
АЛЬБОМ VI	ЗАКАЗНЫЕ СПЕЦИФИКАЦИИ
АЛЬБОМ VII	СМЕТЫ ЧАСТИ 1 и 2
АЛЬБОМ VIII	ВЕДОМОСТИ ПОТРЕБНОСТИ В МАТЕРИАЛАХ

ПРИМЕНЕННЫЕ ТИПОВЫЕ МАТЕРИАЛЫ

СЕРИЯ 3.901-12, ВЫПУСК-1 ЗАТВОР ПЛОСКИЙ ГЛУБИННЫЙ 400×500 С РУЧНЫМ ПРИВОДОМ

РАЗРАБОТАН
ГОСУДАРСТВЕННЫМ ПРОЕКТНЫМ ИНСТИТУТОМ СОЮЗВОДОКАНАЛПРОЕКТ

ГЛАВНЫЙ ИНЖЕНЕР ИНСТИТУТА Н. Шумафомохин
ГЛАВНЫЙ ИНЖЕНЕР ПРОЕКТА Цветков

УТВЕРЖДЕН
ПРОТОКОЛОМ ТЕХНИЧЕСКОГО СОВЕТА ИНСТИТУТА СОЮЗВОДОКАНАЛПРОЕКТ
№ 46 ОТ 3 ноября 1981 г.

ВВЕДЕН В ДЕЙСТВИЕ
В/О СОЮЗВОДОКАНАЛНИИПРОЕКТ
С 1 НОЯБРЯ 1982
ПРИКАЗ № 163 ОТ 25 августа 1982 г.

СОДЕРЖАНИЕ АЛЬБОМА

№№ п/п	Наименование	Обозначение чертежа	№№ стр.
1	2	3	4
1	Титульный лист		
2	Содержание альбома		2
3	Затвор щитовой для откры-		
	того лотка 450×900 с руч. приводом	ТМ77.01.00.00.00	3
4	Щит в сборе	ТМ77.01.01.00.00	3
5	Щит	ТМ77.01.01.01.00	3
6	Рама	ТМ77.01 02.00.00	4
7	Опора	ТМ77.01.02.01.00	4
8	Стойка	ТМ77.01.02.02.00	4
9	Подпятник	ТМ77.01.03.00.00	5
10	Корпус подпятника	ТМ77.01.03.01.00	5
11	Маховик	ТМ77.01.04.00.00	5
12	Колпак	ТМ77.01.05.00.00	5
13	Затвор-водослив В×Н	ТМ77.02.00.00	6
14	Рама	ТМ77.02.01.00	6
15	Затвор щитовой 300×250	ТМ77.03.00.00	7
16	Рама	ТМ77.03.01.00	7
17	Щит	ТМ77.03.02.00	7
18	Затвор плоский глубинный	ТМ77.04.00.00.00	8
	900×500 с ручным приводом		
19	Рама	ТМ77.04.01.00.00	8
20	Щит в сборе	ТМ77.04.02.00.00	8
21	Щит	ТМ77.04.02.01.00	8
22	Подпятник	ТМ77.04.03.00.00	8
23	Корпус подпятника	ТМ77.04.03.01.00	8
24	Штанга	ТМ77.04.04.00.00	10
25	Винт	ТМ77.04.05.00.00	10
26	Колпак	ТМ77.04.06.00.00	10
27	Эрлифт (узел)	ТМ77.05.00	10,11
28	Установка трубки Пито	ТМ77.06.00	11
29	Щит	ТМ77.02.02.00	11
30	Затвор щитовой для открытого	ТМ77.01.00.00.00СБ	12,13
	лотка 450×900 с ручным приводом		
31	Щит в сборе	ТМ77.01.01.00.00СБ	14
32	Щит	ТМ77.01.01.01.00СБ	14
33	Рама	ТМ77.01.02.00.00СБ	15
34	Подпятник	ТМ77.01.03.00.00СБ	15
35	Планка	ТМ77.01.01.00.01	16
36	Прокладка	ТМ77.01.01.00.02	16
37	Винт	ТМ77.01.00.00.01	17
38	Прокладка регулировочная	ТМ77.01.00.00.02	17
39	Шайба	ТМ77.01.00.00.03	17
40	Уплотнитель	ТМ77.01.02.00.04	17
41	Уголок	ТМ77.01.01.01.01	18
42	Ребро	ТМ77.01.01.01.02	18
43	Ребро	ТМ77.01.01.01.03	18
44	Ушко	ТМ77.01.01.01.04	18
45	Направляющая	ТМ77.01.02.00.01	19
46	Уголок	ТМ77.01.02.00.02	19
47	Планка	ТМ77.01.02.00.03	19
48	Щит	ТМ77.03.02.00СБ	19
49	Втулка	ТМ77.01.03.00.01	20
50	Гайка	ТМ77.01.03.00.02	20
51	Втулка	ТМ77.01.03.00.03	20
52	Гайка	ТМ77.01.03.00.04	20
53	Опора	ТМ77.01.02.01.00СБ	21
54	Стойка	ТМ77.01.02.02.00СБ	21
55	Маховик	ТМ77.01.04.00.00 СБ	21
56	Корпус подпятника	ТМ77.01.03.01.00 СБ	22
57	Колпак	ТМ77.01.05.00.00СБ	22
58	Гайка	ТМ77.01.05.00.01	22
59	Затвор-водослив	ТМ77.02.00.00СБ	23
60	Рама	ТМ77.02.01.00СБ	24
61	Щит	ТМ77.02.02.00СБ	24
62	Фланец верхний	ТМ77.02.00.01	25
63	Фланец нижний	ТМ77.02.00.02	25
64	Гайка	ТМ77.02.00.03	25
65	Винт	ТМ77.02.00.04	25
66	Стрелка	ТМ77.02.00.05	25
67	Прокладка регулировочная	ТМ77.02.00.07	25
68	Уголок	ТМ77.02.00.05	25
69	Ушко	ТМ77.02.02.01	25
70	Затвор щитовой 300×250	ТМ77.03.00.00СБ	27
71	Рама	ТМ77.03.01.00СБ	28
72	Эрлифт (узел)	ТМ77.05.00 СБ	28
73	Затвор плоский глубинный		
	900×500 с ручным приводом	ТМ77.04.00.00.00СБ	29,30
74	Рама	ТМ77.04.01.00.00СБ	31
75	Штанга	ТМ77.04.04.00.00СБ	31
76	Винт	ТМ77.04.05.00.00СБ	31
77	Щит в сборе	ТМ77.04.02.00.00СБ	32
78	Щит	ТМ77.04.02.01.00СБ	33
79	Уплотнение боковое	ТМ77.04.02.00.01	34
80	Направляющая	ТМ77.04.02.00.02	34
81	Уплотнение верхнее	ТМ77.04.02.00.03	34
82	Направляющая верхняя	ТМ77.04.02.00.04	34
83	Уплотнение нижнее	ТМ77.04.02.00.05	35
84	Планка	ТМ77.04.02.00.06	35
85	Поперечина	ТМ77.04.01.00.01	35
86	Колпак	ТМ77.04.06.00.00СБ	35
87	Подпятник	ТМ77.04.03.00.00СБ	36
88	Корпус подпятника	ТМ77.04.03.01.00СБ	36
89	Фланец	ТМ77.04.04.00.01	37
90	Штанга	ТМ77.04.04.00.02	37
91	Фланец	ТМ77.04.05.00.01	37
92	Винт	ТМ77.04.05.00.02	37
93	Ребро	ТМ77.04.02.01.01	38
94	Ушко	ТМ77.04.02.01.02	38
95	Линейка	ТМ77.04.02.00.08	38
96	Установка трубки Пито	ТМ77.06.00СБ	39
97	Бобышка	ТМ77.06.01	40
98	Прокладка	ТМ77.06.03	40
99	Фланец	ТМ77.06.07	40
100	Штуцер	ТМ77.06.05	40
101	Наконечник	ТМ77.06.07	41
102	Трубка	ТМ77.06.09	41
103	Бобышка	ТМ77.06.11	41
104	Штуцер	ТМ77.06.02	41
105	Заглушка	ТМ77.07.00 СБ	42
106	Муфта	ТМ77.08.00СБ	42
107	Шпилька	ТМ77 00.01	42
108	Упор	ТМ77.00.02	42

Тип. пр. 902-2-350 Альбом V

Тип. пр. 902-[illegible]

Формат	Зона	Поз.	Обозначение	Наименование	Кол.	Примечание
				Документация		
22			ТМ77.01.00.00.00 СБ	Сборочный чертеж		
				Сборочные единицы		
11		1	ТМ77.01.01.00.00	Щит в сборе	1	
11		2	ТМ77.01.02.00.00	Рама	1	
11		3	ТМ77.01.03.00.00	Подпятник	1	
11		4	ТМ77.01.04.00.00	Маховик	1	
11		5	ТМ77.01.05.00.00	Колпак	1	
				Детали		
11		8	ТМ77.01.00.00.01	Винт	1	
11		9	ТМ77.01.00.00.02	Прокладка регулировочная	20	Наиб.кол
11		10	ТМ77.01.00.00.03	Шайба	1	
				Стандартные изделия		
		13		Болт М12×45.58.0115		
				ГОСТ 7798-70	4	
		14		Гайка М12.5.0115		
				ГОСТ 5915-70	4	

Подп. и дата | Инв. N дубл. | Взам. инв. № | Подп. и дата | Подп.

ТМ77.01.00.00.00

Изм.	Лист	N докум.	Подп.	Дата
Разраб.		Сенкевич		
Провер.		Целковикова		
Т.контр.		Гозшевская		
Н.контр.		Семенова		
Утв.		Авдеев		

Затвор щитовой для открытого лотка 450 × 900 с ручным приводом.

Лит.	Лист	Листов
И	1	2

Госстрой СССР
СОЮЗВОДОКАНАЛПРОЕКТ
г. Москва

Формат	Зона	Поз.	Обозначение	Наименование	Кол.	Примечание.
		15		Ось 22-16 в 12×55 Ст.3 ц15.		
				ГОСТ 9650-71	1	
		16		Шайба 12.65г.0115		
				ГОСТ 6402-70	4	
		17		Шайба 12.02.015		
				ГОСТ 10906-78	4	
		18		Шайба 16.02.0115		
				ГОСТ 11371-78	1	
		19		Шплинт 4×35.0.0115		
				ГОСТ 397-79	1	

Подп. и дата | Инв. N дубл. | Взам. инв. № | Подп. и дата | Инв. N подл.

ТМ77.01.00.00.00

Изм.	Лист	N докум.	Подпись	Дата

Лист 2

Формат	Зона	Поз.	Обозначение	Наименование	Кол.	Примечание.
				Документация		
12			ТМ77.01.01.00.00 СБ	Сборочный чертеж		
				Сборочные единицы		
11		1	ТМ77.01.01.01.00	Щит	1	
				Детали		
11		3	ТМ77.01.01.00.01	Планка	2	
11		4	ТМ77.01.01.00.02	Прокладка	2	
				Стандартные изделия		
		6		Винт 2М10×35.58.0115		
				ГОСТ 17475-72	12	
		7		Гайка М10.5.0115		
				ГОСТ 5915-70	12	

Подп. и дата | Инв. N дубл. | Взам. инв. № | Подп. и дата | Инв. № подл.

ТМ77 01.01.00.00

Изм.	Лист	N докум.	Подпись	Дата
Разраб.		Сенкевич		
Провер.		Целковикова		
Т.контр.		Гозшевская		
Н.контр.		Семенова		
Утв.		Авдеев		

Щит в сборе

Лит.	Лист	Листов
И		1

Госстрой СССР
СОЮЗВОДОКАНАЛПРОЕКТ
г. Москва

Формат	Зона	Поз.	Обозначение	Наименование	Кол.	Примечание.
				Документация		
12			ТМ77.01.01.01.00 СБ	Сборочный чертеж		
				Детали		
11		1	ТМ77.01.01.01.01	Уголок	2	
		2	-01	Уголок	2	
11		3	ТМ77.01.01.01.02	Ребро	1	
11		4	ТМ77.01.01.01.03	Ребро	2	
11		5	ТМ77.01.01.01.04	Ушко	2	
Вч		6	ТМ77.01.01.01.05	Лист		
				Лист Б-6.0 ГОСТ 19903 74 / Ст.3 ГОСТ 14637-79		
				504×895	1	21.2 кг

Подп. и дата | Инв. № дубл. | Взам. инв. № | Подп. и дата | Инв. № подл.

ТМ 77 01.01.01.00

Изм.	Лист	№ докум.	Подпись	Дата
Разраб.		Сенкевич		
Провер.		Целковикова		
Т.контр.		Гозшевская		
Н.контр.		Семенова		
Утв.		Авдеев		

Щит

Лит.	Лист	Листов
И		1

Госстрой СССР
СОЮЗВОДОКАНАЛПРОЕКТ
г. Москва

Колизовал: Доценко 17887-05 4

Формат	Зона	Поз.	Обозначение	Наименование	Кол.	Прим.
				Документация		
Б2			ТМ 77.01.02.00.00 СБ	Сборочный чертеж		
				Сборочные единицы		
11		1	ТМ 77.01.02.01.00	Опора	1	
11		2	ТМ 77.01.02.02.00	Стойка	2	
		3	-01	Стойка	2	
				Детали		
11		6	ТМ 77.01.02.00.01	Направляющая	2	
11		7	ТМ 77.01.02.00.02	Уголок	2	
11		8	ТМ 77.01.02.00.03	Планка	1	
11		9	ТМ 77.01.02.00.04	Уплотнитель	1	
Б4		10	ТМ 77.01.02.00.05	Анкер		
				Сталь арматурная		
				Ф10Л-II		
				ГОСТ 5781-75 L=100	8	0.1кг
Б4		11	ТМ 77.01.02.00.06	Втулка		
				Труба 10×2.2		
				ГОСТ 8262-75 L=8	4	0.05кг
				Стандартные изделия		
				Болт ГОСТ 7798-70		

Изм.	Лист	№ докум.	Подп.	Дата
Разраб.	Сенкевич			
Пров.	Целковикова			
Т.контр.	Годзишевская			
Н.контр.	Семенова			
Утв.	Авдеев			

ТМ 77.01.02.00.00

Рама

Лит	Лист	Листов
И	1	2

Госстрой СССР Союзводоканалпроект г.Москва

Формат 11

Инв. № подл. | Подп. и дата | Взам. инв. № | Инв. № дубл. | Подп. и дата

Формат	Зона	Поз.	Обозначение	Наименование	Кол.	Прим.
		12		М10×35.5 В.0115	12	
		13		М10×45.58.0115	6	
		14		М12×35.58.0115	4	
				Гайка ГОСТ 5915-70		
		15		М10.5.0115	18	
		16		М12.5.0115	4	
		17		Шайба 12.02.015		
				ГОСТ 10906-78	4	

Изм	Лист	№ докум	Подп.	Дата

ТМ77.01.02.00.00

Лист 2

Инв. № подл. | Подп. и дата | Взам. инв. № | Инв. № дубл. | Подп. и дата

Формат	Зона	Поз.	Обозначение	Наименование	Кол.	Прим.
				Документация		
11			ТМ 77.01.02.01.00 СБ	Сборочный чертеж		
				Детали		
Б4		1	ТМ 77.01.02.01.01	Балка		
				швеллер 10 ГОСТ 8240-72		
				СТ 3 ГОСТ 535-79		
				L = 576	2	4.95кг
Б4		2	ТМ 77.01.02.01.02	Поперечина		
				швеллер 10 ГОСТ 8240-72		
				Ст 3 ГОСТ 535-79		
				L = 108	2	0.93кг

Изм.	Лист	№ докум.	Подпись	Дата
Разраб.	Сенкевич			
Пров.	Целковикова			
Т.контр.	Годзишевская			
Н.контр.	Семенова			
Утв.	Авдеев			

ТМ 77.01.02.01.00

Опора

Лит	Лист	Листов
И		1

Госстрой СССР Союзводоканалпроект г.Москва

Формат 11

Инв. № подл. | Подп. и дата | Взам. инв. № | Инв. № дубл. | Подп. и дата

Формат	Зона	Поз.	Обозначение	Наименование	Кол.	Прим.
				Документация		
12			ТМ 77.01.02.02.00 СБ	Сборочный чертеж		
				Детали		
Б4		1	ТМ 77.01.02.02.01	Стойка		
				Уголок Б-63×63×6 ГОСТ 8509-72		
				СТ 3 ГОСТ 535-79		
				L = 1960	1	11кг
Б4		2	ТМ 77.01.02.02.02	Уголок		
				Уголок Б-63×63×6 ГОСТ 8509-72		
				СТ. 3 ГОСТ 535-79		
				L = 96	1	0.6кг

Изм.	Лист	№ докум.	Подпись	Дата
Разраб.	Марченко			
Пров.	Целковикова			
Т.контр.	Годзишевская			
Н.контр.	Семенова			
Утв.	Авдеев			10.81

ТМ 77.01.02.02.00

Стойка

Лит	Лист	Листов
И		1

Госстрой СССР СОЮЗВОДОКАНАЛПРОЕКТ г.Москва

17887-05 5 Коп. Сем. Синицына

Формат 11

Инв. № подл. | Подп. и дата | Взам. инв. № | Инв. № дубл. | Подп. и дата

Формат	Зона	Поз.	Обозначение	Наименование	Кол.	Примечание
				Документация		
22			ТМ77.01.03.00.00СБ	Сборочный чертеж		
				Сборочные единицы		
11		1	ТМ77.01.03.01.00	Корпус подпятника	1	
				Детали		
11		2	ТМ77.01.03.00.01	Втулка	1	
11		3	ТМ77.01.03.00.02	Гайка	1	
11		4	ТМ77.01.03.00.03	Втулка	1	
11		5	ТМ77.01.03.00.04	Гайка	1	
				Стандартные изделия		
		6		Винт М6×10.58.01 15		
				ГОСТ 1477-75	6	
		7		Кольцо СП 93-79-7		
				ГОСТ 6308-71	1	
		8		Масленка 1.1.Ц6		
				ГОСТ 19853-74	1	
		9		Шарикоподшипник		
				упорный N 8113		
				ГОСТ 6874-75	1	

Изм.	Лист	N докум.	Подпись	Дата
Разраб.		Сенкевич		
Провер.		Целковикова		
Т.контр.		Радзишевская		
Н.контр.		Семенова		
Утв.		Авдеев		

ТМ77.01.03.00.00

Подпятник

Лит	Лист	Листов
И		1

Госстрой СССР
СОЮЗВОДОКАНАЛПРОЕКТ
г. Москва

Инв.№ подл. | Подпись и дата | Взам. инв.№ | Инв.№ дубл. | Подпись и дата

Формат	Зона	Поз.	Обозначение	Наименование	Кол.	Примечание
				Документация		
12			ТМ77.01.03.01.00СБ	Сборочный чертеж		
				Детали		
Б4		1	ТМ77.01.03.01.01	Корпус		
				Круг ВНО ГОСТ 2590-71 / Ст.3 ГОСТ 535-79		
				L=72	1	1.8кг
Б4		2	ТМ77.01.03.01.02	Основание		
				Лист Б-14.0 ГОСТ 19903-74 / Ст.3 ГОСТ 14637-79		
				180×200	1	2.6кг

Изм.	Лист	N докум.	Подпись	Дата
Разраб.		Сенкевич		
Провер.		Целковикова		
Т.контр.		Радзишевская		
Н.контр.		Семенова		
Утв.		Авдеев		

ТМ77.01.03.01.00

Корпус подпятника

Лит	Лист	Листов
И		1

Госстрой СССР
СОЮЗВОДОКАНАЛПРОЕКТ
г. Москва

Инв.№ подл. | Подпись и дата | Взам. инв.№ | Инв.№ дубл. | Подпись и дата

Формат	Зона	Поз.	Обозначение	Наименование	Кол.	Примечание
				Документация		
11			ТМ77.01.04.00.00СБ	Сборочный чертеж		
				Детали		
Б4		1	ТМ77.01.04.00.01	Кольцо		
				Труба 25×2.8 ГОСТ 3262-75		
				L раз = 1150	1	2.32кг
				L раз. = 1150	1	2.32кг
Б4		2	ТМ77.01.04.00.02	Ребро		
				Труба 10×2.2 ГОСТ 3262-75		
				L = 126	6	0.09кг.
Б4		3	ТМ77.01.04.00.03	Бобышка		
				Круг 80 ГОСТ 2590-71 / Ст.3 ГОСТ 535-79		
				L = 38	1	0.9кг

Изм.	Лист	N докум.	Подпись	Дата
Разраб.		Сенкевич		
Провер.		Целковикова		
Т.контр.		Радзишевская		
Н.контр.		Семенова		
Утв.		Авдеев		

ТМ77.01.04.00.00

Маховик

Лит	Лист	Листов
И		1

Госстрой СССР
СОЮЗВОДОКАНАЛПРОЕКТ
г. Москва

Инв.№ подл. | Подпись и дата | Взам. инв.№ | Инв.№ дубл. | Подпись и дата

Формат	Зона	Поз.	Обозначение	Наименование	Кол.	Примечание
				Документация		
11			ТМ77.01.05.00.00СБ	Сборочный чертеж		
				Детали		
11		1	ТМ77.01.05.00.01	Гайка	1	
Б4		2	ТМ77.01.05.00.02	Зделушка		
				Лист Б-80 ГОСТ 19903-74 / Ст.3 ГОСТ 14637-79	1	
Б4		3	ТМ77.01.05.00.03	Труба		
				Труба 45×3 ГОСТ 10704-76 / Д ГОСТ 10705-80		
				L=1000	1	3.1кг

Изм.	Лист	N докум.	Подпись	Дата
Разраб.		Сенкевич		
Провер.		Целковикова		
Т.контр.		Радзишевская		
Н.контр.		Семенова		
Утв.		Авдеев		10.81

ТМ77.01.05.00.00

Колпак

Лит	Лист	Листов
И		1

Госстрой СССР
СОЮЗВОДОКАНАЛПРОЕКТ
г. Москва

Инв.№ подл. | Подпись и дата | Взам. инв.№ | Инв.№ дубл. | Подпись и дата

Копировал: Доценко 17887-05 6

Альбом V

Тип. пр. 902-2-350

Формат	Зона	Поз.	Обозначение	Наименование	Кол.	Прим.
				Документация		
22			ТМ 77.02.00.00 СБ	Сборочный чертеж		
				Сборочные единицы		
11		1	ТМ 77.01.04.00.00	Маховик	1	
				Детали		
11		2	ТМ 77.02.00.01	Фланец верхний	1	
11		3	ТМ 77.02.00.02	Фланец нижний	1	
11		4	ТМ 77.02.00.03	Гайка подъемная	1	
11		5	ТМ 77.02.00.04	Винт	1	
11		6	ТМ 77.02.00.05	Уголок	1	
11		7	ТМ 77.02.00.06	Стрелка	1	
11		8	ТМ 77.02.00.07	Прокладка регулировочная	10	Наиб. кол.
				Стандартные изделия		
				Болты ГОСТ 7796-70		
		9		М8×16.58.01 15	1	
		10		М10×25.58.01 15	2	
		11		М12×45.58.01 15	2	
				Гайки ГОСТ 5915-70		
		12		М8.5.01 15	1	
		13		М10.5.01 15	2	
		14		М12.5.01 15	2	
		15		Ось 22-128 12×50 Ст.3 ц 15		
				ГОСТ 9650-71		
		16		Шайба 12.02.01 15		

Инв. № подл. | Подпись и дата | Взам. инв. № | Инв. № дубл. | Подп. и дата

Изм.	Лист	N докум.	Подпись	Дата
Разраб.		Целковикова		
Пров.		Семенова		
Т. Контр.		Газзишевская		
Н. Контр.		Дубинская		
Утв.		Авдеев		

ТМ 77.02.00.00

Затвор - водослив В×Н

Лит.	Лист	Листов
И	1	2

Госстрой СССР
Союзводоканалпроект г. Москва

Формат А1

Формат	Зона	Поз.	Обозначение	Наименование	Кол.	Прим.
				ГОСТ 11371-78	1	
		17		Шплинт 3.2×25.0115 ГОСТ 397-79	1	
			Переменные данные	для исполнений		
				ТМ 77.02.00.00СБ		
				Сборочные единицы		
11		18	ТМ 77.02.01.00	Рама	1	
11		19	ТМ 77.02.02.00	Щит	1	
				Детали		
11		20	ТМ 77.02.00.08	Линейка	1	
				ТМ 77.02.00.00-01 СБ		
				Сборочные единицы		
11		18	ТМ 77.02.01.00-01	Рама	1	
11		19	ТМ 77.02.02.00-01	Щит	1	
				Детали		
11		20	ТМ 77.02.00.08-01	Линейка	1	

Инв. № подл. | Подпись и дата | Взам. инв. № | Инв. № дубл. | Подп. и дата

Изм.	Лист	N докум.	Подпись	Дата

ТМ 77.02.00.00

Лист 2

Формат	Зона	Поз.	Обозначение	Наименование	Кол.	Прим.
				Документация		
12			ТМ 77.02.01.00 СБ	Сборочный чертеж		
			Переменные данные	для исполнений		
				Детали		
				ТМ 77.02.01.00 СБ		
Б4		1	ТМ 77.02.01.01	Полоса Полоса Б-2 5×50 ГОСТ 103-76 Ст.3 ГОСТ 535-79		
				L = 1030	1	2,1кг
Б4		2	ТМ 77.02.01.02	Стойка Уголок Б-45×28×4 ГОСТ 8510-72 Ст.3 ГОСТ 535-79		
				L = 1200	2	2,7кг
Б4		3	ТМ 77.02.01.03	Поперечина Полоса Б-2 5×50 ГОСТ 103-76 Ст.3 ГОСТ 535-79		
				L = 910	2	1.8кг
Б4		4	ТМ 77.02.01.04	Стойка Уголок Б-50×50×5 ГОСТ 8509-72 Ст.3 ГОСТ 535-79		
				L = 1485	2	5.6кг
Б4		5	ТМ 77.02.01.05	Переkладина Уголок Б-50×50×5 ГОСТ 8509-72 Ст.3 ГОСТ 535-79		
				L = 1010	2	3.8кг
Б4		6	ТМ 77.02.01.06	Уголок Уголок Б-50×50×5 ГОСТ 8509-72 Ст.3 ГОСТ 535-79		
				L = 150	2	0.6кг

Инв. № подл. | Подпись и дата | Взам. инв. № | Инв. № дубл. | Подп. и дата

Изм.	Лист	N докум.	Подпись	Дата
Разраб.		Целковикова		
Пров.		Семенова		
Т. Контр.		Газзишевская		
Н. Контр.		Дубинская		
Утв.		Авдеев		

ТМ 77.02.01.00

Рама

Лит.	Лист	Листов
И	1	2

Госстрой СССР
Союзводоканалпроект г. Москва

Формат А1

Формат	Зона	Поз.	Обозначение	Наименование	Кол.	Прим.
				ТМ 77.02.01.00-01 СБ		
Б4		1	ТМ 77.02.01.01-01	Полоса Полоса Б-2 5×50 ГОСТ 103-76 Ст.3 ГОСТ 535-79		
				L = 1330	1	2.7кг
Б4		2	ТМ 77.02.01.02-01	Стойка Уголок Б-45×28×4 ГОСТ 8510-72 Ст.3 ГОСТ 535-79		
				L = 1800	2	4.0кг
Б4		3	ТМ 77.02.01.03-01	Поперечина Полоса Б-2 5×50 ГОСТ 103-76 Ст.3 ГОСТ 535-79		
				L = 1210	2	2.4кг
Б4		4	ТМ 77.02.01.04-01	Стойка Уголок Б-50×50×5 ГОСТ 8509-72 Ст.3 ГОСТ 535-79		
				L = 2085	2	7,8кг
Б4		5	ТМ 77.02.01.05-01	Переkладина Уголок Б-50×50×5 ГОСТ 8509-72 Ст.3 ГОСТ 535-79		
				L = 1810	2	5.0кг
Б4		6	ТМ 77.02.01.06-01	Уголок Уголок Б-50×50×5 ГОСТ 8509-72 Ст.3 ГОСТ 535-79		
				L = 150	2	9.8кг

Инв. № подл. | Подпись и дата | Взам. инв. № | Инв. № дубл. | Подп. и дата

Изм.	Лист	N докум.	Подпись	Дата

ТМ 77.02.01.00

Лист 2

Тип. пр. 902-2-350 Альбом V

Формат	Зона	Поз.	Обозначение	Наименование	Кол.	Примечание
				Документация		
22			ТМ 77.03.00.00 СБ	Сборочный чертеж		
				Сборочные единицы		
11		1	ТМ 77.03.01.00	Рама	1	
11		2	ТМ 77.03.02.00	Щит	1	
11		3	ТМ 77.01.04.00.00	Маховик	1	
				Детали		
11		4	ТМ 77.02.00.01	Фланец верхний	1	
11		5	ТМ 77.02.00.02	Фланец нижний	1	
11		6	ТМ 77.02.00.03	Гайка подъемная	1	
11		7	ТМ 77.02.00.07	Прокладка регулировочная	20	наиб. кол.
11		8	ТМ 77.02.00.04-01	Винт	1	
				Стандартные изделия		
		11		Болт М12×45.58.01 15 ГОСТ 7798-70	2	

Подпись и дата | Инв. № дубл. | Взам. инв. № | Подпись и дата | Инв. № подл.

Изм	Лист	N докум.	Подпись	Дата
Разраб.	Марченко			
Пров.	Целковикова			
Т. конт.	Годзишевская			
Н. конт.	Семенова			
Утв.	Авдеев			

ТМ 77.03.00.00

Затвор щитовой 300×250

Лит	Лист	Листов
И	1	2

Госстрой СССР
СОЮЗВОДОКАНАЛПРОЕКТ
г. Москва

Формат	Зона	Поз.	Обозначение	Наименование	Кол.	Примечание
		12		Гайка М12.5.01 15 ГОСТ 5915-70	2	
		13		Ось 22-12В12×50 СТ3 Ц15 ГОСТ 9650-71	1	
		14		Шайба 12.02.0115 ГОСТ 11371-78	1	
		15		Шплинт 3.2×25.0.0115 ГОСТ 397-79	1	

Подпись и дата | Инв. № дубл. | Взам. инв. № | Подпись и дата | Инв. № подл.

Изм	Лист	N докум.	Подпись	Дата

ТМ 77.03.00.00

Лист 3

Формат	Зона	Поз.	Обозначение	Наименование	Кол.	Примечания
				Документация		
12			ТМ 77.03.01.00 СБ	Сборочный чертеж		
				Детали		
БЧ		1	ТМ 77.03.01.01	Полоса Полоса Б-2-5×50 ГОСТ 103-76 / Ст.3 ГОСТ 535-79 ℓ=430	1	0.8 кг
БЧ		2	ТМ 77.03.01.02	Уголок Уголок Б-45×28×4 ГОСТ 8510-72 / Ст.3 ГОСТ 535-79 ℓ=700	2	1.5 кг
БЧ		3	ТМ 77.03.01.03	Поперечина Полоса Б-2×5×50 ГОСТ 103-76 / Ст.3 ГОСТ 535-79 ℓ=310	1	0,6 кг.
БЧ		4	ТМ 77.03.01.04	Уголок Уголок Б-50×50×5 ГОСТ 8509-72 / Ст.3 ГОСТ 535-79 ℓ=1990	2	7.5 кг
БЧ		5	ТМ 77.03.01.05	Перекладина Уголок Б-50×50×5 ГОСТ 8509-72 / Ст.3 ГОСТ 535-79 ℓ=410	2	1.6 кг
БЧ		6	ТМ 77.03.01.06	Уголок Уголок Б-50×50×5 ГОСТ 8509-72 / Ст.3 ГОСТ 535-79 ℓ=150	2	0.6 кг

Подпись и дата | Инв. № дубл. | Взам. инв. № | Подп. и дата | Инв. № подл.

Изм	Лист	N докум.	Подпись	Дата
Разраб.	Марченко			
Т. контр.	Годзишевская			
Н. контр.	Целковикова			
Пров.	Целковикова			
Утв.	Авдеев			

ТМ 77.03.01.00

Рама

Лит	Лист	Листов
И		1

Госстрой СССР
СОЮЗВОДОКАНАЛПРОЕКТ
г. Москва

Формат	Зона	Поз.	Обозначение	Наименование	Кол.	Примечание
				Документация		
11			ТМ 77.03.02.00.СБ	Сборочный чертеж		
				Детали		
11		1	ТМ 77.02.03.01	Ушко	2	
БЧ		2	ТМ 77.03.02.01	Лист Лист Б-5.0 ГОСТ 19903 14 / Ст 3 ГОСТ 14637-79 310×390	1	4.8 кг

Подп. и дата | Инв. № дубл. | Взам. инв. № | Подп. и дата | Инв. № подл.

Изм	Лист	N докум.	Подпись	Дата
Разраб.	Марченко			
Пров.	Целковикова			
Т. контр.	Годзишевская			
Н. контр.	Семенова			
Утв.	Авдеев			10.21

ТМ 77.03.02.00

Щит

Лит	Лист	Листов
И		1

Госстрой СССР
СОЮЗВОДОКАНАЛПРОЕКТ
г. Москва

Копировал: В. Филипов

Тип. пр. 902-2-350 Пл.

Формат	Зона	Поз.	Обозначение	Наименование	Кол.	Прим.
				Документация		
22			ТМ77.04.00.00.00 СБ	Сборочный чертеж		
				Сборочные единицы		
11		1	ТМ77.04.01.00.00	Рама	1	
11		2	ТМ77.04.02.00.00	Щит в сборе	1	
11		3	ТМ77.04.03.00.00	Подпятник	1	
11		4	ТМ77.04.04.00.00	Штанга	1	
11		5	ТМ77.04.05.00.00	Винт	1	
11		6	ТМ77.04.06.00.00	Колпак	1	
11		7	ТМ77.01.04.00.00	Маховик	1	
				Детали		
11		10	ТМ77.04.00.00.01	Прокладка	20	наид.кол.
Б4		11	ТМ77.04.00.00.02	Прокладка		
				Лист Б-4.0 ГОСТ 19903-74 / Ст.3 ГОСТ 14637-79		
				dн = 70Н14 dв = 64Н14	1	0.06кг
				Стандартные изделие		
		15		Болт М16х60.58.0115		
				ГОСТ 7798-70	8	

Подп. и дата | Инв. N дубл. | Взам. инв. N | Подп. и дата | Инв. N подл.

Изм.	Лист	N докум.	Подпись	Дата
Разраб.		Марченко		
Провер.		Целковикова		
Т.Контр.		Подзишевская		
Н.Контр.		Семенова		
Утв.		Авдеев		

ТМ77.04.00.00.00

Затвор плоский глубинный 900х600 с ручным приводом

Лит.	Лист	Листов
И	1	2

Госстрой СССР
Союзводоканалпроект
г. Москва

Формат 11

Формат	Зона	Поз.	Обозначение	Наименование	Кол.	Прим.
		16		Гайка М16.5.0115		
				ГОСТ 5915-70	8	
		17		Ось 22-16В12х55. Ст.3Ц15		
				ГОСТ 9650-71	1	
		18		Шайба 16.65Г.0115		
				ГОСТ 6402-70	4	
		19		Шайба 16.02.0115		
				ГОСТ 10906-78	4	
		20		Шайба 18.02.0115		
				ГОСТ 11371-78	1	
		21		Шайба 16.02.0115		
				ГОСТ 11371-78	4	
		22		Шплинт 4х30.0.0115		
				ГОСТ 397-79	1	

Подп. и дата | Инв. N дубл. | Взам. инв. N | Подп. и дата | Инв. N подл.

Изм.	Лист	N докум.	Подп.	Дата

ТМ77.04.00.00.00

Лист 2

Формат 11

Формат	Зона	Поз.	Обозначение	Наименование	Кол.	Прим.
				Документация		
12			ТМ77.04.01.00.00СБ	Сборочный чертеж		
				Детали		
11		1	ТМ77.04.01.00.01	Поперечина	1	
Б4		2	ТМ77.04.01.00.02	Опора		
				Швеллер 14 ГОСТ 8240-72 / Ст.3 ГОСТ 535-79		
				L = 1000	2	12.3кг
Б4		3	ТМ77.04.01.00.03	Прокладка		
				Лист Б-10.0 ГОСТ 19903-74 / Ст.3 ГОСТ 14637-79		
				90х150	4	1,1кг
Б4		4	ТМ77.04.01.00.04	Стойка		
				Уголок Б-90х56х8 ГОСТ 8510-72 / Ст.3 ГОСТ 535-79		
				L = 3120	4	27.3кг
Б4		5	ТМ77.04.01.00.05	Анкер		
				Сталь арматурная		
				ф10А-II ГОСТ 5781-75		
				L = 100	11	0.06кг
Б4		6	ТМ77.04.01.00.06	Опора		
				Швеллер 14 ГОСТ 8240-72 / Ст.3 ГОСТ 585-79		
				L = 1100	1	13.5кг

Подп. и дата | Инв. N дубл. | Взам. инв. N | Подп. и дата | Инв. N подл.

Изм.	Лист	N докум.	Подпись	Дата
Разраб.		Марченко		
Провер.		Целковикова		
Т.Контр.		Подзишевская		
Н.Контр.		Семенова		
Утв.		Авдеев		

ТМ77.04.01.00.00

Рама

Лит.	Лист	Листов
И		1

Госстрой СССР
Союзводоканалпроект
г. Москва

Формат 11

Формат	Зона	Поз.	Обозначение	Наименование	Кол.	Прим.
				Документация		
22			ТМ77.04.02.00.00СБ	Сборочный чертеж		
				Сборочные единицы		
11		1	ТМ77.04.02.01.00	Щит		
				Детали		
11		2	ТМ77.04.02.00.01	Уплотнение боковое	1	
		3	-01	Уплотнение боковое	1	
11		4	ТМ77.04.02.00.02	Направляющая	1	
		5	-01	Направляющая	1	
11		6	ТМ77.04.02.00.03	Уплотнение верхнее	1	
11		7	ТМ77.04.02.00.04	Направляющая верхняя	1	
11		8	ТМ77.04.02.00.05	Уплотнение нижнее	1	
11		9	ТМ77.04.02.00.06	Планка	1	
				Стандартные изделия		
		12		Болт М12х45.58.0115		
				ГОСТ 7798-70	18	
		13		Гайка М12.5.0115		
				ГОСТ 5915-70	18	

Подп. и дата | Инв. N дубл. | Взам. инв. N | Подп. и дата | Инв. N подл.

Изм.	Лист	N докум.	Подпись	Дата
Разраб.		Марченко		
Провер.		Целковикова		
Т.Контр.		Подзишевская		
Н.Контр.		Семенова		
Утв.		Авдеев		

ТМ77.04.02.00.00

Щит в сборе

Лит.	Лист	Листов
И		1

Госстрой СССР
Союзводоканалпроект
г. Москва

Копир. Подрухина 17887-05 9 Формат 11

Тип. пр. 902-2-350 Альбом

Формат	Зона	Поз.	Обозначение	Наименование	Кол.	Примечание
				Документация		
22			ТМ77.04.02.01.00 СБ	Сборочный чертеж		
				Детали		
11		1	ТМ77.04.02.01.01	Ребро	1	
–			-0.1	Ребро	1	
11		3	ТМ77.04.02.01.02	Ушко	2	
Б.Ч.		4	ТМ77.04.02.01.03	Стойка боковая		
				Лист Б-6,0 ГОСТ 19903-74 / Ст. 3 ГОСТ 14637-79		
				80×550	2	2,1 кг
Б.Ч.		5	ТМ77.04.02.01.04	Обшивка		
				Лист Б-6,0 ГОСТ 19903-74 / Ст. 3 ГОСТ 14637-79		
				988×550	1	25,5 кг
Б.Ч.		6	ТМ77.04.02.01.05	Ригель		
				Уголок Б-45×45×5 ГОСТ 8510-72 / Ст. 3 ГОСТ 535-79		
				L = 988	3	3,33 кг
Б.Ч.		7	ТМ77.04.02.01.06	Пруток боковой		
				Круг В8 ГОСТ 2590-71 / Ст. 3 ГОСТ 535-79		
				L = 490	2	0,19 кг
Б.Ч.		8	ТМ77.04.02.01.07	Упор		

Подп. и дата | Инв. № дубл. | Взам. инв. № | Подп. и дата | Инв. № подл.

ТМ77.04.02.01.00

Изм.	Лист	№ докум.	Подпись	Дата
Разраб.		Марченко		
Пров.		Целковникова		
Т. контр.		Годзишевская		
Н. контр.		Семенова		
Утв.		Авдеев		

Щит

Лит	Лист	Листов
И	1	2

Госстрой СССР
СОЮЗВОДОКАНАЛПРОЕКТ
г. Москва

Формат	Зона	Поз.	Обозначение	Наименование	Кол.	Примечан.
				Круг В16 ГОСТ 2590-71 / Ст. 3 ГОСТ 535-79		
				L = 40	4	0,1 кг
Б.Ч.		9	ТМ77.04.02.01.08	Пруток верхний		
				Круг В8 ГОСТ 2590-71 / Ст. 3 ГОСТ 535-79		
				L = 854	1	0,34 кг

Подп. и дата | Инв. № дубл. | Взам. инв. № | Подпись и дата | Инв. № подл.

ТМ77.04.02.01.00

Лист 2

Формат 11

Тип. пр. 902-2- Альбом V

Формат	Зона	Поз.	Обозначение	Наименование	Кол.	Примечание
				Документация		
12			ТМ77.04.03.00.00 СБ	Сборочный чертеж		
				Сборочные единицы		
11		1	ТМ77.04.03.01.00	Корпус подпятника		
				Детали		
11		2	ТМ77.01.03.00.01	Втулка	1	
11		3	ТМ77.01.03.00.02	Гайка	1	
11		4	ТМ77.01.03.00.03	Втулка	1	
11		5	ТМ77.01.03.00.04	Гайка	1	
				Стандартные изделия		
		6		Винт М6×10.58.0115 ГОСТ 1477-75	6	
		7		Кольцо СГ93-74-7 ГОСТ-6308-71	1	
		8		Масленка 1.1Ц6 ГОСТ 19853-74	1	
		9		Шарикоподшипник упорный № 8113 ГОСТ 5874-75	1	

Подп. и дата | Инв. № дубл. | Взам. инв. № | Подп. и дата | Инв. № подл.

ТМ77.04.03.00.00

Изм.	Лист	№ докум.	Подпись	Дата
Разраб.		Марченко		
Пров.		Целковникова		
Т. контр.		Годзишевская		
Н. контр.		Семенова		
Утв.		Авдеев		

Подпятник

Лит	Лист	Листов
И		1

Госстрой СССР
СОЮЗВОДОКАНАЛПРОЕКТ
г. Москва

Формат 11

Формат	Зона	Поз.	Обозначение	Наименование	Кол.	Примечание
				Документация		
12			ТМ77.04.03.01.00 СБ	Сборочный чертеж		
				Детали		
Б.Ч.			ТМ77.04.03.01.01	Корпус		
				Круг В110 ГОСТ 2590-71 / Ст. 3 ГОСТ 535-79		
				L = 72	1	1,3 кг
Б.Ч.			ТМ77.04.03.01.02	Фланец		
				Лист Б-14,0 ГОСТ 19903-74 / Ст. 3 ГОСТ 14637-79		
				130×226	1	2,5 кг

Подп. и дата | Инв. № дубл. | Взам. инв. № | Подп. и дата | Инв. № подл.

ТМ77.04.03.01.00

Изм.	Лист	№ докум.	Подпись	Дата
Разраб.		Марченко		
Пров.		Целковникова		
Т. контр.		Годзишевская		
Н. контр.		Семенова		
Утв.		Авдеев		

Корпус подпятника

Лит	Лист	Листов
И		1

Госстрой СССР
СОЮЗВОДОКАНАЛПРОЕКТ
г. Москва

17887-05 10 Копир. В. Филиппова

Формат 11

Типовой проект 902-3-39 Альбом V

Формат	Зона	Поз	Обозначение	Наименование	Кол.	Прим.
				Документация		
11			ТМ 77.04.04.00.00СБ	Сборочный чертеж		
				Детали		
11		1	ТМ 77.04.04.00.01	Фланец	1	
11		2	ТМ 77.04.04.00.02	Штанга	1	

Подп. и дата | Инв. № дубл. | Взам. инв. № | Подп. и дата | Инв. № подл.

Изм.	Лист	№ докум.	Подпись	Дата
Разраб.		Марченко		
Провер.		Целковикова		
Т. контр.		Годзишевская		
Н. контр.		Семенова		
Утв.		Авдеев		

ТМ77.04.04.00.00

Штанга

Лит	Лист	Листов
И		1

Госстрой СССР
СОЮЗВОДОКАНАЛПРОЕКТ
г. Москва

Формат А1

Формат	Зона	Поз	Обозначение	Наименование	Кол.	Примеч.
				Документация		
11			ТМ 77.04.05.00.00СБ	Сборочный чертеж		
				Детали		
11		1	ТМ 77.04.05.00.01	Фланец	1	
11		2	ТМ 77.04.05.00.02	Винт	1	

Подп. и дата | Инв. № дубл. | Взам. инв. № | Подп. и дата | Инв. № подл.

Изм.	Лист	№ докум.	Подпись	Дата
Разработ.		Марченко		
Провер.		Целковикова		
Т. Контр.		Годзишевская		
Н. Контр.		Семенова		
Утв.		Авдеев		

ТМ77.04.05.00.00

Винт

Лит	Лист	Листов
И		1

Госстрой СССР
СОЮЗВОДОКАНАЛПРОЕКТ
г. Москва

Формат А1

Формат	Зона	Поз.	Обозначение	Наименование	Кол.	Прим.
				Документация		
11			ТМ 77.04.06.00.00СБ	Сборочный чертеж		
				Детали		
11		1	ТМ 77.01.05.00.01	Гайка	1	
Б4		2	ТМ 77.04.06.00.02	Труба		
				Труба $\frac{52\times2,5\ ГОСТ\ 10704\text{-}76}{Д\ ГОСТ\ 10706\text{-}76}$		
				$L = 577$	1	1,7кг
Б4		3	ТМ 77.04.06.00.03	Заглушка		
				Лист $\frac{Б\text{-}6,0\ ГОСТ\ 19903\text{-}74}{Ст\ 3\ ГОСТ\ 14637\text{-}79}$		
				$Д = 46$	1	0,07кг

Подп. и дата | Инв. № дубл. | Взам. инв. № | Подп. и дата | Инв. № подл.

Изм.	Лист	№ докум.	Подпись	Дата
Разраб.		Марченко		
Провер.		Целковикова		
Т. контр.		Годзишевская		
Н. контр.		Семенова		
Утв.		Авдеев		

ТМ77.04.06.00.00

Колпак

Лит	Лист	Листов
Н		1

Госстрой СССР
СОЮЗВОДОКАНАЛПРОЕКТ
г. Москва

Формат А1

Формат	Зона	Поз.	Обозначение	Наименование	Кол.	Прим.
				Документация		
12			ТМ 75.05.00 СБ	Сборочный чертеж		
				Переменные данные для исполнений:		
				ТМ 75.05.00		
				Материалы		
1				Труба $\frac{159\times4\ ГОСТ\ 10704\text{-}76}{Д\ ГОСТ\ 10706\text{-}76}$	90кг	
2				Лист $\frac{Б\text{-}6,0\ ГОСТ\ 19903\text{-}74}{Ст\ 3\ ГОСТ\ 14637\text{-}79}$	42кг	
				ТМ 75.05.00-01		
				Материалы		
1				Труба $\frac{219\times4\ ГОСТ\ 10704\text{-}76}{Д\ ГОСТ\ 10706\text{-}76}$	124кг	

Подп. и дата | Инв. № дубл. | Взам. инв. № | Подп. и дата | Инв. № подл.

Изм.	Лист	№ докум.	Подпись	Дата
Разраб.		Марченко		
Провер.		Целковикова		
Т. контр.		Годзишевская		
Н. контр.		Семенова		
Утв.		Авдеев		

ТМ77.05.00

Эрлифт (Узел)

Лит	Лист	Листов
И	1	2

Госстрой СССР
СОЮЗВОДОКАНАЛПРОЕКТ
г. Москва

Формат А1

Типовой проект 902-2-35 Альбом V

Формат	Зона	Поз.	Обозначение	Наименование	Кол.	Примечание
		2		Лист Б-6 ГОСТ 19903-74 / Ст. ГОСТ 14637-79	42кг	
				ТМ75.03.00-02		
				Материалы		
		1		Труба 219×4 ГОСТ 10704-76 / D ГОСТ 10706-76	124кг	
		2		Лист Б-6.0 ГОСТ 19903-74 / Ст.3 ГОСТ 14637-79	88кг	
				ТМ75.05.00-03		
				Материалы		
		1		Труба 273×4 ГОСТ 10704-76 / D ГОСТ 10706-76	155кг	
		2		Лист Б-6.0 ГОСТ 19903-74 / Ст.3 ГОСТ 14637-79	87кг	
				ТМ75.05.00-04		
				Материалы		
		1		Труба 325×4 ГОСТ 10704-76 / D ГОСТ 10706-76	185кг	
		2		Лист Б-6.0 ГОСТ 19903-74 / Ст.3 ГОСТ 14637-79	187кг	

Инв. № подл. | Подпись и дата | Взам. инв. № | Инв. № дубл. | Подпись и дата

Изм. | Лист | № докум. | Подпись | Дата

ТМ 75.05.00

Лист 2

Формат	Зона	Поз.	Обозначение	Наименование	Кол.	Примеч.
				Документация		
22			ТМ77.05.00СБ	Сборочный чертеж		
				Детали		
11		1	ТМ77.06.01	Бобышка	1	
11		2	ТМ77.06.02	Штуцер	1	
11		3	ТМ77.06.03	Прокладка	1	
11		4	ТМ77.06.04	Фланец	1	
11		5	ТМ77.06.05	Штуцер	1	
Б4		6	ТМ77.06.06	Прокладка		
				Пластина I, лист		
				ТМКЩ 7338-77		
				Dнар.=34 Dвн.=23	1	0.01кг.
11		7	ТМ77.06.07	Наконечник		
				Стандартные изделия		
		9		Болт М10×20.58.0115		
				ГОСТ 7795-70	4	

Инв. № подл. | Подпись и дата | Взам. инв. № | Инв. № дубл. | Подпись и дата

ТМ77.06.00

Изм	Лист	N докум.	Подп.	Дата
Разраб.		Сенкевич		
Пров.		Целковикова		
Т.контр.		Годзишевская		
Н.контр.		Семенова		
Утв.		Авдеев		

Установка трубки Пито

Лит	Лист	Листов
И	1	2

Госстрой СССР СОЮЗВОДОКАНАЛПРОЕКТ г. Москва

Формат 11

Формат	Зона	Поз.	Обозначение	Наименование	Кол.	Примеч.
		10		Гайка М20×1.5.5.0115		
				ГОСТ 5915-70	3	
		11		Штифт 6т6×10		
				ГОСТ 3128-70	1	
			Переменные данные для исполнений:			
				Детали		
				ТМ77.06.00		
11		14	ТМ77.06.09	Трубка	1	
11		15	ТМ77.06.11	Бобышка	1	
				ТМ77.06.00-01		
		14	ТМ77.06.09-01	Трубка	1	
		15	ТМ77.06.11-01	Бобышка	1	

Инв. № подл. | Подп. и дата | Взам. инв. № | Инв. № дубл. | Подп. и дата

Изм. | Лист | № докум. | Подп. | Дата

ТМ77.06.00

Лист 2

Формат 11

Формат	Зона	Поз.	Обозначение	Наименование	Кол.	Примечание
				Документация		
12			ТМ77.02.02.00СБ	Сборочный чертеж		
			-01 СБ	Сборочный чертеж.		
				Детали		
11		1	ТМ77.02.02.01	Ушко	2	
			Переменные данные для исполнений:			
				ТМ77.02.02.00СБ		
Б4		2	ТМ77.02.02.02	Лист		
				Лист Б-6.0 ГОСТ 19903-74 / Ст3 ГОСТ 14637-79		
				990×580	1	18.5кг.
Б4		3	ТМ77.02.02.03	Ребро		
				Полоса Б-2-6×40 ГОСТ 103-76 / Ст 3 ГОСТ 535-76		
				L=890	1	1.8кг.
				ТМ77.02.02.00-01СБ		
Б4		2	ТМ77.02.02.02-01	Лист		
				Лист Б-6.0 ГОСТ 19903-74 / Ст3 ГОСТ 14637-79		
				1180×1290	1	43.4кг
Б4		3	ТМ77.02.02.03-01	Ребро		
				Полоса Б-2-6×40 ГОСТ 103-76 / Ст3 ГОСТ 535-76		
				L=1190	1	2.2кг

Инв. № подл. | Подп. и дата | Взам. инв. № | Инв. № дубл. | Подпись и дата

Изм	Лист	№ докум.	Подпись	Дата
Разраб.		N докум.	Подпись	Дата
Разраб.		Целковикова		
Пров.		Семенова		
Т.кон.		Годзишевская		
Н.кон.		Дудинская		
Утв.		Авдеев		10.81

ТМ77.02.02.00

Щит

Лит.	Лист	Листов
И		1

Госстрой СССР СОЮЗВОДОКАНАЛПРОЕКТ г. Москва

Формат 11

17837-05 12

ТМ77.01.00.00.00.СБ

Тип. пр. 902-2-350 Альбом V

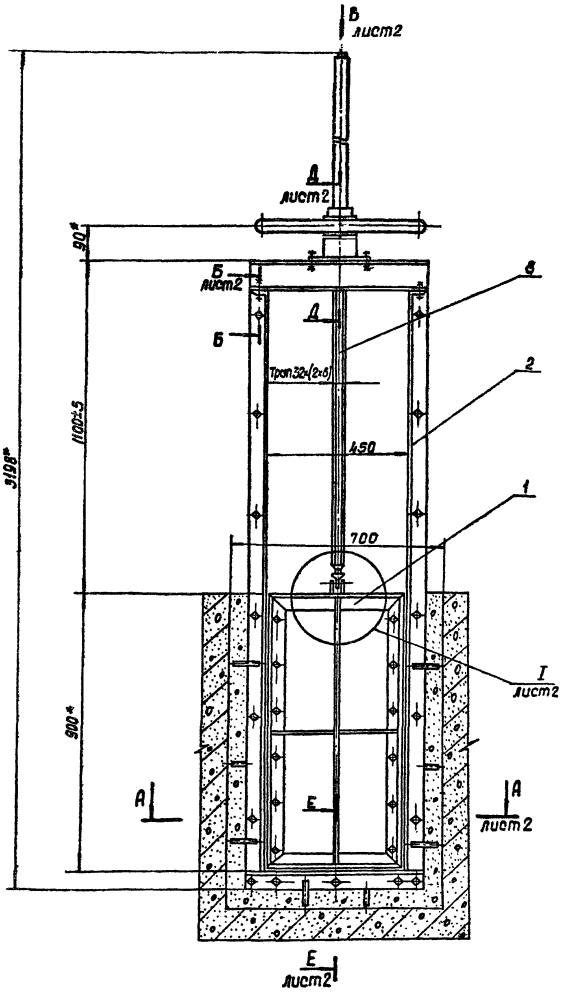

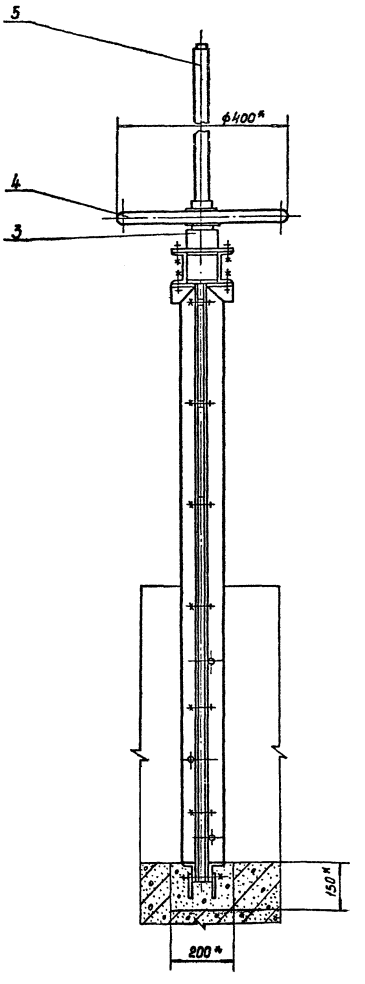

Технические требования.

1. Конструкция должна быть выполнена в соответствии со СНиП III-18-75 „Металлические конструкции. Правила производства и приемки работ."
2. Количество регулировочных прокладок (поз.9) определить по месту при установке подпятника (поз.3).
3. После сборки и проверки работы затвор покрыть тремя слоями эмали ХС-710 и тремя слоями лака КС-76 по двум слоям грунта ХС-010 ГОСТ 9355-60.
   Подпятник, маховик и колпак (поз. 3,4,5) окрасить эмалевой краской ПФ-115 ГОСТ 6465-76 в серый цвет; посадочные и трущиеся поверхности окраске не подлежат.
4. Все неокрашенные рабочие поверхности покрыть пушечной смазкой ГОСТ 19537-74.

5* Размеры для справок.

Техническая характеристика.

1. Тип затвора — поверхностный, плоский, скользящий с уплотнением
2. Размер лотка:
   ширина, мм — 450
   высота, мм — 900
3. Направление гидростатического давления — одностороннее
4. Тип привода — ручной, винтовой
5. Время полного открытия или закрытия затвора, мин — 10
6. Масса подвижных частей затвора, кг — 41
7. Максимальная высота подъема (ход) щита, мм — 900

Изм	Лист	№ докум.	Подпись	Дата
Разраб.		Сенкевич		
Провер.		Целковникова		
Т.контр.		Родзишевская		
Гл.инж.пр.		Блохов		
Н.контр.		Семенова		
Утв		Абдеев		

ТМ77.01.00.00.00.СБ

Затвор щитовой для открытого лотка 450×900 с ручным приводом. Сборочный чертеж.

Лит	Масса	Масштаб
И	130	1:10

Лист 1 Листов 2

Ростроя СССР
СОЮЗГОДОКАНАЛПРОЕКТ
г. Москва

Копировал: Доценко 17887-05 13 Формат 22

Инв. № подл. | Подп. и дата | Взам. инв. № | Инв. № дубл. | Подп. и дата

Тип пр. 902-2-350 Альбом V

ТМ77.01.00.00.00СБ

А-А лист1
М1:5

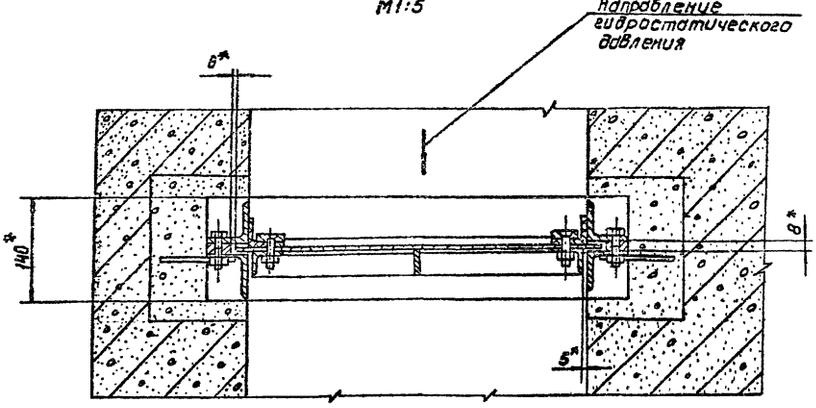

Г-Г
М1:2

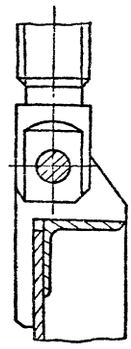

Б-Б лист1
М1:2

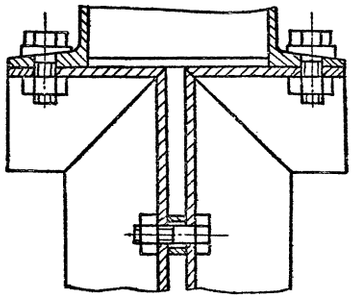

Вид В лист1
М1:10

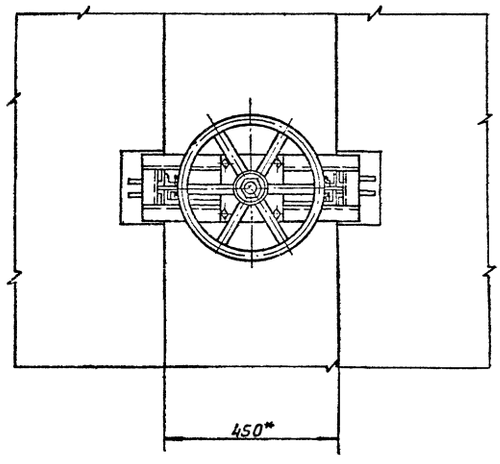

Е-Е лист1
М1:2

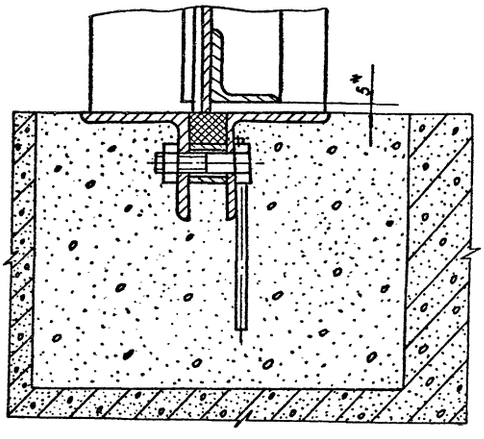

Д-Д лист1
М1:2

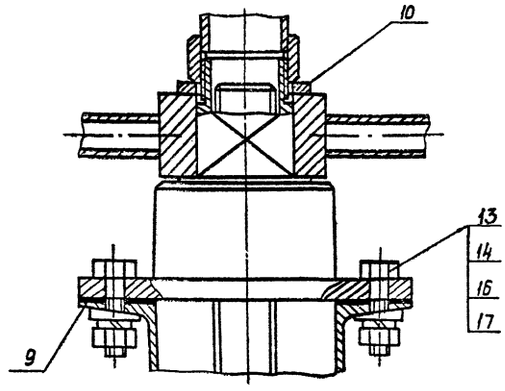

I лист1
М1:2

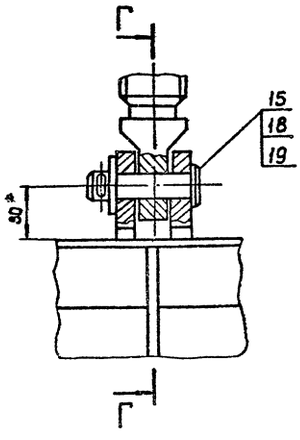

Изм.	Лист	№ докум.	Подп.	Дата
Разраб.		Сенкевич		
Провер.		Целковикова		
Т.контр.		Годзишевская		
Гл.инж.пр.		Блоков		
Н.контр.		Семенова		
Утверд.		Авдеев		19.81

ТМ77.01.00.00.00 СБ

Затвор щитовой для открытого лотка 450×900 с ручным приводом Сборочный чертеж.

Лит.	Масса	Масшт.
И	—	—

Лист 2 | Листов

Росстрой СССР
СОЮЗВОДОКАНАЛПРОЕКТ
г. Москва

Инв. № подл. | Подп. и дата | Взам. инв. № | Инв. № дубл. | Подп. и дата

Корпусов. Доценко 17887-05 14 Формат 22

Типовой проект 902-2-350 Альбом V

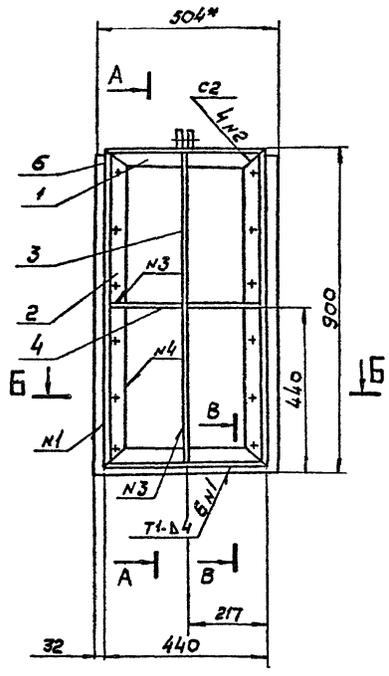

Б-Б
М1:5

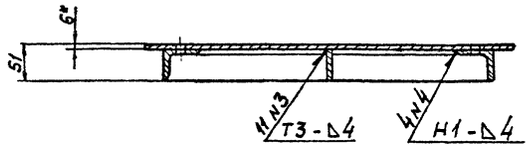

А-А

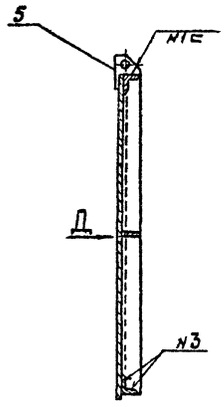

В-В
М1:2

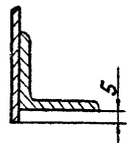

Вид Д

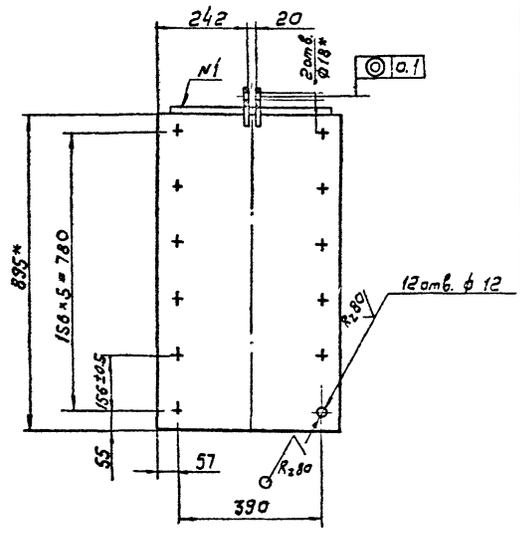

1. Неуказанные предельные отклонения размеров: отверстий $H14$, валов $h14$, остальных $\pm\frac{IT14}{2}$
2. Сварку по ГОСТ 5264-80
3*. Размеры для справок

					ТМ 77. 01. 01. 01. 00 СБ		
Изм.	Лист	№ докум.	Подпись	Дата			
Разраб.		Сенкевич			Щит Сборочный чертеж	Лит	Масса / Масштаб
Пров.		Целковикова				И	33 / 1:10
Т. контр.		Одушевская				Лист	Листов 1
Гл. инж. пр.		Блоков				Госстрой СССР	
Н. контр.		Семенова				СОЮЗВОДОКАНАЛПРОЕКТ	
Утв.		Авдеев				г. Москва	

Формат А3

Инв. № подл. | Подп. и дата | Взам. инв. № | Инв. № дубл. | Подп. и дата

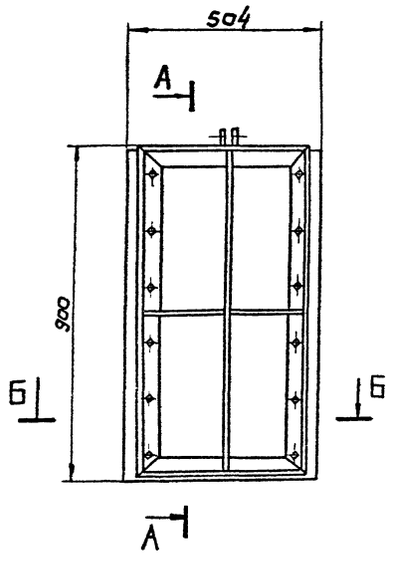

А-А

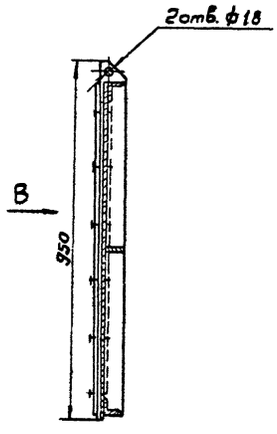

Вид В

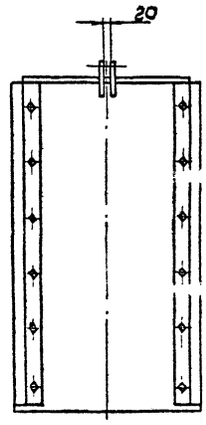

Б-Б
М1:5

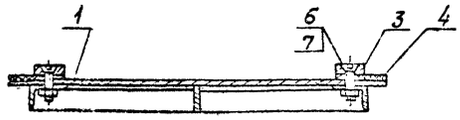

Размеры для справок

					ТМ 77. 01. 01. 00. 00 СБ		
Изм.	Лист	№ докум.	Подпись	Дата			
Разраб.		Сенкевич			Щит в сборе Сборочный чертеж.	Лит	Масса / Масштаб
Пров.		Целковикова				И	39.5 / 1:10
Т. контр.		Одушевская				Лист	Листов
Гл. инж. пр.		Блоков				Госстрой СССР	
Н. контр.		Семенова				СОЮЗВОДОКАНАЛПРОЕКТ	
Утв.		Авдеев				г. Москва	

Инв. № подл. | Подп. и дата | Взам. инв. № | Инв. № дубл. | Подп. и дата

ТМ77.01.02.00.00 СБ

Типовой проект 902-2-350 Альбом V

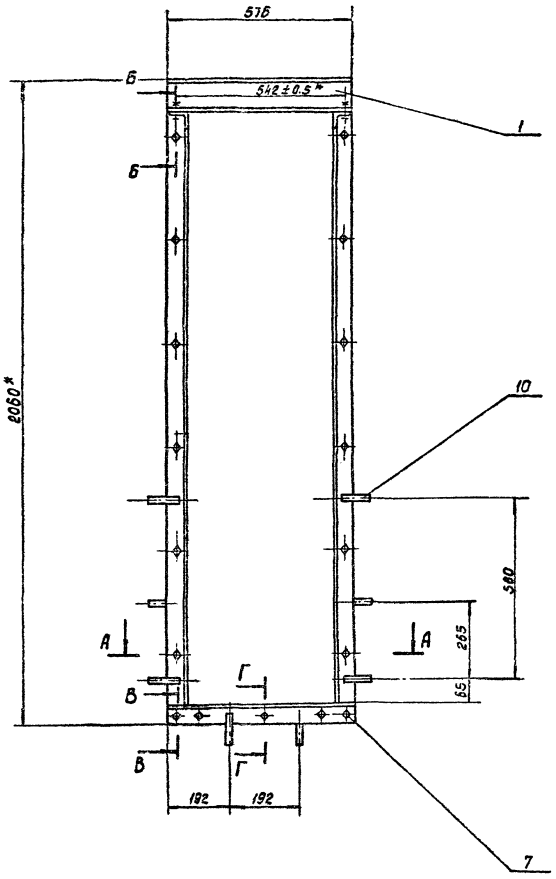

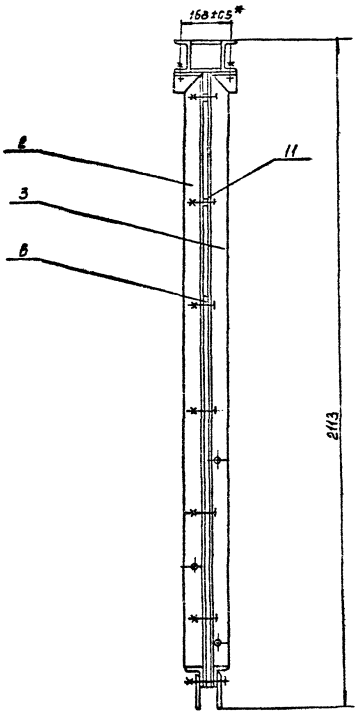

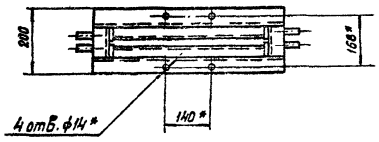

Г-Г
М1:5

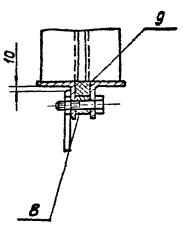

Б-Б
М1:5

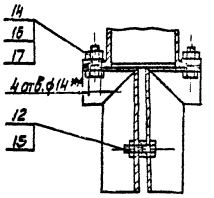

В-В
М1:5

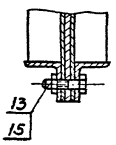

А-А
М1:5

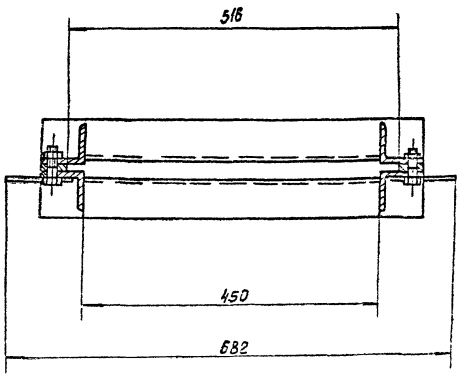

1. Предельные отклонения размеров: отверстий H14, валов h14, остальных $\pm\frac{JT14}{2}$
2. Уплотнитель поз. 9 ставить на клей 88НТУ38-105.540-73
3.** Обработать по УЗЛУТМ 77.01.02.01.00СБ.
4* Размер для справок.

				ТМ77.01.02.00.00СБ			
Изм.	Лист	№ докум.	Подп.	Дата	Рама	Лит.	Масса	Масштаб
Разраб.		Сенкевич			Сборочный чертеж	И	73	1:10
Пров.		Целиковская				Лист		
Т. контр.		Подшивовская				Госстрой СССР		
Гл. инж. пр.		Блоков				СОЮЗВОДОКАНАЛПРОЕКТ		
Н. контр.		Семенова				г. Москва		
Утв.		Лодеев		10.11				

Инв. № подл. | Подп. и дата | Взам. инв. № | Инв. № дубл. | Подп. и дата

17887-05 16 Формат

Типовой проект 902-2-350 Альбом V

ТМ 77.01.03.00.00 СБ

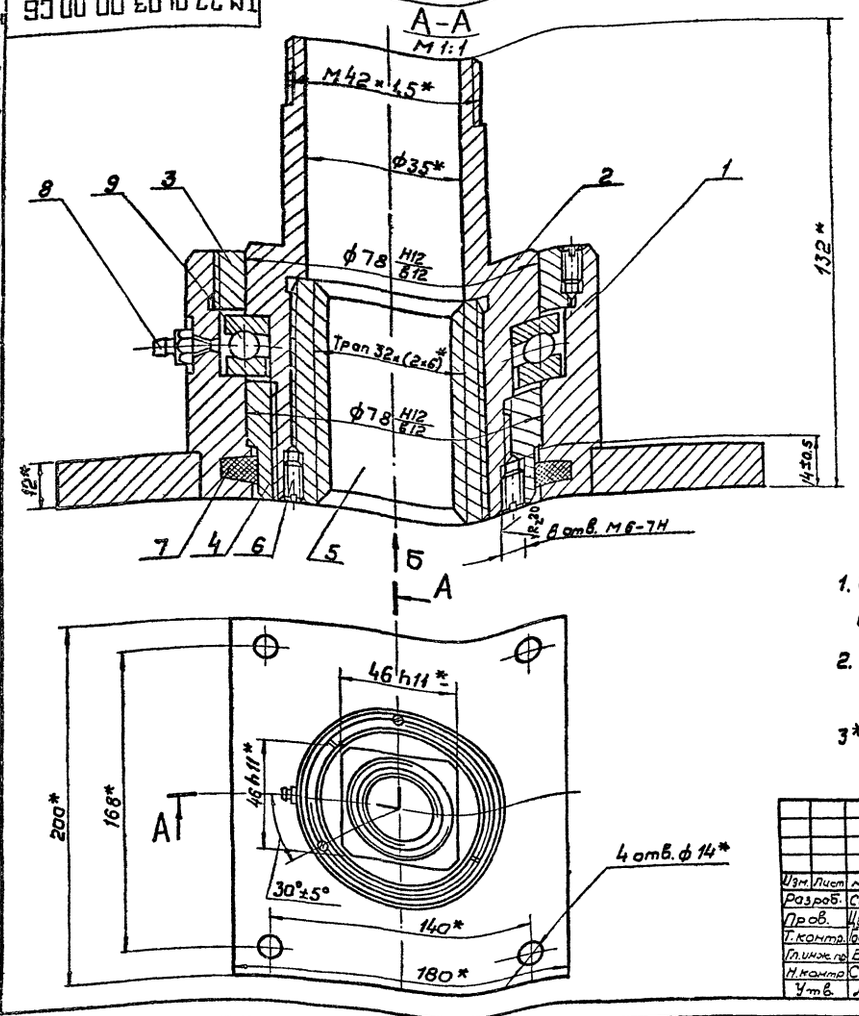

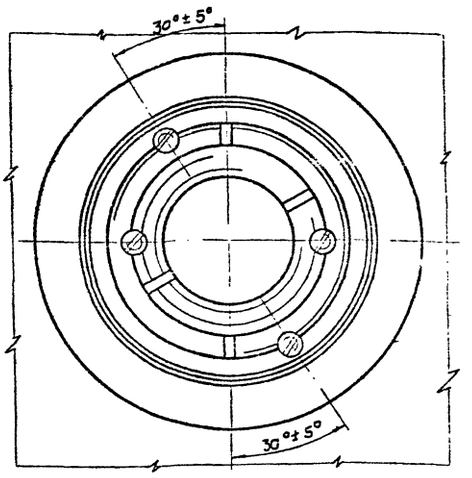

1. Отверстия под винты (поз. 6) сверлить и нарезать после сборки.
2. После окончательной сборки винт (поз. 6) раскернить в трех точках.
3* Размеры для справок.

Изм.	Лист	N докум.	Подп.	Дата	ТМ 77.01.03.00.00 СБ	Лит.	Масса	Масштаб
Разраб.		Семкевич			Подпятник	И	7.1	1:2
Пров.		Целковикова			Сборочный чертеж	Лист	Листов 1	
Т.контр.		Годзишевская				Госстрой СССР		
Гл.инж.пр.		Блоков				СОЮЗВОДОКАНАЛПРОЕКТ		
Н.контр.		Семенова				г. Москва		
Утв.		Авдеев						

Формат 12

ТМ 77.01.01.00.02

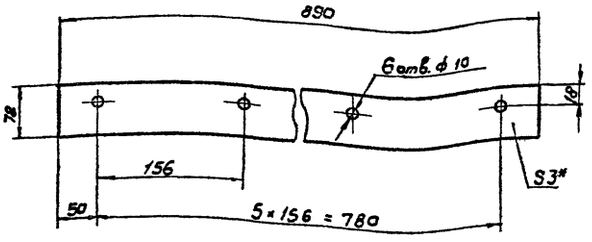

* Размер для справок

Изм.	Лист	N докум.	Подпись	Дата	ТМ 77.01.01.00.02	Литер	Масса	Масштаб
Разраб.		Семкевич			Прокладка	И	0.7	1:5
Пров.		Целковикова				Лист	Листов 1	
Т.контр.		Годзишевская			Пластина I, лист, ТМ Ж-С-3 ГОСТ 7338-77	Госстрой СССР		
Гл.инж.пр.		Блоков				СОЮЗВОДОКАНАЛПРОЕКТ		
Н.контр.		Семенова				г. Москва		
Утв.		Авдеев						

Формат 11

ТМ 77.01.01.00.01

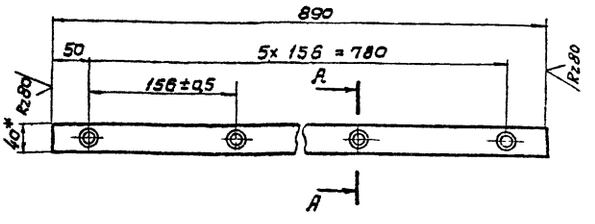

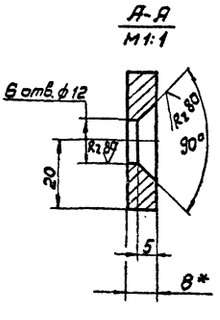

1. Неуказанные предельные отклонения размеров отв. H14, валов h14, остальных $\frac{IT14}{2}$.
2* Размеры для справок.

Изм.	Лист	N докум.	Подпись	Дата	ТМ 77.01.01.00.01	Литер	Масса	Масштаб
Разраб.		Семкевич			Планка	И	2.2	1:5
Пров.		Целковикова				Лист		
Т.контр.		Годзишевская			Полоса Б-2-8×40 ГОСТ 103-76 / Ст.3 ГОСТ 535-79	Госстрой СССР		
Гл.инж.пр.		Блоков				СОЮЗВОДОКАНАЛПРОЕКТ		
Н.контр.		Семенова				г. Москва		
Утв.		Авдеев						

Копировал В. Филиппова

Типовой проект 902-2-35 Альбом V

ТМ77.01.00.00.02

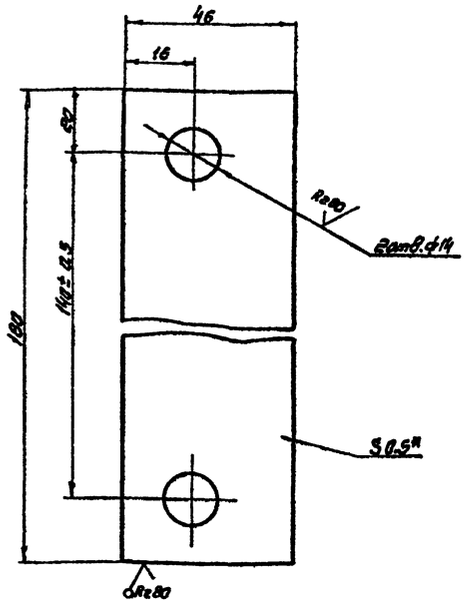

1 Неуказанные предельные отклонения размеров: отверстий H14, валов h14, остальных $\pm \frac{JT14}{2}$

2 * размер для справок

Изм.	Лист	№ докум.	Подпись	Дата
Разраб.		Сенкевич		
Пров.		Целковикова		
Т.контр.		Годзишевская		
Гл.инж.пр.		Блоков		
Н.контр.		Семенова		
Утв.		Авдеев		

ТМ77.01.00.00.02

Прокладка регулировочная

Литер	Масса	Масштаб
И	0.03	1:1

Лист | Листов 1

Лист Б-0.5 ГОСТ 19903-74 / Ст.3 ГОСТ 16523-70

Госстрой СССР СОЮЗВОДОКАНАЛПРОЕКТ г. Москва

Формат 11

ТМ77.01.02.00.04

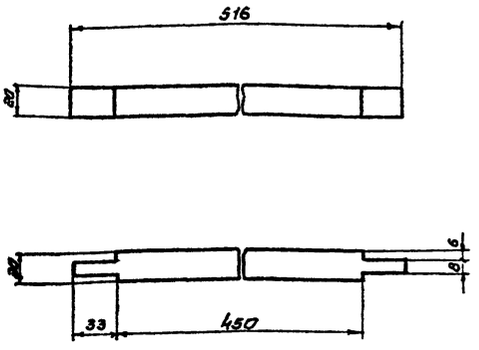

Изм.	Лист	№ докум.	Подпись	Дата
Разраб.		Сенкевич		
Пров.		Целковикова		
Т.контр.		Годзишевская		
Гл.инж.пр.		Блоков		
Н.контр.		Семенова		
Утв.		Авдеев		

ТМ77.01.02.00.04

Уплотнитель

Литер	Масса	Масштаб
И	0.3	1:2.5

Лист | Листов 1

Шнур 1С 20 × 20 ГОСТ 6467-79

Госстрой СССР СОЮЗВОДОКАНАЛПРОЕКТ г. Москва

Формат 11

ТМ77.01.00.00.03

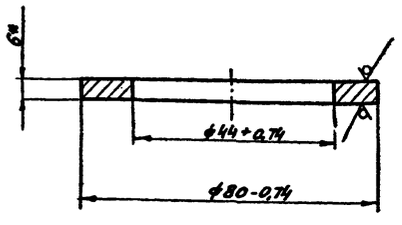

* размер для справок

Изм.	Лист	№ докум.	Подпись	Дата
Разраб.		Юдичев		
Пров.		Целковикова		
Т.контр.		Годзишевская		
Гл.инж.пр.		Блоков		
Н.контр.		Семенова		
Утв.		Авдеев		

ТМ77.01.00.00.03

Шайба

Литер	Масса	Масштаб
И	0.12	1:1

Лист | Листов 1

Лист Б-60 ГОСТ 19903-74 / Ст 3 ГОСТ 14637-79

Госстрой СССР СОЮЗВОДОКАНАЛПРОЕКТ г. Москва

Формат 11

ТМ77.01.00.00.01

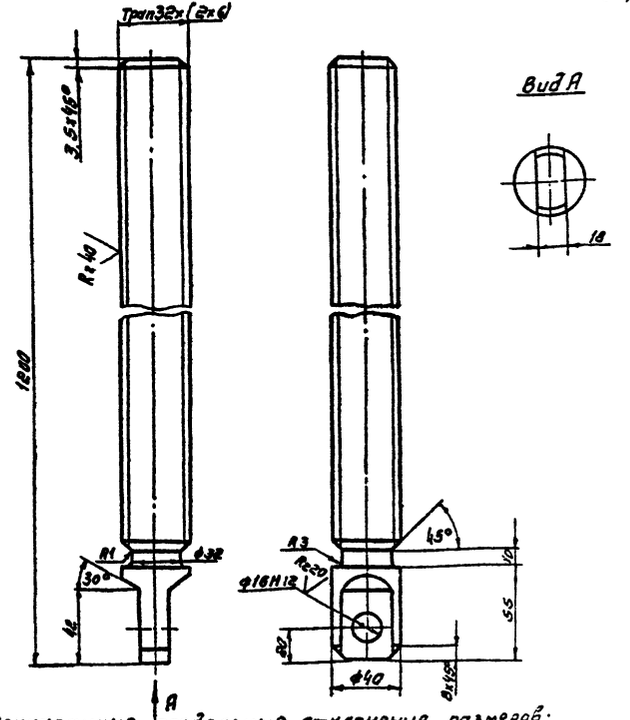

1 Неуказанные предельные отклонения размеров: Валов h14, остальных $\pm \frac{JT14}{2}$

2. Покрытие резьбы - Ц15 ГОСТ 9.073-77

Изм.	Лист	№ докум.	Подпись	Дата
Разраб.		Юдичев		
Пров.		Целковикова		
Т.контр.		Годзишевская		
Гл.инж.пр.		Блоков		
Н.контр.		Семенова		
Утв.		Авдеев		10.81

ТМ77.01.00.00.01

Винт

Литер	Масса	Масштаб
И	7.4	1:2.5

Лист | Листов 1

Сталь 45 ГОСТ 1050-74

Госстрой СССР СОЮЗВОДОКАНАЛПРОЕКТ г. Москва

Формат 11

Инв. № подл. | Подпись и дата | Взам. инв. № | Инв. № дубл. | Подпись и дата

18 коп. Синицына

Типовой проект 902-2-350 Альбом V

ТМ77.01.01.01.03

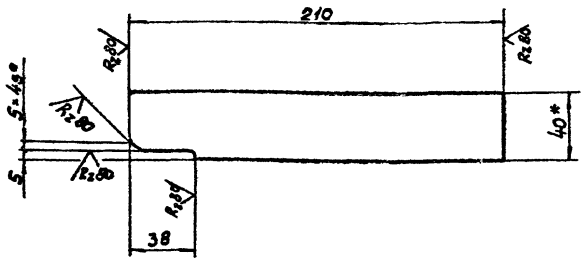

1. Предельные отклонения размеров: валов h 14, остальных $\pm \frac{JT14}{2}$
2. * Размер для справок

Изм	Лист	N докум.	Подпись	Дата
Разраб		Сенкевич		
Пров.		Целковикова		
Т. контр.		Годзишевская		
Гл. инж. пр.		Блоков		
Н. контр.		Семенова		
Утв.		Авдеев		

ТМ 77.01.01.01.03

Ребро

Лит.	Масса	Масштаб
И	0,3	1:2

Лист | Листов 1

Полоса Б-2-6×40 ГОСТ 103-76 / Ст.3 ГОСТ 535-79

Госстрой СССР СОЮЗВОДОКАНАЛПРОЕКТ г. Москва

Формат 11

ТМ77.01.01.01.04

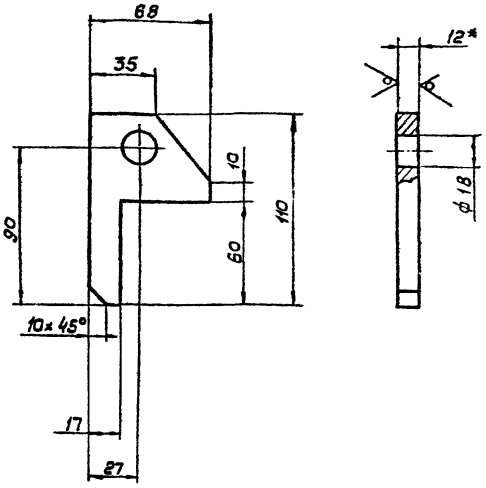

1. Предельные отклонения размеров: отверстий H14, валов h14, остальных $\pm \frac{JT14}{2}$
2. * Размер для справок

Изм	Лист	N докум.	Подпись	Дата
Разраб		Сенкевич		
Пров.		Целковикова		
Т. контр.		Годзишевская		
Гл. инж. пр.		Блоков		
Н. контр.		Семенова		
Утв.		Авдеев		

ТМ 77.01.01.01.04

Ушко

Лит.	Масса	Масштаб
И	0,3	1:2

Лист | Листов 1

Лист Б-12,0 ГОСТ 19903-74 / Ст.3 ГОСТ 14637-79

Госстрой СССР СОЮЗВОДОКАНАЛПРОЕКТ г. Москва

Формат 11

ТМ77.01.01.01.02

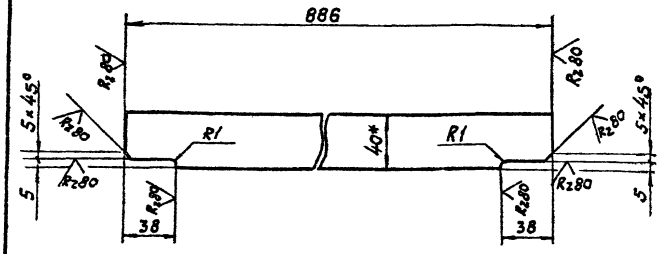

1. Предельные отклонения размеров: валов h 14, остальных $\pm \frac{JT14}{2}$
2. * Размер для справок

Изм	Лист	N докум.	Подпись	Дата
Разраб		Сенкевич		
Пров.		Целковикова		
Т. контр.		Годзишевская		
Гл. инж. пр.		Блоков		
Н. контр.		Семенова		
Утв.		Авдеев		

ТМ 77.01.01.01.02

Ребро

Лит.	Масса	Масштаб
И	1,6	1:2,5

Лист | Листов 1

Полоса Б-2-6×40 ГОСТ 103-76 / Ст.3 ГОСТ 535-79

Госстрой СССР СОЮЗВОДОКАНАЛПРОЕКТ г. Москва

Формат 11

ТМ77.01.01.01.01

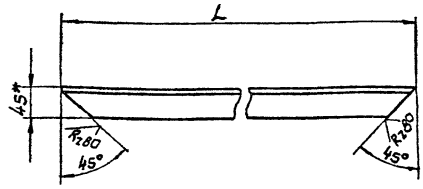

Обозначение	L, мм	Масса, кг
ТМ77.01.01.01.01	440h14	1.4
-01	895 h 14	2.9

* Размер для справок

Изм	Лист	N докум.	Подпись	Дата
Разраб		Сенкевич		
Пров.		Целковикова		
Т. контр.		Годзишевская		
Гл. инж. пр.		Блоков		
Н. контр.		Семенова		
Утв.		Авдеев		

ТМ 77.01.01.01.01

Уголок

Лит.	Масса	Масштаб
И	См. табл.	1:5

Лист | Листов 1

Уголок Б-45×45×5 ГОСТ 8509-72 / Ст.3 ГОСТ 535-79

Госстрой СССР СОЮЗВОДОКАНАЛПРОЕКТ г. Москва

19 Копир. З. Филиппова

Альбом V

Тип. пр. 902-2-350

ТМ77.01.02.00.03

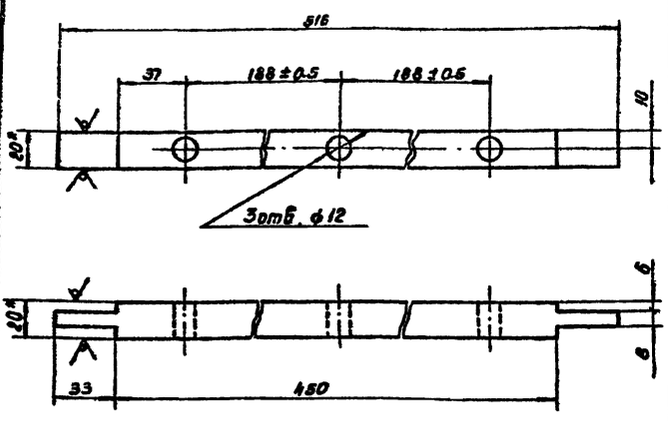

1. Неуказанные предельные отклонения размеров: отверстий H14, валов h14, остальных $\frac{JT14}{2}$
2. * Размеры для справок.

Изм.	Лист	№ докум.	Подпись	Дата
Разраб.		Сенкевич		
Провер.		Целковикова		
Т. контр.		Годзишевская		
Гл. инж. пр.		Блоков		
Н. контр.		Семенова		
Утв.		Авдеев		

ТМ 77.01.02.00.03

Планка

Лит.	Масса	Масштаб
И	1,5	1:2
Лист	Листов 1	

Квадрат 820 ГОСТ 2591-71
Ст.3 ГОСТ 535-79

Госстрой СССР
СОЮЗВОДОКАНАЛПРОЕКТ
г. Москва

Формат 11

ТМ77.03.02.00СБ

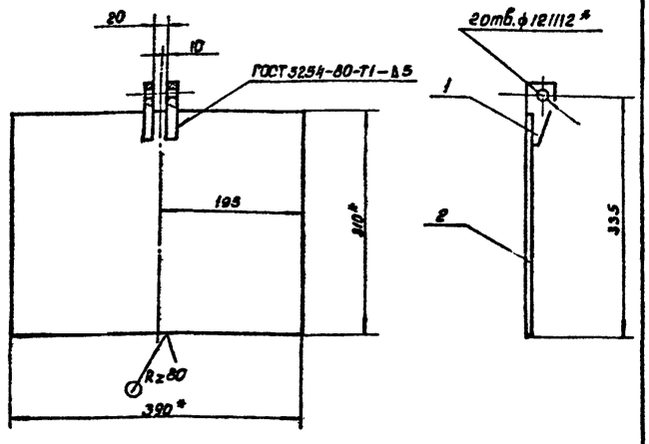

1. Предельные отклонения размеров: валов h14, остальных $\pm\frac{JT14}{2}$
2. * Размеры для справок

Изм.	Лист	N. докум.	Подпись	Дата
Разраб.		Марченко		
Пров.		Целковикова		
Т. контр.		Годзишевская		
Гл. инжер.		Блоков		
Н. контр.		Семенова		
Утв.		Авдеев		

ТМ 77.03.02.00 СБ

Щит
Сборочный чертеж.

Литер.	Масса	Масштаб
И	5.1	1:5
Лист	Листов 1	

Госстрой СССР
СОЮЗВОДОКАНАЛПРОЕКТ
г. Москва

Формат 11

ТМ77.01.02.00.02

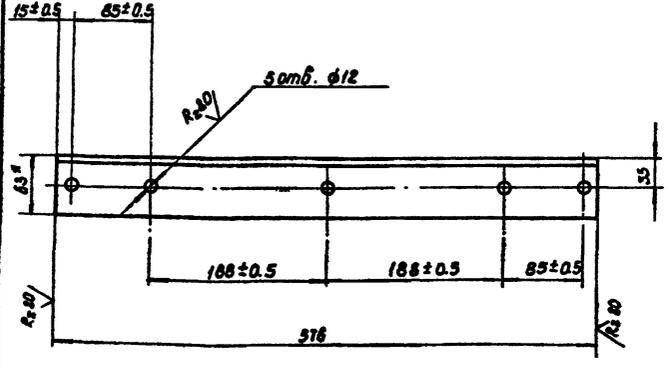

1. Неуказанные предельные отклонения размеров: отверстий H14, валов h14, остальных $\frac{JT14}{2}$.
2. * Размер для справок.

Изм.	Лист	№ докум.	Подпись	Дата
Разраб.		Сенкевич		
Пров.		Целковикова		
Т. контр.		Годзишевская		
Гл. инж. пр.		Блоков		
Н. контр.		Семенова		
Утв.		Авдеев		

ТМ77.01.02.00.02

Уголок

Лит.	Масса	Масштаб
И	3.3	1:4
Лист	Листов 1	

Уголок Б-63×63×6 ГОСТ 8509-72
Ст3 ГОСТ 535-79

Госстрой СССР
СОЮЗВОДОКАНАЛПРОЕКТ
г. Москва

Формат II

ТМ77.01.02.00.01

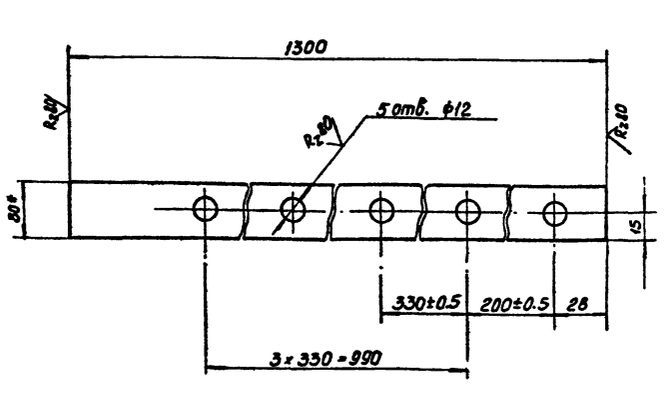

1. Неуказанные предельные отклонения размеров: отверстий H14, валов h14, остальных $\frac{JT14}{2}$
2. * Размер для справок

Изм.	Лист	№ докум.	Подпись	Дата
Разраб.		Сенкевич		
Пров.		Целковикова		
Т. контр.		Годзишевская		
Гл. инж. пр.		Блоков		
Н. контр.		Семенова		
Утв.		Авдеев		

ТМ77.01.02.00.01

Направляющая

Лит.	Масса	Масштаб
И	2.5	1:2
Лист	Листов 1	

Полоса Б-2 8×30 ГОСТ 103-76
Ст.3 ГОСТ 535-79

Госстрой СССР
СОЮЗВОДОКАНАЛПРОЕКТ
г. Москва

Типовой проект 902-2-350 Альбом V

ТМ77.01.03.00.04

Rz 80 √(√)

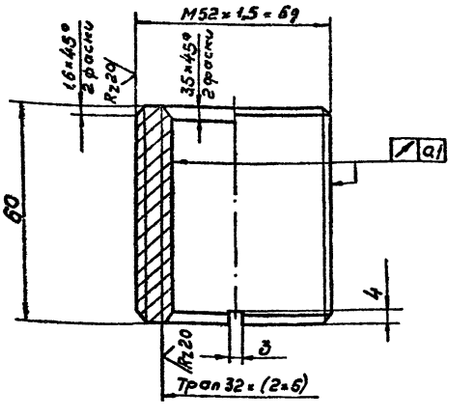

Неуказанные предельные отклонения размеров:
отверстий H14, валов h14,
остальных ± IT14/2

Изм.	Лист	N докум.	Подпись	Дата	
Разраб.		Сенкевич			
Пров.		Целковикова			
Т. контр.		Базилевская			
Гл. инж. пр.		Блоков			
Н. контр.		Семенова			
Утв.		Авдеев			

ТМ77.01.03.00.04

Гайка

Лит.	Масса	Масштаб
И	0,4	1:1
Лист	Листов 1	

Бр. АЖ9-4 гост 493-79

Госстрой СССР
СОЮЗВОДОКАНАЛПРОЕКТ
г. Москва

Формат 11 8

ТМ77.01.03.00.03

Rz 80 √(√)

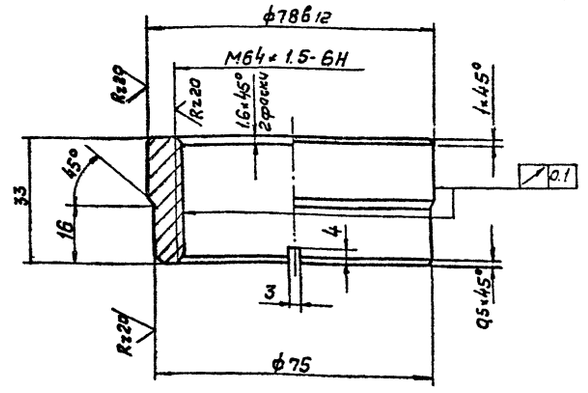

Неуказанные предельные отклонения размеров
отверстий H14, валов h14,
остальных ± IT14/2

Изм.	Лист	N докум.	Подпись	Дата	
Разраб.		Сенкевич			
Пров.		Целковикова			
Т. контр.		Базилевская			
Гл. инж. пр.		Блоков			
Н. контр.		Семенова			
Утв.		Авдеев			

ТМ77.01.03.00.03

Втулка

Лит.	Масса	Масштаб
И	0,4	1:1
Лист	Листов 1	

Бр. АЖ9-4 гост 493-79

Госстрой СССР
СОЮЗВОДОКАНАЛПРОЕКТ
г. Москва

Формат 11 3

ТМ77.01.03.00.01

Rz 80 √(√)

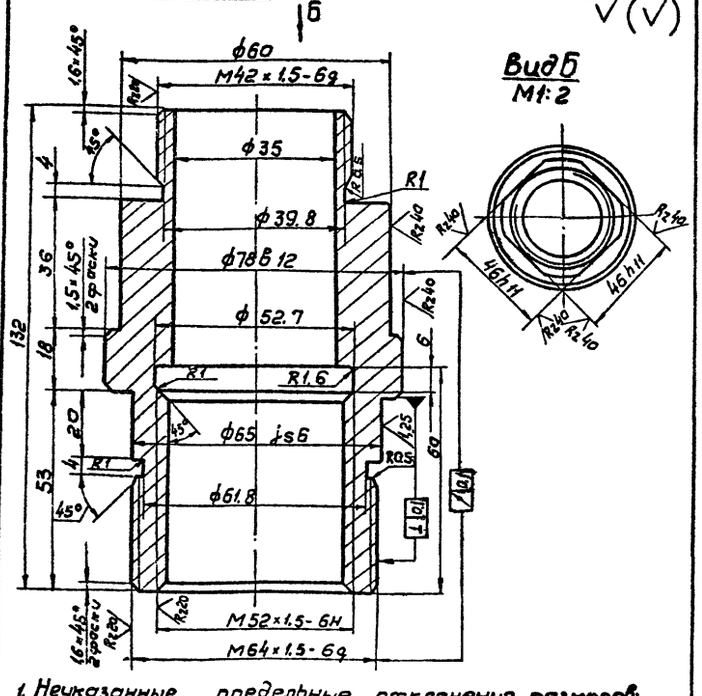

Вид Б
М1:2

1. Неуказанные предельные отклонения размеров:
отверстий H14, валов h14,
остальных ± IT14/2
2. Покрытие резьбы - Ц15 гост 9.073-77

Изм.	Лист	N докум.	Подпись	Дата	
Разраб.		Сенкевич			
Пров.		Целковикова			
Т. контр.		Базилевская			
Гл. инж. пр.		Блоков			
Н. контр.		Семенова			
Утв.		Авдеев			

ТМ 77.01.03.0 0.01

Втулка

Лит.	Масса	Масштаб
И	1,6	1:1
Лист	Листов 1	

Сталь 45 гост 1050-74

Госстрой СССР
СОЮЗВОДОКАНАЛПРОЕКТ
г. Москва

Формат 118

ТМ77.01.03.00.02

Rz 80 √(√)

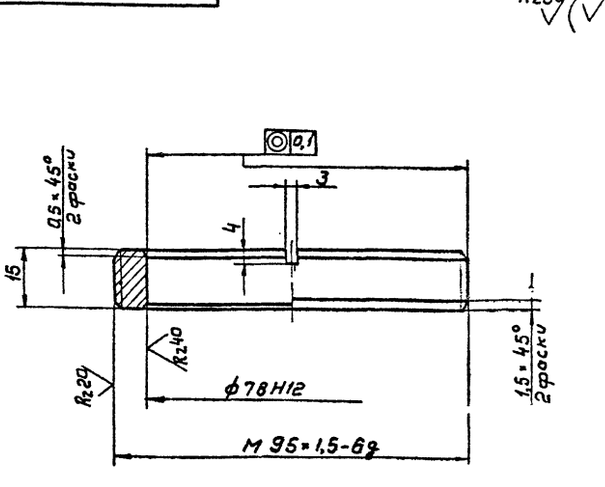

Неуказанные предельные отклонения размеров
отверстий H14, валов h14,
остальных ± IT14/2

Изм.	Лист	N докум.	Подпись	Дата	
Разраб.		Сенкевич			
Пров.		Целковикова			
Т. контр.		Базилевская			
Гл. инж. пр.		Блоков			
Н. контр.		Семенова			
Утв.		Авдеев			

ТМ77.01.03.00.02

Гайка

Лит.	Масса	Масштаб
И	0,26	1:1
Лист	Листов 1	

Бр. АЖ9-4 гост 493-79

Госстрой СССР
СОЮЗВОДОКАНАЛПРОЕКТ
г. Москва

Копировал: В. Филиппова 11887-05 21 Формат 11 3

Инв. № подл. | Подп. и дата | Взам. инв. № | Инв. № дубл. | Подп. и дата

Типовой проект 902-2-33 Альбом V

ТМ77.01.02.02.00 СБ

ТМ 77.01.02.02.00 СБ-01 - зеркальное отражение
остальное - см. ТМ77.01.02.02.00 СБ

ТМ77.01.02.02.00 СБ

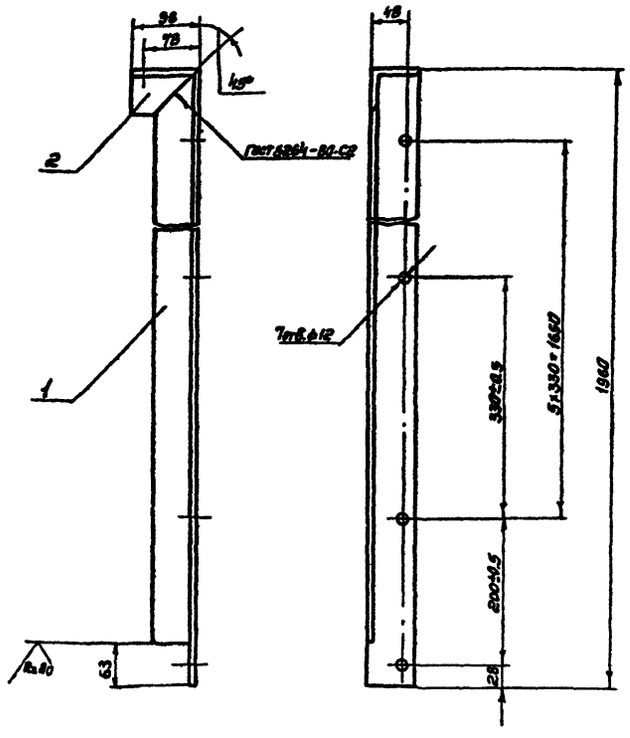

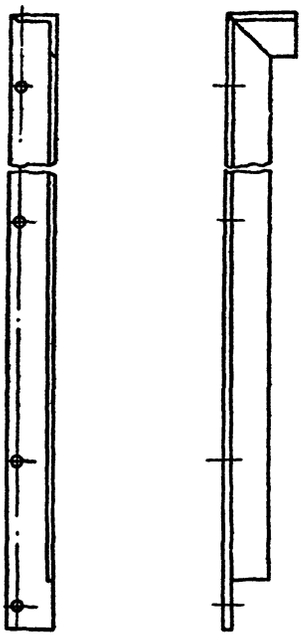

1. Неуказанные предельные отклонения размеров: отверстий: H14, валов h14, остальных $\pm \frac{IT14}{2}$
2. Шероховатость обрабатываемых поверхностей деталей без чертежа - Ra80

Изм.	Лист	N докум.	Подп.	Дата	ТМ77.01.02.02.00СБ			
Разраб.		Семкевич			Стойка. Сборочный чертеж	Литер	Масса	Масштаб
Пров.		Целковикова				И	11.6	1:5
Т.контр.		Гафиятовская				Лист	Листов 1	
Гл.инж.пр.		Блоков				Госстрой СССР Союзводоканалпроект г. Москва		
Н.контр.		Семенова						
Утв.		Авдеев						

Формат 12г

Инв.№ подл. | Подп. и дата | Взам. инв.№ | Инв.№ дубл. | Подп. и дата

ТМ77.01.02.01.00СБ

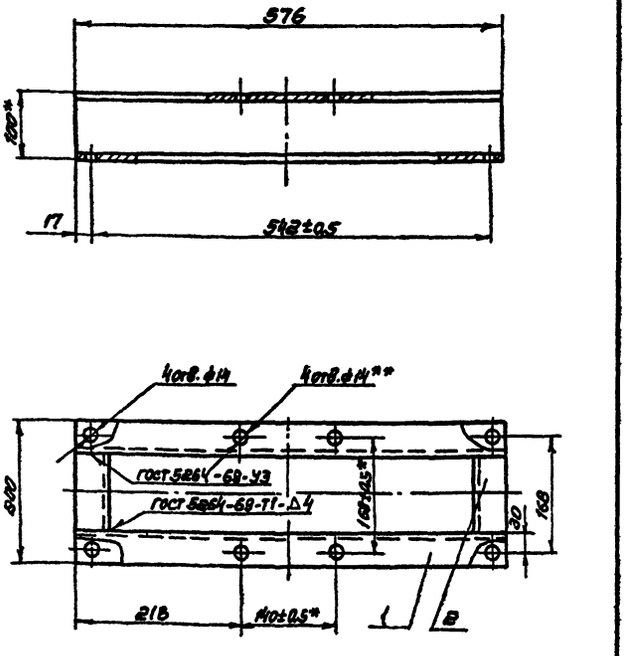

1. Неуказанные предельные отклонения размеров: отверстий H14, валов h14, остальных $\pm \frac{IT14}{2}$
2. Шероховатость обрабатываемых поверхностей деталей без чертежей - Ra80
3. ** Обработать по узлу ТМ77.01.03.00.00 СБ
4. * Размеры для справок.

Изм.	Лист	N докум.	Подп.	Дата	ТМ77.01.02.01.00СБ.			
Разраб.		Семкевич			Опора. Сборочный чертеж	Литер	Масса	Масштаб
Пров.		Целковикова				И	12.0	1:5
Т.контр.		Гафиятовская				Лист	Листов 1	
Гл.инж.пр.		Блоков				Госстрой СССР Союзводоканалпроект г. Москва		
Н.контр.		Семенова						
Утв.		Авдеев						

Формат А3

Инв.№ подл. | Подп. и дата | Взам. инв.№ | Инв.№ дубл. | Подп. и дата

ТМ77.01.04.00.00 СБ

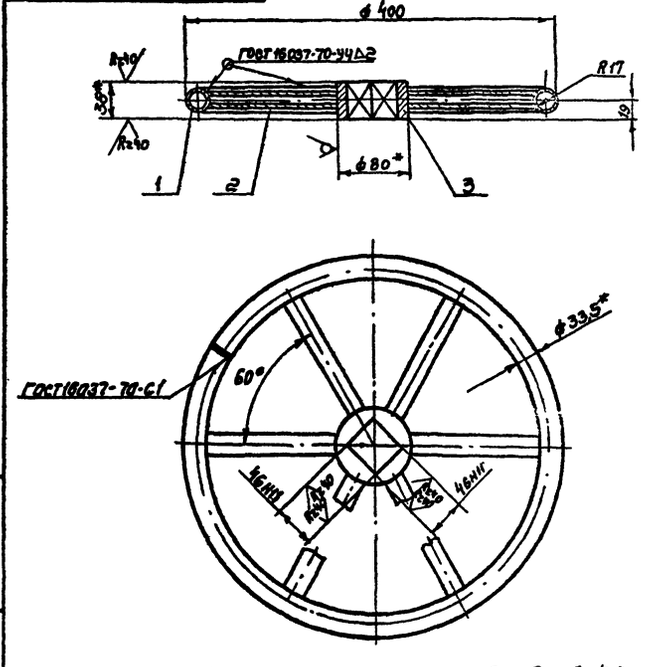

1. Неуказанные предельные отклонения размеров: Валов h14, остальных $\pm \frac{IT14}{2}$
2. Неуказанные шероховатости обрабатываемых поверхностей деталей без чертежа - Ra80.
3. Сварные швы после сварки зачистить.
4. * Размеры для справок.

Изм.	Лист	N докум.	Подп.	Дата	ТМ77.01.04.00.00 СБ			
Разраб.		Семкевич			Маховик. Сборочный чертеж	Литер	Масса	Масштаб
Пров.		Целковикова				И	3,8	1:5
Т.контр.		Гафиятовская				Лист	Листов 1	
Гл.инж.пр.		Блоков				Госстрой СССР Союзводоканалпроект г. Москва		
Н.контр.		Семенова						
Утв.		Авдеев						

Копир. Синицына 17387-05 22 Формат А3

Инв.№ подл. | Подп. и дата | Взам. инв.№ | Инв.№ дубл. | Подп. и дата

Тип.пр. 902-2 Альбом V

ТМ77.01.03.01.00С6

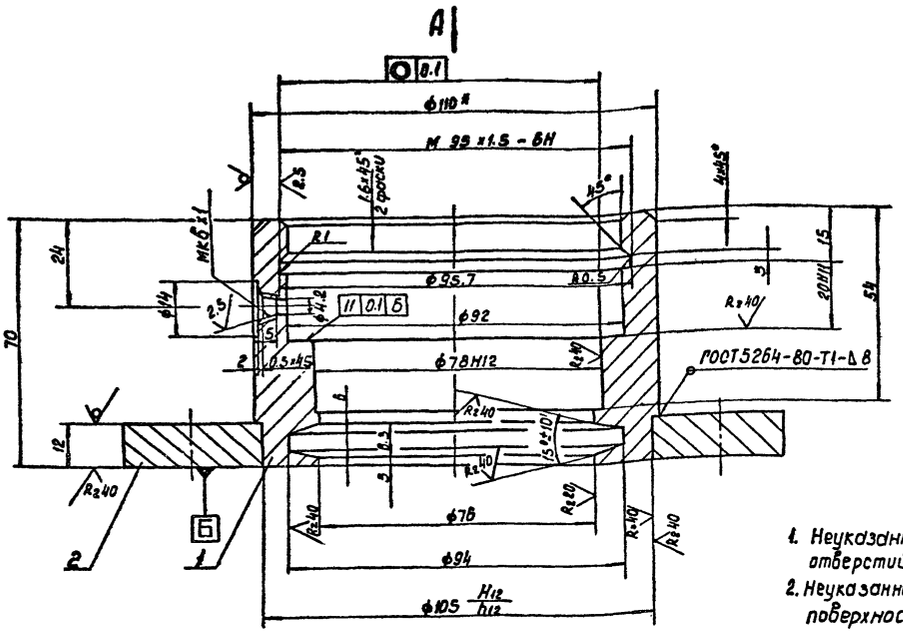

Вид А
М1:2

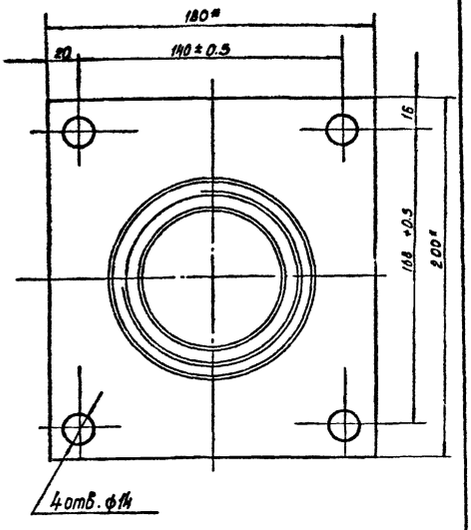

1. Неуказанные предельные отклонения размеров: отверстий Н14, валов h14, остальных $\pm\frac{JT14}{2}$
2. Неуказанная шероховатость обрабатываемых поверхностей – Rz 80
3.* Размеры для справок.

Изм.	Лист	№ докум.	Подпись	Дата
Разраб.		Сенкевич		
Пров.		Целковикова		
Т.контр.		Годзишевская		
Гл.инж.пр.		Блоков		
Н.контр.		Семенова		
Утв.		Авдеев		

ТМ77.01.03.01.00С6

Корпус подпятника
Сборочный чертеж

Лит	Масса	Масш
И	4.4	1:1

Лист | Листов 1

Госстрой СССР
СОЮЗВОДОКАНАЛПРОЕКТ
г. Москва

Формат 12Г

Инв.№ подл. | Подп. и дата | Взам. инв.№ | Инв.№ дубл. | Подп. и дата

ТМ77.01.05.00.01

Rz 80

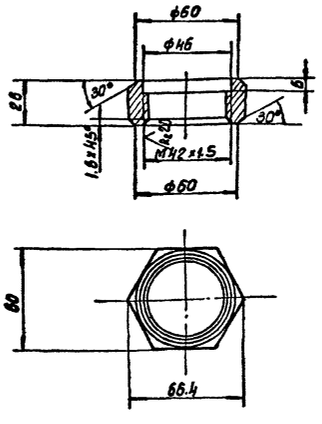

Неуказанные предельные отклонения размеров: отверстий Н14, валов h14, остальных $\pm\frac{JT14}{2}$

Изм.	Лист	№ докум.	Подпись	Дата
Разраб.		Сенкевич		
Провер.		Целковикова		
Т.контр.		Годзишевская		
Гл.инж.пр.		Блоков		
Н.контр.		Семенова		
Утв.		Авдеев		

ТМ77.01.05.00.01

Гайка

Ст.3ГОСТ 380-71

Литер	Масса	Масштаб
И	0.25	1:2

Лист | Листов 1

Госстрой СССР
СОЮЗВОДОКАНАЛПРОЕКТ
г. Москва

Формат 11

Инв.№ подл. | Подпись и дата | Взам. инв.№ | Инв.№ дубл. | Подпись и дата

ТМ77.01.05.00.00С6

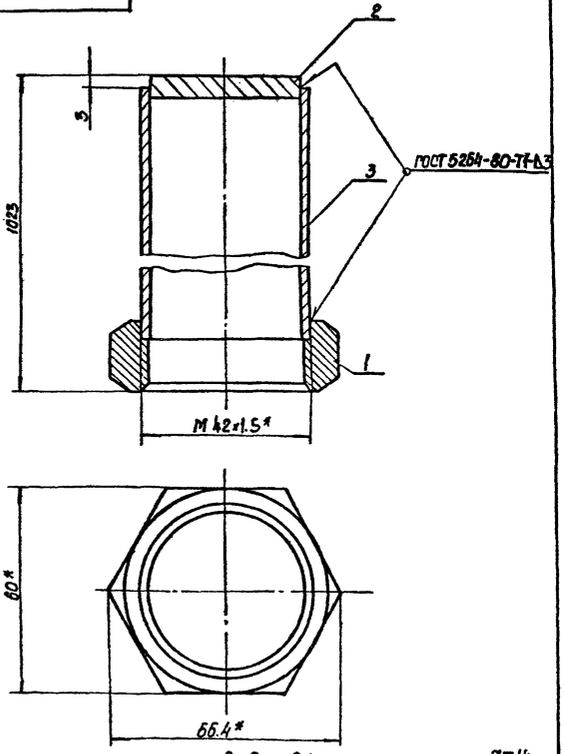

1. Предельные отклонения размеров: валов h14, остальных $\pm\frac{JT14}{2}$
2. Шероховатости обрабатываемых поверхностей деталей без чертежа Rz 80
3.* Размеры для справок.

Изм.	Лист	№ докум.	Подпись	Дата
Разраб.		Сенкевич		
Провер.		Целковикова		
Т.контр.		Годзишевская		
Гл.инж.пр.		Блоков		
Н.контр.		Семенова		
Утв.		Авдеев		10.81

ТМ77.01.05.00.00С6

Колпак
Сборочный чертеж

Литер	Масса	Масштаб
И	4.0	1:1

Лист | Листов 1

Госстрой СССР
СОЮЗВОДОКАНАЛПРОЕКТ
г. Москва

Формат 11

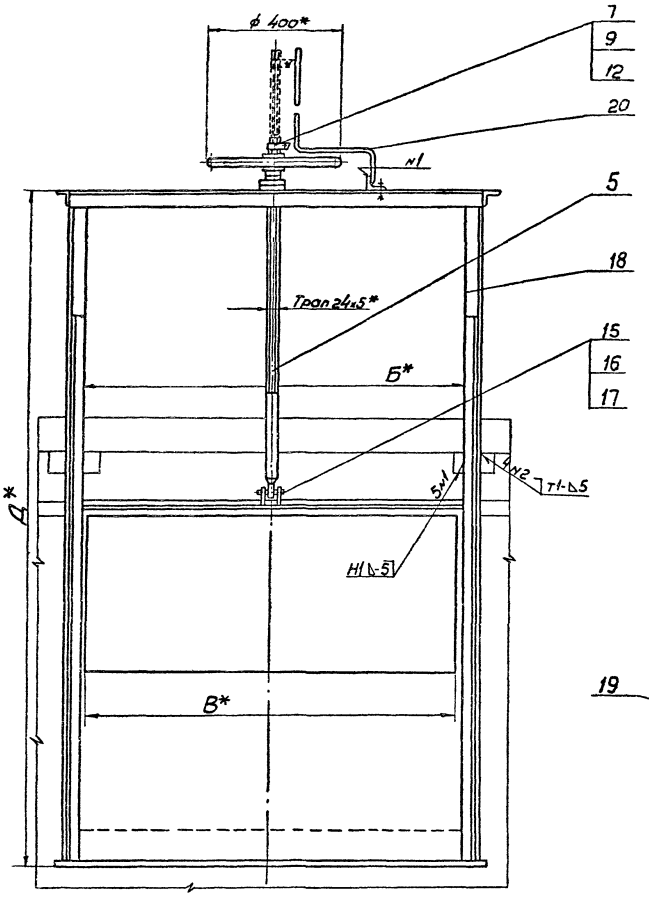

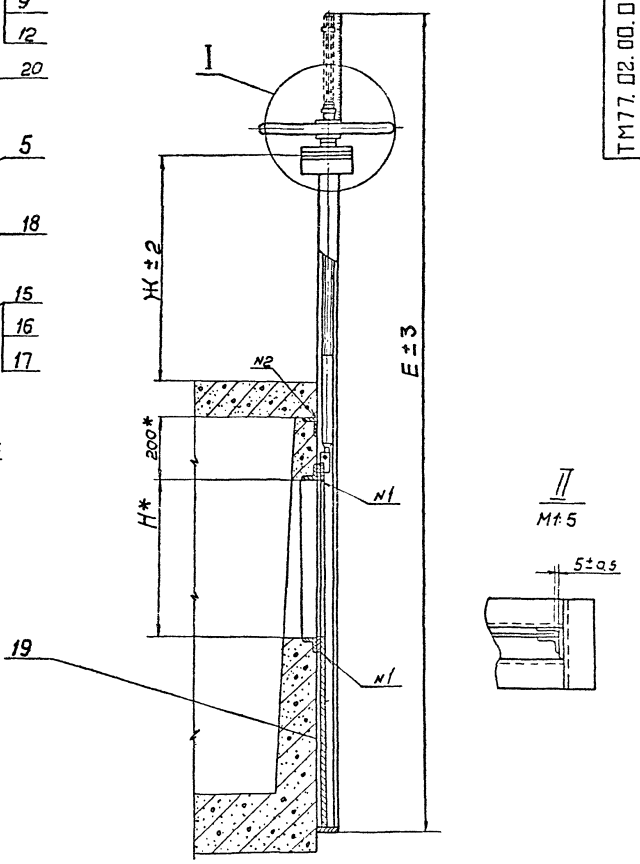

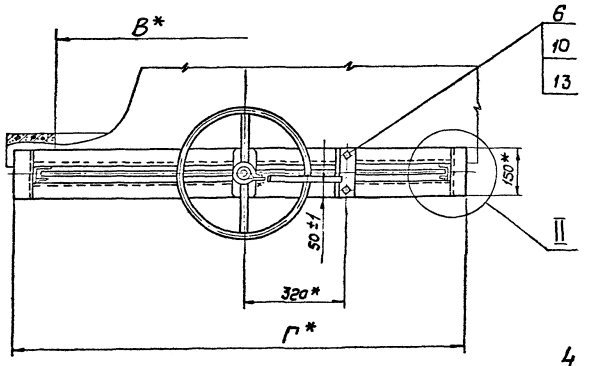

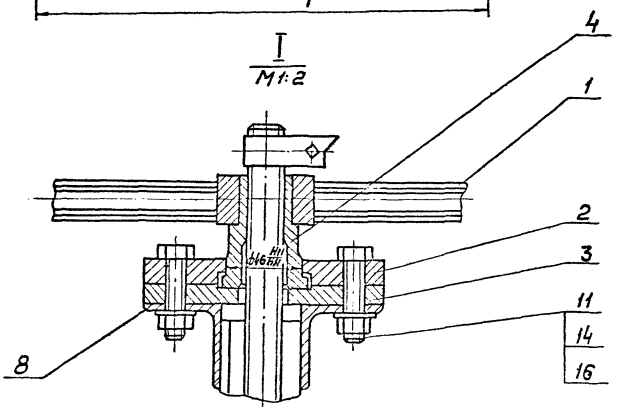

Техническая характеристика

1. Тип затвора – плоский, скользящий, без уплотнения
2. Ширина отверстия, мм – В
3. Высота отверстия, мм – Н
4. Направление гидростатического давления – одностороннее.
5. Тип привода – ручной винтовой
6. Время необходимое для полного подъема или опускания щита затвора, мин – Т
7. Масса подвижных частей затвора, кг – М

Технические требования

1. Конструкция должна быть выполнена в соответствии со СНиП III - 18-75 „Металлические конструкции. Правила производства и приемки работ."
2. Количество регулировочных прокладок (поз. 8) определить по месту при монтаже затвора.
3. Сварные швы по ГОСТ 5264-80.
4. После сборки и проверки работы затвор покрыть тремя слоями эмали ХС-710 и тремя слоями лака ХС-76 по двум слоям грунта ХС-010 ГОСТ 9355-60. Фланец верхний (поз. 2), фланец нижний (поз. 3), гайку подъемную (поз. 4), маховик (поз. 1) окрасить эмалевой краской ПФ-115 ГОСТ 6465-76 в серый цвет. Посадочные и трущиеся поверхности окраске не подлежат.
5. Все неокрашенные рабочие поверхности покрыть пушечной смазкой ГОСТ 19537-74.
6*. Размеры для справок.

Обозначение	В	Н	Б	Г	Д	Е	Ж	Т	М	Масса кг
ТМ 77.02.00.00СБ	900	200	910	1110	1500	1620	750	6	29.3	88
-01СБ	1200	500	1210	1410	2100	2730	720	10	56.3	128

Изм.	Лист	№ докум.	Подпись	Дата
Разраб.		Чеховикова		
Пров.		Семенова		
Т.контр.		Бадушевская		
Гл.инж.пр.		Блоков		
Н.контр.		Лидковская		
Утв.		Авдеев		10.81

ТМ77.02 00.00 СБ

Затвор-водослив В×Н
Сборочный чертеж

Лит	Масса	Масштаб
И	См. табл.	—

Лист | Листов 1

Госстрой СССР
СОЮЗВОДОКАНАЛПРОЕКТ
г. Москва

Инв. № подл. | Подп. и дата | Взам. инв. № | Инв. № дубл. | Подп. и дата

17887-05 24 Формат 22

ТМ 77.02.02.00 СБ

Тип. пр. 902-2-350 Альбом V

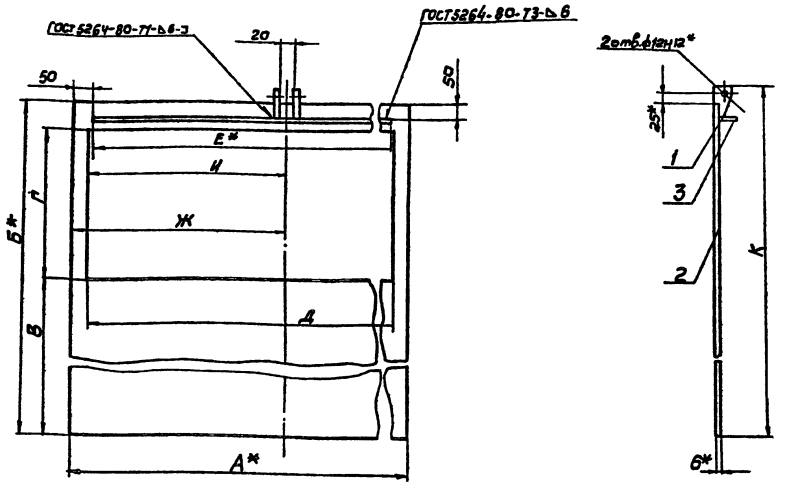

1. Предельные отклонения размеров: отверстий Н14, валов h14, остальных $\pm\frac{JT14}{2}$
2. Шероховатости обрабатываемых поверхностей деталей без чертежа – R_z80
3.* Размеры для справок.

Обозначение	А	Б	В	Г	Д	Е	Ж	И	К	Масса
ТМ77.02.02.00СБ	990	580	295	200	900	890	495	450	625	21
-01 СБ	1290	1180	595	500	1200	1190	645	600	1225	46

Изм	Лист	N докум.	Подпись	Дата
Разраб		Целковикова		
Пров.		Семенова		
Т.контр.		Садышевская		
Гл.инж.пр.		Блоков		
Н.контр.		Дидковская		
Утв.		Авдеев		

ТМ 77.02.02 00 СБ

Щит
Сборочный чертеж.

Лит	Масса	Масштаб
И	См. табл.	—

Лист | Листов 1

Госстрой СССР
СОЮЗВОДОКАНАЛПРОЕКТ г. Москва

Формат 12

Инв.N подл. | Подпись и дата | Взам.инв.N | Инв.N дубл. | Подпись и дата

ТМ 77.02.01.00 СБ

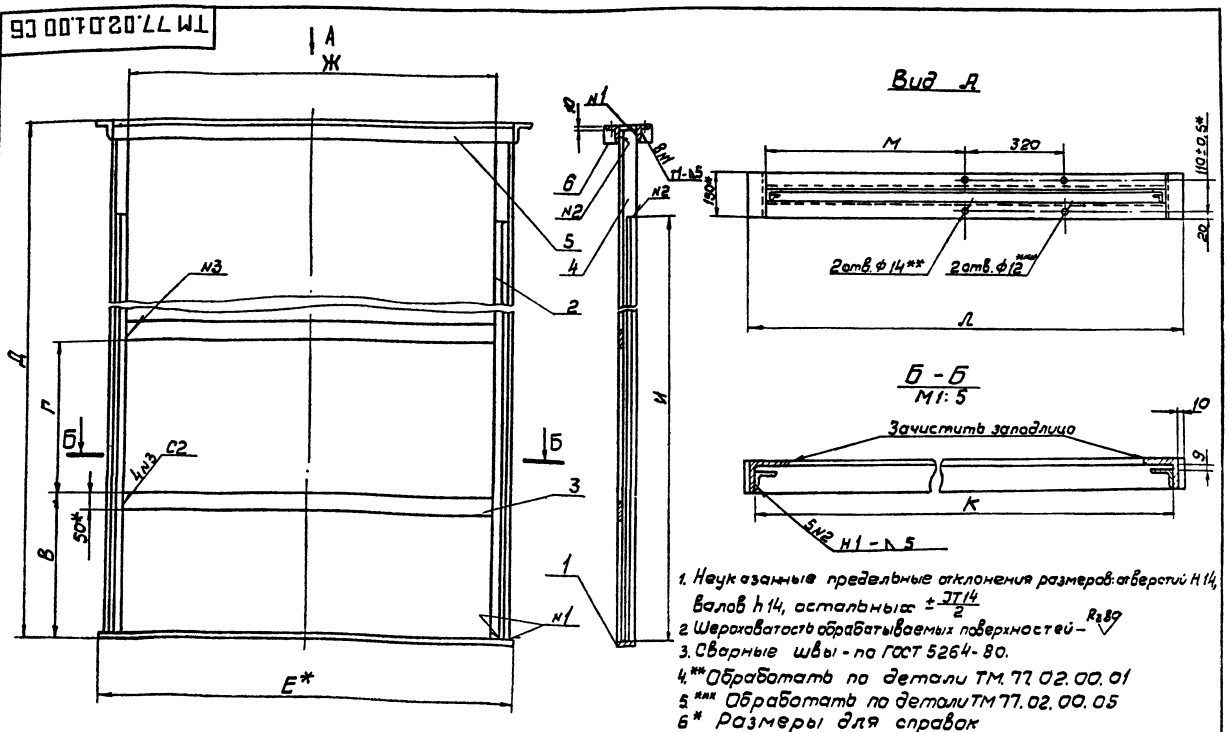

1. Неуказанные предельные отклонения размеров: отверстий Н14, валов h14, остальных $\pm\frac{JT14}{2}$
2. Шероховатость обрабатываемых поверхностей – R_z80
3. Сварные швы – по ГОСТ 5264-80.
4.** Обработать по детали ТМ.77.02.00.01
5.*** Обработать по детали ТМ77.02.00.05
6* Размеры для справок

Обозначение	В	Г	Д	Е	Ж	И	К	Л	М	Масса
ТМ77.02.01.00.СБ	300	200	1500	1030	910	1200	1000	1110	505	32
-01 СБ	600	500	2100	1330	1210	1800	1300	1410	655	43

Изм	Лист	N докум.	Подпись	Дата
Разраб		Целковикова		
Пров.		Семенова		
Т.контр.		Садышевская		
Гл.инж.пр.		Блоков		
Н.контр.		Дидковская		
Утв.		Авдеев		10.81

ТМ 77.02.01.00 СБ

Рама
Сборочный чертеж

Лит	Масса	Масштаб
И	См. табл.	—

Лист | Листов 1

Госстрой СССР
СОЮЗВОДОКАНАЛПРОЕКТ г. Москва

Формат 12

Инв.N подл. | Подпись, дата | Взам.инв.N | Инв.N дубл. | Подпись и дата

ТМ 77.02.00.02

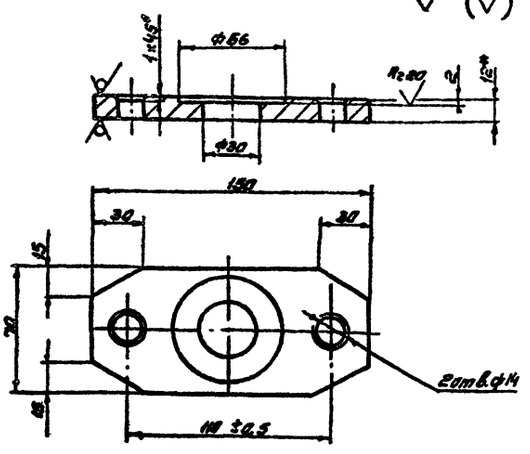

1. Неуказанные предельные отклонения размеров: отверстий H14, валов h14, остальных $\pm\frac{JT14}{2}$
2. *Размер для справок

Изм	Лист	№ докум.	Подпись	Дата
Разраб.		Марченко		
Пров.		Целковикова		
Т.контр.		Годзишевская		
Гл.инж.пр.		Блоков		
Н.контр.		Семенова		
Утв.		Авдеев		

ТМ 77.02.00.02

Фланец нижний

Литер.	Масса	Масштаб
И	0.9	1:2

Лист | Листов 1

Лист Б-12.0 ГОСТ 19903-74 / Ст3 ГОСТ 14637-79

Госстрой СССР СОЮЗВОДОКАНАЛПРОЕКТ г. Москва

Формат 11

ТМ 77.02.00.03

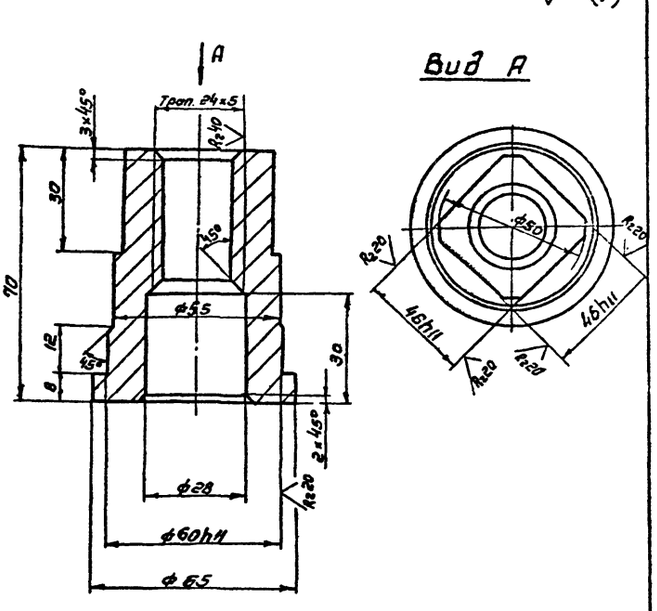

1. Неуказанные предельные отклонения размеров: отверстий H14, валов h14, остальных $\pm\frac{JT14}{2}$

Изм	Лист	№ докум.	Подпись	Дата
Разраб.		Марченко		
Пров.		Целковикова		
Т.контр.		Годзишевская		
Гл.инж.пр.		Блоков		
Н.контр.		Семенова		
Утв.		Авдеев		

ТМ 77.02.00.03

Гайка подъемная

Литер	Масса	Масштаб
И	0.6	1:1

Лист | Листов 1

Бр. Аж 9-4 ГОСТ 493-79

Госстрой СССР СОЮЗВОДОКАНАЛПРОЕКТ г. Москва

Формат 11

ТМ 77.02.00.01

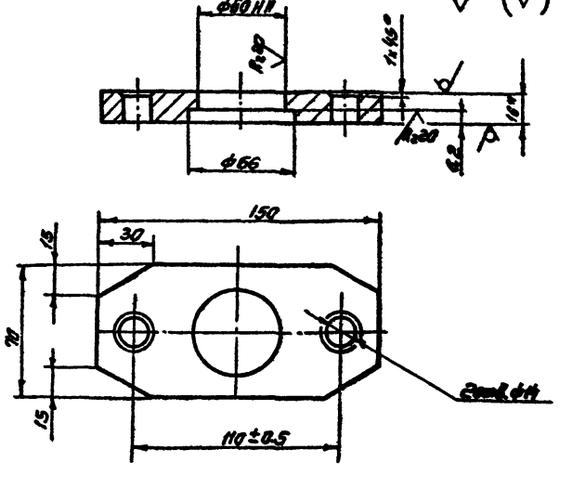

1. Неуказанные предельные отклонения размеров: отверстий H14, валов h14, остальных $\pm\frac{JT14}{2}$
2. *Размер для справок

Изм	Лист	№ докум.	Подпись	Дата
Разраб.		Марченко		
Пров.		Целковикова		
Т.контр.		Годзишевская		
Гл.инж.пр.		Блоков		
Н.контр.		Семенова		
Утв.		Авдеев		

ТМ 77.02.00.01

Фланец верхний

Литер	Масса	Масштаб
И	1.2	1:2

Лист | Листов 1

Лист Б-16.0 ГОСТ 19903-74 / Ст3 ГОСТ 14637-79

Госстрой СССР СОЮЗВОДОКАНАЛПРОЕКТ г. Москва

Формат 11

ТМ 77.02.00.04

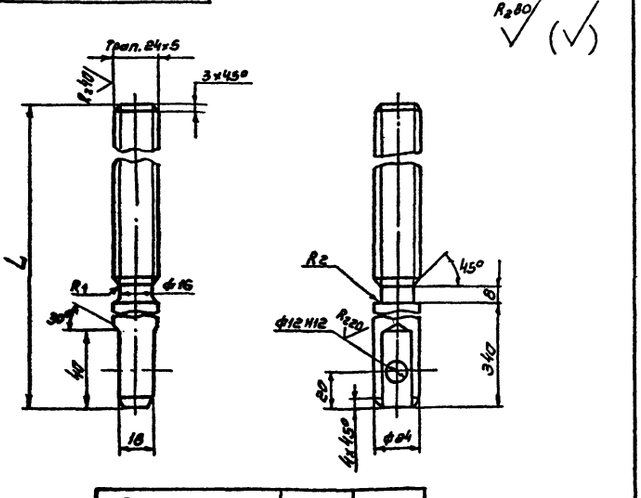

Обозначение	L	Масса
ТМ 76.02.00.04	1050	6,3
-01	1785	10,3

1. Неуказанные предельные отклонения размеров: валов h14, остальных $\pm\frac{JT14}{2}$
2. Покрытие резьбы - Ц15 ГОСТ 9.073-77

Изм	Лист	№ докум.	Подпись	Дата
Разраб.		Марченко		
Пров.		Целковикова		
Т.контр.		Годзишевская		
Гл.инж.пр.		Блоков		
Н.контр.		Семенова		
Утв.		Авдеев		10.81

ТМ 77.02.00.04

Винт

Литер	Масса	Масштаб
И	см. таблица	1:2

Лист | Листов 1

Сталь 45 ГОСТ 1050-74

Госстрой СССР СОЮЗВОДОКАНАЛПРОЕКТ г. Москва

Формат 11

Тип. Сиб. Синицына 17887-05 26

Типовой проект 902-2-150 Альбом V

ТМ 77.02.00.06

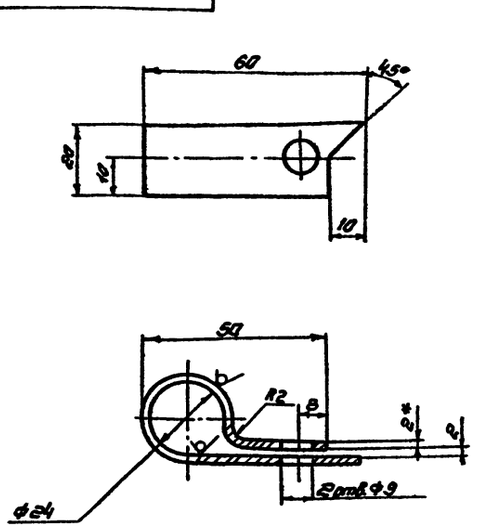

1 Предельные отклонения размеров: отверстий H14, валов h14, остальных ± IT14/2
2. Длина развертки 140мм
3 Покрытие ЭМПФ-115, черный ГД гост 6465-76
4*Размер для справок

Изм.	Лист	N докум.	Подпись	Дата	
Разраб.	Марченко				
Пров.	Целковников				
Т.контр.	Гавришевская				
Гл.инж.пр.	Блохов				
Н.контр.	Семенова				
Утв.	Авдеев				

ТМ 77.02.00.06

Стрелка

Лит.	Масса	Масштаб
И	0.003	1:1

Лист | Листов 1

Лист Б-2.0 гост 19903-74 / Ст.3 гост 16523-70

Госстрой СССР Союзводоканалпроект г. Москва

Формат 11

ТМ 77.02.00.07

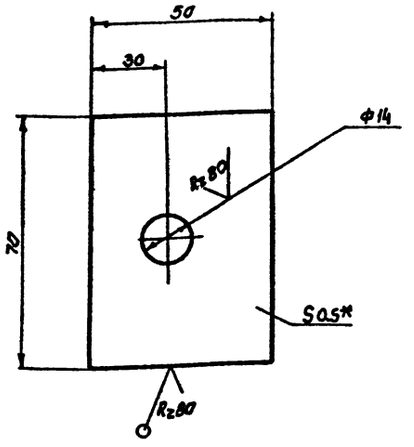

1. Предельные отклонения размеров: отверстий H14, валов h14, остальных ± IT14/2
2* Размер для справок

Изм.	Лист	N докум.	Подпись	Дата	
Разраб.	Марченко				
Пров.	Целковников				
Т.контр.	Гавришевская				
Гл.инж.пр.	Блохов				
Н.контр.	Семенова				
Утв.	Авдеев				

ТМ 77.02.00.07

Прокладка регулировочная

Лит.	Масса	Масштаб
И	0.01	1:1

Лист | Листов 1

Лист Б-0.5 гост 19903-74 / Ст.3 гост 16523-70

Госстрой СССР Союзводоканалпроект г. Москва

Формат 11

ТМ 77.02.02.01

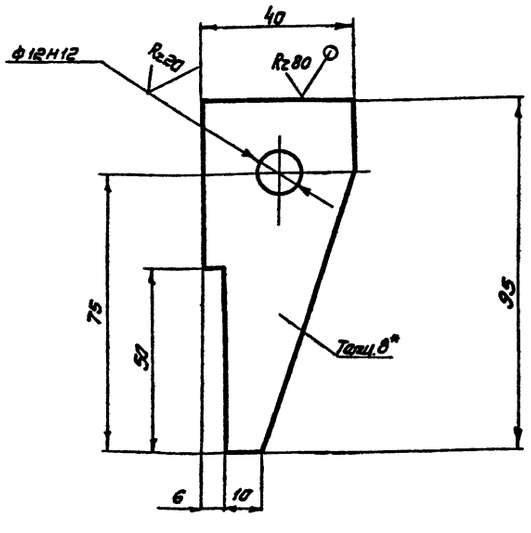

1 Неуказанные предельные отклонения размеров: валов h14, остальных ± IT14/2
2 * Размер для справок

Изм.	Лист	N докум.	Подпись	Дата	
Разраб.	Марченко				
Пров.	Целковников				
Т.контр.	Гавришевская				
Гл.инж.пр.	Блохов				
Н.контр.	Семенова				
Утв.	Авдеев				

ТМ 77.02.02.01

Ушко

Лит.	Масса	Масштаб
И	0,2	1:1

Лист | Листов 1

Лист Б-8.0 гост 19903-74 / Ст.3 гост 14637-79

Госстрой СССР Союзводоканалпроект г. Москва

Формат 11

ТМ 77.02.00.05

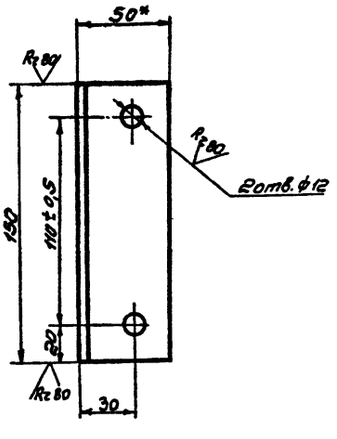

1 Неуказанные отклонения размеров: отверстий H14, валов h14; остальных ± IT14/2
2* размер для справок

Изм.	Лист	N докум.	Подпись	Дата	
Разраб.	Марченко				
Провер.	Целковников				
Т. контр.	Гавришевская				
Гл. инж. пр.	Блохов				
Н. контр.	Семенова				
Утв	Авдеев				

ТМ 77.02.00.05

Уголок

Лит.	Масса	Масштаб
И	0.6	1:2

Лист | Листов 1

Уголок Б-50х50х5 гост 103-76 / Ст. 3 гост 535-79

Госстрой СССР Союзводоканалпроект г. Москва

Формат 11

17887-05 27 Калькировал Синицына

Типовой проект 902-2-350 Альбом V

ТМ 77 03.00.00 СБ

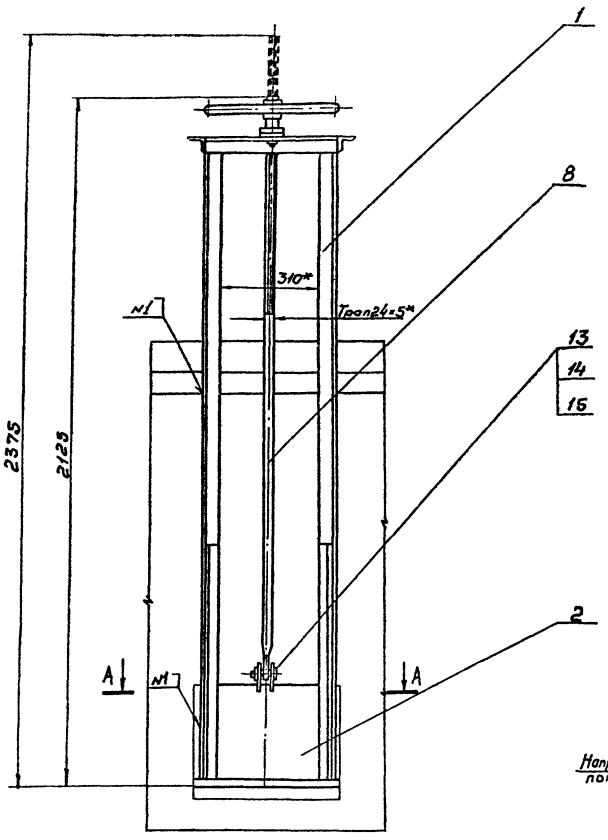

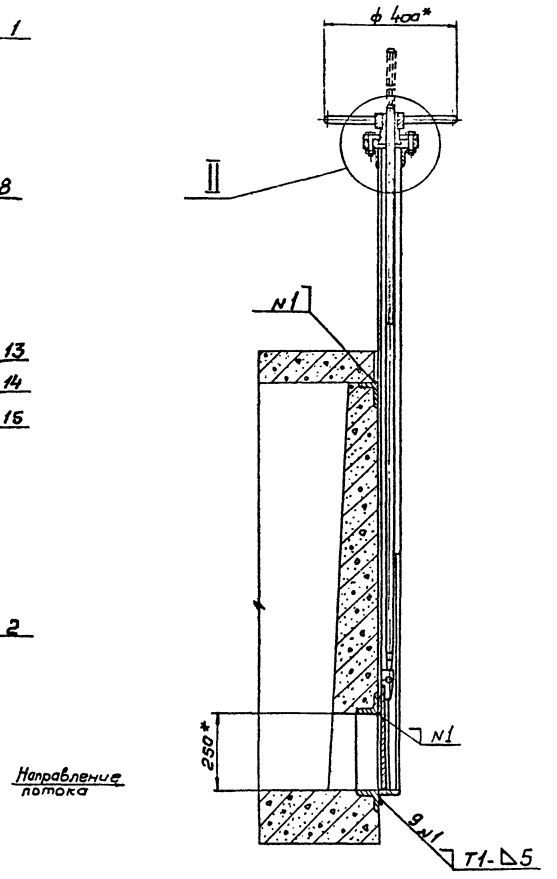

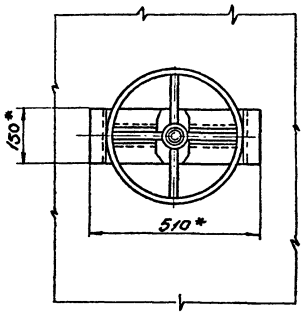

Техническая характеристика

1. Тип затвора - плоский, скользящий, без уплотнения
2. Ширина отверстия, мм — 300
3. Высота отверстия, мм — 250
4. Направление гидростатического давления - одностороннее
5. Тип привода — ручной, винтовой
6. Время, необходимое для полного подъема или опускания щита затвора, мин — 4,5
7. Масса подвижных частей затвора, кг — 13

Технические требования

1. Конструкция должна быть выполнена в соответствии со СНиП III-18-75 „Металлические конструкции. Правила производства и приемки работ."
2. Количество регулировочных прокладок (поз.7) определить по месту при монтаже затвора.
3. Сварка по ГОСТ 5264-80.
4. После сборки и проверки работы затвор покрыть тремя слоями эмали ХС-710 и тремя слоями лака ХС-76 по двум слоям грунта ХС-010 ГОСТ 9355-60. Фланец верхний (поз.6), фланец нижний (поз.7), гайку подъемную (поз.8), маховик (поз.3) окрасить эмалевой краской ПФ-115 ГОСТ 6465-76 в серый цвет.
   Посадочные и трущиеся поверхности окраске не подлежат.
5. Все неокрашенные рабочие поверхности покрыть пушечной смазкой ГОСТ 19537-74.

6* Размеры для справок.

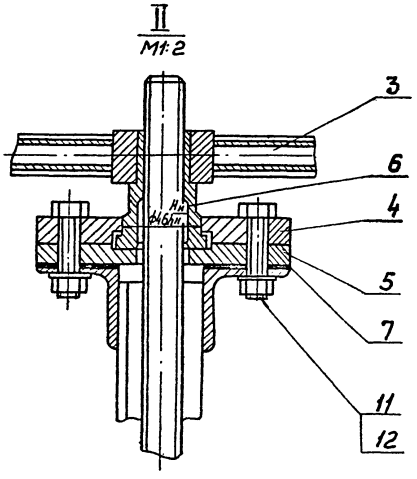

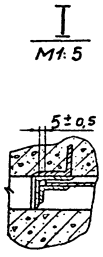

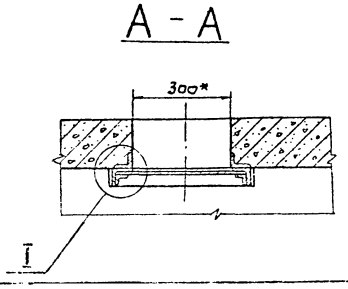

Изм.	Лист	N докум.	Подпись	Дата	ТМ 77.03.00.00 СБ		
Разраб.		Марченко			Затвор щитовой 300×250	Литер	Масса	Масштаб
Провер.		Цепковикова				И	42	1:10
Т. контр.		Гедзушевская			Сборочный чертеж	Лист	Листов	
Гл. инж. пр.		Блоков				Госстрой СССР		
Н. контр.		Семенова				СОЮЗВОДОКАНАЛПРОЕКТ г. Москва		
Утв.		Авдеев						

Копировал В. Филиппова 17887-05 28 Формат 22.3

Инв. № подл. | Подпись и дата | Взам. инв. № | Инв. № дубл. | Подпись и дата

Типовой проект 902-2-350 Альбом V

ТМ 77.05.00 СБ

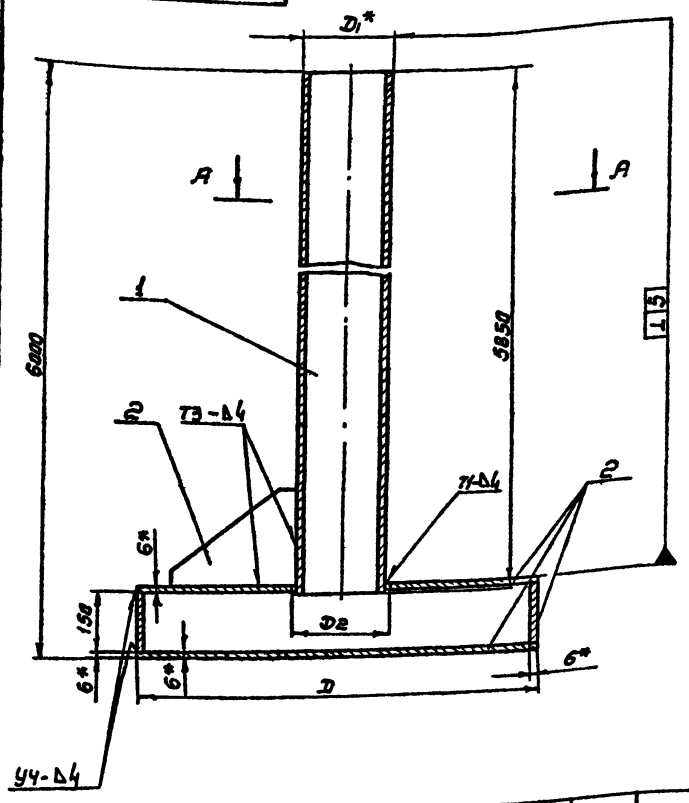

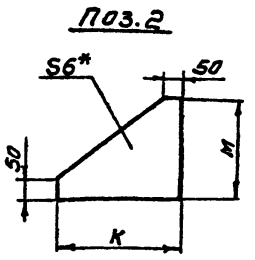

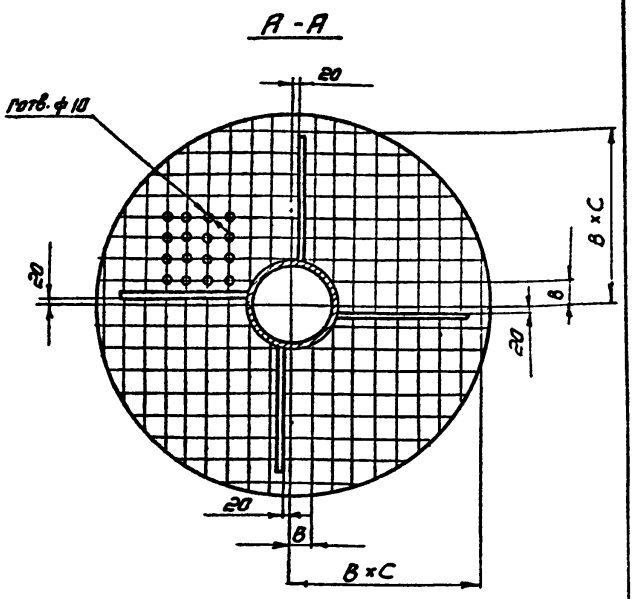

1. Неуказанные предельные отклонения размеров: отверстий Н14, валов h14, остальных $\pm \frac{JT14}{2}$
2. Сварные швы - по ГОСТ 5264-80.
3. Неуказанные шероховатости обрабатываемых поверхностей деталей без чертежа - Rz80
4. После сборки эрлифт покрыть тремя слоями эмали ХС-710 и тремя слоями лака ХС-76 по двум слоям грунта ХС-010 ГОСТ 9355-60
5* Размеры для справок

Обозначение	В	Г	С	Д	Д1	Д2	К	М	Масса кг
ТМ 77.05.00 СБ	48	102	6	600	159	162	150	100	132
—01	45	100	6	600	219	222	150	100	166
—02	70	125	6	900	219	222	300	250	212
—03	50	220	8	900	273	276	300	250	242
—04	65	300	10	1400	325	328	400	300	372

Изм	Лист	№ докум	Подп.	Дата
Разраб		Марченко		
Пров.		Целковикова		
Т. контр		Годзишевская		
Гл. инж. пр		Блоков		
Н. контр.		Семенова		
Утв		Авдеев		

ТМ 77.05.00 СБ

Эрлифт (узел)
Сборочный чертеж

Лит.	Масса	Масштаб
И	см. таблицу	—

Лист | Листов 1

Госстрой СССР
СОЮЗВОДОКАНАЛПРОЕКТ
г. Москва

Формат 12

ТМ 77.03.01.00 СБ

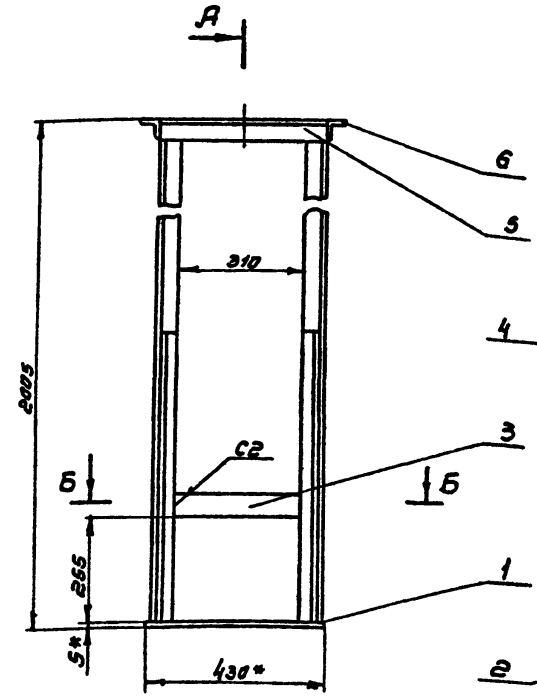

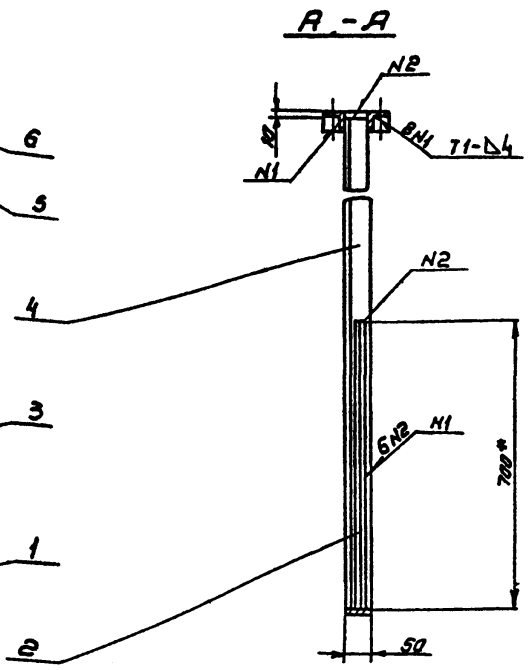

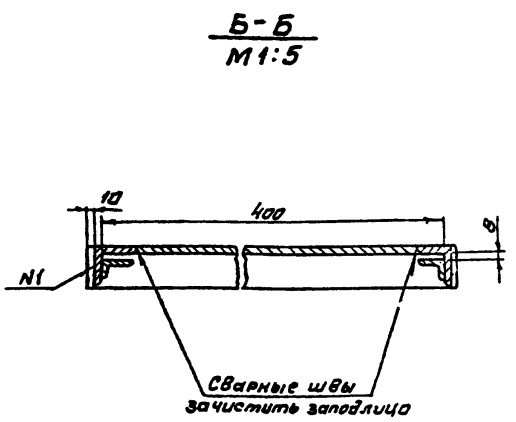

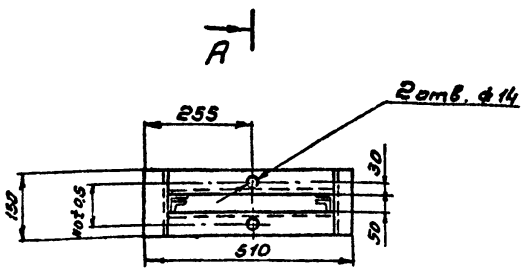

1. Неуказанные предельные отклонения размеров отверстий Н14, валов h14, остальных $\pm \frac{JT14}{2}$.
2. Сварку производить по ГОСТ 5264-80
3. Шероховатость обрабатываемых поверхностей деталей без чертежа - Rz80
4* Размеры для справок

Изм	Лист	№ докум	Подп	Дата
Разраб.		Марченко		
Пров.		Целковикова		
Т. контр.		Годзишевская		
Гл. инж. пр		Блоков		
Н. контр.		Семенова		
Утв.		Авдеев		10.81

ТМ 77.03.01.00 СБ

Рама
Сборочный чертеж

Лит	Масса	Масштаб
И	24	1:10

Лист | Листов 1

Госстрой СССР
СОЮЗВОДОКАНАЛПРОЕКТ
г. Москва

Инв. № подл. | Подп. и дата | Взам. инв. № | Инв. № дубл. | Подп. и дата

Инв. № подл. | Подпись и дата | Взам. инв. № | Инв. № дубл. | Подпись и дата

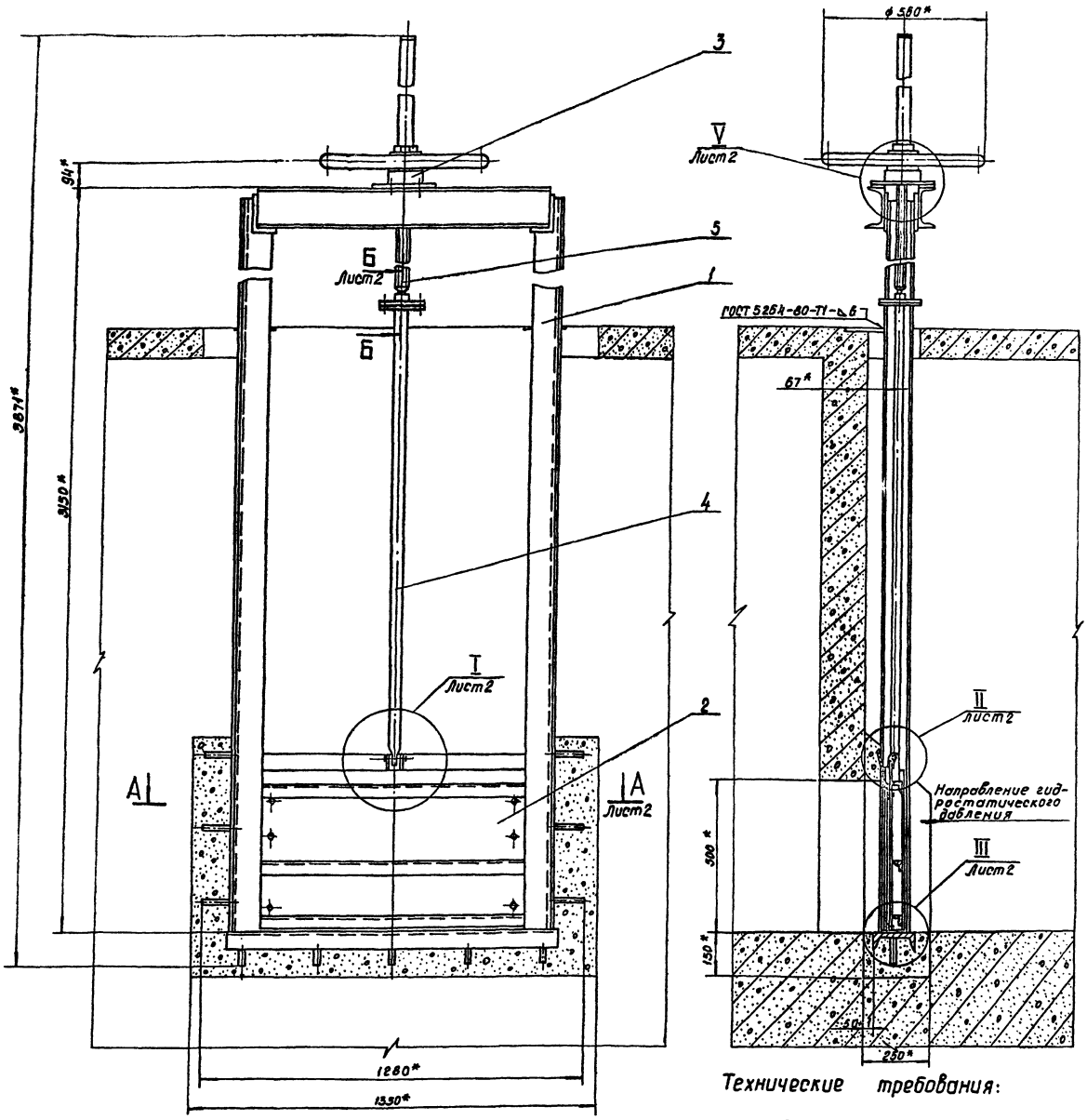

Техническая характеристика

1. Тип затвора – глубинный, плоский, скользящий с резиновым уплотнением.
2. Размеры перекрываемого отверстия, мм
   ширина – 900
   высота – 500
3. Направление гидростатического давления – одностороннее.
4. Масса подвижных частей затвора, кг – 75
5. Время полного открывания или закрывания затвора, мин – 10.
6. Наибольшее расчетное усилие на маховике, кг. – 15.

Технические требования:

1. Конструкция затвора должна быть выполнена в соответствии со СН и П. III – 18 – 75 „Металлические конструкции. Правила производства и приемки работ.
2. Количество регулировочных прокладок (поз.10) определить по месту при установке подпятника (поз.3)
3. После сборки и проверки работы затвор покрыть тремя слоями эмали хс-710 и тремя слоями лаки хс-10 по двум слоям грунта хс-010 гост 9355-60. Подпятник, коллак и маховик (поз. 3.6.7) окрасить эмалевой краской ПФ-115 гост 6465-76 в серый цвет. Посадочные и трущиеся поверхности окраске не подлежат.
4. Все неокрашенные рабочие поверхности покрыть пушечной смазкой гост 19537-74.
5. * Размеры для справок.

Изм.	Лист	№ докум.	Подпись	Дата
Разраб.		Марченко		
Провер.		Целковикова		
Т. контр.		Гавришевская		
Гл. инж. пр.		Блохов		
Н. контр.		Семенова		
Утв.		Азаров		

ТМ77.04.00.00.00С6

Затвор плоский глубинный 900 × 500 с ручным приводом Сборочный чертеж.

Литер	Масса	Масштаб
И	255	1:10

Лист 1 Листов 1

Госстрой СССР
СОЮЗВОДОКАНАЛПРОЕКТ
г. Москва

Альбом V
Типовой проект 902-2-350

Инв. N подлин. | Подп. и дата | Взам. инв. № | Инв. № дубл. | Подпись и дата

Типовой проект 902-2-350 Альбом V

ТМ77.04.00.00.00С6

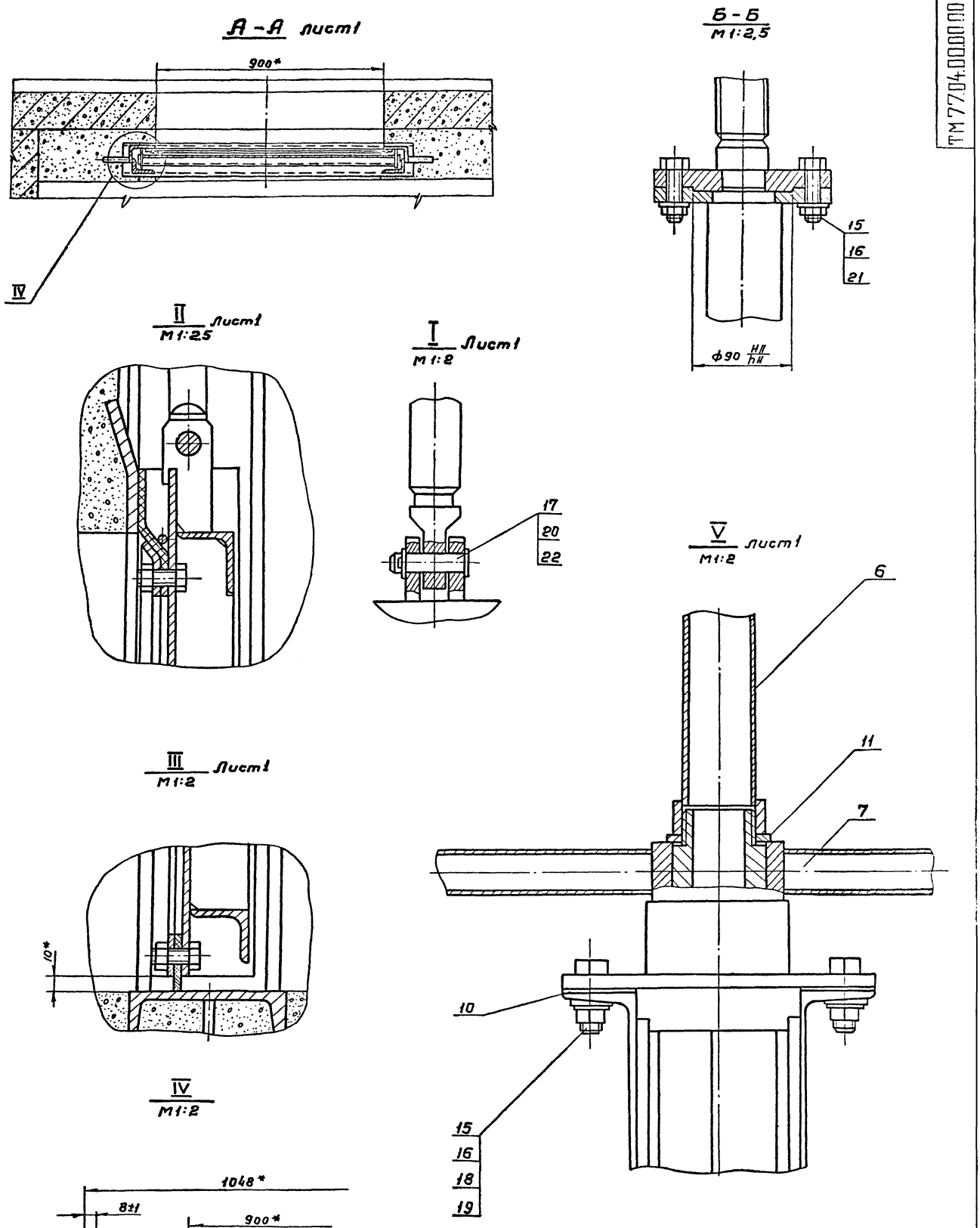

				ТМ77.04.00.00.00С6		
Изм.	Лист	№ докум.	Подп.	Дата	Затвор плоский глубинный 900×500 с ручным приводом Сборочный чертеж.	Лит. / Масса
Разраб.		Юдичев				Н — —
Пров.		Целковикова				Лист 21
Т.контр.		Годзищевская				Госстрой СССР
Гл.инжен.		Блоков				СОЮЗВОДОКАНАЛПРОЕКТ
Н.контр.		Семенова				г. Москва
Утв.		Авдеев				

Инв. № подл. | Подп. и дата | Взам. инв. № | Инв. № дубл. | Подп. и дата

17887-05 31 Копировал Гольденбаум Формат 22

Типовой проект 902-2-350 Альбом V

ТМ77.04.05.00.00С6

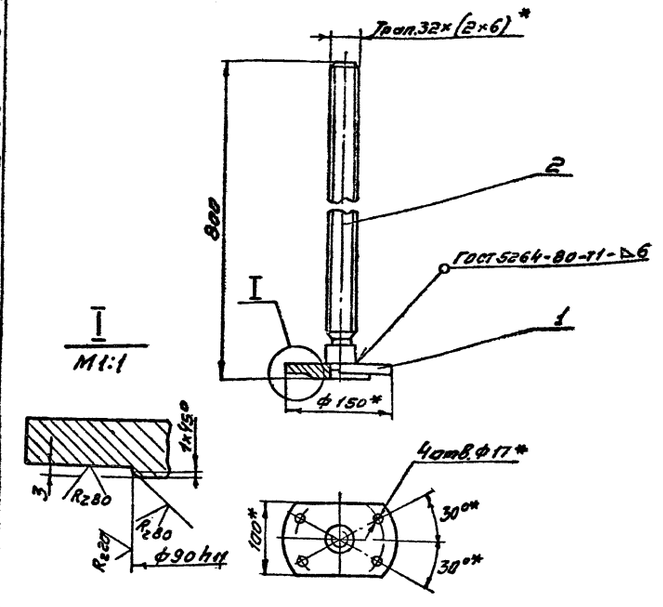

1. Неуказанные предельные отклонения размеров: валов h14, остальных $\pm\frac{JT14}{2}$
2* Размеры для справок.

Изм.	Лист	N докум.	Подпись	Дата
Разраб		Марченко		
Пров.		Целковикова		
Т.контр.		Годзишевская		
Гл.инж.пр.		Блоков		
Н.контр.		Семенова		
Утв.		Авдеев		

ТМ 77.04.05.00.00 С6

Винт
Сборочный чертеж

Литер	Масса	Масштаб
И	6,4	1:5

Лист | Листов 1

Госстрой СССР
СОЮЗВОДОКАНАЛПРОЕКТ
г. Москва

Формат 11

ТМ77.04.04.00.00С6

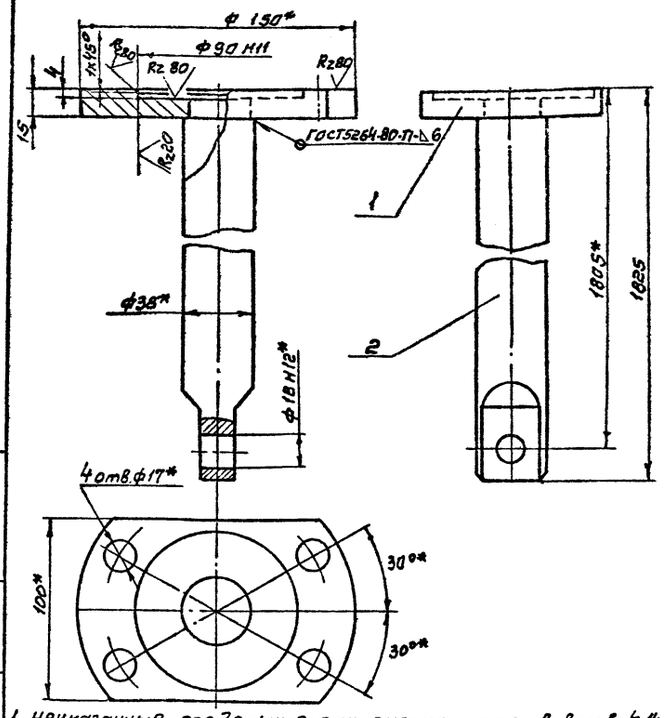

1. Неуказанные предельные отклонения размеров: валов h14, остальных $\pm\frac{JT14}{2}$
2* Размеры для справок

Изм.	Лист	N докум.	Подпись	Дата
Разраб		Марченко		
Пров.		Целковикова		
Т.контр.		Годзишевская		
Гл.инж.пр.		Блоков		
Н.контр.		Семенова		
Утв.		Авдеев		

ТМ 77.04.04.00.00 С6

Штанга
Сборочный чертеж

Литер	Масса	Масштаб
И	17.4	1:2

Лист | Листов 1

Госстрой СССР
СОЮЗВОДОКАНАЛПРОЕКТ
г. Москва

Формат 11

ТМ77.04.01.00.00С6

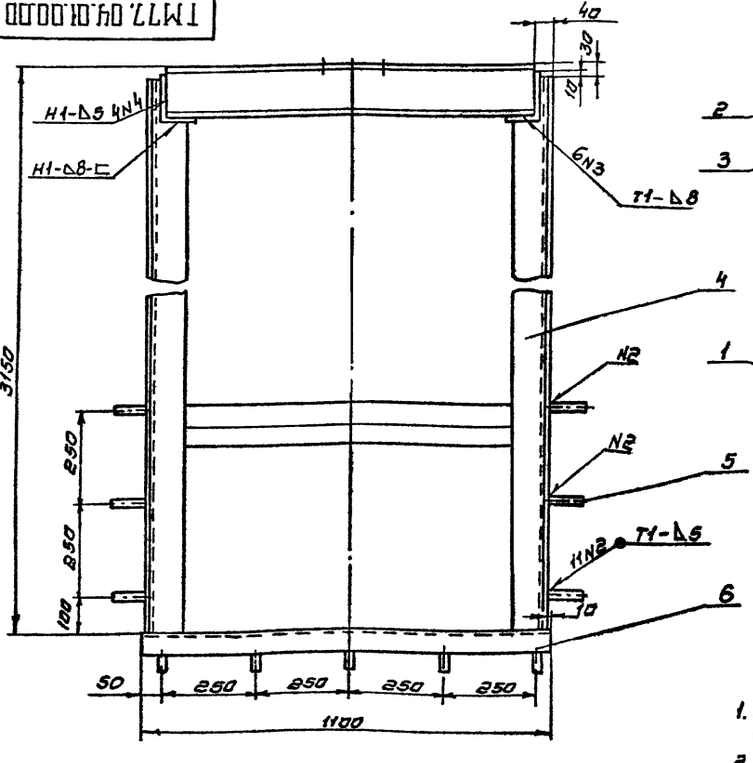

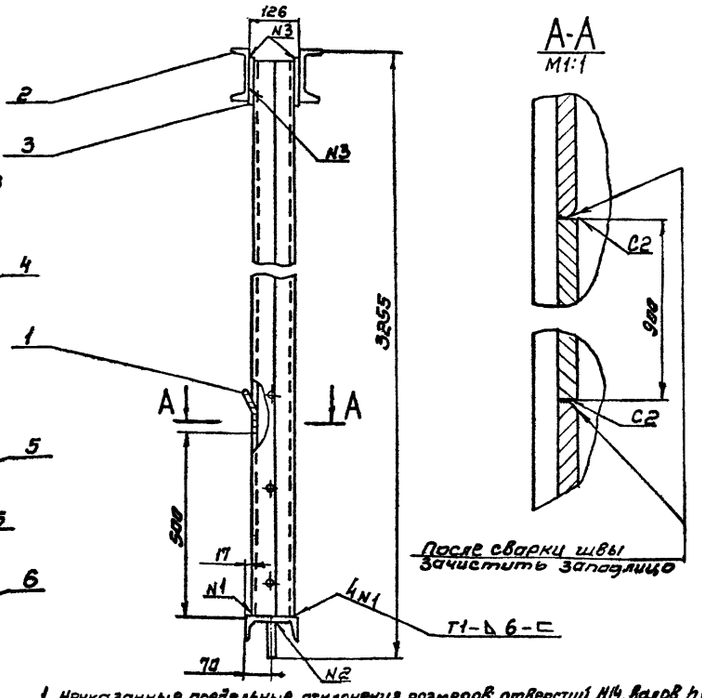

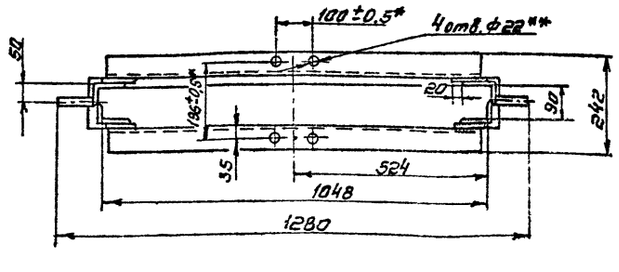

1. Неуказанные предельные отклонения размеров: отверстий H14, валов h14, остальных $\pm\frac{JT14}{2}$.
2. Шероховатость обрабатываемых поверхностей деталей без чертежа R280
3. Сварка по гост 5264-80.
4** Обработать по узлу ТМ77.04.03.00.00С5.
5* Размеры для справок

Изм.	Лист	N докум.	Подпись	Дата
Разраб		Марченко		
Пров.		Целковикова		
Т.контр.		Годзишевская		
Гл.инж.пр.		Блоков		
Н.контр.		Семенова		
Утв.		Авдеев		

ТМ 77.04.01.00.00 С6

Рама
Сборочный чертеж

Литер	Масса	Масштаб
И	161,3	1:10

Лист | Листов 1

Госстрой СССР
СОЮЗВОДОКАНАЛПРОЕКТ
г. Москва

Утв. N под. | Подпись и дата | Взам. инв. N | Инв. N дубл. | Подпись и дата

ТМ77.04.02.00.00 СБ

Типовой проект 902-2-350 Альбом V

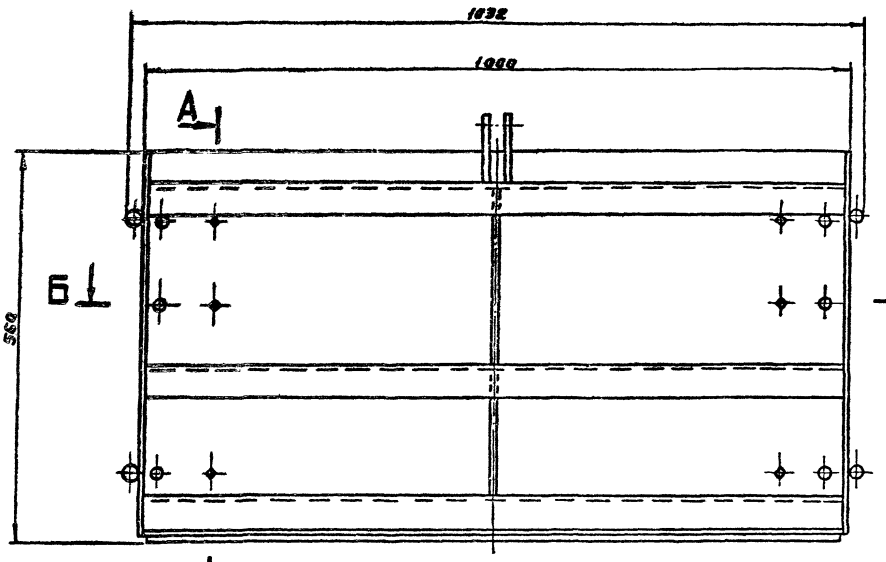

Вид В

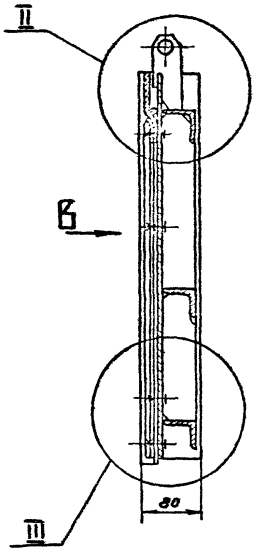

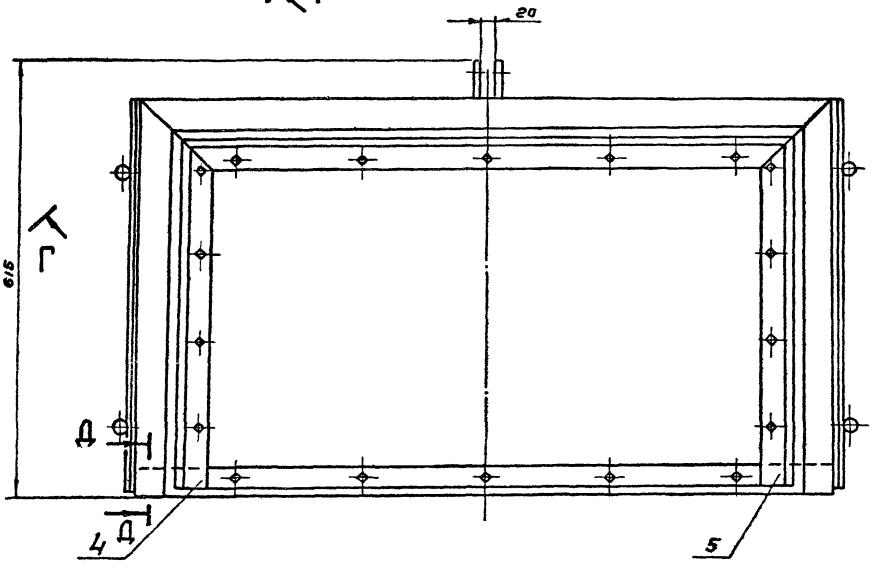

Г-Г
М1:1 повернуто

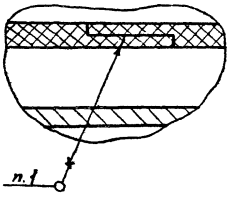

Б-Б

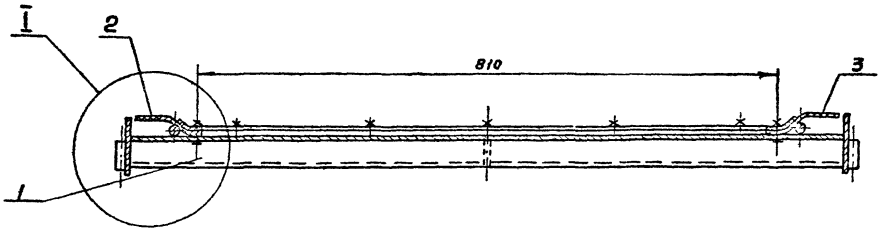

II
М1:2

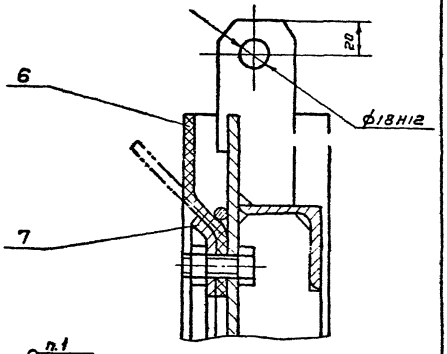

Д-Д
М1:1

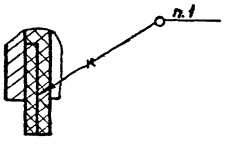

I
М1:2

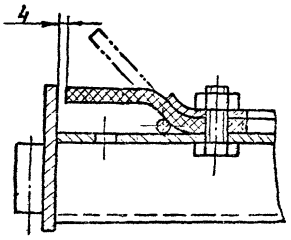

III
М1:2

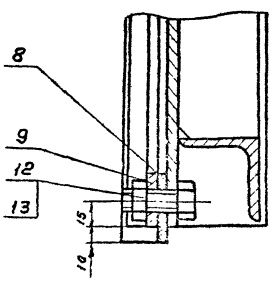

1. Клей 88Н ТУ 38-105, 540-73
2. Размеры для справок

					ТМ77.04.02.00.00 СБ		
Изм.	Лист	№ докум.	Подп.	Дата			
Разраб.		Марченко			Щит в сборе Сборочный чертеж	Лит.	Масса	Масштаб
Пров.		Целковников				И	51	1:5
Т. контр.		Годзишевская				Лист	Листов 1	
Гл. инж. пр.		Блохов				Госстрой СССР СОЮЗВОДОКАНАЛПРОЕКТ г. Москва		
Н. контр.		Семенова						
Утв.		Авдеев						

Подп. и дата | Взам. инв. № | Инв. № дубл. | Подп. и дата | Инв. № подл.

17887-05 33 Копировал: Гольденбаум Формат 22а

ТМ 77.04.02.01.00 СБ

Типовой пр. 902-2-350 Альбом

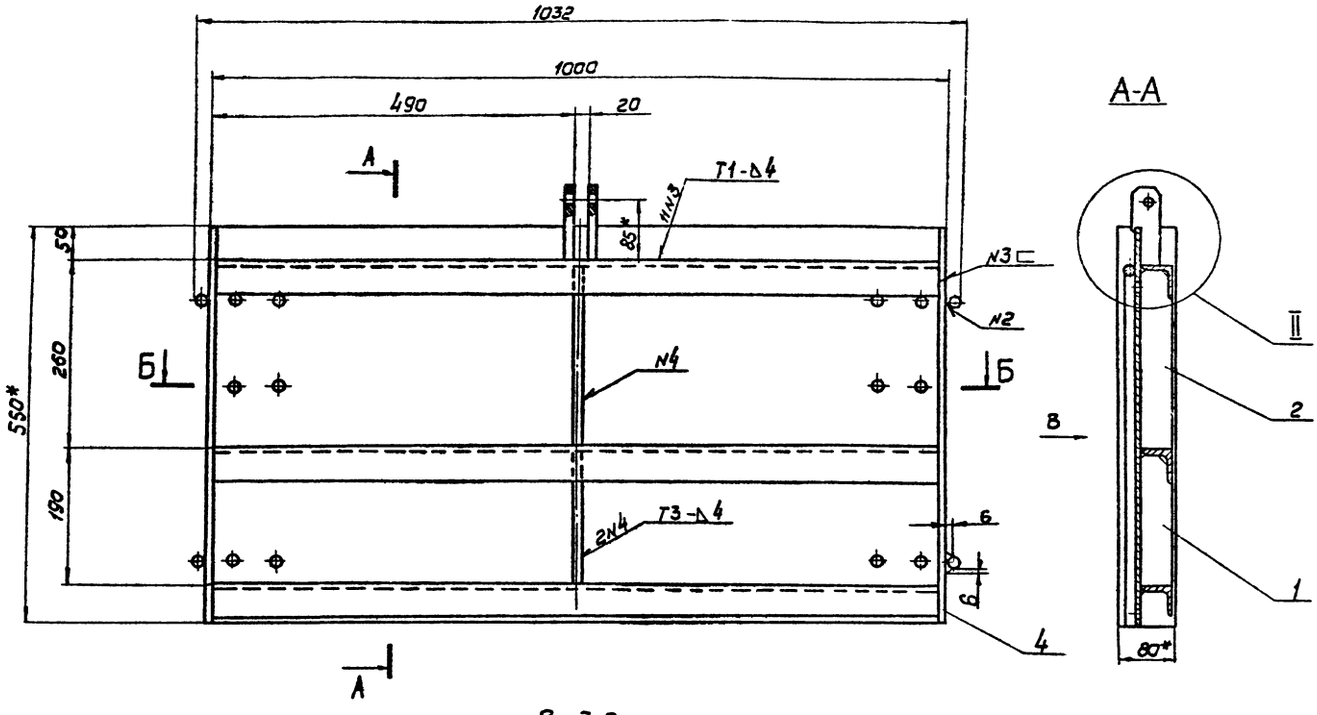

Вид В

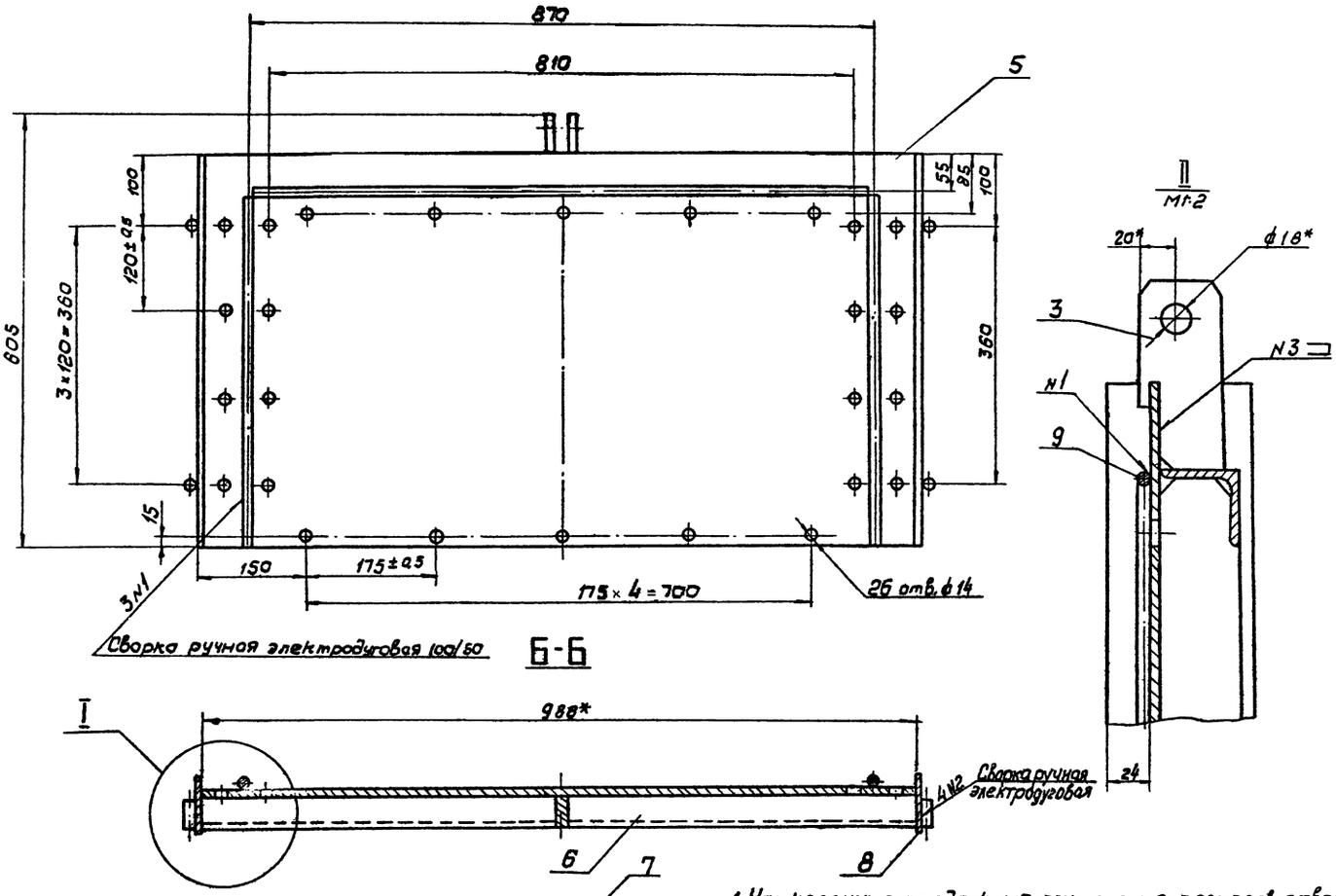

Б-Б

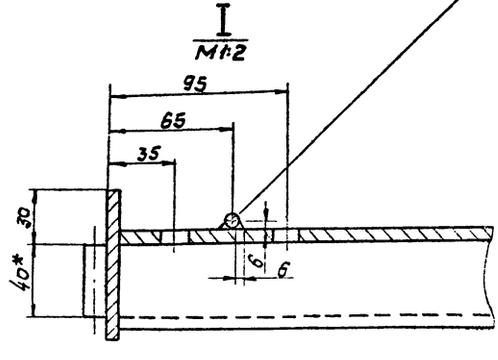

1. Неуказанные предельные отклонения размеров: отверстий H14, валов h14, остальных $\pm \frac{IT14}{2}$
2. Сварка по ГОСТ 5264-80, кроме мест указанных особо
3. Шероховатость обрабатываемых поверхностей деталей без чертежа - Rz80
4.* Размеры для справок

Изм	Лист	N докум	Подпись	Дата	ТМ 77.04.02.01.00 СБ		
Разраб	Марченко				Щит	Лит	Масса	Масштаб
Пров	Цезковикова				Сборочный чертеж	И	42.4	1:5
Т.контр	Годлиевская					Лист	Листов 1
Гл.инж.пр	Блохов					Госстрой СССР СОЮЗВОДОКАНАЛПРОЕКТ г. Москва	
Н.контр	Семенова						
Утв	Абдеев						

Копир. В. Филиппова 17887-05 34 Формат 22

Инв. N подл. | Подпись и дата | Взам. инв. N | Инв. N дубл. | Подпись и дата

Типовой проект 902-2-350.88 Альбом V

ТМ77.04.02.00.03

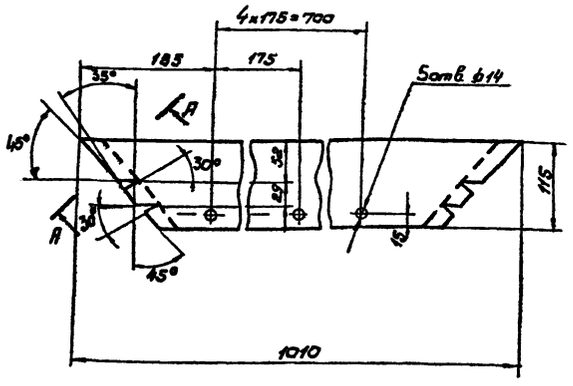

А-А повернуто
М1:1

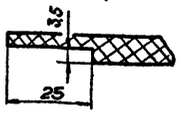

Изм.	Лист	N докум.	Подпись	Дата
Разраб.	Марченко			
Пров.	Целковникова			
Т. контр.	Годзишевская			
Гл. инж. пр.	Блоков			
Н. контр.	Семенова			
Утв.	Авдеев			

ТМ 77.04.02.00.03

Уплотнение верхнее

Литер	Масса	Масштаб
И	0,9	1:5

Лист | Листов 1

Лента 2Мс-200-6-2-В1 ГОСТ 20-76

Госстрой СССР
СОЮЗВОДОКАНАЛПРОЕКТ
г. Москва

Формат А1

ТМ77.04.02.00.04

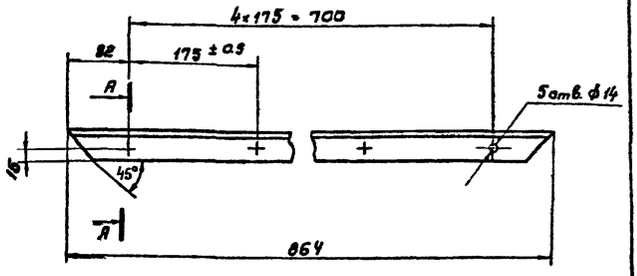

А-А
М1:1

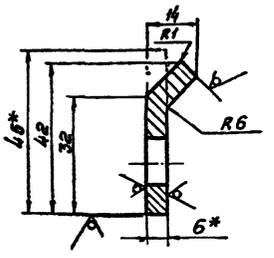

1. Неуказанные предельные отклонения размеров отверстий H14, валов h14, остальных $\pm \frac{IT14}{2}$
2*. Размеры для справок

Изм.	Лист	N докум.	Подпись	Дата
Разраб.	Марченко			
Пров.	Целковникова			
Т. контр.	Годзишевская			
Гл. инж. пр.	Блоков			
Н. контр.	Семенова			
Утв.	Авдеев			

ТМ 77.04.02.00.04

Направляющая верхняя

Литер	Масса	Масштаб
И	1,7	1:5

Лист | Листов 1

Полоса Б-2-6-45 ГОСТ 103-76 / Ст 3 ГОСТ 535-79

Госстрой СССР
СОЮЗВОДОКАНАЛПРОЕКТ
г. Москва

Формат А1

ТМ77.04.02.00.02

ТМ77.04.02.00.02-01 Зеркальное отражение, остальное см. ТМ77.04.02.00.02

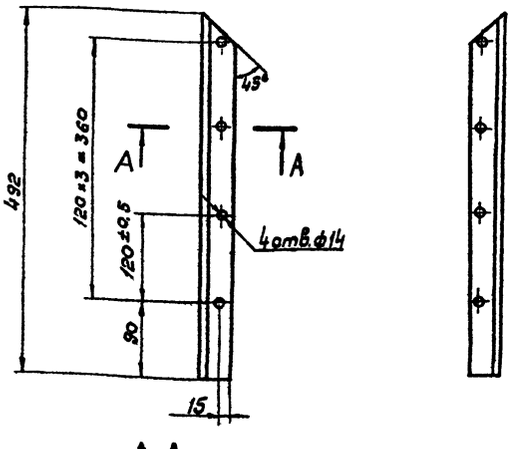

А-А
М1:1

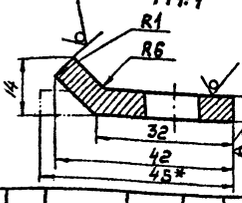

1. Неуказанные предельные отклонения размеров отверстий H14, валов h14, остальных $\pm \frac{IT14}{2}$
2*. Размеры для справок

Изм.	Лист	N докум.	Подпись	Дата
Разраб.	Марченко			
Пров.	Целковникова			
Т. контр.	Годзишевская			
Гл. инж. пр.	Блоков			
Н. контр.	Семенова			
Утв.	Авдеев			

ТМ 77.04.02.00.02

Направляющая

Литер	Масса	Масштаб
И	0,98	1:5

Лист | Листов 1

Полоса Б-2-6-45 ГОСТ 103-76 / Ст 3 ГОСТ 535-79

Госстрой СССР
СОЮЗВОДОКАНАЛПРОЕКТ
г. Москва

ТМ77.04.02.00.01

ТМ77.04.02.00.01-01 Зеркальное отражение, остальное см. ТМ77.04.02.00.01

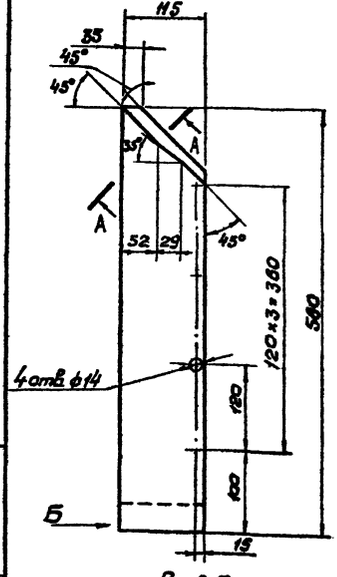

Вид Б
М1:2

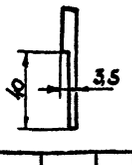

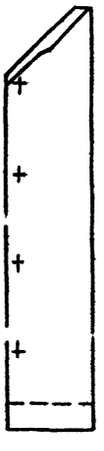

А-А повернуто
М1:1

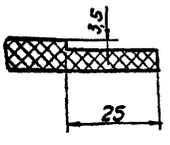

Изм.	Лист	N докум.	Подпись	Дата
Разраб.	Марченко			
Пров.	Целковникова			
Т. контр.	Годзишевская			
Гл. инж. пр.	Блоков			
Н. контр.	Семенова			
Утв.	Авдеев			

ТМ 77.04.02.00.01

Уплотнение боковое

Литер	Масса	Масштаб
И	0,7	1:5

Лист | Листов 1

Лента 2Мс-200-6-2-В1 ГОСТ 20-76

Госстрой СССР
СОЮЗВОДОКАНАЛПРОЕКТ
г. Москва

Формат А1

Типовой проект 902-2-350 Альбом V

ТМ77.04.01.00.01

Rz 80 (√)

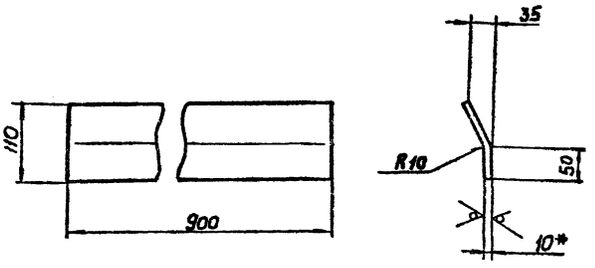

*Размер для справок

Изм	Лист	N докум.	Подпись	Дата
Разраб.		Марченко		
Пров.		Целковикова		
Т.контр.		Годзишевская		
Гл.инж.пр.		Блоков		
Н.контр.		Семенова		
Утв.		Авдеев		

ТМ 77.04.01.00.01

Поперечина

Литер	Масса	Масштаб
И	8,9	1:5

Лист | Листов 1

Лист Б-10.0 ГОСТ 19903-74 / Ст.3 ГОСТ 14637-79

Госстрой СССР СОЮЗВОДОКАНАЛПРОЕКТ г. Москва

Формат 11

Инв.N подл. | Подпись и дата | Взам.инв.N | Инв.N дубл. | Подпись и дата

ТМ77.04.06.00.00 СБ

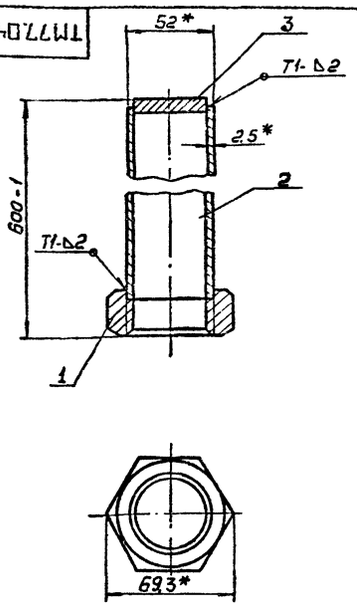

1. Неуказанные шероховатости обрабатываемых поверхностей деталей без чертежа – Rz 80
2. Сварка по ГОСТ 5264-80.
3* Размеры для справок.

Изм	Лист	N докум	Подпись	Дата
Разраб.		Марченко		
Пров.		Целковикова		
Т.контр.		Годзишевская		
Гл.инж.пр.		Блоков		
Н.контр.		Семенова		
Утв.		Авдеев		

ТМ 77.04.06.00.00 СБ

Колпак. Сборочный чертеж

Литер	Масса	Масштаб
И	2,1	1:2

Лист | Листов 1

Госстрой СССР СОЮЗВОДОКАНАЛПРОЕКТ г. Москва

Формат 11

Инв.N подл. | Подпись и дата | Взам.инв.N | Инв.N дубл. | Подпись и дата

ТМ77.04.02.00.06

Δ(√)

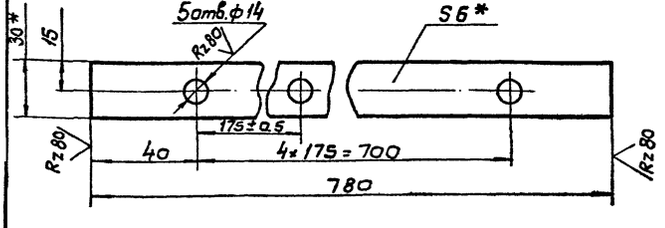

1. Неуказанные предельные отклонения размеров: отверстий H14, валов h14, остальных $\pm\frac{\pi 14}{2}$
2* Размеры для справок.

Изм	Лист	N докум.	Подпись	Дата
Разраб.		Марченко		
Пров.		Целковикова		
Т.контр.		Годзишевская		
Гл.инж.пр.		Блоков		
Н.конт.		Семенова		
Утв.		Авдеев		

ТМ77.04.02.00.06

Планка

Литер	Масса	Масштаб
И	1,1	1:2

Лист | Листов 1

Полоса Б-2 6×30 ГОСТ 103-76 / Ст.3 ГОСТ 535-79

Госстрой СССР СОЮЗВОДОКАНАЛПРОЕКТ г. Москва

Формат 11

Инв.N подл. | Подпись и дата | Взам.инв.N | Инв.N дубл. | Подпись и дата

ТМ77.04.02.00.05

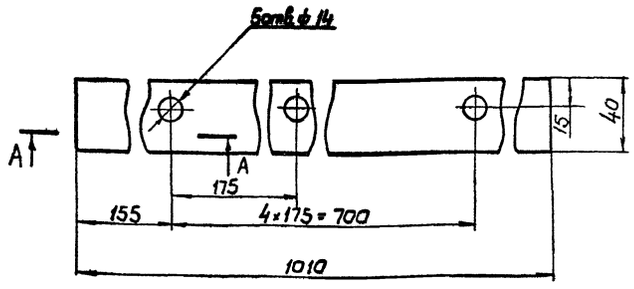

А-А. М1:1

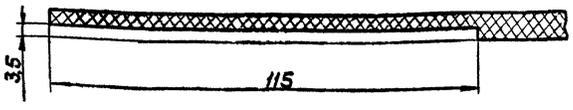

Изм	Лист	N докум	Подпись	Дата
Разраб.		Марченко		
Пров.		Целковикова		
Т.контр.		Годзишевская		
Гл.инж.пр.		Блоков		
Н.контр.		Семенова		
Утв.		Авдеев		

ТМ 77.04.02.00.05

Уплотнение нижнее

Литер	Масса	Масштаб
И	0,4	1:2

Лист | Листов 1

Лента 2Мс 200-6-2-8 ГОСТ 20-76

Госстрой СССР СОЮЗВОДОКАНАЛПРОЕКТ г. Москва

Формат 11

Инв.N подл. | Подпись и дата | Взам.инв.N | Инв.N дубл. | Подпись и дата

17887-05 36 Копир. Б. Филиппова

Типовой проект 902-2-860 Альбом V

ТМ77.04.03.01.00 СБ

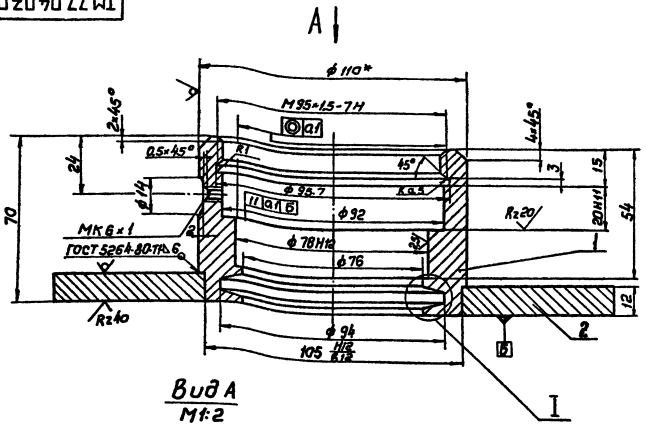

Вид А
М1:2

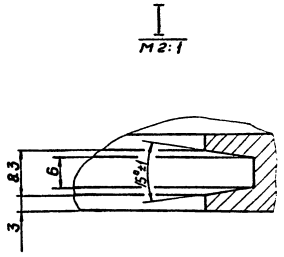

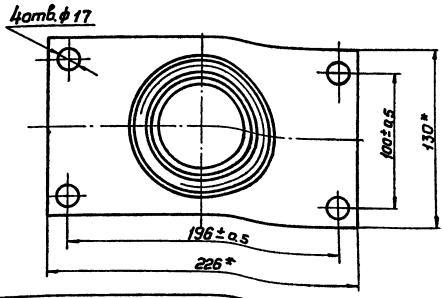

1. Неуказанные предельные отклонения размеров отверстий Н14, валов h14, остальных $\pm \frac{JT14}{2}$
2. Неуказанная шероховатость обрабатываемых поверхностей - Rz80
3* Размеры для справок

Изм	Лист	N докум.	Подпись	Дата	ТМ77.04.03.01.00 СБ			
Разраб.		Марченко			Корпус подпятника. Сборочный чертеж.	Литер	Масса	Масштаб
Пров.		Целковиков				И	5,2	1:1
Т.контр.		Годзишевская				Лист	Листов 1	
Гл.инж.пр.		Блоков				Госстрой СССР		
Н.контр.		Семенова				СОЮЗВОДОКАНАЛПРОЕКТ г. Москва		
Утв.		Авдеев						

Формат 12Г

ТМ77.04.03.00.00 СБ

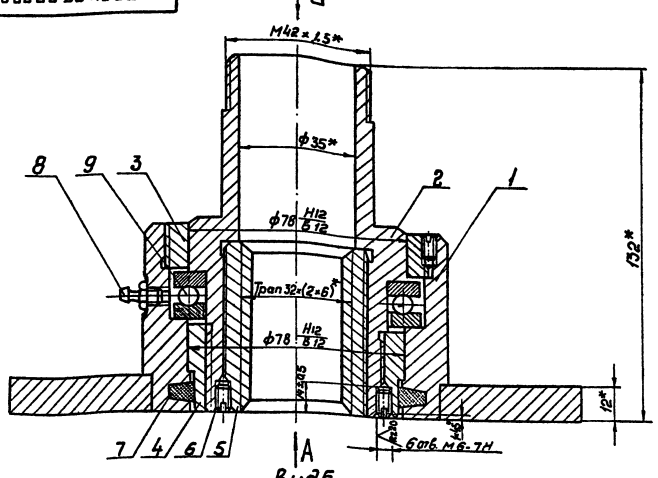

Вид Б
М1:2

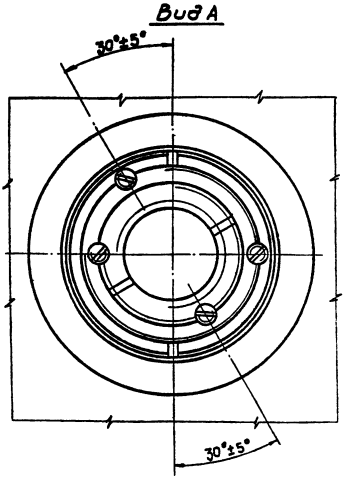

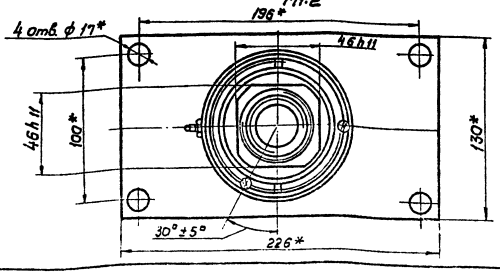

1. Отверстия под винты поз.6 сверлить и нарезать после сборки.
2. После окончательной сборки винт (поз.6) раскернить в трех точках
3* Размеры для справок.

Изм	Лист	N докум.	Подпись	Дата	ТМ77.04.03.00.00 СБ			
Разраб.		Марченко			Подпятник Сборочный чертеж.	Литер	Масса	Масштаб
Пров.		Целковиков				И	8,6	1:1
Т.контр.		Годзишевская				Лист	Листов 1	
Гл.инж.пр.		Блоков				Госстрой СССР		
Н.контр.		Семенова				СОЮЗВОДОКАНАЛПРОЕКТ г. Москва		
Утв.		Авдеев						

Инв.N подл. | Подпись и дата | Взам.инв.N | Инв.N дубл. | Подпись и дата

17887-05 37 Копировал В. Филиппова Формат 12Г

Тип. пр. 902-2-350 Альбом V

ТМ77.04.05.00.01

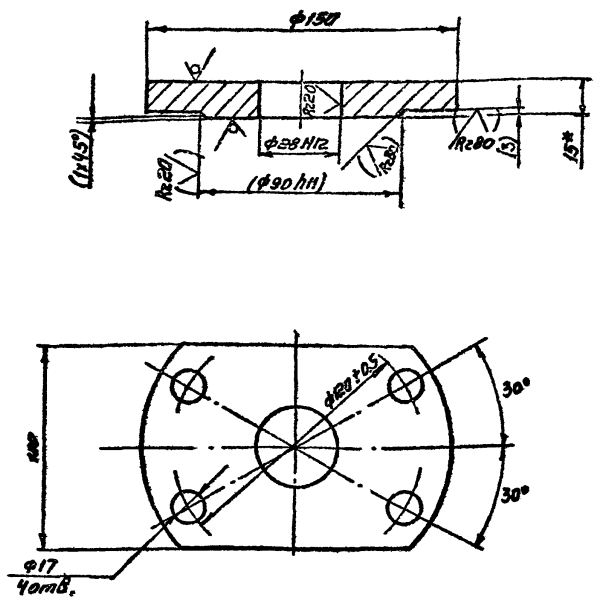

1. Неуказанные предельные отклонения размеров: отверстий H14, валов h14, остальных $\pm \frac{JT14}{2}$
2. Размеры и шероховатости поверхностей в скобках - после сварки.
3* Размер для справок.

Изм.	Лист	№ докум.	Подпись	Дата
Разраб.		Марченко		
Провер.		Целковикова		
Т.контр.		Годзишевская		
Гл.инж.пр.		Блоков		
Н.контр.		Семенова		
Утв.		Авдеев		

ТМ77.04.05.00.01

Фланец

Литер	Масса	Масштаб
И	1.4	1:2

Лист | Листов 1

Лист Б-15.0 ГОСТ 19903-74 / Ст3 ГОСТ 14637-79

Госстрой СССР СОЮЗВОДОКАНАЛПРОЕКТ г. Москва

Формат 11

ТМ77.04.05.00.02

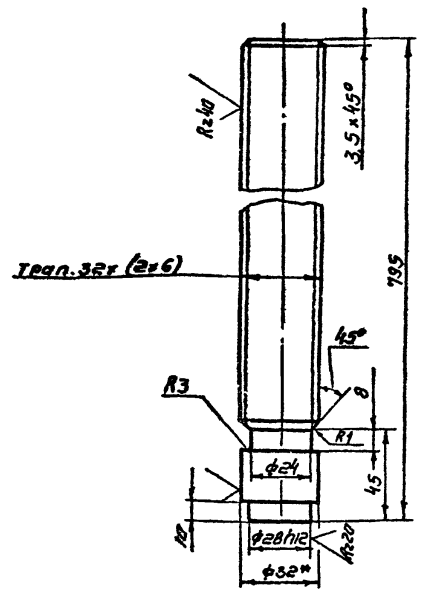

1 Неуказанные предельные отклонения размеров: валов h14, остальных $\pm \frac{JT14}{2}$
2. Покрытие резьбы - Ц15 ГОСТ 9.073-77
3* Размер для справок.

Изм.	Лист	№ докум.	Подпись	Дата
Разраб.		Марченко		
Провер.		Целковикова		
Т.контр.		Годзишевская		
Гл.инж.пр.		Блоков		
Н.контр.		Семенова		
Утв.		Авдеев		

ТМ77.04.05.00.02

Винт

Литер	Масса	Масштаб
И	5,2	1:2

Лист | Листов 1

Круг В32 ГОСТ 2590-71 / Ст.3 ГОСТ 535-79

Госстрой СССР СОЮЗВОДОКАНАЛПРОЕКТ г. Москва

Формат 11

ТМ77.04.04.00.02

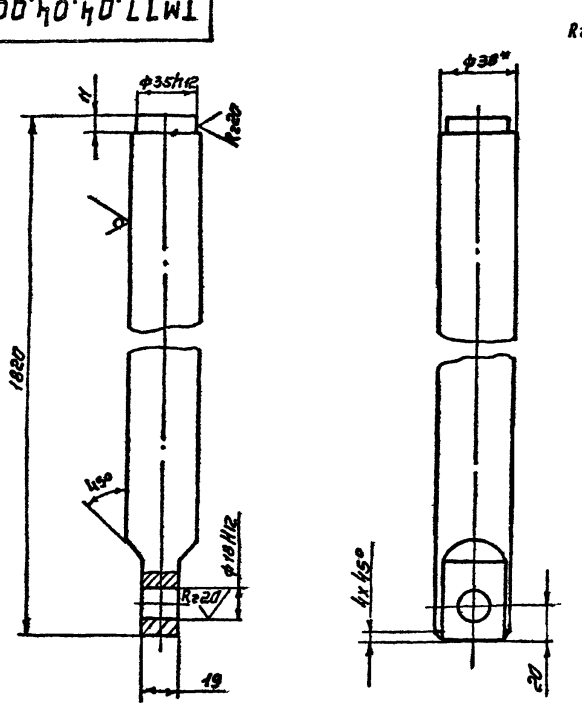

1 Неуказанные предельные отклонения размеров: валов h14, остальных $\pm \frac{JT14}{2}$
2* Размер для справок.

Изм.	Лист	№ докум.	Подпись	Дата
Разраб.		Марченко		
Провер.		Целковикова		
Т.контр.		Годзишевская		
Гл.инж.пр.		Блоков		
Н.контр.		Семенова		
Утв.		Авдеев		

ТМ77.04.04.00.02

Штанга

Литер	Масса	Масштаб
И	16	1:2

Лист | Листов 1

Круг В38 ГОСТ 2590-71 / Ст3 ГОСТ 535-79

Госстрой СССР СОЮЗВОДОКАНАЛПРОЕКТ г. Москва

Формат 11

ТМ77.04.04.00.01

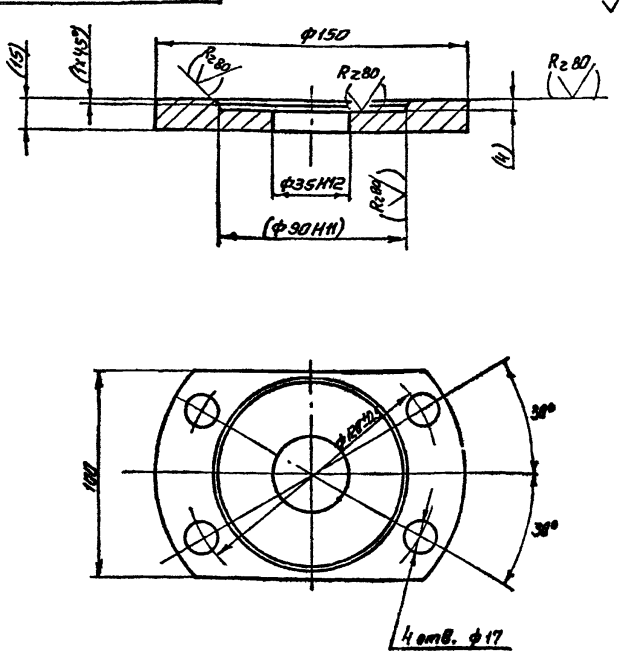

1. Неуказанные предельные отклонения размеров: отверстий H12, валов h14
2. Размеры и шероховатости поверхностей в скобках - после сварки.

Изм.	Лист	№ докум.	Подпись	Дата
Разраб.		Марченко		
Пров.		Целковикова		
Т.контр.		Годзишевская		
Гл.инж.пр.		Блоков		
Н.контр.		Семенова		
Утв.		Авдеев		

ТМ77.04.04.00.01

Фланец

Литер	Масса	Масштаб
И	1.4	1:2

Лист | Листов 1

Ст. 3 ГОСТ 380-71

Госстрой СССР СОЮЗВОДОКАНАЛПРОЕКТ г. Москва

17887-05 38

Коп. Синицына

Формат 1

Тип. пр. 902-2-350 Альбом V

ТМ 77.02.00.08

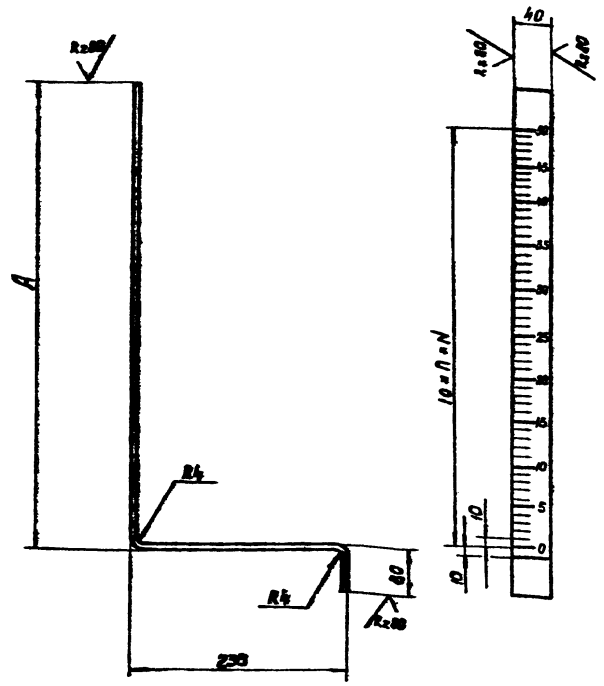

Обозначение	A	n	N	m	Длина развертки мм	Масса кг
ТМ 77.02.00.08	230	20	200	21	530	0.6
-01	530	50	500	51	830	1.0

1. Число рисок m, ширина рисок 1мм.
2. Покрытие фона шкалы - ЭМПФ-115 - белый II А, цифры и риски - ЭМПФ-115 - черный II А ГОСТ 6465-76.
3. Шрифт ПО-6 ГОСТ 2930-62 гравировать
4. Предельные отклонения размеров: валов h14, остальных $\pm \frac{JT14}{2}$

Изм.	Лист	№ докум.	Подп.	Дата
Разраб.		Марченко		
Пров.		Целковикова		
Т. контр.		Годзишевская		
Гл. инж. пр.		Блоков		
Н. контр.		Семенова		
Утв.		Абдеев		

ТМ 77.02.00.08

Линейка

Лит	Масса	Масшт.
И	см. таблицу	1:4

Лист | Листов 1

Лист Б-4.0 ГОСТ 19903-74 / Ст.3 ГОСТ 14637-79

Госстрой СССР СОЮЗВОДОКАНАЛПРОЕКТ г. Москва

Формат 12

Инв. № подл. | Подп. и дата | Взам. инв. № | Инв. № дубл. | Подп. и дата

ТМ 77.04.02.01.02

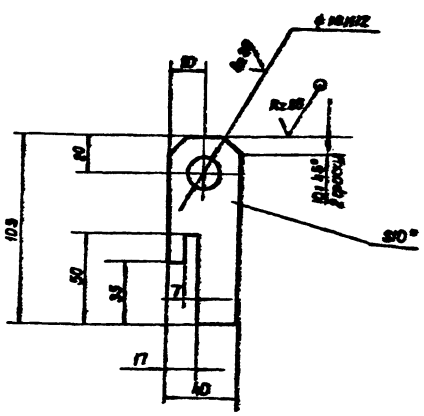

1. Неуказанные предельные отклонения размеров: валов h14, остальных $\mp \frac{JT14}{2}$
2. *Размер для справок.

Изм	Лист	N докум.	Подп.	Дата
Разраб.		Марченко		
Провер.		Целковикова		
Т. контр.		Годзишевская		
Гл. инж. пр.		Блоков		
Н. контр.		Семенова		
Утв.		Абдеев		

ТМ 77.04.02.01.02

Ушко

Литер	Масса	Масштаб
И	0.3	1:2

Лист | Листов 1

Лист Б-10.0 ГОСТ 19903-74 / Ст 3 ГОСТ 14637-79

Госстрой СССР СОЮЗВОДОКАНАЛПРОЕКТ г. Москва

Формат 1

Инв. № подл. | Подп. и дата | Взам. инв. № | Инв. № дубл. | Подп. и дата

ТМ 77.04.02.01.01

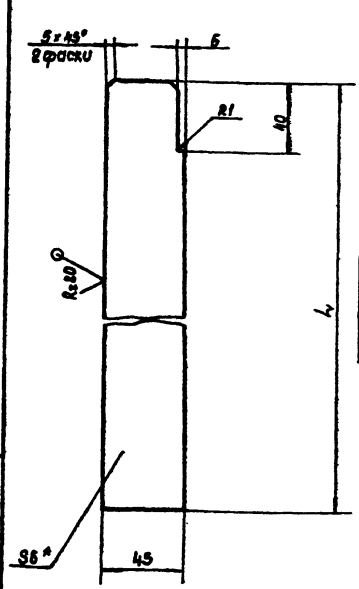

Обозначение	L	Масса кг
ТМ 77.04.02.01.01	183	0.4
-01	253	0.54

1. Предельные отклонения размеров: валов h14, остальных $\pm \frac{JT14}{2}$
2. *Размер для справок

Изм	Лист	N докум.	Подп.	Дата
Разраб.		Марченко		
Провер.		Целковикова		
Т. контр.		Годзишевская		
Гл. инж. пр.		Блоков		
Н. контр.		Семенова		
Утв.		Абдеев		

ТМ 77.04.02.01.01

Ребро

Литер	Масса	Масшт.
И	см. таблицу	1:2

Лист | Листов 1

Лист Б-6.0 ГОСТ 19903-74 / Ст 3 ГОСТ 14637-79

Госстрой СССР СОЮЗВОДОКАНАЛПРОЕКТ г. Москва

Копировал: Доценко 17887-05 39 Формат 1

ТМ 77.06.00 СБ

Тип. пр. 902-2-350 Альбом V

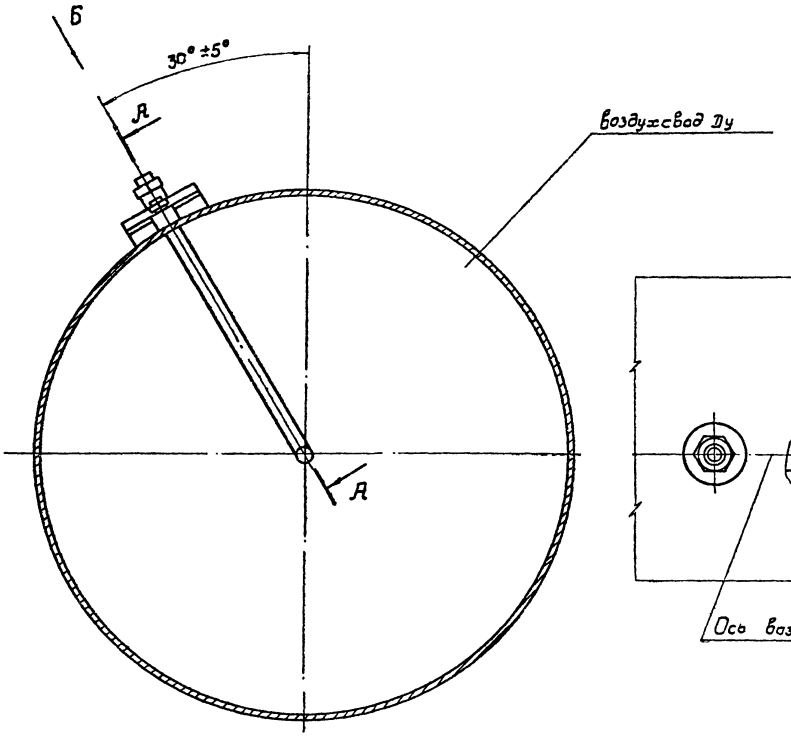

Вид Б повернуто
М1:2

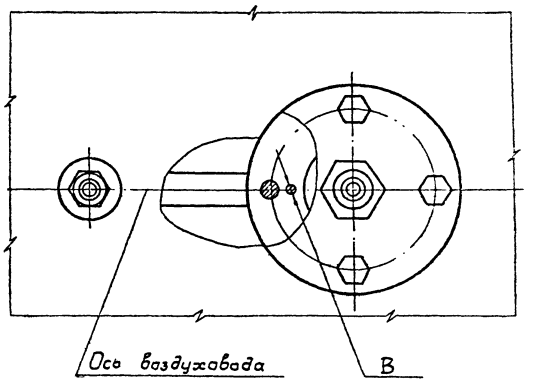

Обозначение	Ду, мм	l, мм	L, мм	Масса, кг
ТМ 77.06.00 СБ	450	234	327	5,2
-01	500	258	353	5,3

А-А повернуто
М1:2

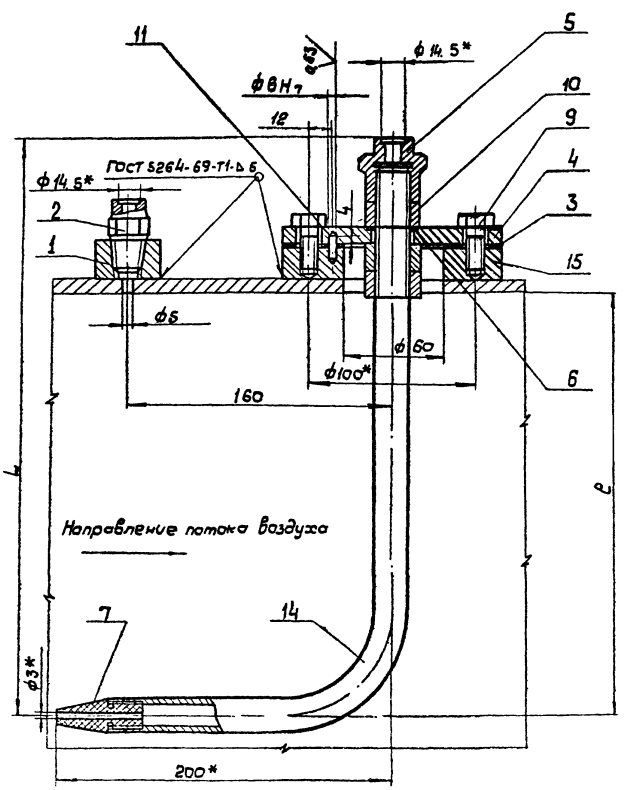

1. Неуказанные предельные отклонения размеров: отверстий Н14, валов h14, остальных $\pm \frac{JT14}{2}$.
2. Отверстия на воздуховоде ф5 и ф60 сверлить при монтаже.
   Положение отв. ф60 см. черт. 902-2-НК лист 13
3. Бобышку (поз.15) приварить к воздуховоду таким образом, чтобы отв. В было расположено по продольной оси воздуховода со стороны направления потока воздуха.
4.* Размеры для справок.

Изм	Лист	N докум	Подпись	Дата
Разраб		Сенкевич		
Пров		Целковников		
Т.контр		Бдзиевская		
Гл.инж.пр		Блоков		
Н.контр		Семенова		
Утв		Абдеев		10.31

ТМ 77.06.00 СБ

Установка трубки Пито
Сборочный чертеж.

Лит	Масса	Масштаб
И	См. табл	1:5

Лист | Листов 1

Госстрой СССР
СОЮЗВОДОКАНАЛПРОЕКТ
г. Москва

Инв. N подл. | Подпись и дата | Взам. инв. N | Инв. N дубл. | Подпись и дата

Копия В. Филиппова 17887-05 ЧП Фомин 225

Типовой проект 902-2-350 Альбом V

ТМ77.06.01

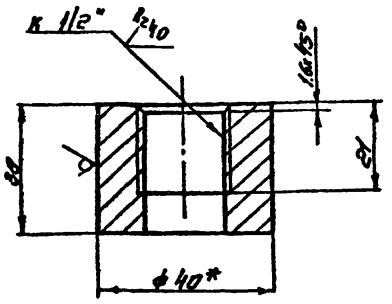

1 Предельные отклонения размеров: валов h14, остальных $\pm \frac{JT14}{2}$.
2 *Размер для справок

Изм	Лист	№ докум.	Подпись	Дата	ТМ77.06.01	Литер	Масса	Масштаб
Разраб.		Сенкевич			Бабышка	И	0.14	1:1
Пров.		Целковикова				Лист	листов 1	
Т. контр.		Годзишевская			Круг В40 ГОСТ 2590-71 / Ст3 ГОСТ 535-79	Госстрой СССР СОЮЗВОДОКАНАЛПРОЕКТ г. Москва		
Гл. инж. пр.		Блоков						
Н. контр.		Семенова						
Утв.		Авдеев						

Формат 11

ТМ77.06.04

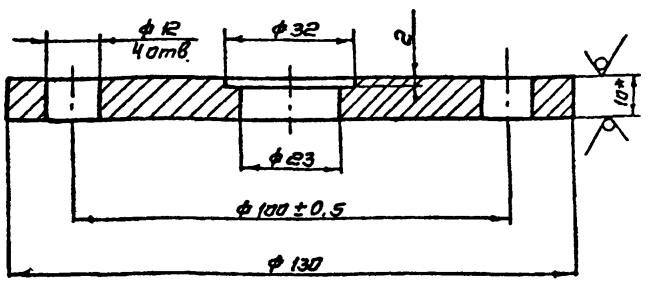

1. Неуказанные предельные отклонения размеров: отверстий H14, валов h14, остальных $\pm \frac{JT14}{2}$
2 *Размер для справок

Изм	Лист	№ докум.	Подпись	Дата	ТМ77.06.04	Литер	Масса	Масштаб
Разраб.		Сенкевич			Фланец	И	0.94	1:1
Пров.		Целковикова				Лист	листов 1	
Т. контр.		Годзишевская			Лист Б-10.0 ГОСТ 19903-74 / Ст3 ГОСТ 14637-79	Госстрой СССР СОЮЗВОДОКАНАЛПРОЕКТ г. Москва		
Гл. инж. пр.		Блоков						
Н. контр.		Семенова						
Утв.		Авдеев						

Формат 11

ТМ77.06.05

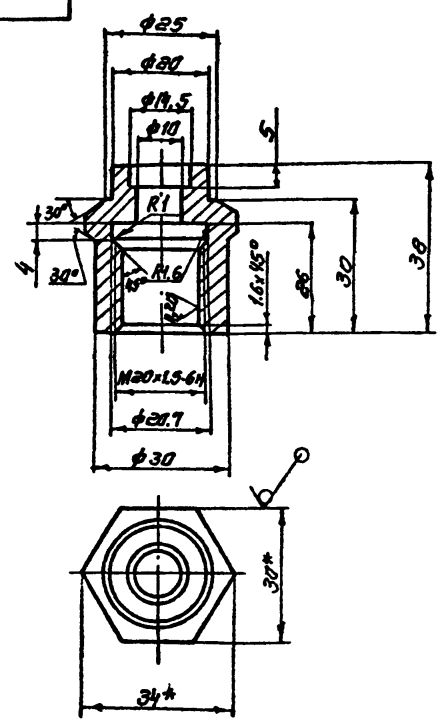

1 Неуказанные предельные отклонения размеров: отверстий H14, валов h14, остальных $\pm \frac{JT14}{2}$.
2 * размеры для справок

Изм	Лист	№ докум.	Подпись	Дата	ТМ77.06.05	Литер	Масса	Масштаб
Разраб.		Сенкевич			Штуцер	И	0.3	1:1
Пров.		Целковикова				Лист	листов 1	
Т. контр.		Годзишевская			Шестигранник 30 ГОСТ 8560-78 / В30 ГОСТ 1051-73	Госстрой СССР СОЮЗВОДОКАНАЛПРОЕКТ г. Москва		
Гл. инж. пр.		Блоков						
Н. контр.		Семенова						
Утв.		Авдеев						

Формат 11

ТМ77.06.03

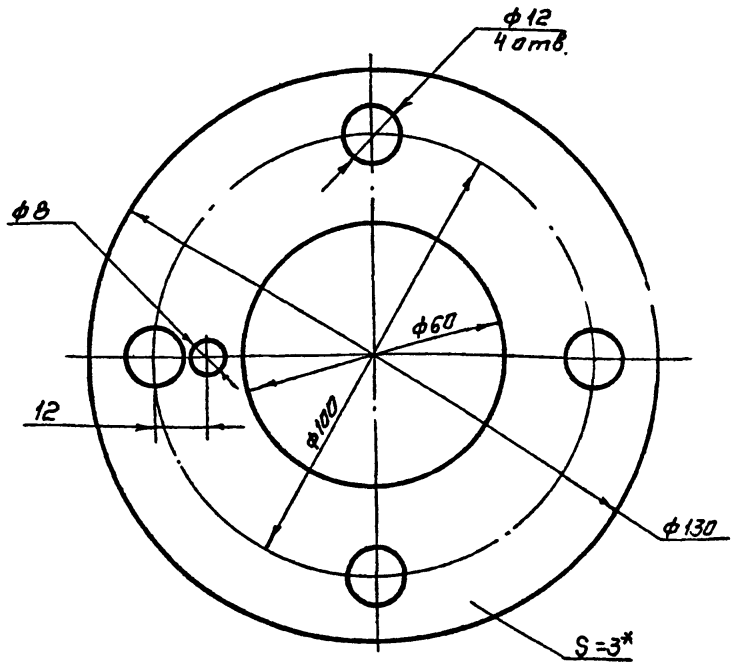

*Размер для справок

Изм	Лист	№ докум.	Подпись	Дата	ТМ77.06.03	Литер	Масса	Масштаб
Разраб.		Сенкевич			Прокладка	И	0.04	1:1
Пров.		Целковикова				Лист	листов 1	
Т. контр.		Годзишевская			Пластина I, лист ТМКЩ-С-3 ГОСТ 7338-77	Госстрой СССР СОЮЗВОДОКАНАЛПРОЕКТ г. Москва		
Гл. инж. пр.		Блоков						
Н. контр.		Семенова						
Утв.		Авдеев						

Формат 11

Тип пр. 902-2-350 Альбом V

ТМ77.06.02

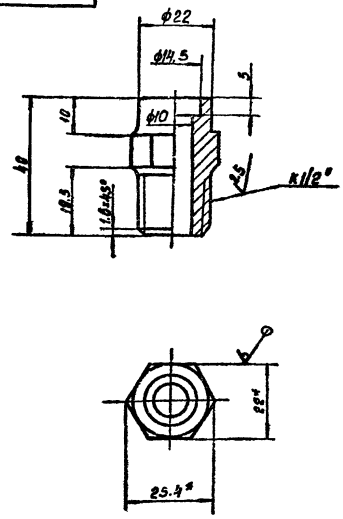

1. Предельные отклонения размеров: отверстий H14, валов h14, остальных ± JT14/2
2. Все размеры штуцера соответствуют нормали ТК4-143-67 Минмонтажспецстрой, Главмонтажавтоматика.
3. * Размеры для справок.

Изм.	Лист	№ докум.	Подпись	Дата
Разраб.		Сенкевич		
Пров.		Целковикова		
Т.контр.		Годзишевская		
Т.инж.пр		Блоков		
Н.контр		Семенова		
Утв.		Абдеев		

ТМ 77.06.02

Штуцер

Литер	Масса	Масштаб
И	0.1	1:1

Лист | Листов 1

Шестигранник 22 ГОСТ 8560-78
Взогост 1051-73

Госстрой СССР
СОЮЗВОДОКАНАЛПРОЕКТ
г. Москва

Формат II

ТМ77.06.09

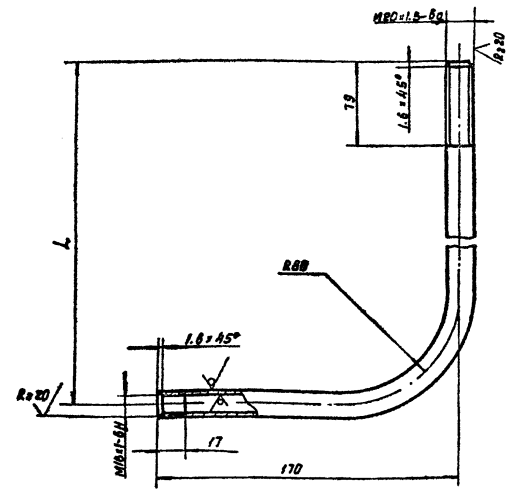

Обозначение	L мм	Масса, кг
ТМ77.06.09	310	0.54
-01	336	0.88

Неуказанные предельные отклонения размеров: валов h14, остальных ± JT14/2

Изм.	Лист	№ докум.	Подпись	Дата
Разраб.		Сенкевич		
Пров.		Целковикова		
Т.контр.		Годзишевская		
Т.инж.пр		Блоков		
Н.контр.		Семенова		
Утв.		Абдеев		

ТМ 77.06.09

Трубка

Литер	Масса	Масштаб
И	см. табл.	1:2

Лист | Листов 1

Труба Ц-15х3,2 ГОСТ 3262-75

Госстрой СССР
СОЮЗВОДОКАНАЛПРОЕКТ
г. Москва

Формат II

ТМ77.06.11

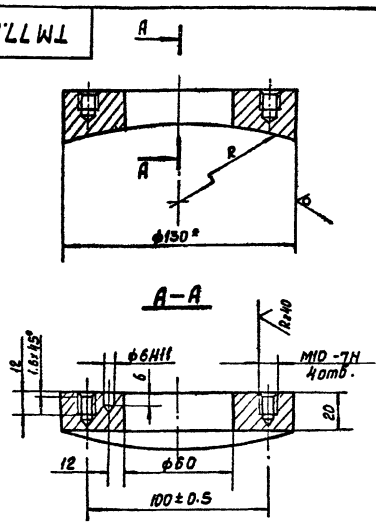

Обозначение	R, мм	Масса, кг
ТМ77.06.11	239	2.8
-01	265	2.9

1. Неуказанные предельные отклонения размеров: отверстий H14, валов h14, остальных ± JT14/2
2. * Размер для справок.

Изм.	Лист	№ докум.	Подпись	Дата
Разраб.		Сенкевич		
Пров.		Целковикова		
Т. контр.		Годзишевская		
Т.инж.пр		Блоков		
Н.контр.		Семенова		
Утв.		Абдеев		

ТМ 77.06.11

Бобышка

Литер	Масса	Масштаб
И	см. табл.	1:2

Лист | Листов 1

Круг В30 ГОСТ 2590-71
Ст3 ГОСТ 535-79

Госстрой СССР
СОЮЗВОДОКАНАЛПРОЕКТ
г. Москва

Формат II

ТМ77.06.07

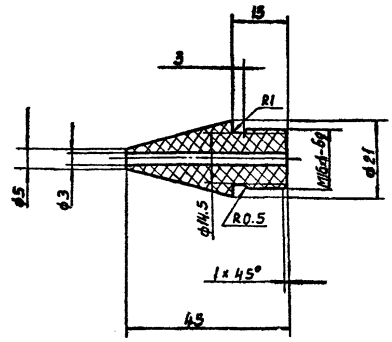

Неуказанные предельные отклонения размеров: отверстий H14, валов h14, остальных ± JT14/2

Изм.	Лист	№ докум.	Подпись	Дата
Разраб.		Сенкевич		
Пробер.		Целковикова		
Т.контр.		Годзишевская		
Т.инж.пр		Блоков		
Н.контр.		Семенова		
Утв.		Абдеев		19.81

ТМ 77.06.07

Наконечник

Литер	Масса	Масштаб
И	0.02	1:1

Лист | Листов 1

Винипласт ф 22
ТУ6-05-1573-77

Госстрой СССР
СОЮЗВОДОКАНАЛПРОЕКТ
г. Москва

Формат II

Инв. № подл. | Подпись и дата | Взам. инв. № | Инв. № дубл. | Подпись и дата

Типовой проект 902-2-33ОАльбом V

ТМ77.00.01

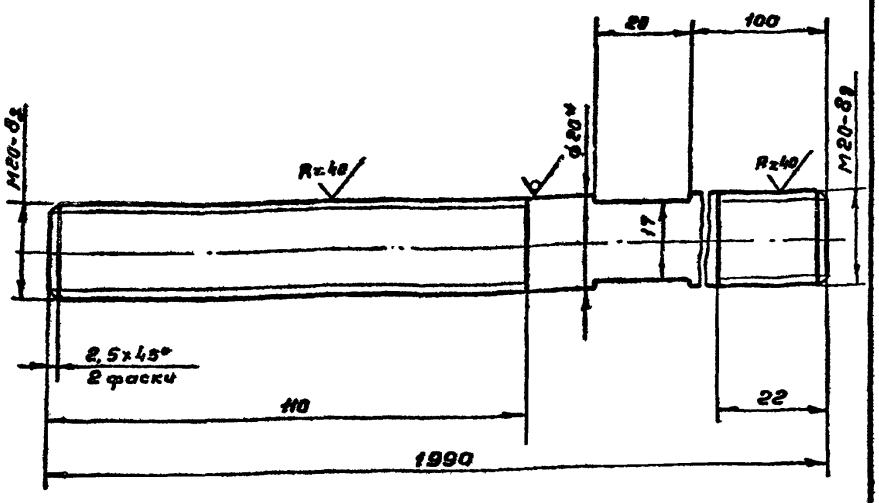

1. Неуказанные предельные отклонения размеров: валов h14 остальных $\pm \frac{JT14}{2}$
2. Покрытие резьбы – Ц15 ГОСТ 9.073-77.
3* Размер для справок.

Изм.	Лист	№ докум.	Подпись	Дата
Разраб.	Сенкевич			
Пров.	Целковикова			
Т. контр.	Годзишевская			
Гл. инж. пр.	Блоков			
Н. контр.	Семенова			
Утв.	Авдеев			

ТМ 77.00.01

Шпилька

Лит.	Масса	Масштаб
И	4,9	1:1
Лист	Листов 1	

Круг $\frac{В20\ ГОСТ\ 2590-71}{Ст3\ ГОСТ\ 535-79}$

Госстрой СССР СОЮЗВОДОКАНАЛПРОЕКТ г. Москва

ТМ77.00.02

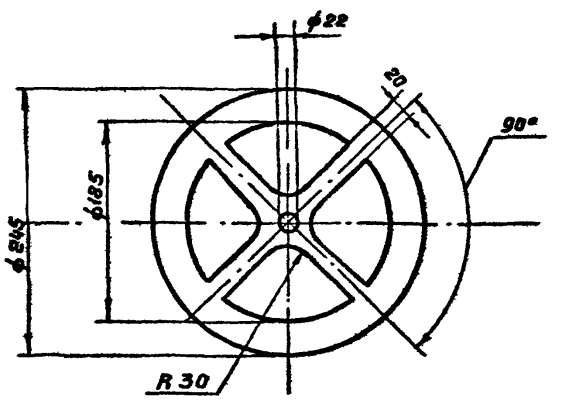

Предельные отклонения размеров: отверстий H14, валов h14 остальных $\pm \frac{JT14}{2}$

Изм	Лист	№ докум.	Подпись	Дата
Разраб	Сенкевич			
Пров	Целковикова			
Т контр	Годзишевская			
Гл инж пр	Блоков			
Н контр	Семенова			
Утв	Авдеев			

ТМ77.00.02

Упор

Лит	Масса	Масштаб
И	6,3	1:5
Лист	Листов 1	

Лист $\frac{Б\text{-}20,0\ ГОСТ\ 19903-74}{Ст3\ ГОСТ\ 14637-79}$

Госстрой СССР СОЮЗВОДОКАНАЛПРОЕКТ г. Москва

ТМ77.08.00 СБ

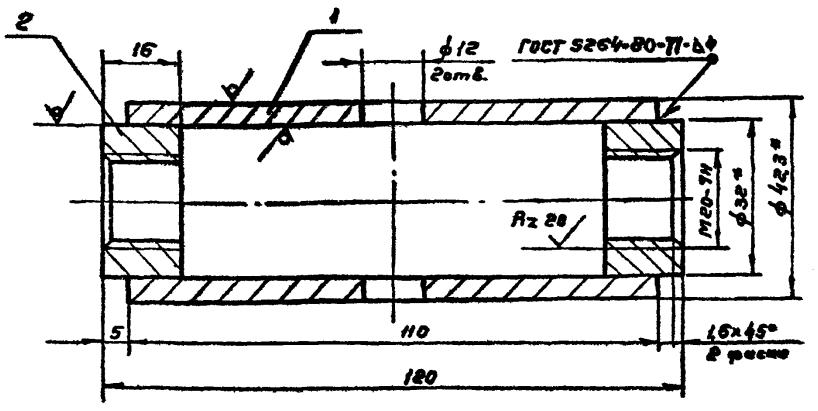

1. Неуказанные предельные отклонения размеров: отверстий H14, валов h14 остальные $\pm \frac{JT14}{2}$
2. Неуказанные шероховатости обрабатываемых поверхностей – Rz80.
3* Размеры для справок.

Формат	Зона	Поз	Обозначение	Наименование	Кол.	Прим.
				Материалы		
		1		Труба 32×4 ГОСТ 3262-75	0,4кг	
		2		Круг $\frac{В32\ ГОСТ\ 2590-71}{Ст3\ ГОСТ\ 535-79}$	0,06кг	

Изм	Лист	№ докум.	Подпись	Дата
Разраб	Сенкевич			
Пров	Целковикова			
Т контр	Годзишевская			
Гл инж пр	Блоков			
Н контр	Семенова			
Утв	Авдеев			

ТМ 77.08.00 СБ

Муфта

Сборочный чертеж

Лит	Масса	Масштаб
И	0,46	1:1
Лист	Листов 1	

Госстрой СССР СОЮЗВОДОКАНАЛПРОЕКТ г. Москва

ТМ77.07.00 СБ

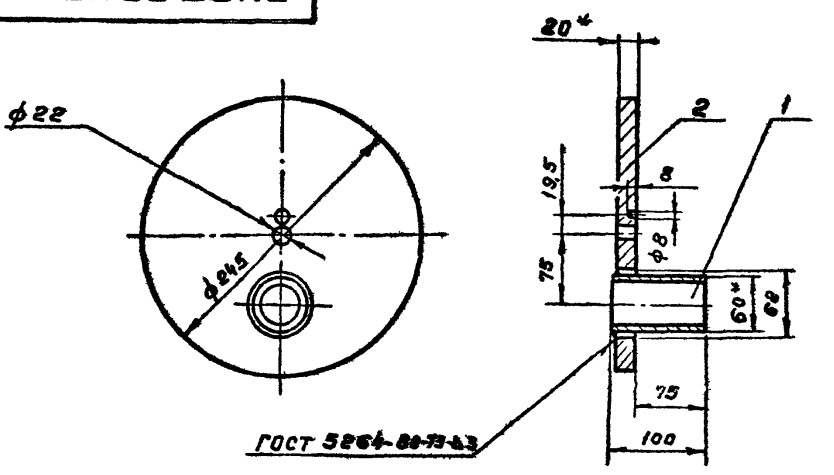

1. Предельные отклонения размеров: отверстий H14, валов h14 остальных $\pm \frac{JT14}{2}$
2. Шероховатость обрабатываемых поверхностей – Rz80.
3* Размеры для справок.

Формат	Зона	Поз	Обозначение	Наименование	Кол.	Прим.
				Материалы		
		1		Труба 50×3,5 ГОСТ 3262-75	0,6кг	
		2		Лист $\frac{Б\text{-}20,0\ ГОСТ\ 19903-74}{Ст.\ 3\ ГОСТ\ 14637-79}$	9,8кг	

Изм	Лист	№ докум.	Подпись	Дата
Разраб.	Сенкевич			
Пров.	Целковикова			
Т. контр	Годзишевская			
Гл. инж. пр.	Блоков			
Н. контр.	Семенова			
Утв.	Авдеев			

ТМ 77.07.00 СБ

Заглушка

Сборочный чертеж

Лит	Масса	Масштаб
И	10,4	1:5
Лист	Листов 1	

Госстрой СССР СОЮЗВОДОКАНАЛПРОЕКТ г. Москва

Госстрой СССР
ЦЕНТРАЛЬНЫЙ ИНСТИТУТ ТИПОВОГО ПРОЕКТИРОВАНИЯ
Свердловский филиал
620062, г.Свердловск-62. ул.Чебышева, 4
Заказ № 4281 Инв.№ 17887-05 тираж 380
Сдано в печать 22/IX 1982г цена 3-34

gost.e-ecolog.ru