ТИПОВОЙ ПРОЕКТ

902-2-350

АЭРОТЕНК ЧЕТЫРЁХКОРИДОРНЫЙ ИЗ СБОРНОГО ЖЕЛЕЗОБЕТОНА С РАЗМЕРАМИ КОРИДОРА 6×5×42-60 м

АЛЬБОМ III

ИЗДЕЛИЯ

17887-03
ЦЕНА 4-29

gost.e-ecolog.ru

				Привязан:
				Инв. N

ТИПОВОЙ ПРОЕКТ

902-2-350

АЭРОТЕНК ЧЕТЫРЁХКОРИДОРНЫЙ ИЗ СБОРНОГО ЖЕЛЕЗОБЕТОНА С РАЗМЕРАМИ КОРИДОРА 6×5×42-60 м

АЛЬБОМ II

СОСТАВ ПРОЕКТА

АЛЬБОМ I	ТЕХНОЛОГИЧЕСКАЯ ЧАСТЬ
АЛЬБОМ II	КОНСТРУКЦИИ ЖЕЛЕЗОБЕТОННЫЕ
АЛЬБОМ III	ИЗДЕЛИЯ
АЛЬБОМ IV	ЭЛЕКТРОТЕХНИЧЕСКАЯ ЧАСТЬ
АЛЬБОМ V	НЕСТАНДАРТИЗИРОВАННОЕ ОБОРУДОВАНИЕ
АЛЬБОМ VI	ЗАКАЗНЫЕ СПЕЦИФИКАЦИИ
АЛЬБОМ VII	СМЕТЫ
АЛЬБОМ VIII	ВЕДОМОСТИ МАТЕРИАЛОВ

РАЗРАБОТАН

ИНСТИТУТОМ Союзводоканалпроект

Главный инженер института Самохин

Главный инженер проекта Цветков

УТВЕРЖДЕН

ПРОТОКОЛОМ ТЕХНИЧЕСКОГО СОВЕТА ИНСТИТУТА Союзводоканалпроект № 46 ОТ 3 ноября 1981 г.

ВВЕДЕН В ДЕЙСТВИЕ В/О Союзводоканалпроект С 1 ноября 1982 г. ПРИКАЗОМ № 163 ОТ 25 августа 1982 г.

Привязан

Инв. №

Альбом III

Типовой проект 902-2-350

Инв. № подл.	Подп. и дата	Взам. инв. №

Формат	№ пр	Обозначение	Наименование	Стр.	Приме-чание
1	2	3	4	5	6
12	1	КЖИ-	Содержание альбома (начало)	2	
12	2	КЖИ-	Содержание альбома (продолжение)	3	
12	3	КЖИ-	Содержание альбома (продолжение)	4	
12	4	КЖИ-	Содержание альбома (окончание)	5	
			Днище		
11	5	КЖИ-С1, 7	Сетка арматурная С1; С7	6	
11	6	КЖИ-С2,8	—"— С2; С8	6	
11	7	КЖИ-С3,4	—"— С3; С4	7	
11	8	КЖИ-С5,6	—"— С5; С6	7	
11	9	КЖИ-С9,10	—"— С9; С10	8	
11	10	КЖИ-С11	—"— С11	8	
11	11	КЖИ-С12,24	—"— С12; С24	9	
11	12	КЖИ-С13,20	—"— С13; С20	9	
11	13	КЖИ-С14,15	—"— С14; С15	10	
11	14	КЖИ-С16,17	—"— С16; С17	10	
11	15	КЖИ-С18,19	—"— С18; С19	11	
11	16	КЖИ-С21	—"— С21	11	
11	17	КЖИ-С22	—"— С22	12	
11	18	КЖИ-С23	—"— С23	12	
11	19	КЖИ-С25,26	—"— С25; С26	13	
11	20	КЖИ-С27	—"— С27	13	
11	21	КЖИ-С28,29	—"— С28; С29	14	
11	22	КЖИ-КР1	Каркас плоский КР1	14	
11	23	КЖИ-С30; 31	Сетка арматурная С30; С31	15	
11	24	КЖИ-С32,33	—"— С32; С33	15	
11	25	КЖИ-С34,35	—"— С34, С35	16	
11	26	КЖИ-С36	—"— С36	16	
11	27	КЖИ-С37	—"— С37	17	
11	28	КЖИ-С38,39	—"— С38; С39	17	

1	2	3	4	5	6
12	29	КЖИ-КП1,2	Каркасы пространственные КП1; КП2	18	
12	30	КЖИ-КП3; 4; 5	—"— КП3; КП4; КП5	19	
12	31	КЖИ-КП6; 7	—"— КП6; КП7	20	
12	32	КЖИ-КП8; 9	—"— КП8; КП9	21	
12	33	КЖИ-КП10; 11	—"— КП10; КП11	22	
12	34	КЖИ-КП12	—"— КП12	23	
12	35	КЖИ-КП13,14	—"— КП13; КП14	24	
11	36	КЖИ-МН1, 2, 3, 7, 8	Набетонка днища изделия МН1, 2, 3, 7, 8	25	
11	37	КЖИ-МН4, 5, 6	—"— МН4, 5, 6	25	
			Панели стеновые и перегородочные		
11	38	КЖИ-ПС3-СБ	ПС3 (ПС2-54-К2а)	26	
11	39	КЖИ-ПС4-СБ	ПС4 (ПС2-54-К12а)	26	
11	40	КЖИ-ПС5-СБ	ПС5 (ПС2-54-К2б)	27	
11	41	КЖИ-ПС6-СБ	ПС6 (ПС2-54-К12б)	27	
12	42	КЖИ-ПС7-СБ	ПС7 (ПС2-54-К2в)	28	
12	43	КЖИ-ПС8-СБ	ПС8 (ПС2-54-К2г)	29	
12	44	КЖИ-ПС9-СБ	ПС9 (ПС2-54-К2д)	30	
12	45	КЖИ-ПС10-СБ	ПС10 (ПС2-54-К12в)	31	
12	46	КЖИ-ПС11-СБ	ПС11 (ПС2-54-К12г)	32	

Разраб.	Цветкова		
Провер.	Гарбуз		
Рук. гр.	Гарбуз		
Гл. инж. пр.	Чиркав		
Гл. спец.	Андрианов		
Нач. отд.	Альтшулер		

ТП 902-2-350 -КЖИ-

Содержание альбома (начало)

Стадия	Масса	Масштаб
Р		
Лист 1	Листов 4	

Госстрой СССР
Союзводоканалпроект г. Москва

Копировал: Лаврухина

17887-03 3

Формат 12Г

Альбом II

Типовой проект 902-2-350

Формат	NN п/п	Обозначение	Наименование	Стр.	Примеч.
1	2	3	4	5	6
			Панели		
			Стеновые и перегородочные		
11	47	КЖИ-ПГВ-СБ	ПГВ (ПГ-54-2а)	33	
11	48	КЖИ-ПС12, 13, 14-СБ	ПС12,13,14 (ПС2-54-2е; 2и; 2к)	33	
11	49	КЖИ-ПГ2,3,4-СБ	ПГ 2,3,4 (ПГ-45-2а; 2б; 2в)	34	
11	50	КЖИ-ПГ5,6,7-СБ	ПГ 5,6,7 (ПГ-45-2г; 2д; 2е)	34	
11	51	КЖИ-ПС-С1	Сетка арматурная С1	35	
11	52	КЖИ-ПС-ЗДИ7,8	Изделие закладное ЗДИ7, ЗДИ8	35	
11	53	КЖИ-ПС-С2	Сетка арматурная С2	36	
11	54	КЖИ-ПС-С3	—— " —— С3	36	
11	55	КЖИ-ПС-С4	—— " —— С4	37	
11	56	КЖИ-ПС-С5	—— " —— С5	37	
11	57	КЖИ-ПС-ЗДИ1	Изделие закладное ЗДИ1	38	
11	58	КЖИ-ПС-ЗДИ2	—— " —— ЗДИ2	38	
11	59	КЖИ-ПС-ЗДИ3	—— " —— ЗДИ3	39	
11	60	КЖИ-ПС-ЗДИ3-КРИ1	Каркас плоский КРИ1	39	
11	61	КЖИ-ПС-ЗДИ4	Изделие закладное ЗДИ4	40	
11	62	КЖИ-ПС-ЗДИ4-КРИ2	Каркас плоский КРИ2	40	
11	63	КЖИ-ПС-ЗДИ5	Изделие закладное ЗДИ5	41	
11	64	КЖИ-ПС-ЗДИ5-КРИ3	Каркас плоский КРИ3	41	
11	65	КЖИ-ПС-ЗДИ6	Изделие закладное ЗДИ6	42	
11	66	КЖИ-ПС-ЗДИ6-КР4	Каркас плоский КР4	42	
			Монолитные участки стен		
11	67	КЖИ-С40	Сетка арматурная С40	43	
11	68	КЖИ-ЗДИ1	Изделие закладное ЗДИ1	43	
11	69	КЖИ-ЗДИ2	—— " —— ЗДИ2	44	
11	70	КЖИ-ЗДИ3	—— " —— ЗДИ3	44	

1	2	3	4	5	6
			Балки		
12	71	КЖИ-Б1-СБ	Б1	45	
12	72	КЖИ-Б2-СБ	Б2	46	
12	73	КЖИ-Б3-СБ	Б3	47	
11	74	КЖИ-Б-КР1	Каркас плоский КР1	48	
11	75	КЖИ-Б-КР2	—— " —— КР2	48	
11	76	КЖИ-Б-КР3	—— " —— КР3	49	
11	77	КЖИ-Б-КР4	—— " —— КР4	49	
11	78	КЖИ-Б-КР5	—— " —— КР5	50	
11	79	КЖИ-Б-ЗДИ1	Изделие закладное ЗДИ1	50	
11	80	КЖИ-Б-ЗДИ2,3	ЗДИ2; ЗДИ3	51	
			Лотки		
11	81	КЖИ-ЛТ1-СБ	ЛТ1 (ЛТ1-6-4,5а)	51	
11	82	КЖИ-ЛТ2-СБ	ЛТ2 (ЛТ1-9-6а)	52	
11	83	КЖИ-ЛТ3-СБ	ЛТ3 (ЛТ1-9-9а)	52	
12	84	КЖИ-ЛТ4-СБ	ЛТ4 (ЛТ1-6-4,5б)	53	
12	85	КЖИ-ЛТ5-СБ	ЛТ5 (ЛТ1-9-6б)	54	
12	86	КЖИ-ЛТ6-СБ	ЛТ6 (ЛТ1-9-9б)	55	
12	87	КЖИ-ЛТ7-СБ	ЛТ7 (ЛТ1-6-4,5в)	56	
12	88	КЖИ-ЛТ8-СБ	ЛТ8 (ЛТ1-9-6в)	57	

Взам. инв. N | Подп. и дата | Инв. N подл.

Разраб.	Цветкова		
Провер.	Гарбуз		
Рук. гр.	Гарбуз		
Гл. инж. пр.	Чирков		
Гл. спец.	Андрианов		
Нач. отд.	Альтшуллер		

ТП 902-2-350 -КЖИ-

Содержание альбома (продолжение)

Стадия	Масса	Масштаб
Р		

Лист 1 | Листов 4

Госстрой СССР
СОЮЗВОДОКАНАЛПРОЕКТ
г. Москва

17887-03 4

Копировал: Лаврукина

Формат 11В

Типовой проект 902-2-350 Альбом II

Формат	№ п/п	Обозначение	Наименование	Стр.	Примеч.
1	2	3	4	5	6
			Лотки		
А2	89	КЖИ-ЛТ9-СБ	ЛТ9 (ЛТ1-9-9в)	58	
А2	90	КЖИ-ЛТ10-СБ	ЛТ10 (ЛТ1-6-4,5г)	59	
А2	91	КЖИ-ЛТ11-СБ	ЛТ11 (ЛТ1-9-6г)	60	
А2	92	КЖИ-ЛТ12-СБ	ЛТ12 (ЛТ1-9-9г)	61	
А1	93	КЖИ-ЛТ-ЗДИ1	Изделие закладное ЗДИ1	62	
А1	94	КЖИ-ЛТ-ЗДИ2	—"— ЗДИ2	62	
А1	95	КЖИ-ЛТ-ЗДИ3	—"— ЗДИ3	63	
А1	96	КЖИ-ЛТ-ЗДИ4,6	—"— ЗДИ4; ЗДИ6	63	
А1	97	КЖИ-ЛТ-ЗДИ5	—"— ЗДИ5	64	
А1	98	КЖИ-ЛТ-ЗДИ7	—"— ЗДИ7	64	
А1	99	КЖИ-ЛТ-ЗДИ8	—"— ЗДИ8	65	
А1	100	КЖИ-ЛТ-ЗДИ9	—"— ЗДИ9	65	
			Монолитные участки лотков		
А1	101	КЖИ-УМ-26-С1	Сетка арматурная С1	66	
А1	102	КЖИ-УМ-27-С2	—"— С2	66	
А1	103	КЖИ-УМ-28-С3	—"— С3	67	
А1	104	КЖИ-УМ26÷28-ЗДИ1	Изделие закладное ЗДИ1	67	
			Плиты		
А2	105	КЖИ-П1-СБ	П1	68	
А2	106	КЖИ-П1а-СБ	П1а	69	
А1	107	КЖИ-П5-СБ	П5 (ПТ-4,5-6а)	70	
А1	108	КЖИ-П6,П-СБ	П6(ПТ-6-6а); П7(ПТ-9-6а)	70	
А1	109	КЖИ-П8-СБ	П8 (ПТ-15-6а)	71	

1	2	3	4	5	6
А1	110	КЖИ-П-С1	Сетка арматурная С1	71	
А1	111	КЖИ-П-ЗДИ1,2	Изделия закладные ЗДИ1; ЗДИ2	72	
А1	112	КЖИ-П-ЗДИ3	Изделие закладное ЗДИ3	72	
			Фильтросные каналы		
А2	113	КЖИ-ФЛ1-СБ	Лоток ФЛ1	73	
А2	114	КЖИ-ФЛ2-СБ	—"— ФЛ2	74	
А1	115	КЖИ-ФЛ1-С1	Сетка арматурная С1	75	
А1	116	КЖИ-ФЛ2-С1	—"— С1	75	
			Площадки		
А2	117	КЖИ-ПМ1	ПМ1	76	
А2	118	КЖИ-ПМ2	ПМ2	77	
А2	119	КЖИ-ПМ3	ПМ3	78	
А2	120	КЖИ-ПМ4	ПМ4	79	
А2	121	КЖИ-ПМ5	ПМ5	80	
А2	122	КЖИ-ПМ6,7	ПМ6; ПМ7	81	
А1	123	КЖИ-ПМ8	ПМ8	82	
А1	124	КЖИ-ПМ9	ПМ9	82	

Инв. № подл. | Подпись и дата | Взам. инв. №

Разраб.	Цветкова		
Провер.	Гарбуз		
Рук. гр.	Гарбуз		
Гл. инж. пр	Цирков		
Гл. спец.	Андрианов		
Нач. отд.	Альтшиллер		

ТП 902-2-350-КЖИ-

Содержание альбома (продолжение)

Стадия	Масса	Масштаб
Р		
Лист 1	Листов 4	

Госстрой СССР
Союзводоканалпроект
г. Москва

17887-03 5

Копировал: Лаврухина Формат А4

Типовой проект 902-2-350 Альбом III

Кол.	NN п/п.	Обозначение	Наименование	Стр.	Примеч.
1	2	3	4	5	6
			Котеры		
11	125	КЖИ-К1,4,7,10-7,10-С1	Котеры распределения шин 1,4,7,10 Сетка арматурная С1	83	
11	126	КЖИ-К1;4;7;10-С2	" N1,4,7,10 С2	83	
11	127	КЖИ-К1;7-С3	" N1,7 С3	84	
11	128	КЖИ-К1;7;10-С4	" N1,7,10 С4	84	
11	129	КЖИ-К1;4;7;10-С5	" N1,4,7,10 С5	85	
11	130	КЖИ-К1;4;7;10-С6	" N1,4,7,10 С6	85	
11	131	КЖИ-К1;4;7;10-С7	" N1,4,7,10 С7	86	
11	132	КЖИ-К1;4;7;10-С8	" N1,4,7,10 С8	86	
11	133	КЖИ-К1;7-С9,10	" N1,7 С9,С10	87	
11	134	КЖИ-К1;7-С11	" N1,7 С11	87	
11	135	КЖИ-К1;4;7;10-С12	" N1,4,7,10 С12	88	
11	136	КЖИ-К1-С13	" N1 С13	88	
11	137	КЖИ-К4-С9,10	" N4 С9,С10	89	
11	138	КЖИ-К2,4,5-С13	" N2,4,5 С13	89	
11	139	КЖИ-К4-С11	" N4 С11	90	
11	140	КЖИ-К10-С11	" N10 С11	90	
11	141	КЖИ-К10-С9,10	" N10 С9,С10	91	
11	142	КЖИ-К4-С4	" N4 С4	91	
11	143	КЖИ-К2,5,8,11-С1	" N2,5,8,11 С1	92	
11	144	КЖИ-К2,5,8,11-С2	" N2,5,8,11 С2	92	
11	145	КЖИ-К2,4,8,10-С3	" N2,4,8,10 С3	93	
11	146	КЖИ-К2,8,5,11-С4	" N2,5,8,11 С4	93	
11	147	КЖИ-К2,5,8,11-С5	" N2,5,8,11 С5	94	
11	148	КЖИ-К2,5,8,11-С6	" N2,5,8,11 С6	94	
11	149	КЖИ-К2,5,8,11-С7	" N2,5,8,11 С7	95	
11	150	КЖИ-К2,5,8,11-С8	" N2,5,8,11 С8	95	
11	151	КЖИ-К2,8-С9,10	" N2,8 С9,С10	96	
11	152	КЖИ-К2,8-С11	" N2,8 С11	96	
11	153	КЖИ-К2,5,8,11-С12	" N2,8,5,11 С12	97	
11	154	КЖИ-К5-С9,10	" N5 С9,С10	97	
11	155	КЖИ-К5,11-С3	" N5,11 С3	98	
11	156	КЖИ-К11-С9,10	" N11 С9,С10	98	
11	157	КЖИ-К5-С11	Котеры распределения шин N5 Сетка арматурная С11	99	
11	158	КЖИ-К11-С11	" " N11 С11	99	
11	159	КЖИ-К3,6,9,12-С1	" N3,6,9,12 С1	100	
11	160	КЖИ-К3,6,9,12-С2	" N3,6,9,12 С2	100	
11	161	КЖИ-К3,9-С3	" N3,9 С3	101	
11	162	КЖИ-К3,6,9,12-С4	" N3,6,9,12 С4	101	
11	163	КЖИ-К3,6,9,12-С5	" N3,6,9,12 С5	102	
11	164	КЖИ-К3,6,9,12-С6	" N3,6,9,12 С6	102	
11	165	КЖИ-К3,9-С9,10	" N3,9 С9,С10	103	
11	166	КЖИ-К3,6-С13	" N3,6 С13	103	
11	167	КЖИ-К3,9-С11	" N3,9 С11	104	
11	168	КЖИ-К3,6,9,12-С12	" N3,6,9,12 С12	104	
11	169	КЖИ-К6,12-С9	" N6,12 С9	105	
11	170	КЖИ-К6,12-С10	" N6,12 С10	105	
11	171	КЖИ-К3,6,9,12-С7	" N3,6,9,12 С7	106	
11	172	КЖИ-К3,6,9,12-С8	" N3,6,9,12 С8	106	
11	173	КЖИ-К6,12-С3	" N6,12 С3	107	
11	174	КЖИ-К6,12-С11	" N6,12 С11	107	
11	175	КЖИ-К-ЗДИ1	Котеры распределения или изделие закладное ЗДИ1	108	
11	176	КЖИ-К-ЗДИ2	" ЗДИ2	108	
11	177	КЖИ-К-ЗДИ3	" ЗДИ3	109	
11	178	КЖИ-К-ЗДИ4	" ЗДИ4	109	
11	179	КЖИ-К1,4,7,10-П1.	Котеры распределения или N1,4,7,10. плита П1 (ГПТ 12-6)	110	
11	180	КЖИ-К2,5,8,11-П2	Плита П2 N2,5,8,11	110	
11	181	КЖИ-К3,6,9,12-П3	Плита П3 N3,6,9,12	111	
11	182	КЖИ-К-17-ЗДИ1.	Котеры распределения или изделие закладное ЗДИ1	111	

Инв.№ подл. | Подпись и дата | Взам. инв.№

Разраб.	Петропавловская		
Провер.	Гарбуз		
Рук.гр.	Гарбуз		
Гл.инж.пр.	Чижков		
Гл.спец.	Андрианов		
Нач.отд.	Альтшуллер		

ТП 902-2-350 КЖИ

Содержание альбома (окончание)

Стадия	Масса	Масштаб
Р		
Лист 4	Листов 4	

Госстрой СССР Союзводоканалпроект г. Москва

Копировал Синицына

17887-03 6 Формат 12г

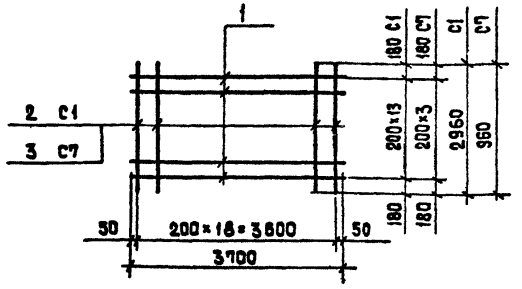

Формат	Зона	Поз.	Обозначение	Наименование	К-во	Примеч. масса 1 шт. кг
				Документация		
			КЖИ - С1; 7	Сборочный чертеж		
				Детали		
				С1		
Б/Ч		1	—	ф 25 AIII, ГОСТ 5.1459-72*, ℓ=3700	14	14,3
Б/Ч		2	—	ф 8 AIII, ГОСТ 5781-75, ℓ=2960	19	1,2
				С7		
Б/Ч		1	—	ф 25 AIII, ГОСТ 5.1459-72*, ℓ=3700	4	14,3
Б/Ч		3	—	ф 8 AIII, ГОСТ 5781-75, ℓ=960	19	0,4

Арматурные сетки изготавлять при помощи точечной сварки в соответствии с требованиями СНиП II-21-75 и ГОСТ 10922-75.

Инв. № подл. | Подпись и дата | Взам. инв. №

ТП 902-2-350 - КЖИ - С1; 7

Днище. Сетки арматурные С1; С7.	Стадия	Масса	Масштаб
	Р	223,0 кг / 64,8 кг	1/м
	Лист 1	Листов 1	
	Госстрой СССР СОЮЗВОДОКАНАЛПРОЕКТ г. Москва		

Разраб.	Цветкова	
Провер.	Петропавловская	
Рук. гр.	Гарбуз	
Гл. инж. пр.	Чирков	
Гл. спец.	Андрианов	
Нач. отд.	Альтшуллер	

Формат 11 8

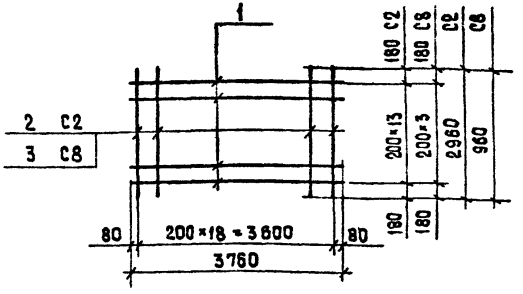

Формат	Зона	Поз.	Обозначение	Наименование	К-во	Примеч. масса 1 шт. кг
				Документация		
			КЖИ - С2; 8	Сборочный чертеж		
				Детали		
				С2		
Б/Ч		1	—	ф 20 AIII, ГОСТ 5.1459-72*, ℓ=3760	14	9,3
Б/Ч		2	—	ф 8 AIII, ГОСТ 5781-75, ℓ=2960	19	1,2
				С8		
Б/Ч		1	—	ф 20 AIII, ГОСТ 5.1459-72*, ℓ=3760	4	9,3
Б/Ч		3	—	ф 8 AIII, ГОСТ 5781-75, ℓ=960	19	0,4

Арматурные сетки изготавлять при помощи точечной сварки в соответствии с требованиями СНиП II-21-75 и ГОСТ 10922-75.

Инв. № подл. | Подпись и дата | Взам. инв. №

ТП 902-2-350 - КЖИ - С2; 8

Днище. Сетки арматурные С2; С8.	Стадия	Масса	Масштаб
	Р	153,0 кг / 44,8 кг	1/м
	Лист 1	Листов 1	
	Госстрой СССР СОЮЗВОДОКАНАЛПРОЕКТ г. Москва		

Разраб.	Цветкова	
Провер.	Петропавловская	
Рук. гр.	Гарбуз	
Гл. инж. пр.	Чирков	
Гл. спец.	Андрианов	
Нач. отд.	Альтшуллер	

Типовой проект 902-2-350 Альбом III

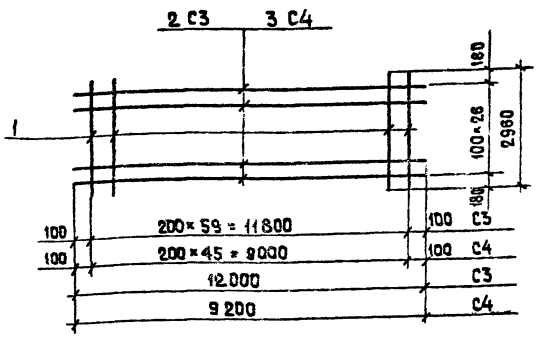

Формат	Зона	Поз.	Обозначение	Наименование	К-во	Примеч. масса 1 шт. кг.
				Документация		
			КЖИ - С3;4	Сборочный чертеж		
				Детали		
				С3		
Б/Ч		1	—	ф 6А III, ГОСТ 5781-75, ℓ=2960	60	0,7
Б/М		2	—	ф 10А III, ГОСТ 5.1459-72, ℓ=12000	27	7,4
				С4		
Б/Ч		1	—	ф 6А III, ГОСТ 5781-75, ℓ=2960	46	0,7
Б/Ч		3	—	ф 10А III, ГОСТ 5.1459-72, ℓ=9200	27	5,7

Арматурные сетки изготовлять при помощи точечной сварки в соответствии с требованиями СНиП II-21-75 и ГОСТ 10922-75.

Взамен инв.№ | Подпись и дата | Инв.№ подл.

ТП 902-2-350-КЖИ-С3;4

Днище.
Сетки арматурные С3; С4.

Стадия	Масса	Масштаб
Р	241.8кг 186.1кг	Б/м
Лист 1	Листов 1	

Госстрой СССР
СОЮЗВОДОКАНАЛПРОЕКТ
г. Москва

Разраб.	Цветкова	
Провер.	Петропавловская	
Рук.гр.	Гарбуз	
Гл.инж.пр.	Чиркав	
Гл.спец.	Андрианов	
Нач.отд.	Альтшуллер	

Формат 11В.

Типовой проект 902-2-350 Альбом III

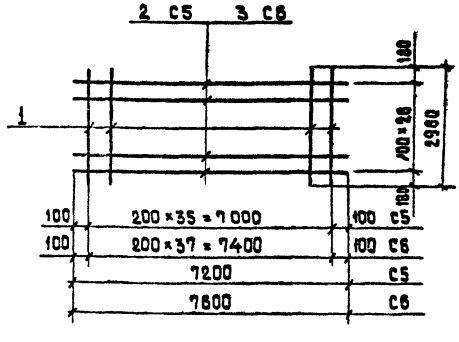

Формат	Зона	Поз.	Обозначение	Наименование	К-во	Примеч. масса 1 шт. кг
				Документация		
			КЖИ - С5; 6	Сборочный чертеж		
				Детали		
				С5		
Б/Ч		1	—	6А III, ГОСТ 5781-75, ℓ=2960	36	0.7
Б/Ч		2	—	ф 10А III ГОСТ 5.1459-72, ℓ=7200	27	4,5
				С6		
Б/Ч		1	—	ф 6А III, ГОСТ 5781-75, ℓ=2960	38	0.7
Б/Ч		3	—	ф 10А III, ГОСТ 5.1459-72, ℓ=1600	27	4.7

Арматурные сетки изготовлять при помощи точечной сварки в соответствии с требованиями СНиП II-21-75 и ГОСТ 10922-75.

Взамен инв.№ | Подпись и дата | Инв.№ подл.

ТП 902-2-350 - КЖИ - С5;6

Днище.
Сетки арматурные С5; С6

Стадия	Масса	Масштаб
Р	146.1кг 153.5кг	Б/м
Лист 1	Листов 1	

Госстрой СССР
СОЮЗВОДОКАНАЛПРОЕКТ
г. Москва

Разраб.	Цветкова	
Провер.	Петропавловская	
Рук.гр.	Гарбуз	
Гл.инж.пр.	Чиркав	
Гл.спец.	Андрианов	
Нач.отд.	Альтшуллер	

17887-03 8

Копировал Шуляковская

Формат 11В

Альбом III

Типовой проект 902-2-350

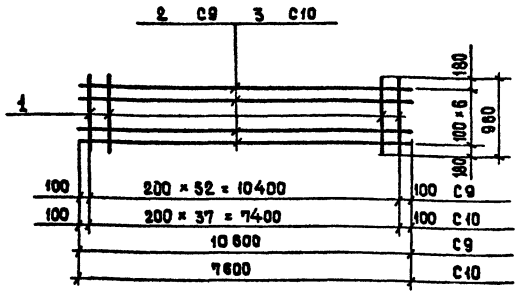

Формат	Зона	Поз.	Обозначение	Наименование	К-во	Примеч. масса 1 шт. кг
				Документация		
			КЖИ-С9; 10	Сборочный чертеж.		
				Детали		
				С 9		
Б/Ч		1	—	ф 6 AIII, ГОСТ 5781-75, ℓ=960	53	0,2
Б/Ч		2	—	ф 10 AIII, ГОСТ 5.1459-72*, ℓ=10600	7	6,6
				С 10		
Б/Ч		1	—	ф 6 AIII, ГОСТ 5781-75, ℓ=960	38	0,2
Б/Ч		3	—	ф 10 AIII, ГОСТ 5.1459-72*, ℓ=7600	7	4,7

Арматурные сетки изготовлять при помощи точечной сварки в соответствии с требованиями СНиП II-21-75 и ГОСТ 10922-75.

Инв. № подл. | Подпись и дата | Взам. инв. №

Разраб.	Цветкова		
Провер.	Петрославская		
Рук. гр.	Гарбуз		
Гл. инж. пр.	Чурков		
Гл. спец.	Андрианов		
Нач. отд.	Альтшуллер		

ТП 902-2-350-КЖИ-С9;10

Днище. Сетки арматурные С9; С10.

Стадия	Масса	Масштаб
Р	56.8 кг 40.5 кг	Б/м
Лист 1	Листов 1	

Госстрой СССР СОЮЗВОДОКАНАЛПРОЕКТ г. Москва

Формат 11в.

Альбом III

Типовой проект 902-2-350

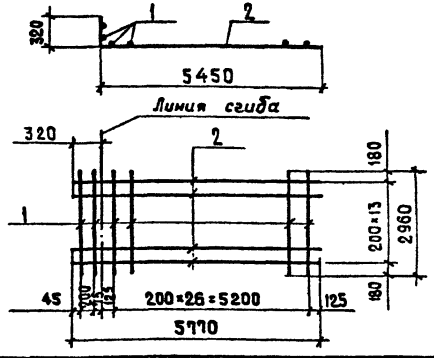

Формат	Зона	Поз.	Обозначение	Наименование	К-во	Примеч. масса 1 шт. кг.
				Документация		
			КЖИ-С11	Сборочный чертеж		
				Детали		
Б/Ч		1	—	ф 8 AIII, ГОСТ 5781-75, ℓ=2960	29	1,2
Б/Ч		2	—	ф 25 AIII, ГОСТ 5.1459-72*, ℓ=5770	14	22,2

Арматурные сетки изготовлять при помощи точечной сварки в соответствии с требованиями СНиП II-21-75 и ГОСТ 10922-75.

Инв. № подл. | Подпись и дата | Взам. инв. №

Разраб.	Цветкова		
Провер.	Петрославская		
Рук. гр.	Гарбуз		
Гл. инж. пр.	Чурков		
Гл. спец.	Андрианов		
Нач. отд.	Альтшуллер		

ТП 902-2-350-КЖИ-С11

Днище. Сетка арматурная С11

Стадия	Масса	Масштаб
Р	345,6 кг	Б/м
Лист 1	Листов 1	

Госстрой СССР СОЮЗВОДОКАНАЛПРОЕКТ г. Москва

Копировал Шуляковская

17887-03 9

Формат 11в

Альбом III

Типовой проект 902-2-350

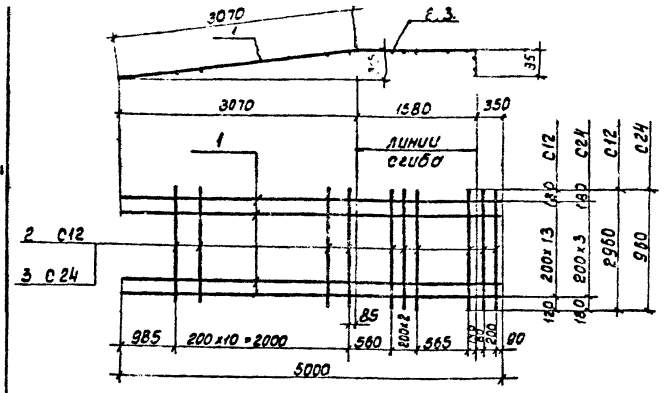

Формат	Зона	Поз.	Обозначение	Наименование	К-во	Примеч. Масса 1 шт. кг.
				Документация		
			КЖИ-С12; 24	Сборочный чертеж		
				Детали		
				С12		
Б/Ч		1	—	ф25 А III, ГОСТ 5.1459-72*, ℓ=5000	14	19.3
Б/Ч		2	—	ф8 А III, ГОСТ 5781-75, ℓ=2960	17	1.2
				С24		
Б/Ч		1	—	ф25 А III, ГОСТ 5.1459-72*, ℓ=5000	4	19.3
Б/Ч		3	—	ф8 А III, ГОСТ 5781-75, ℓ=960	17	0.4

Арматурные сетки изготовлять при помощи точечной сварки в соответствии с требованиями СНиП II-21-75 и ГОСТ 10922-75.

Инв.№ подл. | Подпись и дата | Взам. инв.№

ТП 902-2-350 -КЖИ-С12;24

Днище. Сетки арматурные С12; С24

Стадия	Масса	Масштаб
Р	290.6 кг. 84.0 кг.	Б/М
Лист 1	Листов 1	

Госстрой СССР СОЮЗВОДОКАНАЛПРОЕКТ г. Москва

Разраб.	Цветкова	
Проверил	Петропавловская	
Рук. гр.	Гарбуз	
Гл. инж. пр.	Чирков	
Гл. спец.	Андриянов	
Нач. отд.	Альтшуллер	

Копировал

Формат А1В.

Альбом III

Типовой проект 902-2-350

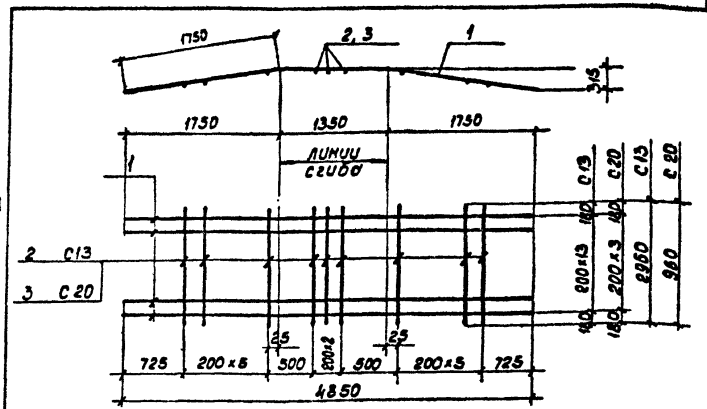

Формат	Зона	Поз.	Обозначение	Наименование	К-во	Примеч. Масса 1 шт. кг.
				Документация		
			КЖИ-С13; 20	Сборочный чертеж		
				Детали		
				С13		
Б/Ч		1	—	ф20 А II, ГОСТ 5.1459-72*, ℓ=4850	14	12.0
Б/Ч		2	—	ф8 А III, ГОСТ 5781-75, ℓ=2960	15	1.2
				С20		
Б/Ч		1	—	ф20 А II, ГОСТ 5.1459-72*, ℓ=4850	4	12.0
Б/Ч		3	—	ф8 А III, ГОСТ 5781-75, ℓ=960	15	0.4

Арматурные сетки изготовлять при помощи точечной сварки в соответствии с требованиями СНиП II-21-75 и ГОСТ 10922-75.

Инв.№ подл. | Подпись и дата | Взам. инв.№

ТП 902-2-350 -КЖИ-С13;20

Днище. Сетки арматурные С13; С20

Стадия	Масса	Масштаб
Р	196.0 кг. 54.0 кг.	Б/М
Лист 1	Листов 1	

Госстрой СССР СОЮЗВОДОКАНАЛПРОЕКТ г. Москва

Разраб.	Цветкова	
Проверил	Петропавловская	
Рук. гр.	Гарбуз	
Гл. инж. пр.	Чирков	
Гл. спец.	Андриянов	
Нач. отд.	Альтшуллер	

Копировал Доценко 17887-03 10 Формат А1В

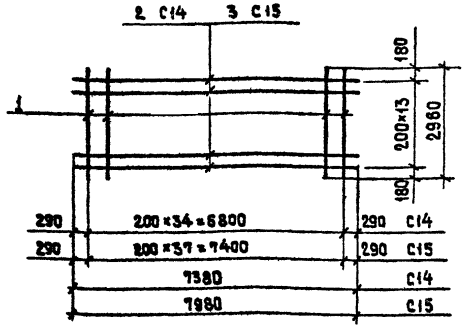

Формат	Зона	Поз.	Обозначение	Наименование	К-во	Примеч. масса 1 шт. кг.
				Документация		
			КЖИ-С14; 15	Сборочный чертёж		
				Детали		
				С14		
Б/Ч		1	—	ф 6АIII, ГОСТ 5781-75, ℓ=2960	35	0,7
Б/Ч		2	—	ф 12АIII, ГОСТ 5.1459-72*, ℓ=7380	14	6,6
				С15		
Б/Ч		1	—	ф 6АIII, ГОСТ 5781-75, ℓ=2960	38	0,7
Б/Ч		3	—	ф 12АIII, ГОСТ 5.1459-72*, ℓ=7980	14	7,1

Арматурные сетки изготовлять при помощи точечной сварки в соответствии с требованиями СНиП II-21-75 и ГОСТ 10922-75.

Инв. № подл. | Подпись и дата | Взам. инв. №

Разраб.	Цветкова	
Провер.	Петрашевская	
Рук. гр.	Гарбуз	
Гл. инж. пр.	Чирков	
Гл. спец.	Андрианов	
Нач. отд.	Альтшуллер	

ТП 902-2-350-КЖИ-С14;15

Днище. Сетки арматурные С14; С15

Стадия	Масса	Масштаб
Р	Н6.9 кг 126.0 кг	1/50
Лист 1	Листов 1	

Госстрой СССР
СОЮЗВОДОКАНАЛПРОЕКТ
г. Москва

Формат 11в

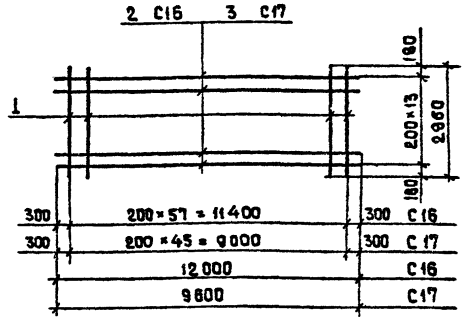

Формат	Зона	Поз.	Обозначение	Наименование	К-во	Примеч. масса 1 шт. кг.
				Документация		
			КЖИ-С16; 17	Сборочный чертёж		
				Детали		
				С16		
Б/Ч		1	—	ф 6АIII, ГОСТ 5781-75, ℓ=2960	58	0,7
Б/Ч		2	—	ф 12АIII, ГОСТ 5.1459-72*, ℓ=12000	14	10,7
				С17		
Б/Ч		1	—	ф 6АIII, ГОСТ 5781-75, ℓ=2960	46	0,7
Б/Ч		3	—	ф 12АIII, ГОСТ 5.1459-72*, ℓ=9600	14	8,5

Арматурные сетки изготовлять при помощи точечной сварки в соответствии с требованиями СНиП II-21-75 и ГОСТ 10922-75.

Инв. № подл. | Подпись и дата | Взам. инв. №

Разраб.	Цветкова	
Провер.	Петрашевская	
Рук. гр.	Гарбуз	
Гл. инж. пр.	Чирков	
Гл. спец.	Андрианов	
Нач. отд.	Альтшуллер	

ТП 902-2-350-КЖИ-С16;17

Днище. Сетки арматурные С16; С17.

Стадия	Масса	Масштаб
Р	190.4 кг 151.2 кг	1/50
Лист 1	Листов 1	

Госстрой СССР
СОЮЗВОДОКАНАЛПРОЕКТ
г. Москва

Копировал Шуляковская

Формат 11в

Типовой проект 902-2-350 Альбом III

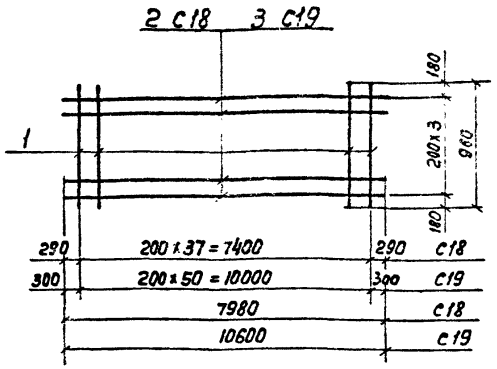

Формат	Зона	Поз	Обозначение	Наименование	К-во	Примеч. масса 1шт. кг
				Документация		
			КЖИ - С18; 19	сборочный чертеж		
				Детали		
				С18		
б/4		1	—	ф 6 AIII ГОСТ 5781-75, ℓ=960	38	0.2
б/4		2	—	ф 12 AIII ГОСТ 5.1459-72*, ℓ=7980	4	7.1
				С19		
б/4		1	—	ф 6 AIII ГОСТ 5781-75, ℓ=960	51	0.2
б/4		3	—	ф 12 AIII ГОСТ 5.1459-72*, ℓ=10600	4	9.4

Арматурные сетки изготовлять при помощи точечной сварки в соответствии с требованиями СНиП II-21-75 и ГОСТ 10922-75.

Взам. инв. № | Подпись и дата | Инв. № подл.

Разраб.	Цветкова	
Провер.	Петрославская	
Рук. гр.	Гарбуз	
Гл. инж. пр.	Чирков	
Гл. спец.	Анорианов	
Нач. отд.	Альтшуллер	

ТП 902-2-350-КЖИ-С18;19

Днище. Сетки арматурные С18; С19.

Стадия	Масса	Масштаб
Р	36.0 кг 47.8 кг	б/м
Лист 1	Листов 1	

Госстрой СССР СОЮЗВОДОКАНАЛПРОЕКТ г. Москва

Копировал Формат А3

Типовой проект 902-2-350 Альбом III

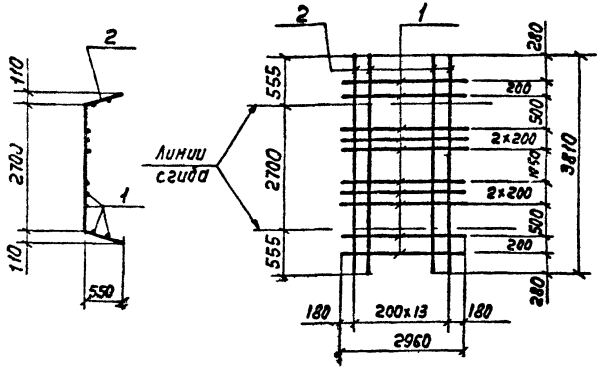

Формат	Зона	Поз	Обозначение	Наименование	К-во	Примеч. масса 1шт. кг
				Документация		
			КЖИ-С21	сборочный чертеж		
				Детали		
б/4		1	—	ф 8 AIII, ГОСТ 5781-75, ℓ=2960	10	1.2
б/4		2	—	ф 25 AIII ГОСТ 5.1459-72*, ℓ=3810	14	14.7

Арматурные сетки изготовлять при помощи точечной сварки в соответствии с требованиями СНиП II-21-75 и ГОСТ 10922-75.

Взам. инв. № | Подпись и дата | Инв. № подл.

Разраб.	Цветкова	
Провер.	Петрославская	
Рук. гр.	Гарбуз	
Гл. инж. пр.	Чирков	
Гл. спец.	Анорианов	
Нач. отд.	Альтшуллер	

ТП 902-2-350 -КЖИ-С21

Днище. Сетка арматурная С-21

Стадия	Масса	Масштаб
Р	27П.8кг	б/м
Лист 1	Листов 1	

Госстрой СССР СОЮЗВОДОКАНАЛПРОЕКТ г. Москва

17387-03 12

Копировал Формат А3

Альбом III

Типовой проект 902-2-350

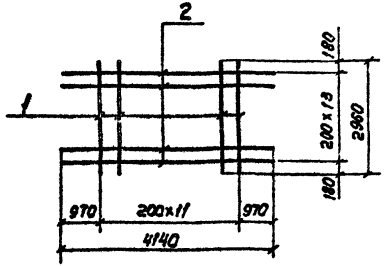

Формат	Зона	Поз.	Обозначение	Наименование	К-во	Примеч. Масса 1 шт. кг
				Документация		
			КЖИ-С22	Сборочный чертеж		
				Детали		
Б/4		1	——	ф8AIII, ГОСТ 5781-75; ℓ=2960	12	1.2
Б/4		2	——	ф25AIII ГОСТ 5.1459-72,* ℓ=4140	14	16.0

Арматурные сетки изготовлять при помощи точечной сварки в соответствии с СНиП II-21-75 и ГОСТ 10922-75.

Инв. № подл. | Подпись и дата | Взам. инв. №

Разраб.	Цветкова		
Пров.	Петрашкевич		
Рук. гр.	Гарбуз		
Гл. инж. пр.	Чирков		
Гл. спец.	Андрианов		
Нач. отд.	Альтшуллер		

ТП 902-2-350-КЖИ-С22

Днище. Сетка арматурная С22.

Стадия	Масса	Масшт.
Р	238.9кг	б/м
Лист 1	Листов 1	

Госстрой СССР
СОЮЗВОДОКАНАЛПРОЕКТ
г. Москва

Копировал

Формат А4

Альбом III

Типовой проект 902-2-350

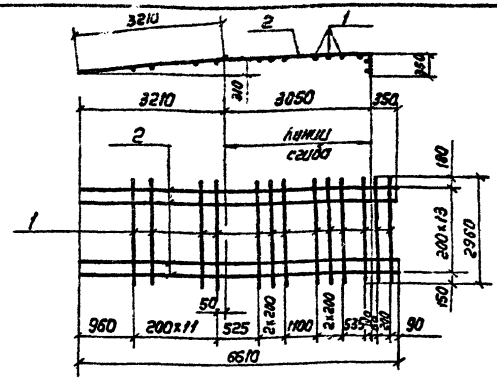

Формат	Зона	Поз.	Обозначение	Наименование	Кол.	Примеч. Масса 1 шт. кг
				Документация		
			КЖИ-С23	Сборочный чертеж		
				Детали		
Б/4		1	——	ф8AIII, ГОСТ 5781-75, ℓ=2960	21	1,2
Б/4		2	——	ф25AIII ГОСТ 5,1459-72,* ℓ=6610	14	25,4

Арматурные сетки изготовлять при помощи точечной сварки в соответствии с СНиП II-21-75 и ГОСТ 10922-75.

Инв. № подл. | Подпись и дата | Взам. инв. №

Разраб.	Цветкова		
Пров.	Петрашкевич		
Рук. гр.	Гарбуз		
Гл. инж. пр.	Чирков		
Гл. спец.	Андрианов		
Нач. отд.	Альтшуллер		

ТП 902-2-350-КЖИ-С23

Днище. Сетка арматурная С23

Стадия	Масса	Масшт.
Р	380.8кг	б/м
Лист 1	Листов 1	

Госстрой СССР
СОЮЗВОДОКАНАЛПРОЕКТ
г. Москва

17887-03 13

Копировал: Лаврухина

Формат А4

Альбом III

Типовой проект 902-2-350

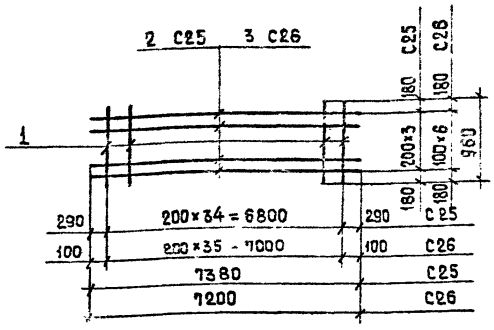

Формат	Зона	Поз.	Обозначение	Наименование	К-во	Примеч. масса 1шт. кг
				Документация		
			КЖИ - С25; 26	Сборочный чертеж		
				Детали		
				С25		
Б/Ч		1	——	ф 6АIII, ГОСТ 5781-75, ℓ=960	35	0,2
Б/Ч		2	——	ф 12АIII, ГОСТ 5.1459-72*, ℓ=7380	4	6,6
				С26		
Б/Ч		1	——	ф 6АIII, ГОСТ 5781-75, ℓ=960	36	0,2
Б/Ч		3	——	ф 10АIII, ГОСТ 5.1459-72*, ℓ=7200	7	4,5

Арматурные сетки изготовлять при помощи точечной сварки в соответствии с требованиями СНиП II-21-75 и ГОСТ 10922-75.

Взам. инв. №

Подпись и дата

Инв. № подл.

Разраб.	Цветкова		
Провер.	Петропавловская		
Рук. гр.	Гарбуз		
Гл. инж. пр.	Чирков		
Гл. спец.	Андрианов		
Нач. отд.	Альтшуллер		

ТП 902-2-350 КЖИ-С25;26

Днище.
Сетки арматурные С25; С26.

Стадия	Масса	Масштаб
Р	33,4 кг 38,7 кг	Б/м

Лист 1 Листов 1

Госстрой СССР
СОЮЗВОДОКАНАЛПРОЕКТ
г. Москва

Формат 11в

Альбом III

Типовой проект 902-2-350

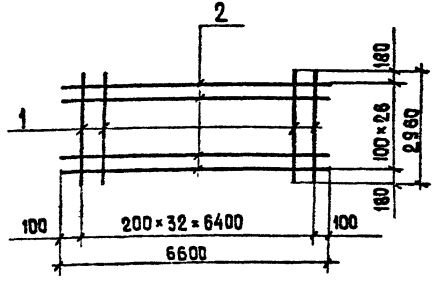

Формат	Зона	Поз.	Обозначение	Наименование	К-во	Примеч. масса 1шт. кг
				Документация		
			КЖИ - С27	Сборочный чертеж		
				Детали		
Б/Ч		1	——	ф 6АIII, ГОСТ 5781-75, ℓ=2960	33	0,7
Б/Ч		2	——	ф 10АIII, ГОСТ 5.1459-72*, ℓ=6600	27	4,1

Арматурные сетки изготовлять при помощи точечной сварки в соответствии с требованиями СНиП II-21-75 и ГОСТ 10922-75.

Взам. инв. №

Подпись и дата

Инв. № подл.

Разраб.	Цветкова		
Провер.	Петропавловская		
Рук. гр.	Гарбуз		
Гл. инж. пр.	Чирков		
Гл. спец.	Андрианов		
Нач. отд.	Альтшуллер		

ТП 902-2-350 - КЖИ-С27

Днище.
Сетка арматурная С27

Стадия	Масса	Масштаб
Р	133.8кг	Б/м

Лист 1 Листов 1

Госстрой СССР
СОЮЗВОДОКАНАЛПРОЕКТ
г. Москва

Копировал: 17887-03 14

Формат 11в

Типовой проект 902-2-350 Альбом III

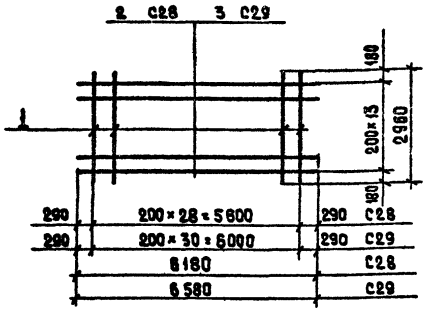

Формат	Зона	Поз.	Обозначение	Наименование	К-во	Примеч. Масса 1 шт. кг
				Документация		
			КЖИ-С28; 29	Сборочный чертеж		
				Детали		
				С28		
Б/Ч		1	—	ф6АIII, ГОСТ 5781-75, ℓ=2960	29	0.7
Б/Ч		2	—	ф12АIII, ГОСТ 5.1459-72*, ℓ=6180	14	5.5
				С29		
Б/Ч		1	—	ф6АIII, ГОСТ 5781-75, ℓ=2960	31	0.7
Б/Ч		3	—	ф12АIII, ГОСТ 5.1459-72*, ℓ=6580	14	5.8

Арматурные сетки изготавлять при помощи точечной сварки в соответствии с требованиями СНиП II-21-75 и ГОСТ 10922-75.

Инв. № подл. | Подпись и дата | Взам. инв. №

Разраб.	Цветкова		
Пров.	Петропавловская		
Рук. гр.	Гарбуз		
Гл. инж. пр.	Чирков		
Гл. спец.	Андрианов		
Нач. отд.	Альтшуллер		

ТП 902-2-350-КЖИ-С28;29

Днище.
Сетки арматурные С28; С29.

Стадия	Масса	Масштаб
Р	97.3 кг / 102.9 кг	Б/М
Лист 1	Листов 1	

Госстрой СССР
СОЮЗВОДОКАНАЛПРОЕКТ
г. Москва

Формат 11в.

Типовой проект 902-2-350 Альбом III

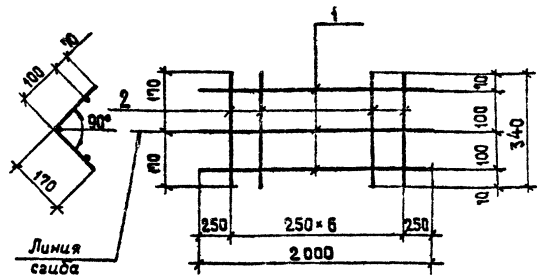

Формат	Зона	Поз.	Обозначение	Наименование	К-во	Примеч. масса 1 шт. кг.
				Документация		
			КЖИ-КР1	Сборочный чертеж		
				Детали		
Б/Ч		1	—	ф6АI, ГОСТ 5781-75, ℓ=2000	3	0,4
Б/Ч		2	—	ф6АI, ГОСТ 5781-75, ℓ=340	7	0,1

Арматурные каркасы изготавлять при помощи точечной сварки в соответствии с требованиями СНиП II-21-75 и ГОСТ 10922-75.

Инв. № подл. | Подпись и дата | Взам. инв. №

Разраб.	Цветкова		
Пров.	Петропавловская		
Рук. гр.	Гарбуз		
Гл. инж. пр.	Чирков		
Гл. спец.	Андрианов		
Нач. отд.	Альтшуллер		

ТП 902-2-350-КЖИ-КР1

Днище.
Каркас плоский КР1

Стадия	Масса	Масштаб
Р	1.9 кг	Б/М
Лист 1	Листов 1	

Госстрой СССР
СОЮЗВОДОКАНАЛПРОЕКТ
г. Москва

17887-03 15

Копировал Шулякавская

Формат 11в

Альбом III

Типовой проект 902-2-350

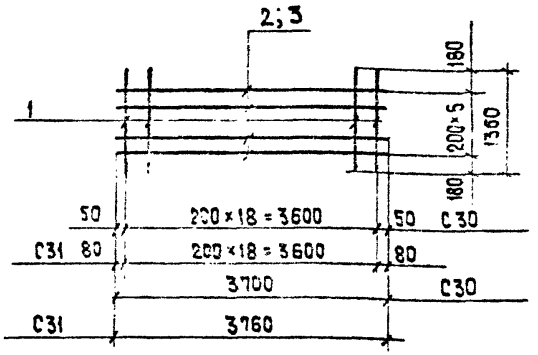

Формат	Зона	Поз.	Обозначение	Наименование	К-во	Примеч. масса 1 шт. кг
				Документация		
				Сборочный чертеж		
				Детали		
				С30		
Б/ч		1	—	ф 8АIII, ГОСТ 5781-75, ℓ=1360	19	0,5
Б/ч		2	—	ф 25АIII, ГОСТ 5.1459-72*, ℓ=3700	6	14,3
				С31		
Б/ч		1	—	ф 8АIII, ГОСТ 5781-75, ℓ=1360	19	0,5
Б/ч		3	—	ф 20АIII, ГОСТ 5.1459-72*, ℓ=3760	6	9,3

Арматурные сетки изготовлять при помощи точечной сварки в соответствии с требованиями СНиП II-21-75 и ГОСТ 10922-75.

Инв. № подл. | Подпись и дата | Взам. инв. №

Разраб.	Цветкова	
Провер.	Петославская	
Рук. гр.	Гарбуз	
Гл. инж. пр.	Чирков	
Гл. спец.	Андрианов	
Нач. отд.	Альтшуллер	

ТП 902-2-350 - КЖИ-С30;31

Днище.
Сетки арматурные
С30; С31.

Стадия	Масса	Масштаб
Р	85.3 кг 65.3 кг	б/м
Лист 1	Листов 1	

Госстрой СССР
СОЮЗВОДОКАНАЛПРОЕКТ
г. Москва

Формат 11В

Альбом III

Типовой проект 902-2-350

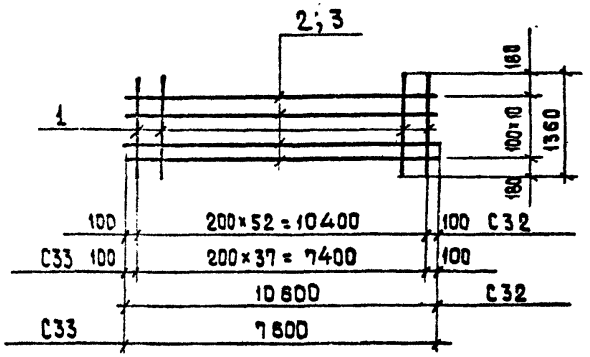

Формат	Зона	Поз.	Обозначение	Наименование	К-во	Примеч. масса 1 шт. кг
				Документация		
				Сборочный чертеж.		
				Детали		
				С32		
Б/ч		1	—	ф 6АIII, ГОСТ 5781-75, ℓ=1360	53	0,3
Б/ч		2	—	ф 10АIII, ГОСТ 5.1459-72*, ℓ=10600	11	6,6
				С33		
Б/ч		1	—	ф 6АIII, ГОСТ 5781-75, ℓ=1360	38	0,3
Б/ч		3	—	ф 10АIII, ГОСТ 5.1459-72*, ℓ=7600	14	4,7

Арматурные сетки изготовлять при помощи точечной сварки в соответствии с требованиями СНиП II-21-75 и ГОСТ 10922-75.

Инв. № подл. | Подпись и дата | Взам. инв. №

Разраб.	Цветкова	
Провер.	Петославская	
Рук. гр.	Гарбуз	
Гл. инж. пр.	Чирков	
Гл. спец.	Андрианов	
Нач. отд.	Альтшуллер	

ТП 902-2-350 - КЖИ-С32;33

Днище
Сетки арматурные
С32; С33.

Стадия	Масса	Масштаб
Р	88.5 кг 63.1 кг	б/м
Лист 1	Листов 1	

Госстрой СССР
СОЮЗВОДОКАНАЛПРОЕКТ
г. Москва

Копировал Шуляковская

17887-03 16

Формат 11В

Типовой проект 902-2-350 Альбом III

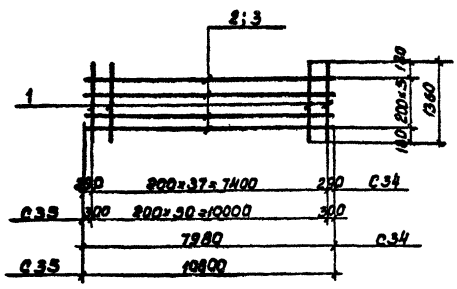

Формат	Зона	Поз.	Обозначение	Наименование	К-во	Примеч. Масса 1шт.кг.
				Документация		
11			КЖИ-С34;35	Сборочный чертеж		
				Детали		
				С 34		
Б/4		1	——	ф8АIII, ГОСТ 5781-75, ℓ=1360	38	0.3
Б/4		2	——	ф12АIII, ГОСТ 5.1459-72*, ℓ=7980	6	7.1
				С35		
Б/4		1	——	ф8АIII, ГОСТ 5781-75, ℓ=1360	51	0.3
Б/4		3	——	ф12АIII, ГОСТ 5.1459-72*, ℓ=10600	6	9.4

Арматурные сетки изготовлять при помощи точечной сварки в соответствии с требованиями СНиП II-21-75 и ГОСТ 10922-75

Взамен инв. №

Подпись и дата

Инв. № подл.

Разраб.	Цветкова	
Провер.	Петропавловская	
Рук. гр.	Гарбуз	
Гл. инж. пр.	Чирков	
Гл. спец.	Андрианов	
Нач. отд.	Альтшуллер	

ТП 902-2-350 -КЖИ-С34;35

Днище. Сетки арматурные С34; С35

Стадия	Масса	Масштаб
Р	54.0 кг. 71.7 кг.	б/м
Лист 1	Листов 1	

Росстрой СССР СОЮЗВОДОКАНАЛПРОЕКТ г. Москва

Формат 11В.

Типовой проект 902-2-350 Альбом II

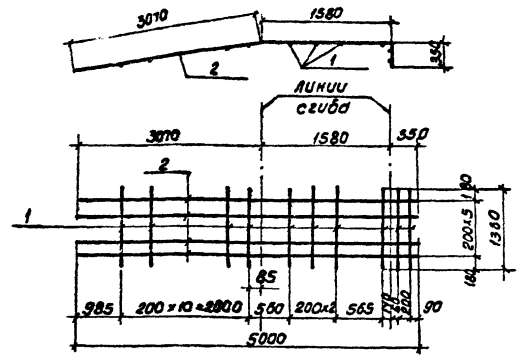

Формат	Зона	Поз.	Обозначение	Наименование	К-во	Примеч. Масса 1шт.кг.
				Документация		
11			КЖИ-С36	Сборочный чертеж		
				Детали		
Б/4		1	——	ф8АIII, ГОСТ 5781-75, ℓ=1360	17	0.5
Б/4		2	——	ф25АIII, ГОСТ 5.1459-72*, ℓ=5000	6	19.3

Арматурные сетки изготовлять при помощи точечной сварки в соответствии с требованиями СНиП II-21-75 и ГОСТ 10922-75.

Взамен инв. №

Подпись и дата

Инв. № подл.

Разраб.	Цветкова	
Провер.	Петропавловская	
Рук. гр.	Гарбуз	
Гл. инж. пр.	Чирков	
Гл. спец.	Андрианов	
Нач. отд.	Альтшуллер	

ТП 902-2-350 -КЖИ-С36

Днище. Сетка арматурная С 36

Стадия	Масса	Масштаб
Р	124.3 кг.	б/м
Лист 1	Листов 1	

Росстрой СССР СОЮЗВОДОКАНАЛПРОЕКТ г. Москва

Копировал. Доценко 17887-03 17 Формат 11В

Альбом III

Типовой проект 902-2-350

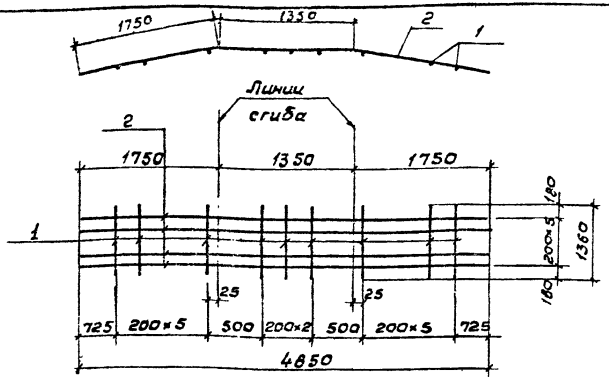

Формат	Зона	Поз	Обозначение	Наименование	К-во	Примеч. Масса 1 шт. кг
				Документация		
11			КЖИ-С37	Сборочный чертеж		
				Детали		
б/ч		1	—	ф8АIII, ГОСТ 5781-75, ℓ=1360	15	0,5
б/ч		2	—	ф20АIII, ГОСТ 5.1459-72, ℓ=4850	6	12,0

Арматурные сетки изготовлять при помощи точечной сварки в соответствии с требованиями СНиП II-21-75 и ГОСТ 10922-75.

Инв. № подл. | Подпись и дата | Взам. инв. №

Разраб.	Цветкова		
Провер.	Петропавловская		
Рук. гр.	Гарбуз		
Гл. инж. пр.	Чурков		
Гл. спец.	Андрианов		
Нач. отд.	Альтшуллер		

ТП-902-2-350 КЖИ-С37

Днище. Сетка арматурная С37

Стадия	Масса	Масштаб
Р	79,5 кг	б/м
Лист 1	Листов 1	

Госстрой СССР
СОЮЗВОДОКАНАЛПРОЕКТ
г. Москва

Копировал: В. Филиппова Формат 11Б

Альбом III

Типовой проект 902-2-350

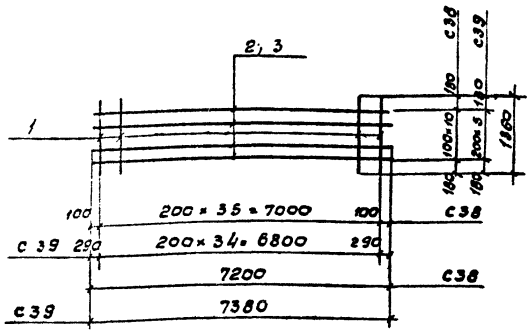

Формат	Зона	Поз	Обозначение	Наименование	К-во	Примеч. Масса 1 шт. кг
				Документация		
11			КЖИ-С38; 39	Сборочный чертеж		
				Детали		
				С38		
б/ч		1	—	ф6АIII, ГОСТ 5781-75, ℓ=1360	36	0,3
б/ч		2	—	ф10АIII, ГОСТ 5.1459-72, ℓ=720	11	4,5
				С39		
б/ч		1	—	ф6АIII, ГОСТ 5781-75, ℓ=1360	35	0,3
б/ч		3	—	ф12АIII, ГОСТ 5.1459-72, ℓ=7380	6	6,6

Арматурные сетки изготовлять при помощи точечной сварки в соответствии с требованиями СНиП II-21-75 и ГОСТ 10922-75.

Инв. № подл. | Подпись и дата | Взам. инв. №

Разраб.	Цветкова		
Провер.	Петропавловская		
Рук. гр.	Гарбуз		
Гл. инж. пр.	Чурков		
Гл. спец.	Андрианов		
Нач. отд.	Альтшуллер		

ТП 902-2-350 КЖИ-С38; 39

Днище. Сетки арматурные С38; С39.

Стадия	Масса	Масштаб
Р	60,3 кг 50,1 кг	б/м
Лист 1	Листов 1	

Госстрой СССР
СОЮЗВОДОКАНАЛПРОЕКТ
г. Москва

17377-03 18

Копировал: В. Филиппова Формат 11Б

Типовой проект 902-2-350 Альбом III

Инв. № подл. | Подпись и дата | Взам. инв. №

КП1

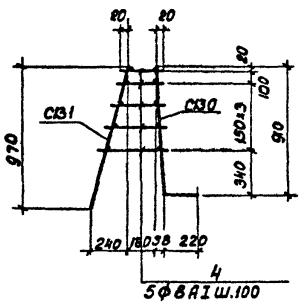

КП2

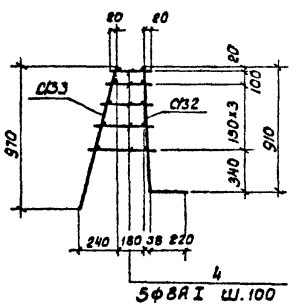

С130

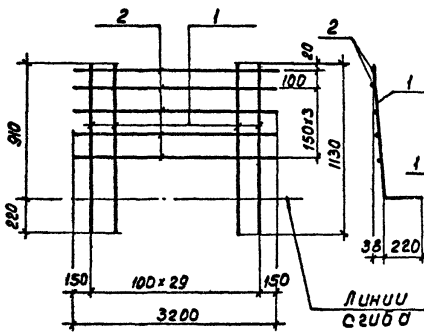

С132

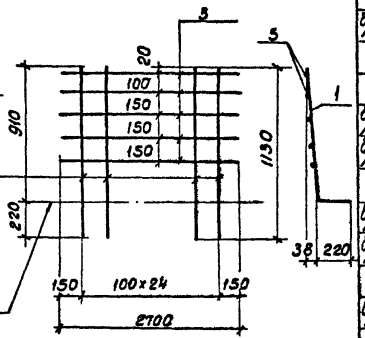

Линии сгибов

С131

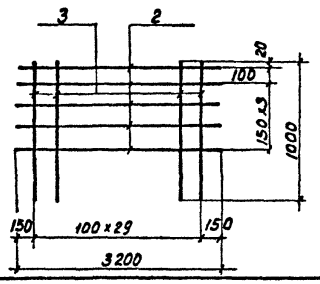

С133

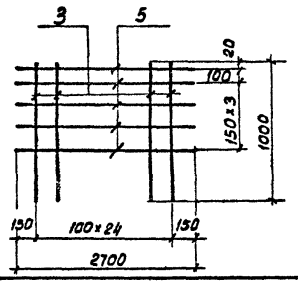

	Поз.	Обозначение	Наименование	К-во	Примеч. Масса 1шт. кг.
			Документация		
12		КЖИ-КП1;2	Сборочный чертеж		
			Детали		
			КП1		
			С130 /шт-1/		
Б/4	1	—	ф14AIII, ГОСТ 5.1459-72*, ℓ=1130	30	1.4
Б/4	2	—	ф8AIII, ГОСТ 5781-75, ℓ=3200	5	1.3
			С131 /шт-1/		
Б/4	3	—	ф10AIII, ГОСТ 5.1459-72*, ℓ=1000	30	0.6
Б/4	2	—	ф8AIII, ГОСТ 5781-75, ℓ=3200	5	1.3
			Стержни одиночные		
Б/4	4	—	ф8AI, ГОСТ 5781-75, ℓ=220÷390	150	0.1
			КП2		
			С132 /шт-1/		
Б/4	1	—	ф14AIII, ГОСТ 5.1459-72*, ℓ=1130	25	1.4
Б/4	5	—	ф8AIII, ГОСТ 5781-75, ℓ=2700	5	1.1
			С133 /шт-1/		
Б/4	3	—	ф10AIII, ГОСТ 5.1459-72*, ℓ=1000	25	0.6
Б/4	5	—	ф8AIII, ГОСТ 5781-75, ℓ=2700	5	1.1
			Стержни одиночные		
Б/4	4	—	ф8AI, ГОСТ 5781-75, ℓ=220÷390	125	0.1

1. Арматурные сетки изготовлять при помощи точечной сварки в соответствии с требованиями СНиП II-21-75 и ГОСТ 10922-75.
2. Объединение в пространственный каркас производить прихваткой одиночных стержней к продольным стержням сеток контактной сваркой с помощью сборочных клещей.

Разраб.	Цветкова		
Проверил	Петропавловская		
Рук. гр.	Горбуз		
Гл. инж. пр.	Чирков		
Гл. спец.	Андрианов		
Нач. отд.	Альтшуллер		

ТП902-2-350-КЖИ-КП1;2

Днище

Каркасы пространственные КП1; КП2

Стадия	Масса	Масштаб
Р	88.0кг / 73.5 кг	Б/м
Лист 1	Листов 1	

Госстрой СССР СОЮЗСЕЛЬХОЗПРОЕКТ г. Москва

17887-03 19

Копировал Доценко Формат 12 г.

Типовой проект 902-2-350 Альбом III

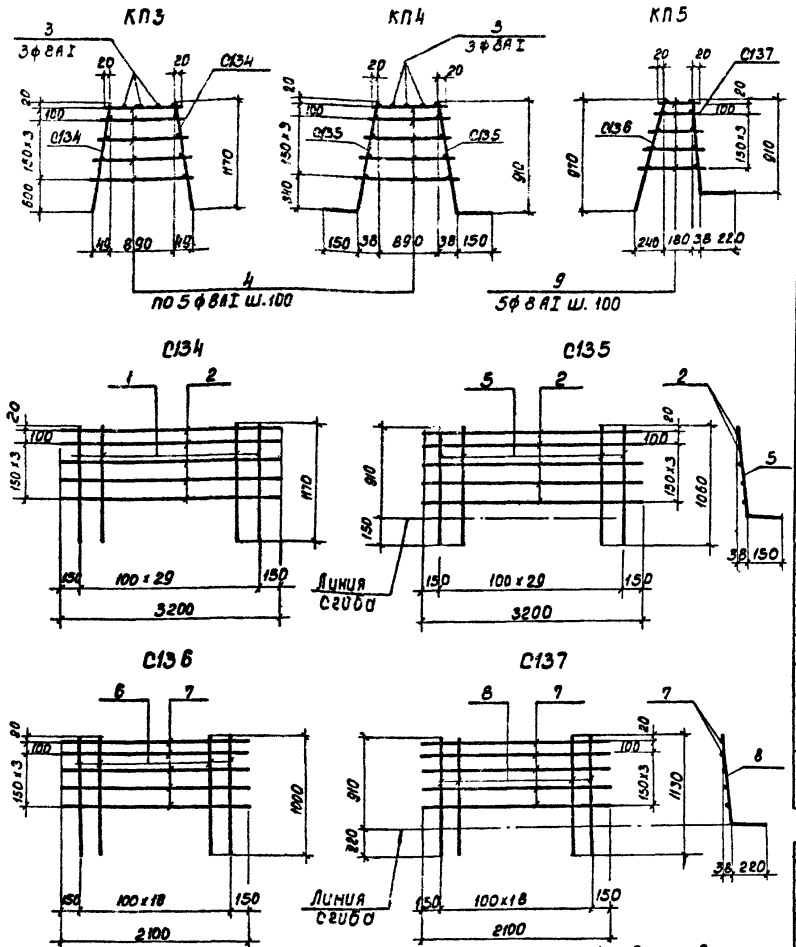

1. Арматурные сетки изготовлять при помощи точечной сварки в соответствии с требованиями СНиП II-21-75 и ГОСТ 10922-75.
2. Объединение в пространственный каркас производить приваркой одиночных стержней к продольным стержням сеток контактной сваркой с помощью сварочных клещей.

Форма	Зона	Поз.	Обозначение	Наименование	К-во	Примеч. Масса 1шт. кг.
				Документация		
12			КЖИ - КП3; 4; 5	Сборочный чертеж		
				Детали		
				КП3		
				С134 /шт-2/		
б/ч		1	—	ф12АIII, ГОСТ 5.1459-72*, ℓ=1170	30	1.0
б/ч		2	—	ф8АIII, ГОСТ 5781-75, ℓ=3200	5	1.3
				Стержни одиночные		
б/ч		3	—	ф8АI, ГОСТ 5781-75, ℓ=3200	3	1.3
б/ч		4	—	ф8АI, ГОСТ 5781-75, ℓ=930÷980	150	0.4
				КП4		
				С135 /шт-2/		
б/ч		2	—	ф8АIII, ГОСТ 5781-75, ℓ=3200	5	1.3
б/ч		5	—	ф12АIII, ГОСТ 5.1459-72*, ℓ=1060	30	0.9
				Стержни одиночные		
б/ч		3	—	ф8АI, ГОСТ 5781-75, ℓ=3200	3	1.3
б/ч		4	—	ф8АI, ГОСТ 5781-75, ℓ=930÷980	150	0.4
				КП5		
				С136 /шт-1/		
б/ч		6	—	ф10АIII, ГОСТ 5.1459-72*, ℓ=1000	19	0.6
б/ч		7	—	ф8АIII, ГОСТ 5781-75, ℓ=2100	5	0.8
				С137 /шт-1/		
б/ч		7	—	ф8АIII, ГОСТ 5781-75, ℓ=2100	5	0.8
б/ч		8	—	ф14АIII, ГОСТ 5.1459-72*, ℓ=1130	19	1.4
				Стержни одиночные		
б/ч		9	—	ф8АI, ГОСТ 5781-75, ℓ=220÷390	95	0.1

Разраб.	Цветкова	
Проверил	Петропавловская	
Рук. гр.	Гарбуз	
Гл. инж. пр.	Чирков	
Гл. спец.	Андрианов	
Нач. отд.	Альтшуллер	

ТП 902-2-350-КЖИ-КП3:4;5

Днище

Каркасы пространственные КП3; КП4; КП5

Стадия	Масса	Масштаб
Р	136.9кг. 130.9кг 55.5кг	б/м

Лист 1 Листов 1

Госстрой СССР
СОЮЗВОДОКАНАЛПРОЕКТ
г. Москва

Инв. № подл. | Подпись и дата | Взам. инв. №

Копировал 17887-03 20 Формат 12г

Типовой проект 902-2-350 Альбом III

Инв. № подл. | Подпись и дата | Взам. инв. №

КП6

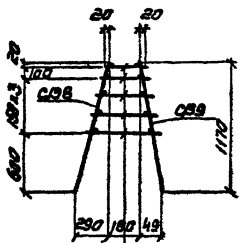

КП7

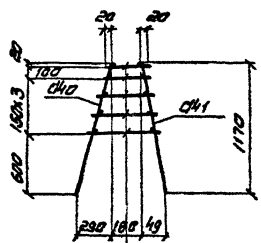

4 по 5ФВАI ш.100

С38

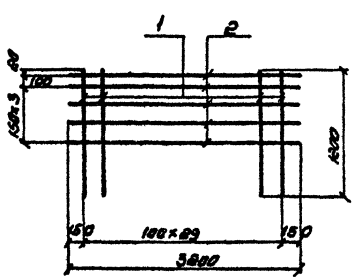

С40

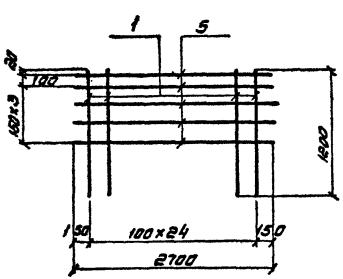

С39

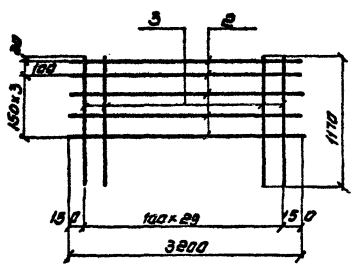

С41

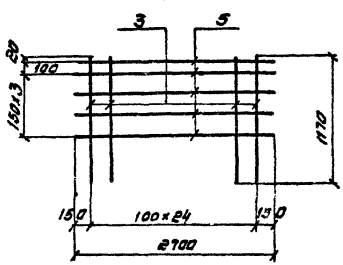

Формат	Зона	Поз	Обозначение	Наименование	К-во	Примеч. Масса 1 шт. кг.
				Документация		
12			КЖИ-КП 6;7	Сварочный чертеж		
				Детали		
				КП 6		
				С38 /шт-1/		
Б/4		1	—	фIIIAII, ГОСТ 5.1459-72, ℓ=1200	30	0.8
Б/4		2	—	фВAIII, ГОСТ 5781-75, ℓ=3200	5	1.3
				С39 /шт-1/		
Б/4		3	—	фIIIAIII, ГОСТ 5.1459-72, ℓ=1170	30	1.4
Б/4		2	—	фВAIII, ГОСТ 5781-75, ℓ=3200	5	1.3
				Стержни одиночные		
Б/4		4	—	фВAI, ГОСТ 5781-75 ℓ=220÷390	150	0.1
				КП 7		
				С40 /шт-1/		
Б/4		1	—	фIIIAII, ГОСТ 5.1459-72, ℓ=1200	25	0.8
Б/4		5	—	фВAIII, ГОСТ 5781-75 ℓ=2700	5	1.1
				С41 /шт-1/		
Б/4		3	—	фIIIAIII, ГОСТ 5.1459-72, ℓ=1170	25	1.4
Б/4		5	—	фВAIII, ГОСТ 5781-75, ℓ=2700	5	1.1
				Стержни одиночные		
Б/4		4	—	фВAI, ГОСТ 5781-75, ℓ=220÷390	125	0.1

1. Арматурные сетки изготовлять при помощи точечной сварки в соответствии требованиями СНиП III-21-75 и ГОСТ 10922-75.
2. Объединение в пространственный каркас производить приваркой одиночных стержней к продольным стержням сеток контактной сваркой с помощью сварочных клещей.

ТП 902-2-350 КЖИ-КП6;7

Днище. Каркасы пространственные КП 6; КП 7

			Стадия	Масса	Масштаб
Разраб.	Цветков		Р	94.0кг / 78.5кг	1/50
Проверил	Петрашевская				
Рук. гр.	Горбуз		Лист 1	Листов 1	
Гл. инж. пр.	Чирков		Госстрой СССР Союзводоканалпроект г. Москва		
Гл. спец.	Андрианов				
Нач. отд.	Плетнухлер				

17837-03 21

Копировал Смыслова Формат 12г

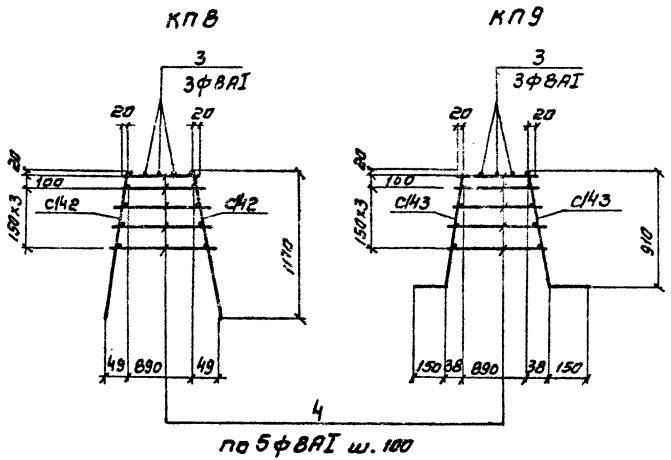

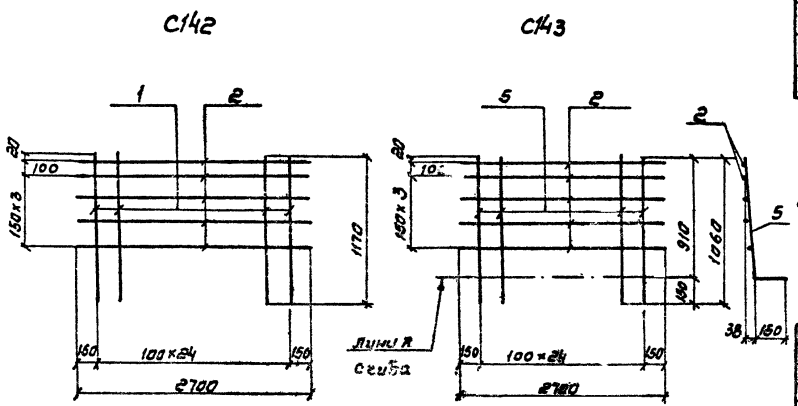

Формат	Зона	Поз	Обозначение	Наименование	К-во	Примеч. масса 1шт. кг
				Документация		
12			КЖИ-КП8; 9	Сборочный чертеж		
				Детали		
				КП8		
				С142 /шт-2/		
б/4		1	—	ф12АIII, ГОСТ 5,1459-72, ℓ=1170	28	1.0
б/4		2	—	ф8АIII, ГОСТ 5781-75, ℓ=2700	5	1.1
				Стержни одиночные		
б/4		3	—	ф8АI, ГОСТ 5781-75, ℓ=2700	3	1.1
б/4		4	—	ф8АI, ГОСТ 5781-75, ℓ=930÷980	125	0.4
				КП9		
				С143 /шт-2/		
б/4		5	—	ф12АIII, ГОСТ 5,1459-72, ℓ=1060	25	0.9
б/4		2	—	ф8АIII, ГОСТ 5781-75, ℓ=2700	5	1.1
				Стержни одиночные		
б/4		3	—	ф8АI, ГОСТ 5781-75, ℓ=2700	3	1.1
б/4		4	—	ф8АI, ГОСТ 5781-75, ℓ=930÷980	125	0.4

1. Арматурные сетки изготовлять при помощи точечной сварки в соответствии с требованиями СНиП II-21-75 и ГОСТ 10922-75.
2. Объединение в пространственный каркас производить приваркой одиночных стержней к продольным стержням сеток контактной сваркой с помощью сварочных клещей.

Разраб.	Цветкова		
Проверил	Петропавловская		
Рук. гр.	Гарбуз		
Гл. инж. пр.	Чирков		
Гл. спец.	Андрианов		
Нач. отд.	Альтшуллер		

ТП 902-2-350 -КЖИ- КП8;9

Днище.
Каркасы пространственные
КП8; КП9.

Стадия	Масса	Масштаб
Р	114.3 кг 109.3 кг	б/м

Лист 1 Листов 1

Госстрой СССР
СОЮЗВОДОКАНАЛПРОЕКТ
г. Москва

17887-03 22

Копировал Синицына Формат 12г

Типовой проект 902-2-350 Альбом III

Инв. № подл. | Подпись и дата | Взам. инв. №

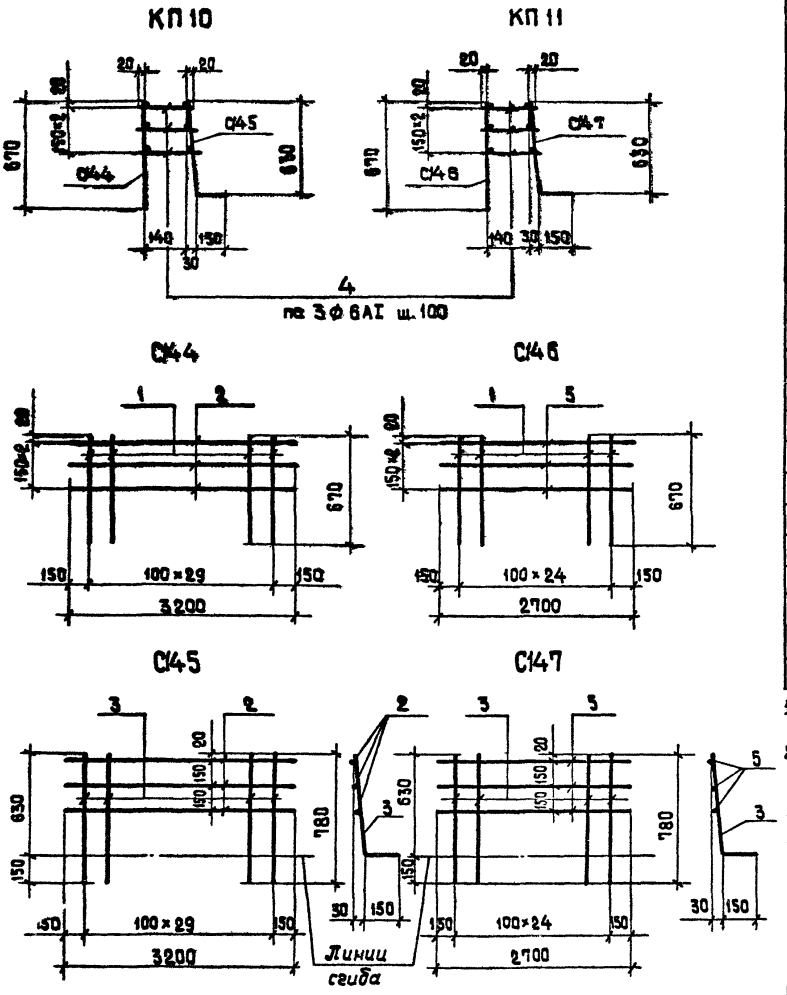

Формат	Зона	Поз.	Обозначение	Наименование	К-во	Примечан. масса 1 шт. кг.
				Документация		
			КЖИ-КП 10; 11	Сборочный чертеж		
				Детали		
				КП10		
				С144 /шт-1/		
Б/ч		1	——	ф10АIII, ГОСТ 5.1459-72*, ℓ=670	30	0,4
Б/ч		2	——	ф8АIII, ГОСТ 5781-75, ℓ=3200	3	1,3
				С145 /шт-1/		
Б/ч		3	——	ф10АIII, ГОСТ 5.1459-72*, ℓ=780	30	0,4
Б/ч		2	——	ф8АIII, ГОСТ 5781-75, ℓ=3200	3	1,3
				Стержни одиночные		
Б/ч		4	——	ф6АI, ГОСТ 5781-75, ℓ=180÷190	90	0,1
				КП 11		
				С146 /шт-1/		
Б/ч		1	——	ф10АIII, ГОСТ 5.1459-72*, ℓ=670	25	0,4
Б/ч		5	——	ф8АIII, ГОСТ 5781-75, ℓ=2700	3	1.1
				С147 /шт-1/		
Б/ч		3	——	ф10АIII, ГОСТ 5.1459-72*, ℓ=780	25	0,4
Б/ч		5	——	ф8АIII, ГОСТ 5781-75, ℓ=2700	3	1.1
				Стержни одиночные		
Б/ч		4	——	ф6АI, ГОСТ 5781-75, ℓ=180÷190	75	0.1

1. Арматурные сетки изготовлять при помощи точечной сварки в соответствии с требованиями СНиП II-21-75 и ГОСТ 10922-75.
2. Объединение в пространственный каркас производить приваркой одиночных стержней к продольным стержням сеток контактной сваркой с помощью сварочных клещей.

Разраб.	Цветкова		
Проверил	Петровалловская		
Рук.гр.	Гарбуз		
Гл.инж.пр.	Чирков		
Гл. спец.	Андрианов		
Нач.отд.	Альтшуллер		

ТП 902-2-350-КЖИ-КП 10;11

Днище.
Каркасы пространственные
КП 10; КП 11

Стадия	Масса	Масштаб
Р	40.8кг / 34.1кг	Б/М

Лист 1 | Листов 1

Госстрой СССР
СОЮЗВОДОКАНАЛПРОЕКТ
г. Москва

Типовой проект 902-2-350 Альбом III

Инв. № подл. | Подпись и дата | Взам. инв. №

17887-03 23

Копировал Шуляковская Формат 12г

Типовой проект 902-2-35 0 Альбом III

Инв. № подл. | Подп. | Взам. инв. №

КП 12

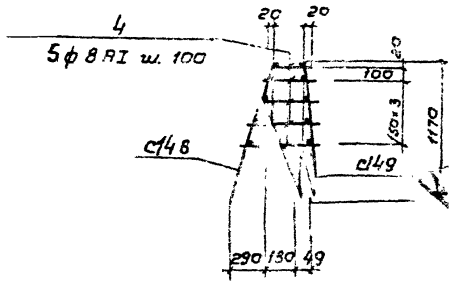

С148

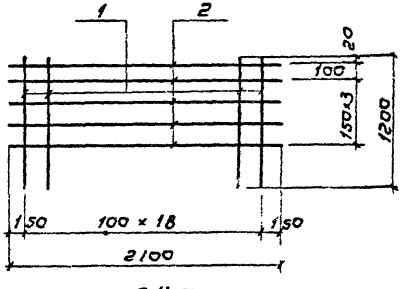

С149

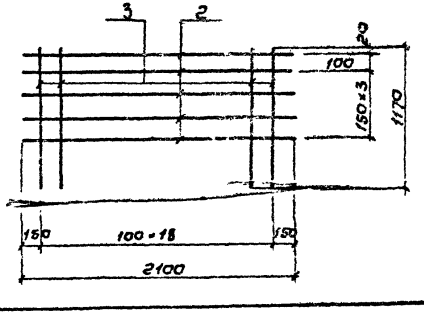

Формат	Зона	Поз.	Обозначение	Наименование	К-во	Примеч. масса 1шт. кг.
				Документация		
12			КЖИ-КП 12	Сборочный чертеж		
				Детали		
				С148 /шт-1/		
б/ч		1	—	ф10АIII, ГОСТ 5.1459-72, ℓ=1200	19	0,8
б/ч		2	—	ф8АIII, ГОСТ 5781-75, ℓ=2100	5	0,8
				С149 /шт-1/		
б/ч		3	—	ф14АIII, ГОСТ 5.1459-72, ℓ=1170	19	1,4
б/ч		2	—	ф8АIII, ГОСТ 5781-75, ℓ=2100	5	0,8
				Стержни одиночные		
б/ч		4	—	ф8АI, ГОСТ 5781-75, ℓ=220÷390	95	0,1

1. Арматурные сетки изготовлять при помощи точечной сварки в соответствии с требованиями СНиП II-21-75 и ГОСТ 10922-75.
2. Объединение в пространственный каркас производить приваркой одиночных стержней к продольным стержням сеток контактной сваркой с помощью сварочных клещей.

Разраб.	Цветкова		
Провер.	Петропавловская		
Рук. гр.	Гарбуз		
Гл. инж. пр.	Чирков		
Гл. спец.	Андрианов		
Нач. отд.	Альтшуллер		

ТП 902-2-350 -КЖИ-КП 12

Днище. Каркас пространственный КП 12

Стадия	Масса	Масштаб
Р	59,3 кг	б/ч

Лист 1 | Листов 1

Госстрой СССР СОЮЗВОДОКАНАЛПРОЕКТ г. Москва

17887-03 24

Копировал: В. Филиппова Формат 12Г

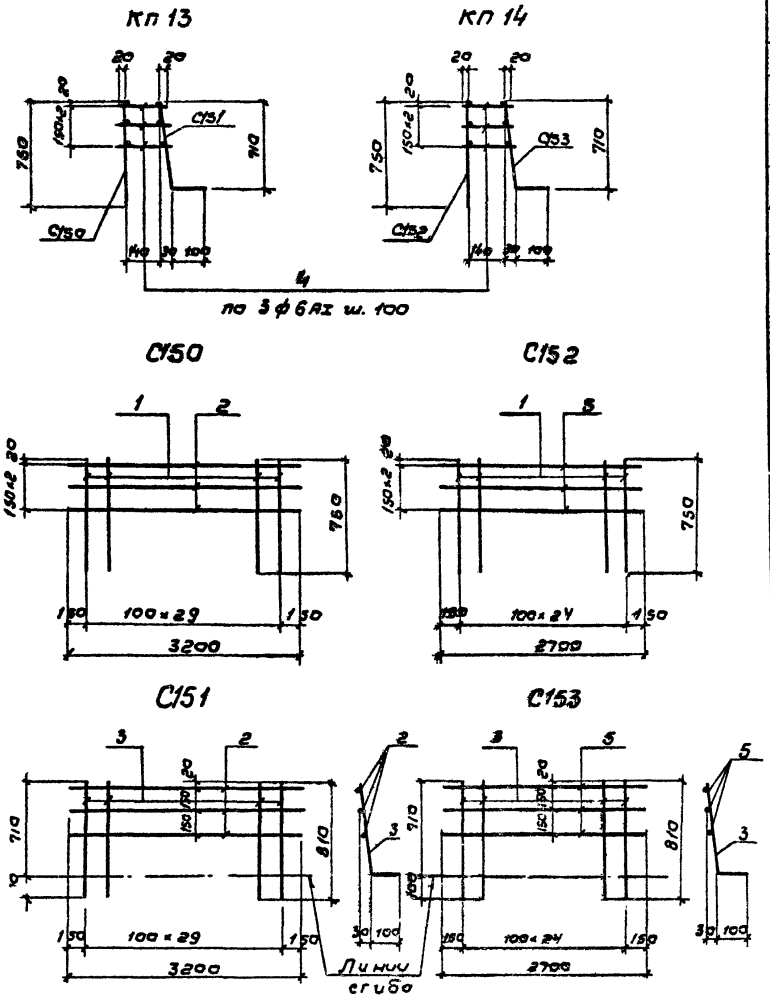

Формат	Зона	Поз	Обозначение	Наименование	к-во	Примеч масса 1 шт. кг
				Документация		
12			Кжи-кп 13; 14	Сборочный чертеж		
				Детали		
				Кп 13		
				С150 /шт-1/		
б/ч		1	——	ф 10 AIII, гост 5.1459-72, ℓ=750	30	0,5
б/ч		2	——	ф 8 AIII, гост 5781-75, ℓ=3200	3	1,3
				С151 /шт-1/		
б/ч		3	——	ф 10 AIII, гост 5.1459-72, ℓ=810	30	0,5
б/ч		2	——	ф 8 AIII, гост 5781-75, ℓ=3200	3	1,3
				Стержни одиночные		
б/ч		4	——	ф 6 AI, гост 5781-75, ℓ=180÷190	90	0,1
				Кп 14		
				С152 /шт-1/		
б/ч		1	——	ф 10 AIII, гост 5.1459-72, ℓ=750	25	0,5
б/ч		5	——	ф 8 AIII, гост 5781-75, ℓ=2700	3	1,1
				С153 /шт-1/		
б/ч		3	——	ф 10 AIII, гост 5.1459-72, ℓ=810	25	0,5
б/ч		5	——	ф 8 AIII, гост 5781-75, ℓ=2700	3	1,1
				Стержни одиночные		
б/ч		4	——	ф 6 AI, гост 5781-75, ℓ=180÷190	75	0,1

1. Арматурные сетки изготовлять при помощи точечной сварки в соответствии с требованиями СНиП II-21-75 и ГОСТ 10922-75.
2. Объединение в пространственный каркас производить приваркой одиночных стержней к продольным стержням сеток контактной сваркой с помощью сварочных клещей.

Разраб.	Иветкова		
Провер.	Петропавловская		
Рук. гр.	Гарбуз		
Гл. инж. пр.	Чирков		
Гл. спец.	Андрианов		
Нач. отд.	Альтшуллер		

ТП 902-2-350 -КЖИ-КП 13, 14

Днище. Каркасы пространственные Кп 13; Кп 14

Стадия	Масса	Масштаб
Р	46.8 кг 39.1 кг	б/м

Лист 1 | Листов: 1

Госстрой СССР СОЮЗВОДОКАНАЛПРОЕКТ г. Москва

17887-03 25

Копировал В. Филиппова Формат 12Г

Альбом III

Типовой проект 902-2-350

Инв. № под. | Подпись и дата | Взам. инв. №



Формат	Зона	Поз.	Обозначение	Наименование	К-во	Примеч. Масса 1 шт. кг.
				Документация		
11			КЖИ-МН1,2,3,7,8	Сборочный чертеж		
				Детали		
				МН1		
		1	—	Труба Ду=200 ℓ2, ГОСТ8731-74, ℓ=810	1	11.8
				МН2		
		2	—	Труба Ду=200 ℓ2, ГОСТ8731-74, ℓ=1250	1	18.2
				МН3		
		3	—	Труба Ду=200 ℓ2, ГОСТ8731-74, ℓ=2450	1	35.5
				МН7		
		4	—	Труба Ду=200 ℓ2, ГОСТ8731-74, ℓ=600	1	8.7
				МН8		
		5	—	Труба Ду=200 ℓ2, ГОСТ8731-74, ℓ=3000	1	43.7

Альбом III

Типовой проект 902-2-350

Инв.№ подл. | Подпись и дата | Взам. инв.№

Разраб.	Цветкова		
Проверил	Истрашкевская		
Рук. гр.	Горбуз		
Гл. инж. пр.	Чирков		
Гл. спец.	Анфиногов		
Нач. отд.	Альтшуллер		

ТП 902-2-350-КЖИ-МН1,2,3,7,8

Набетонка днища. Изделия МН1, 2, 3, 7, 8.

Стадия	Масса	Масштаб
	11.8 кг. 18.2 кг. 35.5 кг. 8.7 кг. 43.7 кг.	6/м
Лист 1	Листов 1	

Росстрой СССР
СОЮЗВОДОКАНАЛПРОЕКТ
г. Москва.

Копировал

Формат 118

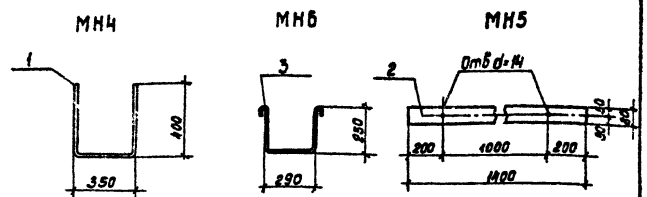

Формат	Зона	Поз.	Обозначение	Наименование	К-во	Примеч. Масса 1 шт. кг.
				Документация		
11			КЖИ-МН4,5,6	Сборочный чертеж		
				Детали		
				МН4		
		1	—	ф10 AI, ГОСТ 5781-75, ℓ=1150	1	0.7
				МН5		
		2	—	-80×4, ГОСТ 103-76, ℓ=1400	1	3.5
				МН6		
		3	—	ф10 AI, ГОСТ 5781-75, ℓ=920	1	0.6

Альбом III

Типовой проект 902-2-350

Инв.№ подл. | Подпись и дата | Взам. инв.№

Разраб.	Цветкова		
Провер.	Истрашкевская		
Рук. гр.	Горбуз		
Гл. инж. пр.	Чирков		
Гл. спец.	Анфиногов		
Нач. отд.	Альтшуллер		

ТП 902-2-350-КЖИ-МН4,5,6

Набетонка днища. Изделия МН4,5,6

Стадия	Масса	Масштаб
Р	0.7 кг. 3.5 кг. 0.6 кг.	6/м
Лист 1	Листов 1	

Росстрой СССР
СОЮЗВОДОКАНАЛПРОЕКТ
г. Москва

Копировал. Дворенко

17887-03 26

Формат 118

Типовой проект 902-2-350 Альбом III

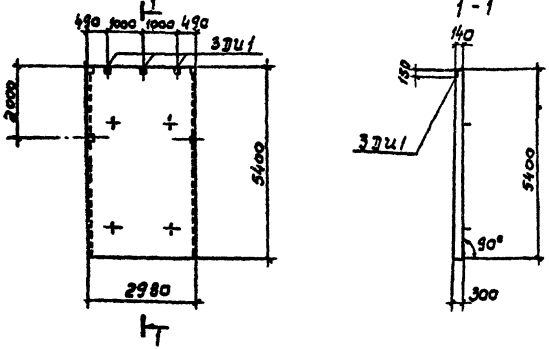

Формат	Зона	Поз	Обозначение	Наименование	К-во	Примеч. Масса 1 шт. кг.
				Документация		
11			КЖИ-ПС3-СБ	Сборочный чертеж		
			Серия 3.900-3 вып 3 ч. 1	Примененные документы		с закладными изделиями
				(панель ПС2-54-К2)		
				Сборочные единицы		
11			КЖИ-ПС-3Дп1	Изделие закладное 3Дп1	3	

Стеновая панель отличается от типовой по серии 3.900-3 вып. 3 ч. 1 наличием дополнительных закладных изделий.

Инв. № подл. | Подпись и дата | Взам. инв. №

ТП-902-2-350-КЖИ-ПС3-СБ

Нач. сб.	Цветкова		
Провер.	Петропавловская		
Рук. гр.	Горбуз		
Гл. инж. пр.	Чурков		
Гл. спец.	Андрианов		
Нач. отд.	Альтшуллер		

Панель стеновая ПС3 (ПС2-54-К2[а])

Стадия	Масса	Масштаб
Р	8,80т	1:100
Лист 1	Листов 1	

Бетон М-200, Мрз [ ], В4

Госстрой СССР СОЮЗВОДОКАНАЛПРОЕКТ г. Москва

Копировал: В. Филиппова Формат 118

Типовой проект 902-2-350 Альбом III

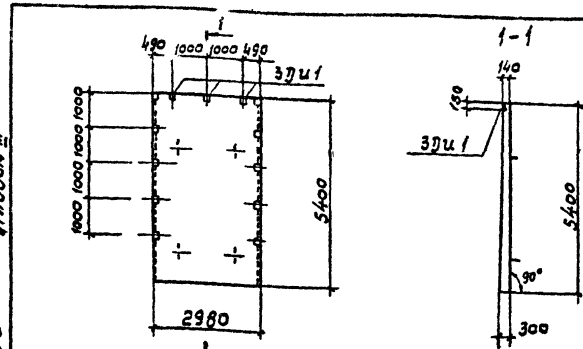

Формат	Зона	Поз	Обозначение	Наименование	К-во	Примеч. Масса 1 шт. кг.
				Документация		
11			КЖИ-ПС4-СБ	Сборочный чертеж		
			Серия 3.900-3 вып 3 ч. 1	Примененные документы		с закладными изделиями
				(панель ПС2-54-К12)		
				Сборочные единицы		
11			КЖИ-ПС-3Дп1	Изделие закладное 3Дп1	3	

Стеновая панель отличается от типовой по серии 3.900-3 вып 3 ч.1 наличием дополнительных закладных изделий.

Инв. № подл. | Подпись и дата | Взам. инв. №

ТП 902-2-350-КЖИ-ПС4-СБ

Разраб.	Цветкова		
Провер.	Петропавловская		
Рук. гр.	Горбуз		
Гл. инж. пр.	Чурков		
Гл. спец.	Андрианов		
Нач. отд.	Альтшуллер		

Панель стеновая ПС4 (ПС2-54-К12[а])

Стадия	Масса	Масштаб
Р	8,80т	1:100
Лист 1	Листов 1	

Бетон М-200, Мрз [ ], В4

Госстрой СССР СОЮЗВОДОКАНАЛПРОЕКТ г. Москва

17887-03 27

Копировал: В. Филиппова Формат 118

Типовой проект 902-2-350 Альбом III

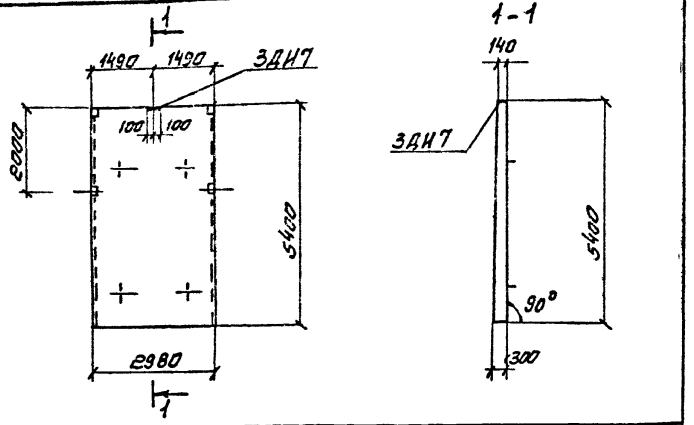

Формат	Зона	Поз.	Обозначение	Наименование	К-во	Примеч. Масса 1 шт. кг.
				Документация		
11			КЖИ-ПС5-СБ	Сборочный чертеж		
			Серия 3.900-3 вып-34.1	Примененные документы		Сокладными изделиями
				(панель ПС2-54-К2)		
				Сборочные единицы		
11			КЖИ-ПС-ЗДИ6,7	Изделие закладное ЗДИ7	1	

Стеновая панель отличается от типовой по серии 3.900-3 вып.34.1 наличием дополнительных закладных изделий.

Инв.№ подл. | Подпись и дата | Взам.инв.№

Разраб.	Цветкова	
Проверил	Петрова	
Рук. гр.	Гарбуз	
Гл.инж.пр.	Чирков	
Гл.спец.	Андрианов	
Нач.отд.	Альтшуллер	

ТП 902-2-350-КЖИ-ПС5-СБ

Панель стеновая ПС5 (ПС2-54-К2б)

Стадия	Масса	Масштаб
Р	8.80т	1:100
Лист 1	Листов 1	

Госстрой СССР СОЮЗВОДОКАНАЛПРОЕКТ г. Москва

Бетон М-200, МРЗ □, В4

Коп

Формат А1Б.

Типовой проект 902-2-350 Альбом III

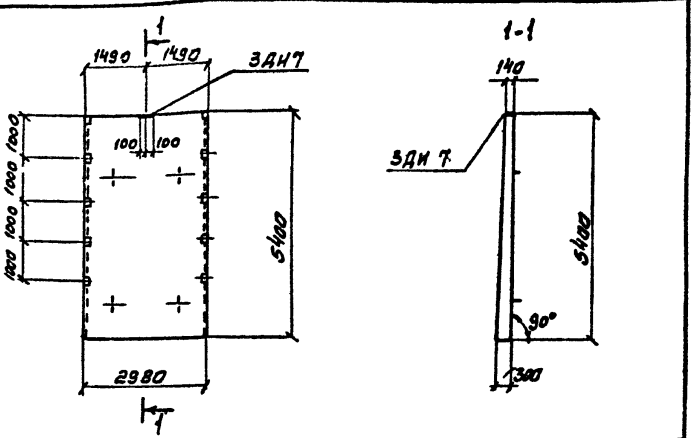

Формат	Зона	Поз.	Обозначение	Наименование	К-во	Примеч. Масса 1 шт. кг.
				Документация		
11			КЖИ-ПС6-СБ	Сборочный чертеж		
			Серия 3.900-3 вып. 34.1	Примененные документы		Сокладными изделиями
				(панель ПС2-54-К12)		
				Сборочные единицы		
11			КЖИ-ПС-ЗДИ6,7	Изделие закладное ЗДИ7	1	

Стеновая панель отличается от типовой по серии 3.900-3 вып. 34.1 наличием дополнительных закладных изделий.

Инв.№ подл. | Подпись и дата | Взам.инв.№

Разраб.	Цветкова	
Проверил	Петрова	
Рук. гр.	Гарбуз	
Гл.инж.пр.	Чирков	
Гл.спец.	Андрианов	
Нач.отд.	Альтшуллер	

ТП 902-2-350-КЖИ-ПС6-СБ

Панель стеновая ПС6 (ПС2-54-К12б)

Стадия	Масса	Масштаб
Р	8.80т	1:100
Лист 1	Листов 1	

Госстрой СССР СОЮЗВОДОКАНАЛПРОЕКТ г. Москва

Бетон М-200, МРЗ □, В4

17887-03 28

Копировал Сивц Синицына

Формат А1Б

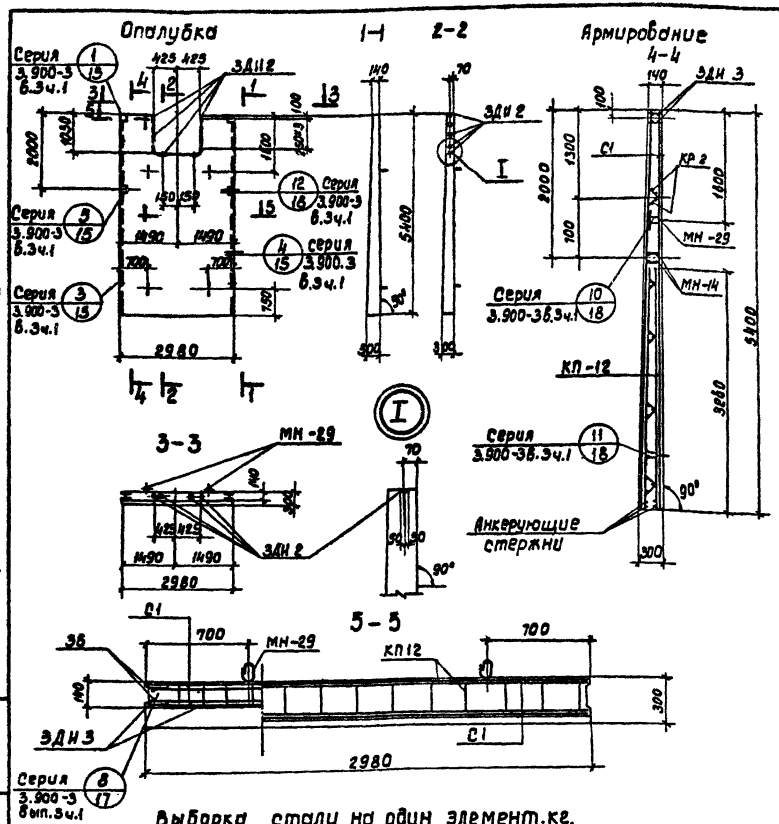

Спецификация элементов сборной конструкции

Формат	Зона	Поз.	Обозначение	Наименование	К-во	Примеч.
				Документация		
12			КЖИ-ПС 7-СБ	Сборочный чертеж		
			Серия 3.900-3 вып. 3ч.1	Примененные документы		
				(панель ПС2-54-к2)		
				Сборочные единицы и детали		
			Серия 3.900-3 вып. 3ч.2	Каркас пространственный КП-12	1	
			—"—"—	Каркас плоский КР 2	2	
11			КЖИ-ПС-С1	Сетка арматурная С1	2	
11			КЖИ-ПС-ЗДИ3	Изделие закладное ЗДИ3	2	
			Серия 3.900-3 вып. 3ч.2	—"—"— МН-14	1	
			—"—"—	—"—"— МН-29	2	
		36	—"—"—	ф10АIII, ГОСТ 5.1459-72*; е=5380	4	
11			КЖИ-ПС-ЗДИ2	Изделие закладное ЗДИ2	10	
				Материалы	м³	
				Бетон М-200, Мр3 ▭, 84	3.33	

1. Стеновая панель разработана в соответствии с серией 3.900-3 вып. 3ч.1 и выполняется в опалубке панели ПС2-54-к2.
2. Общие примечания см. серию 3.900-3 в. 3ч.1 лист 11.
3. Защитный слой бетона - 20 мм.

Выборка стали на один элемент. кг.

Марка эл. та	Арматурные изделия: Проволока ТУ14-4-859-75 Кл. В I, ф мм 5	Итого	Арм. сталь ГОСТ 5781-75 Кл. А I, ф мм 8	Итого	Арматурная сталь ГОСТ 5.1459-72* Класс А III, ф мм 10	12	22	Итого	Итого	Закладные изделия: Проволока ТУ14-4-859-75 Кл. В I, ф мм 5	Армат. сталь ГОСТ 5781-75 Кл. А I, ф мм 6	10	Кл. А II, ф мм 22	Кл. А III, ф мм 8	Арм. сталь ГОСТ 5.1459-72 Кл. А III, ф мм 14	Профильная сталь -5:6	Итого	Всего:
ПС7	37.2	37.2	30.0	30.0	122.4	26.6	295.2	444.2	50.4	0.2	4.0	3.6	26.4	1.0	21.0	19.6	80.8	592.2

Разраб.	Цветкова	
Проверил.	Петропавловская	
Рук. гр.	Горбуз	
Гл. инж. пр.	Чирков	
Гл. спец.	Андрианов	
Нач. отд.	Альтшулер	

ТП902-2-350-КЖИ-ПС7-СБ

Панель стеновая ПС7 (ПС2-54-к2в)

Стадия	Масса	Масштаб
Р	8,50т	1:100, 1:50, 1:25

Лист 1 | Листов 1

Бетон М-200, Мр3 ▭, 84

Построено СССР
СОЮЗВОДСКАНАЛПРОЕКТ
2 Москва

Копировал Доценко 17887-03 29 Формат 12 г.

Типовой проект 902-2-350 Альбом III

Инв. № | Подп. | Подпись и дата | В зам. инв. №

Типовой проект 902-2-350 Альбом III

Опалубка

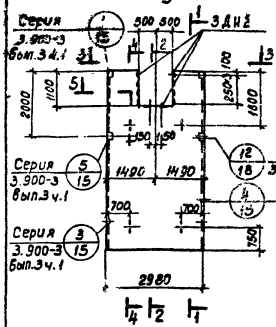

1-1 2-2 Армирование 4-4

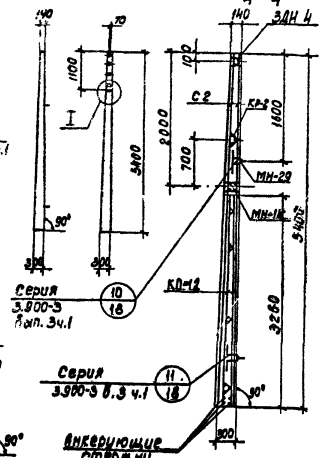

3-3

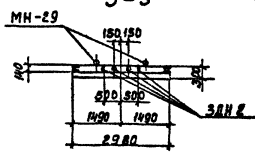

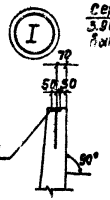

5-5

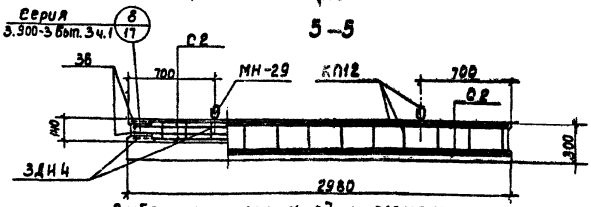

Спецификация элементов сборной конструкции

Формат	Зона	Поз	Обозначение	Наименование	К-во	Примеч.
				Документация		
12			КЖИ-ПС8-СБ	Сборочный чертеж		
			Серия 3.900-3 вып. 3ч.1	Примененные документы		
				(панель ПС2-54-К2)		
				Сборочные единицы и детали		
			Серия 3.900-3 вып. 3 ч.2	Каркас пространственный КП-12	1	
			—"— —"—	Каркас плоский КР2	2	
			—"— —"—	Изделие закладное МН-14	1	
			—"— —"—	—"— —"— МН-29	2	
		36	—"— —"—	ф10 АIII, ГОСТ 5,1459-72*, е=3380	4	
11			КЖИ-ПС-ЗДИ2	Изделие закладное ЗДИ2	10	
11			КЖИ-ПС-ЗДИ4	—"— —"— ЗДИ4	2	
11			КЖИ-ПС-С2	Сетка арматурная С2	2	
				Материалы	$м^3$	
				Бетон М-200, Мр3 ☐, В4	3.36	

1. Стеновая панель разработана в соответствии с серией 3.900-3 вып.3 ч.1 и выполняется в опалубке панели ПС2-54-К2.
2. Общие применения см. серию 3.900-3 вып. 3 ч.1 лист 11.
3. Защитный слой бетона – 20 мм.

Выборка стали на один элемент, кг

Марка эл-та	Арматурные изделия: Проволока ТУ14-4-659-75 кл. Вр.I ф мм 5	Итого	Арм. сталь ГОСТ 5781-75 кл. А I ф мм 8	Итого	Арматурная сталь ГОСТ 5.1459-72* класс А III ф мм 10	12	22	Итого	Итого	Закладные изделия: Проволока ТУ14-4-659-75 кл. Вр.I ф мм 5	Итого	Арм. сталь ГОСТ 5781-75 кл. А I ф мм 6	10	22	Итого	Арм. сталь ГОСТ 5.1459-72* кл. А III ф мм 14	Итого	Профильная сталь Б-В	Итого	Всего:
ПС8	37.2	37.2	30.0	30.0	124.8	26.6	295.2	447.6	513.8	0.2		4.4	8.6	26.4	1.0	22.6		19.6	82.8	596.6

Разраб.	Цветкова		
Пробер.	Петропавловская		
Рук. гр.	Гарбуз		
Гл. инж. пр.	Чирков		
Гл. спец.	Андрианов		
Нач. отд.	Альтшулер		

ТП902-2-350-КЖИ-ПС8-СБ

Панель стеновая ПС8 (ПС2-54-К2г)

Бетон М-200, Мр3 ☐, В4

Стадия	Масса	Масштаб
Р	8.40т.	1:100 1:50 1:25
Лист 1	Листов 1	

Госстрой СССР СОЮЗВОДОКАНАЛПРОЕКТ г. Москва

Копировал. Доценко 17887-03 30 Формат 12

Инв.№ подл. | Подпись и дата | Взам. инв.№

Типовой проект 902-2-350 Альбом III

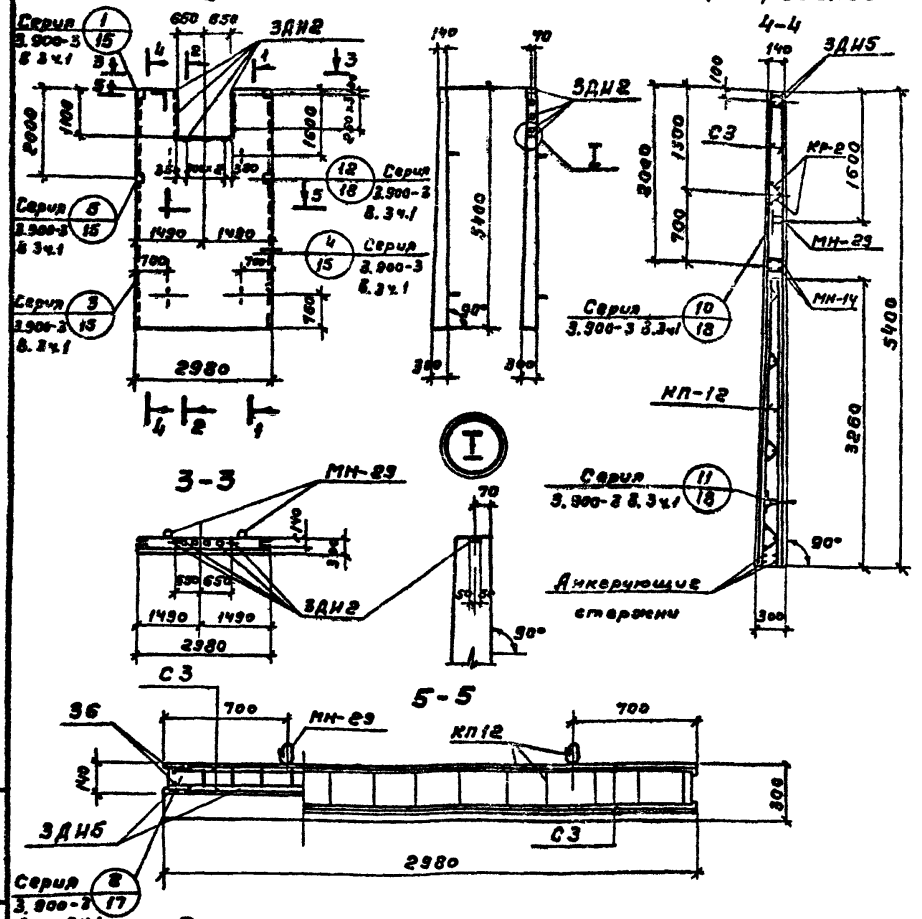

Спецификация элементов сборной конструкции

Формат	Зона	Поз	Обозначение	Наименование	К-во	Примеч
				Документация		
12			КЖИ-ПС9 СБ	Сборочный чертеж		
			Серия 3.900-3 вып. 3ч.1	Примененные документы		
				(Панель ПС2-54-К2)		
				Сборочные единицы и детали		
			Серия 3.900-3 вып. 3ч.2	Каркас пространственный КП-12	1	
			—"—	Каркас плоский КР 2	2	
11			КЖИ-ПС-С3	Сетка арматурная С3	2	
11			КЖИ-ПС-ЗДИ5	Изделие закладное ЗДИ5	2	
			Серия 3.900-3 вып. 3ч.2	—"— МН-14	1	
			—"—	—"— МН-29	2	
		36	—"—	ф10 АIII ГОСТ 5.1459-72; ℓ=5380	4	
11			КЖИ-ПС-ЗДИ2	Изделие закладное ЗДИ2	11	
				Материалы	м³	
				Бетон М-200, Мрз ☐, В4	3.32	

1. Стеновая панель разработана в соответствии с серией 3.900-3 вып. 3ч.1 и выполняется в опалубке панели ПС2-54-К2.
2. Общие примечания см. серию 3.900-3 в.3ч.1 лист 11
3. Защитный слой бетона – 20 мм.

Выборка стали на один элемент. кг

Марка элемента	Арматурные изделия: Проволока ТУ-14-4-659-75, Кл. ВрI, ф мм 5	Итого	Арм. сталь ГОСТ 5781-75, Кл. АI, ф мм 8	Итого	Арматурная сталь ГОСТ 5.1459-72*, класс АIII, ф мм 10	12	22	Итого	Итого	Закладные изделия: Проволока ТУ14-4-659-75, Кл. ВI р, ф мм 5		Армат. сталь ГОСТ 5781-75, Кл. АI, ф мм 6	10	Кл. АII, ф мм 22	Кл. АIII, ф мм 8	Арм. сталь ГОСТ 5.1459-72, Кл. АIII, ф мм 14		Профильная сталь 5×6		Итого	Всего
ПС9	37.2	37.2	30.0	30.0	122.4	26.6	295.2	444.2	511.4	0.2		3.8	8.6	26.4	1.1	21.0		20.3		81.4	592.8

Разраб.	Цветкова		
Проверил	Петропавлова		
Рук. гр.	Гарбуз		
Гл. инж. пр.	Чирков		
Гл. спец.	Андрианов		
Нач. отд.	Альтшуллер		

ТП902-2-350-КЖИ-ПС9-С5

Панель стеновая ПС9 (ПС2-54-К2 9)

Стадия	Масса	Масштаб
Р	8,30т	1:100, 1:50, 1:25
Лист 1	Листов 1	

Бетон М-200, Мрз ☐, В4

Госстрой СССР СОЮЗВОДОКАНАЛПРОЕКТ г. Москва

17887-03 31

Копировал: Гольденбаум Формат 12Г

Инв. № | Подп. | Подпись и дата | Взам. инв. №

Альбом III

Типовой проект 902-2-350

Инв.№ подл. | Подпись и дата | Взам. инв.№

Опалубка

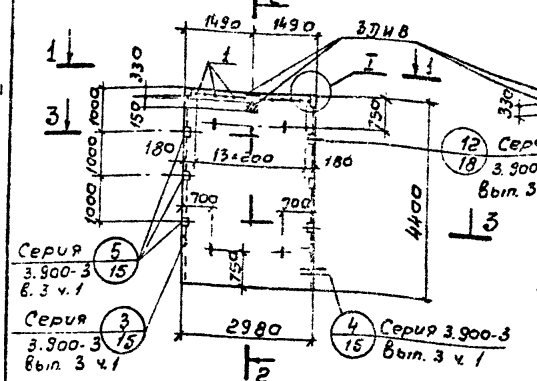

2-2

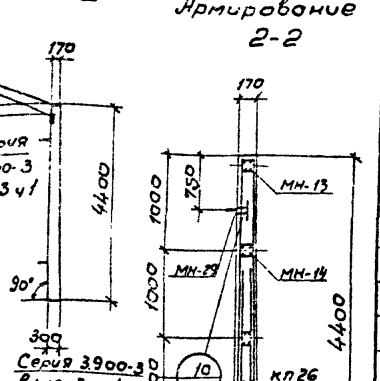

Армирование 2-2

1-1

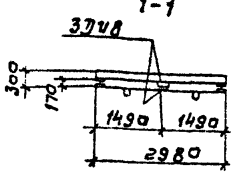

4-4

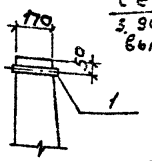

3-3

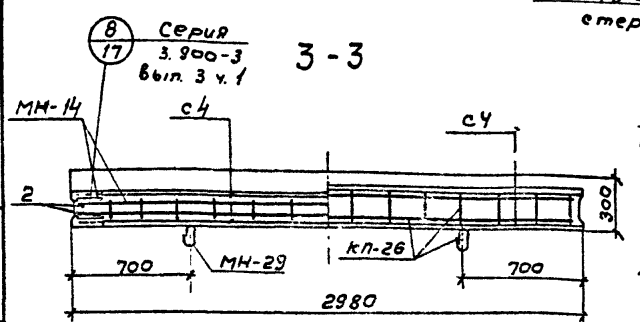

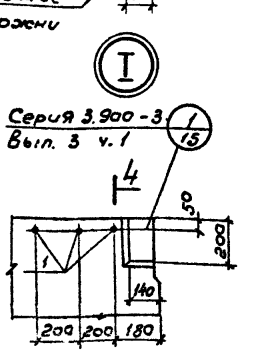

Спецификация элементов сборной конструкции

Формат	Зона	Поз.	Обозначение	Наименование	К-во	Примеч.
				Документация		
12			КЖИ-ПС10-СБ	Сборочный чертеж		
			Серия 3.900-3 Вып. 3 ч.1	Примененные документы:		
				(панель ПС2-54-К12)		
				Сборочные единицы и детали		
			Серия 3.900-3 Вып. 3 ч.2	Каркас пространственный КП-26	1	
			—"—"—	Изделие закладное МН-13	1	
			—"—"—	—"—"— МН-14	1	
			—"—"—	—"—"— МН-29	2	
11			КЖИ-ПС-3ПИ7,8	—"—"— 3ПИ8	2	
11			КЖИ-ПС-СЧ	Сетка арматурная СЧ	2	Масса 1 шт. кг
Б/Ч		1	—	Ø3 Тр.d=3 мм, ГОСТ 3262-75, Ст. 1В0	1Ч	0.3
Б/Ч		2	—	ф10АIII, ГОСТ 5.1459-72, Ст. 43 80	4	2.7
				Материалы	м³	
				Бетон М-200, Мрз ☐, ВУ	3.10	

1. Стеновая панель разработана в соответствии с серией 3.900-3 Вып. 3 ч.1 и выполняется в опалубке панели ПС2-54-К12.
2. Общие примечания см. серию 3.900-3 Вып. 3 ч.1 лист 12
3. Защитный слой бетона - 20 мм

Выборка стали на один элемент, кг

Марка эл-та	Арматурные изделия: Прокат. ТУ14-У-659-75 кл. ВрI ф мм 5	Итого	Прокат. ГОСТ 5781-75 кл. АI ф мм 8	Итого	Арм. сталь ГОСТ 5.1459-72 кл. АII ф мм 10	12	22	Итого	Итого	Закладные изделия: Прокат. ТУ14-У-659-75 кл. ВрI ф мм 5	Арм. сталь ГОСТ 5781-75 кл. АI ф мм 6	10	кл. АII ф мм 32	кл. АIII ф мм 8	Арм. сталь ГОСТ 5.1459-72 кл. АII ф мм 14	Профильная сталь	Итого	Всего
ПС 10	31.8	31.8	30.0	30.0	130.2	19.4	296.2	444.8	506.6	0.2	8.7	8.6	26.4	2.4	55.2	20.2	16.8	4.2	133.7	640.3

Разраб.	Цветкова		
Провер.	Петроградский		
Нач. гр.	Горбуз		
Гл. инж. пр.	Чирков		
Т. контр.	Андрианов		
Нач. отд.	Либшицер		

ТП 902-2-350-КЖИ-ПС10-СБ

Панель стеновая ПС 10 (ПС2-54-К12в)

Бетон М-200, Мрз ☐, В4

Стадия	Масса	Масштаб
Р	7.75т	1:100, 1:50, 1:25
Лист 1	Листов 1	

Госстрой СССР
СОЮЗВОДОКАНАЛПРОЕКТ г. Москва

17887-03 32

Копировал: В. Филиппова

Формат 12Г

Типовой проект 902-2-350 Альбом III

Инв.№ | Взам.инв.№ | Подпись и дата | Инв.№ подл.

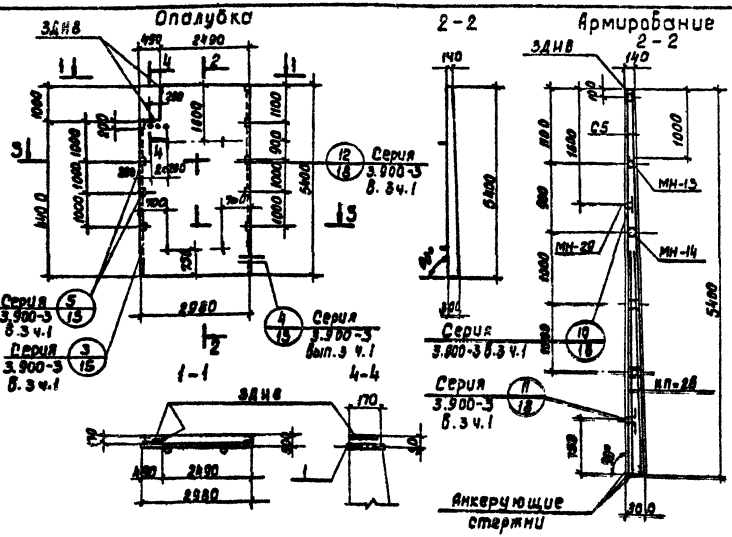

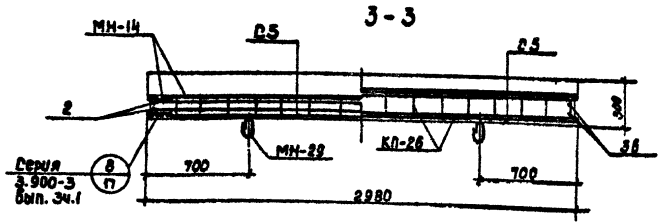

Спецификация элементов сборной конструкции.

	Поз.	Обозначение	Наименование	К-во	Примеч.
			Документация		
12		КЖИ-ПС11-СБ	Сборочный чертеж		
		Серия 3.900-3 вып.3.ч.1	Примененные документы (панель ПС2-54-К12)		
			Сборочные единицы и детали		
		Серия 3.900-3 вып. 3ч.2	Каркас пространственный КП-26	1	
		—"—"—	Изделие закладное МН-13	1	
		—"—"—	—"—"— МН-14	1	
		—"—"—	—"—"— МН-29	2	
	36	—"—"—	ф10 AIII, ГОСТ 5.1459-72*, ℓ=5980	2	Масса 1 шт. кг.
6ч	1	—"—	Гост Ст3 ф 1/4", ГОСТ 3282-75, ℓ=180	3	0.3
6ч	2	—"—	ф10 AIII, ГОСТ 5.1459-72*, ℓ=4980	2	2.7
11		КЖИ-ПС-ЗДИ8	Изделие закладное ЗДИ8	1	
11		КЖИ-ПС-ЗДИ8	—"—"—"— ЗДИ8	2	
11		КЖИ-ПС-С5	Сетка арматурная С5	2	
			Материалы	$м^3$	
			Бетон М-200, Мрз □, В4	3.45	

1. Стеновая панель разработана в соответствии с серией 3.900-3 вып. 3. ч.1 и выполняется в опалубке панели ПС2-54-К12.
2. Общие примечания см. серию 3.900-3 вып.3 ч.1 лист 12.
3. Защитный слой бетона -20мм.

Выборка стали на один элемент, кг

Марка эл-та	Арматурные изделия: Прокат ГОСТ 19281-73 кл.Вр I, Арм.сталь ГОСТ 5781-75 кл.А II, Арматсталь ГОСТ 5.1459-72 класса III: ф мм. 5	6	8	10	12	22	Итого	Закладные изделия: Прокат ГОСТ 19281-73 кл.Вр I, Арматсталь ГОСТ 5781-75 кл.А II, Арм.сталь ГОСТ 8.240-72 кл.А III: ф мм. 5	8	10	22	Прокат ГОСТ 8.240-72 кл.А III: ф мм 8	14	Прокатная сталь: Б-6	Б-8	Ст3кп ГОСТ 380-71	Итого	Всего
ПС11	31.8	30.0	30.0	229.0	29.4	295.0	443.8	505.4	0.2	10.9	8.5	25.4	0.4	53.6	24.9	2.8	0.9	139.3	644.7

Разраб.	Цветкова		
Проверил	Четвертинский		
Рук. гр.	Рыбчук		
Гл.инж.пр.	Чирков		
Гл. спец.	Андрианов		
Нач. отд	Альтшиллер		

ТП 902-2-350-КЖИ-ПС11-СБ

Панель стеновая ПС11 (ПС2-54-К12 Г)

Бетон М-200, Мрз □, В4

Стадия	Масса	Чертеж
Р	8.50т.	1:100 1:50 1:25
Лист 1	Листов 1	

Госстрой СССР СОЮЗВОДОКАНАЛПРОЕКТ г. Москва

Копировал. Доценко 17887-03 33 Формат 12г.

Типовой проект 902-2-350 Альбом III

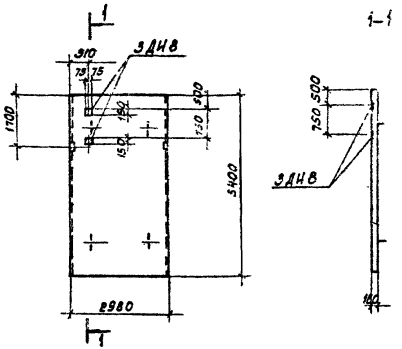

Формат	Зона	Поз.	Обозначение	Наименование	К-во	Примеч. Масса 1 шт. кг.
				Документация		
II			КЖИ-ПГ8-СБ	Сборочный чертеж		
			Серия 3.900-3. вып. 6.	Примененные документы		С закладными изделиями
				(панель ПГ-54-2)		
				Сборочные единицы		
II			КЖИ-ПС-3ДИ 7,8	Изделие закладное 3ДИ8	2	

Перегородочная панель отличается от типовой по серии 3.900-3 вып. 6 наличием дополнительных закладных изделий.

Разраб.	Цветкова		
Провер.	Петропавловская		
Рук. гр.	Горбуз		
Гл. инж. пр.	Чирков		
Гл. спец.	Андрианов		
Нач. отд.	Альтшуллер		

ТП 902-2-350-КЖИ-ПГ8-СБ

Панель перегородочная ПГ8 (ПГ-54-2а)

Стадия	Масса	Масштаб
Р	4.70т.	1:100 1:10

Лист 1 | Листов 1

Бетон М-200, Мр3 ☐, В4

Росстрой СССР СОЮЗВОДОКАНАЛПРОЕКТ г. Москва

Формат 11В

Типовой проект 902-2-350 Альбом III

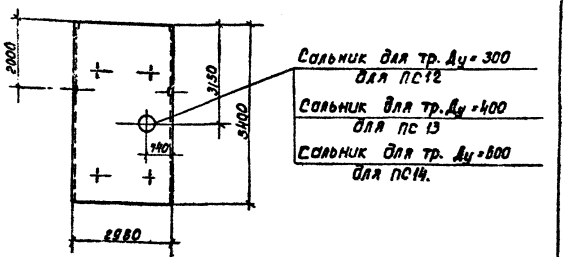

Формат	Зона	Поз.	Обозначение	Наименование	К-во	Примеч. Масса 1 шт. кг.
				Документация		
II			КЖИ-ПС12, 13, 14-СБ	Сборочный чертеж		
			Серия 3.900-3 вып.3 ч.1	Примененные документы		С закладными изделиями
				панель ПС2-54-К2)		
				Сборочные единицы		
			Серия 3.901-5	Сальник для тр. Ду=300, Ек=300	1	
			Серия 3. 901-5	Сальник для тр. Ду=400, Ек=300	1	
			Серия 3. 901-5	Сальник для тр. Ду=600, Ек=300	1	

1. Стеновая панель отличается от типовой по серии 3.900-3 вып. 3 ч.1 наличием дополнительных закладных изделий.
2. Вместе пропуска сальника арматуру стандартных сеток обрезать по месту, а концы обрезанной арматуры приварить к корпусу сальника.

Разраб.	Цветкова		
Провер.	Петропавловская		
Рук. гр.	Горбуз		
Гл. инж. пр.	Чирков		
Гл. спец.	Андрианов		
Нач. отд.	Альтшуллер		

ТП 902-2-350-КЖИ-ПС12,13,14 СБ

Панели стеновые ПС12, 13, 14. (ПС2-54-К2е, 2и, 2к)

Стадия	Масса	Масштаб
Р	8.80т.	1:100

Лист 1 | Листов 1

Бетон М-200, Мр3 ☐, В4

Росстрой СССР СОЮЗВОДОКАНАЛПРОЕКТ г. Москва

17887-03 34

Копировал Доценко

Формат 11В

Альбом III

Типовой проект 902-2-350

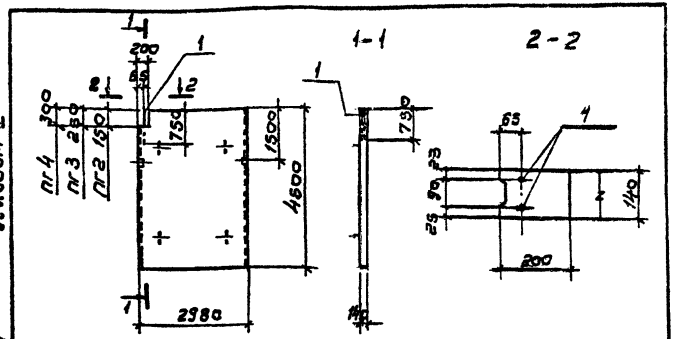

Формат	Зона	Поз.	Обозначение	Наименование	К-во	Примеч. масса 1 шт. кг.
				Документация		
11			КЖИ-ПГ2; 3; 4-СБ	Сборочный чертеж		
			Серия 3.900-3 вып. 6	Примененные документы		с закладными изделиями
				(панель ПГ-45-2)		
				Сборочные единицы		
Б/Ч		1	——	ф12АIII, ГОСТ 5.1459-72, l=750	2	0,7

1. Перегородочная панель отличается от типовой по серии 3.900-3 вып. 6 наличием выреза с анкерами.
2. В месте выреза арматуру стандартных сеток обрезать по месту.

Взам. инв. №

Подпись и дата

Инв. № подл.

Разраб.	Цветкова		
Провер.	Петропавловская		
Рук. гр.	Гарбуз		
Гл. инж. пр.	Чирков		
Гл. спец.	Андрианов		
Нач. отд.	Альтшуллер		

ТП-902-2-350 -КЖИ-ПГ2,3,4-СБ

Панели перегородочные ПГ 2; ПГ 3; ПГ 4 (ПГ-45-2а, 2б, 2в)

Стадия	Масса	Масштаб
Р	4,70 т	1:100 1:10

Лист 1 | Листов 1

Бетон М-200, Мрз ☐, В4

Госстрой СССР СОЮЗВОДОКАНАЛПРОЕКТ г. Москва

Копировал: В. Филиппова Формат 11В

Альбом III

Типовой проект 902-2-350

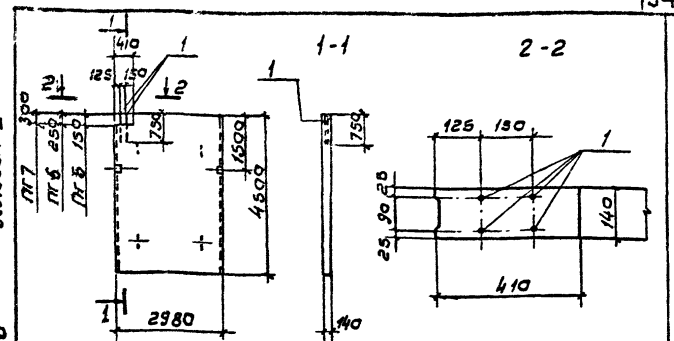

Формат	Зона	Поз.	Обозначение	Наименование	К-во	Примеч. масса 1 шт. кг.
				Документация		
11			КЖИ-ПГ 5; 6; 7-СБ	Сборочный чертеж		
			Серия 3.900-3 вып. 6	Примененные документы		с закладными изделиями
				(панель ПГ-45-2)		
				Сборочные единицы		
Б/Ч		1	——	ф12АIII, ГОСТ 5.1459-72, l=750	4	0,7

1. Перегородочная панель отличается от типовой по серии 3.900-3 вып. 6 наличием выреза с анкерами.
2. В месте выреза арматуру стандартных сеток обрезать по месту.

Взам. инв. №

Подпись и дата

Инв. № подл.

Разраб.	Цветкова		
Провер.	Петропавловская		
Рук. гр.	Гарбуз		
Гл. инж. пр.	Чирков		
Гл. спец.	Андрианов		
Нач. отд.	Альтшуллер		

ТП 902-2-350 -КЖИ-ПГ5,6,7 СБ

Панели перегородочные ПГ 5; ПГ 6; ПГ 7 (ПГ-45-2г, 2д, 2е)

Стадия	Масса	Масштаб
Р	4,70 т	1:100 1:10

Лист 1 | Листов: 1

Бетон М-200, Мрз ☐, В4

Госстрой СССР СОЮЗВОДОКАНАЛПРОЕКТ г. Москва

17887-03 35

Копировал: В. Филиппова Формат 11В

Альбом III

Типовой проект 902-2-350

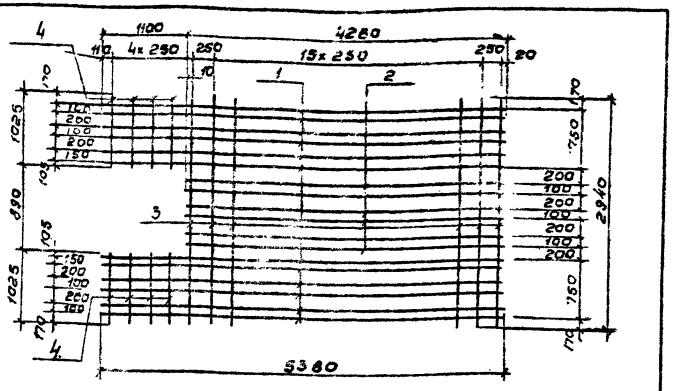

Формат	Зона	Поз.	Обозначение	Наименование	К-во	Примеч. Масса 1 шт. кг.
				Документация		
11			КЖИ-ПС-С1	Сборочный чертеж		
				Детали		
Б/Ч		1	—	ф10 AIII, ГОСТ 5.1459-72, ℓ=5380	12	8,8
Б/Ч		2	—	ф10 AIII, ГОСТ 5.1459-72, ℓ=4280	6	8,7
Б/Ч		3	—	ф5 BpI, ТУ14-4-833-75, ℓ=2940	18	0,8
Б/Ч		4	—	ф5 BpI, ТУ14-4-[illegible]-75, ℓ=950	3	0,1

Арматурные сетки изготовлять при помощи точечной сварки в соответствии с требованиями СНиП III-21-75 и ГОСТ 10922-75.

Инв.№ подл. | Подпись и дата | Взам.инв.№

Разраб.	Цветков		
Провер.	Петропавлов		
Рук. гр.	Горбуз		
Гл.инж.пр.	Чирков		
Гл.спец.	Андрианов		
Нач.отд.	Дмитриев		

ТП 902-2-350-КЖИ-ПС-С1

Сетка арматурная С1

Стадия	Масса	Масштаб
Р	67,4 кг	1:50
Лист 1	Листов 1	

Госстрой СССР СОЮЗВОДОКАНАЛПРОЕКТ г. Москва

Копировал

Формат А1

Альбом III

Типовой проект 902-2-350

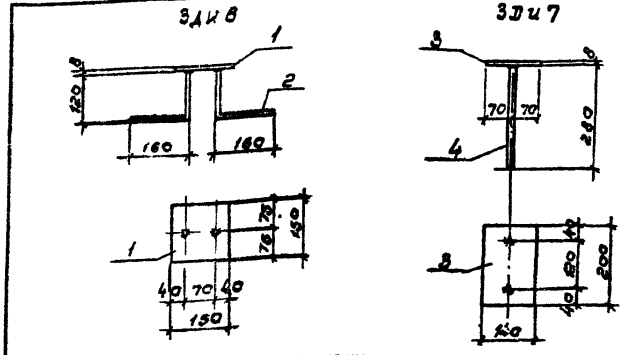

Формат	Зона	Поз.	Обозначение	Наименование	К-во	Примеч. Масса 1 шт. кг.
				Документация		
11			КЖИ-ПС-ЗДИ7,8	Сборочный чертеж		
				Детали		
				ЗДИ8		
Б/Ч		1	—	-150×8, ГОСТ 103-76, ℓ=150	1	1,4
Б/Ч		2	—	ф8 AIII, ГОСТ 5781-75, ℓ=280	2	0,4
				ЗДИ7		
Б/Ч		3	—	-140×8, ГОСТ 103-76, ℓ=200	1	1,8
Б/Ч		4	—	ф8 AII, ГОСТ 5781-75, ℓ=280	2	0,1

1. Анкера приваривать в нав дуговой сваркой под слоем флюса.
2. Защиту изделия от коррозии см. общие указания на л. КЖА-6 альбом I.

Инв.№ подл. | Подпись и дата | Взам.инв.№

Разраб.	Цветков		
Провер.	Петропавлов		
Рук. гр.	Горбуз		
Гл.инж.пр.	Чирков		
Гл.спец.	Андрианов		
Нач.отд.	Дмитриев		

ТП 902-2-350-КЖИ-ПС-ЗДИ7,8

Изделия закладные ЗДИ7; ЗДИ8

Сталь класса С 38/23 марки В ст 3 кп 2 ГОСТ 380-71*

Стадия	Масса	Масштаб
Р	2,0 кг 1,6 кг	1:10
Лист 1	Листов 1	

Госстрой СССР СОЮЗВОДОКАНАЛПРОЕКТ г. Москва

Копировал

Формат А1

Типовой проект 902-2-350 Альбом III

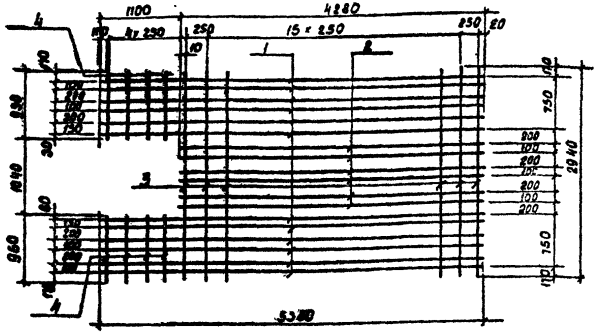

Формат	Зона	Поз.	Обозначение	Наименование	К-во	Примеч. Масса 1 шт. кг.
				Документация		
II			КЖИ-ПС-С2	Сборочный чертеж		
				Детали		
Б/4		1	—	ф10 AIII, ГОСТ 5.1459-72*, ℓ=5380	12	3.3
Б/4		2	—	ф10 AIII, ГОСТ 5.1459-72*, ℓ=4280	6	2.7
Б/4		3	—	ф5 BpI, ТУ14-4-659-75, ℓ=2940	18	0.6
Б/4		4	—	ф5 BpI, ТУ14-4-659-75, ℓ=950	8	0.1

Арматурные сетки изготовлять при помощи точечной сварки в соответствии с требованиями СНиП II-21-75 и ГОСТ 10922-75.

Инв. № подл. | Подпись и дата | Взам. инв. №

Разраб.	Цветкова	
Проверил	Петрашевская	
Рук. гр.	Гарбуз	
Гл. инж. пр.	Чирков	
Гл. спец.	Андрианов	
Нач. отд.	Альтшулер	

ТП 902-2-350-КЖИ-ПС-С2

Сетка арматурная С2

Стадия	Масса	Масштаб
Р	67.4кг.	1:50
Лист 1	Листов 1	

Госстрой СССР
СОЮЗВОДОКАНАЛПРОЕКТ
г. Москва

Формат А3

Типовой проект 902-2-350 Альбом III

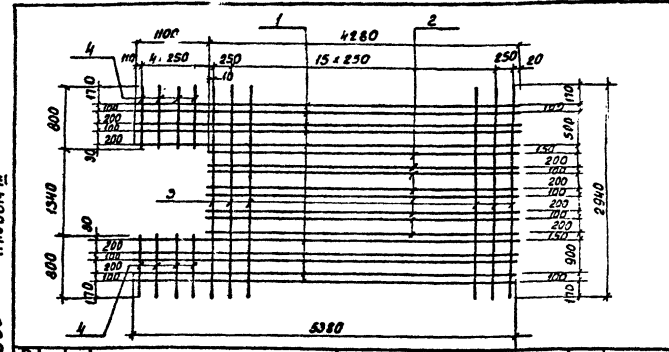

Формат	Зона	Поз.	Обозначение	Наименование	К-во	Примеч. масса 1 шт. кг.
				Документация		
II			КЖИ-ПС-С3	Сборочный чертеж		
				Детали		
Б/4		1	—	ф10 AIII, ГОСТ 5.1459-72*, ℓ=5380	10	3.3
Б/4		2	—	ф10 AIII, ГОСТ 5.1459-72*, ℓ=4280	8	2.7
Б/4		3	—	ф5 BpI, ТУ14-4-659-75, ℓ=2940	18	0.6
Б/4		4	—	ф5 BpI, ТУ14-4-659-75, ℓ=800	8	0.1

Арматурные сетки изготовлять при помощи точечной сварки в соответствии с требованиями СНиП II-21-75 и ГОСТ 10922-75.

Инв. № подл. | Подпись и дата | Взам. инв. №

Разраб.	Цветкова	
Проверил	Петрашевская	
Рук. гр.	Гарбуз	
Гл. инж. пр.	Чирков	
Гл. спец.	Андрианов	
Нач. отд.	Альтшулер	

ТП 902-2-350-КЖИ-ПС-С3

Сетка арматурная С3

Стадия	Масса	Масштаб
Р	66.2кг.	1:50
Лист 1	Листов 1	

Госстрой СССР
СОЮЗВОДОКАНАЛПРОЕКТ
г. Москва

Копировал Доценко

Формат А3

Альбом III

Типовой проект 902-2-350

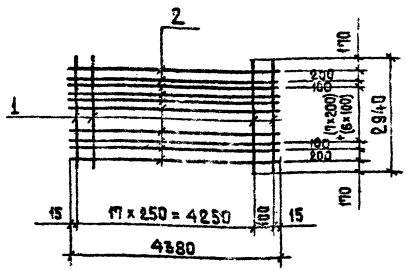

Формат	Зона	Поз.	Обозначение	Наименование	К-во	Примеч. масса 1 шт. кг
				Документация		
11			КЖИ - ПС - С4	Сборочный чертёж		
				Детали		
Б/Ч		1	—	ф 5ВрI, Ту 14-4-659-75, ℓ=2940	19	0,6
Б/Ч		2	—	ф 10АIII, ГОСТ 5.1459-72*, ℓ=4380	18	2,7

Арматурные сетки изготовлять при помощи точечной сварки в соответствии с требованиями СНиПII-21-75 и ГОСТ 10922-75.

Разраб.	Цветкова		
Провер.	Петропавловская		
Рук. гр.	Гарбуз		
Гл. инж. пр.	Чирков		
Гл. спец.	Андрианов		
Нач. отд.	Альтшуллер		

ТП 902-2-350 КЖИ-ПС-С4

Сетка арматурная С4

Стадия	Масса	Масштаб
Р	60.0кг	Б/М

Лист 1 Листов 1

Госстрой СССР
СОЮЗВОДОКАНАЛПРОЕКТ
г. Москва

Инв. № подл. | Подпись и дата | Взам. инв. №

Формат 11в

Альбом III

Типовой проект 902-2-350

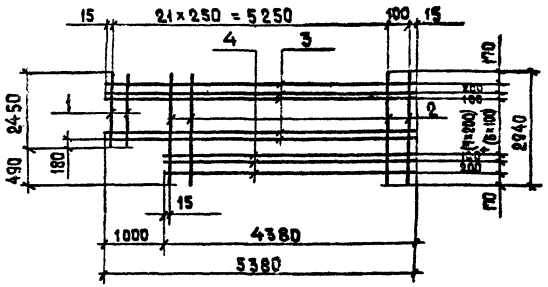

Формат	Зона	Поз.	Обозначение	Наименование	К-во	Примеч. масса 1 шт. кг
				Документация		
11			КЖИ - ПС - С5	Сборочный чертеж		
				Детали		
Б/Ч		1	—	ф 5ВрI, Ту 14-4-659-75, ℓ=2450	4	0,5
Б/Ч		2	—	ф 5ВрI, Ту 14-4-659-75, ℓ=2940	19	0,6
Б/Ч		3	—	ф 10АIII, ГОСТ 5.1459-72*, ℓ=5380	15	3,3
Б/Ч		4	—	ф 10АIII, ГОСТ 5.1459-72*, ℓ=4380	3	2,7

Арматурные сетки изготовлять при помощи точечной сварки в соответствии с требованиями СНиПII-21-75 и ГОСТ 10922-75.

Разраб.	Цветкова		
Провер.	Петропавловская		
Рук. гр.	Гарбуз		
Гл. инж. пр.	Чирков		
Гл. спец.	Андрианов		
Нач. отд.	Альтшуллер		

ТП 902-2-350 - КЖИ-ПС-С5

Сетка арматурная С5

Стадия	Масса	Масштаб
Р	71,0кг	Б/М

Лист 1 Листов 1

Госстрой СССР
СОЮЗВОДОКАНАЛПРОЕКТ
г. Москва

Инв. № подл. | Подпись и дата | Взам. инв. №

17887-03 38

Копировал Шуляковская

Формат 11в

Альбом III

Типовой проект 902-2-350

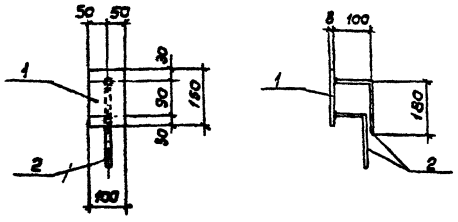

Формат	Зона	Поз.	Обозначение	Наименование	К-во	Примеч. масса 1шт. кг.
				Документация		
11			КЖИ-ПС-3ДИ1	Сборочный чертеж		
				Детали		
Б/4		1	———	-100×8, ГОСТ 103-76, ℓ=150	1	1,0
Б/4		2	———	ФВАIII, ГОСТ 5781-75, ℓ=280	2	0,1

1. Анкера приваривать в тавр дуговой сваркой под слоем флюса.
2. Защиту изделия от коррозии см. общие указания на л. КЖ-6 альбом I.

Взам. инв. № | Подпись и дата | Инв. № подл.

Разраб.	Цветкова		
Провер.	Петропавловская		
Рук. гр.	Горбуз		
Гл. инж. пр.	Чирков		
Гл. спец.	Андрианов		
Нач. отд.	Альтшуллер		

ТП-902-2-350 -КЖИ-ПС-3ДИ1

Изделие закладное 3ДИ1

Стадия	Масса	Масштаб
Р	1,2 кг.	1:10
Лист 1	Листов: 1	

Сталь класса С38/23 марки В ст. 3 кп2 ГОСТ 380-71*

Госстрой СССР СОЮЗВОДОКАНАЛПРОЕКТ г. Москва

Формат 11В

Альбом III

Типовой проект 902-2-350

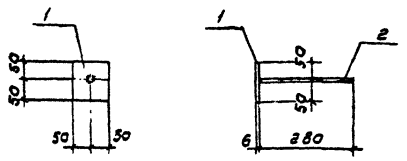

Формат	Зона	Поз.	Обозначение	Наименование	К-во	Примеч. масса 1шт. кг
				Документация		
11			КЖИ-ПС-3ДИ2	Сборочный чертеж		
				Детали		
Б/4		1	———	-100×6, ГОСТ 103-76, ℓ=100	1	0,5
Б/4		2	———	ФВАIII, ГОСТ 5781-75, ℓ=280	1	0,1

1. Анкера приваривать в тавр дуговой сваркой под слоем флюса.
2. Защиту изделия от коррозии см. общие указания на л. КЖ-6 альбом I.

Взам. инв. № | Подпись и дата | Инв. № подл.

Разраб.	Цветкова		
Провер.	Петропавловская		
Рук. гр.	Горбуз		
Гл. инж. пр.	Чирков		
Гл. спец.	Андрианов		
Нач. отд.	Альтшуллер		

ТП 902-2-350 -КЖИ-ПС-3ДИ2

Изделие закладное 3ДИ2

Стадия	Масса	Масштаб
Р	0,6 кг.	1:10
Лист 1	Листов: 1	

Сталь класса С38/23 марки В ст. 3 кп.2 ГОСТ 380-71*

Госстрой СССР СОЮЗВОДОКАНАЛПРОЕКТ г. Москва

17887-03 39

Копировал: В. Филиппова Формат 11В

Альбом III

Типовой проект 902-2-350

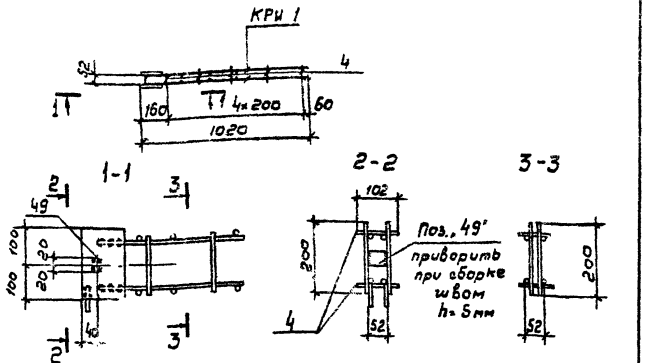

Формат	Зона	Поз.	Обозначение	Наименование	К-во	Примеч.
				Документация		
4			КЖИ-ПС-3ДИ3	Сборочный чертеж		
				Сборочные единицы и детали		
11			КЖИ-ПС-3ДИ3-КРИ1	Каркас плоский КРИ1	2	
		4	Серия 3.900-3 вып 3 ч. 2	ф6 AI, ГОСТ 5781-75, ℓ = 102	24	
		49	— " —	-40×8 ГОСТ 103-76, ℓ = 52	2	

Объединение в пространственный каркас производить приваркой отдельных стержней к продольным стержням каркаса контактной сваркой с помощью сварочных клещей.

Инв. № подл. | Подпись и дата | Взам. инв. №

Разраб.	Цветкова		
Провер.	Петропавловская		
Рук. гр.	Гарбуз		
Гл. инж. пр.	Чирков		
Гл. спец.	Андрианов		
Нач. отд.	Ельтишулер		

ТП 902-2-350-КЖИ-ПС-3ДИ3

Изделие закладное 3ДИ3

Стадия	Масса	Масштаб
Р	11,1 кг	1:50 1:10
Лист 1	Листов 1	

Госстрой СССР СОЮЗВОДОКАНАЛПРОЕКТ г. Москва

Копировал В. Филиппова Формат 118

Альбом III

Типовой проект 902-2-350

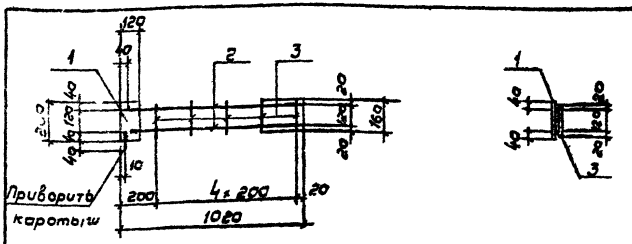

Формат	Зона	Поз.	Обозначение	Наименование	К-во	Примеч. Масса 1 шт. кг.
				Документация		
11			КЖИ-ПС-3ДИ3-КРИ1	Сборочный чертеж		
				Детали		
О/М		1	—	-120×6, ГОСТ 103-76, ℓ = 200	1	2,3
О/М		2	—	ф14 AII, ГОСТ 5.1459-72*, ℓ = 980	2	1,2
О/М		3	—	ф6 AI ГОСТ 5781-75, ℓ = 160	5	0,1

Арматурные каркасы изготовлять при помощи точечной сварки в соответствии с требованиями СНиП II-21-75 и ГОСТ 10922-75

Инв. № подл. | Подпись и дата | Взам. инв. №

Разраб.	Цветкова		
Провер.	Петропавловская		
Рук. гр.	Гарбуз		
Гл. инж. пр.	Чирков		
Гл. спец.	Андрианов		
Нач. отд.	Ельтишулер		

ТП 902-2-350 КЖИ-ПС-3ДИ3-КРИ1

Каркас плоский КРИ1

Стадия	Масса	Масштаб
Р	5,2 кг	1:20
Лист 1	Листов 1	

Госстрой СССР СОЮЗВОДОКАНАЛПРОЕКТ г. Москва

17837-03 40

Копировал В. Филиппова Формат 118

Альбом III

Типовой проект 902-2-350

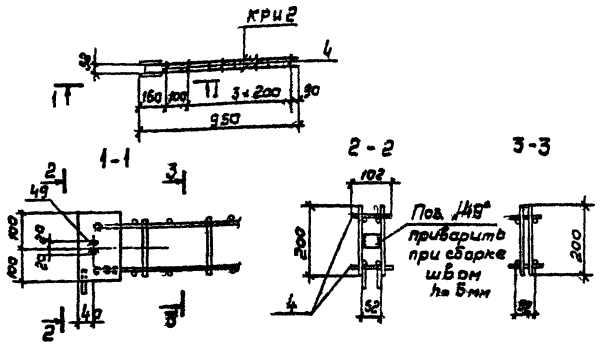

Формат	Зона	Поз.	Обозначение	Наименование	К-во	Примеч.
				Документация		
11			КЖИ-ПС-3ДИ4	Сборочный чертеж		
				Сборочные единицы и детали		
11			КЖИ-ПС-3ДИ4-КРИ2	Каркас плоский КРИ2	2	
		4	Серия 3.900-3 вып. 3 ч. 2	ф6АI, ГОСТ 5781-75, ℓ=102	10	
		49	—"—	-40×6, ГОСТ 103-76, ℓ=52	2	

Объединение в пространственный каркас производить приваркой отдельных стержней к продольным стержням каркаса контактной сваркой с помощью сварочных клещей.

Разраб.	Иветкова		
Провер.	Петропавловская		
Рук. гр.	Гарбуз		
Гл. инж. пр.	Чирков		
Гл. спец.	Андрианов		
Нач. отд.	Альтшуллер		

ТП 902-2-350-КЖИ-ПС-3ДИ4

Изделие закладное 3ДИ4

Стадия	Масса	Масштаб
Р	10,4 кг	1:50 1:10

Лист 1 | Листов 1

Госстрой СССР СОЮЗВОДОКАНАЛПРОЕКТ г. Москва

Инв. № подл. | Подпись и дата | Взам. инв. №

Копировал: В. Филиппова Формат 11В

Альбом III

Типовой проект 902-2-350

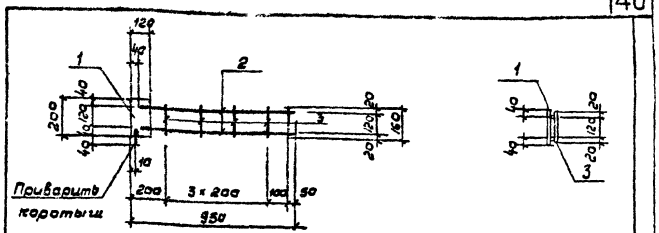

Формат	Зона	Поз.	Обозначение	Наименование	К-во	Примеч. Масса 1шт. кг.
				Документация		
11			КЖИ-ПС-3ДИ4-КРИ2	Сборочный чертеж		
				Детали		
б/ч		1	——	-120×6, ГОСТ 103-76, ℓ=200	1	2,3
б/ч		2	——	ф14АIII, ГОСТ 5.1459-72, ℓ=910	2	1,1
б/ч		3	——	ф6АI, ГОСТ 5781-75, ℓ=160	5	0,1

Арматурные каркасы изготовлять при помощи точечной сварки в соответствии с требованиями СНиП II-21-75 и ГОСТ 10922-75

Разраб.	Иветкова		
Провер.	Петропавловская		
Рук. гр.	Гарбуз		
Гл. инж. пр.	Чирков		
Гл. спец.	Андрианов		
Нач. отд.	Альтшуллер		

ТП 902-2-350 - КЖИ-ПС-3ДИ4-КРИ2

Каркас плоский КРИ2

Стадия	Масса	Масштаб
Р	5,0 кг.	1:20

Лист 1 | Листов 1

Госстрой СССР СОЮЗВОДОКАНАЛПРОЕКТ г. Москва

Инв. № подл. | Подпись и дата | Взам. инв. №

17887-03 41

Копировал: В. Филиппова Формат 11В

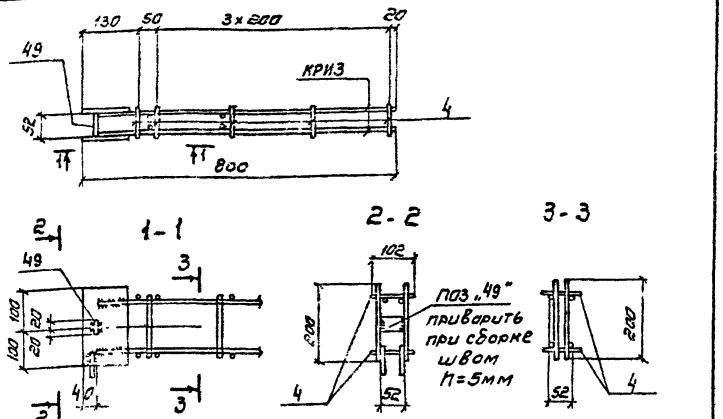

Формат	Зона	Поз	Обозначение	Наименование	К-во	Примеч.
				Документация		
11			КЖИ-ПС-3ДИ5	Сборочный чертеж		
				Сборочные единицы и детали		
11			КЖИ-ПС-3ДИ5-КРИЗ	Каркас плоский КРИЗ	2	
		4	Серия 3.900-3 в.3ч.2	ф6АI, ГОСТ 5781-75, ℓ=102	10	
		49	——"——	-40×6, ГОСТ 103-76, ℓ=52	2	

Объединение в пространственный каркас производить приваркой отдельных стержней к продольным стержням каркаса контактной сваркой с помощью сварочных клещей

Разраб.	Цветкова		
Проверил	Петрова		
Рук.гр.	Горбуз		
Н.контр.	Чирков		
Гл.спец.	Анфиногенов		
Нач.отд.	Альтшуллер		

ТП-902-2-350КЖИ-ПС-3ДИ5

Изделие закладное 3ДИ5

Стадия	Масса	Масштаб
Р	9,4кг	1:10
Лист 1	Листов 1	

Госстрой СССР СОЮЗВОДОКАНАЛПРОЕКТ г. Москва

Копировал Сенчищева Формат А1Б

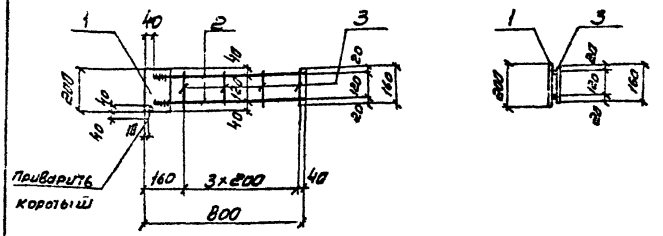

Формат	Зона	Поз	Обозначение	Наименование	К-во	Примеч. Масса 1 шт. кг
				Документация		
11			КЖИ-ПС-3ДИ5-КРИЗ			
				Детали		
Бч		1		-120×6, ГОСТ 103-76, ℓ=200	1	2.3
Бч		2		ф14АIII, ГОСТ 5781-75, ℓ=760	2	0.9
Бч		3		ф6АI, ГОСТ 5781-75, ℓ=160	4	0.1

Арматурные каркасы изготавливать при помощи точечной сварки в соответствии с требованиями СНиП II-21-75 и ГОСТ 10922-75.

Разраб.	Цветкова		
Проверил	Петрова		
Рук.гр.	Горбуз		
Н.контр.	Чирков		
Гл.спец.	Анфиногенов		
Нач.отд.	Альтшуллер		

ТП 902-2-350-КЖИ-ПС-3ДИ5-КРИЗ

Каркас плоский КРИЗ

Стадия	Масса	Масштаб
Р	4,5кг	1:20
Лист 1	Листов 1	

Госстрой СССР СОЮЗВОДОКАНАЛПРОЕКТ г. Москва

Копировал Сенчищева 17827-03 42 Формат А1Б

Типовой проект 902-2-350 Альбом III

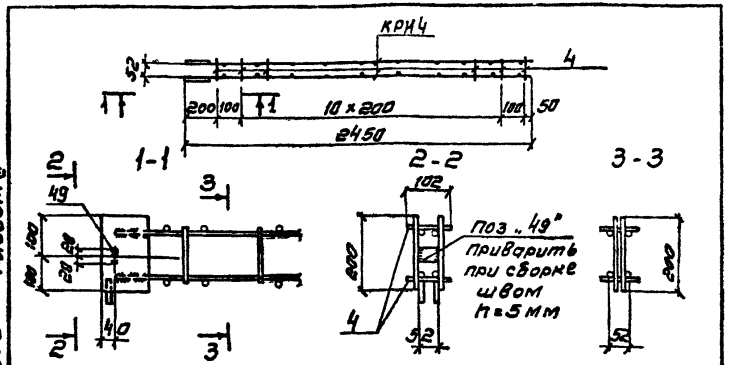

Формат	Зона	Поз.	Обозначение	Наименование	К-во	Примеч. масса 1 шт. кг.
				Документация		
11			КЖИ-ПС-ЗДИ6	Сборочный чертеж		
				Сборочные единицы и детали		
11			КЖИ-ПС-ЗДИ6-КРИ4	Каркас плоский КРИ 4	2	
		4	Серия 3.900-3 Вып. 3 ч.2	ФбАI, ГОСТ 5781-75, ℓ=102	80	
		4а	— " —	-40х6, ГОСТ 103-76, ℓ=52	1	

Объединение в пространственный каркас производить приваркой отдельных стержней к продольным стержням каркаса контактной сваркой с помощью сварочных клещей.

Инв. № подл. | Подпись и дата | Взам. инв. №

ТП-902-2-350 -КЖИ-ЛС-ЗДИ6

Разраб.	Зеткова		
Гл. инж. пр.	Петропавловская		
Нач. гр.	Гарбуз		
Гл. инж. пр.	Чирков		
Гл. спец.	Андрианов		
Нач. отд.	Альтшуллер		

Изделие закладное ЗДИ6

Стадия	Масса	Масштаб
Р	19,5кг	1:20 1:10

Лист 1 Листов 1

Госстрой СССР
СОЮЗВОДОКАНАЛПРОЕКТ
г. Москва

Копировал Смицына Формат 118

Типовой проект 902-2-350 Альбом III

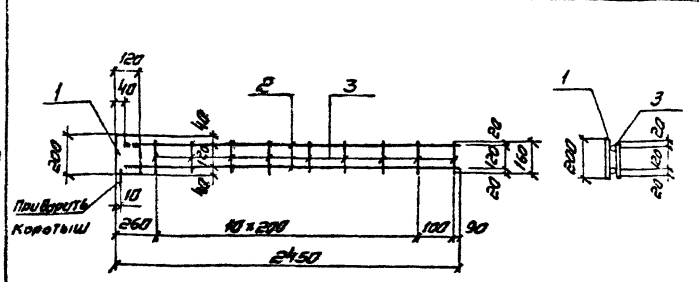

Формат	Зона	Поз.	Обозначение	Наименование		Примеч. масса кг
				Документация		
11			КЖИ-ПС-ЗДИ6-КРИ4	Сборочный чертеж		
				Детали		
Б/4		1	—	-120х6, ГОСТ 103-76, ℓ=200	1	2.3
Б/4		2	—	ф14АIII, ГОСТ 5.1459-72*, ℓ=2450	2	3.0
Б/4		3	—	ФбАI, ГОСТ 5781-75, ℓ=160	12	0.1

Арматурные каркасы изготавлять при помощи точечной сварки в соответствии с требованиями СНиП II-21-75 и ГОСТ 10922-75

Инв. № подл. | Подпись и дата | Взам. инв. №

ТП 902-2-350 -КЖИ-ЛС-ЗДИ6-КРИ4

Разраб.	Цветкова		
Проверил	Петропавловская		
Рук. гр.	Гарбуз		
Гл. инж. пр.	Чирков		
Гл. спец.	Андрианов		
Нач. отд.	Альтшуллер		

Каркас плоский КРИ4

Стадия	Масса	Масштаб
Р	9,5кг	1:20

Лист 1 Листов 1

Госстрой СССР
СОЮЗВОДОКАНАЛПРОЕКТ
г. Москва

17887-03 43

Копировал Смицына Формат 118

Альбом III

Типовой проект 902-2-350

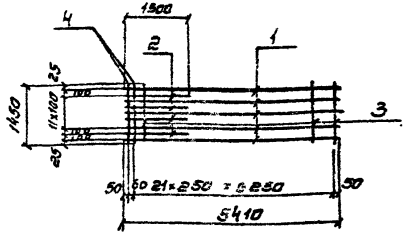

Формат	Зона	Поз	Обозначение	Наименование	К-во	Примеч. масса 1 шт. кг
				Документация		
11			КЖИ - С40	Сборочный чертеж		
				Детали		
Б/4		1	——	ф22 AII, ГОСТ 5.1459-72*, ℓ=5410	8	16.2
Б/4		2	——	ф22 AII, ГОСТ 5.1459-72*, ℓ=1500	7	4.5
Б/4		3	——	ф8 AI, ГОСТ 5781-75, ℓ=1450	21	0.6
Б/4		4	——	ф22 AII, ГОСТ 5.1459-72*, ℓ=1450	2	1.3

Арматурные сетки изготовлять при помощи точечной сварки в соответствии с требованиями СНиП II-21-75 и ГОСТ 10922-75

Инв. № подл. | Подпись и дата | Взам. инв. №

Разраб.	Цветкова		
Проверил	Петрова		
Рук. гр.	Гарбуз		
Гл. инж. пр	Чирков		
Гл. спец.	Андрианов		
Нач. отд.	Альтшулер		

ТП-902-2-350 -КЖИ-С40

Монолитные участки стен. Сетка арматурная С40

Стадия	Масса	Масштаб
Р	176.3кг	1:100
Лист 1	Листов 1	

Госстрой СССР СОЮЗВОДОКАНАЛПРОЕКТ г. Москва

Формат А1Б

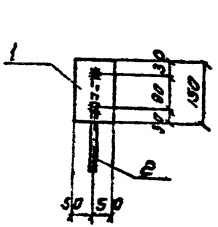

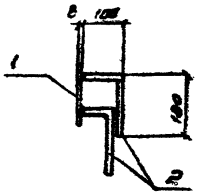

Формат	Зона	Поз	Обозначение	Наименование	К-во	Примеч. масса 1 шт. кг
				Документация		
11			КЖИ - ЗДИ 1	Сборочный чертеж		
				Детали		
Б/4		1	——	-100×8, ГОСТ 103-76, ℓ=150	1	1.0
Б/4		2	——	ф8 AII, ГОСТ 5781-75, ℓ=280	2	0.1

1. Анкера приваривать в тавр дуговой сваркой под слоем флюса.
2. Защиту изделия от коррозии см. общие указания на л. КЖ-6 альбома I

Инв. № подл. | Подпись и дата | Взам. инв. №

Разраб.	Цветкова		
Проверил	Петрова		
Рук. гр.	Гарбуз		
Гл. инж. пр	Чирков		
Гл. спец.	Андрианов		
Нач. отд.	Альтшулер		

ТП 902-2-350 -КЖИ-ЗДИ1

Монолитные участки стен. Изделие закладное ЗДИ1

Стадия	Масса	Масштаб
Р	1.2кг	1:10
Лист 1	Листов 1	

Сталь класса С 38/23 марки Вст3 кп2 ГОСТ 380-71*

Госстрой СССР СОЮЗВОДОКАНАЛПРОЕКТ г. Москва

17287-03 44

Копировал Формат А1Б

Альбом II

Типовой проект 902-2-350

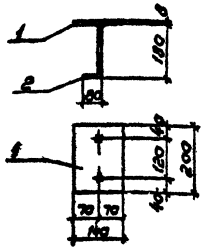

Формат	Зона	Поз.	Обозначение	Наименование	К-во	Примеч. Масса 1 шт. кг
				Документация		
11			КЖИ-ЗДИ2	Сборочный чертеж		
				Детали		
Б/ч		1	—	-140×8 ГОСТ 103-76, ℓ=200	1	1,8
Б/ч		2	—	ф8 AII, ГОСТ 5781-75, ℓ=260	2	0,1

1. Анкера приваривать в тавр дуговой сваркой под слоем флюса.
2. Защиту изделия от коррозии см. общие указания на л. КЖ-6 альбом I.

Инв. № подл. | Подпись и дата | Взам. инв. №

Разраб.	Цветкова		
Пров.	Петропавловская		
Рук. гр.	Гарбуз		
Гл. инж. пр.	Чурков		
Гл. спец.	Андриенко		
Нач. отд.	Альтшуллер		

ТП-902-2-350 -КЖИ-ЗДИ2

Монолитные участки стен. Изделие закладное ЗДИ2

Стадия	Масса	Масштаб
Р	2,0 кг	1:10
Лист 1	Листов 1	

Сталь класса С38/23 марки Вст3 кп2 ГОСТ 380-71*

Госстрой СССР СОЮЗВОДОКАНАЛПРОЕКТ г. Москва

Копировал: В. Филиппова Формат 11В

Альбом II

Типовой проект 902-2-350

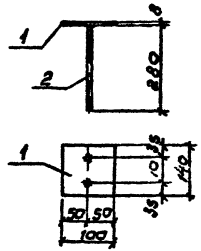

Формат	Зона	Поз.	Обозначение	Наименование	К-во	Примеч. Масса 1 шт. кг
				Документация		
11			КЖИ-ЗДИ3	Сборочный чертеж		
				Детали		
Б/ч		1	—	-100×8 ГОСТ 103-76, ℓ=140	1	1,4
Б/ч		2	—	ф16 AII, ГОСТ 5781-75, ℓ=280	2	0,1

1. Анкера приваривать в тавр дуговой сваркой под слоем флюса.
2. Защиту изделия от коррозии см. общие указания на л. КЖ-6 альбом I.

Инв. № подл. | Подпись и дата | Взам. инв. №

Разраб.	Цветкова		
Пров.	Петропавловская		
Рук. гр.	Гарбуз		
Гл. инж. пр.	Чурков		
Гл. спец.	Андриенко		
Нач. отд.	Альтшуллер		

ТП 902-2-350 -КЖИ-ЗДИ 3

Монолитные участки стен. Изделие закладное ЗДИ3

Стадия	Масса	Масштаб
Р	1,6 кг	1:10
		Лист 1

Сталь класса С38/23 марки Вст3 кп2 ГОСТ 380-71*

Госстрой СССР СОЮЗВОДОКАНАЛПРОЕКТ г. Москва

17837-03 45

Копировал: В. Филиппова Формат 11В

Типовой проект 902-2-350 Альбом III

1 - 1

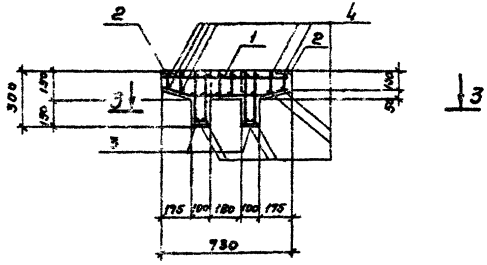

План

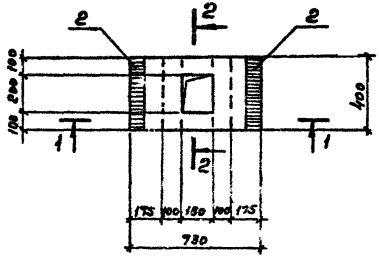

2-2

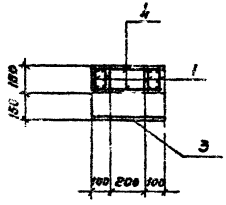

3-3

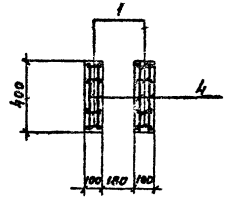

Формат	Зона	Поз.	Обозначение	Наименование	Кол.	Примеч. Масса 1шт. кг
				Документация		
12			КЖИ-Б1-СБ	Сборочный чертеж		
				Сборочные единицы и детали		
11		1	КЖИ-Б-КР1	Каркас плоский КР1	4	
11		2	КЖИ-Б-ЗДИ1	Изделие закладное ЗДИ1	2	
11		3	КЖИ-Б-ЗДИ2,3	——— " ——— ЗДИ3	2	
6/4		4	—	ф6АI, ГОСТ 5781-75, С=380	20	0,1
				Материалы		
				Бетон	0,06	м³

Выборка стали на один элемент, кг

Марка элемента	Арматурные изделия								Закладные изделия					Всего
	Арматурная сталь							Итого	Профильная сталь		Арматур. сталь ГОСТ 5781-75		Итого	
	ГОСТ 5781-75				ГОСТ 2.1169-72									
	Класс АI,				АIII	Класс АII								
	ф мм				ф мм						Класс АII			
	6			Итого	8	10	Итого		-6×8		8			
Б1	5,2			5,2	2,4	1,6	4,0	9,2	9,0		1,2		10,2	19,4

Защитный слой бетона - 20мм

Разраб.	Петропавловский		
Провер.	Цветкова		
Инж.	Платунина		
Рук. гр.	Горбуз		
Гл. инж. пр.	Чурков		
Гл. спец.	Андрианов		
Нач. отд.	Альтшулер		

ТП 902-2-350 -КЖИ-Б1-СБ

Балка Б1

Стадия	Масса	Масштаб
Р	0,15т	1:20

Лист 1 Листов 1

Бетон М200, Мрз ☐ В4

Госстрой СССР
СОЮЗБОДОКАНАЛПРОЕКТ
г. Москва

17887-03 46

Копировал: Гольденбаум Формат 12Г

Инв. № подл. | Подпись и дата | Взам. инв. №

Типовой проект 902-2-350 Альбом III

1-1

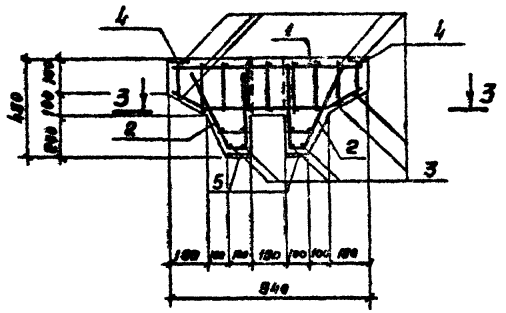

План

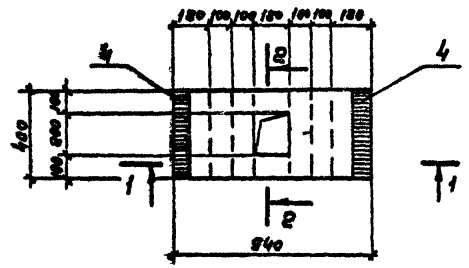

2-2

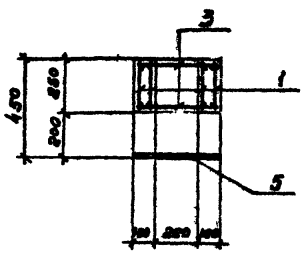

3-3

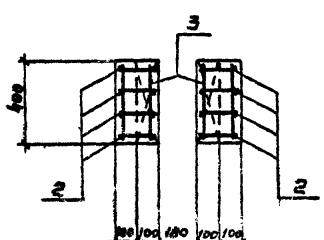

Формат	Зона	Поз.	Обозначение	Наименование	Кол.	Примеч. Масса 1шт. кг
				Документация		
12			КЖИ-Б2-СБ	Сборочный чертеж		
				Сборочные единицы и детали		
11		1	КЖИ-Б-КР2	Каркас плоский КР2	4	
11		2	КЖИ-Б-КР3	—"— КР3	8	
Б/ч		3	—	ф 6АI, ГОСТ 5781-75, ℓ=380	24	0,1
11		4	КЖИ-Б-ЗДИ1	Изделие закладное ЗДИ1	2	
11		5	КЖИ-Б-ЗДИ2,3	—"— ЗДИ3	2	
				Материалы		
				Бетон	0,10	м³

Выборка стали на один элемент, кг

Марка элемента	Арматурные изделие								Закладные изделия					Всего
	Арматурная сталь							Итого	Профильная сталь		Армат. сталь ГОСТ 5781-75		Итого	
	ГОСТ 5781-75 Класс А I				ГОСТ 5/1459-72 Класс А III						Класс А III			
	ф мм			Итого	ф мм		Итого				ф мм			
	6	10			12				-8=8		8			
Б2	8,0	5,6		13,6	6,4		6,4	20,0	9,0		1,2		10,2	30,2

Защитный слой бетона - 20 мм.

Разраб.	Петропавловский		
Провер.	Цветкова		
Инженер	Платунин		
Рук. гр.	Гарбуз		
Гл. инж. пр.	Чирков		
Гл. спец.	Андрианов		
Нач. отд.	Альтшуллер		

ТП 902-2-350 -КЖИ-Б2-СБ

Балка Б2

Стадия	Масса	Масштаб
Р	0,25т	1:20

Лист 1 Листов 1

Бетон М200, Мрз ☐ В4

Госстрой СССР СОЮЗВОДОКАНАЛПРОЕКТ г. Москва

17887-03 47

Копировал. Гольденбаум Формат 12Г

Инв. № подл. | Подпись и дата | Взамен инв. №

Альбом III

Типовой проект 902-2-350

Инв. № подл. | Подпись и дата | Взам. инв. №

1 - 1

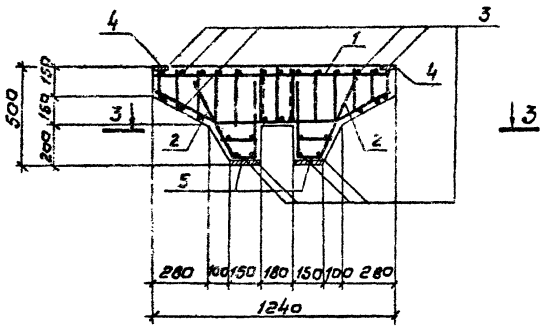

План

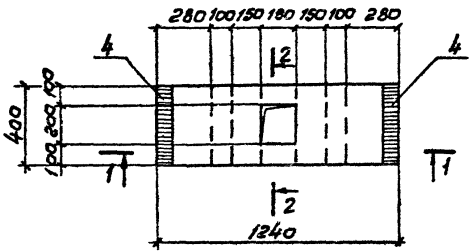

2 - 2

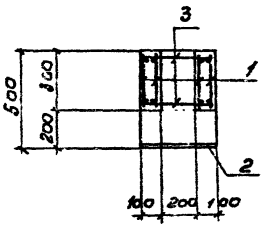

3 - 3

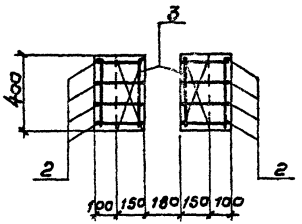

Формат	Зона	Поз.	Обозначение	Наименование	Кол.	Примеч. Масса 1 шт. кг
				Документация		
12			КЖИ-Б3-СБ	Сборочный чертеж		
				Сборочные единицы Детали		
11		1	КЖИ-Б-КР4	Каркас плоский КР4	4	
11		2	КЖИ-Б-КР5	——"—— КР5	8	
Б/ч		3	—	ф6 AI, ГОСТ 5781-75, ℓ = 380	30	0,2
11		4	КЖИ-Б-ЗДИ1	Изделие закладное ЗДИ1	2	
11		5	КЖИ-Б-ЗДИ23	——"—— ЗДИ2	2	
				Материалы		
				Бетон	0,16	м³

Выборка стали на один элемент, кг.

Марка элемента	Арматурные изделия: Арматурная сталь ГОСТ 5781-75 класс AI, ф мм 6	10	Итого	Арматурная сталь ГОСТ 5.459-72* класс AIII, ф мм 14	Итого	Закладные изделия: Прокатная сталь: Профильная сталь	Итого	Арматурная сталь ГОСТ 5781-75 класс AII, ф мм 8	Итого	Всего
Б3	9.6	8.0	17.6	6.0	6.0	23.6	11.6	1.2	12.8	36.6

Защитный слой бетона - 20 мм.

Разраб.	Петрашкевская		
Провер.	Цветкова		
Инж.	Платунина		
Рук. гр.	Горбуз		
Гл. инж. пр	Чирков		
Гл. спец.	Андрианов		
Нач. отд	Альтшуллер		

ТП 902-2-350-КЖИ-Б3-СБ

Балка Б3

Стадия	Масса	Масштаб
Р	0,4от	1:20

Лист 1 | Листов 1

Бетон м200, Мрз ☐ ВЧ

Госстрой СССР
СОЮЗВОДОКАНАЛПРОЕКТ
г. Москва

17887-03 48

Копировал В. Филиппова Формат 12г

Альбом III

Типовой проект 902-2-350

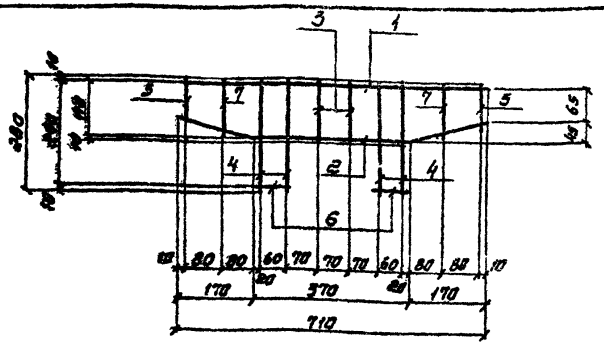

Формат	Зона	Поз.	Обозначение	Наименование	Кол.	Примеч. масса 1шт. кг
				Документация		
11			КЖИ-Б-КР1	Сборочный чертеж		
				Детали		
б/ч		1	—	ф10АIII, ГОСТ 5.1459-72*, ℓ=710	1	0.4
б/ч		2	—	ф8АIII, ГОСТ 5781-75, ℓ=730	1	0.2
б/ч		3	—	ф6АI —"— ℓ=130	2	0.1
б/ч		4	—	ф8АIII —"— ℓ=280	4	0.1
б/ч		5	—	ф6АI —"— ℓ=90	2	0.1
б/ч		6	—	ф6АI —"— ℓ=80	2	0.1
б/ч		7	—	ф6АI —"— ℓ=110	2	0.1

Арматурные каркасы изготовлять при помощи точечной сварки в соответствии с требованиями СНиП II-21-75 и ГОСТ 10922-75.

Взам. инв. №

Подпись и дата

Инв. № подл.

ТП-902-2-350-КЖИ-Б-КР1

Каркас плоский КР1

Стадия	Масса	Масштаб
Р	1.8кг	б/м.

Лист 1 | Листов 1

Госстрой СССР
СОЮЗВОДОКАНАЛПРОЕКТ
г. Москва

Копировал Синицына

Формат 11Б

Альбом III

Типовой проект 902-2-350

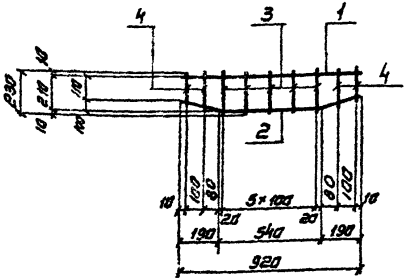

Формат	Зона	Поз.	Обозначение	Наименование	К-во	Примеч. масса 1шт. кг
				Документация		
11			КЖИ-Б-КР2	Сборочный чертеж		
				Детали		
б/ч		1	—	ф12АIII, ГОСТ 5.1459-72*, ℓ=920	1	0.8
б/ч		2	—	ф10АI, ГОСТ 5781-75, ℓ=950	1	0.6
б/ч		3	—	ф6АI —"— ℓ=230	6	0.1
б/ч		4	—	ф6АI —"— ℓ=130÷180, ℓср=155	4	0.1

Арматурные каркасы изготовлять при помощи точечной сварки в соответствии с требованиями СНиП II-21-75 и ГОСТ - 10922-75.

Взам. инв. №

Подпись и дата

Инв. № подл.

ТП 902-2-350-КЖИ-Б-КР2

Каркас плоский КР2

Стадия	Масса	Масштаб
Р	2.4кг	1:20

Лист 1 | Листов 1

Госстрой СССР
СОЮЗВОДОКАНАЛПРОЕКТ
г. Москва

17887-03 49

Формат 11Б

Типовой проект 902-2-350 Альбом III

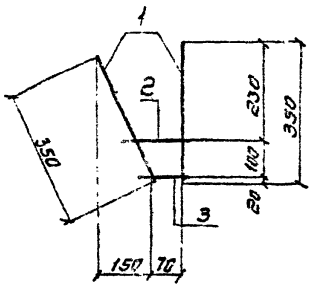

Формат	Зона	Поз.	Обозначение	Наименование	Кол.	Примеч. масса 1шт.кг.
				Документация		
11			КЖИ-Б-КР3	Сборочный чертеж		
				Детали		
Б/ч		1	——	ф10АI, ГОСТ 5781-75, ℓ=350	2	0.2
Б/ч		2	——	ф6АI —"— ℓ=150	1	0.1
Б/ч		3	——	ф6АI —"— ℓ=100	1	0.1

Арматурные каркасы изготовлять при помощи точечной сварки в соответствии с требованиями СНиП II-21-75 и ГОСТ 10922-75.

Разраб.	Петропавлов		
Провер.	Цветкова		
Инж.	Платунина		
Рук.гр.	Гарбуз		
Гл.инж.пр.	Чирков		
Гл.спец.	Андрианов		
Нач.отд.	Альтшуллер		

ТП-902-2-350-КЖИ-Б-КР3

Каркас плоский КР3

Стадия	Масса	Масштаб
Р	0,6кг	1:10

Лист 1 Листов 1

Госстрой СССР СОЮЗВОДОКАНАЛПРОЕКТ г. Москва

Инв. № подл. | Подпись и дата | Взам. инв. №

Копировал Синицына Формат 118

Типовой проект 902-2-350 Альбом III

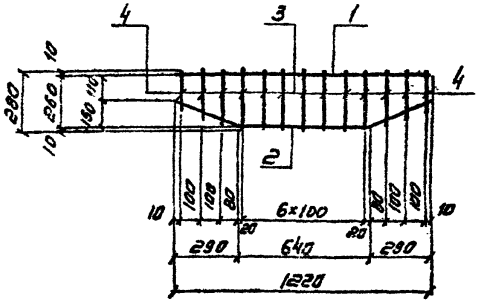

Формат	Зона	Поз.	Обозначение	Наименование	Кол.	Примеч. масса 1шт.кг.
				Документация		
11			КЖИ-Б-КР4	Сборочный чертеж		
				Детали		
Б/ч		1	——	ф14АIII, ГОСТ 5,1459-72, ℓ=1220	1	1.5
Б/ч		2	——	ф10АI, ГОСТ 5781-75, ℓ=1380	1	0.8
Б/ч		3	——	ф6АI —"— ℓ=280	7	0.1
Б/ч		4	——	ф6АI —"— ℓ=130÷250 ℓср=190	6	0.1

Арматурные каркасы изготовлять при помощи точечной сварки. В соответствии с требованиями СНиП II-21-75 и ГОСТ 10922-75.

Разраб.	Петропавлов		
Провер.	Цветкова		
Инж.	Платунина		
Рук.гр.	Гарбуз		
Гл.инж.пр.	Чирков		
Гл.спец.	Андрианов		
Нач.отд.	Альтшуллер		

ТП 902-2-350-КЖИ-Б-КР4

Каркас плоский КР4

Стадия	Масса	Масштаб
Р	3.6кг	Б/м

Лист 1 Листов 1

Госстрой СССР СОЮЗВОДОКАНАЛПРОЕКТ г. Москва

Инв. № подл. | Подпись и дата | Взам. инв. №

17887-03 50

Формат 118

Типовой проект 902-2-350 Альбом III

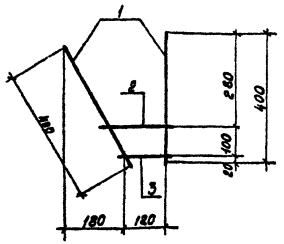

Формат	Зона	Поз.	Обозначение	Наименование	К-во	Примеч. Масса 1 шт. кг.
				Документация		
11			КЖИ-Б-КР5	Сборочный чертеж		
				Детали		
Б/2		1	—	ф10AI, ГОСТ 5781-72, ℓ=400	2	0.3
Б/2		2	—	ф8AI — " — ℓ=200	1	0.1
Б/2		3	—	ф8AI — " — ℓ=140	1	0.1

Арматурные каркасы изготовлять при помощи точечной сварки в соответствии с требованиями СНиП II-21-75 и ГОСТ 10922-75.

Инв.№ подл. | Подпись и дата | Взам.инв.№

Разраб.	Петровская		
Пробер.	Цветкова		
Инж.	Платунина		
Рук.гр.	Горбуз		
Гл.инж.пр.	Чирков		
Гл.спец.	Андрианов		
Нач.отд.	Альтшуллер		

ТП-902-2-350-КЖИ-Б-КР5

Каркас плоский КР5

Стадия	Масса	Масштаб
Р	0.8кг.	1:10
Лист 1	Листов 1	

Госстрой СССР СОЮЗДОРОЖНИИПРОЕКТ г. Москва

Копировал Доценко

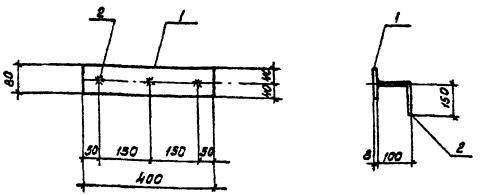

Формат	Зона	Поз.	Обозначение	Наименование	К-во	Примеч. Масса 1 шт. кг.
				Документация		
11			КЖИ-Б-ЗДИ1	Сборочный чертеж		
				Детали		
Б/2		1	—	-80×8, ГОСТ 103-76, ℓ=400	1	2.0
Б/2		2	—	ф8AIII, ГОСТ 5781-75, ℓ=250	3	0.1

Анкера приварить в тавр дуговой сваркой под слоем флюса.

Инв.№ подл. | Подпись и дата | Взам.инв.№

Разраб.	Петровская		
Пробер.	Цветкова		
Инж.	Платунина		
Рук.гр.	Горбуз		
Гл.инж.пр.	Чирков		
Гл.спец.	Андрианов		
Нач.отд.	Альтшуллер		

ТП-902-2-350-КЖИ-Б-ЗДИ1

Изделие закладное ЗДИ1

Стадия	Масса	Масштаб
Р	2.3кг.	1:10
Лист 1	Листов 1	

Сталь класса С38/23 марки ВСт3кп2 ГОСТ 380-71*

Госстрой СССР СОЮЗДОРОЖНИИПРОЕКТ г. Москва

17887-03 51 Формат А3

Альбом III

Типовой проект 902-2-350

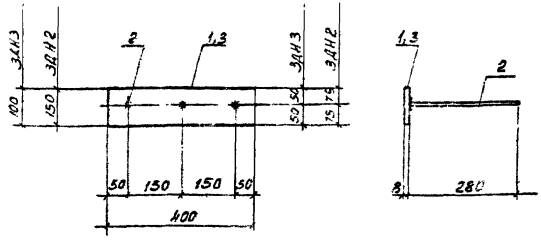

Формат	Зона	Поз.	Обозначение	Наименование	к-во	Примеч. Масса 1.шт.кг.
				Документация		
11			КЖИ-Б-ЗДИ2,3	Сборочный чертеж		
				Детали		
				ЗДИ2		
Б/г		1	—	-150×8, ГОСТ 103-76, e=400	1	3.8
Б/г		2	—	ф8АIII, ГОСТ 5781-75, e=280	3	0.1
				ЗДИ3		
Б/г		2	—	ф8АIII, ГОСТ 5781-75, e=280	3	0.1
Б/г		3	—	-100×8, ГОСТ 103-76, e=400	1	2.5

Анкера приварить в тавр дуговой сваркой под слоем флюса.

Разраб.	Петропавловская		
Провер.	Цветкова		
Инж.	Платунина		
Рук. гр.	Гарбуз		
Гл. инж. пр.	Чирков		
Гл. спец.	Андрианов		
Нач. отд.	Альтшуллер		

ТП 902-2-350 -КЖИ-Б-ЗДИ2,3

Изделия закладные ЗДИ2, ЗДИ3

Стадия	Масса	Масштаб
Р	4.1 кг. 2.8 кг.	Б/м
Лист 1	Листов 1	

Сталь класса С38/23 марки ВСТ3 КП2 ГОСТ 380-71*

Госстрой СССР СОЮЗВОДОКАНАЛПРОЕКТ г. Москва

Формат 11Б

Альбом III

Типовой проект 902-2-350

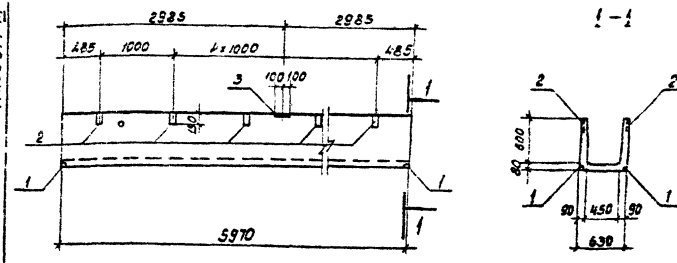

Формат	Зона	Поз.	Обозначение	Наименование	Кол.	Примечание
				Документация		
11			КЖИ-ЛТ1-СБ	Сборочный чертеж		
			Серия 3.900-3 вып. 8 г 1	Примененные документы		
				(ЛТ1-Б-4.5)		
				Сборочные единицы		
11		1	КЖИ-ЛТ-ЗДИ1	Изделие закладное ЗДИ1	4	
11		2	КЖИ-ЛТ-ЗДИ2	——"—— ЗДИ2	12	
11		3	КЖИ-ЛТ-ЗДИ3	——"—— ЗДИ3	2	

Лоток отличается от типового по серии 3.900-3 вып. 8г.1 наличием дополнительных закладных деталей.

Разраб.	Петропавловская		
Провер.	Цветкова		
Инж.	Платунина		
Рук. гр.	Гарбуз		
Гл. инж. пр.	Чирков		
Гл. спец.	Андрианов		
Нач. отд.	Альтшуллер		

ТП902-2-350 КЖИ-ЛТ1-СБ

Лоток ЛТ1 (ЛТ1-Б-4.5а)

Стадия	Масса	Масштаб
Р	2.03т	1:50
Лист 1	Листов 1	

Бетон М200, Мрз ☐ 84

Госстрой СССР СОЮЗВОДОКАНАЛПРОЕКТ г. Москва

Копировал. Доценко

17887-03 52

Формат 11Б

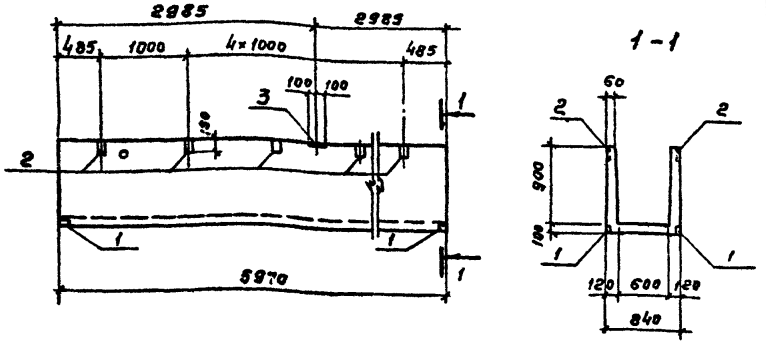

Формат	Зона	Поз.	Обозначение	Наименование	К-во	Примеч. масса 1 шт. кг
				Документация		
11			КЖИ-ЛТ2-СБ	Сборочный чертеж		
			Серия 3.900-3 Вып. 8 г. 1	Примененные документы		
				(ЛТ1-9-6)		
				Сборочные единицы		
11		1	КЖИ-ЛТ-3ДИ1	Изделие закладное 3ДИ1	4	
11		2	КЖИ-ЛТ-3ДИ2	——"—— 3ДИ2	12	
11		3	КЖИ-ЛТ-3ДИ3	——"—— 3ДИ3	2	

Лоток отличается от типового по серии 3.900-3 вып. 8 г.1 наличием дополнительных закладных деталей.

Инв. № подл. | Подпись и дата | Взам. инв. №

Разраб.	Петропавловская	
Пров.	Цветкова	
Инж.	Плотунина	
Рук. гр.	Гарбуз	
Гл. инж. пр.	Чирков	
Гл. спец.	Андрианов	
Нач. отд.	Альтшуллер	

ТП-902-2-350-КЖИ-ЛТ2-СБ

Лоток ЛТ2 (ЛТ1-9-6"а")

Стадия	Масса	Масштаб
Р	3.70т	1:50
Лист 1	Листов 1	

Бетон М200, Мрз □ В4

Госстрой СССР СОЮЗВОДОКАНАЛПРОЕКТ г. Москва

Формат 118

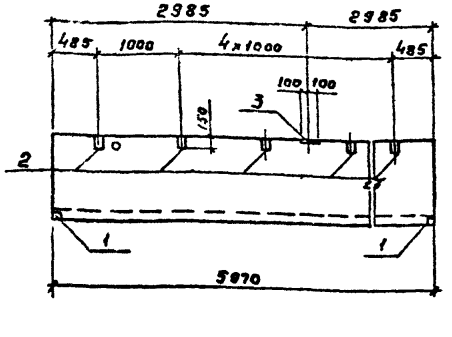

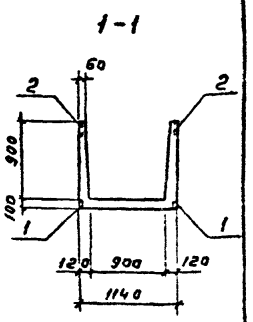

Формат	Зона	Поз.	Обозначение	Наименование	К-во	Примеч. масса 1 шт. кг
				Документация		
11			КЖИ-ЛТ3-СБ	Сборочный чертеж		
			Серия 3.900-3 Вып 8 г1	Примененные документы		
				(ЛТ1-9-9)		
				Сборочные единицы		
11		1	КЖИ-ЛТ-3ДИ1	Изделие закладное 3ДИ1	4	
11		2	КЖИ-ЛТ-3ДИ2	——"—— 3ДИ2	12	
11		3	КЖИ-ЛТ-3ДИ3	——"—— 3ДИ3	2	

Лоток отличается от типового по серии 3.900-3 вып. 8 г.1 наличием дополнительных закладных деталей.

Инв. № подл. | Подпись и дата | Взам. инв. №

Разраб.	Петропавловская	
Пров.	Цветкова	
Инж.	Плотунина	
Рук. гр.	Гарбуз	
Гл. инж. пр.	Чирков	
Гл. спец.	Андрианов	
Нач. отд.	Альтшуллер	

ТП 902-2-350-КЖИ-ЛТ3-СБ

Лоток ЛТ3 (ЛТ1-9-9"а")

Стадия	Масса	Масштаб
Р	4.13т	1:50
Лист 1	Листов 1	

Бетон М200, Мрз □ В4

Госстрой СССР СОЮЗВОДОКАНАЛПРОЕКТ г. Москва

Копировал: Гольденбаум

Формат 118

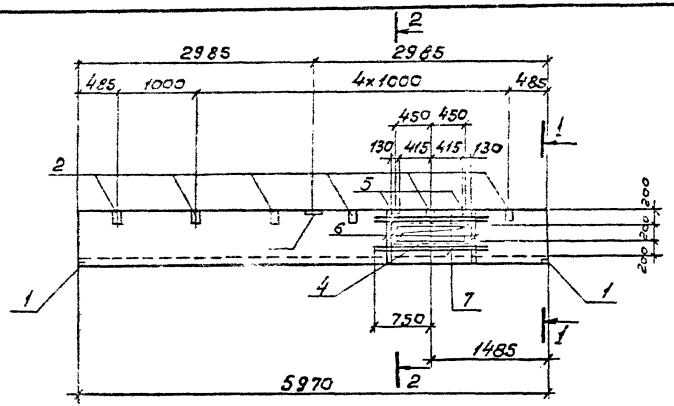

1-1

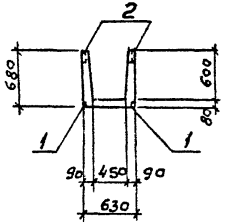

2-2

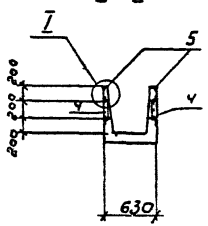

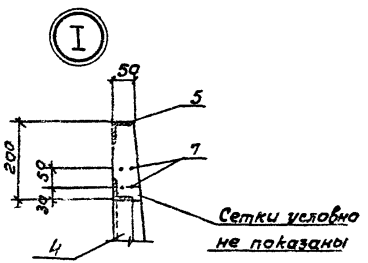

Позиция „6"

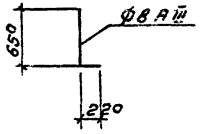

Формат	Зона	Поз.	Обозначение	Наименование	Кол.	Примеч. масса 1шт. кг
				Документация		
12			КЖИ-ЛТ4-СБ	Сборочный чертеж		
			Серия 3.900-3 вып. 8 ч. 1	Примененные документы		
				(ЛТ1-6-4,5)		
				Сборочные единицы		
11		1	КЖИ-ЛТ-3ДИ1	Изделие закладное 3ДИ1	4	
11		2	КЖИ-ЛТ-3ДИ2	—"— 3ДИ2	12	
11		3	КЖИ-ЛТ-3ДИ3	—"— 3ДИ3	2	
11		4	КЖИ-ЛТ-3ДИ4,6	—"— 3ДИ4	2	
11		5	КЖИ-ЛТ-3ДИ5	—"— 3ДИ5	4	
		6	—	ф8 АIII, ГОСТ 5781-75, ℓ=870	16	0,3
Б/ч		7	—	ф8 АIII —"— ℓ=1500	16	0,6

1. Лоток отличается от типового по серии 3.900-3 вып. 8 ч. 1 наличием отверстий, дополнительных закладных деталей и дополнительной арматурой.
2. В местах отверстий арматуру стандартных сеток вырезать по месту.

Рук. гр.	Годзишевская		02.81
Разраб.	Петропавловская		
Провер.	Цветкова		
Инж.	Платунина		
Рук. гр.	Гарбуз		
Гл. инж. пр.	Чирков		
Гл. спец.	Андрианов		
Нач. отд.	Альтшуллер		

ТП 902-2-350 КЖИ-ЛТ4-СБ

Лоток ЛТ4 (ЛТ1-6-4,5б)

Бетон М200, Мрз ☐ В4

Стадия	Масса	Масштаб
Р	2,03т	1:50 1:10

Лист 1 | Листов 1

Госстрой СССР СОЮЗВОДОКАНАЛПРОЕКТ г. Москва

Типовой проект 902-2-350 Альбом II

Инв. № подл. | Подпись и дата | Взам. инв. №

17887-03 54

Копировал: В. Филиппова Формат 11В

Альбом III

Типовой проект 902-2-350

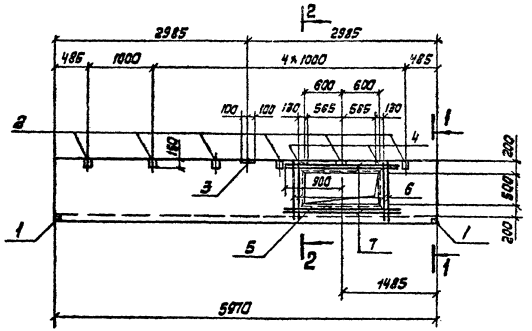

1—1

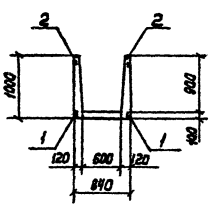

2-2

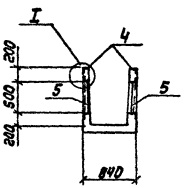

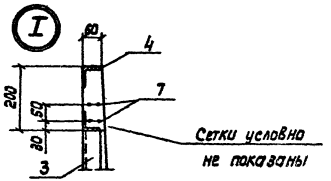

Позиция „6"

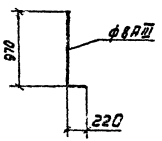

Формат	Зона	Поз.	Обозначение	Наименование	Кол.	Примечан. масса 1шт.кг
				Документация		
12			КЖИ-ЛТ5-СБ	Сборочный чертеж		
			Серия 3.900-3 Вып. 8 ч.1	Примененные документы		
				(ЛТ1-9-6)		
				Сборочные единицы		
11		1	КЖИ-ЛТ-3ДИ1	Изделие закладное 3ДИ1	4	
11		2	КЖИ-ЛТ-3ДИ2	—"— 3ДИ2	12	
11		3	КЖИ-ЛТ-3ДИ3	—"— 3ДИ3	2	
11		4	КЖИ-ЛТ-3ДИ5	—"— 3ДИ5	4	
11		5	КЖИ-ЛТ-3ДИ4,6	—"— 3ДИ6	2	
		6	——	ф8АIII, ГОСТ 5781-25, e=1190	16	0.5
6/4		7	——	ф8АIII —"— e=1800	16	0.7

1. Лоток отличается от типового по серии 3.900-3 Вып 8 ч.1 наличием отверстий, дополнительных закладных деталей и дополнительной арматурой.
2. В местах отверстий арматуру стандартных сеток вырезать по месту.

Рук. гр.	Годзишевская		08.87	ТП902-2-350- КЖИ-ЛТ5-СБ			
Разраб.	Петропавловская			Лоток ЛТ5 (ЛТ1-9-6б)	Стадия	Масса	Масштаб
Провер.	Цветкова				Р	3.70т	1:50 1:20
Инж.	Платунина				Лист 7	Листов 7	
Рук. гр.	Гарбуз				Госстрой СССР		
Гл.инж.пр.	Чирков			Бетон М200, Мрз ☐ В4	СОЮЗДОРОЖНИЙ ПРОЕКТ г. Москва		
Гл.спец.	Андрианов						
Нач.отд.	Альтшуллер						

Инв. № подл. | Подпись и дата | Взам. инв. №

Копировал: Лаврухина 17887-03 55 Формат 12Г

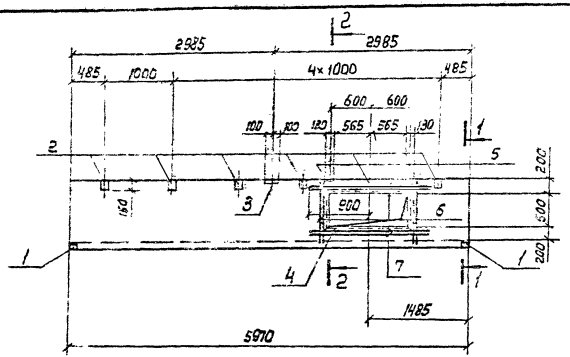

1-1

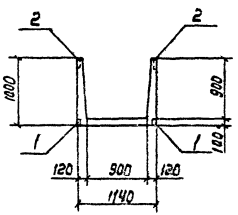

2-2

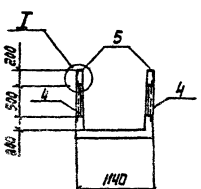

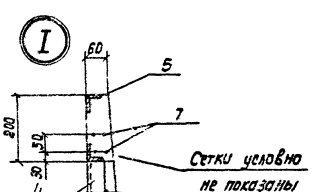

Позиция „6"

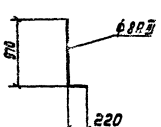

Формат	Зона	Поз.	Обозначение	Наименование	Кол.	Прим. Масса Шт. кг
				Документация		
12			КЖИ - ЛТ6 - СБ	Сборочный чертеж		
			Серия 3.900-3 Вып. 8 ч.1	Примененные документы		
				(ЛТ1-9-9)		
				Сборочные единицы		
11		1	КЖИ - ЛТ - ЗДИ1	Изделие закладное ЗДИ1	4	
11		2	КЖИ - ЛТ - ЗДИ2	—"— ЗДИ2	12	
11		3	КЖИ - ЛТ - ЗДИ3	—"— ЗДИ3	2	
11		4	КЖИ - ЛТ - ЗДИ 4, 6	—"— ЗДИ6	2	
11		5	КЖИ - ЛТ - ЗДИ5	—"— ЗДИ5	4	
5/4		6	—	ф8АIII, ГОСТ 5781-75, ℓ=1190	16	0.5
5/4		7	—	ф8АIII —"— ℓ=1800	16	0.7

1. Лоток отличается от типового по серии 3.900-3 Вып. 8 ч.1 наличием отверстий, дополнительных закладных деталей и дополнительной арматурой.
2. В местах отверстий арматуру стандартных сеток вырезать по месту.

Рук. гр.	Гадзишевская		08.81
Разраб.	Петровская		
Пров. гр.	Цветкова		
Инж.	Платунина		
Рук. гр.	Гарбуз		
Гл. инж. пр.	Чирков		
Гл. спец.	Андрианов		
Нач. отд.	Альтшуллер		

ТП 902-2-350-КЖИ-ЛТ6-СБ

Лоток ЛТ6 (ЛТ1-9-9б)

Стадия	Масса	Масштаб
Р	4.13т	1:50 1:10
Лист	Листов	

Бетон М200, Мрз ☐ В4

Госстрой СССР СОЮЗДОРОЖНИЙ ПРОЕКТ г. Москва

Типовой проект 902-2-350

Инв. № подл. | Подпись и дата | Взам. инв. №

Копировал: Лаврукина 17887-03 56 Формат 12Г

Типовой проект 902-2-350 Альбом III

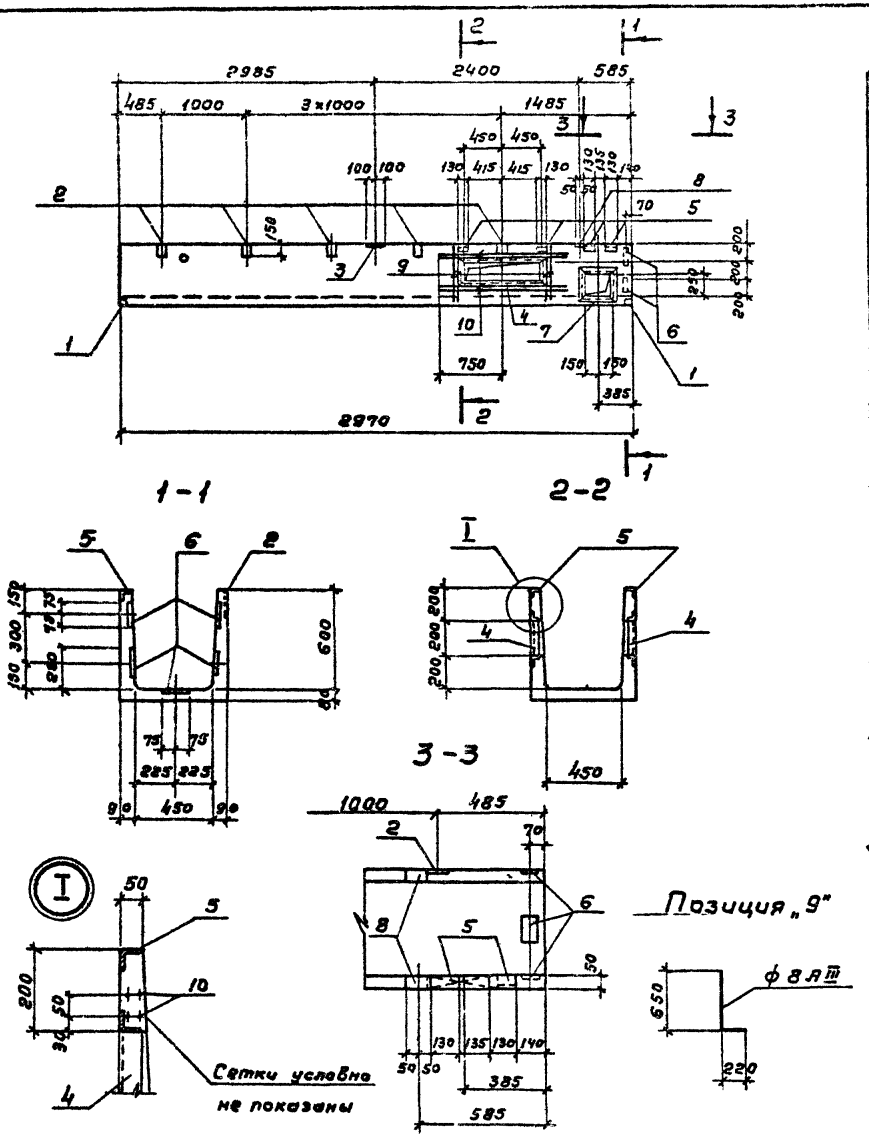

Формат	Зона	Поз	Обозначение	Наименование	Кол.	Примечание 1шт.
				Документация		
12			КЖИ-ЛТ7-СБ	Сборочный чертеж		
			Серия 3.900-3 вып. 8. ч. 1	Примененные документы		
				(ЛТ1-6-4,5)		
				Сборочные единицы		
11		1	КЖИ-ЛТ-3ДИ1	Изделие закладное 3ДИ1	4	
11		2	КЖИ-ЛТ-3ДИ2	—"— 3ДИ2	11	
11		3	КЖИ-ЛТ-3ДИ3	—"— 3ДИ3	2	
11		4	КЖИ-ЛТ-3ДИ4,6	—"— 3ДИ4	2	
11		5	КЖИ-ЛТ-3ДИ5	—"— 3ДИ5	6	
11		6	КЖИ-ЛТ-3ДИ7	—"— 3ДИ7	5	
11		7	КЖИ-ЛТ-3ДИ8	—"— 3ДИ8	1	
11		8	КЖИ-ЛТ-3ДИ9	—"— 3ДИ9	2	
		9	—	ф8АIII, ГОСТ 5781-75, ℓ=870	16	0,3
8/4		10	—	ф8АIII —"— ℓ=1500	16	0,6

1. Лоток отличается от типового по серии 3.900-3 вып 8 ч.1 наличием отверстий, дополнительных закладных деталей и дополнительной арматурой.
2. В местах отверстий арматуру стандартных сеток вырезать по месту.

Рук. гр.	Годзишевская		08.81
Разраб.	Петропавловская		
Провер.	Цветкова		
Инж.	Платунина		
Рук. гр.	Горбуз		
Гл. инж. пр.	Чирков		
Гл. спец.	Андрианов		
Нач. отд.	Алтшуллер		

ТП 902-2-350 КЖИ-ЛТ7-СБ

Лоток ЛТ7 (ЛТ1-6-4,5 в)

Стадия	Масса	Масштаб
Р	2,03т	1:50 1:10

Лист 1 Листов 1

Бетон М200, Мрз ☐ В4

Госстрой СССР СОЮЗВОДОКАНАЛПРОЕКТ г. Москва

17887-03 57

Копировал: Гольденбаум Формат 12Г

Инв. № подл. | Подпись и дата | Взам. инв. №

Альбом 177

Типовой проект 902-2-350

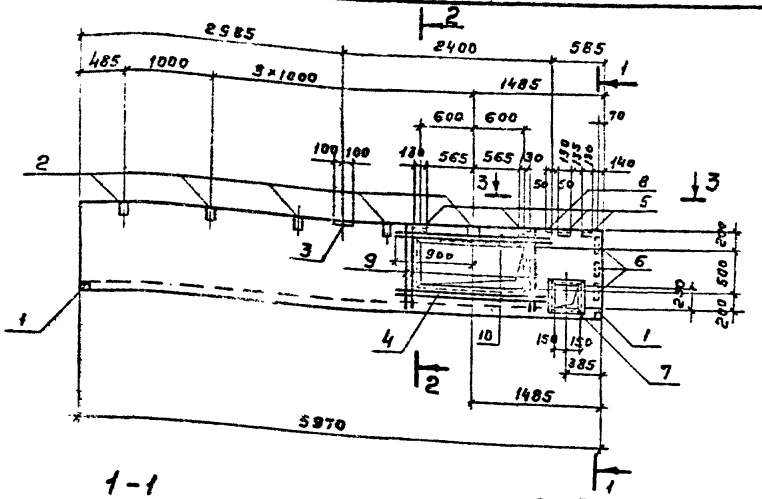

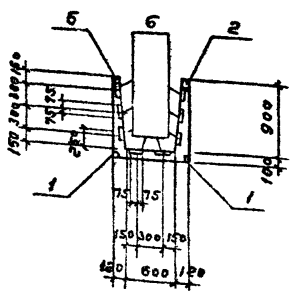

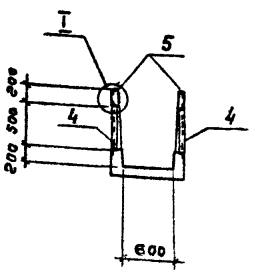

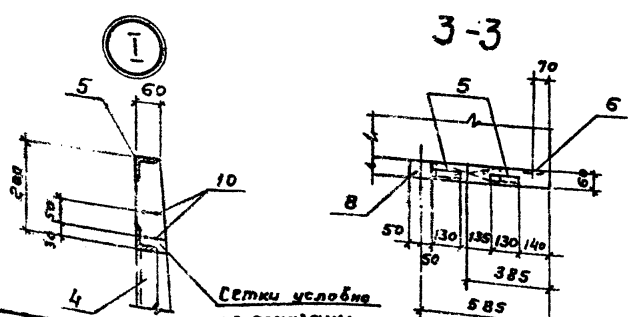

Позиция „9"

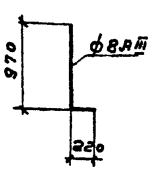

Формат	Зона	Поз.	Обозначение	Наименование	Кол.	Примечание масса 1 шт. кг.
				Документация		
12			КЖИ-ЛТ8-СБ	Сборочный чертеж		
			Серия 3.900-3 Вып. 8 т.1	Примененные документы		
				(ЛТ1-9-6)		
				Сборочные единицы		
11		1	КЖИ-ЛТ-ЗДИ1	Изделие закладное ЗДИ1	4	
11		2	КЖИ-ЛТ-ЗДИ2	—"— ЗДИ2	11	
11		3	КЖИ-ЛТ-ЗДИ3	—"— ЗДИ3	2	
11		4	КЖИ-ЛТ-ЗДИ4,6	—"— ЗДИ6	2	
11		5	КЖИ-ЛТ-ЗДИ5	—"— ЗДИ5	6	
11		6	КЖИ-ЛТ-ЗДИ7	—"— ЗДИ7	8	
11		7	КЖИ-ЛТ-ЗДИ8	—"— ЗДИ8	1	
11		8	КЖИ-ЛТ-ЗДИ9	—"— ЗДИ9	2	
		9	—	ф8АIII ГОСТ 5781-75, ℓ=1190	16	0,5
5/4		10	—	ф8АIII —"— ℓ=1800	16	0,7

1. Лоток отличается от типового по серии 3.900-3 В8 т.1 наличием отверстий, дополнительных закладных деталей и дополнительной арматурой.

2. В местах отверстий арматуру стандартных сеток вырезать по месту.

Рук. гр.	Годзишевский		08.81
Разраб.	Петропавловская		
Пров.	Цветкова		
Инженер	Платунина		
Рук. гр.	Гарбуз		
Гл. инж. пр.	Чирков		
Гл. спец.	Андрианов		
Нач. отд.	Платунина		

ТП 902-2-350-КЖИ-ЛТ8-СБ

Лоток ЛТ8 (ЛТ1-9-6Б)

Стадия	Масса	Масштаб
Р	3.70т.	1:50 1:10
Лист 1	Листов 1	

Бетон М200, Мрз ☐ В4

Госстрой СССР СОЮЗВОДОКАНАЛПРОЕКТ г. Москва

17887-03 58

Копировал: Гальденвайн Формат 12Г

Типовой проект 902-2-350 Альбом III

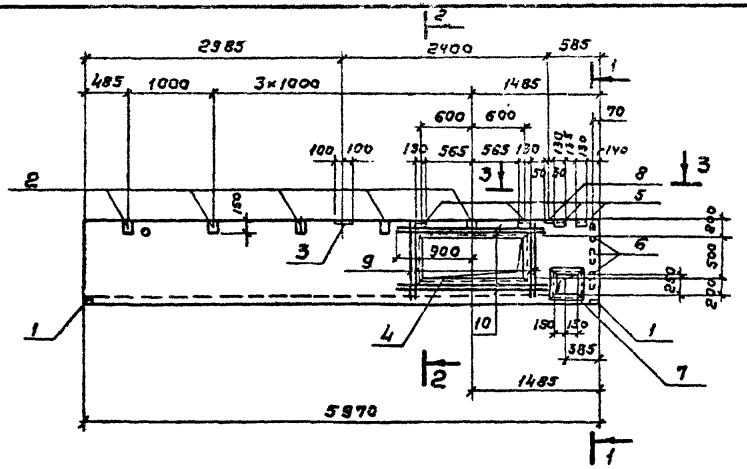

Формат	Зона	Поз.	Обозначение	Наименование	Кол.	Примечание. Масса 1 шт. кг
				Документация		
12			КЖИ-ЛТ9-СБ	Сборочный чертеж		
			Серия 3.900-3 вып. 8 т.1.	Примененные документы (ЛТ1-9-9)		
				Сборочные единицы		
11		1	КЖИ-ЛТ-ЗДИ1	Изделие закладное ЗДИ1	4	
11		2	КЖИ-ЛТ-ЗДИ2	— " — ЗДИ2	11	
11		3	КЖИ-ЛТ-ЗДИ3	— " — ЗДИ3	2	
11		4	КЖИ-ЛТ-ЗДИ4,6	— " — ЗДИ6	2	
11		5	КЖИ-ЛТ-ЗДИ5	— " — ЗДИ5	6	
11		6	КЖИ-ЛТ-ЗДИ7	— " — ЗДИ7	9	
11		7	КЖИ-ЛТ-ЗДИ8	— " — ЗДИ8	1	
11		8	КЖИ-ЛТ-ЗДИ9	— " — ЗДИ9	2	
		9	—	ф8 AIII ГОСТ 5781-75, ℓ=1190	16	0,5
Б/ч		10	—	ф8 AIII — " — ℓ=1800	16	0,7

1. Лоток отличается от типового по серии 3.900-3 в. 8 т.1 наличием отверстий, дополнительных закладных деталей и дополнительной арматурой.
2. В местах отверстий арматуру стандартных сеток вырезать по месту.

				ТП 902-2-350 - КЖИ-ЛТ9-СБ			
Рук. гр.	Годзишевская		08.81		Стадия	Масса	Масштаб
Разраб.	Петрашевич			Лоток ЛТ9 (ЛТ1-9-9б)	Р	4,13т	1:50 1:10
Провер.	Цветкова				Лист 1	Листов 1	
Инж.	Платунина				Госстрой СССР СОЮЗВОДОКАНАЛПРОЕКТ г. Москва		
Рук. г-п	Гарбуз						
Гл. инж. пр.	Чирков						
Гл. спец.	Андрианов			Бетон М200, Мрз □ В4			
Нач. отд.	Альтшуллер						

17837-03 59

Копировал: Гальденбаум

Формат 12Г

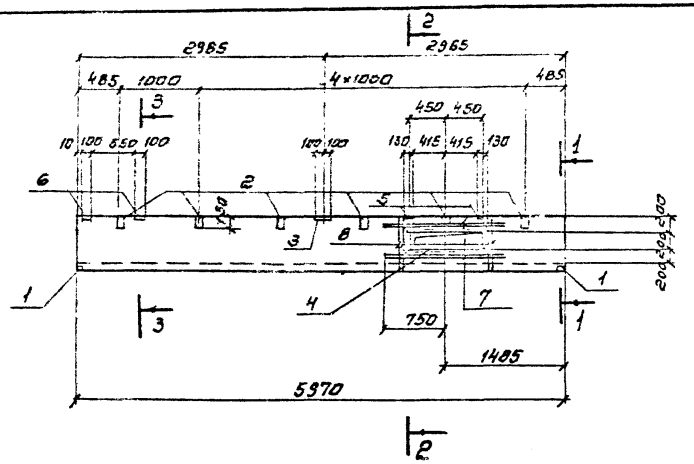

1 - 1

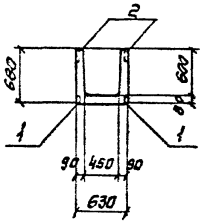

2 - 2

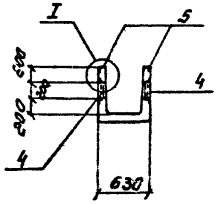

3 - 3

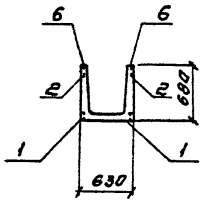

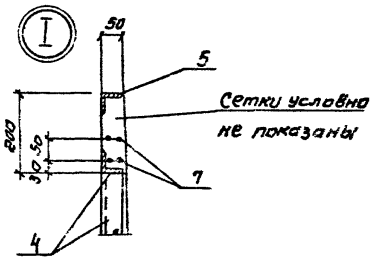

Позиция „8"

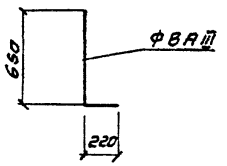

Формат	Зона	Поз.	Обозначение	Наименование	Кол.	Примеч. масса 1 шт. кг.
				Документация		
12			КЖИ-ЛТ 10-СБ	Сборочный чертеж		
			Серия 3.900-3 вып. 8 ч. 1	Примененные документы		
				(ЛТ 1-6-4,5)		
				Сборочные единицы		
11		1	КЖИ-ЛТ-ЗДИ1	Изделие закладное ЗДИ1	4	
11		2	КЖИ-ЛТ-ЗДИ2	—— " —— ЗДИ2	12	
11		3	КЖИ-ЛТ-ЗДИ3	—— " —— ЗДИ3	2	
11		4	КЖИ-ЛТ-ЗДИ4,6	—— " —— ЗДИ4	2	
11		5	КЖИ-ЛТ-ЗДИ5	—— " —— ЗДИ5	4	
11		6	КЖИ-ЛТ-ЗДИ9	—— " —— ЗДИ9	4	
Б/ч		7	——	ФВА III, ГОСТ 5781-75, ℓ=1500	16	0.6
Б/ч		8	——	ФВА III —— " —— ℓ=870	16	0,3

1. Лоток отличается от типового по серии 3.900-3 вып. 8 ч. 1. наличием дополнительных закладных деталей и дополнительной арматурой.
2. В местах отверстий арматуру стандартных сеток вырезать по месту.

Рук. гр.	Годзишевская	[signature]	08.81
Разраб.	Петропавловская	[signature]	
Провер.	Цветкова	[signature]	
Инж.	Платунина	[signature]	
Рук. гр.	Гарбуз	[signature]	
Гл. инж. пр.	Чирков	[signature]	
Гл. спец.	Андрианов	[signature]	
Нач. отд.	Альтшуллер	[signature]	

ТП 902-2-350-КЖИ-ЛТ-10-СБ

Лоток ЛТ 10 (ЛТ 1-6-4,5г)

Бетон М200, Мрз ☐ В4

Стадия	Масса	Масштаб
Р	2.03т	1:50 1:10
Лист 1	Листов 1	

Госстрой СССР
СОЮЗВОДОКАНАЛПРОЕКТ
г. Москва

17887-03 60

Формат 12г.

Типовой проект 902-2-350

Инв. № подл. | Подпись и дата | Взам. инв. №

копировал [signature] Синицына

Альбом III

Типовой проект 902-2-350

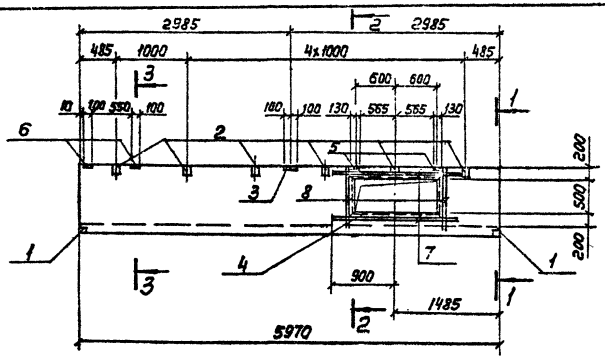

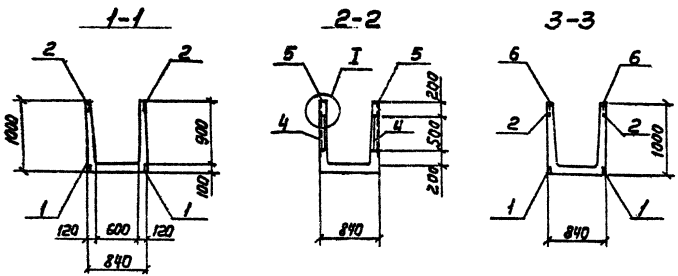

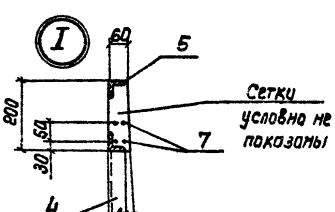

Позиция „8"

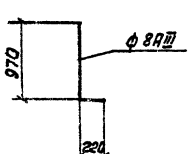

Формат	Зона	Поз.	Обозначение	Наименование	Кол.	Примеч. масса 1шт. кг
				Документация		
12			КЖИ-ЛТ11-СБ	Сборочный чертеж		
			Серия 3.900-3 Вып. 8 ч.1	Примененные документы		
				(ЛТ1-9-6)		
				Сборочные единицы		
11		1	КЖИ-ЛТ-3ДИ1	Изделие закладное 3ДИ1	4	
11		2	КЖИ-ЛТ-3ДИ2	—"— 3ДИ2	12	
11		3	КЖИ-ЛТ-3ДИ3	—"— 3ДИ3	2	
11		4	КЖИ-ЛТ-3ДИ4,6	—"— 3ДИ6	2	
11		5	КЖИ-ЛТ-3ДИ5	—"— 3ДИ5	4	
11		6	КЖИ-ЛТ-3ДИ9	—"— 3ДИ9	4	
б/4		7	—	ф8АIII, ГОСТ 5781-75, ℓ=1800	16	0.7
д/4		8	—	ф 8АIII —"— ℓ=1190	16	0.5

1. Лоток отличается от типового по серии 3.900-3 Вып. 8 ч.1 наличием дополнительных закладных деталей и дополнительной арматурой.
2. В местах отверстий арматуру стандартных сеток вырезать по месту.

Рук. гр.	Гаджиевская	[подпись]	08.81
Разраб.	Петропавловская	[подпись]	
Провер.	Цветкова	[подпись]	
Инж.	Платунина	[подпись]	
Рук. гр.	Гардуз	[подпись]	
Гл. инж. пр.	Чирков	[подпись]	
Гл. спец.	Андрианов	[подпись]	
Нач. отд.	Альтшуллер	[подпись]	

ТП 902-2-350 - КЖИ-ЛТ11-СБ

Лоток ЛТ11 (ЛТ1-9-6Г)

Бетон М200, Мрз ☐ В4

Стадия	Масса	Масшт.
Р	3.70т	1:50 1:10
Лист 1	Листов 1	

Госстрой СССР
СОЮЗВОДОКАНАЛПРОЕКТ
г. Москва

Инв. № подл. | Подпись и дата | Взам. инв. №

Копировал: Лаврухина

17Б 87-03 61

Формат 12Г

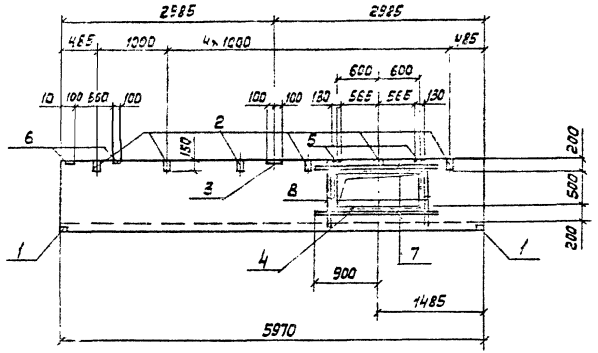

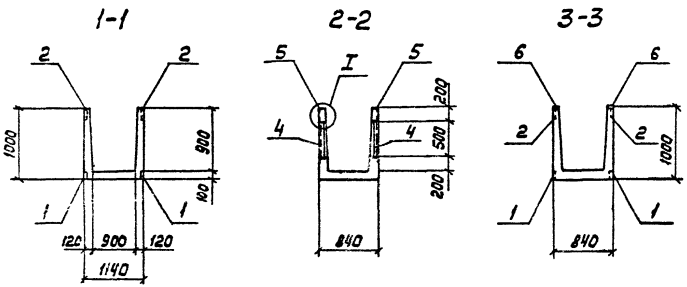

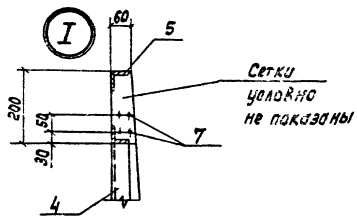

Позиция „8"

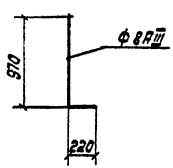

Формат	Зона	Поз.	Обозначение	Наименование	Кол.	Примеч. Масса 1 шт. кг
				Документация		
12			КЖИ-ЛТ11-СБ	Сборочный чертеж		
			Серия 3.900-3 Вып. 8.4.1	Применяемые документы		
				(ЛТ1-9-9)		
				Сборочные единицы		
11		1	КЖИ-ЛТ-ЗДИ1	Изделие закладное ЗДИ1	4	
11		2	КЖИ-ЛТ-ЗДИ2	— " — ЗДИ2	12	
11		3	КЖИ-ЛТ-ЗДИ3	— " — ЗДИ3	2	
11		4	КЖИ-ЛТ-ЗДИ4,6	— " — ЗДИ6	2	
11		5	КЖИ-ЛТ-ЗДИ5	— " — ЗДИ5	4	
11		6	КЖИ-ЛТ-ЗДИ9	— " — ЗДИ9	4	
3/4		7	—	ф8AIII, ГОСТ 5781-75, ℓ=1800	16	0.7
3/4		8	—	ф8AIII — " — ℓ=1190	16	0.5

1. Лоток отличается от типового по серии 3.900-3 Вып. 8 ч.1 наличием дополнительных закладных деталей и дополнительной арматурой.
2. В местах отверстий арматуру стандартных сеток вырезать по месту.

Рук. гр.	Гайшишевская		08.81
Разраб.	Петрополовская		
Провер.	Цветкова		
Инж.	Платунина		
Рук. гр.	Гарбуз		
Гл. инж. пр.	Чирков		
Гл. спец.	Андрианов		
Нач. отд.	Альтшуллер		

ТП 902-2-350 -КЖИ-ЛТ12-СБ

Лоток ЛТ12 (ЛТ1-9-9Г)

Стадия	Масса	Масштаб
Р	4.13т	1:50 1:10
Лист 1	Листов 1	

Бетон М200, Мрз ☐ В4

Госстрой СССР Союзводоканалпроект г. Москва

Копировал: Лаврушина

17887-03 62

Формат 12Г

Типовой проект 902-2-350

Альбом III

Инв. № подл. | Подпись и дата | Взам. инв. №

Альбом II

Типовой проект 902-2-350

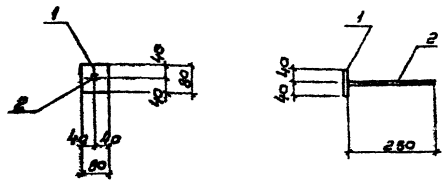

Формат	Зона	Поз	Обозначение	Наименование	к-во	Примеч. масса 1 шт. кг.
				Документация		
11			КЖИ-ЛТ-3ДИ1	Сборочный чертеж		
				Детали		
Б/ч		1	—	-80×8, ГОСТ 103-76, ℓ=80	1	0.4
Б/ч		2	—	ф8А III, ГОСТ 5781-75, ℓ=250	1	0.1

1. Анкера приварить в тавр дуговой сваркой под слоем флюса.
2. Защиту изделия от коррозии см. общие указания на л. КЖ-6, альбом II

Разраб.	Петровская			ТП-902-2-350-КЖИ-ЛТ-3ДИ1			
Пров.	Цветкова		—	Изделие закладное 3ДИ1	Стадия	Масса	Масштаб
Инж.	Платунина				Р	0,5кг	1:10
Рук. гр.	Горбуз				Лист 1	Листов 1	
Гл. инж. пр.	Чирков			Сталь класса С38/23 марки Вст.3 кп2 ГОСТ 380-71*	Госстрой СССР СОЮЗВОДОКАНАЛПРОЕКТ г. Москва		
Гл. спец.	Андрианов						
Нач. отд.	Альтшулер		—				

Инв. № подл. | Подпись и дата | Взам. инв. №

Копировал В. Филиппова Формат 11В

Альбом III

Типовой проект 902-2-350

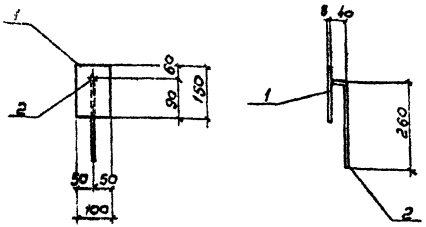

Формат	Зона	Поз	Обозначение	Наименование	к-во	Примеч. масса 1 шт. кг.
				Документация		
11			КЖИ-ЛТ-3ДИ2	Сборочный чертеж		
				Детали		
Б/ч		1	—	-100×8, ГОСТ 103-76, ℓ=150	1	0.9
Б/ч		2	—	ф8А III, ГОСТ 5781-75, ℓ=300	1	0.1

1. Анкера приварить в тавр дуговой сваркой под слоем флюса.
2. Защиту изделия от коррозии см. общие указания на л. КЖ-6, альбом II

Разраб.	Петровская			ТП-902-2-350-КЖИ-ЛТ-3ДИ2			
Провер.	Цветкова		—	Изделие закладное 3ДИ2	Стадия	Масса	Масштаб
Инж.	Платунина				Р	1,1кг	1:10
Рук. гр.	Горбуз				Лист 1	Листов 1	
Гл. инж. пр.	Чирков			Сталь класса С38/23 марки Вст.3 кп2 ГОСТ 380-71*	Госстрой СССР СОЮЗВОДОКАНАЛПРОЕКТ г. Москва		
Гл. спец.	Андрианов						
Нач. отд.	Альтшулер		—				

Инв. № подл. | Подпись и дата | Взам. инв. №

17887-03 63

Копировал В. Филиппова Формат 11В

Альбом III

Типовой проект 902-2-350

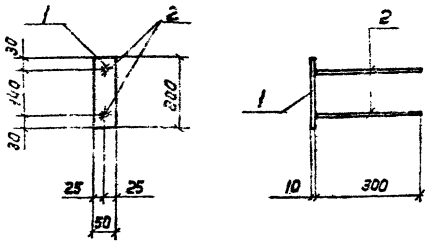

Формат	Зона	Поз.	Обозначение	Наименование	К-во	Примеч. масса 1шт. кг
				Документация		
11			КЖИ-ЛТ-ЗДИ3	Сборочный чертеж		
				Детали		
б/ч		1	—	-50×10, ГОСТ 103-76, ℓ=200	1	0.9
б/ч		2	—	ф8АIII, ГОСТ 5781-75, ℓ=300	2	0.1

1. Анкера приварить в тавр дуговой сваркой под слоем флюса.
2. Защиту изделия от коррозии см. общие указания на л. КЖ-6, альбом II.

Разраб.	Перепелковская		
Провер.	Цветкова		
Инж.	Платунина		
Рук. ср.	Горбуз		
Гл. инж. пр.	Чирков		
Гл. спец.	Ахбушанов		
Нач. отд.	Альтшуллер		

Инв. № подл. | Подп. и дата | Взам. инв. №

ТП 902-2-350-КЖИ-ЛТ-ЗДИ3

Изделие закладное ЗДИ3

Стадия	Масса	Масшт.
Р	1,1кг	1:10

Лист 1 | Листов 1

Сталь класса С38/23 марки ВСт3 кп2 ГОСТ 380-71*

Госстрой СССР СОЮЗВОДОКАНАЛПРОЕКТ г. Москва

Формат 11В

Альбом III

Типовой проект 902-2-350

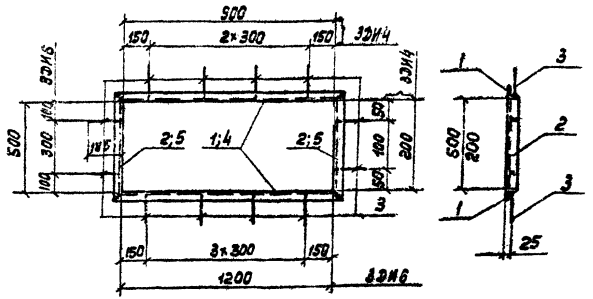

Формат	Зона	Поз.	Обозначение	Наименование	К-во	Примеч. масса 1шт. кг
				Документация		
11			КЖИ-ЛТ-ЗДИ 4,6	Сборочный чертеж		
				Детали		
				ЗДИ4		
б/ч		1	—	L50×5, ГОСТ 8509-72, ℓ=1000	2	3.8
б/ч		2	—	L50×5 — " — ℓ=300	2	1.1
б/ч		3	—	ф8АIII, ГОСТ 5781-75, ℓ=180	10	0.1
				ЗДИ6		
б/ч		4	—	L50×5, ℓ=8509-72, ℓ=1300	2	4.9
б/ч		5	—	L50×5 — " — ℓ=600	2	2,3
б/ч		3	—	ф8АIII, ГОСТ 5781-75, ℓ=180	12	0.1

1. Анкера приварить в тавр дуговой сваркой под слоем флюса.
2. Защиту изделия от коррозии см. общие указания на л. КЖ-6, альбом II.

Разраб.	Перепелковская		
Провер.	Цветкова		
Инж.	Платунина		
Рук. ср.	Горбуз		
Гл. инж. пр.	Чирков		
Гл. спец.	Ахбушанов		
Нач. отд.	Альтшуллер		

Инв. № подл. | Подп. и дата | Взам. инв. №

ТП 902-2-350 -КЖИ-ЛТ-ЗДИ4,6

Изделие закладное ЗДИ4, ЗДИ6

Стадия	Масса	Масшт.
Р	10,8кг 15,6кг	1:50

Лист 1 | Листов 1

Сталь класса С38/23 марки ВСт3 кп2 ГОСТ 380-71*

Госстрой СССР СОЮЗВОДОКАНАЛПРОЕКТ г. Москва

17887-03 64

Копировал: Лаврушина

Формат 11В

Альбом II

Типовой проект 902-2-350

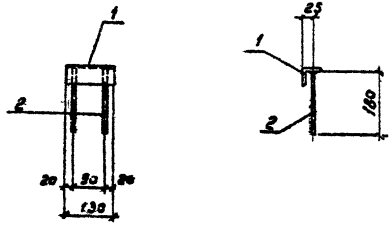

Формат	Зона	Поз.	Обозначение	Наименование	К-во	Примеч. Масса 1 шт. кг.
				Документация		
11			КЖИ-ЛТ-3ДИ6	Сборочный чертеж		
				Детали		
б/ч		1	—	L50×5, ГОСТ 8509-72, ℓ=130	1	0.5
б/ч		2	—	⌀8 АII, ГОСТ 5781-75, ℓ=180	2	0.1

1. Анкера приварить в тавр дуговой сваркой под слоем флюса.
2. Защиту изделия от коррозии см. общие указания на л. КЖ-6, альбом II

Разраб.	Петропавловская		
Пр.	Цветкова		
Инж.	Платунина		
Рук. гр.	Гарбуз		
Гл. инж. гр.	Чирков		
Гл. спец.	Андрианов		
Нач. отд.	Альтшулер		

ТП-902-2-350-КЖИ-ЛТ-3ДИ5

Изделие закладное 3ДИ5

Стадия	Масса	Масштаб
Р	0.7 кг	1:10

Лист 1 Листов 1

Сталь класса С38/23 марки ВСт.3 кп2 ГОСТ 380-71*

Госстрой СССР СОЮЗВОДОКАНАЛПРОЕКТ г. Москва

Инв. № подл. | Подпись и дата | Взам. инв. №

Копировал: В. Филиппова Формат 11В

Альбом III

Типовой проект 902-2-350

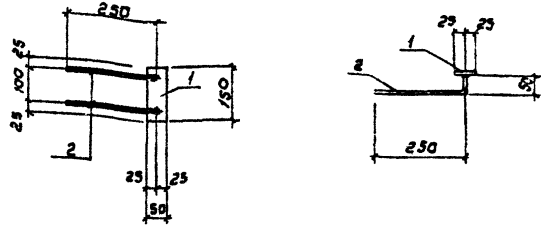

Формат	Зона	Поз.	Обозначение	Наименование	К-во	Примеч. Масса 1 шт. кг.
				Документация		
11			КЖИ-ЛТ-3ДИ7	Сборочный чертеж		
				Детали		
б/ч		1.	—	-50×8, ГОСТ 103-76, ℓ=150	1	0.5
б/ч		2	—	⌀8 АII, ГОСТ 5781-75, ℓ=300	2	0.1

1. Анкера приварить в тавр дуговой сваркой под слоем флюса.
2. Защиту изделия от коррозии см. общие указания на л. КЖ-6, альбом II

Разраб.	Петропавловская		
Пров.	Цветкова		
Инж.	Платунина		
Рук. гр.	Гарбуз		
Гл. инж. гр.	Чирков		
Гл. спец.	Андрианов		
Нач. отд.	Альтшулер		

ТП-902-2-350-КЖИ-ЛТ-3ДИ7

Изделие закладное 3ДИ7

Стадия	Масса	Масштаб
Р	0.7 кг.	1:10

Лист 1 Листов 1

Сталь класса С38/23 марки ВСт.3 кп2 ГОСТ 380-71*

Госстрой СССР СОЮЗВОДОКАНАЛПРОЕКТ г. Москва

Инв. № подл. | Подпись и дата | Взам. инв. №

17887-03 65

Копировал: В. Филиппова Формат 11В

Альбом III

Типовой проект 902-2-350

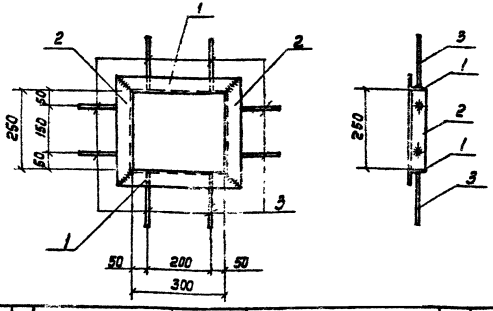

Формат	Зона	Поз.	Обозначение	Наименование	К-во	Примеч. масса 1шт. кг
				Документация		
11			КЖИ-ЛТ-3ДИ8	Сборочный чертеж		
				Детали		
б/4		1	—	L50x5, ГОСТ 8509-72, ℓ=400	2	1.5
б/4		2	—	L50x5 —"— ℓ=350	2	1.3
б/4		3	—	ф3АIII, ГОСТ 5781-75, ℓ=180	8	0.1

1. Анкера приварить в тавр дуговой сваркой под слоем флюса.
2. Защиту изделия от коррозии см. общие указания на л. КЖ-6, альбом II.

Разраб.	Петропавловская		
Провер.	Цветкова		
Инж.	Платунина		
Рук. гр.	Горбуз		
Гл. инж. пр.	Цирков		
Гл. спец.	Андрианов		
Нач. отд.	Альтшиллер		

Взам. инв. N

Подп. и дата

Инв. N подл.

ТП 902-2-350-КЖИ-ЛТ-3ДИ8

Изделие закладное 3ДИ8

Стадия	Масса	Масшт.
Р	6.4кг	1:10

Лист 1 Листов 1

Сталь класса С38/23 Марки ВСт3 кп2 ГОСТ 380-71*

Госстрой СССР СОЮЗВОДОКАНАЛПРОЕКТ г. Москва

Формат 11В

Альбом III

Типовой проект 902-2-350

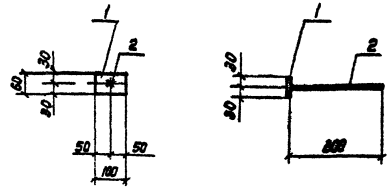

Формат	Зона	Поз.	Обозначения	Наименование	К-во	Примеч. масса 1шт. кг
				Документация		
11			КЖИ-ЛТ-3ДИ9	Сборочный чертеж		
				Детали		
б/4		1	—	-60x8, ГОСТ 103-76, ℓ=100	1	0.4
б/4		2	—	ф8АIII, ГОСТ 5781-75, ℓ=300	1	0.1

1. Анкера приварить в тавр дуговой сваркой под слоем флюса.
2. Защиту изделия от коррозии см. общие указания на л. КЖ-6, альбом II.

Разраб.	Петропавловская		
Провер.	Цветкова		
Инж.	Платунина		
Рук. гр.	Горбуз		
Гл. инж. пр.	Цирков		
Гл. спец.	Андрианов		
Нач. отд.	Альтшиллер		

Взам. инв. N

Подп. и дата

Инв. N подл.

ТП 902-2-350 -КЖИ-ЛТ-3ДИ9

Изделие закладное 3ДИ9

Стадия	Масса	Масшт.
Р	0.5кг	1:10

Лист 1 Листов 1

Сталь класса С38/23 Марки ВСт3 кп2 ГОСТ 380-71*

Госстрой СССР СОЮЗВОДОКАНАЛПРОЕКТ г. Москва

17887-03 66

Копировал: Лаврухина

Формат 11В

Альбом

Типовой проект 902-2-350

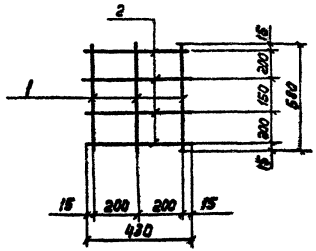

Формат	Зона	Поз.	Обозначение	Наименование	К-во	Примеч. масса 1шт. кг
				Документация		
11			КЖИ-Ум-26-С1	Сборочный чертеж		
				Детали		
				С1		
Б/4		1	—	ф6АIII, ГОСТ 5781-75. ℓ=580	3	0.1
Б/4		2	—	ф6АIII ——"—— ℓ=430	4	0.1

Арматурные сетки изготовлять при помощи точечной сварки в соответствии с требованиями СНиПII-21-75 и ГОСТ 10922-75.

Разраб.	Петропавловская		
Пров.	Цветкова		
Инж.	Платунина		
Рук. гр.	Гарбуз		
Гл. инж. пр.	Чирков		
Гл. спец.	Андрианов		
Нач. отд.	Альтшуллер		

ТП-902-2-350-КЖИ-Ум-28-С1

Сетка арматурная С1

Стадия	Масса	Масштаб
Р	0,7кг	б/м

Лист 1 Листов 1

Госстрой СССР
СОЮЗФОНДОКАНАЛПРОЕКТ
г. Москва

Формат 11Б

Альбом III

Типовой проект 902-2-350

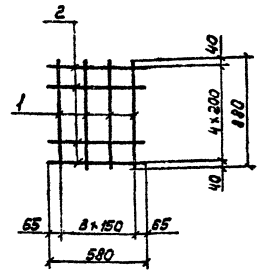

Формат	Зона	Поз.	Обозначение	Наименование	К-во	Примеч. масса 1шт. кг
				Документация		
11			КЖИ-Ум-27-С2	Сборочный чертеж		
				Детали		
Б/4		1	—	ф6АIII, ГОСТ 5781-75. ℓ=880	4	0.2
Б/4		2	—	ф6АIII ——"—— ℓ=580		0.1

Арматурные сетки изготовлять при помощи точечной сварки в соответствии с требованиями СНиПII-21-75 и ГОСТ 10922-75

Разраб.	Петропавловская		
Пров.	Цветкова		
Инж.	Платунина		
Рук. гр.	Гарбуз		
Гл. инж. пр.	Чирков		
Гл. спец.	Андрианов		
Нач. отд.	Альтшуллер		

ТП-902-2-350-КЖИ-Ум-27-С2

Сетка арматурная С2

Стадия	Масса	Масшт
Р	1,3кг	б/м

Лист 1 Листов 1

Госстрой СССР
СОЮЗФОНДОКАНАЛПРОЕКТ
г. Москва

17887-03 67

Копировал: Лаврухина

Формат 11Б

Альбом III

Типовой проект 902-2-350

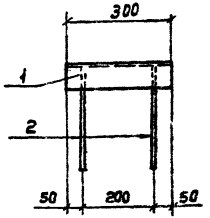

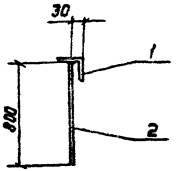

Формат	Зона	Поз.	Обозначение	Наименование	Кол.	Примеч. масса 1шт. кг
				Документация		
11			КЖИ-Ун-26÷28-ЗДИ1	Сборочный чертеж		
				Детали		
б/ч		1	——	L75×6, ГОСТ 8509-72, ℓ=300	1	2.1
б/ч		2	——	ф8АIII, ГОСТ 5781-75, ℓ=300	2	0.1

Анкера приварить в тавр дуговой сваркой под слоем флюса.

Разраб.	Петропавловская		
Провер.	Цветкова		
Инж.	Платунина		
Рук. гр.	Гарбуз		
Гл.инж.пр.	Чирков		
Гл.спец.	Андрианов		
Нач.отд.	Альтшуллер		

ТП 902-2-350 -КЖИ-Ун 26-28-ЗДИ1

Изделие закладное ЗДИ1

Стадия	Масса	Масштаб
Р	2,3кг	1:10

Лист 1 | Листов 1

Сталь класса С38/23 марки ВСт3 кп2 ГОСТ 380-71*

Госстрой СССР СОЮЗВОДОКАНАЛПРОЕКТ г.Москва

Формат 11В

Взам. инв.N | Подп. и дата | Инв.N подл.

Альбом III

Типовой проект 902-2-350

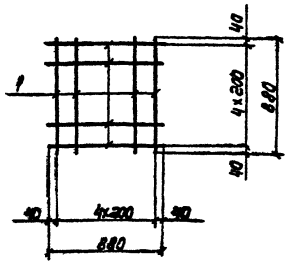

Формат	Зона	Поз.	Обозначение	Наименование	Кол.	Примеч. масса 1шт. кг
				Документация		
11			КЖИ-Ун-28-С3	Сборочный чертеж		
				Детали		
б/ч		1	——	ф6АIII ГОСТ 5781-75 ℓ=880	10	0.2

Арматурные сетки изготовлять при помощи точечной сварки в соответствии с требованиями СНиП II-21-75 и ГОСТ 10922-75.

Разраб.	Петропавловская		
Провер.	Цветкова		
Инж.	Платунина		
Рук. гр.	Гарбуз		
Гл.инж.пр.	Чирков		
Гл.спец.	Андрианов		
Нач.отд.	Альтшуллер		

ТП 902-2-350 -КЖИ-Ун 28-С3

Сетка арматурная С3

Стадия	Масса	Масшт.
Р	2,0кг	б/н

Лист 1 | Листов 1

Госстрой СССР СОЮЗВОДОКАНАЛПРОЕКТ г.Москва

17887-03 68

Копировал: Лаврухина

Формат 11В

Взам. инв.N | Подп. и дата | Инв.N подл.

Альбом III

Типовой проект 902-2-350

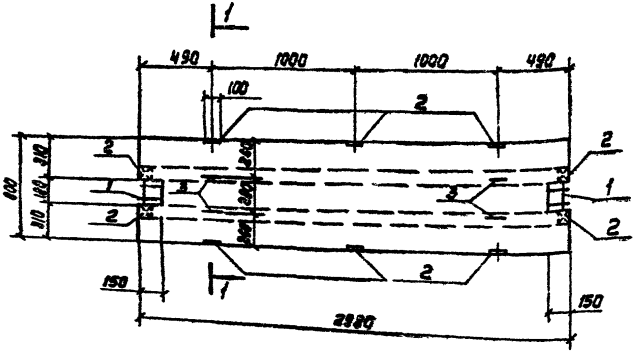

1 - 1

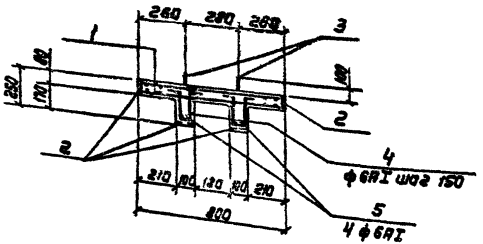

Позиция „3"

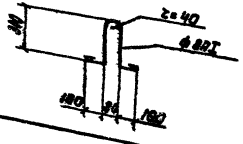

Позиция „4"

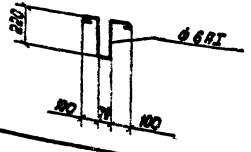

Формат	Зона	Поз.	Обозначение	Наименование	Кол.	Примеч. масса 1шт. кг
				Документация		
12			КЖИ - П1-СБ	Сборочный чертеж		
				Сборочные единицы и детали		
11		1	КЖИ - П - С1	Сетка арматурная С1	2	
11		2	КЖИ - П - ЗДИ1.2	Изделие закладное ЗДИ1	10	
6/4		3	——	ф8АI ГОСТ 5781-75, ℓ= 1000	4	0.4
		4	——	ф6АI —"— ℓ= 790	42	0.2
6/4		5	——	ф6АI —"— ℓ=2960	4	0.7
				Материалы		
				Бетон	0,29	м³

Выборка стали на один элемент, кг

Марка элемента	Арматурные изделия								Закладные изделия					Всего
	Арматурная сталь ГОСТ 5781-75							Итого	Профильная сталь		Арматурная сталь ГОСТ 5781-75			
	Класс АI				Класс АIII						Класс АIII			
	ф мм			Итого	ф мм		Итого				ф мм		Итого	
	6	8							-6=8		8			
П1	27.6	1.6		29.2	—	—		29.2	5.0		1.0		6.0	35.2

Защитный слой бетона - 15 мм

Разраб.	Петропавловская		
Провер.	Цветкова		
Инж.	Платунина		
Рук. пр.	Гарбуз		
Гл. инж. пр.	Чирков		
Гл. спец.	Андрианов		
Нач. отд.	Альтшуллер		

ТП902-2-350 - КЖИ-П1-СБ

Плита П1

Стадия	Масса	Масшт.
Р	0,73т	1:20

Лист 1 | Листов 1

Бетон М-200, Мрз ☐ В4

Госстрой СССР
СОЮЗБЩОКБНАЛПРОЕКТ
г. Москва

17887-03 69

Копировал: Лаврушина

Формат 12Г

Инв. № подл. | Подпись и дата | Взам. инв. №

Типовой проект 902-2-350

Инв.№ подл. | Подпись и дата | Взам. инв.№

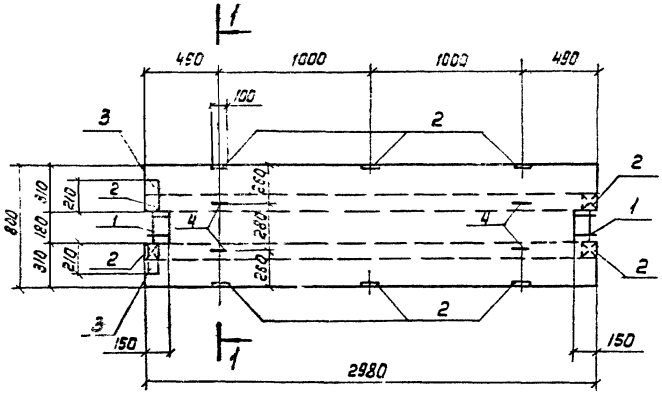

1-1

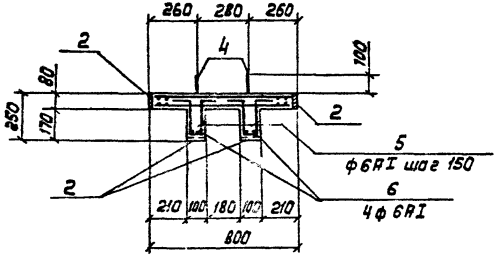

Позиция „4"

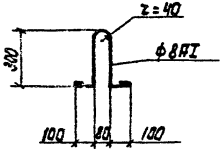

Позиция „5"

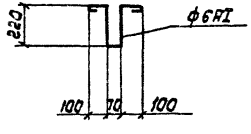

Формат	Зона	Поз.	Обозначение	Наименование	Кол.	Примеч. Масса 1 шт. кг
				Документация		
12			КЖИ-П1ª-СБ	Сборочный чертеж		
				Сборочные единицы детали		
11	1		КЖИ-П-С1	Сетка арматурная С1	2	
11	2		КЖИ-П-ЗДИ 1,2	Изделие закладное ЗДИ1	10	
11	3		———	——— " ——— ЗДИ2	2	
Б/ч	4		———	ф 8 AI, ГОСТ 5781-75, ℓ=1000	4	0.4
	5		———	ф6 AI ——— " ——— ℓ=790	42	0.2
Б/ч	6		———	ф6 AI ——— " ——— ℓ=2960	4	0.7
				Материалы		
				Бетон	0.29	м³

Выборка стали на один элемент, кг

Марка элемента	Арматурные изделия: Арматурная сталь ГОСТ 5781-75, Класс AI, ф мм: 6	8	Итого	Класс AIII, ф мм: Итого	Итого	Закладные изделия: Прокатная сталь ГОСТ 535-79, Класс С 38/23, Профильная сталь: δ=8	4 75х6	Арматурная сталь ГОСТ 5781-75, Класс AII, ф мм: 8	Итого	Всего
П1ª	27.8	1.6	29.2	—	—	29.2	5.0	2.8	1.4	9.2	38.4

Защитный слой бетона 15мм.

Разраб.	Петрашкевская		ТП902-2-350 - КЖИ-П1ª-СБ		
Пров.	Цветкова		Плита П1ª	Стадия: Р	Масса: 0,78т
Инж.	Платунина				Масштаб: 1:20
Рук. гр.	Гарбуз			Лист 1	Листов 1
Гл. инж. пр.	Чирков		Бетон М200, Мрз ☐ В4	Госстрой СССР Союзводоканалпроект г. Москва	
Гл. спец.	Андрианов				
Нач. отд.	Альтшуллер				

17887-03 70

Копировал: Лаврушина

Формат 12Г

Альбом III

Типовой проект 902-2-350

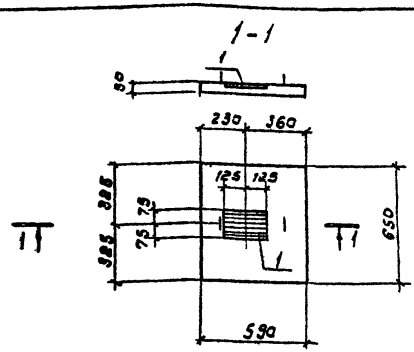

Формат	Зона	Поз.	Обозначение	Наименование	Кол.	Примеч. Масса 1 шт. кг.
				Документация		
II			КЖИ-П5-СБ	Сборочный чертеж		
			Серия 3.900-3 вып. 8 ч. 1	Примененные документы		
				(ПТ-4,5-6)		
				Сборочные единицы		
				П5		
II		1	КЖИ-П-3Диз	Изделие закладное 3Диз	1	

Плита отличается от типовой по серии 3.900-3 в.8 ч.1 наличием дополнительной закладной детали.

Разраб.	Петровская		ТП-902-2-350-КЖИ-П5-СБ
Провер.	Цветкова		Плита П5 (ПТ-4,5-6°)
Н. контр.	Платунина		Стадия: Р; Масса: 0,05т; Масштаб: 1:20
Рук. гр.	Гарбуз		Лист 1; Листов 1
Гл. инж.	Чурков		Госстрой СССР
Гл. спец.	Андрианов		Бетон М200, Мрз ☐ В4
Нач. отд.	Альтшуллер		Союзводоканалпроект г. Москва

Инв. № подл. | Подпись и дата | Взам. инв. №

Альбом III

Типовой проект 902-2-350

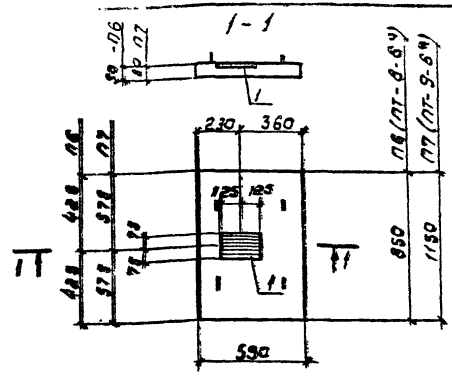

Формат	Зона	Поз.	Обозначение	Наименование	Кол.	Примеч. Масса 1 шт. кг.
				Документация		
			КЖИ-П6,7-СБ	Сборочный чертеж		
			Серия 3.900-3 вып. 8 ч. 1	Примененные документы		
				(ПТ-6-6), (ПТ-9-6)		
				Сборочные единицы		
				П6		
II		1	КЖИ-П-3Диз	Изделие закладное 3Диз	1	
				П7		
II		1	КЖИ-П-3Диз	Изделие закладное 3Диз	1	

Плиты отличаются от типовых по серии 3.900-3 в.8 ч.1 наличием дополнительной закладной детали.

Разраб.	Петровская		ТП 902-2-350-КЖИ-П6,7-СБ
Провер.	Цветкова		Плиты П6 (ПТ-6-6°) П7 (ПТ-9-6°)
Н. контр.	Платунина		Стадия: Р; Масса: 0,06т, 0,14т; Масштаб: 1:20
Рук. гр.	Гарбуз		Лист 1; Листов 1
Гл. инж. пр.	Чурков		Госстрой СССР
Гл. спец.	Андрианов		Бетон М200, Мрз ☐ В4
Нач. отд.	Альтшуллер		Союзводоканалпроект г. Москва

Инв. № подл. | Подпись и дата | Взам. инв. №

Копировал: В. Филиппова Формат А1Б

Типовой проект 902-2-350 Альбом III

1-1

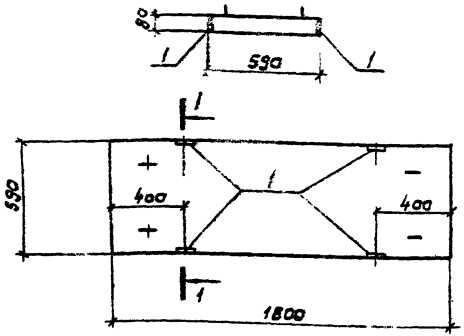

Обозначение	Наименование	Кол.	Примеч. Масса 1 шт. кг.
	Документация		
КЖИ-ПВ-СБ	Сборочный чертеж		
Серия 3.900-3 вып. 8 ч. 1	Примененные документы		
	(ПТ-15-6)		
	Сборочные единицы		
КЖИ-П-ЗДИ 12	Изделие закладное ЗДИ1	4	

Плита отличается от типовой по серии 3.900-3 вып. 8 ч. 1 наличием дополнительных закладных деталей.

Разраб.	Петрашевич		
Провер.	Цветкова		
Инженер.	Платунина		
Рук. гр.	Гарбуз		
Гл. инж. пр.	Чирков		
Гл. спец.	Андрианов		
Нач. отд.	Альтшуллер		

ТП-902-2-350 -КЖИ-ПВ-СБ

Плита ПВ (ПТ-15-5а)

Стадия	Масса	Масштаб
Р	0,21т	1:20
Лист 1	Листов 1	

Госстрой СССР СОЮЗВОДОКАНАЛПРОЕКТ г. Москва

Бетон М200, Мрз 84

Инв. № подл. | Подпись и дата | Взам. инв. №

Типовой проект 902-2-350 Альбом III

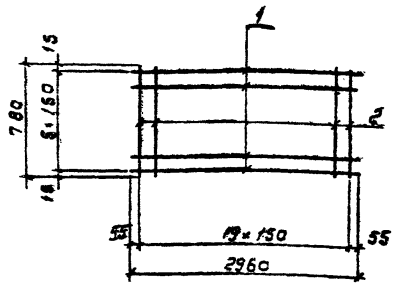

Формат	Зона	Поз.	Обозначение	Наименование	К-во	Примеч. Масса 1 шт. кг.
				Документация		
			КЖИ-П-С1	Сборочный чертеж		
				Детали		
Б/ч		1	—	ф6 AI, ГОСТ 5781-75, ℓ=2960	6	0,7
Б/ч		2	—	ф6 AI — // — ℓ=780	20	0,2

Арматурные сетки изготавлять при помощи точечной сварки в соответствии с требованиями СНиП II 21-75 и ГОСТ 10922-75.

Разраб.	Петрашевич		
Провер.	Цветкова		
Инженер.	Платунина		
Рук. гр.	Гарбуз		
Гл. инж. пр.	Чирков		
Гл. спец.	Андрианов		
Нач. отд.	Альтшуллер		

ТП 902-2-350 -КЖИ-П-С1

Сетка арматурная С1

Стадия	Масса	Масштаб
Р	0,2 кг	б/м
Лист 1	Листов 1	

Госстрой СССР СОЮЗВОДОКАНАЛПРОЕКТ г. Москва

Инв. № подл. | Подпись и дата | Взам. инв. №

Альбом III

Типовой проект 902-2-350

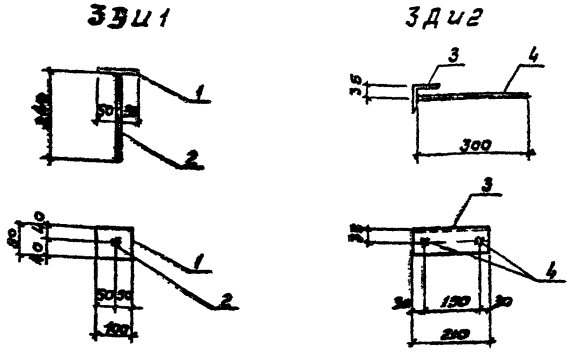

Формат	Зона	Поз.	Обозначение	Наименование	К-во	Примеч. масса 1 шт. кг.
				Документация		
11			КЖИ-П-ЗДИ1, 2	Сборочный чертеж		
				Детали		
				ЗДИ1		
Б/ч		1	—	-80×8, ГОСТ 103-76, ℓ=100	1	0,5
Б/ч		2	—	ф8 АIII, ГОСТ 5781-75, ℓ=240	1	0,1
				ЗДИ2		
Б/ч		3	—	∠75×6, ГОСТ 8509-72, ℓ=210	1	1,4
Б/ч		4	—	ф8 АIII, ГОСТ 5781-75, ℓ=300	2	0,1

Анкера приварить в тавр дуговой сваркой под слоем флюса.

Взам. инв. №

Подпись и дата

Инв. № подл.

ТП-902-2-350 -КЖИ-П-ЗДИ1,2

Изделия закладные ЗДИ1; ЗДИ2

Стадия	Масса	Масштаб
Р	0,6 кг 1,6 кг	1:10

Лист 1 | Листов 1

Сталь класса С 38/23 марки ВСТ 3 кп 2 ГОСТ 380-71*

Госстрой СССР СОЮЗВОДОКАНАЛПРОЕКТ г. Москва

Альбом III

Типовой проект 902-2-350

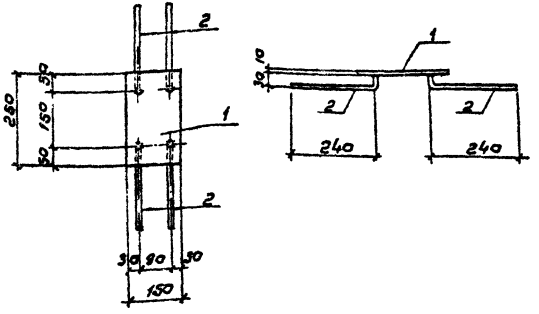

Формат	Зона	Поз.	Обозначение	Наименование	К-во	Примеч. масса 1 шт. кг.
				Документация		
11			КЖИ-П-ЗДИ3	Сборочный чертеж		
				Детали		
Б/ч		1.	—	-150×10, ГОСТ 103-76, ℓ=750	1	2,9
Б/ч		2	—	ф8 АIII, ГОСТ 5781-75, ℓ=270	4	0,1

Анкера приварить в тавр дуговой сваркой под слоем флюса.

Взам. инв. №

Подпись и дата

Инв. № подл.

ТП 902-2-350 -КЖИ-П-ЗДИ3

Изделие закладное ЗДИ3

Стадия	Масса	Масштаб
Р	3,3 кг	1:10

Лист 1 | Листов 1

Сталь класса С38/23 марки ВСТ 3 кп2 ГОСТ 380-71*

Госстрой СССР СОЮЗВОДОКАНАЛПРОЕКТ г. Москва

17887-03 73

Копировал В. Филиппова Формат 118

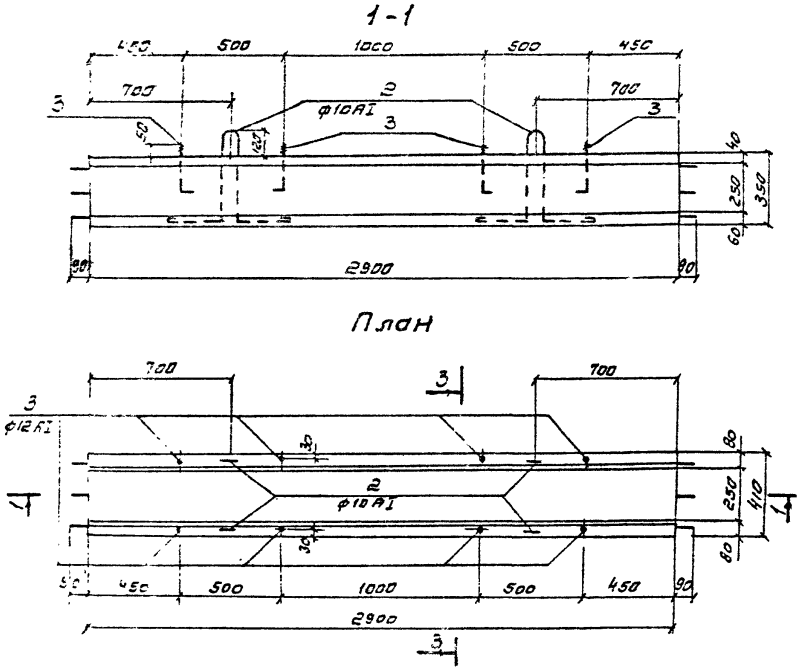

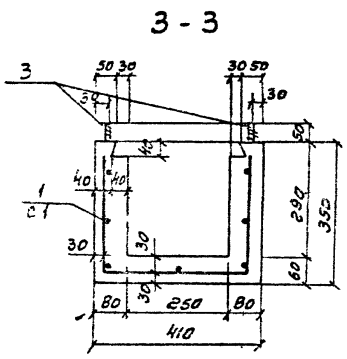

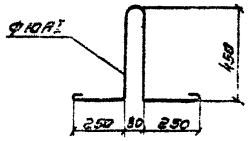

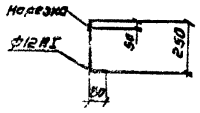

Спецификация элементов сборной конструкции

Формат	Зона	Поз	Обозначение	Наименование	К-во	Примеч. масса 1шт. кг
				Документация		
12			КЖИ-ФЛ1-СБ	Сборочный чертеж		
				Сборочные единицы и детали		
11		1	КЖИ-ФЛ1-С1	Сетка арматурная С1	1	
		2	——	ф10АI, ГОСТ 5781-75, ℓ=1610	4	1.1
		3	——	ф12АI, ГОСТ 5781-75, ℓ=330	8	0.3
				Материалы	м³	
				Бетон М-200, Мрз □, В4	0.21	

Выборка стали на один элемент. кг

Марка элемента	Арматурные изделия								Закладные изделия					Всего
	Арматурная сталь Гост 5781-75							Итого	Профильная сталь		Арматурная сталь Гост 5.1459-72		Итого	
	Класс АI				Класс АIII						Класс АIII			
	ф мм			Итого	ф мм		Итого				ф мм			
		10	12		6									
Фл 1		4.4	2.4	6.8	12.8		12.8	19.6						19.6

Разраб.	Цветкова			ТЛ902-2-350-КЖИ-ФЛ1-СБ			
Проверил	Петропавловская			Лоток Фл1	Стадия	Масса	Масштаб
Рук. гр.	Гарбуз				Р	0.53т	1:20
Гл. инж. пр.	Чурков				Лист 1	Листов 1	
Гл. спец.	Андрианов			Бетон М-200, Мрз □, В4	Госстрой СССР СОЮЗВОДОКАНАЛПРОЕКТ г. Москва		
Нач. отд.	Альтшуллер						

17887-03 74

Копировал Синицына

Формат 12г

Типовой проект 902-2-350 Альбом III

Взам. инв. №

Подпись и дата

Инв. № подл.

Типовой проект 902-2-350 Альбом III

1-1

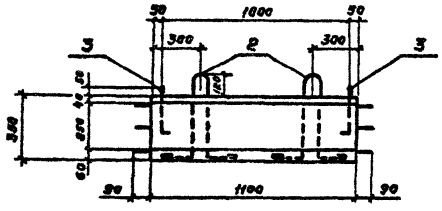

План

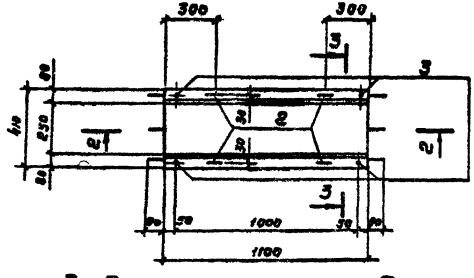

3-3

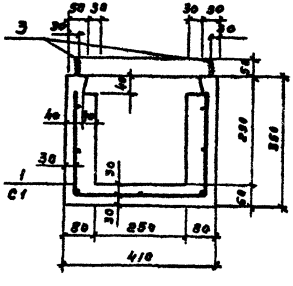

Позиция „2"

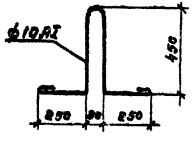

Позиция „3"

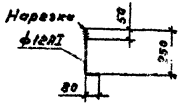

Спецификация элементов сборной конструкции

Формат	Зона	Поз	Обозначение	Наименование	К-во	Примеч. масса 1шт. кг
				Документация		
12			КЖИ-ФЛ2-СБ	Сборочный чертеж		
				Сборочные единицы и детали		
11		1	КЖИ-ФЛ2-С1	Сетка арматурная С1	1	
		2	——	ф10АI, ГОСТ 5781-75, ℓ=1610	4	1,1
		3	——	ф12АI, ГОСТ 5781-75, ℓ=330	8	0,3
				Материалы	$м^3$	
				Бетон М-200, Мр3 ▭, В4	0,08	

Выборка стали на один элемент, кг

Марка элемента	Арматурные изделия								Закладные изделия					Всего
	Арматурная сталь ГОСТ 5781-75							Итого	Профильная сталь		Арматурная сталь ГОСТ 5.М59-77 класса АI		Итого	
	Класса АI				Класса АIII		Итого							
	ф мм			Итого	ф мм						ф мм			
		10	12		6									
ФЛ 2		4,4	2,4	6,8	5,2		5,2	12,0						12,0

Разраб.	Цветкова		
Проверил	Петрова		
Рук. гр.	Гарбуз		
Гл. инж.	Чирков		
Гл. спец.	Андрианов		
Нач. отд.	Ростомуров		

ТП 902-2-350-КЖИ-ФЛ2-СБ

Лоток ФЛ2

Стадия	Масса	Масштаб
Р	0,20т	1:20

Лист 1 Листов 1

Бетон М-200, Мр3 ▭, В4

Госстрой СССР
СОЮЗВОДОКАНАЛПРОЕКТ
г. Москва

17887-03 75

Копировал: Гольденбаум Формат 12Г

Инв. № подл. | Подпись и дата | Взам. инв. №

Типовой проект 902-2-350 Альбом III

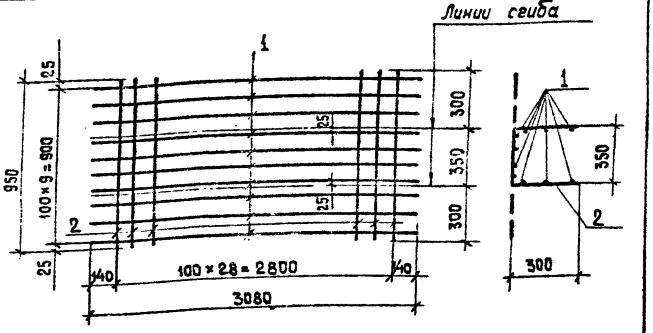

Формат	Зона	Поз.	Обозначение	Наименование	К-во	Примеч. Масса 1 шт. кг.
				Документация		
11			КЖИ-ФЛ1-С1	Сборочный чертеж		
				Детали		
Б/Ч		1	—	ф6AIII, ГОСТ 5781-75, ℓ=3080	10	0,7
Б/Ч		2	—	ф6AI, ГОСТ 5781-75, ℓ=950	29	0,2

Арматурные сетки изготовлять при помощи точечной сварки в соответствии с требованиями СНиП II-21-75 и ГОСТ 10922-75.

Взам. инв. №

Подпись и дата

Инв. № подл.

Разраб.	Цветкова		
Провери	Петрова		
Рук. гр.	Гарбуз		
Гл. инж. пр.	Чирков		
Гл. спец.	Андрианов		
Нач. отд.	Альтшуллер		

ТП-902-2-350-КЖИ-ФЛ1-С1

Сетка арматурная С1

Стадия	Масса	Масштаб
Р	12,8 кг	1/м
Лист 1	Листов 1	

Госстрой СССР
СОЮЗВОДОКАНАЛПРОЕКТ
г. Москва

Формат 11В

Типовой проект 902-2-350 Альбом III

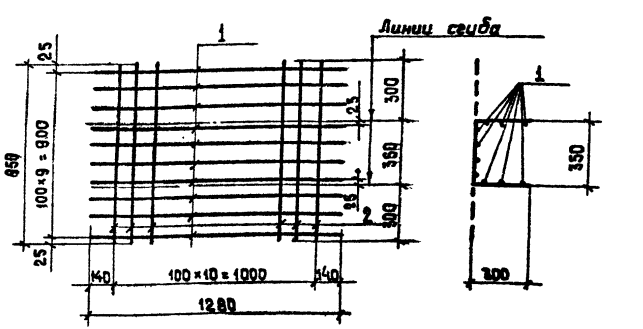

Формат	Зона	Поз.	Обозначение	Наименование		Примечан. Масса 1 шт. кг
				Документация		
11			КЖИ-ФЛ2-С5	Сборочный чертеж		
				Детали		
Б/Ч		1	—	ф6AIII, ГОСТ 5781-75, ℓ=1280	10	0,3
Б/Ч		2	—	ф6AI, ГОСТ 5781-75, ℓ=950	11	0,2

Арматурные сетки изготовлять при помощи точечной сварки в соответствии с требованиями СНиП II-21-75 и. ГОСТ 10922-75.

Взам. инв. №

Подпись и дата

Инв. № подл.

Разраб.	Цветкова		
Провер.	Петрова		
Рук. гр.	Гарбуз		
Гл. инж. пр.	Чирков		
Гл. спец.	Андрианов		
Нач. отд.	Альтшуллер		

ТП 902-2-350-КЖИ-ФЛ2-С1

Сетка арматурная С1

Стадия	Масса	Масштаб
Р	5,2 кг	1/м
Лист 1	Листов 1	

Госстрой СССР
СОЮЗВОДОКАНАЛПРОЕКТ
г. Москва

17337-03 76

Копировал Шумаковская

Формат 11В

Типовой проект 902-2-350 Альбом III

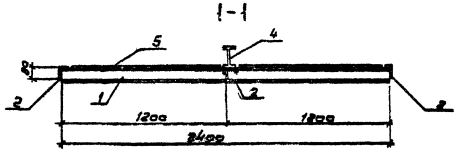

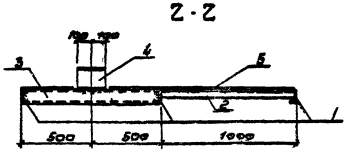

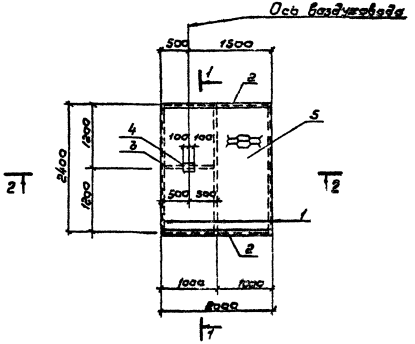

Формат	Зона	Поз.	Обозначение	Наименование	Кол.	Примеч. масса 1шт. кг
				Документация		
12			КЖИ-ПМ1	Сборочный чертеж		
				Детали		
Б/ч		1	—	[10, ГОСТ 8240-72, ℓ=2400	3	20.6
Б/ч		2	—	L80×50×6, ГОСТ 8510-72, ℓ=2000	8	11.8
Б/ч		3	—	[10, ГОСТ 8240-72, ℓ=991	1	8.6
Б/ч		4	—	I15, ГОСТ 8239-72*, ℓ=200	1	32
Б/ч		5	—	Лист ПВ406×1100×2000 ГОСТ 8706-78	м² 4.8	75.4

1. Сварку вести электродами Э42, ГОСТ 9467-75
Сварные швы h=3мм
2. Защиту изделия от коррозии смотри общие указания на л. КЖ-6 альбом II.

Разраб.	Антоновская			ТП 902-2-350- КЖИ-ПМ1			
Провер.	Цветкова			Площадка ПМ1	Стадия	Масса	Масштаб
Рук. гр.	Горбуз				Р	172,6кг	1:50 1:20
Гл. инж. пр.	Чирков				Лист 1	Листов: 1	
Гл. спец.	Андрюшов			Сталь класса С38/23 марки Вст.3 КП2 ГОСТ 380-71*	Госстрой СССР СПЮЗВОДОКАНАЛПРОЕКТ г. Москва		
Нач. отд.	Альтшулер						

19887-03 77

Копировал: В. Филиппова Формат 12г

Подпись и дата | Взам. инв. №

Типовой проект 902-2-350 Альбом III

Инв. № подл. | Подпись и дата | Взам. инв. №

1 - 1

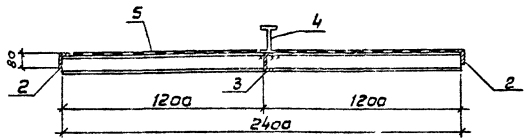

2-2

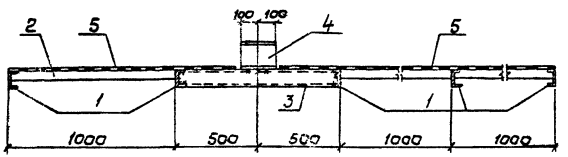

План

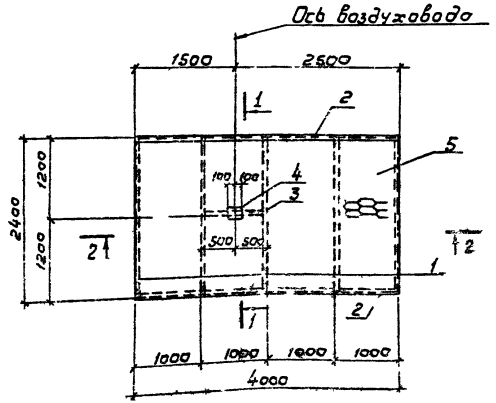

Формат	Зона	Поз.	Обозначение	Наименование	Кол.	Примеч. Масса 1 шт. кг.
				Документация		
12			КЖИ-ПМ2	Сборочный чертеж		
				Детали		
Б/4		1	—	∠ 110, ГОСТ 8240-72, ℓ = 2400	5	20.6
Б/4		2	—	∠ 80×50×6, ГОСТ 8510-72, ℓ = 4000	2	23.7
Б/4		3	—	∠ 10, ГОСТ 8240-72 ℓ = 991	1	8.6
Б/4		4	—	I 16, ГОСТ 8239-72*, ℓ = 200	1	3.2
Б/4		5	—	Лист ПВ 405×1100×4000 ГОСТ 8706-78	м2 9.6	150.7

1. Сварку вести электродами Э42 ГОСТ 9467-75. Сварные швы $h = 3$ мм.
2. Защиту изделия от коррозии смотри общие указания на л. КЖ-6 альбом II.

Разраб.	Петропавловская		
Провер.	Цветкова		
Рук. гр.	Горбуз		
Гл. спец.	Чирков		
Гл. спец.	Фефилов		
Нач. отд.	Альтшуллер		

ТП 902-2-350-КЖИ-ПМ2

Площадка ПМ2

Стадия	Масса	Масштаб
Р	312,9кг	1:50 1:20
Лист 1	Листов 1	

Сталь класса С38/23 марки Вст3 кп2 ГОСТ 380-71*

Госстрой СССР Союзводоканалпроект г. Москва

17887-03 78

Копировал: В Филиппова Формат 12г

Типовой проект 902-2-350 Альбом II

1-1

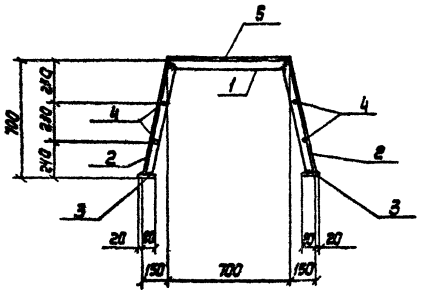

План

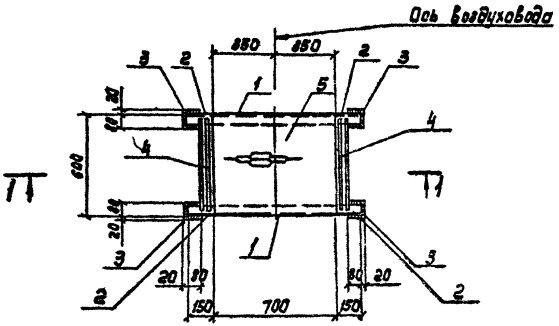

Формат	Зона	Поз.	Обозначение	Наименование	Кол.	Примеч. масса 1шт. кг
				Документация		
12			КЖИ - ПМЗ	Сборочный чертеж		
				Детали		
Б/4		1	—	L50×5, ГОСТ 8509-72, ℓ=700	2	2.6
Б/4		2	—	L50×5 — — ℓ=720	4	2.7
Б/4		3	—	-100×10, ГОСТ 103-76, ℓ=100	4	0.8
Б/4		4	—	ф18АIII, ГОСТ 5.1459-72, ℓ=570	4	1.1
Б/4		5	—	Лист ПВ 406×600×700 ГОСТ 8706-78	м2	6.6

1. Сварку вести электродами Э42, ГОСТ 9467-75. Сварные швы h=3мм.
2. Защиту изделия от коррозии смотри общие указания на л. КЖ-6 альбом II.

Разраб.	Петропавловская		
Провер.	Цветкова		
Рук. гр.	Гордиз		
Гл. инж. пр.	Чирков		
Гл. спец.	Андрианов		
Нач. отд.	Альтшуллер		

ТП 902-2-350 -КЖИ- ПМЗ

Площадка ПМЗ

Стадия	Масса	Масштаб
Р	30.2кг	1:20
Лист 1	Листов 1	

Сталь класса С38/23 марки Вст3 кп2 ГОСТ 380-71*

Госстрой СССР
ЗОНЗВОДОКАНАЛПРОЕКТ
г. Москва

Копировал: Лаврухина 17887-03 79 Формат 12г

Инв. № подл. | Подп. и дата | Взам. инв. №

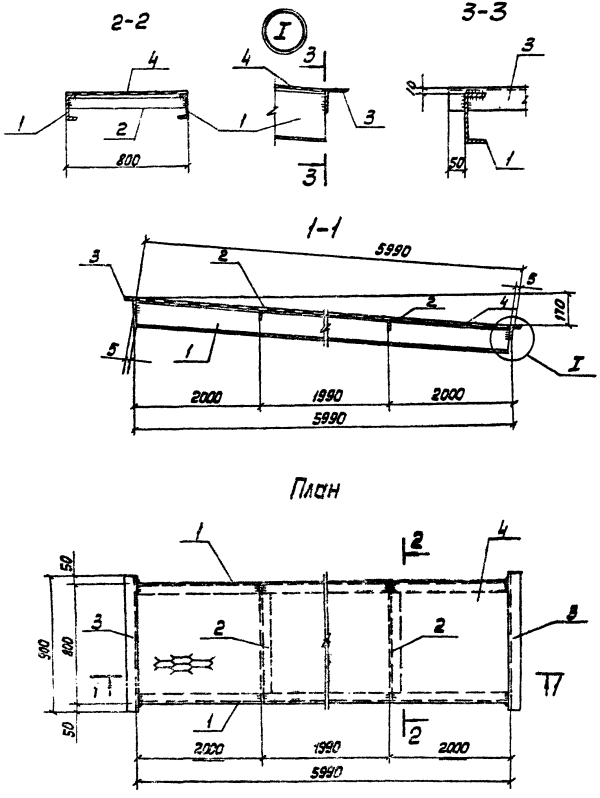

Формат	Зона	Поз.	Обозначение	Наименование	Кол.	Примеч. масса 1шт. кг
				Документация		
12			КЖИ-ПМ4	Сборочный чертеж		
				Детали		
б/4		1	—	С16, ГОСТ 8240-72, ℓ=5990	2	85.2
б/4		2	—	L75×6, ГОСТ 8509-72, ℓ=900	2	6.2
б/4		3	—	L75×6 —"— ℓ=784	2	5.4
б/4		4	—	Лист ПВ408 × 800 × 5000 ГОСТ 8706-78	№ 4.8	75.4

1. Сварку вести электродами Э42, ГОСТ 9467-75. Сварные швы h=4мм.
2. Защиту изделия от коррозии смотри общие указания на л. КЖ-6 альбом II.

Разраб.	Петропавловский		ТП 802-2-350-КЖИ-ПМ4		
Провер.	Цветкова		Площадка ПМ4	Стадия: Р	Масса: 269,0кг; Масштаб: 1:20
Рук. гр.	Горбуз			Лист 1	Листов 1
Гл. инж. пр.	Чирков		Сталь класса С38/23 марки ВСт3 КП2 ГОСТ 380-71*	Госстрой СССР	
Гл. спец.	Ямбрианов			СОЮЗВОДОКАНАЛПРОЕКТ г.Москва	
Нач. отд.	Альтшуллер				

17837-03 80

Копировал: Лаврухина

Формат 12Г

Альбом II

Типовой проект 902-2-350

Инв. № подл. | Подпись и дата | Взам. инв. №

Типовой проект 902-2-350 Альбом III

Инв. № подл. | Подпись и дата | Взам. инв. №

1-1

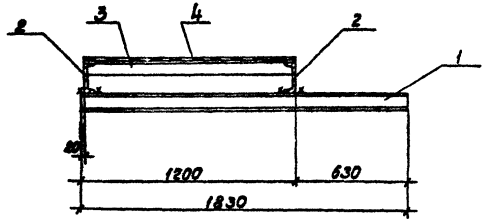

Формат	Зона	Поз.	Обозначение	Наименование	Кол.	Примеч. масса 1 шт. кг.
				Документация		
12			КЖИ-ПМ5	Сборочный чертеж		
Б/г		1	—	[10, ГОСТ 8240-72, ℓ=1830	2	15.7
Б/г		2	—	[16, — п — ℓ=680	2	9.7
Б/г		3	—	L80×50×6, ГОСТ 8510-72, ℓ=1200	2	7.1
Б/г		4	—	лист ЛВ 406×710×1150 ГОСТ 8708-78	м² 0.75	11.8

План

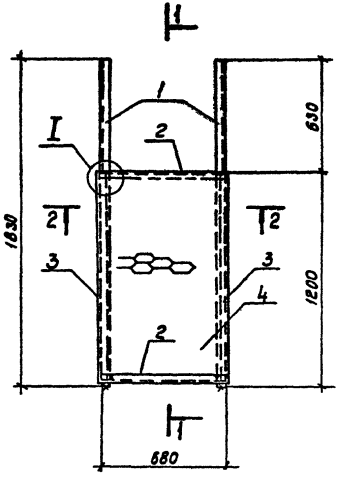

2-2

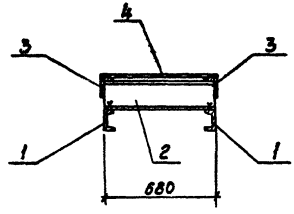

3-3

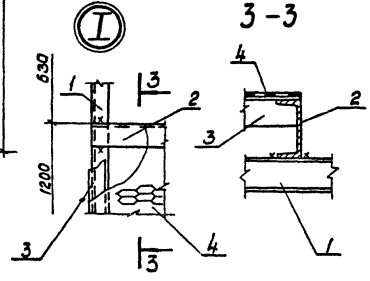

1. Сварку вести электродами Э42, ГОСТ 9467-75. Сварные швы h=4мм.
2. Защиту изделия от коррозии смотри общие указания на л. КЖ-6 Альбом II

Разраб.	Петрашевская		
Провер.	Цветкова		
Рук. гр.	Горбач		
Гл. инж. пр.	Чирков		
Гл. спец.	Андрианов		
Нач. отд.	Альтшуллер		

ТП902-2-350-КЖИ-ПМ5

Площадка ПМ5

Стадия	Масса	Масштаб
Р	75.8 кг.	1:50 1:10
Лист 1	Листов 1	

Сталь класса С38/23 марки ВСт3кп2 ГОСТ 380-71

Госстрой СССР СОЮЗДОРПРОЕКТ г. Москва

Копиров. Доценко 17837-03 81 Формат 12 Г.

Типовой проект 902-2-350 Альбом III

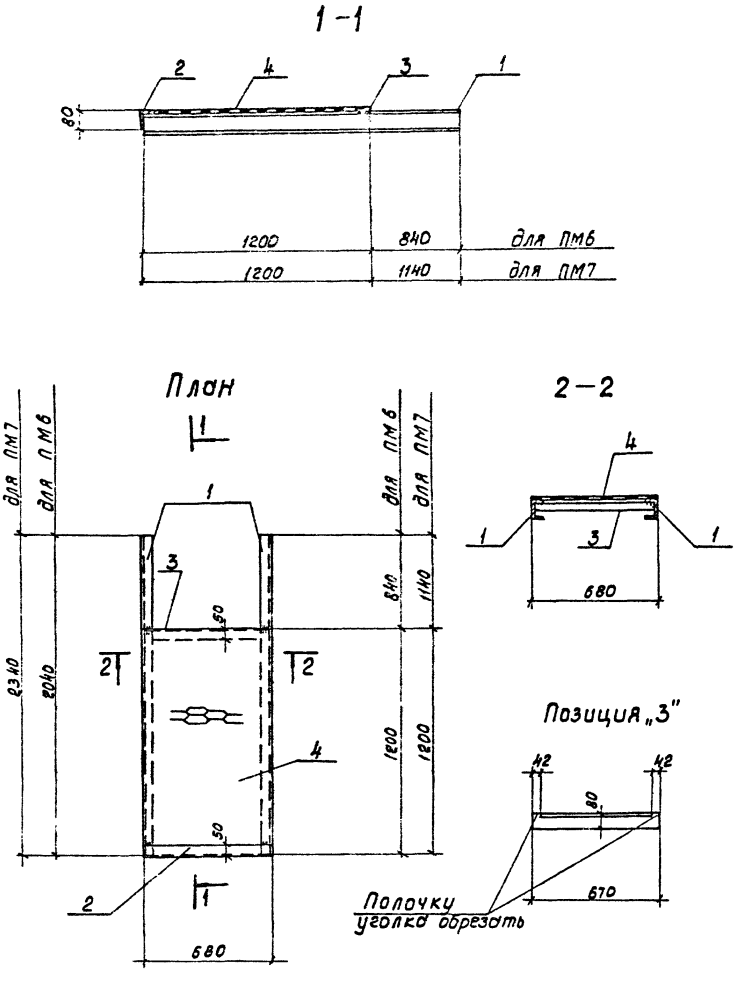

Формат	Зона	Поз.	Обозначение	Наименование	Кол.	Примеч. масса 1шт. кг.
				Документация		
12			КЖИ-ПМ 6,7	Сборочный чертеж		
				Детали		
				ПМ6		
б/г		1	—	[10, ГОСТ 8240-72, e=2040	2	17.5
б/г		2	—	L80×50×6, ГОСТ 8510-72, e=680	1	4.1
б/г		3	—	L80×50×6 — " — e=670	1	4.0
б/г		4	—	Лист ПВ 406×710×1150 ГОСТ 8706-78	м² 0.75	11.8
				ПМ7		
б/г		1	—	[10, ГОСТ 8240-72, e=2340	2	20.1
б/г		2	—	L80×50×6, ГОСТ 8510-72, e=680	1	4.1
		3	—	L80×50×6 — " — e=670	1	4.0
б/г		4	—	Лист ПВ 406×710×1150 ГОСТ 8706-78.	м² 0.75	11.8

1. Сварку вести электродами Э42, ГОСТ 9467-75. Сварные швы h=3мм.
2. Защиту изделия от коррозии смотри общие указания на л. КЖ-6. Альбом II.

Разраб.	Петропавловская		
Провер.	Цветкова		
Рук. гр.	Гарбуз		
Гл. инж. пр.	Чирков		
Гл. спец.	Анфиянов		
Нач. отд.	Альтшуллер		

ТП 902-2-350-КЖИ-ПМ6.7

Площадки ПМ6, ПМ7

Стадия	Масса	Масштаб
Р	54.9кг. 60.1кг.	1:50

Лист 1 | Листов 1

Сталь класса С38/23 марки ВСТ3 кП2 ГОСТ 380-71

Госстрой СССР СОЮЗВОДОКАНАЛПРОЕКТ г. Москва

Инв. № подл. | Подпись и дата | Взам. инв. №

Копиров. Лоценко 17887-03 82 Формат 12г.

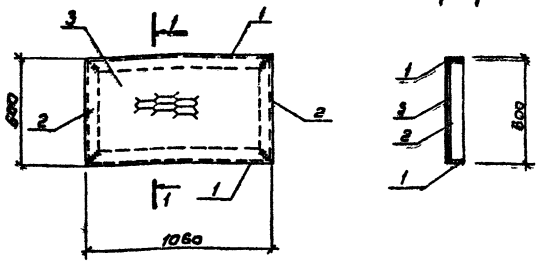

Формат	Зона	Поз.	Обозначение	Наименование	К-во	Примеч. Масса 1 шт. кг.
				Документация		
11			КЖИ-ПМ8	Сборочный чертеж		
				Детали		
Б/Ч		1	—	L75×6 ГОСТ 8509-72 ℓ=1060	2	7,3
Б/Ч		2	—	L75×6 —•— ℓ=600	2	4,1
Б/Ч		3	—	Лист ПВ 406×600×1060 ГОСТ 8706-78	м² 0,64	10,0

1. Сварку вести электродами Э42 ГОСТ 9467-75 сварные швы h=3 мм.
2. Защиту изделия от коррозии смотри общие указания на л. КЖ-6 альбом II.

Инв.№ подл. | Подпись и дата | Взам.инв.№

Разраб.	Петрова		
Пров.	Цветкова		
Рук. гр.	Гарбуз		
Гл.инж.пр.	Чурков		
Гл.спец.	Андрианов		
Нач.отд.	Альтшуллер		

ТП-902-2-350-КЖИ-ПМ8

Площадка ПМ8

Стадия	Масса	Масштаб
Р	32,8 кг	1:20
Лист 1	Листов 1	

Сталь класса С38/23 марки Вст.3 кп2 ГОСТ 380-71*

Госстрой СССР СОЮЗВОДОКАНАЛПРОЕКТ г. Москва

Копировал В. Филиппова Формат 118

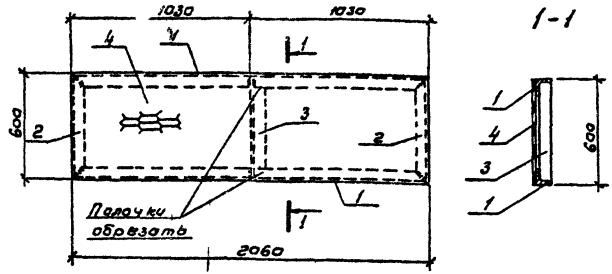

Формат	Зона	Поз.	Обозначение	Наименование	К-во	Примеч. Масса 1 шт. кг.
				Документация		
11			КЖИ-ПМ9	Сборочный чертеж		
				Детали		
Б/Ч		1	—	L75×6 ГОСТ 8509-72 ℓ=2060	2	14,2
Б/Ч		2	—	L75×6 —•— ℓ=600	2	4,1
Б/Ч		3	—	L75×6 —•— ℓ=588	1	4,0
Б/Ч		4		Лист ПВ 406×600×2060 ГОСТ 8706-78	м² 1,24	19,4

1. Сварку вести электродами Э42, ГОСТ 9467-75 сварные швы h=3 мм.
2. Защиту изделия от коррозии смотри общие указания на л. КЖ-6 альбом II.

Инв.№ подл. | Подпись и дата | Взам.инв.№

Разраб.	Петрова		
Пров.	Цветкова		
Рук. гр.	Гарбуз		
Гл.инж.пр.	Чурков		
Гл.спец.	Андрианов		
Нач.отд.	Альтшуллер		

ТП 902-2-350-КЖИ-ПМ9

Площадка ПМ9

Стадия	Масса	Масштаб
Р	60,0 кг	1:50
Лист 1	Листов 1	

Сталь класса С38/23 марки Вст.3 кп2 ГОСТ 380-71*

Госстрой СССР СОЮЗВОДОКАНАЛПРОЕКТ г. Москва

17887-03 83

Копировал В. Филиппова Формат 118

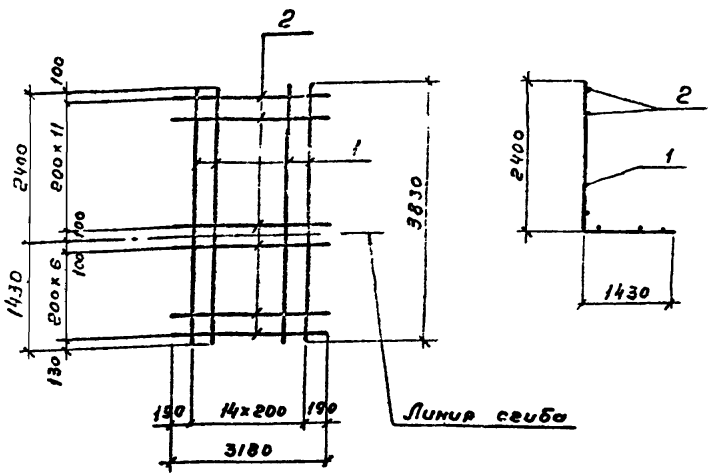

Формат	Зона	Поз.	Обозначение	Наименование	К-во	Примеч. масса 1 шт. кг
				Документация		
11			КЖИ-К1; 7; 4; 10-С1	Сборочный чертеж		
				Детали		
Б/ч		1	—	ф8 А III, ГОСТ 5781-75, ℓ=3830	15	1,5
Б/ч		2	—	ф6 А III — " — ℓ=3180	19	0,7

Арматурные сетки изготовлять при помощи точечной сварки в соответствии с требованиями СНиП II-21-75 и ГОСТ 10922-75.

Разраб.	Петропавловск		
Провер.	Цветкова		
Инж.	Платунина		
Рук. гр.	Горбуз		
Гл. инж. пр.	Чурков		
Гл. спец.	Андрианов		
Нач. отд.	Лаптинская		

ТП-902-2-350-КЖИ-К1;4;7;10-С1

Каркасы распределения типа № 1; 4; 7; 10
Сетка арматурная С1

Стадия	Масса	Масштаб
Р	35,6 кг	6/п
Лист 1	Листов 1	

Госстрой СССР СОЮЗВОДОКАНАЛПРОЕКТ г. Москва

Копировал: Гольденвауп Формат А4

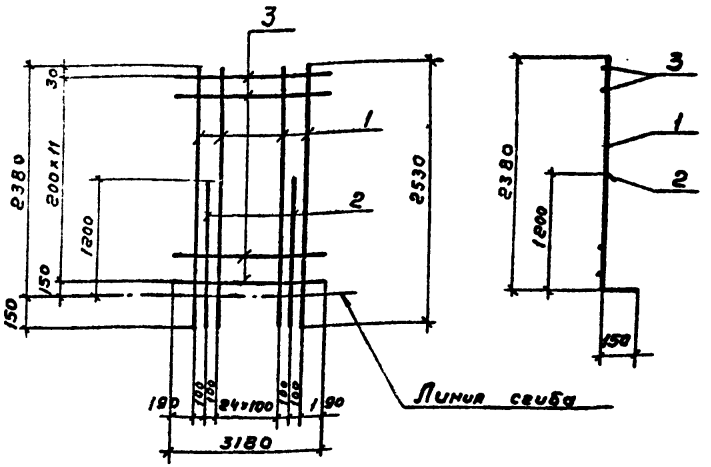

Формат	Зона	Поз.	Обозначение	Наименование	К-во	Примеч. масса 1 шт. кг
				Документация		
11			КЖИ-К1; 7; 4; 10-С2	Сборочный чертеж		
				Детали		
Б/ч		1	—	ф8 А III, ГОСТ 5781-75, ℓ=2530	15	1,0
Б/ч		2	—	ф8 А III — " — ℓ=1350	14	0,5
Б/ч		3	—	ф6 А III — " — ℓ=3180	12	0,7

Арматурные сетки изготовлять при помощи точечной сварки в соответствии с требованиями СНиП II-21-75 и ГОСТ 10922-75.

Разраб.	Петропавловск		
Провер.	Цветкова		
Инж.	Платунина		
Рук. гр.	Горбуз		
Гл. инж. пр.	Чурков		
Гл. спец.	Андрианов		
Нач. отд.	Лаптинская		

ТП 902-2-350-КЖИ-К1;4;7;10-С2

Каркасы распределения типа № 1; 4; 7; 10
Сетка арматурная С2

Стадия	Масса	Масштаб
Р	30,4 кг	6/п
Лист 1	Листов 1	

Госстрой СССР СОЮЗВОДОКАНАЛПРОЕКТ г. Москва

Копировал: Гольденвауп Формат А4

Альбом III

Типовой проект 902-2-350

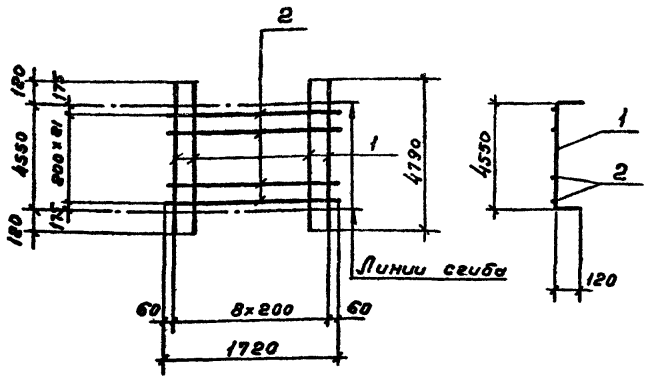

Формат	Зона	Поз.	Обозначение	Наименование	К-во	Примеч. масса 1шт. кг
				Документация		
11			КЖИ-К1; 7-С3	Сборочный чертеж		
				Детали		
б/ч		1	—	ф6АIII, ГОСТ 5781-75, ℓ=4790	9	1,1
б/ч		2	—	ф6АIII —"— ℓ=1720	22	0,4

Арматурные сетки изготовлять при помощи точечной сварки в соответствии с требованиями СНиП II-21-75 и ГОСТ 10922-75

Разраб.	Петропавловский		
Провер.	Цветкова		—
Инженер	Платунина		
Рук. гр.	Гарбуз		
Гл. инж. пр.	Чирков		
Гл. спец.	Андрианов		
Нач. отд.	Альтшуллер		—

ТП-902-2-350-КЖИ-К1;7-С3

Камеры распределения или № 1; 7
Сетка арматурная С3

Стадия	Масса	Масштаб
Р	18,7кг	б/м

Лист 1 | Листов 1

Госстрой СССР
СОЮЗВОДОКАНАЛПРОЕКТ
г. Москва

Инв. № подл. | Подпись и дата | Взам. инв. №

Копировал: Гольденбаум Формат 118

Альбом III

Типовой проект 902-2-350

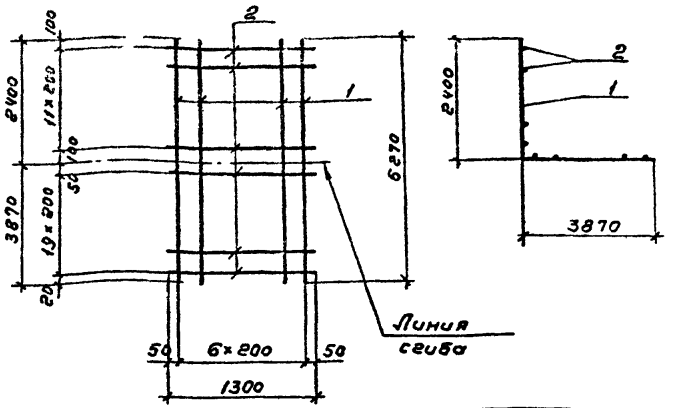

Формат	Зона	Поз.	Обозначение	Наименование	К-во	Примеч. масса 1шт. кг.
				Документация		
11			КЖИ-К1; 7;10-С4	Сборочный чертеж		
				Детали		
б/ч		1	—	ф8АIII, ГОСТ 5781-75, ℓ=6270	7	2,4
б/ч		2	—	ф6АIII —"— ℓ=1300	32	0,3

Арматурные сетки изготовлять при помощи точечной сварки в соответствии с требованиями СНиП II-21-75 и ГОСТ 10922-75

Разраб.	Петропавловский		
Провер.	Цветкова		—
Инженер	Платунина		
Рук. гр.	Гарбуз		
Гл. инж. пр.	Чирков		
Гл. спец.	Андрианов		
Нач. отд.	Альтшуллер		—

ТП 902-2-350-КЖИ-К1;7;10-С4

Камеры распределения или № 1; 7; 10
Сетка арматурная С4

Стадия	Масса	Масштаб
Р	26,4кг	б/м

Лист 1 | Листов 1

Госстрой СССР
СОЮЗВОДОКАНАЛПРОЕКТ
г. Москва

Инв. № подл. | Подпись и дата | Взам. инв. №

17887-03 85

Копировал: Гольденбаум Формат 118

Альбом III

Типовой проект 902-2-350

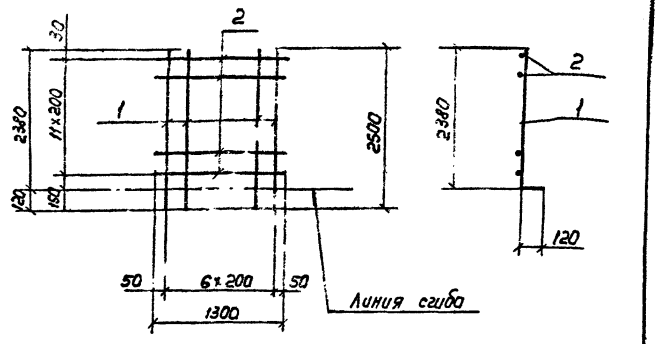

Формат	Зона	Поз.	Обозначение	Наименование	Кол.	Примеч. масса 1 шт. кг
				Документация		
11			КЖИ-К1; 4; 7; 10-С5	Сборочный чертеж		
				Детали		
Б1/4		1	—	ф8AIII, ГОСТ 5781-75; ℓ=2500	7	1,0
Б1/4		2	—	ф6AIII —"— ℓ=1300	12	0,3

Арматурные сетки изготовлять при помощи точечной сварки в соответствии с СНиП II-21-75 и ГОСТ 10922-75.

Взам. инв. №

Подпись и дата

Инв. № подл.

Разраб.	Петрашкевич		
Провер.	Цветкова		
Инж.	Платунина		
Рук. гр.	Горбуз		
Гл. инж. пр.	Чирков		
Гл. спец.	Андрианов		
Нач. отд.	Альтшиллер		

ТП 902-2-350-КЖИ-К1, 4; 7; 10-С5

Камеры распределения ИЛО №1; 4; 7; 10
Сетка арматурная С5

Стадия	Масса	Масштаб
Р	10,6кг	б/м
Лист 1	Листов 1	

Госстрой СССР
Союзтехэнергопроект
г. Москва

Альбом III

Типовой проект 902-2-350

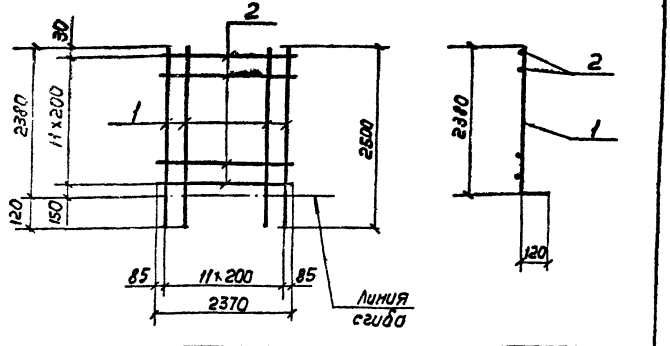

Формат	Зона	Поз.	Обозначение	Наименование	Кол.	Примеч. масса 1 шт. кг
				Документация		
11			КЖИ-К1; 4; 7; 10-С6	Сборочный чертеж		
				Детали		
Б1/4		1	—	ф6AIII, ГОСТ 5781-75, ℓ=2500	12	0,6
Б1/4		2	—	ф6AIII —"— ℓ=2370	12	0,5

Арматурные сетки изготовлять при помощи точечной сварки в соответствии с требованиями СНиП II-21-75 и ГОСТ 10922-75.

Взам. инв. №

Подпись и дата

Инв. № подл.

Разраб.	Петрашкевич		
Провер.	Цветкова		
Инж.	Платунина		
Рук. гр.	Горбуз		
Гл. инж. пр.	Чирков		
Гл. спец.	Андрианов		
Нач. отд.	Альтшиллер		

ТП 902-2-350-КЖИ-К1, 4, 7, 10-С6

Камеры распределения ИЛО №1, 4, 7, 10
Сетка арматурная С6.

Стадия	Масса	Масштаб
Р	13,2кг	б/м
Лист 1	Листов 1	

Госстрой СССР
Союзтехэнергопроект
г. Москва

17287-03 86

Копировал: Лаврухина

Формат А4

Альбом III

Типовой проект 902-2-350

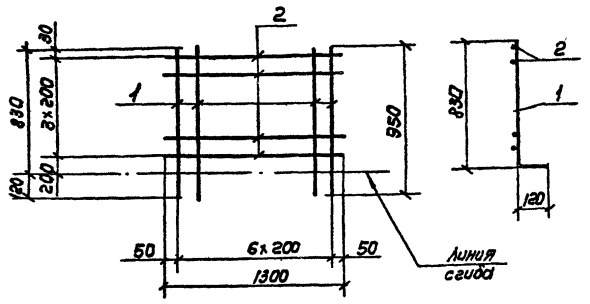

Формат	Зона	Поз.	Обозначение	Наименование	Кол.	Примеч. масса 1шт. кг.
				Документация		
11			КЖИ-К1; 4; 7; 10-С7	Сборочный чертеж		
				Детали		
б/н		1	———	ф6АIII ГОСТ 5781-75, ℓ=950	7	0.2
б/н		2	———	ф 6А I ——"—— ℓ=1300	4	0.3

Арматурные сетки изготовлять при помощи точечной сварки в соответствии с требованиями СНиП II-21-75 и ГОСТ 10922-75.

Взам. инв. N | Подпись и дата | Инв. N подл.

Разраб.	Петропавловская		
Провер.	Цветкова		
Инж.	Платунина		
Рук. гр.	Гарбуз		
Гл. инж. пр.	Чирков		
Гл. спец.	Андрианов		
Нач. отд.	Альтшуллер		

ТП 902-2-350 -КЖИ-К1; 4; 7; 10-С7

Камеры распределения или N 1; 4; 7; 10
Сетка арматурная С7

Стадия	Масса	Масштаб
Р	2,6кг	б/н

Лист 1 | Листов 1

Госстрой СССР
СОЮЗВОДОКАНАЛПРОЕКТ
г. Москва

Альбом III

Типовой проект 902-2-350

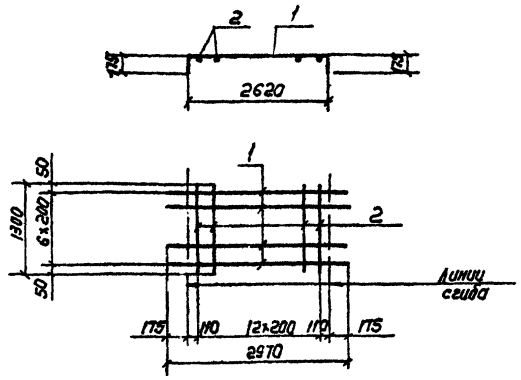

Формат	Зона	Поз.	Обозначение	Наименование	Кол.	Примеч. масса 1шт. кг
				Документация		
11			КЖИ-К1; 4; 7; 10-С8	Сборочный чертеж		
				Детали		
б/н		1	———	ф 8АIII ГОСТ 5781-75, ℓ=2970	7	1.2
б/н		2	———	ф 6АIII ——"—— ℓ=1300	13	0.3

Арматурные сетки изготовлять при помощи точечной сварки в соответствии с требованиями СНиП II-21-75 и ГОСТ 10922-75.

Взам. инв. N | Подпись и дата | Инв. N подл.

Разраб.	Петропавловская		
Провер.	Цветкова		
Инж.	Платунина		
Рук. гр.	Гарбуз		
Гл. инж. пр.	Чирков		
Гл. спец.	Андрианов		
Нач. отд.	Альтшуллер		

ТП 902-2-350-КЖИ-К1; 4; 7; 10-С8

Камеры распределения или N 1; 4; 7; 10
Сетка арматурная С8

Стадия	Масса	Масштаб
Р	12,3кг	б/н

Лист 1 | Листов 1

Госстрой СССР
СОЮЗВОДОКАНАЛПРОЕКТ
г. Москва

17887-03 87

Копировал: Лаврухина

Формат 118

Типовой проект 902-2-350 Альбом III

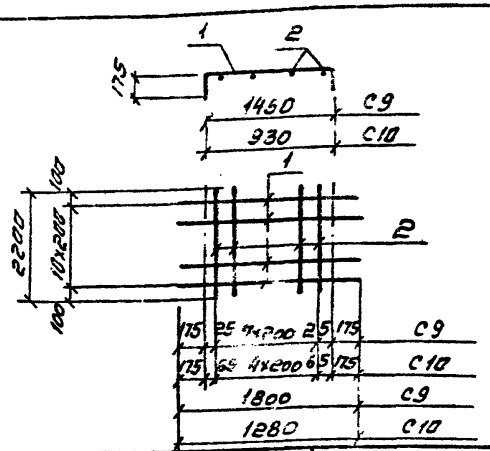

Формат	Зона	Поз.	Обозначение	Наименование	Кол.	Примеч. масса 1 шт. кг
				Документация		
11			КЖИ-К1;7-С9;10	Сборочный чертеж		
				Детали		
				С9		
Б/т		1	—	ФВАIII, ГОСТ 5781-75, ℓ=1800	11	0,7
Б/т		2	—	ФбАI — " — ℓ=2200	8	0.5
				С10		
Б/т		1	—	ФВАIII, ГОСТ 5781-75 ℓ=1280	11	0.5
Б/т		2	—	ФбАI — " — ℓ=2200	5	0.5

Арматурные сетки изготовлять при помощи точечной сварки в соответствии с требованиями СНиП II-21-75 и ГОСТ 10922-75.

Взам. инв. №

Подпись и дата

Инв. № подл.

Разраб.	Петропавловский		
Провер.	Цветкова		
Инж.	Платунина		
Рук. гр.	Горбуз		
Гл. инж. пр.	Чирков		
Гл. спец.	Андрианов		
Нач. отд.	Альтшуллер		

ТП-902-2-350-КЖИ-К1;7-С9;10

Камеры распределения или N 1;7

Сетки арматурные С9; С10

Стадия	Масса	Масштаб
Р	11,7 кг / 8,0 кг	б/м
Лист 1	Листов 1	

Госстрой СССР СОЮЗВОДОКАНАЛПРОЕКТ г. Москва

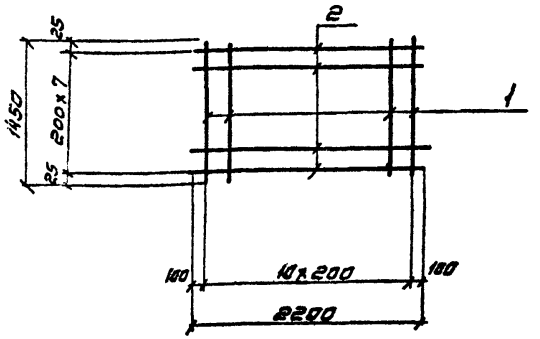

Формат	Зона	Поз.	Обозначение	Наименование	Кол.	Примеч. масса 1 шт. кг
				Документация		
11			КЖИ-К1;7-С11	Сборочный чертеж		
				Детали		
Б/т		1	—	ФВАIII, ГОСТ 5781-75 ℓ=1450	11	0.6
Б/т		2	—	6АI — " — ℓ=2200	8	0.6

Арматурные сетки изготовлять при помощи точечной сварки в соответствии с требованиями СНиП II-21-75 и ГОСТ 10922-75.

Типовой проект 902-2-350 Альбом III

Взам. инв. №

Подпись и дата

Инв. № подл.

Разраб.	Петропавловский		
Провер.	Цветкова		
Инж.	Платунина		
Рук. гр.	Горбуз		
Гл. инж. пр.	Чирков		
Гл. спец.	Андрианов		
Нач. отд.	Альтшуллер		

ТП 902-2-350-КЖИ-К1;7-С11

Камера распределения или N 1;9

Сетка арматурная С11

Стадия	Масса	Масштаб
Р	11,4 кг	б/м
Лист 1	Листов 1	

Госстрой СССР СОЮЗВОДОКАНАЛПРОЕКТ г. Москва

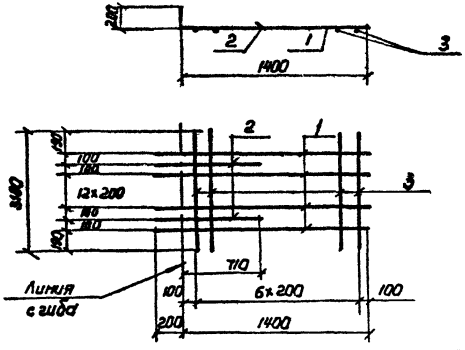

Формат	Зона	Поз.	Обозначение	Наименование	Кол.	Примеч. масса 1 шт. кг
				Документация		
11			КНИ-К1; 4; 7; 10-С12	сборочный чертеж		
				Детали		
Б/4	1		—	ф 8 AIII, ГОСТ 5781-75, ℓ=1600	9	0,6
Б/4	2		—	ф 8 AIII —"— ℓ=910	8	0,4
Б/4	3		—	ф 6 AIII —"— ℓ=3110	7	0,7

Арматурные сетки изготовлять при помощи точечной сварки в соответствии с требованиями СНиП II-21-75 и ГОСТ 10922-75.

Разраб.	Петропавловск		
Провер.	Цветкова		
	Платунина		
Рук. гр.	Гарбуз		
Гл. инж. пр.	Чирков		
Гл. спец.	Андрианов		
Нач. отд.	Альтшуллер		

ТП-902-2-350-КНИ-К1;4;7;10-С12

Камеры распределения ила N1; 4; 7; 10. Сетка арматурная С12

Стадия	Масса	Масштаб
Р	13,5 кг	б/м
Лист 1	Листов 1	

Госстрой СССР
Союзводоканалпроект
г. Москва

Формат 11

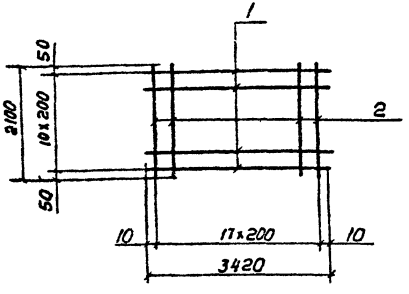

Формат	Зона	Поз.	Обозначение	Наименование	Кол.	Примеч. масса 1 шт. кг
				Документация		
11			КНИ-К1-С13	сборочный чертеж		
				Детали		
Б/4	1		—	ф 8 AIII ГОСТ 5781-75, ℓ=3420	11	1,4
Б/4	2		—	ф 8 AIII —"— ℓ=2100	18	0,8
			—			

Арматурные сетки изготовлять при помощи точечной сварки в соответствии с требованиями СНиП II-21-75 и ГОСТ 10922-75.

Разраб.	Петропавловск		
Провер.	Цветкова		
Инж.	Платунина		
Рук. гр.	Гарбуз		
Гл. инж. пр.	Чирков		
Гл. спец.	Андрианов		
Нач. отд.	Альтшуллер		

ТП 902-2-350-КНИ-К1-С13

Камера распределения ила N1 Сетка арматурная С13.

Стадия	Масса	Масштаб
Р	29,8 кг	б/м
Лист 1	Листов 1	

Госстрой СССР
Союзводоканалпроект
г. Москва

17857-03 89

Корректор: Лаврухина

Формат 11В

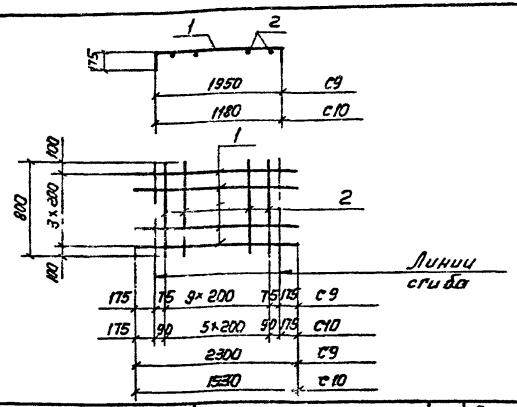

Формат	Зона	Поз.	Обозначение	Наименование	Кол.	Примеч. Масса 1 шт. кг
				Документация		
II			КЖИ-К4-С9; 10	Сборочный чертеж		
				Детали		
				С9		
Б/Ч		1	—	ф 8 AIII ГОСТ 5781-75, ℓ=2300	4	1.0
Б/Ч		2	—	ф 6 AI —"— ℓ=800	10	0.2
				С10		
Б/Ч		1	—	ф 8 AIII ГОСТ 5781-75, ℓ=1530	4	0.6
Б/Ч		2	—	ф 6 AI —"— ℓ=800	6	0.2

Арматурные сетки изготовлять при помощи точечной сварки в соответствии с требованиями СНиП II-21-75 и ГОСТ 10922-75

Инв. № подл. | Подпись и дата | Взам. инв. №

ТП-902-2-350-КЖИ-К4-С9; 10

Разраб.	Петропавловская	
Провер.	Цветкова	
Инж.	Платунина	
Рук. гр.	Горбуз	
Гл. инж. пр.	Чирков	
Гл. спец.	Андрианов	
Нач. отд.	Альтшуллер	

Камера распределения ИЛО №4. Сетки арматурные С9, С10

Стадия	Масса	Масштаб
Р	6,0кг 3,6кг	б/м
Лист 1	Листов 1	

Госстрой СССР СОЮЗОБЩЕЗНАПРОЕКТ г. Москва

Формат А1Б

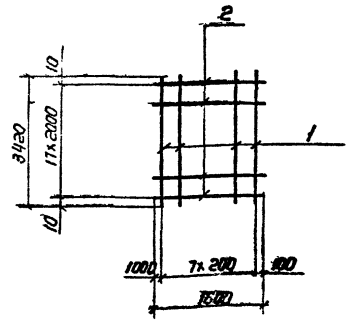

Формат	Зона	Поз.	Обозначение	Наименование	Кол.	Примеч. Масса 1 шт. кг
				Документация		
II			КЖИ-К2; 4; 5-С13	Сборочный чертеж		
				Детали		
Б/Ч		1	—	ф 8 AIII, ГОСТ 5781-75, ℓ=3100	8	2.4
Б/Ч		2	—	ф 8 AIII —"— ℓ=1500	18	0.6

Арматурные сетки изготовлять при помощи точечной сварки в соответствии с требованиями СНиП II-21-75 и ГОСТ 10922-75.

Инв. № подл. | Подпись и дата | Взам. инв. №

ТП 902-2-350-КЖИ-К2; 4; 5-С13

Разраб.	Петропавловская	
Провер.	Цветкова	
Инж.	Платунина	
Рук. гр.	Горбуз	
Гл. инж. пр.	Чирков	
Гл. спец.	Андрианов	
Нач. отд.	Альтшуллер	

Камеры распределения ИЛО № 2; 4; 5 Сетка арматурная С13

Стадия	Масса	Масштаб
Р	22,0кг	б/м
Лист 1	Листов 1	

Госстрой СССР СОЮЗОБЩЕЗНАПРОЕКТ г. Москва

17837-03 90

Копировал: Лаврушина

Формат А1Б

Альбом III

Типовой проект 902-2-350

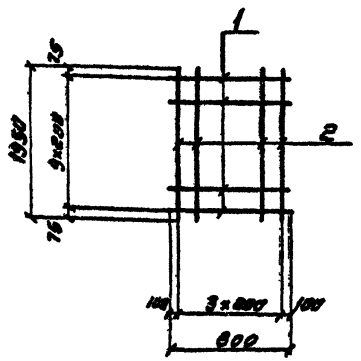

Формат	Зона	Поз	Обозначение	Наименование	Кол.	Примеч. масса 1шт. кг
				Документация		
11			КЖИ-К4-С11	Сборочный чертеж		
				Детали		
б/ч		1	—	ФбАI, ГОСТ 5781-75, ℓ=800	10	0.2
б/ч		2	—	ФбАIII —"— ℓ=1950	4	0.8

Арматурные сетки изготовлять при помощи точечной сварки в соответствии с требованиями СНиП II-21-75 и ГОСТ 10922-75.

Разраб.	Петропавловский		
Провер.	Цветкова		
Инж.	Плотунина		
Рук. гр.	Гарбуз		
Гл. инж. пр.	Чирков		
Гл. спец.	Андрианов		
Нач. отд.	Альтшуллер		

ТП-902-2-350-КЖИ-К4-С11

Камера распределения ила №4

Сетка арматурная С11

Стадия	Масса	Масштаб
Р	5.2кг	б/м
Лист 1	Листов 1	

Госстрой СССР СОЮЗВОДОКАНАЛПРОЕКТ г. Москва

Инв. № подл. | Подпись и дата | Взам. инв. №

Альбом III

Типовой проект 902-2-350

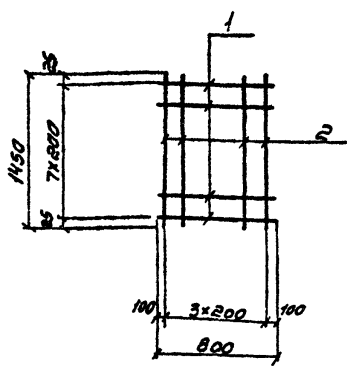

Формат	Зона	Поз	Обозначение	Наименование	Кол.	Примеч. масса 1шт. кг
				Документация		
11			КЖИ-К10-С11	Сборочный чертеж		
				Детали		
б/ч		1	—	ФбАI, ГОСТ 5781-75, ℓ=800	8	0.2
б/ч		2	—	ФбАIII —"— ℓ=1450	4	0.6

Арматурные сетки изготовлять при помощи точечной сварки в соответствии с требованиями СНиП II-21-75 и ГОСТ 10922-75.

Разраб.	Петропавловский		
Провер.	Цветкова		
Инж.	Плотунина		
Рук. гр.	Гарбуз		
Гл. инж. пр.	Чирков		
Гл. спец.	Андрианов		
Нач. отд.	Альтшуллер		

ТЛ 902-2-350-КЖИ-К10-С11

Камера распределения ила №10

сетка арматурная С11

Стадия	Масса	Масштаб
Р	4.0кг	б/м
Лист 1	Листов 1	

Госстрой СССР СОЮЗВОДОКАНАЛПРОЕКТ г. Москва

Инв. № подл. | Подпись и дата | Взам. инв. №

17887-03 91

Формат 11в

копировал Лаврухина

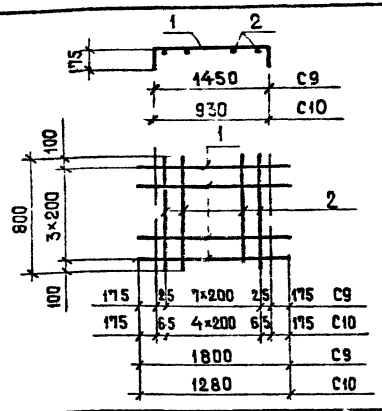

Формат	Зона	Поз.	Обозначение	Наименование	Кол.	Примеч. масса 1 шт. кг
				Документация		
11			КЖИ-К10-С9; 10	Сборочный чертеж		
				Детали		
				С9		
Б/Ч		1	—	ф 8 AIII, ГОСТ 5781-75, ℓ=1800	4	0,7
Б/Ч		2	—	ф 6 AI — " — ℓ=800	8	0,2
				С10		
Б/Ч		1	—	ф 8 AIII, ГОСТ 5781-75, ℓ=1280	4	0,5
Б/Ч		2	—	ф 6 AI — " — ℓ=800	8	0,2

Арматурные сетки изготовлять при помощи точечной сварки в соответствии с требованиями СНиП II-21-75 и ГОСТ 10922-75.

Взам. инв. №
Подпись и дата
Инв. № подл.

ТП 902-2-350-КЖИ-К10-С9;10

Разраб.	Петропавловская	
Провер.	Цветкова	
Инж.	Платунина	
Рук. гр.	Гарбуз	
Гл. инж. пр.	Чирков	
Гл. спец.	Андрианов	
Нач. отд.	Альтшуллер	

Камера распределения или N 10
Сетки арматурные С9; С10

Стадия	Масса	Масштаб
Р.	4,4 кг / 3,6 кг	Б/М
Лист 1	Листов 1	

Госстрой СССР
СОЮЗВОДОКАНАЛПРОЕКТ
г. Москва

Формат 118

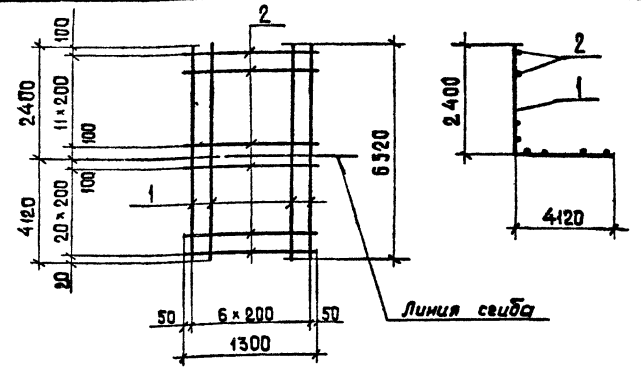

Формат	Зона	Поз.	Обозначение	Наименование	Кол.	Примеч. масса 1 шт. кг
				Документация		
11			КЖИ-К4-С4	Сборочный чертеж		
				Детали		
Б/Ч		1	—	ф 8 AIII, ГОСТ 5781-75, ℓ=6520	7	2,6
Б/Ч		2	—	ф 6 AIII — " — ℓ=1300	33	0,3

Арматурные сетки изготовлять при помощи точечной сварки в соответствии с требованиями СНиП II-21-75 и ГОСТ 10922-75.

Взам. инв. №
Подпись и дата
Инв. № подл.

ТП 902-2-350-КЖИ-К4-С4

Разраб.	Петропавловская	
Провер.	Цветкова	
Инж.	Платунина	
Рук. гр.	Гарбуз	
Гл. инж. пр.	Чирков	
Гл. спец.	Андрианов	
Нач. отд.	Альтшуллер	

Камера распределения или N 4
Сетка арматурная С4

Стадия	Масса	Масштаб
Р	28,1 кг	Б/М
Лист 1	Листов 1	

Госстрой СССР
СОЮЗВОДОКАНАЛПРОЕКТ
г. Москва

Копировал Шуляковская

Формат 118

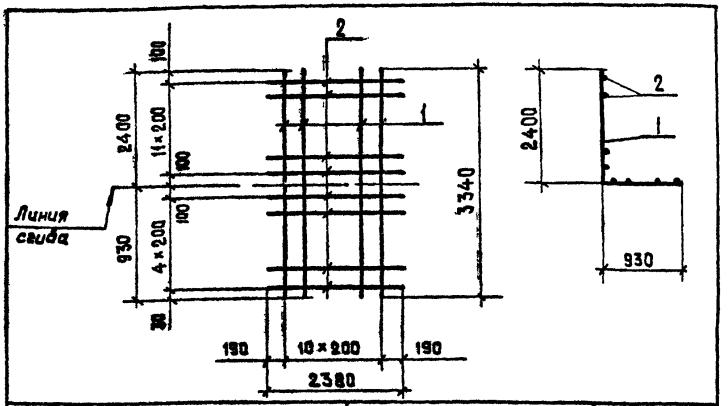

Формат	Зона	Поз.	Обозначение	Наименование	Кол.	Примеч. масса 1 шт. кг
				Документация		
11			КЖИ-К2; 8; 5; 11-С1	Сборочный чертеж		
				Детали		
Б/Ч		1	—	ф8АIII, ГОСТ 5781-75, ℓ=3340	11	1,3
Б/Ч		2	—	ф6АIII —"— ℓ=2380	17	0,5

Арматурные сетки изготовлять при помощи точечной сварки в соответствии с требованиями СНиП II-21-75 и ГОСТ 10922-75.

Разраб.	Петропавловская		
Провер.	Цветкова		
Инж.	Платунина		
Рук.гр.	Гарбуз		
Гл.инж.пр.	Чуркав		
Гл. спец.	Андрианов		
Нач.отд.	Альтшуллер		

ТП 902-2-350-КЖИ-К2; 5; 8; 11-С1

Камеры распределения или N 2; 5; 8; 11
Сетка арматурная С1

Стадия	Масса	Масштаб
Р	22,8кг	Б/М
Лист 1	Листов 1	

Госстрой СССР
СОЮЗВОДОКАНАЛПРОЕКТ
г. Москва

Формат А1Б

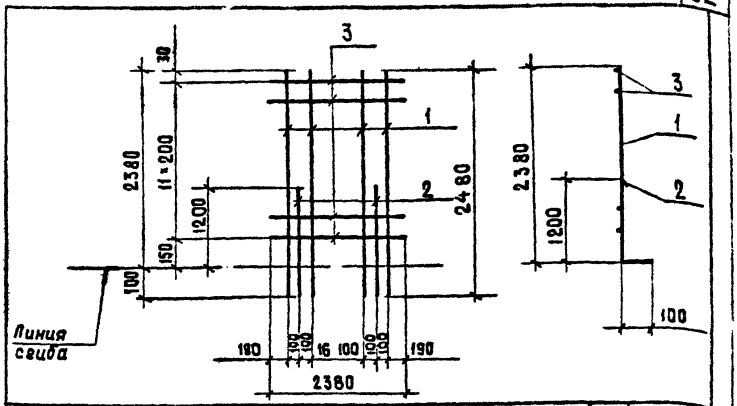

Формат	Зона	Поз.	Обозначение	Наименование	Кол.	Примеч. масса 1 шт. кг
				Документация		
11			КЖИ-К2; 8; 5; 11-С2	Сборочный чертеж		
				Детали		
Б/Ч		1	—	ф8АIII ГОСТ 5781-75, ℓ=2480	11	1,0
Б/Ч		2	—	ф8АIII —"— ℓ=1300	10	0,5
Б/Ч		3	—	ф6АIII —"— ℓ=2380	12	0,5

Арматурные сетки изготовлять при помощи точечной сварки в соответствии с требованиями СНиП II-21-75 и ГОСТ 10922-75

Разраб.	Петропавловская		
Провер.	Цветкова		
Инж.	Платунина		
Рук.гр.	Гарбуз		
Гл.инж.пр.	Чуркав		
Гл. спец.	Андрианов		
Нач.отд.	Альтшуллер		

ТП 902-2-350 КЖИ; К2; 5; 8; 11-С2

Камеры распределения или N 2; 5; 8; 11
Сетка арматурная С2

Стадия	Масса	Масштаб
Р	22,0кг	Б/М
Лист 1	Листов 3	1

Госстрой СССР
СОЮЗВОДОКАНАЛПРОЕКТ
г. Москва

Копировал Шуляковская

Формат А1Б

Альбом III

Типовой проект 902-2-350

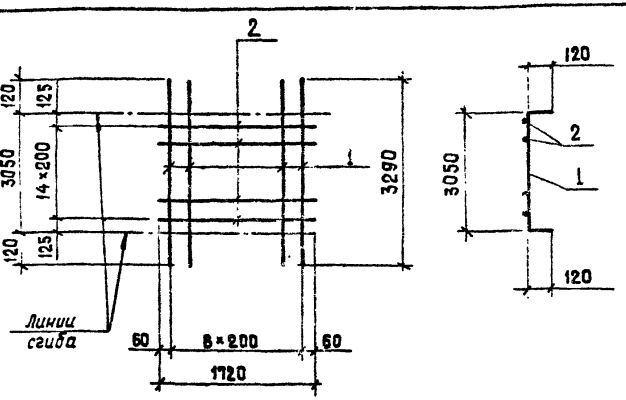

Формат	Зона	Поз.	Обозначение	Наименование	Кол.	Примеч. масса 1 шт. кг
				Документация		
11			КЖИ-К2;8;4;10-С3	Сборочный чертеж		
				Детали		
Б/Ч		1	—	⌀6АIII, ГОСТ 5781-75, ℓ=3290	9	0,8
Б/Ч		2	—	⌀6АIII — " — ℓ=1720	15	0,4

Арматурные сетки изготовлять при помощи точечной сварки в соответствии с требованиями СНиП II-21-75 и ГОСТ 10922-75.

Взам. инв. №

Подпись и дата

Инв. № подл.

Разраб.	Петрославская		
Пров.	Цветкова		
Инж.	Платунина		
Рук. гр.	Гарбуз		
Гл. инж. пр.	Чирков		
Гл. спец.	Андрианов		
Нач. отд.	Альшуллер		

ТП 902-2-350-КЖИ-К2;4;8;10-С3

Камеры распределения или N2;4;8;10 Сетка арматурная С3

Стадия	Масса	Масштаб
Р	13,2 кг	Б/М
Лист 1	Листов 1	

Госстрой СССР СОЮЗВОДОКАНАЛПРОЕКТ г. Москва

Формат А1Б

Альбом III

Типовой проект 902-2-350

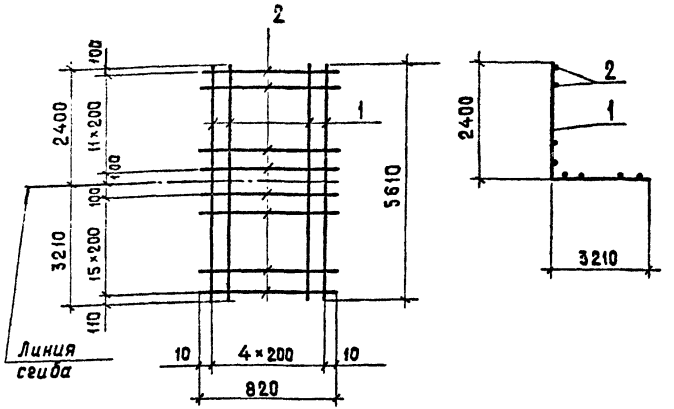

Формат	Зона	Поз.	Обозначение	Наименование	Кол.	Примеч. масса 1 шт. кг
				Документация		
11			КЖИ-К2;8;5;11-С4	Сборочный чертеж		
				Детали		
Б/Ч		1	—	⌀8АIII, ГОСТ 5781-75, ℓ=5610	5	2,2
Б/Ч		2	—	⌀6АIII — " — ℓ=800	28	0,2

Арматурные сетки изготовлять при помощи точечной сварки в соответствии с требованиями СНиП II-21-75 и ГОСТ 10922-75.

Взам. инв. №

Подпись и дата

Инв. № подл.

Разраб.	Петрославская		
Пров.	Цветкова		
Инж.	Платунина		
Рук. гр.	Гарбуз		
Гл. инж. пр.	Чирков		
Гл. спец.	Андрианов		
Нач. отд.	Альшуллер		

ТП 902-2-350-КЖИ-К2;8;5;11-С4

Камеры распределения или N2;5;8;11 Сетка арматурная С4

Стадия	Масса	Масштаб
Р	16,6 кг	Б/М
Лист 1	Листов 1	

Госстрой СССР СОЮЗВОДОКАНАЛПРОЕКТ г. Москва

Копировал Шуляковская

Формат А1Б

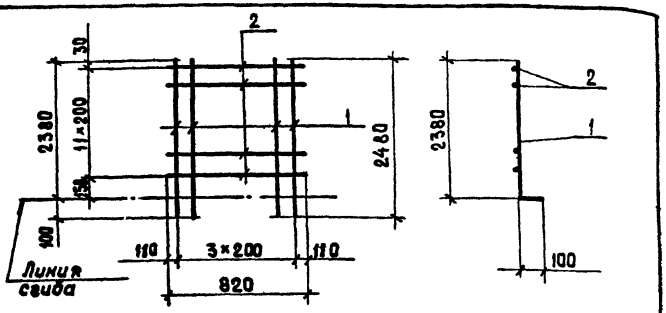

Формат	Зона	Поз.	Обозначение	Наименование	Кол.	Примеч. масса 1 шт. кг
				Документация		
11			КЖИ-К2; 8; 5; 11-С5	Сборочный чертеж		
				Детали		
Б/Ч		1	—	ф 8 А III, ГОСТ 5781-75, ℓ=2480	4	1,0
Б/Ч		2	—	ф 6 А III — " — ℓ= 820	12	0,2

Арматурные сетки изготовлять при помощи точечной сварки в соответствии с требованиями СНиП II-21-75 и ГОСТ 10922-75.

Взам. инв. №
Подпись и дата
Инв. № подл.

Разраб.	Петрапавловская		
Провер.	Цветкова		
Инж.	Платунина		
Рук. гр.	Горбуз		
Гл. инж. пр.	Чирков		
Гл. спец.	Андрианов		
Нач. отд.	Альтшуллер		

ТП 902-2-350 КЖИ-К2; 5; 8; 11-С5

Камеры распределения или N 2; 5; 8; 11
Сетка арматурная С5

Стадия	Масса	Масштаб
Р	6,4 кг	Б/М
Лист 1	Листов 1	

Госстрой СССР
СОЮЗВОДОКАНАЛПРОЕКТ
г. Москва

Формат 118

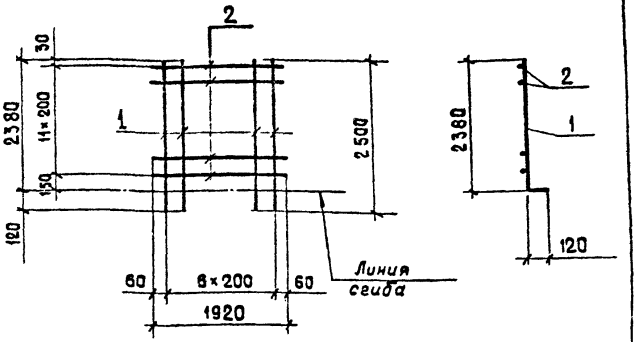

Формат	Зона	Поз.	Обозначение	Наименование	Кол.	Примеч. масса 1 шт. кг
				Документация		
11			КЖИ-2; 8; 5; 11-С6	Сборочный чертеж		
				Детали		
Б/Ч		1	—	ф 6 А III, ГОСТ 5781-75, ℓ= 2500	9	0,5
Б/Ч		2	—	ф 6 А III — " — ℓ= 1920	12	0,4

Арматурные сетки изготовлять при помощи точечной сварки в соответствии с требованиями СНиП II-21-75 и ГОСТ 10922-75

Взам. инв. №
Подпись и дата
Инв. № подл.

Разраб.	Петрапавловская		
Провер.	Цветкова		
Инж.	Платунина		
Рук. гр.	Горбуз		
Гл. инж. пр.	Чирков		
Гл. спец.	Андрианов		
Нач. отд.	Альтшуллер		

ТП 902-2-350-КЖИ-К2; 5; 8; 11-С6

Камеры распределения или N 2; 5; 8; 11
Сетка арматурная С6

Стадия	Масса	Масштаб
Р	9,3 кг	Б/М
Лист 1	Листов 1	

Госстрой СССР
СОЮЗВОДОКАНАЛПРОЕКТ
г. Москва

Копировал Шуляковская 17887-03 95

Формат 118

Альбом III

Типовой проект 902-2-350

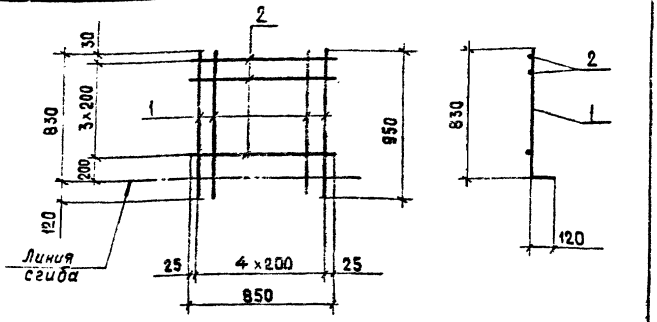

Формат	Зона	Поз.	Обозначение	Наименование	Кол.	Примеч. масса 1шт. кг
				Документация		
11			КЖИ - К2; 8; 5; 11-С7	Сборочный чертеж		
				Детали		
Б/Ч			—	ф6АIII, ГОСТ 5781-75, ℓ=950	5	0.2
Б/Ч			—	ф6АI — " — ℓ=850	4	0.2

Арматурные сетки изготовлять при помощи точечной сварки в соответствии с требованиями СНиП II-21-75 и ГОСТ 10922-75.

Взам. инв. №

Подпись и дата

Инв. № подл.

Разраб.	Петропавловская		
Провер.	Цветкова		
Инж.	Платунина		
Рук. гр.	Гарбуз		
Гл. инж. пр.	Чурков		
Гл. спец.	Андрианов		
Нач. отд.	Альтшуллер		

ТП 902-2-350 - КЖИ-К2;5;8;11-С7

Камеры распределения ила N2; 5; 8; 11.

Сетка арматурная С7

Стадия	Масса	Масштаб
Р	1,8 кг	Б/М

Лист 1 Листов 1

Госстрой СССР СОЮЗВОДОКАНАЛПРОЕКТ г. Москва

Формат 11В

Альбом III

Типовой проект 902-2-350

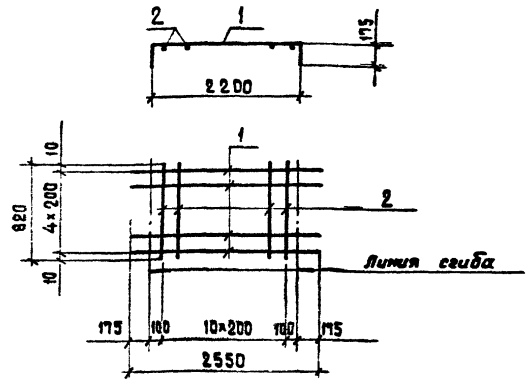

Формат	Зона	Поз.	Обозначение	Наименование	Кол.	Примеч. масса 1шт. кг
				Документация		
11			КЖИ- К2; 8; 5; 11-С8	Сборочный чертеж		
				Детали		
Б/Ч		1	—	ф8АIII ГОСТ 5781-75, ℓ=2558	4	1.0
Б/Ч		2	—	ф6АIII — " — ℓ=820	11	0.2

Арматурные сетки изготовлять при помощи точечной сварки в соответствии с требованиями СНиП II-21-75 и ГОСТ 10922-75.

Взам. инв. №

Подпись и дата

Инв. № подл.

Разраб.	Петропавловская		
Провер.	Цветкова		
Инж.	Платунина		
Рук. гр.	Гарбуз		
Гл. инж. пр.	Чурков		
Гл. спец.	Андрианов		
Нач. отд.	Альтшуллер		

ТП 902-2-350-КЖИ-К2;5;8;11-С8

Камеры распределения ила N 2; 5; 8; 11.

Сетка арматурная С8

Стадия	Масса	Масштаб
Р	6.2 кг	Б/М

Лист 1 Листов 1

Госстрой СССР СОЮЗВОДОКАНАЛПРОЕКТ г. Москва

17887-03 96

Копировал Шуляковская

Формат 11В

Альбом III

Типовой проект 902-2-350

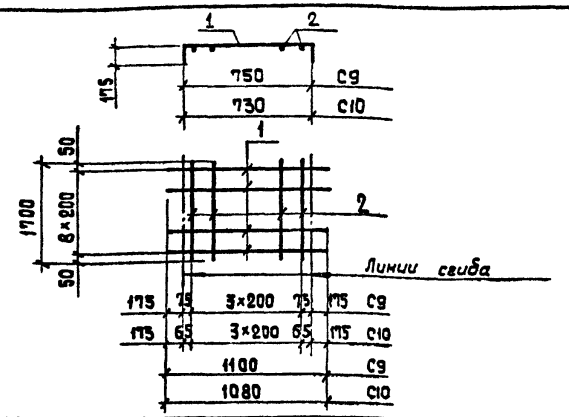

Формат	Зона	Поз.	Обозначение	Наименование	Кол.	Примеч. масса 1 шт. кг
				Документация		
11			КЖИ-К2;8-С9;10	Сборочный чертеж		
				Детали		
				С9		
Б/Ч		1	—	⌀8AIII, ГОСТ 5781-75, ℓ=1100	9	0,4
Б/Ч		2	—	⌀6AI — " — ℓ=1700	4	0,4
				С10		
Б/Ч		1	—	⌀8AIII, ГОСТ 5781-75, ℓ=1080	9	0,4
Б/Ч		2	—	⌀6AI — " — ℓ=1700	4	0,4

Арматурные сетки изготовлять при помощи точечной сварки в соответствии с требованиями СНиП II-21-75 и ГОСТ 10922-75.

Взам. инв. №

Подпись и дата

Инв. № подл.

Разраб.	Петропавловская		
Пров.	Цветкова		
Инж.	Платунина		
Рук. гр.	Гарбуз		
Гл. инж. пр.	Чирков		
Гл. спец.	Рудичева		
Нач. отд.	Альтшуллер		

ТП 902-2-350-КЖИ-К2;8-С9;10

Камеры распределения ила N 2; 8. Сетки арматурные С9; С10

Стадия	Масса	Масштаб
Р	5.2 кг 5.2 кг	Б/м
Лист 1	Листов 1	

Госстрой СССР СОЮЗВОДОКАНАЛПРОЕКТ г. Москва

Формат 11В

Альбом III

Типовой проект 902-2-350

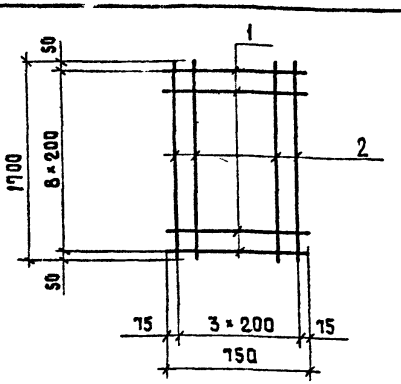

Формат	Зона	Поз.	Обозначение	Наименование	Кол.	Примеч. масса 1 шт. кг
				Документация		
11			КЖИ-К2;8-С11	Сборочный чертеж		
				Детали		
Б/Ч		1	—	⌀8AIII ГОСТ 5781-75; ℓ=750	9	0,3
Б/Ч		2	—	⌀6AI — " — ℓ=1700	4	0,4

Арматурные сетки изготовлять при помощи точечной сварки в соответствии с требованиями СНиП II-21-75 и ГОСТ 10922-75.

Взам. инв. №

Подпись и дата

Инв. № подл.

Разраб.	Петропавловская		
Пров.	Цветкова		
Инж.	Платунина		
Рук. гр.	Гарбуз		
Гл. инж. пр.	Чирков		
Гл. спец.	Рудичева		
Нач. отд.	Альтшуллер		

ТП 902-2-350 КЖИ-К2;8-С11

Камеры распределения ила N 2; 8. Сетка арматурная С11

Стадия	Масса	Масштаб
Р	4.3 кг	Б/м
Лист 1	Листов 1	

Госстрой СССР СОЮЗВОДОКАНАЛПРОЕКТ г. Москва

17887-03 97

Копировал Шуляковская

Формат 11В

Альбом III

Типовой проект 902-2-350

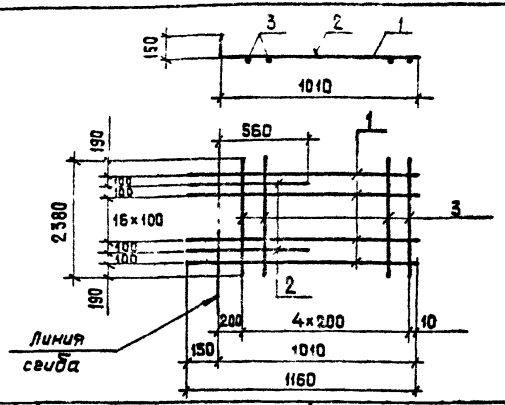

Формат	Зона	Поз.	Обозначение	Наименование	Кол.	Примеч. масса 1 шт. кг
				Документация		
11			КЖИ-К2; 8; 5; 11-С12	Сборочный чертеж		
				Детали		
		1	——	ф8АIII, ГОСТ 5781-75, ℓ=1160	11	0,4
		2	——	ф8АIII —"— ℓ=810	10	0,3
		3	——	ф6АIII —"— ℓ=2380	5	0,5

Арматурные сетки изготовлять при помощи точечной сварки в соответствии с требованиями СНиП II-21-75 и ГОСТ 10922-75.

Взам. инв. №

Подпись и дата

Инв. № подл.

Разраб.	Петропавловская		
Провер.	Цветкова		
Инж.	Платунина		
Рук. гр.	Гарбуз		
Гл. инж. пр.	Чирков		
Гл. спец.	Андрианов		
Нач. отд.	Альтшуллер		

ТП 902-2-350 - КЖИ-К2;5;8;11-С12

Камеры распределения или №2; 8; 5; 11
Сетка арматурная С12

Стадия	Масса	Масштаб
Р	9,9 кг	Б/М

Лист 1 Листов 1

Госстрой СССР
СОЮЗВОДОКАНАЛПРОЕКТ
г. Москва

Формат 11В

Альбом III

Типовой проект 902-2-350

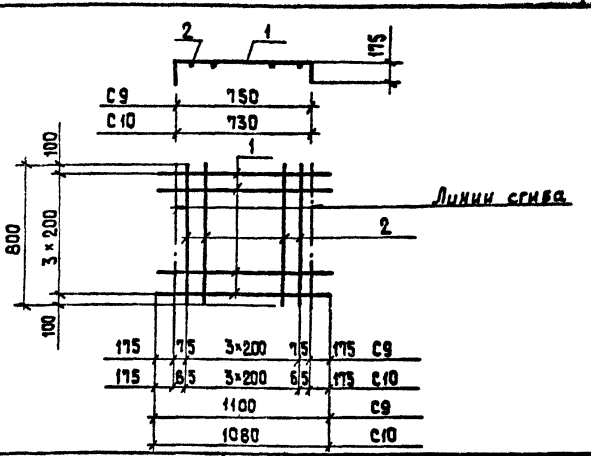

Формат	Зона	Поз.	Обозначение	Наименование	К-во	Примеч. масса 1 шт. кг
				Документация		
11			КЖИ-К5-С9; 10	Сборочный чертеж		
				Детали		
			——	С9		
Б/Ч		1	——	ф8АIII, ГОСТ 5781-75, ℓ=1100	4	0,2
Б/Ч		2	——	ф6АI —"— ℓ=800	4	0,2
				С10		
Б/Ч		1	——	ф8АIII ГОСТ 5781-75, ℓ=1080	4	0,2
Б/Ч		2	——	ф6АI —"— ℓ=800	4	0,2

Арматурные сетки изготовлять при помощи точечной сварки в соответствии с требованиями СНиП II-21-75 и ГОСТ 10922-75.

Взам. инв. №

Подпись и дата

Инв. № подл.

Разраб.	Петропавловская		
Провер.	Цветкова		
Инж.	Платунина		
Рук. гр.	Гарбуз		
Гл. инж. пр.	Чирков		
Гл. спец.	Андрианов		
Нач. отд.	Альтшуллер		

ТП 902-2-350 - КЖИ-К5-С9;10

Камера распределения или №5
Сетки арматурные С9; С10

Стадия	Масса	Масштаб
Р	1,6 кг 1,6 кг	Б/М

Лист 1 Листов 1

Госстрой СССР
СОЮЗВОДОКАНАЛПРОЕКТ
г. Москва

17887-03 98

Копировал Шуляковская

Формат 11В

Альбом III

Типовой проект 902-2-350

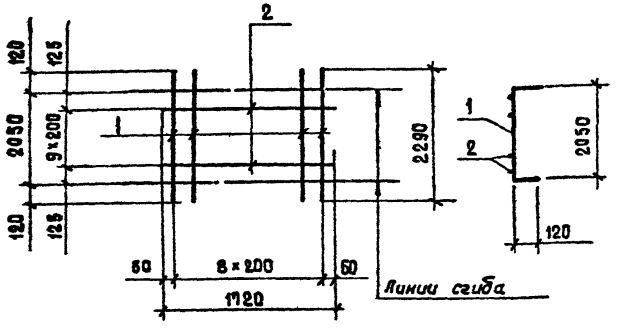

Формат	Зона	Поз	Обозначение	Наименование	Кол.	Примеч. масса 1шт. кг
				Документация		
11			КЖИ-К5; 11-С3	Сборочный чертеж		
				Детали		
Б/Ч		1	—	ф6АIII, ГОСТ 5781-75; ℓ=2290	9	0,5
Б/Ч		2	—	ф6АIII — " — ℓ=1720	10	0,4

Арматурные сетки изготовлять при помощи точечной сварки в соответствии с требованиями СНиП II-21-75 и ГОСТ 10922-75.

Разраб.	Петропавловская		
Провер.	Цветкова		
	Платунина		
Рук.гр.	Гарбуз		
Гл.инж.пр.	Чирков		
Гл.спец.	Андрианов		
Нач.отд.	Альтшуллер		

ТП902-2-350 КЖИ-К5;11-С3

Камеры распределения ила N 5; 11
Сетка арматурная С3

Стадия	Масса	Масштаб
Р	8,5 кг	Б/М
Лист 1	Листов 1	

Госстрой СССР
СОЮЗВОДОКАНАЛПРОЕКТ
г. Москва

Формат 11в

Взам. инв. №
Подпись и дата
Инв. № подл.

Альбом III

Типовой проект 902-2-350

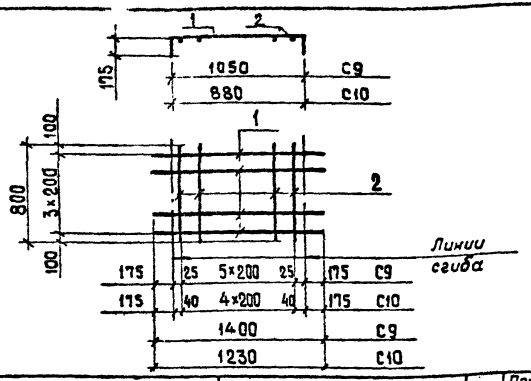

Формат	Зона	Поз	Обозначение	Наименование	Кол.	Примеч. масса 1шт. кг
				Документация		
11			КЖИ-К11-С9; 10	Сборочный чертеж		
				Детали		
				С9		
Б/Ч		1	—	ф8АIII, ГОСТ 5781-75, ℓ=1400	4	0,6
Б/Ч		2	—	ф6АI — " — ℓ=800	6	0,2
				С10		
Б/Ч		1	—	ф8АIII ГОСТ 5781-75 ℓ=1230	4	0,5
Б/Ч		2	—	ф6АI — " — ℓ=800	5	0,2

Арматурные сетки изготовлять при помощи точечной сварки в соответствии с требованиями СНиП II-21-75 и ГОСТ 10922-75.

Разраб.	Петропавловская		
Провер.	Цветкова		
Инж.	Платунина		
Рук.гр.	Гарбуз		
Гл.инж.пр.	Чирков		
Гл.спец.	Андрианов		
Нач.отд.	Альтшуллер		

ТП902-2-350-КЖИ-К11-С9;10

Камера распределения ила N 11.
Сетки арматурные С9; С10

Стадия	Масса	Масштаб
Р	3,6 кг 3,0 кг	Б/М
Лист 1	Листов 1	

Госстрой СССР
СОЮЗВОДОКАНАЛПРОЕКТ
г. Москва

Копировал Шуляковская 17887-03 99 Формат 11в

Взам. инв. №
Подпись и дата
Инв. № подл.

Альбом III

Типовой проект 902-2-350

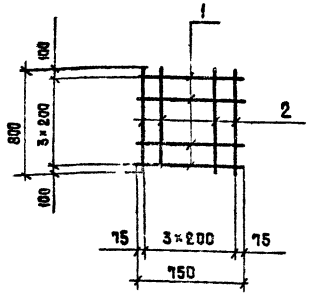

Формат	Зона	Поз.	Обозначение	Наименование	Кол.	Примеч. масса 1 шт. кг
				Документация		
11			КЖИ-К5-С11	Сборочный чертеж		
				Детали		
Б/ч			—	⌀8AIII, Гост 5781-75; ℓ=750	4	0.3
Б/ч			—	⌀6AI —"— ℓ=800	4	0.2

Арматурные сетки изготовлять при помощи точечной сварки в соответствии с СНиП II-21-75 и ГОСТ 10922-75.

Взам. инв. №

Подпись и дата

Инв. № подл.

ТП 902-2-350 КЖИ-К5-С11			
Камера распределения ила N 5. Сетка арматурная С11	Стадия	Масса	Масштаб
	Р	2.0 кг	Б/м
	Лист 1	Листов 1	
	Госстрой СССР Союзводоканалпроект г. Москва		

Разраб.	Петрашкевич	
Провер.	Цветкова	
Инж.	Платунина	
Рук. гр.	Гарбуз	
Гл. инж. пр.	Чурков	
Гл. спец.	Андриенов	
Нач. отд.	Альтшуллер	

Формат 11в

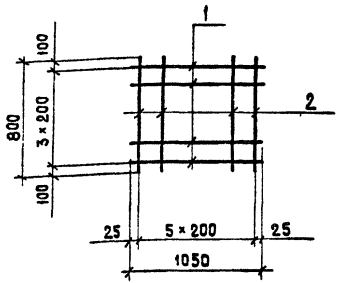

Формат	Зона	Поз.	Обозначение	Наименование	Кол.	Примеч. масса 1 шт. кг
				Документация		
11			КЖИ-К11-С11	Сборочный чертеж		
				Детали		
Б/ч		1	—	⌀8AIII ГОСТ 5781-75, ℓ=1050	4	0,4
Б/ч		2	—	⌀6AI —"— ℓ=800	6	0,2

Арматурные сетки изготовлять при помощи точечной сварки в соответствии с СНиП II-21-75 и ГОСТ 10922-75.

ТП 902-2-350-КЖИ-К11-С11			
Камера распределения ила N 11 Сетка арматурная С11	Стадия	Масса	Масштаб
	Р	2.8 кг	Б/м
	Лист 1	Листов 1	
	Госстрой СССР Союзводоканалпроект г. Москва		

Разраб.	Петрашкевич	
Провер.	Цветкова	
Инж.	Платунина	
Рук. гр.	Гарбуз	
Гл. инж. пр.	Чурков	
Гл. спец.	Андриенов	
Нач. отд.	Альтшуллер	

Копировал Шуляковская

17337-03 100

Формат 11в

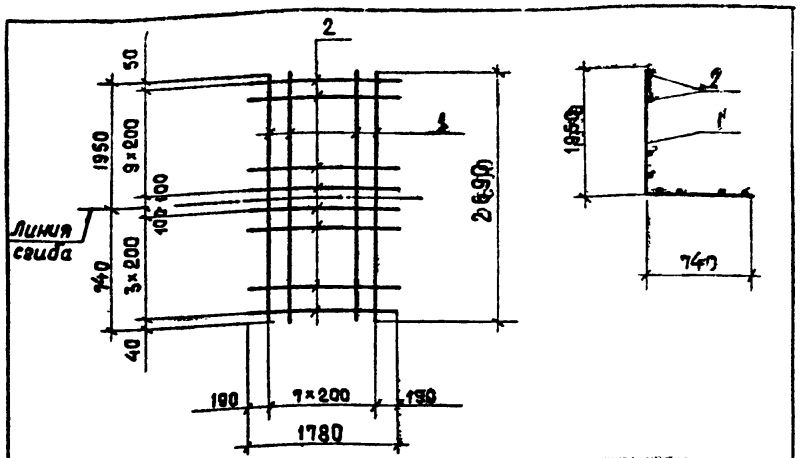

Формат	Зона	Поз.	Обозначение	Наименование	Кол.	Примеч. Масса 1 шт. кг
				Документация		
11			КЖИ-К3,9,6,12-С1	Сборочный чертеж		
				Детали		
Б/4		1	—	⌀8AIII, ГОСТ 5781-75, ℓ=2690	8	1.0
Б/4		2	—	⌀6AII — » — ℓ=1780	14	0,4

Арматурные сетки изготовлять при помощи точечной сварки в соответствии с требованиями СНиП II-21-75 и ГОСТ 10922-75

Взам. инв. № | Подпись и дата | Инв. № подл.

Разраб.	Петровичевская		ТП 902-2-350 - КЖИ-К3;6;9;12-С1
Провер.	Цветкова		Камеры распределения ила N3; 6; 9; 12 Сетка арматурная С1
	Платунина		Стадия: Р; Масса: 13.6 кг; Масштаб: 6/м
Рук. гр.	Гарбуз		Лист 1 Листов 1
Гл. инж. пр.	Чирков		Госстрой СССР СОЮЗВОДОКАНАЛПРОЕКТ г. Москва
Гл. спец.	Джуманов		
Нач. отд.	Альтшуллер		

Формат 11в

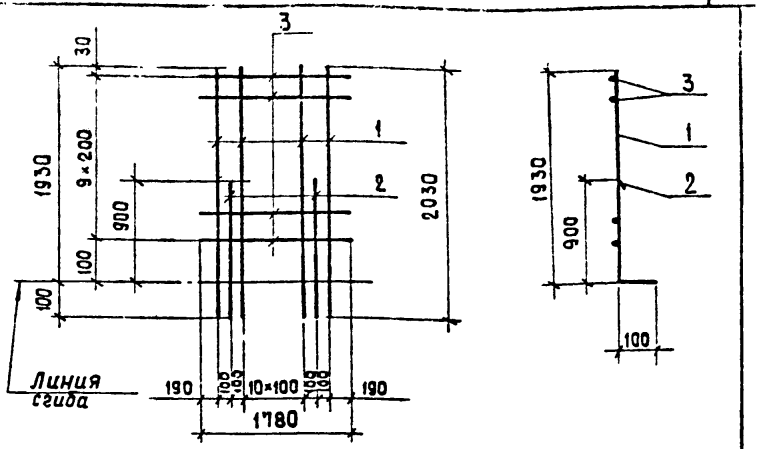

Формат	Зона	Поз.	Обозначение	Наименование	Кол.	Примеч. масса 1 шт кг
				Документация		
11			КЖИ-К3,9,6,12-С2	Сборочный чертеж		
				Детали		
Б/4		1	—	⌀8AIII, ГОСТ 5781-75, ℓ=2030	8	0,8
Б/4		2	—	⌀8AIII — » — ℓ=1000	7	0,4
Б/4		3	—	⌀6AII — » — ℓ=1780	10	0,4

Арматурные сетки изготовлять при помощи точечной сварки в соответствии с требованиями СНиП II-21-75 и ГОСТ 10922-75.

Взам. инв. № | Подпись и дата | Инв. № подл.

Разраб.	Петровичевская		ТП 902-2-350 КЖИ К3;6;9;12-С2
Провер.	Цветкова		Камеры распределения ила N3, 6, 9, 12 Сетка арматурная С2
Инж.	Платунина		Стадия: Р; Масса: 13.2 кг; Масштаб: 5/м
Рук. гр.	Гарбуз		Лист 1 Листов 1
Гл. инж. пр.	Чирков		Госстрой СССР СОЮЗВОДОКАНАЛПРОЕКТ г. Москва
Гл. спец.	Джуманов		
Нач. отд.	Альтшуллер		

Копировал Шуляковская

Формат 11в

Альбом III

Типовой проект 902-2-350

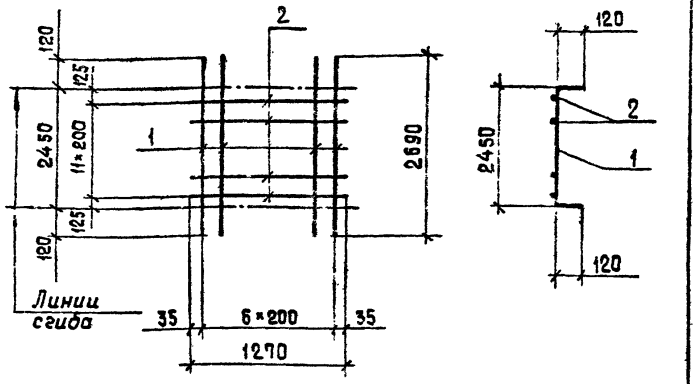

Формат	Зона	Поз	Обозначение	Наименование	Кол.	Примеч. масса 1шт. кг
				Документация		
11			КЖИ-К3; 9-С3	Сборочный чертеж		
				Детали		
Б/Ч		1	—	ф6АIII, ГОСТ 5781-75, ℓ=2690	7	0.6
Б/Ч		2	—	ф6АIII — " — ℓ=1270	12	0.3

Арматурные сетки изготовлять при помощи точечной сварки в соответствии с требованиями СНиП II-21-75 и ГОСТ 10922-75.

Разраб.	Петропавловская		
Провер.	Цветкова		
Инж.	Платунина		
Рук. гр.	Горбуз		
Гл. инж. пр.	Чирков		
Гл. спец.	Андрианов		
Нач. отд.	Альтшуллер		

ТП 902-2-350-КЖИ-К3;9-С3

Камеры распределения или N 3; 9

Сетка арматурная С3

Стадия	Масса	Масштаб
Р	7.8 кг	Б/м

Лист 1 Листов 1

Госстрой СССР СОЮЗВОДОКАНАЛПРОЕКТ г. Москва

Формат 11В

Инв. № подл. | Подпись и дата | Взам. инв. №

Альбом III

Типовой проект 902-2-350

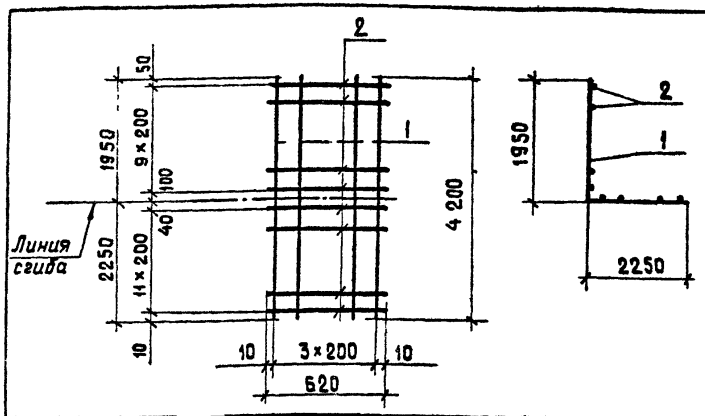

Формат	Зона	Поз.	Обозначение	Наименование	Кол.	Примеч. масса 1шт. кг
				Документация		
11			КЖИ-К3; 9; 6; 12-С4	Сборочный чертеж		
				Детали		
Б/Ч		1	—	ф8АIII, ГОСТ 5781-75, ℓ=4200	4	1,6
Б/Ч		2	—	ф6АIII — " — ℓ=620	21	0,1

Арматурные сетки изготовлять при помощи точечной сварки в соответствии с требованиями СНиП II-21-75 и ГОСТ 10922-75.

Разраб.	Петропавловская		
Провер.	Цветкова		
Инж.	Платунина		
Рук. гр.	Горбуз		
Гл. инж. пр.	Чирков		
Гл. спец.	Андрианов		
Нач. отд.	Альтшуллер		

ТП 902-2-350 КЖИ-К3;6;9;12-С4

Камеры распределения или N 3, 6, 9, 12

Сетка арматурная С4

Стадия	Масса	Масштаб
Р	8.5 кг	Б/м

Лист 1 Листов 1

Госстрой СССР СОЮЗВОДОКАНАЛПРОЕКТ г. Москва

Копировал Шуляковская 17887-03 102. Формат 11В

Инв. № подл. | Подпись и дата | Взам. инв. №

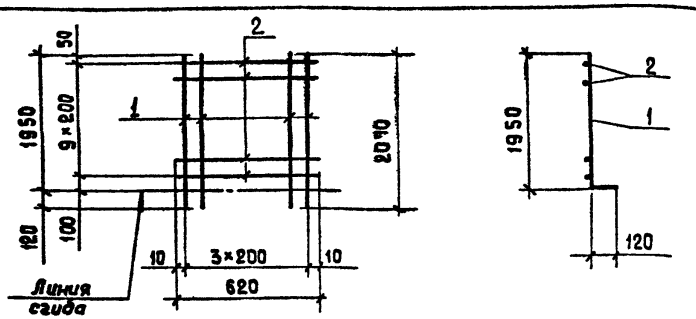

Формат	Зона	Поз.	Обозначение	Наименование	Кол.	Примеч. масса 1 шт. кг
				Документация		
А4			КЖИ - К3; 6; 9; 12-С5	Сборочный чертеж		
				Детали		
Б/Ч		1	—	ф8AIII, ГОСТ 5781-75, ℓ=2010	4	0,8
Б/Ч		2	—	ф6AIII — " — ℓ=620	10	0,1

Арматурные сетки изготавливать при помощи точечной сварки в соответствии с СНиП II-21-75 и ГОСТ 10922-75.

Разраб.	Петрославская		
Пров.	Цветкова		
Нач.	Платунина		
Рук. гр.	Гарбуз		
Гл. инж.	Чурков		
Гл. спец.	Андрианов		
Нач. отд.	Альтшуллер		

ТП 902-2-350-КЖИ-К3;6;9;12-С5

Камеры распределения ила N3; 6; 9; 12. Сетка арматурная С5

Стадия	Масса	Масштаб
Р	4,2 кг	5/м
Лист 1	Листов 1	

Госстрой СССР
СОЮЗВОДОКАНАЛПРОЕКТ
г. Москва

Формат 11 В

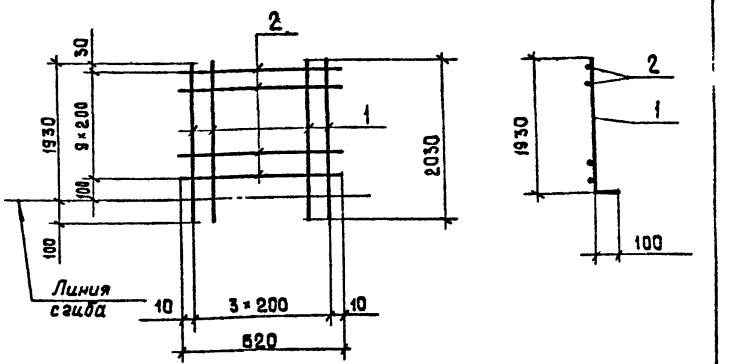

Формат	Зона	Поз.	Обозначение	Наименование		Примеч. масса 1 шт. кг
				Документация		
А4			КЖИ - К3, 9, 6, 12-С6	Сборочный чертеж		
				Детали		
Б/Ч		1	—	ф6AIII, ГОСТ 5781-75, ℓ=2030	4	0,5
Б/Ч		2	—	ф6AIII — " — ℓ=620	10	0,1

Арматурные сетки изготавливать при помощи точечной сварки в соответствии с СНиП II-21-75 и ГОСТ 10922-75.

Разраб.	Петрославская		
Пров.	Цветкова		
Нач.	Платунина		
Рук. гр.	Гарбуз		
Гл. инж. пр.	Чурков		
Гл. спец.	Андрианов		
Нач. отд.	Альтшуллер		

ТП 902-2-350-КЖИ-К3;6;9;12-С6

Камеры распределения ила N3, 6, 9, 12 Сетка арматурная С6

Стадия	Масса	Масштаб
Р	3,0 кг	5/м
Лист 1	Листов 1	

Госстрой СССР
СОЮЗВОДОКАНАЛПРОЕКТ
г. Москва

Копировал Шулякавская

17887-03 103

Формат 11 В

Альбом III

Типовой проект 902-2-350

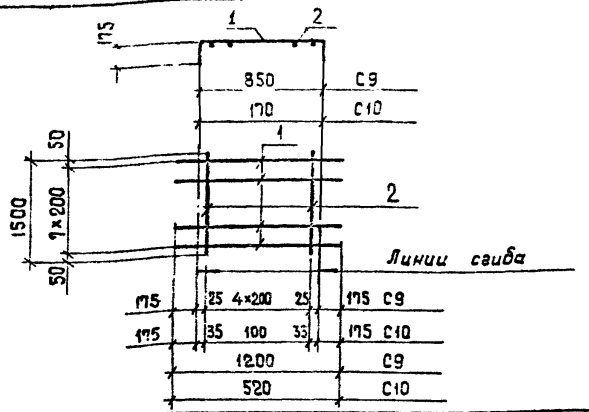

Формат	Зона	Поз.	Обозначение	Наименование	Кол.	Примеч. масса 1шт. кг
				Документация		
11			КЖИ - К3; 9 - С9; 10	Сборочный чертеж		
				Детали		
				С9		
Б/Ч		1	——	Ø8АIII, ГОСТ 5781-75, ℓ=1200	8	0,5
Б/Ч		2	——	Ø6АI —— " —— ℓ=1500	5	0,3
				С10		
Б/Ч		1	——	Ø8АIII ГОСТ 5781-75, ℓ=520	8	0,2
Б/Ч		2	——	Ø6АI —— " —— ℓ=1500	2	0,3

Арматурные сетки изготовлять при помощи точечной сварки в соответствии с требованиями СНиПII-21-75 и ГОСТ 10922-75.

Взам. инв. №

Подпись и дата

Инв. № подл.

Разраб.	Петропавловская		
Провер.	Цветкова		
Инж.	Платунина		
Рук. гр.	Гарбуз		
Гл. инж. пр.	Чирков		
Гл. спец.	Андрианов		
Нач. отд.	Альтшуллер		

ТП 902-2-350-КЖИ-К3;9-С9;10

Камеры распределения ила N 3,9
Сетки арматурные С9; С10

Стадия	Масса	Масштаб
Р	5,5 кг 2,2 кг	Б/м
Лист 1	Листов 1	

Госстрой СССР
СОЮЗВОДОКАНАЛПРОЕКТ
г. Москва

Формат 11в

Альбом III

Типовой проект 902-2-350

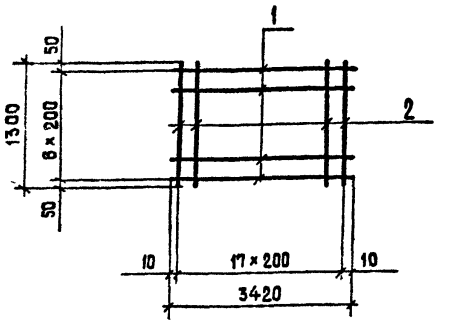

Формат	Зона	Поз.	Обозначение	Наименование	Кол.	Примеч. масса 1шт. кг
				Документация		
11			КЖИ - К3; 6 - С13	Сборочный чертеж		
				Детали		
Б/Ч		1	——	Ø 8АIII, ГОСТ 5781-75, ℓ=3420	7	1,4
Б/Ч		2	——	Ø 8АIII —— " —— ℓ=1300	18	0,5

Арматурные сетки изготовлять при помощи точечной сварки в соответствии с требованиями СНиПII-21-75 и ГОСТ 10922-75.

Взам. инв. №

Подпись и дата

Инв. № подл.

Разраб.	Петропавловская		
Провер.	Цветкова		
Инж.	Платунина		
Рук. гр.	Гарбуз		
Гл. инж. пр.	Чирков		
Гл. спец.	Андрианов		
Нач. отд.	Альтшуллер		

ТП 902-2-350-КЖИ-К3;6-С13

Камеры распределения ила N 3; 6
Сетка арматурная С13

Стадия	Масса	Масштаб
Р	1.88 кг	Б/м
Лист 1	Листов 1	

Госстрой СССР
СОЮЗВОДОКАНАЛПРОЕКТ
г. Москва

17887-03 104

Копировал Шуляковская

Формат 11в

Альбом III

Типовой проект 902-2-350

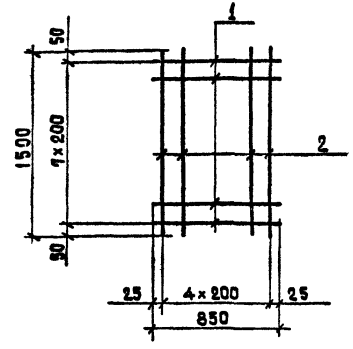

Формат	Зона	Поз.	Обозначение	Наименование	Кол.	Примеч. масса 1шт. кг
				Документация		
11			КЖИ - К3; 9 - С11	Сборочный чертеж		
				Детали		
Б/Ч		1	—	ф8АIII, ГОСТ 5781-75, ℓ=850	8	0,4
Б/Ч		2	—	ф6АI —"— ℓ=1500	5	0,3

Арматурные сетки изготовлять при помощи точечной сварки в соответствии с требованиями СНиПII-21-75 и ГОСТ 10 922-75.

Взам. инв. №

Подпись и дата

Инв. № подл.

Разраб.	Петропавловская		
Провер.	Цветкова		
Инж.	Платунина		
Рук. гр.	Гарбуз		
Гл. инж. пр.	Чирков		
Гл. спец.	Андрианов		
Нач. отд.	Альтшуллер		

ТП 902-2-350-КЖИ-К3;9-С11

Камеры распределения ила N 3; 9
Сетка арматурная С 11

Стадия	Масса	Масштаб
Р	4.7 кг	Б/М

Лист 1 | Листов 1

Госстрой СССР
СОЮЗВОДОКАНАЛПРОЕКТ
г. Москва

Формат 11В

Альбом III

Типовой проект 902-2-350

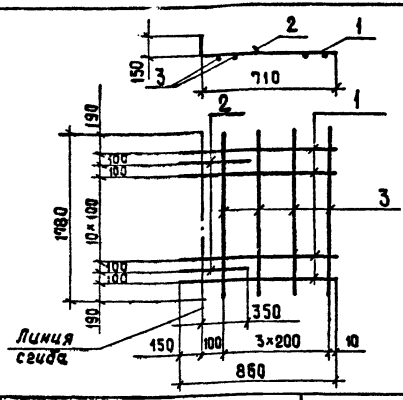

Формат	Зона	Поз.	Обозначение	Наименование	Кол.	Примеч. масса 1шт. кг
				Документация		
11			КЖИ - К3;6;9;12-С12	Сборочный чертеж		
				Детали		
Б/Ч		1	—	ф8АIII, ГОСТ 5781-75, ℓ=860	8	0,3
Б/Ч		2	—	ф8АIII —"— ℓ=500	7	0,2
Б/Ч		3	—	ф6АIII —"— ℓ=1780	4	0,4

Арматурные сетки изготовлять при помощи точечной сварки в соответствии с требованиями СНиПII-21-75 и ГОСТ 10 922-75.

Взам. инв. №

Подпись и дата

Инв. № подл.

Разраб.	Петропавловская		
Провер.	Цветкова		
Инж.	Платунина		
Рук. гр.	Гарбуз		
Гл. инж. пр.	Чирков		
Гл. спец.	Андрианов		
Нач. отд.	Альтшуллер		

ТП 902-2-350-КЖИ-К3;6;9;12-С12

Камеры распределения ила N 3; 6; 9; 12.
Сетка арматурная С12

Стадия	Масса	Масштаб
Р	5,4 кг	Б/М

Лист 1 | Листов 1

Госстрой СССР
СОЮЗВОДОКАНАЛПРОЕКТ
г. Москва

Копировал Шуляковская 17887-03 105

Формат 11В

Альбом III

Типовой проект 902-2-350

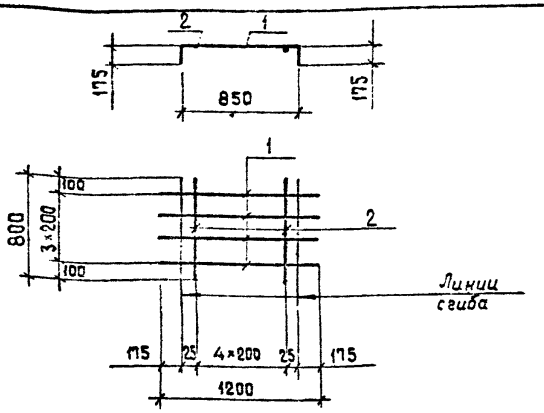

Формат	Зона	Поз.	Обозначение	Наименование	Кол.	Примеч. масса 1 шт. кг.
				Документация		
11			КЖИ - К6; 12 - С9	Сборочный чертеж		
				Детали		
			—	ф 8АIII, ГОСТ 5781-75, ℓ=1200	4	0,5
			—	ф 6АI — " — ℓ=800	5	0,2

Арматурные сетки изготовлять при помощи точечной сварки в соответствии с требованиями СНиПII-21-75 и ГОСТ 10 922-75.

Взам. инв. №

Подпись и дата

Разраб.	Петропавловская		
Провер.	Цветкова		
Инж.	Платунина		
Рук. гр.	Гарбуз		
Гл. инж.	Чирков		
Гл. спец.	Андрианов		
Нач. отд.	Альтшуллер		

ТП 902-2-350-КЖИ-К6;12-С9

Камеры распределения ила N 6, 12
Сетка арматурная С9

Стадия	Масса	Масштаб
Р	3.0 кг	Б/М

Лист 1 | Листов 1

Госстрой СССР
СОЮЗВОДОКАНАЛПРОЕКТ
г. Москва

Формат 11в

Альбом III

Типовой проект 902-2-350

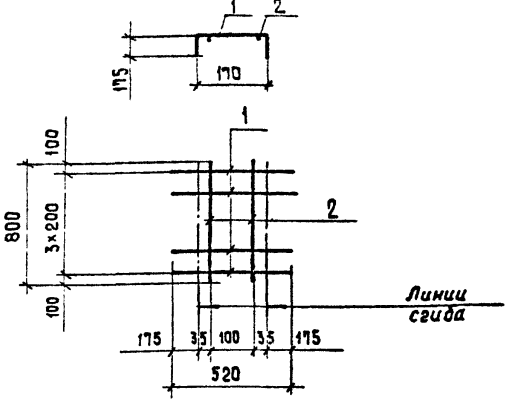

Формат	Зона	Поз.	Обозначение	Наименование	Кол.	Примеч. масса 1 шт. кг.
				Документация		
11			КЖИ - К6; 12 - С10	Сборочный чертеж		
				Детали		
Б/Ч		1	—	ф 8АIII, ГОСТ 5781-75, ℓ=520	4	0.2
Б/Ч		2	—	ф 6АI — " — ℓ=800	2	0.2

Арматурные сетки изготовлять при помощи точечной сварки в соответствии с требованиями СНиПII-21-75 и ГОСТ 10922-75.

Взам. инв. №

Подпись и дата

Инв. № подл.

Разраб.	Петропавловская		
Провер.	Цветкова		
Инж.	Платунина		
Рук. гр.	Гарбуз		
Гл. инж.	Чирков		
Гл. спец.	Андрианов		
Нач. отд.	Альтшуллер		

ТП 902-2-350-КЖИ-К6;12-С10

Камеры распределения ила N 6; 12.
Сетка арматурная С10

Лит.	Масса	Масштаб
Р	1.2 кг	Б/М

Лист 1 | Листов 1

Госстрой СССР
СОЮЗВОДОКАНАЛПРОЕКТ
г. Москва

Копировал Шуляковская

17887-03 106

Формат 11в

Альбом III

Типовой проект 902-2-350

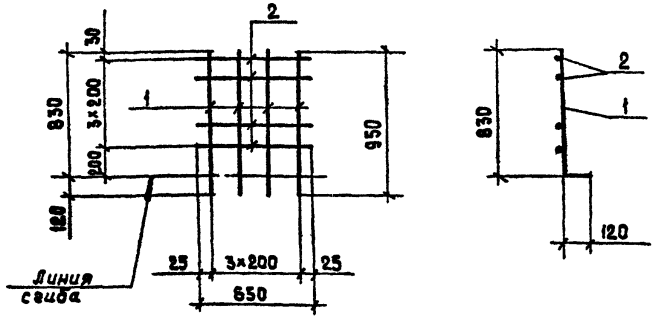

Формат	Зона	Поз.	Обозначение	Наименование	Кол.	Примеч. масса 1 шт. кг
				Документация		
11			КЖИ - К3, 9, 6, 12 - С7	Сборочный чертеж		
				Детали		
Б/Ч		1	—	ф6AIII, ГОСТ 5781-75, ℓ=950	4	0,2
Б/Ч		2	—	ф6AI — " — ℓ=650	4	0,1

Арматурные сетки изготовлять при помощи точечной сварки в соответствии с требованиями СНиП II-21-75 и ГОСТ 10922-75.

Инв. № подл. | Подпись и дата | Взам. инв. №

Разраб.	Петрашевская		ТП 902-2-350-КЖИ-К3;6;9;12-С7
Провер.	Цветкова		Камеры распределения ила N 3; 9; 6; 12. Сетка арматурная С7
Инж.	Платунина		Стадия: Р; Масса: 1,2 кг; Масштаб: Б/м
Рук. гр.	Гарбуз		Лист 1; Листов 1
Гл. инж. пр.	Чурков		Госстрой СССР СОЮЗВОДОКАНАЛПРОЕКТ г. Москва
Гл. спец.	Андрианов		
Нач. отд.	Альтшуллер		

Формат 11в

Альбом III

Типовой проект 902-2-350

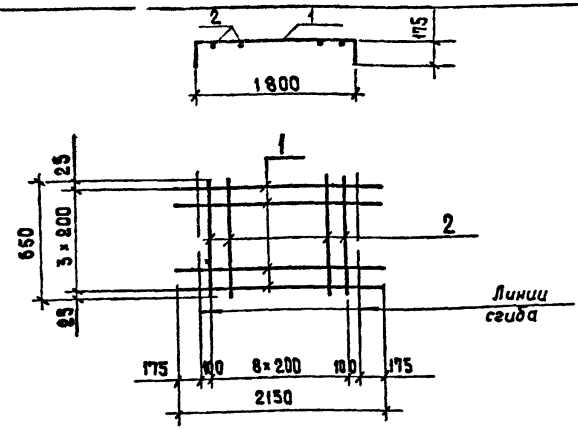

Формат	Зона	Поз.	Обозначение	Наименование	Кол.	Примеч. масса 1 шт. кг
				Документация		
11			КЖИ - К3; 9; 6; 12 - С8	Сборочный чертеж		
				Детали		
				С8		
Б/Ч		1	—	ф8AIII ГОСТ 5781-75, ℓ=2150	4	0,9
Б/Ч		2	—	ф6AIII — " — ℓ=800	9	0,2

Арматурные сетки изготовлять при помощи точечной сварки в соответствии с требованиями СНиП II-21-75 и ГОСТ 10922-75.

Инв. № подл. | Подпись и дата | Взам. инв. №

Разраб.	Петрашевская		ТП 902-2-350-КЖИ-К3;6;9;12-С8
Провер.	Цветкова		Камеры распределения ила N 3; 9; 6; 12. Сетка арматурная С8
Инж.	Платунина		Стадия: Р; Масса: 5,4 кг; Масштаб: Б/м
Рук. гр.	Гарбуз		Лист 1; Листов 1
Гл. инж. пр.	Чурков		Госстрой СССР СОЮЗВОДОКАНАЛПРОЕКТ г. Москва
Гл. спец.	Андрианов		
Нач. отд.	Альтшуллер		

Копировал Шуляковская 17887-03 107 Формат 11в

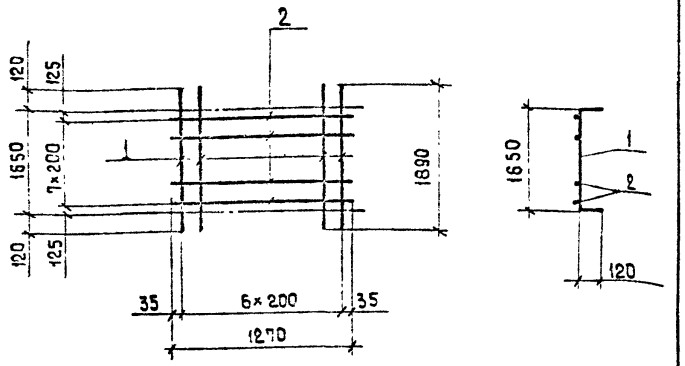

Формат	Зона	Поз.	Обозначение	Наименование	Кол.	Примеч. масса 1 шт. кг
				Документация		
II			КЖИ-К6;12-С3	Сборочный чертеж		
				Детали		
Б/IV		1		ф 6 AIII ГОСТ 5781-75, ℓ=1890	7	0,4
Б/IV		2		ф 5 AIII — " — ℓ=1270	8	0,3

Арматурные сетки изготовлять при помощи точечной сварки в соответствии с требованиями СНиП II-21-75 и ГОСТ 10922-75.

Инв. N подл. | Подпись и дата | Взам. инв. N

Разраб.	Гатовский		
Провер.	Веткина		
Инж.	Платунина		
Рук.гр.	Гавбуз		
Гл.инж.пр.	Чирков		
Гл.спец.	Алведанов		
Нач.отд.	Альтшуллер		

ТП 902-2-350 КЖИ-К6;12-С3

Камеры распределения ила N6; 12
Сетка арматурная С3

Стадия	Масса	Масштаб
Р	5,2 кг	Б/м
Лист 1	Листов 1	

Госстрой СССР
СОЮЗВОДОКАНАЛПРОЕКТ
г. Москва

Формат А1

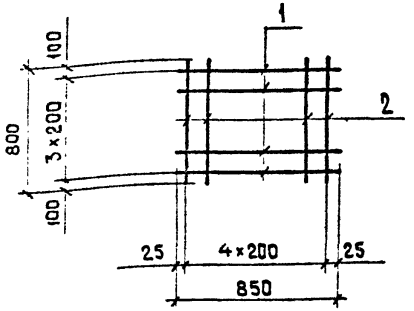

Формат	Зона	Поз.	Обозначение	Наименование	Кол	Примеч. масса 1 шт. кг
				Документация		
II			КЖИ-К6;12-С11	Сборочный чертеж		
				Детали		
				С11		
Б/IV		1		ф 8 AIII, ГОСТ 5781-75, ℓ=850	4	0,4
Б/IV		2		ф 6 AI — " — ℓ=800	5	0,2

Арматурные сетки изготовлять при помощи точечной сварки в соответствии с требованиями СНиП II-21-75 и ГОСТ 10922-75.

Инв. N подл. | Подпись и дата | Взам. инв. N

Разраб.	Гатовский		
Провер.	Веткина		
Инж.	Платунина		
Рук.гр.	Гавбуз		
Гл.инж.пр.	Чирков		
Гл.спец.	Алведанов		
Нач.отд.	Альтшуллер		

ТП 902-2-350-КЖИ-К6;12-С11

Камеры распределения ила N6; 12.
Сетка арматурная С11

Стадия	Масса	Масштаб
Р	2,6 кг	Б/м
Лист 1	Листов 1	

Госстрой СССР
СОЮЗВОДОКАНАЛПРОЕКТ
г. Москва

Типовой проект 902-2-350 Альбом III

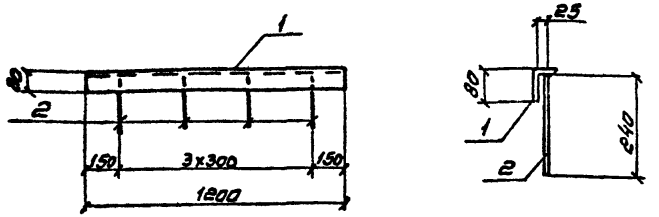

Формат	Зона	Поз.	Обозначение	Наименование	Кол.	Примеч. масса 1 шт. кг
				Документация		
11			КЖИ-К-ЗДИ1	Сборочный чертеж		
				Детали		
Б/ф		1	—	180×50×6, ГОСТ 8510-72, ℓ=1200	1	7.1
Б/ф		2	—	ФВАIII, ГОСТ 5781-75, ℓ=240	4	0.1

1. Анкера приварить в тавр дуговой сваркой под слоем флюса.
2. Защиту изделия от коррозии см. общие указания на л. КЖ-6 альбом II.

Инв. № подл. | Подпись и дата | Взам. инв. №

Разраб.	Петропавлов		
Гл.ер.	Цветкова		
	Платунина		
Рук.гр.	Гарбуз		
Гл.инж.пр.	Чирков		
Гл.спец.	Андрианов		
Нач.отд.	Альтшуллер		

ТП-902-2-350-КЖИ-К-ЗДИ1

Камеры распределения илд. Изделие закладное ЗДИ1

Стадия	Масса	Масштаб
Р	7,5кг	1:50 1:10
Лист 1	Листов 1	

Сталь класса С38/23 Марки ВСт3 кп2 ГОСТ 380-71*

Госстрой СССР СОЮЗВОДОКАНАЛПРОЕКТ г.Москва

Формат 11Б

Типовой проект 902-2-350 Альбом III

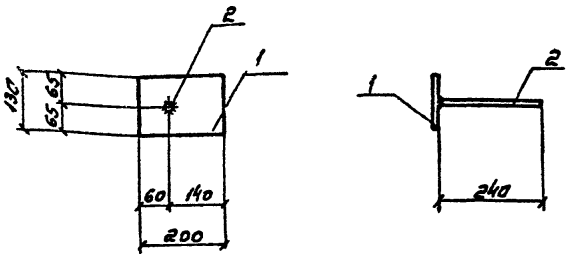

Формат	Зона	Поз.	Обозначение	Наименование	Кол.	Примеч. масса 1 шт. кг.
				Документация		
11			КЖИ-К-ЗДИ2	Сборочный чертеж		
				Детали		
Б/ф		1	—	-130×10, ГОСТ 103-76, ℓ=200	1	2.0
Б/ф		2	—	ФВАIII ГОСТ 5781-75, ℓ=240	1	0.1

1. Анкера приварить в тавр дуговой сваркой под слоем флюса.
2. Защиту изделия от коррозии см. общие указания на л. КЖ-6 альбом II

Инв. № подл. | Подпись и дата | Взам. инв. №

Разраб.	Петропавлов		
Провер.	Цветкова		
Инж.	Платунина		
Рук.Бриг.	Гарбуз		
Гл.инж.пр.	Чирков		
Гл.спец.	Андрианов		
Нач.отд.	Альтшуллер		

ТП 902-2-350-КЖИ-К-ЗДИ2

Камеры распределения илд. Изделие закладное ЗДИ2

Стадия	Масса	Масштаб
Р	2,1кг	1:10
Лист 1	Листов 1	

Сталь класса С38/23 Марки ВСт3 кп2 ГОСТ 380-71*

Госстрой СССР СОЮЗВОДОКАНАЛПРОЕКТ г.Москва

17887-03 109

Копировал: Сапунина

Формат 11Б

Типовой проект 902-2-350 Альбом III

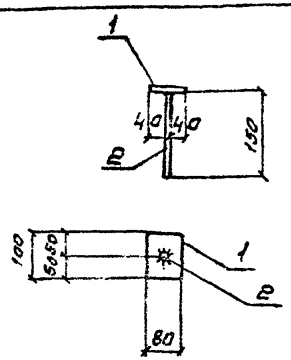

Формат	Зона	Поз.	Обозначение	Наименование	К-во	Примеч. масса 1шт. кг.
				Документация		
11			КЖИ-К-3ДИ3	Сборочный чертеж		
				Детали		
Б/ч		1	—	-80х8, ГОСТ 103-76, ℓ=100	1	0.5
Б/ч		2	—	ФБА III, ГОСТ 5781-75, ℓ=150	1	0.1

1. Анкера приварить в тавр дуговой сваркой под слоем флюса
2. Защиту изделия от коррозии см. общие указания на л. КЖ-6 альбом II

Разраб.	Петропавлов		
Провер.	Цветкова		
Инж.	Платунина		
Рук. гр.	Гарбуз		
Гл. инж. пр.	Чирков		
Гл. спец.	Андрианов		
Нач. отд.	Альтшуллер		

ТП-902-2-350-КЖИ-К-3ДИ3

Камеры распределения или изделие закладное 3ДИ3

Стадия	Масса	Масштаб
Р	0.6кг	1:10
Лист 1	Листов 1	

Сталь класса С38/23 Марки ВСТ3 КП2 ГОСТ 380-71*

Госстрой СССР СОЮЗВОДОКАНАЛПРОЕКТ г. Москва

Формат 11в

Типовой проект 902-2-350 Альбом III

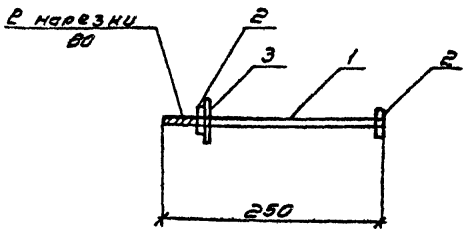

Формат	Зона	Поз.	Обозначение	Наименование	К-во	Примеч. масса 1шт. кг.
				Документация		
11			КЖИ-К-3ДИ4	Сборочный чертеж		
				Детали		
Б/ч		1	—	Болт М16×250 ГОСТ 7798-70**	1	0.4
Б/ч		2	—	Гайка М16, ГОСТ 5915-70*	1	0.04
Б/ч		3	—	Шайба 16, ГОСТ 11371-68*	1	0.01

Разраб.	Петропавлов		
Провер.	Цветкова		
Инженер	Платунина		
Рук. гр.	Гарбуз		
Гл. инж. пр.	Чирков		
Гл. спец.	Андрианов		
Нач. отд.	Альтшуллер		

ТП 902-2-350-КЖИ-К-3ДИ4

Камеры распределения или изделие закладное 3ДИ4

Стадия	Масса	Масштаб
Р	0.5кг	1:5
Лист 1	Листов 1	

Сталь класса С38/23 Марки ВСТ3 КП2 ГОСТ 380-71*

Госстрой СССР СОЮЗВОДОКАНАЛПРОЕКТ г. Москва

17887-03 110

Копировал Синицына

Формат 11в

Альбом III

Типовой проект 902-2-350

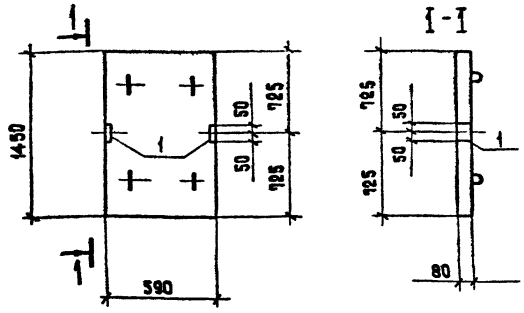

Формат	Зона	Поз.	Обозначение	Наименование	Кол.	Примеч. масса 1шт. кг.
				Документация		
11			КЖИ-К1,4,7,10-П1	Сборочный чертеж		
			Серия 3.900-3 Вып. 8 ч.1	Примененные документы		
				(ПТ 12-6)		
				Сборочные единицы		
11		1	КЖИ-П-3ДИ1	Изделие закладное 3ДИ1	2	

Плиты отличаются от типовых по серии 3.900-3. Вып. 8 ч.1 наличием дополнительной закладной детали.

Разраб.	Петропавловская		
Провер.	Цветкова		
Инж.	Платунина		
Рук.гр.	Гарбуз		
Гл.инж.пр.	Чирков		
Гл.спец.	Андрианов		
Нач.отд.	Альтшуллер		

Инв. № подл. | Подпись и дата | Взам. инв. N

ТП 902-2-350-КЖИ-К1;4;7;10-П1

Камеры распределения ила N 1,4,7,10. Плита П1 (ПТ 12-6а)

Стадия	Масса	Масштаб
Р	0,17т	1:25

Лист 1 | Листов 1

Бетон М200, Мрз ☐ В4

Госстрой СССР СОЮЗВОДОКАНАЛПРОЕКТ г. Москва

Формат 11В

Альбом III

Типовой проект 902-2-350

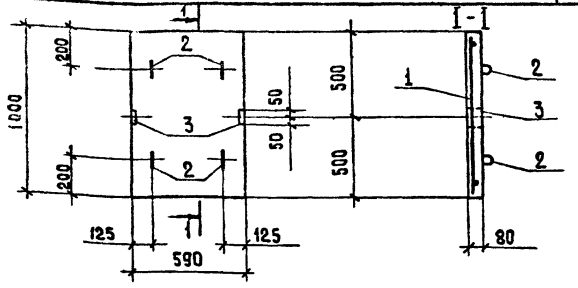

Формат	Зона	Поз.	Обозначение	Наименование	Кол.	Примеч. масса 1шт. кг.
				Документация		
11			КЖИ-К2,5,8,11-П2	Сборочный чертеж		
			Серия 3.900-3 Вып. 8.ч.1	Примененные документы		
				(ПТ 12-6)		
				Сборочные единицы		
		1.	Серия 3.900-3 Вып. 8 ч.1	Сетка арматурная С60	1	
		2	—"—	Изделие закладное МН-1	4	
11		3	КЖИ-П-3ДИ-1	—"— 3ДИ1	2	
				Материалы		
				Бетон	0,05	м³

1. Плиты выполняются в опалубке плит ПТ-9-6 по серии 3.900-3 в.8.ч.1. Сетку С60 по длине обрезать по месту.
2. Защитный слой бетона - 20 мм.

Разраб.	Петропавловская		
Провер.	Цветкова		
Инж.	Платунина		
Рук.гр.	Гарбуз		
Гл.инж.пр.	Чирков		
Гл.спец.	Андрианов		
Нач.отд.	Альтшуллер		

Инв. № подл. | Подпись и дата | Взам. инв. N

ТП 902-2-350 - КЖИ-К2;5;8;11-П2

Камеры распределения ила N 2, 5, 8, 11. Плита П2 (ПТ12-6б)

Стадия	Масса	Масштаб
Р	0,125т	Б/М

Лист 1 | Листов 1

Бетон М200, Мрз ☐ В4

Госстрой СССР СОЮЗВОДОКАНАЛПРОЕКТ г. Москва

17887-03 111

Копировал: Шуляковская

Формат 11В

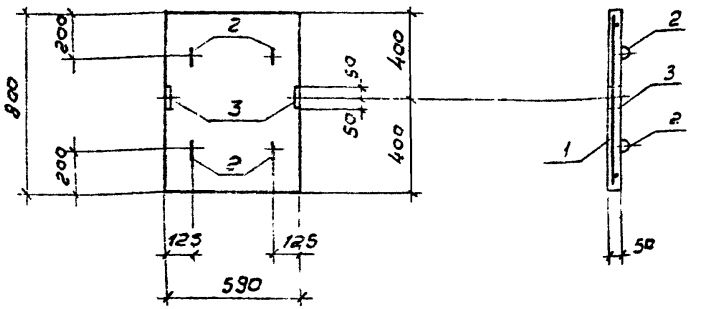

Формат	Зона	Поз.	Обозначение	Наименование	Кол.	Примеч. масса 1 шт. кг.
				Документация		
11			КЖИ-К3.6,9,12-ПЗ	Сборочный чертеж		
			Серия 3.900-3 в. 8 ч. 1	Применяемые (ТП12-6) документы		
		1	Серия 3.900-3 в. 8 ч. 1	Сетка арматурная С60	1	
		2	—"—	Изделие закладное МН-1	4	
		3	КЖИ-П-3ДИ1	—"— 3ДИ1	2	
				Материалы		
				Бетон М200	0,02	м³

1. Плиты выполняются в опалубке плит ПТ-9-6 по серии 3.900-3 в. 8. ч.1. Сетку С60 по длине обрезать поперек.
2. Защитный слой бетона - 20 мм.

Разраб.	Петропавловская		
Провер.	Цветкова		
Инж.	Платчукина		
Рук. гр.	Гарбуз		
Гл. инж. пр.	Чурков		
Гл. спец.	Андрианов		
Нач. отд.	Альтшуллер		

ТП-902-2-350 -КЖИ-К3,6,9,12-ПЗ

Катеры распределения ила N3,6,9,12
Плита ПЗ
(ПТ 12-6в)

Стадия	Масса	Масштаб
Р	0,05т	1:50
Лист 1	Листов 1	

Бетон М200, Мрз ☐ В4

Госстрой СССР
СОЮЗВОДОКАНАЛПРОЕКТ
г. Москва

Инв. № подл. | Подпись и дата | Взам. инв. №

Формат 11В

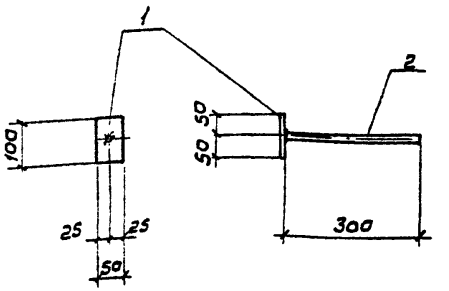

Формат	Зона	Поз.	Обозначение	Наименование	Кол.	Примеч. масса 1 шт. кг.
				Документация		
11			КЖИ-К-П-3ДИ1	Сборочный чертеж		
				Детали		
Б/ч	1		—	-50×8, ГОСТ 103-76, ℓ = 100	1	0,3
Б/ч	2		—	ф8 AIII, ГОСТ 5781-75, ℓ = 300	1	0,1

Анкера приварить в тавр дуговой сваркой под слоем флюса.

Разраб.	Петропавловская		
Провер.	Цветкова		
Инж.	Платчукина		
Рук. гр.	Гарбуз		
Гл. инж. пр.	Чурков		
Гл. спец.	Андрианов		
Нач. отд.	Альтшуллер		

ТП 902-2-350 -КЖИ-К-П-3ДИ1

Катеры распределения ила.
Плиты
Изделие закладное
3ДИ1

Стадия	Масса	Масштаб
Р	0,4кг	1:100
Лист 1	Листов 1	

Сталь класса С38/23 марки Вст3 кп2 ГОСТ 380-71*

Госстрой СССР
СОЮЗВОДОКАНАЛПРОЕКТ
г. Москва

Инв. № подл. | Подпись и дата | Взам. инв. №

17887-03

Копировал: В. Филиппова

Формат 11В

Госстрой СССР
ЦЕНТРАЛЬНЫЙ ИНСТИТУТ ТИПОВОГО ПРОЕКТИРОВАНИЯ
Свердловский филиал
620062, г.Свердловск-62. ул.Чебышева, 4
Заказ №4289 Инв.№ 17887-03 тираж 380
Сдано в печать 29/IX 1982г цена 4-29

gost.e-ecolog.ru