ТИПОВОЙ ПРОЕКТ
902-2-350

АЭРОТЕНК ЧЕТЫРЁХКОРИДОРНЫЙ ИЗ СБОРНОГО ЖЕЛЕЗОБЕТОНА С РАЗМЕРАМИ КОРИДОРА 6×5×42-60 м

АЛЬБОМ II

КОНСТРУКЦИИ ЖЕЛЕЗОБЕТОННЫЕ

17887-02
ЦЕНА 6-08

Привязан

Инв. №

gost.e-ecolog.ru

ТИПОВОЙ ПРОЕКТ
902-2-350

АЭРОТЕНК ЧЕТЫРЁХКОРИДОРНЫЙ ИЗ СБОРНОГО ЖЕЛЕЗОБЕТОНА С РАЗМЕРАМИ КОРИДОРА 6×5×42-60 м

АЛЬБОМ II

СОСТАВ ПРОЕКТА

АЛЬБОМ I	ТЕХНОЛОГИЧЕСКАЯ ЧАСТЬ
АЛЬБОМ II	КОНСТРУКЦИИ ЖЕЛЕЗОБЕТОННЫЕ
АЛЬБОМ III	ИЗДЕЛИЯ
АЛЬБОМ IV	ЭЛЕКТРОТЕХНИЧЕСКАЯ ЧАСТЬ
АЛЬБОМ V	НЕСТАНДАРТИЗИРОВАННОЕ ОБОРУДОВАНИЕ
АЛЬБОМ VI	ЗАКАЗНЫЕ СПЕЦИФИКАЦИИ
АЛЬБОМ VII	СМЕТЫ. ЧАСТИ 1 и 2
АЛЬБОМ VIII	ВЕДОМОСТИ МАТЕРИАЛОВ

РАЗРАБОТАН
ИНСТИТУТОМ СОЮЗВОДОКАНАЛПРОЕКТ
ГЛАВНЫЙ ИНЖЕНЕР ИНСТИТУТА САМОХИН
ГЛАВНЫЙ ИНЖЕНЕР ПРОЕКТА ЦВЕТКОВ

УТВЕРЖДЕН
ПРОТОКОЛОМ ТЕХНИЧЕСКОГО СОВЕТА
ИНСТИТУТА СОЮЗВОДОКАНАЛПРОЕКТ
№ 46 от 3 ноября 1981

ВВЕДЕН В ДЕЙСТВИЕ
В/О СОЮЗВОДОКАНАЛНИИПРОЕКТ
с 1 ноября 1982
ПРИКАЗ № 163 от 25 августа 1982

Привязан

Инв. №

Альбом II

Типовой проект 902-2-350

Ведомость основных комплектов

Обозначение	Наименование	Примечание
ТП902-2- НК	Технологическая и механическая части	Альбом I
ТП902-2- КЖ	Конструкции железобетонные	Альбом II
ТП902-2 ЭЛ	Электротехническая часть	Альбом IV

Ведомость ссылочных и прилагаемых документов

Обозначение	Наименование	Примечание
Серия 3.900-3 выпуск 3 часть 1,2	Сборные железобетонные конструкции емкостных сооружений для водоснабжения и канализации.	
Серия 3.900-3 Выпуск 8 часть 1,2		
ТП902-2 КЖИ	Изделия	Альбом III
ТП902-2 ТМ	Нестандартизированное оборудование.	Альбом V

Типовой проект разработан в соответствии с действующими нормами и правилами

Главный инженер проекта /Чирков/

Ведомость чертежей основного комплекта

Лист	Наименование	Примечание
1	Общие данные (начало).	
2-8	Общие данные (продолжение).	
9	Общие данные (окончание)	
10	Компоновочный чертеж 4 и 7 секций.	
11	Компоновочный чертеж на 5 и 6 секций.	
12	План, узлы.	
13	Разрезы.	
14	Секция „А". Днище. Опалубочный чертеж. План, разрезы.	
15	Секция „Б". Днище. Опалубочный чертеж. План, разрезы.	
16	Секция „В". Днище. Опалубочный чертеж. План, разрезы.	
17	Секции „А, Б, В". Днище. Опалубочный чертеж. Сечения.	
18	Секции „А", Б, В". Днище. Опалубочный чертеж. Узлы.	
19	Секция „А". Днище Арматурный чертеж Раскладка нижней арматуры.	
20	Секция „А". Днище. Арматурный чертеж Раскладка верхней арматуры.	
21	Секция „А". Днище. Ведомость одиночных стержней.	
22	Секция „Б" Днище. Арматурный чертеж. Раскладка нижней арматурный.	
23	Секция „Б". Днище. Арматурный чертеж. Раскладка верхней арматуры.	
24	Секция „Б" Днище. Ведомость одиночных стержней.	
25	Секция „В". Днище. Арматурный чертеж. Раскладка нижней арматуры.	
26	Секция „В". Днище. Арматурный чертеж. Раскладка верхней арматуры.	
27	Секция „В". Днище. Ведомость одиночных стержней.	
28	Секции „А, Б, В". Днище. Арматурный чертеж. Сечения 1-1 ÷ 6-6.	
29	Секции „А, Б, В". Днище. Арматурный. чертеж. Сечения 7-7 ÷ 11-11. Выборка стали.	
30	Секция „А". Монтажный чертеж стен. План.	
31	Секция „Б" Монтажный чертеж стен. План.	

Ведомость чертежей основного комплекта (продолжение)

32	Секция „В" Монтажный чертеж стен. План.	
33	Монтажный чертеж стен. Виды 1-1 ÷ 4-4.	
34	Монтажный чертеж стен. Виды 5-5 ÷ 9÷9.	
35	Монтажный чертеж. стен. Виды 10-10 ÷ 17-17.	
36	Монтажный чертеж стен. Узлы.	
37	Монолитные участки Ум-1,2,3,4. Опалубочный чертеж.	
38	Монолитные участки Ум-5,6,9,10,20,21. Опалубочный чертеж.	
39	Монолитные участки Ум-7,11,12,13,14,22. Опалубочный чертеж.	
40	Монолитные участки Ум-8,15,16. Опалубочный чертеж.	
41	Монолитные участки Ум-17,18,19. Опалубочный чертеж.	
42	Монолитные участки стен. Спецификация элементов монолитной конструкции.	
43	Монолитные участки Ум-1.2. Арматурный чертеж.	
44	Монолитные участки Ум-3,4. Арматурный чертеж.	
45	Монолитные участки Ум 5,6,7,22. Арматурный чертеж.	
46	Монолитные участки, Ум-8,9,10,11,12,13, 14, 20, 21, Арматурный чертеж.	
47	Монолитные участки Ум-15,16,17,18, Арматурный чертеж.	
48	Монолитный участок Ум-19. Узлы. Арматурный чертеж.	
49	Монолитные участки Ум-23, 24, 25. Арматурно-опалубочный чертеж.	

Совместно данным см. л.л. КЖ-2,3,4.

Привязан:

ТП902-2-350-КЖ

Разраб.	Цветков		Аэротенк четырехкоридорный с размерами коридора 6×5×42-60 м.	Стадия	Лист	Листов
Провер.				Р	1	
Рук. гр.	Карпов					
Гл. инж. пр.	Чирков		Общие данные (начало)	Госстрой СССР СОЮЗВОДОКАНАЛПРОЕКТ г. Москва		
Гл. спец.	Кабрунов					
Н. контр.	Азарова					

Инв. № подл. | Подп. и дата | Взам. инв. №

17887-02 3

Копировал Лаврухина

Формат 22г.

Типовой проект 902-2-350 Альбом II

Ведомость чертежей основного комплекта (продолжение)

Лист	Наименование	Примечание
50	Монолитные участки Ум-1÷14, 16, 17, 20, 21, 22. Спецификация арматуры.	
51	Монолитные участки Ум-15, 18, 19, 23÷25. Спецификация и выборка арматуры.	
52	Монтажные планы плит, лотков и балок на одну технологическую секцию (L аэротенка -42м)	
53	Монтажные планы плит, лотков и балок на одну технологическую секцию (L аэротенка - 48м)	
54	Монтажные планы плит, лотков и балок на одну технологическую секцию (L аэротенка - 54м)	
55	Монтажные планы плит, лотков и балок на одну технологическую секцию (L аэротенка - 60м)	
56	Монтажные планы плит, лотков и балок на одну технологическую секцию Узлы I- IV	
57	Монтажные планы плит, лотков и балок на одну технологическую секцию. Скользящие и неподвижные опоры.	
58	Монолитные участки Ум -26; 27; 28.	
59	Монтажный план площадок на одну технологическую секцию.	
60	Монтажный план площадок на одну технологическую секцию. Узлы I÷ VI.	
61	Монтажный план площадок на одну технологическую секцию. Узлы VII - X.	
62	Конструкция водослива	
63	Днище. Разбивка закладных деталей в набетонке на одну технологическую секцию. Вариант с фильтросными каналами.	
64	Днище. План набетонки и фильтросных каналов на одну технологическую секцию. (7 рядов аэраторов)	
65	Днище. План набетонки и фильтросных каналов на одну технологическую секцию. (14 рядов аэраторов).	
66	Днище. Фильтросные каналы. Узлы, детали.	
67	Днище. Разбивка закладных деталей в набетонке на одну технологическую секцию. Вариант с пористыми трубами.	

Ведомость чертежей основного комплекта (продолжение)

68	Днище. План набетонки под пористые трубы на одну технологическую секцию (7 рядов аэраторов)	
69	Днище. План набетонки под пористые трубы на одну технологическую секцию (14 рядов аэраторов)	
70	Камеры распределения ила N 1, 2, 3, 7, 8, 9 Опалубочный чертеж. План. Разрезы.	
71	Камеры распределения ила N 4, 5, 6, 10, 11, 12 Опалубочный чертеж. План. Разрезы.	
72	Камеры распределения ила N 1, 2, 3, 4, 5, 6, 7, 8, 9, 10, 11, 12 Опалубочный чертеж. Узлы I - V.	
73	Камеры распределения ила N 1, 2, 3, 4, 5, 6, 7, 8, 9, 10, 11, 12 Общие данные.	
74	Камеры распределения ила N 1, 2, 3, 7, 8, 9 Арматурный чертеж. Раскладка сеток стен и днища.	
75	Камеры распределения ила N 4, 5, 6, 10, 11, 12 Арматурный чертеж. Раскладка сеток и днища.	
76	Камеры распределения ила N 1, 2, 3, 4, 5, 6, 7, 8, 9, 10, 11, 12 Спецификация стержней. Выборка стали.	
77	Посты гидрогеологических наблюдений за движением уровня грунтовых вод.	

Сводная спецификация монолитных железобетонных и металлических конструкций.

Марка	Обозначение	Наименование		Тип строительной секции А	Б	В	Масса кг или объем м³ 1 шт.	Примечан.
				Кол-во шт.				
1	2	3		4	5	6	7	8
Монолитные железобетонные конструкции								
УМ-1	КЖ-37, 42	Монолитные участки стен	УМ-1	1			8.23 м³	
УМ-2	"		УМ-2			1	8.23 м³	
УМ-3	"		УМ-3	1			7.90 м³	
УМ-4	"		УМ-4			1	8.12 м³	
УМ-5	КЖ-38, 42		УМ-5	1			6.81 м³	
УМ-6	"		УМ-6		1		2.10 м³	
УМ-7	КЖ-39, 42		УМ-7		1		2.10 м³	

Продолжение сводной спецификации конструкций

1	2	3		4	5	6	7	8
УМ-8	КЖ-40, 42	Монолитные участки стен	УМ-8	1	1	1	6.17м³	
УМ-9	КЖ-38, 42		УМ-9	1	1		2.10 м³	
УМ-10	"		УМ-10		1	1	2.10 м³	
УМ-11	КЖ-39, 42		УМ-11	1		1	2.10 м³	
УМ-12	"		УМ-12	1		1	2.10 м³	
УМ-13	"		УМ-13	1	1	1	2.10 м³	
УМ-14	"		УМ-14	1	1	1	2.10 м³	
УМ-15	КЖ-40, 42		УМ-15	1			6.98 м³	
УМ-16	"		УМ-16		1		2.10 м³	
УМ-17	КЖ-41, 42		УМ-17		1		2.10 м³	
УМ-18	"		УМ-18			1	6.58 м³	
УМ-19	"		УМ-19	1	1	1	6.20 м³	
УМ-20	КЖ-38, 42		УМ-20	1	1		2.10 м³	
УМ-21	"		УМ-21		1	1	2.10 м³	
УМ-22	КЖ-39, 42		УМ-22			1	6.81 м³	Лоток B x h
УМ-23	КЖ-49		УМ-23	1	1	2	0.10 м³	450 x 600
УМ-24	КЖ-49		УМ-24	1	1	2	0.11 м³	600 x 900
УМ-25	КЖ-49		УМ-25	1	1	2	0.12 м³	900 x 900
УМ-26	КЖ-58	Монолитные участки лотков	УМ-26	1	1	2		450 x 600
УМ-27	КЖ-58		УМ-27	1	1	2		600 x 900
УМ-28	КЖ-58		УМ-28	1	1	2		900 x 900
	КЖ-14÷19, 22, 25, 28	Днище		м³ 539.0	м³ 394.0	м³ 626.0		ℓ = 42.0м
	"			м³ 591.0	м³ 409.0	м³ 686.0		ℓ = 48.0м
	"			м³ 643.0	м³ 445.0	м³ 746.0		ℓ = 54.0м
	"			м³ 695.0	м³ 481.0	м³ 301.0		ℓ = 60.0м
	Металлические конструкции							
ПМ 1	КЖи-ПМ 1	Переходные мостики	ПМ 1	6	4	6	172.6кг	7 рядов аэраторов
ПМ 2	КЖИ-ПМ 2		ПМ 2	6	4	6	312.9кг	14 рядов аэраторов
ПМ 3	КЖИ-ПМ 3		ПМ 3	8	6	10	30.2 кг	
ПМ 4	КЖИ-ПМ 4		ПМ 4	4	3	5	269.0кг	Лоток B x h
ПМ 5	КЖИ-ПМ 5		ПМ 5	1	1	1	76.8 кг	450 x 600
ПМ 6	КЖИ-ПМ 6,7		ПМ 6	1	1	1	54.9 кг	600 x 900
ПМ 7	"		ПМ 7	1	1	1	60.1 кг	900 x 900
ПМ 8	КЖИ-ПМ 8		ПМ 8	3	2	5	32.8 кг	
ПМ 9	КЖИ-ПМ 9		ПМ 9			1	60.0 кг	

Привязан

Инв №

Взам. инв. №

Подпись и дата

Инв. № подл.

				ТП 902-2-350 -КЖ	
Разраб.	Цветкова			Аэротенк четырехкоридорный с размерами коридора 6×5×42-60м	Стадия Р; Лист 2; Листов
Провер.	Полесский				
Рук. гр.	Гарбуз				
Гл. инж. пр.	Черков			Общие данные (продолжение)	Госстрой СССР СОЮЗВОДОКАНАЛПРОЕКТ г. Москва
Гл. спец.	Эдельман				
Нач. отд.	Элит. 1гр				

Копировал Шулякобская

17887-02 4

Формат А2Г

Сводная спецификация сборных железобетонных изделий

Марка	Обозначение	Наименование	Тип строительной секции А, Длина аэротенка L м 42.0	48.0	54.0	60.0	Б 42.0	48.0	54.0	60.0	В 42.0	48.0	54.0	60.0	Масса 1шт. т	Примеч. Сечение лотка в×h
			Количество, шт.				Количество, шт.				Количество, шт.					
1	2	3	4	5	6	7	8	9	10	11	12	13	14	15	16	17
ПС1	Серия 3.900-3 Вып. 3 ч. 1	Панель стеновая ПС2-54-К2	12	14	16	18	10	12	14	16	14	16	18	20	8.80	
ПС2	—"—	—"— ПС2-54-К12	11	11	11	11	8	8	8	8	9	9	9	9	8.80	
ПС3	КЖИ-ПС3-СБ	—"— ПС2-54-К2а	21	23	25	27	13	13	13	13	25	27	29	31	8.80	
ПС4	КЖИ-ПС4-СБ	—"— ПС2-54-К12а	8	8	8	8	—	—	—	—	8	8	8	8	8.80	
ПС5	КЖИ-ПС5-СБ	—"— ПС2-54-К2б	1	1	1	1	1	1	1	1	2	2	2	2	8.80	
ПС6	КЖИ-ПС6-СБ	—"— ПС2-54-К12б	3	3	3	3	2	2	2	2	3	3	3	3	8.80	
ПС7	КЖИ-ПС7-СБ	—"— ПС2-54-К2в	1	1	1	1	1	1	1	1	2	2	2	2	8.50	450×600
ПС8	КЖИ-ПС8-СБ	—"— ПС2-54-К2г	1	1	1	1	1	1	1	1	2	2	2	2	8.40	600×900
ПС9	КЖИ-ПС9-СБ	—"— ПС2-54-К2д	1	1	1	1	1	1	1	1	2	2	2	2	8.30	900×900
ПС10	КЖИ-ПС10-СБ	—"— ПС2-54-К12в	1	1	1	1	1	1	1	1	2	2	2	2	7.75	
ПС11	КЖИ-ПС11-СБ	—"— ПС2-54-К12г	1	1	1	1	1	1	1	1	2	2	2	2	8.60	
ПС12	КЖИ-ПС12,13,14-СБ	—"— ПС2-54-К2е	1	1	1	1	1	1	1	1	1	1	1	1	8.80	Труба Dy=300
ПС13	—"—	—"— ПС2-54-К2и	1	1	1	1	1	1	1	1	1	1	1	1	8.80	Труба Dy=400
ПС14	—"—	—"— ПС2-54-К2к	1	1	1	1	1	1	1	1	1	1	1	1	8.80	Труба Dy=600
ПГ1	Серия 3.900-3 Вып. 6	Панель перегородочная ПГ-54-2	35	41	47	53	23	27	31	35	34	40	46	52	6.42	
ПГ2	КЖИ-ПГ2,3,4-СБ	—"— ПГ-45-2а	8	10	12	14	8	10	12	14	16	20	24	28	4.70	450×600
ПГ3	—"—	—"— ПГ-45-2б	8	10	12	14	8	10	12	14	16	20	24	28	4.70	600×900
ПГ4	—"—	—"— ПГ-45-2в	8	10	12	14	8	10	12	14	16	20	24	28	4.70	900×900
ПГ5	КЖИ-ПГ5;6;7-СБ	—"— ПГ-45-2г	4	4	4	4	4	4	4	4	8	8	8	8	4.70	450×600
ПГ6	—"—	—"— ПГ-45-2д	4	4	4	4	4	4	4	4	8	8	8	8	4.70	600×900
ПГ7	—"—	—"— ПГ-45-2е	4	4	4	4	4	4	4	4	8	8	8	8	4.70	900×900
ПГ8	КЖИ-ПГ8-СБ	—"— ПГ-54-2а	1	1	1	1	1	1	1	1	2	2	2	2	6.42	
П1	КЖИ-П1-СБ	Плита П1	33	39	45	51	22	26	30	34	33	39	45	51	0.73	
П1а	КЖИ-П1а-СБ	—"— П1а	3	3	3	3	2	2	2	2	3	3	3	3	0.73	
П2	Серия 3.900-3 Вып. 8 ч. 1	—"— ПТ-4,5-6	87	102	117	132	58	68	78	88	87	102	117	132	0.05	450×600
П3	—"—	—"— ПТ-6-6	87	102	117	132	58	68	78	88	87	102	117	132	0.06	600×900
П4	—"—	—"— ПТ-9-6	87	102	117	132	58	68	78	88	87	102	117	132	0.14	900×900
П5	КЖИ-П5-СБ	—"— ПТ-4,5-6а	2	2	2	2	2	2	2	2	2	4	4	4	0.05	450×600
П6	КЖИ-П6;7-СБ	—"— ПТ-6-6а	2	2	2	2	2	2	2	2	2	4	4	4	0.06	600×900
П7	—"—	—"— ПТ-9-6а	2	2	2	2	2	2	2	2	2	4	4	4	0.14	900×900
П8	КЖИ-П8-СБ	—"— ПТ-15-6а	16	16	16	16	12	12	12	12	20	20	20	20	0.21	
ЛТ1	КЖИ-ЛТ1-СБ	Лоток ЛТ1-6-4,5а	2	3	3	4	2	3	3	4	4	6	6	8	2.03	450×600
ЛТ2	КЖИ-ЛТ2-СБ	—"— ЛТ1-9-6а	2	3	3	4	2	3	3	4	4	6	6	8	3.70	600×900
ЛТ3	КЖИ-ЛТ3-СБ	—"— ЛТ1-9-9а	2	3	3	4	2	3	3	4	4	6	6	8	4.13	900×900
ЛТ4	КЖИ-ЛТ4-СБ	—"— ЛТ1-6-4,5б	2	2	3	3	2	2	3	3	4	4	6	6	2.03	450×600
ЛТ5	КЖИ-ЛТ5-СБ	—"— ЛТ1-9-6б	2	2	3	3	2	2	3	3	4	4	6	6	3.70	600×900
ЛТ6	КЖИ-ЛТ6-СБ	—"— ЛТ1-9-9б	2	2	3	3	2	2	3	3	4	4	6	6	4.13	900×900
ЛТ7	КЖИ-ЛТ7-СБ	—"— ЛТ1-6-4,5в	1	1	1	1	1	1	1	1	2	2	2	2	2.03	450×600
ЛТ8	КЖИ-ЛТ8-СБ	—"— ЛТ1-9-6в	1	1	1	1	1	1	1	1	2	2	2	2	3.70	600×900
ЛТ9	КЖИ-ЛТ9-СБ	—"— ЛТ1-9-9в	1	1	1	1	1	1	1	1	2	2	2	2	4.13	900×900
ЛТ10	КЖИ-ЛТ10-СБ	—"— ЛТ1-6-4,5г	1	1	1	1	1	1	1	1	2	2	2	2	2.03	450×600

Альбом II

Типовой проект 902-2-350

Взам. инв. N | Подп. и дата | Инв. N подл.

Спецификация сборных железобетонных изделий (продолжение)

1	2	3	4	5	6	7	8	9	10	11	12	13	14	15	16	17
ЛТ11	КЖИ-ЛТ11-СБ	Лоток ЛТ1-9-6г	1	1	1	1	1	1	1	1	2	2	2	2	3.70	600×900
ЛТ12	КЖИ-ЛТ12-СБ	—"— ЛТ1-9-9г	1	1	1	1	1	1	1	1	2	2	2	2	4.13	900×900
Б1	КЖИ-Б1-СБ	Балка Б1	8	9	10	11	8	9	10	11	16	18	20	22	0.15	450×600
Б2	КЖИ-Б2-СБ	—"— Б2	8	9	10	11	8	9	10	11	16	18	20	22	0.23	600×900
Б3	КЖИ-Б3-СБ	—"— Б3	8	9	10	11	8	9	10	11	16	18	20	22	0.40	900×900
ФЛ1	КЖИ-ФЛ1-СБ	Фильтросный лоток ФЛ1	132	154	176	198	84	98	112	126	120	140	160	180	0.53	К-во аэраторов 7 рядов
ФЛ2	КЖИ-ФЛ2-СБ	—"— ФЛ2	22	22	22	22	14	14	14	14	20	20	20	20	0.20	
ФЛ1	КЖИ-ФЛ1-СБ	Фильтросный лоток ФЛ1	252	294	336	378	168	196	224	252	252	294	336	378	0.53	К-во аэраторов 14 рядов
ФЛ2	КЖИ-ФЛ2-СБ	—"— ФЛ2	42	42	42	42	28	28	28	28	42	42	42	42	0.20	
КЦ20-9	Серия 3.900-3 Вып. 7 ч. 1	Кольцо КЦ20-9	4	4	4	4	2	2	2	2	2	2	2	2	1.47	

Сводная спецификация стальных и прочих изделий

Марка	Обозначение	Наименование		Тип строительной секции А, Длина аэротенка L м 42.0	48.0	54.0	60.0	Б 42.0	48.0	54.0	60.0	В 42.0	48.0	54.0	60.0	Масса 1шт. кг	Примеч.
				Количество шт.				Количество шт.				Количество, шт.					
1	2	3		4	5	6	7	8	9	10	11	12	13	14	15	16	17
МН1	КЖИ-МН1, 2, 3, 7, 8	Днище. Закладные изделия в набетонке и накладные изделия фильтросных лотков	МН1	1	1	1	1	1	1	1	1	2	2	2	2	11.8	К-во аэраторов 7 рядов. Вариант с фильтросными каналами
МН2	—"—		МН2	5	5	5	5	3	3	3	3	4	4	4	4	18.2	
МН4	КЖИ-МН4, 5, 6		МН4	176	198	220	242	112	126	140	154	160	180	200	220	0.7	
МН5	—"—		МН5	572	660	748	836	364	420	476	532	520	600	680	760	3.5	
МН2	КЖИ-МН1, 2, 3, 7, 8		МН2	3	3	3	3	2	2	2	2	3	3	3	3	18.2	К-во аэраторов 14 рядов. Вариант с фильтросными каналами
МН3	—"—		МН3	3	3	3	3	2	2	2	2	3	3	3	3	35.5	
МН4	КЖИ-МН4, 5, 6		МН4	336	378	420	462	224	252	280	308	336	378	420	462	0.7	
МН5	—"—		МН5	1092	1260	1428	1596	728	840	952	1084	1092	1260	1428	1596	3.5	
МН2	КЖИ-МН1, 2, 3, 7, 8		МН2	5	5	5	5	3	3	3	3	4	4	4	4	18.2	К-во аэраторов 7 рядов. Вариант с паристыми трубами
МН6	КЖИ-МН4, 5, 6		МН6	154	176	198	220	98	112	126	140	140	160	180	200	0.6	
МН7	КЖИ-МН1, 2, 3, 7, 8		МН7	1	1	1	1	1	1	1	1	2	2	2	2	8.7	
МН2	—"—		МН2	3	3	3	3	2	2	2	2	3	3	3	3	18.2	К-во аэраторов 14 рядов. Вариант с паристыми трубами
МН6	КЖИ-МН4, 5, 6		МН6	294	336	378	420	196	224	252	280	294	336	378	420	0.6	
МН8	КЖИ-МН1, 2, 3, 7, 8		МН8	3	3	3	3	2	2	2	2	3	3	3	3	43.7	

Совместно с данным см. л.л. КЖ-1, 2, 4.

ТП 902-2-350-КЖ

Разраб.	Цветкова		
Провер.	Петропавловская		
Рук. гр.	Гордуз		
Гл. инж. пр.	Чирков		
Гл. спец.	Андрианов		
Нач. отд.	Альтшуллер		

Привязан

Инв. N

Аэротенк четырехкоридорный с размерами коридора 6×5×42-60 м

Общие данные. (продолжение)

Стадия	Лист	Листов
Р	3	

Госстрой СССР СОЮЗВОДОКАНАЛПРОЕКТ г. Москва

17887-02 5

Копировал: Лаврухина

Формат 22Г

Сводная спецификация стальных и прочих изделий (продолжение)

Марка	Обозначение	Наименование		Тип строительной секции А, Длина аэротенка L м 42.0	48.0	54.0	60.0	Б 42.0	48.0	54.0	60.0	В 42.0	48.0	54.0	60.0	Масса 1шт. кг	
				Количество штук													
1	2	3		4	5	6	7	8	9	10	11	12	13	14	15	16	17
С1	КЖИ - С1, 7	Днище. Сетки арматурные	С1	12	14	16	18	–	–	–	–	12	14	16	18	223.0	
С2	КЖИ - С2, 8		С2	12	14	16	18	12	14	16	18	12	14	16	18	153.0	
С3	КЖИ - С3, 4		С3	12	14	16	18	–	–	–	–	12	14	16	18	241.8	
С4	—"—		С4	12	14	16	18	–	–	–	–	12	14	16	18	186.1	
С5	КЖИ - С5, 6		С5	7	8	9	10	12	14	16	18	7	8	9	10	146.7	
С6	—"—		С6	5	6	7	8	12	14	16	18	5	6	7	8	153.5	
С7	КЖИ - С1, 7		С7	2	–	–	–	–	–	–	–	2	–	–	–	64.8	
С8	КЖИ - С2, 8		С8	2	–	–	–	2	–	–	–	2	–	–	–	44.8	
С9	КЖИ - С9, 10		С9	4	–	–	–	–	–	–	–	4	–	–	–	56.8	
С10	—"—		С10	2	–	–	–	2	–	–	–	–	–	–	–	40.5	
С11	КЖИ - С11		С11	24	24	24	24	16	16	16	16	28	28	28	28	345.6	
С12	КЖИ - С12, 24		С12	12	14	16	18	–	–	–	–	12	14	16	18	290.6	
С13	КЖИ - С13, 20		С13	12	14	16	18	12	14	16	18	12	14	16	18	186.0	
С14	КЖИ - С14, 15		С14	7	8	9	10	7	8	9	10	–	–	–	–	116.9	
С15	—"—		С15	5	6	7	8	17	20	23	26	12	14	16	18	126.0	
С16	КЖИ - С16, 17		С16	12	14	16	18	–	–	–	–	12	14	16	18	190.4	
С17	—"—		С17	12	14	16	18	–	–	–	–	12	14	16	18	151.2	
С18	КЖИ - С18, 19		С18	2	–	–	–	2	–	–	–	–	–	–	–	36.0	
С19	—"—		С19	4	–	–	–	–	–	–	–	4	–	–	–	47.8	
С20	КЖИ - С13, 20		С20	2	–	–	–	2	–	–	–	2	–	–	–	54.0	
С21	КЖИ - С21		С21	9	9	9	9	6	6	6	6	11	11	11	11	217.8	
С22	КЖИ - С22		С22	9	9	9	9	6	6	6	6	11	11	11	11	238.4	
С23	КЖИ - С23		С23	9	9	9	9	6	6	6	6	11	11	11	11	380.8	
С24	КЖИ - С12, 24		С24	2	–	–	–	–	–	–	–	2	–	–	–	84.0	
С25	КЖИ - С25, 26		С25	–	–	–	–	4	–	–	–	4	–	–	–	33.4	
С26	—"—		С26	–	–	–	–	4	–	–	–	4	–	–	–	38.7	
С27	КЖИ - С27		С27	–	–	–	–	12	14	16	18	12	14	16	18	133.8	
С28	КЖИ - С28, 29		С28	–	–	–	–	7	8	9	10	7	8	9	10	97.3	
С29	—"—		С29	–	–	–	–	5	6	7	8	5	6	7	8	102.9	
С30	КЖИ - С30, 31		С30	–	2	2	2	–	–	–	–	–	2	2	2	95.3	
С31	—"—		С31	–	2	2	2	–	2	2	2	–	2	2	2	65.3	
С32	КЖИ - С32, 33		С32	–	4	4	4	–	–	–	–	–	4	4	4	88.5	
С33	—"—		С33	–	2	2	2	–	2	2	2	–	–	–	–	63.1	
С34	КЖИ - С34, 35		С34	–	2	2	2	–	2	2	2	–	–	–	–	54.0	
С35	—"—		С35	–	4	4	4	–	–	–	–	–	4	4	4	71.7	
С36	КЖИ - С36		С36	–	–	–	–	–	–	–	–	–	2	2	2	124.3	
С37	КЖИ - С37		С37	–	–	–	–	–	2	2	2	–	2	2	2	79.5	
С38	КЖИ - С38, 39		С38	–	–	–	–	–	4	4	4	–	4	4	4	60.3	
С39	—"—		С39	–	–	–	–	–	4	4	4	–	4	4	4	50.1	
КР1	КЖИ - КР1	Днище. Каркасы плоские.	КР1	228	266	304	342	180	210	240	270	288	336	384	432	1.9	

Альбом II

Типовой проект 902-2-350

Взам. инв. N

Подп. и дата

Инв. N подл.

Сводная спецификация стальных и прочих изделий (продолжение)

1	2	3		4	5	6	7	8	9	10	11	12	13	14	15	16	17
КП1	КЖИ - КП1, 2	Днище. Каркасы пространственные	КП1	52	60	68	76	27	31	35	39	55	63	71	79	88.0	
КП2	—"—		КП2	25	25	25	25	16	16	16	16	27	27	27	27	73.5	
КП3	КЖИ - КП3, 4, 5		КП3	9	9	9	9	6	6	6	6	11	11	11	11	136.9	
КП4	—"—		КП4	9	9	9	9	6	6	6	6	11	11	11	11	130.9	
КП5	—"—		КП5	2	2	2	2	1	1	1	1	1	1	1	1	55.5	
КП6	КЖИ - КП6, 7		КП6	15	15	15	15	9	9	9	9	18	18	18	18	94.0	
КП7	—"—		КП7	7	7	7	7	6	6	6	6	7	7	7	7	78.5	
КП8	КЖИ - КП8, 9		КП8	2	2	2	2	2	2	2	2	2	2	2	2	114.3	
КП9	—"—		КП9	2	2	2	2	2	2	2	2	2	2	2	2	109.3	
КП10	КЖИ - КП10, 11		КП10	48	60	72	84	32	40	48	56	48	60	72	84	40.8	
КП11	—"—		КП11	24	24	24	24	16	16	16	16	24	24	24	24	34.1	
КП12	КЖИ - КП12		КП12	1	1	1	1	1	1	1	1	2	2	2	2	59.3	
КП13	КЖИ - КП13, 14		КП13	16	20	24	28	16	20	24	28	32	40	48	56	46.8	
КП14	—"—		КП14	8	8	8	8	8	8	8	8	16	16	16	16	39.1	
ЗДИ1	КЖИ - ЗДИ1	Монолитные участки стен. Сетки арматурные и изделия закладные	ЗДИ1	26	26	26	26	8	8	8	8	26	26	26	26	1.2	
ЗДИ2	КЖИ - ЗДИ2		ЗДИ2	4	4	4	4	4	4	4	4	4	4	4	4	2.0	
ЗДИ3	КЖИ - ЗДИ3		ЗДИ3	4	4	4	4	4	4	4	4	8	8	8	8	1.6	
С40	КЖИ - С40		С40	28	28	28	28	24	24	24	24	28	28	28	28	176.3	
ЗДИ2	КЖИ - ЗДИ2	Стыки панелей. Изделия закладные.	ЗДИ2	17	17	17	17	12	12	12	12	21	21	21	21	2.0	
С1	КЖИ - УН 26 - С1	Монолитные участки лотков. Сетки арматурные и изделия закладные	С1	1	1	1	1	1	1	1	1	2	2	2	2	0.7	450×600
С2	КЖИ - УН 27 - С2		С2	1	1	1	1	1	1	1	1	2	2	2	2	1.3	600×600
С3	КЖИ - УН 28 - С3		С3	1	1	1	1	1	1	1	1	2	2	2	2	2.0	600×900
ЗДИ1	КЖИ - УН 26÷28 - ЗДИ1		ЗДИ1	1	1	1	1	1	1	1	1	2	2	2	2	2.3	
	Серия 3.901-5	Днище. Сальник для тр. Dy=300, $e_к$=200		1	1	1	1	1	1	1	1	2	2	2	2	23.0	
	—"—	Монолитные участки стен. Сальник для тр. Dy=200, $e_к$=300		—	—	—	—	—	—	—	—	2	2	2	2	21.4	
	—"—	—"— Dy=300, $e_к$=300		4	4	4	4	2	2	2	2	2	2	2	2		
	—"—	—"— Dy=400; $e_к$=300		4	4	4	4	2	2	2	2	2	2	2	2	38.3	
	—"—	—"— Dy=600; $e_к$=300		4	4	4	4	2	2	2	2	2	2	2	2	65.5	
	—"—	—"— Dy=1000; $e_к$=300		1	1	1	1	–	–	–	–	1	1	1	1	104.0	
	—"—	—"— Dy=1200; $e_к$=300		1	1	1	1	–	–	–	–	1	1	1	1	130.0	
	КЖ-50, 51	Стержни одиночные		4.9т	4.9т	4.9т	4.9т	2.0т	2.0т	2.0т	2.0т	4.8т	4.8т	4.8т	4.8т		
	КЖ-21, 24, 27	Днище. Стержни одиночные		9.9т	10.4т	10.9т	11.4т	7.8т	8.2т	8.7т	9.1т	11.0т	11.6т	12.2т	12.8т		
	КЖ-30, 31, 32	Соединительные эл-ты стеновых панелей	ф10АIII	163.0	173.0	182.0	192.0	81.5	86.5	91.2	96.0	182.0	192.0	203.0	211.0		Кол-во дано в кг
			ф10АIII	17.6	20.8	24.0	27.2	13.2	15.6	18.0	20.4	22.0	26.0	32.0	34.0		
	КЖ-59	Ограждения, отдельные элементы	I16	5.6	5.6	5.6	5.6	5.6	5.6	5.6	5.6	8.4	8.4	8.4	8.4		
	—"—		I10	0.17	0.19	0.21	0.23	0.17	0.19	0.21	0.23	0.17	0.19	0.21	0.23		Кол-во дано в т
	—"—		-δ=10	0.04	0.04	0.05	0.05	0.04	0.04	0.05	0.05	0.09	0.07	0.03	0.11		
	—"—		L25×3	0.44	0.49	0.54	0.60	0.35	0.37	0.41	0.45	0.54	0.61	0.65	0.74		
	—"—		L50×40×12×2.5	2.00	2.20	2.40	2.60	1.37	1.51	1.66	1.80	2.41	2.55	2.91	3.15		
	—"—		L90×30×25×3	1.56	1.75	1.94	2.13	1.08	1.22	1.36	1.50	1.94	2.17	2.41	2.64		

Совместно с данным см. л.л. КЖ-1, 2, 3.

Привязан

Инв. N

Разраб.	Цветкова		
Провер.	[illegible]		
Рук. гр.	Гарбуз		
Гл. инж. пр.	Чирков		
Гл. спец.	Андрианов		
Нач. отд.	[illegible]		

ТП 902-2-350-КЖ

Аэротенк четырехкоридорный с размерами коридора 6×5×42-60 м

Стадия	Лист	Листов
Р	4	

Общие данные (продолжение)

Госстрой СССР СОЮЗВОДОКАНАЛПРОЕКТ г. Москва

17887-02 6

Колдовал: Лаврухина

Формат 22Г

Альбом II

Типовой проект 902-2-350

1. Общие сведения.

1.1. Рабочие чертежи типового проекта „Аэротенк четырехкоридорный" разработаны в соответствии с инструкцией по типовому проектированию для промышленного строительства СН227-70 и серий 3.900-3 для районов со следующими условиями строительства:

Сейсмичность района не выше 6 баллов:
расчетная зимняя температура воздуха -20°С; -30°С, -40°С;
территория без подработки горными выработками;
рельеф территории спокойный, грунтовые воды отсутствуют, грунты в основании непучинистые, непросадочные, неагрессивные к бетону и имеют следующие нормативные характеристики:
Угол внутреннего трения - $\varphi^{н} = 23^{0}$
Модуль деформации - $E = 150$ кгс/см^2
Объемный вес - $\gamma = 1{,}8$ тс/м^3
Удельное сцепление $C^{н} = 0{,}00$

1.2. В проекте разработан аэротенк четырехкоридорный с размерами коридора 6×5(h) длиной 42-60 метров с числом технологических секций от 4 до 7 (4 компоновки). Каждая компоновка аэротенка набирается из отдельных разработанных строительных секций „А", „Б" и „В" и включает камеры распределения ила (см. компановочные чертежи л.л. КЖ-10, 11).

2. Основные расчетные положения.

2.1. Конструкции аэротенка рассчитаны на прочность и трещиностойкость согласно требованиям главы СНиП-21-75 „Бетонные и железобетонные конструкции."

2.2. Конструкции аэротенка отнесены к 3ей категории по трещиностойкости.

Схема расчетных нагрузок

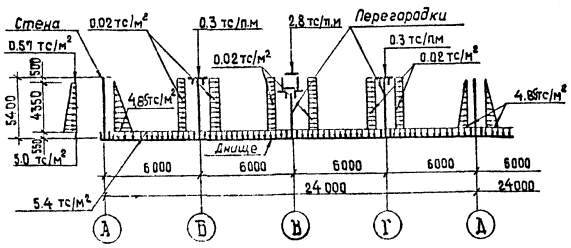

2.3. Нормативная нагрузка на поверхности грунта принята 1,0 тс/м².

2.4. Ветровая нагрузка принята по III ветровому району СССР (СНиП II-6-74).

2.5. Днище аэротенка рассчитано как плита на упругом основании с учетом усилий, передающихся на днище от стен и перегородок.

2.6. Стены рассчитаны как консоли на 2х стороннюю нагрузку при следующих условиях загружения:

а/ Стена воспринимает давление от грунта при отсутствии давления воды с другой стороны.

б/ Стена воспринимает давление воды при отсутствии нагрузки с другой стороны.

2.7. Перегородки рассчитаны как внецентренно сжатые элементы, защемленные в днище, на вертикальную нагрузку от лотков, наполненных водой или обслуживающих площадок и горизонтальную нагрузку от ветра, действующую на всю высоту перегородки, включая лоток, при опорожненном аэротенке.

2.8. Лотки в продольном направлении рассчитаны как балка на двух опорах на нагрузки от воды, заполняющей лоток, плит перекрытия и временной нагрузки. Кроме того лотки рассчитаны на монтажную нагрузку. В поперечном направлении лотки рассчитаны как элемент корытного сечения на давление воды, заполняющей лоток.

2.9. Обслуживающие площадки рассчитаны на временную нагрузку 200 кгс/м² с коэффициентом перегрузки К=1,4;

2.10. Перила на сосредоточенную нагрузку 30 кгс с коэффициентом перегрузки К=1,2.

3. Конструктивные решения.

3.1. Днище аэротенка запроектировано из монолитного железобетона толщиной 160 мм.

3.2. Стены- из сборных железобетонных панелей консольного типа по серии 3.900-3 выпуск 3 „Сборные железобетонные конструкции емкостных сооружений для водоснабжения и канализации."

3.3. Угловые участки стен по 1,5 м в каждую сторону от угла запроектированы из монолитного железобетона, далее устанавливаются по две стеновые панели, имеющие усиленное горизонтальное армирование.

3.4. Перегородки из сборных железобетонных панелей по серии 3.900-3 выпуск 6.

3.5. Лотки, плиты перекрытий - из сборных железобетонных элементов по серии 3.900-3 выпуск 8.

3.6. Переходные площадки и опорные балки из сборных железобетонных элементов запроектированы в соответствии с серией 3.900-3.

3.7. Лотки привариваются к закладным деталям опорных балок.

3.8. Балки и переходные площадки устанавливаются на перегородочные панели, расклиниваются и замоноличиваются бетоном М-300.

3.9. Поверхность переходных площадок и плит перекрытий покрывается асфальтом толщиной 20 мм.

3.10. В аэротенке предусмотрены деформационные швы. Устройство деформационных швов стен и днища осуществляется с применением резиновой трехкулачковой шпонки.

3.11. В целях снижения деформаций от температурных воздействий, при бетонировании днища предусматривается устройство строительных швов бетонирования шириной 1,0 м, располагаемых посредине между деформационными швами. Заполнение швов бетоном должно производиться при наиболее низких положительных температурах.

3.12. Металлические площадки, ограждения запроектированы в соответствии с серией 1.459-2 выпуск 2. „Стальные лестницы, переходные площадки и ограждения."

3.13. Камеры распределения ила запроектированы из монолитного железобетона.

Инв. № подл. | Подпись и дата | Взам. инв. №

Привязан

Инв. №

Разраб.	Горбуз		ТП902-2-350-КЖ	
Провер.	Чирков		Аэротенк четырехкоридорный с размерами коридора 6×5 × 42 - 60 м	Стадия: Р; Лист: 5; Листов:
Рук. бр.	Горбуз		Общие данные (продолжение)	Листов СССР Союзсоцдеанинпроект
Гл. инж. пр.	Чирков			
Гл. спец.				
Нач. отд.				

Копировал Цуликовская 11887-02 7 Формат 22Г

4. Материалы конструкций.

4.1. Для сборных и монолитных железобетонных конструкций марка бетона по прочности на сжатие М-200, по водонепроницаемости В-6 для днища и В-4 для остальных конструкций, по морозостойкости принимается по таблице №1 в зависимости от расчетной средней температуры наиболее холодной пятидневки в районе строительства.

Таблица №1

Расчетная температура	Наименование конструкций	Проектная марка по морозостойкости
-20°С	Днище	Мрз 50
	Стены, перегородки, камеры ила	Мрз 100
	Лотки, балки, плиты	Мрз 150
-30°С	Днище	Мрз 75
	Стены, перегородки, камеры ила	Мрз 150
	Лотки, балки, плиты	Мрз 200
-40°С	Днище	Мрз 100
	Стены, перегородки, камеры ила	Мрз 200
	Лотки, балки, плиты	Мрз 300

4.2. Арматура для железобетонных конструкций принята:

а) рабочая - сталь горячекатаная периодического профиля класса AIII ф6-8мм ГОСТ 5781-75; AIII ф10-40мм ГОСТ 5.1459-72;

б) распределительная и монтажная - сталь горячекатаная круглая, гладкая класса AI ГОСТ 5781-75.

4.3. Конструкции металлических ограждений приняты из стали марки Вст3 КП2 по ГОСТ 380-71*.

4.4. Вяжущие, инертные материалы и арматура, идущие на изготовление бетонных и железобетонных конструкций, должны отвечать требованиям СНиП III-15-76 и действующих ГОСТ'ов.

5. Мероприятия по защите от коррозии.

5.1. Все стальные закладные и накладные детали должны быть защищены от коррозии слоем алюминия толщиной 200мкм, наносимого методом металлизации в соответствии с требованиями СНиП III-28-73.

5.2. Металлизация закладных и накладных деталей выполняется в заводских условиях на стационарных установках.

5.3. Анкерные стержни закладных деталей должны иметь алюминиевое покрытие на длине 40-50мм от тыльной плоскости пластинки.

5.4. При выполнении сварочных работ на стройплощадке, монтажные сварные швы не позже трех дней после их выполнения должны быть защищены слоем алюминия толщиной 200 мкм с помощью передвижной металлизационной установки. После этого лицевые поверхности закладных деталей и монтажные сварные швы покрыть тремя слоями ЭП-00-10.

5.5. Все металлоконструкции окрасить эмалью ПФ-115 за три раза по одному слою грунтовки ГФ-020.

6. Указания по привязке проекта.

6.1. На основании данных инженерно-геологических изысканий, климатических условий и места строительства устанавливается возможность возведения аэратенка по данному типовому проекту.

6.2. По технологическому заданию принимается одна из 4х компоновок аэратенка соответствующей длины (см. л.л. КЖ-10, 11) на основании которой:

а) составляется перечень листов проекта;

б) устанавливается абсолютная отметка верха днища;

в) определяется диаметр трубопровода подачи ила и тип камеры распределения ила;

г) принимается тип распределительного лотка [450×600(h), 600×900(h), 900×900(h)] и соответствующие ему опорные балки и плиты перекрытий;

д) по заданному числу аэраторов принимается соответствующее количество закладных марок в набетонке днища для крепления фильтросных каналов или труб.

6.3. Назначаются марки бетона по морозостойкости в зависимости от расчетной температуры наружного воздуха согласно таблице № 1, приведенной на данном листе.

6.4. В листах общих данных, таблицах и спецификациях зачеркиваются данные, не относящиеся к заданным условиям.

6.5. В зависимости от местных условий (очередности строительства, грунтовых условий и т.п.) возможна компоновка аэратенка из двух строительных секций „А" и „Б" с разрывом между аэратенками не менее трех метров.

6.6. При необходимости применения типового проекта на площадке с грунтовыми водами, привязка его может быть осуществлена при условии, что расчетный уровень грунтовых вод не превышает отметки 0,500 (за условную отметку 0,000 принят верх железобетонного днища).

В этом случае при привязке проекта следует предусмотреть по бетонной подготовке цементную стяжку из цементного раствора толщиной 20 мм состава 1:2.

6.7. При привязке проекта необходимо предусмотреть мероприятия по контролю за движением уровня грунтовых вод. Для этого рядом с аэратенком устраиваются посты гидрогеологических наблюдений за движением уровня грунтовых вод в количестве от четырех до шести в зависимости от количества секций и грунтовых условий. При уровне воды в контрольных трубах выше 0,5м над верхом днища, выполняемого по проекту, опорожнение аэратенка не допускать ниже уровня воды в трубах до принятия мер, обеспечивающих проектное положение уровня грунтовых вод (см. л. КЖ-77).

6.8. С учетом всех изменений и уточнений при привязке корректируются объемы работ и смета, которая пересчитывается на ЕРЕР, утвержденные для площадки строительства.

Привязан

Инв. №

Инв. № подл. | Подпись и дата | Взам. инв. №

ТП 902-2-350 - КЖ

Разраб.	Гарбуз		
Провер.	Чирков		
Рук. гр.	Гарбуз		
Гл. инж. пр.	Чирков		
Гл. спец.	Андрианов		
Нач. отд.	Альтшулер		

Аэратенк четырехкоридорный с размерами коридора 6×5×42-60м

Стадия	Лист	Листов
Р	6	

Общие данные (продолжение)

Госстрой СССР Союзводоканалпроект г. Москва

1/337-02 3

Копировал Шуляковская

Формат А2Г

Типовой проект 902-2-350 Альбом II

7. Основные положения по производству работ.

В основных положениях приведены рекомендации по производству строительно-монтажных работ принципиального характера, на основании которых осуществляется как привязка настоящего типового проекта к конкретной стройплощадке, так и разработка в дальнейшем строительной организацией проекта производства работ (ППР'а).

При возведении секций аэротенка выполняется следующий комплекс основных строительно-монтажных работ:

— подготовительные;
— земляные;
— бетонные и железобетонные;
— монтаж сборных железобетонных элементов;
— испытание секций аэротенков.

Подготовительные работы.

1. С территории занимаемой котлованом аэротенков бульдозером типа Д-271А снимается растительный слой грунта и перемещается в отвалы. Из этих отвалов грунт экскаватором прямая лопата Э-652Б грузится на автосамосвалы и отвозится во временный отвал.
2. Сооружаются временная подъездная автодорога и площадки для складирования строительных материалов.
3. Организуется временное снабжение данного строительства энергетическими ресурсами, водой, а также необходимыми временными зданиями и сооружениями.

Земляные работы.

1. Разработка минерального грунта в котловане производится экскаватором-драглайн типа Э-652Б на проектную глубину с оставлением недобора-20см, который разрабатывается в начале бульдозером типа Д-271А, а затем тем же бульдозером, переоборудованным на обратный отвал.

Грунт экскаватором подается на автосамосвалы или в отвал, в зависимости от места его складирования, определяемого в „Балансе земляных масс", разрабатываемого для данной стройплощадки.

2. При наличии грунтовых вод необходимо предусматривать осушение котлована средствами открытого водоотлива (для связных грунтов) или глубинного водопонижения (для песчаных грунтов). Проект осушения котлована разрабатывается при привязке настоящего типового проекта.
3. После разработки котлована в очередной секции аэротенка между буквенными осями тем же экскаватором выполняются съезды в котлован, по которым затем устраиваются сквозные автодорожные проезды с проезжей частью из сборных железобетонных дорожных плит, с общей шириной - 4.5м. При наличии в основании глинистых грунтов под эти плиты укладывается подстилающий слой из дренирующих грунтов (песок, гравмасса и пр.) с толщиной, определяемой по расчету.
4. В обратную засыпку грунт подается бульдозером типа Д-271А, послойно разравнивается и уплотняется до получения $K_{ст.} = 0.95$. При устройстве обсыпки грунт для нее подается вначале бульдозером, а затем экскаватором-грейфером типа Э-652Б, после чего он послойно разравнивается без специального уплотнения.

Бетонные и железобетонные работы.

1. Укладку бетонной смеси в бетонную подготовку данного коридора секции аэротенка рекомендуется производить при помощи автомобильного крана типа К-161г/п 16т и опрокидных бадей емкостью 0.4м³, загружаемых бетонной смесью непосредственно из автосамосвалов. Перемещение этого крана и автотранспортных средств осуществляется по временным автодорожным сквозным проездам, устраиваемым в следующих 2-х коридорах секций аэротенка.
2. Бетонная смесь укладывается в бетонную подготовку непрерывно полосами параллельно цифровым осям, в пределах ширины данного коридора-секции аэротенка. Уплотнение бетонной смеси производится поверхностными электровибраторами типа С-413.
3. После набора прочности бетонной подготовки не менее 15 кгс/см³ производится установка арматуры, опалубки и закладных частей в этом же коридоре при помощи того же автомобильного крана К-161г/п 16т. Подача и укладка бетонной смеси в днище производится способами, описанными выше для бетонной подготовки, а ее уплотнение-поверхностными и глубинными электровибраторами типа С-413 и С-623.
4. Укладка бетонной смеси в днище в пределах данного коридора аэротенка (от деформационного шва до строительного) должна производиться без устройства рабочих швов. При бетонировании днища перемещение автомобильного крана К-161 и автотранспортных средств осуществляется аналогично устройству бетонной подготовки.
5. Заполнение бетонной смесью строительных швов шириной 1м, располагаемых посредине днища аэротенков, между деформационными швами должно производиться при наиболее низких положительных температурах наружного воздуха.

Монтаж сборных железобетонных элементов.

1. Монтаж всей номенклатуры сборных железобетонных элементов аэротенков (стеновые панели, лотки и др.) рекомендуется производить "с колес" при помощи монтажного крана типа ЭКГ-25г/п 25т после того, как бетон днища в очередном коридоре секций аэротенка наберет прочность не менее 70% от проектной. При этом перемещение монтажного крана и автотранспорта производится аналогично устройству бетонной подготовки и железобетонного днища.
2. После окончания монтажных работ в данном коридоре производится подготовка следующего коридора, для чего там разбирается временный автодорожный проезд и аналогично выполняется весь комплекс строительных работ (бетонная подготовка, железобетонное днище, монтаж сборных железобетонных элементов и пр.) уже описанным выше способом. Далее этот строительный процесс повторяется в последующих коридорах, пока данная секция аэротенка не будет сооружена полностью.
3. Наружные стеновые панели, подлежащие обратной засыпке (обсыпке), рекомендуется монтировать от середины к углам при перемещении монтажного крана типа ЭКГ-25 и автотранспортных средств по бровке котлована данной секции аэротенка.

Инв. № подл.	Подпись и дата	Взам. инв. №

Привязан

Инв. №

Разраб.	Полянская	
Провер.	Тагер	
Рук. гр.	Залецкая	
Гл. инж. пр.	Цветков	
Гл. инж. пр.	Тагер	
Нач. отд.	Лашев	

ТП 902-2-350-КНН

Аэротенк четырехкоридорный с размерами коридора 6×5×42-60м

Стадия	Лист	Листов
Р	7	

Общие данные (продолжение)

Госстрой СССР СОЮЗВОДОКАНАЛПРОЕКТ г. Москва

Копир. Лаврукина 17887-02 9

4. Сборные стеновые панели устанавливаются в паз днища, закрепляются в проектном положении деревянными клиньями твердых пород и соединяются между собой арматурными накладками. Замоноличивание паза выполняется бетоном марки „300" на мелкон заполнителе;

5. Вертикальные стыки между стеновыми панелями (шпоночного типа) замоноличиваются цементно-песчаным раствором механизированным способом в соответствии с „Рекомендациями по замоноличиванию стыков шпоночного типа в сборных железобетонных водосодержащих емкостях" (ЦНИИ Промзданий, 1967г.)

Гидравлическое испытание.

1. Гидравлическое испытание рекомендуется производить последовательно по мере завершения всего комплекса строительных работ в каждой секции аэротенка в отдельности.
2. Залив воды в очередную секцию производить в 2 этапа.
   1-ый этап- залив на высоту 1м с выдержкой в течение суток (для проверки герметичности днища);
   2-ой этап- залив до проектной отметки.

На 6-ые сутки потери воды в испытываемой секции аэротенка не должны превышать 3-х литров на $1м^2$ смоченной поверхности стен и днища.

3. К моменту проведения гидравлического испытания весь уложенный монолитный железобетон должен иметь 100% проектную прочность, а обратная засыпка выполнена до уровня верха пазовых конструкций днища аэротенка.
4. При проведении гидравлического испытания следует также руководствоваться требованиями СНиП III-30-74.

Производство работ в зимнее время.

Осуществлять строительство аэротенков в зимнее время не рекомендуется, однако, при обоснованной необходимости такого строительства, нужно учитывать следующие основные положения:

1. При наличии в грунтовом основании пучинистых грунтов необходимо в течение всего зимнего периода обеспечить защиту основания от промерзания посредством укрытия его или железобетонного днища каким-либо утеплителем (снег, рыхлый грунт, шлак и пр.)

Толщина принятого слоя утеплителя определяется в ППР'е в соответствии с теплотехническим расчетом и возможностями конкретной строительной организации.

2. При наличии в грунтовом основании непучинистых грунтов утепление его в зимний период производить не требуется.
3. К моменту замоноличивания монолитный железобетон аэротенков должен иметь 100% проектную прочность.
4. Учитывая значительный модуль поверхности монолитного железобетонного днища, рекомендуется применять предварительный электроподогрев бетонной смеси перед ее укладкой, а также способы прогрева уложенного бетона с использованием электрической энергии, пара или воздуха.

Техника безопасности.

1. Запрещается установка и движение строительных механизмов и автотранспорта в пределах призмы обрушения котлована.
2. Запрещается разработка и перемещение грунта бульдозерами при движении на подъем или под уклон с углом наклона более указанного в паспорте машины.
3. Ходить по уложенной арматуре разрешается только по настилам шириной не менее 0.6м.
4. Очистку сборных железобетонных элементов от грязи, наледи и пр. следует производить на земле до их подъема.
5. Запрещается пребывание людей на элементах и конструкциях во время их подъема, перемещения и установки.

Более подробный перечень требований по технике безопасности, которыми следует руководствоваться при производстве всего комплекса строительно-монтажных работ по аэротенкам приведен в СНиП III-4-80.

Сводная ведомость основных объемов работ.

№ п/п	Наименование работ.	Ед. изм.	При длине секции 42м Количество секций				При длине секции 48м Количество секций				При длине секции 54м Количество секций				При длине секции 60м Количество секций			
			4	5	6	7	4	5	6	7	4	5	6	7	4	5	6	7
1	Земляные работы: Разработка грунта	$м^3$	6312	7890	9392	10894	7196	8995	10707	12419	8142	10178	12116	14063	9026	11283	13431	15578
	в т.ч. растительного	$м^3$	1414	1767	2101	2435	1612	2014	2395	2776	1824	2278	2710	3141	2022	2527	3004	3482
	б/Устройство насыпи и обратной засыпки	$м^3$	2977	3722	4036	4350	3394	4243	4601	4959	3840	4801	5206	5612	4257	5322	5771	6221
2	Возведение монолитных конструкций																	
	а/ бетонных	$м^3$	767	959	1142	1337	874	1093	1302	1524	989	1237	1473	1725	1097	1371	1633	1912
	б/ железобетонных	$м^3$	1115	1394	1665	1939	1271	1588	1898	2210	1438	1798	2148	2501	1594	1993	2381	2773
3	Монтаж сборных конструкций: а/стальных	т	22	27	32	38	25	31	36	43	28	35	41	49	32	39	46	54
	б/железобетонных	$м^3$	568	710	846	983	648	809	964	1121	733	916	1091	1268	812	1016	1210	1406
4	Отделочные работы. Окраска стальных конструкций эмалью	т	11	14	17	20	13	16	19	23	14	18	22	26	16	20	24	29
5	Изоляционные работы. Устройство цементной стяжки.	$м^2$	14	17	18	23	16	19	21	26	18	22	23	30	20	24	26	33
6	Устройство асфальтового покрытия.	$м^2$	303	379	455	531	346	432	519	605	391	489	587	685	433	542	651	760
7	Монтаж-демонтаж сборных железобетонных дорожных плит.	$м^2$	2870	3588	4340	5110	3272	4090	4948	5825	3702	4629	5599	6592	4104	5131	6206	7307

Привязан

Инв.№

Разраб.	Полянская		
Провер.	Тагер		
Рук. гр.	Зеленская		
Н.контр.	Цветков		
Н.отд.	Тагер		
Нач. отд.	Ушаев		

ТП 902-2-350-КЖ

Аэротенк четырехкоридорный с размером коридора 6×5.4×42÷60м

Стадия	Лист	Листов
Р	8	

Общие данные (продолжение)

Госстрой СССР СОЮЗВОДОКАНАЛПРОЕКТ г.Москва

17887-02 10

Копир. Лебедкина

Инв.№ подл. | Подпись и дата | Взам.инв.№

Типовой проект 902-2-350 Альбом II

Ведомость потребности в основных материалах.

№№ п/п	Наименование материалов	Един. изм.	При длине секции 42м. Количество секций 4	5	6	7	При длине секции 48м. Количество секций 4	5	6	7	При длине секции 54м. Количество секций 4	5	6	7	При длине секции 60м. Количество секций 4	5	6	7
1.	Щебень и гравий для бетона и железобетона:																	
	а/ монолитного	м³	1607	2009	2397	2798	1832	2290	2733	3190	2073	2592	3092	3609	2298	2873	3428	4001
	б/ сборного	м³	466	582	694	806	531	664	791	919	601	751	895	1040	666	832	992	1153
2.	Песок для бетона и железобетона:																	
	а/ монолитного	м³	987	1247	1488	1736	1125	1422	1696	1979	1273	1609	1920	2239	1411	1783	2128	2482
	б/ сборного	м³	250	313	372	433	285	357	424	494	323	404	480	559	358	448	532	619
3.	Песок для раствора	м³	132	165	198	231	150	188	226	263	170	213	255	298	189	236	283	330
4.	Цемент:																	
	а/ для монолитных конструкций и раствора	т	294	368	439	513	335	420	500	585	379	474	566	662	420	526	628	734
	б/ для сборных конструкций	т	187	234	279	324	213	267	318	369	241	302	360	418	267	335	399	463
5.	Металл:																	
	а/ арматура	т	188	235	279	323	214	268	318	368	243	303	360	417	269	336	399	462
	б/ металлоконструкции	т	23	29	34	40	26	33	39	46	30	37	44	52	33	41	49	57
6.	Эмаль	кг	57	71	85	99	65	81	97	113	74	92	110	128	82	102	122	142

Ведомость потребности в строительных конструкциях, изделиях и полуфабрикатах.

№№ п/п	Наименование	Ед. изм.	При длине секции 42м. Количество секций 4	5	6	7	При длине секции 48м. Количество секций 4	5	6	7	При длине секции 54м. Количество секций 4	5	6	7	При длине секции 60м. Количество секций 4	5	6	7
1.	Бетон товарный. Всего, в том числе:	м³	1914	2393	2854	3332	2181	2728	3253	3799	2469	3087	3682	4299	2737	3422	4081	4765
	а/ на бетонные конструкции	м³	782	978	1165	1364	891	1115	1328	1555	1009	1262	1503	1760	1118	1399	1666	1951
	б/ на железобетонные конструкции	м³	1132	1415	1689	1968	1290	1613	1925	2244	1460	1825	2179	2539	1619	2023	2415	2814
2.	Сборные железобетонные конструкции:	м³	568	710	846	983	648	809	964	1121	733	916	1091	1268	812	1015	1210	1406
3.	Раствор	м³	18	22	26	30	21	25	30	34	23	28	34	39	25	31	37	43
4.	Асфальтобетон.	т	8	11	13	15	9	13	15	17	10	14	17	19	11	16	19	21
5.	Арматура: а/ для сборного железобетона	т	64	80	95	111	73	91	109	127	83	103	123	143	92	114	136	159
	б/ для монолитного железобетона	т	124	155	184	213	141	177	210	243	160	200	237	275	177	222	263	305
6.	Опалубка	м²	2303	2879	3436	4008	2625	3282	3917	4569	2971	3714	4432	5170	3293	4117	4913	5731
7.	Дорожные плиты	м²	969	1211	1449	1705	1105	1381	1652	1944	1250	1562	1869	2199	1386	1731	2072	2438

Инв.№ подл. | Подпись и дата | Взам.инв.№

Привязан

Инв.№

Разраб.	Полянская		
Провер.	Таагер		
Рук.гр.	Зленская		
Гл.инж.п.	Цветков		
Гл.инж.п.	Таагер		
Нач.отд.	Лашев		

ТП 902-2-350-КИ

Аэротенк четырехкоридорный с размерами коридора 6×5×42÷60м

Общие данные (окончание)

Стадия	Лист	Листов
Р	9	

Госстрой СССР СОЮЗВОДОКАНАЛПРОЕКТ

17887-02 11

Копир. Мигунина

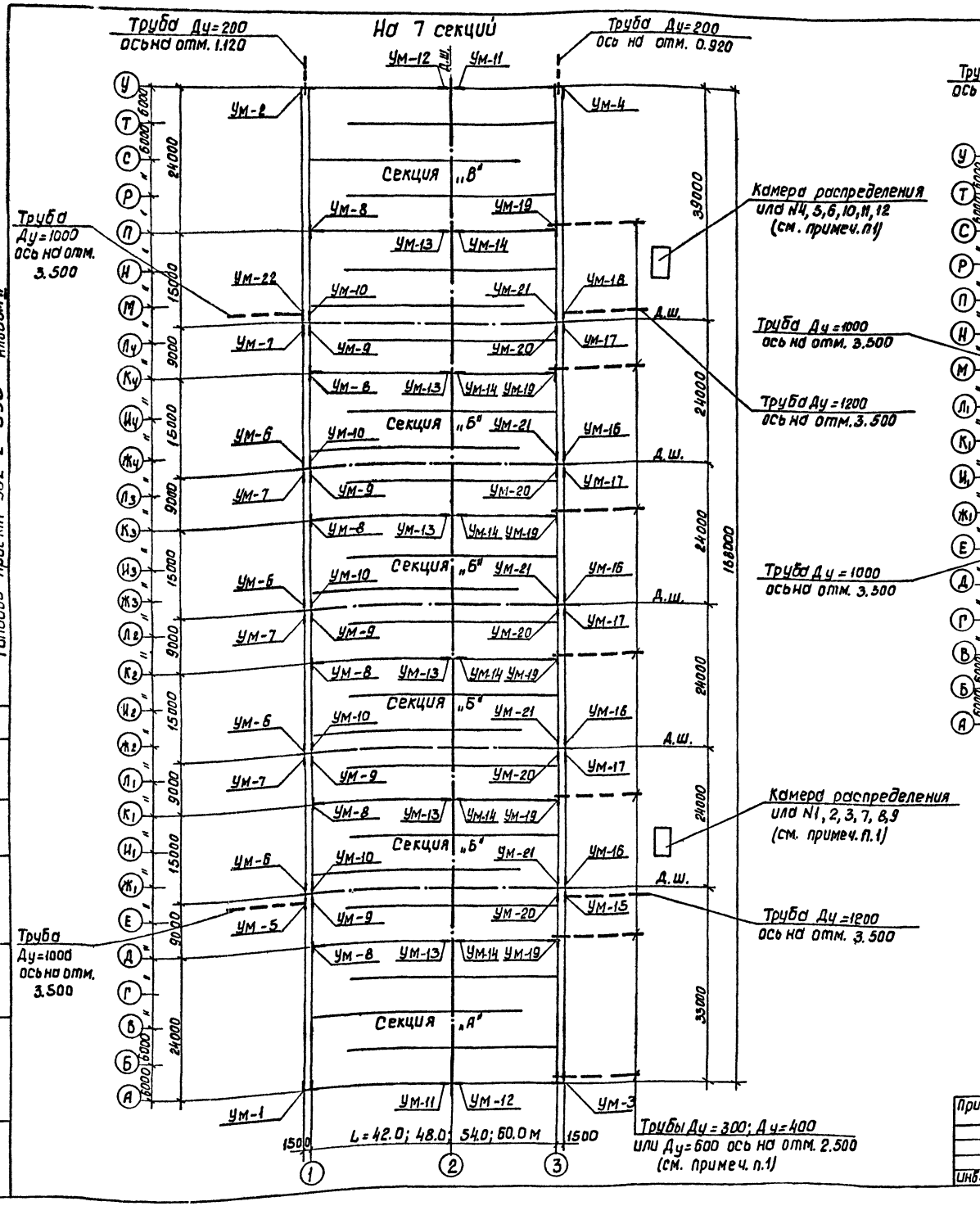

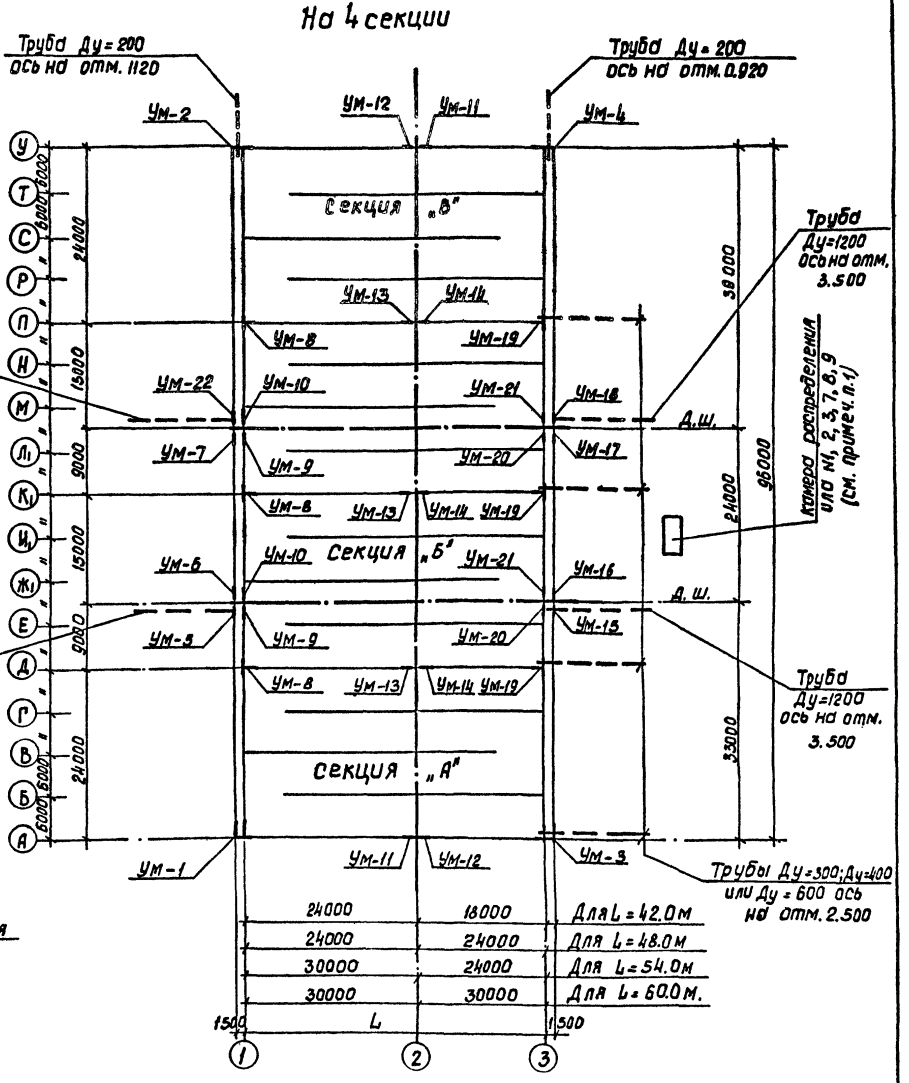

1. Диаметр труб подачи или Ду=300, 400 или 600 и камеры распределения или N1÷12 определяются по технологическому заданию.

Типовой проект 902-2-350 - Альбом II

Согласовано: Отдел. N12 Цветков

Инв. № подл. | Подпись и дата | Взам. инв. №

Привязан	Разраб.	Цветкова		ТП902-2-350-КЖ
	Провер.	Петрова		Аэротенк четырехкоридорный с размерами коридора 6×5×42 – 60 м.
	Рук. гр.	Гарбуз		Стадия: Р; Лист: 10; Листов:
	Гл. инж. пр.	Чирков		Компоновочный чертеж на 4 и 7 секций.
Инв. №	Гл. спец.	Андрианов		Госстрой СССР СОЮЗВОДОКАНАЛПРОЕКТ г. Москва
	Нач. отд.	Альтшуллер		

17887-02 12 Копировал Доценко Формат 22г

Типовой проект 902-2-350 Альбом II

Согласовано

Отдел М2 Цветков

Инв. № подл. | Подпись и дата | Взам. инв. №

На 6 секций

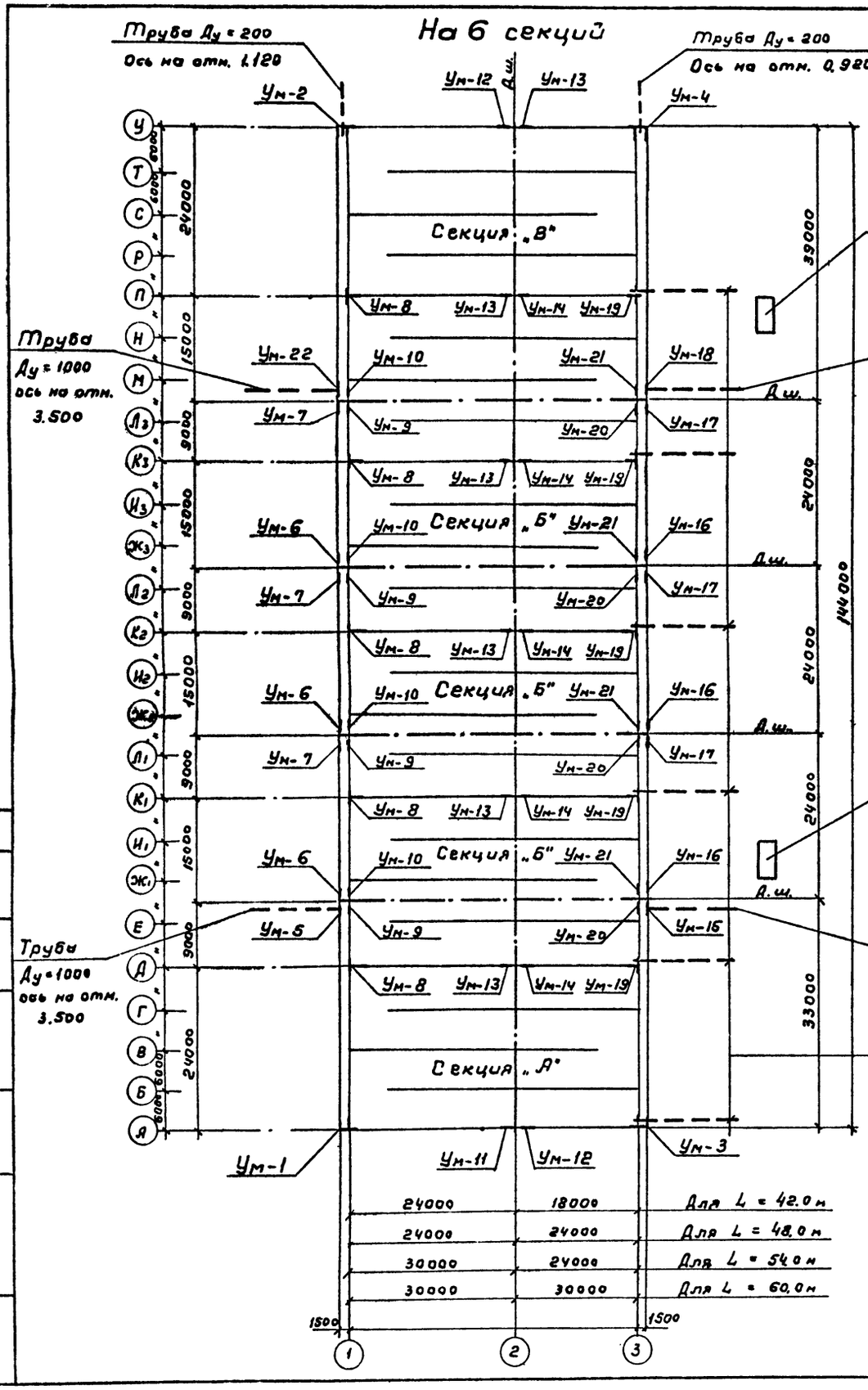

На 5 секций

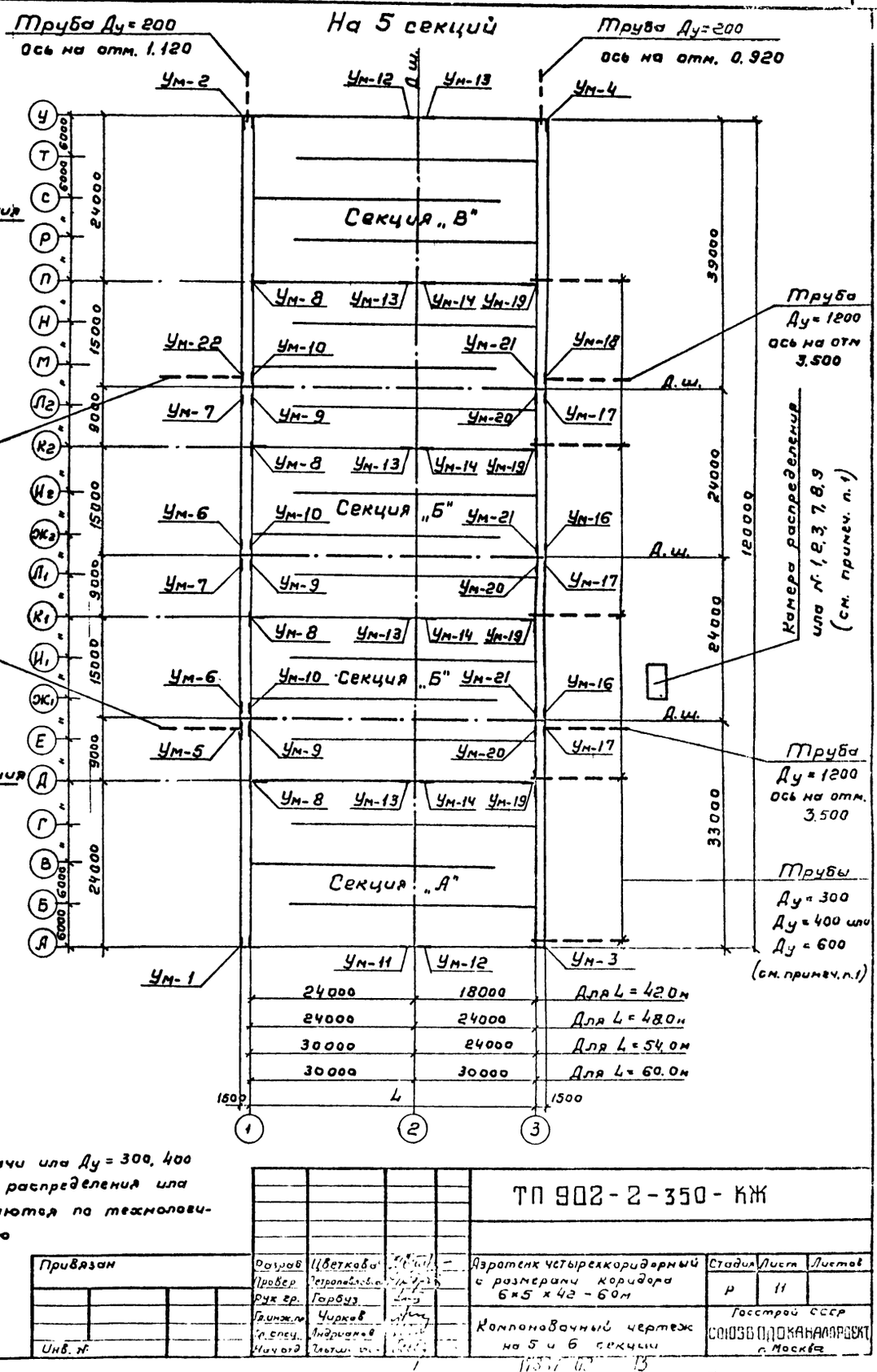

1. Диаметр труб подачи или Ду = 300, 400 или 600 камеры распределения или №1 ÷ 12 определяются по технологическому заданию

Привязан

Инв. №

Разраб.	Цветков		
Провер.	Петровский		
Рук. гр.	Горбуз		
Гл. инж. пр.	Чирков		
Н. отд.	Андрианов		
Н. сект.	Альтшуллер		

ТП 902-2-350-КЖ

Азотенк четырехкоридорный с размерами коридора 6×5 × 42 - 60м

Стадия Р | Лист 11 | Листов

Компоновочный чертеж на 5 и 6 секций

Госстрой СССР
Союзводоканалпроект
г. Москва

Копировал Гольденбаум Формат 22г

Альбом II

Типовой проект 902-2-350

План

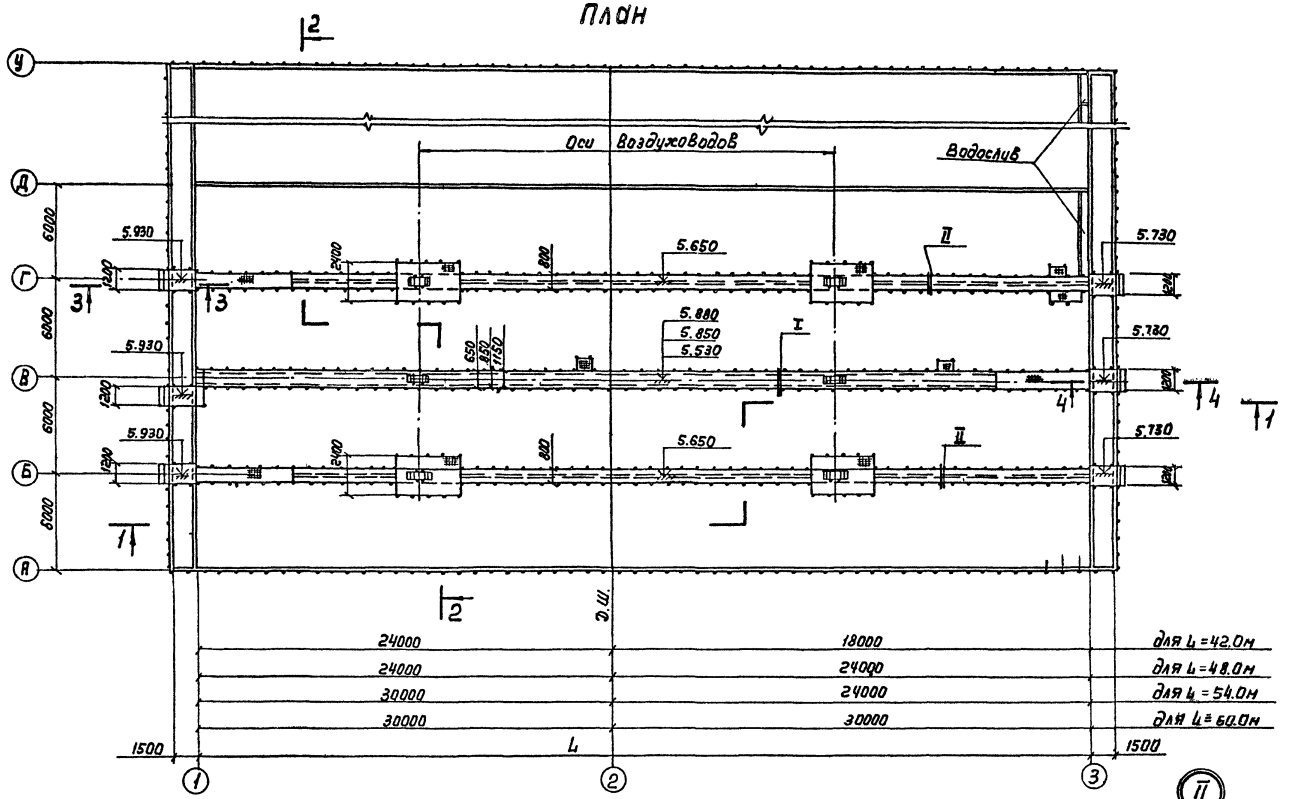

Совместно с данным см. л. КЖ-13

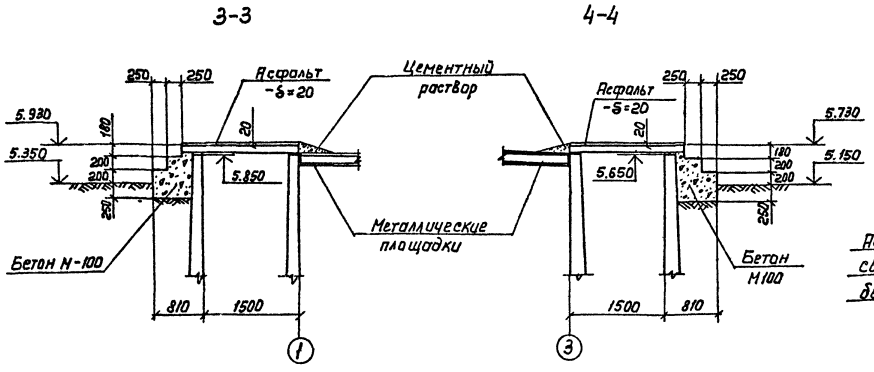

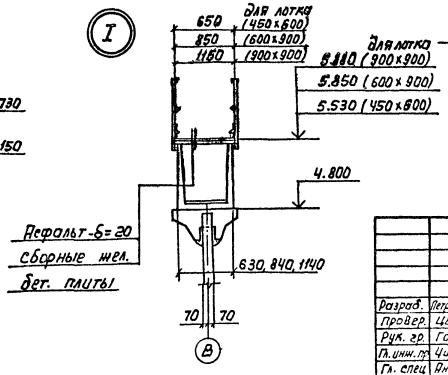

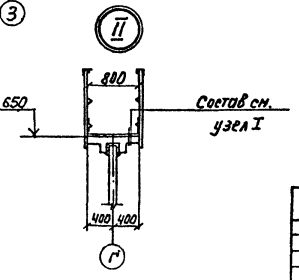

Привязан			
Инв. №			

Разраб.	Петропавловская		
Провер.	Цветкова		
Рук. гр.	Гардиэ		
Гл. инж. пр.	Чирков		
Гл. спец.	Андрианов		
Нач. отд.	Альтшуллер		

ТП902-2-350 -КЖ

Аэротенк четырехкоридорный с размерами коридора 6×5×42-60м

План, узлы.

Стадия	Лист	Листов
Р	12	

Госстрой СССР СОЮЗВОДОКАНАЛПРОЕКТ г. Москва

17887-02 14

Копировал: Лаврукина

Формат 22Г

Инв. № подл. | Подп. и дата | Взам. инв. №

Альбом II

Типовой проект 902-2-350

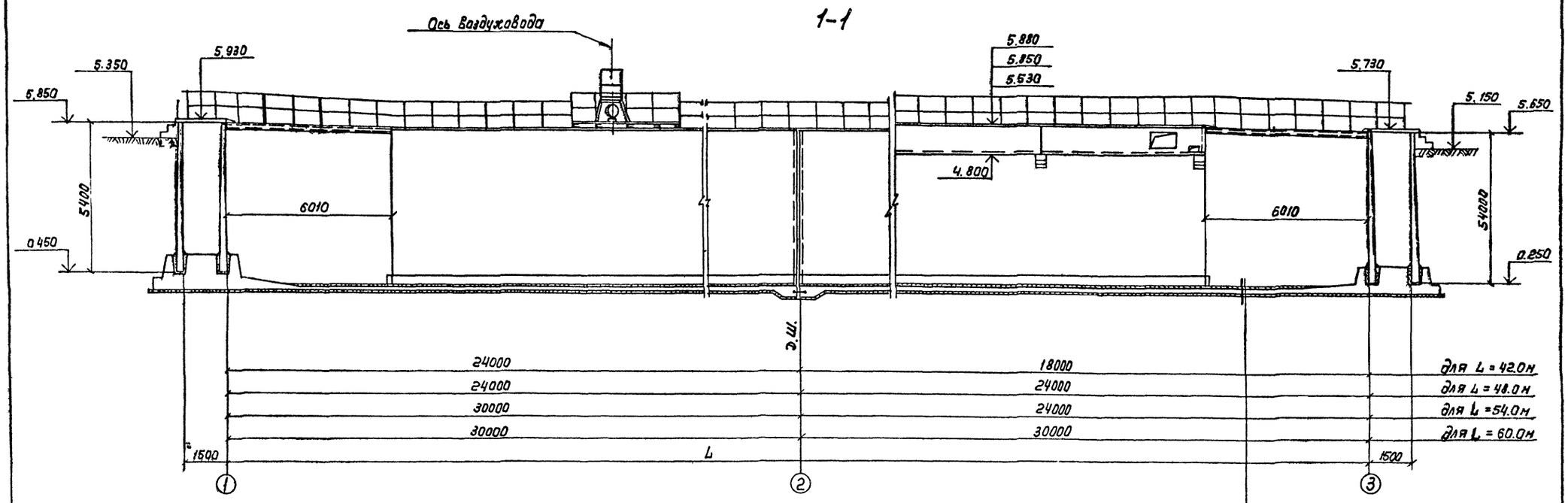

Набетонка из бетона М150 с уклоном

Железобетонное днище - 160 мм

Бетонная подготовка - 100 мм М50

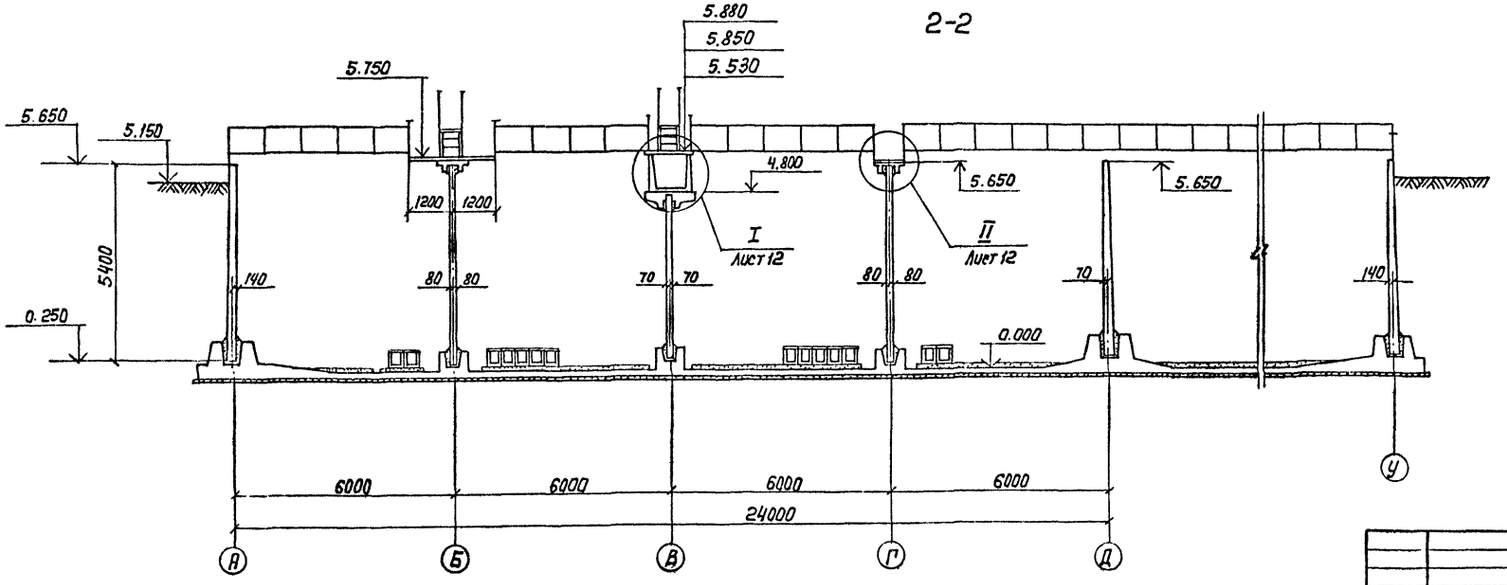

Совместно с данным см. л. КЖ-12.

Привязан

Инв №

Разраб	Петропавловская		
Провер	Цветкова		
Рук гр	Гарбуз		
Гл инж пр	Чирков		
Гл спец	Андрианов		
Нач отд	Альтшуллер		

ТП 902-2-350 -КЖ

Аэротенк четырехкоридорный с размерами коридора 6×5×42-60 м

Стадия	Лист	Листов
Р	13	

Разрезы

Госстрой СССР
ПРОИЗВОДСТВЕННЫЙ ПРОЕКТ
г. Москва

17887-02 15

Копировал Лаврухина

Формат 22Г

Инв. № подл. | Подп. и дата | Взам. инв. №

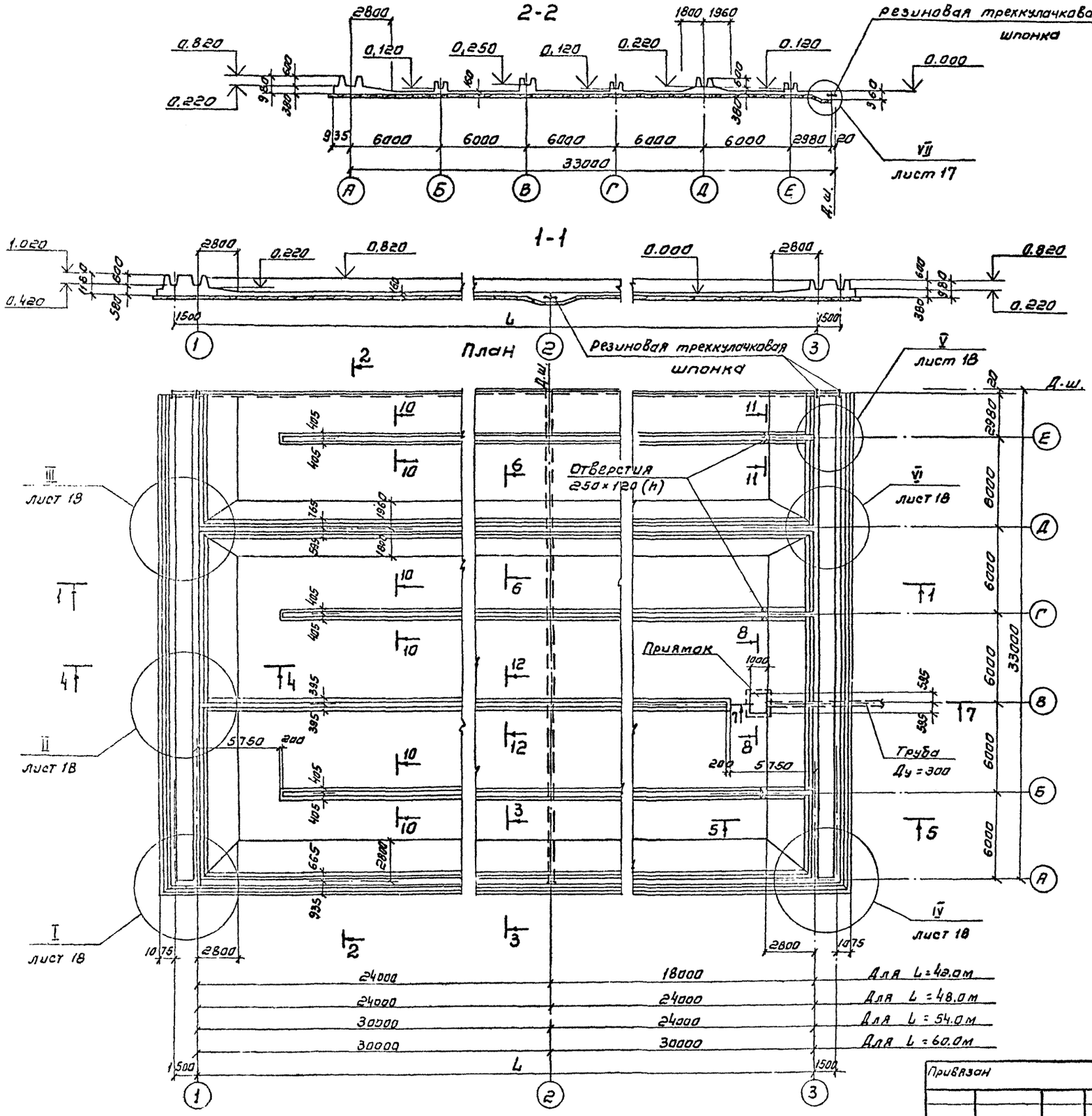

Спецификация элементов монолитной конструкции

Формат	Зона	Поз	Обозначение	Наименование	Длина аэротенка L м 42.0	48.0	54.0	60.0	Примеч.
					Количество шт				
				Документация					
22			Кж - 14, 19, 20	Сборочный чертеж					
				Сборочные единицы и детали					
11			КЖИ - С1; 7	Сетка арматурная С1	12	14	16	18	
11			КЖИ - С2; 8	—"— С2	12	14	16	18	
11			КЖИ - С3; 4	—"— С3	12	14	16	18	
11			—"—	—"— С4	12	14	16	18	
11			КЖИ - С5; 6	—"— С5	7	8	9	10	
11			—"—	—"— С6	5	6	7	8	
11			КЖИ - С1; 7	—"— С7	2	—	—	—	
11			КЖИ - С2; 8	—"— С8	2	—	—	—	
11			КЖИ - С9; 10	—"— С9	4	—	—	—	
11			—"—	—"— С10	2	—	—	—	
11			КЖИ - С11	—"— С11	24	24	24	24	
11			КЖИ - С12; 24	—"— С12	12	14	16	18	
11			КЖИ - С13; 20	—"— С13	12	14	16	18	
11			КЖИ - С14; 15	—"— С14	7	8	9	10	
11			—"—	—"— С15	5	6	7	8	
11			КЖИ - С16; 17	—"— С16	12	14	16	18	
11			—"—	—"— С17	12	14	16	18	
11			КЖИ - С18; 19	—"— С18	2	—	—	—	
11			—"—	—"— С19	4	—	—	—	
11			КЖИ - С13; 20	—"— С20	2	—	—	—	
11			КЖИ - С21	—"— С21	9	9	9	9	
11			КЖИ - С22	—"— С22	9	9	9	9	
11			КЖИ - С23	—"— С23	9	9	9	9	
11			КЖИ - С12; 24	—"— С24	2	—	—	—	
11			КЖИ - С30; 31	—"— С30	—	2	2	2	
11			—"—	—"— С31	—	2	2	2	
11			КЖИ - С32; 33	—"— С32	—	4	4	4	
11			—"—	—"— С33	—	2	2	2	
11			КЖИ - С34; 35	—"— С34	—	2	2	2	
11			—"—	—"— С35	—	4	4	4	
11			КЖИ - КР1	Каркас плоский КР1	228	266	304	342	
12			КЖИ - КП1; 2	каркас пространственный КП1	52	60	68	76	
12			—"—	—"— КП2	25	25	25	25	
12			КЖИ - КП3; 4, 5	—"— КП3	9	9	9	9	
12			—"—	—"— КП4	9	9	9	9	
12			—"—	—"— КП5	2	2	2	2	
12			КЖИ - КП6; 7	—"— КП6	15	15	15	15	
12			—"—	—"— КП7	7	7	7	7	
12			КЖИ - КП8; 9	—"— КП8	2	2	2	2	
12			—"—	—"— КП9	2	2	2	2	
12			КЖИ - КП10; 11	—"— КП10	48	60	72	84	
12			—"—	—"— КП11	24	24	24	24	
12			КЖИ - КП 12	—"— КП12	1	1	1	1	
12			КЖИ - КП 13; 14	—"— КП13	16	20	24	28	
12			—"—	—"— КП14	8	8	8	8	
22			Кж-21	Стержни одиночные					
				Материалы	м³	м³	м³	м³	
				Бетон М-200; Мр3 ☐; В6	539.0	591.0	643.0	695.0	
				Набетонка М-150	115.0	125.0	135.0	145.0	

Совместно с данным см. л.л. Кж - 17, 18.

ТП 902-2-350-КЖ

Разраб.	Цветкова		
Проверил	Петропавловская		
Рук. гр.	Гарбуз		
Гл. инж. пр.	Чирков		
Гл. спец.	Андрианов		
Нач. отд.	Альтшиллер		

Привязан

Инв. №

Аэротенк четырехкоридорный с размерами коридора 6×5×42 - 60м

Секция „А". Днище. Опалубочный чертеж. План, разрезы.

Стадия	Лист	Листов
Р	14	

Госстрой СССР
СОЮЗВОДОКАНАЛПРОЕКТ
г. Москва

17587-02 16

Копировал [signature] Синицына

Формат 22г

Альбом II

Типовой проект 902-2-350

Согласовано

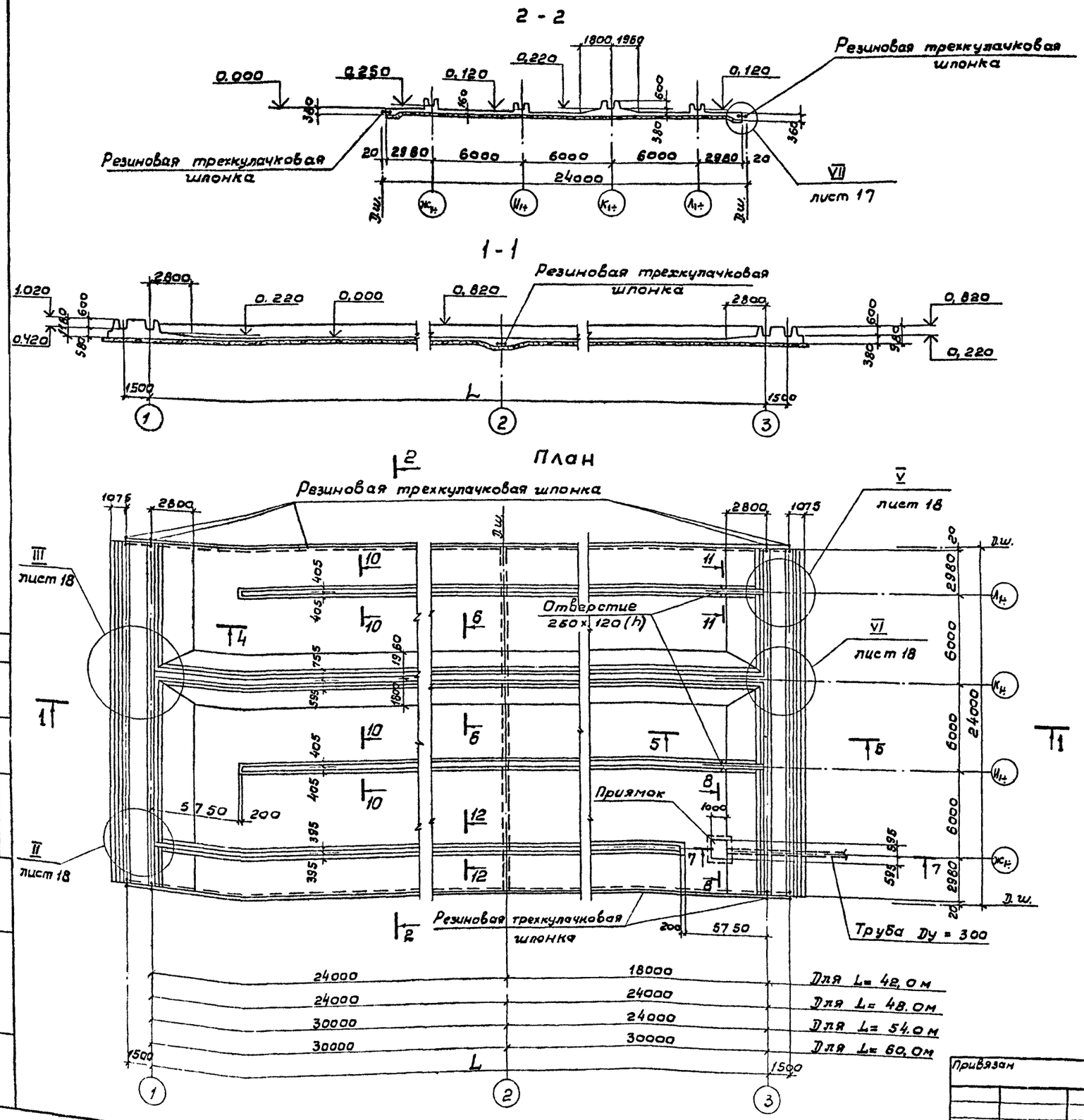

Спецификация элементов монолитной конструкции

Формат	Зона	Поз	Обозначение	Наименование	Длина аэротенка L м: 42,0	48,0	54,0	60,0	Примеч.
					Количество шт.				
				Документация					
22			КЖ-15, 22, 23	Сборочный чертеж					
				Сборочные единицы и детали					
11			КЖИ-С2; 8	Сетка арматурная С2	12	14	16	18	
11			КЖИ-С5; 6	—"— С5	12	14	16	18	
11			—"—	—"— С6	12	14	16	18	
11			КЖИ-С2; 8	—"— С8	2	–	–	–	
11			КЖИ-С9; 10	—"— С10	2	–	–	–	
11			КЖИ-С11	—"— С11	16	16	16	16	
11			КЖИ-С13; 20	—"— С13	12	14	16	18	
11			КЖИ-С14; 15	—"— С14	7	8	9	10	
11			—"—	—"— С15	17	20	23	26	
11			КЖИ-С18; 19	—"— С18	2	–	–	–	
11			КЖИ-С13; 20	—"— С20	2	–	–	–	
11			КЖИ-С21	—"— С21	6	6	6	6	
11			КЖИ-С22	—"— С22	6	6	6	6	
11			КЖИ-С23	—"— С23	6	6	6	6	
11			КЖИ-С25; 26	—"— С25	4	–	–	–	
11			—"—	—"— С26	4	–	–	–	
11			КЖИ-С27	—"— С27	12	14	16	18	
11			КЖИ-С28; 29	—"— С28	7	8	9	10	
11			—"—	—"— С29	5	6	7	8	
11			КЖИ-С30; 31	—"— С31	–	2	2	2	
11			КЖИ-С32; 33	—"— С33	–	2	2	2	
11			КЖИ-С34; 35	—"— С34	–	2	2	2	
11			КЖИ-С37	—"— С37	–	2	2	2	
11			КЖИ-С38; 39	—"— С38	–	4	4	4	
11			—"—	—"— С39	–	4	4	4	
11			КЖИ-КР1	Каркас плоский КР1	180	210	240	270	
12			КЖИ-КП1; 2	Каркас пространственный КП1	27	31	35	39	
12			—"—	—"— КП2	16	16	16	16	
12			КЖИ-КП3; 4; 5	—"— КП3	6	6	6	6	
12			—"—	—"— КП4	6	6	6	6	
12			—"—	—"— КП5	1	1	1	1	
12			КЖИ-КП6; 7	—"— КП6	9	9	9	9	
12			—"—	—"— КП7	6	6	6	6	
12			КЖИ-КП8; 9	—"— КП8	2	2	2	2	
12			—"—	—"— КП9	2	2	2	2	
12			КЖИ-КП10; 11	—"— КП10	32	40	48	56	
12			—"—	—"— КП11	16	16	16	16	
12			КЖИ-КП12	—"— КП12	1	1	1	1	
12			КЖИ-КП13; 14	—"— КП13	16	20	24	28	
12			—"—	—"— КП14	8	8	8	8	
22			КЖ-24	Стержни одиночные					
				Материалы	м³	м³	м³	м³	
				Бетон М-200; Мрз ▭; В6	374.0	409.0	445.0	481.0	
				Набетонка М-150	75.0	81.0	87.0	93.0	

Совместно с данным см. п.л. КЖ-17, 18, 22÷24

Типовой проект 902-2-350 Альбом II

Согласовано
Отдел № 12 Цветков

Инв. № подл. | Подпись и дата | Взам. инв. №

Разраб	Цветкова		
Провер	Петропавловская		
Рук. гр	Гарбуз		
Гл. инж. пр	Чирков		
Гл. спец.	Андрианов		
Нач. отд	Альтшуллер		

Привязан

Инв. №

ТП 902-2-350-КЖ

Аэротенк четырехкоридорный с размерами коридора 6×5×42-60м

Секция „Б". Днище. Опалубочный чертеж. План, разрезы.

Стадия	Лист	Листов
Р	15	

Госстрой СССР СОЮЗВОДОКАНАЛПРОЕКТ г. Москва

17887-02 17

Копировал: В. Филиппова

Формат 22г

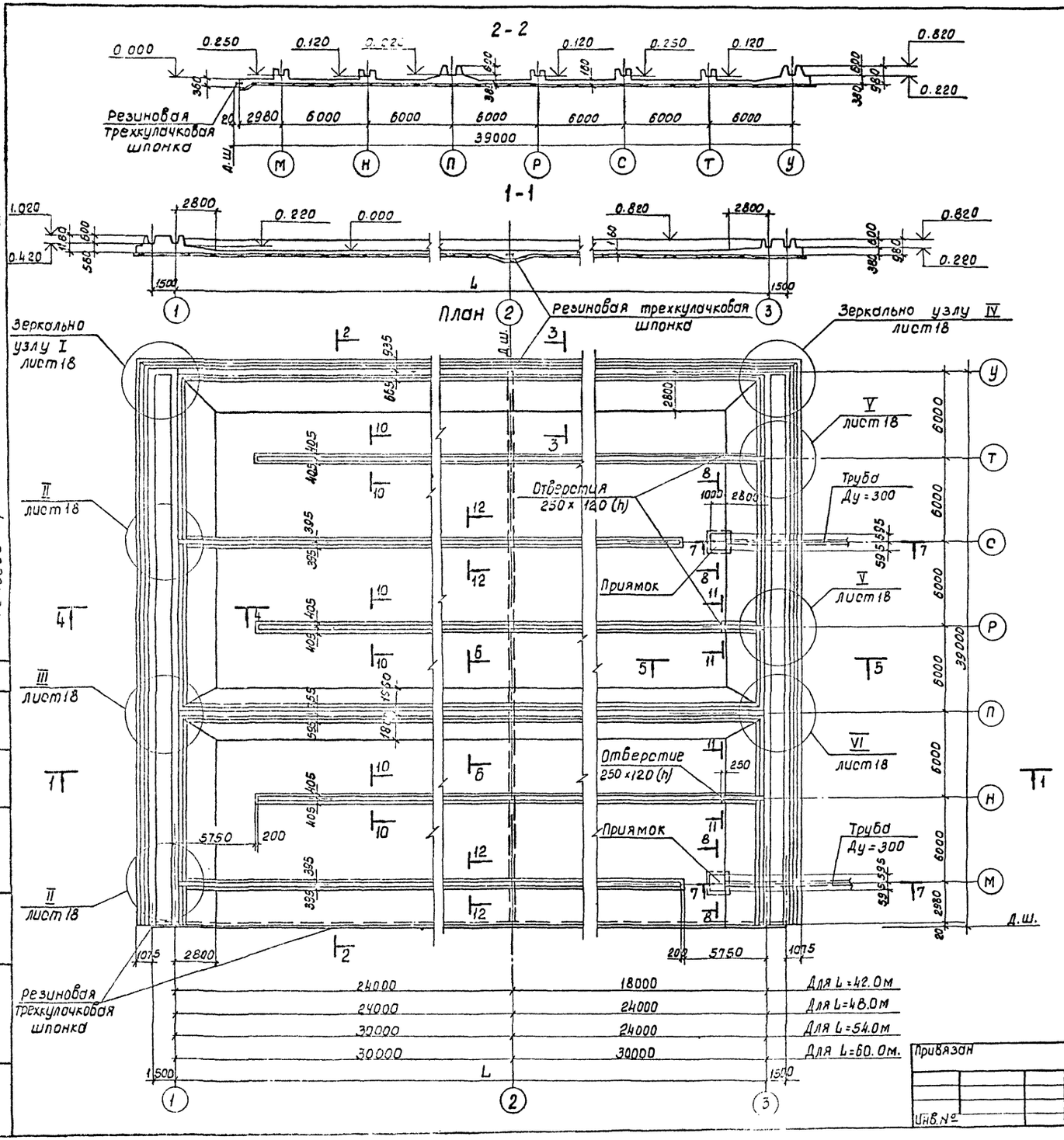

Спецификация элементов монолитной конструкции

Формат	Зона	Поз.	Обозначение	Наименование	Длина аэротенка L м 42.0	48.0	54.0	60.0	Примеч.
					Количество шт.				
				Документация					
22			КЖ-18, 25, 26	Сборочный чертеж					
				Сборочные единицы и детали					
11			КЖИ-С1; 7	Сетка арматурная С1	12	14	16	18	
11			КЖИ-С2; 8	—"— С2	12	14	16	18	
11			КЖИ-С3; 4	—"— С3	12	14	16	18	
11			—"—	—"— С4	12	14	16	18	
11			КЖИ-С5; 6	—"— С5	7	8	9	10	
11			—"—	—"— С6	5	6	7	8	
11			КЖИ-С1; 7	—"— С7	2	—	—	—	
11			КЖИ-С2; 8	—"— С8	2	—	—	—	
11			КЖИ-С9; 10	—"— С9	4	—	—	—	
11			КЖИ-С11	—"— С11	28	28	28	28	
11			КЖИ-С12; 24	—"— С12	12	14	16	18	
11			КЖИ-С13; 20	—"— С13	12	14	16	18	
11			КЖИ-С14; 15	—"— С15	12	14	16	18	
11			КЖИ-С16; 17	—"— С16	12	14	16	18	
11			—"—	—"— С17	12	14	16	18	
11			КЖИ-С18; 19	—"— С19	4	—	—	—	
11			КЖИ-С13; 20	—"— С20	2	—	—	—	
11			КЖИ-С21	—"— С21	11	11	11	11	
11			КЖИ-С22	—"— С22	11	11	11	11	
11			КЖИ-С23	—"— С23	11	11	11	11	
11			КЖИ-С12; 24	—"— С24	2	—	—	—	
11			КЖИ-С25; 26	—"— С25	4	—	—	—	
11			—"—	—"— С26	4	—	—	—	
11			КЖИ-С27	—"— С27	12	14	16	18	
11			КЖИ-С28; 29	—"— С28	7	8	9	10	
11			—"—	—"— С29	5	6	7	8	
11			КЖИ-С30; 31	—"— С30	—	2	2	2	
11			—"—	—"— С31	—	2	2	2	
11			КЖИ-С32; 33	—"— С32	—	4	4	4	
11			КЖИ-С34; 35	—"— С35	—	4	4	4	
11			КЖИ-С36	—"— С36	—	2	2	2	
11			КЖИ-С37	—"— С37	—	2	2	2	
11			КЖИ-С38; 39	—"— С38	—	4	4	4	
11			—"—	—"— С39	—	4	4	4	
11			КЖИ-КР1	Каркас плоский КР1	288	335	384	432	
12			КЖИ-КП1; 2	каркас пространственный КП1	55	63	71	79	
12			—"—	—"— КП2	27	27	27	27	
12			КЖИ-КП3; 4; 5	—"— КП3	11	11	11	11	
12			—"—	—"— КП4	11	11	11	11	
12			—"—	—"— КП5	1	1	1	1	
12			КЖИ-КП6; 7	—"— КП6	18	18	18	18	
12			—"—	—"— КП7	7	7	7	7	
12			КЖИ-КП8; 9	—"— КП8	2	2	2	2	
12			—"—	—"— КП9	2	2	2	2	
12			КЖИ-КП10; 11	—"— КП10	48	60	72	84	
12			—"—	—"— КП11	24	24	24	24	
12			КЖИ-КП12	—"— КП12	2	2	2	2	
12			КЖИ-КП13; 14	—"— КП13	32	40	48	56	
12			—"—	—"— КП14	16	16	16	16	
22			КЖ-27	Стержни одиночные					
				Материалы	м³	м³	м³	м³	
				Бетон М-200; Мр3 ▭; В6	526.0	586.0	745.0	807.0	
				Набетонка М-150	130.0	143.0	155.0	169.0	

Совместо с данным см. л. л. КЖ-17,18

ТП 902-2-350-КЖ

Разраб.	Цветкова		
Провер.	Петропавл.		
Рук. гр.	Гарбуз		
Гл. инж. пр.	Чирков		
Гл. спец.	Андрианов		
Нач. отд.			

Аэротенк четырехкоридорный с размерами коридора 6×5×42-60м

Секция „В". Днище. Опалубочный чертеж. План, разрезы

Стадия	Лист	Листов
Р	16	

Госстрой СССР СОЮЗВОДОКАНАЛПРОЕКТ

Привязан

Инв. №

Согласовано: Отдел №12 Цветкова

Инв. № подл. | Подпись и дата | Взам. инв. №

Копировал Доценко 11887-02 18 Формат 22г.

Типовой проект 902-2-350 Альбом III

Инв.№ подл. | Подпись и дата | Взам.инв.№

3-3

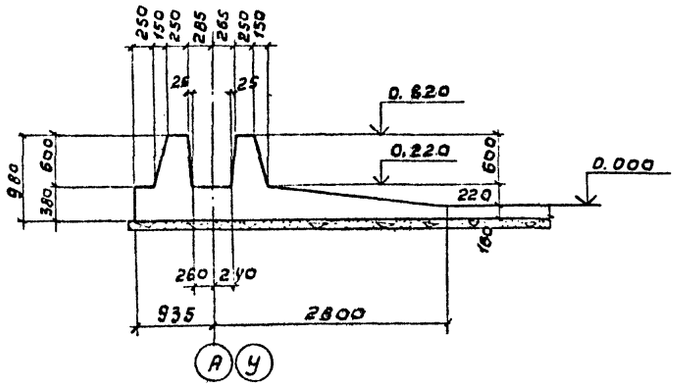

4-4

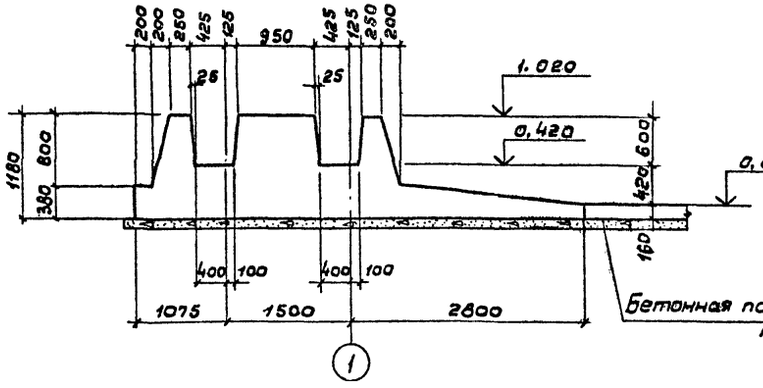

5-5

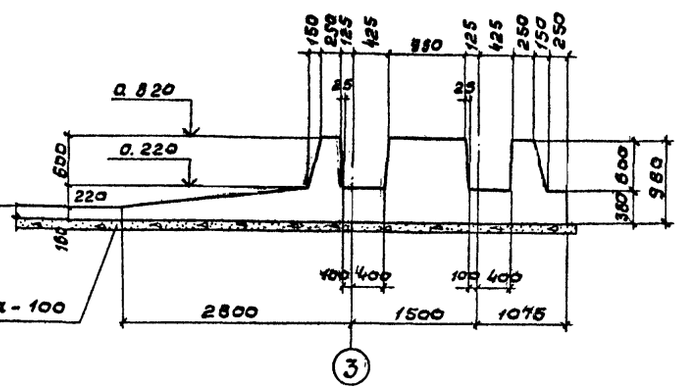

6-6

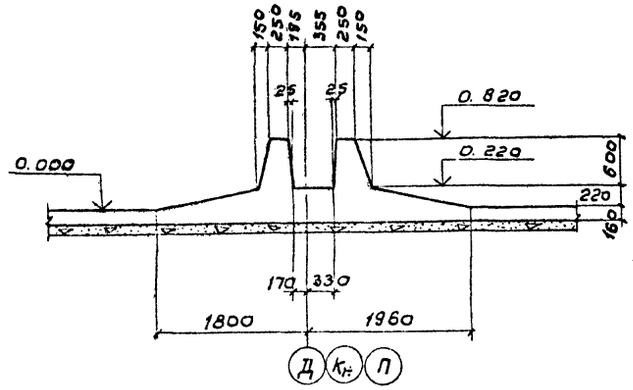

7-7

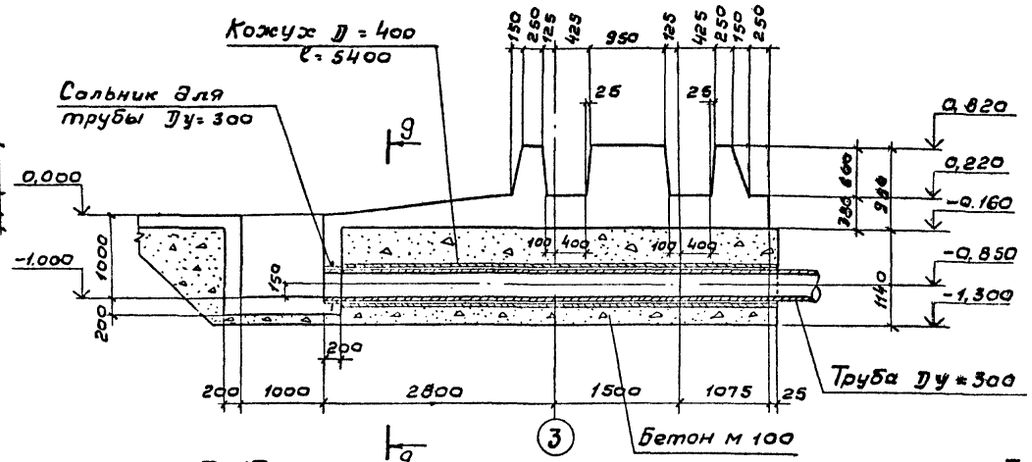

9-9

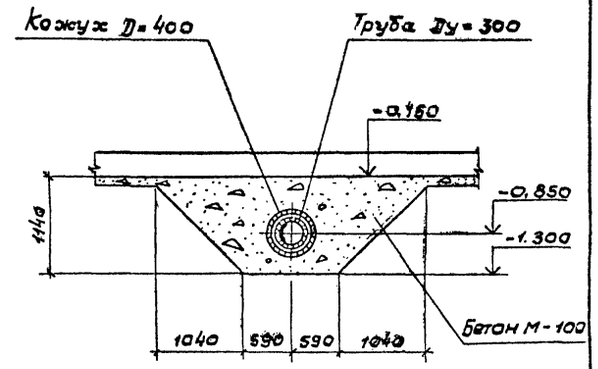

10-10

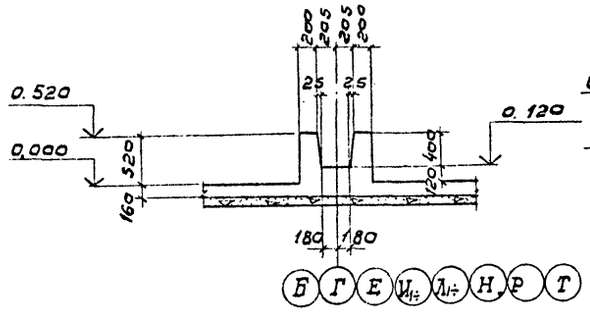

12-12

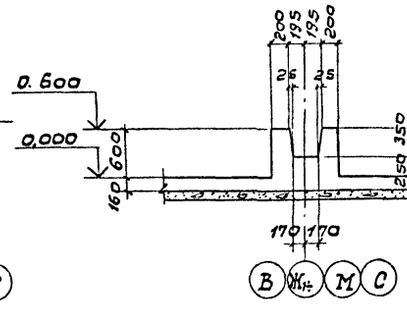

8-8

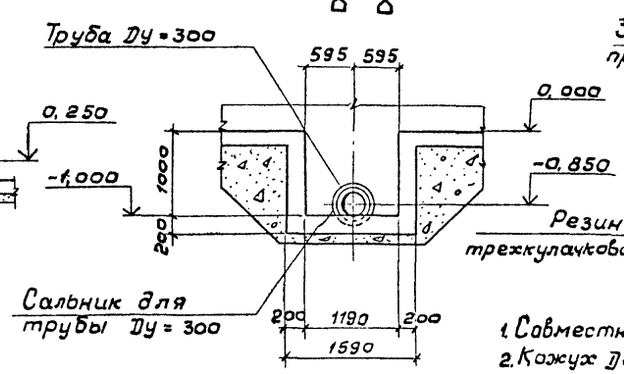

Деталь деформационного шва

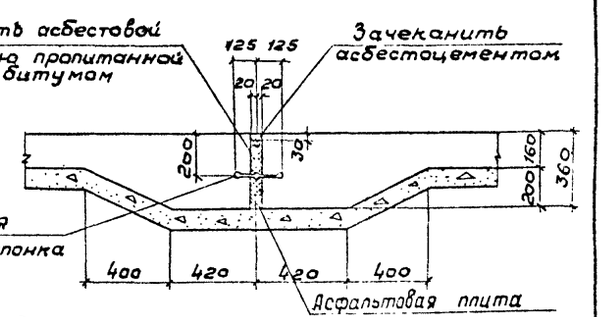

11-11

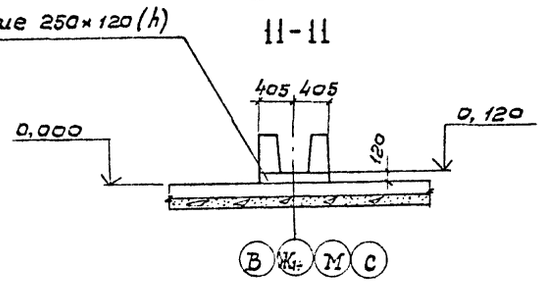

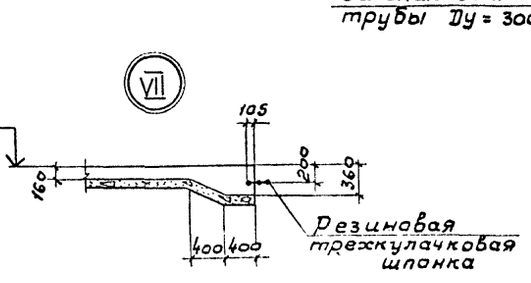

1. Совместно с данным см. л. л. КЖ-14, 15, 16.
2. Кожух D=400 и сальник для трубы Dу=300 учтены на л. КЖ-65.

Привязан

Инв.№

Разраб.	Цветкова		
Провер.	Петрогладовская		
Рук. гр.	Гарбуз		
Гл. инж.	Чирков		
Гл. спец.	Андрианов		
Нач. отд.	Яхонтов		

ТП 902-2-350-КЖ

Аэротенк четырехкоридорный с размерами коридора 6×5×42-60м

Секции „А, Б, В". Днище. Опалубочный чертеж. Сечения.

Стадия	Лист	Листов
Р	17	

Госстрой СССР СОЮЗВОДОКАНАЛПРОЕКТ г. Москва

17887-02 19

Копировал В. Филиппова Формат 22г

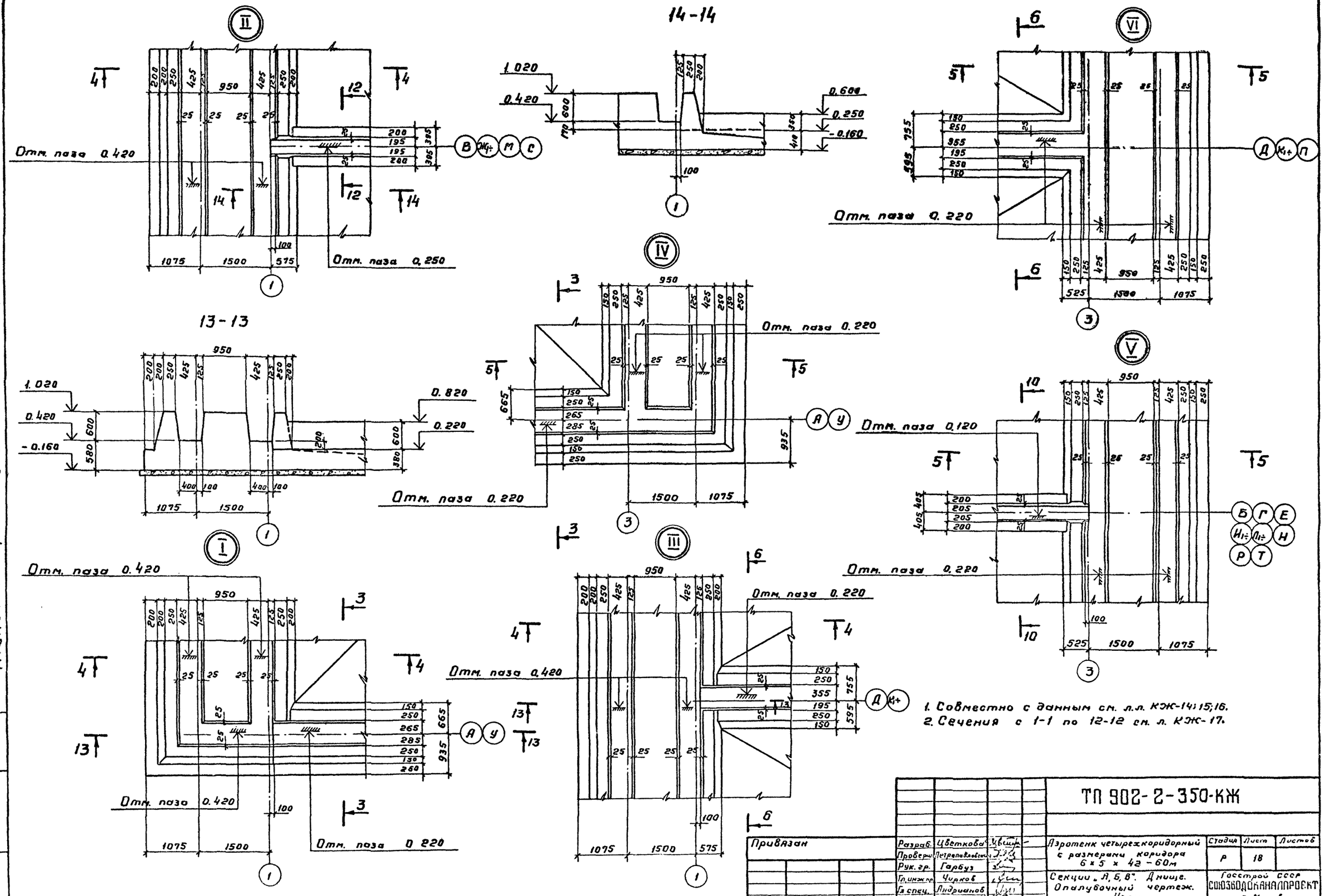

1. Совместно с данным см. л.л. КЖ-14; 15; 16.
2. Сечения с 1-1 по 12-12 см. л. КЖ-17.

Типовой проект 902-2-350 Альбом II

Инв. № подл.	Подпись и дата	Взам. инв. №					
Привязан			Разраб.	Цветкова		Аэротенк четырехкоридорный с размерами коридора 6 × 5 × 42 – 60м	Стадия: Р; Лист: 18; Листов:
			Провер.	Петропавловский			
			Рук. гр.	Гарбуз			
			Гл. инж. пр.	Чирков		Секции „А, Б, В". Днище. Опалубочный чертеж. Узлы	Госстрой СССР СОЮЗВОДОКАНАЛПРОЕКТ г. Москва
			Гл. спец.	Андрианов			
Инв. №			Нач. отд.	Альтшуллер			

ТП 902-2-350-КЖ

17887-02 20

Копировал Гольденбаум Формат 22Г

Типовой проект 902-2-350 Альбом II

План раскладки нижней арматуры

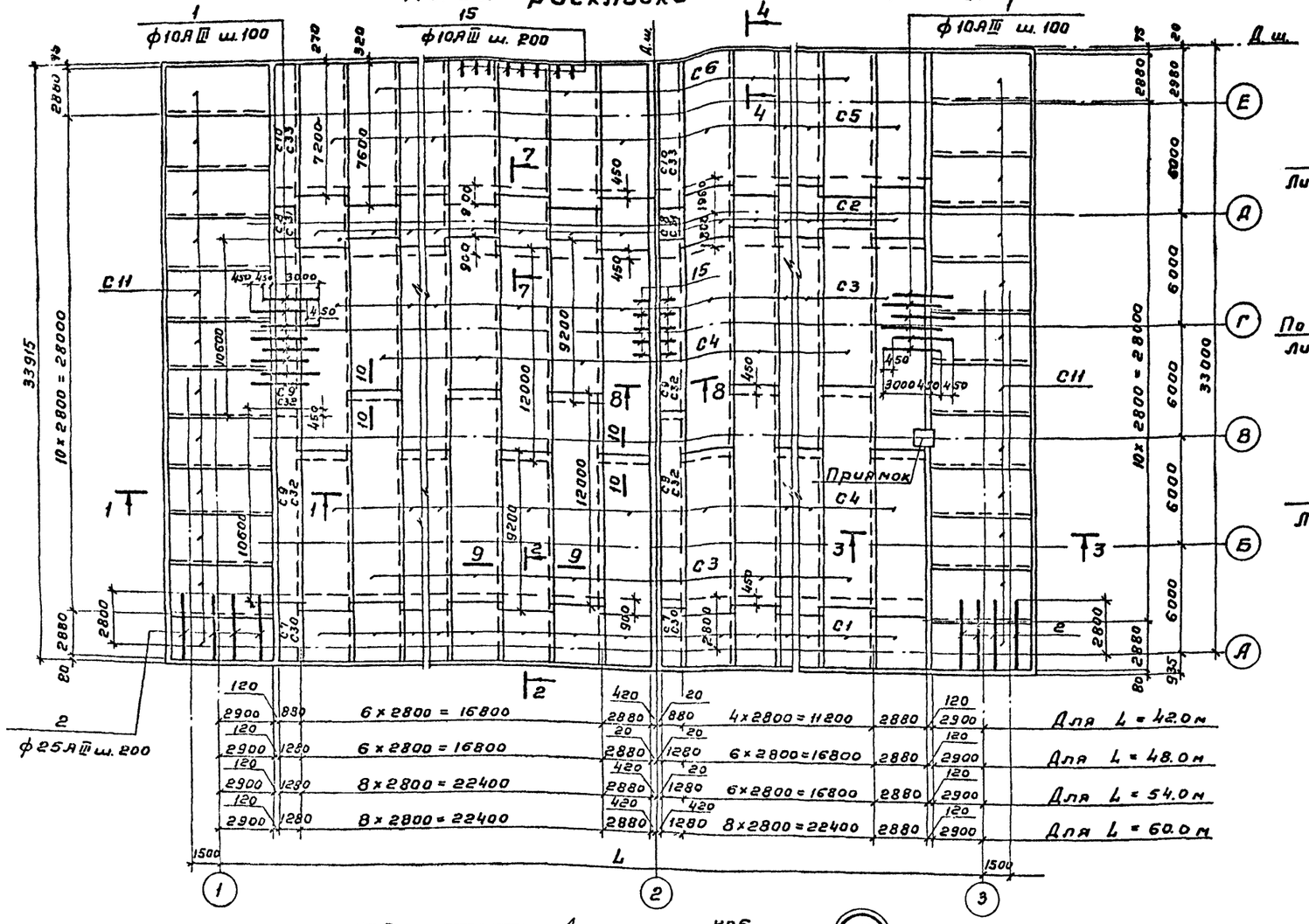

План раскладки каркасов

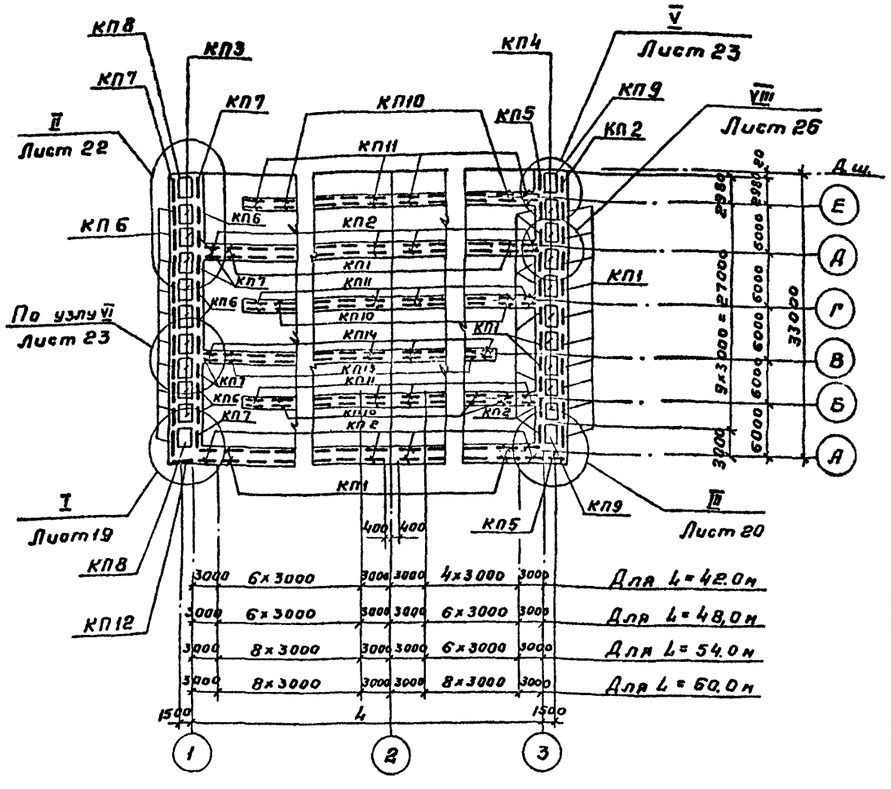

1. Совместно с данным см. л.л. КЖ-14,20,22,23,26,28,29.
2. Разбивка сеток дана по осям стыков.
3. Защитный слой бетона для нижней арматуры-35 мм.
4. В месте приямка арматуру обрезать по месту.

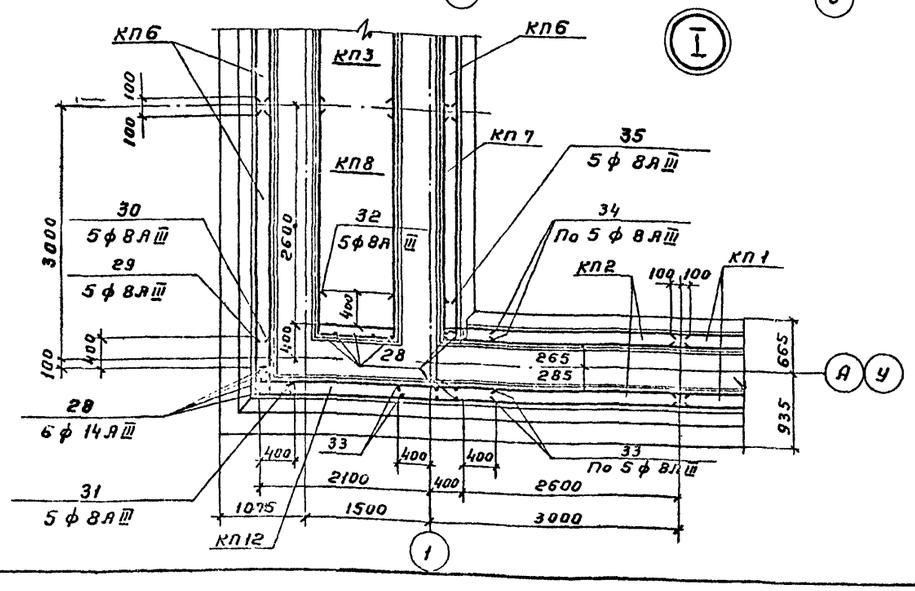

				ТП 902-2-350-КЖ			
Привязан							
				Разраб. Цветкова	Аэротенк четырехкоридорный с размерами коридора 6×5×42 – 60м	Стадия Р	Лист 19	Листов
				Провер. Петропавлов			
				Рук. гр. Горбуз			
				Гл. инж. пр. Чирков	Секция „А" Днище. Арматурный чертеж. Раскладка нижней арматуры	Госстрой СССР СОЮЗВОДОКАНАЛПРОЕКТ г. Москва	
Инв. №				Гл. спец. Андрианов			
				Нач. отд. Альтшуллер			

17887-02 21

Копировал: Гольденбаум Формат 22г

План раскладки верхней арматуры

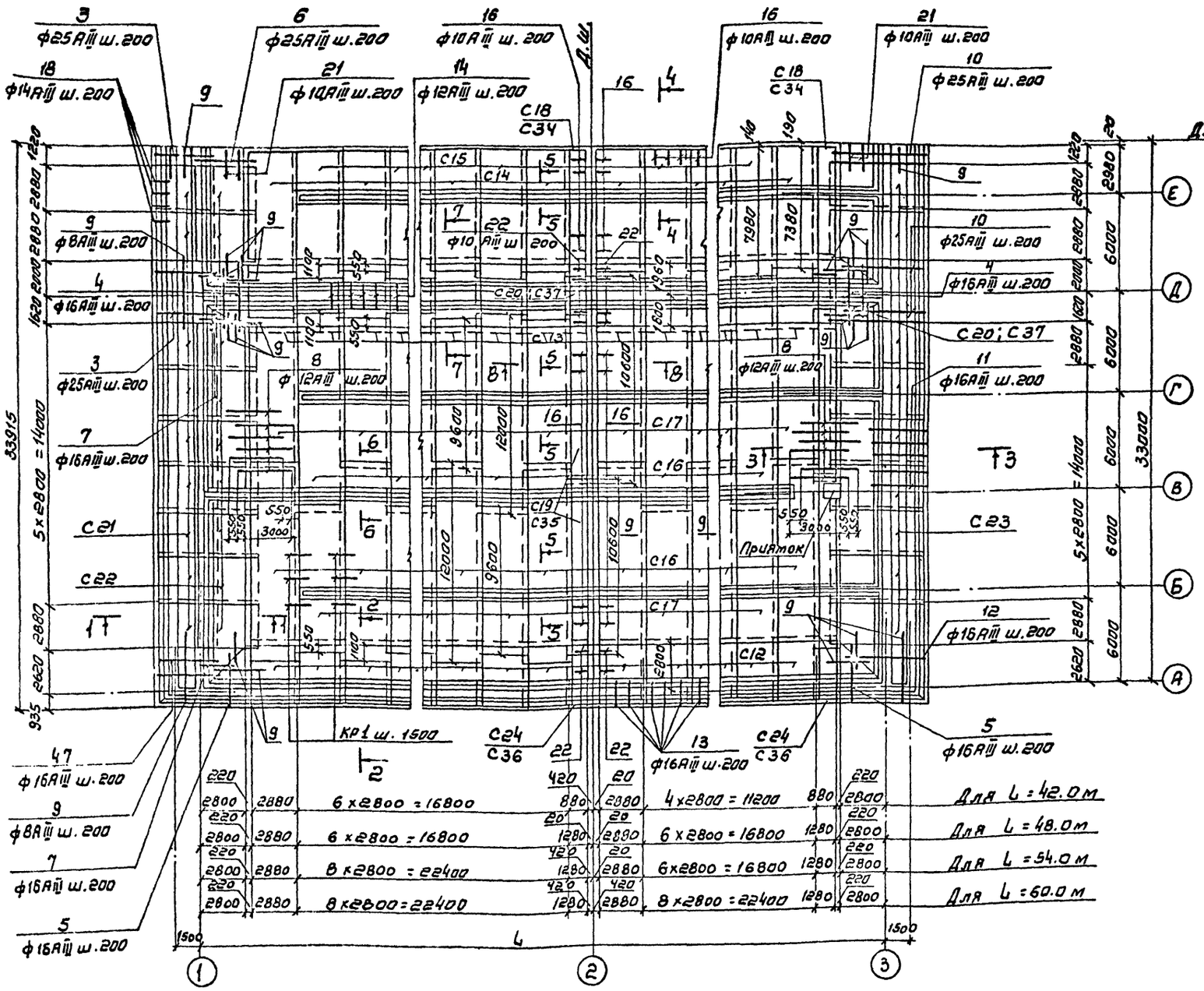

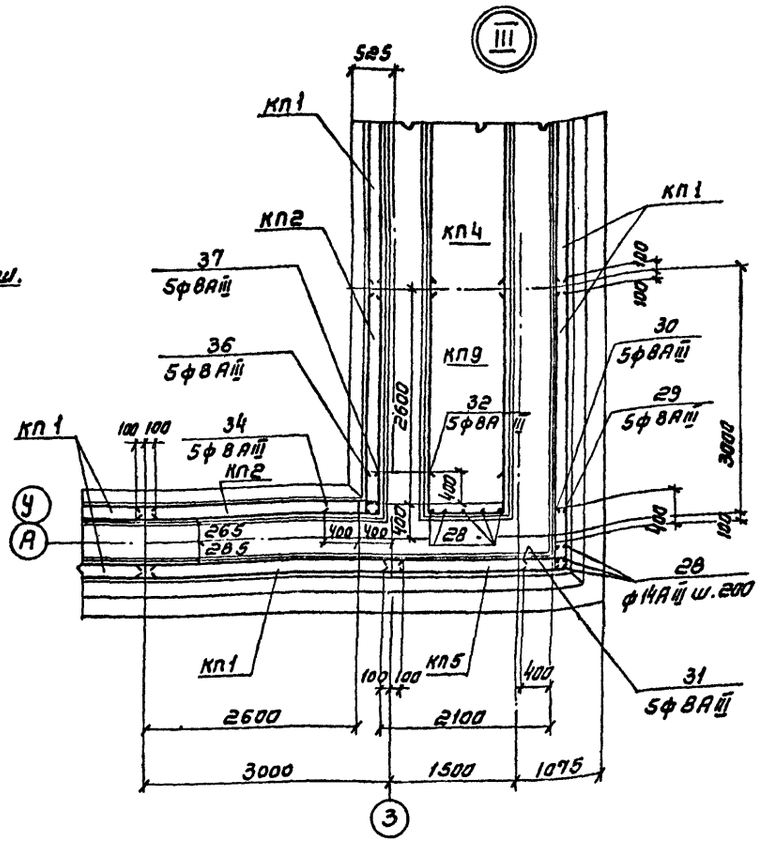

1 Совместно с данным см.л.л. КЖ-14,19,21,22,23,26,28,29

2. Разбивка сеток дана по осям стыков.

3 Защитный слой бетона -25мм.

4 В месте приямка арматуру сеток обрезать по месту.

Типовой проект 902-2-350 Альбом II

Инв. № подл.	Подпись и дата	Взам. инв. №					

Привязан				ТП 902-2-350-КЖ			
				Разраб.	Цветкова	Аэротенк четырехкоридорный с размерами коридора 6×5×42-60м	Стадия: Р; Лист: 20; Листов:
				Проверил	Петропавлов		
				Рук. гр.	Гарбуз		
				Гл. инж. пр.	Чирков	Секция „А" Днище. Арматурный чертеж. Раскладка верхней арматуры	Госстрой СССР СОЮЗВОДОКАНАЛПРОЕКТ г. Москва
				Гл. спец.	Андрианов		
Инв. №				Нач. отд.	Альтшуллер		

17887-02 22

Копировал Синицына Формат 22г

Ведомость одиночных стержней на 1 секцию

Марка эл-та	Поз.	Эскиз или сечение	ϕ мм	Длина мм	Вес 1 шт. кг	Длина заготовки м 42.0 К-во	42.0 Общий вес, кг	48.0 К-во	48.0 Общий вес, кг	54.0 К-во	54.0 Общий вес, кг	60.0 К-во	60.0 Общий вес, кг
1	2	3	4	5	6	7	8	9	10	11	12	13	14
Одиночные стержни	1	3450	10АIII	3450	2,1	680	1428.0	680	1428.0	680	1428.0	680	1428.0
	2	3700	25АIII	3700	14.3	56	800.8	56	800.8	56	800.8	56	800.8
	3	555, 550, 110, 2700, 110	25АIII	3810	14.7	30	441.0	30	441.0	30	441.0	30	441.0
	4	500÷2000, 380, 50, 1350, 500÷2000	16АIII	ℓср. 3850	6.0	22	132.0	22	132.0	22	132.0	22	132.0
	5	500÷3000, 345, 54, 1580	16АIII	ℓср. 3830	5.3	22	116.6	22	116.6	22	116.6	22	116.6
	6	4140	25АIII	4140	16.0	7	112.0	7	112.0	7	112.0	7	112.0
	7	4100 ÷ 4100	16АIII	ℓср. 2150	4.3	20	86,0	20	86,0	20	86,0	20	86.0
	8	3550	12АIII	3550	3.2	264	844.8	264	844.8	264	844.8	264	844.8
	9	п.м	8АIII	п.м	0.395	п.м 1760	695.0	п.м 1900	750.0	п.м 2030	805.0	п.м 2160	860.0
	10	3200, 310, 3050	25АIII	6250	24.2	30	726.0	30	726.0	30	726.0	30	726.0
	11	230, 20, 230, 3050	16АIII	3280	5.2	165	858.0	165	858.0	165	858.0	165	858.0
	12	600÷3200, 310, 47, 3050	16АIII	ℓср. 4900	7.7	14	107.8	14	107.8	14	107.8	14	107.8
	13	230, 20, 1580, 230	16АIII	1810	2,8	206	576.8	236	660.8	266	744.8	296	828.8
	14	230, 230, 20, 230, 1350, 230	12АIII	1810	1.6	206	329.6	236	377.6	266	426.6	296	473.6
	15	350, 300, 630, 100, 600, 400	10АIII	1480	0.9	565	508.5	595	535.5	625	562.5	655	589.5
	16	300, 140, 400	10АIII	1340	0.8	450	360.0	480	384.0	510	408.0	540	432.0
	17	330	10АIII	330	0.2	770	154.0	800	160.0	830	166.0	860	172.0
	18	700, 350	14АIII	1050	1.3	165	214.5	165	214.5	165	214.5	165	214.5
	19	750, 230, 270, 230, 270	10АIII	1750	1.1	1080	1188.0	1260	1386.0	1440	1584.0	1620	1782.0
	20	730, 360, 270, 360, 270	10АIII	1990	1.2	360	432.0	420	504.0	480	576.0	540	648.0

Продолжение ведомости стержней

1	2	3	4	5	6	7	8	9	10	11	12	13	14
Одиночные стержни	21	1600, 400, 140÷360	10АIII	ℓср. 2250	1.4	24	33.6	24	33.6	24	33.6	24	33.6
	22	800, 140÷360, 400, 1140, 1310, 1140	10АIII	ℓср. 3450	0.9	48	43.2	48	43.2	48	43.2	48	43.2
	23	1140, 1310, 1140	10АIII	3590	2.2	11	24.2	11	24.2	11	24.2	11	24.2
	24	1140, 1500, 1140	10АIII	3780	2,3	10	23.0	10	23.0	10	23.0	10	23.0
	25	150, 1490, 150	10АIII	1790	1.1	38	41.8	38	41.8	38	41.8	38	41.8
	26	150, 1300, 150	10АIII	1600	1.0	39	39.0	39	39.0	39	39.0	39	39.0
	27	500, 1100, 150	10АIII	1750	1.1	30	33.0	30	33.0	30	33.0	30	33.0
	28	950, 150	14АIII	950	1.2	133	159.6	133	159.6	133	159.6	133	159.6
	29	810, 450	8АIII	1260	0.5	10	5.0	10	5.0	10	5.0	10	5.0
	30	800, 150	8АIII	950	0.4	10	4.0	10	4.0	10	4.0	10	4.0
	31	150, 440	8АIII	590	0.2	10	2.0	10	2.0	10	2.0	10	2.0
	32	650, 900, 650	8АIII	2200	0.9	20	18.0	20	18.0	20	18.0	20	18.0
	33	800	8АIII	800	0.3	20	6.0	20	6.0	20	6.0	20	6.0
	34	150, 650	8АIII	800	0.3	98	29.4	98	29.4	98	29.4	98	29.4
	35	510, 220÷400, 510	8АIII	ℓср. 1330	0.5	10	5.0	10	5.0	10	5.0	10	5.0
	36	510, 150	8АIII	660	0.3	5	1.5	5	1.5	5	1.5	5	1.5
	37	500, 640	8АIII	1140	0.5	5	2.5	5	2.5	5	2.5	5	2.5
	38	220÷400, 760, 760	8АIII	ℓср. 1840	0.7	20	14.0	20	14.0	20	14.0	20	14.0
	39	220÷400, 580, 580	8АIII	ℓср 1470	0.6	40	24.0	40	24.0	40	24.0	40	24.0
	40	220÷400, 680, 680	8АIII	ℓср 1670	0.7	5	3.5	5	3.5	5	3.5	5	3.5
	41	650, 580	8АIII	1230	0.5	5	2.5	5	2.5	5	2.5	5	2.5
	42	580, 150	8АIII	730	0.3	5	1.5	5	1.5	5	1.5	5	1.5
	43	150, 410	8АIII	560	0.2	5	1.0	5	1.0	5	1.0	5	1.0
	44	650, 420	8АIII	1070	0.4	5	2.0	5	2.0	5	2.0	5	2.0
	47	555, 550, 110, 2700, 110	16АIII	3810	6.0	14	84.0	14	84.0	14	84.0	14	84.0

Совместно с данным см. л. л. КЖ-19, 20, 28, 29

Типовой проект 902-2-350 Альбом III

Инв. № подл. | Подп. и дата | Взам. инв. №

Привязан

Инв. №

Разраб.	Цветкова		
Провер.	Кулагина		
Рук. гр.	Гаврилов		
Гл. инж. пр.	Чернов		
Гл. спец.	Бабушкин		
Нач. отд.	Альтшулер		

ТП 902-2-350-КЖ

Аэротенк четырехкоридорный с размерами коридора 6х5х42-60 м

Стадия Р | Лист 21 | Листов

Секция "А". Днище. Ведомость одиночных стержней

Госстрой СССР Союзводоканалпроект г. Москва

1/887-02 23

Копировал: Лаврухина

Формат А2Г

План раскладки нижней арматуры

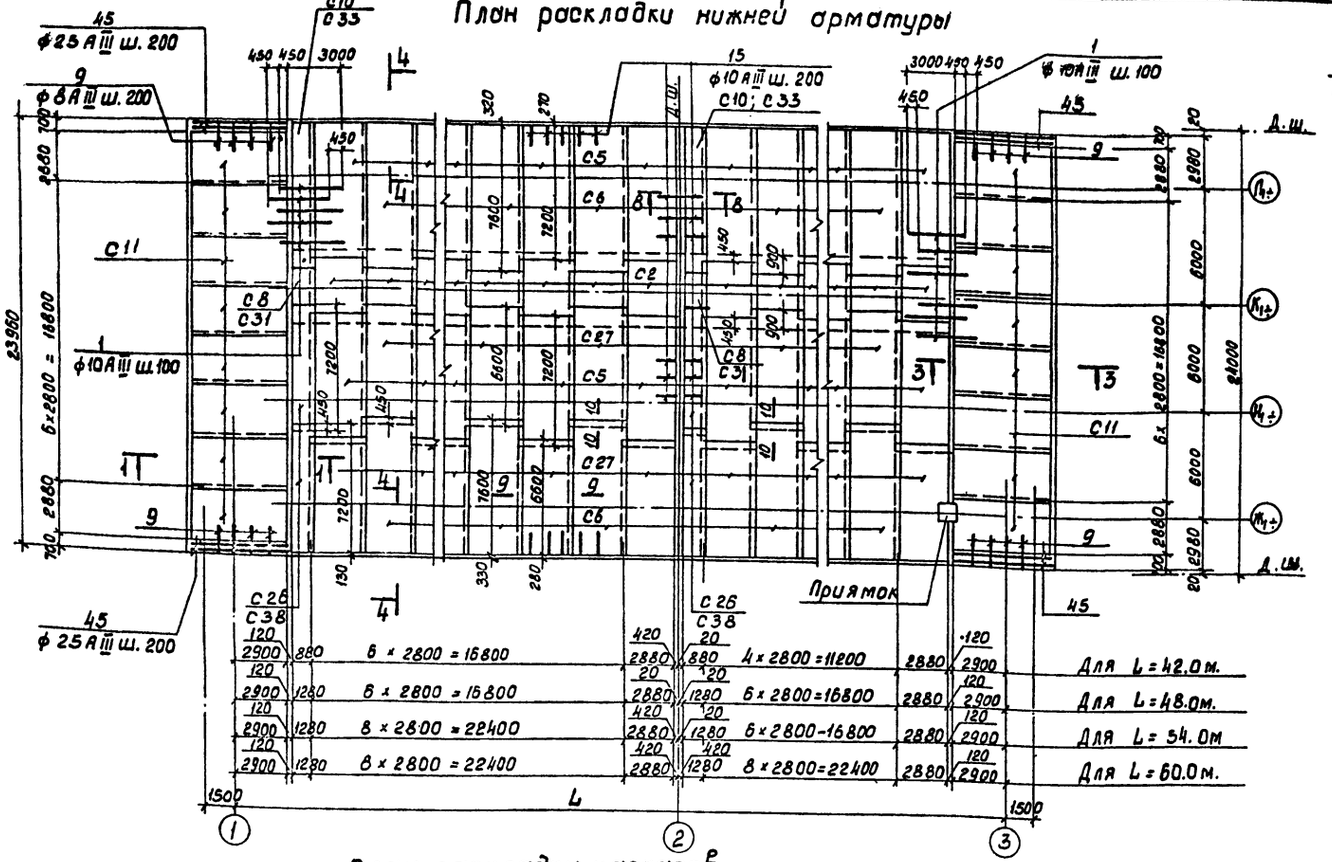

План раскладки каркасов

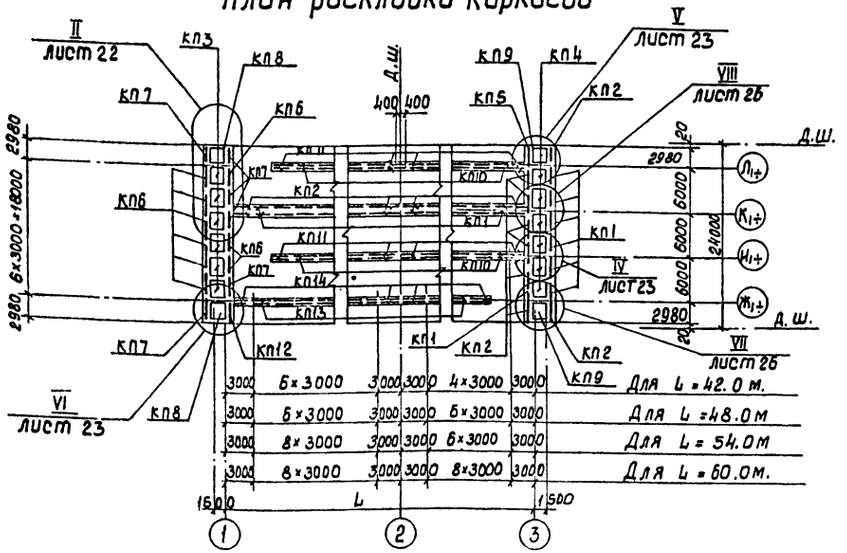

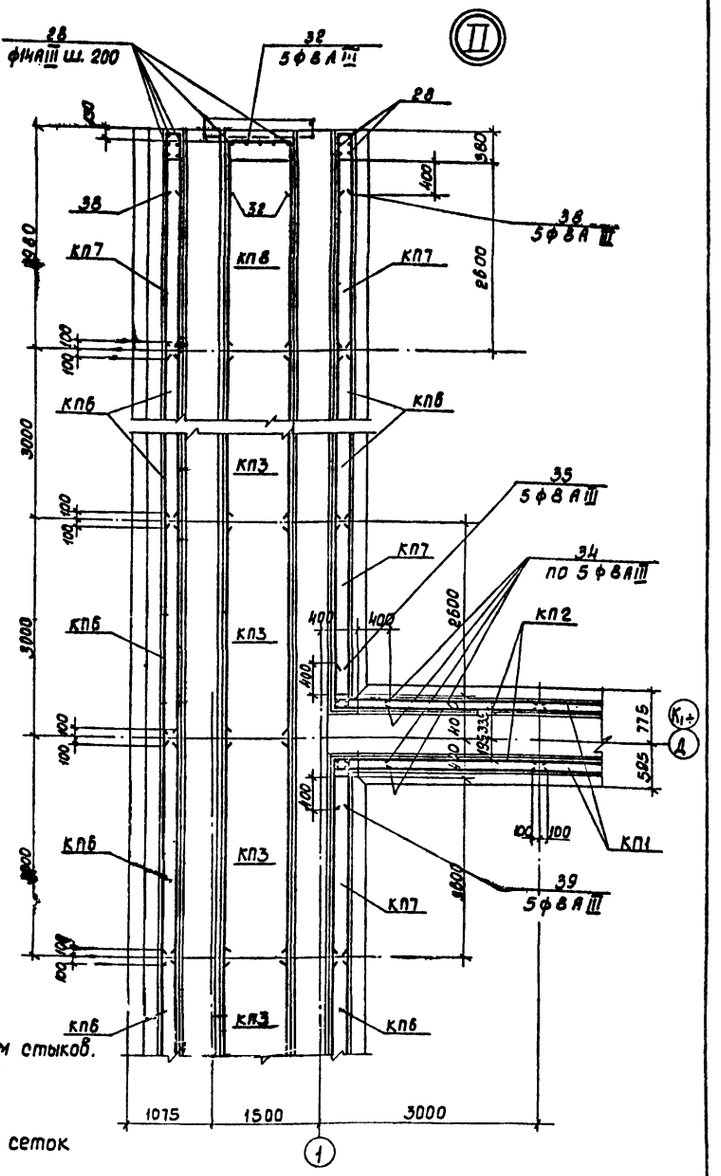

1. Совместное данным см. л. л. КЖ-15, 23, 24, 26, 28, 29.
2. Разбивка сеток дана по осям стыков.
3. Защитный слой бетона для нижней арматуры - 35 мм.
4. В месте приямка арматуру сеток обрезать по месту.

Привязан	Разраб.	Цветкова		ТП902-2-350-КЖ	
	Проверил	Петропавловская		Аэротенк четырехкоридорный с размерами коридора 6×5×42-60 м	Стадия: Р; Лист: 22; Листов:
	Рук. гр.	Гарбуз			
	Гл. инж. пр.	Чирков		Секция „6". Днище. Арматурный чертеж	Госстрой СССР СОЮЗВОДОКАНАЛПРОЕКТ г. Москва
Инв. №	Гл. спец.	Андрианов		Раскладка нижней арматуры	
	Нач. отд.	Альтшуллер			

Копировал 17337-02 24 Формат 22г.

Типовой проект 902-2-350 Альбом II

Инв. № подл. | Подпись и дата | Взам. инв. №

План раскладки верхней арматуры

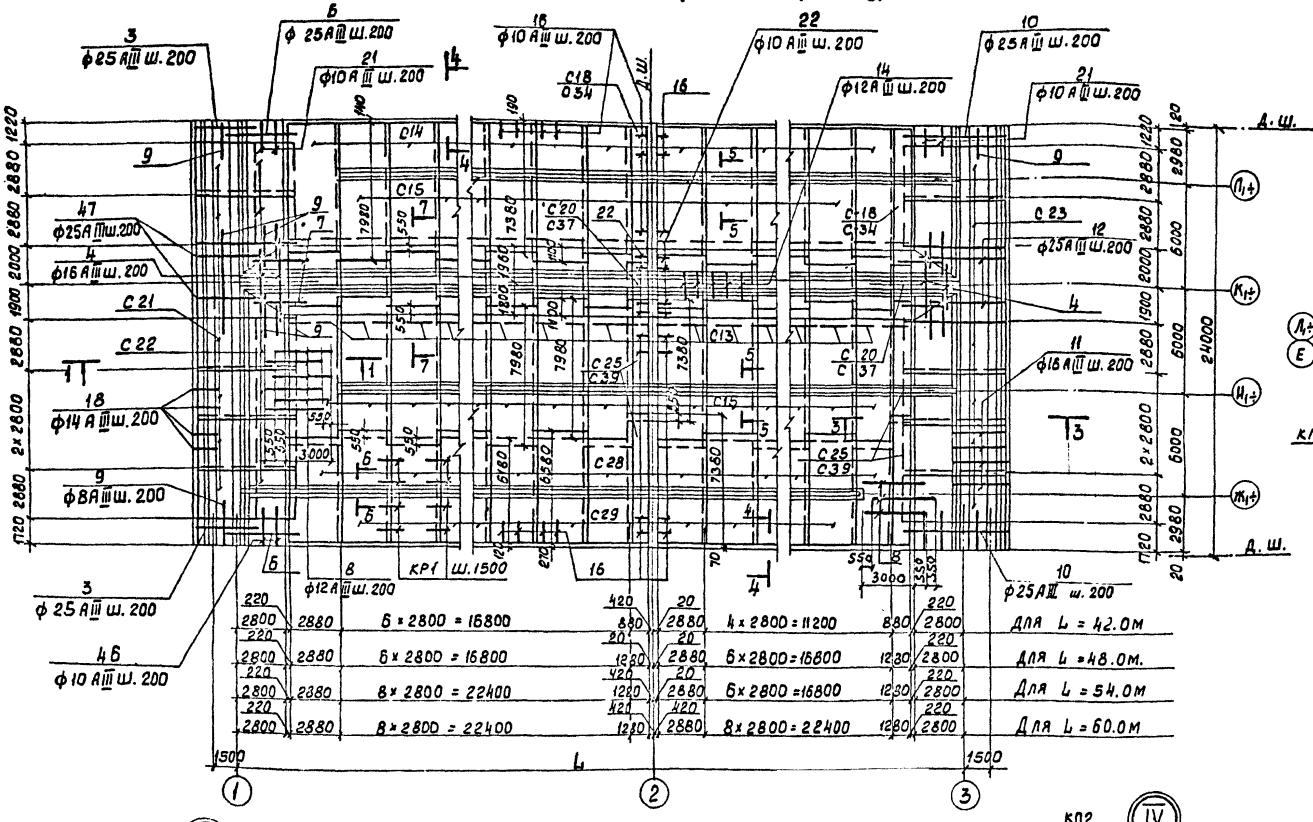

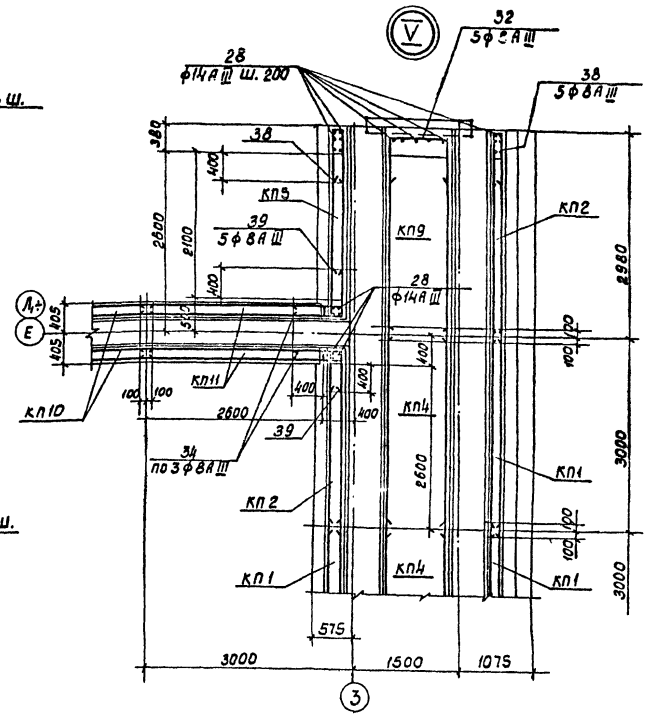

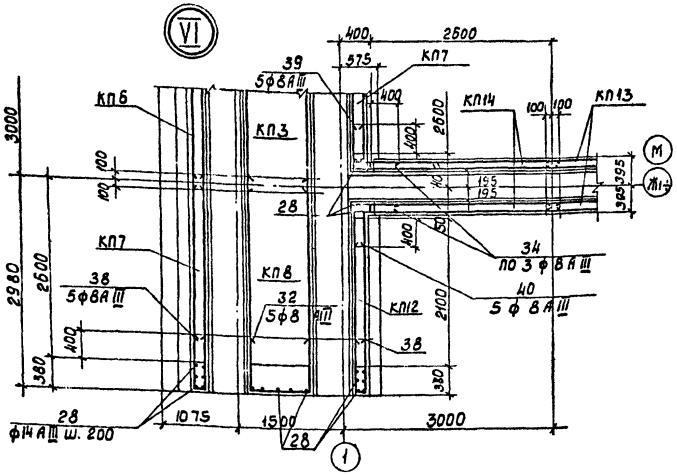

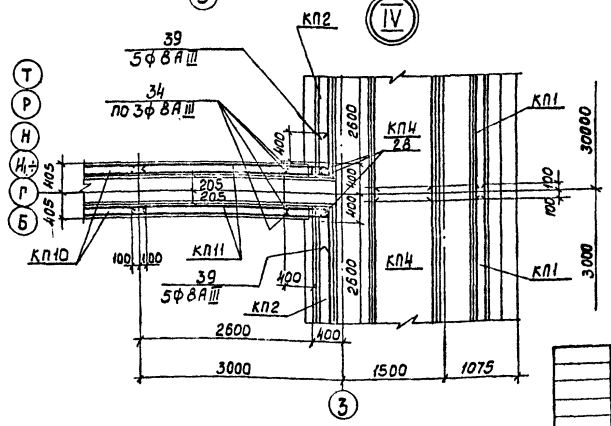

1. Совместно с данным см.л.л. КЖ-15, 22, 24, 25, 28, 29.
2. Разбивка сеток дана по осям стыков.
3. Защитный слой бетона – 25 мм.
4. В месте приямка арматуру сеток обрезать по месту.

Альбом II

Типовой проект 902-2-350

Инв.№ подл. | Подпись и дата | Взам. инв.№

Привязан

Инв.№

Разраб.	Цветкова		
Провер.	Петрашкевич		
Рук.гр.	Горбуз		
Гл.инж.пр	Чурков		
Гл.спец.	Андрианов		
Нач.отд	Альтшуллер		

ТП 902-2-350-КЖ

Аэротенк четырехкоридорный с размерами коридора 6 х 5 х 42 – 6.0м

Стадия	Лист	Листов
Р	23	

Секция „Б". Днище. Арматурный чертеж. Раскладка верхней арматуры

Росстрой СССР ГИПРОВОДОКАНАЛПРОЕКТ г. Москва

Копировал Доценко 17887-02 25 Формат А2г

Ведомость одиночных стержней на 1 секцию

Марка элита	Поз.	Эскиз или сечение	ф мм	Длина мм	Вес 1шт. кг.	Длина аэротенка м: 42.0 к-во	42.0 общий вес кг	48.0 к-во	48.0 общий вес кг	54.0 к-во	54.0 общий вес кг	60.0 к-во	60.0 общий вес кг
1	2	3	4	5	6	7	8	9	10	11	12	13	14
Одиночные стержни	1	3450	10AIII	3450	2,1	480	1008,0	480	1008,0	480	1008,0	480	1008,0
	3	555 550 110 2700 110	25AIII	3810	14,7	15	220,5	15	220,5	15	220,5	15	220,5
	4	500÷2000 90÷360 500÷2000 1350	16AIII	l ср. 3850	6,0	22	132,0	22	132,0	22	132,0	22	132,0
	6	4140	25AIII	4140	16,0	16	256,0	16	256,0	16	256,0	16	256,0
	7	1400÷4100	16AIII	l ср. 2750	4,4	10	44,0	10	44,0	10	44,0	10	44,0
	8	3550	12AIII	3550	3,2	202	646,4	202	646,4	202	646,4	202	646,4
	9	п.м.	8AIII	п.м.	0,395	п.м. 1900	750,0	п.м. 2080	821,0	п.м. 2260	892,0	п.м. 2440	963,0
	10	3200 3050	25AIII	6250	24,2	16	387,2	16	387,2	16	387,2	16	387,2
	11	230 20 230 3050	16AIII	3280	5,2	120	624,0	120	624,0	120	624,0	120	624,0
	12	500÷3200 47÷310 3050	25AIII	l ср. 4900	18,8	20	376,0	20	376,0	20	376,0	20	376,0
	14	230 20 230 230 1350 230	12AIII	1810	1,6	206	329,6	236	377,6	266	425,6	296	473,6
	15	350 300 630 100 600 400	10AIII	1480	0,9	710	639,0	770	693,0	830	747,0	890	801,0
	16	800 140 400	10AIII	1340	0,8	566	452,8	626	500,8	692	548,8	758	596,8
	17	330	10AIII	330	0,2	614	122,8	674	134,8	734	146,8	794	158,8
	18	700 350	14AIII	1050	1,3	120	156,0	120	156,0	120	156,0	120	156,0
	19	750 230 230 270 270	10AIII	1750	1,1	720	792,0	840	924,0	960	1056,0	1080	1188,0
	20	730 360 360 270 270	10AIII	1990	1,2	360	432,0	420	504,0	480	576,0	540	648,0
	21	1600 140÷360 400	10AIII	l ср. 2250	1,4	24	33,6	24	33,6	24	33,6	24	33,6
	22	800 140÷360 400	10AIII	l ср. 1450	0,9	24	21,6	24	21,6	24	21,6	24	21,6
	23	1140 1310 1140	10AIII	3590	2,2	11	24,2	11	24,2	11	24,2	11	24,2

Продолжение ведомости стержней

1	2	3	4	5	6	7	8	9	10	11	12	13	14
Одиночные стержни	24	1140 1500 1140	10AIII	3780	2,3	10	23,0	10	23,0	10	23,0	10	23,0
	25	150 1490 150	10AIII	1790	1,1	38	41,8	38	41,8	38	41,8	38	41,8
	26	150 1300 150	10AIII	1600	1,0	39	39,0	39	39,0	39	39,0	39	39,0
	27	500 1100 150	10AIII	1750	1,1	30	33,0	30	33,0	30	33,0	30	33,0
	28	950	14AIII	950	1,2	91	109,2	91	109,2	91	109,2	91	109,2
	32	650 900 650	8AIII	2200	0,9	20	18,0	20	18,0	20	18,0	20	18,0
	34	150 650	8AIII	800	0,3	66	19,8	66	19,8	66	19,8	66	19,8
	35	510 220÷400 510	8AIII	l ср. 1330	0,5	5	2,5	5	2,5	5	2,5	5	2,5
	38	760 220÷400 760	8AIII	l ср. 1830	0,7	40	28,0	40	28,0	40	28,0	40	28,0
	39	580 580 220÷400	8AIII	l ср. 1470	0,6	30	18,0	30	18,0	30	18,0	30	18,0
	40	680 220÷400 680	8AIII	l ср. 1670	0,7	5	3,5	5	3,5	5	3,5	5	3,5
	41	650 580	8AIII	1230	0,5	5	2,5	5	2,5	5	2,5	5	2,5
	42	580 150	8AIII	730	0,3	5	1,5	5	1,5	5	1,5	5	1,5
	43	150 410	8AIII	560	0,2	5	1,0	5	1,0	5	1,0	5	1,0
	44	650 420	8AIII	1070	0,4	5	2,0	5	2,0	5	2,0	5	2,0
	45	320 5450	25AIII	5770	22,2	16	355,2	16	355,2	16	355,2	16	355,2
	46	2100 400 140÷360	10AIII	l ср. 2750	1,7	24	40,8	24	40,8	24	40,8	24	40,8
	47	555 555 550 110 2700 110	25AIII	3810	14,7	20	294	20	294,0	20	294,0	20	294,0

Совместно с данным см. л.л. Кж-22, 23, 28, 29

Типовой проект 902-2-350 Альбом II

Инв. № подл. | Подпись и дата | Взам. инв. №

Разраб.	Цветкова		ТП 902-2-350-КЖ
Провер.	Петропавловская		
Рук. бр.	Гарбуз		Аэротенк четырехкоридорный с размерами коридора 6×5×42 – 60м
Гл. инж. пр.	Чирков		Секция „Э". Днище. Ведомость одиночных стержней
Гл. спец.	Андрианов		
Нач. отд.	Альтшуллер		

Стадия	Лист	Листов
Р	24	

Госстрой СССР СОЮЗВОДОКАНАЛПРОЕКТ г. Москва

Привязан

Инв. №

1788-02 26

Копировал: Филиппова

Формат 22Г

План раскладки нижней арматуры

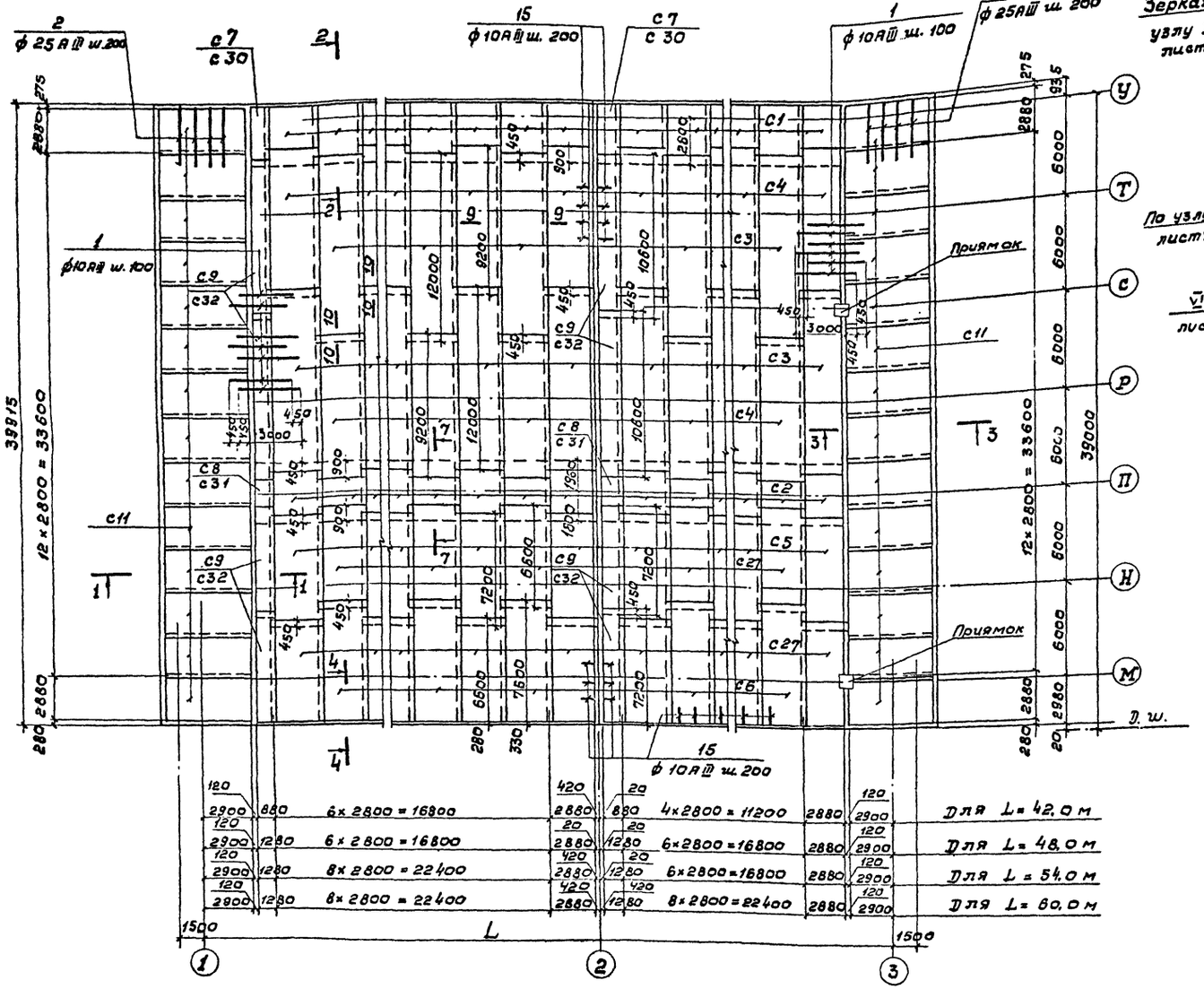

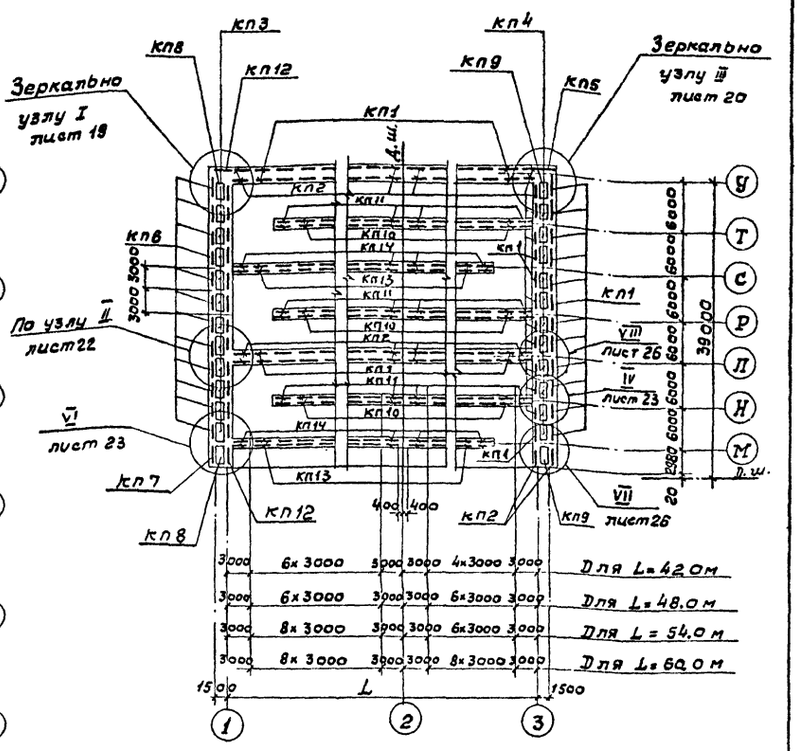

1. Совместно с данным см. л. л. КЖ – 16, 19, 20, 22, 23, 26, 28, 29.
2. Разбивка сеток дана по осям стыков.
3. Защитный слой бетона для нижней арматуры – 35 мм.
4. В местах приямков арматуру сеток обрезать по месту.

Типовой проект 902-2-350 Альбом II

Инв. № подл.	Подпись и дата	Взам. инв. №					

				ТП-902-2-350 - КЖ			
Привязан	Разраб.	Цветкова		Аэротенк четырехкоридорный с размерами коридора 6 × 5 × 42 – 60 м	Стадия	Лист	Листов
	Провер.	Петропавловск			Р	25	
	Рук. гр.	Гарбуз					
	Гл. инж. пр.	Чирков		Секция „В". Днище. Арматурный чертеж. Раскладка нижней арматуры	Госстрой СССР СОЮЗВОДОКАНАЛПРОЕКТ г. Москва		
Инв. №	Гл. спец.	Андрианов					
	Нач. отд.	Альтшуллер					

17887-02 27

Копировал: В. Филиппова Формат 221

План раскладки верхней арматуры

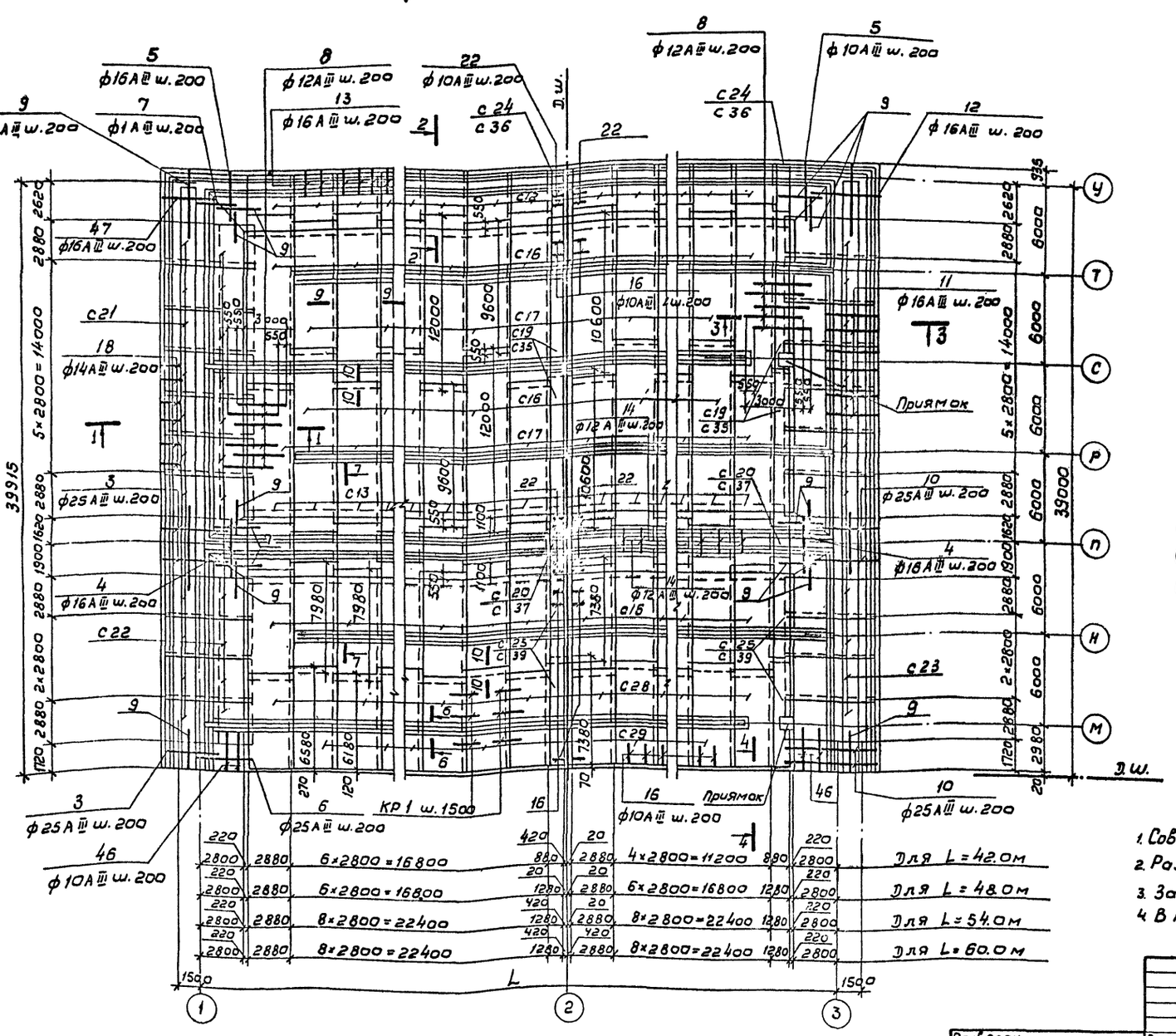

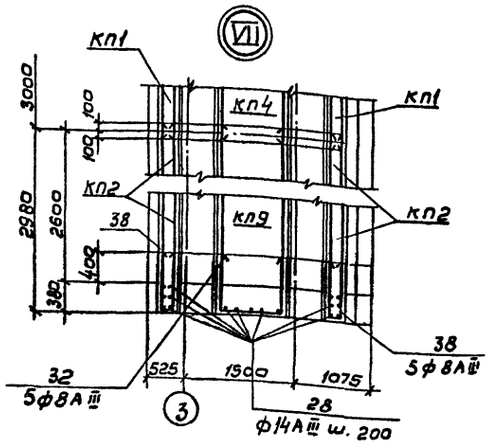

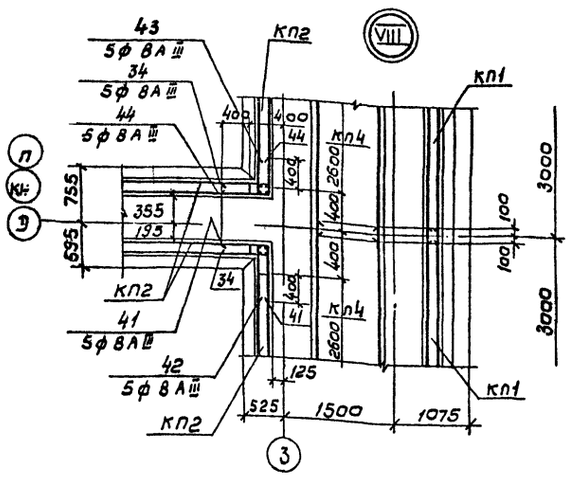

1. Совместно с данным см. л. л. КЖ-16, 19, 20, 22, 23, 25, 28, 29.
2. Разбивка сеток дана по осям стыков.
3. Защитный слой бетона - 25 мм.
4. В местах приямков арматуру сеток обрезать по месту.

Типовой проект 902-2-350 Альбом II

Привязан		Разраб	Цветкова		Аэротенк четырехкоридорный с размерами коридора 6×5×42 - 60 м	Стадия	Лист	Листов
		Провер	Петропавловская			Р	26	
		Рук. гр.	Гарбуз		Секция „В". Днище. Арматурный чертеж. Раскладка верхней арматуры.	Госстрой СССР СОЮЗВОДОКАНАЛПРОЕКТ г. Москва		
		Гл. инж. пр.	Чирков					
		Гл. спец.	Андрианов					
Инв. №		Нач. отд.	Альтшуллер					

17887-02 28

Копировал: В. Филиппова.

Инв. № подл. | Подпись и дата | Взам. инв. №

Типовой проект 902-2-350 Альбом II

Ведомость одиночных стержней на 1 секцию

Марка эл-та	Поз	Эскиз или сечение	ф мм	Длина мм	Вес 1шт. кг	Длина аэротенка 42.0 К-во	42.0 Общий вес, кг	48.0 К-во	48.0 Общий вес, кг	54.0 К-во	54.0 Общий вес, кг	60.0 К-во	60.0 Общий вес, кг
1	2	3	4	5	6	7	8	9	10	11	12	13	14
Одиночные стержни	1	3450	10АIII	3450	2.1	780	1638.0	780	1638.0	780	1638.0	780	1638.0
	2	3700	25АIII	3700	14.3	56	800.8	56	800.8	56	800.8	56	800.8
	3	555 550 110 2700 110	25АIII	3810	14.7	30	441.0	30	441.0	30	441.0	30	441.0
	4	500÷2000 90÷360 500÷2000 1350	16АIII	$l_{ср}$ 3850	6,0	22	132,0	22	132,0	22	132,0	22	132,0
	5	500÷3000 52÷315 1580	16АIII	$l_{ср}$ 3330	5,3	22	116,6	22	116,6	22	116,6	22	116,6
	6	4140	25АIII	4140	16.0	9	144.0	9	144.0	9	144.0	9	144.0
	7	1400÷4140	16АIII	$l_{ср}$ 2770	4,4	20	88.0	20	88.0	20	88.0	20	88.0
	8	3550	12АIII	3550	3.2	324	1036.8	324	1036.8	324	1036.8	324	1036.8
	9	п.м	8АIII	п.м	0.395	п.м 2000	790.0	п.м 2150	850.0	п.м 2300	910.0	п.м 2450	970.0
	10	3200 310 3050	25АIII	6250	24.2	30	726,0	30	726,0	30	726,0	30	726,0
	11	230 20 230 3050	16АIII	3280	5.2	195	1014.0	195	1014.0	195	1014.0	195	1014.0
	12	500÷3200 47÷310 3050	16АIII	$l_{ср}$ 4900	7.7	14	107.8	14	107.8	14	107.8	14	107.8
	13	230 20 1580 230	16АIII	1810	2.8	206	576.8	236	660.8	266	744.8	296	828.8
	14	230 20 230 230 1350 230	12АIII	1810	1.6	206	329.6	236	377.6	266	425.6	296	473.6
	15	350 300 630 100 600 400	10АIII	1480	0.9	625	562.5	655	589.5	685	616.5	715	643.5
	16	800 140 400	10АIII	1340	0.8	506	404.8	536	428.8	566	452.8	596	476.8
	17	330	10АIII	330	0.2	578	115.6	608	121.6	638	127.6	668	133.6
	18	700 350	14АIII	1050	1.3	195	253.5	195	253.5	195	253.5	195	253.5
	19	750 230 230 270 270	10АIII	1750	1.1	1080	1188.0	1260	1386.0	1440	1584.0	1620	1782.0
	20	730 360 360 270 270	10АIII	1990	1.2	720	864.0	840	1008.0	960	1152.0	1080	1296.0

Продолжение ведомости стержней

1	2	3	4	5	6	7	8	9	10	11	12	13	14
Одиночные стержни	22	800 140÷360 400	10АIII	$l_{ср}$ 1450	0.9	48	43.2	48	43.2	48	43.2	48	43.2
	23	1140 1310 1140	10АIII	3590	2.2	22	48.4	22	48.4	22	48.4	22	48.4
	24	1140 1500 1140	10АIII	3780	2.3	20	46.0	20	46.0	20	46.0	20	46.0
	25	150 1490 150	10АIII	1790	1.1	76	83.6	76	83.6	76	83.6	76	83.6
	26	150 1300 150	10АIII	1600	1.0	78	78.0	78	78.0	78	78.0	78	78.0
	27	500 1100 150	10АIII	1750	1.1	60	66.0	60	66.0	60	66.0	60	66.0
	28	950	14АIII	950	1.2	124	148.8	124	148.8	124	148.8	124	148.8
	29	810 450	8АIII	1260	0.5	10	5.0	10	5.0	10	5.0	10	5.0
	30	800 150	8АIII	950	0.4	10	4.0	10	4.0	10	4.0	10	4.0
	31	150 440	8АIII	590	0.2	10	2.0	10	2.0	10	2.0	10	2.0
	32	650 900 650	8АIII	2200	0.9	25	22.5	25	22.5	25	22.5	25	22.5
	33	800	8АIII	800	0.3	20	6.0	20	6.0	20	6.0	20	6.0
	34	150 650	8АIII	800	0.3	110	33.0	110	33.0	110	33.0	110	33.0
	35	510 220÷400 510	8АIII	$l_{ср}$ 1330	0.5	10	5.0	10	5.0	10	5.0	10	5.0
	36	510 150	8АIII	660	0.3	5	1.5	5	1.5	5	1.5	5	1.5
	37	500 640	8АIII	1140	0.5	5	2.5	5	2.5	5	2.5	5	2.5
	38	760 220÷400 760	8АIII	$l_{ср}$ 1840	0.7	20	14.0	20	14.0	20	14.0	20	14.0
	39	580 580 220÷400	8АIII	$l_{ср}$ 1470	0.6	45	27.0	45	27.0	45	27.0	45	27.0
	40	680 220÷400 680	8АIII	$l_{ср}$ 1670	0.7	10	7.0	10	7.0	10	7.0	10	7.0
	41	650 580	8АIII	1230	0.5	5	2.5	5	2.5	5	2.5	5	2.5
	42	580 150	8АIII	730	0.3	5	1.5	5	1.5	5	1.5	5	1.5
	43	150 410	8АIII	560	0.2	5	1.0	5	1.0	5	1.0	5	1.0
	44	650 150	8АIII	800	0.3	5	1.5	5	1.5	5	1.5	5	1.5
	46	2100 400 140÷360	10АIII	$l_{ср}$ 2750	1.7	24	40.8	24	40.8	24	40.8	24	40.8
	47	555 555 550 110 2700 110	16АIII	3810	6.0	14	84.0	14	84.0	14	84.0	14	84.0

Совместно с данным см. л.л. КЖ-25, 26, 28, 29.

Привязан	Разраб.	Цветкова	
	Проверил	Петропавловская	
	Рук. груп.	Гарбуз	
	Гл. инж. пр.	Чирков	
	Гл. специал.	Андрианов	
Инв. №	Нач. отд.	Альтшуллер	

ТП 902-2-350-КЖ

Аэротенк четырехкоридорный с размерами коридора 6х5х42-60м

Секция „В". Днище. Ведомость одиночных стержней.

Стадия	Лист	Листов
Р	27	

Госстрой СССР СОЮЗВОДОКАНАЛПРОЕКТ г. Москва

17887-02 29

Копировал: Лаврухина

Формат 22Г

Инв. № подл. | Подп. и дата | Взам. инв. №

Типовой проект 902-2-350 Альбом II

1-1

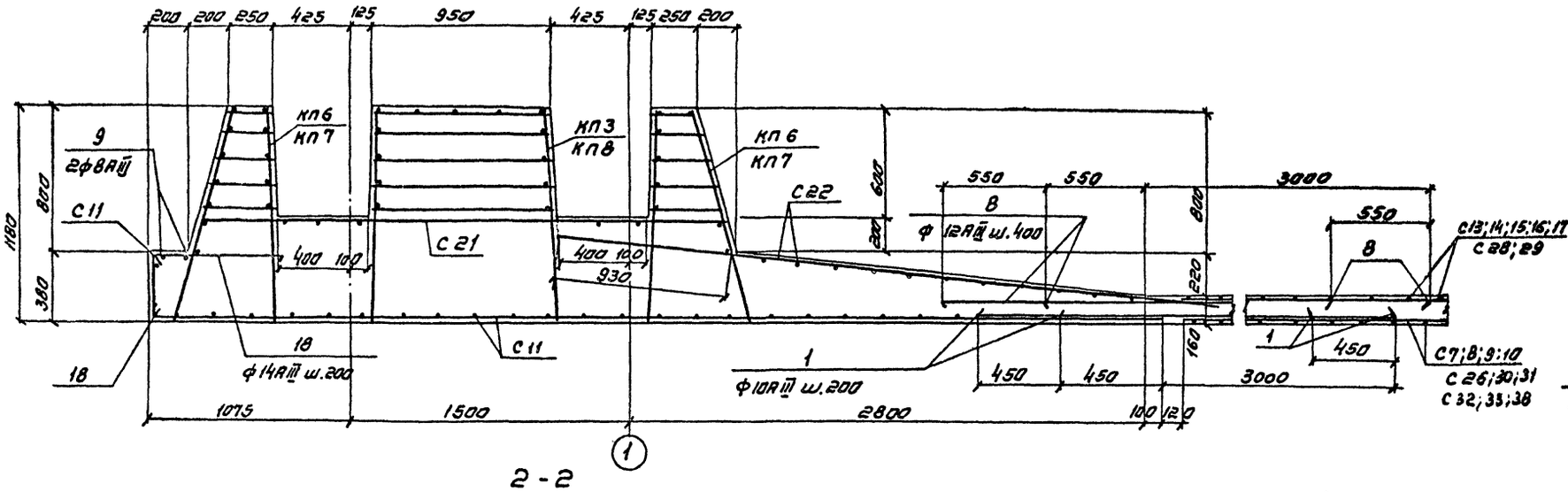

2-2

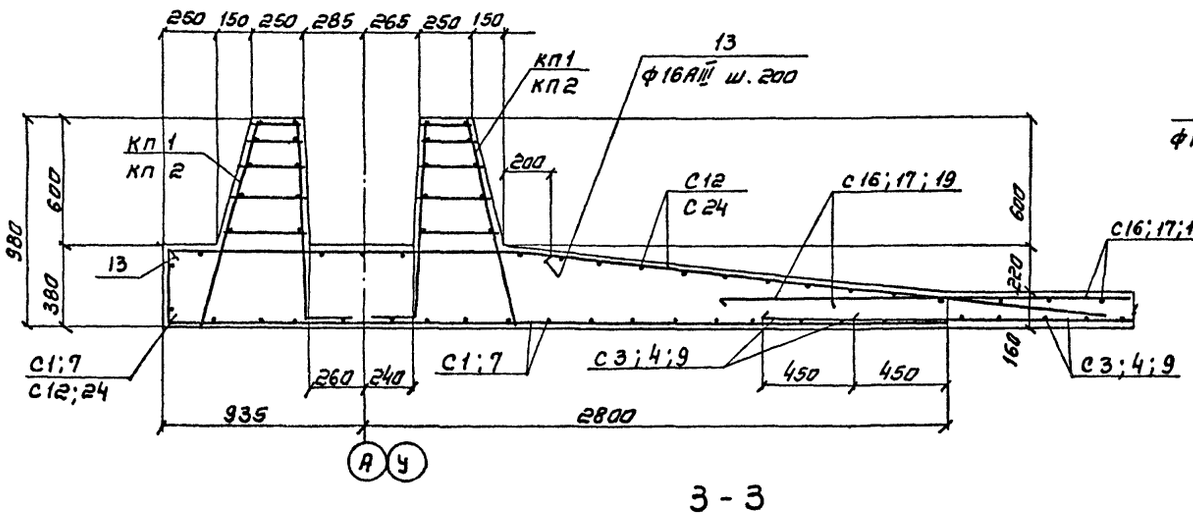

3-3

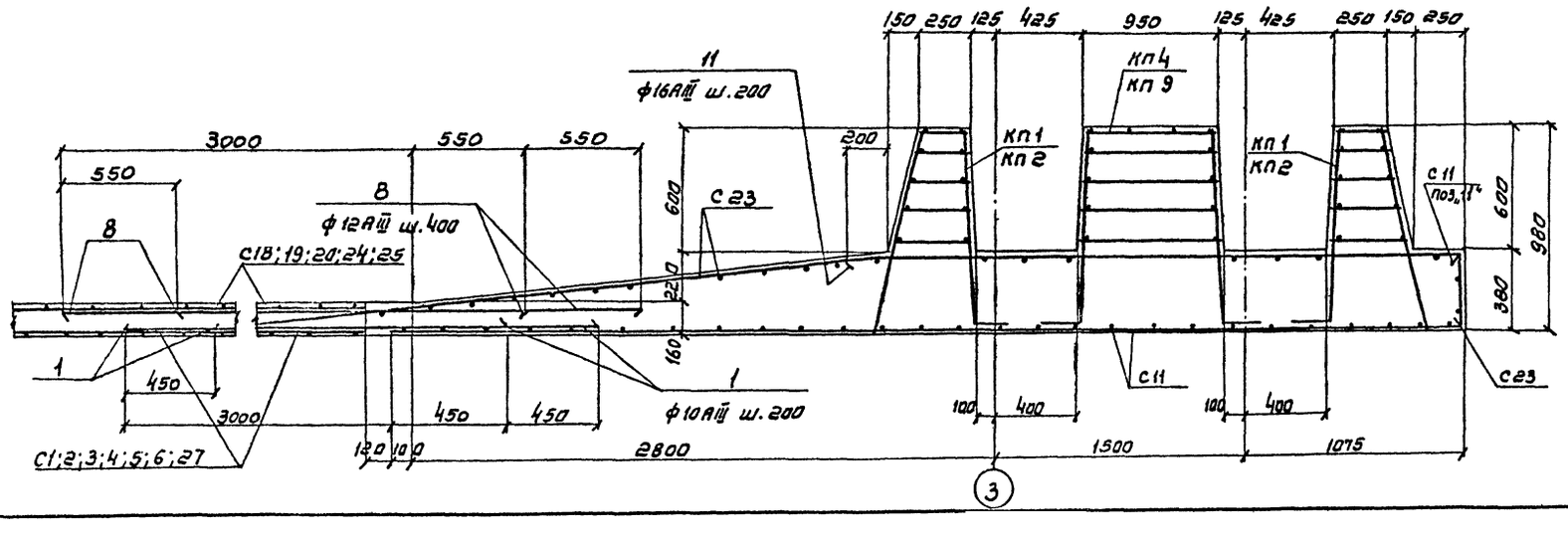

4-4

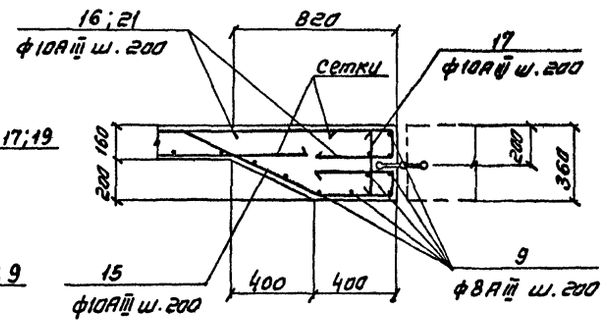

5-5

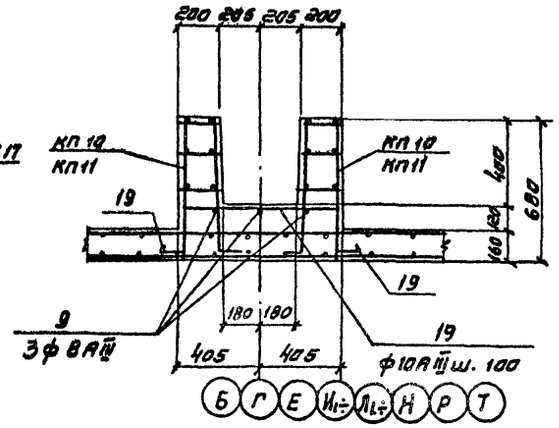

6-6

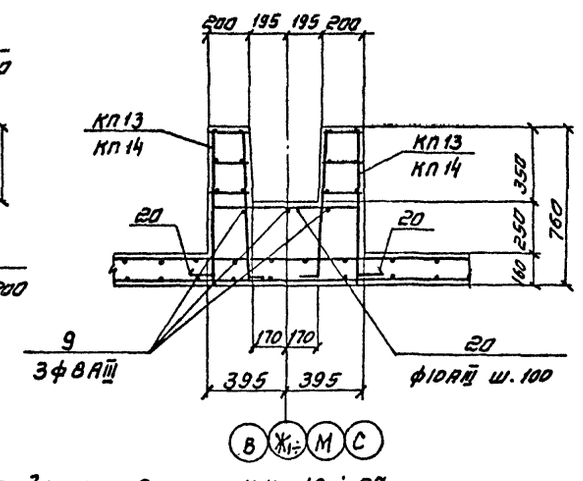

1. Совместно с данным см. л.л. КЖ-19 ÷ 27.
2. Защитный слой бетона для нижней арматуры - 35 мм, для верхней арматуры - 25 мм.

Привязан

Инв.№

				ТП 902-2-350-КЖ			
Разраб.	Цветкова			Аэротенк четырехкоридорный с размерами коридора 6×5×42-60м	Стадия	Лист	Листов
Провер.	Петропавловская				Р	29	
Рук. гр.	Горбуз						
Гл. инж. пр.	Чурков			Секции „А; Б; В". Днище. Арматурный чертеж. Сечения 1-1 по 6-6.	Госстрой СССР Союзводоканалпроект г. Москва		
Гл. спец.	Андрианов						
Нач. отд.	Альтшуллер						

17887-02 30

Копировал Синицына Формат А2г

Инв.№ подл. | Подпись и дата | Взам. инв.№

Типовой проект 902-2-350 Альбом II

7-7

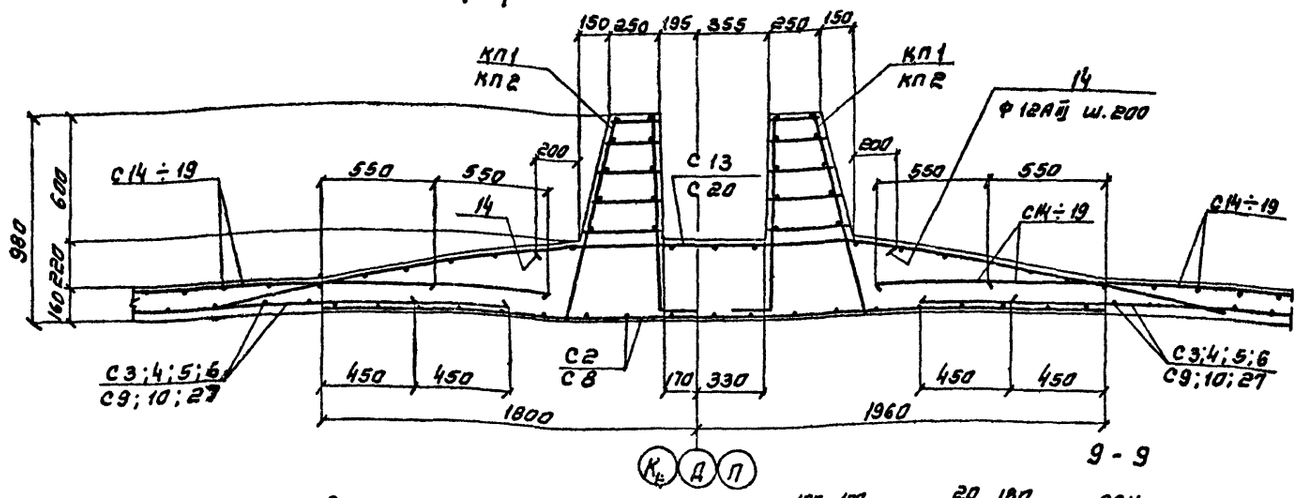

Армирование приямка

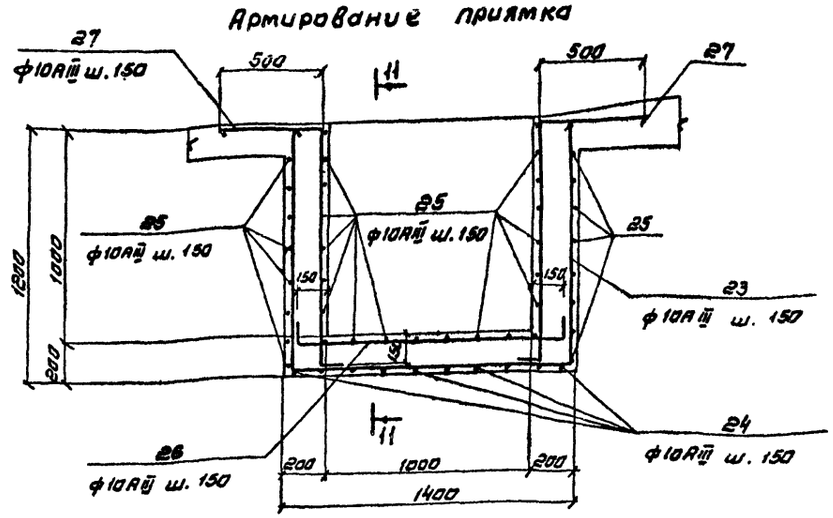

8-8

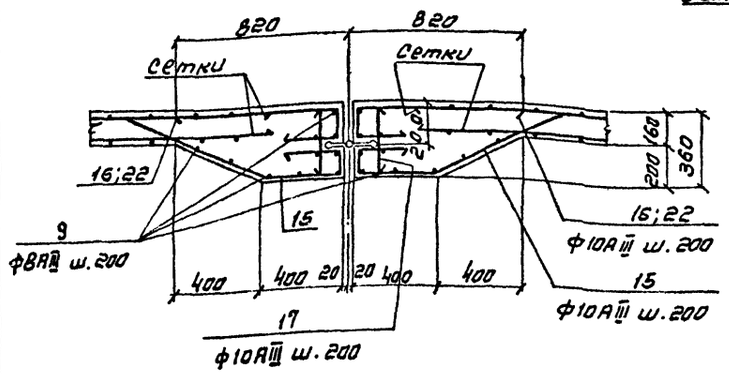

9-9

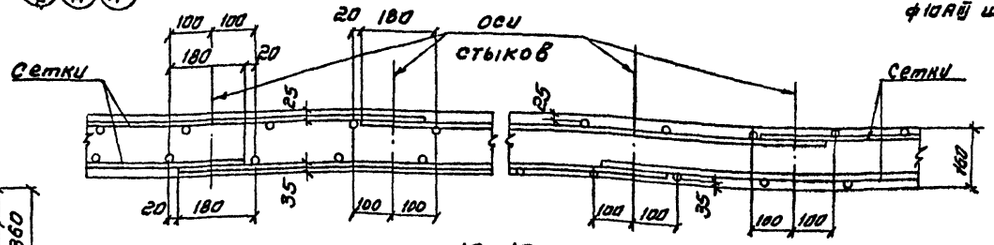

10-10

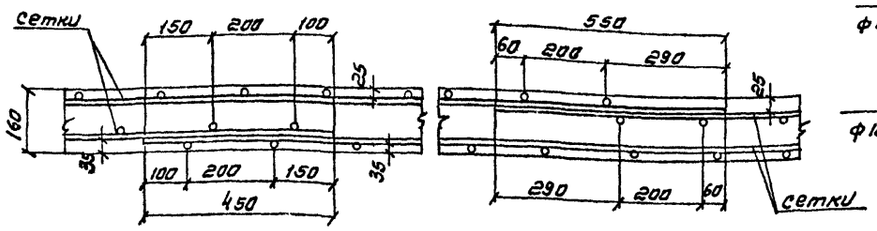

11-11

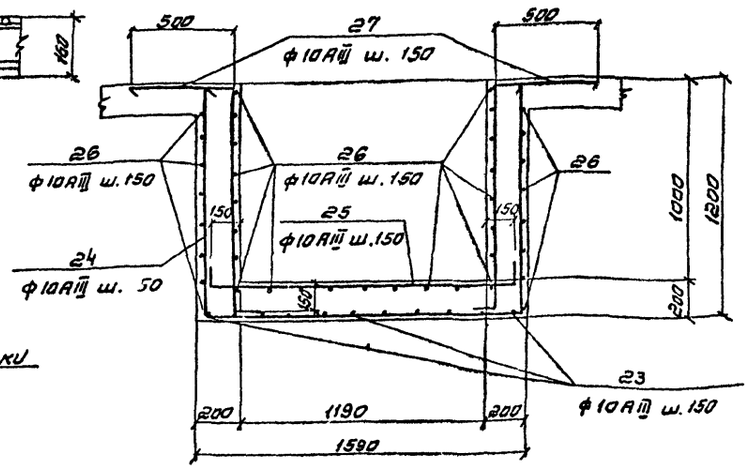

Выборка стали на один элемент. кг

Марка эл-та	Арматурные изделия: Арматурная сталь гост 5781-75, Класс AI, ф мм 6	ф мм 8	Итого	Класс AIII, ф мм 6	ф мм 8	Итого	Итого	Арматурная сталь гост 5,1459-72, Класс AIII, ф мм 10	12	14	16	20	25	Итого	Всего
Секция „А"	1249.2	2796.9	4046.1	2491.5	5415.9	7907.4		14714.3	6967.0	4387.9	1434.8	3748.8	21964.6	53217.4	65170.9
Секция „Б"	954.0	1814.0	2768.0	1660.3	3688.8	5549.1		11209.0	5293.6	2600.4	624.0	3748.8	10904.1	34379.9	42697.0
Секция „В"	1567.2	3167.5	4734.7	3060.4	6097.0	9157.4		17713.3	8528.8	4738.1	1590.8	3748.8	24551.3	60871.1	74763.2
Секция „А"	1469.4	2916.9	4382.3	2345.2	5881.7	8826.9		16692.3	7848.0	4723.9	1518.8	4430.4	23039.8	58253.2	71462.4
Секция „Б"	1119.0	1874.0	2993.0	2200.0	3993.8	6193.8		12738.8	5972.0	2768.4	624.0	4430.4	10904.1	37437.7	46624.5
Секция „В"	1836.4	3287.5	5125.9	3617.6	6599.0	10216.6		20239.1	9500.4	5074.1	1674.8	4430.4	25625.5	66544.3	81886.8
Секция „А"	1681.6	3036.9	4718.5	3342.1	6333.5	9675.6		18527.1	8625.4	5060.5	1602.8	5026.8	23980.6	62823.2	77217.3
Секция „Б"	1284.0	1834.0	3218.0	2496.1	4292.0	6788.1		14159.0	6568.8	2936.4	624.0	5026.8	10904.1	40219.1	50225.2
Секция „В"	2109.6	3407.5	5517.1	4104.8	7087.0	11191.8		22487.3	10443.0	5410.1	1758.8	5026.8	26566.3	71692.3	88401.2
Секция „А"	1897.8	3156.9	5054.7	3739.0	6785.3	10524.3		20361.9	9402.8	5395.9	1686.8	5623.2	24921.4	67392.0	82971.0
Секция „Б"	1449.0	1994.0	3443.0	2792.2	4590.2	7382.4		15579.2	7165.6	3104.4	624.0	5623.2	10904.1	43900.5	53825.9
Секция „В"	2380.8	3527.5	5908.3	4592.0	7575.0	12167.0		24738.6	11385.6	5746.1	1842.8	5623.2	27507.1	76840.3	94915.6

Для L = 42.0 м

Для L = 48.0 м

Для L = 54.0 м

Для L = 60.0 м

1 Совместно с данным см. л.л. КЖ -19 ÷ 27.

2. Защитный слой бетона для нижней арматуры - 35 мм; для верхней арматуры - 25 мм

Привязан

Инв. №

Инв. № подл. | Подпись и дата | Взам. инв. №

ТП 902-2-350-КЖ

Разраб.	Цветкова		Гаротенк четырехкоридорный с размерами коридора 6 х 5 х 42 - 60м. Секции „А, Б, В". Днище. Арматурный чертеж. Сечения 7-7 по 11-11. Выборка стали
Провер.	Петропавловский		
Рук. гр.	Гарбуз		
Гл. инж. пр.	Чирков		
Гл. спец.	Андрианов		
Нач. отд.	Альтшуллер		

Стадия	Лист	Листов
Р	29	

Госстрой СССР СОЮЗВОДОКАНАЛПРОЕКТ г. Москва

17887-02 31

Копировал Синицына

Формат 22г

План

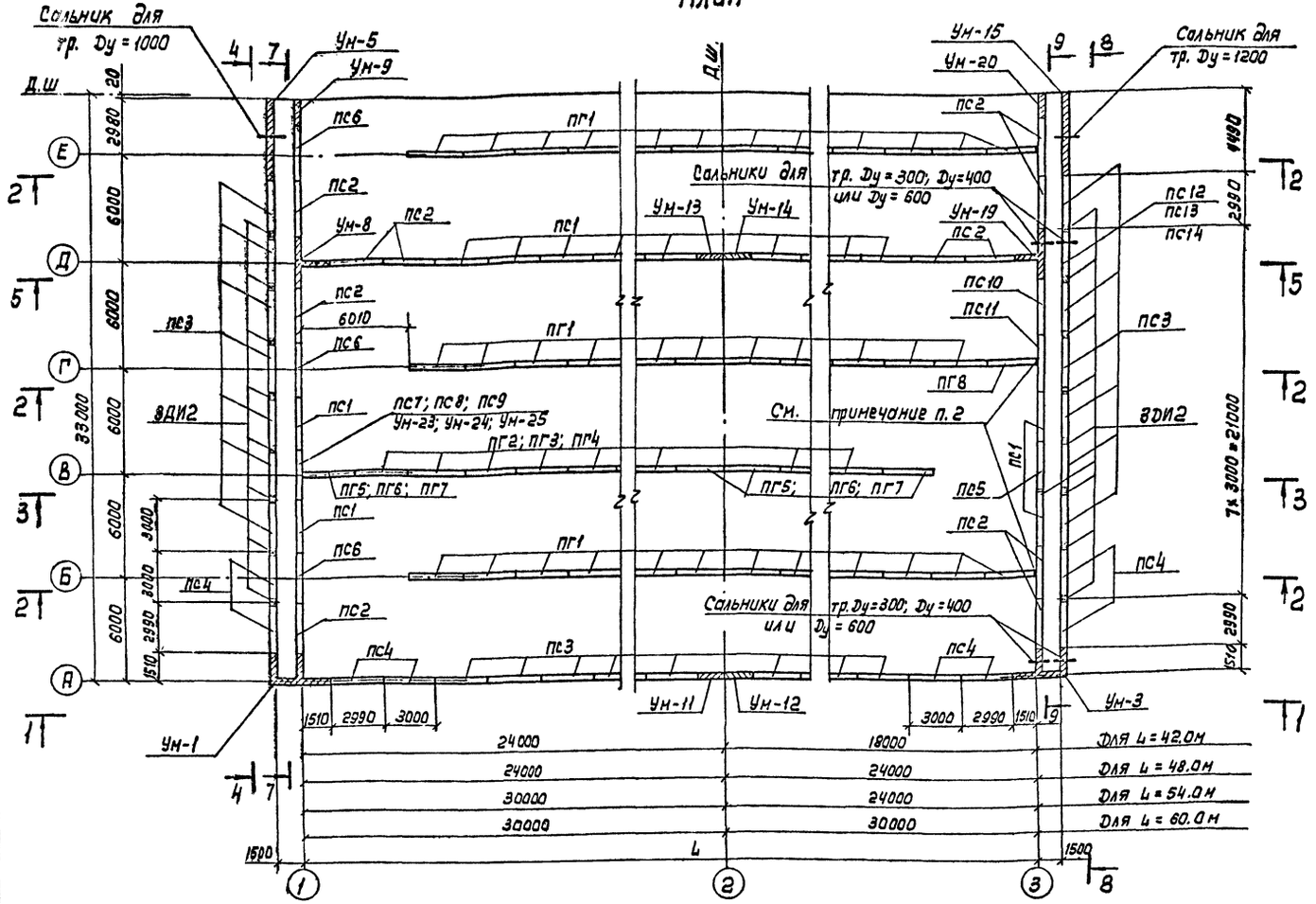

Продолжение спецификации

1	2	3	4	5	6	7	8	9
пг4	кжи-пг2; 3; 4-СБ	пг-45-2в	8	10	12	14	4.70	900×900
пг5	кжи-пг5; 6; 7-СБ	пг-45-2г	4	4	4	4	4.70	450×600
пг6	—— " ——	пг-45-2д	4	4	4	4	4.70	600×900
пг7	—— " ——	пг-45-2е	4	4	4	4	4.70	900×900
пг8	кжи-пг8-СБ	пг-54-2а	1	1	1	1	6.42	
		Монолитные участки						
Ум-1	кж-37, 42	Ум-1	1	1	1	1		
Ум-3	кж-37, 42	Ум-3	1	1	1	1		
Ум-5	кж-38, 42	Ум-5	1	1	1	1		
Ум-8	кж-40, 42	Ум-8	1	1	1	1		
Ум-9	кж-38, 42	Ум-9	1	1	1	1		
Ум-11	кж-39, 42	Ум-11	1	1	1	1		
Ум-12	кж-39, 42	Ум-12	1	1	1	1		
Ум-13	кж-39, 42	Ум-13	1	1	1	1		
Ум-14	кж-39, 42	Ум-14	1	1	1	1		
Ум-15	кж-40, 42	Ум-15	1	1	1	1		
Ум-19	кж-41, 42	Ум-19	1	1	1	1		
Ум-20	кж-38, 42	Ум-20	1	1	1	1		
Ум-23	кж-49	Ум-23	1	1	1	1		450×600
Ум-24	кж-49	Ум-24	1	1	1	1		600×900
Ум-25	кж-49	Ум-25	1	1	1	1		900×900
		Детали					Масса 1шт. кг	
поз. „1"	кж-36	⌀14АIII, ГОСТ 5.1459-72, В=250	544	576	608	640	0.3	
поз. „2"	кж-36	⌀10АIII, ГОСТ 5.1459-72, В=200	176	208	240	272	0.1	
ЗДИ2	кжи-ЗДИ2	Изделие закладное ЗДИ2	17	17	17	17	2.0	

1. Совместно с данным см. л.л. кж-33÷36.
2. Шов 10мм зачеканить асбесто-цементным раствором (оси 1 и 3).

Спецификация элементов к маркировочной схеме

Марка	Обозначение	Наименование	Длина аэротенка L м: 42.0	48.0	54.0	60.0	Масса 1шт. кг	Примеч. Сеч. лотка в×h
			Количество, шт.					
1	2	3	4	5	6	7	8	9
		Стеновые панели						
пс1	Серия 3.900-3в. 3 ч.1	пс2-54-к2	12	14	16	18	8.80	
пс2	—— " ——	пс2-54-к12	11	11	11	11	8.80	
пс3	кжи-пс3-СБ	пс2-54-к2а	21	23	25	27	8.80	
пс4	кжи-пс4-СБ	пс2-54-к12а	8	8	8	8	8.80	
пс5	кжи-пс5-СБ	пс2-54-к2б	1	1	1	1	8.80	
пс6	кжи-пс6-СБ	пс2-54-к12б	3	3	3	3	8.80	
пс7	кжи-пс7-СБ	пс2-54-к2в	1	1	1	1	8.50	450×600
пс8	кжи-пс8-СБ	пс2-54-к2г	1	1	1	1	8.40	600×900

Продолжение спецификации

1	2	3	4	5	6	7	8	9
пс9	кжи-пс9-СБ	пс2-54-к2д	1	1	1	1	8.80	900×900
пс10	кжи-пс10-СБ	пс2-54-к12в	1	1	1	1	7.75	
пс11	кжи-пс11-СБ	пс2-54-к12г	1	1	1	1	8.60	Труба
пс12	кжи-пс12, 13, 14-СБ	пс2-54-к2е	1	1	1	1	8.80	Dy=300
пс13	—— " ——	пс2-54-к2и	1	1	1	1	8.80	Dy=400
пс14	—— " ——	пс2-54-к2к	1	1	1	1	8.80	Dy=600
		Перегородочные панели						
пг1	Серия 3.900-3 в.6	пг-54-2	35	41	47	53	6.42	
пг2	кжи-пг2; 3; 4-СБ	пг-45-2д	8	10	12	14	4.70	450×600
пг3	—— " ——	пг-45-2б	8	10	12	14	4.70	600×900

Взам. инв. N | Подп. и дата | Инв. N подл.

Привязан

Инв. N

Разраб.	Цветкова		
Провер.	Петропавловская		
Рук. гр.	Гарбуз		
Гл. инж. пр.	Чирков		
Гл. спец.	Андрианов		
Нач. отд.	Альтшуллер		

ТП 902-2-350-КЖ

Аэротенк четырехкоридорный с размерами коридора 6×5×42-60м

Секция „А". Монтажный чертеж стен. План

Стадия	Лист	Листов
Р	30	

Госстрой СССР СОЮЗВОДОКАНАЛПРОЕКТ г. Москва

17887-02 32

Копировал: Лаврухина

Формат 22Г

Типовой проект 902-2-350 Альбом II

Альбом II

Типовой проект 902-2-350

План

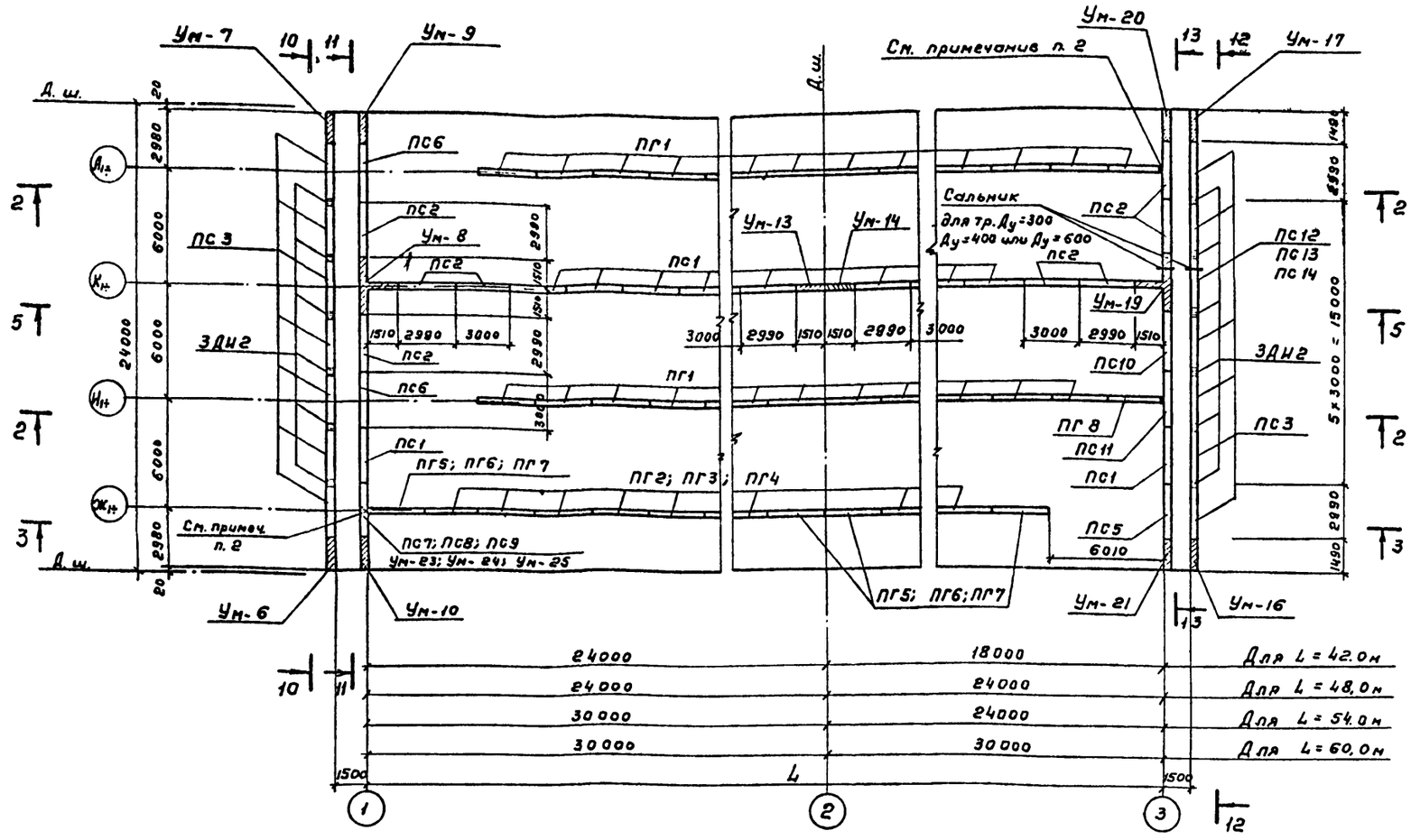

Продолжение спецификации

1	2	3	4	5	6	7	8	9
ПГ7	КЖИ-ПГ5; 6; 7-СБ	ПГ-45-2в	4	4	4	4	4.70	900×900
ПГ8	КЖИ-ПГ8	ПГ-54-2в	1	1	1	1	6.42	
		Монолитные участки						
Ум-6	КЖ-38, 42	Ум-6	1	1	1	1		
Ум-7	КЖ-39, 42	Ум-7	1	1	1	1		
Ум-8	КЖ-40, 42	Ум-8	1	1	1	1		
Ум-9	КЖ-38, 42	Ум-9	1	1	1	1		
Ум-10	КЖ-38, 42	Ум-10	1	1	1	1		
Ум-13	КЖ-39, 42	Ум-13	1	1	1	1		
Ум-14	КЖ-39, 42	Ум-14	1	1	1	1		
Ум-16	КЖ-40, 42	Ум-16	1	1	1	1		
Ум-17	КЖ-41, 42	Ум-17	1	1	1	1		
Ум-19	КЖ-41, 42	Ум-19	1	1	1	1		
Ум-20	КЖ-38, 42	Ум-20	1	1	1	1		
Ум-21	КЖ-38, 42	Ум-21	1	1	1	1		
Ум-23	КЖ-49	Ум-23	1	1	1	1		450×600
Ум-24	КЖ-49	Ум-24	1	1	1	1		600×900
Ум-25	КЖ-49	Ум-25	1	1	1	1		900×900
		Детали					Масса 1 шт. кг	
Поз. „1"	КЖ-36	ф14 AIII, ГОСТ 5.1459-72, в=250	272	288	304	320	0,3	
Поз. „2"	КЖ-36	ф10 AIII, ГОСТ 5.1459-72, в=200	132	156	180	204	0,1	
ЗДИ2	КЖИ-ЗДИ2	Изделие закладное ЗДИ2	12	12	12	12	2.0	

Спецификация элементов к маркировочной схеме

Марка	Обозначение	Наименование	Длина азротенка L м 42.0	48.0	54.0	60.0	Масса 1 шт т	Примеч. сеч. легких в×h
			Количество шт					
1	2	3	4	5	6	7	8	9
		Стеновые панели						
ПС1	Серия 3.900-3 в. 3 ч.1	ПС2-54-К2	10	12	14	16	8.80	
ПС2	——— " ———	ПС2-54-К12	8	8	8	8	8.80	
ПС3	КЖИ-ПС3-СБ	ПС2-54-К2а	13	13	13	13	8.80	
ПС5	КЖИ-ПС5-СБ	ПС2-54-К2б	1	1	1	1	8.80	
ПС6	КЖИ-ПС6-СБ	ПС2-54-К12б	2	2	2	2	8.80	
ПС7	КЖИ-ПС7-СБ	ПС2-54-К2в	1	1	1	1	8.50	450×600
ПС8	КЖИ-ПС8-СБ	ПС2-54-К2г	1	1	1	1	8.40	600×900
ПС9	КЖИ-ПС9-СБ	ПС2-54-К2д	1	1	1	1	8.30	900×900
ПС10	КЖИ-ПС10-СБ	ПС2-54-К12в	1	1	1	1	7.75	

Продолжение спецификации

1	2	3	4	5	6	7	8	9
ПС11	КЖИ-ПС11-СБ	ПС2-54-К12г	1	1	1	1	8.60	Труба
ПС12	КЖИ-ПС12,13,14-СБ	ПС2-54-К2е	1	1	1	1	8.80	Ду=300
ПС13	——— " ———	ПС2-54-К2ж	1	1	1	1	8.80	Ду=400
ПС14	——— " ———	ПС2-54-К2к	1	1	1	1	8.80	Ду=600
		Перегородочные панели						
ПГ1	Серия 3.900-3 в. 6	ПГ-54-2	23	27	31	35	6.42	
ПГ2	КЖИ-ПГ2;3;4-СБ	ПГ-45-2а	8	10	12	14	4.70	450×600
ПГ3	——— " ———	ПГ-45-2б	8	10	12	14	4.70	600×900
ПГ4	——— " ———	ПГ-45-2в	8	10	12	14	4.70	900×900
ПГ5	КЖИ-ПГ5;6;7-СБ	ПГ-45-2г	4	4	4	4	4.70	450×600
ПГ6	——— " ———	ПГ-45-2д	4	4	4	4	4.70	600×900

1. Совместно с данным см. л. №. КЖ-33÷36.
2. Шов 10 мм. зачеканить асбесто-цементным раствором (оси 1 и 3).

Привязан

Инв. №

Инв. № подл. | Подпись и дата | Взам. инв. №

ТП 902-2-350-КЖ

Разраб.	Цветкова		Азротенк четырехкоридорный с размерами коридора 6×5×42-60м
Провер.	Петропавловский		
Рук. гр.	Гарбуз		
Гл. инж. пр.	Чирков		Секция „Б". Монтажный чертеж стен. План
Гл. спец.	Андриенов		
Нач. отд.	Ялышулис		

Стадия	Лист	Листов
Р	31	

Госстрой СССР Союзводоканалпроект г. Москва

17387-02 33

Копировал: Гольденбаум Формат 22Г

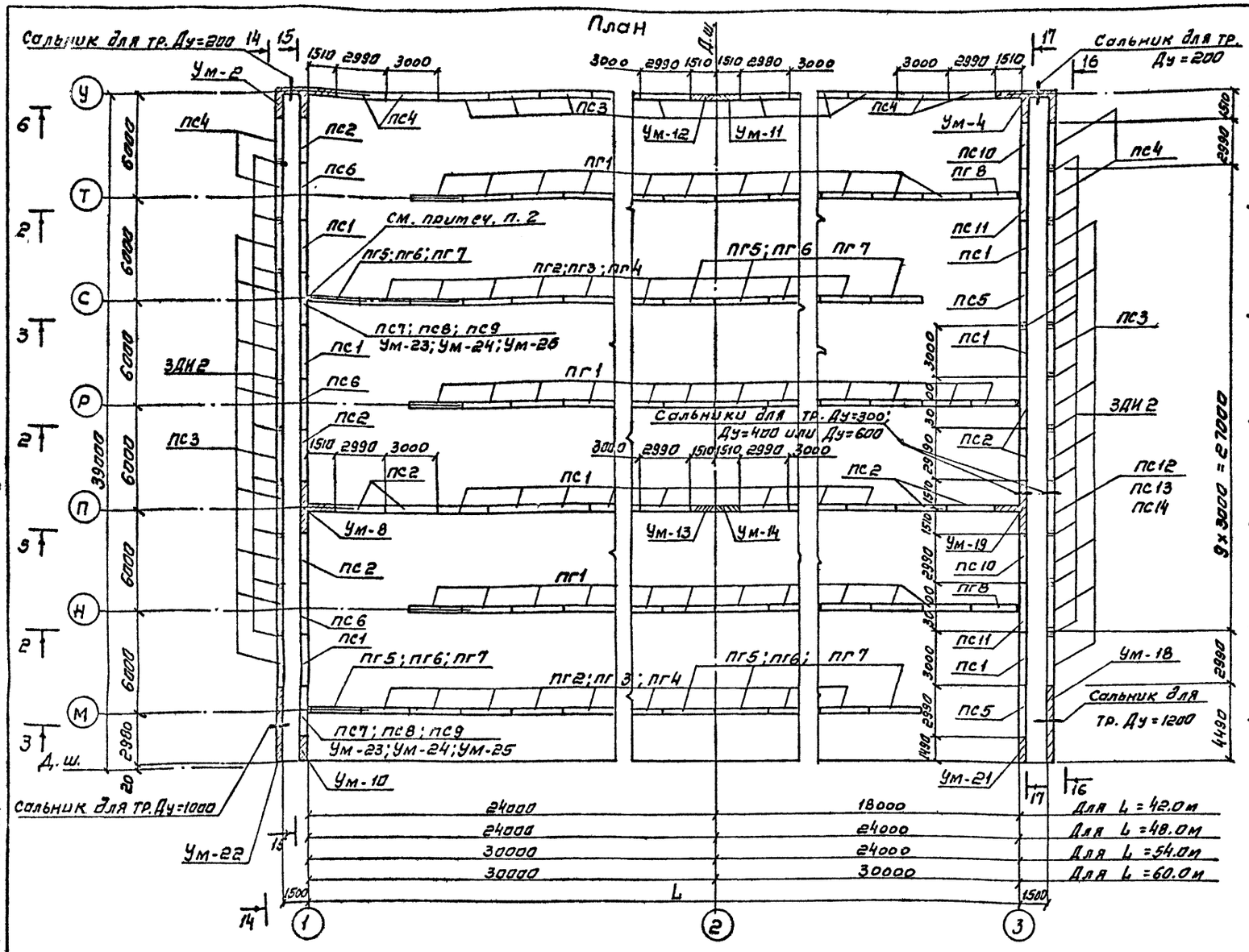

Продолжение спецификации

1	2	3	4	5	6	7	8	9
пг4	Кжи-пг2;3;4-СБ	пг-45-2в	16	20	24	28	4.70	900x900
пг5	Кжи-пг5;6;7-СБ	пг-45-2г	8	8	8	8	4.70	450x600
пг6	—"—	пг-45-2д	8	8	8	8	4.70	600x900
пг7	—"—	пг-45-2е	8	8	8	8	4.70	900x900
пг8	Кжи-пг8-СБ	пг-54-2а	2	2	2	2	6.42	
		Монолитные участки						
Ум-2	Кж-37,42	Ум-2	1	1	1	1		
Ум-4	Кж-37,42	Ум-4	1	1	1	1		
Ум-8	Кж-40,42	Ум-8	1	1	1	1		
Ум-10	Кж-38,42	Ум-10	1	1	1	1		
Ум-11	Кж-39,42	Ум-11	1	1	1	1		
Ум-12	Кж-39,42	Ум-12	1	1	1	1		
Ум-13	Кж-39,42	Ум-13	1	1	1	1		
Ум-14	Кж-39,42	Ум-14	1	1	1	1		
Ум-18	Кж-41,42	Ум-18	1	1	1	1		
Ум-19	Кж-41,42	Ум-19	1	1	1	1		
Ум-21	Кж-38,42	Ум-21	1	1	1	1		
Ум-22	Кж-39,42	Ум-22	1	1	1	1		
Ум-23	Кж-49	Ум-23	2	2	2	2		450x500
Ум-24	Кж-49	Ум-24	2	2	2	2		600x900
Ум-25	Кж-49	Ум-25	2	2	2	2		900x900
		Детали					масса 1шт.кг	
поз. "1"	Кж-36	ф14АⅢ, ГОСТ5,1459-72, ℓ=250	608	640	672	704	0.3	
поз. "2"	Кж-36	ф10АⅢ, ГОСТ5,1459-72, ℓ=200	220	260	300	340	0.1	
ЗДИ2	Кж-36	Изделие закладное ЗДИ2	21	21	21	21	2.0	

Спецификация элементов к маркировочной схеме

Марка	Обозначение	Наименование	Длина аэротенка Lм 42.0	48.0	54.0	60.0	Масса 1шт т	Примеч. Сеч. лотка в x h
			Количество шт					
1	2	3	4	5	6	7	8	9
		стеновые панели						
пс1	Серия 3.900-3 в.3 ч.1	пс2-54-К2	14	16	18	20	8.80	
пс2	—"—	пс2-54-К12	9	9	9	9	8.80	
пс3	Кжи-пс3-СБ	пс2-54-К2а	25	27	29	31	8.80	
пс4	Кжи-пс4-СБ	пс2-54-К12а	8	8	8	8	8.80	
пс5	Кжи-пс5-СБ	пс2-54-К2б	2	2	2	2	8.80	
пс6	Кжи-пс6-СБ	пс2-54-К12б	3	3	3	3	8.80	
пс7	Кжи-пс7-СБ	пс2-54-К2в	2	2	2	2	8.50	450x600
пс8	Кжи-пс8-СБ	пс2-54-К2г	2	2	2	2	8.40	600x900

Продолжение спецификации

1	2	3	4	5	6	7	8	9
пс9	Кжи-пс9-СБ	пс2-54-К2д	2	2	2	2	8.30	900x900
пс10	Кжи-пс10-СБ	пс2-54-К12в	2	2	2	2	7.75	
пс11	Кжи-пс11-СБ	пс2-54-К12г	2	2	2	2	8.60	Труба
пс12	Кжи-пс12;13,14-СБ	пс2-54-К2е	1	1	1	1	8.80	Ду=300
пс13	—"—	пс2-54-К2и	1	1	1	1	8.80	Ду=400
пс14	—"—	пс2-54-К2к	1	1	1	1	8.80	Ду=600
		перегородочные панели						
пг1	Серия 3.900-3 в.6	пг-54-2	34	40	46	52	6.42	
пг2	Кжи-пг2;3;4-СБ	пг-45-2а	16	20	24	28	4.70	450x600
пг3	—"—	пг-45-2б	16	20	24	28	4.70	600x900

1. Совместно с данным см. л.л. Кж-33÷36.
2. Шов 10мм зачеканить асбесто-цементным раствором (оси 1и3).

Привязан

Инв. №

Типовой проект 902-2-350 Альбом II

Взам. инв. №

Подпись и дата

Инв. № подл.

Разраб.	Цветкова		
Проверил	Петропавловский		
Рук. гр.	Гарбуз		
Гл. инж. пр.	Чирков		
Гл. спец.	Андрианов		
Нач. отд.	Альтшиллер		

ТП 902-2-350-КЖ

Аэротенк четырехкоридорный с размерами коридора 6x5x42-60м

Секция „Б" монтажный чертеж стен. План.

Стадия	Лист	Листов
Р	32	

Госстрой СССР ЮЗВОДОКАНАЛПРОЕКТ г. Москва

17887-02 34

Копировал [illegible]

формат 22г

Альбом II

Типовой проект 902-2-350

Инв. N подл. | Подпись и дата | Взам. инв. N

1-1

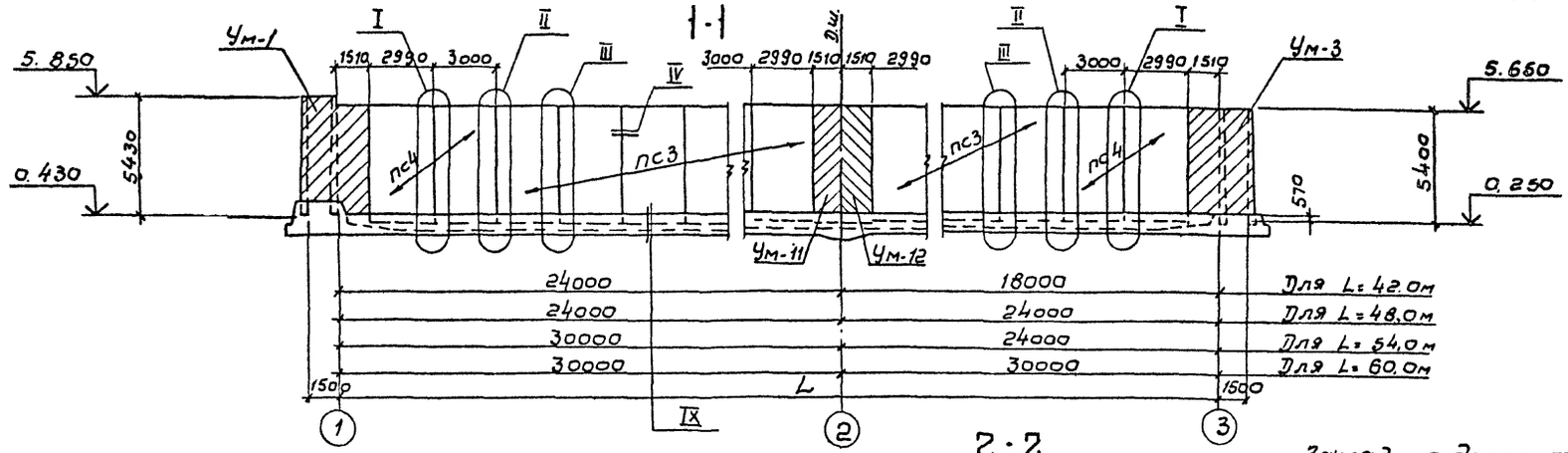

2-2

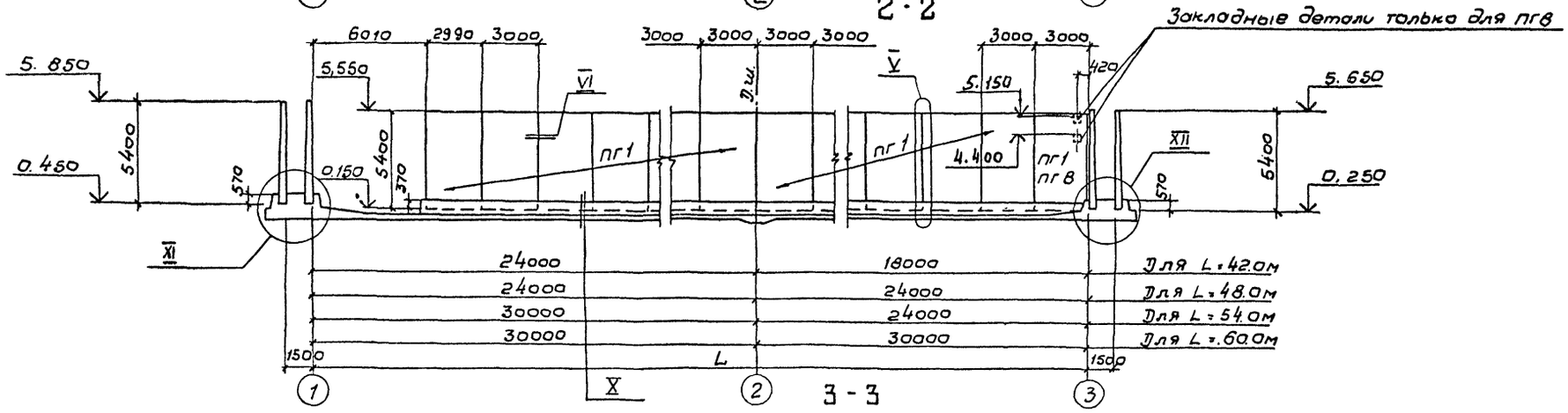

3-3

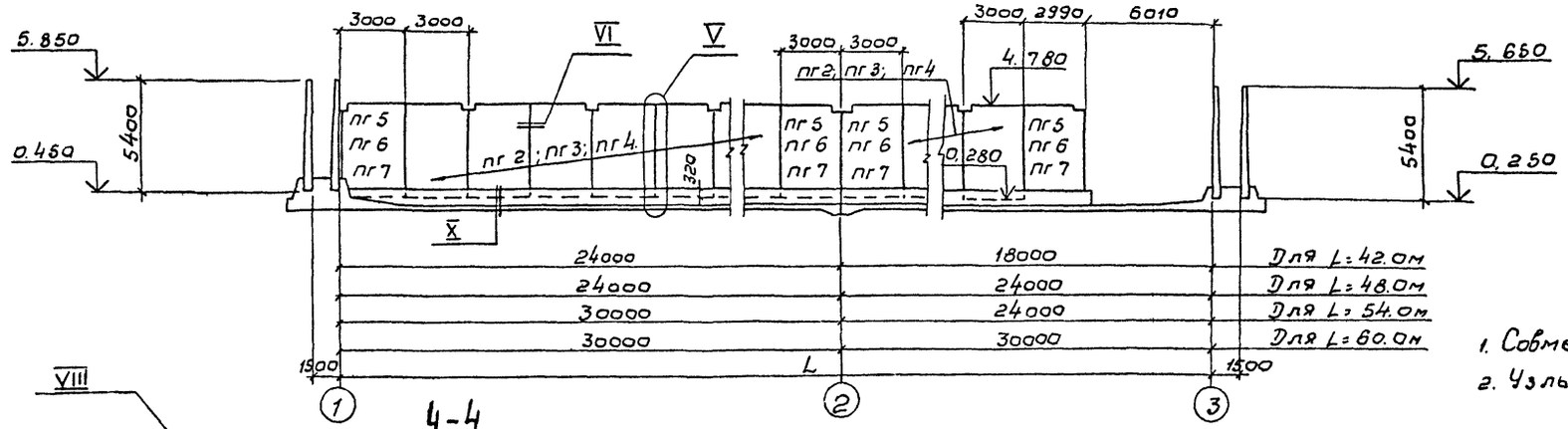

4-4

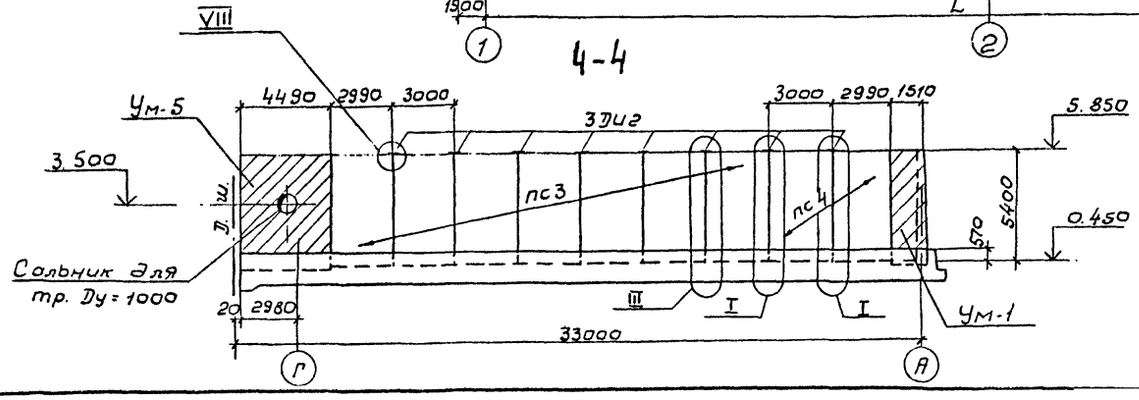

1. Совместно с данным см. л.л. КЖ-30÷32, 36.
2. Узлы см. л. КЖ-36.

Привязан.				ТП 902-2-350-КЖ	
Инв. N	Разраб.	Цветкова		Аэратенк четырехкоридорный с размерами коридора 6×5×42-60м	Стадия: Р; Лист: 33; Листов:
	Провер.	Петровнович			
	Рук. гр.	Гарбуз		Монтажный чертеж стен. Виды 1-1÷4-4	Госстрой СССР СОЮЗВОДОКАНАЛПРОЕКТ г. Москва
	Гл. инж. пр.	Чурков			
	Гл. спец.	Андрианов			
	Нач. отд. 3	Альтшуллер			

17887-02 35

5-5

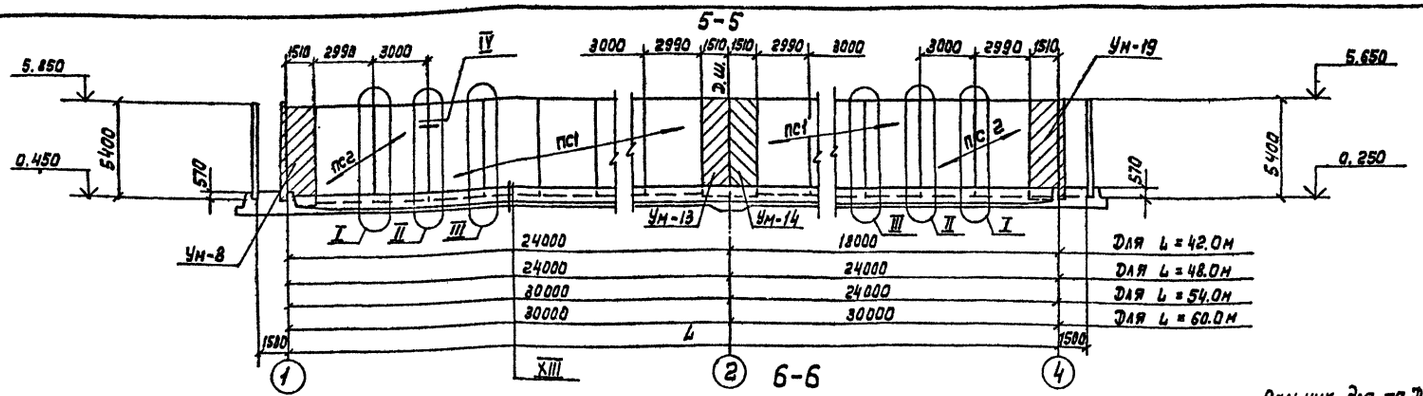

6-6

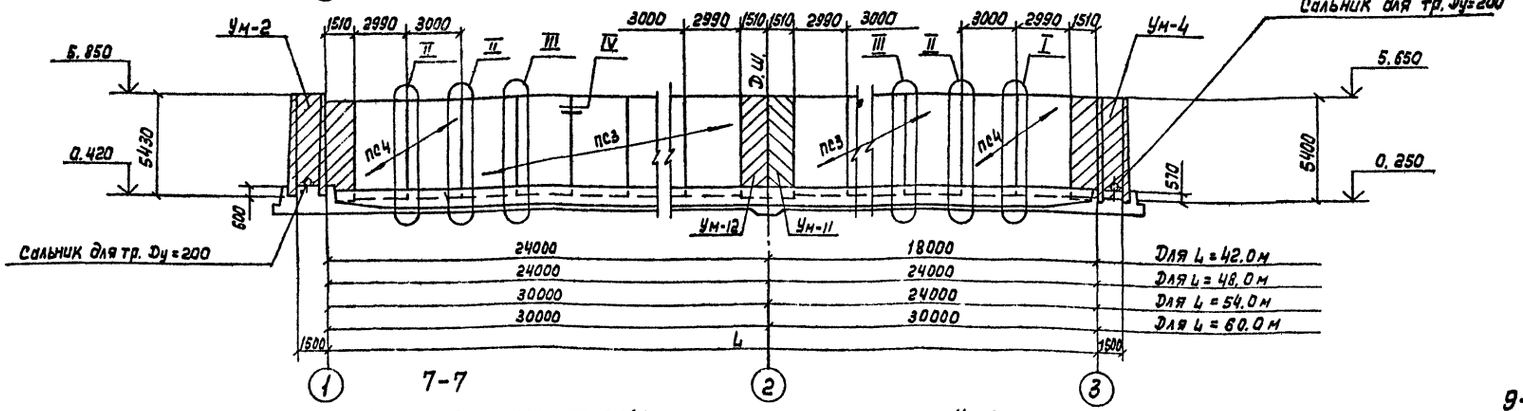

7-7

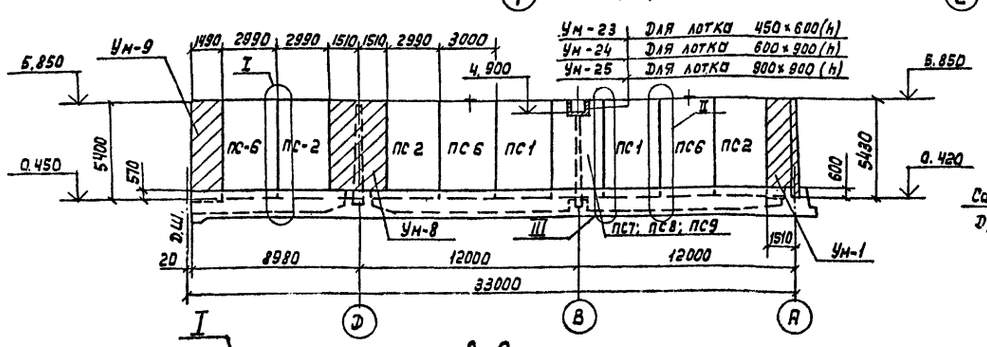

8-8

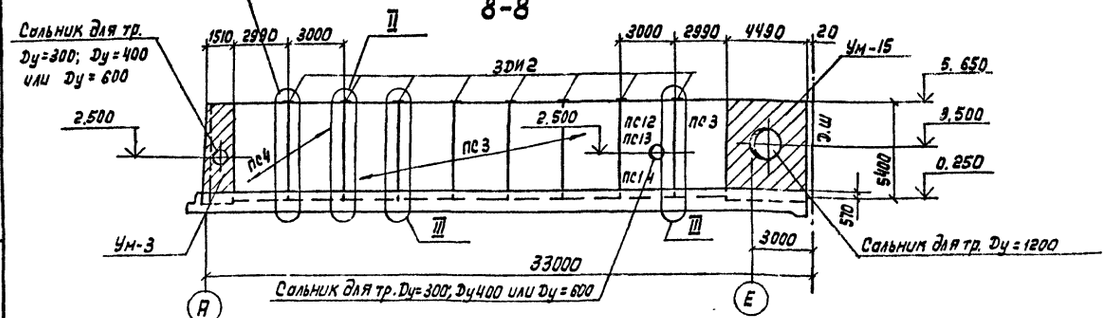

9-9

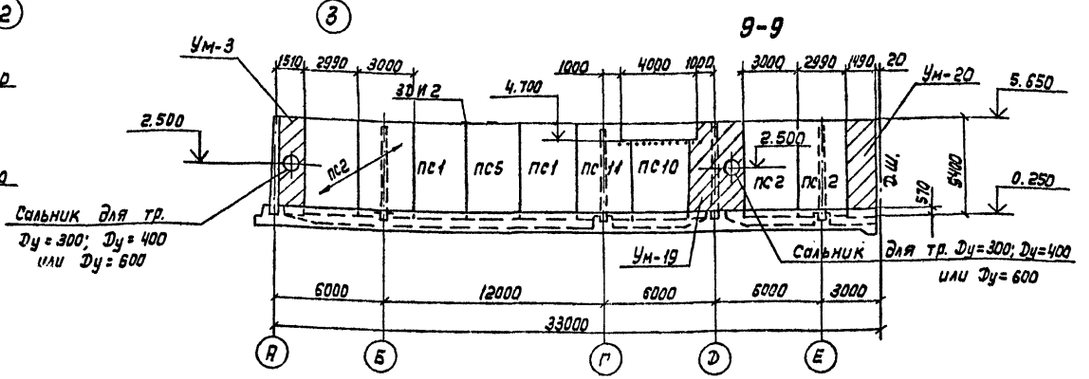

1. Совместно с данным см. л.л. КЖ-30÷32, 36.
2. Узлы см. л. КЖ-36.

Привязан

Инв. №

Разраб.	Цветкова		
Провер.	Петрова		
Рук. гр.	Гарбуз		
Гл. инж. пр.	Чирков		
Гл. спец.	Андрианов		
Нач. отд.	Альтшуллер		

ТП 902-2-350-КЖ

Аэротенк четырехкоридорный с размерами коридора 6×5×42-60м

Стадия	Лист	Листов
Р	34	

Монтажный чертеж стен. Виды 5-5÷9-9.

Госстрой СССР
СОЮЗВОДОКАНАЛПРОЕКТ
г. Москва

Инв. № подл. | Подп. и дата | Взам. инв. №

17887-02 36

Копировал: Лаврухина

Формат А2Г

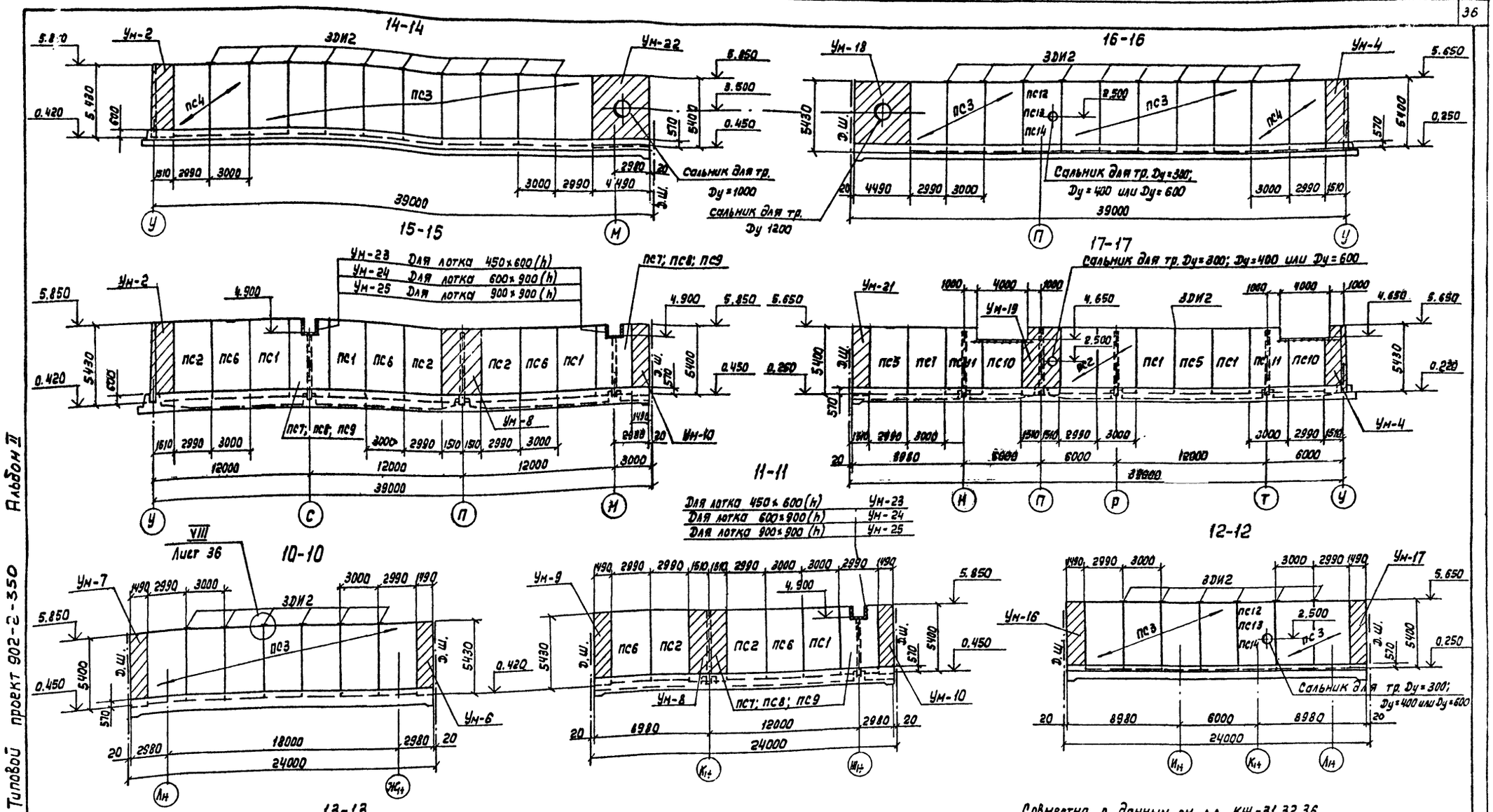

Совместно с данным см. л.л. КЖ-31,32,36.

Типовой проект 902-2-350 Альбом II

Привязан	Разраб.	Цветкова		Нэротенк четырехкоридорный с размерами коридора 6×5×42-60м	Стадия: Р; Лист: 35; Листов:
	Провер.	Гавриловская			
	Рук. гр.	Гарбуз			
	Гл. инж. гр.	Чурков		Монтажный чертеж стен. Виды 10-10 ÷ 17-17.	Госстрой СССР Союзводоканалпроект г. Москва
	Гл. спец.	Андрианов			
Инв. №	Нач. отд.	Альтшуллер			

ТП902-2-350-КЖ

17887-02 37

Копировал: Лабрухина

Формат 22Г

Инв. № подл. | Подп. и дата | Взам. инв. №

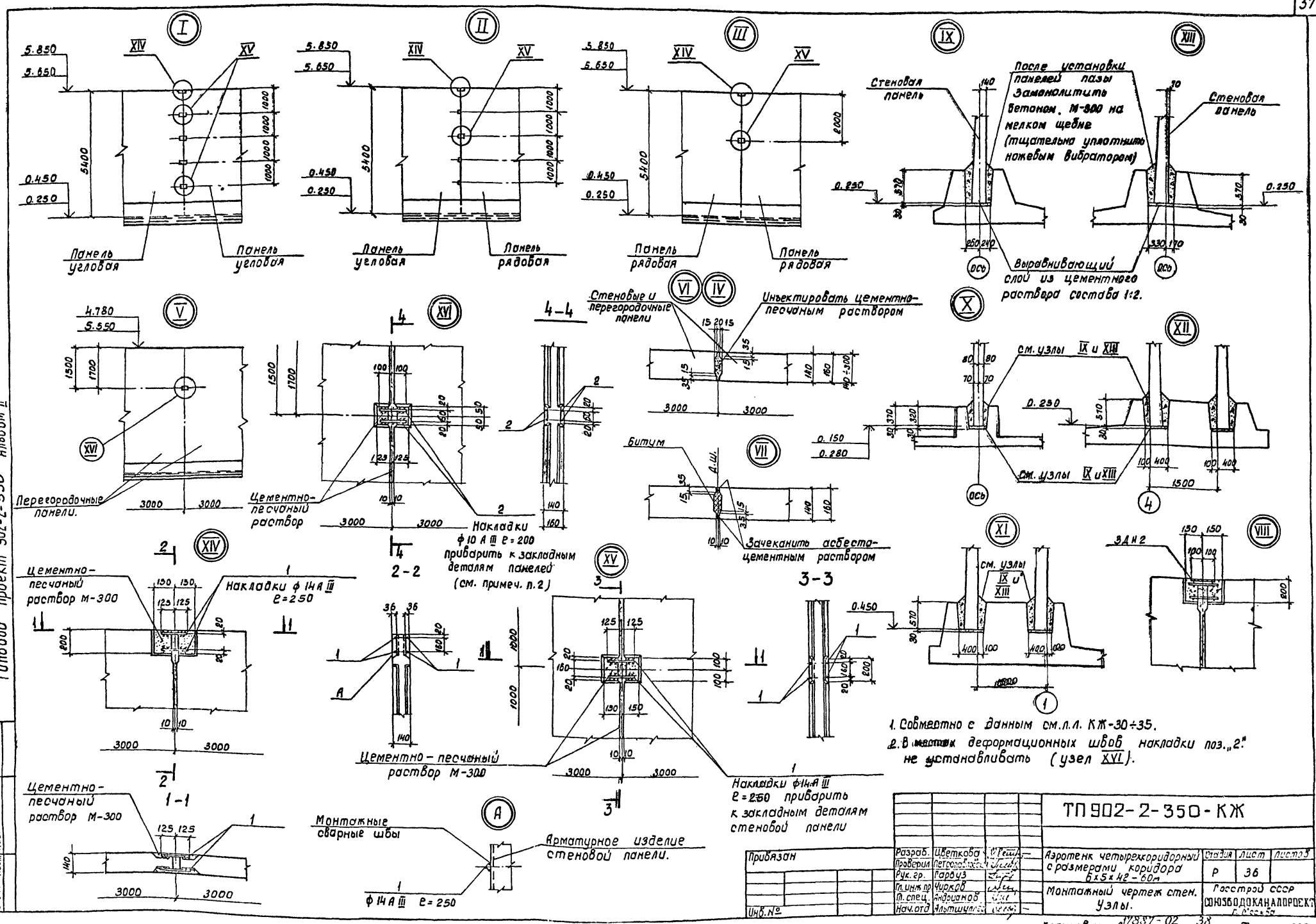

1. Совместно с данным см.л.л. КЖ-30÷35.
2. В местах деформационных швов накладки поз. „2" не устанавливать (узел XVI).

Типовой проект 902-2-350 Альбом II

Разраб.	Цветкова		ТП 902-2-350-КЖ			
Проверил	Петропавловский		Аэротенк четырехкоридорный с размерами коридора 6×5×42-60м	Стадия	Лист	Листов
Рук. гр.	Гарбуз			Р	36	
Гл. инж. пр.	Чирков		Монтажный чертеж стен. Узлы.	Госстрой СССР СОЮЗБОДОКАНАЛПРОЕКТ г. Москва		
Гл. спец.	Андрианов					
Нач. отд.	Альтшуллер					

Привязан

Инв. №

Инв. № подл. | Подпись и дата | Взам. инв. №

Копировал Доценко 17887-02 38 Формат 22Г

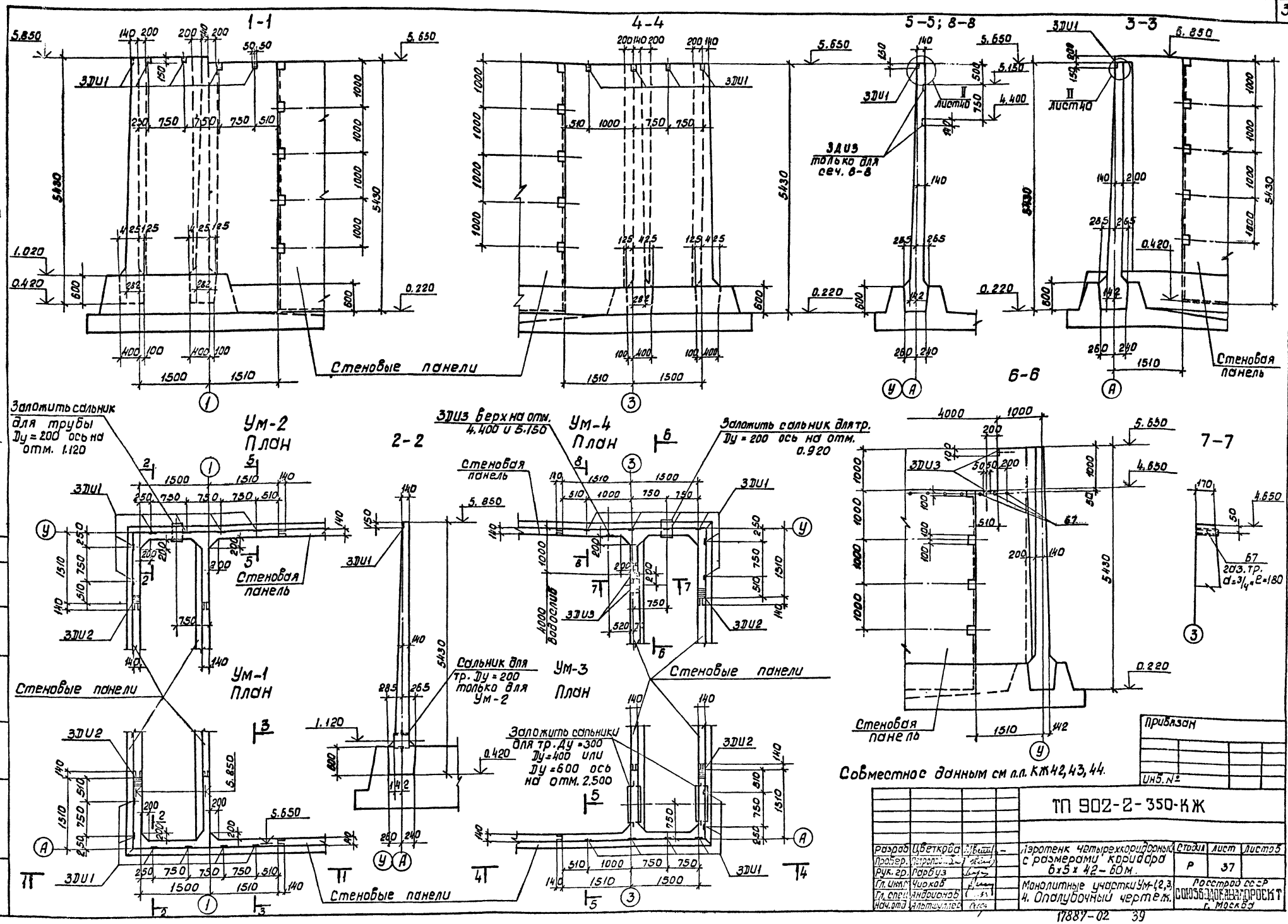

Типовой проект 902-2-350 Альбом II

Согласовано: Отд. №12 Цветков

Инв. № подл. | Подпись и дата | Взам. инв. №

Привязан

Инв. №

				ТП 902-2-350-КЖ			
Разраб.	Цветкова			Лэротенк четырехкоридорный с размерами коридора 6х5х42-60м.	Стадия	Лист	Листов
Провер.	Петропавловский				Р	37	
Рук. гр.	Гарбуз						
Гл. инж.	Чирков			Монолитные участки Ум-1,2,3,4. Опалубочный чертеж.	Росстрой СССР СОЮЗВОДОКАНАЛПРОЕКТ г. Москва		
Гл. спец.	Андрианов						
Нач. отд.	Альтшуллер						

17887-02 39

Копировал: Доценко

Формат 22Г.

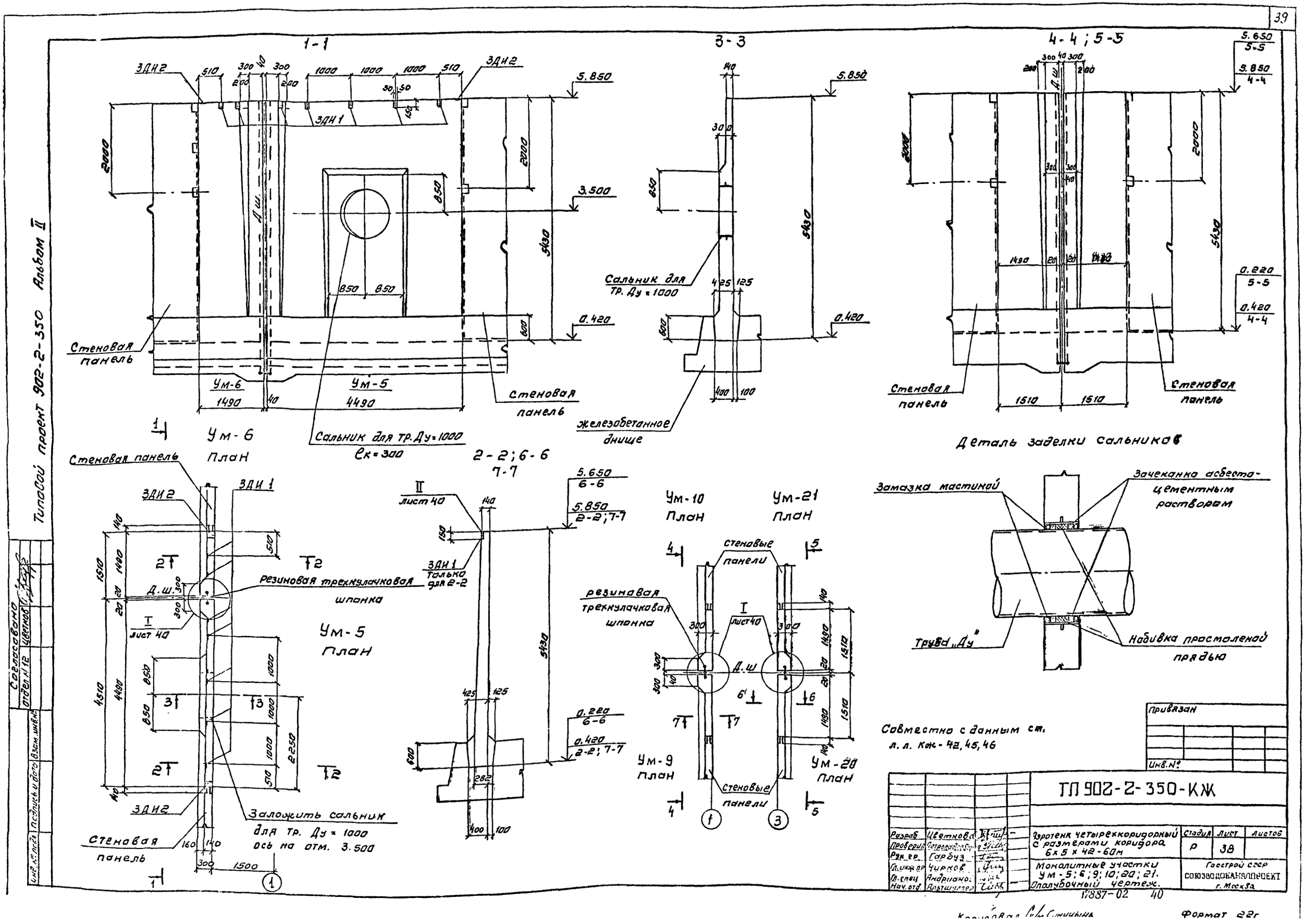
1-1
3-3
4-4; 5-5
ЗДИ2
ЗДИ1
5.850
3.500
0.420
Д.ш.
Стеновая панель
Ум-6
Ум-5
1490
4490
Сальник для тр. Ду=1000
ек=300
Сальник для тр. Ду=1000
железобетонное днище
5.650 5-5
5.850 4-4
0.220 5-5
0.420 4-4
Деталь заделки сальников
Замазка мастикой
Зачеканка асбестоцементным раствором
Труба „Ду"
Набивка просмоленой прядью
Ум-6 План
Ум-5 План
Ум-10 План
Ум-21 План
Ум-9 План
Ум-20 План
2-2; 6-6
7-7
5.650 6-6
5.850 2-2; 7-7
0.220 6-6
0.420 2-2; 7-7
резиновая трехкулачковая шпонка
лист 40
Заложить сальник для тр. Ду=1000 ось на отм. 3.500
стеновые панели
Типовой проект 902-2-350 Альбом II
Согласовано
Отдел №12
Цветков
Взам. инв. №
Подпись и дата
Инв. № подл.
Совместно с данным ст. л. л. Кж-42, 45, 46
Привязан
Инв. №
ТП 902-2-350-КЖ
Разраб. Цветкова
Проверил Петропавловский
Рук. гр. Гарбуз
Гл. инж. пр. Чирков
Гл. спец. Андрианов
Нач. отд. Альтшуллер
Аэротенк четырехкоридорный с размерами коридора 6х5х42-60м
Монолитные участки Ум-5; 6; 9; 10; 20; 21. Опалубочный чертеж.
Стадия Р
Лист 38
Листов
Госстрой СССР
СОЮЗВОДОКАНАЛПРОЕКТ г. Москва
17887-02 40
Формат 22г

Типовой проект 902-2-350 Альбом II

Согласовано: Отдел №12 Цветков

Инв.№ подл. | Подпись и дата | Взам. инв.№

1-1

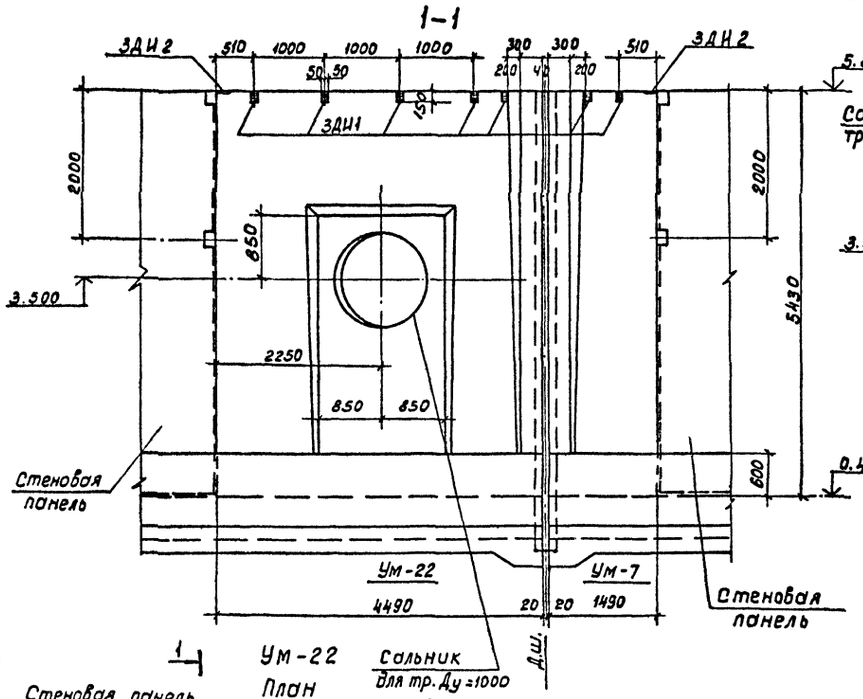

1 Ум-22 План

3-3

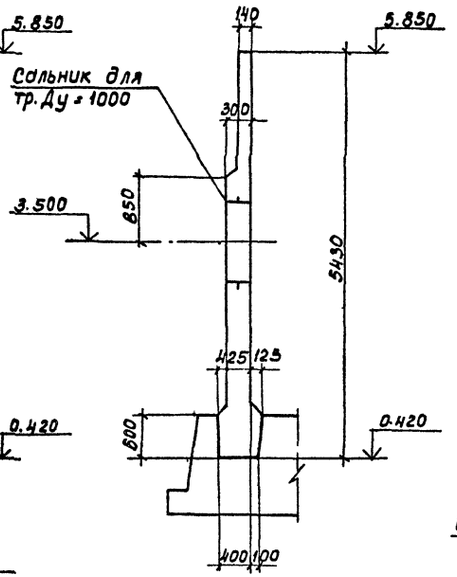

4-4

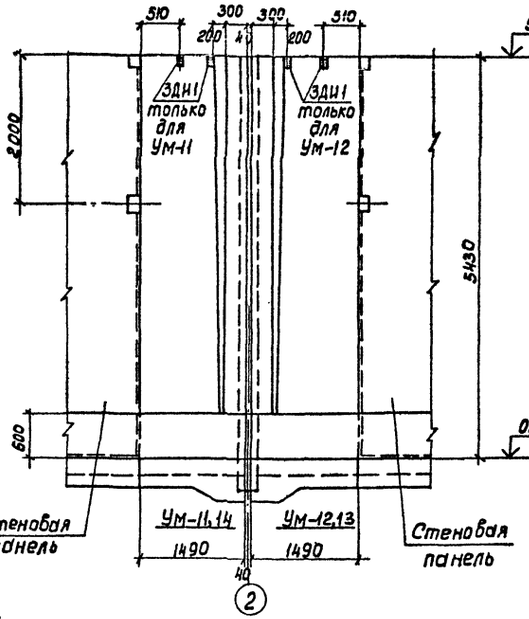

5-5

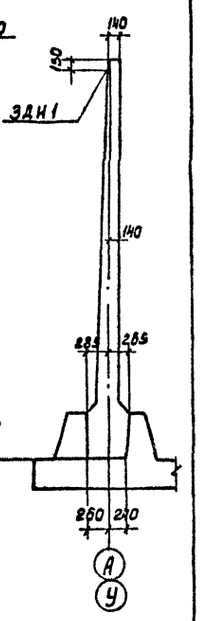

Ум-13 План

Ум-14 План

6-6

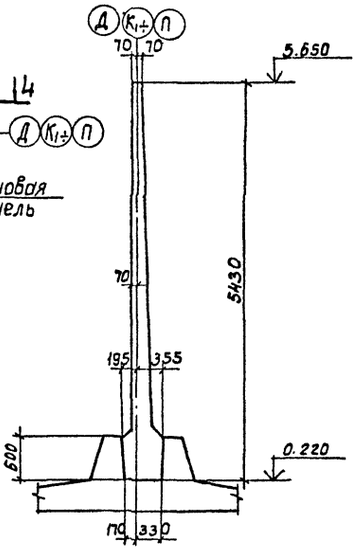

Совместно с данным см. л.л. КЖ-42,45,46.

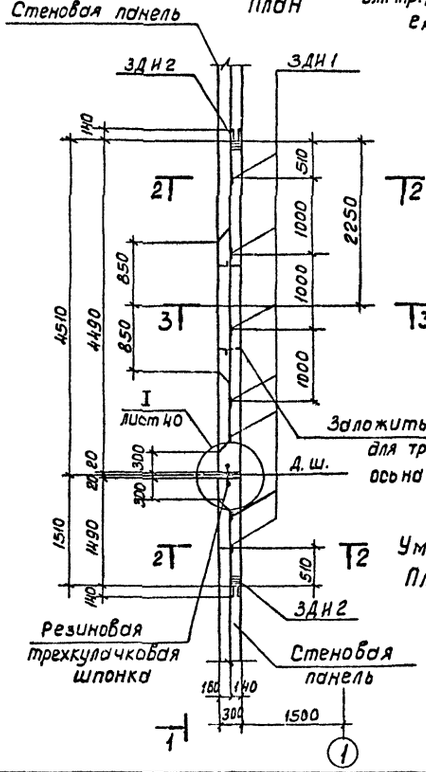

2-2

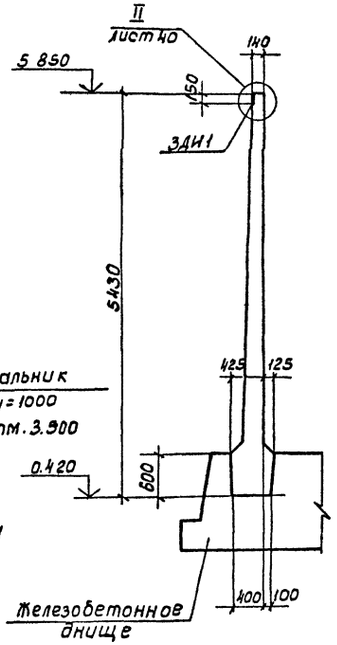

Ум-7 План

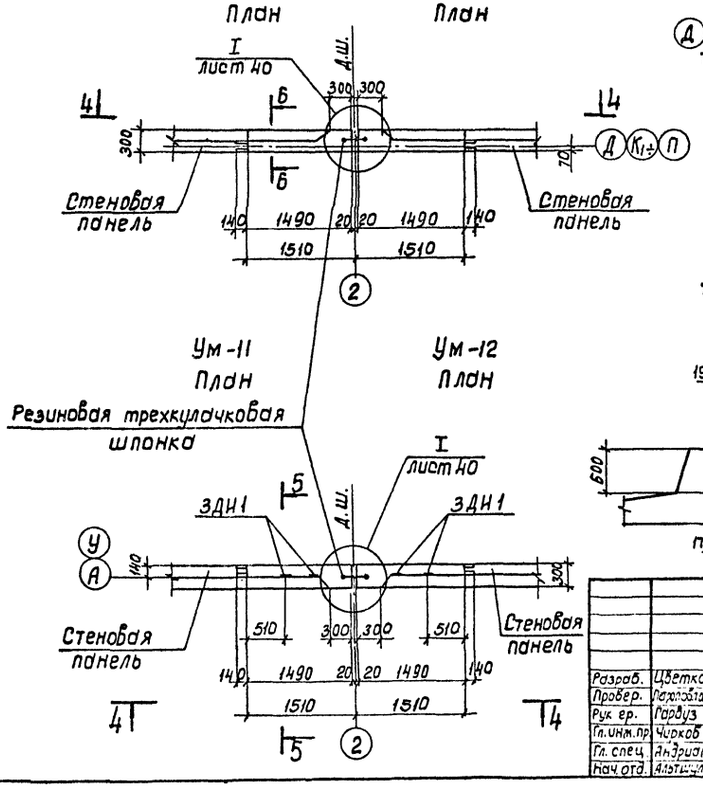

				ТП 902-2-350-КЖ		
Разраб.	Цветков			Аэротенк четырехкоридорный с размерами коридора 6×5×42-60м	Стадия	Лист	Листов
Провер.	Гарбузова				Р	39	
Рук. гр.	Гарбуз			Монолитные участки Ум-7; 11; 12; 13; 14; 22. Оплубочный чертеж.	Госстрой СССР СОЮЗВОДОКАНАЛПРОЕКТ г. Москва		
Гл. инж. пр.	Чирков						
Гл. спец.	Андрианов						
Нач. отд.	Альтшуллер						

Привязан

Инв.№

Копировал. Доценко 17887-02 41 Формат: 22г.

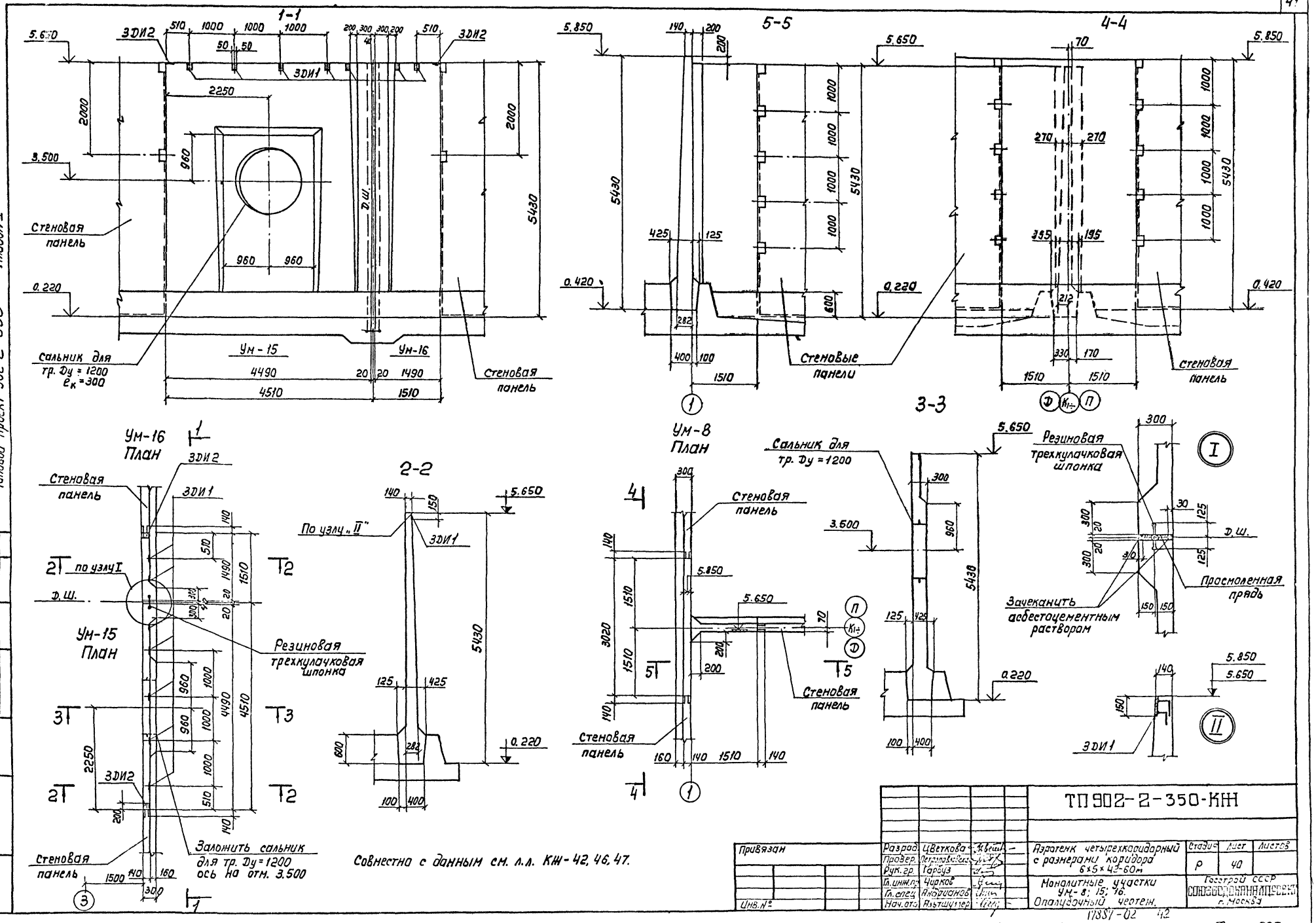

Альбом II

Типовой проект 902-2-350

Разраб.	Цветкова		
Провер.	Петропавловская		
Рук. гр.	Гарбуз		
Гл. инж. пр.	Чирков		
Гл. спец.	Андрианов		
Нач. отд.	Альтшуллер		

Привязан

Инв. №

ТП 902-2-350-КЖ

Аэротенк четырехкоридорный с размерами коридора 6×5×42-60м

Монолитные участки УМ-8; 15; 16. Опалубочный чертеж.

Стадия	Лист	Листов
Р	40	

Госстрой СССР СОЮЗВОДОКАНАЛПРОЕКТ г. Москва

17887-02 42

Копировал: Лаврухина

Формат 22Г

Согласовано

Отд. N 12 Цветков

Взам. инв. N

Подп. и дата

Инв. N подл.

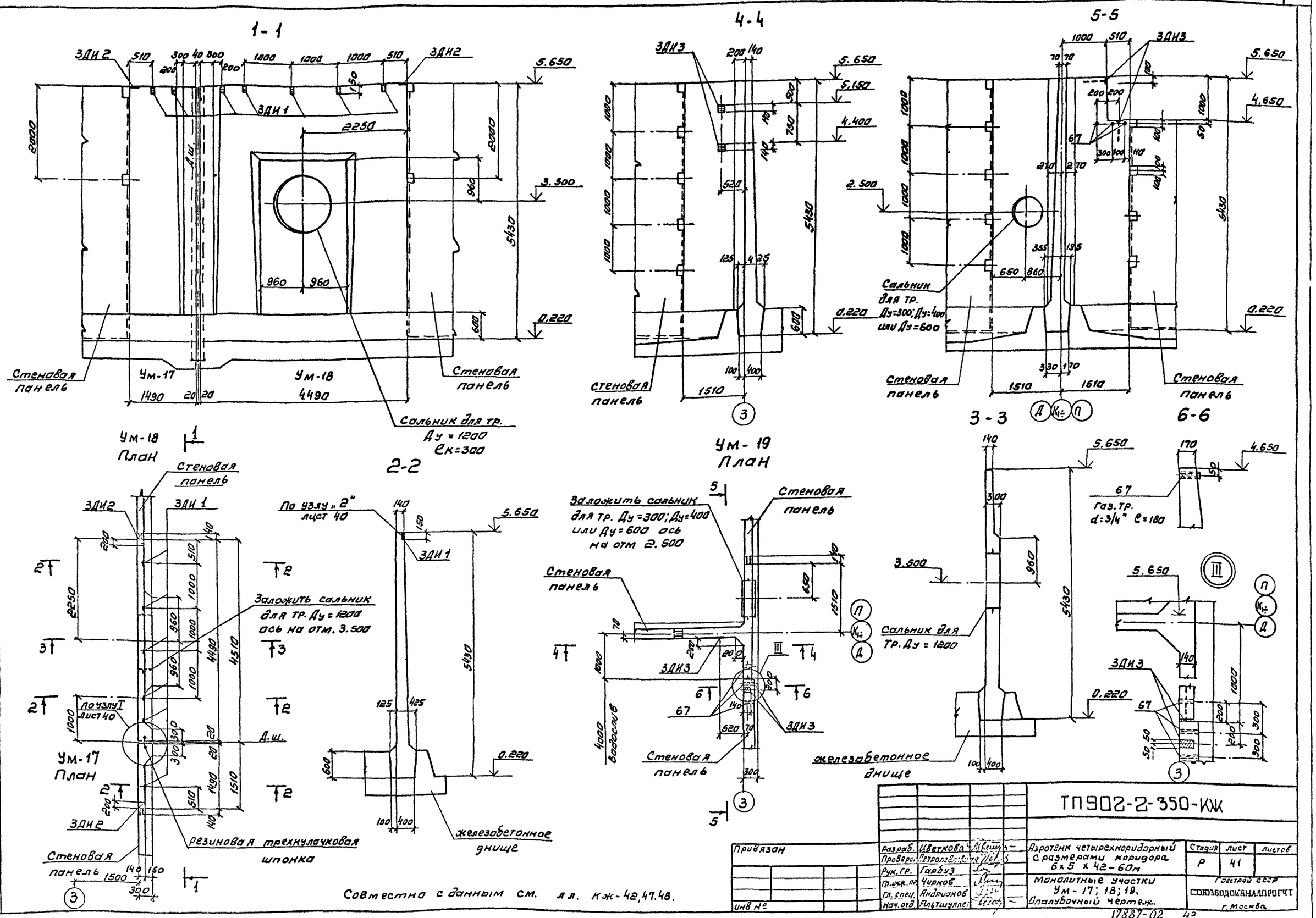
1-1
4-4
5-5
3-3
6-6
2-2
Ум-17
Ум-18
Ум-19
План
Стеновая панель
Сальник для тр. Ду = 1200 ек=300
Сальник для тр. Ду=300; Ду=400 или Ду=600
Заложить сальник для тр. Ду=1200 ось на отм. 3.500
Заложить сальник для тр. Ду=300; Ду=400 или Ду=600 ось на отм 2.500
По узлу "2" лист 40
По узлу I лист 40
резиновая трехкулачковая шпонка
железобетонное днище
газ. тр. d=3/4" ℓ=180
Д.ш.
Совместно с данным см. лл. Кж-42,47.48.
ТП902-2-350-КЖ
Аэротенк четырехкоридорный с размерами коридора 6х5 х 42-60м
Монолитные участки Ум-17; 18; 19. Опалубочный чертеж.
Стадия Р
Лист 41
Листов
Разраб. Иветкова
Проверил. Петропавловская
Рук. гр. Гарбуз
Гл. инж. пр. Чирков
Гл. спец. Андрианов
Нач. отд. Альтшуллер
Привязан
Инв №
Госстрой СССР
СОЮЗВОДОКАНАЛПРОЕКТ
г. Москва
17887-02 43
Копировал
Формат 22г
Типовой проект 902-2-350 Альбом II
Согласовано
Отдел №12
Цветков
Взам. инв №
Подпись и дата
Инв № подл.

Спецификация элементов монолитной конструкции

Формат	Зона	Поз.	Обозначение	Наименование	К-во	Примеч.
1	2	3	4	5	6	7
				УМ-1		
				Документация		
22			КЖ-37,43	Сборочный чертеж		
				Сборочные единицы и детали		
		1÷21	КЖ-50	Стержни одиночные		
11			КЖИ-ЗДИ1	Изделие закладное ЗДИ1	6	
11			КЖИ-ЗДИ2,3	——"——"——ЗДИ2	1	
				Материалы	м³	
				Бетон М-200, Мрз □, В4	8.23	
				УМ-2		
				Документация		
22			КЖ-37,43	Сборочный чертеж		
				Сборочные единицы и детали		
		1÷21	КЖ-50	Стержни одиночные		
11			КЖИ-ЗДИ1	Изделие закладное ЗДИ1	6	
11			КЖИ-ЗДИ2,3	——"——"——ЗДИ2	1	
			Серия 3.901-5	Сальник для тр. Ду=200, Ек=300	1	
				Материалы	м³	
				Бетон М-200, Мрз □, В4	8.23	
				УМ-3		
				Документация		
22			КЖ-37,44	Сборочный чертеж		
				Сборочные единицы и детали		
		7,8	КЖ-50	Стержни одиночные		
		10÷23	КЖ-50	——"——"——		
11			КЖИ-ЗДИ1	Изделие закладное ЗДИ1	6	
11			КЖИ-ЗДИ2,3	——"——"——ЗДИ2	1	
			Серия 3.901-5	Сальник для тр. Ду=300, Ек=300	2	
			Серия 3.901-5	Сальник для тр. Ду=400, Ек=300	2	
			Серия 3.901-5	Сальник для тр. Ду=500, Ек=300	2	
				Материалы	м³	
				Бетон М-200, Мрз □, В4	7.90	
				УМ-4		
				Документация		
22			КЖ-37,44	Сборочный чертеж		
				Сборочные единицы и детали		
		7,8	КЖ-50	Стержни одиночные		
		10÷24	КЖ-50	——"——"——		
11			КЖИ-ЗДИ1	Изделие закладное ЗДИ1	6	
11			КЖИ-ЗДИ2,3	——"——"——ЗДИ2	1	
11			КЖИ-ЗДИ2,3	——"——"——ЗДИ3	4	Масса 1 шт. кг.
		67	КЖ-42	Газ. тр. d=3/4", ГОСТ 3262-75, Р=180	3	0.3
			Серия 3.901-5	Сальник для тр. Ду=200, Ек=300	1	

Типовой проект 902-2-350 Альбом II

Инв. № подл. | Подпись и дата | Взам. инв. №

Продолжение спецификации

1	2	3	4	5	6	7
				Материалы	м³	
				Бетон М-200, Мрз □, В4	8,12	
				Ум-5; Ум-22		
				Документация		
22			КЖ-38, 45	Сборочный чертеж		
				Сборочные единицы и детали		
		25÷42	КЖ-50	Стержни одиночные		
11			КЖИ-ЗДИ1	Изделие закладное ЗДИ1	5	
11			КЖИ-ЗДИ2,3	——"——"——ЗДИ2	1	
			Серия 3.901-5	Сальник для тр. Ду=1000, Ек=300	1	
11			КЖИ-С40	Сетка арматурная С40	4	
				Материалы	м³	
				Бетон М-200, Мрз □, В4	6.81	
				Ум-6, 7, 11, 12, 16, 17		
				Документация		
22			КЖ-38÷41,45÷47	Сборочный чертеж		
				Сборочные единицы и детали		
			КЖ-50	Стержни одиночные		
11			КЖИ-ЗДИ1	Изделие закладное ЗДИ1	2	
11			КЖИ-ЗДИ2,3	——"——"——ЗДИ2	1	только для УМ-6,7,16,17
11			КЖИ-С40	Сетка арматурная С40	2	
				Материалы	м³	
				Бетон М-200, Мрз □, В4	2.10	
				Ум-9, 10, 13, 14, 20, 21		
				Документация		
22			КЖ-38, 39, 46	Сборочный чертеж		
				Сборочные единицы и детали		
		35÷43	КЖ-50	Стержни одиночные		
11			КЖИ-С40	Сетка арматурная С40	2	
				Материалы	м³	
				Бетон М-200, Мрз □, В4	2,10	
				Ум-8		
				Документация		
22			КЖ-40, 48	Сборочный чертеж		
				Сборочные единицы и детали		
		18÷21	КЖ-50	Стержни одиночные		
		44÷51	КЖ-50	——"——"——		
				Материалы	м³	
				Бетон М-200, Мрз □, В4	6,17	
				Ум-15; Ум-18		
				Документация		
22			КЖ-40, 41, 47	Сборочный чертеж		

Продолжение спецификации

1	2	3	4	5	6	7
				Сборочные единицы и детали		
		27,33 31,35	КЖ-51	Стержни одиночные		
		35÷38	КЖ-51	——"——"——		
		41	КЖ-51	——"——"——		
		52÷59,68	КЖ-51	——"——"——		
11			КЖИ-ЗДИ1	Изделие закладное ЗДИ1	5	
11			КЖИ-ЗДИ2,3	——"——"——ЗДИ2	1	
			Серия 3.901-5	Сальник для тр. Ду=1200, Ек=300	1	
11			КЖИ-С40	Сетка арматурная С40	4	
				Материалы	м³	
				Бетон М-200, Мрз □, В4	6.98	
				Ум-19		
				Документация		
22			КЖ-41,48	Сборочный чертеж		
				Сборочные единицы и детали		
		18÷24	КЖ-51	Стержни одиночные		
		44,45	КЖ-51	——"——"——		
		60	КЖ-51	——"——"——		Масса 1 шт. кг.
		67	КЖ-42	Газ. тр. d=3/4", ГОСТ 3262-75, Р=180	3	0.3
			Серия 3.901-5	Сальник для тр. Ду=300, Ек=300	1	
			Серия 3.901-5	Сальник для тр. Ду=400, Ек=300	1	
			Серия 3.901-5	Сальник для тр. Ду=500, Ек=300	1	
11			КЖИ-ЗДИ2,3	Изделие закладное ЗДИ3	4	
				Материалы	м³	
				Бетон М-200, Мрз □, В4	6.20	

Совместно с данным см. л.л. КЖ-37÷41; 43÷48.

Привязан

Инв. №

ТП 902-2-350-КЖ

Разраб.	Цветкова		Аэротенк четырехкоридорный с размерами коридора 6×5×42-60м. Монолитные участки стен. Спецификация элементов монолитной конструкции.
Провер.	Петрашкевич		
Рук. гр.	Горбуз		
Гл. инж. пр.	Чирков		
Гл. спец.	Андрианов		
Нач. отд.	Альтшуллер		

Стадия	Лист	Листов
Р	42	

Госстрой СССР СОЮЗВОДОКАНАЛПРОЕКТ г. Москва

Копиров. Доценко 17887-02 44 Формат А2г

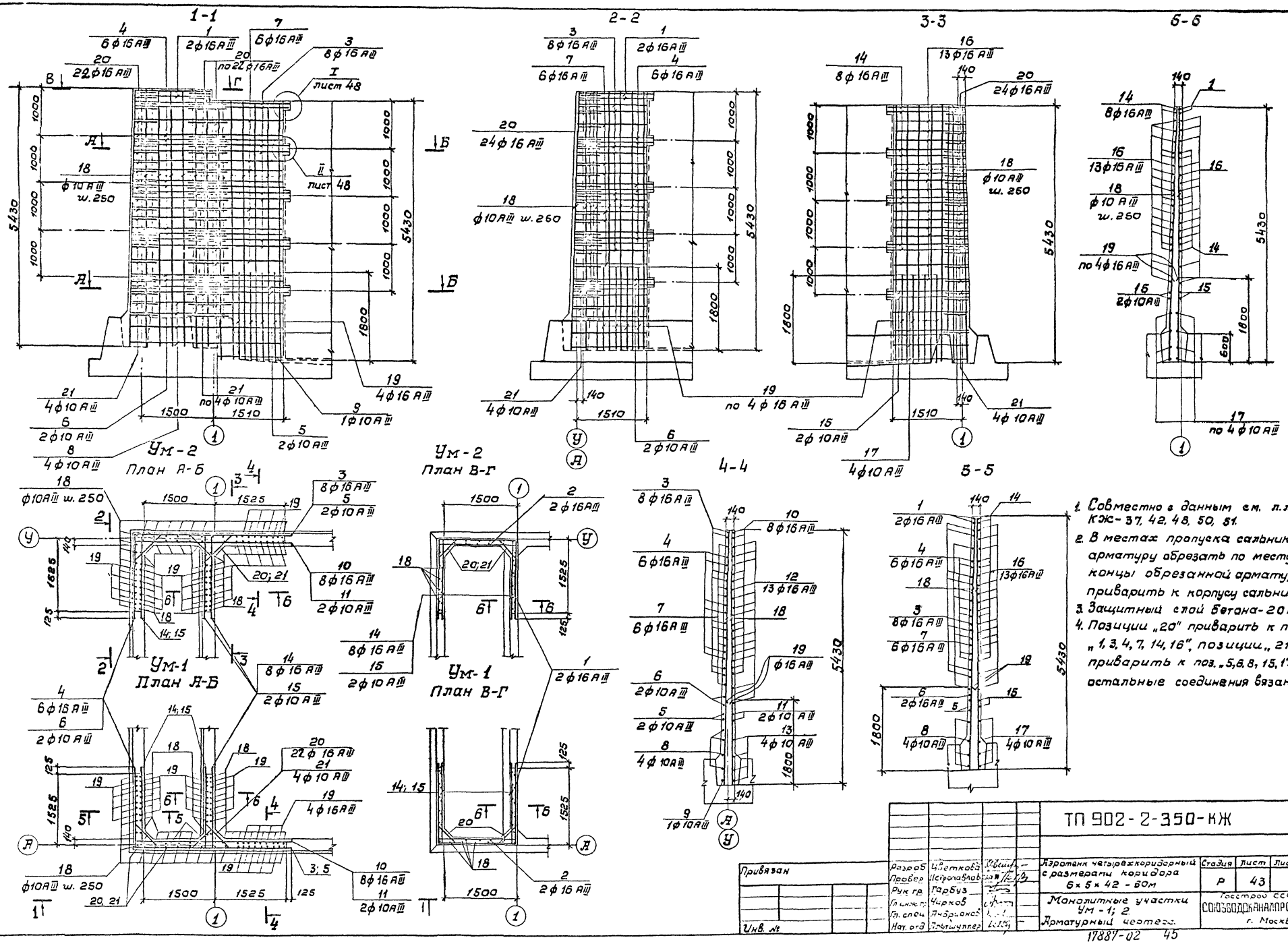

1. Совместно с данным см. л.л. КЖ-37, 42, 48, 50, 51.
2. В местах пропуска сальников арматуру обрезать по месту, а концы обрезанной арматуры приварить к корпусу сальника.
3. Защитный слой бетона-20 мм.
4. Позиции „20" приварить к поз. „1, 3, 4, 7, 14, 16", позиции „21" приварить к поз. „5, 6, 8, 15, 17", остальные соединения вязаные.

Альбом II

Типовой проект 902-2-350

Разраб.	Цветкова			ТП 902-2-350-КЖ			
Провер.	Петропавлов			Аэротенк четырехкоридорный с размерами коридора 6×5×42 - 60м	Стадия	Лист	Листов
Рук. гр.	Тарбуз				Р	43	
Гл. инж. пр.	Чирков			Монолитные участки Ум-1; 2. Арматурный чертеж.	Госстрой СССР СОЮЗВОДОКАНАЛПРОЕКТ г. Москва		
Гл. спец.	Анбрианов						
Нач. отд.	Альтшуллер						

Привязан

Инв. №

Инв. № подл. | Подпись и дата | Взам. инв. №

17887-02 45

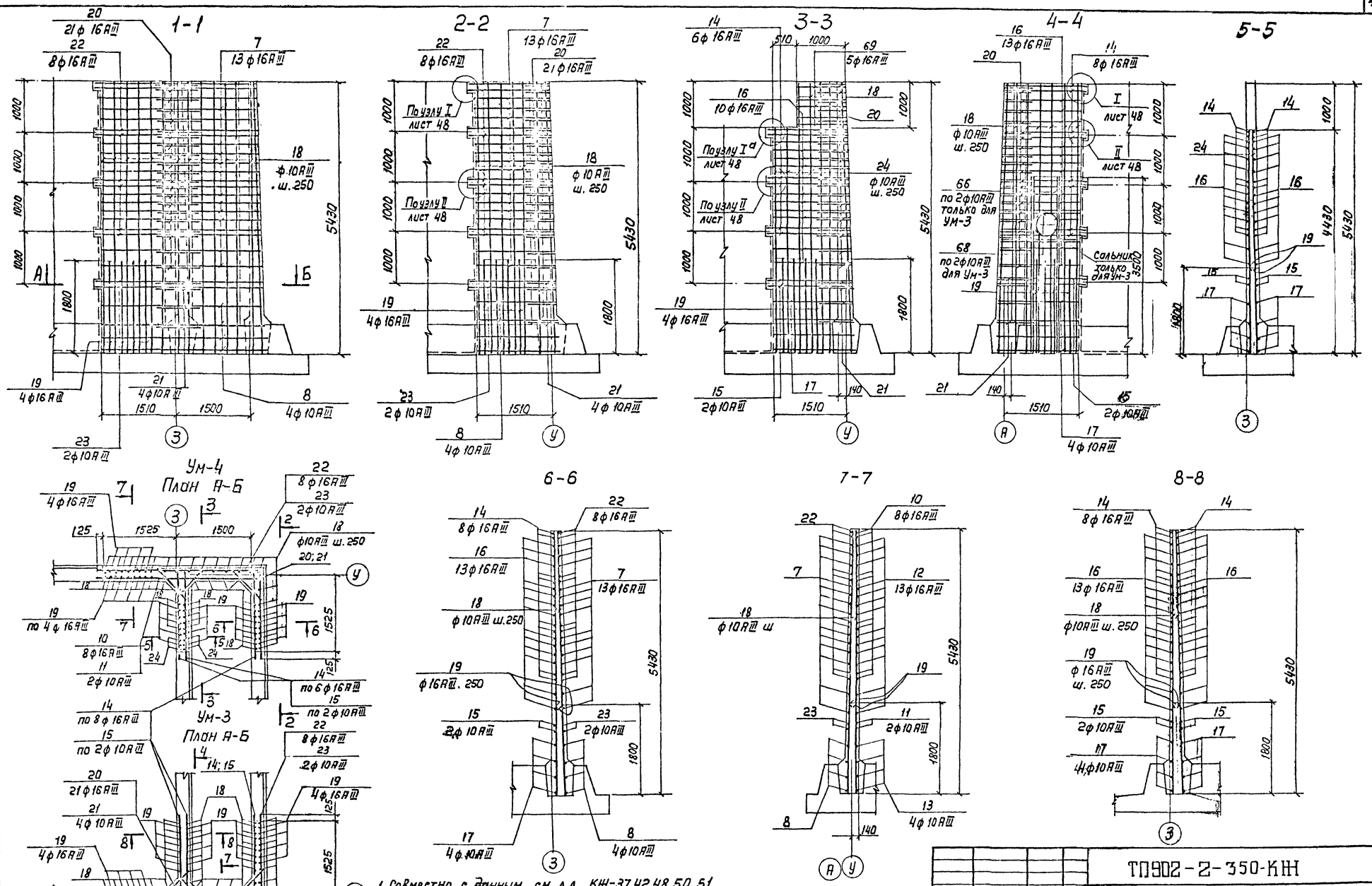

1. Совместно с данным см. л.л. КЖ-37, 42, 48, 50, 51.
2. Защитный слой бетона - 20 мм.
3. В местах пропуска сальников арматуру обрезать по месту, а концы обрезанной арматуры приварить к корпусу сальника.
4. Позиции „20" приварить к поз. „14, 16, 7, 22", позиции „21" приварить к „15, 17, 8, 23", остальные соединения вязаные.

Привязан	Разраб.	Цветкова		ТП902-2-350-КЖ	
	Провер.	Петропавловская		Аэротенк четырехкоридорный с размерами коридора 6х5х42-60 м	Стадия: Р; Лист: 44; Листов:
	Рук. гр.	Гурдуз			
	Гл. инж. пр.	Чуйков		Монолитные участки Ум-3, 4	Госстрой СССР СОЮЗВОДОКАНАЛПРОЕКТ г. Москва
	Гл. спец.	Андрианов		Арматурный чертеж.	
Инв. №	Нач. отд.	Альтшуллер			

Типовой проект 902-2-350 Альбом II

Инв. № подл. | Дата и подпись | Взам. инв. №

17887 02 46

Копировал: Лаврухина

Формат 22Г

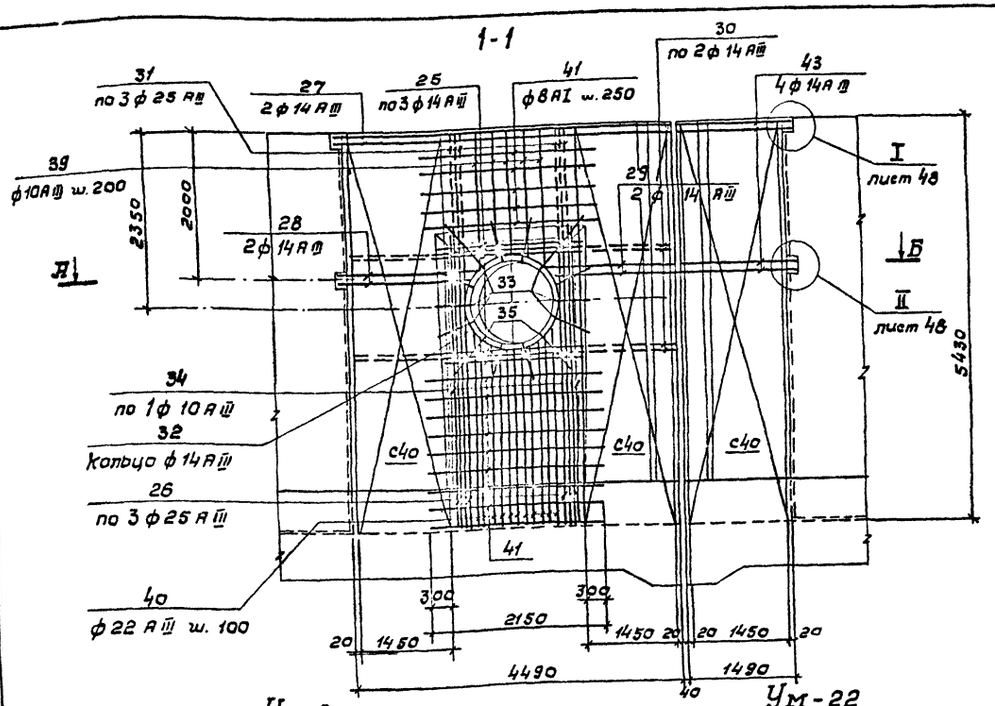

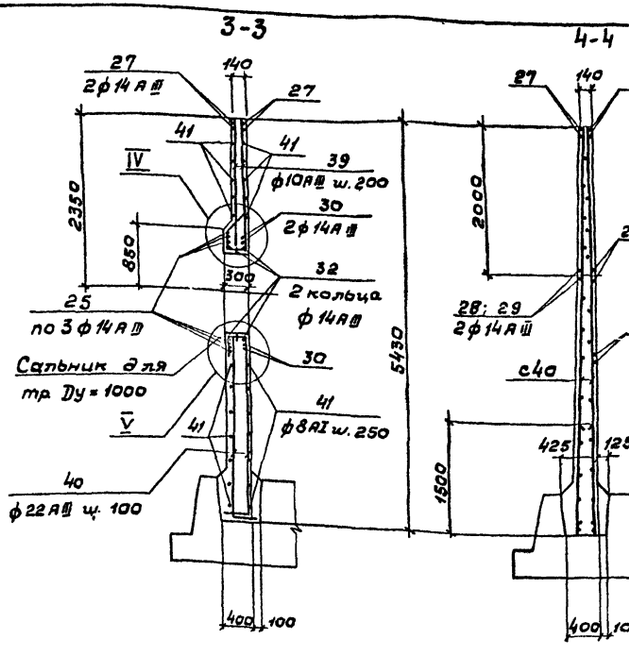

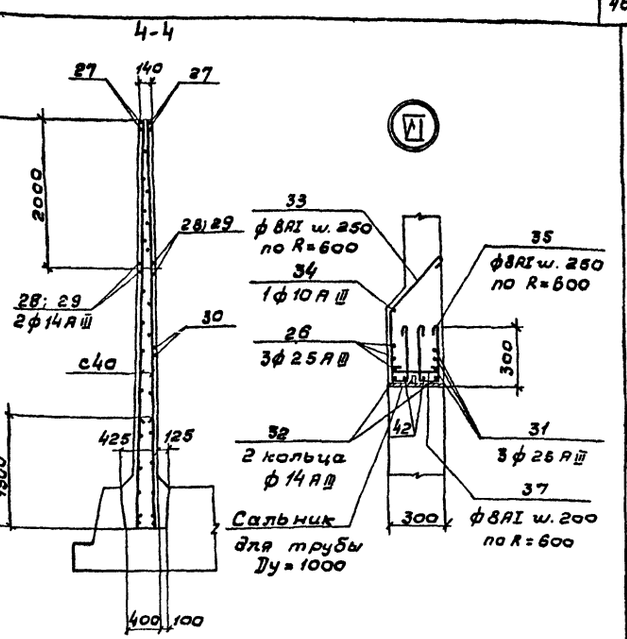

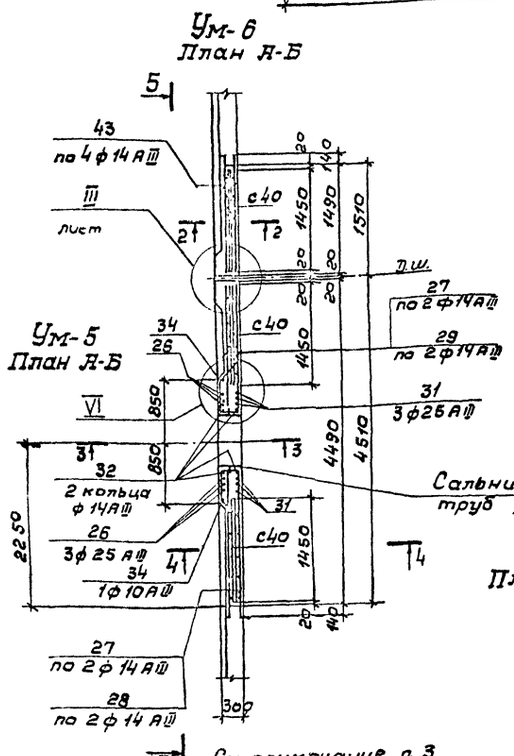

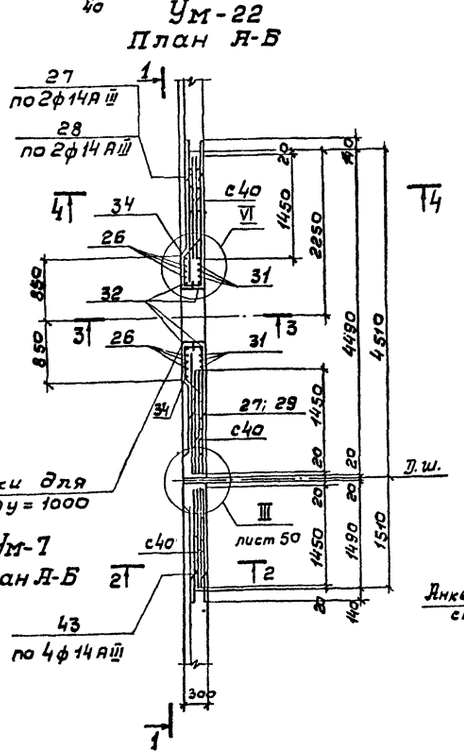

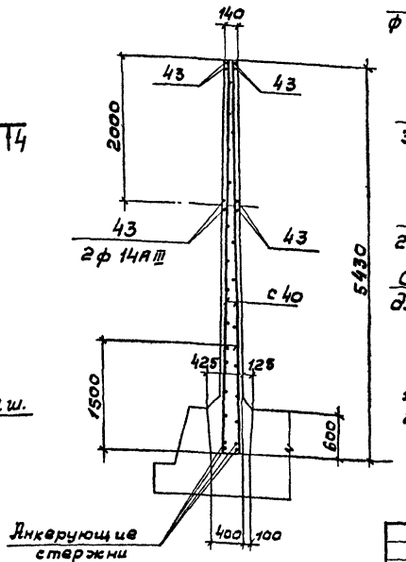

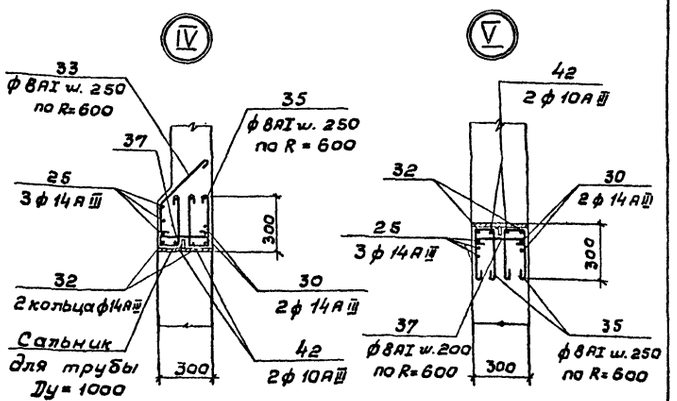

1. Совместно с данным см. л.л. КЖ-38, 39, 42, 48, 50, 51.
2. Защитный слой бетона – 20 мм.
3. Раскладка арматуры по виду 5-5 производится по виду 1-1 в зеркальном изображении.

				ТП-902-2-350-КЖ			
Разраб.	Цветкова			Аэротенк четырехкоридорный с размерами коридора 6х5х42-60м	Стадия	Лист	Листов
Провер.	Петровладская				Р	45	
Рук. гр.	Гарбуз			Монолитные участки Ум-5, 6, 7, 22 Арматурный чертеж.	Госстрой СССР СОЮЗВОДОКАНАЛПРОЕКТ г. Москва		
Гл. инж. пр.	Чирков						
Гл. спец.	Андрианов						
Нач. отд.	Элитуллаев						

Привязан

Инв. №

Инв. № подл. | Подпись и дата | Взам. инв. №

17887-02 47

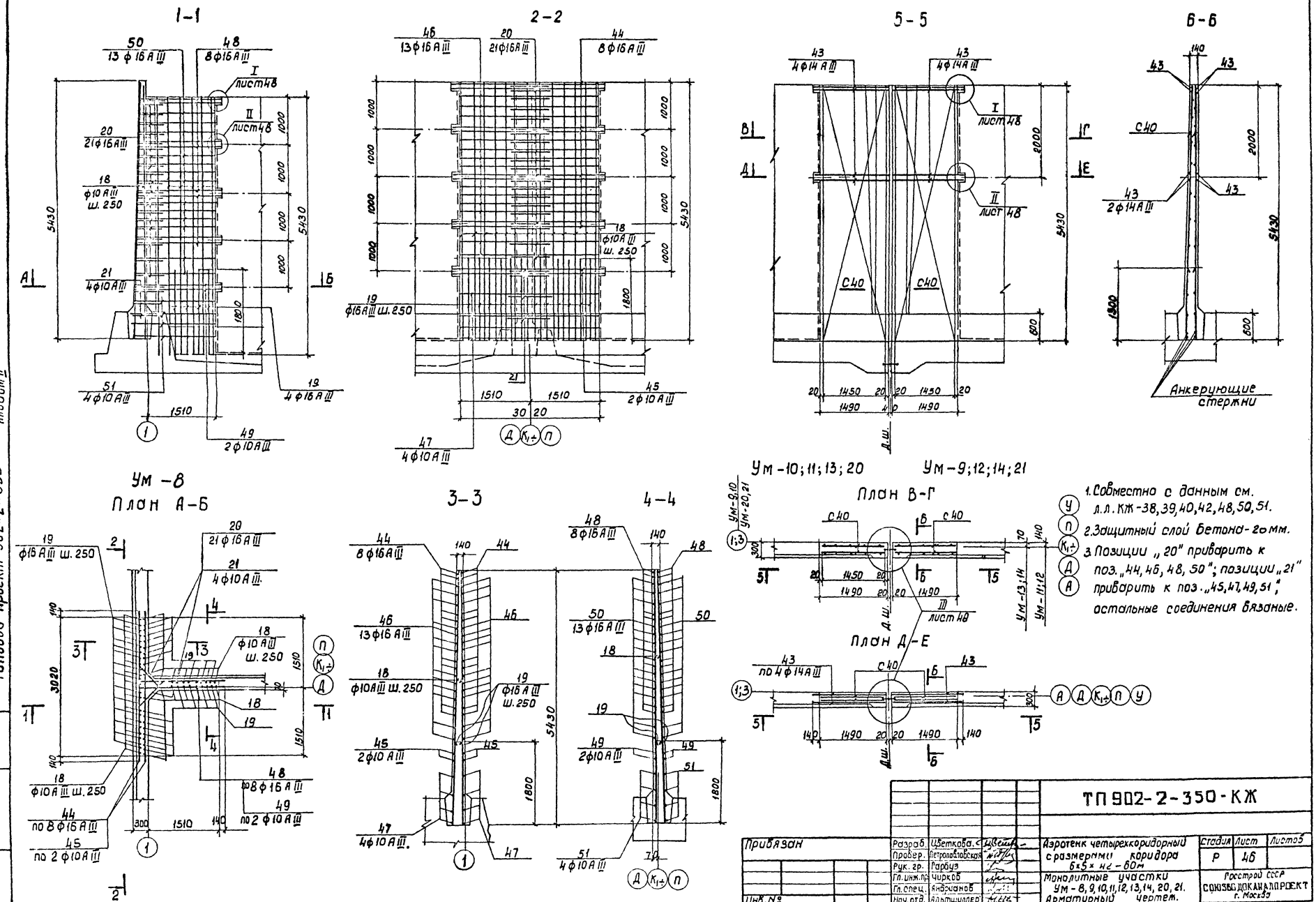

1. Совместно с данным см. л.л. КЖ-38, 39, 40, 42, 48, 50, 51.
2. Защитный слой бетона-20мм.
3. Позиции „20" приварить к поз. „44, 46, 48, 50"; позиции „21" приварить к поз. „45, 47, 49, 51"; остальные соединения вязаные.

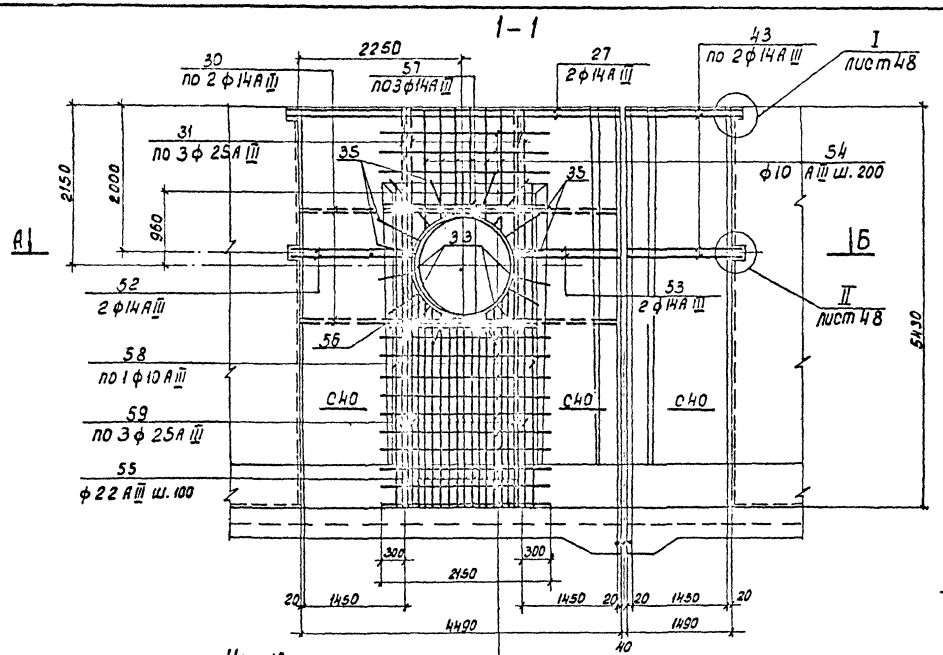

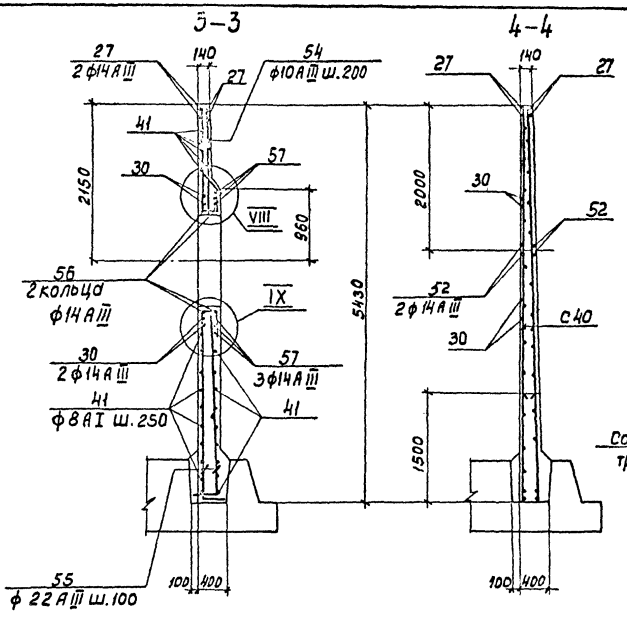

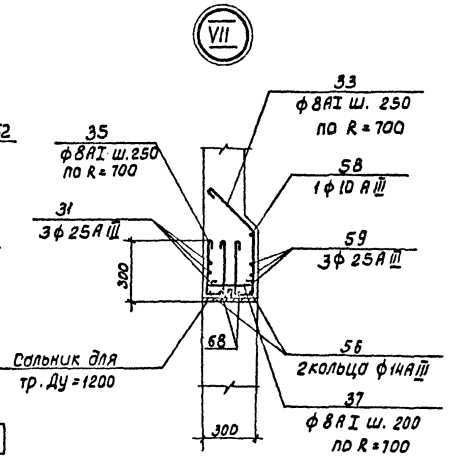

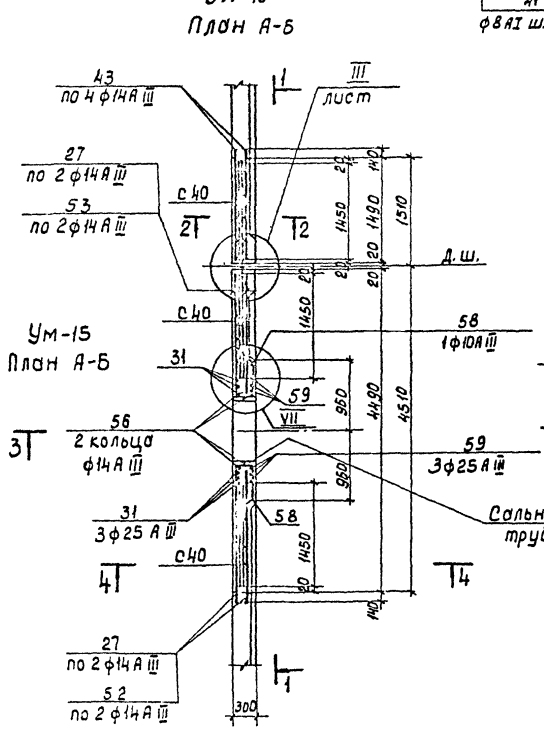

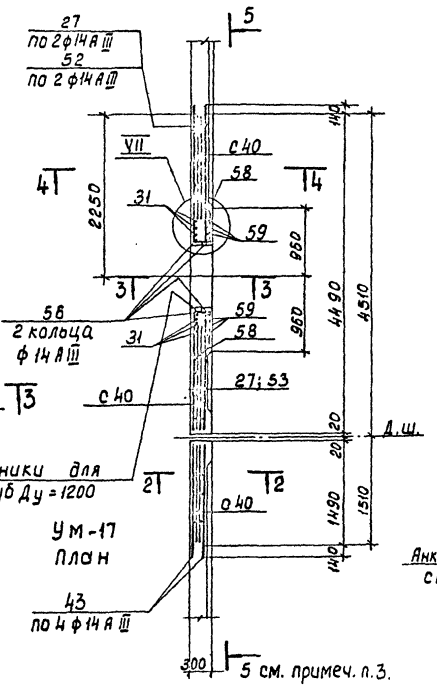

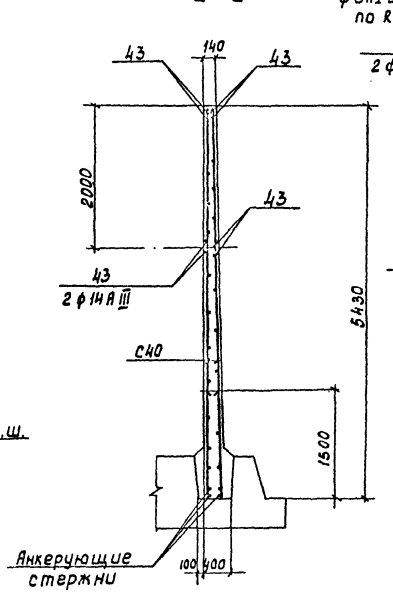

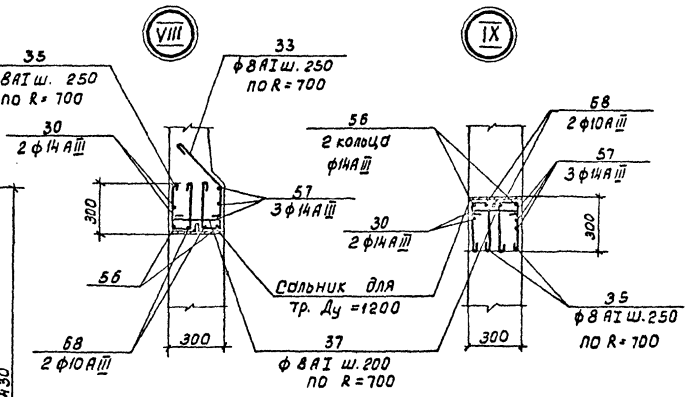

1. Совместно с данным см. л. л. КЖ-40, 41-40, 41, 42, 48, 50, 51
2. Защитный слой бетона - 20мм.
3. Раскладка арматуры по виду 5-5 производится по виду 1-1 в зеркальном изображении.

Привязан

Инв. №

Разраб.	Цветкова			ТП 902-2-350-КЖ		
Пробер.	Петрозаводск			Аэротенк четырехкоридорный с размерами коридора 6×5×42-60м	Стадия: Р	Лист: 47	Листов:
Рук. гр.	Пархуз					
Гл. инж.	Чирков			Монолитные участки Ум-15, 16, 17, 18. Арматурный чертеж.	Госстрой СССР Союзводоканалпроект г. Москва	
Гл. спец.	Андрианов					
Нач. отд.	Альтшуллер					

Копировал Доценко 17837-02 49 Формат 22 г.

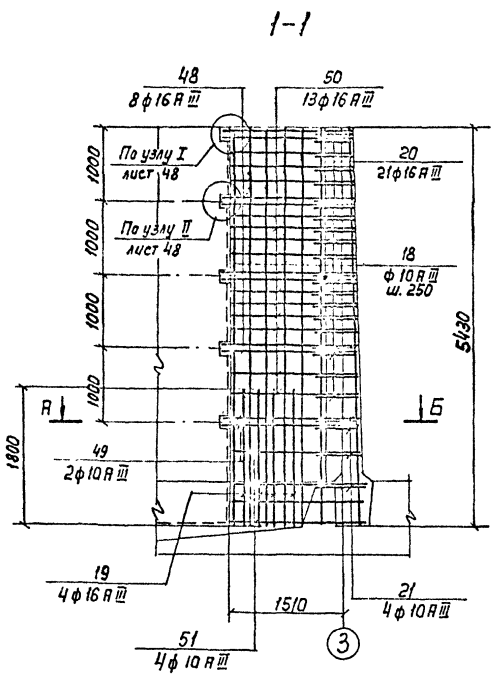

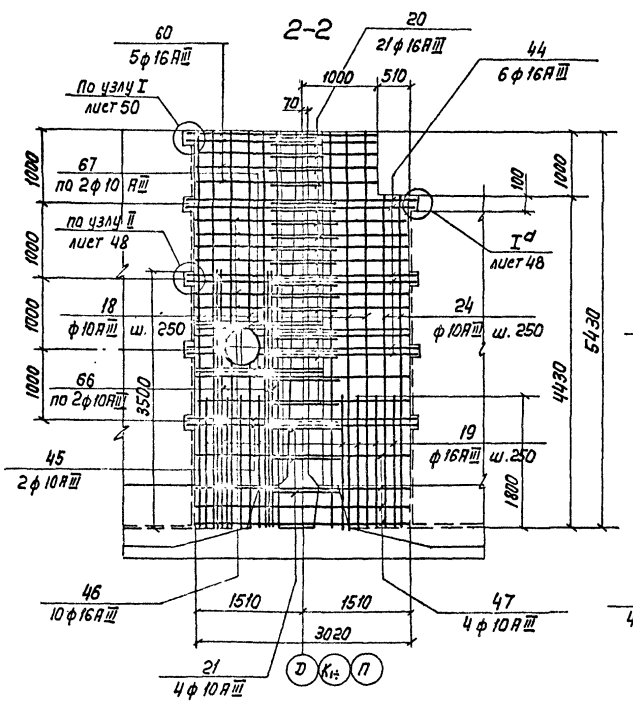

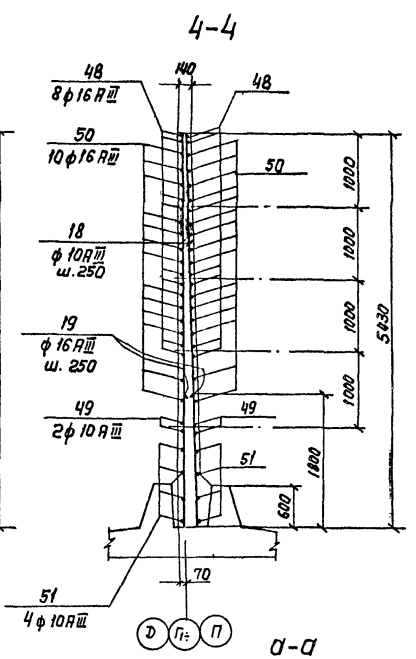

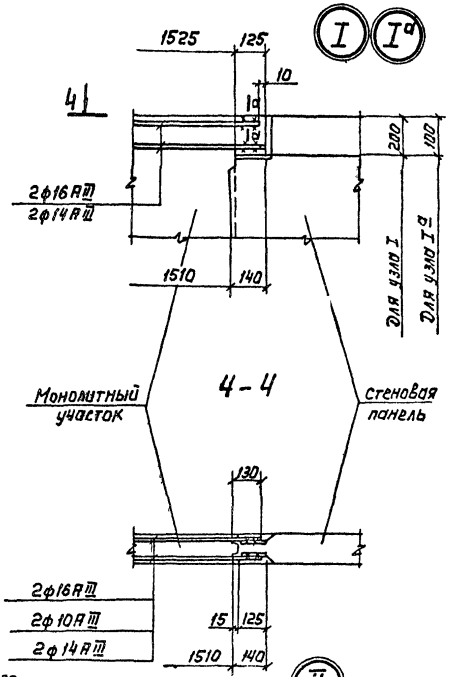

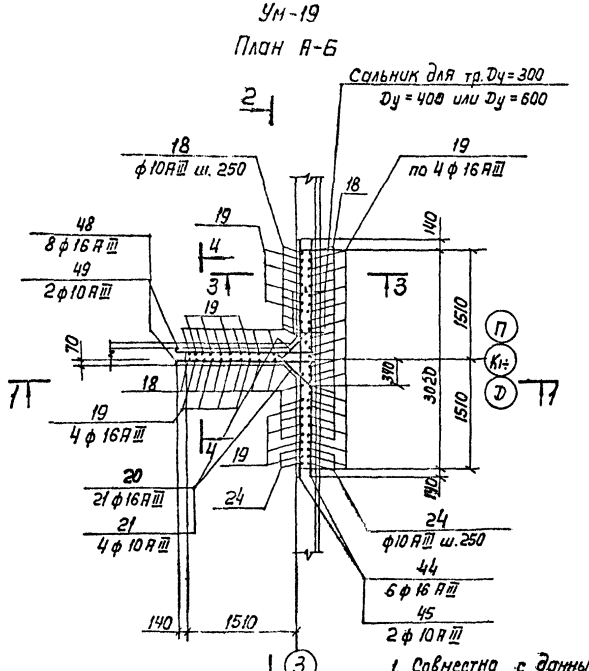

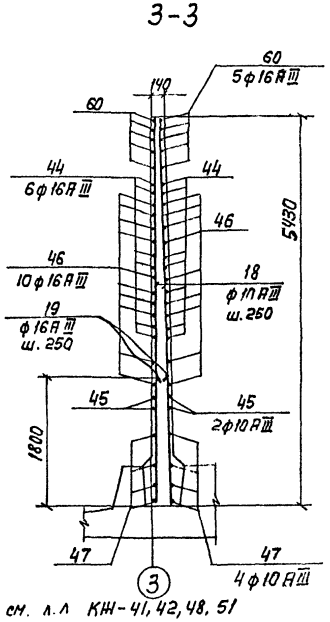

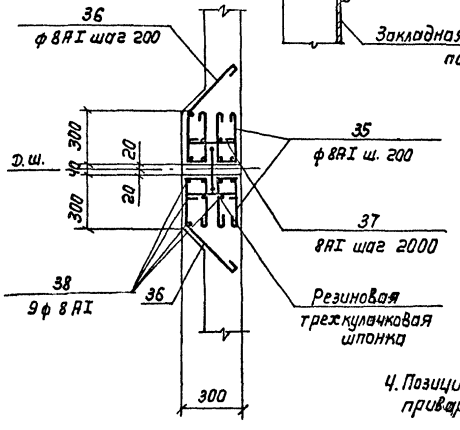

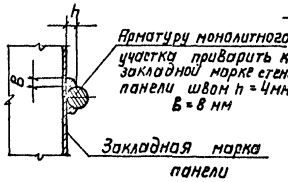

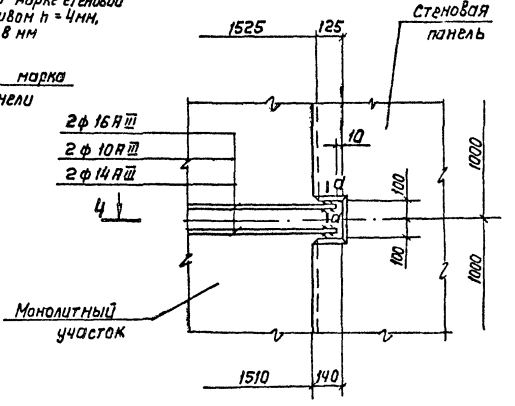

1. Совместно с данным см. л.л КЖ-41, 42, 48, 51
2. Защитный слой бетона – 20мм.
3. В местах пропуска сальника арматуру обрезать по месту, а концы обрезанной арматуры приварить к корпусу сальника.

4. Позиции „20" приварить к поз.„44, 46, 48, 50, 60", позиции „21" приварить к поз.„45, 47, 49, 51", остальные соединения вязанные.

					ТП 902-2-350-КЖ		
Привязан			Разраб.	Цветкова		Аэротенк четырехкоридорный в размерами коридора 6×5×42-60м	Стадия: Р; Лист: 48; Листов:
			Провер.	Петропавловская			
			Рук. гр	Гарбуз			
			Гл. инж. пр.	Чирков		Монолитный участок Ум-19. Узлы. Арматурный чертеж.	Госстрой СССР СОЮЗВОДОКАНАЛПРОЕКТ г. Москва
			Гл. спец.	Андрианов			
Инв. N			Нач. отд	Альтшулер			

17887-02 50

Копировал: Лаврухина

Формат 22г

Альбом II

Типовой проект 902-2-350

Инв. N подл. | Подпись и дата | Взам. инв. N

Типовой проект 902-2-350 Альбом II

1-1

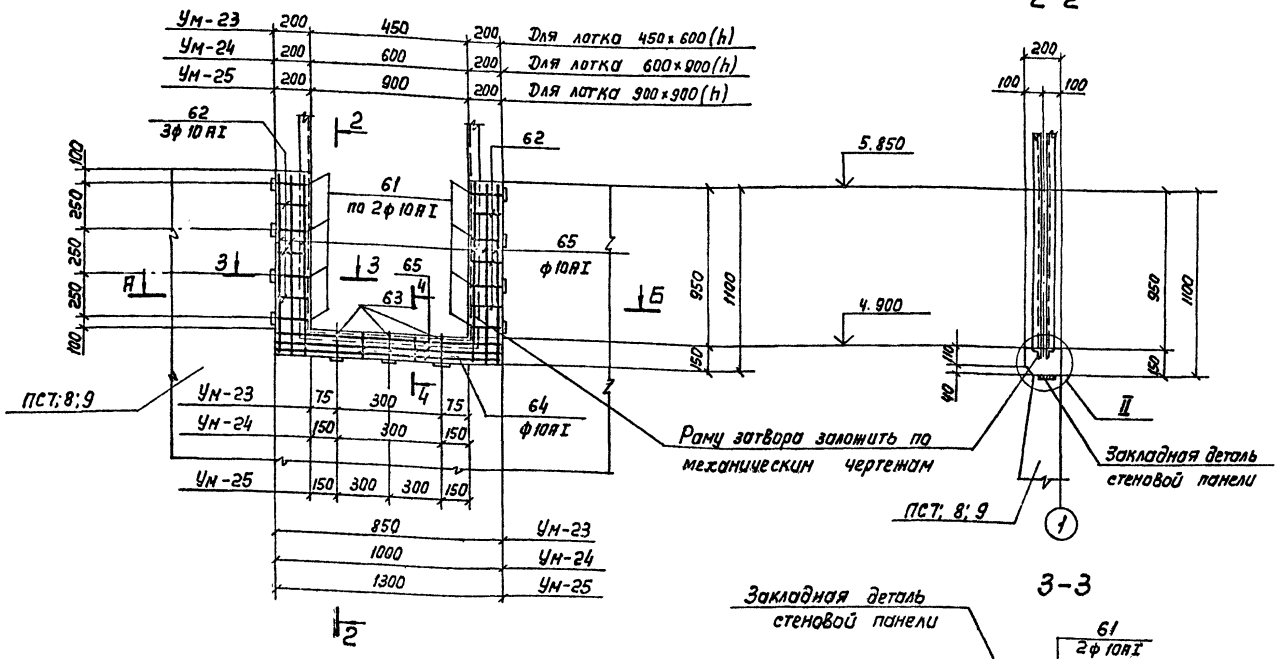

2-2

3-3

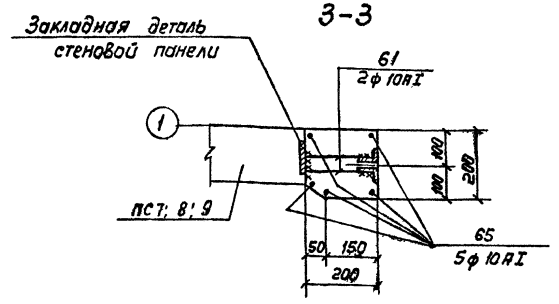

Ум-23; Ум-24; Ум-25

План А-Б

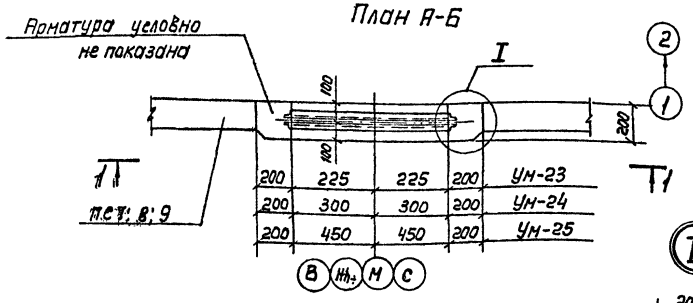

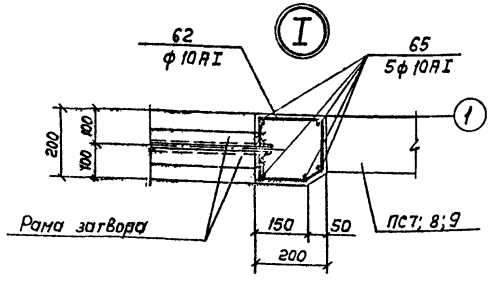

4-4

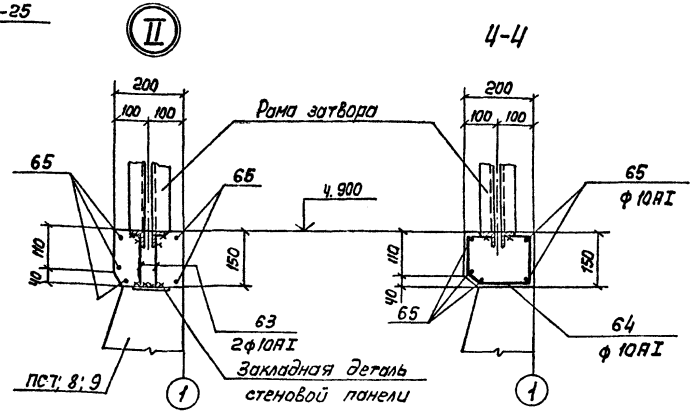

Спецификация элементов монолитной конструкции

Формат	Зона	Поз.	Обозначение	Наименование	К-во	Примеч.
				Документация		
22			КН-49	Сборочный чертеж		
				Сборочные единицы и детали		
				Ум-23		
			Механические чертежи	Рама затвора 450х900	1	
22		61÷65	КН-51	стержни одиночные		
				Материалы	м³	
				Бетон М-200, Мрз□, В4	0.10	
				Ум 24		
			Механические чертежи	Рама затвора 600х900	1	
22		61÷65	КН-51	стержни одиночные		
				Материалы	м³	
				Бетон М 200 Мрз□, В4	0,11	
				Ум 25		
			Механические чертежи	Рама затвора 900х900	1	
22		61÷65	КН 51	стержни одиночные		
				Материалы	м³	
				Бетон М-200, Мрз□, В4	0.12	

1. Совместно с данным см. л. КН-51.
2. Защитный слой бетона - 20 мм
3. Сварку производить электродами Э42, ГОСТ 9467-75.

Привязан

Инв. №

Разраб.	Цветкова		
Провер.	Петухова		
Рук. гр.	Горлова		
Гл. инж. пр.	Чистов		
Гл. спец.	Андрианов		
Нач. отд.	Альтшулер		

ТП 902-2-350-КН

Аэротенк четырехкоридорный с размерами коридора 6х5х42-60м

Монолитные участки Ум-23, 24, 25.

Арматурно-опалубочный чертеж

Стадия	Лист	Листов
Р	49	

Госстрой СССР СОЮЗВОДОКАНАЛПРОЕКТ г. Москва

17887-02 51

Копировал: Ловрухина

Формат А2Г

Согласовано отдел № 15

Инв. № подл. | Подпись и дата | Взам. инв. №

Ведомость стержней на 1 элемент

Марка эл-та	Поз	Эскиз или сечение	ф мм	Длина мм	К-во	Вес кг. 1 шт.	Вес кг. Всех
1	2	3	4	5	6	7	8
УМ-1; УМ-2	1	1610 / 1590 / 1610	16АIII	4810	2	1.6	15.2
	2	300 / 1550 / 300	16АIII	2150	2	3.4	6.8
	3	1560 / 3340 / 1700	16АIII	4900	8	7.8	62.4
	4	3200 / 1700	16АIII	4900	6	1.8	46.8
	5	1590 / 3370 / 1730	10АIII	4960	2	3.1	6.2
	6	3230 / 1730	10АIII	4960	2	3.1	6.2
	7	1560 / 3200 / 1600	16АIII	4760	6	7.5	45.0
	8	3250 / 1600	10АIII	4850	4	3.0	12.0
	9	1500	10АIII	1500	1	0.9	0.9
	10	300 / 3340	16АIII	3640	8	5.6	44.8
	11	100 / 300 / 3340	10АIII	3440	2	2.2	4.4
	12	300 / 3200	16АIII	3500	13	5.5	71.5
	13	100 / 300 / 3200	10АIII	3300	4	2.0	8.0
	14	1700 / 300	16АIII	2000	24	3.2	76.8
	15	1700 / 100 / 300	10АIII	1800	6	1.1	6.6
	16	1560 / 300 / 100	16АIII	1860	39	2.9	113.1
	17	1560 / 100	10АIII	1660	12	1.0	12.0
	18	5400	10АIII	5400	50	3.4	170.0
	19	1800	16АIII	1800	24	2.8	67.2
	20	550÷850 / 200 / 45° / 200 — Ecp.	16АIII	1100	66	1.8	118.8
	21	600÷950 / 100 / 45° / 100 — Ecp.	10АIII	1110	12	0.7	8.4
УМ-3	7	Эскизы см. Выше	16АIII	4760	13	7.5	97.5
	8		10АIII	4850	4	3.0	12.0
	10		16АIII	3640	8	5.6	44.8
	11		10АIII	3440	2	2.2	4.4
	12		16АIII	3500	13	5.5	71.5
	13		10АIII	3300	4	2.0	8.0

Типовой проект 902-2-350 Альбом II

Инв. № подл. | Подпись и дата | Взам. инв. №

Продолжение

Марка эл-та	Поз	Эскиз или сечение	ф мм	Длина мм	К-во	Вес кг. 1 шт.	Вес кг. Всех
1	2	3	4	5	6	7	8
УМ-3	14	Эскизы см. Выше	16АIII	2000	24	3.2	76.8
	15		10АIII	1800	6	1.1	6.6
	16		16АIII	1850	39	2.9	113.1
	17		10АIII	1650	12	1.0	12.0
	18		10АIII	5400	50	3.4	170.0
	19		16АIII	1800	24	2.8	67.2
	20		16АIII	Ecp. 1100	63	1.8	113.4
	21		10АIII	Ecp. 1110	12	0.7	8.4
	22	1700 / 3340 / 3370 / 1730	16АIII	5040	8	8.0	64.0
	23		10АIII	5100	2	3.2	6.4
	66	3500	10АIII	3500	8	2.2	17.6
	68	1500	10АIII	1500	8	1.0	8.0
УМ-4	7	Эскизы см. Выше	16АIII	4760	13	7.5	97.5
	8		10АIII	4850	4	3.0	12.0
	10		16АIII	3640	8	5.6	44.8
	11		10АIII	3440	2	2.2	4.4
	12		16АIII	3500	13	5.5	71.5
	13		10АIII	3300	4	2.0	8.0
	14		16АIII	2000	20	3.2	64.0
	15		10АIII	1800	6	1.1	6.6
	16		16АIII	1860	33	2.9	95.7
	17		10АIII	1660	12	1.0	12.0
	18		10АIII	5400	46	3.4	156.4
	19		16АIII	1800	24	2.8	67.2
	20		16АIII	Ecp. 1100	63	1.8	113.4
	21		10АIII	Ecp. 1110	12	0.7	8.4
	22		16АIII	5040	8	8.0	64.0
	23		10АIII	5100	2	3.2	6.4
	24	4400	10АIII	4400	4	2.8	11.2
	69	950 / 300	16АIII	1250	10	2.8	20.0
УМ-5; УМ-22	25	350 / 1610 / 350 / 45°	14АIII	3370	6	4.1	24.6
	26	45° / 350 / 3900 / 350	25АIII	4700	6	18.2	109.2
	27	4600	14АIII	4600	4	5.6	22.4
	28	1850	14АIII	1850	4	2.2	8.8
	29	1700	14АIII	1700	4	2.1	8.4
	30	4470	14АIII	4470	4	5.4	21.6
	31	5400 / 350	25АIII	5750	6	22.2	133.2

Продолжение

Марка эл-та	Поз	Эскиз или сечение	ф мм	Длина мм	К-во	Вес кг. 1 шт.	Вес кг. Всех
1	2	3	4	5	6	7	8
УМ-5; УМ-22	32	1450 / 1170	14АIII	4130 Ecp.	2	5.0	10.0
	33	250 / 450 / 250÷350 / 100	8АI	1100	10	0.5	5.0
	34	450 / 250 / 3900	10АIII	4250	2	2.7	5.4
	35	250 / 100 / 250	8АI	700	45	0.3	13.5
	36	45° / 250 / 100 / 250	8АI	1050	25	0.4	10.0
	37	280	8АI	380	45	0.2	9.0
	38	5400	8АI	5500	9	2.1	18.9
	39	1700 ÷ 2300	10АIII	Ecp. 2000	10	1.2	12.0
	40	2480 ÷ 3000 / 250	22АIII	Ecp. 2990	22	9.0	198.0
	41	2150	8АI	2150	28	0.9	25.2
	42	1700	10АIII	1700	8	1.1	8.8
УМ-6; 7, 9, 10, 11, 12, 13, 14, 16, 17, 20, 21	35	Эскизы см. Выше	8АI	700	25	0.3	7.5
	36		8АI	1050	25	0.4	10.0
	37		8АI	380	25	0.2	5.0
	38		8АI	5500	9	2.1	18.9
	43	1600	14АIII	1500	8	2.0	16.0

Продолжение

Марка эл-та	Поз	Эскиз или сечение	ф мм	Длина мм	К-во	Вес кг. 1 шт.	Вес кг. Всех
1	2	3	4	5	6	7	8
УМ-8	18	Эскизы см. Выше	10АIII	5400	37	3.4	125.8
	19		16АIII	1800	28	2.8	78.4
	20		16АIII	Ecp. 400	42	1.8	75.6
	21		10 т —	Ecp. 110	8	0.7	5.6
	44	3280	16АIII	3280	16	5.2	83.2
	45	3280	10АIII	3280	4	2.0	8.0
	46	3000	16АIII	3000	26	4.8	124.8
	47	3000	10АIII	3000	8	1.9	15.2
	48	1840 / 300	16АIII	2140	16	3.4	54.4
	49	1840 / 100	10АIII	1940	4	1.2	4.8
	50	1710 / 300	16АIII	2010	26	5.2	83.2
	51	1710 / 100	10АIII	1810	8	1.1	8.8

Совместно с данным см. л. а. КЖ-43÷47.

Привязан

Инв. №

Разраб.	Цветкова		
Пробер.	Петрова		
Рук. гр.	Рарбуз		
Гл. инж. пр.	Чирков		
Гл. спец.	Андрианов		
Нач. отд	Альтшулер		

ТП 902-2-350-КЖ

Аэротенк четырехкоридорный с размерами коридора 6×5×42-60м

Монолитные участки УМ-1÷14, 16, 17, 20, 21, 22. Спецификация арматуры.

Стадия	Лист	Листов
Р	50	

Росстрой СССР СОЮЗВОДОКАНАЛПРОЕКТ г. Москва

Копировал. Доценко 17887-02

Формат 22г.

Ведомость стержней 1 элемент

Марка эл-та	Поз.	Эскиз или сечение	t мм	Длина мм	К-во	Вес кг. 1 шт.	Вес кг. всех
1	2	3	4	5	6	7	8
Ум-15; Ум-18	27	4600	14АIII	4600	4	5.6	22.4
	30	4470	14АIII	4470	4	5.4	21.6
	31	5400 (350)	25АIII	5750	6	22.2	133.2
	33	250; 45°; 350; 250÷350; 100	8АI	Eср. 1100	10	0.5	5.0
	35	250; 100; 250	8АI	700	53	0.3	15.9
	36	250; 45°; 350; 250; 100	8АI	1050	25	0.4	10.0
	37	280	8АI	380	47	0.2	9.4
	38	5400	8АI	5500	9	2.1	18.9
	41	2150	8АI	2250	28	0.9	25.2
	52	1700	14АIII	1700	4	2.1	8.4
	53	1500	14АIII	1500	4	1.8	7.2
	54	1500 ÷ 2100	10АIII	Eср. 1800	12	1.1	13.2
	55	2500 ÷ 3200; 250	22АIII	Eср. 3100	26	9.3	241.8
	56	45°; 1770	14АIII	5000	2	7.3	14.6
	57	350; 1900; 350; 45°	14АIII	2600	6	3.2	19.2
	58	45°; 350; 4270	10АIII	4620	2	2.8	5.6
	59	45°; 350; 4270; 350	25АIII	4970	6	19.2	115.2
	68	1900	10АIII	1900	8	1.2	9.6
Ум-19	18	5400	10АIII	5400	32	3.4	108.0
	19	1800	16АIII	1800	28	2.8	78.4
	20	550÷850; 200; 45°; 200	16АIII	Eср. 1100	42	1.8	75.6
	21	860÷960; 100; 45°; 100	10АIII	Eср. 1110	8	0.7	5.6
	24	4400	10АIII	4400	6	2.8	16.8
	44	3280	15АIII	3280	12	5.2	62.4
	45	3280	10АIII	3280	4	2.0	8.0

Продолжение

1	2	3	4	5	6	7	8
Ум-19	46	3000	16АIII	3000	20	4.8	96.0
	47	3000	10АIII	3000	8	1.9	15.2
	48	1840; 300	16АIII	2140	16	3.4	54.4
	49	1840; 100	10АIII	1940	4	1.2	4.8
	50	300; 1710	16АIII	2010	26	3.2	83.2
	51	100; 1710	10АIII	1810	8	1.1	8.8
	60	2620	16АIII	2620	10	4.1	41.0
	66	3500	10АIII	3500	8	2.2	17.6
	67	2000	10АIII	2000	8	1.2	9.6
Ум-23		Для лотка 450 × 600 (h)					
	61	75; 195	10АI	270	16	0.2	3.2
	62	160; 130; 50; 60; 130; 50	10АI	580	6	0.4	2.4
	63	145; 75	10АI	220	4	0.1	0.4
	64	50; 50; 90; 130; 60; 130	10АI	510	2	0.3	0.6
	65	п.м.	10АI	п.м. 16.0	—	—	10.0
Ум-24		Для лотка 600 × 900 (h)					
	61	Эскизы см. выше	10АI	270	16	0.2	3.2
	62		10АI	580	6	0.4	2.4
	63		10АI	220	4	0.1	0.4
	64		10АI	510	2	0.3	0.6
	65		10АI	п.м. 17.5	—	—	10.8
Ум-25		Для лотка 900 × 900 (h)					
	61	Эскизы см. выше	10АI	270	16	0.2	3.2
	62		10АI	580	6	0.4	2.4
	63		10АI	220	6	0.1	0.6
	64		10АI	510	2	0.3	0.6
	65		10АI	п.м. 19.0	—	—	11.8

Выборка стали на один элемент, кг.

Марка эл-та	Арматурные изделия: Арматурная сталь ГОСТ 5781-75, Класс АI, ф мм 8	10		Итого	Арматурная сталь ГОСТ 5.1459-72, Класс АIII, ф мм 10	12	14	16	22	25			Итого	Итого	Закладные изделия: Арматурная сталь ГОСТ 5781-75, Класс АIII, ф мм 8		Профильная сталь б-8	Лаз.тр. d=3/4"			Итого	Всего
Ум-1					234.7			668.4					903.1	903.1	1.4		7.8				9.2	912.3
Ум-2					234.7			668.4					903.1	903.1	1.4		7.8				9.2	912.3
Ум-3					253.4			648.3					901.7	901.7	1.4		7.8				9.2	910.9
Ум-4					225.4			638.1					863.5	863.5	2.2		13.4	0.9			16.5	880.0
Ум-5	132.0			132.0	26.2	10.4	95.8		842.4	242.4			1217.2	1349.2	1.2		6.8				8.0	1357.2
Ум-6	66.6			66.6		5.2	16.0		322.2				343.4	410.0	0.6		3.8				4.4	414.4
Ум-7	66.6			66.6		5.2	16.0		322.2				343.4	410.0	0.6		3.8				4.4	414.4
Ум-8					168.2			499.6					667.8	667.8								667.8
Ум-9	66.6			66.6		5.2	16.0		322.2				343.4	410.0								410.0
Ум-10	66.6			66.6		5.2	16.0		322.2				343.4	410.0								410.0
Ум-11	66.6			66.6		5.2	16.0		322.2				343.4	410.0	0.6		3.8				4.4	414.4
Ум-12	66.6			66.6		5.2	16.0		322.2				343.4	410.0	0.6		3.8				4.4	414.4
Ум-13	66.6			66.6		5.2	16.0		322.2				343.4	410.0								410.0
Ум-14	66.6			66.6		5.2	16.0		322.2				343.4	410.0								410.0
Ум-15	134.8			134.8	28.4	10.4	93.4		886.2	248.4			1266.8	1401.6	1.2		6.8				8.0	1409.6
Ум-16	66.6			66.6		5.2	16.0		322.2				343.4	410.0	0.6		3.8				4.4	414.4
Ум-17	66.6			66.6		5.2	16.0		322.2				343.4	410.0	0.6		3.8				4.4	414.4
Ум-18	134.8			134.8	28.4	10.4	93.4		886.2	248.4			1266.8	1401.6	1.2		6.8				8.0	1409.6
Ум-19					194.4			491.0					685.4	685.4	0.8		5.6	0.9			7.3	692.7
Ум-20	66.6			66.6		5.2	16.0		322.2				343.4	410.0								410.0
Ум-21	66.6			66.6		5.2	16.0		322.2				343.4	410.0								410.0
Ум-22	132.0			132.0	26.2	10.4	95.8		842.4	242.4			1217.2	1349.2	1.2		6.8				8.0	1357.2
Ум-23		16.6		16.6										16.6								16.6
Ум-24		17.4		17.4										17.4								17.4
Ум-25		18.6		18.6										18.6								18.6

Совместно с данным см. л.л. КЖ-47 ÷ 50.

Типовой проект 902-2-350 Альбом II

Инв. № подл. | Подпись и дата | Взам. инв. №

Разраб.	Цветкова		
Провер.	[illegible]		
Рук. гр.	Горбуз		
Гл. инж. пр.	Чирков		
Гл. спец.	Андрианов		
Нач. отд.	[illegible]		

Прибязан

Инв. №

ТП 902-2-350-КЖ

Аэротенк четырехкоридорный с размерами коридора 6 × 5 × 42 - 60 м

Монолитные участки 5-11, 15, 18, 19, 23-25

Спецификация и выборка арматуры

Стадия	Лист	Листов
Р	51	

Госстрой СССР СОЮЗВОДОКАНАЛПРОЕКТ - Москва

Альбом II

Типовой проект 902-2-350

Монтажный план плит лотков, балок

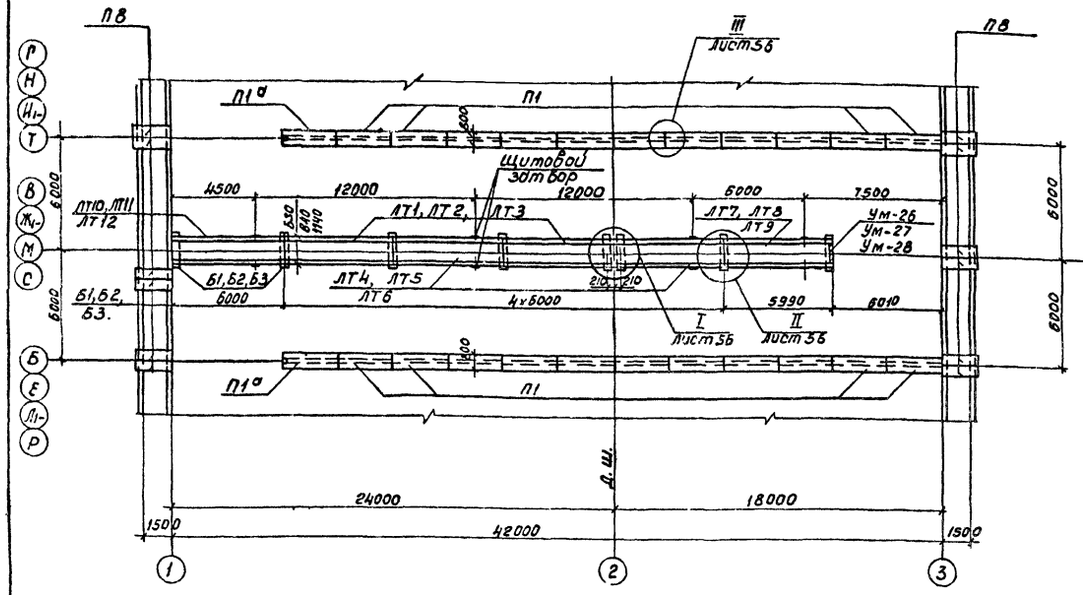

Монтажный план металлических балок и плит лотков

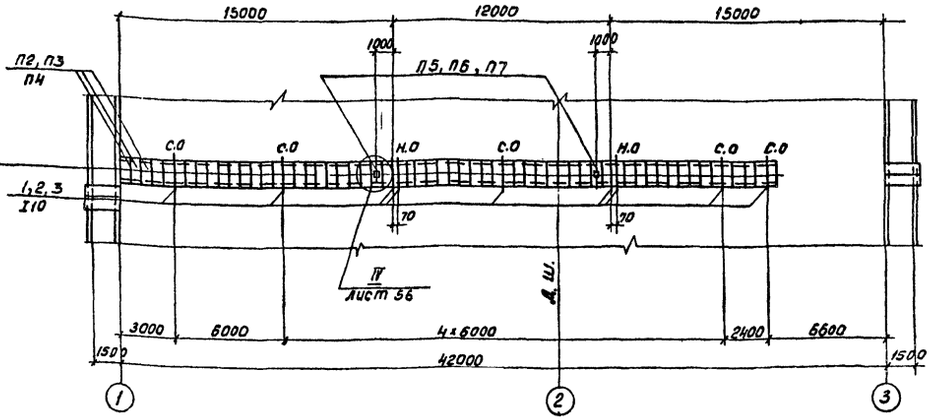

Спецификация элементов к монтажным планам, расположенным на листе на одну технологическую секцию

Марка поз.	Обозначение	Наименование	Кол.	Масса ед.т.	Примеч. сечение лотка в×h
1	2	3	4	5	6
П1	КЖИ - П1-СБ	Плита П1	22	0.73	
П1а	КЖИ - П1а СБ	—"— П1а	2	0.73	
П2	Серия 3.900-38.84.1	—"— ПТ-4.5-6	58	0.05	450×600
П3	—"—	—"— ПТ-6-6	58	0.06	600×900
П4	—"—	—"— ПТ-9-6	58	0.14	900×900
П5	КЖИ - П5-СБ	—"— ПТ-4.5-6а	2	0.05	450×600
П6	КЖИ - П6,7-СБ	—"— ПТ-6-6а	2	0.06	600×900
П7	—"—	—"— ПТ-9-6а	2	0.14	900×900
П8	КЖИ - П8-СБ	—"— ПТ-15-6а	12	0.21	
ЛТ1	КЖИ - ЛТ1-СБ	Лоток ЛТ1-6-4.5а	2	2.03	450×600
ЛТ2	КЖИ - ЛТ2-СБ	—"— ЛТ1-9-6а	2	3.70	600×900
ЛТ3	КЖИ - ЛТ3-СБ	—"— ЛТ1-9-9а	2	4.13	900×900
ЛТ4	КЖИ - ЛТ4-СБ	—"— ЛТ1-6-4.5б	2	2.03	450×600
ЛТ5	КЖИ - ЛТ5-СБ	—"— ЛТ1-9-6б	2	3.70	600×900
ЛТ6	КЖИ-ЛТ6-СБ	—"— ЛТ1-9-9б	2	4.13	900×900
ЛТ7	КЖИ-ЛТ7-СБ	—"— ЛТ1-6-4.5б	1	2.03	450×600
ЛТ8	КЖИ -ЛТ8-СБ	Лоток ЛТ1-9-6б	1	3.70	600×900
ЛТ9	КЖИ -ЛТ9-СБ	—"— ЛТ1-9-9б	1	4.13	900×900
ЛТ10	КЖИ -ЛТ10-СБ	—"— ЛТ1-6-4.5г	1	2.03	450×600
ЛТ11	КЖИ -ЛТ11-СБ	—"— ЛТ1-9-6г	1	3.70	600×900
ЛТ12	КЖИ -ЛТ12-СБ	—"— ЛТ1-9-9г	1	4.13	900×900
Б1	КЖИ - Б1 - СБ	Балка Б1	8	0.15	450×600
Б2	КЖИ - Б2 - СБ	—"— Б2	8	0.25	600×900
Б3	КЖИ - Б3 - СБ	—"— Б3	8	0.40	900×900
Ум-26	КЖ - 56	Монолитный участок Ум26	1	—	450×600
Ум-27	—"—	—"— Ум-27	1	—	600×900
Ум-28	—"—	—"— Ум-28	1	—	900×900
Поз.1*	КЖ - 57	I10, ГОСТ 8239-72, ℓ=1765	9	16.7	450×600
—"—2*	—"—	I10 —"— ℓ=1870	9	17.7	600×900
—"—3*	—"—	I10 —"— ℓ=2020	9	19.0	900×900
—"—4*	КЖ - 56 Узел III	ф6АI, ГОСТ 5781-75 ℓ=300	80	0.0001	

1. Совместно с данным см. л. КЖ-56.
2. Скользящие и неподвижные опоры (С.О и Н.О) см. л. КЖ-57.

Привязан

Инв. №

Согласовано: Отд. №12 Цветков; Отд. №15 Гальперин; Отв. рук. проекта Гарбуз

Инв. № подл. | Подпись и дата | Взам. инв. № | Отд. №15

Разраб.	Петрашевская			ТП902-2-350-КЖ	
Провер.	Цветкова				
Инж.	Платунина				
Рук. гр.	Гарбуз				
Гл. инж. пр.	Чирков				
Гл. спец.	Андрианов				
Нач. отд.	Альтшуллер				

Аэротенк четырехкоридорный с размерами коридора 6×5×42-60м	Стадия	Лист	Листов
	Р	52	
Монтажные планы плит, лотков и балок на одну технологическую секцию (2 аэротенка 42 м)	Росстрой СССР СОЮЗВОДОКАНАЛПРОЕКТ г. Москва		

17887-02 54

Копировал Доценко

Формат А2г

Альбом II

Типовой проект 902-2-350

Монтажный план плит, лотков, балок

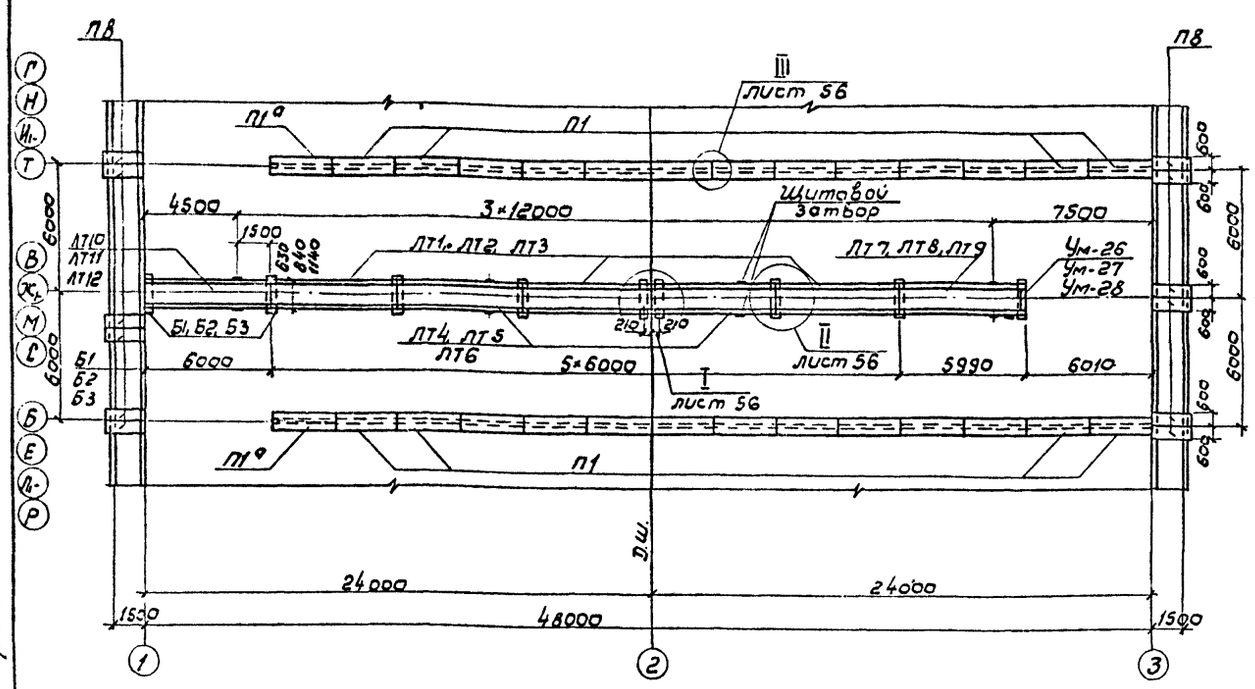

Монтажный план металлических балок и плит лотков

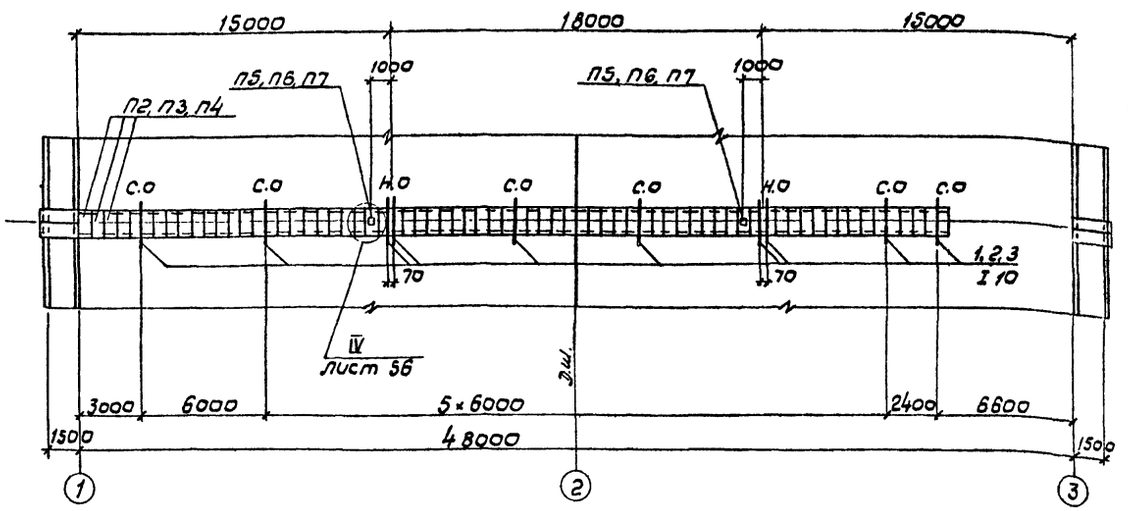

Спецификация элементов к монтажным планам, расположенным на листе на одну технологическую секцию

Марка поз.	Обозначение	Наименование	Кол.	Масса ед.	Примеч. сечение лотка в×h
1	2	3	4	5	6
П1	КЖИ-П1-СБ	Плита П1	26	0,73	
П1а	КЖИ-П1а-СБ	—"— П1а	2	0,73	
П2	Серия 3.900-3.в.8 ч.1	—"— ПТ-4,5-6	68	0,05	450×600
П3	——"——	—"— ПТ-6-6	68	0,06	600×900
П4	——"——	—"— ПТ9-6	68	0,14	900×900
П5	КЖИ-П5-СБ	—"— ПТ-4,5-6а	2	0,05	450×600
П6	КЖИ-П6,7-СБ	—"— ПТ-6-6а	2	0,06	600×900
П7	——"——	—"— ПТ-9-6а	2	0,14	900×900
П8	КЖИ-П8-СБ	—"— ПТ-15-6а	12	0,21	
ЛТ1	КЖИ-ЛТ1-СБ	Лоток ЛТ1-6-4,5а	3	2,03	450×600
ЛТ2	КЖИ-ЛТ2-СБ	—"— ЛТ1-9-6а	3	3,70	600×900
ЛТ3	КЖИ-ЛТ3-СБ	—"— ЛТ1-9-9а	3	4,13	900×900
ЛТ4	КЖИ-ЛТ4-СБ	—"— ЛТ1-6-4,5а	2	2,03	450×600
ЛТ5	КЖИ-ЛТ5-СБ	—"— ЛТ1-9-6б	2	3,70	600×900
ЛТ6	КЖИ-ЛТ6-СБ	—"— ЛТ1-9-9б	2	4,13	900×900
ЛТ7	КЖИ-ЛТ7-СБ	—"— ЛТ1-6-4,5в	1	2,03	450×600
ЛТ8	КЖИ-ЛТ8-СБ	Лоток ЛТ1-9-6в	1	3,70	600×900
ЛТ9	КЖИ-ЛТ9-СБ	—"— ЛТ1-9-9в	1	4,13	900×900
ЛТ10	КЖИ-ЛТ10-СБ	—"— ЛТ1-6-4,5г	1	2,03	450×600
ЛТ11	КЖИ-ЛТ11-СБ	—"— ЛТ1-9-6г	1	3,70	600×900
ЛТ12	КЖИ-ЛТ12-СБ	—"— ЛТ1-9-9г	1	4,13	900×900
Б1	КЖИ-Б1-СБ	Балка Б1	9	0,15	450×600
Б2	КЖИ-Б2-СБ	—"— Б2	9	0,25	600×900
Б3	КЖИ-Б3-СБ	—"— Б3	9	0,40	900×900
Ум-26	КЖ-58	Монолитный участок Ум-26	1	–	450×600
Ум-27	——"——	——"—— Ум-27	1	–	600×900
Ум-28	——"——	——"—— Ум-28	1	–	900×900
Поз. „1"	КЖ-57	I10 ГОСТ 8239-72, ℓ=1765	10	0,015	450×600
—"— „2"	——"——	I10 —"— ℓ=1870	10	0,016	600×900
—"— „3"	——"——	I10 —"— ℓ=2020	10	0,017	900×900
—"— „4"	КЖ-56 Узел III	ФБА1, ГОСТ 5781-75, ℓ=300	96	0,0001	

1. Совместно с данным см. л. КЖ-56
2. Скользящие и неподвижные опоры (с.о и н.о) см. л. КЖ-57

Согласовано: Отд. № 12 Цветков; Отд. № 15 Козлинский; Гл. спец. Уварова

Инв. № подл. | Подпись и дата | Взам. инв. №

Привязан

Инв. №

Разраб.	Петропавловск.			ТП 902-2-350-КЖ	
Провер.	Цветков				
Инж.	Платунино				
Рук. Бр	Горбуз				
Гл. инж. пр.	Чурков				
Гл. спец.	Андрианов				
Нач. отд.	Альтшуллер				

Азотоген четырехкоридорный с размерами коридора 6×5×42-60м

Стадия	Лист	Листов
Р	53	

Монтажные планы плит, лотков и балок на одну технологическую секцию (L азотогена 48м)

Госстрой СССР
СОЮЗВОДОКАНАЛПРОЕКТ
г. Москва

17887-02 55

Копировал В. Филиппова

Альбом II

Типовой проект 902-2-350

Монтажный план плит, лотков, балок

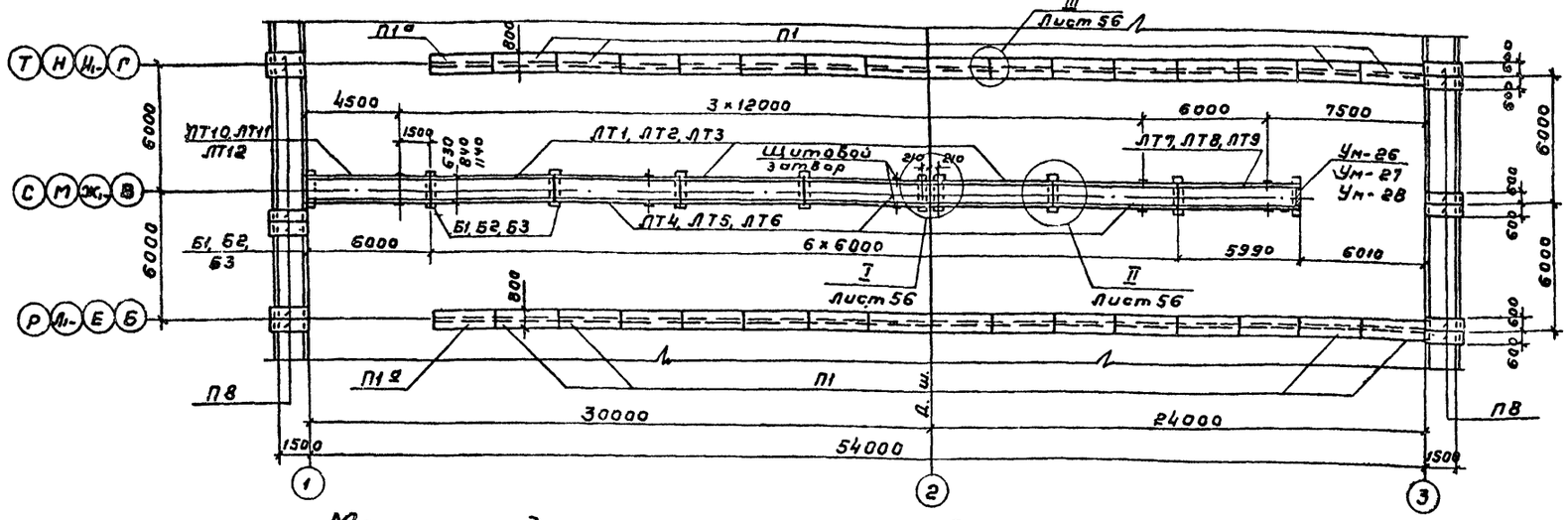

Монтажный план металлических балок и плит лотков

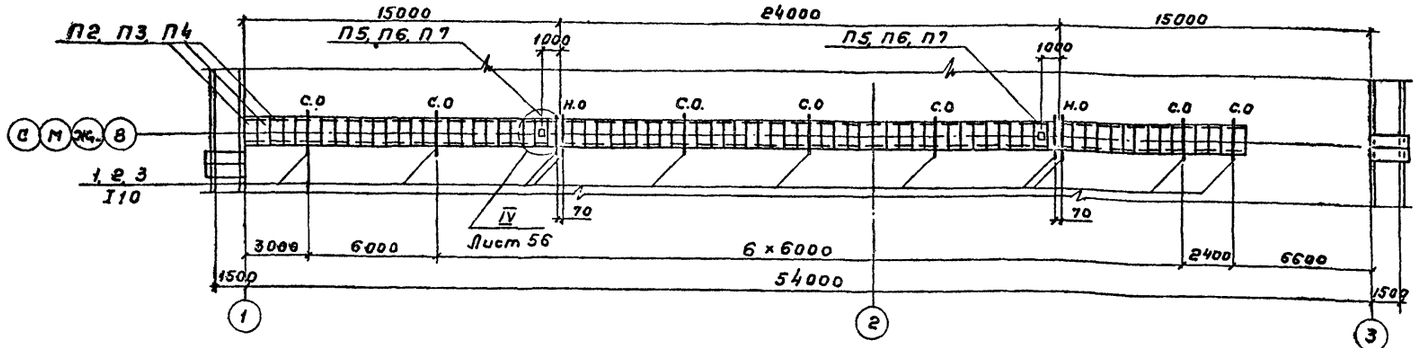

Спецификация элементов к монтажным планам, расположенным на листе на одну технологическую секцию

Марка поз.	Обозначение	Наименование	Кол.	Масса ед. т.	Примеч. сечение лотка в×h
1	2	3	4	5	6
П1	КЖИ-П1-СБ	Плита П1	30	0,73	
П1а	КЖИ-П1а-СБ	—"— П1а	2	0,73	
П2	Серия 3.900-3в, вг.1	—"— ПТ-4,5-6	78	0,05	450×600
П3	—"—	—"— ПТ-6-6	78	0,06	600×900
П4	—"—	—"— ПТ-9-6	78	0,14	900×900
П5	КЖИ-П5-СБ	—"— ПТ-4,5-6а	2	0,05	450×600
П6	КЖИ-П6,7-СБ	—"— ПТ-6-6а	2	0,06	600×900
П7	—"—	—"— ПТ-9-6а	2	0,14	900×900
П8	КЖИ-П8-СБ	—"— ПТ-15-6а	12	0,21	
ЛТ1	КЖИ-ЛТ1-СБ	Лоток ЛТ1-6-4,5а	3	2,03	450×600
ЛТ2	КЖИ-ЛТ2-СБ	—"— ЛТ1-9-6а	3	3,70	600×900
ЛТ3	КЖИ-ЛТ3-СБ	—"— ЛТ1-9-9а	3	4,13	900×900
ЛТ4	КЖИ-ЛТ4-СБ	—"— ЛТ1-6-4,5б	3	2,03	450×600
ЛТ5	КЖИ-ЛТ5-СБ	—"— ЛТ1-9-6б	3	3,70	600×900
ЛТ6	КЖИ-ЛТ6-СБ	—"— ЛТ1-9-9б	3	4,13	900×900

1	2	3	4	5	6
ЛТ7	КЖИ-ЛТ7-СБ	Лоток ЛТ1-6-4,5в	1	2,03	450×600
ЛТ8	КЖИ-ЛТ8-СБ	—"— ЛТ1-9-6в	1	3,70	600×900
ЛТ9	КЖИ-ЛТ9-СБ	—"— ЛТ1-9-9в	1	4,13	900×900
ЛТ10	КЖИ-ЛТ10-СБ	—"— ЛТ1-6-4,5г	1	2,03	450×600
ЛТ11	КЖИ-ЛТ11-СБ	—"— ЛТ1-9-6г	1	3,70	600×900
ЛТ12	КЖИ-ЛТ12-СБ	—"— ЛТ1-9-9г	1	4,13	900×900
Б1	КЖИ-Б1-СБ	Балка Б1	10	0,15	450×600
Б2	КЖИ-Б2-СБ	—"— Б2	10	0,25	600×900
Б3	КЖИ-Б3-СБ	—"— Б3	10	0,40	900×900
Ум-26	КЖ-58	Монолитный участок Ум-26	1	—	450×600
Ум-27	—"—	—"— Ум-27	1	—	600×900
Ум-28	—"—	—"— Ум-28	1	—	900×900
Поз. „1"	КЖ-57	I10, ГОСТ 8239-72*, e=1765	11	0,015	450×600
—"— „2"	—"—	I10 —"— e=1870	11	0,016	600×900
—"— „3"	—"—	I10 —"— e=2020	11	0,017	900×900
—"— „4"	КЖ-56 Узел III	ф6АI, ГОСТ 5781-75, e=300	112	0,0001	

1. Совместно с данным см. л. КЖ-56
2. Скользящие и неподвижные опоры (С.О и Н.О) см. л. КЖ-57

Согласовано: Отв. № 12 Цветков; Отв. № 15 Годзишевский

Взамен инв. | Подпись и дата | Инв. № подл.

Привязан

Инв. №

Разраб.	Петропавловская		
Провер.	Цветкова		
Инж.	Плотунина		
Рук. бр.	Гарбуз		
Гл. инж. пр.	Чирков		
Гл. спец.	Андрианов		
Нач. отд.	Альтшуллер		

ТП 902-2-350-КЖ

Аэротенк четырехкоридорный с размерами коридора 6×5×42-60м

Стадия	Лист	Листов
Р	54	

Монтажные планы плит, лотков и балок на одну технологическую секцию (L аэротенка 54м)

Госстрой СССР СОЮЗВОДОКАНАЛПРОЕКТ г. Москва

17887-02 56

Копировал: Гольденбаум

Формат 22Г

Альбом I

Типовой проект 902-2-350

Монтажный план плит, лотков, балок

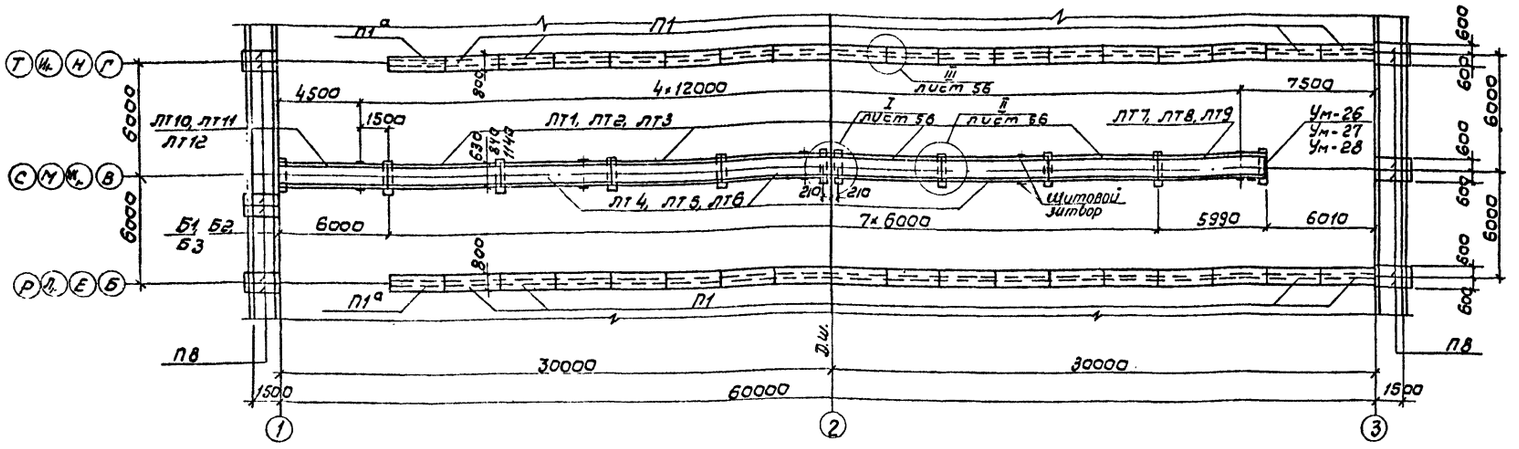

Монтажный план металлических балок и плит лотков

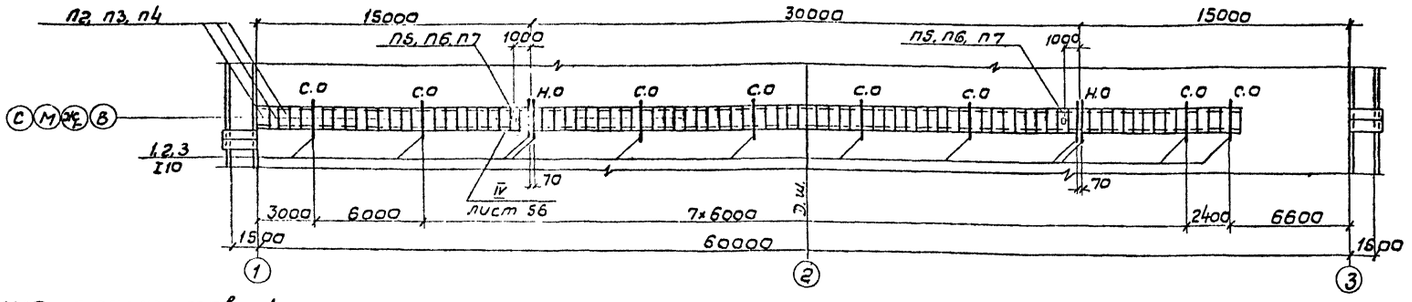

Спецификация элементов к монтажным планам, расположенным на листе на одну технологическую секцию

Марка поз	Обозначение	Наименование	Кол.	Масса ед. т.	Примеч. сечение лотка в×h
1	2	3	4	5	6
П1	КЖИ-П1-СБ	Плита П1	34	0.73	
П1а	КЖИ-П1а-СБ	—"— П1а	2	0.73	
П2	Серия 3.900-3 В.8 ч.1	—"— ПТ-4.5-6	88	0.05	450×600
П3	—"—	—"— ПТ-6-6	88	0.06	600×900
П4	—"—	—"— ПТ-9-6	88	0.14	900×900
П5	КЖИ-П5-СБ	—"— ПТ-4.5-6а	2	0.05	450×600
П6	КЖИ-П6,7-СБ	—"— ПТ-6-6а	2	0.06	600×900
П7	—"—	—"— ПТ-9-6а	2	0.14	900×900
П8	КЖИ-П8-СБ	—"— ПТ-15-6а	12	0.21	
ЛТ1	КЖИ-ЛТ1-СБ	Лоток ЛТ1-6-4.5а	4	2.03	450×600
ЛТ2	КЖИ-ЛТ2-СБ	—"— ЛТ1-9-6а	4	3.70	600×900
ЛТ3	КЖИ-ЛТ3-СБ	—"— ЛТ1-9-9а	4	4.13	900×900
ЛТ4	КЖИ-ЛТ4-СБ	—"— ЛТ1-6-4.5б	3	2.03	450×600
ЛТ5	КЖИ-ЛТ5-СБ	—"— ЛТ1-9-6б	3	3.70	600×900
ЛТ6	КЖИ-ЛТ6-СБ	—"— ЛТ1-9-9б	3	4.13	900×900

1	2	3	4	5	6
ЛТ7	КЖИ-ЛТ7-СБ	Лоток ЛТ1-6-4.5б	1	2.03	450×600
ЛТ8	КЖИ-ЛТ8-СБ	—"— ЛТ1-9-6б	1	3.70	600×900
ЛТ9	КЖИ-ЛТ9-СБ	—"— ЛТ1-9-9б	1	4.13	900×900
ЛТ10	КЖИ-ЛТ10-СБ	—"— ЛТ1-6-4.5г	1	2.03	450×600
ЛТ11	КЖИ-ЛТ11-СБ	—"— ЛТ1-9-6г	1	3.70	600×900
ЛТ12	КЖИ-ЛТ12-СБ	—"— ЛТ1-9-9г	1	4.13	900×900
Б1	КЖИ-Б1-СБ	Балка Б1	11	0.15	450×600
Б2	КЖИ-Б2-СБ	—"— Б2	11	0.25	600×900
Б3	КЖИ-Б3-СБ	—"— Б3	11	0.40	900×900
Ум-26	КЖ-58	Монолитный участок Ум-26	1	–	450×600
Ум-27	—"—	—"— Ум-27	1	–	600×900
Ум-28	—"—	—"— Ум-28	1	–	900×900
Поз 1"	КЖ-57	I10 ГОСТ 8239-72*, ℓ=1765	12	0.015	450×600
—"— 2"	—"—	I10 —"— ℓ=1870	12	0.016	600×900
—"— 3"	—"—	I10 —"— ℓ=2020	12	0.017	900×900
—"— 4"	КЖ-56 Узел III	ф6 AI, ГОСТ 5781-75, ℓ=300	128	0.0001	

1. Совместно с данным см. л. КЖ-56.
2. Скользящие и неподвижные опоры (с.о и н.о) см. л. КЖ-57

Согласовано

Инв.№ подл. | Подпись и дата | Взам. инв.№

Инв.№ дубл. | Подпись и дата

Привязан

Инв.№

Разраб.	Легославская		
Провер.	Цветкова		
Инж.	Платунина		
Рук. бр.	Гарбуз		
Гл. инж. пр.	Чурков		
Гл. спец.	Андрианов		
Нач. отд.	Элтизунд		

ТП-902-2-350 - КЖ

Изготовление четырехкоридорной с размерами коридора 6×5×42-60м

Стадия	Лист	Листов
Р	55	

Монтажные планы плит лотков и балок на одну технологическую секцию (Изготовление - 60м)

Госстрой СССР Союзгеодезпроект г. Москва

17887-02 57

Копировал: В. Филиппова

Формат А2Г

Альбом II

Типовой проект 902-2-350

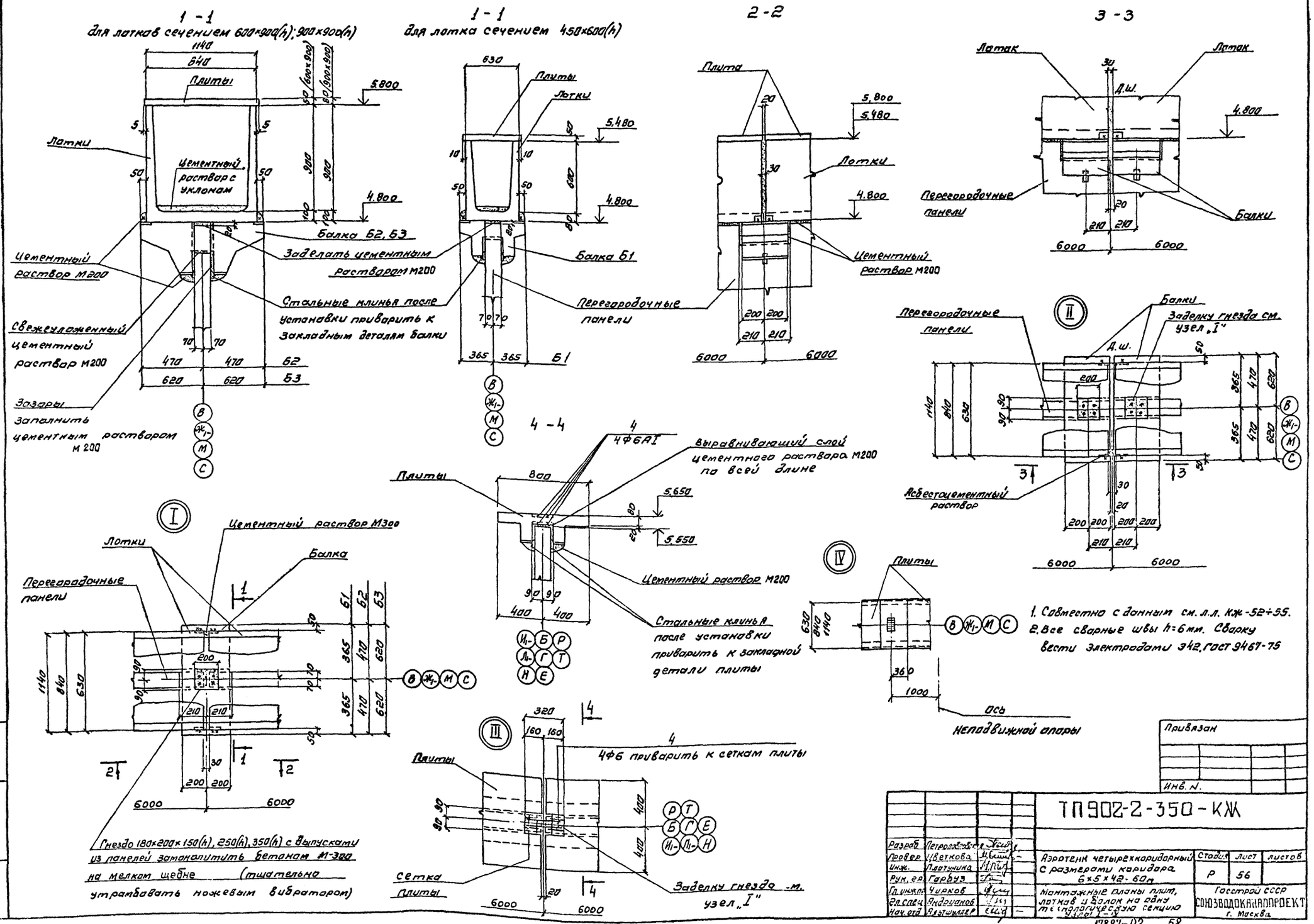

Привязан

Инв. N.

Разраб.	Петроловская		ТП902-2-350-КЖ	
Провер.	Цветкова			
Инж.	Платунина		Аэротенк четырехкоридорный с размерами коридора 6×5×42-60м	Стадия: Р; Лист: 56; Листов:
Рук. гр.	Гарбуз			
Гл. инж. пр.	Чирков		Монтажные планы плит, лотков и балок на одну технологическую секцию	Госстрой СССР СОЮЗВОДОКАНАЛПРОЕКТ г. Москва
Гл. спец.	Андрианов			
Нач. отд.	Альтшуллер			

17887-02 58

Копировал Синицына

Формат 22г

Инв. N подл. | Подпись и дата | Взам. инв. N

Типовой проект 902-2-350 Альбом II

Скользящая опора С.О.

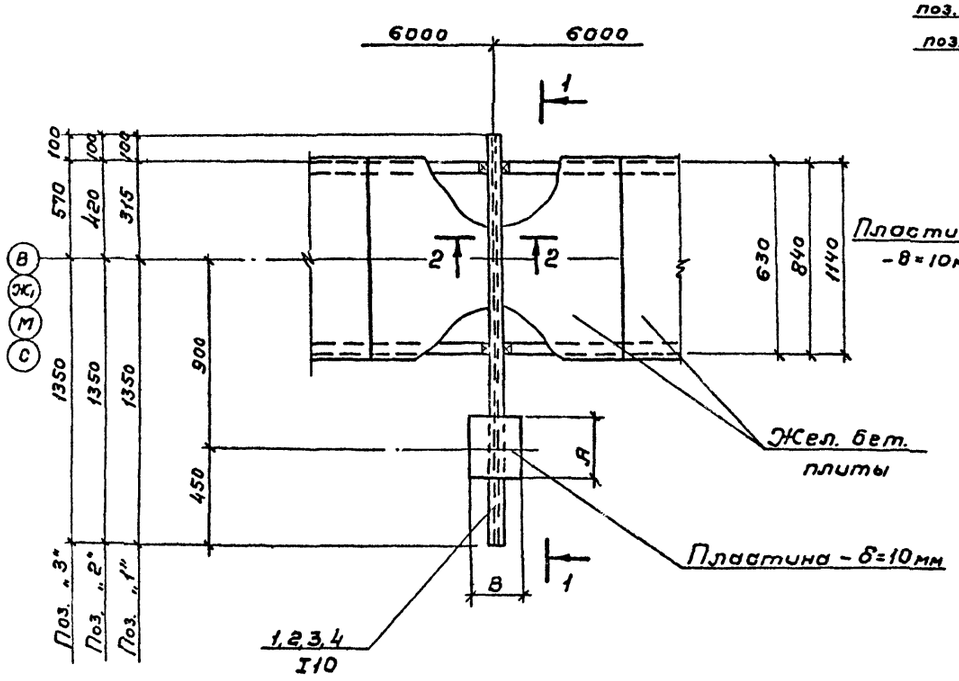

1-1

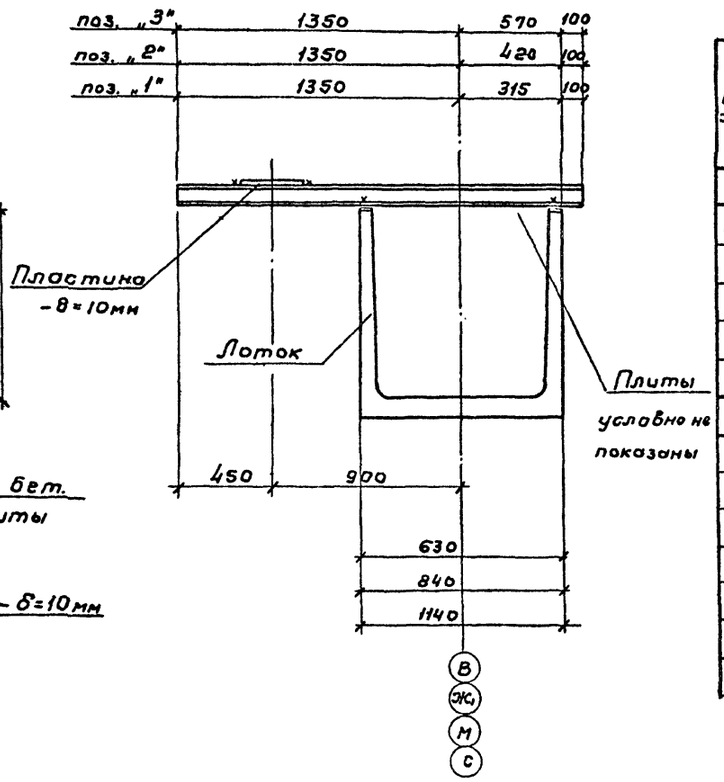

Выборка пластин- δ=10мм под опоры на 1 секцию

„А" воздуховода	Неподвижные опоры: Размеры пластин А мм	В мм	Вес 1шт кг	Длина аэротенка, м 42	48	54	60	Скользящие опоры: Размеры пластин А мм	В мм	Вес 1шт кг	Длина аэротенка, м 42	48	54	60
				Количество пластин							Количество пластин			
7 аэраторов														
450	550	500	21,6	1	1	1	1	350	500	13,73	2	2	2	2
250	400	300	9,42	1	1	1	1	250	350	6,9	1	2	3	4
100	—	—	—	—	—	—	—	200	200	3,14	2	2	2	2
14 аэраторов														
500	550	500	21,6	1	1	1	1	350	500	13,73	2	2	2	2
450	550	500	21,6	1	1	1	1	350	500	13,73	1	2	3	4
100	—	—	—	—	—	—	—	200	200	3,14	2	2	2	2

Неподвижная опора Н.О.

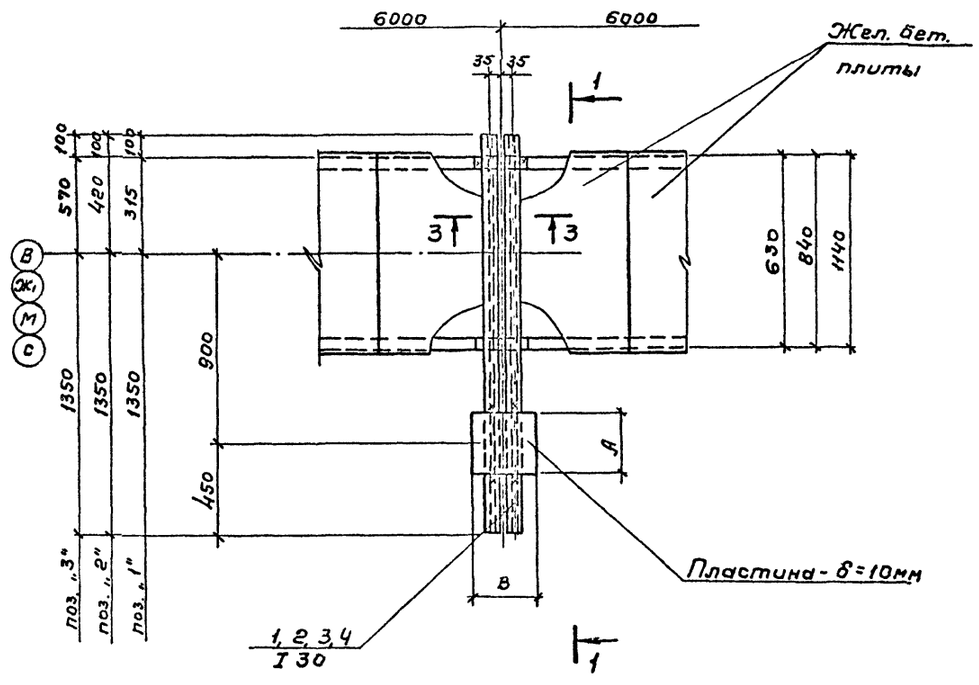

2-2

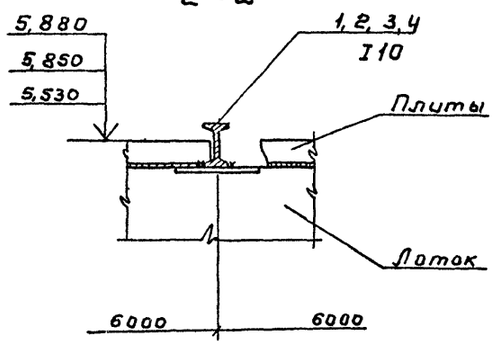

3-3

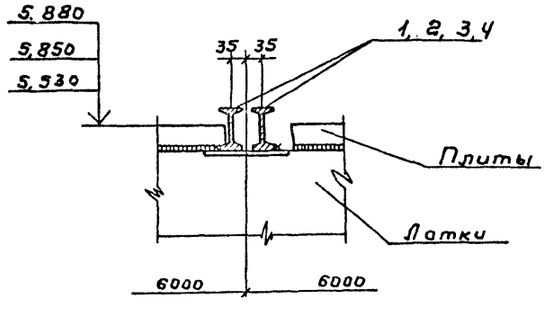

1. Совместно с данным см. л.л. КЖ-52÷56
2. Все сварные швы h = 6мм
3. Сварку вести электродами Э42, ГОСТ 9467-75

Согласовано
Отдел № 15 Гоглишевская 08.81

Инв. № подл. | Подпись и дата | Взам. инв. №

Привязан

Инв. №

Разраб.	Петропавловск.		
Провер.	Цветкова		
Инж.	Платунина		
Рук. гр.	Гарбуз		
Гл. инж. п.	Чирков		
Гл. спец.	Андрианов		
Нач. отд.	Альтшуллер		

ТП 902-2-350-КЖ

Аэротенк четырехкоридорный с размерами коридора 6×5×42-60м

Монтажные планы плит, лотков и балок на одну технологическую секцию. Скользящие и неподвижные опоры.

Стадия	Лист	Листов
Р	57	

Госстрой СССР СОЮЗВОДОКАНАЛПРОЕКТ г. Москва

17887-02 59

Копировал: Гольденбаум Формат 22Г

Альбом II

Типовой проект 902-2-350

Ум-26

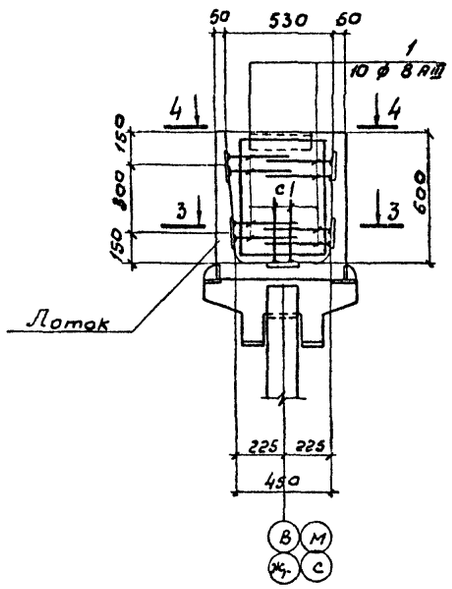

Ум-27

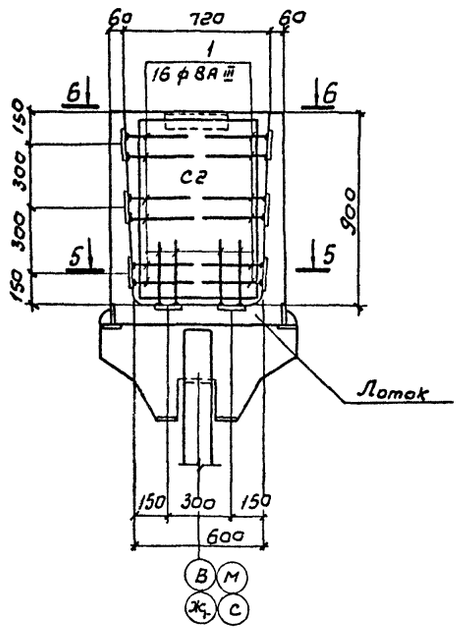

Ум-28

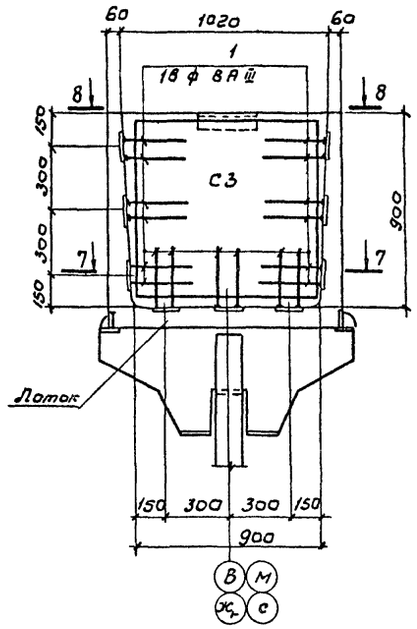

3 - 3

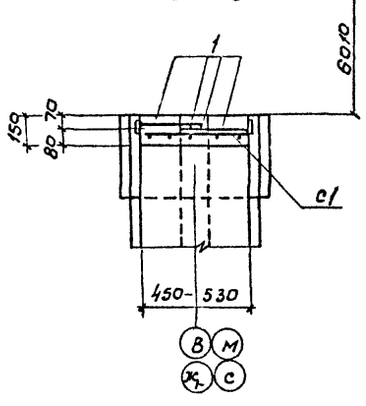

5 - 5

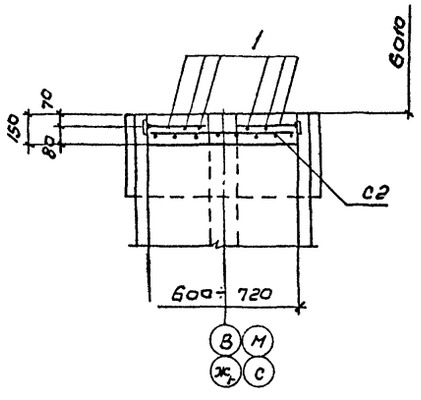

7 - 7

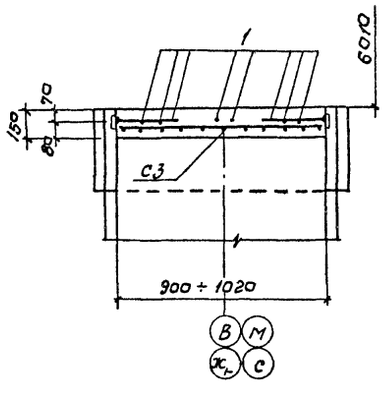

4 - 4

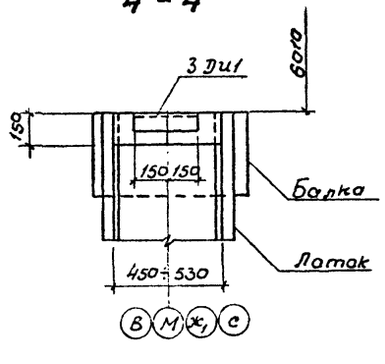

6 - 6

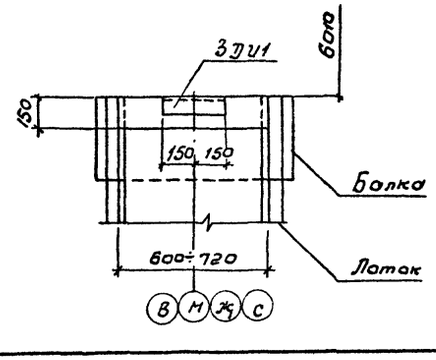

8 - 8

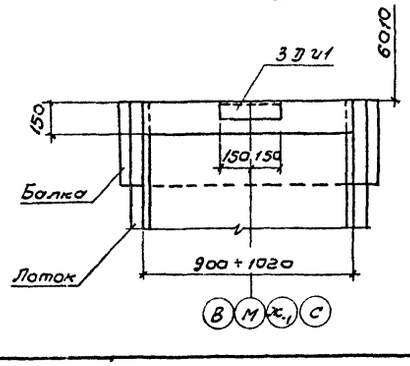

Формат	Зона	Поз	Обозначение	Наименование	Кол.	Примеч. масса 1 шт. кг.
				Документация		
22			КЖС-58	Сборочный чертеж		
				Ум-27		
				Сборочные единицы и детали		
11			КЖИ-Ум-26-С1	Сетка арматурная С1	1	
11			КЖИ-Ум-27÷30-ЗДИ1	Изделие закладное ЗДИ1	1	
Б/ч				Ø 8 AIII, ГОСТ 5781-75, ℓ = 300	10	0,1
				Материалы		
				Бетон М200, Мрз ☐ В4	0,04	м³
				Ум-28		
				Сборочные единицы и детали		
11			КЖИ-Ум-27-С2	Сетка арматурная С2	1	
11			КЖИ-Ум-27÷30-ЗДИ1	Изделие закладное ЗДИ1	1	
Б/ч		1	—	ф 8 AIII, ГОСТ 5781-75, ℓ = 300	16	0,1
				Материалы		
				Бетон М200, Мрз ☐ В4	0,03	м³
				Ум-29		
				Сборочные единицы и детали		
11			КЖИ-Ум-28-С3	Сетка арматурная С3	1	
11			КЖИ-Ум-27÷30-ЗДИ1	Изделие закладное ЗДИ1	1	
Б/ч		1	—	ф 8 AIII, ГОСТ 5781-75, ℓ = 300	18	0,1
				Материалы		
				Бетон М200, Мрз ☐ В4	0,13	м³

Выборка стали на один элемент, кг.

Марка элемента	Арматурные изделия: Арматурная сталь ГОСТ 5781-75 класс AIII Ø мм 6	8	Итого	Закладные изделия: Профильная сталь L 75×6	Арматурная сталь ГОСТ 5781-75 класс AIII 8	Итого	Всего
Ум-26	0,7	1,0	1,7	2,1	0,2	2,3	4,0
Ум-27	1,3	1,6	2,9	2,1	0,2	2,3	5,2
Ум-28	2,0	1,8	3,8	2,1	0,2	2,3	6,1

1. Совместно с данным см. л. л. КЖ-52÷55

Привязан

Инв. №

Разраб.	Петропавловская		ТП-902-2-350-КЖ	
Провер.	Цветкова			
Инж.	Платунина		Резервуар четырехкоридорный с размерами коридора 6×5×42-60м	Стадия: Р; Лист: 58; Листов:
Рук. гр.	Горбуз		Монолитные участки Ум-26; 27; 28.	Госстрой СССР, Союзводоканалпроект г. Москва
Гл. инж. пр.	Чурков			
Гл. спец.	Андрианов			
Нач. отд.	Ялтушулер			

Копировал: В. Филиппова 17887-02 60 Формат 22Г

Инв. № подл. | Подпись и дата | Взам. инв. №

Типовой проект 902-2-350 Альбом II

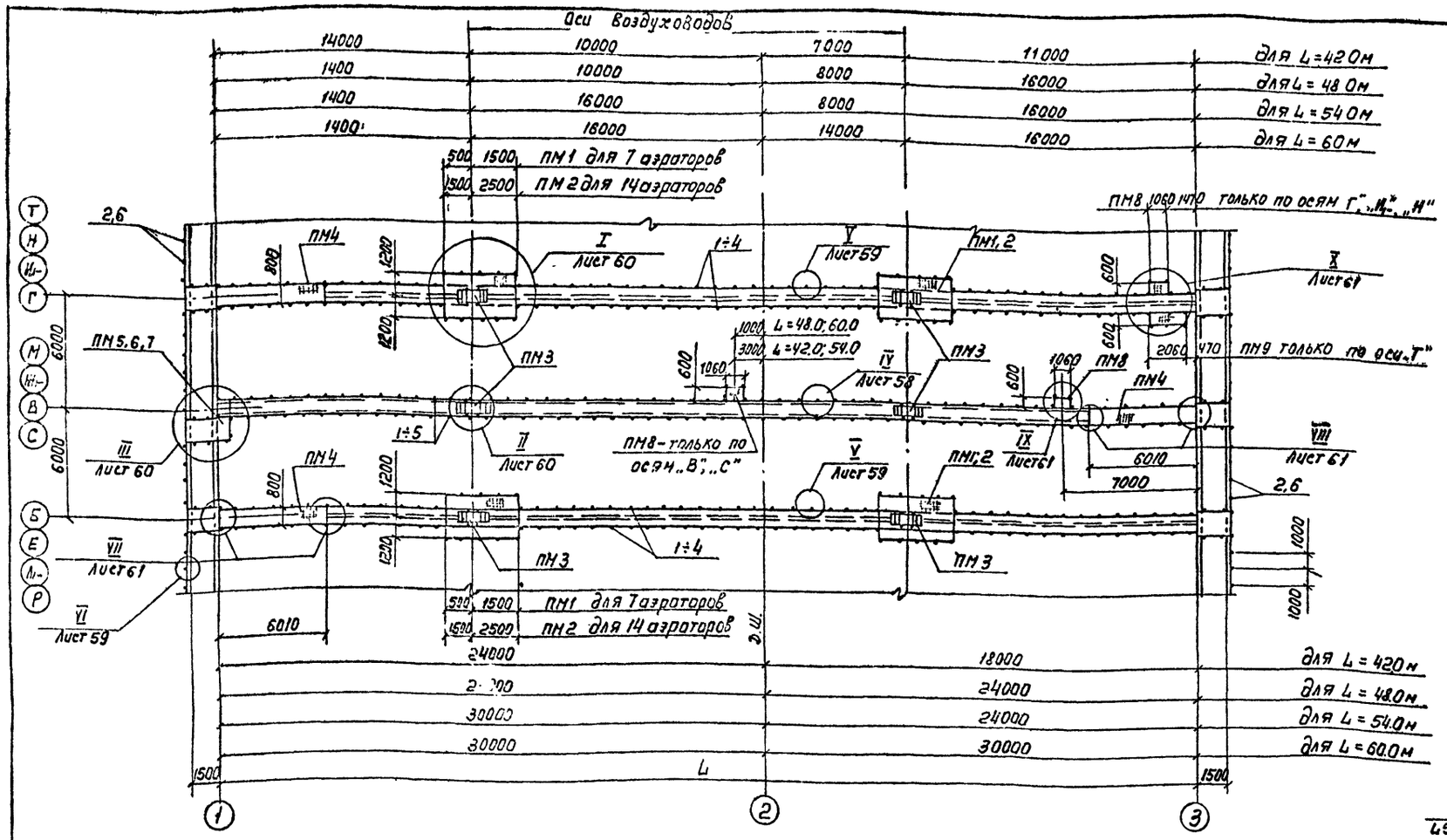

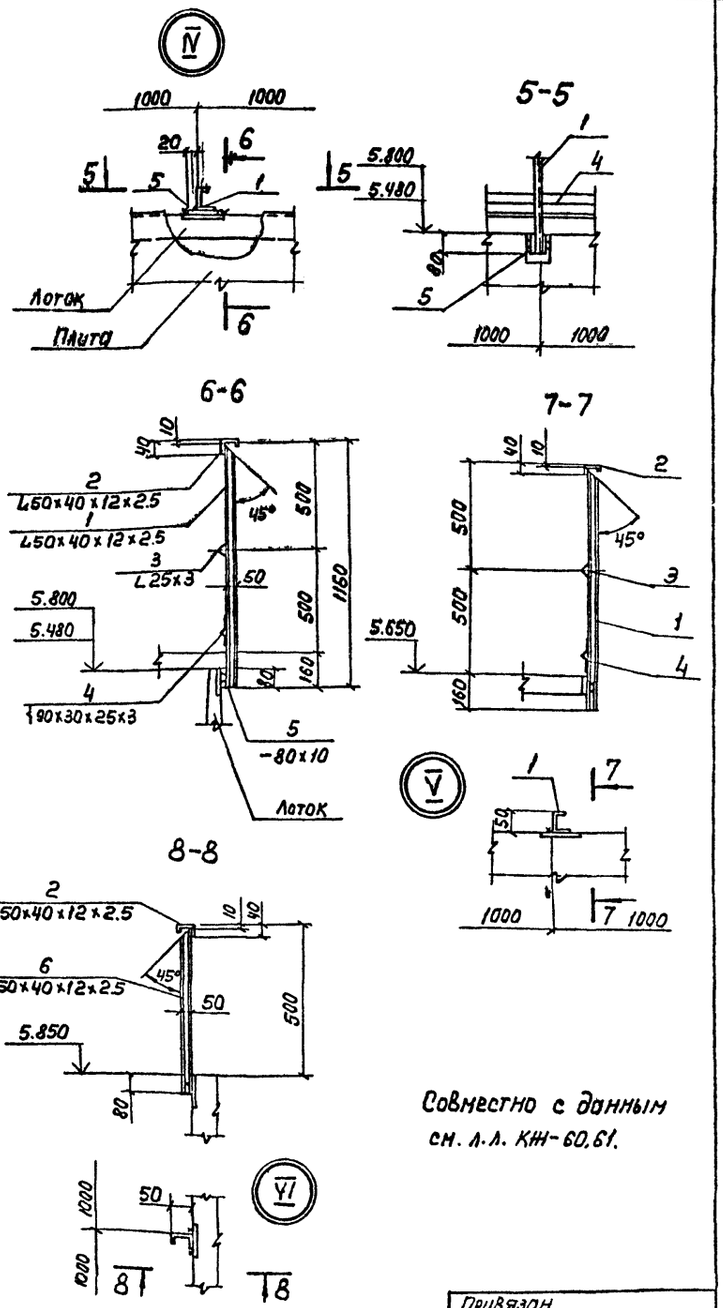

Совместно с данным см. л.л. КЖ-60,61.

Спецификация металлических конструкций на одну технологическую секцию.

Марка	Обозначение	Наименование	Длина аэротенка, м 42.0	48.0	54.0	60.0	Масса 1шт. или 1п.м кг	Примечание
			Количество штук или п.м					
1	2	3	4	5	6	7	8	9
ПМ1	КЖИ-ПМ1	Площадка ПМ1	4	4	4	4	172.6	Кол-во аэраторов 7
ПМ2	КЖИ-ПМ2	—"— ПМ2	4	4	4	4	312.9	14
ПМ3	КЖИ-ПМ3	—"— ПМ3	6	6	6	6	30.2	
ПМ4	—"—	—"— ПМ4	3	3	3	3	269.0	
ПМ5	КЖИ-ПМ5	—"— ПМ5	1	1	1	1	77.5	сечение лотков в х h 450×600
ПМ6	КЖИ-ПМ6;7	—"— ПМ6	1	1	1	1	54.9	600×900
ПМ7	—"—	—"— ПМ7	1	1	1	1	60.1	900×900
								Секции
ПМ8	КЖИ-ПМ8	—"— ПМ8	3	3	3	3	32.8	крайняя в осях „А"-„Д"
			2	2	2	2		средние
			2	2	2	2		крайняя в осях „П"-„У"
ПМ9	КЖИ-ПМ9	—"— ПМ9	1	1	1	1	60.0	
поз. „7"	КЖ-60	I 15, ГОСТ 8239-72*, ℓ=200	2	2	2	2	2.8	

	1	2	3	4	5	6	7	8	9
Ограждение на одну технологическую секцию	поз. 1	КЖ-59 Узлы IV; V	L 50×40×12×2.5 ГОСТ 8281-69, ℓ=1150	316	352	388	424	2.14	
	" 2	—"—	L 50×40×12×2.5 —"—	п.м 342	п.м 378	п.м 414	п.м 450	п.м 1.83	
	" 3	—"—	L 25×3, ГОСТ 8509-72	296	332	368	404	п.м 1.12	
	" 4	—"—	90×30×2.5×3 ЧМТУ 2-130-70	296	332	368	404	п.м 3.92	
	" 5	—"—	-80×10, ГОСТ 103-76, ℓ=80	84	96	108	120	0.50	
	" 6	—"—	L 50×40×12×2.5 ГОСТ 8281-69, ℓ=570	48	48	48	48	1.40	
На одну компановку по осям „А"	" 2	КЖ-59 Узел VI	L 50×40×12×2.5 ГОСТ 8281-69	п.м 90	п.м 102	п.м 114	п.м 126	п.м 2.14	
	" 6	—"—	L 50×40×12×2.5 ГОСТ 8281-69, ℓ=570	92	104	116	126	п.м 1.40	

Согласовано: Отдел N 15, Отдел N 16, Взам. инв. N, Подп. и дата, Инв. N

Привязан

Инв. №

Разраб.	Петропавловская		
Провер.	Цветкова		
Рук. гр.	Гарбуз		
Гл. инж. пр.	Чирков		
Гл. спец.	Андрианов		
Нач. отд.	Альтшуллер		

ТП 902-2-350 -КЖ

Аэротенк четырехкоридорный с размерами коридора 6×5×42-60м

Монтажный план площадок на одну технологическую секцию.

Стадия	Лист	Листов
Р	59	

Госстройсоюз СОЮЗВОДОКАНАЛПРОЕКТ г. Москва

17887-02 61

Копировал: Лаврухина

Формат 22Г

Альбом II

Типовой проект 902-2-350

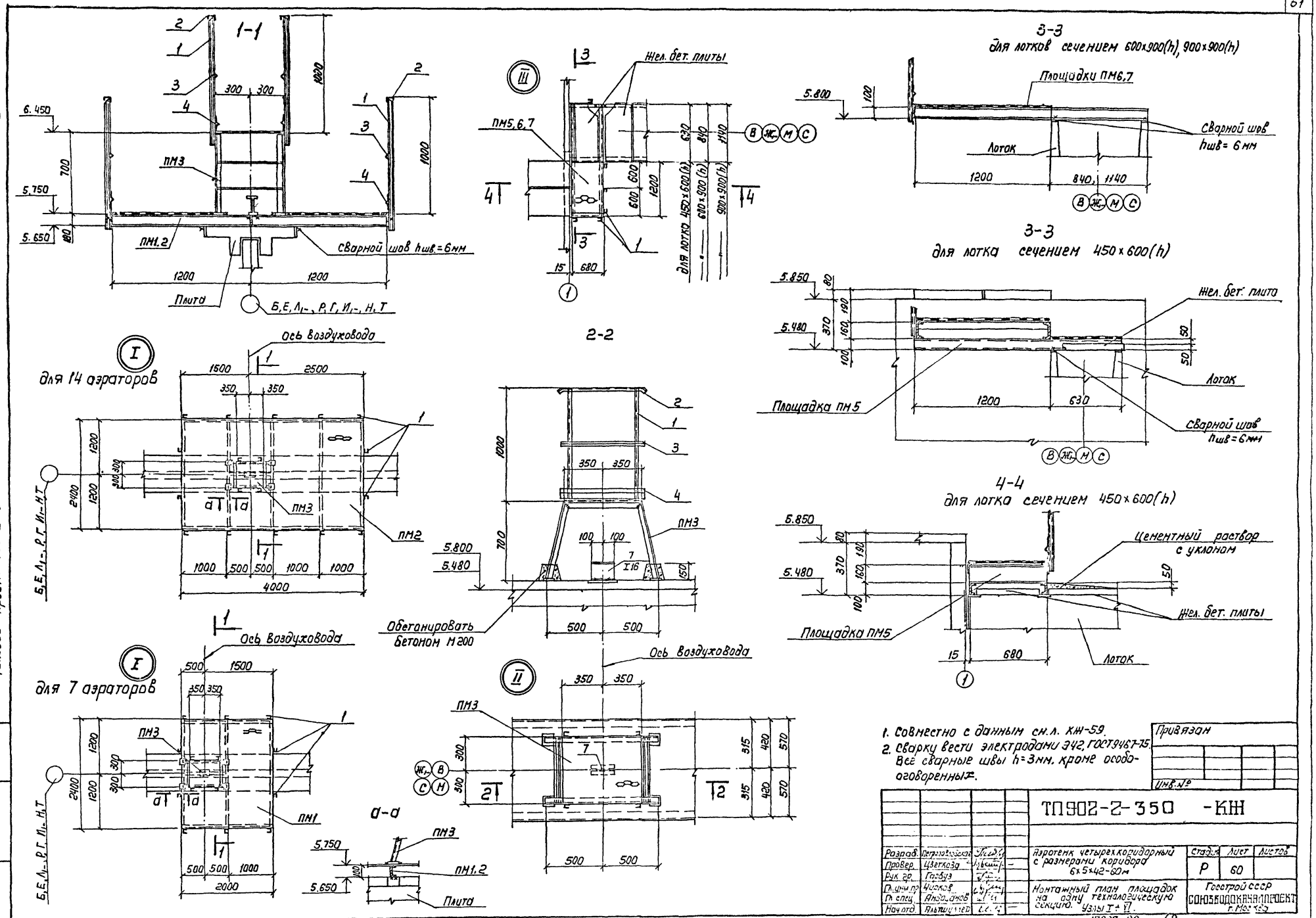

1. Совместно с данным см.л. КЖ-59.
2. Сварку вести электродами Э42, ГОСТ9467-75. Все сварные швы h=3мм, кроме особо-оговоренных.

Привязан

Инв.№

ТП902-2-350 -КЖ

Разраб.	Петропавловская		Аэротенк четырехкоридорный с размерами коридора 6×5×42-60м	Стадия	Лист	Листов
Провер.	Цветкова			Р	60	
Рук. гр.	Гарбуз					
Гл. инж. пр.	Чирков		Монтажный план площадок на одну технологическую секцию. Узлы I÷VI.	Госстрой СССР СОЮЗВОДОКАНАЛПРОЕКТ г. Москва		
Гл. спец.	Андрианов					
Нач. отд.	Альтшуллер					

17837-02 62

Копировал: Лаврухина

Формат 22Г

Инв.№ подл. | Подп. и дата | Взам. инв.№

Альбом II

Типовой проект 902-2-350

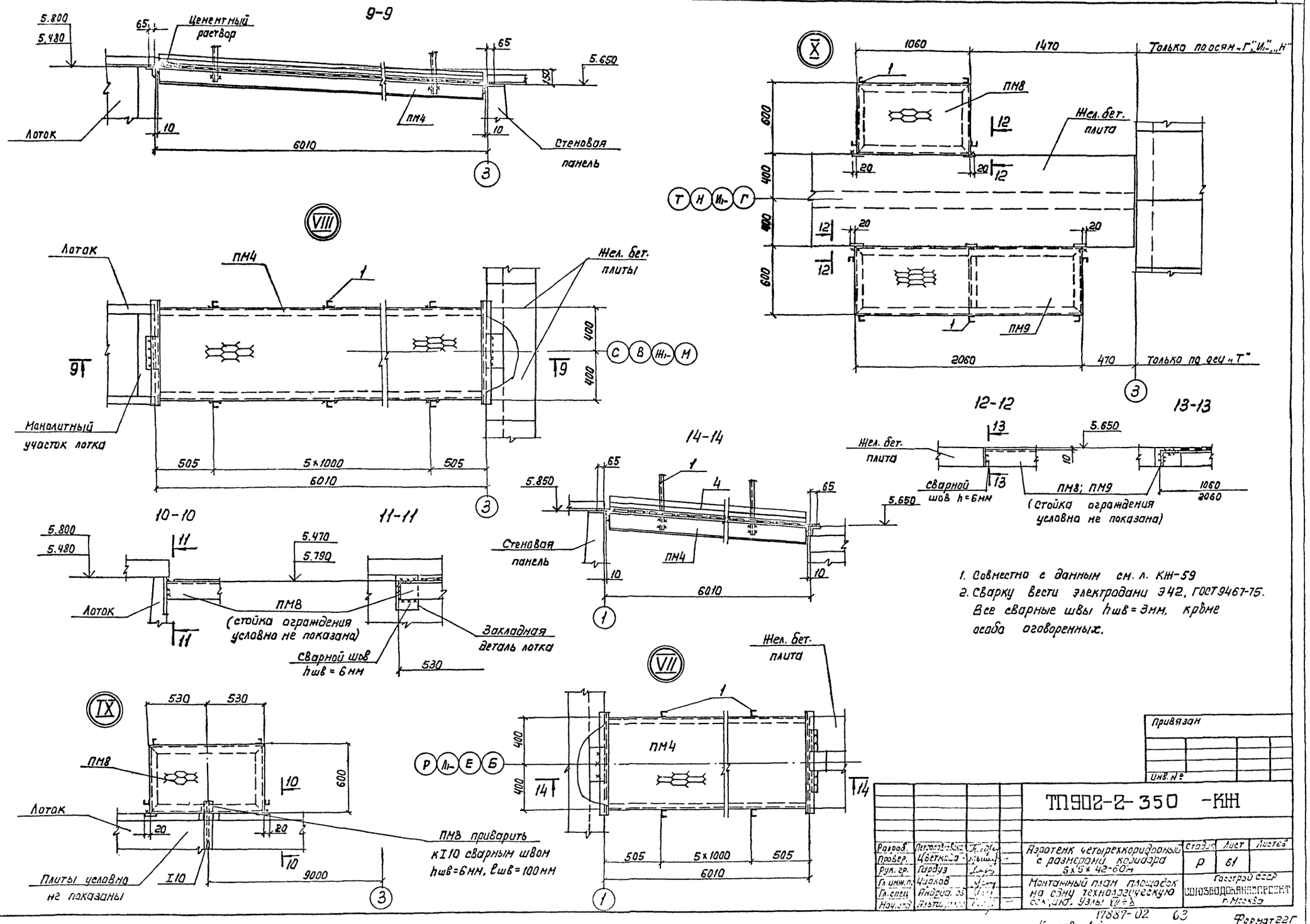

1. Совместно с данным см. л. КЖ-59
2. Сварку вести электродами Э42, ГОСТ 9467-75. Все сварные швы hшв = 3мм, кроме особо оговоренных.

Разраб.	Петропавловская			Азротенк четырехкоридорный с размерами коридора 6×5×42-60м	Стадия	Лист	Листов
Провер.	Цветкова				Р	61	
Рук. гр.	Гардуз			Монтажный план площадок на сдвиг технологическую секцию. Узлы XII÷X	Госстрой СССР СОЮЗВОДОКАНАЛПРОЕКТ г. Москва		
Гл. инж. п.	Чирков						
Гл. спец.	Андрид.						
Нач. отд.	Альтшуллер						

Привязан

Инв. №

ТП902-2-350 -КЖ

17887-02 63

Копировал: Лабружина

Формат 22Г

Инв. № подл. | Подпись и дата | Взам. инв. №

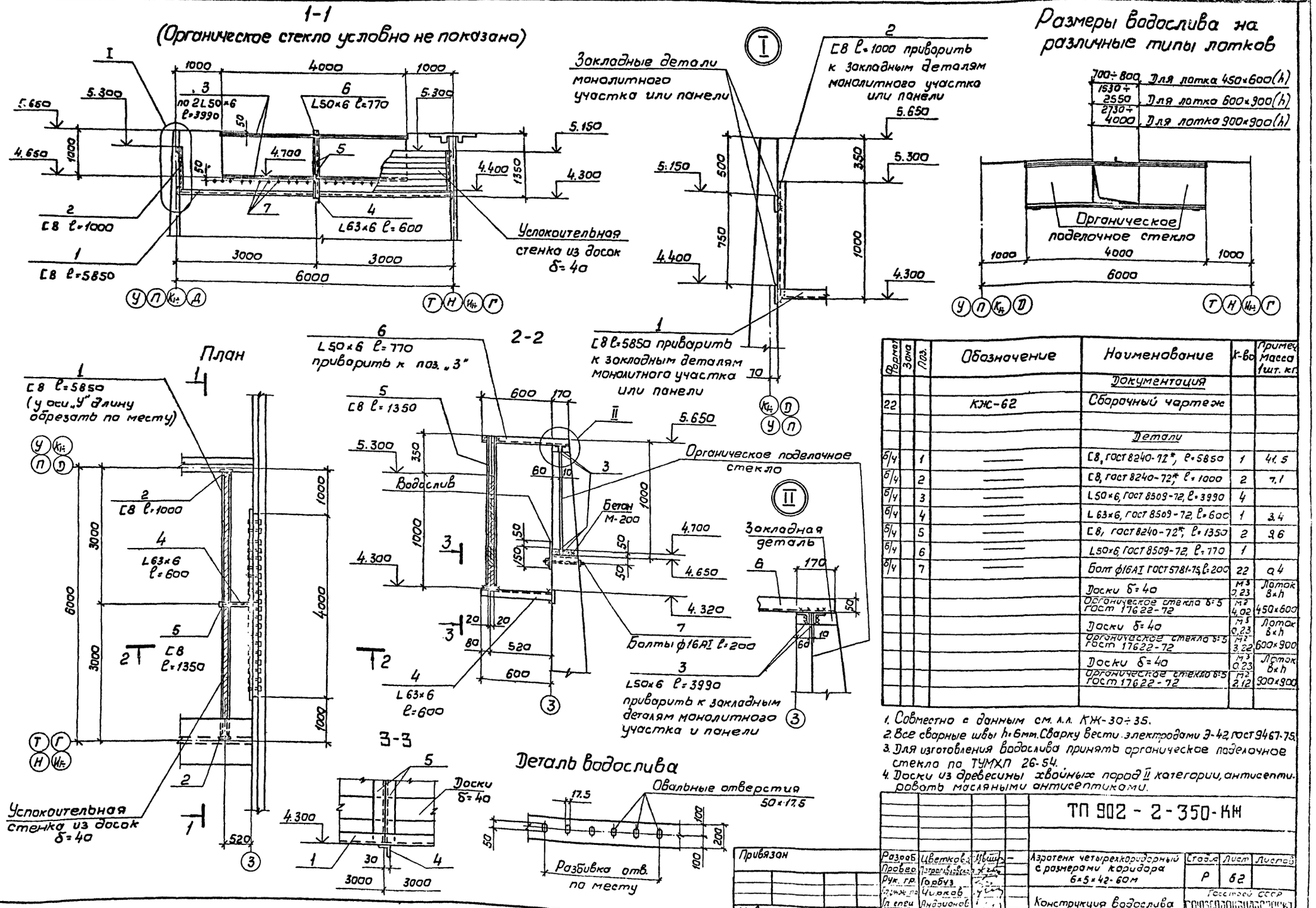

Формат	Зона	Поз.	Обозначение	Наименование	К-во	Примеч. Масса 1шт. кг
				Документация		
22			КЖ-62	Сборочный чертеж		
				Детали		
б/ч		1	—	[8, ГОСТ 8240-72*, l=5850	1	41.5
б/ч		2	—	[8, ГОСТ 8240-72*, l=1000	2	7.1
б/ч		3	—	L50×6, ГОСТ 8509-72, l=3990	4	
б/ч		4	—	L63×6, ГОСТ 8509-72, l=600	1	3.4
б/ч		5	—	[8, ГОСТ 8240-72*, l=1350	2	9.6
б/ч		6	—	L50×6, ГОСТ 8509-72, l=770	1	
б/ч		7	—	Болт ф16АI ГОСТ 5781-75, l=200	22	0.4
				Доски δ=40	м³ 0.23	Лоток 8×h
				Органическое стекло δ=5 ГОСТ 17622-72	м² 4.02	450×600
				Доски δ=40	м³ 0.23	Лоток 8×h
				Органическое стекло δ=5 ГОСТ 17622-72	м² 3.22	600×900
				Доски δ=40	м³ 0.23	Лоток 8×h
				Органическое стекло δ=5 ГОСТ 17622-72	м² 2.12	900×900

1. Совместно с данным см. л.л. КЖ-30÷35.
2. Все сварные швы h=6мм. Сварку вести электродами Э-42, ГОСТ 9467-75.
3. Для изготовления водослива принять органическое поделочное стекло по ТУМХП 26-54.
4. Доски из древесины хвойных пород II категории, антисептировать масляными антисептиками.

ТП 902 - 2 - 350 - КЖ

Азротенк четырехкоридорный с размерами коридора 6×5×42-60м

Конструкция водослива

Стадия	Лист	Листов
Р	62	

Госстрой СССР СОЮЗСОДОКАНАЛПРОЕКТ г. Москва

Привязан

Инв. N

Разраб. Цветкова
Провер. Петропавловская
Рук. гр. Горбуз
Гл. инж. пр. Чирков
Гл. спец. Андрианов
Нач. отд. Альтшуллер

Согласовано
Отдел № 12 Цветкова
Взам. инв. N
Подп. и дата
Инв. N подл.

Типовой проект 902-2-350 Альбом II

17887-02 64

Копировал: В. Филиппова

Формат 22Г

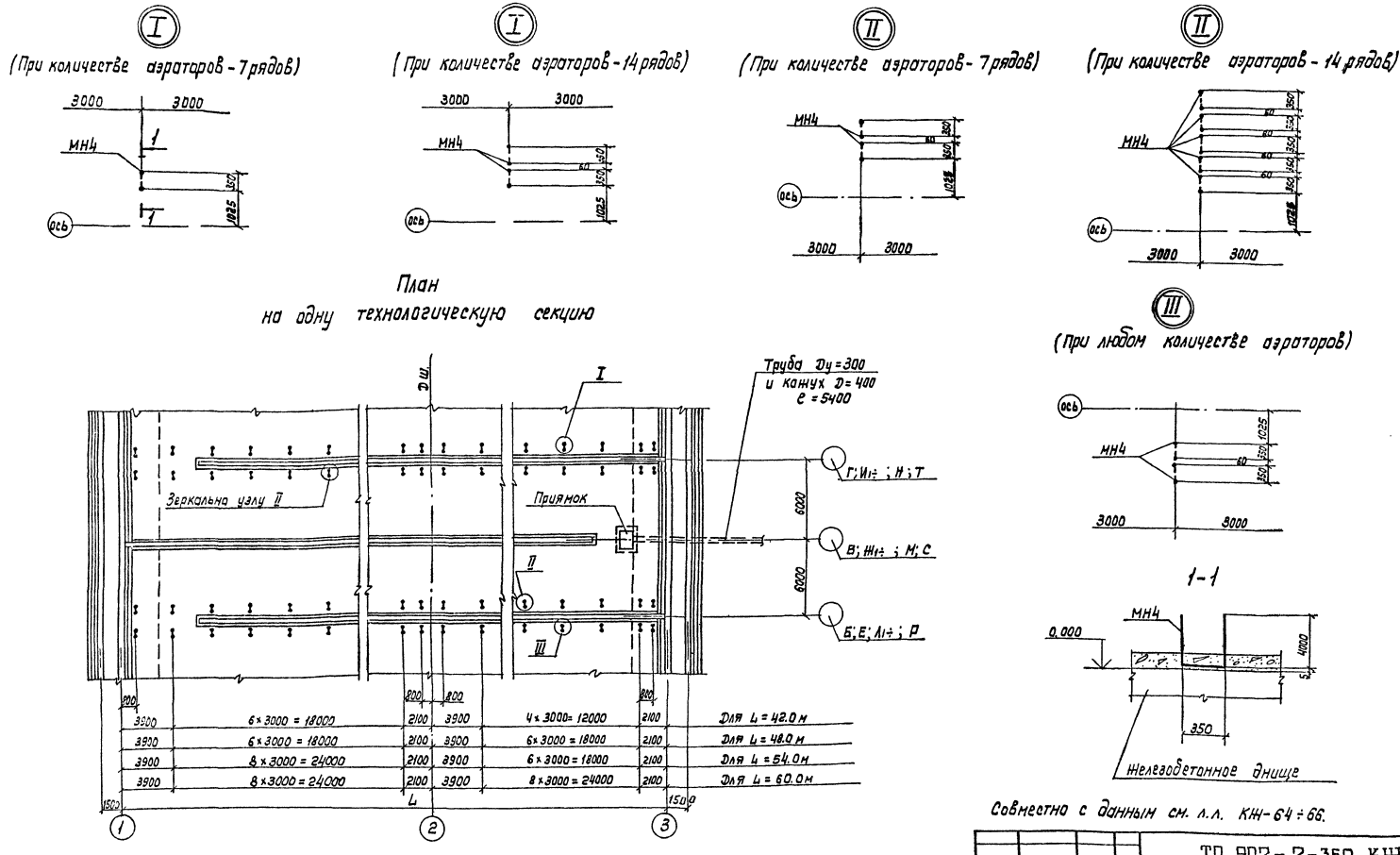

Совместно с данным см. л.л. КЖ-64÷66.

Типовой проект 902-2-350 Альбом II

Инв. №	Подп. и дата	Взам. инв. №					

Разраб.	Цветкова			ТП 902-2-350 КЖ			
Провер.	Петрова						
Рук. гр.	Гасвуз			Аэротенк четырехкоридорный с размерами коридора 6×5×42-60м	Стадия	Лист	Листов
Гл. инж. пр.	Чирков				Р	63	
Гл. спец.	Яндхиянов			Днище. Раздвижка закладных деталей в [illegible]	Госстрой СССР СОЮЗБОРДОКАНПРОЕКТ г. Москва		
Нач. отд.	Альтшуллер						

Копировал: Лаврухина

17887-02 65

Формат 22Г

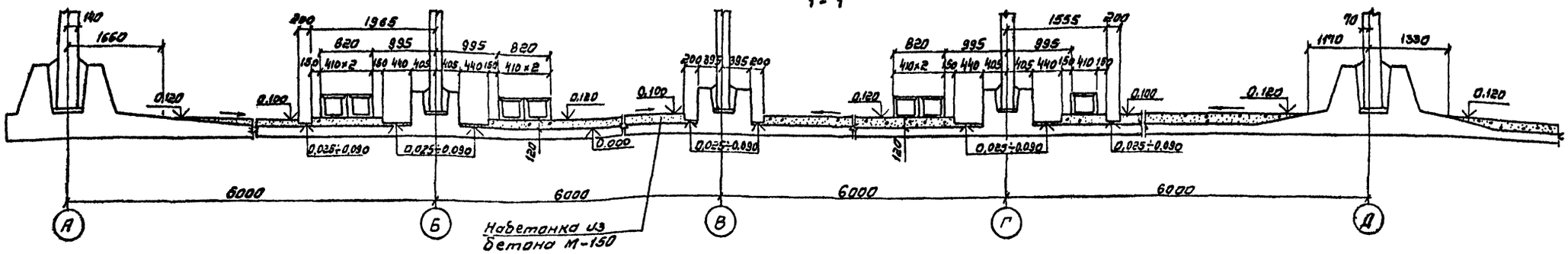

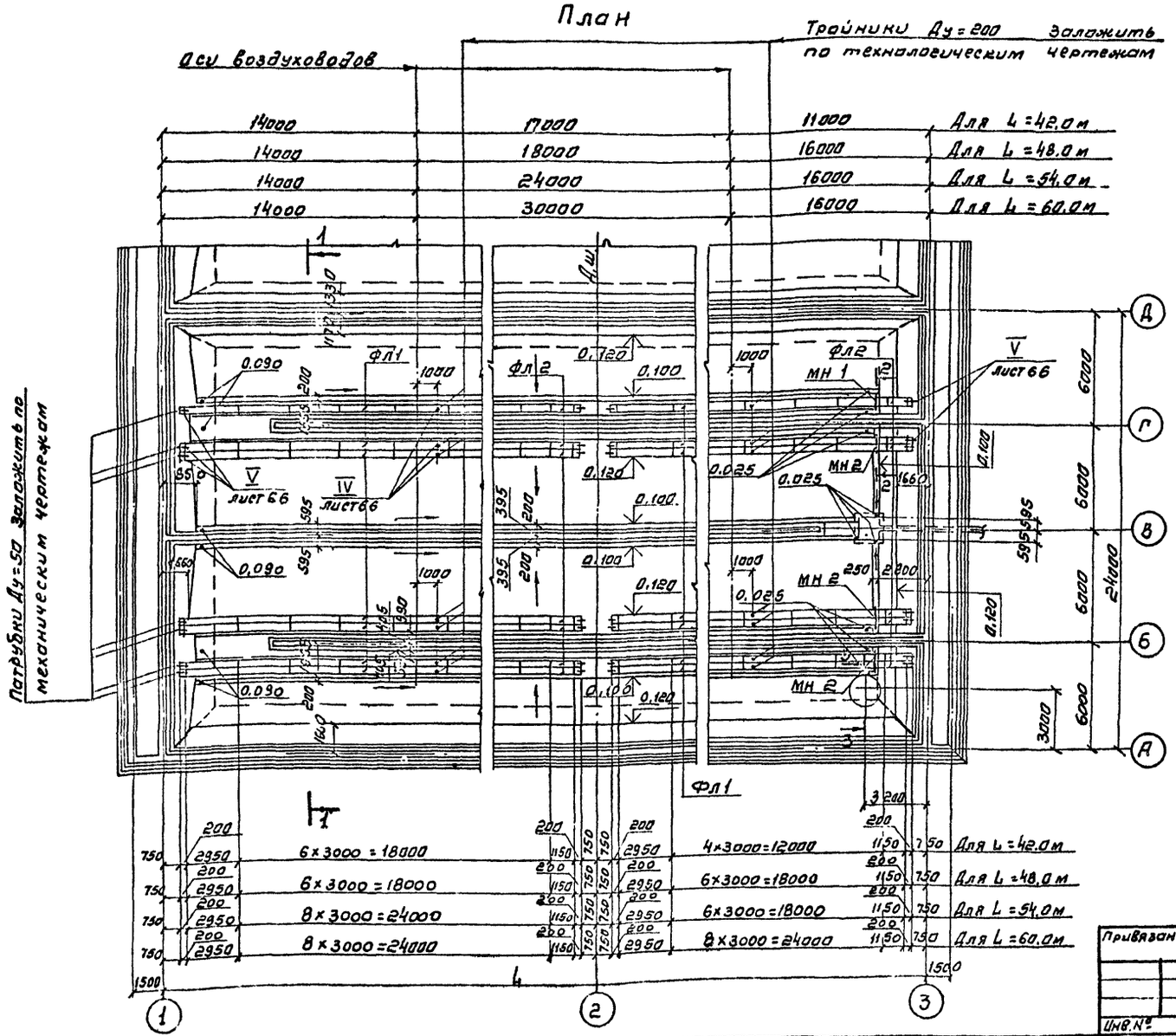

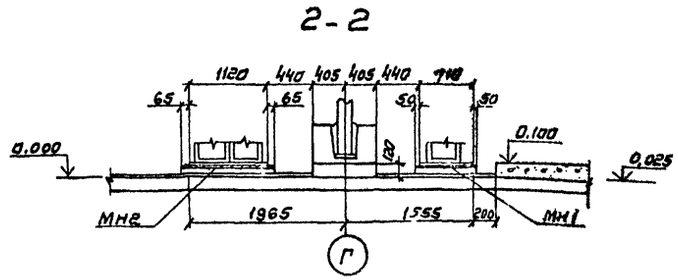

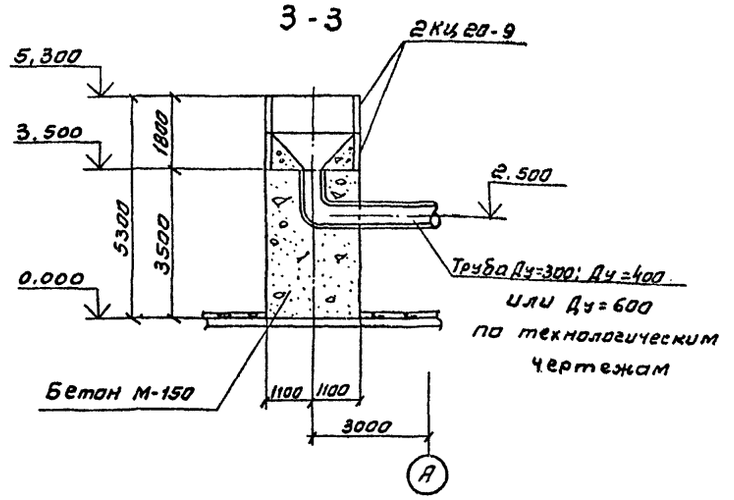

1 Совместно с данным см. л.л. КЖ-63, 65, 66

2. Набетонка и раскладка фильтросных каналов для секций „Б и В" аналогична данной.

				ТП 902-2-350 - КЖ			
Привязан	Разраб.	Цветкова		Аэротенк четырехкоридорный с размерами коридора 6×5×42-60м	Стадия	Лист	Листов
	Проверил	Петропавловская			Р	64	
	Рук.ер.	Гарбуз					
	Гл.инж.пр.	Чурков		Днище. План набетонки и фильтросных каналов на одну технологическую секцию. (Трядов аэраторов)	Госстрой СССР СОЮЗВОДОКАНАЛПРОЕКТ г. Москва		
Инв.№	Гл.спец.	Андрианов					
	Нач.отд.	Альтшуллер					

17887-02 66

Копировал Синицына

Формат 22г

Типовой проект 902-2-350 Альбом II

Согласовано

отдел № 12 Цветкова

отдел № 15

Инв.№ подл. | Подпись и дата | Взам. инв.№

Типовой проект 902-2-350 Альбом II

1-1

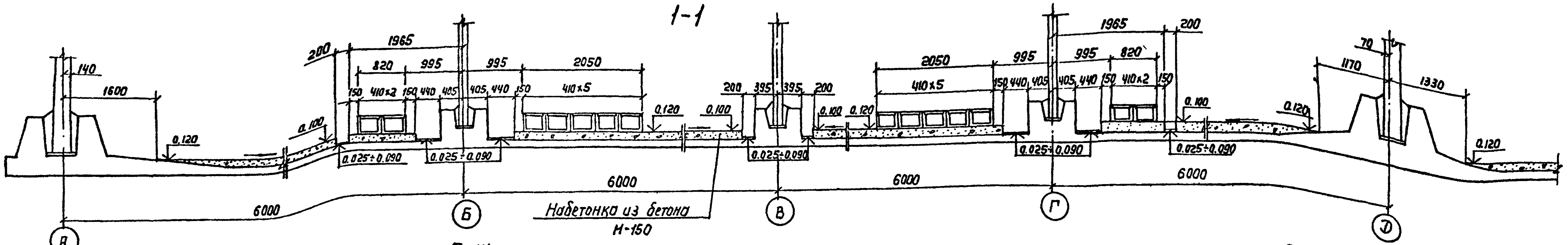

План

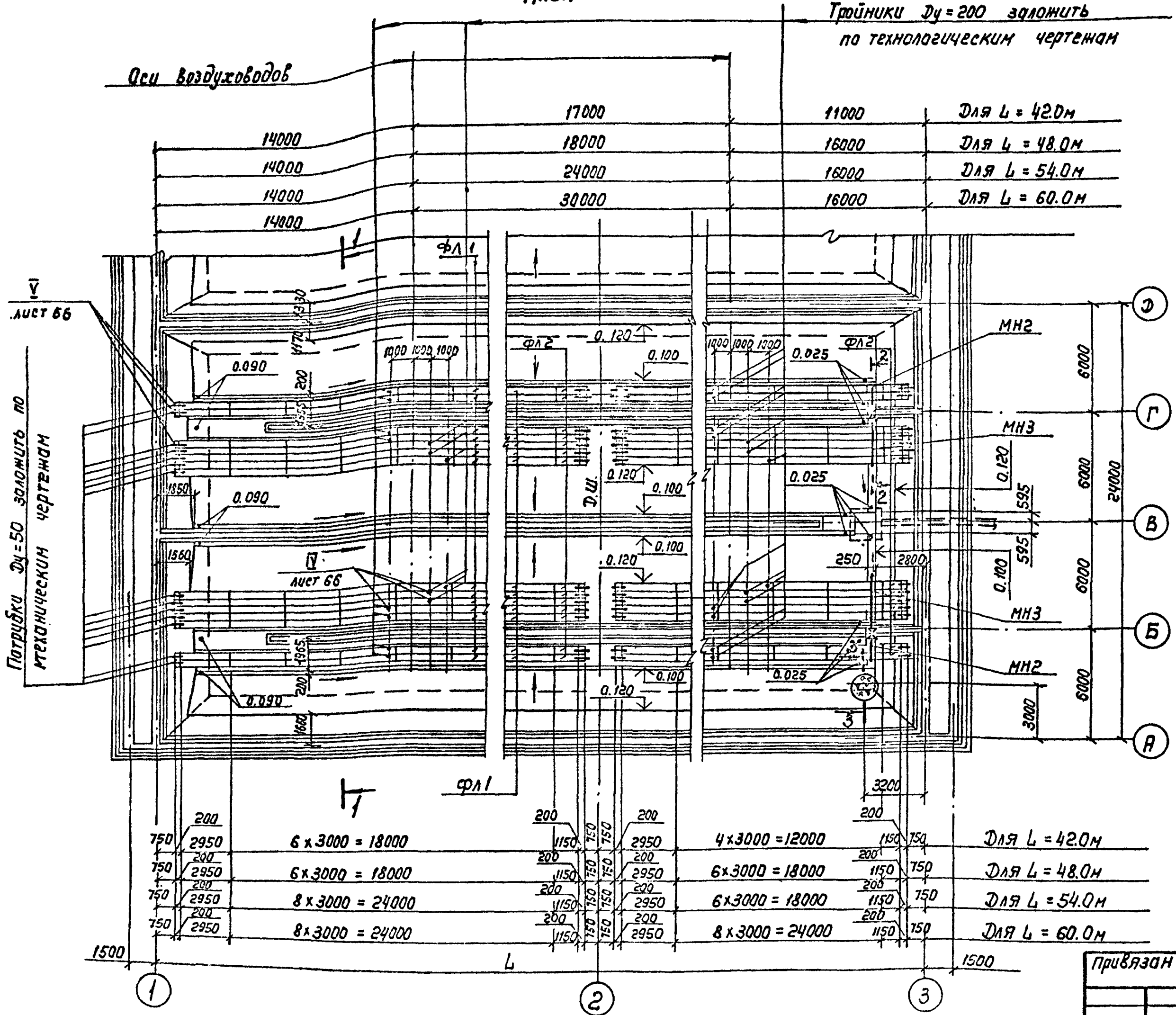

2-2

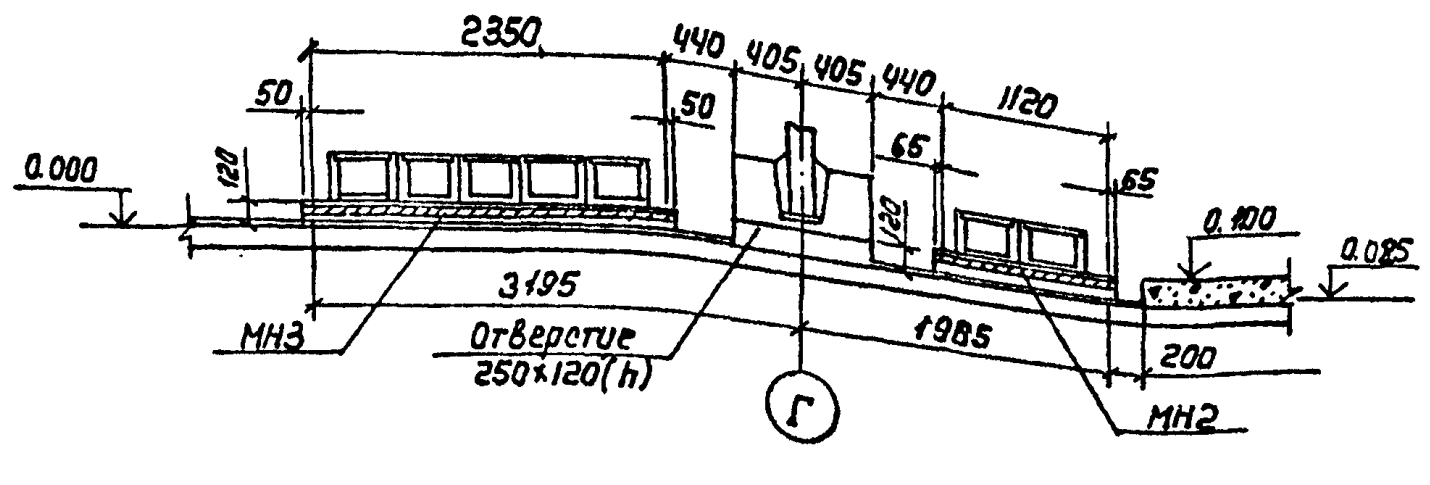

3-3

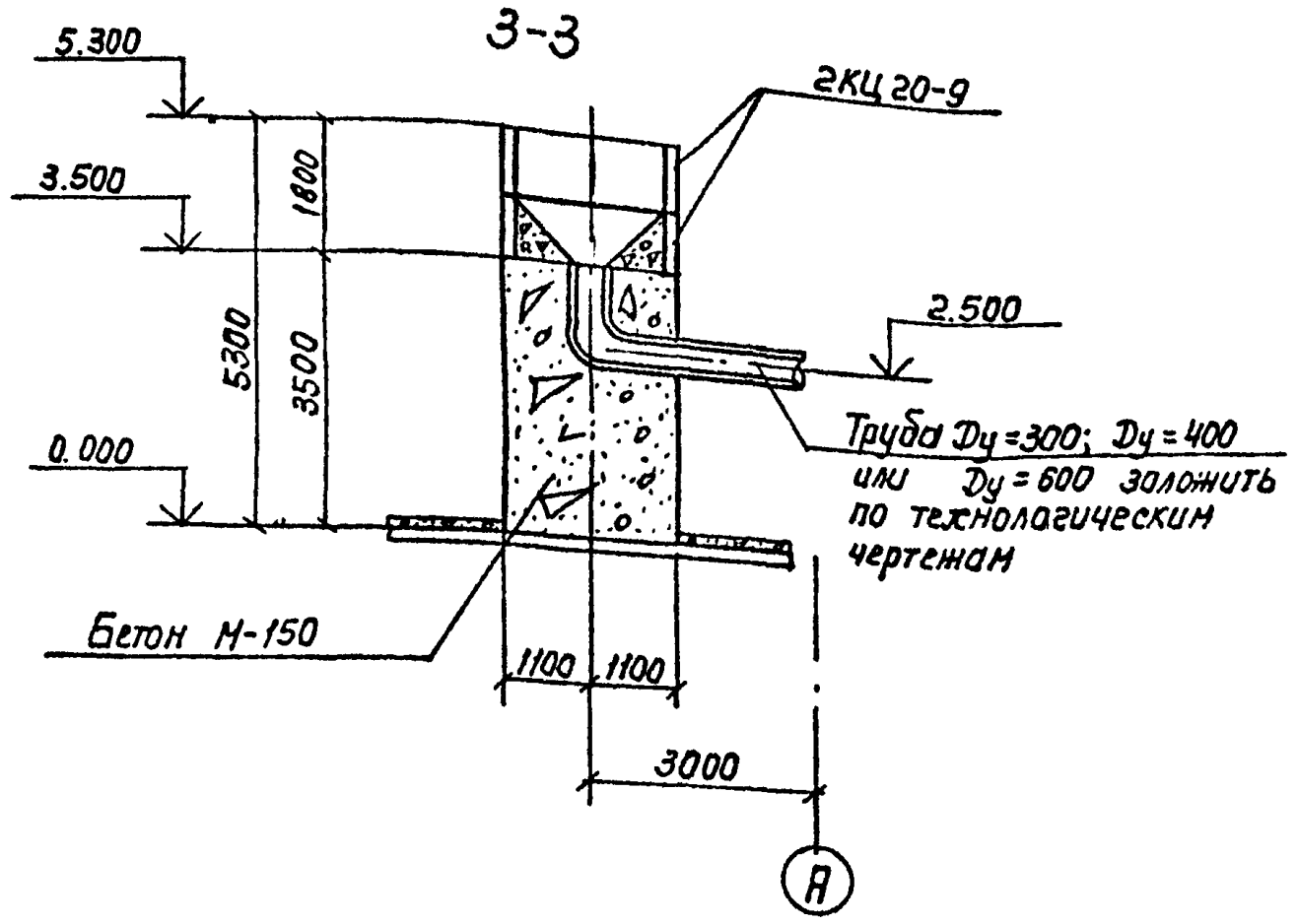

1. Совместно с данным см. л.л. КЖ-63, 64, 66.
2. Набетонка и раскладка фильтросных каналов для секций „Б и В" аналогична данной.

Согласовано		
Отдел N 12	Цветков	
Отдел N 15	Бозшиевская	

Взам. инв. N | Подпись и дата | Инв. N подл.

Привязан

Инв. N

ТП 902-2-350 - КЖ

Разраб.	Цветкова	
Провер.	Петропавловская	
Рук. гр.	Гарбуз	
Гл. инж. пр.	Чиаков	
Гл. спец.	Андрианов	
Нач. отд.	Альтшуллер	

Аэротенк четырехкоридорный с размерами коридора 6×5×42-60м

Днище. План набетонки и фильтросных каналов на одну технологическую секцию (1/4 р. зов аэротеков)

Стадия	Лист	Листов
Р	65	

Госстрой СССР Союзводоканалпроект г. Москва

17887-02 67

Копировал: Лаврухина

Формат 22Г

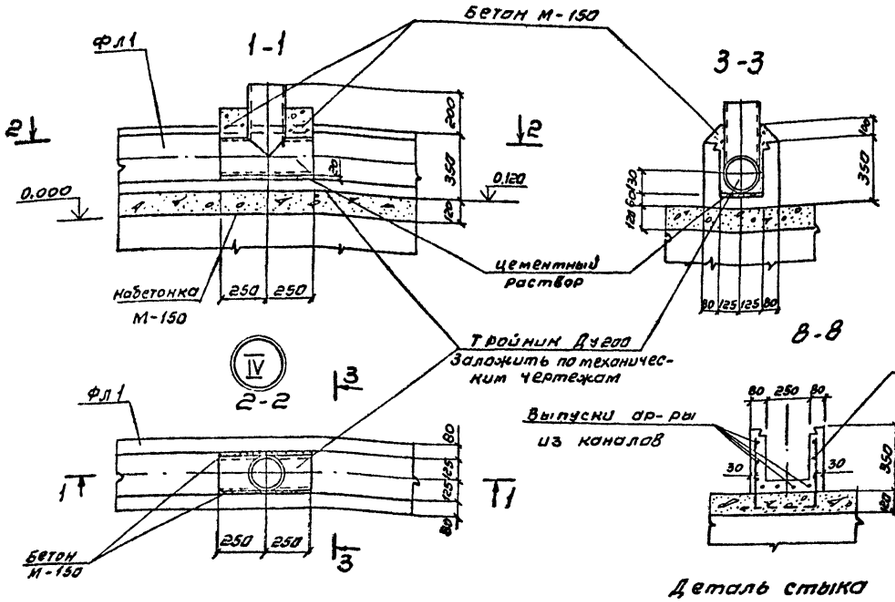

Деталь стыка фильтросных каналов

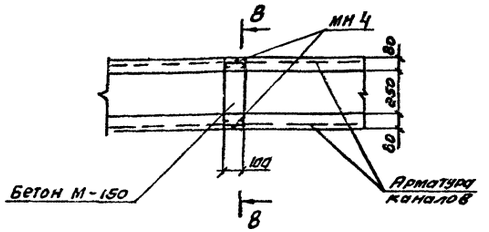

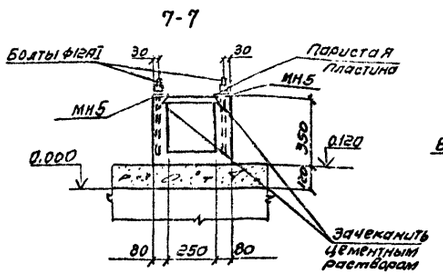

Установка накладок МН5 для крепления фильтросных пластин

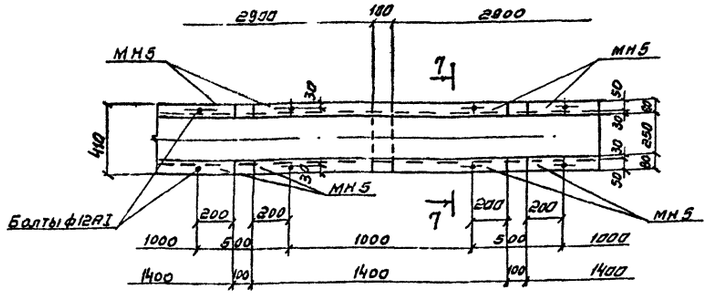

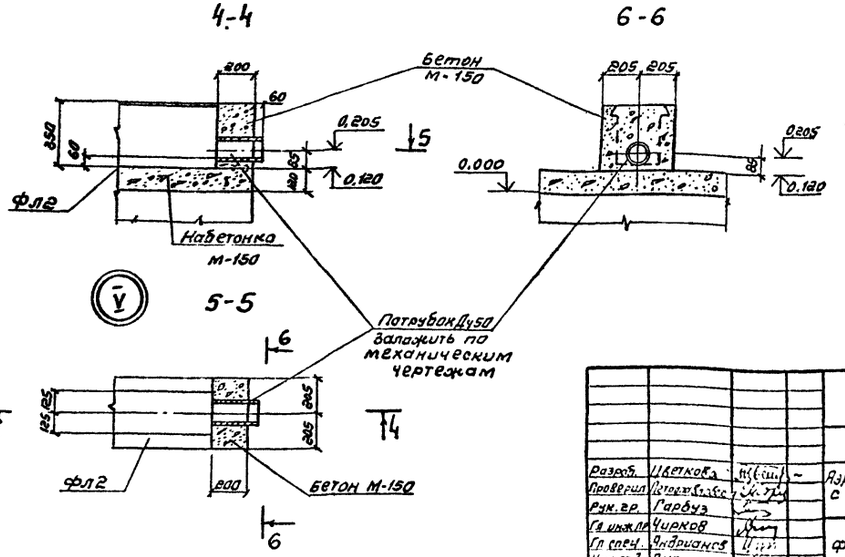

Спецификация элементов к маркировочной схеме (на одну технологическую секцию)

Марка	Обозначение	Наименование	Длина аэротенка м								Вес ед.т т	Примеч
			42.0		48.0		54.0		60.0			
			Количество аэраторов									
			7	14	7	14	7	14	7	14		
		Фильтросные каналы										
Фл1	Кжи-фл1-СБ	Фл1	84	168	98	196	112	224	126	252	0.53	
Фл2	Кжи-фл2-СБ	Фл2	14	28	14	28	14	28	14	28	0.20	
		Кольца										
Кц-20-9	Серия 3.900-3 вып. 7 ч.1	Кц-20-9	2	2	2	2	2	2	2	2	1.47	
		Детали										
МН1	Кжи-МН1,2,3,7,8	Изделие закладное МН1	1		1		1		1			
МН2	—"—"—	—"—"— МН2	3	2	3	2	3	2	3	2		
МН3	—"—"—	—"—"— МН3		2		2		2		2		
МН4	Кжи-МН4,5,6	—"—"— МН4	112	224	126	252	140	280	154	308		
МН5	—"—"—	Изделие накладное МН5	364	728	420	840	476	952	532	1064		
	Серия 3.901-5	Сальник для Тр. Ду=300, Ск=200	1	1	1	1	1	1	1	1	0.023	
	Технологические черт.	Кожух Д=400, ℓ=5400	1	1	1	1	1	1	1	1	0.405	

1. Совместно с данным см. л.л. КЖ-63, 64, 65.
2. Сальник для Тр. Ду=300 и кожух Д=400 заложить в опалубку при бетонировании днища.

Привязан

Инв. №

Разраб.	Цветкова		Аэротенк четырехкоридорный с размерами коридора 6×5×42-60м	Стадия	Лист	Листов
Проверил	Потехин			Р	66	
Рук.гр.	Гарбуз					
Гл.инж.пр.	Чирков		Днище. Фильтросные каналы. Узлы, детали.	Госстрой СССР Союзводоканалпроект г. Москва		
Гл.спец.	Андрианов					
Нач.отд.	Альтшулер					

ТП 902-2-350-КЖ

17887-02 68

Копировал Синицына

Формат 22г.

Инв.№ подл. | Подпись и дат. | Взам. инв.№

II

(При количестве аэраторов-7рядов)

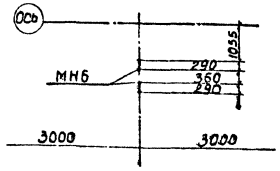

II

(При количестве аэраторов-14рядов)

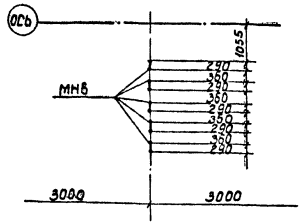

III

(При количестве аэраторов-14рядов)

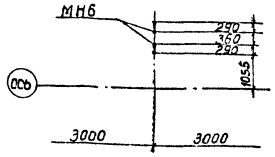

III

(При количестве аэраторов-7рядов)

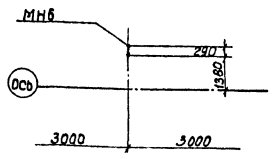

Спецификация элементов к маркировочной схеме (на одну технологическую секцию)

Марка	Обозначение	Наименование	длина аэротенка L м								Вес эл-та т	Примеч.
			42.0		48.0		54.0		60.0			
			Количество аэраторов									
			7	14	7	14	7	14	7	14		
		Кольцо										
КЦ20-9	Серия 3.900-3 вып. 74.1	КЦ 20-9	2	2	2	2	2	2	2	2	1.47	
		Детали										
МН2	КЖИ-МН1, 2, 3, 7, 8	Изделие закладное МН2	3	2	3	2	3	2	3	2		
МН6	КЖИ-МН4, 5, 6.	—"— МН6	98	196	112	224	126	252	140	280		
МН7	КЖИ-МН1, 2, 3, 7, 8	—"— МН7	1		1		1		1			
МН8	—"—	—"— МН8		2		2		2		2		
	Серия 3.901-5	Сальник для тр. Ду=300, Ек=200	1	1	1	1	1	1	1	1	0.023	
	Технологические черт.	Колчх Д=400; е=5400	1	1	1	1	1	1	1	1	0.405	

План на одну технологическую секцию

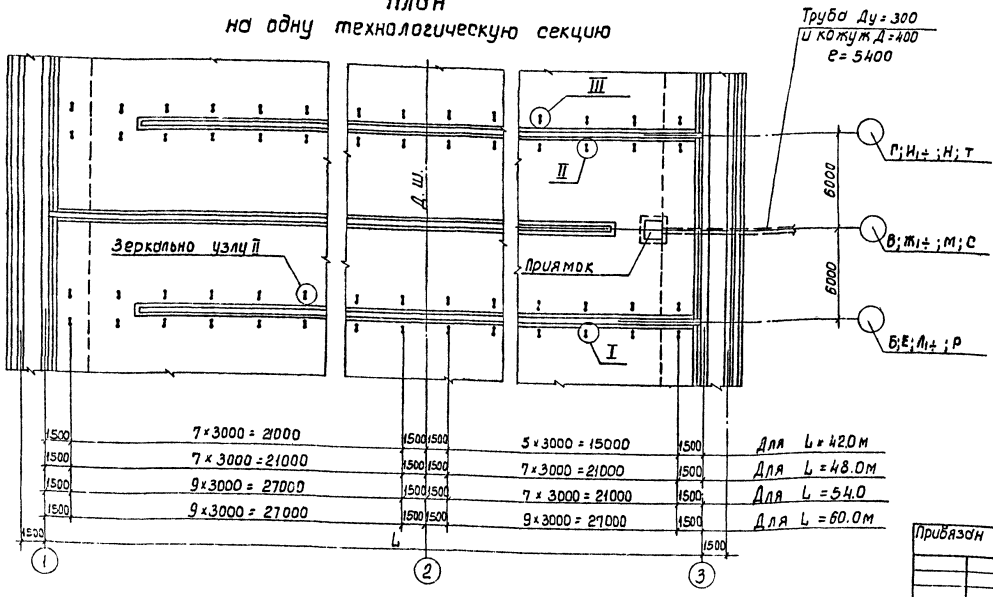

(При любом количестве аэраторов).

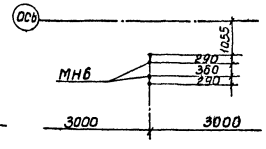

1-1

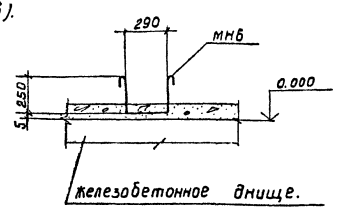

Совместно с данным см. л.л. КЖ-68, 69.

Альбом III

Типовой проект 902-2-350

Инв.№ подл. | Подпись и дата | Взам.инв.№

Привязан

Инв.№

Разраб.	Цветкова		Аэротенк четырехкоридорный с размерами коридора 6×5×42-60м	Стадия	Лист	Листов
Пробер.	Петрова			Р	67	
Рук. гр.	Гарбуз					
Гл. инж.	Чуркоб					
Гл. спец.	Ландсман		Днище. Разбивка всех марок дет. дана на одну технологическую секцию. Деталировка днища см. КЖ-69	Госстрой СССР СОЮЗВОДОКАНАЛПРОЕКТ г. Москва		
Нач. от.	Клыш					

Копировал. Доценко 1037-02 69 Формат 22Г.

Типовой проект 902-2-350 Альбом II

Согласовано

Отдел №12	Цветкова	
Отдел №15	Гайшевской	
Взам. инв. №		
Подпись и дата		
Инв. № подл.		

1-1

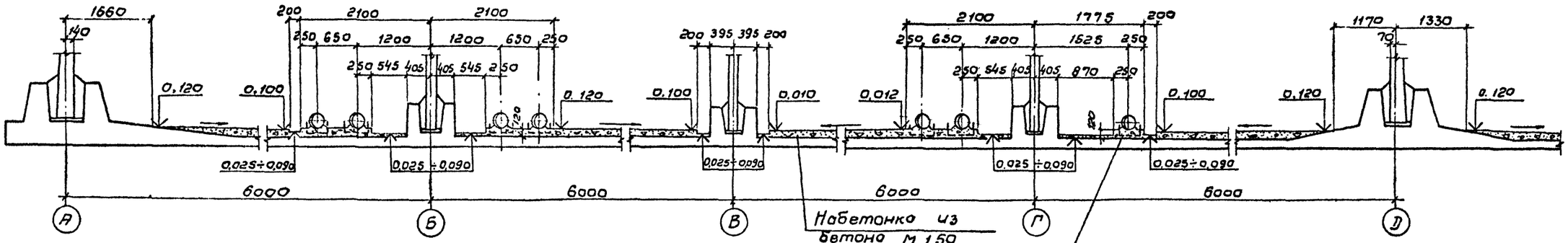

План

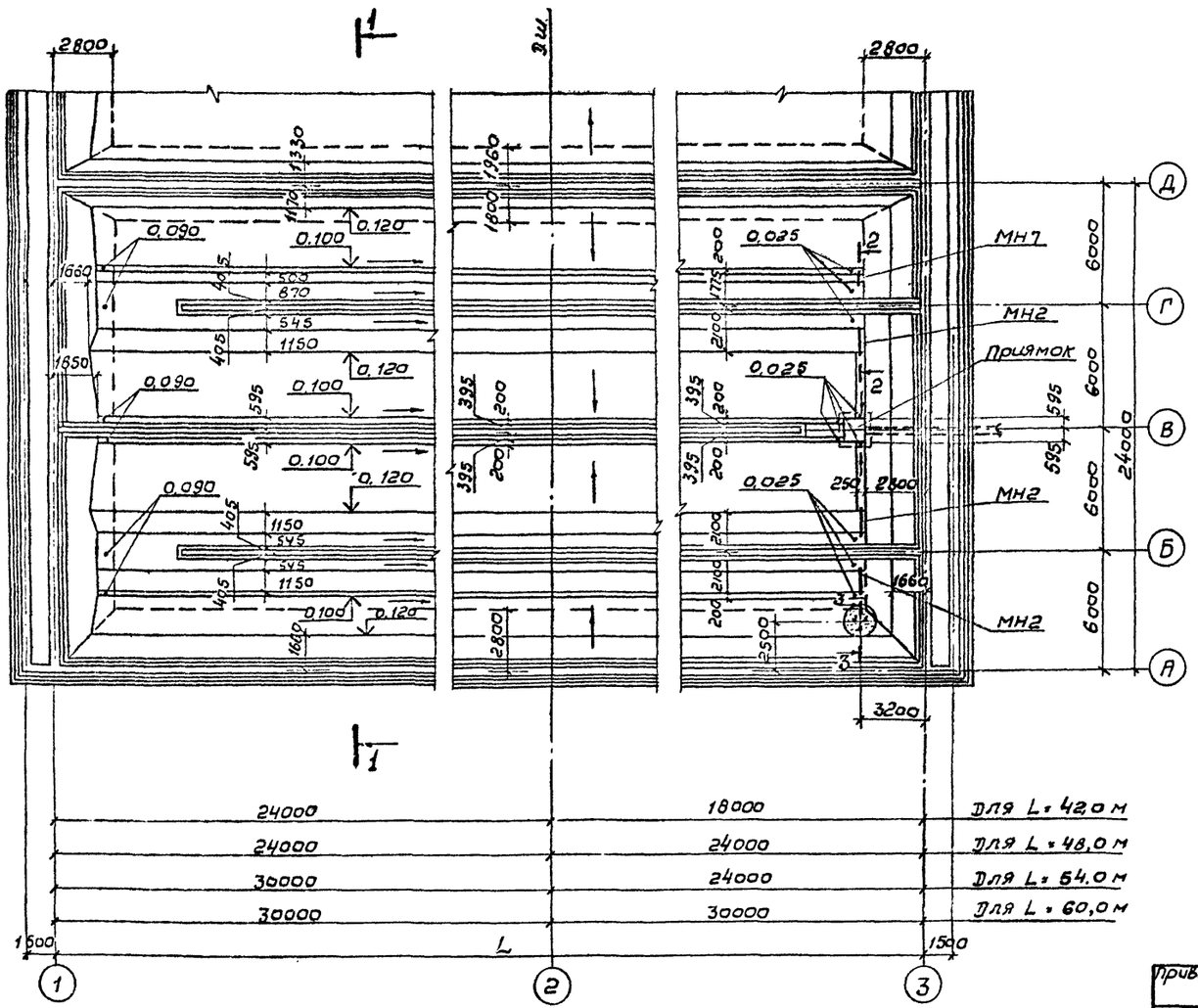

2-2

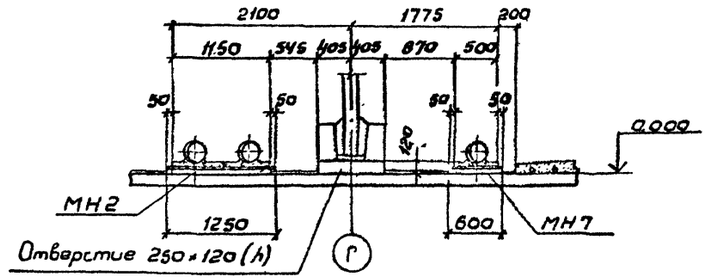

3-3

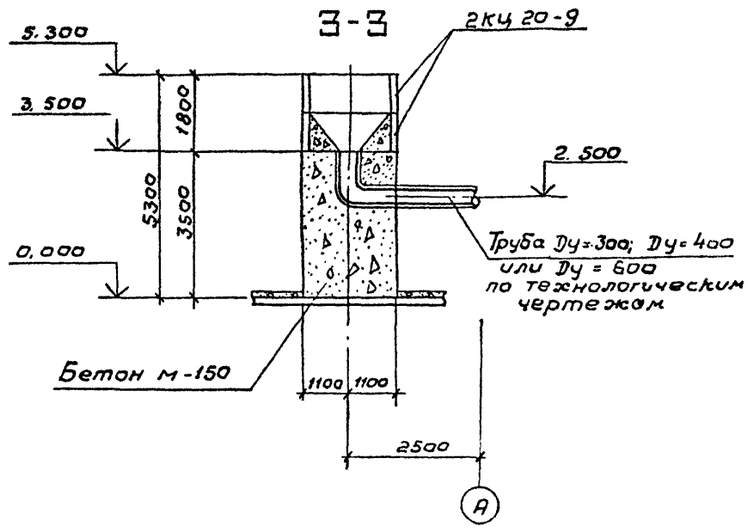

1. Совместно с данным см. л.л. КЖ-67, 69.
2. Набетонка и раскладка пористых труб для секций „Б и В" аналогична данной.

Привязан:	Разраб.	Цветкова		ТП-902-2-350-КЖ	
	Провер.	Петропавловская		Аэротенк четырехкоридорный с размерами коридора 6×5×42-60м	Стадия: Р; Лист: 68; Листов:
	Рук. гр.	Горбуз		Днище. План набетонки под пористые трубы на одну технологическую секцию (7 рядов аэраторов).	Госстрой СССР СОЮЗВОДОКАНАЛПРОЕКТ г. Москва
Инв. №	Гл. инж. пр.	Чурков			
	Гл. спец.	Андрианов			
	Нач. отд.	Альтшуллер			

Копировал: В. Филиппова

17887-02 70

Формат 22Г

Типовой проект 902-2-350 Альбом II

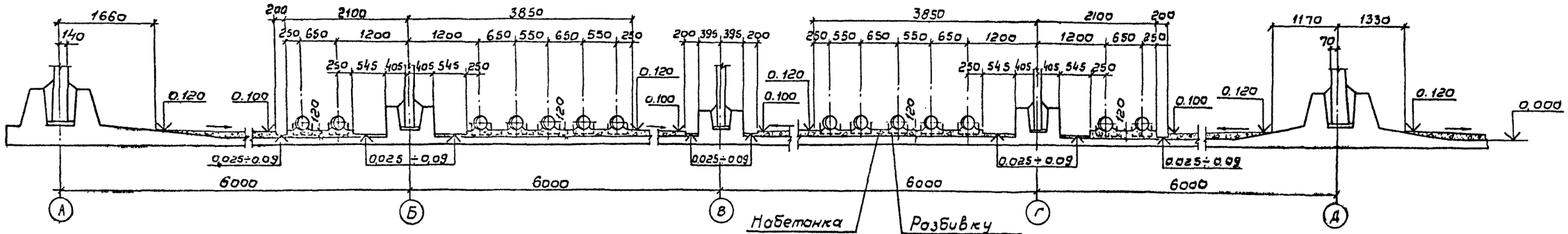

План

2-2

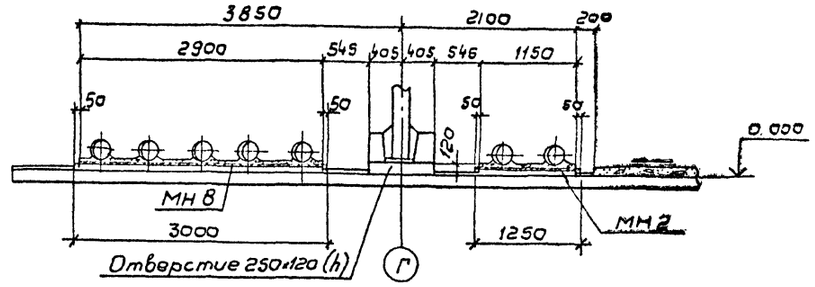

3-3

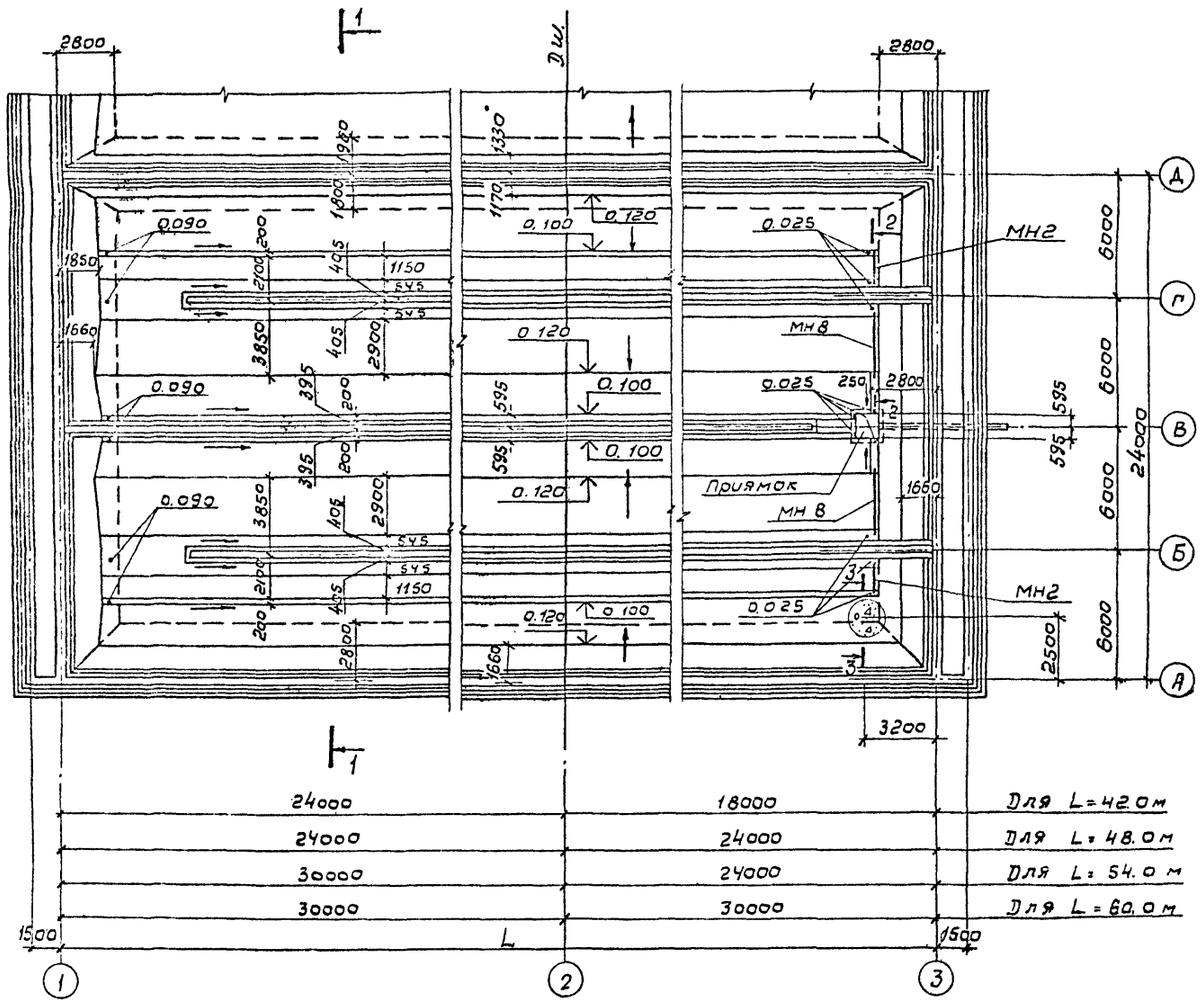

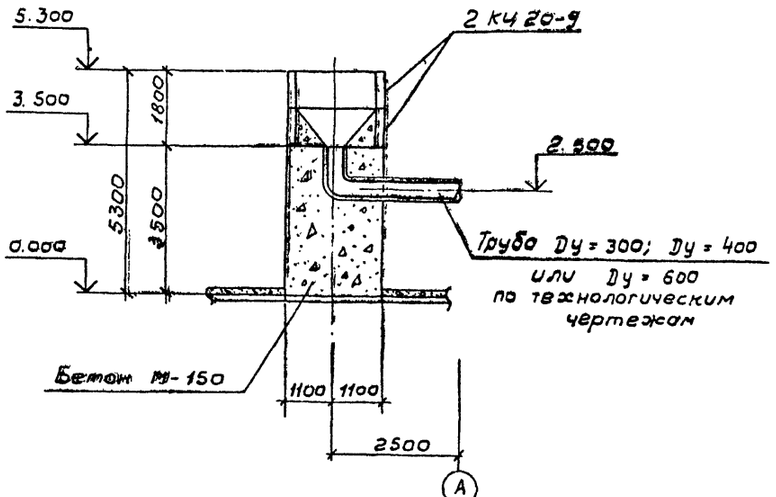

1. Совместно с данным см. лл. КЖ-67, 68.
2. Набетонка и раскладка пористых труб для секций „Б и В" аналогична данной.

				ТП 902-2-350-КЖ			
Привязан	Разраб.	Цветкова		Аэротенк четырехкоридорный с размерами коридора 6×5×42-60м	Стадия	Лист	Листов
	Провер.	Петропавловская			Р	69	
	Рук. гр.	Горбуз					
	Гл. инж. пр.	Чирков		Днище. План набетонки под пористые трубы на одну технологическую секцию (14 рядов аэраторов)	Госстрой СССР СОЮЗВОДОКАНАЛПРОЕКТ г. Москва		
Инв. №	Гл. спец.	Андрианов					
	Нач. отд.	Альтшуллер					

Согласовано: Отдел №12 Цветков; Отдел №15 Бодушевская

Инв. № подл. | Подпись и дата | Взам. инв. №

17887-02 71

Копировал: В. Филиппова

Формат 22Г

Типовой проект 902-2-350 Альбом II

Согласовано

Инв. № подл. | Подпись и дата | Взам. инв. №

Отд 12 Цветков
Отд 15 Сушинский
Отд 16 Абрамов

1 - 1 (для камер №1,2,3)

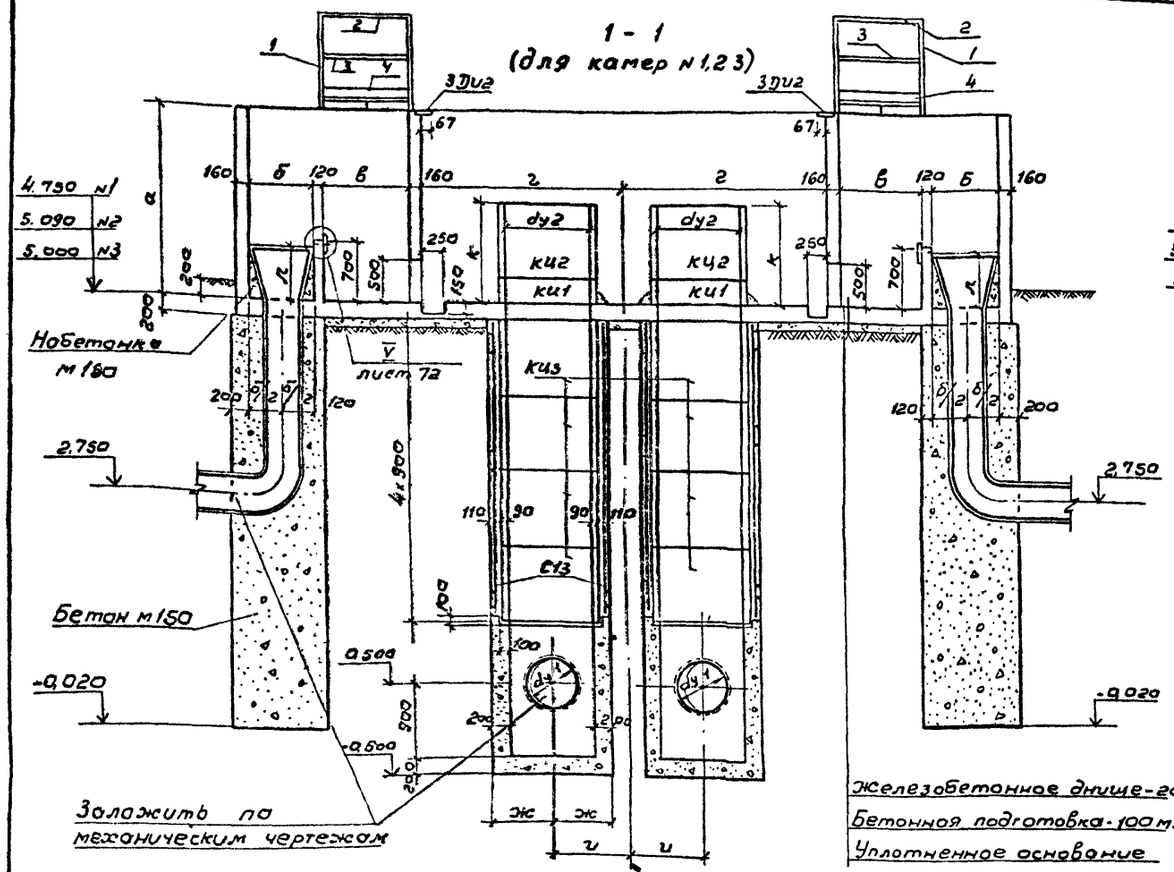

1 - 1 (для камер №7,8,9)

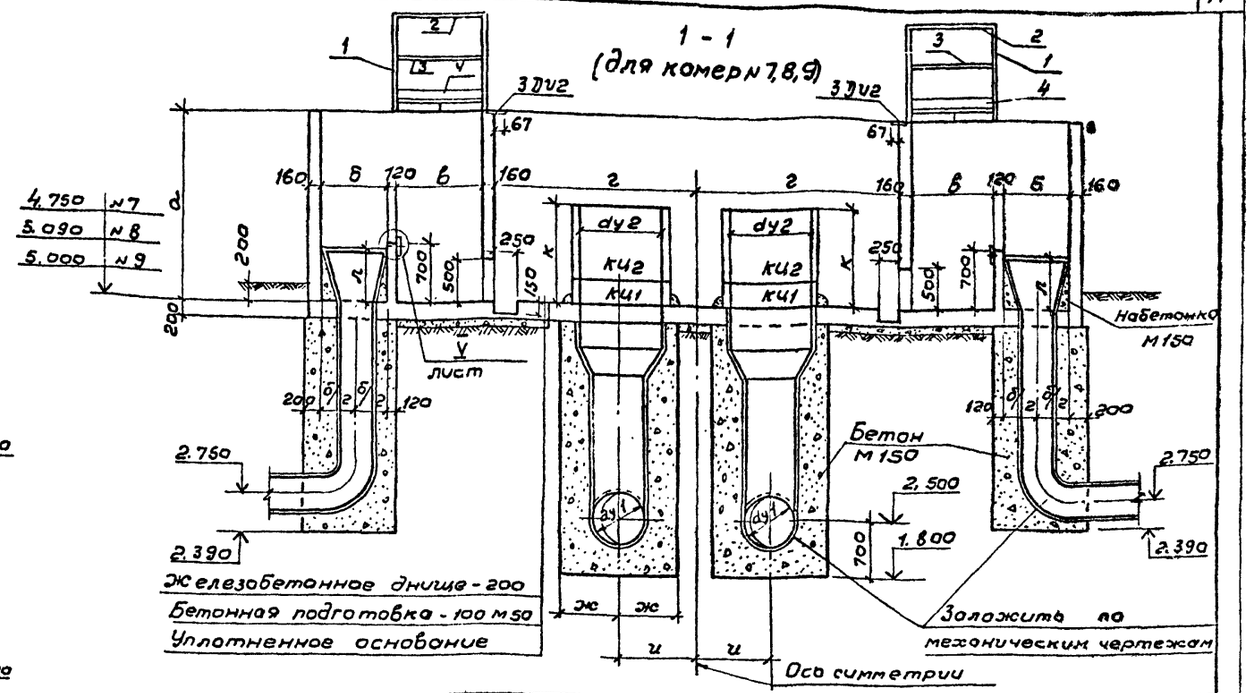

2 - 2

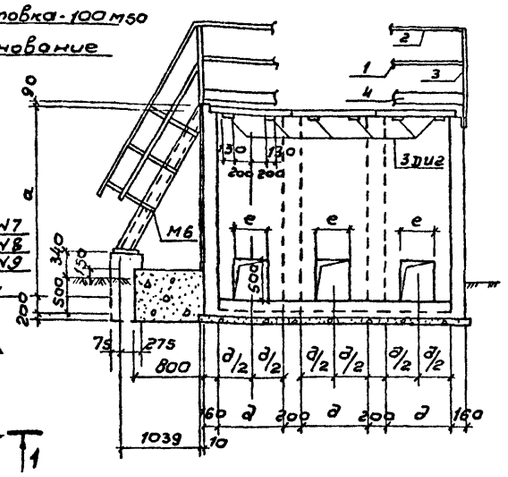

План

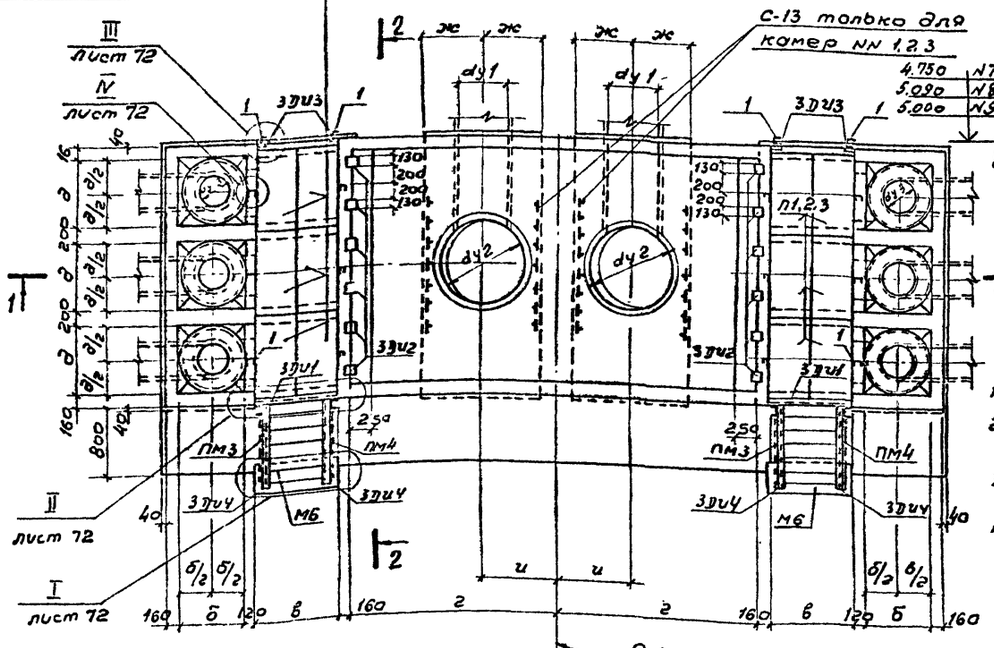

1. Совместно с донным см. лл. КЖ 72, 73, 74, 76
2. Камеры №1; 7 - расход активного ила на камеру - 1100 - 2250 л/с
3. Камеры №2; 8 - расход активного ила на камеру - 350 - 1100 л/с.
4. Камеры №3; 9 - расход активного ила на камеру до - 350 л/с

Обозначения	С помощью эрлифтов			С помощью насосов			Примечания
	Камеры						
	№1	№2	№3	№7	№8	№9	
а	2250	2250	1800	2250	2250	1800	
б	900	800	600	900	800	600	
в	1350	1000	800	1350	1000	800	
г	3470	2420	1600	3470	2420	600	
д	1300	800	600	1300	800	600	
е	900	400	300	900	400	300	
ж	950	700	550	950	650	500	
и	1500	900	800	1500	900	800	
к	1200	1200	1200	1500	1200	1200	
л	650	650	700	650	650	700	
$Кц_1$	КЦ-15-6	КЦ-10-3	КЦ-7-3	КЦ-15-6	КЦ-10-3	КЦ-7-3	
$Кц_2$	КЦ-15-6	КЦ-10-9	КЦ-7-9	КЦ-15-9	КЦ-10-9	КЦ-7-9	
$Кц_3$	КЦ-15-9	КЦ-10-9	КЦ-7-9	—	—	—	
dy1	1000	600	500	1000	600	500	
dy2	1500	1000	700	1600	1000	700	
dy3	600	400	300	600	400	300	

Привязан

Инв. №

Разраб.	Петрополавская		
Провер.	Цветкова		
Нач. ж	Плотунино		
Рук. гр.	Гарбуз		
Гл. инж. пр.	Чирков		
Гл. спец.	Дзгриани		
Нач. отд.	Дьятшуллер		

ТП 902-2-350-КЖ

Аэротенк четырехкоридорный с размерами коридора 6×5×42-60м

Стадия Р | Лист 70 | Листов

Камера распределения ила №№ 1; 2; 3; 7; 8; 9. Ополубочный чертеж. План. Разрезы.

Госстрой СССР СОЮЗВОДОКАНАЛПРОЕКТ г. Москва

17887-02 72

Типовой проект 902-2-350 Альбом III

1-1 (для камер №4,5,6)

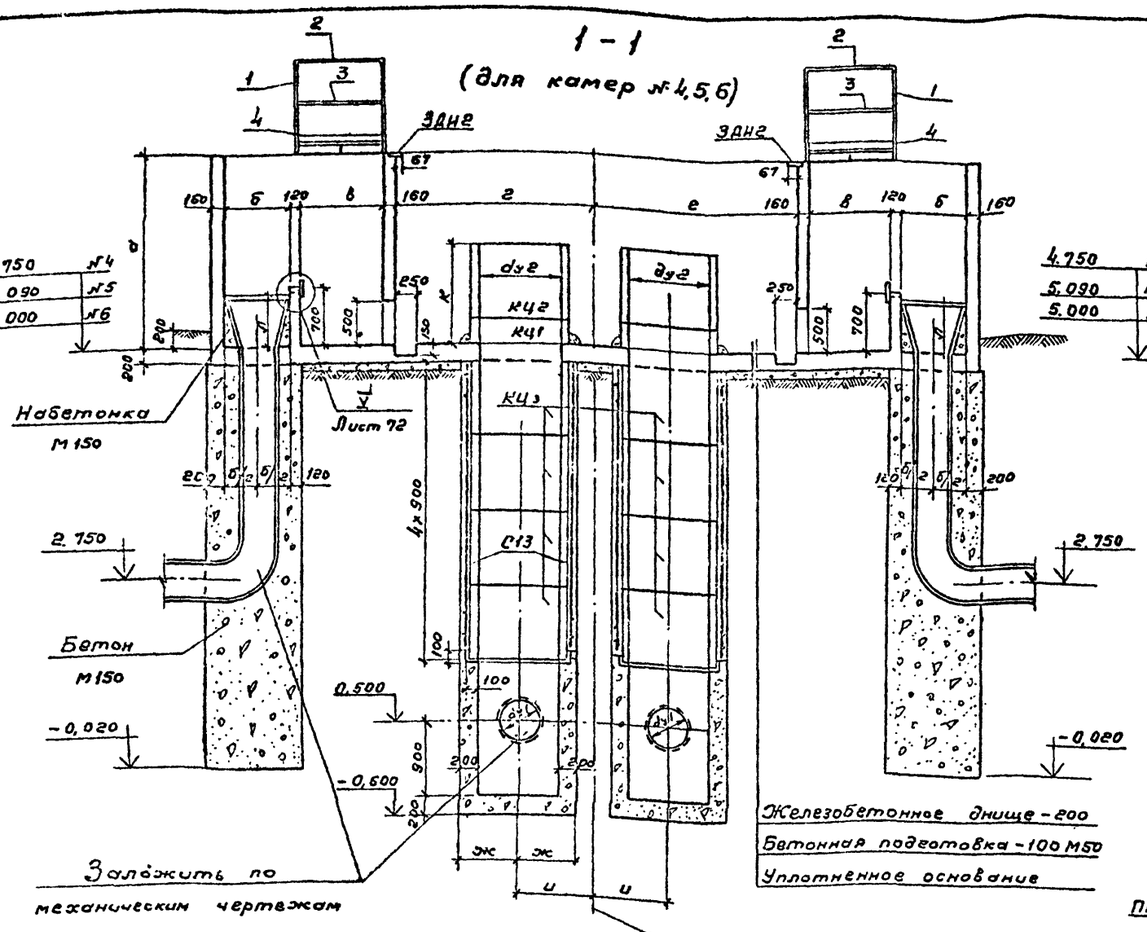

1-1 (для камер №10,11,12)

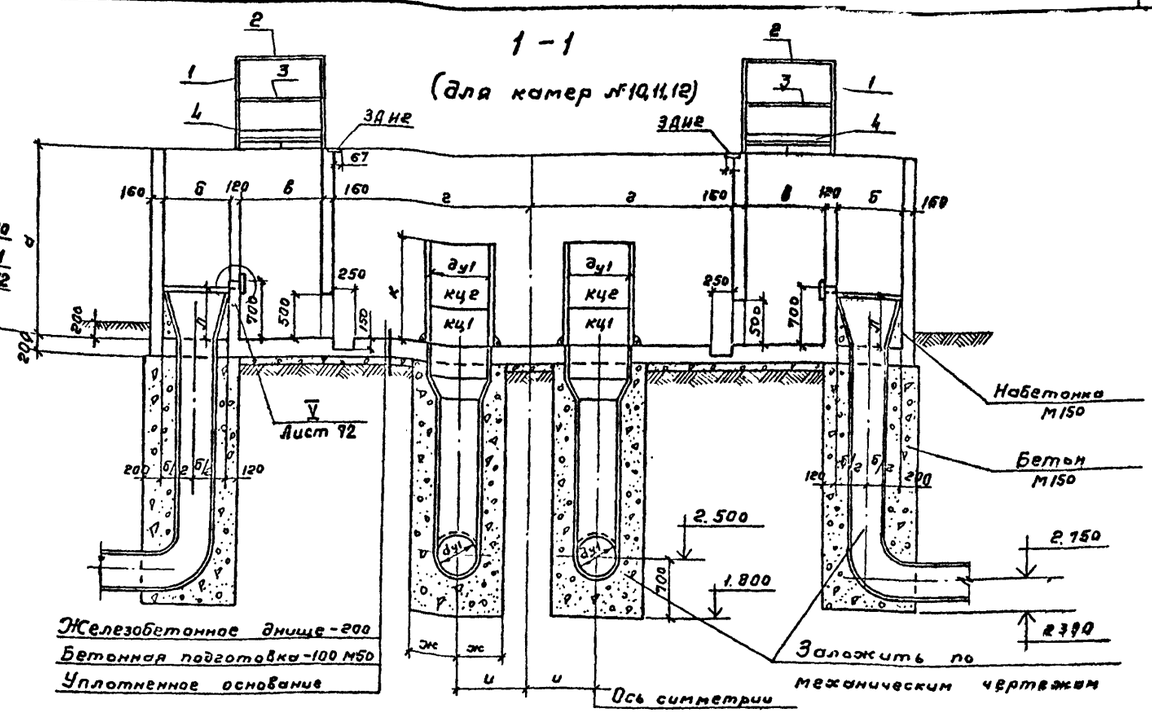

2-2

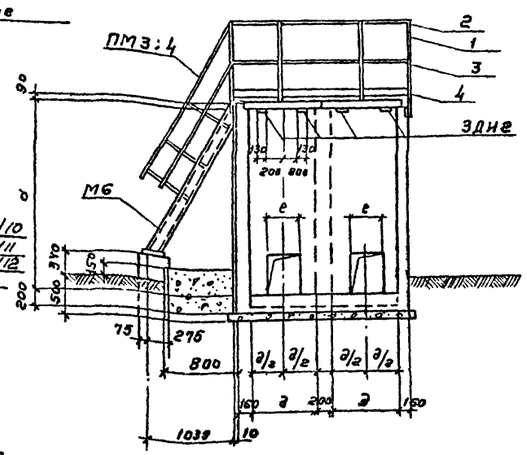

Плиты П1, 2, 3

Для камер №4,5,10,11 два ряда плит

Для камер №6,12 один ряд плит

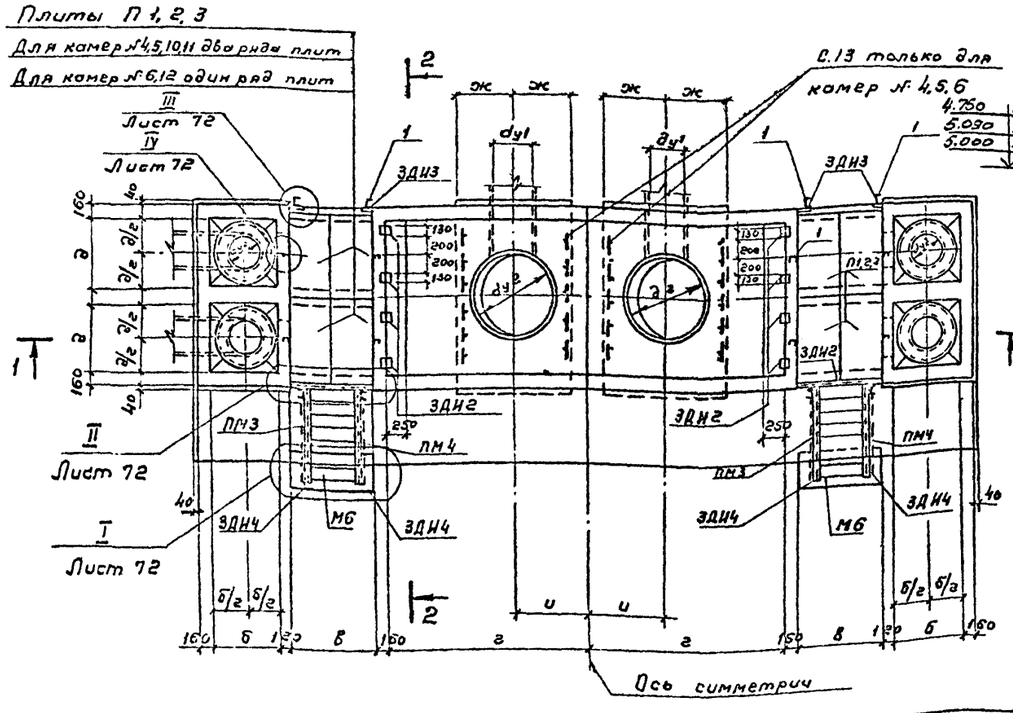

1. Совместно с данным см. л.л. КЖС-72,73,75,76.
2. Камеры №4;10 – расход активного ила на камеру 660-1550 л/с.
3. Камеры №5;11 – расход активного ила на камеру – 210-660 л/с.
4. Камеры №6;12 – расход активного ила на камеру до 210 л/с.

Обозначение	С помощью эрлифтов			С помощью насосов			Примечание
	Камеры						
	№4	№5	№6	№10	№11	№12	
а	2250	2250	1800	2250	2250	1800	
б	900	800	600	900	800	600	
в	1350	1000	800	1350	1000	800	
г	3470	2420	1600	3470	2420	1600	
д	1300	800	600	1300	800	600	
е	900	400	300	900	400	300	
ж	950	700	500	950	575	550	
и	1500	900	800	1500	900	800	
к	1200	1200	1200	1600	1200	1200	
л	650	650	700	650	650	700	
Кц1	Кц-10-3	Кц-10-3	Кц-7-3	Кц-15-6	Кц-7-3	Кц-7-3	
Кц2	Кц-10-9	Кц-10-9	Кц-7-9	Кц-15-9	Кц-7-9	Кц-7-9	
Кц3	Кц-10-9	Кц-10-9	Кц-7-9	—	—	—	
dy1	900	500	400	900	500	400	
dy2	1000	1000	700	1500	700	700	
dy3	600	400	300	600	400	300	

Согласовано: Отд.12 Цветков; Отд.15 Дашевский; Отд.16 Корнилов

Инв.№подл. | Подпись и дата | Взам.инв.№

Разраб.	Петропавловская		
Провер.	Цветкова		
Нач.гр.	Платунина		
Рук.гр.	Сарбуц		
Гл.инж.пр.	Чирков		
Гл.спец.	Андрианов		
Нач.отд.	Платунина		

ТП 902-2-350 - КЖ

Аэротенк четырехкоридорный с размерами коридора 6х5х42-65м

Стадия Р; Лист 71; Листов

Камеры распределения ила №4; 6; 10; 11; 12. Опалубочный чертеж. План. Разрезы.

Госстрой СССР ГПИ Сантехпроект г. Москва

1188-02 73

Копировал: Гольденбаум

Альбом VI

Типовой проект 902-2-350

Инв. № подл. | Подпись и дата | Взам. инв. №

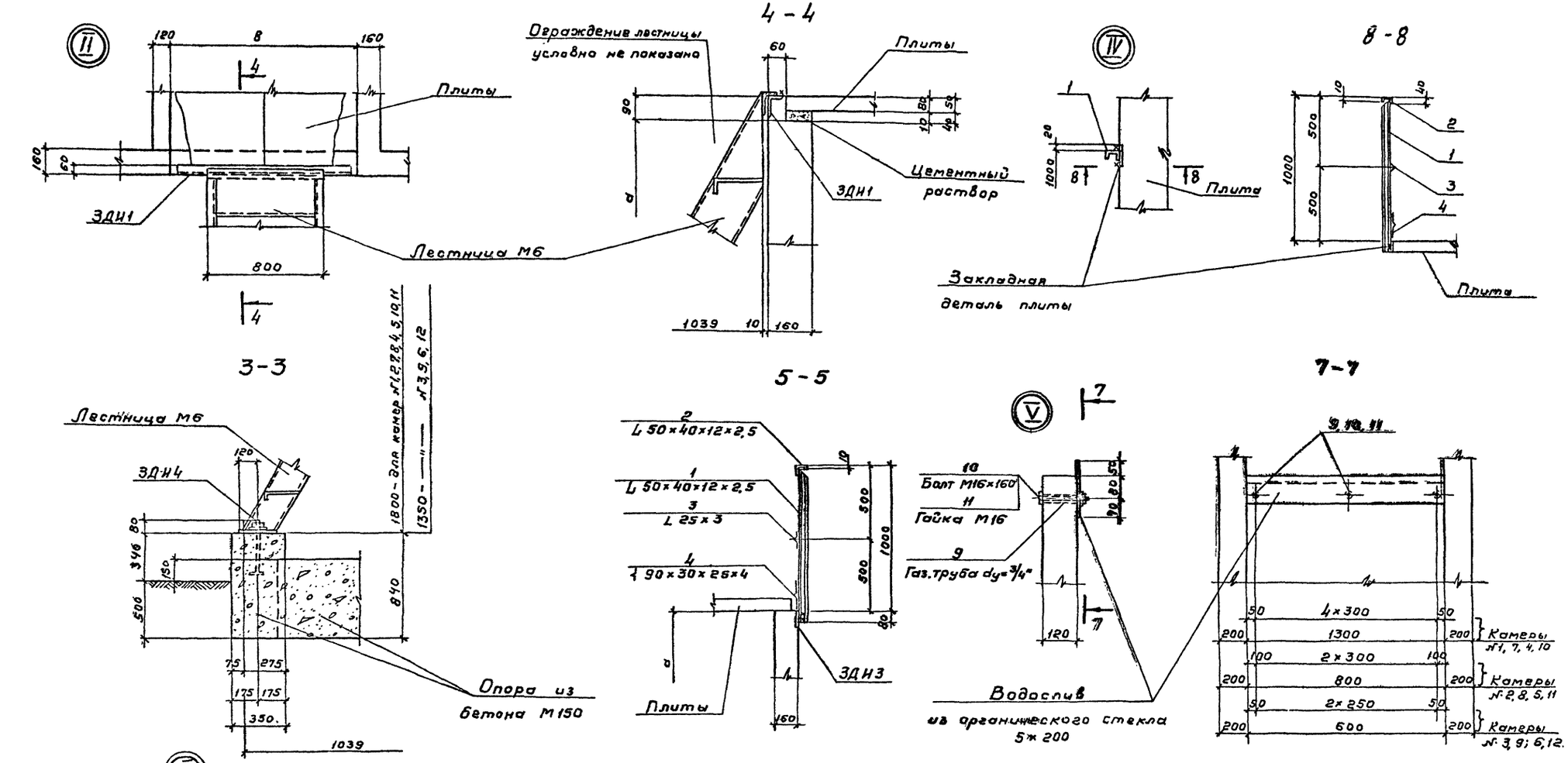

1. Совместно с данным см. л.л. КЖ-70, 71.
2. Все сварные швы h=3 мм.
   Сварку вести электродами Э-42, ГОСТ 9467-75.
3. Защиту изделия от коррозии см. общие указания на л. КЖ-6, альбом II.

				ТП 902-2-350 - КЖ	
Разраб.	Петролибовский				
Провер.	Цветкова			Аэротенки четырехкоридорные с размерами коридора 6×5×42-60м	Стадия: Р; Лист: 72; Листов:
Инж.	Плотникина				
Рук. гр.	Горбуз				
Гл. инж. пр.	Чурков			Камеры распределения или №№ 1; 2; 3; 4; 5; 6; 7; 8; 9; 10; 11; 12. Опалубочный чертеж. Узлы I÷X	Госстрой СССР СОЮЗВОДОКАНАЛПРОЕКТ г. Москва
Гл. спец.	Андрианов				
Нач. отд.	Альтшуллер				

17887-02 74

Копировал: Гольденбаум

Формат А2г

Альбом II

Типовой проект 902-2-350

Спецификация элементов монолитной конструкции.

Формат	Зона	Поз	Обозначение	Наименование	Камеры N1	N2	N3	N4	N5	N6	N7	N8	N9	N10	N11	N12	Примечание
					Количество												
1	2	3	4	5	6	7	8	9	10	11	12	13	14	15	16	17	18
				Документация													
22			КЖ-73	Сборочный чертеж													
				Сборочные единицы и детали													
11			КЖИ-К1,4,7,10-С1	Сетка арматурная С1	8	—	—	8	—	—	8	—	—	8	—	—	
11			КЖИ-К1,4,7,10-С2	—"— С2	8	—	—	8	—	—	8	—	—	8	—	—	
11			КЖИ-К1,7-С3	—"— С3	4	—	—	—	—	—	4	—	—	—	—	—	
11			КЖИ-К1,7,10-С4	—"— С4	6	—	—	—	—	—	6	—	—	4	—	—	
11			КЖИ-К1,4,7,10-С5	—"— С5	6	—	—	4	—	—	6	—	—	4	—	—	
11			КЖИ-К1,4,7,10-С6	—"— С6	8	—	—	4	—	—	8	—	—	4	—	—	
11			КЖИ-К1,4,7,10-С7	—"— С7	12	—	—	8	—	—	12	—	—	8	—	—	
11			КЖИ-К1,4,7,10-С8	—"— С8	6	—	—	4	—	—	6	—	—	4	—	—	
11			КЖИ-К1,7-С9,10	—"— С9	1	—	—	—	—	—	1	—	—	—	—	—	
11			—"—	—"— С10	2	—	—	—	—	—	2	—	—	—	—	—	
11			КЖИ-К1;7-С11	—"— С11	1	—	—	—	—	—	1	—	—	—	—	—	
11			КЖИ-К1;4,7,10-С12	—"— С12	8	—	—	8	—	—	8	—	—	8	—	—	
11			КЖИ-К1-С13	—"— С13	4	—	—	—	—	—	—	—	—	—	—	—	
11			КЖИ-К2;5,8,11-С1	—"— С1	—	8	—	—	8	—	—	8	—	—	8	—	
11			КЖИ-К2,5,8,11-С2	—"— С2	—	8	—	—	8	—	—	8	—	—	8	—	
11			КЖИ-К2;4,8,10-С3	—"— С3	—	4	—	4	—	—	—	4	—	4	—	—	
11			КЖИ-К2,5,8,11-С4	—"— С4	—	6	—	—	4	—	—	6	—	—	4	—	
11			КЖИ-К2,5,8,11-С5	—"— С5	—	6	—	—	4	—	—	6	—	—	4	—	
11			КЖИ-К2,5,8,11-С6	—"— С6	—	8	—	—	4	—	—	8	—	—	4	—	
11			КЖИ-К2,5,8,11-С7	—"— С7	—	12	—	—	8	—	—	12	—	—	8	—	
11			КЖИ-К2,5,8,11-С8	—"— С8	—	6	—	—	4	—	—	6	—	—	4	—	
11			КЖИ-К2,8-С9,10	—"— С9	—	1	—	—	—	—	—	1	—	—	—	—	
11			—"—	—"— С10	—	2	—	—	—	—	—	2	—	—	—	—	
11			КЖИ-К2,8-С11	—"— С11	—	1	—	—	—	—	—	1	—	—	—	—	
11			КЖИ-К2,5,8,11-С12	—"— С12	—	8	—	—	8	—	—	8	—	—	8	—	
11			КЖИ-К2,4,5-С13	—"— С13	—	4	—	4	4	—	—	—	—	—	—	—	
11			КЖИ-К3,6,9,12-С1	—"— С1	—	—	8	—	—	8	—	—	8	—	—	8	
11			КЖИ-К3,6,9,12-С2	—"— С2	—	—	8	—	—	8	—	—	8	—	—	8	
11			КЖИ-К3,9-С3	—"— С3	—	—	4	—	—	—	—	—	4	—	—	—	
11			КЖИ-К3,6,9,12-С4	—"— С4	—	—	6	—	—	4	—	—	6	—	—	4	
11			КЖИ-К3,6,9,12-С5	—"— С5	—	—	6	—	—	4	—	—	6	—	—	4	
11			КЖИ-К3,6,9,12-С6	—"— С6	—	—	8	—	—	4	—	—	8	—	—	4	
11			КЖИ-К3,6,9,12-С7	—"— С7	—	—	12	—	—	8	—	—	12	—	—	8	
11			КЖИ-К3,6,9,12-С8	—"— С8	—	—	6	—	—	4	—	—	6	—	—	4	
11			КЖИ-К3,9-С9,10	—"— С9	—	—	1	—	—	—	—	—	1	—	—		
11			—"—	—"— С10	—	—	2	—	—	—	—	—	2	—	—	—	
11			КЖИ-К3,9-С11	—"— С11	—	—	1	—	—	—	—	—	1	—	—	—	
11			КЖИ-К3,6,9,12-С12	—"— С12	—	—	8	—	—	8	—	—	8	—	—	8	
11			КЖИ-К3,6-С13	—"— С13	—	—	4	—	—	4	—	—	—	—	—	—	
11			КЖИ-К4-С4	—"— С4	—	—	—	4	—	—	—	—	—	—	—	—	
11			КЖИ-К4-С9,10	—"— С9	—	—	—	1	—	—	—	—	—	—	—	—	
11			—"—	—"— С10	—	—	—	2	—	—	—	—	—	—	—	—	
11			КЖИ-К10-С9,10	—"— С9	—	—	—	—	—	—	—	—	—	1	—	—	
11			—"—	—"— С10	—	—	—	—	—	—	—	—	—	2	—	—	
11			КЖИ-К4-С11	—"— С11	—	—	—	1	—	—	—	—	—	—	—	—	
11			КЖИ-К5,11-С3	—"— С3	—	—	—	—	4	—	—	—	—	—	4	—	
11			КЖИ-К5-С9,10	—"— С9	—	—	—	—	1	—	—	—	—	—	—	—	
11			—"—	—"— С10	—	—	—	—	2	—	—	—	—	—	—	—	
11			КЖИ-К5-С11	—"— С11	—	—	—	—	1	—	—	—	—	—	—	—	
11			КЖИ-К6,12-С3	—"— С3	—	—	—	—	—	4	—	—	—	—	—	4	
11			КЖИ-К6,12-С9	—"— С9	—	—	—	—	—	1	—	—	—	—	—	1	
11			КЖИ-К6;12-С10	Сетка арматурная С10	—	—	—	—	—	2	—	—	—	—	—	2	
11			КЖИ-К6;12-С11	—"— С11	—	—	—	—	—	1	—	—	—	—	—	1	
11			КЖИ-К10-С11	—"— С11	—	—	—	—	—	—	—	—	—	1	—	—	
11			КЖИ-К11-С11	—"— С11	—	—	—	—	—	—	—	—	—	—	1	—	
11			КЖИ-К11-С9,10	—"— С9	—	—	—	—	—	—	—	—	—	—	1	—	
11			—"—	—"— С10	—	—	—	—	—	—	—	—	—	—	2	—	
11			КЖИ-К-ЗДИ1	Изделие закладное ЗДИ1	2	2	2	2	2	2	2	2	2	2	2	2	
11			КЖИ-К-ЗДИ2	—"— ЗДИ2	12	12	12	8	8	8	12	12	12	8	8	8	
11			КЖИ-К-ЗДИ3	—"— ЗДИ3	4	4	4	4	4	4	4	4	4	4	4	4	
11			КЖИ-К-ЗДИ4	—"— ЗДИ4	4	4	4	4	4	4	4	4	4	4	4	4	
				Материалы													
				Бетон М200 Мрз ☐ В4	29.9	19.8	12.3	19.9	13.2	8.2	29.9	19.8	12.3	19.9	13.2	8.2	$м^3$

Спецификация элементов к монтажным планом, расположенных на листах КЖ-70,71.

Марка	Обозначение	Наименование	Камеры N1	N2	N3	N4	N5	N6	N7	N8	N9	N10	N11	N12	Масса ед. тн.	Примечание
			Количество													
поз.1	КЖ	L50×40×12×2.5 ГОСТ 8281-69, е=1070	20	20	20	16	16	16	20	20	20	16	16	16	0.002	
поз.2	—"—	L50×40×12×2.5 —"—	п.м. 21.4	п.м. 14.6	п.м. 11.8	п.м. 15.4	п.м. 10.6	п.м. 8.6	п.м. 21.4	п.м. 14.6	п.м. 11.8	п.м. 15.4	п.м. 10.6	п.м. 8.6	п.м. 1.83×п	
поз.3	—"—	L25×3, ГОСТ 8509-72	п.м. 21.4	п.м. 14.6	п.м. 11.8	п.м. 15.4	п.м. 10.6	п.м. 8.6	п.м. 21.4	п.м. 14.6	п.м. 11.8	п.м. 15.4	п.м. 10.6	п.м. 8.6	п.м. 1.12×п	
поз.4	—"—	{90×30×75×3 4МТУ8-130-70	п.м. 21.4	п.м. 14.6	п.м. 11.8	п.м. 15.4	п.м. 10.6	п.м. 8.6	п.м. 21.4	п.м. 14.6	п.м. 11.8	п.м. 15.4	п.м. 10.6	п.м. 8.6	п.м. 3.53	
П1	КЖИ-К1,4,7,10-П1	Плита ПТ12-6а	12	—	—	8	—	—	12	—	—	8	—	—	0.17	
П2	КЖИ-К2,5,8,11-П2	—"— ПТ12-6б	—	12	—	—	8	—	—	12	—	—	8	—	0.125	
П3	КЖИ-К3,6,9,12-П3	—"— ПТ12-6в	—	—	6	—	—	4	—	—	6	—	—	4	0.05	
М6	Серия 1459-2,8,1,ч.2	Лестница М6	2	2	2	2	2	2	2	2	2	2	2	2	0.074	см. прим. п. 2
ПМ3,4	—"—	Ограждение ПМ3;4	2+2	2+2	2+2	2+2	2+2	2+2	2+2	2+2	2+2	2+2	2+2	2+2	0.003	
КЦ-15-6	Серия 3.900-3.8.7 ч.1	Кольцо КЦ-15-6	4	—	—	—	—	—	2	—	—	2	—	—	0.66	
КЦ-15-9	—"—	—"— КЦ-13-9	8	—	—	—	—	—	2	—	—	2	—	—	1.0	
КЦ-10-3	—"—	—"— КЦ-10-3	—	2	—	2	2	—	—	2	—	—	—	—	0.20	
КЦ-10-9	—"—	—"— КЦ-10-9	—	10	—	10	10	—	—	2	—	—	—	—	0.60	
КЦ-7-3	—"—	—"— КЦ-7-3	—	—	2	—	—	2	—	—	2	—	2	2	0.13	
КЦ-7-9	—"—	—"— КЦ-7-9	—	—	10	—	—	10	—	—	2	—	2	2	0.39	

1. Совместно с данным см. л.л. КЖ-70,71,72,74,75.
2. Лестницу М6 для камер N3,9,6,12 обрезать по месту.

Взам. инв. №

Подпись и дата

Инв. № подл.

Разраб.	Петропавловская		ТП902-2-350-КЖ
Провер.	Цветкова		
Инженер	Платунина		Аэротенк четырехкоридорный с размерами коридора 6×5×42-60м
Рук. гр.	Гарбуз		
Гл. инж. пр.	Чирков		Камеры распределения № N1, 2, 3, 4, 5, 6, 7, 8, 9, 10, 11, 12. Общие данные
Гл. спец.	Бориков		
Нач. отд.	Ильтшуллер		

Стадия: Р | Лист: 73 | Листов:

Госстрой СССР СОЮЗВОДОКАНАЛПРОЕКТ г. Москва

Привязан

Инв. №

17887-02 75

Копировал. Доценко

Формат 22г.

Альбом II

Типовой проект 902-2-350

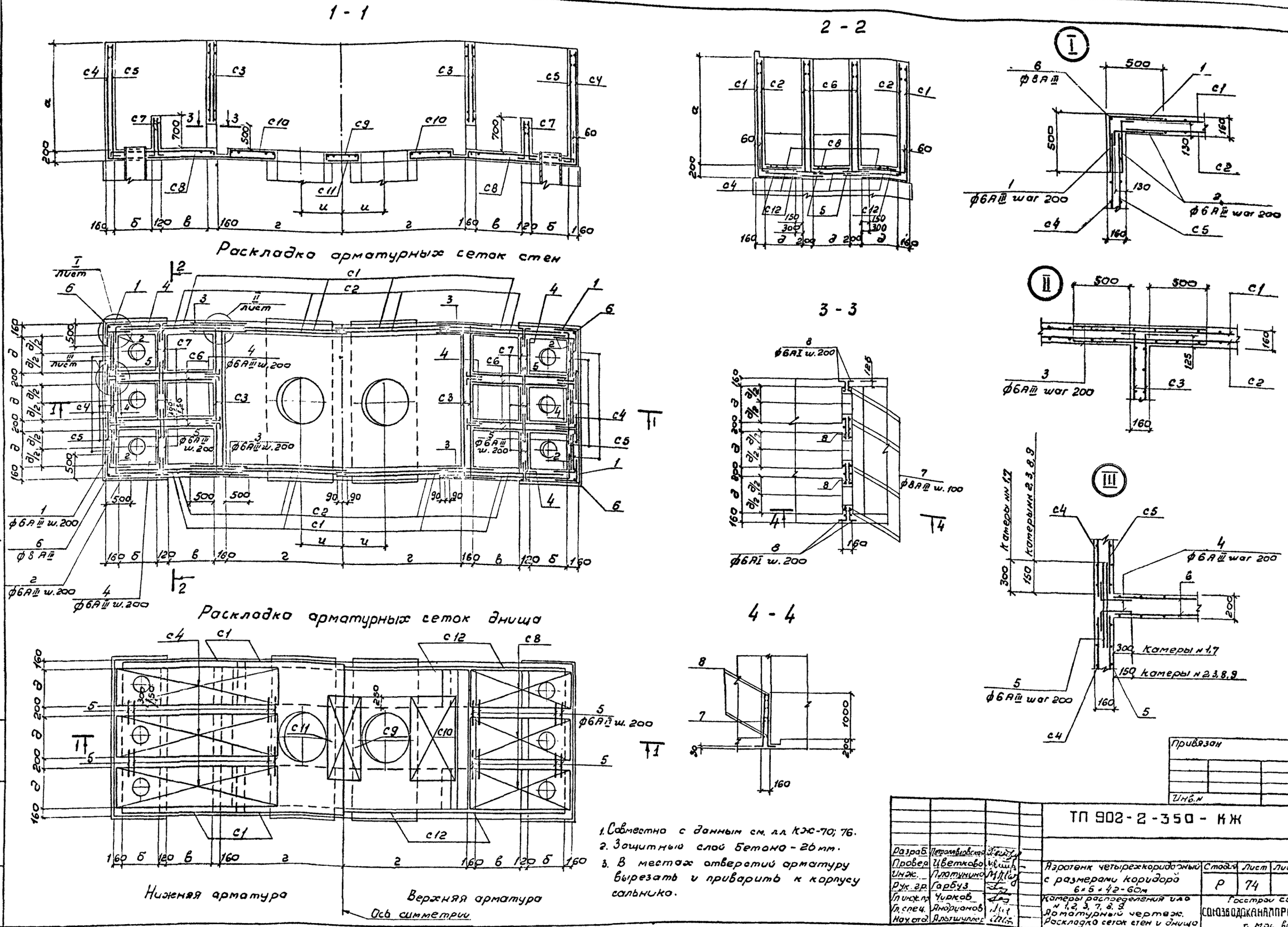

1. Совместно с данным см. лл. КЖ-70; 76.
2. Защитный слой бетона - 26 мм.
3. В местах отверстий арматуру вырезать и приварить к корпусу сальника.

Привязан

Инв. №

Разраб.	Петропавловская		
Провер.	Цветкова		
Инж.	Платунина		
Рук. гр.	Гарбуз		
Гл. инж. пр.	Чирков		
Гл. спец.	Андрианов		
Нач. отд.	Альтшуллер		

ТП 902-2-350 - КЖ

Аэротенк четырехкоридорный с размерами коридора 6×5×42-60м

Камеры распределения ила № 1, 2, 3, 7, 8, 9. Арматурный чертеж. Раскладка сеток стен и днища

Стадия	Лист	Листов
Р	74	

Госстрой СССР СОЮЗВОДОКАНАЛПРОЕКТ г. Москва

17887-02 76

Копир. В. Филиппова

Формат 22г

Инв. № подл. | Подпись и дата | Взам. инв. №

Альбом III

Типовой проект 902-2-350

Инв. № подл. | Подпись и дата | Взам. инв. №

1 - 1

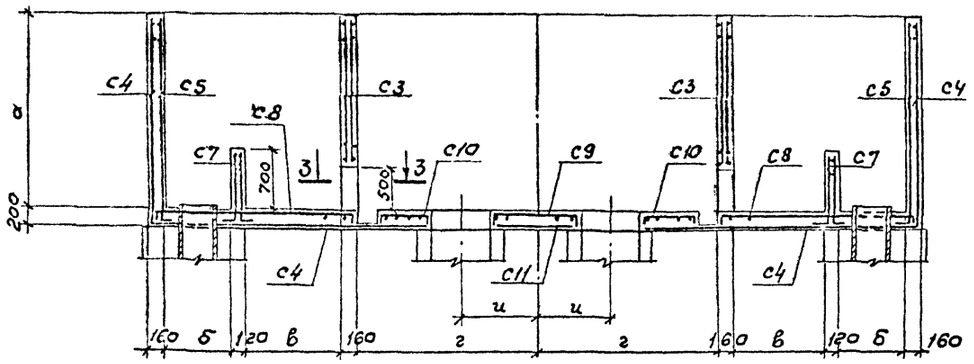

2 - 2

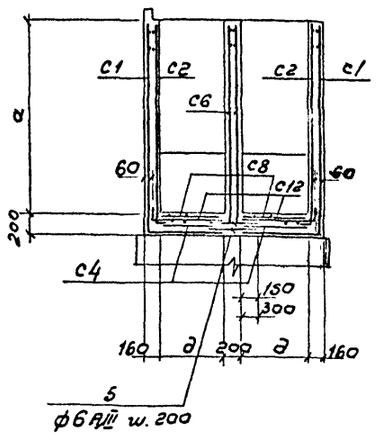

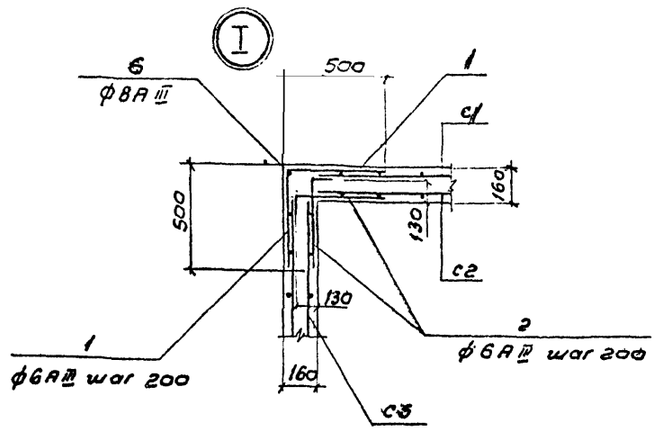

Раскладка арматурных сеток стен

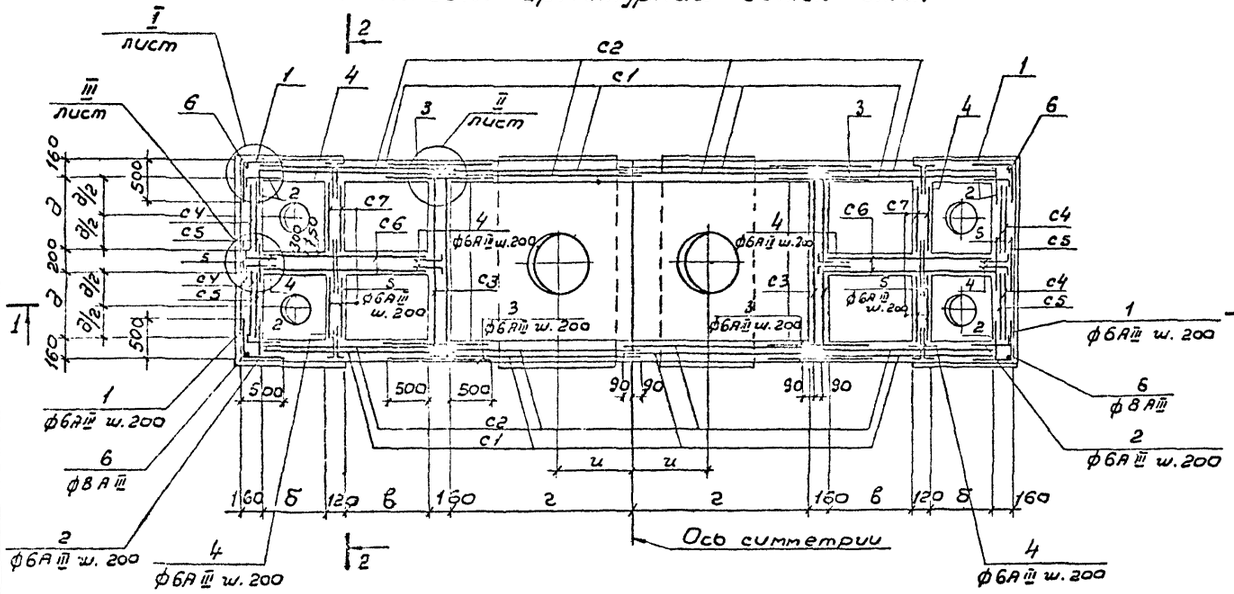

3 - 3

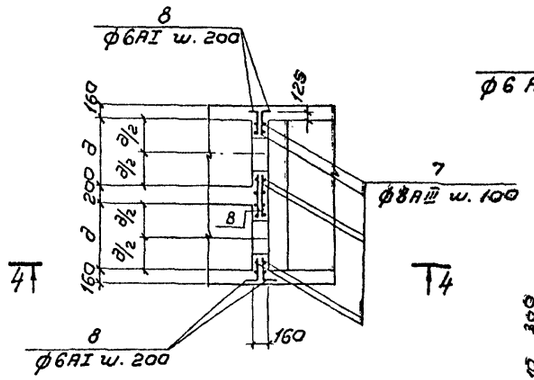

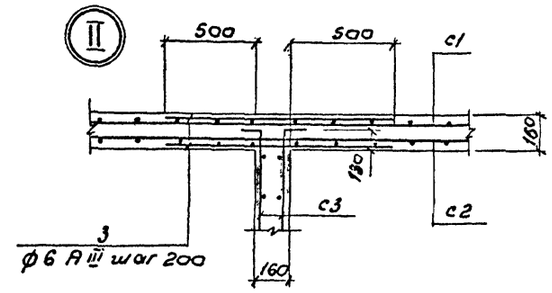

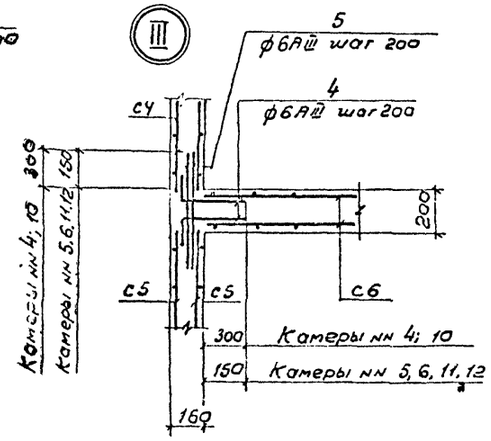

4 - 4

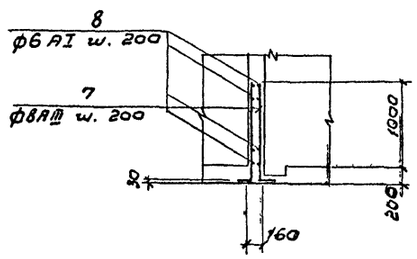

Раскладка арматурных сеток днища

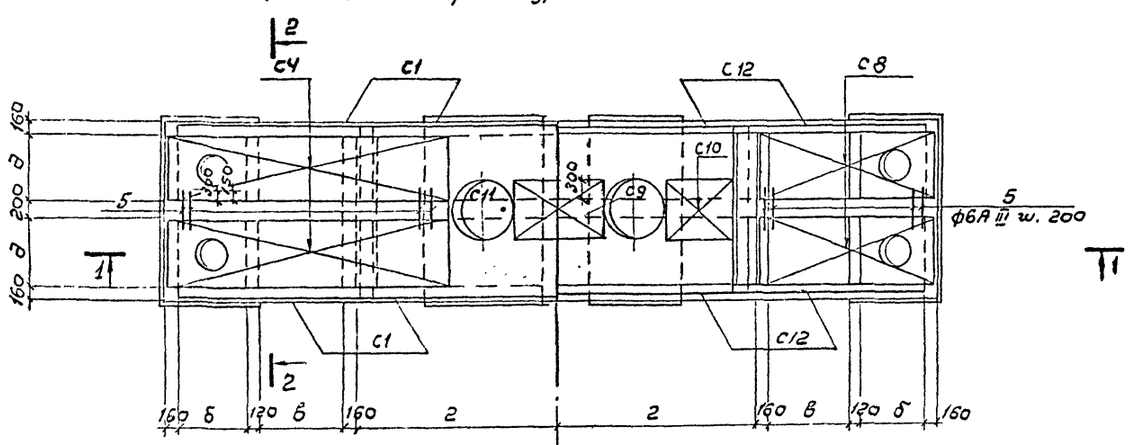

1. Совместно с донным см. лл. КЖ-71, 76.
2. Защитный слой бетона - 20мм.
3. В местах отверстий арматуру вырезать и приварить к корпусу сальника.

Привязан

Инв. №

Разраб.	Петрашкевич				
Гл. спец.	Цветкова				
Инж.	Плотникова				
Рук. гр.	Гордых				
Гл. инж. пр.	Чудакова				
Гл. спец.	Андронова				
Нач. отд.	Альтшулер				

ТП 902-2-350-КЖ

Аэротенк четырехкоридорный с размерами коридора 6×5,42-60м

Стадия	Лист	Листов
Р	75	

Камеры распределения ила №№ 5, 6, 11, 12. Аэротенк 6×5,42-60м. Рассекатели ила. Схема

Госстрой СССР ВСЕСОЮЗНЫЙ НАЛПРОЕКТ г. Москва

17887-02 77

Формат А2Г

Типовой проект 902-2-350 Альбом II

Ведомость стержней на один элемент

Марка элемента	Поз	Эскиз или сечение	ф мм	Длина мм	Кол.	Вес. кг 1шт.	Вес. кг всех
Камеры N 1; 7	1	470 / 470	6АIII	940	52	0.2	10.4
	2	100 / 470	6АIII	570	96	0.1	9.6
	3	1160	6АIII	1160	100	0.3	30.0
	4	100 / 430	6АIII	530	244	0.1	24.4
	5	800	6АIII	800	252	0.2	50.4
	6	150 / 2400	8АIII	2550	4	1.0	4.0
	7	150 / 1170	8АIII	1320	72	0.5	36.0
	8	П.М	6АI	—	п.м 72	1п.м 0.2	14.4
	9	Газ. труба dy=3/4" гост 3262-75	—	—	30	0.2	6.0
	10	Болт М16×160 гост 7798-70*	—	—	30	0.3	9.0
	11	Гайка М16, гост 5915-72	—	—	30	0.04	1.2
Камеры N 4; 10	1	470 / 470	6АIII	940	52	0.2	10.4
	2	100 / 470	6АIII	570	96	0.1	9.6
	3	1160	6АIII	1160	100	0.3	30.0
	4	100 / 430	6АIII	530	128	0.1	12.8
	5	800	6АIII	800	78.	0.2	15.6
	6	150 / 2400	8АIII	2550	4	1.0	4.0
	7	150 / 1170	8АIII	1320	24	0.5	12.0
	8	П.М.	6АI	—	п.м. 38	1п.м. 0.2	7.6
	9	Газ. труба dy=3/4 гост 3202-75	—	—	20	0.2	4.0
	10	Болт М16×160 гост 7798-70*	—	—	20	0.3	6.0
	11	Гайка М16, гост 5915-72	—	—	20	0.04	0.8

Ведомость стержней на один элемент

Марка элемента	Поз.	Эскиз или сечение	ф мм	Длина мм	Кол	Вес. кг 1шт	Вес. кг всех
Камеры N 2; 8	1	470 / 470	6АIII	940	52	0.2	10.4
	2	100 / 470	6АIII	570	96	0.1	8.6
	3	1160	6АIII	1160	100	0.3	30.0
	4	100 / 280	6АIII	380	224	0.1	22.4
	5	500	6АIII	500	232	0.1	23.2
	6	100 / 2400	8АIII	2500	4	0.5	2.0
	7	100 / 1170	8АIII	1270	72	0.3	21.6
	8	П.М	6АI	—	п.м. 47	1п.м 0.2	9.4
	9	Газ. труба dy=3/4" гост 3262-75	—	—	18	0.2	3.6
	10	Болт М16×160 гост 7798-70*	—	—	18	0.3	5.4
	11	Гайка М16, гост 5915-72	—	—	18	0.04	0.7
Камеры N 5; 11	1	470 / 470	6АIII	940	52	0.2	10.4
	2	100 / 470	6АIII	570	96	0.1	9.6
	3	1160	6АIII	1160	100	0.3	30.0
	4	100 / 280	6АIII	380	128	0.1	12.8
	5	500	6АIII	500	72	0.1	7.2
	6	150 / 2400	8АIII	2550	4	1.0	4.0
	7	150 / 1170	8АIII	1320	24	0.3	7.2
	8	П.М.	6АI	—	п.м. 25	1п.м. 0.2	5.0
	9	Газ. труба dy=3/4" гост 3262-75	—	—	12	0.2	2.4
	10	Болт М16×160 гост 7798-70*	—	—	12	0.3	3.6
	11	Гайка М16, гост 5915-72	—	—	12	0.04	0.5

Ведомость стержней на один элемент

Марка элемента	Поз	Эскиз или сечение	ф мм	Длина мм	Кол.	Вес кг 1шт.	Вес кг всех
Камеры N 3; 9	1	470 / 470	6АIII	940	36	0.2	7.2
	2	100 / 470	6АIII	570	72	0.1	7.2
	3	1160	6АIII	1160	76	0.3	22.8
	4	100 / 280	6АIII	380	176	0.1	17.6
	5	500	6АIII	500	176	0.1	17.6
	6	100 / 2400	8АIII	2500	4	0.5	2.0
	7	100 / 1170	8АIII	1270	64	0.3	19.2
	8	П.М.	6АI	—	п.м. 35	1п.м. 0.2	7.0
	9	Газ. труба dy=3/4" гост 3262-75	—	—	18	0.2	3.6
	10	Болт М16×160 гост 7798-70*	—	—	18	0.3	5.4
	11	Гайка М16, гост 5915-72	—	—	18	0.04	0.7
Камеры N 6; 12	1	470 / 470	6АIII	940	36	0.2	7.2
	2	100 / 470	6АIII	570	72	0.1	7.2
	3	1160	6АIII	1160	76	0.3	22.8
	4	100 / 280	6АIII	380	96	0.1	9.6
	5	500	6АIII	500	60	0.1	6.0
	6	150 / 1150	8АIII	1300	4	0.6	2.4
	7	100 / 1170	8АIII	1270	20	0.3	6.0
	8	П.М.	6АI		п.м. 20	1п.м 0.2	4.0
	9	Газ. труба dy=3/4" гост 3262-75	—	—	12	0.2	2.4
	10	Болт М16×160 гост 7798-70*	—	—	12	0.3	3.6
	11	Гайка М16, гост 5915-72	—	—	12	0.04	0.5

Выборка стали на один элемент. кг

Марка элемента	Арматурные изделия: Арматурная сталь гост 5781-75, Класс AI, ф мм, в		Итого	Класс AIII, ф мм, в		Итого	Итого	Закладные изделия: Профильная сталь, -б=8	-б=10	Сб×50×6		Прип. сталь гост 5781-75, ф мм, в		Газ. труба dy=3/4"	Болты гост 7798-70, М16×160	М16×160	Гайка гост 5915-72, М15		Итого	Всего
Камера N1	42.6		42.6	637.4	802.5	439.	1482.5	2.0	24.0	14.2		2.4		6.0	1.6	9.0	1.4		60.6	1543.1
—"— N2	27.8		27.8	424.0	588.7	1012.7	1040.5	2.0	24.0	14.2		2.4		3.6	1.6	5.4	0.9		54.1	1094.6
—"— N3	16.0		16.0	256.2	354.0	910.2	926.2	2.0	24.0	14.2		2.4		3.6	1.6	5.4	0.9		54.1	980.3
—"— N4	23.6		23.6	530.4	675.2	205.6	1229.2	2.0	16.0	14.2		2.0		4.0	1.6	6.0	1.0		46.8	1276.0
—"— N5	14.6		14.6	322.0	528.4	850.4	865.0	2.0	16.0	14.2		2.0		2.4	1.6	3.6	0.7		42.5	907.5
—"— N6	10.0		10.0	307.6	205.4	513.0	523.0	2.0	16.0	14.2		2.0		2.4	1.6	3.6	0.7		42.5	565.5
—"— N7	42.6		42.6	637.4	683.3	1320.7	1363.3	2.0	24.0	14.2		2.4		6.0	1.6	9.0	1.4		60.6	1423.9
—"— N8	27.8		27.8	424.0	500.7	924.7	952.5	2.0	24.0	14.2		2.4		3.6	1.6	5.4	0.9		54.1	1006.6
—"— N9	16.0		16.0	256.2	278.8	535.0	551.0	2.0	24.0	14.2		2.4		3.6	1.6	5.4	0.9		54.1	605.1
—"— N10	23.6		23.6	476.4	578.8	1055.2	1078.8	2.0	16.0	14.2		2.0		4.0	1.6	6.0	1.0		46.8	1125.6
—"— N11	15.8		15.8	322.0	444.8	766.8	782.6	2.0	16.0	14.2		2.0		4.0	1.6	3.6	0.7		42.5	825.1
—"— N12	10.0		10.0	205.4	232.4	437.8	447.8	2.0	16.0	14.2		2.0		4.0	1.6	3.6	0.7		42.5	490.3

Совместно с данным см. л. л. КЖ-72; 74, 75.

Разраб	Петропавлов		
Провер	Цветкова		
Инж.	Платунина		
Рук. гр	Гарбуз		
Гл. инж. пр	Чирков		
Гл. спец.	Андрианов		
Нач. отд	Альтшуллер		

Привязан

Инв. N

ТП 902-2-350-КЖ

Аэротенк четырехкоридорный с размерами коридора 6×5×42-60м

Камеры распределения или N 1, 2, 3, 4, 5, 6, 7, 8, 9, 10, 11, 12. Спецификации стержней. Выборка стали

Стадия	Лист	Листов
Р	76	

Госстрой ССР СОЮЗВОДОКАНАЛПРОЕКТ г. Москва

17887-02 78

Копировал Синицына

Формат 22г.

Инв. N подл. | Подпись и дата | Взам. инв. N

Типовой проект 902-2-350

Схема аэротенка

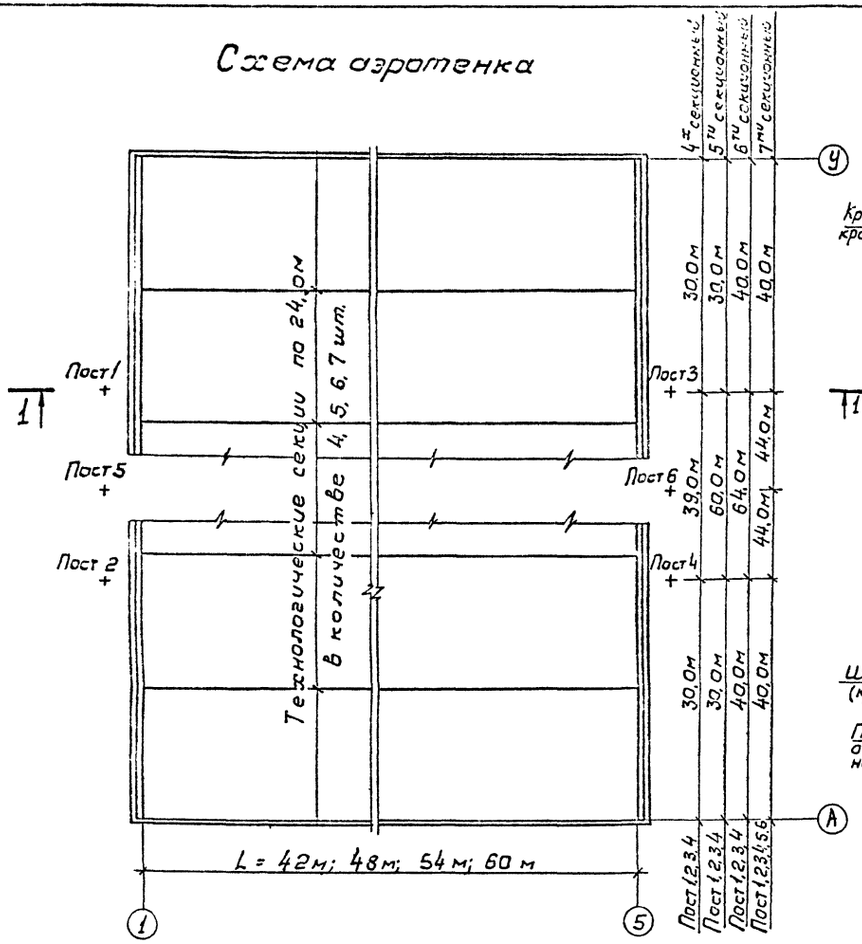

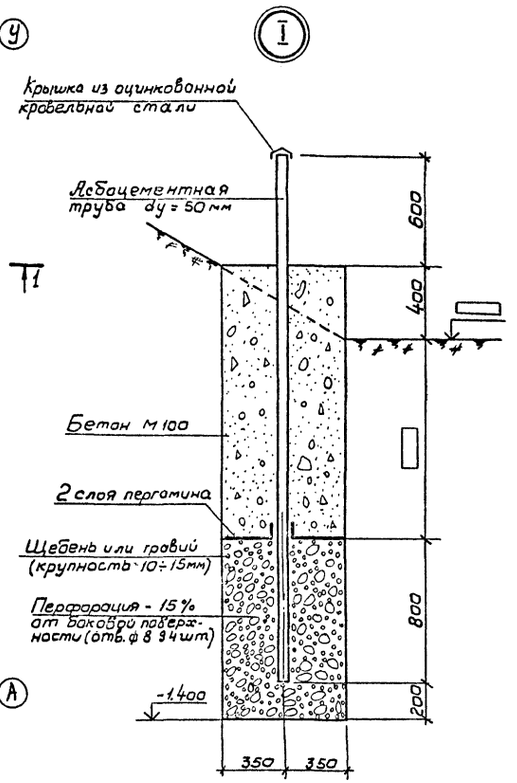

Поз.	Зона	Под.	Обозначение	Наименование	Кол.	Прим.
				Документация		
22			КЖ-77	Сборочный чертеж		
				Сборочные единицы и детали		
				Пост		
			ГОСТ 1839-72*	Асбоцементная труба L= dy = 50	1	
				Крышка из оцинкованной кровельной стали (ГОСТ 8075-56**) ф заготовки 120мм δ = 2мм	м² 0,01	
				Материалы	м³	
				Бетон М-100		
				Щебень или гравий (крупность 10÷15 мм)	0,48	

1. Посты гидрогеологических наблюдений предназначены для контроля за движением уровня грунтовых вод.
2. Наблюдение ведется не реже 1 раза в три месяца и непосредственно перед опорожнением аэротенка для очистки или ремонта.
3. Результаты наблюдений должны фиксироваться в специальном журнале.
4. Необходимость устройства постов гидрогеологических наблюдений устанавливается при привязке.

1-1

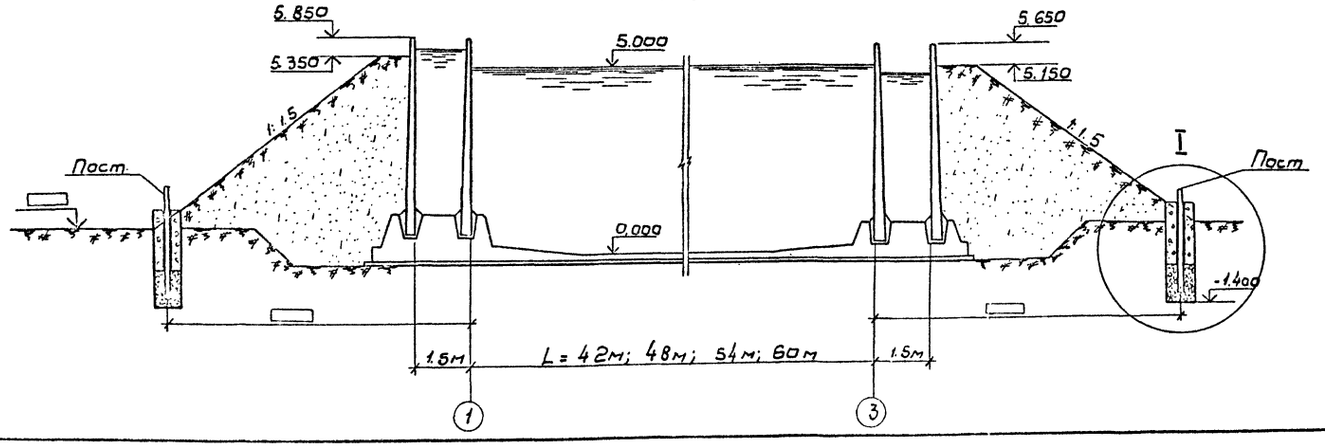

Привязан

Инв. N

Инженер	Платунина		ТП-902-2-350 -КЖ	
Пров.	Семенова			
Рук. гр.	Горбуз			
Гл. инж.	Чирков		Аэротенк четырехкоридорный с размерами коридора 6×5=42-60м	Стадия: Р; Лист: 77; Листов:
Гл. спец.	Аэротенки		Посты гидрогеологических наблюдений за движением уровня грунтовых вод.	Госстрой СССР Союзводоканалпроект г. Москва
Нач. отд.	Агапьянов			

17887-02 (79)

Копировал В. Филиппова

Согласовано
А. специалист Борисенский Ларцев
А. специалист Ларцев Ларцев

Инв. N подл. | Подпись и дата | Взам. инв. N

Госстрой СССР
ЦЕНТРАЛЬНЫЙ ИНСТИТУТ ТИПОВОГО ПРОЕКТИРОВАНИЯ
Свердловский филиал
620062, г.Свердловск-62. ул.Чебышева, 4
Заказ № 4088 Инв.№ 17887-02 тираж 380
Сдано в печать 22/IX 1982г цена 6-08

gost.e-ecolog.ru