ТИПОВОЙ ПРОЕКТ
902-2-363.83

ОТСТОЙНИКИ КАНАЛИЗАЦИОННЫЕ

РАДИАЛЬНЫЕ ПЕРВИЧНЫЕ
ИЗ СБОРНОГО ЖЕЛЕЗОБЕТОНА
ДИАМЕТРОМ 24 м

Альбом VII

18601-08
ЦЕНА 2-43

gost.e-ecolog.ru

ЦЕНТРАЛЬНЫЙ ИНСТИТУТ ТИПОВОГО ПРОЕКТИРОВАНИЯ
ГОССТРОЯ СССР

Москва, А-445, Сущевская ул., 22

Сдано в печать IX 1983 г.

Заказ № 10578 Тираж 570 экз.

ТИПОВОЙ ПРОЕКТ

902-2-363.83

ОТСТОЙНИКИ КАНАЛИЗАЦИОННЫЕ РАДИАЛЬНЫЕ ПЕРВИЧНЫЕ ИЗ СБОРНОГО ЖЕЛЕЗОБЕТОНА ДИАМЕТРОМ 24

СОСТАВ ПРОЕКТА:

АЛЬБОМ I Технологическая и санитарно-техническая части
II Архитектурно-строительная часть
III Строительные изделия
IV Электротехническая часть
V Задание заводу-изготовителю
VI Нестандартизированное оборудование Илоскреб. Часть 1 и часть 2
VII Нестандартизированное оборудование. Затворы щитовые, установка сигнализатора уровня ссадка и фасонные части
VIII Нестандартизированное обсрудование. Токоприемник кольцевой (из тп 902-2-346)
IX Нестандартизированное оборудование. Устройство для удаления плавающих веществ.
X Заказные спецификации
XI Сметы
XII Ведомости потребности в материалах

АЛЬБОМ VII

РАЗРАБОТАН
проектным институтом
„МосводоканалНИИпроект"

Главный инженер института (СОКОЛИН)
Главный инженер проекта (КАЗАНОВ)

Рабочие чертежи введены в действие
МосводоканалНИИпроектом
Приказ № 192 от 17 ноября 1982 г.

Привязан:

Инв. №

Содержание альбома

Наименование	Обозначение чертежа	№ стр.
1	2	3
Титульный лист		1
Содержание альбома		2
Затвор плоский поверхностный		
1000×800 с ручным приводом	1Ф.642.00.000СБ	3,4
Затвор плоский поверхностный		
1000×800 с ручным приводом		
Спецификация	1Ф.642.00.000	4
Щит. Спецификация	1Ф.642.00.100	4
Щит.	1Ф.642.00.100СБ	5
Обшивка	1Ф.642.00.101	5
Полоса	1Ф.642.00.102	5
Уплотнение	1Ф.642.00.103	6
Стойка	1Ф.642.00.104	6
Рама затвора. Спецификация	1Ф.642.00.200	6
Рама затвора	1Ф.642.00.200СБ	7
Направляющая	1Ф.642.00.201	8
Полоса	1Ф.642.00.202	8
Полоса анкерная	1Ф.642.00.203	8
Поперечина	1Ф.542.00.204	8
Уплотнение	1Ф.642.00.205	9
Угольник	1Ф.642.00.206	9
Привод ручной	1Ф.642.00.300СБ	9
Гайка подъемная	1Ф.642.00.301	10
Шпилька	1Ф.642.00.302	10
Пластина верхняя	1Ф.642.00.303	10
Пластина нижняя	1Ф.642.00.304	10
Привод ручной. Спецификация.	1Ф.642.00.300	11
Штанга винтовая	1Ф.642.00.001	11
Ось	1Ф.642.00.002	11
Ограждение.	1Ф.642.00.003	11
Затвор донного выпуска из подводящего трубопровода отстойника	1Ф.643.00.000 СБ	12
Затвор донного выпуска из подводящего трубопровода отстойника		
Спецификация	1Ф.643.00.000	13
Рама затвора. Спецификация	1Ф.643.00.100	13
Рама затвора.	1Ф.643.00.100 СБ	13
Направляющая	1Ф.643.00.101	14
Приставка	1Ф.643.00.102	14
Щиток.	1Ф.643.00.200СБ	14
Щиток. Спецификация	1Ф.643.00.200	15
Клин	1Ф.643.00.201	15
Ручка	1Ф.643.00.202	15
Обрамление. Спецификация	1Ф.643.00.110	15
Обрамление	1Ф.643.00.110СБ	16

1	2	3
Пластина	1Ф.643.00.111	16
Установка сигнализатора уровня		
осадка с фотосопротивлением	ЭР.68.000 СБ	17
Скоба	1Ф.643.00.001	18
Установка сигнализатора уровня		
осадка с фотосопротивлением.		
Спецификация	ЭР.68.000	18
Скоба закладная	ЭР.68.100	18
Пластина опорная	ЭР.68.001	18
Упор	ЭР.68.101	19
Шпилька	ЭР.68.102	19
Скоба	ЭР.68.103	19
Полоса	ЭР.68.201	19
Прижим	ЭР.68.200	20
Корпус. Спецификация	ЭР.68.300	20
Корпус	ЭР.68.300 СБ	20
Конус	ЭР.68.301	20
Труба	ЭР.68.302	21
Пробоотборник. Спецификация	9А.456.00.000	21
Ось	9А.456.00.001	21
Лист	9А.456.01.001	21
Пробоотборник	9А.456.00.000СБ	22
Корпус. Спецификация	9А.456.01.000	23
Боковина.	9А.456.01.002	23
Фланец	9А.456.01.003	23
Корпус	9А.456.01.000СБ	24
Дно	9А.456.01.004	25
Ушко	9А.456.01.005	25
Крышка откидная	9А.456.02.000СБ	25
Крышка откидная. Спецификация	9А.456.02.000	25
Ручка	9А.456.02.001	26
Крышка	9А.456.02.002	26
Патрубок Ду 900 с отводом	6С.23.169.000 СБ	26
Патрубок Ду 900 с отводом		
Спецификация	6С.23.169.000	27
Патрубок. Спецификация	6С.23.169.100	27
Патрубок.	6С.23.169.100СБ	27
Короб	6С.23.169.200СБ	28
Короб. Спецификация	6С.23.169.200	28
Стенка боковая	6С.23.169.201	28
Полукольцо	6С.23.169.101	29
Ствол	6С.23.169.102	29
Отвод	6С.23.169.300СБ	29
Отвод. Спецификация	6С.23.169.300	30
Полукольцо	6С.23.169.301	30
Кольцо	6С.23.169.302	30

г. Москва

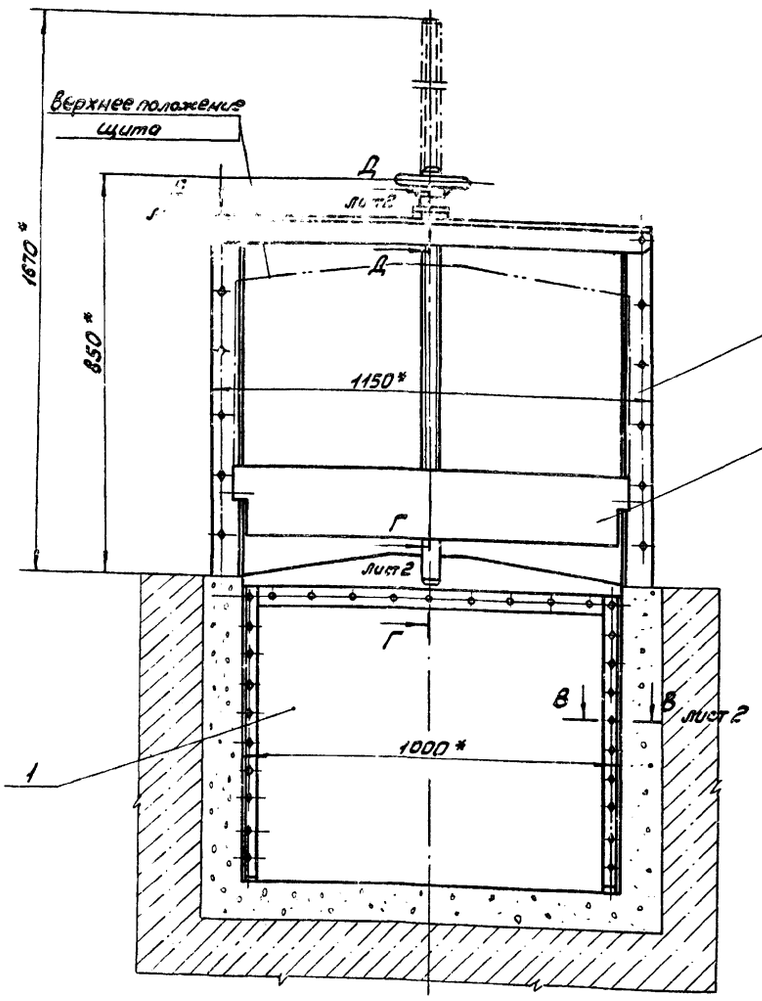

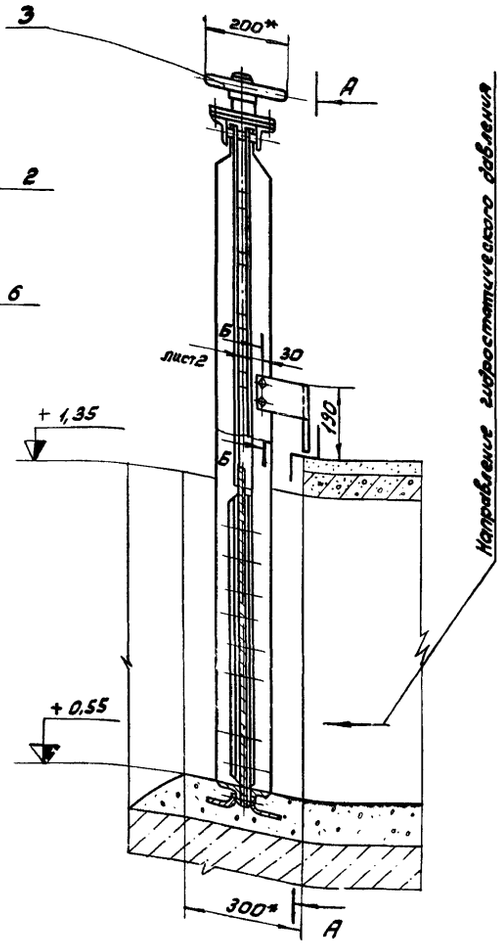

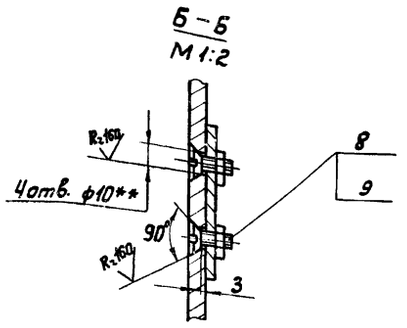

Техническая характеристика

Тип затвора	Плоский скользящий с резиновым уплотнением
Ширина проёма рамы затвора в свету	1000 мм
Высота проема перекрываемого щитом	800 мм
Направление гидростатического давления	одностороннее
Расчетное подъемное усилие при перепаде равном высоте щита	170 кг
Тип привода	Ручной с винтовым подъемным механизмом
Время, необходимое для полного подъёма или опускания щита	≈ 3 мин.
Наибольшее расчетное усилие на маховике	≈ 7,0 кг
Вес подвижных частей затвора	≈ 46 кг

Технические требования.

1. Изготовление и монтаж затвора производить в соответствии со строительными нормами и правилами СН и П III – 18 – 75.
2. * Размеры для справок.
3. ** Размечать по сопрягаемой детали.
4. H14; h14; ± $\frac{IT14}{2}$.
5. Затвор покрыть грунтом ХС-010; краска эмХС-710, серый, лак ХС-76 IV в ГОСТ 9355-81 кругом, за исключением обрабатываемых поверхностей сопрягающихся со штравным бетоном.
6. Количество и толщину регулировочных прокладок поз. 7 при установке ручного привода поз. 3 определить по месту в пределах указанного размера – (см. сеч. Д – Д)
7. Смазку применять ЦИАТИМ-201 ГОСТ 6267-74.
8. Шероховатость обрабатываемых поверхностей деталей без чертежа – R_z160.

Изм.	Лист	№ докум.	Подп.	Дата	1Ф.642.00.000СБ			
Разраб.		Кулагина			Затвор плоский поверхностный 1000 x 800 с ручным приводом. Сборочный чертеж	Лит.	Масса	Масштаб
Пров.		Самохина				И	135,0	1:10
Рук.		Пендерев				Лист 1	Листов: 2	
Н. контр.		Потутков				Мосводоканалниипроект Отдел N5		
Утв.		Гаврилов						

Вид Е
М1:2
лист 1

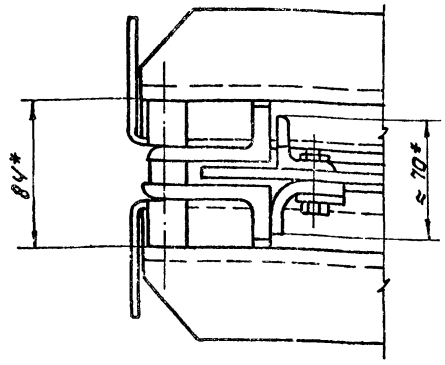

В-В
М1:1
лист 1

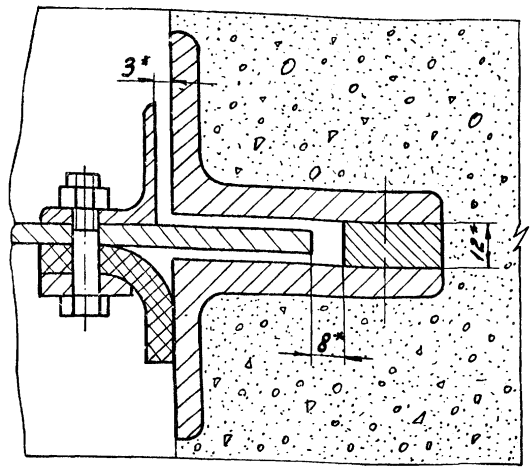

Г-Г
М1:2
лист 1

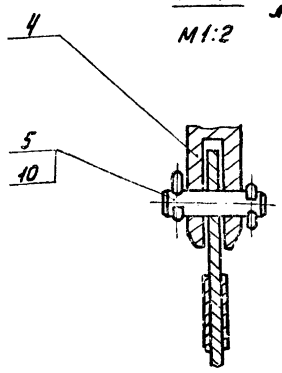

Д-Д
М1:2
лист 1

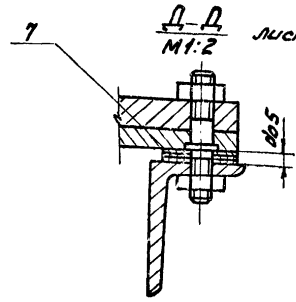

Изм.	Лист	№ докум.	Подп.	Дата	1Ф.642.00.000СБ	Лист 2

Формат 12

Формат	Зона	Поз.	Обозначение	Наименование	Кол.	Примечание
				Документация		
*)			1Ф.642.00.000СБ	Сборочный чертеж		*) 22,12
				Сборочные единицы		
11		1	1Ф.642.00.100	Щит	1	
11		2	1Ф.642.00.200	Рама затвора	1	
11		3	1Ф.642.00.300	Привод ручной	1	
				Детали		
11		4	1Ф.642.00.001	Штанга винтовая	1	
11		5	1Ф.642.00.002	Ось	1	
11		6	1Ф.642.00.003	Ограждение	1	
11		7	1Ф.642.00.004	Прокладка регулировочная		
				Лист Б-0,5 ГОСТ 19903-74		
				в ст 3сп ГОСТ 16523-70		
				40х14х40х14	10	п 6
				Стандартные изделия		
		8		Винт М8х18.58.096		
				ГОСТ 17475-72	4	
		9		Гайка М8.5.096 ГОСТ 5915-70	4	
		10		Шплинт 5х25-001		
				ГОСТ 397-79	2	

Изм.	Лист	№ докум.	Подп.	Дата	1Ф.642.00.000			
Разраб.		Кулагина			Затвор плоский поверхностный 1000 х 800 с ручным приводом	Лит. И	Лист	Листов 1
Пров.		Пекарев				Мосводоканалниипроект Отдел №5		
Н.контр.		Потутков						

Формат 11

Формат	Зона	Поз.	Обозначение	Наименование	Кол.	Примечание
				Документация		
12			1Ф.642.00.100СБ	Сборочный чертеж		
				Детали		
11		1	1Ф.642.00.101	Обшивка	1	
11		2	1Ф.642.00.102	Полоса	2	
11		3	1Ф.642.00.102-01	Полоса	2	
11		4	1Ф.642.00.103	Уплотнение	2	
11		5	1Ф.642.00.104	Стойка	2	
				Стандартные изделия		
		6		Болт М8х35.58.096		
				ГОСТ 7798-70	20	
		7		Гайка М8.5.096		
				ГОСТ 5915-70	20	
		8		Заклепка 8х22		
				ГОСТ 10299-80	9	

Инв. № подл. | Подп. и дата | Взам. инв. № | Инв. № дубл. | Подп. и дата

Изм.	Лист	№ докум.	Подп.	Дата	1Ф.642.00.100			
Разраб.		Кулагина			Щит	Лит. И	Лист	Листов 1
Пров.		Самолина				Мосводоканалниипроект Отдел №5		
Рук.		Пекарев						
Н.контр.		Потутков						

Формат 11

1Ф 642.00.100СБ

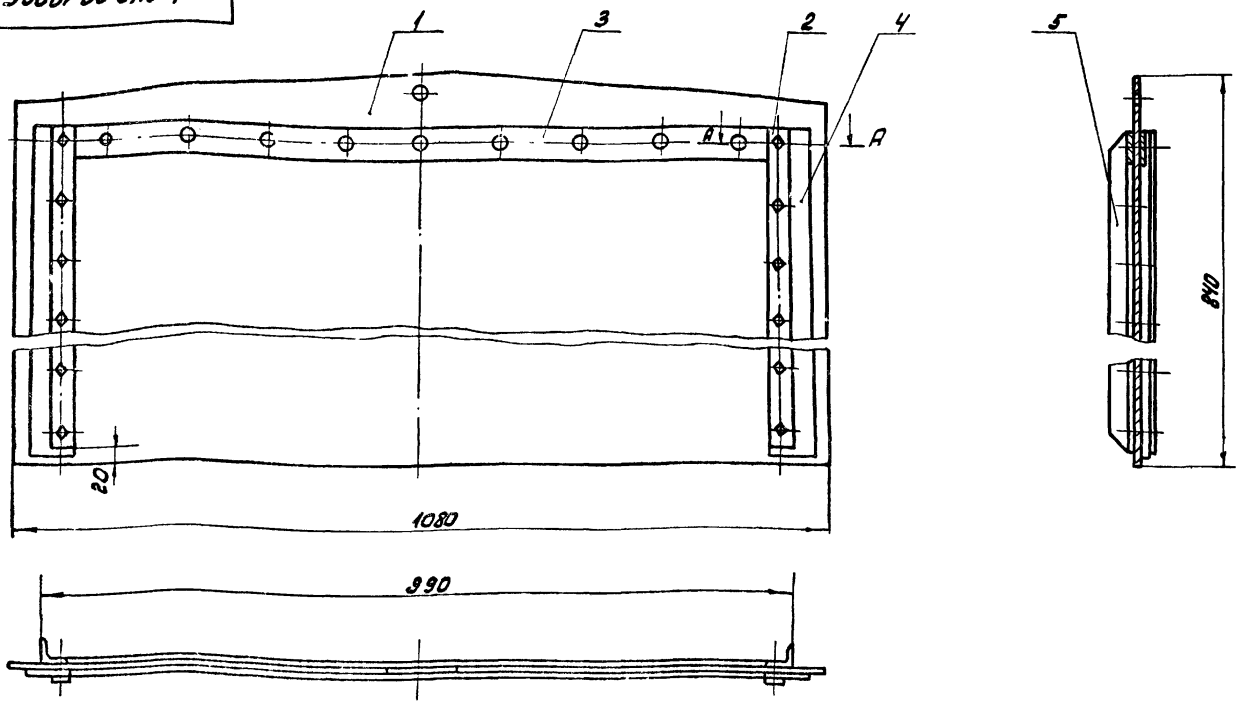

Размеры для справок.

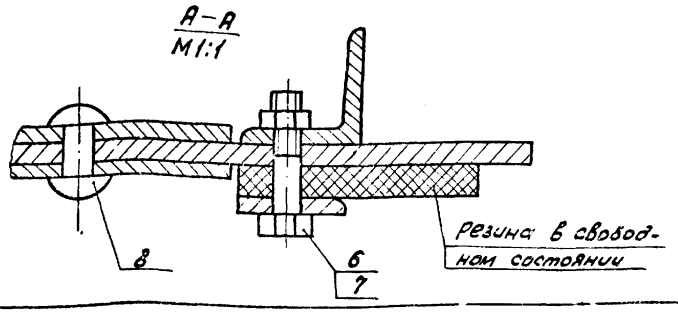

Изм	Лист	№ докум.	Подп.	Дата	1Ф. 642.00.100СБ			
Разраб.		Кулагина			Щит	Лит.	Масса	Масштаб
Пров.		Самохина			Сборочный чертеж	И	46,0	1:5
Рук.		Пендерев				Лист	Листов: 1	
Н.контр.		Потутков				Мосводоканалниипроект Отдел №5		

формат 12

1Ф 642.00.101

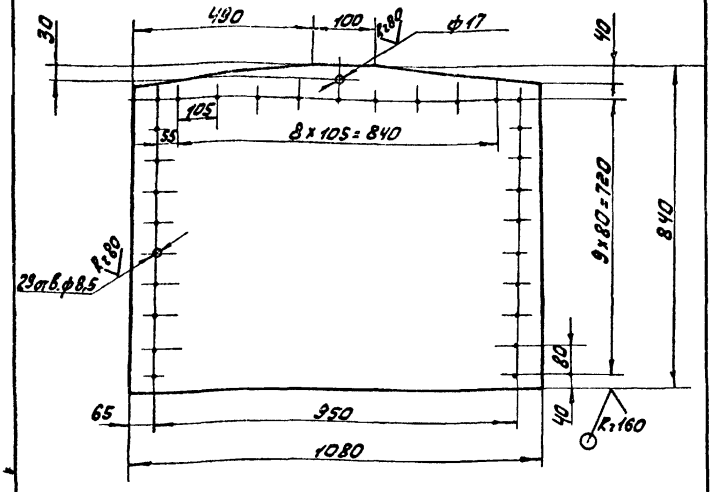

H 14 ; h14; $\pm\frac{IT14}{2}$

Изм	Лист	№ докум.	Подп.	Дата	1Ф. 642.00.101			
Разраб.		Кулагина			Обшивка	Лит.	Масса	Масштаб
Пров.		Самохина				И	42,0	1:10
Н.контр.		Потутков				Лист	Листов: 1	
					Лист Б6 ГОСТ 19903-74 / В ст.3 сп ГОСТ 14637-79	Мосводоканалниипроект Отдел №5		

формат 11

1Ф 642.00.102

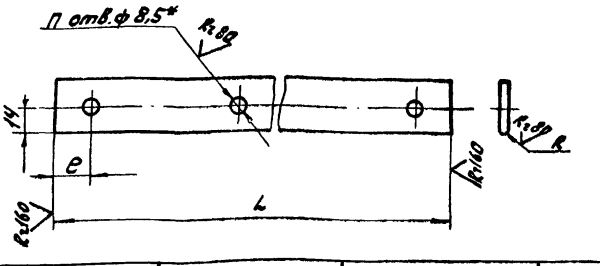

Обозначение	Размеры, мм				Материал	Вес, кг
	П	R	e	L		
1Ф. 642.00.102	10	R3	20	760	полоса Б-2-5х28 ГОСТ 103-76 / В ст.3 сп ГОСТ 535-79	0,83
1Ф. 642.00.102-01	9	—	40	920	полоса Б-2-4х40 ГОСТ 103-76 / В ст 3 сп ГОСТ 535-79	1,2

1. H14; $\pm\frac{IT14}{2}$.

2. * Размечать по сопрягаемой детали черт. 1Ф. 642.00.101

Изм	Лист	№ докум.	Подп.	Дата	1Ф. 642.00.102			
Разраб.		Кулагина			Полоса	Лит.	Масса	Масштаб
Пров.		Самохина				И	см. табл.	—
Н.контр.		Потутков			см. таблицу.	Лист	Листов: 1	
						Мосводоканалниипроект Отдел №5		

Инв. № подл. | Подп. и дата | Взам. инв. | Инв. № дубл. | Подп. и дата

Копировал: 18601-08

формат 11

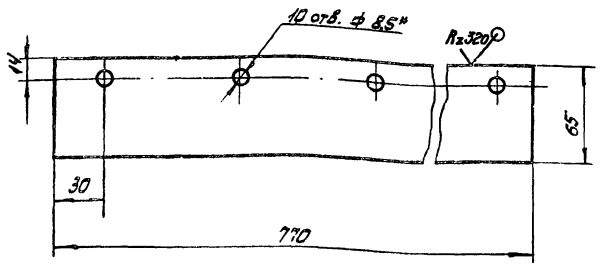

1. *Размечать по сопрягаемой детали.
2. $H14; h14; \pm \frac{IT14}{2}$.

Изм.	Лист	№ докум.	Подп.	Дата
Разраб.		Кулагина		
Пров.		Самохина		
Н.контр.		Потуткова		

1Ф.642.00.103

Уплотнение

Лит.	Масса	Масштаб
И	0,47	1:2
Лист	Листов: 1	

Пластина Т пл16-М-3-1.Е ГОСТ 7338-77

Мосводоканалниипроект Отдел №5

Формат А4

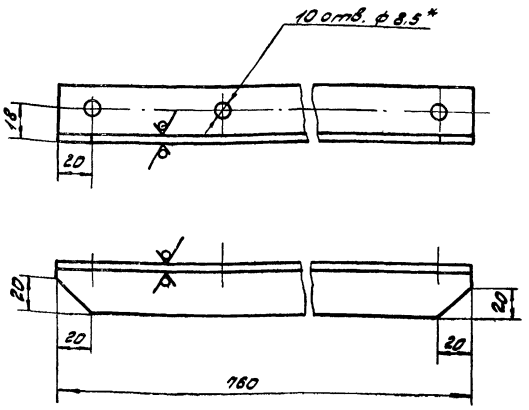

1. $H14; h14; \pm \frac{IT14}{2}$.
2. * Размечать по сопрягаемой детали Черт. 1Ф.642.00.101.

Изм.	Лист	№ докум.	Подп.	Дата
Разраб.		Кулагина		
Пров.		Самохина		
Н.контр.		Потуткова		

1Ф.642.00.104

Стойка

Лит.	Масса	Масштаб
И	1,4	1:2
Лист	Листов: 1	

Уголок 5-32х32х4 ГОСТ 8509-72 Ст3сп ГОСТ 535-79

Мосводоканалниипроект Отдел №5

Формат А4

Формат	Зона	Поз.	Обозначение	Наименование	Кол.	Примеч.
				Документация		
А2			1Ф.642.00.200СБ	Сборочный чертеж		
				Детали		
А1		1	1Ф.642.00.201	Направляющая правая	2	
А1		2	1Ф.642.00.201-01	Направляющая левая	2	
А1		3	1Ф.642.00.202	Полоса	2	
А1		4	1Ф.642.00.203	Полоса анкерная	14	
А1		5	1Ф.642.00.204	Поперечина	2	
А1		6	1Ф.642.00.205	Уплотнение	1	
А1		7	1Ф.642.00.206	Угольник	2	
Б4		8	1Ф.642.00.207	Втулка		
				труба 20х3 ГОСТ 8734-75 Ст10 ГОСТ 8733-74		
				L = 28 h14	10	0,03кг
Б4		9	1Ф.642.00.208	Втулка		
				Труба 20х3 ГОСТ 8734-75 Ст10 ГОСТ 8733-74		
				L = 12 h14	10	0,015кг

Изм.	Лист	№ докум.	Подп.	Дата
Разраб.		Кулагина		
Гл.спец.		Самохина		
Рук.		Петерев		
Н.контр.		Потуткова		

1Ф.642.00.200

Рама затвора

Лит.	Лист	Листов
И	1	2

Мосводоканалниипроект Отдел №5

Формат А4

Формат	Зона	Поз.	Обозначение	Наименование	кол.	Примеч.
				Стандартные изделия		
				Болт ГОСТ 7798-70		
		10		М10х45.58.096	18	
		11		М10х55.58.096	8	
		12		М12х120.58.096	2	
				Гайка ГОСТ 5915-70		
		13		М10.5.096	26	
		14		М12.5.096	2	

Изм.	Лист	№ докум.	Подп.	Дата

1Ф.642.00.200

Лист 2

Копировал: [illegible]

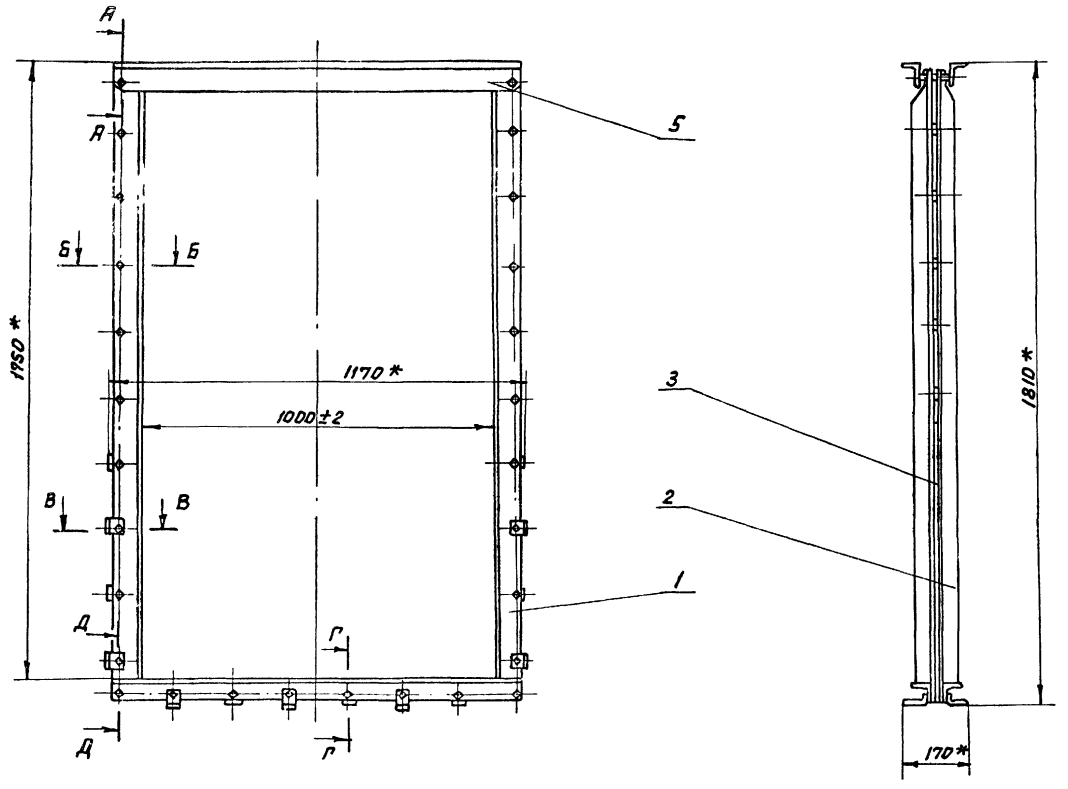

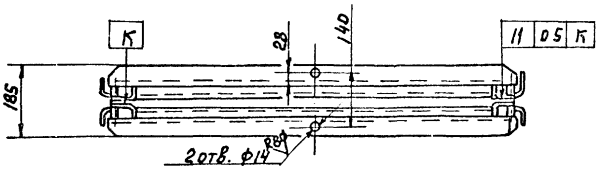

А-А
М1:2

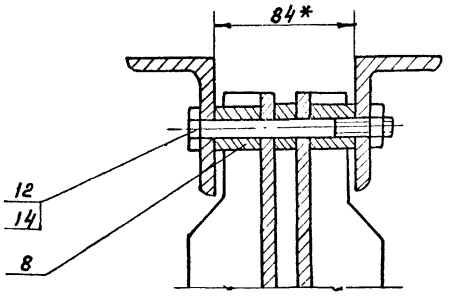

Б-Б
М1:2

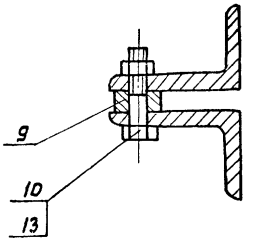

Г-Г
М1:2

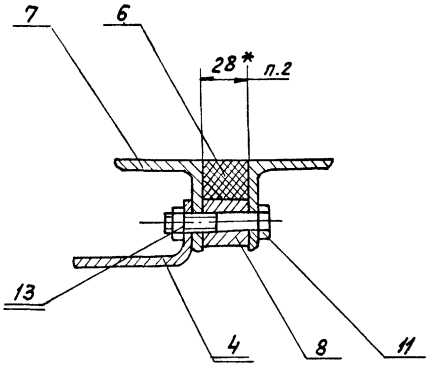

В-В
М1:2

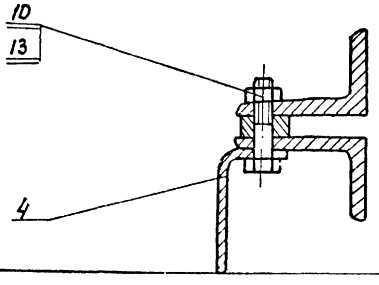

Д-Д
М1:2

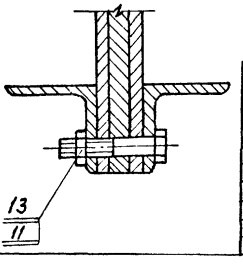

1. Неуказанные предельные отклонения: $H14;\ h14;\ \pm \frac{IT14}{2}$.
2. При сборке рамы затвора уплотнение поз. 6 приклеить к угольникам поз. 7 с помощью клея № 88 ТУ 38 105 1061-76.
3. * Размеры для справок.

				1Ф.642.00.200 СБ		
Изм.	Лист	№ докум.	Подп.	Дата		
Разраб.		Кулагина			Рама затвора Сборочный чертеж	Лит. И; Масса 74.0; Масштаб 1:10
Пров.		Самохина				Лист; Листов 1
Рук.		Пендерев				Мосводоканалниипроект Отдел №5
Н. контр.		Потутков				

1Ф.642.00.201

Rz 80 (√)

1Ф.642.00.201 – изображено
1Ф.642.00.201-01- зеркальное отражение

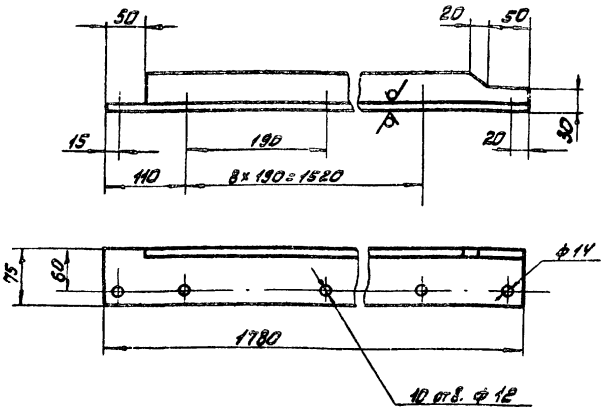

H14; h14; ± IT14/2.

				1Ф.642.00.201		
Изм.	Лист	№ докум.	Подп.	Дата		
Разраб.		Кулагина			Направляющая	Лит. И; Масса 43,2; Масштаб 1:5
Пров.		Самохина				Лист; Листов 3:1
Н.контр.		Погутков			Уголок 5-75х50х8 ГОСТ 8510-72 / 6 Ст3сп ГОСТ 535-79	Мосводоканалнипроект Отдел N5

Формат 11

1Ф.642.00.202

(√)

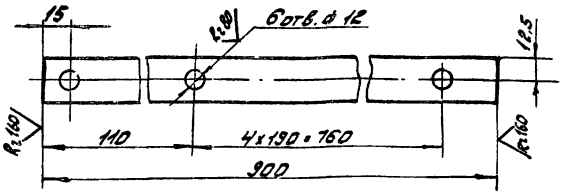

H14; h14.

				1Ф.642.00.202		
Изм.	Лист	№ докум.	Подп.	Дата		
Разраб.		Кулагина			Полоса	Лит. И; Масса 2,1; Масштаб 1:2
Пров.		Самохина				Лист; Листов 1:1
Н.контр.		Погутков			Полоса 6-2-12х125 ГОСТ 103-76 / Вст3сп ГОСТ 535-79	Мосводоканалнипроект Отдел N5

Формат 11

Инв.№подл. | Подп. и дата | Взам.инв.№ | Инв.№дубл. | Подп. и дата

1Ф.642.00.203

(√)

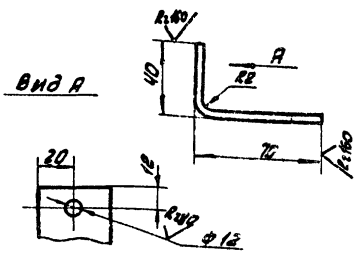

H14; h14; ± IT14/2.

				1Ф.642.00.203		
Изм.	Лист	№ докум.	Подп.	Дата		
Разраб.		Кулагина			Полоса анкерная	Лит. И; Масса 0,14; Масштаб 1:2
Пров.		Самохина				Лист; Листов 1
Н.контр.		Погутков			Полоса 6-2-4х40 ГОСТ 103-76 / Вст3сп ГОСТ 535-79	Мосводоканалнипроект Отдел N5

Формат 11

1Ф.642.00.204

Rz 80 (√)

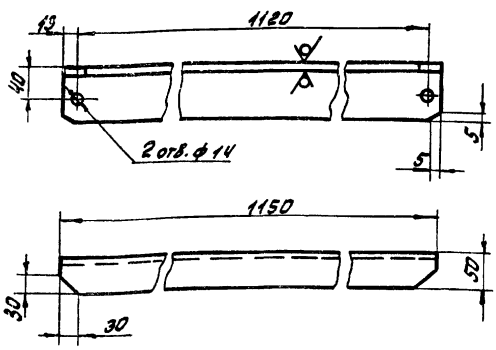

H14; h14; ± IT14/2.

				1Ф.642.00.204		
Изм.	Лист	№ докум.	Подп.	Дата		
Разраб.		Кулагина			Поперечина	Лит. И; Масса 8,65; Масштаб 1:5
Пров.		Самохина				Лист; Листов 1
Н.контр.		Погутков			Уголок 675х50х8 ГОСТ 8510-72 / Вст3сп ГОСТ 535-79	Мосводоканалнипроект Отдел N5

Инв.№подл. | Подп. и дата | Взам.инв.№ | Инв.№дубл. | Подп. и дата

Копировал: Ил-

1Ф.642.00205

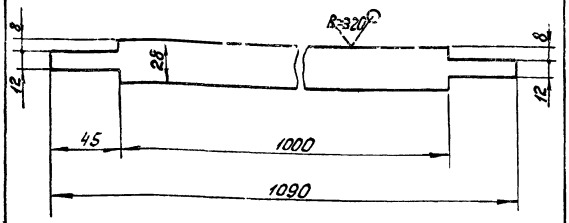

h14; $\pm \frac{IT14}{2}$.

Изм.	Лист	№ докум.	Подп.	Дата	1Ф.642.00205			
Разраб.		Кулогино			Уплотнение	Лит.	Масса	Масштаб
Пров.		Самохина				И	0,5	1:2
Н.контр.		Потупкев				Лист	Листов 1	
					Пластина I ПНБ-С-22-1,2 ГОСТ 7338-77	Мосводоканалниипроект Отдел №5		

Формат 11

1Ф.642.00206

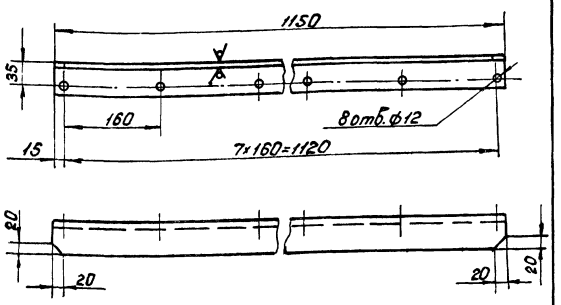

H14; h14; $\pm \frac{IT14}{2}$.

Изм.	Лист	№ докум.	Подп.	Дата	1Ф.642.00206			
Разраб.		Кулогино			Уголник	Лит.	Масса	Масштаб
Пров.		Самохина				И	4,3	1:5
Н.контр.		Потупкев				Лист	Листов 1	
					Уголок Б-50×50×5 ГОСТ 8509-72 Вст.3сп ГОСТ 535-79	Мосводоканалниипроект Отдел №5		

Инв.№ подл. | Подп. и дата | Взам.инв.№ | Инв.№ дубл. | Подп. и дата

Формат 11

1Ф.642.00300 СБ

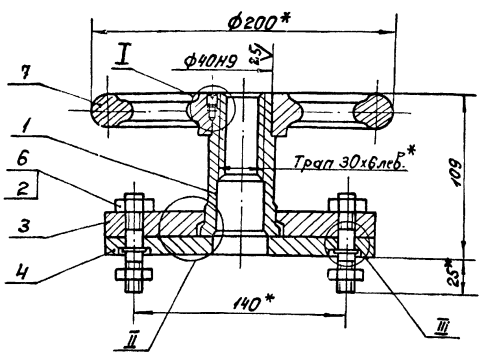

I
M1:1

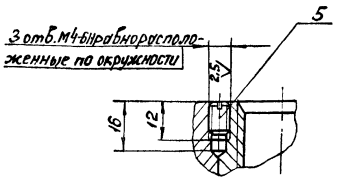

II
M1:1

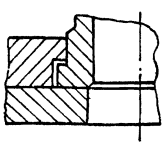

III
M1:1

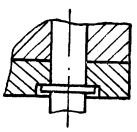

1. $\pm \frac{IT14}{2}$.
2.* Размеры для справок.

Изм.	Лист	№ докум.	Подп.	Дата	1Ф.642.00300 СБ			
Разраб.		Кулогино			Привод ручной. Сборочный чертеж.	Лит.	Масса	Масштаб
Пров.		Самохина				И	5,3	1:2
Рук.		Пендерев				Лист	Листов 1	
Н.контр.		Потупкев				Мосводоканалниипроект Отдел №5		

1Ф.642.00.301

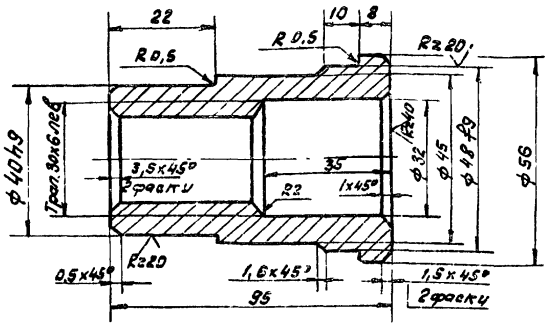

1. Неуказанные предельные отклонения размеров: H14; h14; $\pm \frac{IT14}{2}$.
2. Допускаемые отклонения на размеры отливки выполнить по III кл. точности ГОСТ 1855-55.
3. Литейные радиусы, неуказанные на чертеже, выполнить R3.

Изм.	Лист	№ докум.	Подп.	Дата	1Ф.642.00.301			
Разраб.		Кулагина			Гайка подъемная	Лит.	Масса	Масштаб
Пров.		Самохина				И	0.5	1:1
Н. контр.		Петутков			С415-32 ГОСТ 1412-79	Лист	Листов 1	
						Росводоканалниипроект Отдел №5		

Формат 11

1Ф.642.00.302

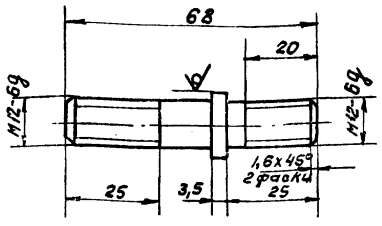

h14; $\pm \frac{IT14}{2}$.

Изм.	Лист	№ докум.	Подп.	Дата	1Ф.642.00.302			
Разраб.		Кулагина			Шпилька	Лит.	Масса	Масштаб
Пров.		Самохина				И	0.06	1:1
Н. контр.		Петутков			Круг В1В ГОСТ 2590-71 / В Ст3 сп ГОСТ 535-79	Лист	Листов 1	
						Росводоканалниипроект Отдел №5		

Формат 11

1Ф.642.00.303

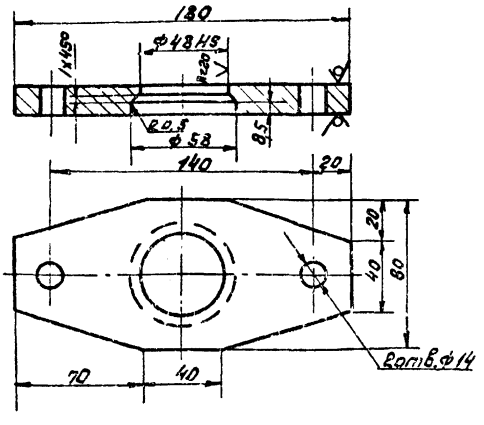

1. Неуказанные предельные отклонения размеров: H14; h14; $\pm \frac{IT14}{2}$.

Изм.	Лист	№ докум.	Подп.	Дата	1Ф.642.00.303			
Разраб.		Кулагина			Пластина верхняя	Лит.	Масса	Масштаб
Пров.		Самохина				И	1.1	1:2
Н. контр.		Петутков			Лист Б16 ГОСТ 19903-74 / В Ст3 сп ГОСТ 14637-79	Лист	Листов 1	
						Росводоканалниипроект Отдел №5		

Формат 11

1Ф.642.00.304

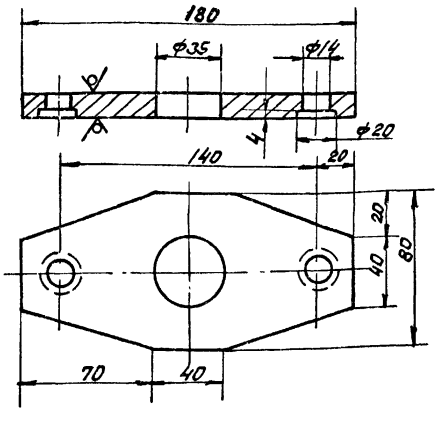

H14; h14; $\pm \frac{IT14}{2}$.

Изм.	Лист	№ докум.	Подп.	Дата	1Ф.642.00.304			
Разраб.		Кулагина			Пластина нижняя	Лит.	Масса	Масштаб
Пров.		Самохина				И	1.0	1:2
Н. контр.		Петутков			Лист Б12 ГОСТ 19903-74 / В Ст3 сп ГОСТ 14637-79	Лист	Листов 1	
						Росводоканалниипроект Отдел №5		

Формат 11

Инв.№ подл. | Подп. и дата | Инв.№ дубл. | Взам. инв.№ | Подп. и дата

Копировал: Ф 18601-08 11 Формат 11

Формат	Зона	Поз	Обозначение	Наименование	Кол.	Примеч.
				Документация		
22			1Ф.642.00.300 СБ	Сборочный чертеж		
				Детали		
11		1	1Ф.642.00.301	Гайка подъемная	1	
11		2	1Ф.642.00.302	Шпилька	2	
11		3	1Ф.642.00.303	Пластина верхняя	1	
11		4	1Ф.642.00.304	Пластина нижняя	1	
				Стандартные изделия		
		5		Винт М4х10.58.096		
				ГОСТ 1477-75	3	
		6		Гайка М12.5.096		
				ГОСТ 5915-70	4	
		7		Маховик 2-В-200х36		
				ГОСТ 5260-75	1	

Изм.	Лист	№ докум.	Подп.	Дата	1Ф.642.00.300			
Разраб.		Кулагина			Привод ручной	Лит. И	Лист 1	Листов 1
Пров.		Самохина				Мосводоканалниипроект Отдел N 5		
Рук.		Пендерев						
Н.контр.		Потутков						
Утв.		Гаврилов						

формат 11

1Ф.642.00.001

Rz80

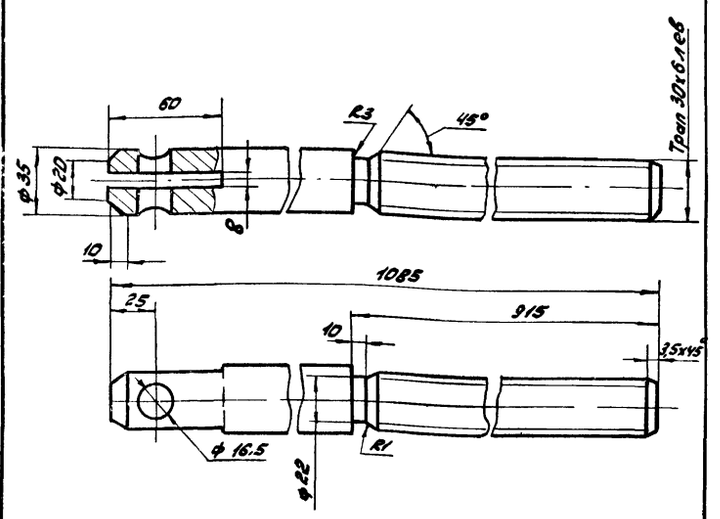

H14; h14; ± $\frac{IT14}{2}$.

Изм.	Лист	№ докум.	Подп.	Дата	1Ф.642.00.001			
Разраб.		Кулагина			Штанга винтовая	Лит. И	Масса 4,8	Масштаб 1:2
Пров.		Самохина				Лист	Листов: 1	
Н.контр.		Потутков			Круг В36 ГОСТ 2590-71 / В ст 3 сп ГОСТ 535-79	Мосводоканалниипроект Отдел N 5		

Инв.N подл. | Подп. и дата | Взам.инв.N | Инв.N дубл. | Подп. и дата

формат 11

1Ф.642.00.002

Rz80

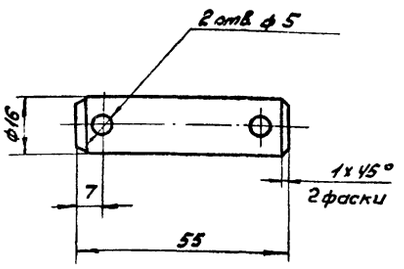

1. H14; h14; ± $\frac{IT14}{2}$.
2.* Размечать по сопрягаемой детали при сборке.

Изм.	Лист	№ докум.	Подп.	Дата	1Ф.642.00.002			
Разраб.		Кулагина			Ось	Лит. И	Масса 0,1	Масштаб 1:1
Пров.		Самохина				Лист	Листов: 1	
Н.контр.		Потутков			Круг В16 ГОСТ 2590-71 / В ст 3 сп ГОСТ 535-79	Мосводоканалниипроект Отдел N 5		

формат 11

1Ф.642.00.003

Rz320

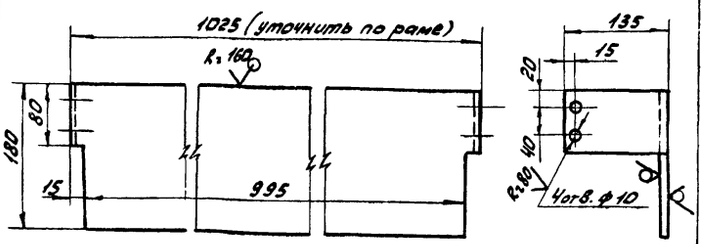

H14; h14; ± $\frac{IT14}{2}$.

Изм.	Лист	№ докум.	Подп.	Дата	1Ф.642.00.003			
Разраб.		Кулагина			Ограждение	Лит. И	Масса 4,50	Масштаб 1:5
Пров.		Самохина				Лист	Листов: 1	
Н.контр.		Потутков			Лист Б-2 ГОСТ 19903-74 / В ст 3 сп ГОСТ 16523-70	Мосводоканалниипроект Отдел N 5		

Инв.N подл. | Подп. и дата | Взам.инв.N | Инв.N дубл. | Подп. и дата

копировал Дж.

формат 11

1Ф.643.00.000СБ

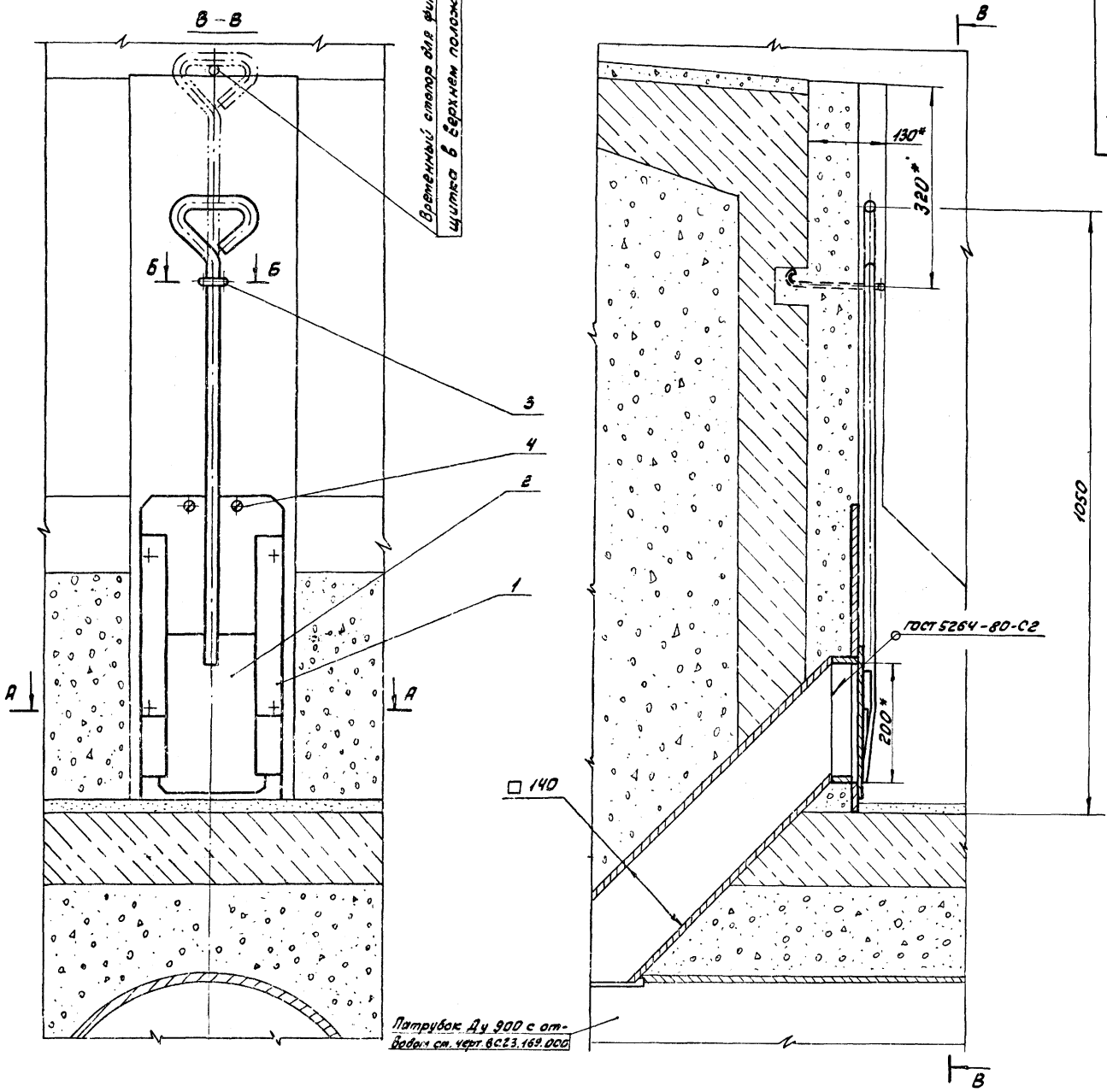

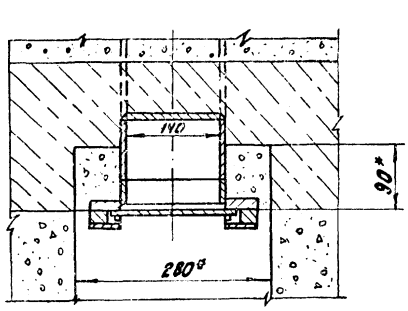

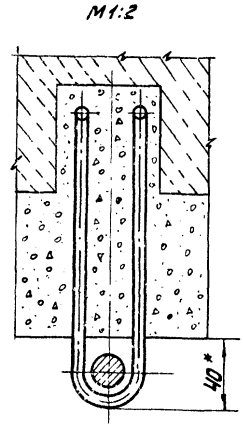

1. Затвор покрыть грунтом ХС-010; краска ЭМХС-710, серый, лак ХС-76 IV В ГОСТ 9355-81. кругом, за исключением поверхностей заделываемых в строительную часть и сопрягаемых поверхностей.
2. * Размеры для справок.

					1Ф.643.00.000СБ		
Изм.	Лист	N докум.	Подп.	Дата	Затвор донного выпуска из подводящего трубопровода отстойника. Сборочный чертеж	Лит.	Масса	Масштаб
Разраб.		Кудагина				И	21,0	1:5
Пров.		Самохина				Лист	Листов: 1	
Рук.		Пендерев				Мосводоканалниипроект Отдел N5		
Н.контр.		Потутков						
Утв.		Гаврилов						

Копировал: ЭПЗ-18601-08 13 Формат А2

Формат	Зона	Поз.	Обозначение	Наименование	Кол.	Примечание
				Документация		
22			1Ф.643.00.000 СБ	Сборочный чертеж		
				Сборочные единицы		
11		1	1Ф.643.00.100	Рама затвора	1	
11		2	1Ф.643.00.200	Щиток	1	
				Детали		
11		3	1Ф.643.00.001	Скоба	1	
				Стандартные изделия		
		4		Винт М10×18.58.096 ГОСТ 1491-80	2	

Изм.	Лист	№ докум.	Подп.	Дата
Разраб.		Кулагина		
Пров.		Самохина		
Рук.		Пендерев		
Н.контр.		Потутков		

1Ф.643.00.000

Затвор донного выпуска из подводящего трубопровода отстойника

Лит.	Лист	Листов
И		1

Росводоканалниипроект Отдел №5

Формат 11

Формат	Зона	Поз.	Обозначение	Наименование	Кол.	Примечание
				Документация		
12			1Ф.643.00.100 СБ	Сборочный чертеж		
				Сборочные единицы		
11		1	1Ф 643 00.110	Обрамление	1	
				Детали		
11		2	1Ф.643.00.101	Направляющая	1	
11		3	1Ф.643.00.101-01	Направляющая	1	
11		4	1Ф.643.00.102	Проставка	2	
				Стандартные изделия		
		5		Болт М10×50.58.096 ГОСТ 7798-70	4	
		6		Гайка М10.5.096 ГОСТ 5915-70	4	

Инв.№ подл. | Подп. и дата | Взам. инв.№ | Инв.№ дубл. | Подп. и дата

Изм.	Лист	№ докум.	Подп.	Дата
Разраб.		Кулагина		
Пров.		Самохина		
Рук.		Пендерев		
Н.контр.		Потутков		

1Ф.643.00.100

Рама затвора

Лит.	Лист	Листов
И		1

Росводоканалниипроект Отдел №5

Формат 11

1Ф.643.00.100 СБ

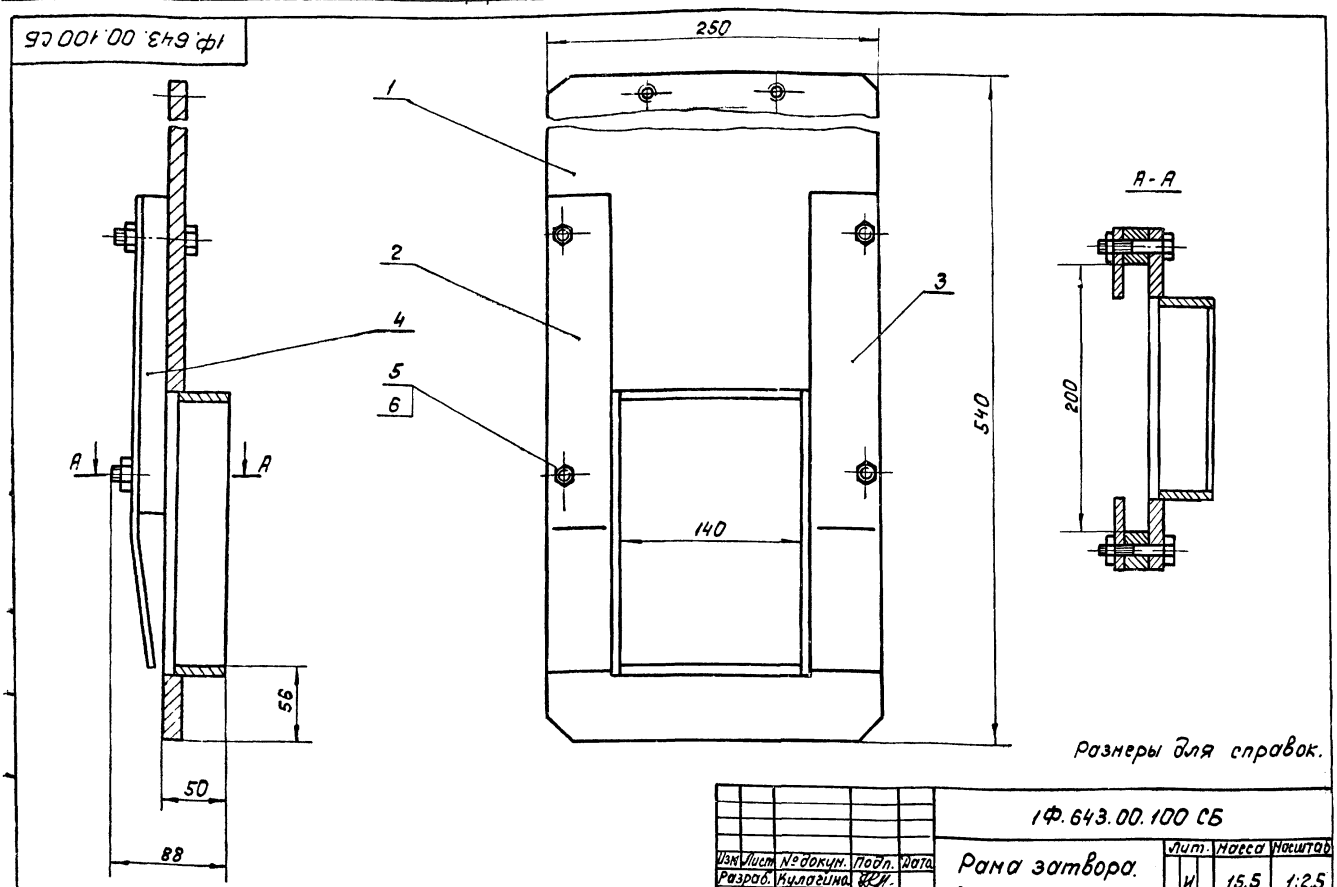

Размеры для справок.

Изм.	Лист	№ докум.	Подп.	Дата
Разраб.		Кулагина		
Пров.		Самохина		
Рук.		Пендерев		
Н.контр.		Потутков		

1Ф.643.00.100 СБ

Рама затвора. Сборочный чертеж

Лит.	Масса	Масштаб
И	15,5	1:2,5
Лист	Листов 1	

Росводоканалниипроект Отдел №5

1Ф.643.00.101

Rz320 (√)

1Ф.643.00.101 - изображено
1Ф.643.00.101-01 - зеркальное отражение

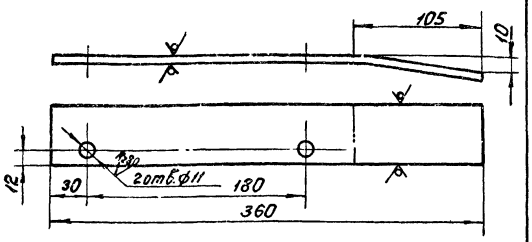

H14; h14; ± $\frac{IT14}{2}$.

Изм.	Лист	№ докум.	Подп.	Дата	1Ф.643.00.101			
Разраб.		Кулагина			Направляющая	Лит.	Масса	Масштаб
Пров.		Самохина				И	0,85	1:2,5
						Лист	Листов: 1	
Н.контр.		Потутков			Полоса Б-2 6×50 ГОСТ 103-76 Вст.3сп ГОСТ 535-79	Мосводоканалниипроект Отдел №5		

Формат 11

1Ф.643.00.102

(√)

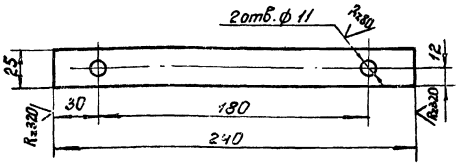

H14; h14; ± $\frac{IT14}{2}$.

Изм.	Лист	№ докум.	Подп.	Дата	1Ф.643.00.102			
Разраб.		Кулагина			Проставка	Лит.	Масса	Масштаб
Пров.		Самохина				И	0,94	1:2
						Лист	Листов: 1	
Н.контр.		Потутков			Полоса Б-2 25×20 ГОСТ 103-76 ВСт.3сп ГОСТ 535-79	Мосводоканалниипроект Отдел №5		

Формат 11

Инв.№ подл. | Подп. и дата | Взам.инв.№ | Инв.№ дубл. | Подп. и дата

1Ф.643.00.200 СБ

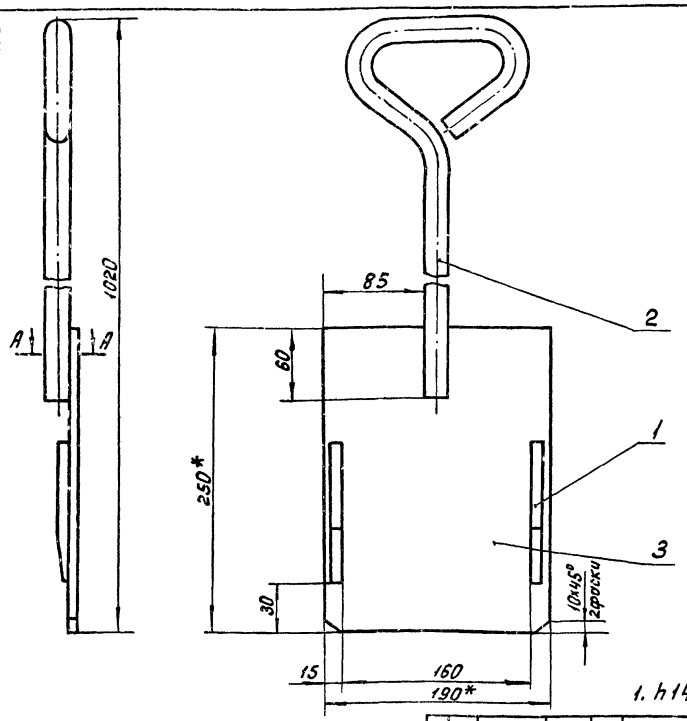

А-А
М1:1

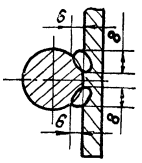

1. h14; ± $\frac{IT14}{2}$.

2. Сварные швы выполнять по ГОСТ 5264-80-Т1 по контуру прилегания деталей, кроме мест обозначенных особо.
3. Шероховатость обрабатываемых поверхностей детали без чертежа - Rz160.
4.* Размеры для справок.

Изм.	Лист	№ докум.	Подп.	Дата	1Ф.643.00.200 СБ			
Разраб.		Кулагина			Щиток	Лит.	Масса	Масштаб
Пров.		Самохина			Сборочный чертеж	И	5,2	1:2,5
Рук.		Пендерев				Лист	Листов: 1	
Н.контр.		Потутков				Мосводоканалниипроект Отдел №5		

Копировал: ИТр 18601-08 15 Формат 12

Формат	Зона	Поз.	Обозначение	Наименование	Кол.	Примечан.
				Документация		
12			1Ф.643.00.200СБ	Сборочный чертеж		
				Детали		
11		1	1Ф.643.00.201	Клин	2	
11		2	1Ф.643.00.202	Ручка	1	
БЧ		3	1Ф.643.00.203	Пластина		
				лист 66 гост 19903-74		
				Вст3сп гост 14637-79		
				190h14×250h14	1	2,2кг

Изм.	Лист	№ докум.	Подп.	Дата
Разраб.		Кулагина		
Пров.		Самохина		
Рук.		Пендерев		
Н. контр.		Потуткова		

1Ф.643.00.200

Щиток

Лит.	Лист	Листов
И		1

Мосводоканалниипроект
Отдел N5

Формат А1

Инв. № подл. | Подп. и дата | Взам. инв. № | Инв. № дубл. | Подп. и дата

1Ф.643.00.201

√ (√)

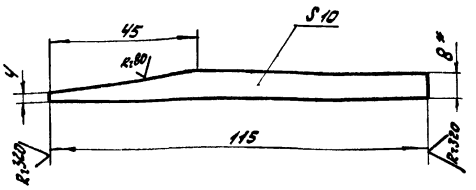

1. $h14; \pm\frac{IT14}{2}$.

2. * Размер для справок.

Изм.	Лист	№ докум.	Подп.	Дата
Разраб.		Кулагина		
Пров.		Самохина		
Н. контр.		Потуткова		

1Ф.643.00201

Клин

Лит.	Масса	Масштаб
И	0,07	1:1
Лист	Листов: 1	

Мосводоканалниипроект
Отдел N5

6 В гост 19903-74
Лист Вст3сп гост 14637-79

Формат А1

1Ф.643.00.202

R:160 √ (√)

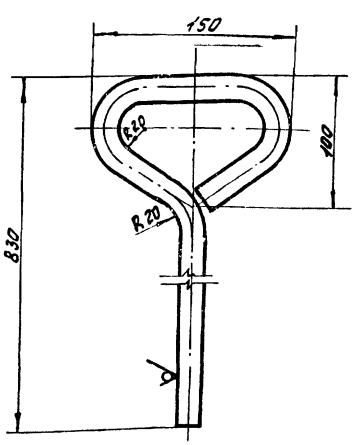

$H14; h14; \pm\frac{IT14}{2}$.

Изм.	Лист	№ докум.	Подп.	Дата
Разраб.		Кулагина		
Пров.		Самохина		
Н. контр.		Потуткова		

1Ф.643.00.202

Ручка

Лит.	Масса	Масштаб
И	2,8	1:2,5
Лист	Листов: 1	

Мосводоканалниипроект
Отдел N5

круг В 20 гост 2590-71
Вст3сп гост 535-79

Формат А1

Формат	Зона	Поз.	Обозначение	Наименование	Кол.	Примеч.
				Документация		
12			1Ф.643.00.110СБ	Сборочный чертеж		
				Детали		
11		1	1Ф.643.00.111	Пластина	1	
БЧ		2	1Ф.643.00.112	Стенка горизонтальная		
				лист 65 гост 19903-74		
				Вст3сп гост 14637-79		
				42h14×140h14	2	0,23кг
БЧ		3	1Ф.643.00.113	Стенка вертикальная		
				лист 65 гост 19903-74		
				Вст3сп гост 14637-79		
				42h14×210h14	2	0,35кг

Изм.	Лист	№ докум.	Подп.	Дата
Разраб.		Кулагина		
Пров.		Самохина		
Рук.		Пендерев		
Н. контр.		Потуткова		

1Ф.643.00.110

Обрамление

Лит.	Лист	Листов
И		1

Мосводоканалниипроект
Отдел N5

Формат А1

Инв. № подл. | Подп. и дата | Взам. инв. № | Инв. № дубл. | Подп. и дата

1 Ф. 643.00.110 СБ

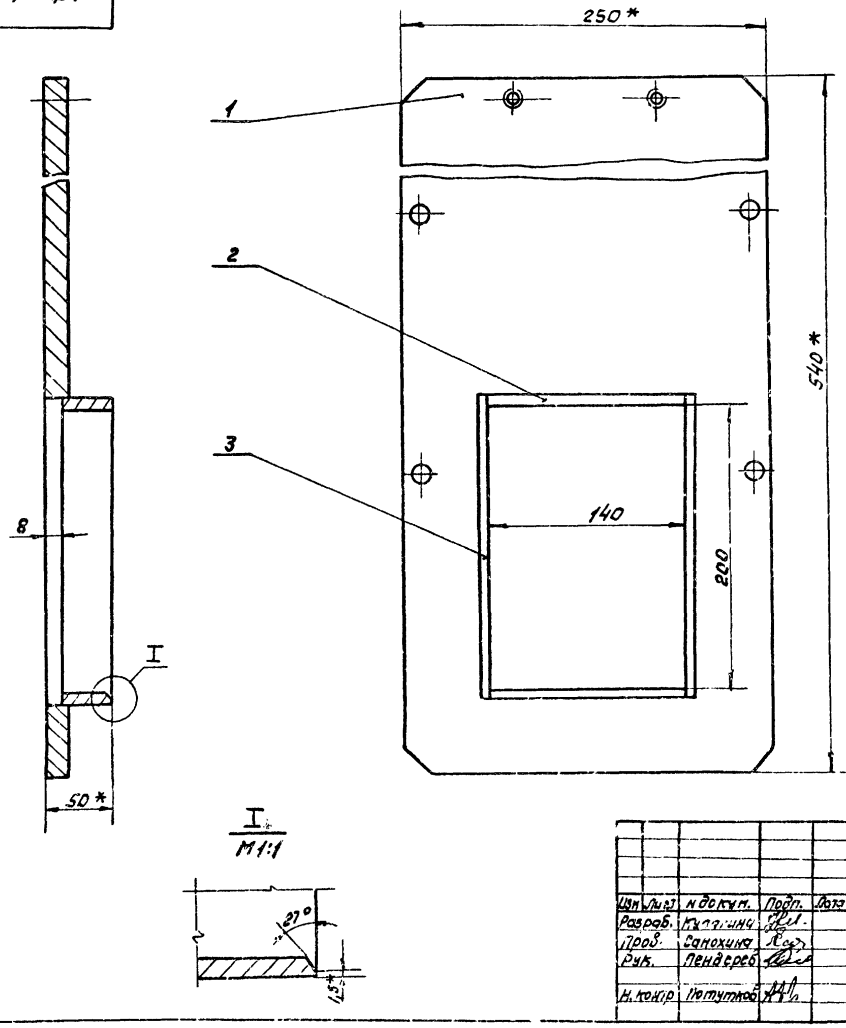

1. h 14.
2. Сварные швы выполнять по ГОСТ 5264-80 - Т3 - Δ5 по контуру прилегания деталей.
3. Шероховатость обрабатываемых поверхностей деталей без чертежа Rz 320.
4. * Размеры для справок.

Изм.	Лист	№ докум.	Подп.	Дата	1 Ф. 643.00.110 СБ			
Разраб.		Кулагина			Обрамление. Сборочный чертеж	Лит.	Масса	Масштаб
Пров.		Самохина				И	11.0	1:2,5
Рук.		Пендереб				Лист	Листов 1	
Н. контр.		Потутков				Мосводоканалниипроект Отдел №5		

формат 12

1 Ф. 643.00.111

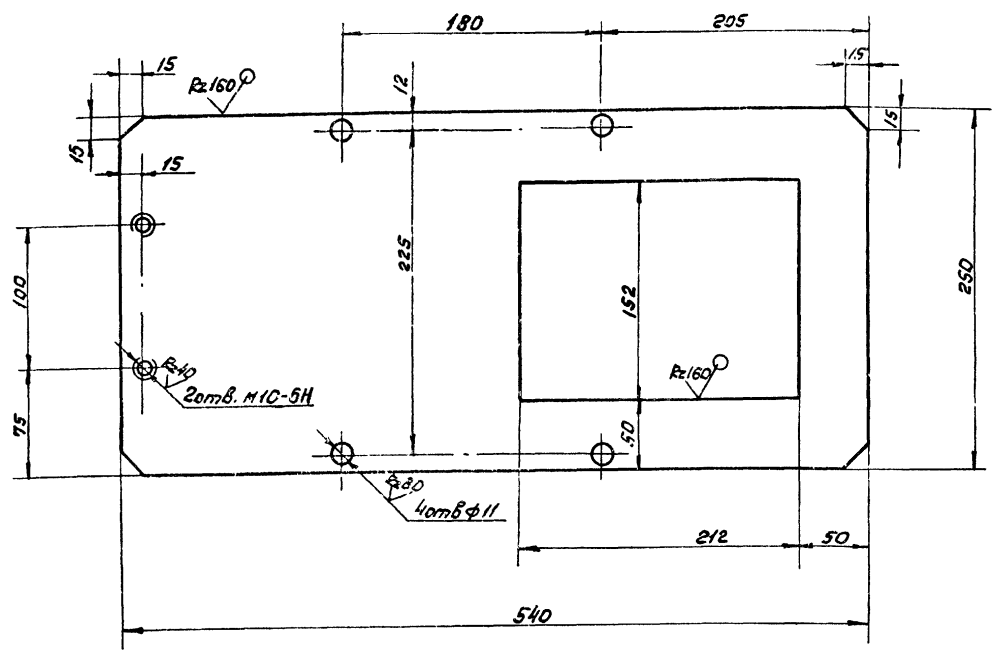

H 14; h 14; $\pm \frac{1T14}{2}$.

Изм.	Лист	№ докум.	Подп.	Дата	1 Ф. 643.00.111			
Разраб.		Кулагина			Пластина	Лит.	Масса	Масштаб
Пров.		Самохина				И	9,8	1:2,5
						Лист	Листов 1	
Н. контр.		Потутков			Лист Б12 ГОСТ 19903-74 / ВСт3Сп ГОСТ 14637-79	Мосводоканалниипроект Отдел №5		

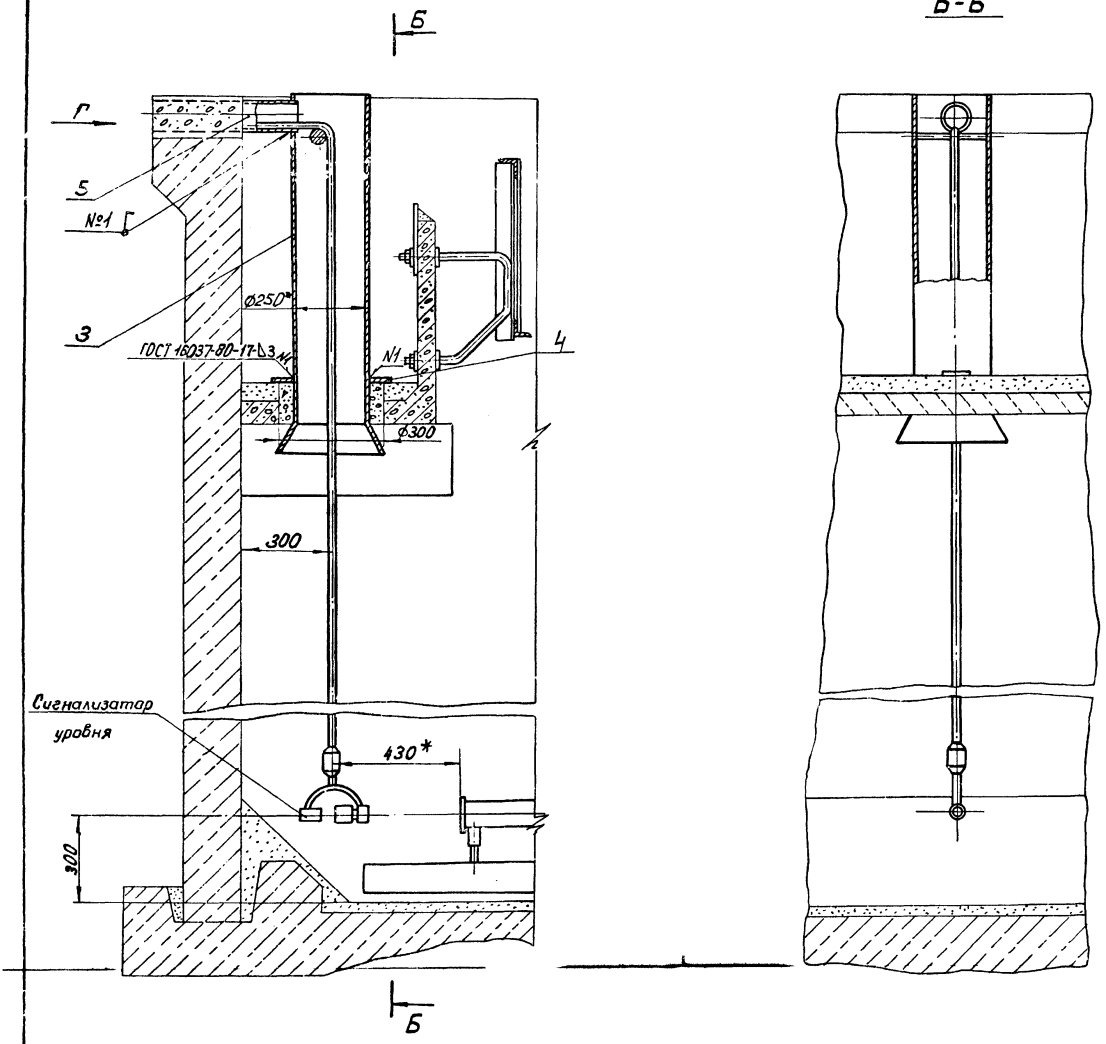

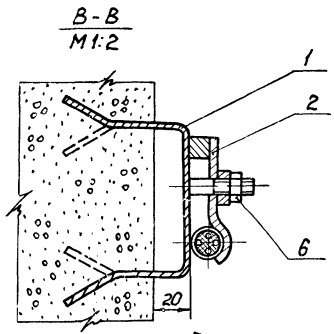

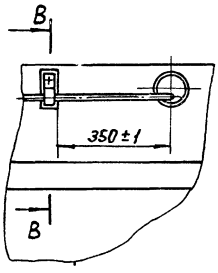

1. Опорные пластины поз 4 приварить после установки корпуса.
2. Детали поз.1,3 и 5 (после заделки в бетон) и деталь поз.2, покрыть грунтом ХС-010, краска ЭнХС-710, серый лак ХС-76 IV В ГОСТ 9355-81 кругом, кроме резьбы.
3. Конец патрубка (поз.5) заделать заподлицо с бортом отстойника.
4. Шероховатость обрабатываемых поверхностей деталей без чертежа Rz160
5. *Размеры для справок.

Изм.	Лист	№ докум.	Подп.	Дата
Разраб.		Кулагина		
Пров.		Сенокина		
Рук.		Пендерев		
Н. контр.		Потяткова		
Утв.		Габриилов		

ЗР. 68.000 СБ

Установка сигнализатора уровня осадка с фотосопротивлением. Сборочный чертеж.

Лит.	Масса	Масштаб
И	28.0	1:10
Лист	Листов 1	

Мосводоканалпроект Отдел № 5

1Ф.643.00.001

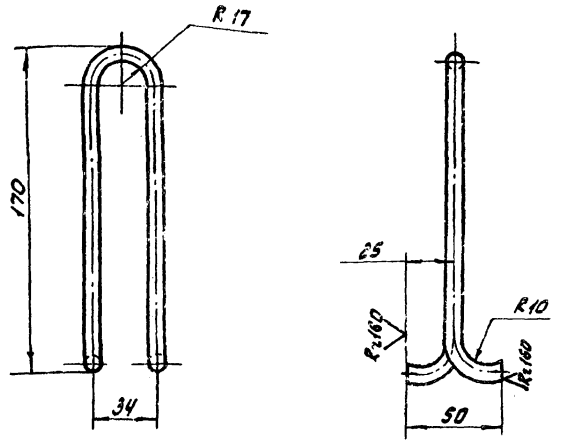

h14; ± IT14/2.

Изм.	Лист	№ докум.	Подп.	Дата
Разраб.	Кулагина			
Пров.	Самохина			
Н.контр.	Потутков			

1Ф.543.00.001

Скоба

Лит.	Масса	Масштаб
И	0,15	1:2

Лист | Листов: 1

Круг В 8 ГОСТ 2590-71
В Ст.3 сп. ГОСТ 535-79

Мосводоканалниипроект Отдел № 5

формат 11

Формат	Зона	Поз	Обозначение	Наименование	кол.	Примеч.
				Документация		
22			3Р.68.000СБ	Сборочный чертеж		
				Сборочные единицы		
11		1	3Р.68.100	Скоба закладная	1	
11		2	3Р.68.200	Прижим	1	
11		3	3Р.68.300	Корпус	1	
				Детали		
11		4	3Р.68.001	Пластина опорная	2	
64		5	3Р.68.002	Патрубок закладной		
				Труб 65х4 ГОСТ 3262-75		
				e = 480h14	1	3,38 кг
				Стандартные изделия		
		6		Гайка М10.5.096		
				ГОСТ 5915-70	1	

Инв. № подл. | Подп. и дата | Взам. инв. № | Инв. № дубл. | Подп. и дата

Изм.	Лист	№ докум.	Подп.	Дата
Разраб.	Кулагина			
Пров.	Самохин			
Рук.	Пендерев			
Н.контр.	Потутков			
Утв.	Гаврилов			

3Р.68.000

Установка сигнализатора уровня осадка с фотосопротивлением

Лит.	Лист	Листов
И		1

Мосводоканалниипроект Отдел № 5

формат 11

3Р.68.100

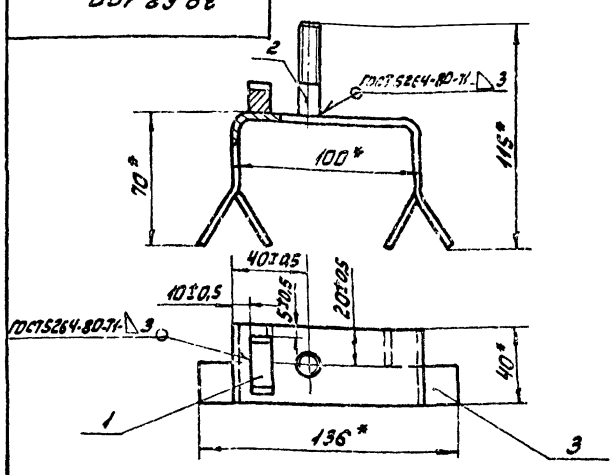

* Размеры для справок.

Формат	Зона	Поз	Обозначение	Наименование	кол.	Примечание
				Детали		
11		1	3Р.68.101	Упор	1	
11		2	3Р.68.102	Шпилька	1	
11		3	3Р.68.103	Скоба	1	

3Р.68.100

Изм.	Лист	№ докум.	Подп.	Дата
Разраб.	Кулагина			
Пров.	Пендерев			
Рук.	Пендерев			
Н.контр.	Потутков			

Скоба закладная

Лит.	Масса	Масштаб
И	0,4	1:2

Лист | Листов: 1

Мосводоканалниипроект Отдел № 5

формат 11

3Р.68.001

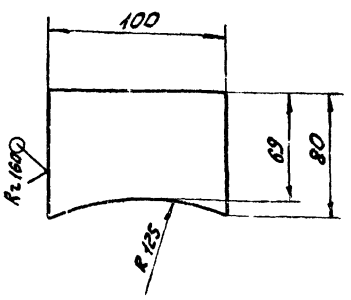

h14; ± IT14/2.

Инв. № подл. | Подп. и дата | Взам. инв. № | Инв. № дубл. | Подп. и дата

Изм.	Лист	№ докум.	Подп.	Дата
Разраб.	Кулагина			
Пров.	Самохина			
Н.контр.	Потутков			

3Р.68.001

Пластина опорная

Лит.	Масса	Масштаб
И	0,16	1:5

Лист | Листов: 1

Лист Б-3,0 ГОСТ 19903-74
В Ст 3. Сп. ГОСТ 16523-70

Мосводоканалниипроект Отдел № 5

Копировал: ЖИ- 18601-08 19 формат 11

3Р.68.101

Rz 80

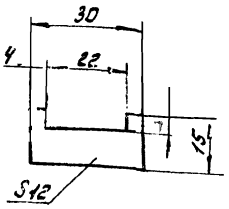

H14; h14; ± IT14/2.

Изм.	Лист	№ докум.	Подп.	Дата	3Р.68.101	
Разраб.	Кулагина				Упор	Лит. И; Масса 0,01; Масштаб 1:1
Пров.	Самохина					Лист; Листов: 1
Н.контр.	Потуткова				Ст.3 гост 380-71	Мосводоканалниипроект Отдел N5

Инв.№ подл. | Подп. и дата | Взам. инв.№ | Инв.№ дубл. | Подп. и дата

формат 11

3Р.68.102

Rz 80 (√)

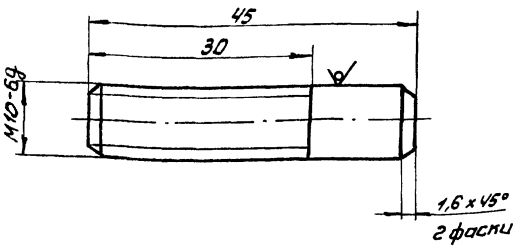

h14; ± IT14/2.

Изм.	Лист	№ докум.	Подп.	Дата	3Р.68.102	
Разраб.	Кулагина				Шпилька	Лит. И; Масса 0,03; Масштаб 2:1
Пров.	Самохина					Лист; Листов: 1
Н.контр.	Потуткова				круг В10 гост 2590-71 / В ст3сп гост 535-79	Мосводоканалниипроект Отдел N5

Инв.№ подл. | Подп. и дата | Взам. инв.№ | Инв.№ дубл. | Подп. и дата

формат 11

3Р.68.103

Rz 80 (√)

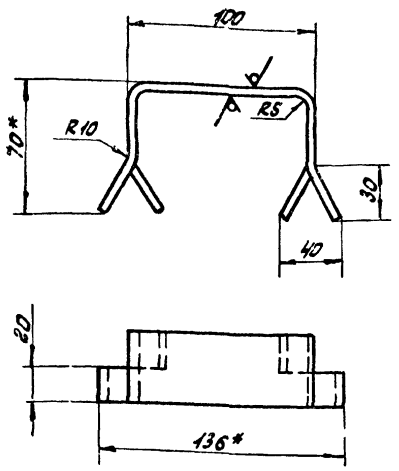

1. h14; ± IT14/2.
2. * Размеры для справок

Изм.	Лист	№ докум.	Подп.	Дата	3Р.68.103	
Разраб.	Кулагина				Скоба	Лит. И; Масса 0,3; Масштаб 1:2
Пров.	Самохина					Лист; Листов: 1
Н.контр.	Потуткова				Полоса Б-2-Ч хЧ0 гост 103-76 / В ст3сп гост 535-79	Мосводоканалниипроект Отдел N5

Инв.№ подл. | Подп. и дата | Взам. инв.№ | Инв.№ дубл. | Подп. и дата

формат 11

3Р.68.201

Rz 80 (√)

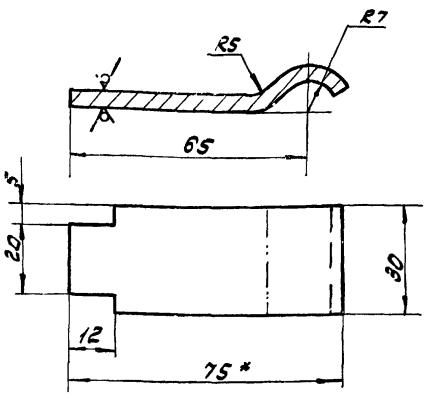

1. h14; ± IT14/2.
2. * Размеры для справок.

Изм.	Лист	№ докум.	Подп.	Дата	3Р.68.201	
Разраб.	Кулагина				Полоса	Лит. И; Масса 0,08; Масштаб 1:1
Пров.	Самохина					Лист; Листов: 1
Н.контр.	Потуткова				Лист Б-Ч гост 19903-74 / В ст3сп гост 14637-79	Мосводоканалниипроект Отдел N5

Инв.№ подл. | Подп. и дата | Взам. инв.№ | Инв.№ дубл. | Подп. и дата

Копировал: Ильд.

формат 11

ЗР.68.200

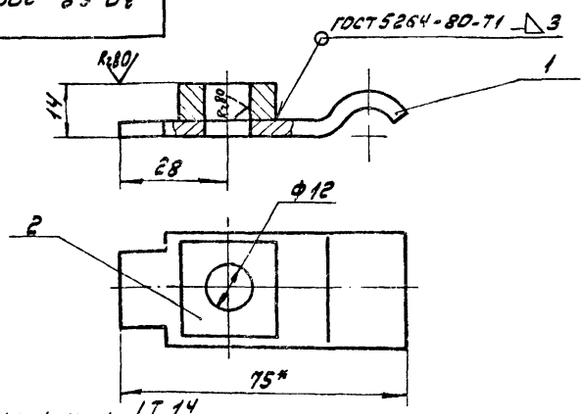

1. H14; h14; ± IT14/2.
2. Шероховатость обрабатываемых поверхностей детали без чертежа – R=160.
3. * Размеры для справок.

Формат	Зона	Поз	Обозначение	Наименование	Кол.	Примечание
				Детали		
11		1	ЗР.68.201	Полоса	1	
64		2	ЗР.68.202	Бобышка		
				Лист Б12 ГОСТ 19903-74 / Вст3сп ГОСТ 14637-79		
				25h14×25h14	1	0,04кг

ЗР.68.200

Изм.	Лист	№ докум.	Подп.	Дата
Разраб.		Кулагина		
Пров.		Пендерев		
Рук.		Пендерев		
Н.контр.		Потутков		

Прижим

Лит.	Масса	Масштаб
И	0,12	1:1

Лист | Листов: 1

Мосводоканалниипроект Отдел N5

Формат

Формат	Зона	Поз	Обозначение	Наименование	Кол.	Примечание
				Документация		
11			ЗР 68 300СБ	Сборочный чертеж		
				Детали		
12		1	ЗР.68.301	Конус	1	
11		2	ЗР.68.302	Труба	1	
64		3	ЗР.68.303	Пруток		
				проволока 8-I		
				ГОСТ 3282-74		
				l = 240h14	1	0,09кг

ЗР.68.300

Изм.	Лист	№ докум.	Подп.	Дата
Разраб.		Кулагина		
Пров.		Самохин		
Рук.		Пендерев		
Н.контр.		Потутков		

Корпус

Лит.	Лист	Листов
И		1

Мосводоканалниипроект Отдел N5

Формат 11

Инв. N подл. | Подп. и дата | Взам. инв. | Инв. N дубл. | Подп. и дата

ЗР.68.300СБ

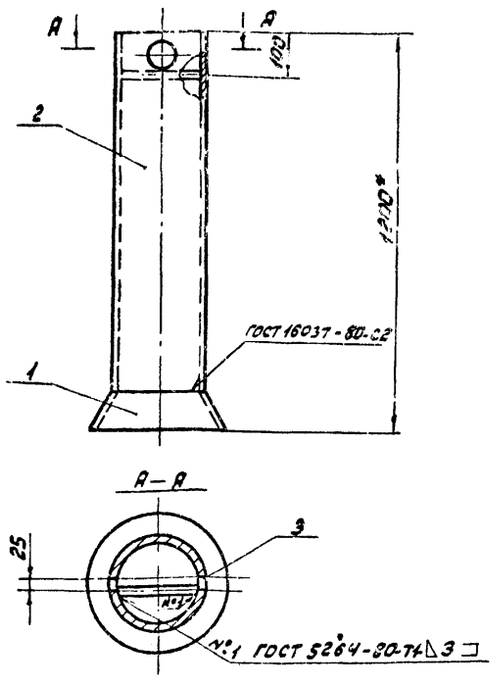

1. h14.
2. * Размер для справок.
3. Шероховатость обрабатываемых поверхностей детали без чертежа – R=160.

ЗР.68.300СБ

Изм.	Лист	№ докум.	Подп.	Дата
Разраб.		Кулагина		
Пров.		Самохина		
Рук.		Пендерев		
Н.контр.		Потутков		

Корпус

Сборочный чертеж

Лит.	Масса	Масштаб
И	20,0	1:10

Лист | Листов: 1

Мосводоканалниипроект Отдел N5

Формат 11

ЗР.68.301

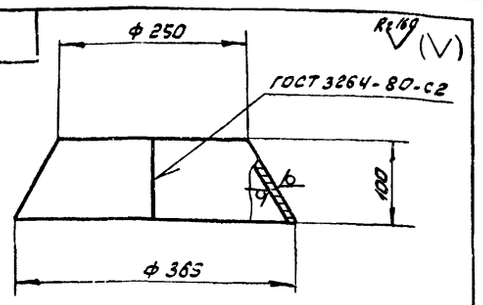

Развертка

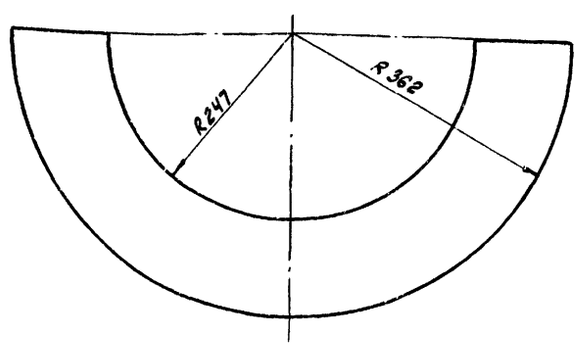

h14; ± IT14/2.

ЗР.68.301

Изм.	Лист	№ докум.	Подп.	Дата
Разраб.		Кулагина		
Пров.		Пендерев		
Н.контр.		Потутков		

Конус

Лит.	Масса	Масштаб
И	0,65	1:5

Лист | Листов: 1

Лист Б3 ГОСТ 19903-74 / Вст3сп ГОСТ 16523-70

Мосводоканалниипроект Отдел N5

Копировал: ЭТЧ-18601-08 21 Формат 11

Инв. N подл. | Подп. и дата | Взам. инв. | Инв. N дубл. | Подп. и дата

3Р.68.302

Rz 320 ✓(✓)

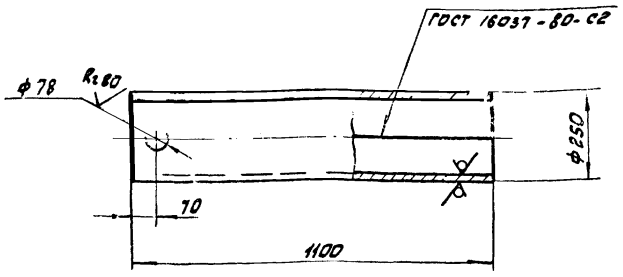

H14; h14; ± IT14/2

Изм.	Лист	№ докум.	Подп.	Дата
Разраб.		Кулагина		
Пров.		Самохина		
Н.контр.		Потуткова		

3Р.68.302

Труба

Лит.	Масса	Масштаб
И	20,0	1:10

Лист | Листов: 1

Лист Б-3,0 ГОСТ 19903-74 / Вст3сп ГОСТ 16523-70

Мосводоканалниипроект Отдел №5

Формат А1

Формат	Зона	Поз.	Обозначение	Наименование	Кол.	Примечание
				Документация		
А2			9А.456.00.000СБ	Сборочный чертеж		
				Сборочные единицы		
А1		1	9А.456.01.000	Корпус	1	
А1		2	9А.456.02.000	Крышка откидная	1	
				Детали		
А1		3	9А.456.00.001	Ось	1	
				Стандартные изделия		
		4		Шайба 8.36.096 ГОСТ 11371-78	2	
		5		Шплинт 2,5х16 ГОСТ 397-79	2	

Инв.№ подл. | Подп. и дата | Взам. инв.№ | Инв.№ дубл. | Подп. и дата

Изм.	Лист	№ докум.	Подп.	Дата
Разраб.		Кулагина		
Пров.		Самохина		
Рук.		Пенберев		
Н.контр.		Потуткова		
Утв.		Гаврилов		

9А.456.00.000

Пробоотборник

Лит.	Лист	Листов
И		1

Мосводоканалниипроект Отдел №5

Формат А1

9А.456.00.001

Rz 80 ✓(✓)

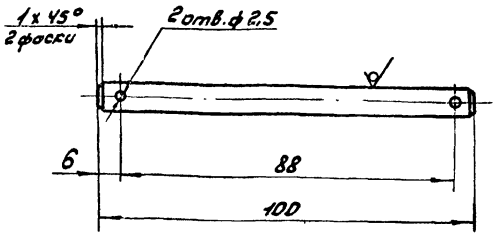

H14; h14; ± IT14/2

Изм.	Лист	№ докум.	Подп.	Дата
Разраб.		Кулагина		
Пров.		Самохина		
Н.контр.		Потуткова		

9А.456.00.001

Ось

Лит.	Масса	Масштаб
И	0,04	1:1

Лист | Листов: 1

Круг В 8 ГОСТ 2590-71 / Вст3сп ГОСТ 535-79

Мосводоканалниипроект Отдел №5

Формат А1

9А.456.01.001

Rz 160 ✓(✓)

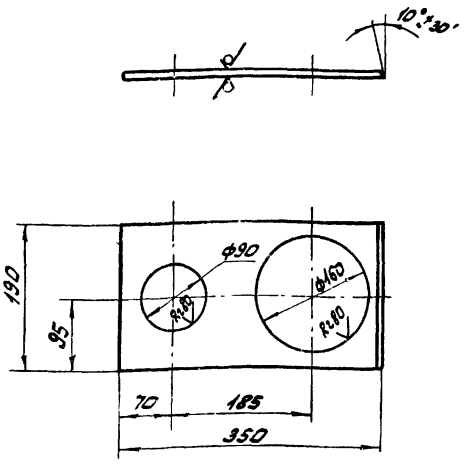

H14; h14; ± IT14/2

Изм.	Лист	№ докум.	Подп.	Дата
Разраб.		Кулагина		
Пров.		Самохина		
Н.контр.		Потуткова		

9А.456.01.001

Лист

Лит.	Масса	Масштаб
И	1,1	1:5

Лист | Листов: 1

Лист Б-3 ГОСТ 19903-74 / Вст3Сп ГОСТ 16523-70

Мосводоканалниипроект Отдел №5

Копировал: 314-18601-08 22 Формат А1

9А.456.00.000 СБ

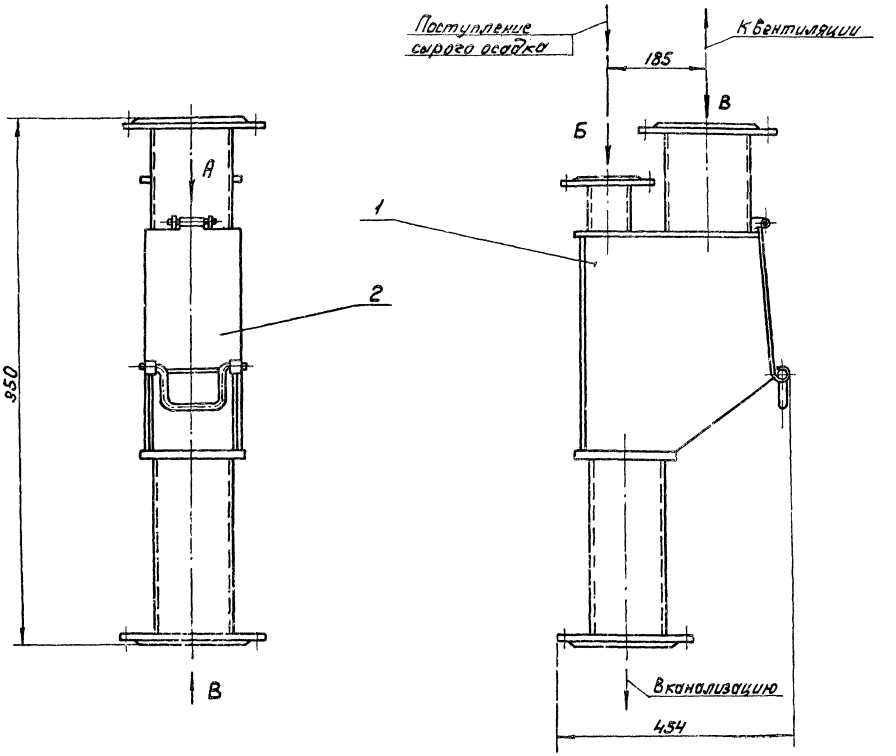

Вид А
М1:1

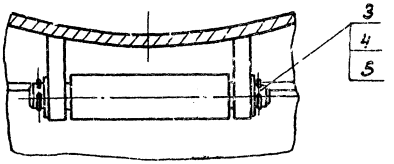

Вид В

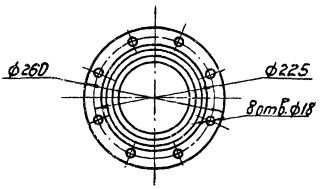

Вид Б

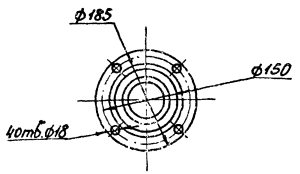

1. h14.
2. Размеры для справок.
3. Окраску произвести грунтом ХС-010, краской ЭМХС-710 и лаком ХС-76 IV ГОСТ 9355-81.

					9А.456.00.000 СБ			
Изм.	Лист	№ докум.	Подп.	Дата	Пробоотборник Сборочный чертеж	Лит	Масса	Масштаб
Разраб.		Кулагина				И	32,3	1:5
Пров.		Самохина				Лист	Листов: 1	
Рук.		Пендерев				Мосводоканалниипроект Отдел №5		
Н. контр.		Потуткова						
Утв.		Гаврилов						

копировал: 18601-08 23 формат 22

Формат	Зона	Поз.	Обозначение	Наименование	Кол.	Примечание
				Документация		
22			9А.456.01.000СБ	Сборочный чертеж		
				Детали		
11		1	9А.456.01.001	Лист	1	
11		2	9А.456.01.002	Боковина	2	
11		3	9А.456.01.003	Фланец	1	
11		4	9А.456.01.004	Дно	1	
11		5	9А.456.01.005	Ушко	2	
Б4		6	9А.456.01.006	Патрубок		
				Труба 159х4,5 ГОСТ 8732-78 / Ст2сп ГОСТ 8731-74		
				L = 210 h14	1	3,6 кг
Б4		7	9А.456.01.007	Патрубок		
				Труба 89х4 ГОСТ 8732-78 / Ст2сп ГОСТ 8731-74		
				L = 100 h14	1	0,84 кг
Б4		8	9А.456.01.008	Стенка		
				Лист Б3 ГОСТ 19903-74 / Ст3сп ГОСТ 16523-70		
				395 h14 х 190 h14	1	1,75 кг

Изм.	Лист	№ докум.	Подп.	Дата	9А.456.01.000			
Разраб.		Кулагина			Корпус	Лит.	Лист	Листов
Пров.		Самохина				И	1	2
Рук.		Пенберев				Мосводоканалниипроект Отдел №5		
Н. контр.		Потутков						

Инв. N подл. | Подп. и дата | Взам. инв. N | Инв. N дубл. | Подп. и дата

Формат 11

Формат	Зона	Поз.	Обозначение	Наименование	Кол.	Примечание
		9	9А.456.01.009	Патрубок		
				Труба 159х4,5 ГОСТ 8732-78 / Ст2сп ГОСТ 8731-74		
				L = 330 h14	1	5,7 кг
				Стандартные изделия		
		10		Фланец 80-2,5		
				ГОСТ 1255-67	1	1,84 кг
		11		Фланец 150-2,5		
				ГОСТ 1255-67	2	3,43 кг

Изм.	Лист	№ докум.	Подп.	Дата	9А.456.01.000	Лист 2

Инв. N подл. | Подп. и дата | Взам. инв. N | Инв. N дубл. | Подп. и дата

Формат 11

9А.456.01.002

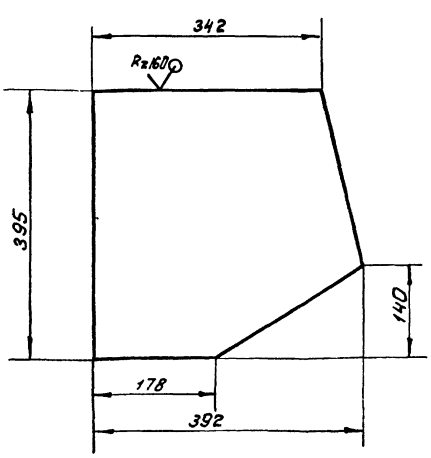

h14; ± IT14/2.

Изм.	Лист	№ докум.	Подп.	Дата	9А.456.01.002			
Разраб.		Кулагина			Боковина	Лит.	Масса	Масштаб
Пров.		Самохина				И	3,1	1:5
Н. контр.		Потутков				Лист	Листов 1	
					Лист Б-3 ГОСТ 19903-74 / Ст3сп ГОСТ 16523-70	Мосводоканалниипроект Отдел №5		

Инв. N подл. | Подп. и дата | Взам. инв. N | Инв. N дубл. | Подп. и дата

Формат 11

9А.456.01.003

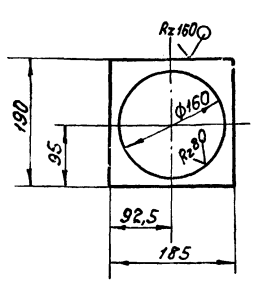

H14; h14; ± IT14/2

Изм.	Лист	№ докум.	Подп.	Дата	9А.456.01.003			
Разраб.		Кулагина			Фланец	Лит.	Масса	Масштаб
Пров.		Самохина				И	1,7	1:5
Н. контр.		Потутков				Лист	Листов 1	
					Лист Б12 ГОСТ 19903-74 / Ст3 с.п ГОСТ 14637-79	Мосводоканалниипроект Отдел №5		

Инв. N подл. | Подп. и дата | Взам. инв. N | Инв. N дубл. | Подп. и дата

Копировал: [illegible]

А-А

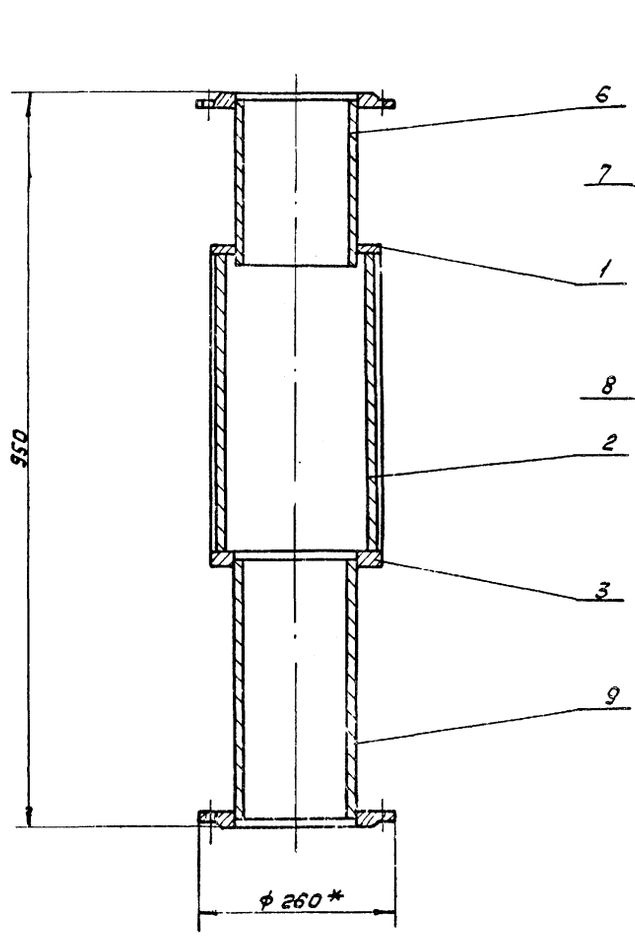

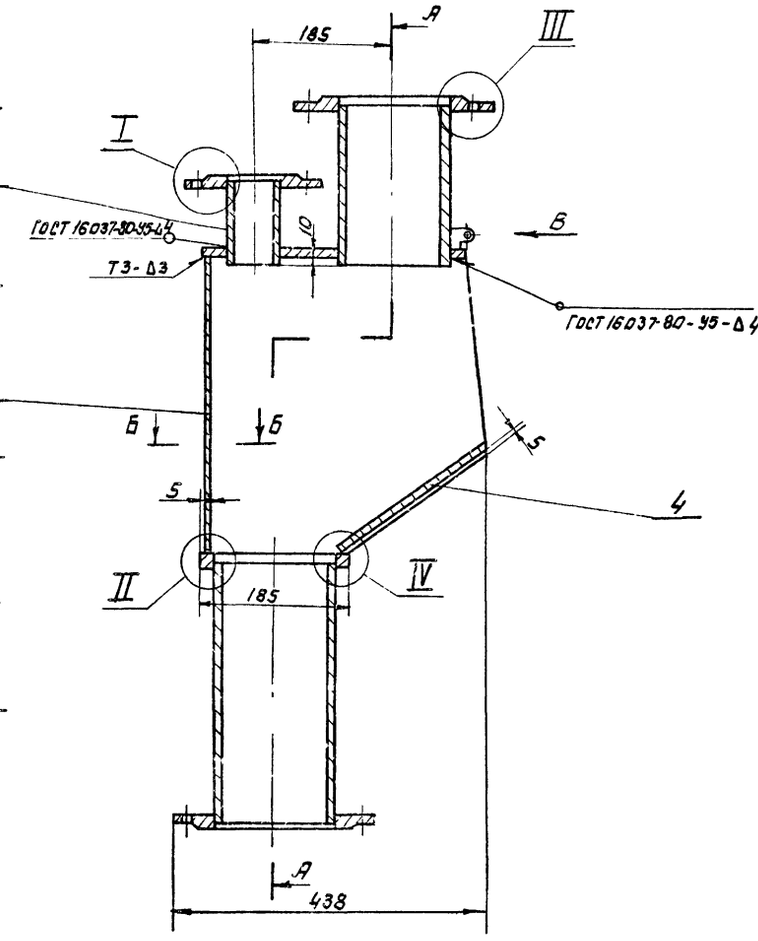

Вид В
М 1:2

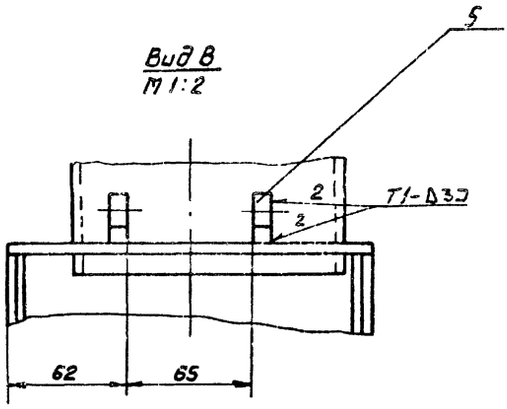

Б-Б
М 1:2

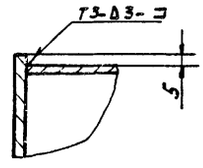

I
М 1:2

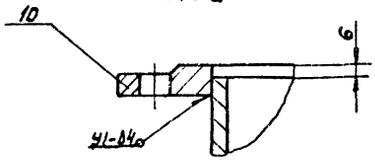

III
М 1:2

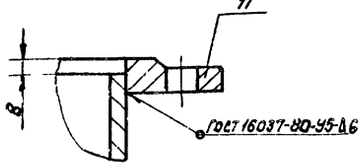

II
М 1:2

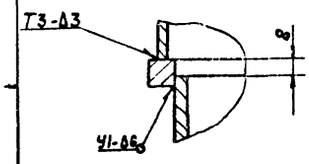

IV
М 1:2

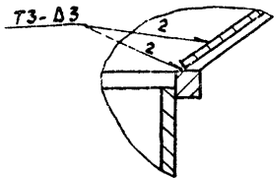

1. $H14; h14; \pm \frac{IT14}{2}$.
2. Шероховатость обрабатываемых поверхностей деталей без чертежа – $Rz\,160$.
3. Неуказанные сварные швы выполнить по ГОСТ 5264-80-Т1-Д3.
4. * Размер для справок.

					9А.456.01.000 СБ		
Изм.	Лист	№ докум.	Подп.	Дата			
Разраб.		Кулагина			Корпус Сборочный чертеж	Лит.	Масса	Масштаб
Пров.		Сапохина				И	30.8	1:5
Рук.		Пендерев				Лист	Листов 1	
Н. контр.		Потутков				Мосводоканалниипроект Отдел №5		

9А.456.01.004

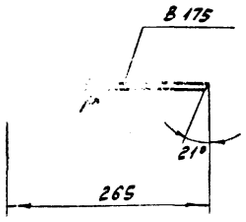

h14

Изм	Лист	№ докум.	Подп.	Дата	9А.456.01.004	Лит.	Масса	Масштаб
Разраб.		Кулагина			Дно	И	1,1	1:5
Пров.		Самохина				Лист	Листов: 1	
Н.контр.		Потутков			Лист Б-3 ГОСТ 19903-74 / В ст.3сп ГОСТ 16523-70	Мосводоканалниипроект Отдел №5		

Формат 11

9А.456.01.005

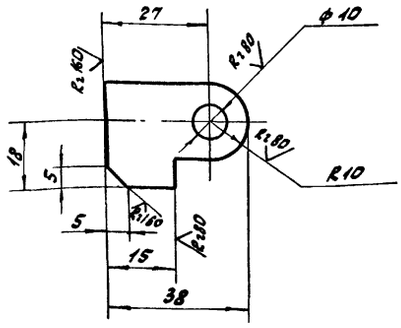

H14; h14; ± IT14/2

Изм	Лист	№ докум.	Подп.	Дата	9А.456.01.005	Лит.	Масса	Масштаб
Разраб.		Кулагина			Ушко	И	0,05	1:1
Пров.		Самохина				Лист	Листов: 1	
Н.контр.		Потутков			Полоса Б-2-8х28 ГОСТ 103-76 / В ст 3 сп ГОСТ 535-79	Мосводоканалниипроект Отдел №5		

Инв. № подл. | Подп. и дата | Взам. инв. № | Инв. № дубл. | Подп. и дата

Формат 11

9А.456.02.000СБ

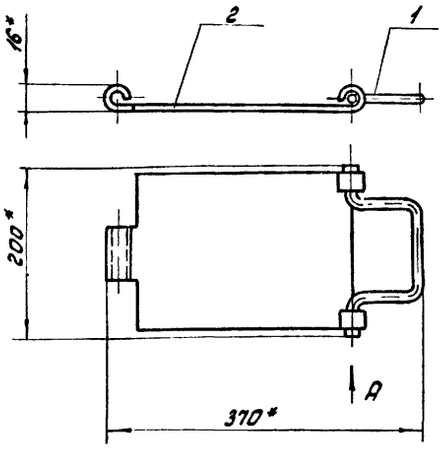

Вид А
М1:1

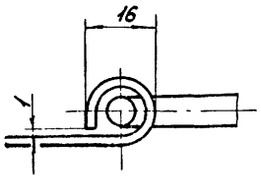

1. ± IT14/2.
2. Деталь поз. 1 после изгиба петли должна проворачиваться без заеданий о трущуюся поверхность.
3.* Размеры для справок.

Изм	Лист	№ докум.	Подп.	Дата	9А.456.02.000СБ	Лит	Масса	Масштаб
Разраб.		Кулагина			Крышка откидная	И	1,44	1:5
Пров.		Самохина			Сборочный чертеж	Лист	Листов: 1	
Н.контр.		Потутков				Мосводоканалниипроект Отдел №5		

Формат 11

Формат	Зона	Поз.	Обозначение	Наименование	Кол.	Примеч.
				Документация		
11			9А.456.02.000СБ	Сборочный чертеж		
				Детали		
11		1	9А.456.02.001	Ручка	1	
11		2	9А.456.02.002	Крышка	1	

Изм	Лист	№ докум.	Подп.	Дата	9А.456.02.000	Лит.	Лист	Листов
Разраб.		Кулагина			Крышка откидная	И		1
Пров.		Самохина				Мосводоканалниипроект Отдел №5		
Рук.		Пендерев						
Н.контр.		Потутков						

Инв. № подл. | Подп. и дата | Взам. инв. № | Инв. № дубл. | Подп. и дата

Копировал: 18-01-08

Формат 11

9А.456.02.001

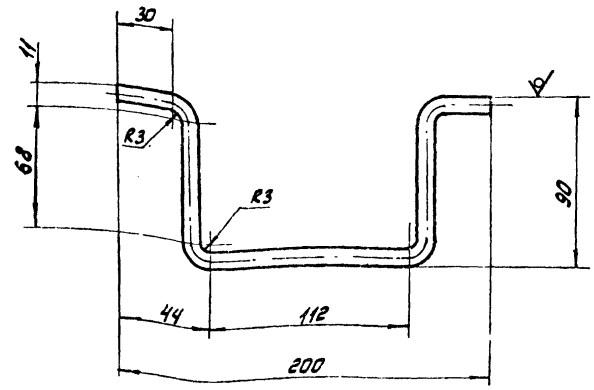

h14; ±IT14/2

Изм.	Лист	№ докум.	Подп.	Дата
Разраб.		Кулагина		
Пров.		Самохина		
Н.контр.		Погутков		

9А.456.02.001

Ручка

Лит.	Масса	Масштаб
Н	0,14	1:2
Лист	Листов: 1	

круг В8 ГОСТ 2590-71 / Вст3сп ГОСТ 535-79

Мосводоканалниипроект Отдел №5

Формат 11

9А.456.02.002

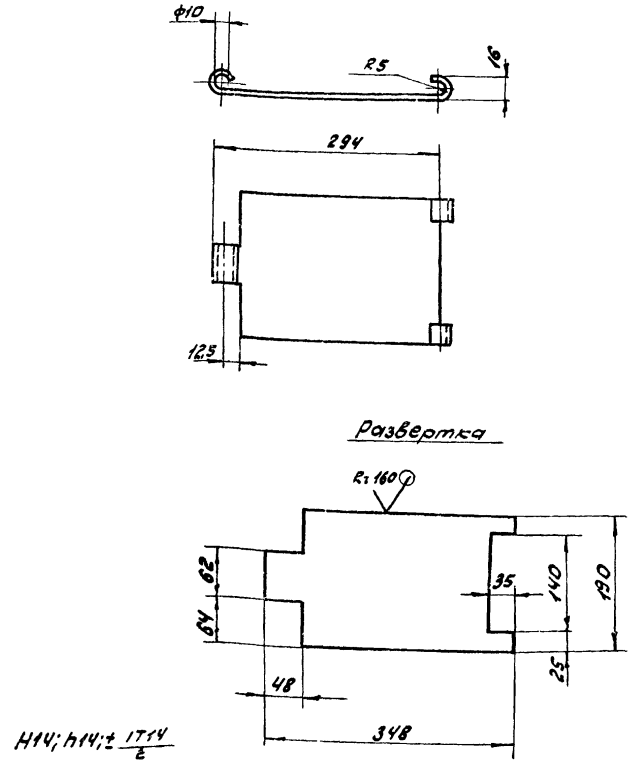

H14; h14; ±IT14/2

Изм.	Лист	№ докум.	Подп.	Дата
Разраб.		Кулагина		
Пров.		Самохина		
Н.контр.		Погутков		

9А.456.02.002

Крышка

Лит.	Масса	Масштаб
Н	1,3	1:5
Лист	Листов: 1	

Лист Б-3 ГОСТ 19903-74 / Вст3сп ГОСТ 18523-70

Мосводоканалниипроект Отдел №5

Формат 11

Инв.№ подл. | Подп. и дата | Взам. инв.№ | Инв.№ дубл. | Подп. и дата

6С.23.169.000СБ

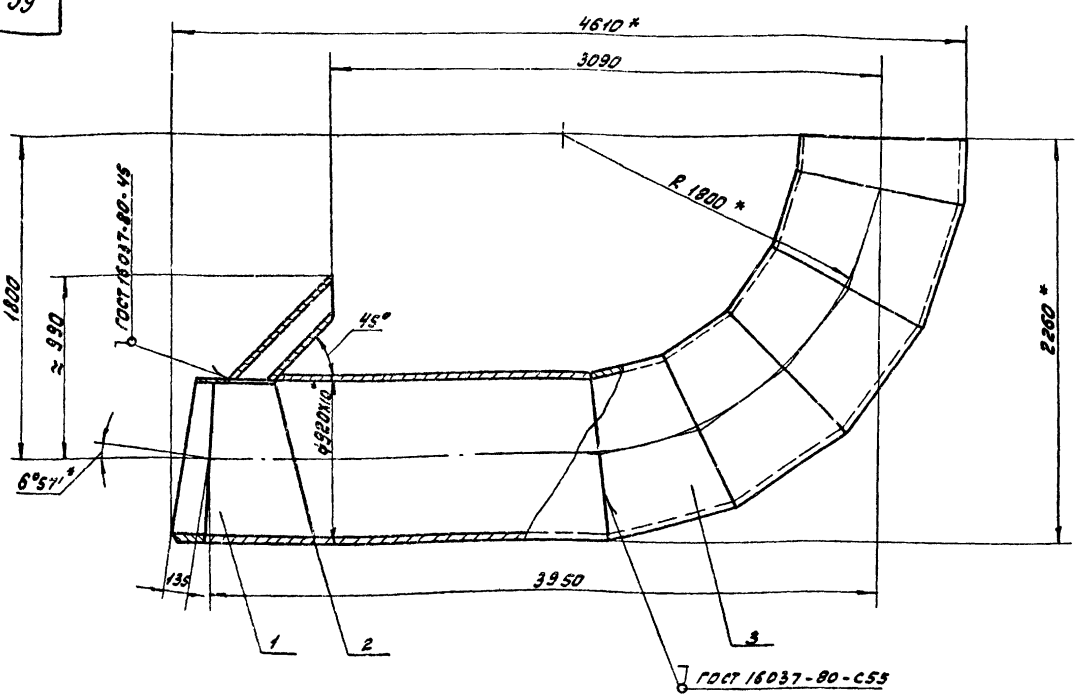

2. Патрубок покрыть битумным лаком БТ-577 ГОСТ 5631-79 за исключением сопрягающихся поверхностей с бетоном.

3. Сварные швы патрубка испытать на герметичность путем смачивания керосином.

4. * Размеры для справок

1. H14; h14; ±IT14/2

Изм.	Лист	№ докум.	Подп.	Дата
Разраб.		Кулагина		
Пров.		Самохина		
Рук.		Пендерев		
Н.контр.		Погутков		
Утв.		Гаврилов		

6С.23.169.000СБ

Патрубок Ду 900 с отводом. Сборочный чертеж

Лит.	Масса	Масштаб
Н	1200	1:20
Лист	Листов: 1	

Мосводоканалниипроект Отдел №5

Копировал: АГА - 18601-08

Формат	Зона	Поз.	Обозначение	Наименование	Кол.	Примечание
				Документация		
22			6С.23.169.000СБ	Сборочный чертеж		
				Сборочные единицы		
11		1	6С.23.169.100	Патрубок	1	
11		2	6С.23.169.200	Короб	1	
11		3	6С.23.169.300	Отвод	1	

Изм.	Лист	№ докум.	Подп.	Дата	6С.23.169.000			
Разраб.		Кулаегина			Патрубок Ду 900 с отводом	Лит.	Лист	Листов 1
Пров.		Самохина				И		
Рук.		Пендерев				Мосводоканалниипроект Отдел №5		
Н.контр.		Потутков						

Формат 11

Формат	Зона	Поз.	Обозначение	Наименование	Кол.	Примечание
				Документация		
12			6С.23.169.100СБ	Сборочный чертеж		
				Детали		
12		1	6С.23.169.101	Полукольцо	1	
12		1	6С.23.169.102	Ствол	1	

Инв. № подл. | Подп. и дата | Взам. инв. № | Инв. № дубл. | Подп. и дата

Изм.	Лист	№ докум.	Подп.	Дата	6С.23.169.100			
Разраб.		Кулаегина			Патрубок	Лит.	Лист	Листов 1
Пров.		Самохина				И		
Рук.		Пендерев				Мосводоканалниипроект Отдел №5		
Н.контр.		Потутков						

Формат 11

6С.23.169.100СБ

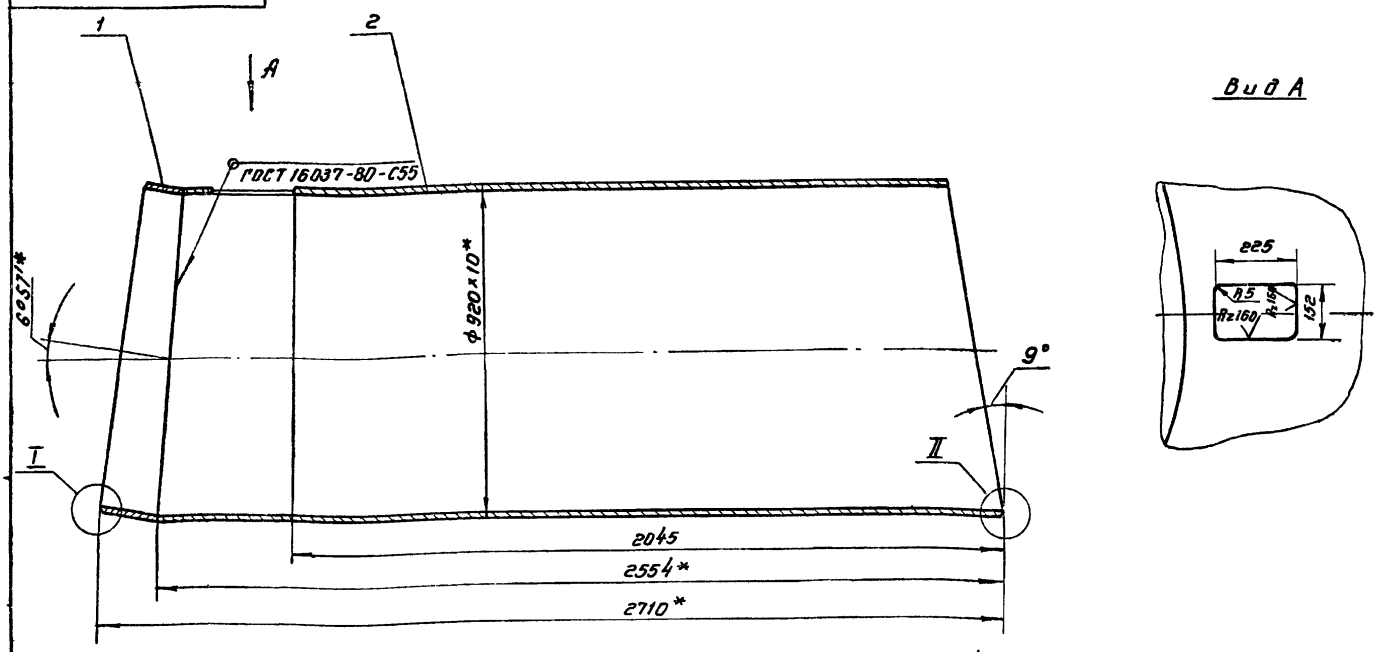

Вид А

I
М1:1

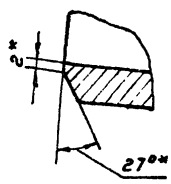

II
М1:1

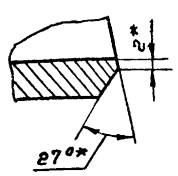

1. H14; h14; $\pm \frac{IT14}{2}$.
2. Сварной шов испытать на герметичность путем смачивания керосином.
3*. Размеры для справок.

Изм.	Лист	№ докум.	Подп.	Дата	6С.23.169.100СБ			
Разраб.		Кулаегина			Патрубок. Сборочный чертеж	Лит.	Масса	Масштаб
Пров.		Самохина				И	555.0	1:10
Рук.		Пендерев				Лист	Листов 1	
Н.контр.		Потутков				Мосводоканалниипроект Отдел №5		

6С.23.169.200СБ

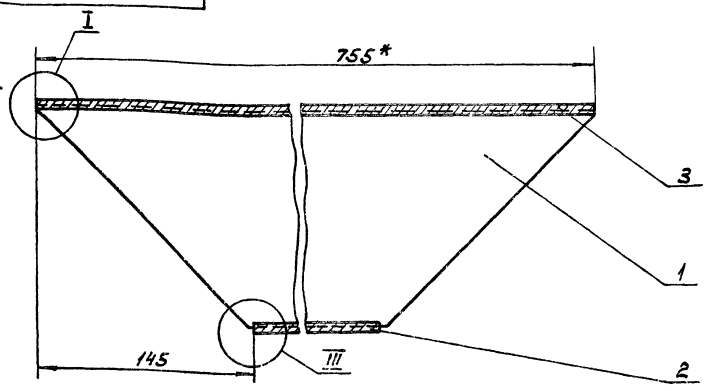

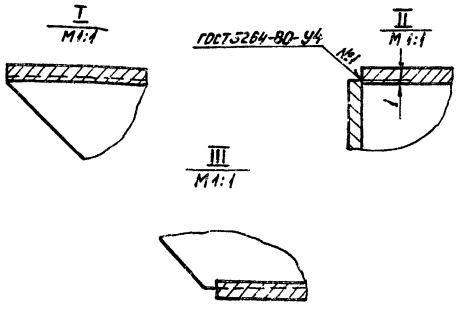

1. $h14; \pm \frac{IT14}{2}$.
2. * Размеры для справок.
3. Шероховатость обрабатываемых поверхностей деталей без чертежа – $R_z 160$.

Изм.	Лист	№ докум.	Подп.	Дата	6С.23.169.200СБ			
Разраб.		Кулагина			Короб	Лит.	Масса	Масштаб
Пров.		Самохина			Сборочный чертеж	И	14,0	1:2
Рук.		Пенигреб				Лист	Листов 1	
Н.контр.		Потуткова				Мосвободканалниипроект Отдел №5		

Формат 12

Формат	Зона	Поз.	Обозначение	Наименование	Кол.	Примечание
				Документация		
12			6С.23.169.200СБ	Сборочный чертеж		
				Детали		
11		1	6С.23.169.201	Стенка боковая	2	
64		2	6С.23.169.202	Стенка нижняя		
				Лист Б5 ГОСТ 19903-74 В Ст.3сп ГОСТ 14637-79		
				465h14×140h14	1	2,55кг
64		3	6С.23.169.203	Стенка верхняя		
				Лист Б5 ГОСТ 19903-74 В Ст.3сп ГОСТ 14637-79		
				755h14×140h14	1	4,04кг

Изм.	Лист	№ докум.	Подп.	Дата	6С.23.169.200			
Разраб.		Кулагина			Короб	Лит.	Масса	Масштаб
Пров.		Самохина				И		
Рук.		Пенигреб				Лист	Листов 1	
Н.контр.		Потуткова				Мосвободканалниипроект Отдел №5		

Формат 11

6С.23.169.201

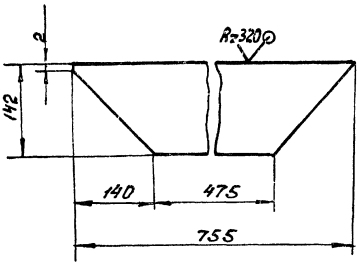

$h14; \pm \frac{IT14}{2}$.

Изм.	Лист	№ докум.	Подп.	Дата	6С.23.169.201			
Разраб.		Кулагина			Стенка боковая	Лит.	Масса	Масштаб
Пров.		Самохина				И	3,45	1:5
Н.контр.		Потуткова			Лист Б5 ГОСТ 19903-74 В Ст.3сп ГОСТ 14637-79	Лист	Листов 1	
						Мосвободканалниипроект Отдел №5		

Инв.№ подл. | Подп. и дата | Взам.инв.№ | Инв.№ дубл. | Подп. и дата

Копировал

Rz160 (√)

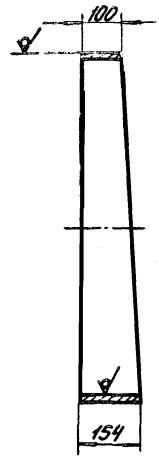

Шаблон

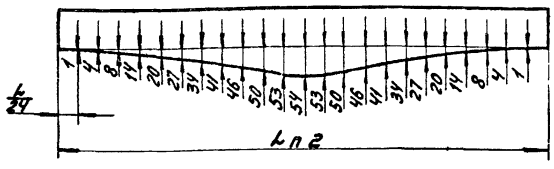

1. $h14, \pm \frac{IT14}{2}$.
2. Размер L равен длине окружности, измеренной по фактическому наружному диаметру трубы

Изм.	Лист	№ докум.	Подп.	Дата	6С.23.169.101			
Разраб.		Кулогина			Полукольцо	Лит.	Масса	Масштаб
Пров.		Пендерев				И	30,0	1:10
						Лист	Листов 1	
Н. контр.		Потуткав			Труба 920×10 ГОСТ 10704-76 / В Ст.3сп ГОСТ 10706-76	Мосводоканалнипроект Отдел №25		

Формат 11

Rz160 (√)

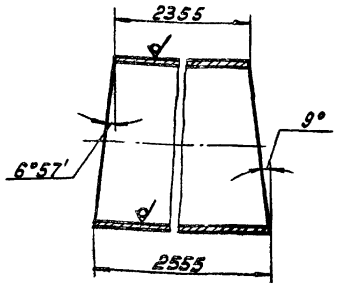

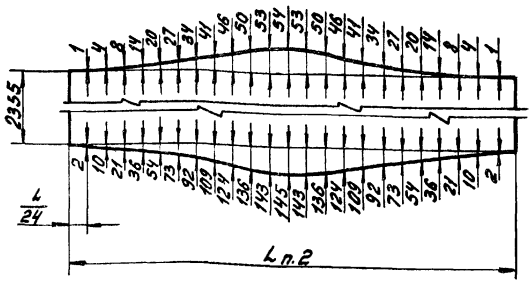

Взам. инв. № | Инв. № подл. | Подп. и дата

1. $h14, \pm \frac{IT14}{2}$.
2. Размер L равен длине окружности, измеренной по фактическому наружному диаметру трубы.

Изм.	Лист	№ докум.	Подп.	Дата	6С.23.169.102			
Разраб.		Кулогина			Ствол	Лит.	Масса	Масштаб
Пров.		Пендерев				И	478,0	1:20
						Лист	Листов 1	
Н. контр.		Потуткав			Труба 920×10 ГОСТ 10704-76 / В Ст.3сп ГОСТ 10706-76	Мосводоканалнипроект Отдел №25		

Формат 11

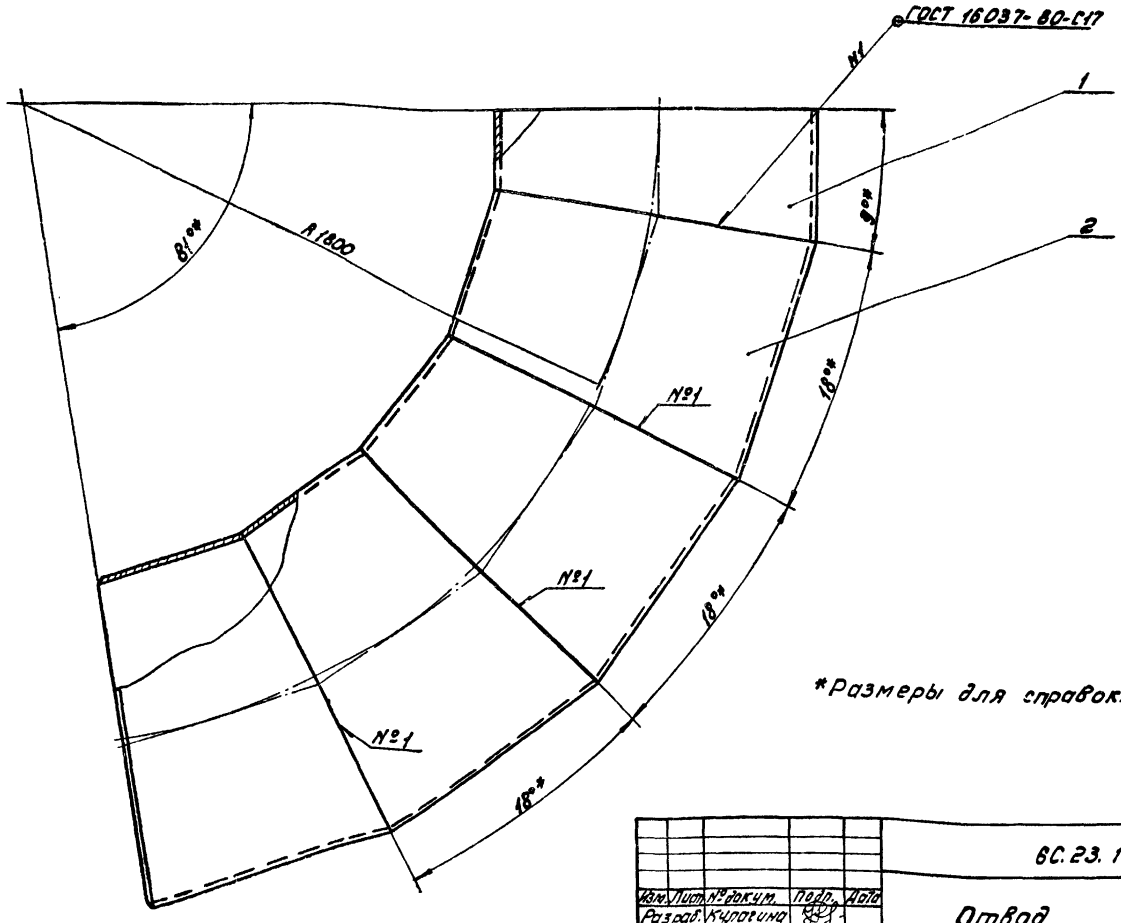

*Размеры для справок.

Изм.	Лист	№ докум.	Подп.	Дата	6С.23.169.300 СБ			
Разраб.		Кулогина			Отвод Сборочный чертеж	Лит.	Масса	Масштаб
Пров.		Самохина				И	590,0	1:10
Гл.		Пендерев				Лист	Листов 1	
Н. контр.		Потуткав				Мосводоканалнипроект Отдел №25		

Копировал: 18601-08 30 Формат 12

Формат	Зона	Поз.	Обозначение	Наименование	Кол.	Примечание
				Документация		
22			6С.23.169.300 СБ	Сборочный чертеж		
				Детали		
11		1	6С.23.169.301	Полукольцо	1	
12		2	6С.23.169.302	Кольцо	4	

Изм.	Лист	№ докум.	Подп.	Дата	6С.23.169.300		
Разраб.		Кулагина			Отвод	Лит.	Лист	Листов
Пров.		Самохина					1	
Рук.		Пендерев				Мосводоканалниипроект Отдел №5		
Н.контр.		Потутков						

Формат 11

Инв.№ подл. | Подп. и дата | Взам. инв.№ | Инв.№ дубл. | Подп. и дата

6С.23.169.301

Rz 80 (V)

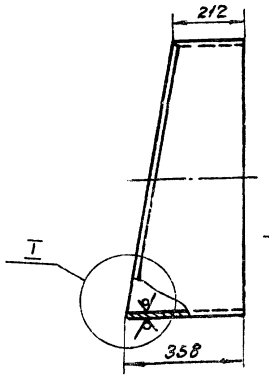

I
М 1:1

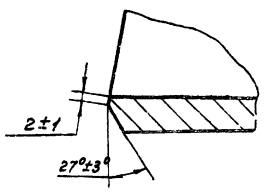

Шаблон
М 1:20

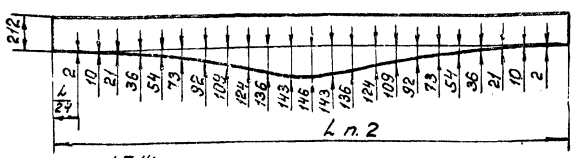

1. h14; $\pm \frac{IT14}{2}$.
2. Размер L равен длине окружности, измеренной по фактическому наружному диаметру разрезанной трубы.

Изм.	Лист	№ докум.	Подп.	Дата	6С.23.169.301			
Разраб.		Кулагина			Полукольцо	Лит.	Масса	Масштаб
Пров.		Самохина				И	65,0	1:10
Н.контр.		Полутков			Труба 920х10 ГОСТ 10704-76 / Вст3сп ГОСТ 10706-76	Лист	Листов: 1	
						Мосводоканалниипроект Отдел №5		

Формат 11

6С.23.169.302

Rz 80 (V)

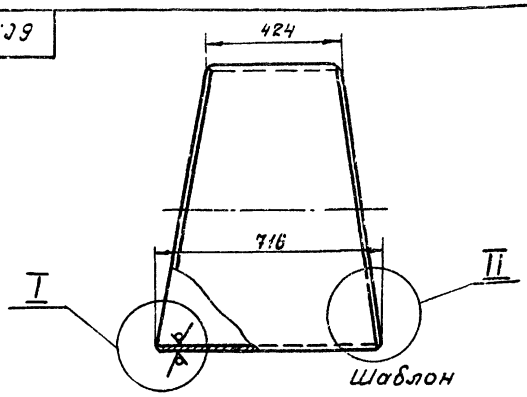

I
М 1:1

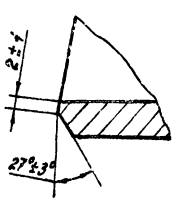

II
М 1:1

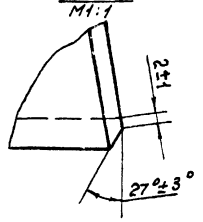

Шаблон

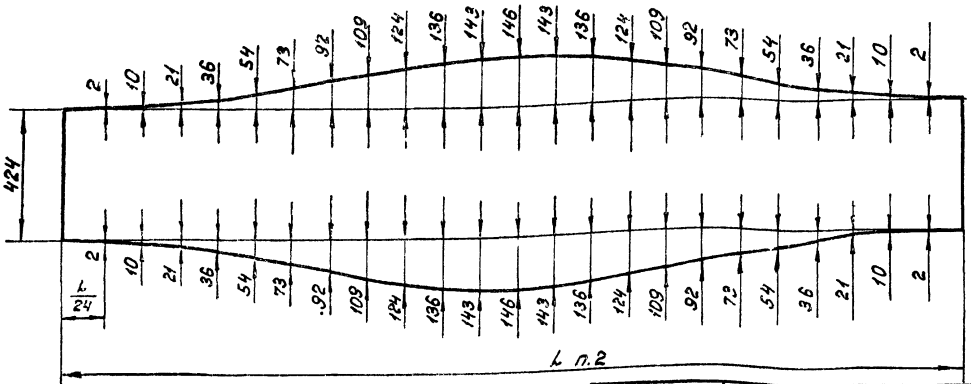

2. Размер L равен длине окружности, измеренной по фактическому наружному диаметру разрезаемой трубы.

Изм.	Лист	№ докум.	Подп.	Дата	6С.23.169.302			
Разраб.		Кулагина			Кольцо	Лит.	Масса	Масштаб
Пров.		Самохина				И	130,0	1:10
Н.контр.		Потутков			Труба 920х10 ГОСТ 10704-76 / Вст3сп ГОСТ 10706-76	Лист	Листов 1	
						Мосводоканалниипроект Отдел №5		

Копировал: 18101-08

gost.e-ecolog.ru