ТИПОВОЙ ПРОЕКТ

902-2-363.83

ОТСТОЙНИКИ КАНАЛИЗАЦИОННЫЕ

РАДИАЛЬНЫЕ ПЕРВИЧНЫЕ

ИЗ СБОРНОГО ЖЕЛЕЗОБЕТОНА

ДИАМЕТРОМ 24 м

Альбом VI

Часть 2

18601-07

Цена 5-09

gost.e-ecolog.ru

ЦЕНТРАЛЬНЫЙ ИНСТИТУТ ТИПОВОГО ПРОЕКТИРОВАНИЯ
ГОССТРОЯ СССР

Москва, А-445, Смольная ул., 22
Сдано в печать IX 1963 г.
Заказ № 10529 Тираж 520 экз.

ТИПОВОЙ ПРОЕКТ
902-2-363.83

ОТСТОЙНИКИ КАНАЛИЗАЦИОННЫЕ РАДИАЛЬНЫЕ ПЕРВИЧНЫЕ ИЗ СБОРНОГО ЖЕЛЕЗОБЕТОНА ДИАМЕТРОМ 24 М

АЛЬБОМ VI

НЕСТАНДАРТИЗИРОВАННОЕ ОБОРУДОВАНИЕ. ИЛОСКРЕБ. ЧАСТЬ 2

стр. 77÷141

18601 – 07
ЦЕНА 5-09

4И.436.04.00.000СБ

№ п/п	Скорость вращения илоскреба n об/ч	Сменная пара шестерен				Скорость вращения колеса поз. 51 n об/мин.
		поз. 4, 5, 6		поз. 7, 8, 9		
		Z1	Обозначение	Z2	Обозначение	
1	1,74	24	4И.436.04.00.003	53	4И.436.04.00.004	0,855
2	2,19	28	4И.436.04.00.002	49	4И.436.04.00.005	1,075
3	2,73	32	4И.436.04.00.001	45	4И.436.04.00.006	1,34

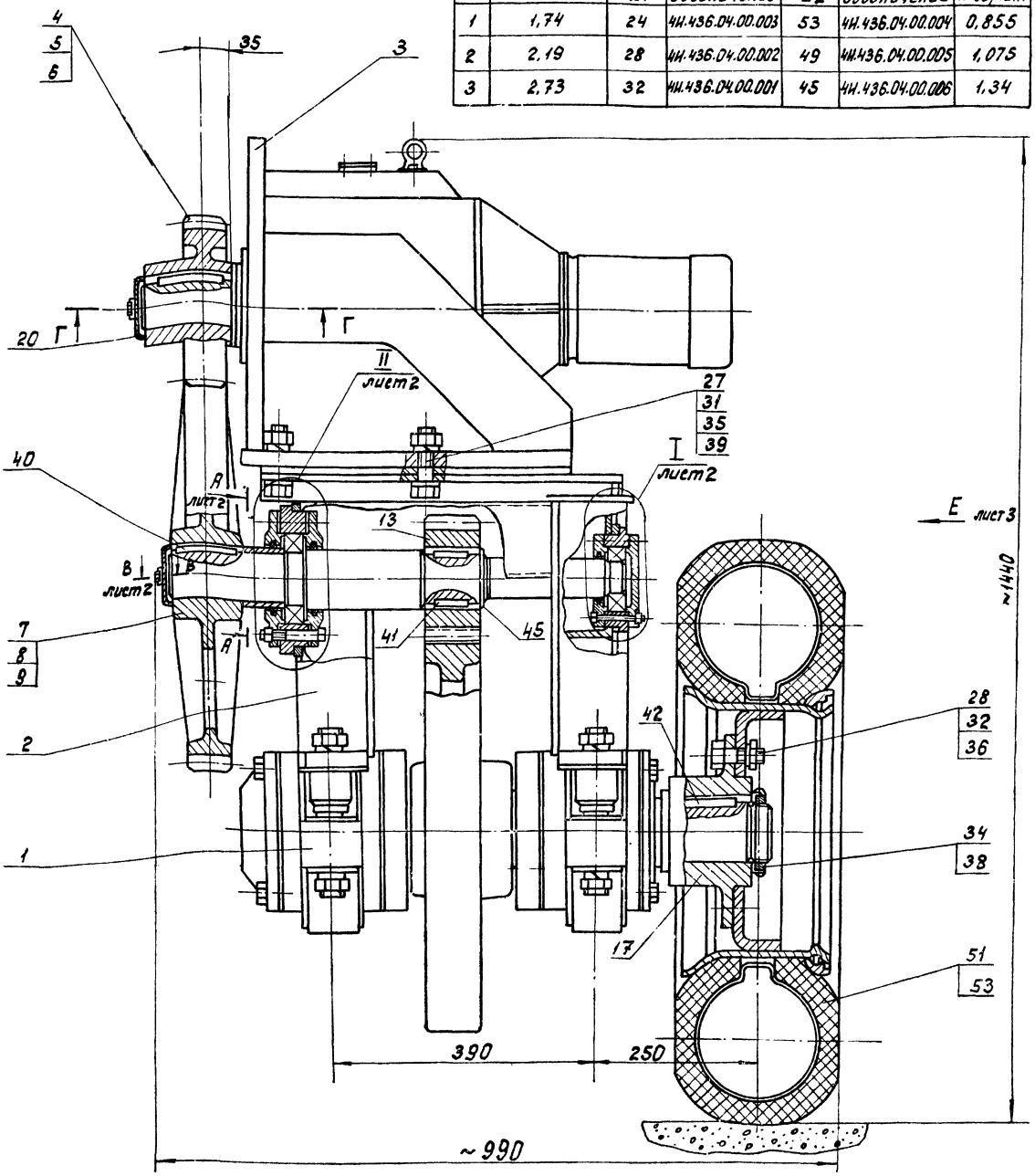

2. При подсчете общего веса привода, учтена только одна пара сменных колеса и шестерни.

3. Для регулировки межцентрового расстояния допускается подложить под кронштейн поз. 3 мотора - редуктора подкладки размером 100×300 толщиной 0,5 мм. Количество подкладок определить при монтаже по месту.

4. Для смазки подшипников рекомендуется применять смазку ЦИАТИМ-203 ГОСТ 8773-73.

5. При сборке привода применяется заднее (малое) колесо автопогрузчика 4043 или автопогрузчика 4045.
Диск и обод в сборе № 5, 005-15-3101012.
Шина 240-381 (8,25-15) модель Л-187.

6. Размеры для справок.

1. Для изменения скорости вращения илоскреба, в приводе предусмотрены три пары шестерен поз. 4, 5, 6 и сменных колес поз. 7, 8, 9.
В помещенной на чертеже таблице указаны скорости вращения илоскреба и ходового колеса, получающиеся в результате установки каждой из пар сменного колеса и шестерни.
Комплектация привода сменными колесами и шестернями производится в соответствии с технологическими соображениями по усмотрению заказчика.

					4И.436.04.00.000 СБ			
Изм.	Лист	№ докум.	Подп.	Дата	Привод Сборочный чертеж	Лит.	Масса	Масштаб
Разраб.		Самохина				И	820	1:4
Пров.		Пендерев				Лист 1	Листов 3	
Рук.		Пендерев						
Н. контр.		Кулагина				Проводоканалниипроект Отдел № 5		

А-А
М1:2
лист 1

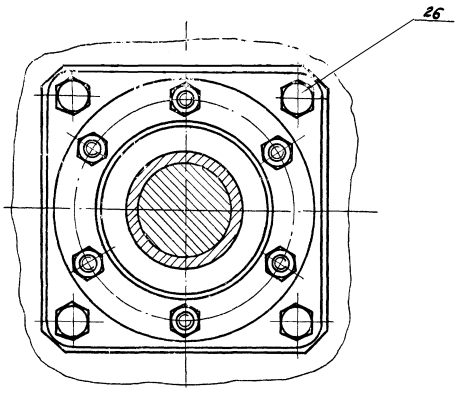

В-В
М1:1
лист 1

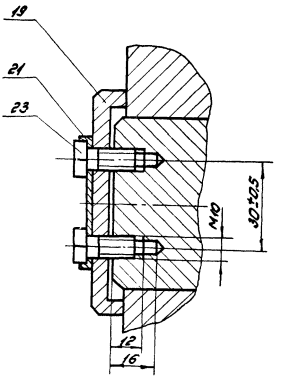

I
М1:2
лист 1

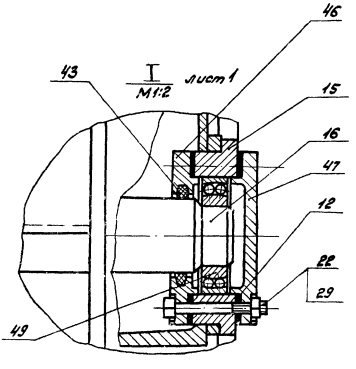

II
М1:2
лист 1

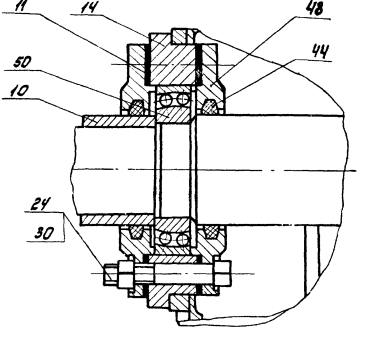

Б-Б
М1:2
лист 3

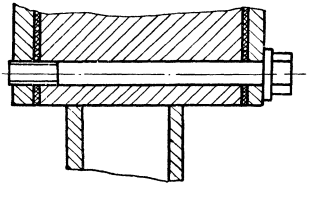

Г-Г
М1:2
лист 1

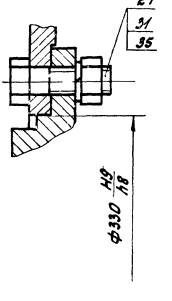

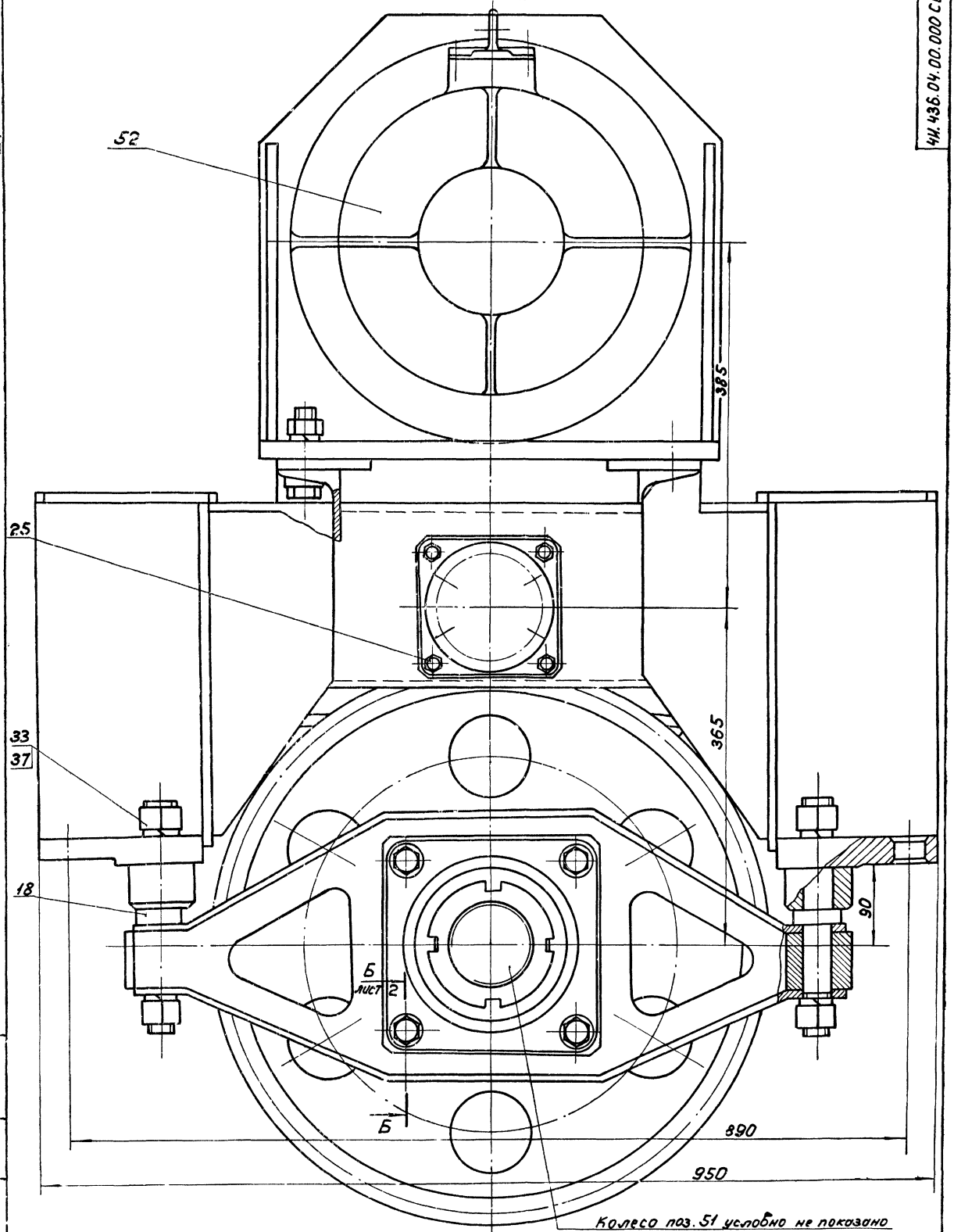

					4И. 436. 04.00.000 СБ			
Изм.	Лист	№ докум.	Подп.	Дата	Привод Сборочный чертеж	Лит.	Масса	Масштаб
Разраб.		Санохина				И	—	1:2,5
Пров.		Пендерев				Лист 3	Листов	
Рук.		Пендерев				Новодоканалниипроект Отдел № 5		
Н.контр.		Кулагина						

8601-07 4 копировал Шт формат 22

Формат	Зона	Поз.	Обозначение	Наименование	кол.	Примеч.
				Документация		
22			ЧИ.436.04.00.000СБ	Сборочный чертеж		
				Сборочный единицы		
11		1	ЧИ.436.04.01.000	Вал в сборе	1	
11		2	ЧИ.436.04.02.000	Рама	1	
11		3	ЧИ.436.04.03.000	Кронштейн	1	
				Детали		
12		4	ЧИ.436.04.00.001	Шестерня сменная	1	
12		5	ЧИ.436.04.00.002	Шестерня сменная	1	
12		6	ЧИ.436.04.00.003	Шестерня сменная	1	
22		7	ЧИ.436.04.00.004	Колесо зубчатое сменное	1	
22		8	ЧИ.436.04.00.005	Колесо зубчатое сменное	1	
22		9	ЧИ.436.04.00.006	Колесо зубчатое сменное	1	
11		10	ЧИ.436.04.00.007	Втулка дистанционная	1	

Изм.	Лист	№ докум.	Подп.	Дата	ЧИ.436.04.00.000			
Разраб.		Заруцкая			Привод	Лит. И	Лист 1	Листов 4
Пров.		Пендерев				Мосводоканалниипроект Отдел №5		
Рук.		Пендерев						
Н. контр.		Потутков						

Формат 11

Формат	Зона	Поз.	Обозначение	Наименование	кол.	Примеч.
11		11	ЧИ.436.04.00.008	Прокладка	2	
11		12	ЧИ.436.04.00.008-01	Прокладка	2	
12		13	ЧИ.436.04.00.009	Шестерня	1	
11		14	ЧИ.436.04.00.011	Стакан	1	
11		15	ЧИ.436.04.00.012	Стакан	1	
12		16	ЧИ.436.04.00.013	Вал промежуточный	1	
11		17	ЧИ.436.04.00.014	Ступица	1	
11		18	ЧИ.436.04.00.015	Палец	4	
11		19	ЧИ.436.04.00.016	Шайба глухая	1	
11		20	ЧИ.436.04.00.016-01	Шайба глухая	1	
11		21	ЧИ.436.04.00.017	Шайба стопорная	2	
				Стандартные изделия		
				Болты ГОСТ 7798-70		
		22		М8х75.58.096	6	
		23		М10х20.58.096	4	
		24		М10х75.58.096	6	
		25		М12х35.58.096	4	
		26		М16х35.58.096	4	
		27		М20х75.58.096	10	
		28		М22х60.58.096	6	
				Гайки ГОСТ 5915-70		
		29		М8.5.096	6	
		30		М10.5.096	6	
		31		М20.5.096	10	

Подп. и дата | Инв. № дубл. | Взам. инв. № | Подп. и дата | Инв. № подл.

Изм.	Лист	№ докум.	Подп.	Дата	ЧИ.436.04.00.000	Лист 2

Формат 11

Формат	Зона	Поз.	Обозначение	Наименование	кол.	Примеч.
		32		М22.5.096	6	
		33		М30.5.096	8	
		34		Гайка М85х2.28.096		
				ГОСТ 11871-80	1	
				Шайбы ГОСТ 6402-70		
		35		20.65Г.096	10	
		36		22.65Г.096	6	
		37		30.65Г.096	8	
		38		Шайба 85.35.096		
				ГОСТ 11872-80	1	
		39		Шайба 20.02.096		
				ГОСТ 10906-78	4	
				Шпонки ГОСТ 23360-78		
		40		20х12х90	1	
		41		20х12х50	2	
		42		24х14х90	1	
		43		Кольцо Сп-76-59-6		
				ГОСТ 6308-71	1	
		44		Кольцо СП-103-84-7		
				ГОСТ 6308-71	2	
		45		Кольцо 16-70		
				ГОСТ 13940-88	1	
		46		Крышка 2-90х60		
				ГОСТ 11641-73	1	
		47		Крышка 2.2-90		
				ГОСТ 18511-73	1	

Изм.	Лист	№ докум.	Подп.	Дата	ЧИ.436.04.00.000	Лист 3

Формат 11

Формат	Зона	Поз.	Обозначение	Наименование	кол.	Примеч.
		48		Крышка 2-130х86.5		
				ГОСТ 11641-73	2	
		49		Подшипник 1210		
				ГОСТ 5720-75	1	
		50		Подшипник 1215		
				ГОСТ 5720-75	1	
				Прочие изделия		
		51		Колесо №303; 5.00-15	1	2.КП.3 П.5
		52		мотор-редуктор		ПО
				МП02-15Ф-204-0,75/6,7		Тулы
				4А х 71В4У3	1	электропривод
		53		Шина 240-381(8,25-16)		Ленинградский
				модель Л-187	1	шинный завод

Подп. и дата | Инв. № дубл. | Взам. инв. | Подп. и дата | Инв. № подл.

Изм.	Лист	№ докум.	Подп.	Дата	ЧИ.436.04.00.000	Лист 4

Копировал: [illegible] 18601-07 5

Формат 11

4И.436.04.01.000 СБ

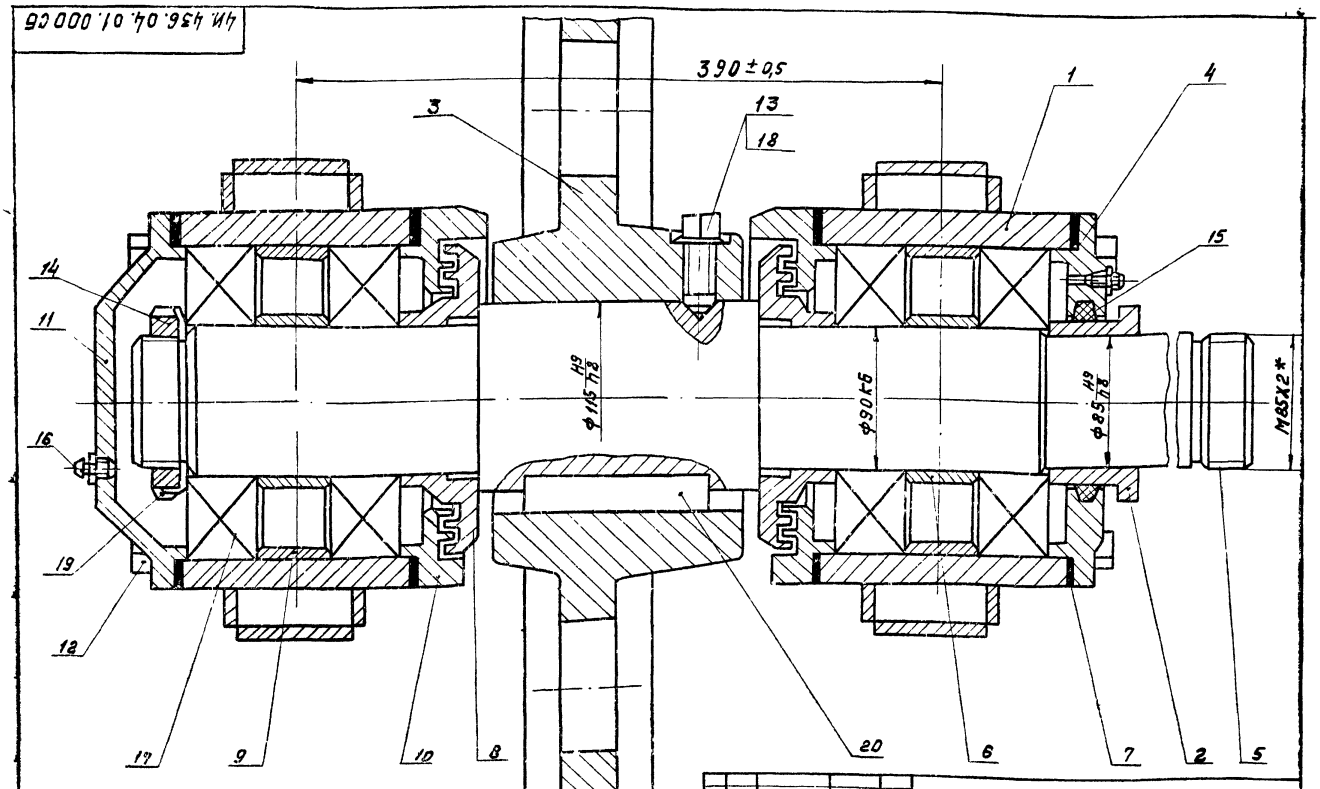

1.* Размеры для справок.
2. После сборки узла должно быть обеспечено легкое и плавное вращение вала (поз. 5) в подшипниках.

Изм	Лист	№ докум.	Подп.	Дата
Разраб.		Самохина		
Пров.		Пендерев		
Рук.		Пендерев		
Н. контр.		Кулагина		

4И.436.04.01.000 СБ

Вал в сборе

Сборочный чертеж

Лит.	Масса	Масшт.
И	335	1:2

Лист | Листов 1

Мосводоканалниипроект Отдел №5

Формат 12

4И.436.04.01.100 СБ

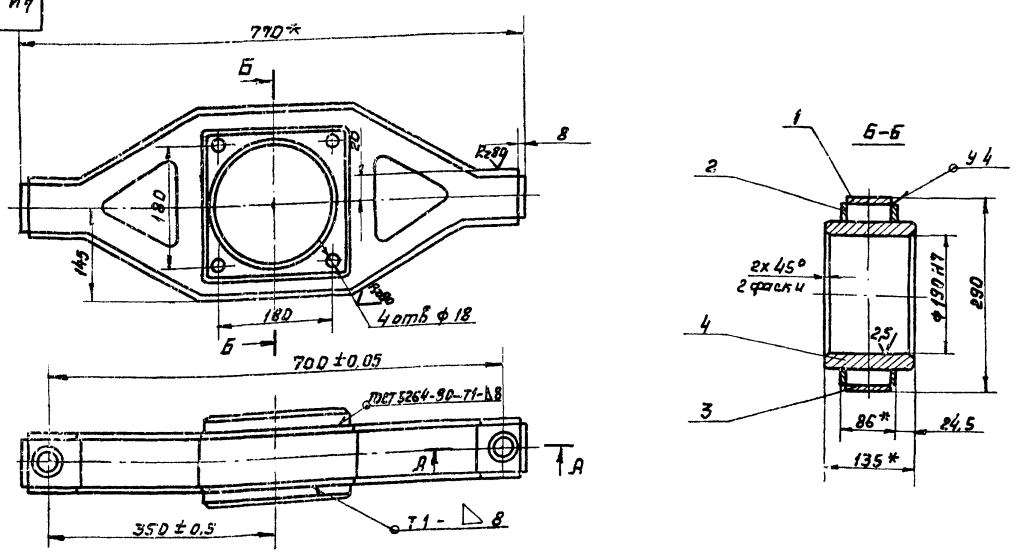

1. Неуказанные предельные отклонения размеров: $h14; \pm\frac{IT14}{2}$.
2.* Размеры для справок.

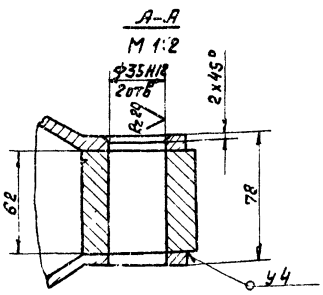

Изм	Лист	№ докум.	Подп.	Дата
Разраб.		Самохина		
Пров.		Пендерев		
Рук.		Пендерев		
Н. контр.		Кулагина		

4И.436.04.01.100 СБ

Траверса.

Сборочный чертеж

Лит.	Масса	Масшт.
И	50.0	1:5

Лист | Листов 1

Мосводоканалниипроект Отдел №5

Копировал: 18601-07 6 формат 12

Формат	Зона	Поз.	Обозначение	Наименование	Кол.	Примеч.
				Документация		
А3			4И.436.04.01.000 СБ	Сборочный чертеж		
				Сборочные единицы		
11		1	4И.436.04.01.100	Траверса	2	
				Детали		
11		2	4И.436.04.01.001	Втулка	1	
12		3	4И.436.04.01.002	Колесо зубчатое	1	
11		4	4И.436.04.01.003	Крышка подшипника	1	
12		5	4И.436.04.01.004	Вал	1	
11		6	4И.436.04.01.005	Кольцо дистанционное	2	
11		7	4И.436.04.01.006	Прокладка	4	
11		8	4И.436.04.01.007	Кольцо уплотнительное	2	
11		9	4И.436.04.01.008	Полукольцо	4	
12		10	4И.436.04.01.009	Крышка подшипника	2	
12		11	4И.436.04.01.011	Крышка подшипника	1	

Изм.	Лист	№ докум.	Подп.	Дата
Разраб.		Самохина		
Пров.		Пендерев		
Н. контр.		Кулагина		

4И.436.04.01.000

Вал в сборе

Лит.	Лист	Листов
И	1	2

Росводоканалниипроект Отдел №5

Формат А1

Формат	Зона	Поз.	Обозначение	Наименование	Кол.	Примеч.
				Стандартные изделия		
		12		Болт М16х180.58.096 ГОСТ 7798-70	8	
		13		Винт М16х40.58.096 ГОСТ 1482-75	1	
		14		Гайка М85х2.28.096 ГОСТ 11871-80	1	
		15		Кольцо СП-129-104-95 ГОСТ 6308-71	1	
		16		Масленка 1.2 Ц6 ГОСТ 19853-74	2	
		17		Подшипник 318 ГОСТ 8338-75	4	
		18		Шайба 16.65Г ГОСТ 6402-70	1	
		19		Шайба 85.36.096 ГОСТ 11872-80	1	
		20		Шпонка 32х18х120 ГОСТ 23360-78	1	

Подп. и дата | Инв. № дубл. | Взам. инв. № | Подп. и дата | Инв. № подл.

Изм.	Лист	№ докум.	Подп.	Дата

4И.436.04.01.000

Лист 2

Формат А1

Формат	Зона	Поз.	Обозначение	Наименование	Кол.	Примеч.
				Документация		
А2			4И.436.04.01.100 СБ	Сборочный чертеж		
				Детали		
11		1	4И.436.04.01.101	Полоса верхняя	1	
11		2	4И.436.04.01.102	Стенка	2	
11		3	4И.436.04.01.103	Полоса нижняя	1	
11		4	4И.436.04.01.104	Обойма	1	
24		5	4И.436.04.01.105	Бобышка Квадрат В70 ГОСТ 2591-71 / В Ст.3 Сп ГОСТ 535-79 L=68 h14	2	2,4кг

Изм.	Лист	№ докум.	Подп.	Дата
Разраб.		Самохина		
Пров.		Пендерев		
Н. контр.		Кулагина		

4И.436.04.01.100

Траверса

Лит.	Лист	Листов
И		1

Росводоканалниипроект Отдел №5

Формат А1

4И.436.04.01.101

Rz 160 (√)

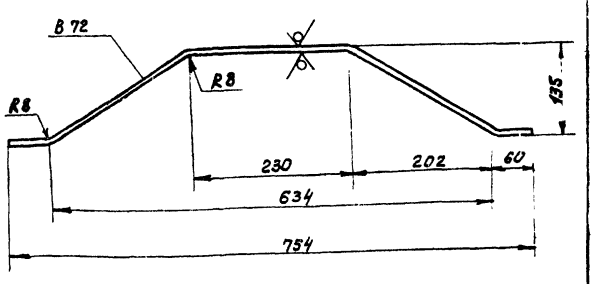

h14; ± 1714/2

Подп. и дата | Инв. № дубл. | Взам. инв. № | Подп. и дата | Инв. № подл.

Изм.	Лист	№ докум.	Подп.	Дата
Разраб.		Скворцов		
Пров.		Самохина		
Н. контр.		Кулагина		

4И.436.04.01.101

Полоса верхняя

Лит.	Масса	Масшт.
И	3.7	1:5

Лист	Листов 1

Росводоканалниипроект Отдел №5

Лист Б10 ГОСТ 19903-74 / В Ст.3 Сп. ГОСТ 14637-79

Копировал

18601-07 7

Формат А1

4И.436.04.01.102

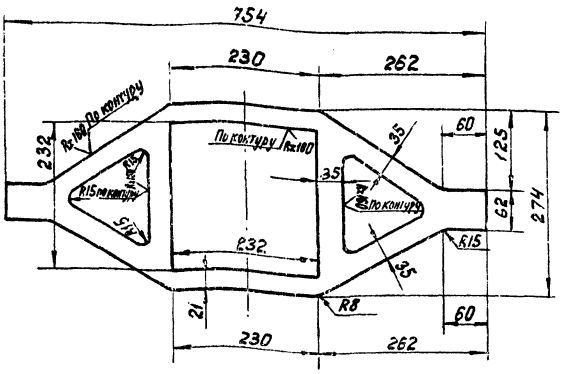

H14; h14; $\pm\frac{IT14}{2}$.

Изм.	Лист	№ докум.	Подп.	Дата	4И.436.04.01.102	Лит.	Масса	Масштаб
Разраб.		Скворцов			Стенка	И	3,6	1:5
Пров.		Пендерев				Лист	Листов 1	
Н.контр.		Кулагина			Лист Б8 ГОСТ 19903-74 / В Ст.3 Сп ГОСТ 14637-79	Мосводоканалниипроект Отдел № 5		

Формат 11

4И.436.04.01.103

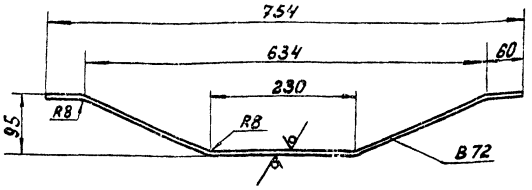

h14; $\pm\frac{IT14}{2}$.

Изм.	Лист	№ докум.	Подп.	Дата	4И.436.04.01.103	Лит.	Масса	Масштаб
Разраб.		Скворцов			Полоса нижняя	И	1,45	1:5
Пров.		Санокина				Лист	Листов 1	
Н.контр.		Кулагина			Лист Б8 ГОСТ 19903-74 / В Ст.3 Сп ГОСТ 14637-79	Мосводоканалниипроект Отдел № 5		

Формат 11

4И.436.04.01.104

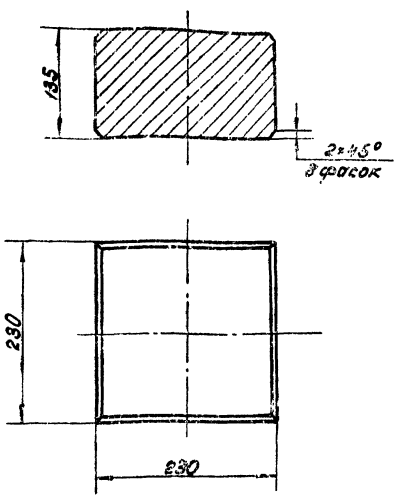

Неуказанные предельные отклонения размеров: H14; h14; $\pm\frac{IT14}{2}$.

Изм.	Лист	№ докум.	Подп.	Дата	4И.436.04.01.104	Лит.	Масса	Масштаб
Разраб.		Санокина			Обойма	И	32,0	1:4
Пров.		Пендерев				Лист	Листов 1	
Н.контр.		Кулагина			Ст.3 ГОСТ 380-71	Мосводоканалниипроект Отдел № 5		

Формат 11

4И.436.04.01.001

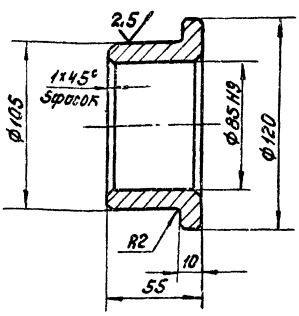

Неуказанные предельные отклонения размеров: h14; $\pm\frac{IT14}{2}$.

Изм.	Лист	№ докум.	Подп.	Дата	4И.436.04.01.001	Лит.	Масса	Масштаб
Разраб.		Санокина			Втулка	И	1,45	1:2
Пров.		Пендерев				Лист	Листов 1	
Н.контр.		Кулагина			Ст.3 ГОСТ 1050-74	Мосводоканалниипроект Отдел № 5		

Копировал: 18601-07 8

Формат 11

ЧИ.436.04.01.002

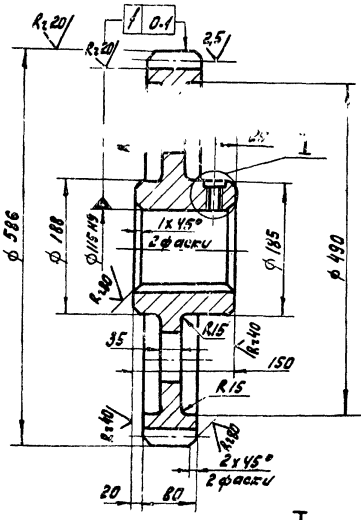

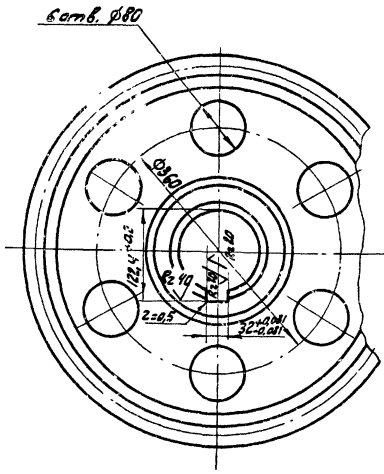

Модуль	m	10
Число зубьев	z	57
Нормальный исходный контур	—	ГОСТ 13755-81
Коэффициент смещения	X	0,2
Степень точности по ГОСТ 1643-72	—	Ст 8Х
Толщина зуба по хорде	S	$12,586^{-0,26}_{-0,495}$
Высота головки зуба по хорде	hx	5,72
Делительный диаметр	d	570
Обозначение чертежа сопряженной шестерни		ЧИ.436.04.00.011

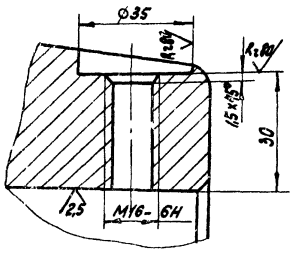

1. Допускаемые отклонения на размеры отливки по III классу точности ГОСТ 1855-55.
2. Литейные радиусы - R5, уклоны 1:20.
3. Неуказанные предельные отклонения размеров: $H14; h14; \pm \frac{IT14}{2}$.

				ЧИ.436.04.01.002	
Изм.	Лист	№ докум.	Подп.	Дата	Колесо зубчатое	Лит.	Масса	Масштаб
Разраб.		Сапохина				И	110,0	1:5
Пров.		Пендерев				Лист	Листов 1
Рук.		Пендерев					
Н. контр.		Кулагина			СЧ24-44 ГОСТ 1412-79	Мосводоканалнипроект Отдел №5	

Формат А2

ЧИ.436.04.01.003

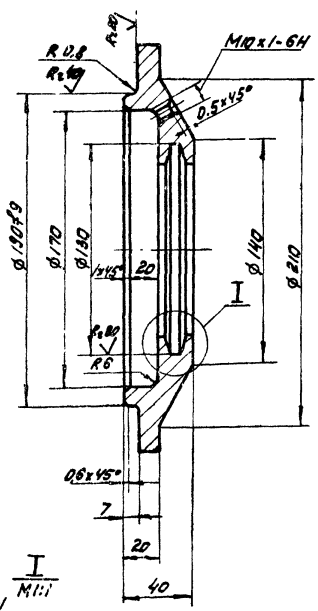

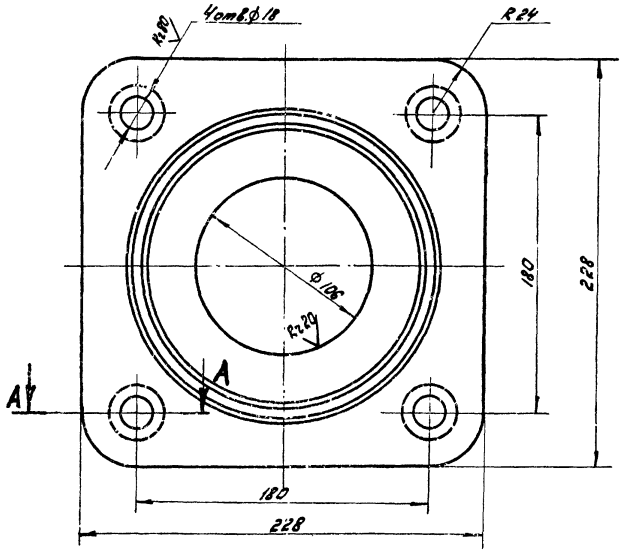

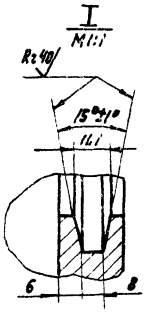

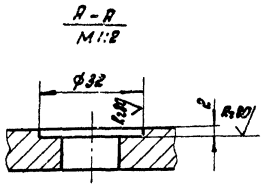

1. Допускаемые отклонения на размеры отливки выполнить по III классу точности по ГОСТ 1855-55.
2. Литейные радиусы - R3.
3. Неуказанные предельные отклонения размеров: $H14; h14; \pm \frac{IT14}{2}$.

				ЧИ.436.04.01.003	
Изм.	Лист	№ докум.	Подп.	Дата	Крышка подшипника	Лит.	Масса	Масштаб
Разраб.		Сапохина				И	3,5	1:2
Пров.		Пендерев				Лист	Листов 1
Рук.		Пендерев					
Н. контр.		Кулагина			СЧ18-36 ГОСТ 1412-79	Мосводоканалнипроект Отдел №5	

ЧИ.436.04.01.004

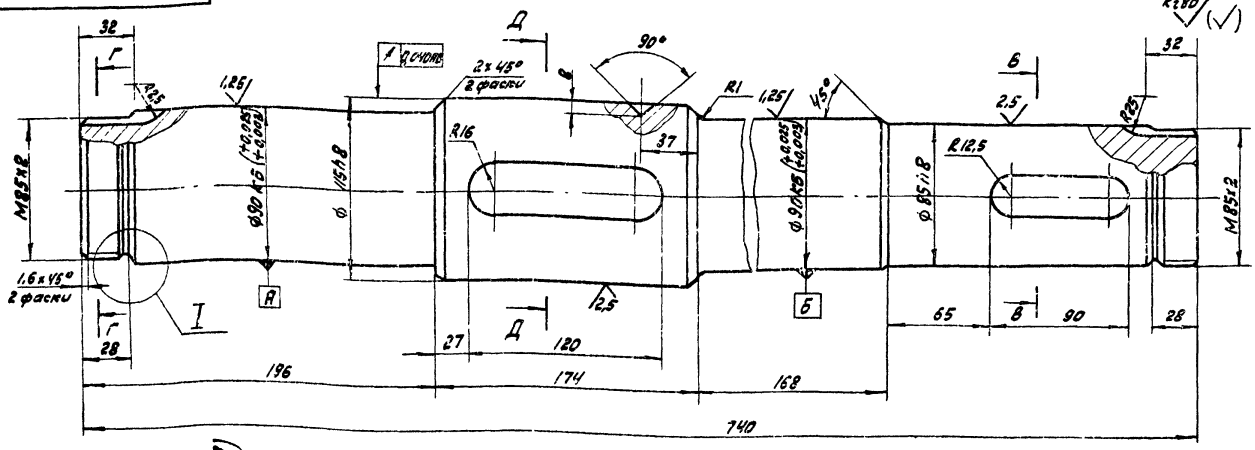

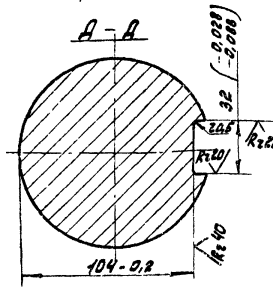

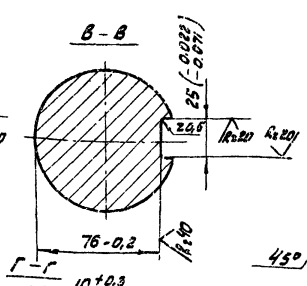

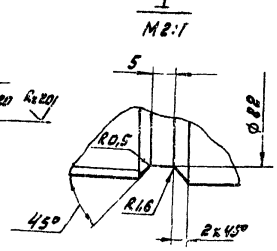

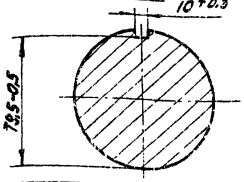

Неуказанные предельные отклонения размеров: h14, H14; $\pm \frac{IT14}{2}$.

Изм. Лист.	№ докум.	Подп.	Дата	ЧИ.436.04.01.004	
Разраб.	Сапожкина			Вал	Лит. И; Масса 43,0; Масштаб 1:2
Пров.	Пенофеев				Лист; Листов: 1
Рук.	Пенофеев			Сталь 45 ГОСТ 1050-74	Мособлоканалпроект Отдел N5
Н. контр.	Кулагина				

Формат 12

ЧИ.436.04.01.005

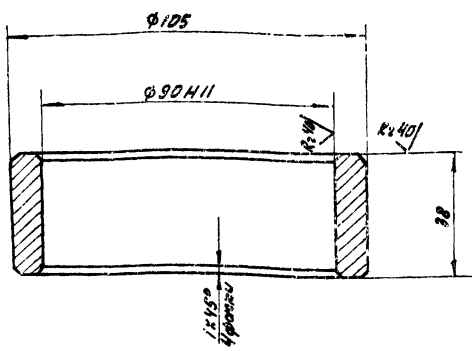

Неуказанные предельные отклонения размеров: h14; $\pm \frac{IT14}{2}$.

Изм. Лист.	№ докум.	Подп.	Дата	ЧИ.436.04.01.005	
Разраб.	Сапожкина			Кольцо дистанционное	Лит. И; Масса 0,31; Масштаб 1:1
Пров.	Сапожкина				Лист; Листов: 1
Н. контр.	Кулагина			Ст.3 ГОСТ 380-71	Мособлоканалпроект Отдел N5

Формат II

ЧИ.436.04.01.006

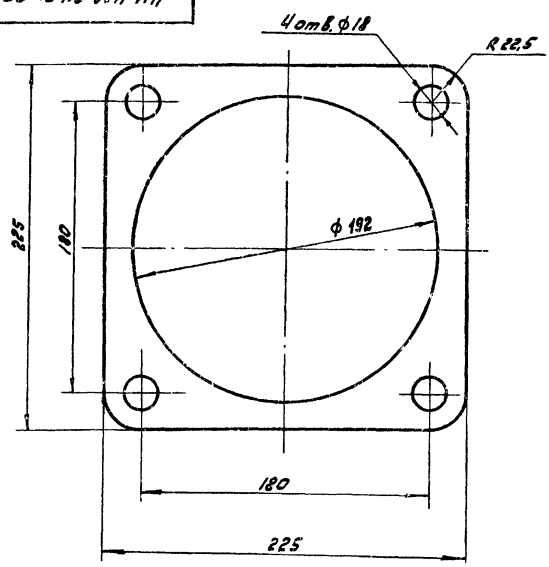

Изм. Лист.	№ докум.	Подп.	Дата	ЧИ.436.04.01.006	
Разраб.	Скворцов			Прокладка	Лит. И; Масса 0,03; Масштаб 1:2
Пров.	Пенофеев				Лист; Листов: 1
Н. контр.	Кулагина			Картон А1 Б ГОСТ 9347-74	Мособлоканалпроект Отдел N5

Инв. N подл. | Подп. и дата | Взам. инв. N | Инв. N дубл. | Подп. и дата

Копировал: [illegible] 1865-07 10 Формат А

4И.436.04.01.007

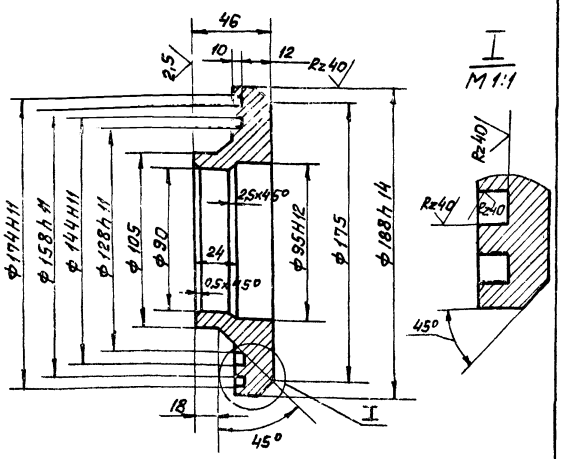

1. Неуказанные предельные отклонения размеров: h14; $\pm\frac{IT14}{2}$.
2. Допускаемые отклонения на размеры отливки выполнить по III классу точности ГОСТ 1855-55.

Изм.	Лист	№ докум.	Подп.	Дата	4И.436.04.01.007	Лит.	Масса	Масштаб
Разраб.		Самохина			Кольцо уплотнительное	И	3.8	1:2
Пров.		Пендерев				Лист	Листов: 1	
Н.контр.		Кулагина			С4-18-36 ГОСТ 1412-79	Мосводоканалниипроект Отдел №5		

формат 11

4И.436.04.01.008

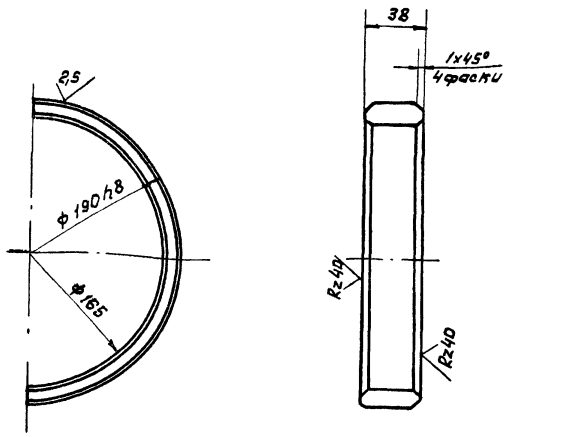

h14; $\pm\frac{IT14}{2}$.

Изм.	Лист	№ докум.	Подп.	Дата	4И.436.04.01.008	Лит.	Масса	Масштаб
Разраб.		Скворцов			Полукольцо	И	0.05	1:2
Пров.		Самохина				Лист	Листов 1	
Н.контр.		Кулагина			Лист Б26 ГОСТ 19903-74 / ВСТ.3 Сп ГОСТ 14637-79	Мосводоканалниипроект Отдел №5		

Инв. № подл. | Подп. и дата | Взам. инв. № | Инв. № дубл. | Подп. и дата

формат 11

4И.436.04.01.009

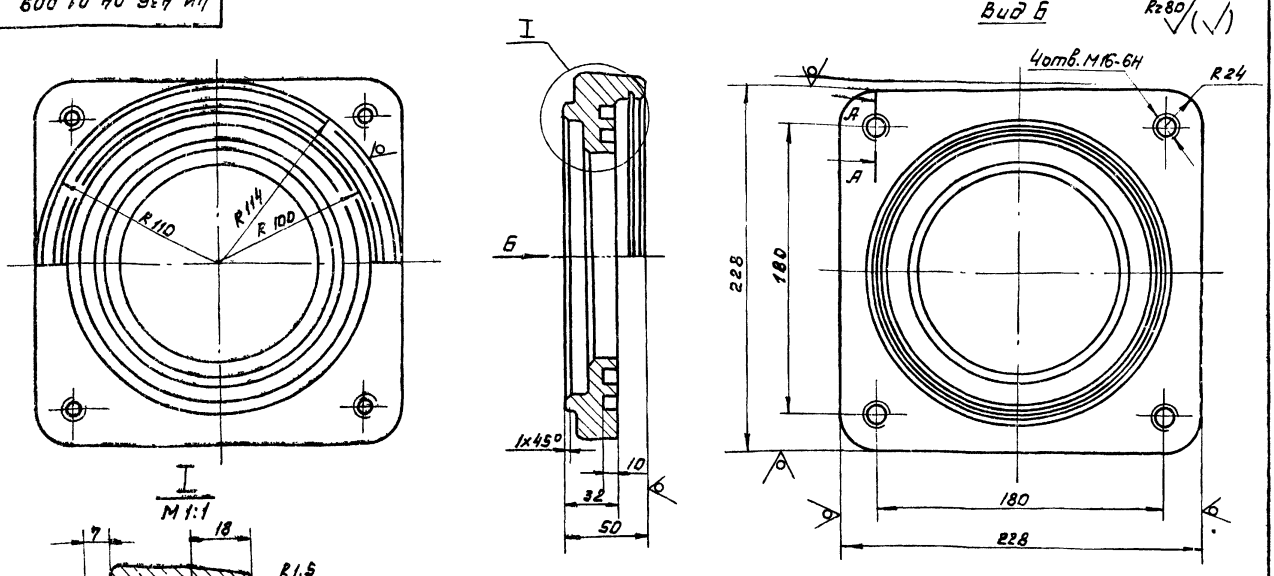

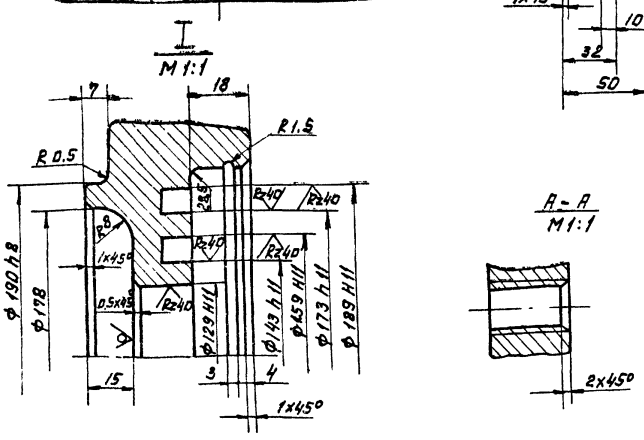

1. Допускаемые отклонения на размеры отливки выполнить по III классу точности по ГОСТ 1855-55.
2. Литейные радиусы - R3, уклоны 1:10.
3. Неуказанные предельные отклонения размеров: H14; h14; $\pm\frac{IT14}{2}$.

Изм.	Лист	№ докум.	Подп.	Дата	4И.436.04.01.009	Лит.	Масса	Масштаб
Разраб.		Самохина			Крышка подшипника	И	7.0	1:2
Пров.		Пендерев				Лист	Листов 1	
Н.контр.		Кулагина			С4 18-36 ГОСТ 1412-79	Мосводоканалниипроект Отдел №5		

копировал: 18601-07 11

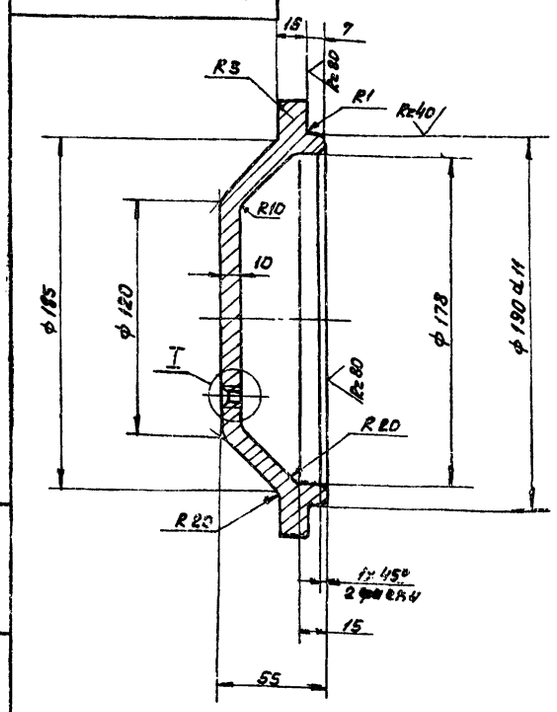

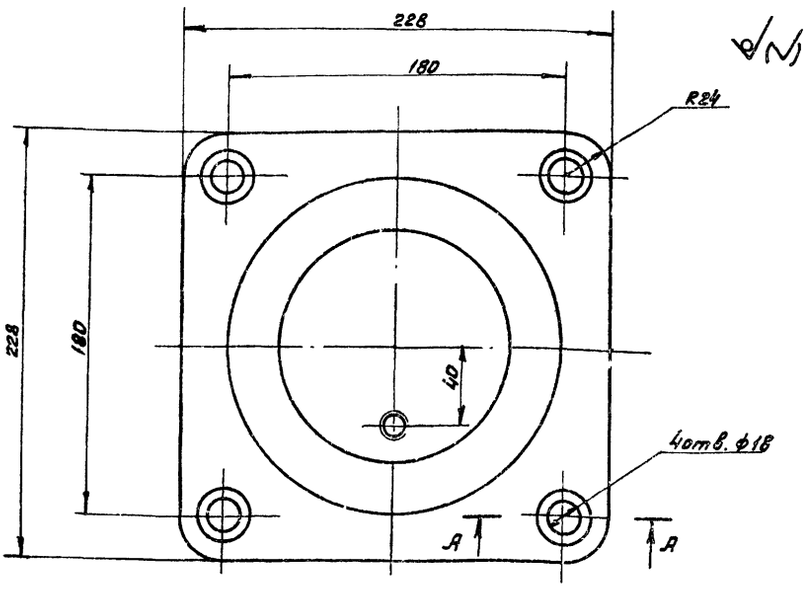

1. Допускаемые отклонения на размеры отливки выполнить по III классу точности по ГОСТ 1855-55.
2. Литейные радиусы – R3, уклоны 1:5.
3. Неуказанные предельные отклонения размеров: $H14$; $h14$; $\pm \frac{IT14}{2}$.

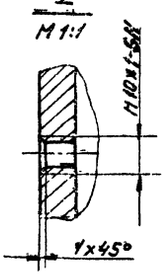

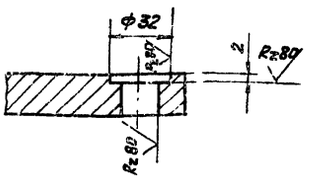

						4И. 436. 04. 01. 011	
Изм.	Лист	№ докум.	Подп.	Дата			
Разраб.		Самохина			Крышка подшипника	Лит. И	Масса 6.0	Масштаб 1:2
Пров.		Пендерев				Лист	Листов: 1
Н.контр.		Кулагина			С4 18-36 ГОСТ 1412-79	Новосибирскпроект Отдел №5	

Формат 12

Формат	Зона	Поз.	Обозначение	Наименование	Кол.	Примеч.
				Документация		
			4И. 436. 04. 02. 000 СБ	Сборочный чертеж		
				Детали		
11		1	4И. 436. 04. 02. 001	Накладка	4	
11		2	4И. 436. 04. 02. 001-01	Накладка	1	
11		3	4И. 436. 04. 02. 001-02	Накладка	1	
11		4	4И. 436. 04. 02. 002	Швеллер	1	
11		5	4И. 436. 04. 02. 002-01	Швеллер	1	
11		6	4И. 436. 04. 02. 003	Ребро	4	
11		7	4И. 436. 04. 02. 004	Лапа	4	
64		8	4И. 436. 04. 02. 005	Стяжка		
				Швеллер 12 ГОСТ 8240-72 / Ст3 Сп ГОСТ 535-79		
				L = 270 h14	2	2.3кг
64		9	4И. 436. 04. 02. 006	Пластина		
				Полоса 58.14×100 ГОСТ 103-76 / В Ст3 Сп ГОСТ 535-79		
				L = 425 h14	2	3.1кг

						4И. 436. 04. 02. 000	
Изм.	Лист	№ докум.	Подп.	Дата			
Разраб.		Самохина			Рама	Лит. И	Лист 1	Листов 2
Пров.		Пендерев				Новосибирскпроект Отдел №5	
Н.контр.		Кулагина					

Формат 11

Формат	Зона	Поз.	Обозначение	Наименование	Кол.	Примеч.
64		10	4И. 436. 04. 02. 011	Ребро		
				Лист 610 ГОСТ 19903-74 / В Ст3 Сп ГОСТ 14637-79		
				105 × 375 h14	4	3.1кг
64		11	4И. 436. 04. 02. 012	Ребро		
				Лист 610 ГОСТ 19903-74 / В Ст3 Сп ГОСТ 14637-79		
				170 × 935 h14	4	5.0кг
64		12	4И. 436. 04 02. 013	Бобышка		
				Круг 870 ГОСТ 2590-71 / В Ст3 Сп ГОСТ 535-79		
				L = 50 h14	4	1.5кг
64		13	4И. 436. 04. 02. 014	Швеллер		
				Швеллер 20 ГОСТ 8240-72 / В Ст3 Сп ГОСТ 535-79		
				L = 590 h14	1	10.9кг
64		14	4И. 436. 04. 02. 015	Швеллер		
				Швеллер 24 ГОСТ 8240-72 / В Ст3 Сп ГОСТ 535-79		
				L = 590 h14	1	14.2кг

Инв. № подл. | Подп. и дата | Взам. инв. № | Инв. № дубл. | Подп. и дата

						4И. 436. 04. 02. 000	Лист 2
Изм.	Лист	№ докум.	Подп.	Дата			

Копировал: [illegible]

Формат 11

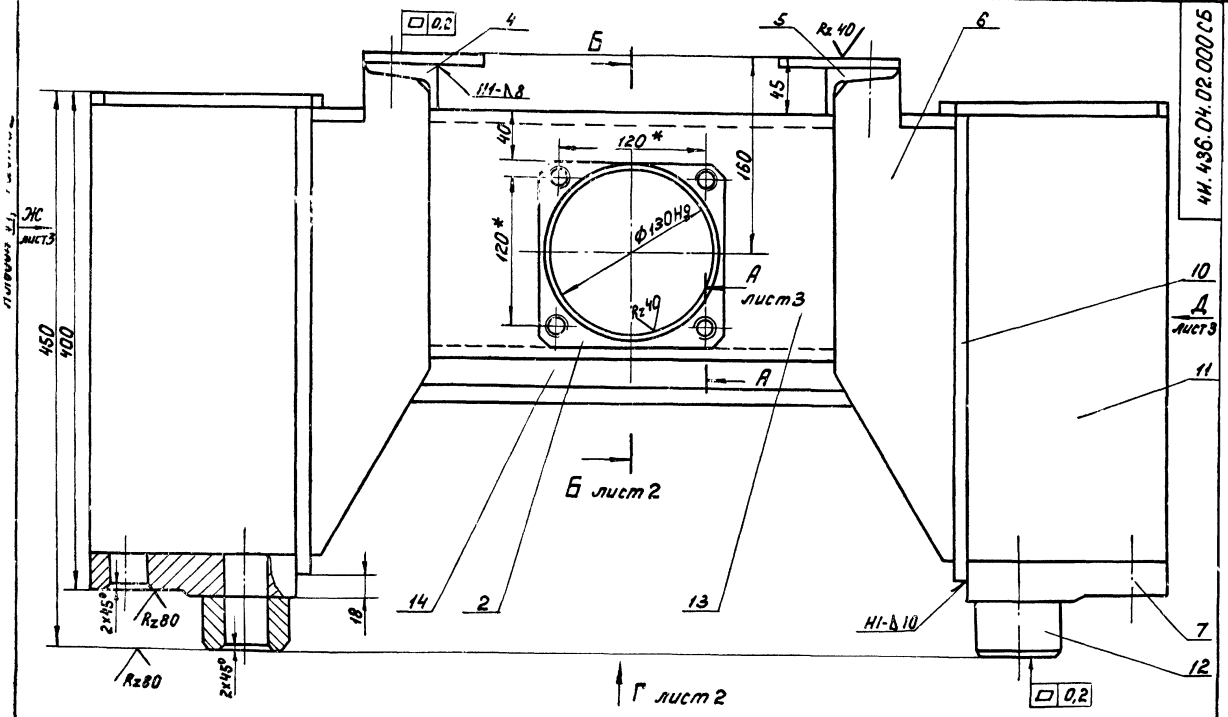

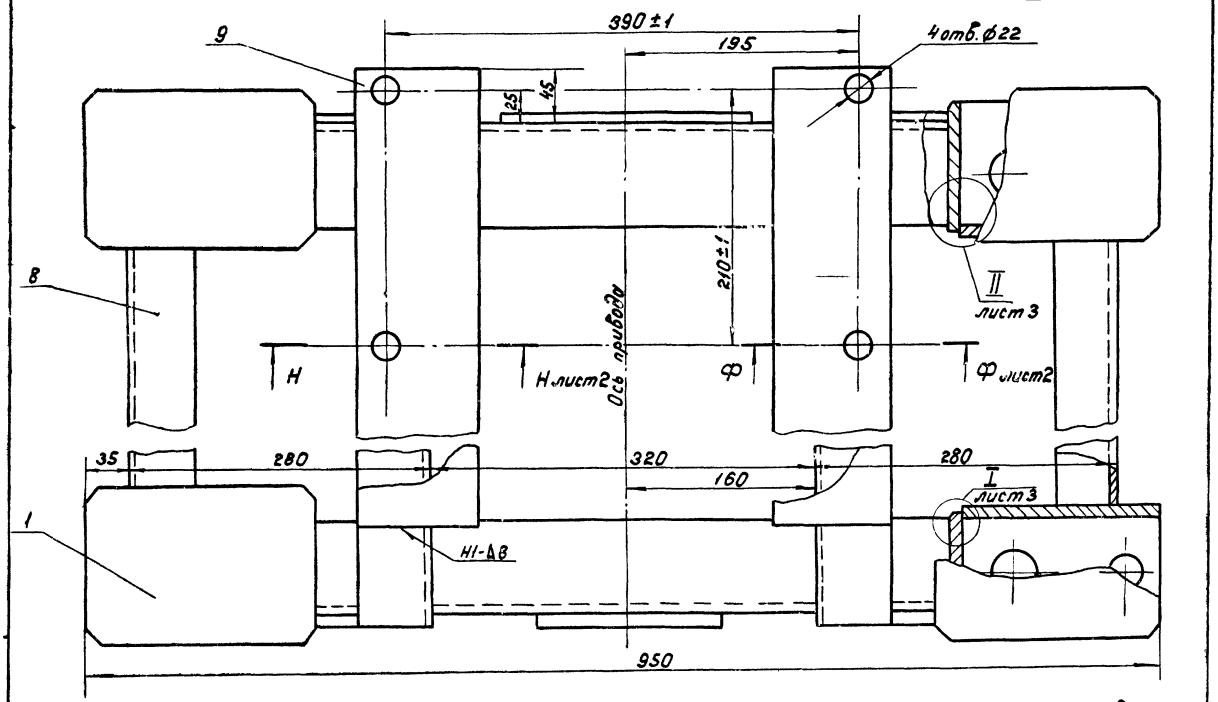

1. Неуказанные предельные отклонения размеров: H14; h14; $\pm \frac{IT14}{2}$ и для деталей без чертежа.
2. Сварку производить по контуру прилегания деталей по ГОСТ 5264-80-Т1-Δ8 кроме мест обозначенных особо.
3. Шероховатость обрабатываемых поверхностей деталей без чертежа Rz 160.
4. ** Размечать по сопрягаемым деталям.
5. * Размеры для справок.

					ИИ.436.04.02.000 СБ		
Изм.	Лист	№ докум.	Подп.	Дата			
Разраб.		Сапокин			Рама	Лит.	Масса	Масштаб
Пров.		Пенерев				И	124,0	1:2,5
Рук.		Пенерев			Сборочный чертеж.	Лист 1	Листов 3	
Н.контр.		Кулагина				Мосводоканалпроект Отдел N5		

Копировал: [illegible] 18601-07 13 Формат 22

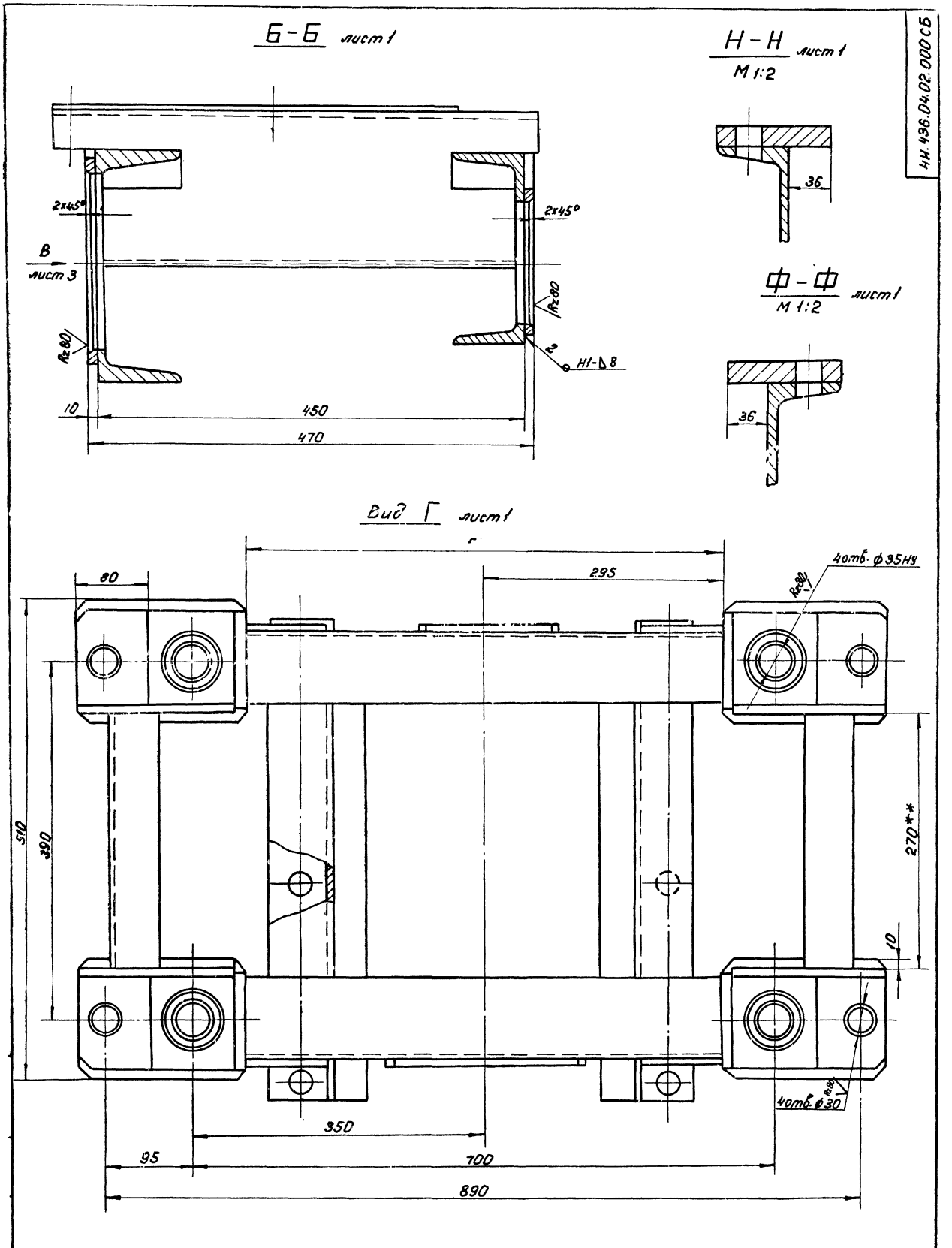

					4И.436.04.02.000СБ			
Изм.	Лист	№ докум.	Подп.	Дата	Рама Сборочный чертеж	Лит.	Масса	Масштаб
Разраб.		Самохина				И	—	—
Пров.		Пендерев				Лист 2	Листов 6	
Рук.		Пендерев				Мосводоканалниипроект Отдел № 5		
Н.контр.		Кулагина						

копировал: 18601-07 14 формат 22

4И.436.04.02.000 СБ

Вид Ж лист 12

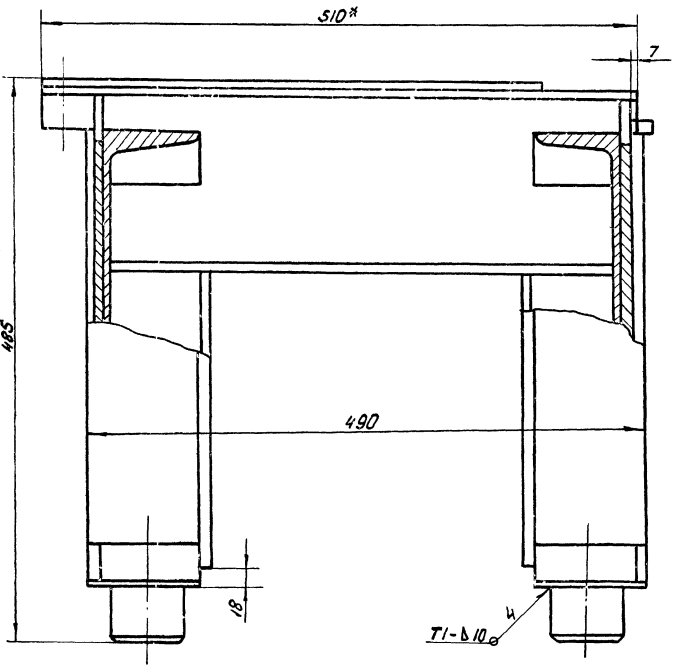

I лист 1
М 1:2

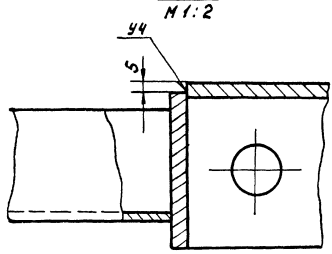

II лист 1
М 1:2

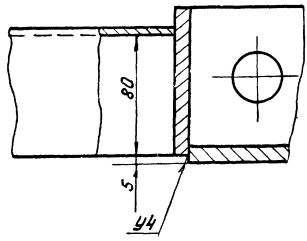

Вид В лист 2

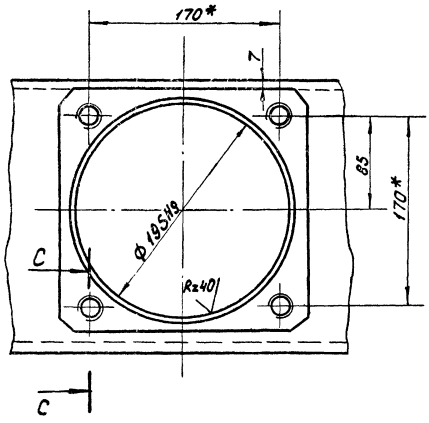

Вид Д лист 1

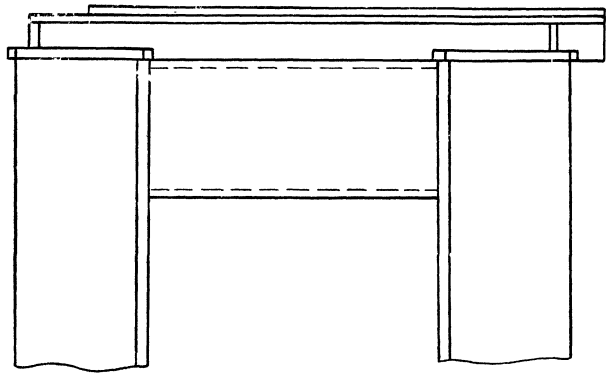

А - А лист 1
М 1:1

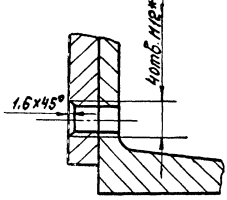

С - С
М 1:1

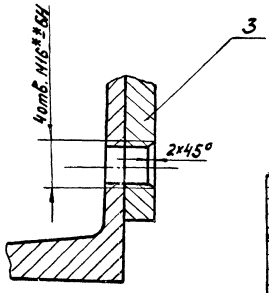

					4И.436.04.02.000 СБ			
Изм.	Лист	№ докум.	Подп.	Дата	Рама	Лит.	Масса	Масштаб
Разраб.		Самохина				И	—	—
Пров.		Пендерев			Сборочный чертеж	Лист 3	Листов	
Рук.		Пендерев				Мосводоканалниипроект Отдел № 5		
Н.контр.		Куласина						

копировал: 18601-07 15 формат 22

4И.436.04.02.001

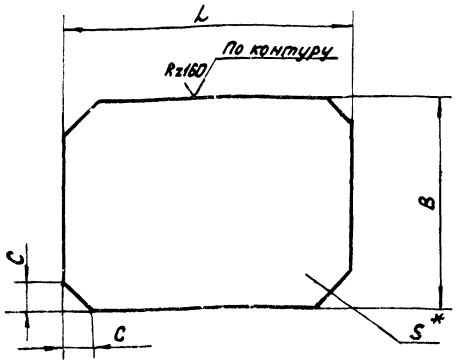

Обозначение	L мм	B мм	S мм	C мм	Масса, кг
4И.436.04.02.001	190	130	10	10	1,8
4И.436.04.02.001-01	150	150	14	10	2,5
4И.436.04.02.001-02	216	216	14	18	4,5

1. h14; ± $\frac{IT14}{2}$.
2* Размеры для справок

Изм.	Лист	№ докум.	Подп.	Дата	4И.436.04.02.001	Лит.	Масса	Масштаб
Разраб.		Санохина			Накладка	И		—
Пров.		Пендерев				Лист	Листов 1	
Н.контр.		Кулагина			Лист Б8 ГОСТ 19903-74 / В Ст.3сп ГОСТ 14637-79	Мосводоканалниипроект Отдел № 5		

Формат 11

4И.436.04.02.002

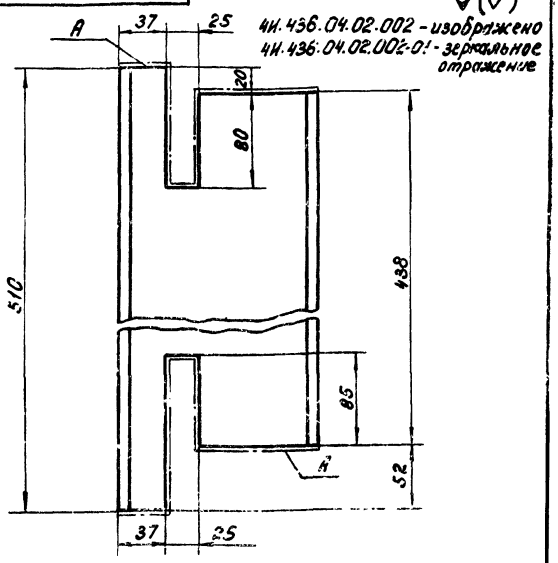

4И.436.04.02.002 - изображено
4И.436.04.02.002-01 - зеркальное отражение

1. Шероховатость поверхности А — Rz160.

Изм.	Лист	№ докум.	Подп.	Дата	4И.436.04.02.002	Лит.	Масса	Масштаб
Разраб.		Санохина			Швеллер	И	6,2	1:2,5
Пров.		Пендерев				Лист	Листов 1	
Н.контр.		Кулагина			Швеллер 16 ГОСТ 8240-72 / В Ст.3сп ГОСТ 535-79	Мосводоканалниипроект Отдел № 5		

Формат 11

4И.436.04.02.003

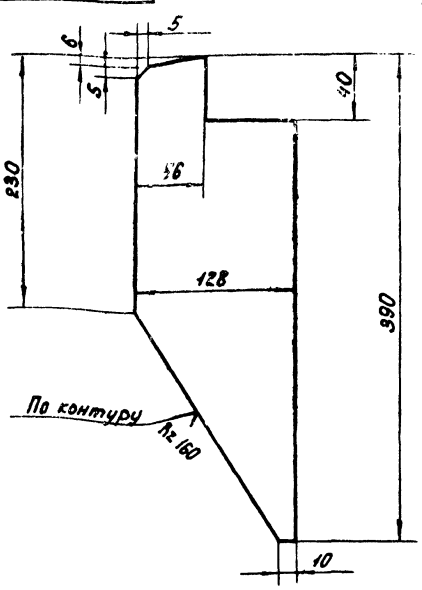

h14; ± $\frac{IT14}{2}$.

Изм.	Лист	№ докум.	Подп.	Дата	4И.436.04.02.003	Лит.	Масса	Масштаб
Разраб.		Санохина			Ребро	И	2,0	1:2,5
Пров.		Пендерев				Лист	Листов 1	
Н.контр.		Кулагина			Лист Б8 ГОСТ 19903-74 / В Ст.3сп ГОСТ 14637-79	Мосводоканалниипроект Отдел № 5		

Формат 11

4И.436.04.02.004

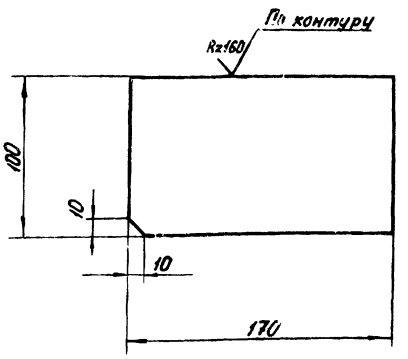

H14; h14; ± $\frac{IT14}{2}$.

Изм.	Лист	№ докум.	Подп.	Дата	4И.436.04.02.004	Лит.	Масса	Масштаб
Разраб.		Скворцов			Лапа	И	4,2	1:2
Пров.		Санохина				Лист	Листов 1	
Н.контр.		Кулагина			Полоса Б-2-32×100 ГОСТ 103-76 / В Ст.3сп ГОСТ 535-79	Мосводоканалниипроект Отдел № 5		

Копировал. 18601-07 16 Формат 11

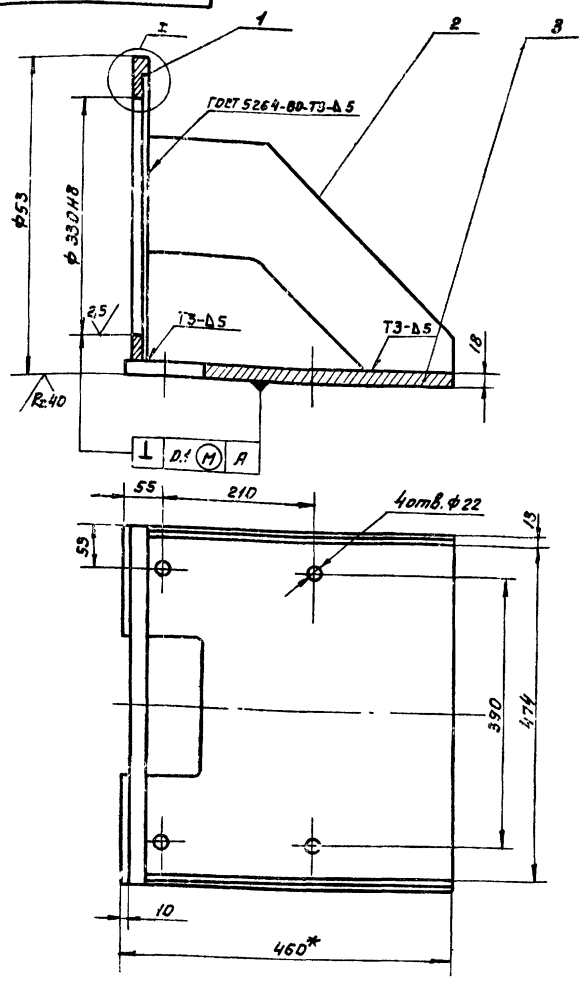

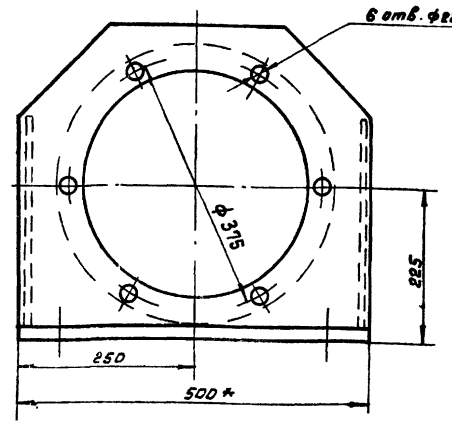

I

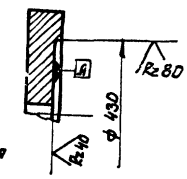

1. Неуказанные предельные отклонения размеров: $h14; h14; \pm \frac{IT14}{2}$.

2.* Размеры для справок

Изм.	Лист	№ докум.	Подп.	Дата	4И. 436. 04. 03. 000 СБ			
Разраб.		Скворцов			Кронштейн	Лит.	Масса	Масштаб
Пров.		Сапохина				И	56.5	1:5
Н. контр.		Кулагина			Сборочный чертеж	Лист	Листов: 1	
						Новосибтехмонтажпроект Отдел №5		

Формат 1в

Формат	Зона	Поз.	Обозначение	Наименование	Кол.	Примеч.
				Документация		
1в			4И 436.04.03.000 СБ	Сборочный чертеж		
				Детали		
11		1	4И. 436. 04. 03. 001	Фланец	1	
11		2	4И. 436. 04. 03. 002	Ребро	2	
11		3	4И. 436. 04. 03. 003	Основание	1	

Изм.	Лист	№ докум.	Подп.	Дата	4И. 436. 04. 03. 000			
Разраб.		Новосилев			Кронштейн	Лит.	Лист	Листов
Пров.		Пенаверев				И		1
Н. контр.		Кулагина				Новосибтехмонтажпроект Отдел №5		

Формат 11

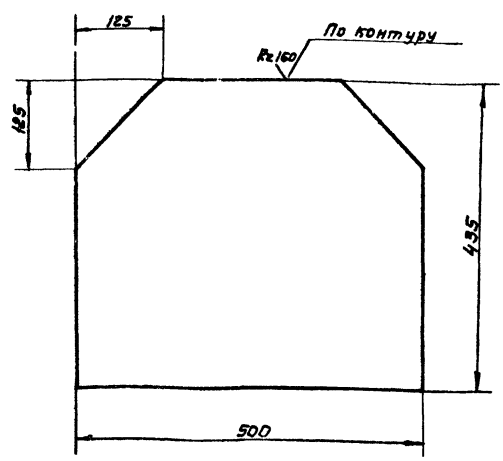

$h14; h14; \pm \frac{IT14}{2}$.

Изм.	Лист	№ докум.	Подп.	Дата	4И. 436. 04. 03. 001			
Разраб.		Скворцов			Фланец	Лит.	Масса	Масштаб
Пров.		Сапохина				И	19.4	1:5
Н. контр.		Кулагина			Лист 620 ГОСТ 19903-74 / Вст 3. Сп ГОСТ 14637-79	Лист	Листов 4	
						Новосибтехмонтажпроект Отдел №5		

Копировал

Формат 11

4И.436.04.03.002

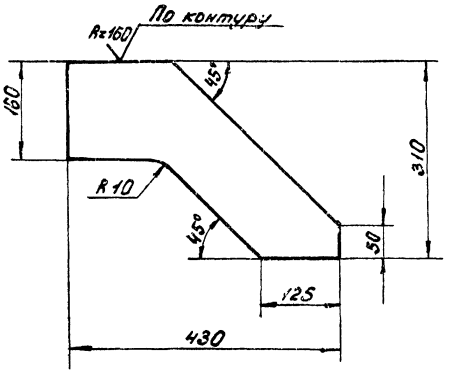

$h14; \pm \frac{IT14}{2}$.

Изм.	Лист	№ докум.	Подп.	Дата	4И.436.04.03.002		
Разраб.	Скворцов				Ребро	Лит. И	Масса 4,3	Масштаб 1:5
Пров.	Самохина					Лист	Листов: 1
Н.контр.	Кулагина				Лист Б8 ГОСТ 19903-74 В ст.3 Сп ГОСТ 14637-79	Мосводоканалниипроект Отдел №5	

Формат 11

4И.436.04.03.003

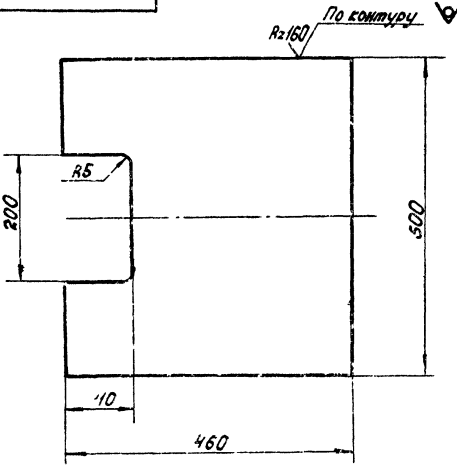

$h14; \pm \frac{IT14}{2}$.

Изм.	Лист	№ докум.	Подп.	Дата	4И.436.04.03.003		
Разраб.	Скворцов				Основание	Лит. И	Масса 32,5	Масштаб 1:5
Пров.	Самохина					Лист	Листов: 1
Н.контр.	Кулагина				Лист Б20 ГОСТ 19903-74 В ст 3 Сп ГОСТ 14637-79	Мосводоканалниипроект Отдел №5	

Инв.№ подл. | Подп. и дата | Инв.№ дубл. | Подп. и дата

Формат 11

4И.436.04.00.001

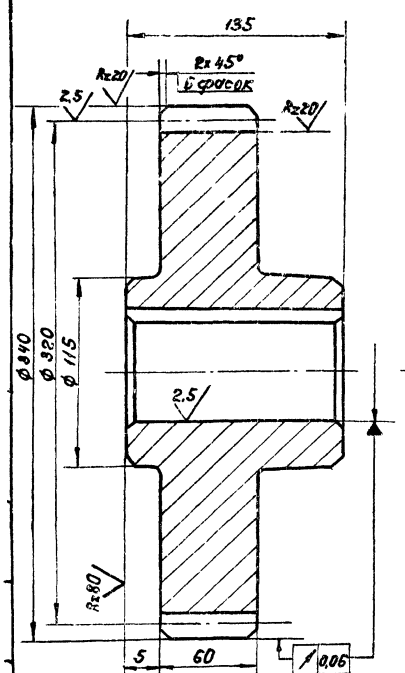

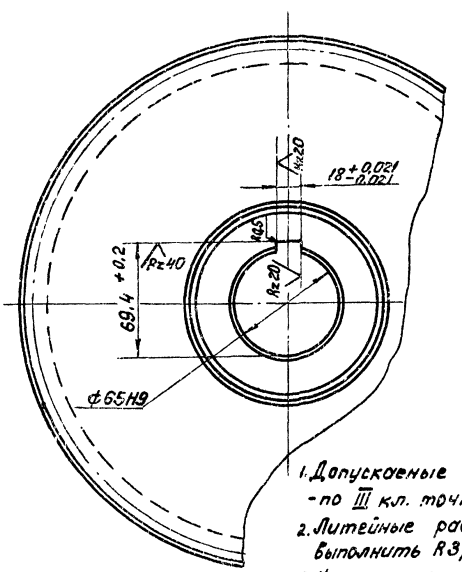

Модуль	m	10
Число зубьев	2	32
Нормальный исходный контур	—	ГОСТ 13755-81
Коэффициент смещения	x	0,2
Степень точности по ГОСТ 1643-72		Ст 8х
Толщина зуба по хорде	S	$13,87^{-0,185}_{-0,365}$
Высота зуба по хорде	hx	7,48
Делительная окружность	α	320
Обозначение чертежа сопряженного колеса	—	4И.436.04.00.006

1. Допускаемые отклонения на размеры отливки - по III кл. точности ГОСТ 1855-55.
2. Литейные радиусы, не указанные на чертеже, выполнить R3, уклоны 1:10.
3. Неуказанные предельные отклонения размеров: $h14; \pm \frac{IT14}{2}$.

Изм.	Лист	№ докум.	Подп.	Дата	4И.436.04.00.001		
Разраб.	Самохина				Шестерня сменная	Лит. И	Масса 31,0	Масштаб 1:2
Пров.	Пендерев					Лист	Листов: 1
Рук.	Пендерев						
Н.контр.	Кулагина				С424-44 ГОСТ 1412-79	Мосводоканалниипроект Отдел №5	

Копировал: ИЛ 18601-07 18 Формат 12

√(√)

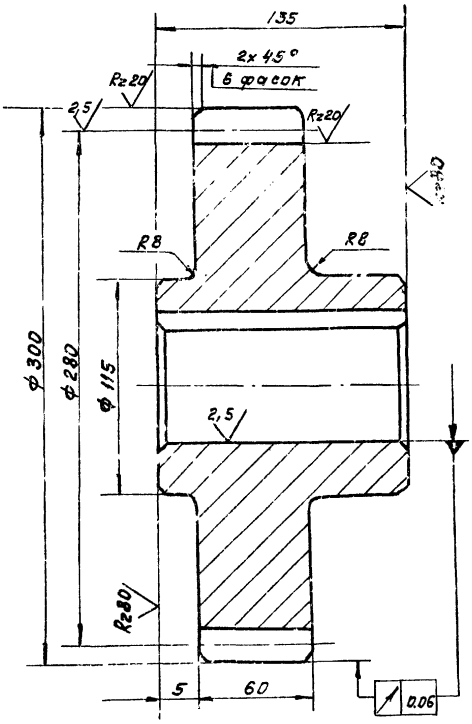

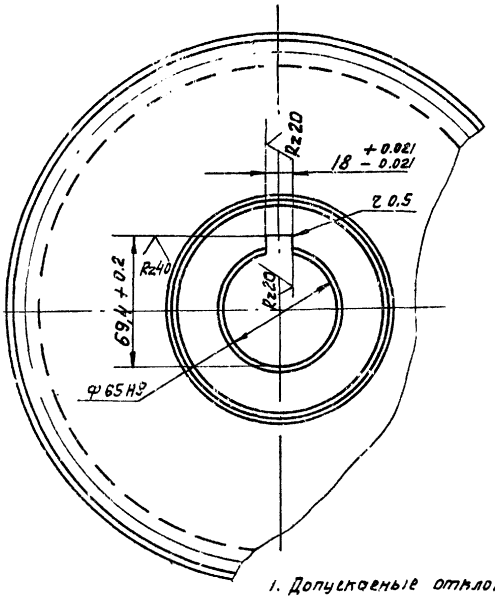

Модуль	m	10
Число зубьев	z	28
Нормальный исходный контур	—	ГОСТ 13755-81
Коэффициент смещения	x	0.2
Степень точности по ГОСТ 1643-72	—	8-7-6-Ва
Толщина зуба по хорде	S	$13.67^{-0.185}_{-0.365}$
Высота зуба по хорде	hx	7.48
Делительная окружность	d	280
Обозначение чертежа сопряженного колеса	—	ЧИ.436.04.00.005

1. Допускаемые отклонения на размеры отливки - по III кл. точности ГОСТ 1855-55.
2. Литейные радиусы, не указанные на чертеже выполнить R3, уклоны 1:10.
3. $h14; \pm \frac{IT14}{2}$.

Изм.	Лист	№ докум.	Подп.	Дата	ЧИ.436.04.00.002			
Разраб.		Самохина			Шестерня сменная	Лит.	Масса	Масштаб
Пров.		Пендерев				И	29.0	1:2
Рук.		Пендерев				Лист	Листов 1	
Н.контр.		Булагина			С4 24-44 ГОСТ 1412-79	Мосводоканалнипроект Отдел №5		

Формат 12

√(√)

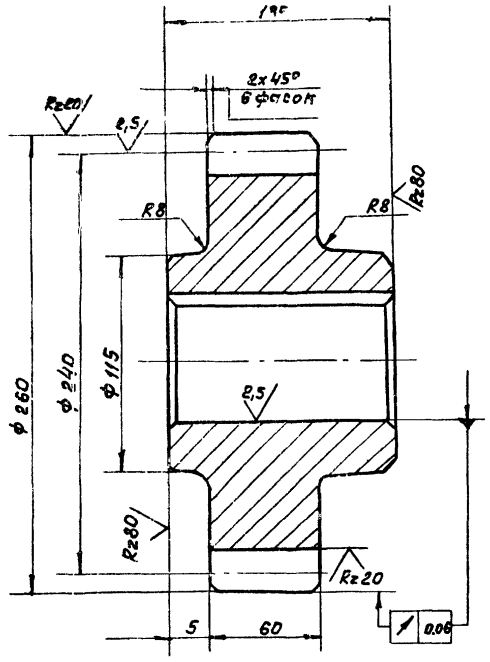

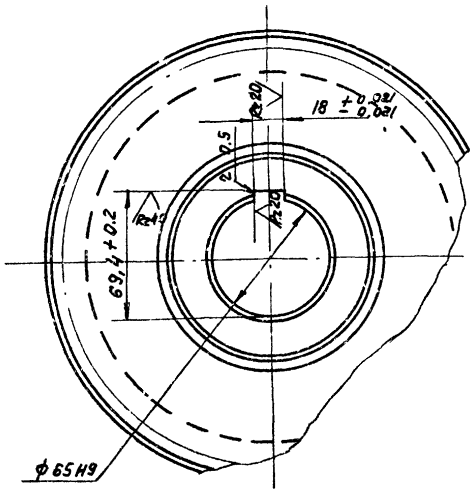

Модуль	m	10
Число зубьев	z	24
Нормальный исходный контур	—	ГОСТ 13755-81
Коэффициент смещения	x	0.2
Степень точности по ГОСТ 1643-72	—	8-7-6-Ва
Толщина зуба по хорде	S	$13.67^{-0.185}_{-0.365}$
Высота зуба по хорде	hx	7.48
Делительная окружность	d	240
Обозначение чертежа сопряженного колеса	—	ЧИ.436.04.00.004

1. Допускаемые отклонения на размеры отливки - по III кл. точности ГОСТ 1855-55.
2. Литейные радиусы, не указанные на чертеже выполнить R3, уклоны 1:10.
3. $h14; \pm \frac{IT14}{2}$.

Изм.	Лист	№ докум.	Подп.	Дата	ЧИ.436.04.00.003			
Разраб.		Самохина			Шестерня сменная	Лит.	Масса	Масштаб
Пров.		Пендерев				И	23.0	1:2
Рук.		Пендерев				Лист	Листов 1	
Н.контр.		Булагина			С4 24-44 ГОСТ 1412-79	Мосводоканалнипроект Отдел №5		

ЧИ.436.04.00.004

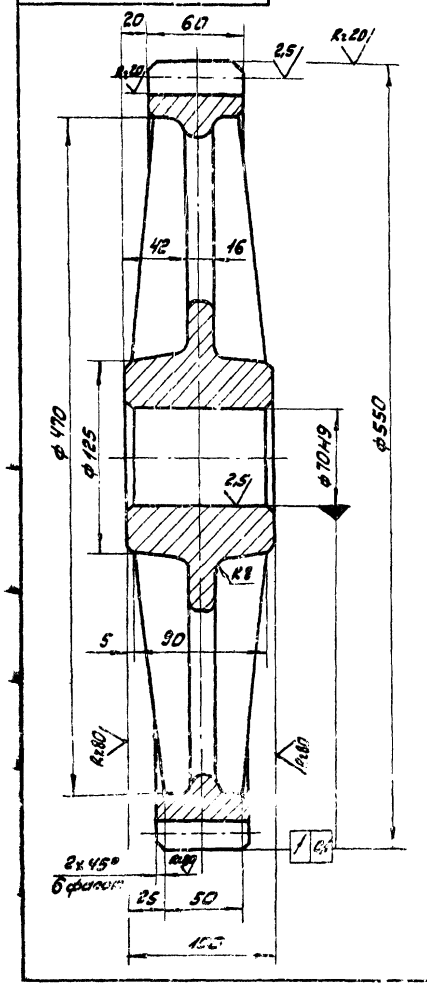

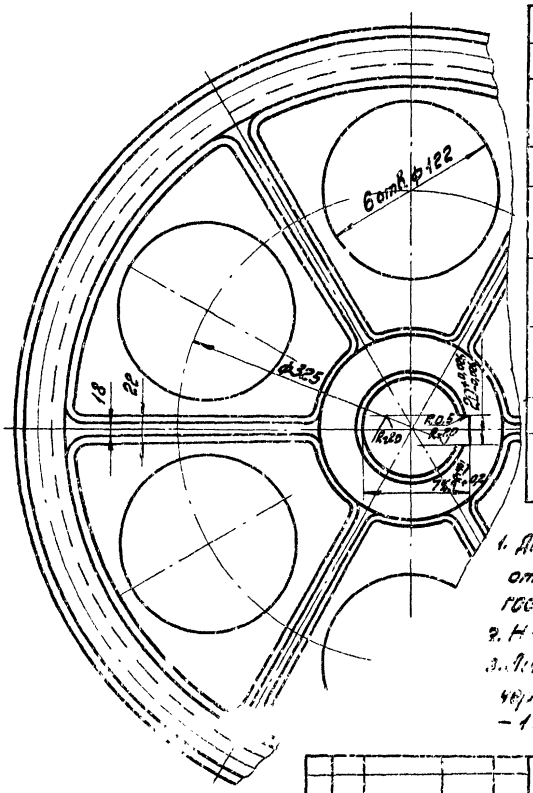

Модуль	m	10
Число зубьев	z	53
Нормальный исходный контур	—	ГОСТ 13755-81
Коэффициент смещения	x	0,2
Степень точности по ГОСТ 1643-72	—	8-7-6-Ва
Толщина зуба по хорде	S	$13,87^{-0,25}_{-0,495}$
Высота зуба по хорде	hx	7,48
Делительный диаметр	d	530
Обозначение чертежа сопряженной шестерни		ЧИ.436.04.00.003

1. Допускаемые отклонения на размеры отливки – по [illegible] классу точности ГОСТ 1855-[illegible].
2. H14; h14; ± $\frac{IT14}{2}$.
3. Литейные радиусы, неуказанные на чертеже – R3, литейные уклоны – 1:10.

					ЧИ.436.04.00.004			
Изм.	Лист	№ докум.	Подп.	Дата	Колесо зубчатое сменное	Лит.	Масса	Масштаб
Разраб.		Самохина				И	54,0	1:2,5
Пров.		Пендерев				Лист	Листов: 1	
Н.контр.		Кулагина			СЧ.24-44 ГОСТ 1412-79	Мосводоканалниипроект Отдел № 5		

Формат 12

ЧИ.436.04.00.005

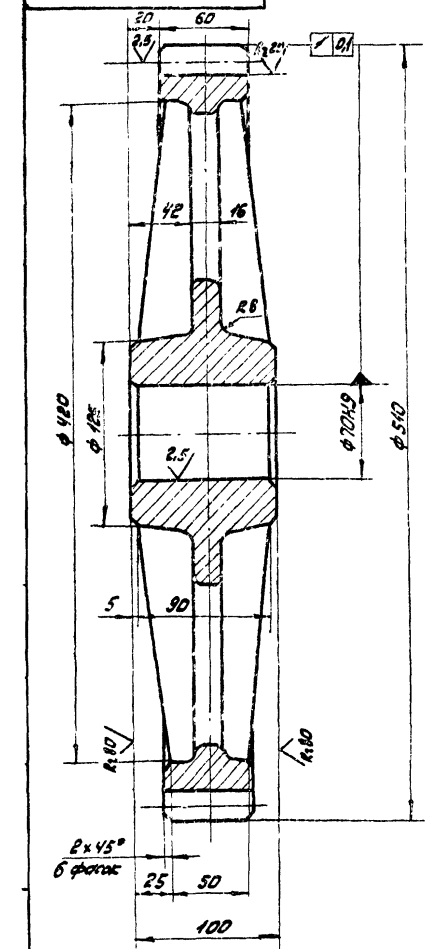

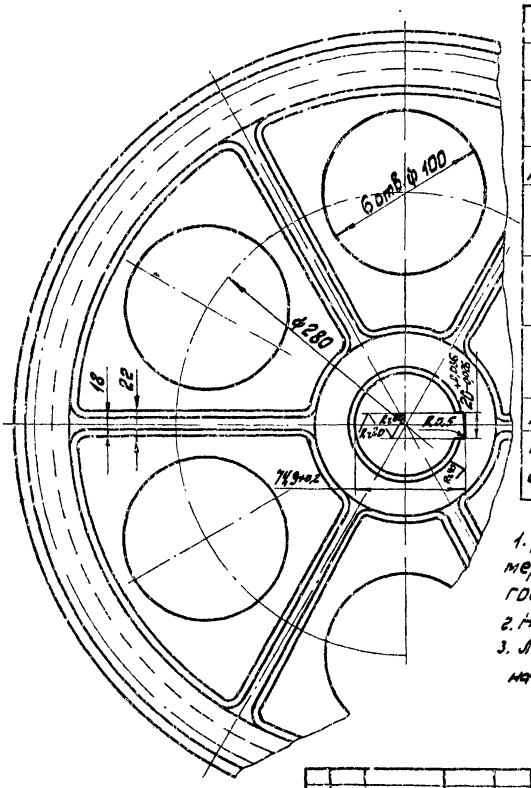

Модуль	m	10
Число зубьев	z	49
Нормальный исходный контур	—	ГОСТ 13755-81
Коэффициент смещения	x	0,2
Степень точности по ГОСТ 1643-72	—	8-7-6-Ва
Толщина зуба по хорде	S	$13,87^{-0,22}_{-0,40}$
Высота зуба по хорде	hx	7,48
Делительный диаметр	d	490
Обозначение чертежа сопряженной шестерни		ЧИ.436.04.00.002

1. Допускаемые отклонения на размеры отливки – по III классу точности ГОСТ 1855-55.
2. H14; h14; ± $\frac{IT14}{2}$.
3. Литейные радиусы, неуказанные на чертеже – R3, уклоны 1:10.

					ЧИ.436.04.00.005			
Изм.	Лист	№ докум.	Подп.	Дата	Колесо зубчатое z = 49; m = 10	Лит.	Масса	Масштаб
Разраб.		Самохина				И	51,0	1:2,5
Пров.		Пендерев				Лист	Листов: 1	
Н.контр.		Кулагина			СЧ24-44 ГОСТ 1412-79	Мосводоканалниипроект Отдел № 5		

Копировал: [illegible] 18601-07 20 Формат 12

Типовой проект 902-2-363.8.
Альбом VI, часть 2

4И.436.04.00.006

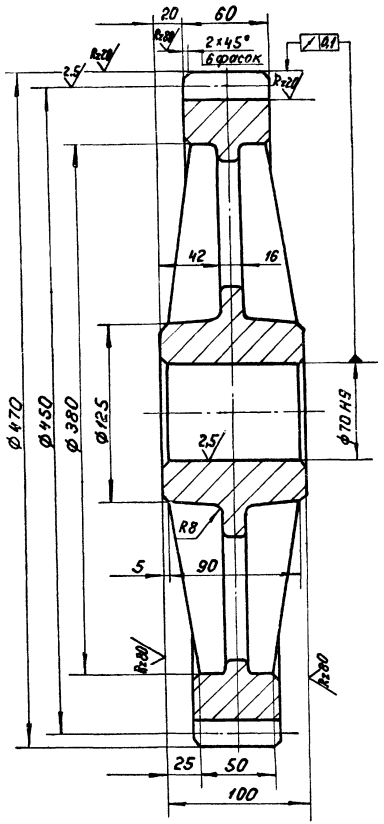

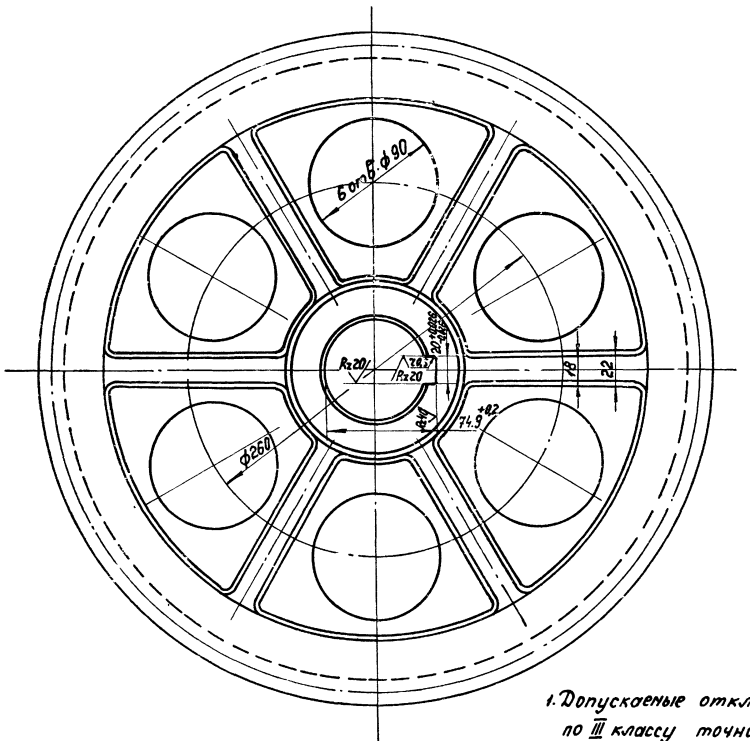

Модуль	m	10
Число зубьев	z	45
Нормальный исходный контур	—	ГОСТ 13755-81
Коэффициент смещения	x	0,2
Степень точности по ГОСТ 1643-72	—	8-7-6-Ba
Толщина зуба по хорде	S	$13{,}87^{-0.22}_{-0.40}$
Высота зуба по хорде	h_x	7,48
Делительный диаметр	d	450
Обозначение чертежа сопряженной шестерни		4И.436.04.00.002

1. Допускаемые отклонения на размеры отливки по III классу точности ГОСТ 1855-55.
2. Неуказанные предельные отклонения размеров: H14; h14; $\pm\frac{IT14}{2}$.
3. Литейные радиусы, не указанные на чертеже, выполнить R3, литейные уклоны 1:10.

Изм.	Лист	№ докум.	Подп.	Дата	4И.436.04.00.006		
Разраб.		Самохина			Колесо зубчатое сменное Z=45; m=10	Лит.	Масса	Масшт.
Пров.		Пендерев				И	46,0	1:2
						Лист	Листов 1
Н. контр.		Кулагина			С424-44 ГОСТ 1412-79	Мосводоканалниипроект Отдел №5	

Инв. № подл. | Подп. и дата | Взам. инв. № | Инв. № дубл. | Подп. и дата

18-01-07 21

4И. 436.04.00.007

Rz40 (√)

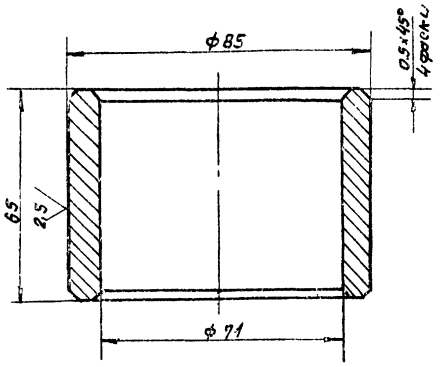

H 14; h 14.

Изм	Лист	№ докум.	Подп.	Дата	4И. 436.04.00.007		
Разраб.		Скворцов			Втулка дистанционная	Лит. И	Масса 0.78	Масшт. 1:1
Пров.		Самохина				Лист	Листов: 1
Н. контр.		Кулагина			Сталь 45 ГОСТ 1050-74	Мосводоканалниипроект Отдел N5	

формат 11

4И. 436.04.00.008

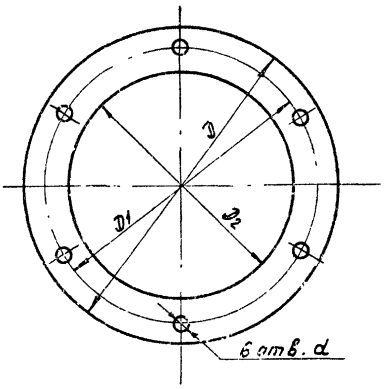

Обозначение	Размеры, мм				Масса, кг
	D	D1	D2	d	
4И. 436.04.00.008	ф175	ф150	ф132	ф11	0.02
4И. 436.04.00.008-01	ф130	ф110	ф92	ф10	0.015

Изм	Лист	№ докум.	Подп.	Дата	4И. 436.04.00.008		
Разраб.		Скворцов			Прокладка	Лит. И	Масса СИ. табл.	Масшт. —
Пров.		Самохина				Лист	Листов 1
Н. контр.		Кулагина			Картон А2 ГОСТ 9347-60	Мосводоканалниипроект Отдел N5	

формат 11

Инв. № подл. | Подп. и дата | Инв. № дубл. | Подп. и дата

4И. 436.04.00.009

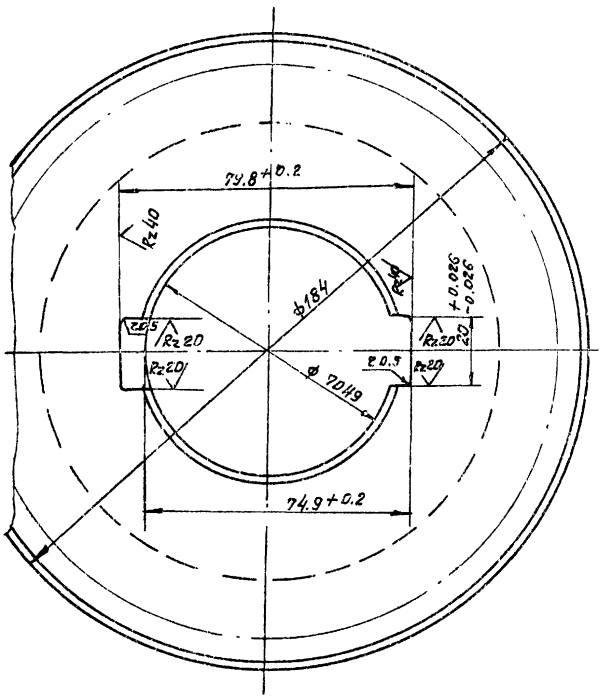

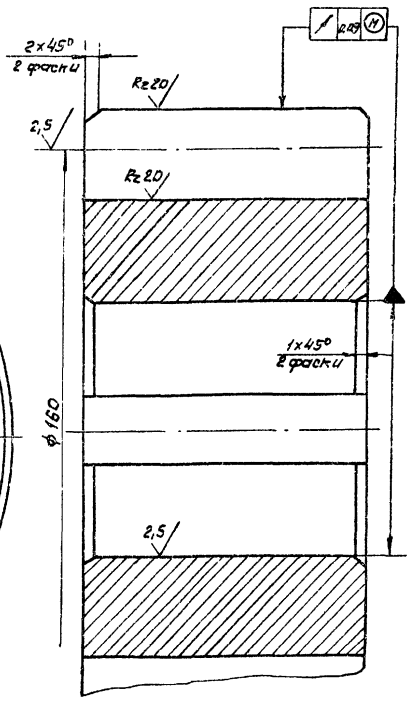

Модуль	m	10
Число зубьев	z	16
Нормальный исходный контур	—	ГОСТ 13755—81
Коэффициент смещения	X	0.2
Степень точности по ГОСТ 1643-72		8-7-6-Ва
Толщина зуба по хорде	S	15.157 -0.145 -0.300
Высота зуба по хорде	hx	9.24
Делительная окружность	d	160
Обозначение чертежа сопряженного колеса	—	4И 436.04.01.001

Неуказанные предельные отклонения размеров: h 14; $\pm \frac{IT14}{2}$.

Изм	Лист	№ докум.	Подп.	Дата	4И. 436.04.00.009		
Разраб.		Скворцов			Шестерня	Лит. И	Масса 9.0	Масшт. 1:1
Пров.		Пендерев				Лист	Листов 1
Н. контр.		Кулагина			Ст.5 ГОСТ 380-71	Мосводоканалниипроект Отдел N5	

Копировал: 18601-07 22 формат 12

4И.436.04.00.011

Rz80 (√)

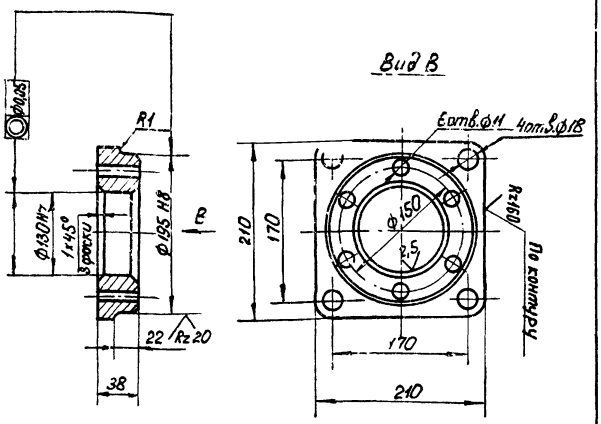

1. Допускаемые отклонения на размеры отливки - по III кл. точности ГОСТ 1855-55.
2. Неуказанные предельные отклонения размеров: H14; h14; $\pm \frac{IT14}{2}$.

Изм.	Лист	№ докум.	Подп.	Дата	
Разраб.		Скворцов			Стакан
Пров.		Пенберев			
Н.контр.		Кулагина			
					С418-36 ГОСТ 1412-79

Лит.	Масса	Масштаб
И	6,2	1:4
Лист	Листов 1	

Мосводоканалниипроект Отдел №5

Формат 11

4И.436.04.00.012

Rz80 (√)

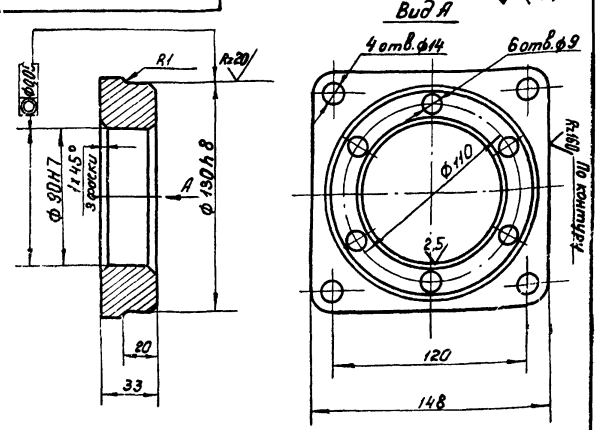

1. Допускаемые отклонения на размеры отливки выполнить по III кл. точности по ГОСТ 1855-55.
2. Неуказанные предельные отклонения размеров: H14; h14; $\pm \frac{IT14}{2}$.

Инв.№ подл. | Подп. и дата | Взам.инв.№ | Инв.№ дубл. | Подп. и дата

Изм.	Лист	№ докум.	Подп.	Дата	
Разраб.		Скворцов			Стакан
Пров.		Пенберев			
Н.контр.		Кулагина			
					С418-36 ГОСТ 1412-79

Лит.	Масса	Масштаб
И	2,8	1:2
Лист	Листов 1	

Мосводоканалниипроект Отдел №5

Формат 11

4И.436.04.00.013

Rz80 (√)

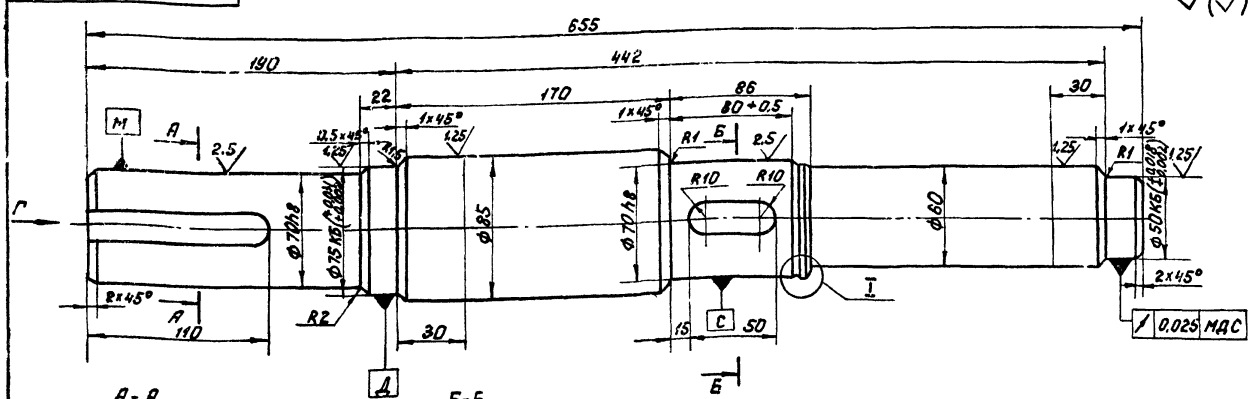

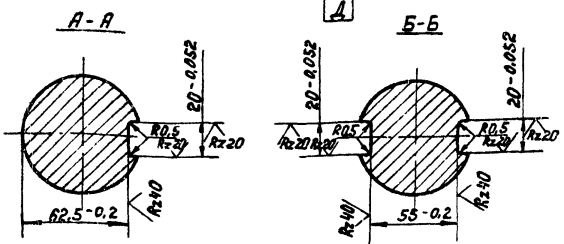

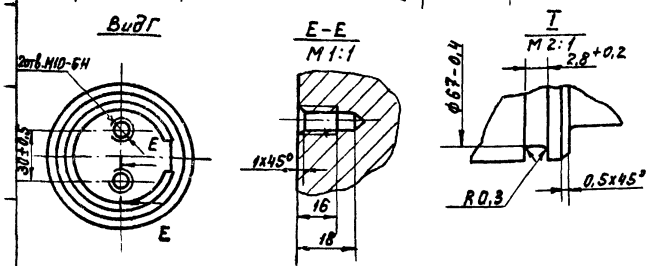

1. Неуказанные предельные отклонения размеров: H14; h14; $\pm \frac{IT14}{2}$.

Изм.	Лист	№ докум.	Подп.	Дата	
Разраб.		Сапохина			Вал промежуточный
Пров.		Пенберев			
Рук.		Пенберев			
Н.контр.		Кулагина			Сталь 45 ГОСТ 1050-74

Лит.	Масса	Масштаб
И	20,3	1:2
Лист	Листов 1	

Мосводоканалниипроект Отдел №5

Копировал: [illegible]

18601-07 23 Формат 12

ИИ.436.04.00.014

Rz80 √(√)

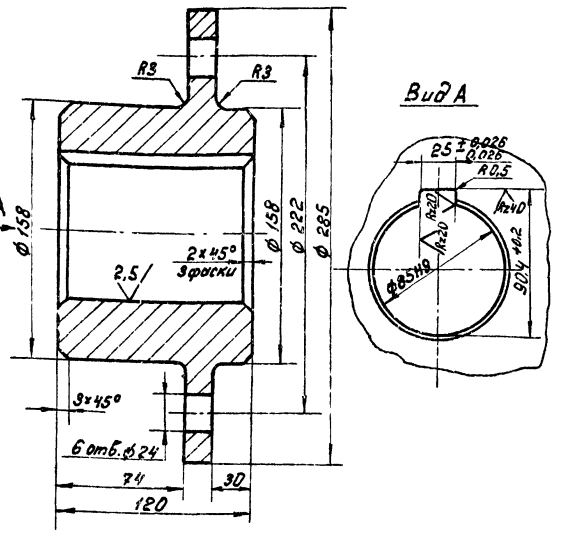

Неуказанные предельные отклонения размеров: H14; h14; ±IT14/2.

Изм. Лист	№ докум.	Подп.	Дата	ИИ.436.04.00.014	
Разраб.	Скворцов			Ступица	Лит. Масса Масштаб: Н 18,5 1:2
Пров.	Сапкино				Лист Листов 1
Н.контр.	Кулагина			Ст.3 ГОСТ 380-71	Мособлводоканалниипроект Отдел №5

Формат 11

ИИ.436.04.00.015

Rz80 √(√)

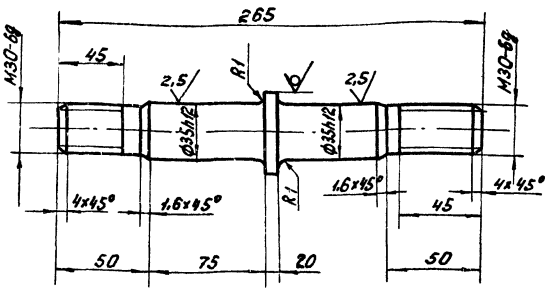

Неуказанные предельные отклонения размеров: h14; ±IT14/2.

Изм. Лист	№ докум.	Подп.	Дата	ИИ.436.04.00.015	
Разраб.	Сапкино			Полец	Лит. Масса Масштаб: Н 1,2 1:2
Пров.	Ленберев				Лист Листов 1
Н.контр.	Кулагина			Круг В50 ГОСТ 2590-71 Ст.3Сп ГОСТ 535-79	Мособлводоканалниипроект Отдел №5

Формат 11

ИИ.436.04.00.016

Rz80 √

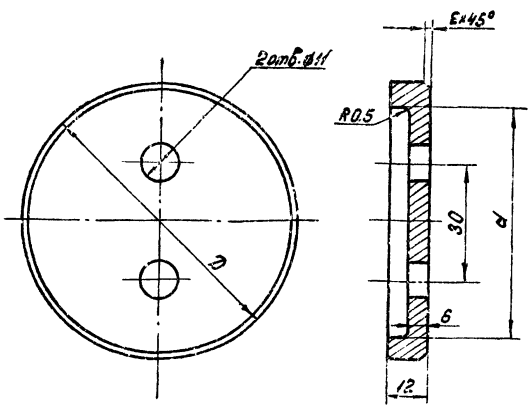

Обозначение	D, мм	d, мм	Масса, кг
ИИ.436.04.00.016	85	72	0,34
ИИ.436.04.00.016-01	80	66	0,30

Изм. Лист	№ докум.	Подп.	Дата	ИИ.436.04.00.016	
Разраб.	Скворцов			Шайба глухая	Лит. Масса Масштаб: Н сталь табл. —
Пров.	Ленберев				Лист Листов 1
Н.контр.	Кулагина			Ст.3 ГОСТ 380-71	Мособлводоканалниипроект Отдел №5

Формат 11

ИИ.436.04.00.017

√(√)

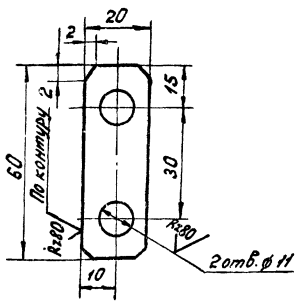

H14; h14; ±IT14/2.

Изм. Лист	№ докум.	Подп.	Дата	ИИ.436.04.00.017	
Разраб.	Сапкино			Шайба стопорная	Лит. Масса Масштаб: Н 0,01 1:1
Пров.	Ленберев				Лист Листов 1
Н.контр.	Кулагина			Лист Б1.0 ГОСТ 19903-74 Вст 3Сп ГОСТ 16523-70	Мособлводоканалниипроект Отдел №5

Копировал: ИИК

ЧИ.436.05.00.000СБ

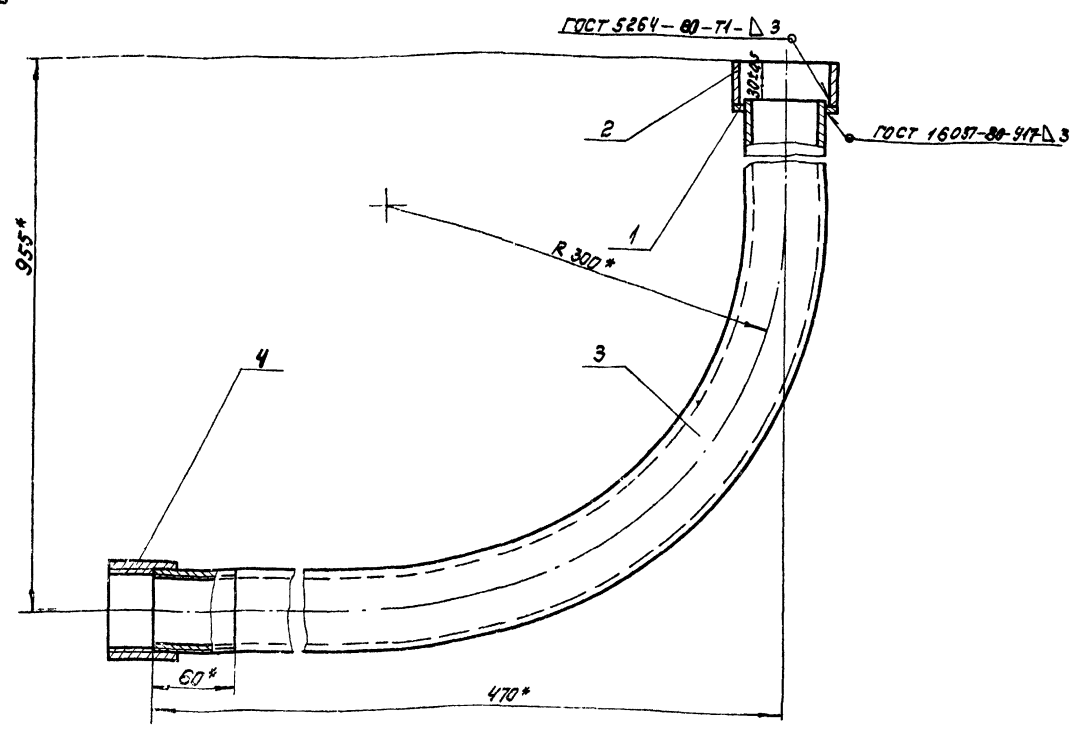

1. h 14.
2. * Размеры для справок.

Изм	Лист	№ докум.	Подп.	Дата	ЧИ.436.05.00.000СБ			
Разраб.		Заруцкая			Труба для кабеля	Лит.	Масса	Масшт.
пров.		Пендерев			Сборочный чертеж	И	6.75	1:2,5
Рук.		Пендерев				Лист	Листов: 1	
Н. конт.		Потутков				Мосводоканалниипроект Отдел N5		

копировал: [illegible]

формат 12

ЧИ.436.05.00.001

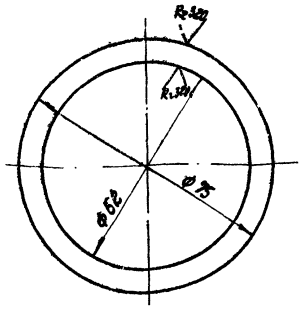

H14; h14.

Изм	Лист	№ докум.	Подп.	Дата	ЧИ.436.05.00.001			
Разраб.		Заруцкая			Шайба	Лит.	Масса	Масшт.
пров.		Пендерев				И	0,033	1:1
Н. конт.		Потутков			Лист Б-3,0 ГОСТ 19903-74 / ВСТ3СП ГОСТ 16523-70	Лист	Листов: 1	
						Мосводоканалниипроект Отдел N 5		

копировал: [illegible]

формат 11

Формат	Зона	Поз.	Обозначение	Наименование	Кол.	Прим.
				Документация		
12			ЧИ.436.05.00.000СБ	Сборочный чертеж		
				Детали		
11		1	ЧИ.436.05.00.001	Шайба	1	
11		2	ЧИ.436.05.00.002	Кольцо	1	
12		3	ЧИ.436.05.00.003	Труба	1	
				Стандартные изделия		
		4		Муфта 50-Ц		
				ГОСТ 8966-75	1	

Инв. № подл. | Подп. и дата | Взам. инв. | Инв. № дубл. | Подп. и дата

Изм	Лист	№ докум.	Подп.	Дата	ЧИ.436.05.00.000			
Разраб.		Заруцкая			Труба для кабеля	Лит.	Лист	Листов
пров.		Пендерев				И		1
Рук.		Пендерев				Мосводоканалниипроект Отдел N5		
Н. контр.		Потутков						

копировал: [illegible]

18601-07 25

формат 11

ЧИ.436.05.00.002

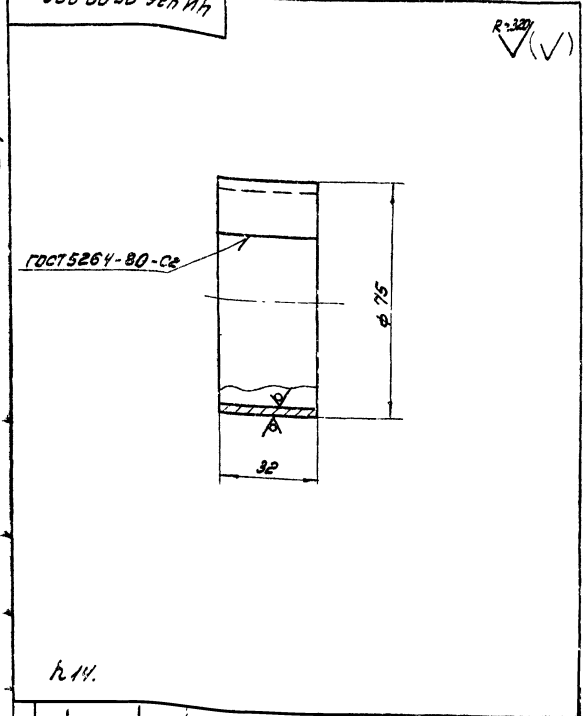

Изм.	Лист	№ докум.	Подп.	Дата	ЧИ.436.05.00.002			
Разраб.		Зарицкая			Кольцо	Лит.	Масса	Масшт.
Пров.		Пендерев				И	0,17	1:1
						Лист	Листов: 1	
Н.конт.		Потутков			Лист Б-3 ГОСТ 19903-74 / Вст3сп ГОСТ 15533-70	Мосводоканалниипроект Отдел № 5		

формат 11

ЧИ.436.05.00.003

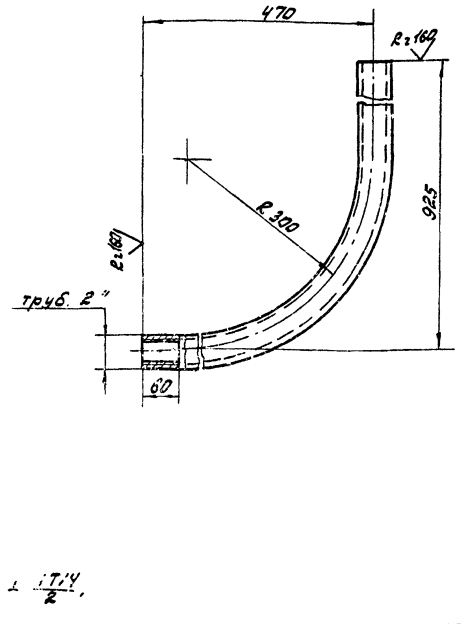

Изм.	Лист	№ докум.	Подп.	Дата	ЧИ.436.05.00.003			
Разраб.		Зарицкая			Труба	Лит.	Масса	Масшт.
Пров.		Пендерев				И	6,2	1:5
Рук.		Пендерев				Лист	Листов: 1	
Н.конт.		Потутков			Труба 50×4,5 ГОСТ 3262-75	Мосводоканалниипроект Отдел № 5		

формат 11

ЧИ.436.06.00.000СБ

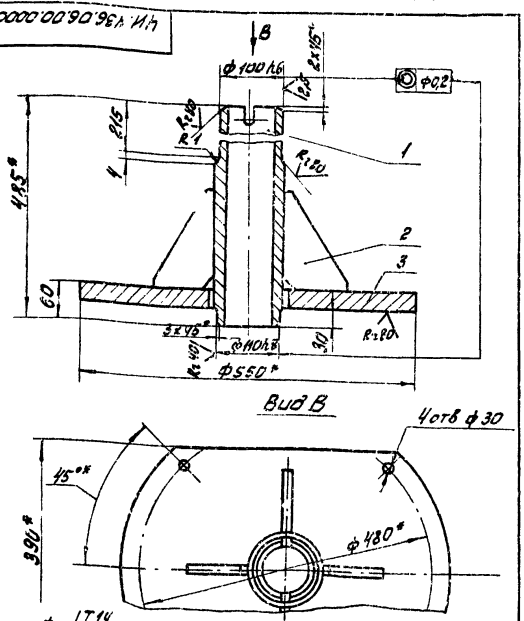

1. ± IT14/2.
2. Сварку производить по контуру прилегания деталей по ГОСТ 5264-80-Т3-Δ12.
3. * Размеры для справок.

Изм.	Лист	№ докум.	Подп.	Дата	ЧИ.436.06.00.000СБ			
Разраб.		Зарицкая			Опора центральная	Лит.	Масса	Масшт.
Пров.		Пендерев			Сборочный чертеж	И	73,0	1:5
Рук.		Пендерев				Лист	Листов: 1	
Н.конт.		Потутков				Мосводоканалниипроект Отдел № 5		

формат 11

Формат	Зона	Поз.	Обозначение	Наименование	Кол.	Прим.
				Документация		
23			ЧИ.436.06.00.000СБ	Сборочный чертеж		
				Детали		
11		1	ЧИ.436.06.00.001	Труба	1	
11		2	ЧИ.436.06.00.002	Ребро	4	
11		3	ЧИ.436.06.00.003	Фланец	1	

Изм.	Лист	№ докум.	Подп.	Дата	ЧИ.436.06.00.000			
Разраб.		Зарицкая			Опора центральная	Лит.	Лист	Листов
Пров.		Пендерев				И		1
Рук.		Пендерев				Мосводоканалниипроект Отдел № 5		
Н.конт.		Потутков						

копировал Диз-

18601-07 26 формат 11

ЧИ.436.06.00.001

Rz 80, V(√)

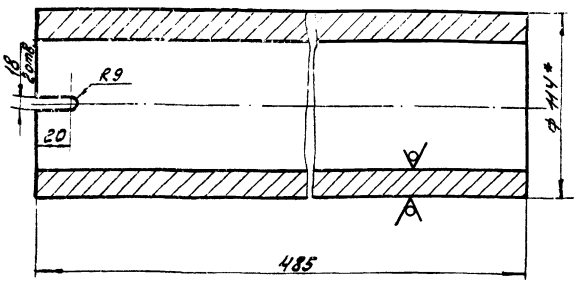

1. H 14; h 14.

2. * Размер для справок

Изм.	Лист	№ докум.	Подп.	Дата	ЧИ.436.06.00.001			
Разраб.		Зарицкая			Труба	Лит. И	Масса 14,5	Масшт. 1:2
Пров.		Пендерев				Лист	Листов: 1	
Рук.		Пендерев						
Н. конт.		Потутков			Труба 114х16 ГОСТ 8732-78 / Вст2 сп ГОСТ 8731-74	Мосводоканалниипроект Отдел № 5		

Копировал: [illegible] Формат 11

ЧИ.436.06.00.002

V(√)

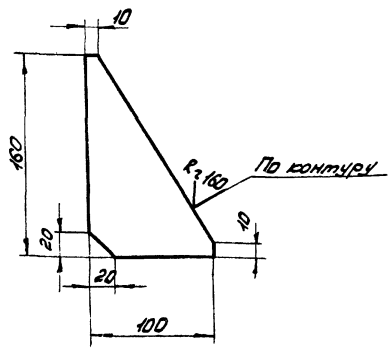

h 14; ± IT14/2.

Изм.	Лист	№ докум.	Подп.	Дата	ЧИ.436.06.00.002			
Разраб.		Зарицкая			Ребро	Лит. И	Масса 0,7	Масшт. 1:2,5
Пров.		Пендерев				Лист	Листов: 1	
Н. контр.		Потутков			Лист Б10 ГОСТ 19903-74 / Вст3СП ГОСТ 14637-79	Мосводоканалниипроект Отдел № 5		

Инв. № подл. | Подп. и дата | Взам. инв. | Инв. № дубл. | Подп. и дата

Копировал: [illegible] Формат 11

ЧИ.436.06.00.003

V(√)

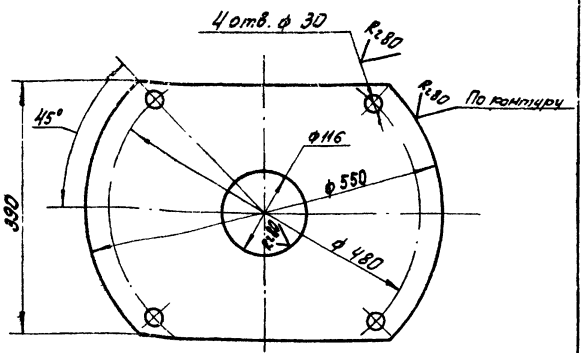

H14; h 14; ± IT14/2.

Изм.	Лист	№ докум.	Подп.	Дата	ЧИ.436.06.00.003			
Разраб.		Зарицкая			Фланец	Лит. И	Масса 55,0	Масшт. 1:5
Пров.		Пендерев				Лист	Листов: 1	
Рук.		Пендерев						
Н. конт.		Потутков			Лист Б32 ГОСТ 19903-74 / Вст3СП ГОСТ 14637-79	Мосводоканалниипроект Отдел № 5		

Копировал: [illegible] Формат 11

Форма	Зона	Поз.	Обозначение	Наименование	Кол.	Прим.
				Документация		
12			ЧИ.436.07.00.000СБ	Сборочный чертеж		
				Детали		
11		1	ЧИ.436.07.00.001	Обойма	1	
12		2	ЧИ.436.07.00.002	Крышка подшипника	1	
12		3	ЧИ.436.07.00.003	Крышка подшипника	1	
11		4	ЧИ.436.07.00.004	Прокладка	2	
				Стандартные изделия		
		5		Гайка М12.5.096		
				ГОСТ 5915'70	6	
		6		Рын-болт М8-019		
				ГОСТ 4751-73	2	
		7		Шайба 12 65Г		
				ГОСТ 6402-70	6	
		8		Шпилька М12-6g×8 0.58.096		
				ГОСТ 22033-76	6	

Изм.	Лист	№ докум.	Подп.	Дата	ЧИ.436.07.00.000			
Разраб.		Зарицкая			Опора радиальная	Лит. И	Лист 1	Листов 2
Пров.		Пендерев				Мосводоканалниипроект Отдел № 5		
Н. конт.		Потутков						

Инв. № подл. | Подп. и дата | Взам. инв. | Инв. № дубл. | Подп. и дата

Копировал: [illegible] 18601-07 27 Формат 11

Формат	Зона	Поз.	Обозначение	Наименование	Кол.	Примечание
		9		Кольцо СП124×99×9,5		
				ГОСТ 5308-71	2	
		10		Масленка 1.2.Ц6		
				ГОСТ 19853-74	1	
		11		Подшипник 1220		
				ГОСТ 5720-75	1	

Изм.	Лист	№ докум.	Подп.	Дата	4Н.436.07.00.000	Лист 2

Формат 11

4Н.436.07.00.001

Rz80 (✓)

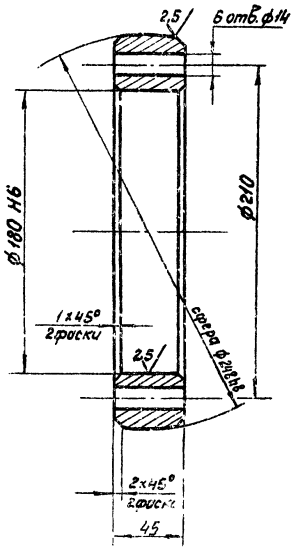

$h14; \pm \frac{IT14}{2}$.

Изм.	Лист	№ докум.	Подп.	Дата	4Н.436.07.00.001	Лит	Масса	Масштаб
Разраб.		Скворцов			Обойма	И	7,5	1:2
Пров.		Сапокина				Лист	Листов 1	
Н.контр.		Кулагина			С418-35 ГОСТ 1412-79	Мосводоканалниипроект Отдел № 5		

Инв. № подл. | Подп. и дата | Взам. инв. № | Инв. № дубл. | Подп. и дата

Формат 11

4Н.436.07.00.000СБ

А-А

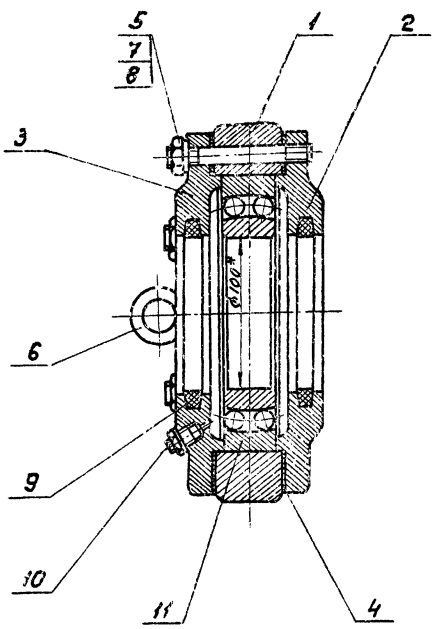

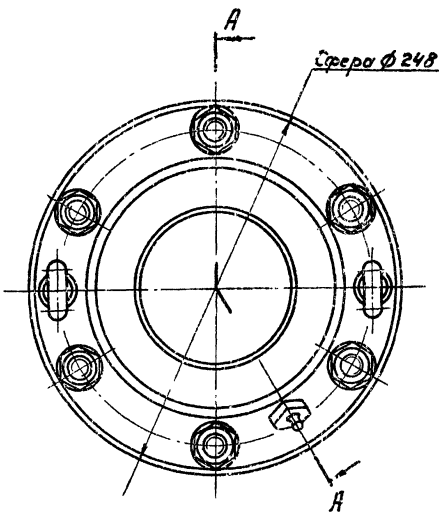

* Размеры для справок.

Изм.	Лист	№ докум.	Подп.	Дата	4Н.436.07.00.000 СБ	Лит	Масса	Масштаб
Разраб.		Скворцов			Опора радиальная	И	21,0	1:2
Пров.		Сапокина			Сборочный чертеж	Лист	Листов 1	
Н.контр.		Кулагина				Мосводоканалниипроект Отдел № 5		

Копировал: 18601-07 28 Формат 12

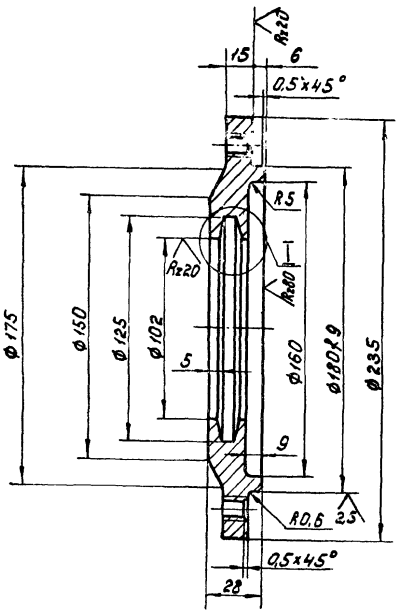

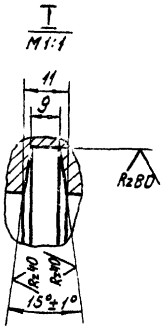

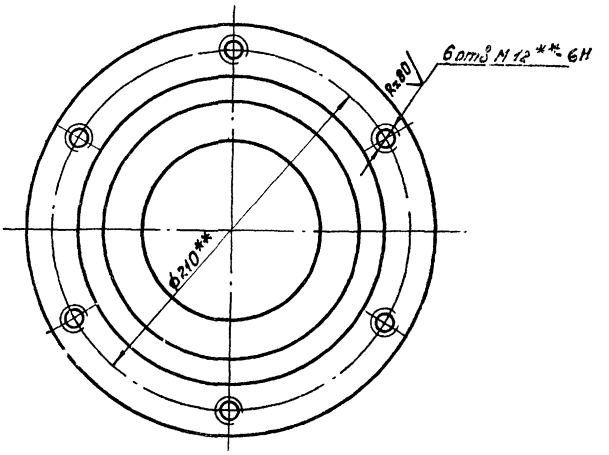

1. Допускаемые отклонения на размеры по III классу точности ГОСТ 1855-55.
2. Литейные радиусы выполнить R8.
3. $H14; h14; \pm\frac{IT14}{2}$.
4** Размечать по сопрягаемым деталям.

						4И.436.07.00.002	
Изм.	Лист	№ докум.	Подп.	Дата	Крышка подшипника	Лит.	Масса	Масштаб
Разраб.		Скворцов				И	4,55	1:2
Пров.		Сапохина				Лист	Листов 1	
Н.контр.		Кулогина			СЧ18-36 ГОСТ 1412-79	Новосибэлектромонтаж Отдел №5		

Копировал

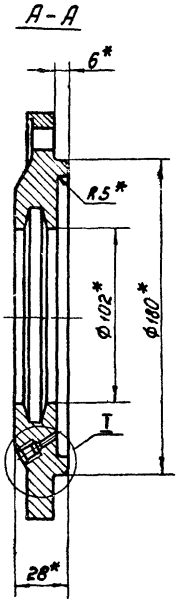

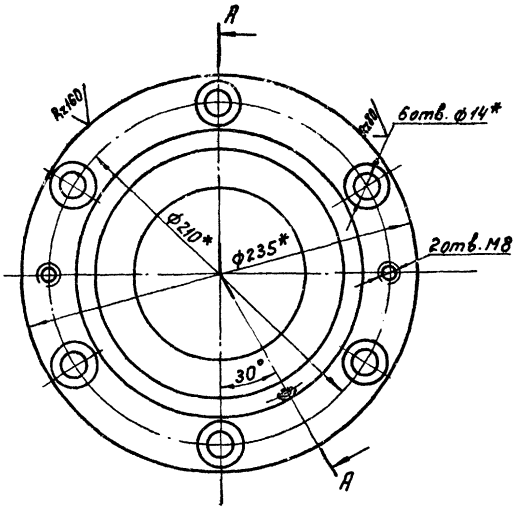

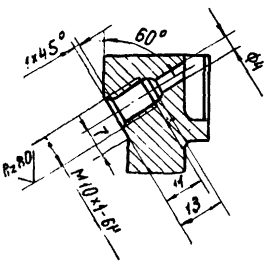

1. H14.
2* Размеры для справок.

						4И.436.07.00.003	
Изм.	Лист	№ докум.	Подп.	Дата	Крышка подшипника	Лит.	Масса	Масштаб
Разраб.		Скворцов				И	4,5	1:2
Пров.		Сапохина				Лист	Листов 1	
Н.контр.		Кулогина			Крышка 2-180х102 ГОСТ 11641-73	Новосибэлектромонтаж Отдел №5		

Копировал 18601-07 29 Формат А4

ЧИ.436.07.00.004

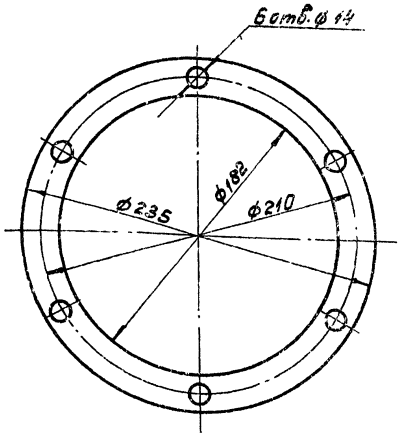

Изм.	Лист	№ докум.	Подп.	Дата
Разраб.		Скворцов		
Пров.		Сонкина		
Н.контр.		Кулагина		

ЧИ.436.07.00.004

Прокладка

Лит	Масса	Масштаб
И	0,03	1:2
Лист	Листов 1	

картон прокладочный А-1 ГОСТ 9347-74

Посводоканалпроект Отдел №5

Формат А4

Поз.	Обозначение	Наименование	Кол.	Примеч.
		Документация		
12	ЧИ.436.08.00.000 СБ	Сборочный чертеж		
		Детали		
11	1 ЧИ.436.08.00.001	Серьга	2	
		Стандартные изделия		
	2	Коуш 50 ГОСТ 2224-72	2	
	3	Проволока КС2 ГОСТ 792-67	28 м	
	4	Канат 6-Г-1-СС-Р-120 ГОСТ 3063-60	9,5 м	

Инв. № подл. | Подп. и дата | Взам. инв. №

Изм.	Лист	№ докум.	Подп.	Дата
Разраб.		Скворцов		
Пров.		Сонкина		
Н.контр.		Кулагина		

ЧИ.436.08.00.000

Расчалка

Лит.	Лист	Листов
И	1	

Посводоканалпроект Отдел №5

Формат А1

ЧИ.436.08.00.000СБ

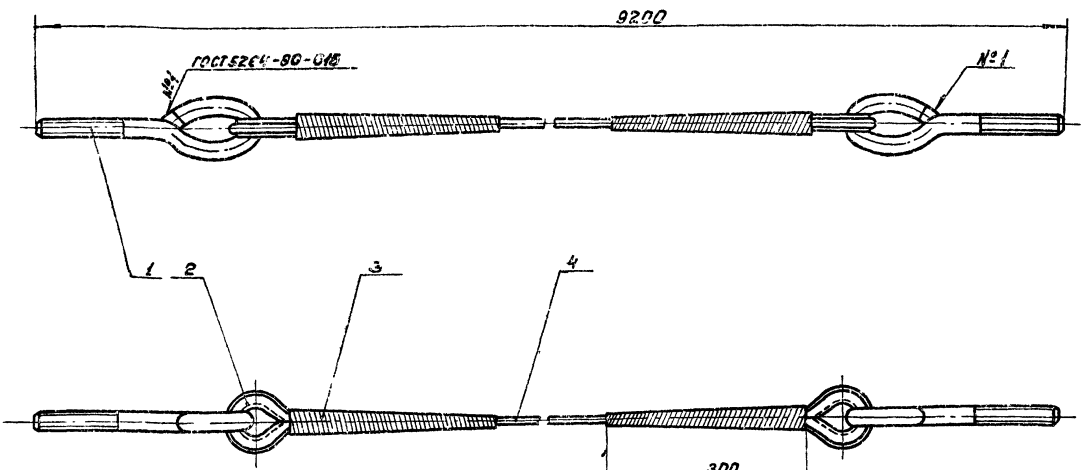

1. Размеры для справок.
2. h 14.
3. При заделке коушей поз. 2 свободные концы каната поз. 4 заплести на длине не менее 300 мм; места заплетки обмотать мягкой оцинкованной проволокой поз. 3.

Изм.	Лист	№ докум.	Подп.	Дата
Разраб.		Скворцов		
Пров.		Сонкина		
Н.контр.		Кулагина		

ЧИ.436.08.00.000 СБ

Расчалка
Сборочный чертеж

Лит.	Масса	Масштаб
И	20,0	1:5
Лист	Листов 1	

Посводоканалпроект Отдел №5

Копировал: 15.01-07 30

Формат А2

Форм.	Зона	Поз.	Обозначение	Наименование	Кол.	Примечание
				Документация		
11			4И.436.09.00.000 СБ	Сборочный чертеж		
				Детали		
Б.4		1	4И.436.09.00.001	Лист		
				Лист Б4 ГОСТ 19903-74 / Вст.3сп ГОСТ 14637-79		
				400×725h14	1	9,4 кг
Б.4		2	4И.436.09.00.002	Полоса		
				Полоса Б24×40 ГОСТ 103-76 / Вст.3сп ГОСТ 535-79		
				L=725 h14	1	0,91 кг
Б.4		3	4И.436.09.00.003	Полоса		
				Полоса Б24×40 ГОСТ 103-76 / Вст.3сп ГОСТ 535-79		
				L=680h14	1	0,85 кг

Изм.	Лист	№ докум.	Подп.	Дата	4И.436.09.00.000			
Разраб.		Зарицкая			Перекрытие	Лит. И	Лист	Листов 1
Пров.		Пендерев				Мосводоканалниипроект Отдел № 5		
Н.контр.		Потутков						

формат 11

4И.436.08.00.001

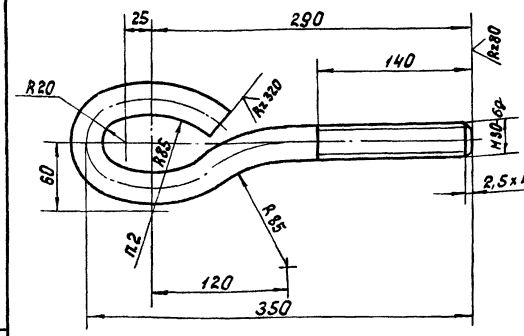

1. Длина заготовки L=540мм.

h14; ± IT14/2.

Изм.	Лист	№ докум.	Подп.	Дата	4И.436.08.00.001			
Разраб.		Зарицкая			Серьга	Лит. И	Масса 3,0	Масштаб 1:2,5
Пров.		Пендерев				Лист	Листов 1	
Н.контр.		Потутков			Круг В30 ГОСТ 2590-71 / Вст.3сп ГОСТ 535-79	Мосводоканалниипроект Отдел № 5		

Инв. № подл. | Подп. и дата | Взам. инв. № | Инв. № дубл. | Подп. и дата

формат 11

4И.436.09.00.000 СБ

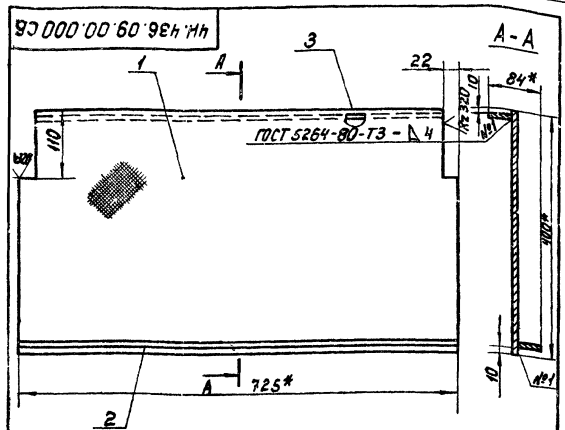

1. h14; ± IT14/2 и для деталей без чертежа.
2. Шероховатость обработанных поверхностей деталей без чертежа – Rz320.
3* Размеры для справок.

Изм.	Лист	№ докум.	Подп.	Дата	4И.436.09.00.000 СБ			
Разраб.		Зарицкая			Перекрытие Сборочный чертеж	Лит. И	Масса 11,5	Масштаб 1:5
Пров.		Пендерев				Лист	Листов 1	
Н.контр.		Потутков				Мосводоканалниипроект Отдел № 5		

формат 11

4И.436.00.00.011

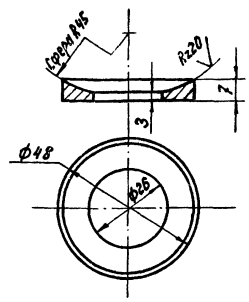

H14; h14; ± IT14/2.

Изм.	Лист	№ докум.	Подп.	Дата	4И.436.00.00.011			
Разраб.		Зарицкая			Шайба сферическая	Лит. И	Масса 0,05	Масштаб 1:1
Пров.		Пендерев				Лист	Листов 1	
Н.контр.		Потутков			Ст.3 ГОСТ 380-71	Мосводоканалниипроект Отдел № 5		

Инв. № подл. | Подп. и дата | Взам. инв. № | Инв. № дубл. | Подп. и дата

копировал: 18601-07 31 формат 11

4И.436.10.00.000 СБ

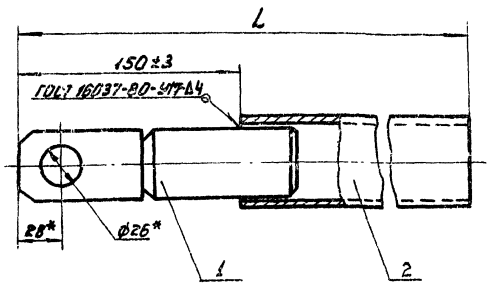

Обозначение	L, мм	Масса, кг.
4И.436.10.00.000	3100	21,0
4И.436.10.00.000-01	2050	14,4

1. Длина трубы поз.2 дана с припуском. После уточнения на месте монтажа скребкового крыла, лишнюю часть трубы обрезать.
2. $h14; \pm \frac{IT14}{2}$.
3.* Размеры для справок.

Изм.	Лист	№ докум.	Подп.	Дата	4И.436.10.00.000 СБ	Лит.	Масса	Масштаб
Разраб.		Заруцкая			Стержень	И	СМ табл.	—
Пров.		Пендерев			Сборочный чертеж	Лист	Листов: 1	
Рук.		Пендерев				Мосводоканалниипроект Отдел №5		
Н.контр.		Потутков						

Формат 11

Формат	Зона	Поз.	Обозначение	Наименование	Кол.	Примечание
				Документация		
11			4И.436.10.00.000 СБ	Сборочный чертеж		
				Сборочные единицы		
11		1	4И.436.10.00.100	Вилка	1	
			Переменные данные для исполнений			
				4И.436.10.00.000		
				Детали		
Б4		2	4И.436.10.00.001	Труба		
				Труба 50×4,5 ГОСТ 5262-75		
				L=2950 h14	1	7,5кг

Изм.	Лист	№ докум.	Подп.	Дата	4И.436.10.00.000	Лит.	Лист	Листов
Разраб.		Заруцкая			Стержень	И	1	2
Пров.		Пендерев				Мосводоканалниипроект Отдел №5		
Рук.		Пендерев						
Н.контр.		Потутков						

Инв. № подл. | Подп. и дата | Взам. инв. № | Инв. № дубл. | Подп. и дата

Формат 11

Формат	Зона	Поз.	Обозначение	Наименование	Кол.	Примечание
				4И.436.10.00.000-01		
				Детали		
Б4		2	4И.436.10.00.001-01	Труба		
				Труба 50×3,5 ГОСТ 5262-75		
				L=1900 h14	1	6,6кг

Изм.	Лист	№ докум.	Подп.	Дата	4И.436.10.00.000	Лист
						2

Формат 11

4И.436.10.00.100 СБ

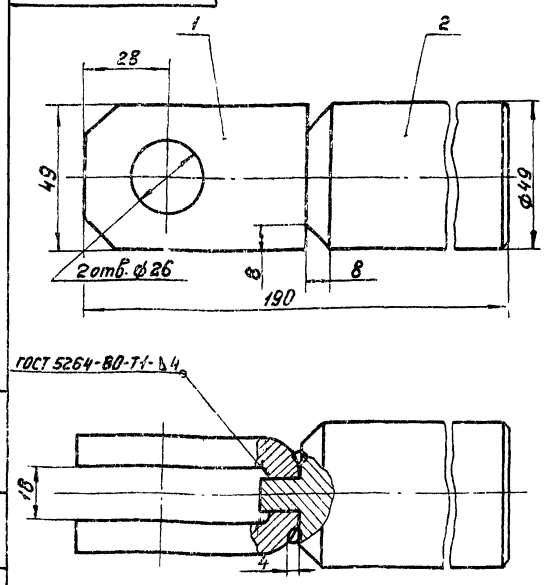

1. Размеры для справок.
2. Сварку производить по периметру прилегания детали.

Изм.	Лист	№ докум.	Подп.	Дата	4И.436.10.00.100 СБ	Лит.	Масса	Масштаб
Разраб.		Заруцкая			Вилка	И	1:1	2,5
Пров.		Пендерев			Сборочный чертеж.	Лист	Листов 1	
Рук.		Пендерев				Мосводоканалниипроект Отдел №5		
Н.контр.		Потутков						

Инв. № дубл. | Подп. и дата | Взам. инв. № | Инв. № дубл. | Подп. и дата

Фор	Зон	Поз.	Обозначение	Наименование	Кол.	Прим.
				Документация		
11			4И.436.10.00.100 СБ	Сборочный чертеж		
				Детали		
11		1	4И.436.10.00.101	Скоба	1	
11		2	4И.436.10.00.102	Вставка	1	

Изм.	Лист	№ докум.	Подп.	Дата	4И.436.10.00.100			
Разраб.		Заруцкая			Вилка	Лит. И	Лист	Листов 1
Пров.		Пендерев						
Рук.		Пендерев						
Н.конт.		Потутков				Мосводоканалниипроект Отдел N 5		

формат 11

4И.436.10.00.101

Rz 80 (√)

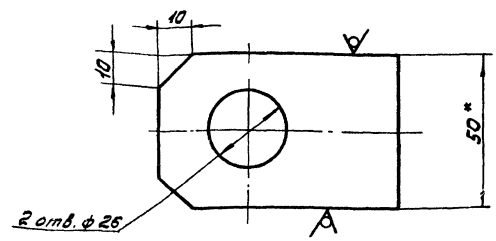

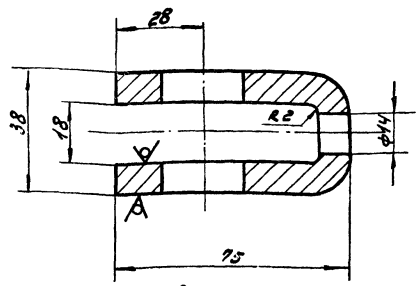

1. *Размер для справок.
2. H14; h14; ± IT14/2.

Изм.	Лист	№ докум.	Подп.	Дата	4И.436.10.00.101			
Разраб.		Заруцкая			Скоба	Лит. И	Масса 0.6	Масш. 1:1
Пров.		Пендерев				Лист	Листов: 1	
Н.конт.		Потутков			Полоса Б-2.10х50 ГОСТ 103-76 / ВСт3сп ГОСТ 535-79	Мосводоканалниипроект Отдел N 5		

формат 11

4И.436.10.00.102

Rz 80

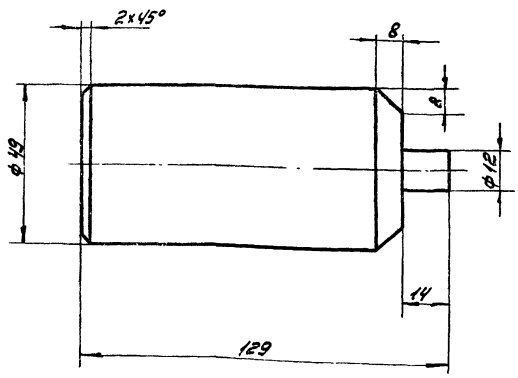

h14; ± IT14/2

Изм.	Лист	№ докум.	Подп.	Дата	4И.436.10.00.102			
Разраб.		Заруцкая			Вставка	Лит. И	Масса 1,9	Масш. 1:1
Пров.		Пендерев				Лист	Листов: 1	
Н.контр.		Потутков			Ст3 ГОСТ 380-71	Мосводоканалниипроект Отдел N 5		

формат 11

Фор	Зон	Обозначение	Наименование	Кол.	Прим.
			Документация		
12		4И.436.11.00.000 СБ	Сборочный чертеж		
			Детали		
11	1	4И.436.11.00.001	Пластина	1	
11	2	4И.436.11.00.002	Ребро	2	
11	3	4И.436.11.00.003	Ребро	1	
11	4	4И.436.11.00.004	Ребро	1	

Изм.	Лист	№ докум.	Подп.	Дата	4И.436.11.00.000			
Разраб.		Заруцкая			Узел крепления	Лит. И	Лист	Листов 1
Пров.		Пендерев						
Рук.		Пендерев						
Н.конт.		Потутков				Мосводоканалниипроект Отдел N 5		

Копировал: [illegible] 18601-0" 53

формат 11

4И.436.11.00.000СБ

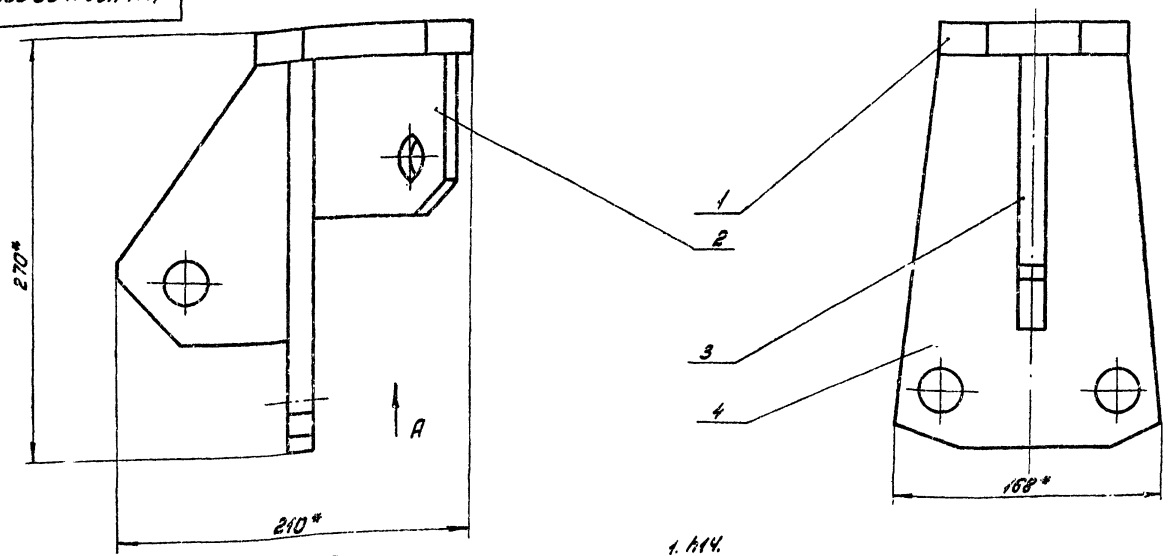

Вид А

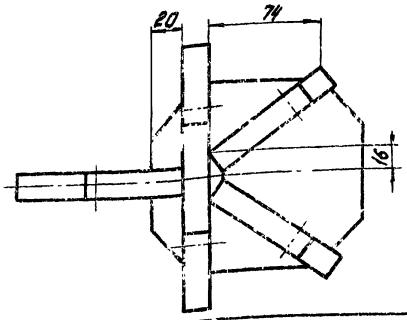

1. h14.
2. Сварку произвести по контуру прилегания деталей по ГОСТ 5264-80-Т3-Δ10.
3. Размеры для справок.

					4И.436.11.00.000СБ			
Изм.	Лист	№ докум.	Подп.	Дата	Узел крепления	Лит.	Масса	Масштаб
Разраб.		Зарицкая				И	9.0	1:2
Пров.		Пендерев			Сборочный чертеж	Лист	Листов: 1	
Рук.		Пендерев						
Н. контр.		Потутков				Мосводоканал Ниипроект Отдел № 5		

Копировал: [illegible] Формат 12

4И.436.11.00.001

√(√)

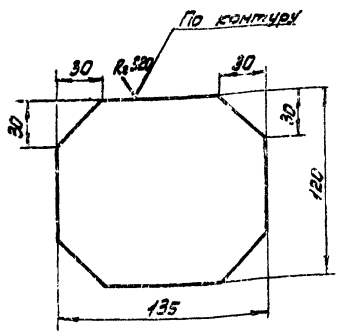

h14; ± 1T14/2.

					4И.436.11.00.001			
Изм.	Лист	№ докум.	Подп.	Дата	Пластина	Лит.	Масса	Масштаб
Разраб.		Зарицкая				И	2,4	1:2
Пров.		Пендерев				Лист	Листов: 1	
Н. контр.		Потутков			Лист Б20 ГОСТ 19903-74 / Вст3сп ГОСТ 14637-79	Мосводоканал Ниипроект Отдел № 5		

Копировал: [illegible] Формат 11

4И.436.11.00.002

√(√)

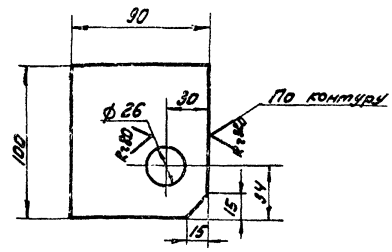

H14; h14; ± 1T14/2.

					4И.436.11.00.002			
Изм.	Лист	№ докум.	Подп.	Дата	Ребро	Лит.	Масса	Масштаб
Разраб.		Зарицкая				И	1,1	1:2
Пров.		Пендерев				Лист	Листов: 1	
Н. контр.		Потутков			Лист Б16 ГОСТ 19903-74 / Вст3сп ГОСТ 14637-79	Мосводоканал Ниипроект Отдел № 5		

Инв. № подл. | Подп. и дата | Взам. инв. | Инв. № дубл. | Подп. и дата

Копировал: [illegible] 18601-07 34 Формат

ЧИ.436.11.00.003

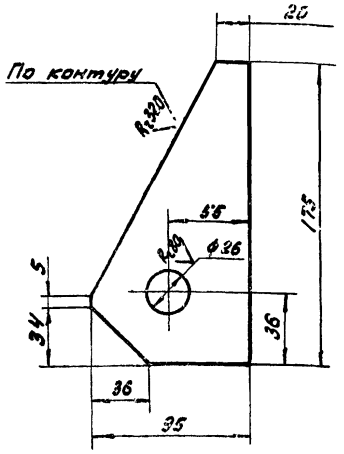

H14; h14; ± $\frac{IT14}{2}$.

Изм.	Лист	№ докум.	Подп.	Дата	ЧИ.436.11.00.003			
Разраб.	Зарицкая				Ребро	Лит. И	Масса 1,35	Масштаб 1:2
Пров.	Пендерев					Лист	Листов: 1	
Н.контр.	Потутков				Лист Б16 ГОСТ 19903-74 / В ст 3 сп ГОСТ 14637-79	Мосводоканал Ниипроект Отдел N5		

формат 11

ЧИ.436.11.00.004

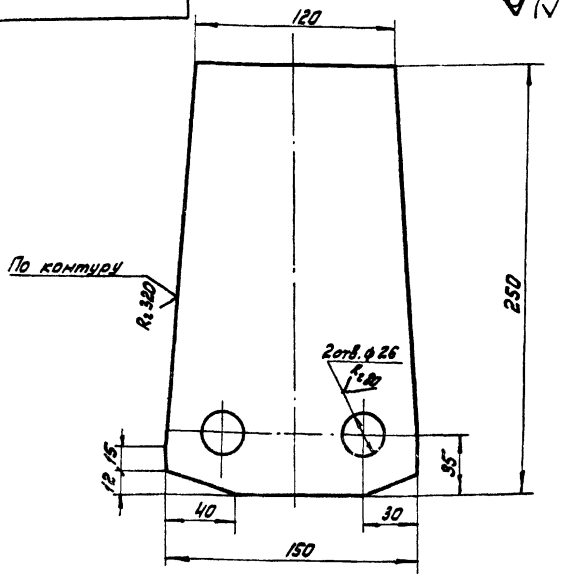

H14; h14; ± $\frac{IT14}{2}$.

Изм.	Лист	№ докум.	Подп.	Дата	ЧИ.436.11.00.004			
Разраб.	Зарицкая				Ребро	Лит. И	Масса 4,1	Масштаб 1:2
Пров.	Пендерев					Лист	Листов: 1	
Н.контр.	Потутков				Лист Б16 ГОСТ 19903-74 / В ст 3 сп ГОСТ 14637-79	Мосводоканал Ниипроект Отдел N5		

формат 11

ЧИ.436.12.00.000СБ

ЧИ.436.12.00.000СБ - изображено
ЧИ.436.12.00.000СБ-01 - зеркальное отражение

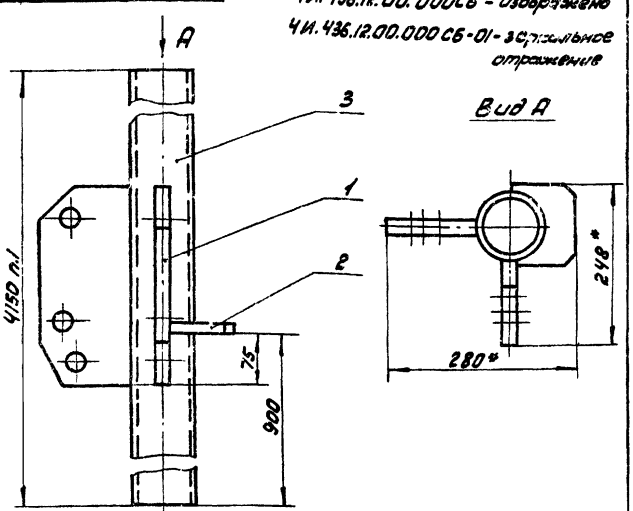

1. Длина трубы поз.3 дана с припуском. После уточнения на месте монтажа илоскреба необходимой длины, лишнюю часть трубы срезать.
2. Сварку производить по контуру прилегания деталей по ГОСТ 5264-80-Т3-Δ10.
3. *Размеры для справок.

Изм.	Лист	№ докум.	Подп.	Дата	ЧИ.436.12.00.000СБ			
Разраб.	Зарицкая				Стойка	Лит. И	Масса 52,5	Масштаб 1:5
Пров.	Пендерев				Сборочный чертеж	Лист	Лист 3:1	
Рук.	Пендерев					Мосводоканал Ниипроект Отдел N5		
Н.контр.	Потутков							

формат 11

Формат	Зона	Поз.	Обозначение	Наименование	Кол.	Прим.
				Документация		
12			ЧИ.436.12.00.000СБ	Сборочный чертеж		
				Детали		
11		1	ЧИ.436.12.00.001	Ребро	2	
11		2	ЧИ.436.12.00.002	Ребро	1	
64		3	ЧИ.436.12.00.003	Труба		
				Труба 80х4,5 ГОСТ 3262-75		
				L = 4150 h14	1	34,7кг

Изм.	Лист	№ докум.	Подп.	Дата	ЧИ.436.12.00.000			
Разраб.	Зарицкая				Стойка	Лит. И	Лист	Листов 1
Пров.	Пендерев					Мосводоканал Ниипроект Отдел N5		
Рук.	Пендерев							
Н.контр.	Потутков							

Копировал: Дж. 18601-07 35 формат 11

ЧИ.436.12.00.001

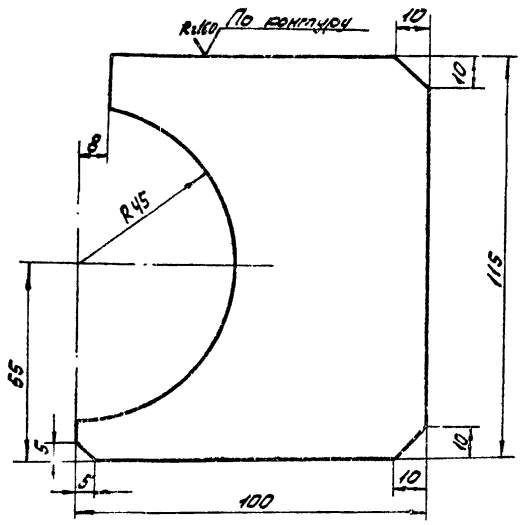

Н14; h14; ± $\frac{IT14}{2}$.

Изм.	Лист	№ докум.	Подп.	Дата	ЧИ.436.12.00.001			
Разраб.		Зарицкая			Ребро	Лит.	Масса	Масшт.
Пров.		Пендерев				И	1,0	1:1
						Лист	Листов: 1	
Н. конт.		Потутков			Лист 516 ГОСТ 19903-74 / 8Ст3сп ГОСТ14637-79	Мосводоканалниипроект Отдел № 5		

Копировал: [illegible]

Формат 11

ЧИ.436.12.00.002

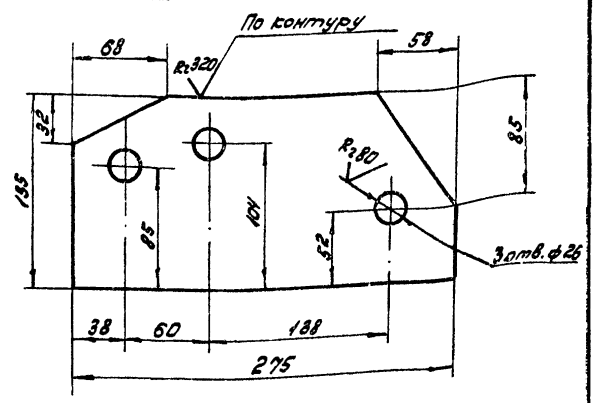

Н14; h14; ± $\frac{IT14}{2}$.

Изм.	Лист	№ докум.	Подп.	Дата	ЧИ.436.12.00.002			
Разраб.		Зарицкая			Ребро	Лит.	Масса	Масшт.
Пров.		Пендерев				И	3,1	1:2,5
						Лист	Листов: 1	
Н. конт.		Потутков			Лист 516 ГОСТ 19903-74 / 8Ст3сп ГОСТ14637-79	Мосводоканалниипроект Отдел № 5		

Инв. № подл. | Подп. и дата | Взам. инв. № | Инв. № дубл. | Подп. и дата

Копировал: [illegible]

Формат 11

ЧИ.436.12.00.000СБ

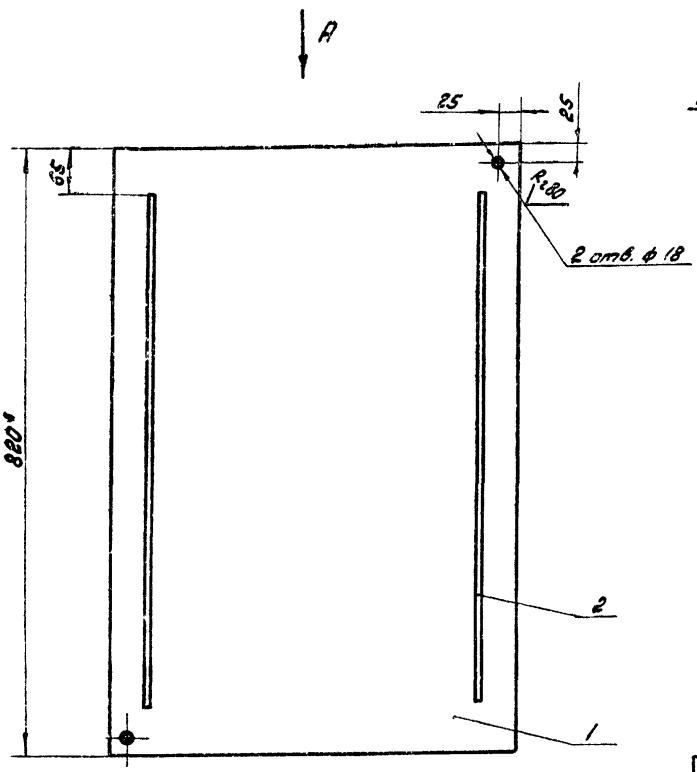

Вид А

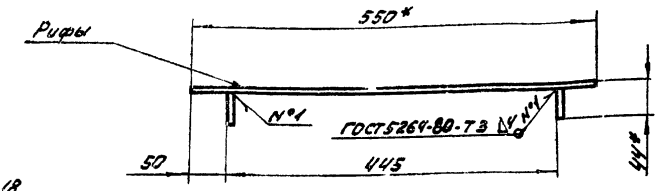

1. Н14; ± $\frac{IT14}{2}$ и для деталей без чертежа
2. * Размеры для справок.
3. Шероховатость обработанных поверхностей деталей без чертежа — R320.

Изм.	Лист	№ докум.	Подп.	Дата	ЧИ.436.13.00.000СБ			
Разраб.		Зарицкая			Перекрытие съемное	Лит.	Масса	Масшт.
Пров.		Пендерев				И	~17	1:5
Рук.		Пендерев			Сборочный чертеж	Лист	Листов: 1	
Н. конт.		Потутков				Мосводоканалниипроект Отдел № 5		

Копировал: [illegible]

18601-07 36

Формат	Зона	Поз.	Обозначение	Наименование	Кол.	Примеч.
				Документация		
12			ЧИ.436.13.00.000СБ	Сборочный чертеж		
				Детали		
64		1	ЧИ.436.13.00.001	Лист		
				Лист ОПН-4,0 ромб. Вст3сп ГОСТ 8568-77		
				550х820 h14	1	14,1 кг
64		2	ЧИ.436.13.00.002	Полоса		
				Полоса Б-2-4х40 ГОСТ 103-76 Вст.3сп ГОСТ 535-79		
				L = 690 h14	2	0,87 кг

Изм.	Лист	№ докум.	Подп.	Дата	ЧИ.436.13.00.000			
Разраб.		Зарецкая			Перекрытие съемное	Лит.	Лист	Листов
Пров.		Пенберей				И		1
Рук.		Пенберей				Мосводоканалнипроект Отдел № 5		
Н.контр.		Потупков						

Формат А1

Формат	Зона	Поз.	Обозначение	Наименование	Кол.	Примеч.
				Документация		
22			ЧИ.436.14.00.000СБ	Сборочный чертеж		
				Детали		
11		1	ЧИ.436.14.00.001	Головка	1	
11		2	ЧИ.436.14.00.002	Кольцо	1	
64		3	ЧИ.436.14.00.003	Основание		
				Лист Б16 ГОСТ 19903-74 Вст.3 сп ГОСТ 14637-69		
				ф1930 х ф1670 h14	1	92,0 кг

Инв.№ подл. | Подп. и дата | Взам. инв.№ | Инв.№ дубл. | Подп. и дата

Изм.	Лист	№ докум.	Подп.	Дата	ЧИ.436.14.00.000			
Разраб.		Зарецкая			Путь рельсовый	Лит.	Лист	Листов
Пров.		Пенберей				И		1
Рук.		Пенберей				Мосводоканалнипроект Отдел N 5		
Н.контр.		Потупков						

Формат А1

ЧИ.436.14.00.000СБ

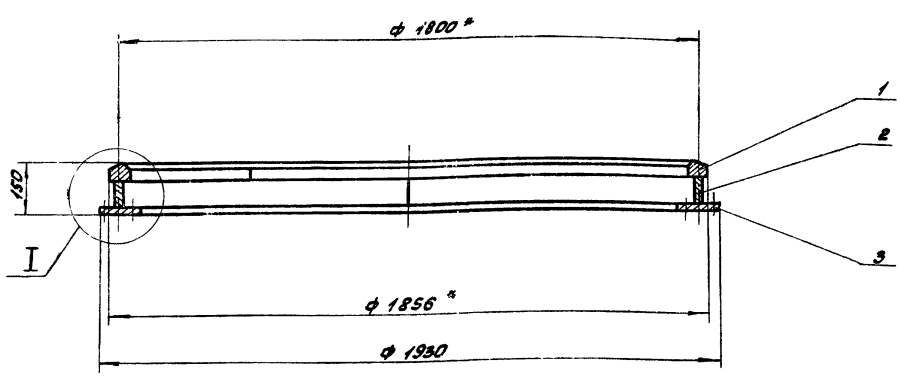

I
М 1:2

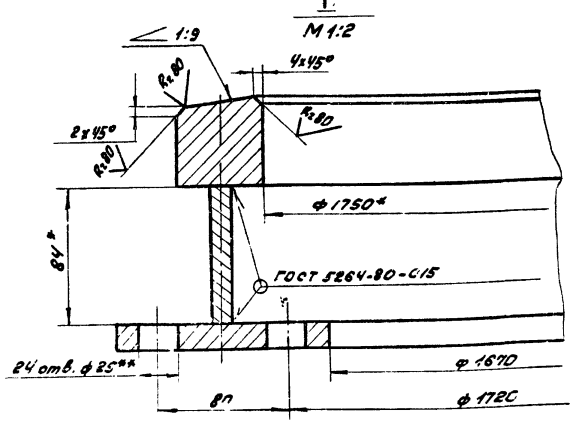

1. Деталь допускается изготовить из нескольких частей, соединив их сварным швом ГОСТ 5264-80-С15.
2. H14; h14; $\pm \frac{IT14}{2}$ и для деталей без чертежа.
3. ** Размечать по сопрягаемым деталям.
4. Шероховатость обработанных поверхностей детали без чертежа — $\sqrt{}$ (R320).
5. * Размеры для справок.

Изм.	Лист	№ докум.	Подп.	Дата	ЧИ.436.14.00.000СБ			
Разраб.		Зарецкая			Путь рельсовый Сборочный чертеж	Лит.	Масса	Масштаб
Гл.об.		Пенберей				И	240,0	1:10
Рук.		Пенберей				Лист	Листов: 1	
Н.контр.		Потупков				Мосводоканалнипроект Отдел N 5		

Копировал: УЦ 18601-07 37 Формат А2

4И.436.14.00.001

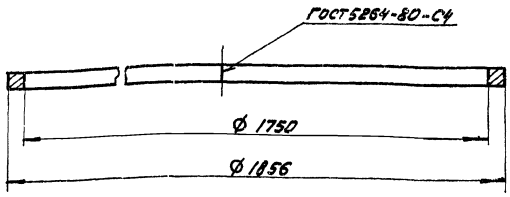

Неуказанные предельные отклонения размеров: h14.

				4И.436.14.00.001			
Изм.	Лист	№ докум.	Подп.	Дата	Головка	Лит.	Масса	Масштаб
Разраб.		Зарицкая				И	110,0	1:10
Пров.		Пендерев				Лист	Листов: 1
Рук.		Пендерев					
Н.контр.		Потутков			Квадрат 853 ГОСТ 2591-71 / Вст.3 сп ГОСТ 535-79	Мосводоканалниипроект Отдел N 5	

Формат 11

4И.436.14.00.002

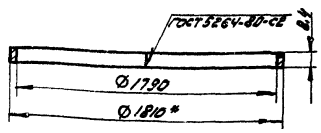

1. H14; h14.
2.* Размер для справок.

				4И.436.14.00.002			
Изм.	Лист	№ докум.	Подп.	Дата	Кольцо	Лит.	Масса	Масштаб
Разраб.		Зарицкая				И	36,5	1:20
Пров.		Пендерев				Лист	Листов: 1
Н.контр.		Потутков			Лист 610 ГОСТ 19903-74 / Вст3 сп ГОСТ 14637-79	Мосводоканалниипроект Отдел N 5	

Инв. № подл. | Подп. и дата | Взам. инв. № | Инв. № дубл. | Подп. и дата

Формат 11

4И.436.15.00.000СБ

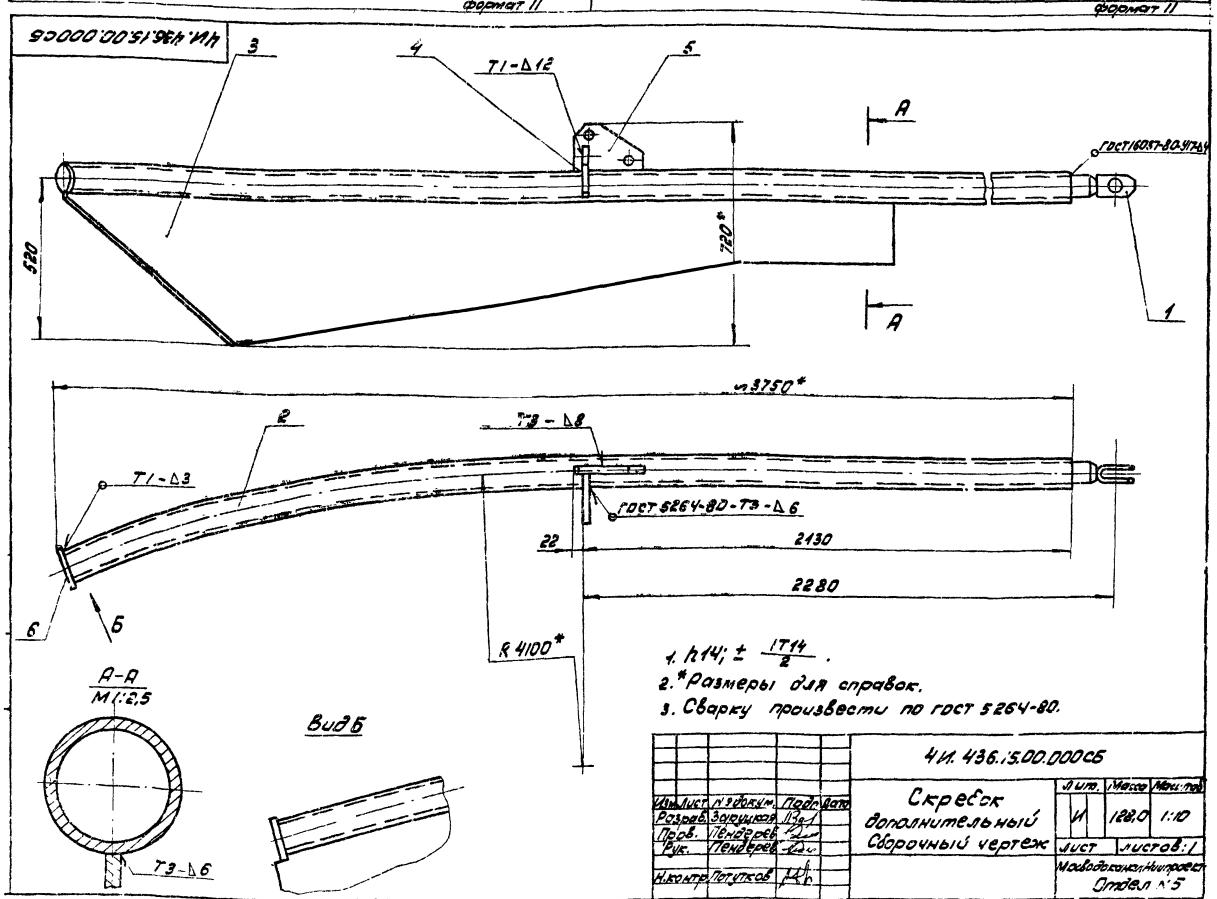

1. h14; ± IT14/2.
2.* Размеры для справок.
3. Сварку произвести по ГОСТ 5264-80.

				4И.436.15.00.000СБ			
Изм.	Лист	№ докум.	Подп.	Дата	Скребок дополнительный Сборочный чертеж	Лит.	Масса	Масштаб
Разраб.		Зарицкая				И	128,0	1:10
Пров.		Пендерев				Лист	Листов: 1
Рук.		Пендерев					
Н.контр.		Потутков				Мосводоканалниипроект Отдел N 5	

Копировал: 18-01-07

Формат	Зона	Поз.	Обозначение	Наименование	Кол.	Примеч.
				Документация		
12			4И.436.15.00.000СБ	Сборочный чертеж		
				Сборочные единицы		
11		1	4И.436.15.01.000	Вилка	1	
				Детали		
11		2	4И.436.15.00.001	Труба	1	
12		3	4И.436.15.00.002	Лист	1	
11		4	4И.436.15.00.003	Ребро	1	
11		5	4И.436.15.00.004	Ребро	1	
64		6	4И.436.15.00.005	Заглушка		
				Лист Б4 ГОСТ 19903-74 Ст3 сп ГОСТ 14637-69		
				ф110h14	1	0.3кг

Изм.	Лист	№ докум.	Подп.	Дата
Разраб.		Заручная		
Пров.		Пендерев		
Рук.		Пендерев		
Н. контр.		Потупков		

4И.436.15.00.000

Скребок дополнительный

Лит.	Лист	Листов
И		1

Мосводоканалниипроект Отдел №5

Формат 11

4И.436.15.01.000СБ

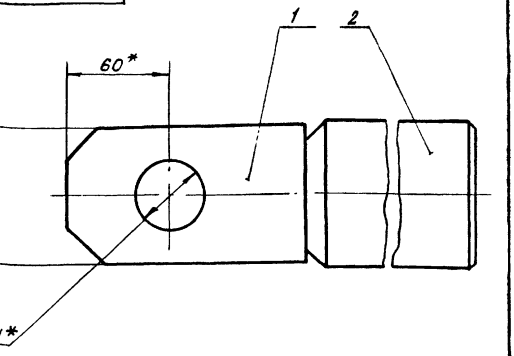

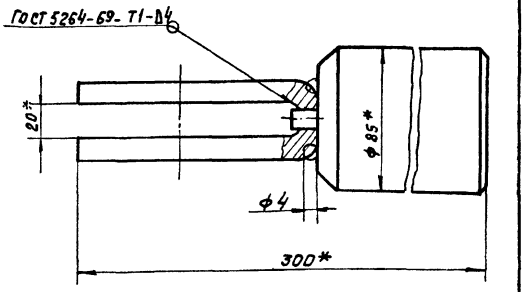

1. Сварку производить по контуру прилегания деталей
2. * Размеры для справок.

Изм.	Лист	№ докум.	Подп.	Дата
Разраб.		Заручная		
Пров.		Пендерев		
Рук.		Пендерев		
Н. контр.		Потупков		

Вилка
Сборочный чертеж

Лит.	Масса	Масшт.
И	7.2	1:2

Лист	Листов 1

Мосводоканалниипроект Отдел №5

Формат 11

Формат	Зона	Поз.	Обозначение	Наименование	Кол.	Примеч.
				Документация		
12			4И.436.15.01.000СБ	Сборочный чертеж		
				Детали		
11		1	4И.436.15.01.001	Скоба	1	
11		2	4И.436.15.01.002	Вставка	1	

Изм.	Лист	№ докум.	Подп.	Дата
Разраб.		Заручная		
Пров.		Пендерев		
Рук.		Пендерев		
Н. контр.		Потупков		

4И.436.15.01.000

Вилка

Лит.	Лист	Листов
И		1

Мосводоканалниипроект Отдел №5

Формат 11

4И.436.15.01.001

Rz 80

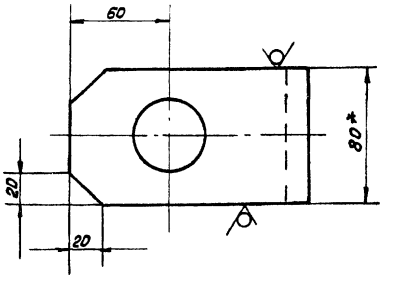

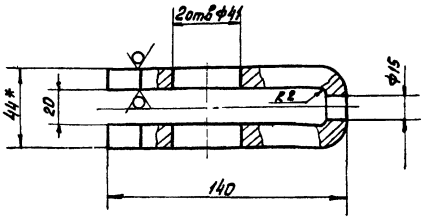

1 H14; h14; $\pm \frac{IT14}{2}$.
2. * Размер для справок.

Изм.	Лист	№ докум.	Подп.	Дата
Разраб.		Заручная		
Пров.		Пендерев		
Рук.		Пендерев		
Н. контр.		Потупков		

Скоба

Полоса Б-2-12х80 ГОСТ 103-76 В ст. 3 сп ГОСТ 535-79

Лит.	Масса	Масшт.
И	1.8	1:2

Лист	Листов 1

Мосводоканалниипроект Отдел №5

Копировал: 02 18601-07 39 Формат 11

4И.436.15.01.002

Rz80

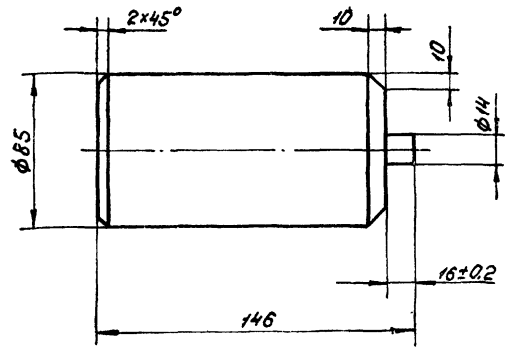

h14; ± IT14/2.

Изм.	Лист	№ докум.	Подп.	Дата	4И.436.15.01.002			
Разраб.		Зарецкая			Вставка	Лит.	Масса	Масштаб
Пров.		Пендерев				И	5,4	1:2
						Лист	Листов 1	
Н.контр.		Потутков			Ст.3 ГОСТ 380-71	Мосводоканалниипроект Отдел №5		

Формат 11

4И.436.15.00.001

Rz320 (V)

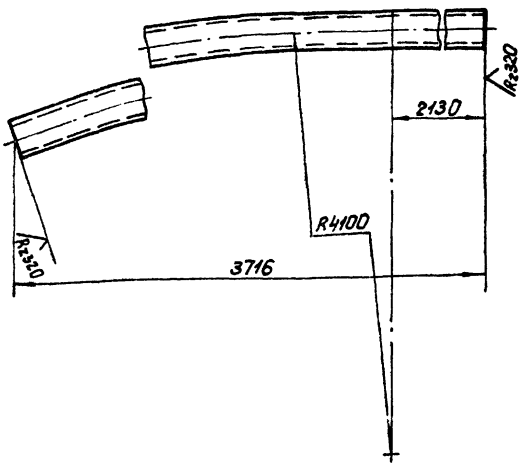

h14; ± IT14/2.

Инв.№ подл. | Подп. и дата | Взам. инв.№ | Инв.№ дубл. | Подп. и дата

Изм.	Лист	№ докум.	Подп.	Дата	4И.436.15.00.001			
Разраб.		Зарецкая			Труба	Лит.	Масса	Масштаб
Пров.		Пендерев				И	61,0	1:10
						Лист	Листов 1	
Н.контр.		Потутков			Труба 102×7 ГОСТ 8732-78 / Вст.2сп ГОСТ 8731-74	Мосводоканалниипроект Отдел №5		

Формат 11

4И.436.15.00.002

Rz320 (V)

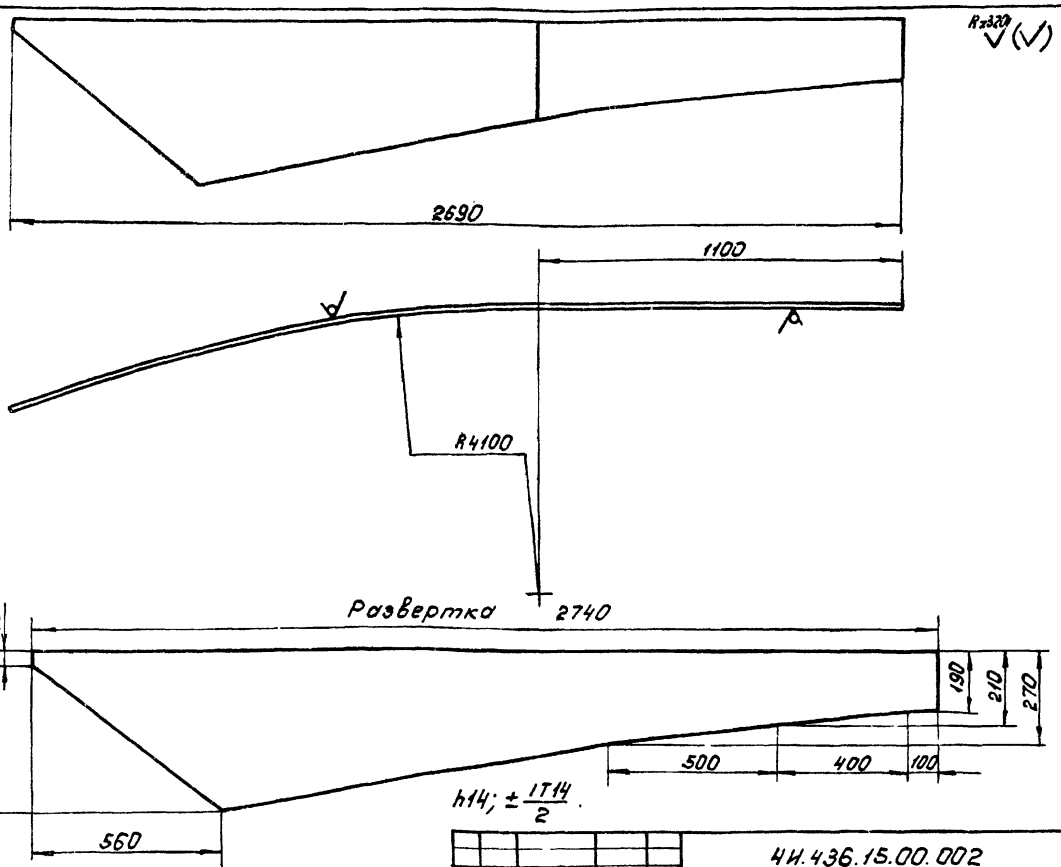

h14; ± IT14/2.

Изм.	Лист	№ докум.	Подп.	Дата	4И.436.15.00.002			
Разраб.		Зарецкая			Лист	Лит.	Масса	Масштаб
Пров.		Пендерев				И	50,0	1:10
						Лист	Листов 1	
Н.контр.		Потутков			Лист Б8 ГОСТ 19903-74 / Вст.3 сп ГОСТ 14637-79	Мосводоканалниипроект Отдел №5		

Копировал: [illegible] 18601-07 40 Формат А2

ЧИ.436.15.00.003

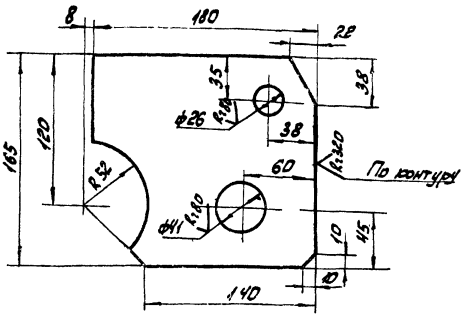

$H14;\ h14;\ \pm\frac{IT14}{2}$.

Изм.	Лист	№ докум.	Подп.	Дата	ЧИ.436.15.00.003			
Разраб.	Зарицкая				Ребро	Лит. И	Масса 3,2	Масштаб 1:2,5
Пров.	Пендерев					Лист	Листов: 1	
Н.контр.	Потутков				Лист Б16 ГОСТ 19903-74 / Вст3сп ГОСТ 14637-79	Мосводоканалниипроект Отдел №5		

Формат 11

ЧИ.436.15.00.004

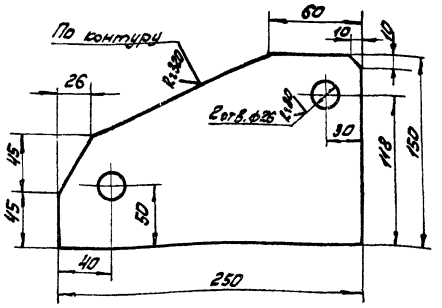

$H14;\ h14;\ \pm\frac{IT14}{2}$.

Изм.	Лист	№ докум.	Подп.	Дата	ЧИ.436.15.00.004			
Разраб.	Зарицкая				Ребро	Лит. И	Масса 3,7	Масштаб 1:25
Пров.	Пендерев					Лист	Листов: 1	
Н.контр.	Потутков				Лист Б16 ГОСТ 19903-74 / Вст3сп ГОСТ 14637-79	Мосводоканалниипроект Отдел №5		

Формат 11

Формат	Зона	Поз.	Обозначение	Наименование	Кол.	Примеч.
				Документация		
22			ЧИ.436.16.00.000СБ	Сборочный чертеж		
				Детали		
11		1	ЧИ.436.16.00.001	Угольник	2	
11		2	ЧИ.436.16.00.002	Ребро	1	
11		3	ЧИ.436.16.00.003	Обечайка	1	
11		4	ЧИ.436.16.00.004	Окантовка	2	
64		5	ЧИ.436.16.00.005	Пластина		
				Лист Б6 ГОСТ 19903-74 / Вст3сп ГОСТ 14637-79		
				68×55h14	1	0,14кг

Изм.	Лист	№ докум.	Подп.	Дата	ЧИ.436.16.00.000			
Разраб.	Зарицкая				Секция цилиндра направляющего	Лит. И	Лист	Листов 1
Пров.	Пендерев					Мосводоканалниипроект Отдел №5		
Рук.	Пендерев							
Н.контр.	Потутков							

Формат 11

ЧИ.436.16.00.001

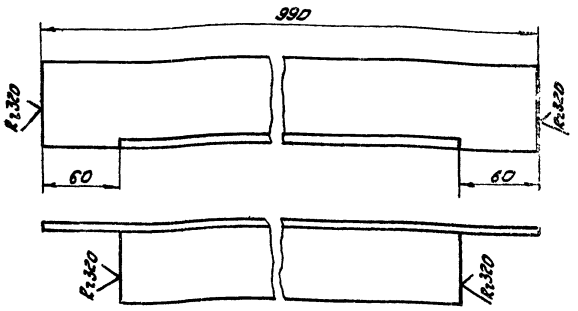

$h14;\ \pm\frac{IT14}{2}$.

Изм.	Лист	№ докум.	Подп.	Дата	ЧИ.436.16.00.001			
Разраб.	Зарицкая				Угольник	Лит. И	Масса 5,6	Масштаб 1:2
Пров.	Пендерев					Лист	Листов: 1	
Н.контр.	Потутков				Уголок Б-63×63×6 ГОСТ 8509-72 / Вст3сп ГОСТ 535-79	Мосводоканалниипроект Отдел №5		

Формат 11

Инв. № подл. | Подп. и дата | Взам. инв. | Инв. № дубл. | Подп. и дата

копировал: [illegible]

4И. 436.16.00.000 СБ

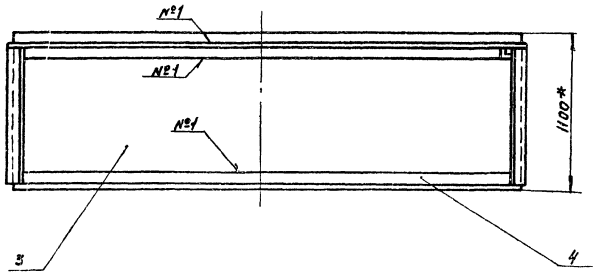

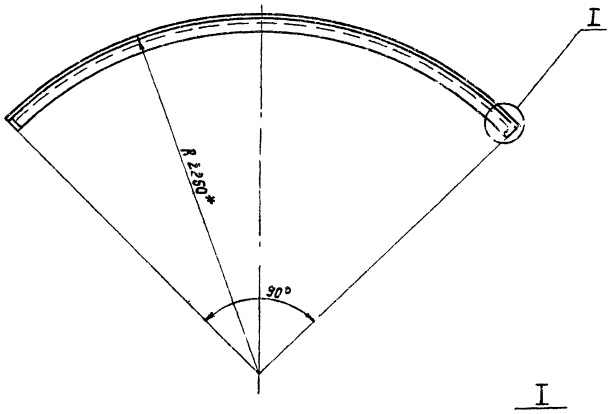

I
М 1:2

Вид А Повернуто
М 1:2

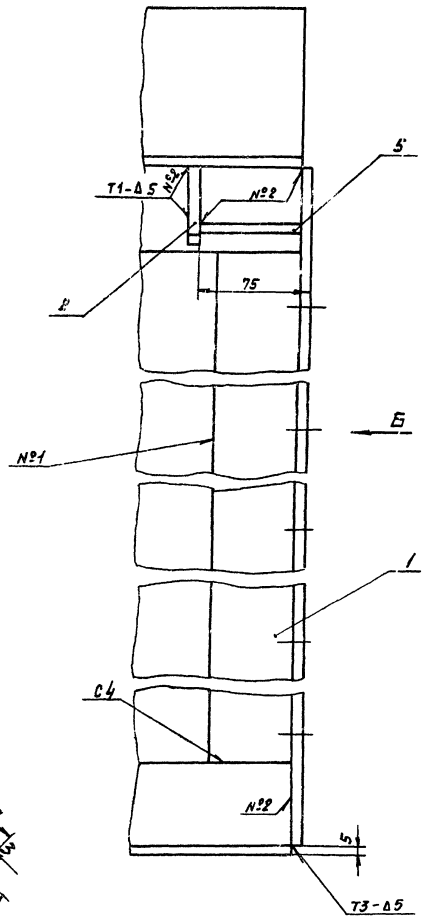

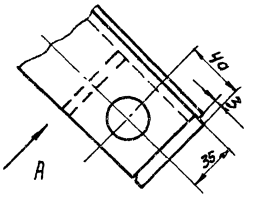

Вид Б
М 1:2

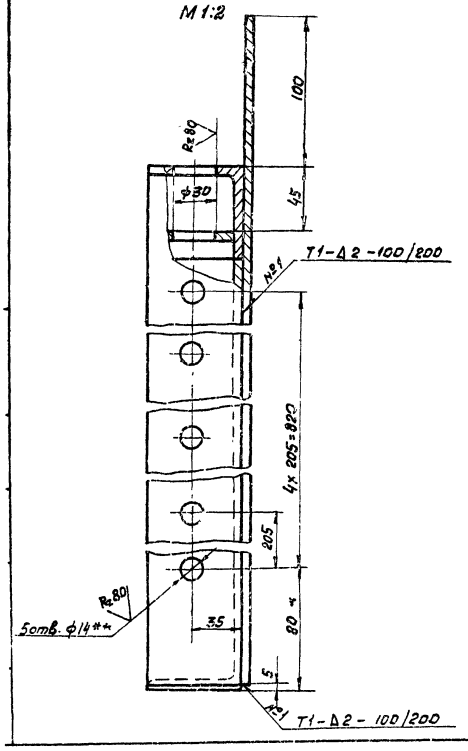

1. Шероховатость обрабатываемых поверхностей детали без чертежа – Rz 320 V.
2. Размечать совместно с сопрягающейся секцией цилиндра направляющего.
3. * Размеры для справок.
4. Сварку производить по ГОСТ 5264-80 по контуру прилегания деталей.
5. H14; h14; $\pm\frac{1T14}{2}$ и для детали без чертежа.

					4И. 436.16.00.000 СБ			
Изм.	Лист	№ докум.	Подп.	Дата	Секция цилиндра направляющего. Сборочный чертеж.	Лит.	Масса	Масшт.
Разраб.		Зарункая				И	120.0	1:25
Пров.		Пендерев				Лист	Листов 1	
Рук.		Пендерев				Носводоканалниипроект Отдел №5		
Н.контр.		Потутков						

Копировал: 93 18601-07 42 Формат 22

ЧИ.436.16.00.002

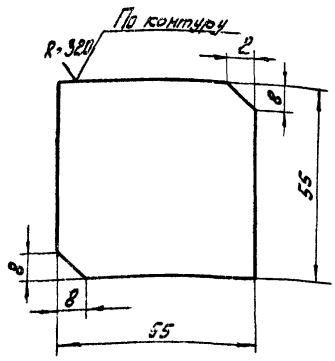

h14

Изм.	Лист	№ докум.	Подп.	Дата
Разраб.		Зарицкая		
Пров.		Пендерев		
Н.конт.		Потутков		

ЧИ.436.16.00.002

Ребро

Лит.	Масса	Масшт.
И	0.14	1:1

Лист | Листов: 1

Лист Б6 ГОСТ 19903-74 / В Ст3сп ГОСТ 14637-79

Мосводоканалниипроект Отдел № 5

Копировал: [illegible]

Формат 11

ЧИ.436.16.00.003

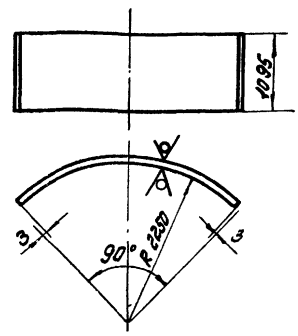

H14; h14; ± 1T14/2.

Изм.	Лист	№ докум.	Подп.	Дата
Разраб.		Зарицкая		
Пров.		Пендерев		
Н.конт.		Потутков		

ЧИ.436.16.00.003

Обечайка

Лит.	Масса	Масшт.
И	68,0	1:50

Лист | Листов: 1

Лист Б 2,5 ГОСТ 19903-74 / В Ст3сп ГОСТ 16523-70

Мосводоканалниипроект Отдел № 5

Инв. № подл. | Подп. и дата | Взам. инв. | Инв. № дубл. | Подп. и дата

Копировал: [illegible]

Формат 11

ЧИ.436.16.00.004

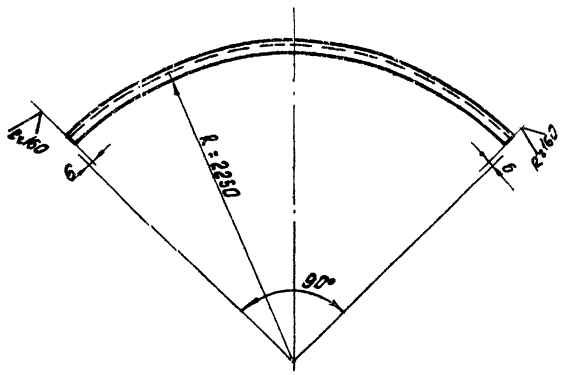

H14; ± 1T14/2.

Изм.	Лист	№ докум.	Подп.	Дата
Разраб.		Зарицкая		
Пров.		Пендерев		
Н.конт.		Потутков		

ЧИ.436.16.00.004

Окантовка

Лит.	Масса	Масшт.
И	20,0	1:25

Лист | Листов: 1

Уголок Б-63х63х6 ГОСТ 8509-72 / В Ст3сп ГОСТ 535-79

Мосводоканалниипроект Отдел № 5

Копировал: [illegible]

Формат 11

ЧИ.436.17.00.000СБ

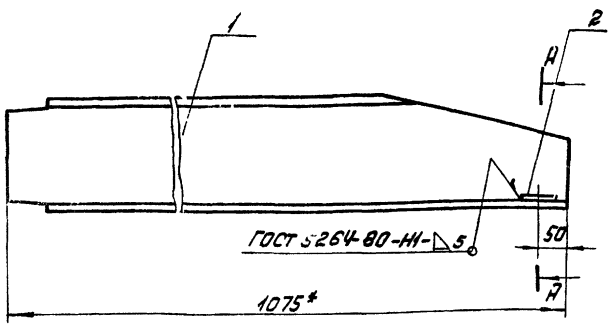

А – А
М 1:2

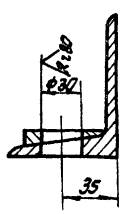

1. ± 1T14/2
2. Размер для справок.

Изм.	Лист	№ докум.	Подп.	Дата
Разраб.		Зарицкая		
Пров.		Пендерев		
Рук.		Пендерев		
Н.конт.		Потутков		

ЧИ.436.17.00.000СБ

Кронштейн

Сборочный чертеж

Лит.	Масса	Масшт.
И	16,2	1:5

Лист | Листов: 1

Мосводоканалниипроект Отдел № 5

Инв. № подл. | Подп. и дата | Взам. инв. | Инв. № дубл. | Подп. и дата

Копировал: [illegible]

Формат 11

Формат	Зона	Поз.	Обозначение	Наименование	Кол.	Примеч.
				Документация.		
11			4И.436.17.00.000СБ	Сборочный чертеж		
				Детали.		
11		1	4И.436.17.00.001	Швеллер	1	
11		2	4И.436.17.00.002	Планка	1	

4И.436.17.00.000

Изм.	Лист	№ докум.	Подп.	Дата
Разраб.		Зарецкая		
Пров.		Пендерев		
Рук.		Пендерев		
Н.контр.		Потутков		

Кронштейн

Лит.	Лист	Листов
	1	1

Мосводоканалниипроект Отдел №5

Формат 11

4И.436.17.00.001

Швеллер

Лит.	Масса	Масштаб
И	16,1	1:5

Швеллер 16 ГОСТ 8240-72 / Вст.3сп. ГОСТ 535-58

Лист | Листов 1

Мосводоканалниипроект Отдел №5

Формат 11

4И.436.17.00.002

Планка

Лит.	Масса	Масштаб
И	0,1	1:1

Лист Б10 ГОСТ 19903-74 / Вст.3сп ГОСТ 14637-79

Лист | Листов 1

Мосводоканалниипроект Отдел №5

Формат 11

4И.436.18.00.000СБ

Толкатель в сборе

Сборочный чертеж

Лит.	Масса	Масштаб
И	1,4	1:1

Лист | Листов 1

Мосводоканалниипроект Отдел №5

Размеры для справок.

Копировал: 18601-07 44 Формат 11

Формат	Зона	Поз	Обозначение	Наименование	Кол	Примеч.
				Документация		
11			4И.436.18.00.000 СБ	Сборочный чертеж		
				Сборочный чертеж		
11		1	4И.436.18.01.000	Толкатель	1	
				Детали		
11		2	4И.436.18.00.001	Ось	1	
11		3	4И.436.18.00.002	Каток	1	
11		4	4И.436.18.00.003	Фиксатор	1	
				Стандартные изделия		
				Болт М8х16 58.036 ГОСТ 7798-70	2	
				Шайба 8 65Г ГОСТ 6402-70	2	

Изм.	Лист	№ докум.	Подп.	Дата
Разраб.		Скворцов		
Пров.		Самохина		
Н.контр.		Кулагина		

4И.436.18.00.000

Толкатель в сборе

Лит.	Лист	Листов
И		1

Мосводоканалниипроект Отдел №5

Формат 11

4И.436.18.01.000 СБ

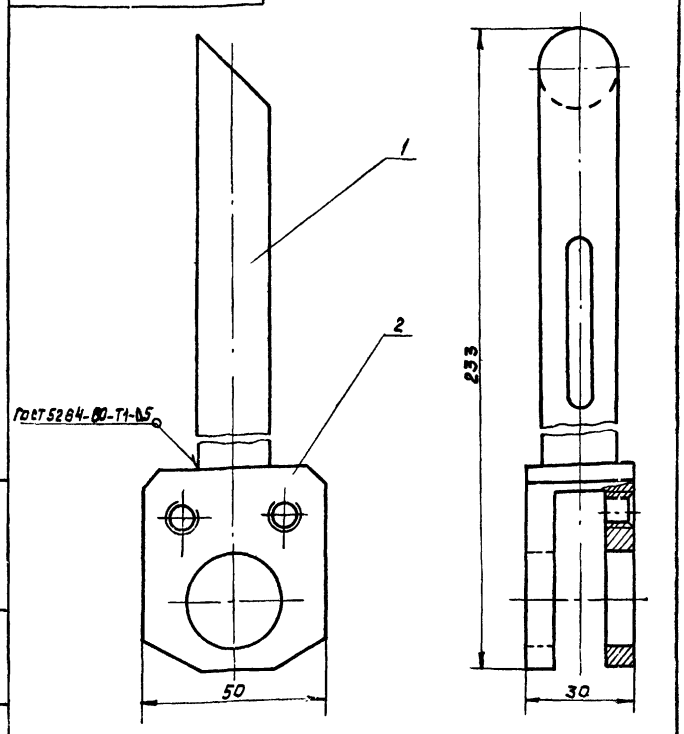

Размер для справок.

Изм.	Лист	№ докум.	Подп.	Дата
Разраб.		Самохина		
Пров.		Пендерев		
Рук.		Пендерев		
Н.контр.		Кулагина		

Толкатель
Сборочный чертеж

Лит.	Масса	Масшт.
И	1.0	1:1

Лист 1 Листов 1

Мосводоканалниипроект Отдел №5

Формат 11

Формат	Зона	Поз	Обозначение	Наименование	Кол	Примеч.
				Документация		
11			4И.436.18.01.000 СБ	Сборочный чертеж		
				Детали		
11		1	4И.436.18.01.001	Стержень	1	
11		2	4И.436.18.01.002	Вилка	1	

Изм.	Лист	№ докум.	Подп.	Дата
Разраб.		Скворцов		
Пров.		Самохина		
Н.контр.		Кулагина		

4И.436.18.01.000

Толкатель

Лит.	Лист	Листов
И		1

Мосводоканалниипроект Отдел №5

Формат 11

4И.436.18.01.001

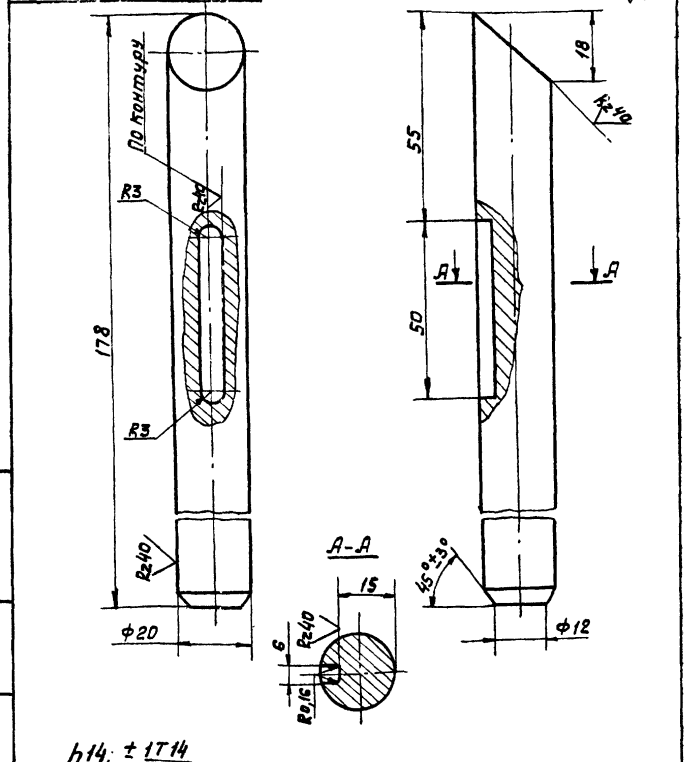

$h14; \pm \frac{1T14}{2}$

Изм.	Лист	№ докум.	Подп.	Дата
Разраб.		Самохина		
Пров.		Пендерев		
Н.контр.		Кулагина		

Стержень

Лит.	Масса	Масшт.
И	0.52	1:1

Лист 1 Листов 1

Круг В22 ГОСТ 2590-71 / В Ст3 Сп ГОСТ 535-79

Мосводоканалниипроект Отдел №5

Копировал:

ЧИ.436.18.01.002

Rz 80

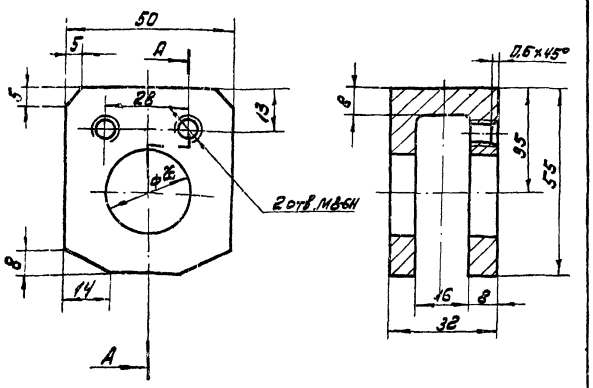

$H14; h14; \pm \frac{IT14}{2}$.

Изм.	Лист	№ докум.	Подп.	Дата	ЧИ.436.18.01.002
Разраб.		Северцов			Вилка
Пров.		Самохина			
Н. контр.		Кулагина			Ст.3 ГОСТ 380-71

Лит.	Масса	Масштаб
И	0,35	1:1
Лист	Листов 1	

Мосводоканалниипроект Отдел № 5

Копировал: Формат А1

ЧИ.436.18.00.001

Rz 80

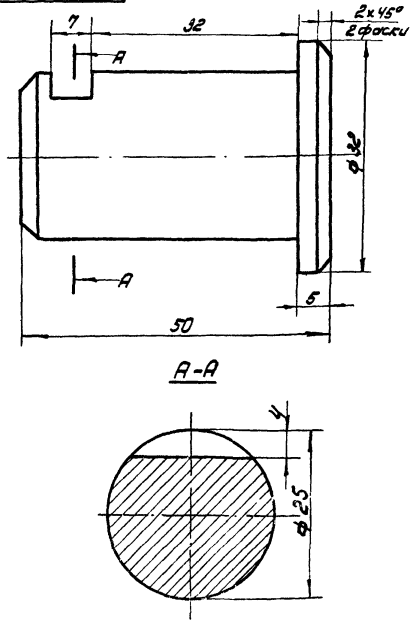

$H14; h14; \pm \frac{IT14}{2}$.

Изм.	Лист	№ докум.	Подп.	Дата	ЧИ.436.18.00.001
Разраб.		Северцов			Ось
Пров.		Самохина			
Н. контр.		Кулагина			Ст.3 ГОСТ 380-71

Лит.	Масса	Масштаб
И	0,2	2:1
Лист	Листов 1	

Мосводоканалниипроект Отдел № 5

Копировал: Формат А1

Инв. № подл. | Подп. и дата | Взам. инв. № | Инв. № дубл. | Подп. и дата

ЧИ.436.18.00.002

Rz 80

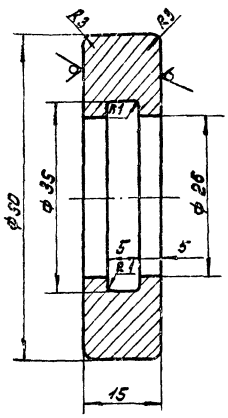

$H14; h14; \pm \frac{IT14}{2}$

Изм.	Лист	№ докум.	Подп.	Дата	ЧИ.436.18.00.002
Разраб.		Северцов			Каток
Пров.		Самохина			
Н. контр.		Кулагина			Круг В53 ГОСТ 2590-71 / Ст3 ГОСТ 535-79

Лит.	Масса	Масштаб
И	0,14	2:1
Лист	Листов 1	

Мосводоканалниипроект Отдел № 5

Формат А1

ЧИ.436.18.00.003

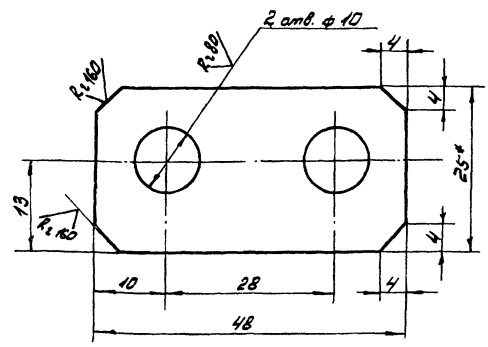

1* Размеры для справок.

2. $H14; h14; \pm \frac{IT14}{2}$.

Изм.	Лист	№ докум.	Подп.	Дата	ЧИ.436.18.00.003
Разраб.		Северцов			Осеудержатель
Пров.		Самохина			
Н. контр.		Кулагина			Полоса Б-26х85 ГОСТ 103-76 / Ст. 3 Сп ГОСТ 535-79

Лит.	Масса	Масштаб
И	0,05	2:1
Лист	Листов 1	

Мосводоканалниипроект Отдел № 5

Копировал: Формат А1

Инв. № подл. | Подп. и дата | Взам. инв. № | Инв. № дубл. | Подп. и дата

ЧИ.436.19.00.000СБ

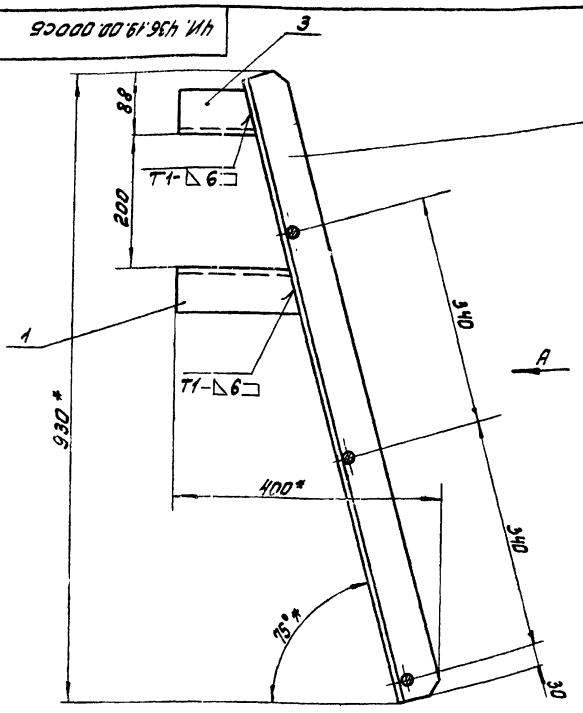

Вид А

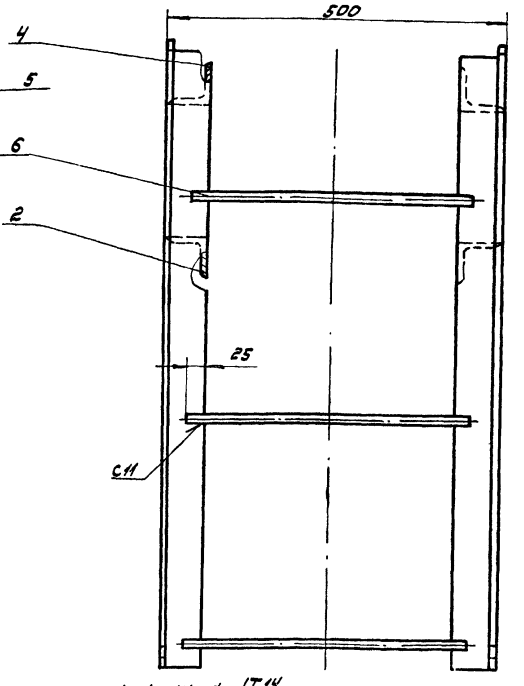

1. h14; ± IT14/2.
2. * Размеры для справок.
3. Сварку производить по контуру прилегания деталей по ГОСТ 5264-80.

Изм.	Лист	№ докум.	Подп.	Дата
Разраб.		Самохина		
Пров.		Тендерев		
Рук.				
Н. контр.		Кулагина		

ЧИ.436.19.00.000СБ

Лестница

Сборочный чертеж

Лит.	Масса	Масштаб
И	17.5	1:5
Лист	Листов 1	

Мосводоканалниипроект Отдел № 5

Формат А2

Формат	Зона	Поз.	Обозначение	Наименование	Кол.	Примеч.
				Документация		
А2		12	ЧИ.436.19.00.000СБ	Сборочный чертеж		
				Детали		
А4		1	ЧИ.436.19.00.001	Лапа	1	
А4		2	ЧИ.436.19.00.001-01	Лапа	1	
А4		3	ЧИ.436.19.00.002	Лапа	1	
А4		4	ЧИ.436.19.00.002-01	Лапа	1	
А4		5	ЧИ.436.19.00.003	Стойка	2	
А4		6	ЧИ.436.19.00.004	Перекладина		
				круг Б20 ГОСТ 2590-71 / Ст3сп ГОСТ 535-79		
				L = 424h14	3	1,1 кг

Изм.	Лист	№ докум.	Подп.	Дата
Разраб.		Скворцов		
Пров.		Самохина		
Н. контр.		Кулагина		

ЧИ.436.19.00.000

Лестница

Лит.	Лист	Листов
И		1

Мосводоканалниипроект Отдел № 5

Формат А1

ЧИ.436.19.00.001

ЧИ.436.19.00.001 – изображено.

ЧИ.436.19.00.001-01 – зеркальное отражение

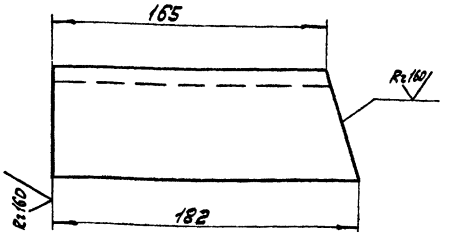

h14.

Изм.	Лист	№ докум.	Подп.	Дата
Разраб.		Скворцов		
Пров.		Самохина		
Н. контр.		Кулагина		

ЧИ.436.19.00.001

Лапа

Лит.	Масса	Масштаб
И	1.0	1:2
Лист	Листов 1	

Уголок Б-63х63х6 ГОСТ 8509-72 / Ст3сп ГОСТ 535-79

Мосводоканалниипроект Отдел № 5

Инв. № подл. | Подп. и дата | Взам. инв. № | Инв. № дубл. | Подп. и дата

Копировал: [illegible]

ЧИ.436.19.00.002

А (1)

ЧИ.436.19.00.002 — изображено
ЧИ.436.19.00.002-01 — зеркальное отражение

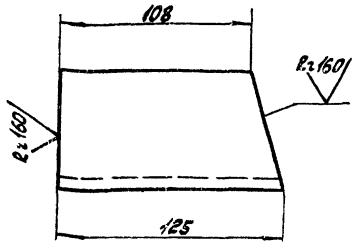

h14.

Изм.	Лист	№ докум.	Подп.	Дата	ЧИ.436.19.00.002			
Разраб.		Скворцов	Скв		Лапа	Лит. И	Масса 0,66	Масшт. 1:2
Пров.		Самохина	Сам			Лист	Листов: 1	
Н. конт.		Кулагина			Уголок Б-63х63х31 ГОСТ 8509-72 / Вст3сп ГОСТ 535-79	Мосводоканалниипроект Отдел N5		

Формат 11

ЧИ.436.19.00.003

А (1)

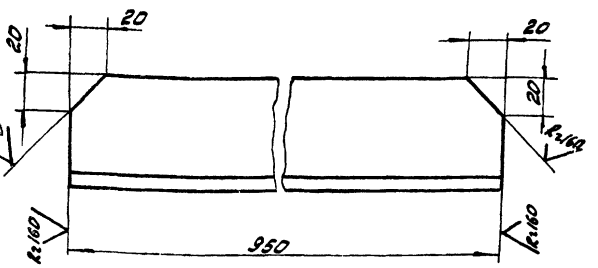

h14; ± IT14/2.

Изм.	Лист	№ докум.	Подп.	Дата	ЧИ.436.19.00.003			
Разраб.		Самохина	Сам		Стойка	Лит. И	Масса 5,4	Масшт. 1:2
Пров.		Пендерев				Лист	Листов: 1	
Н. конт.		Кулагина			Уголок Б63х63х6 ГОСТ 8509-72 / Вст3сп ГОСТ 535-79	Мосводоканалниипроект Отдел N5		

Формат 11

ЧИ.436.20.00.000СБ

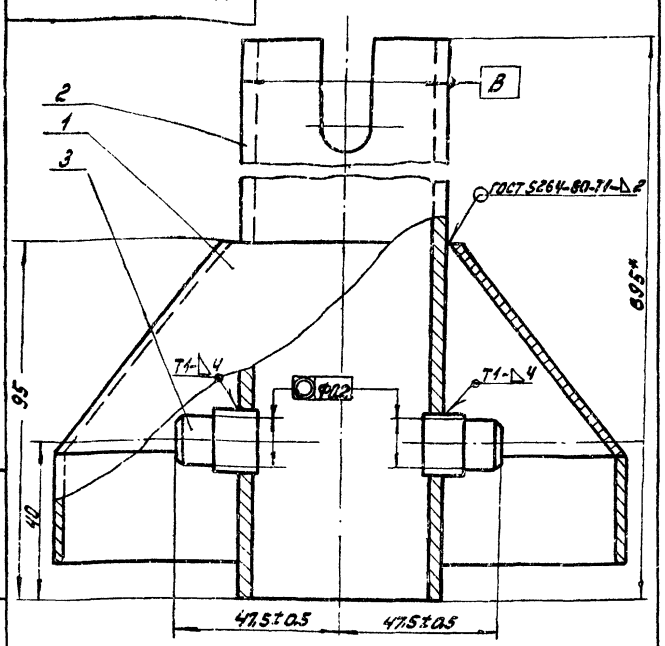

1.* Размеры для справок.
2. h14; ± IT14/2.

Изм.	Лист	№ докум.	Подп.	Дата	ЧИ.436.20.00.000СБ			
Разраб.		Скворцов	Скв		Стойка	Лит. И	Масса 4,0	Масшт. 1:1
Пров.		Самохина	Сам		Сборочный чертеж	Лист	Листов: 1	
Рук.						Мосводоканалниипроект Отдел N5		
Н. конт.		Кулагина						

Формат 11

Форма	Зона	Поз.	Обозначение	Наименование	Кол.	Прим.
				Документация		
11			ЧИ.436.20.00.000СБ	Сборочный чертеж		
				Сборочные единицы		
11		1	ЧИ.436.20.01.000	Козырек	1	
				Детали		
11		2	ЧИ.436.20.00.001	Труба	1	
11		3	ЧИ.436.20.00.002	Палец	2	

Изм.	Лист	№ докум.	Подп.	Дата	ЧИ.436.20.00.000			
Разраб.		Скворцов	Скв		Стойка	Лит. И	Лист	Листов 1
Пров.		Самохина	Сам			Мосводоканалниипроект Отдел N5		
Н. конт.		Кулагина						

Копировал: [illegible]

18601-07 48

Формат 11

ЧИ.436.20.01.000СБ

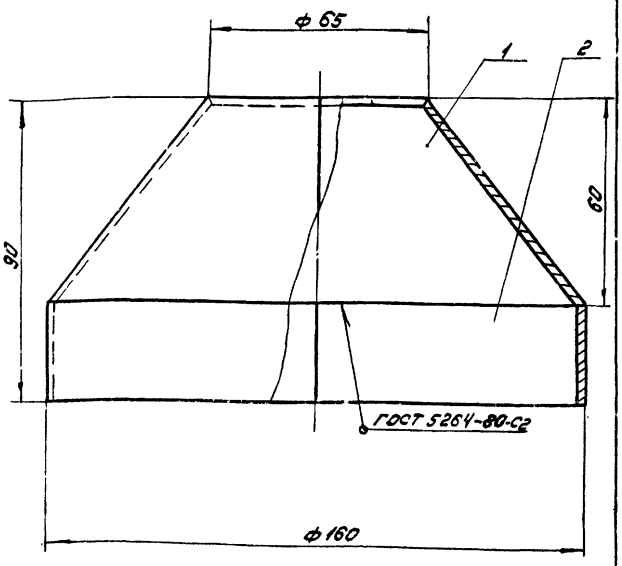

Размеры для справок.

Изм.	Лист	№ докум.	Подп.	Дата
Разраб.		Скворцов	Скв	
Пров.		Самохина	Сам	
Рук.				
Н.конт.		Кулагина		

ЧИ.436.20.01.000СБ

Козырек

Сборочный чертеж

Лит.	Масса	Масшт.
И	0,65	1:1

Лист | Листов: 1

Мосводоканалниипроект Отдел №5

формат 11

Форма	Зона	Поз.	Обозначение	Наименование	Кол.	Прим.
				Документация		
11			ЧИ.436.20.01.000СБ	Сборочный чертеж		
				Детали		
11		1	ЧИ.436.20.01.001	Обечайка коническая	1	
11		2	ЧИ.436.20.01.002	Обечайка цилиндрическая	1	

Инв. № подл. | Подп. и дата | Взам. инв. № | Инв. № дубл. | Подп. и дата

Изм.	Лист	№ докум.	Подп.	Дата
Разраб.		Скворцов	Скв	
Пров.		Самохина	Сам	
Н.контр.		Кулагина		

ЧИ.436.20.01.000

Козырек

Лит.	Лист	Листов
И		1

Мосводоканалниипроект Отдел №5

формат 11

ЧИ.436.20.01.001

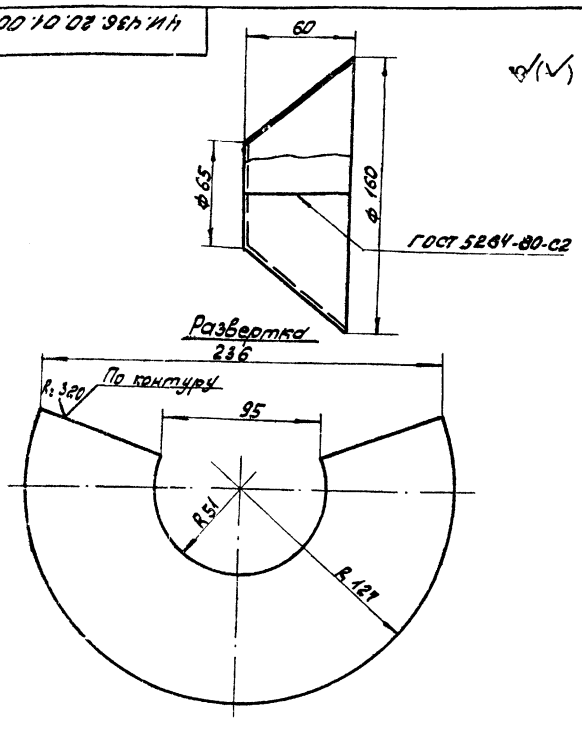

$H14; h14; \pm \frac{IT14}{2}$.

Изм.	Лист	№ докум.	Подп.	Дата
Разраб.		Скворцов	Скв	
Пров.		Самохина	Сам	
Н.конт.		Кулагина		

ЧИ.436.20.01.001

Обечайка коническая

Лит.	Масса	Масшт.
И	0,4	1:2

Лист | Листов: 1

Лист Б2.0 ГОСТ 19903-74 / В ст3сп ГОСТ 16523-70

Мосводоканалниипроект Отдел №5

формат 11

ЧИ.436.20.01.002

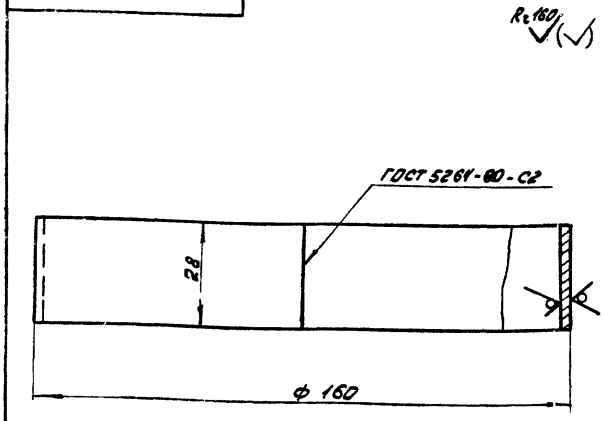

h14.

Изм.	Лист	№ докум.	Подп.	Дата
Разраб.		Скворцов	Скв	
Пров.		Самохина	Сам	
Н.конт.		Кулагина		

ЧИ.436.20.01.002

Обечайка цилиндрическая

Лит.	Масса	Масшт.
И	0,23	1:1

Лист | Листов: 1

Лист Б2.0 ГОСТ 19903-74 / В ст3сп ГОСТ 16523-70

Мосводоканалниипроект Отдел №5

Инв. № подл. | Подп. и дата | Взам. инв. | Инв. № дубл. | Подп. и дата

копировал: [illegible] 18-01-07 49

формат 11

ЧИ.436.20.00.001

Rz80 (√)

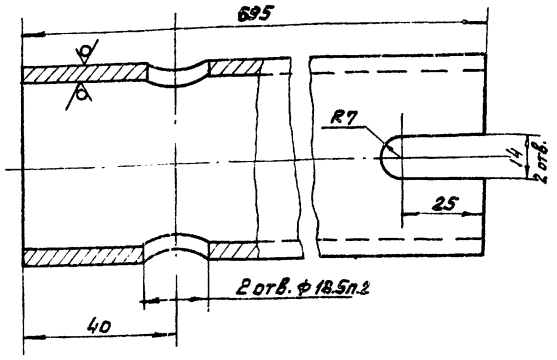

1. Н 14; h 14; ± $\frac{IT14}{2}$.
2. Отверстия ф18.5, сверлить за один проход.

Изм	Лист	№ докум.	Подп.	Дата	4И.436.20.00.001	Лит.	Масса	Масштаб
Разраб.		Скворцов			Труба	И	3,3	1:1
Пров.		Самохина				Лист	Листов 1	
Н. контр.		Кулагина			Труба 50х4,5 ГОСТ 3262-75	Мосводоканалниипроект Отдел №5		

формат 11

ЧИ.436.20.00.002

Rz80 (√)

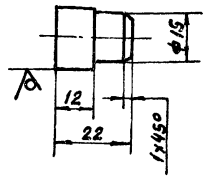

h 14; ± $\frac{IT14}{2}$

Изм	Лист	№ докум.	Подп.	Дата	4И.436.20.00.002	Лит.	Масса	Масштаб
Разраб.		Скворцов			Палец	И	0.03	1:1
Пров.		Самохина				Лист	Листов 1	
Н. контр.		Кулагина			Круг В18 ГОСТ 2590-71 / В Ст3 СП ГОСТ 535-79	Мосводоканалниипроект Отдел №5		

формат 11

ЧИ.436.00.00.012

Rz80 (√)

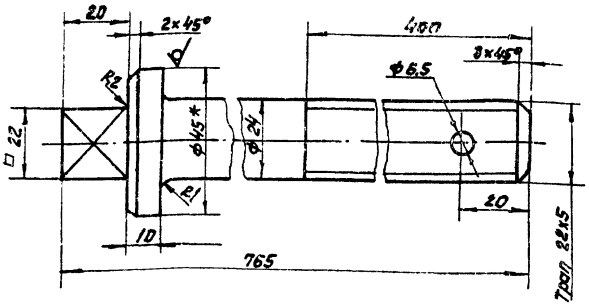

1. Н14; h 14; ± $\frac{IT14}{2}$.
2. * Размер для справок

Изм	Лист	№ докум.	Подп.	Дата	4И.436.00.00.012	Лит.	Масса	Масштаб
Разраб.		Зарицкая			Винт подъемный	И	2.9	1:1
Пров.		Пендерев				Лист	Листов 1	
Рук.		Пендерев						
Н. контр.		Потутков			Круг В45 ГОСТ 2590-71 / В Ст3 СП ГОСТ 535-79	Мосводоканалниипроект Отдел №5		

формат 11

ЧИ.436.00.00.013

Rz80 (√)

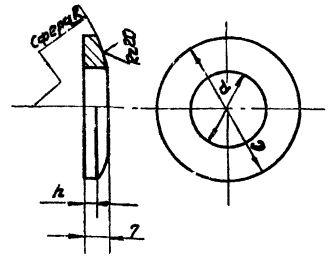

Обозначение	Размеры, мм				Масса, кг
	d	D	h	R	
4И.436.00.00.013	ф25	ф45	3	45	0.035
4И.436.00.00.013-01	ф21	ф36	2	27	0.021

Изм	Лист	№ докум.	Подп.	Дата	4И.436.00.00.013	Лит.	Масса	Масштаб
Разраб.		Зарицкая			Шайба сферическая	И	см. табл.	
Пров.		Пендерев				Лист	Листов 1	
Н. контр.		Потутков			Ст.3 ГОСТ 380-71	Мосводоканалниипроект Отдел №5		

Копировал: 10601-07 50 формат 11

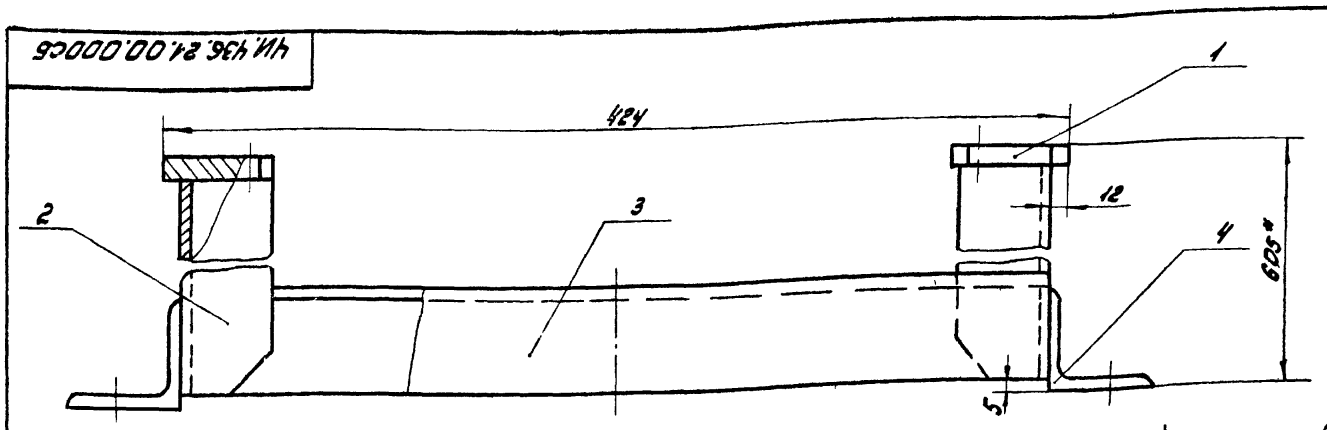

А–А
М1:1



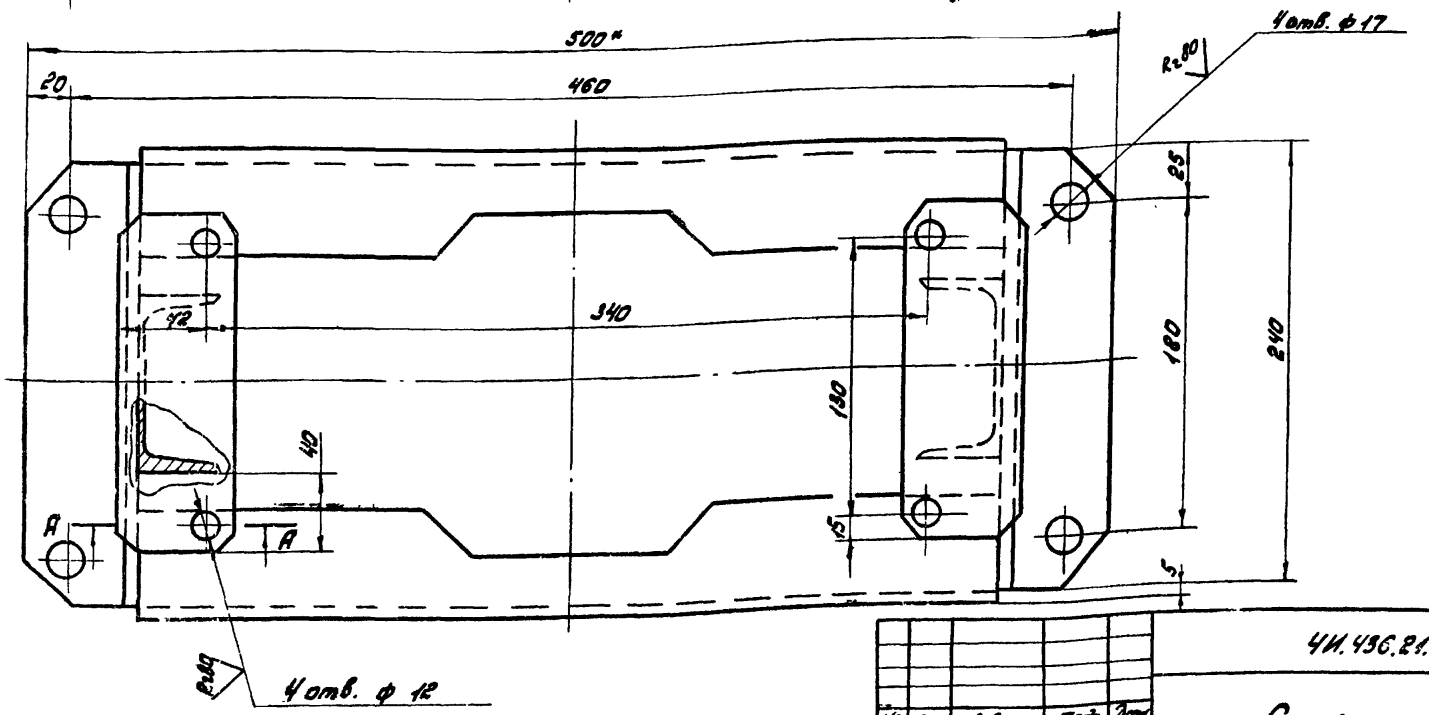

1. H14; h14; ± IT14/2.
2. Сварку произвести по контуру прилегания деталей по ГОСТ 5264-80-71-△5.
3. * Размеры для справок.

Изм.	Лист	№ докум.	Подп.	Дата
Разраб.		Самохина		
Пров.		Пендерев		
Рук.		Пендерев		
Н.контр.		Кулагина		

ЧИ.436.21.00.000СБ

Стойка

Сборочный чертеж

Лит.	Масса	Масштаб
И	14,3	1:2
Лист	Листов: 1	

Мосводоканалнипроект отдел N5

Формат 12

Формат	Зона	Поз.	Обозначение	Наименование	Кол.	Примеч.
				Документация		
22			ЧИ.436.21.00.000СБ	Сборочный чертеж		
				Детали		
11		1	ЧИ.436.21.00.001	Пластина	2	
11		2	ЧИ.436.21.00.002	Ножка	2	
11		3	ЧИ.436.21.00.003	Распорка	2	
11		4	ЧИ.436.21.00.004	Лапа	2	

Изм.	Лист	№ докум.	Подп.	Дата
Разраб.		Скворцов		
Пров.		Самохина		
Н.контр.		Кулагина		

ЧИ.436.21.00.000

Стойка

Лит.	Лист	Листов
И		1

Мосводоканалнипроект отдел N5

Формат 11

ЧИ.436.21.00.001

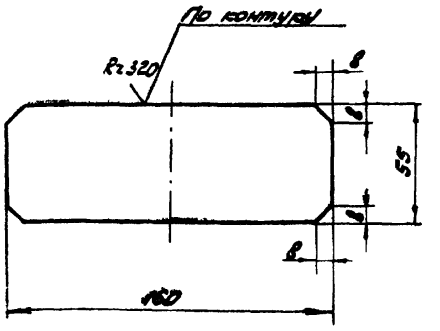

h14; ± IT14/2.

Изм.	Лист	№ докум.	Подп.	Дата
Разраб.		Скворцов		
Пров.		Самохина		
Н.контр.		Кулагина		

ЧИ.436.21.00.001

Пластина

Лит.	Масса	Масштаб
И	0,65	1:2
Лист	Листов: 1	

Лист Б10 ГОСТ 19903-74 / Ст3сп ГОСТ 14637-79

Мосводоканалнипроект отдел N5

Копировал: [illegible] 1860[illegible]-07 51 Формат 11

4И.436.21.00.002

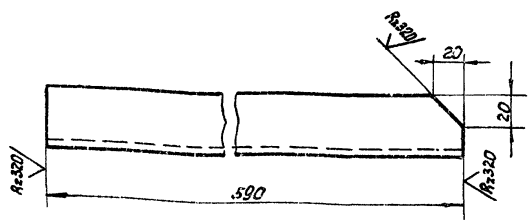

h14; $\pm\frac{IT14}{2}$.

					4И.436.21.00.002			
Изм.	Лист	№ докум.	Подп.	Дата	Ножка	Лит.	Масса	Масштаб
Разраб.		Скворцов				И	4,1	1:2
Пров.		Самохина				Лист	Листов 1	
Н.контр.		Кулагина			Швеллер Б8 ГОСТ 8240-72 / В Ст.3сп ГОСТ 535-79	Мосводоканалниипроект Отдел №5		

формат 11

4И.436.21.00.003

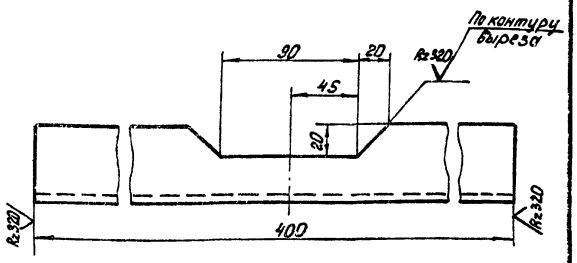

h14; $\pm\frac{IT14}{2}$.

					4И.436.21.00.003			
Изм.	Лист	№ докум.	Подп.	Дата	Распорка	Лит.	Масса	Масштаб
Разраб.		Скворцов				И	1,4	1:2
Пров.		Самохина				Лист	Листов 1	
Н.контр.		Кулагина			Уголок Б-50х50х5 ГОСТ 8509-72 / В Ст.3сп ГОСТ 535-79	Мосводоканалниипроект Отдел №5		

формат 11

Инв. № подл. | Подп. и дата | Взам. инв. № | Инв. № дубл. | Подп. и дата

4И.436.21.00.004

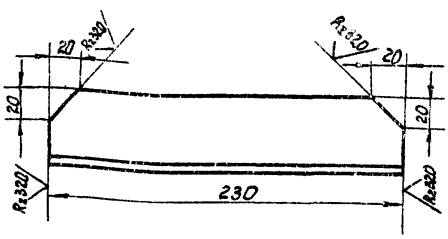

h14; $\pm\frac{IT14}{2}$

					4И.436.21.00.004			
Изм.	Лист	№ докум.	Подп.	Дата	Лапа	Лит.	Масса	Масштаб
Разраб.		Скворцов				И	0,85	1:2
Пров.		Самохина				Лист	Листов 1	
Н.контр.		Кулагина			Уголок Б-50х50х5 ГОСТ 8509-72 / В Ст.3сп ГОСТ 535-79	Мосводоканалниипроект Отдел №5		

формат 11

4И.436.22.00.000

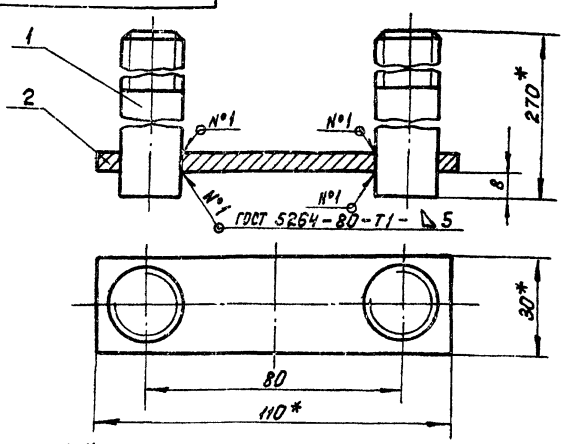

1. h14
2. * Размеры для справок.

Формат	Зона	Поз.	Обозначение	Наименование	Кол.	Примечание
				Детали		
11		1	4И.436.22.00.001	Стержень	2	
11		2	4И.436.22.00.002	Пластина	1	

					4И.436.22.00.000			
Изм.	Лист	№ докум.	Подп.	Дата	Плита анкерная	Лит.	Масса	Масштаб
Разраб.		Заруцкая				И	~1,5	1:1
Пров.		Пендерев				Лист	Листов 1	
Рук.		Пендерев				Мосводоканалниипроект Отдел №5		
Н.контр.		Потутков						

Инв. № подл. | Подп. и дата | Взам. инв. № | Инв. № дубл. | Подп. и дата

копировал 18601-07 52 формат 12

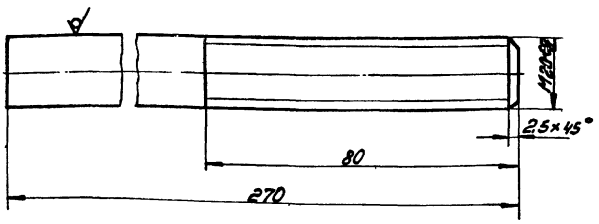

h14; ±IT14/2.

Изм.	Лист	№ докум.	Подп.	Дата	4И.436.22.00.001			
Разраб.		Зарецкая			Стержень	Лит.	Масса	Масштаб
Пров.		Пендерев				И	0,68	1:1
Н.контр.		Потятков			Круг В20 ГОСТ 2590-71 / Вст.3сп. ГОСТ 535-79	Лист	Листов 1	
						Мосводоканалниипроект Отдел №5		

Формат А1

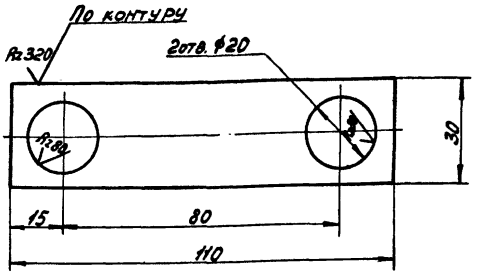

H14; h14; ±IT14/2.

Изм.	Лист	№ докум.	Подп.	Дата	4И.436.22.00.002			
Разраб.		Зарецкая			Пластина	Лит.	Масса	Масштаб
Пров.		Пендерев				И	0,12	1:1
Н.контр.		Потятков			Лист Б6 ГОСТ 19903-74 / Вст.3сп. ГОСТ 14637-79	Лист	Листов 1	
						Мосводоканалниипроект Отдел №5		

Формат А1

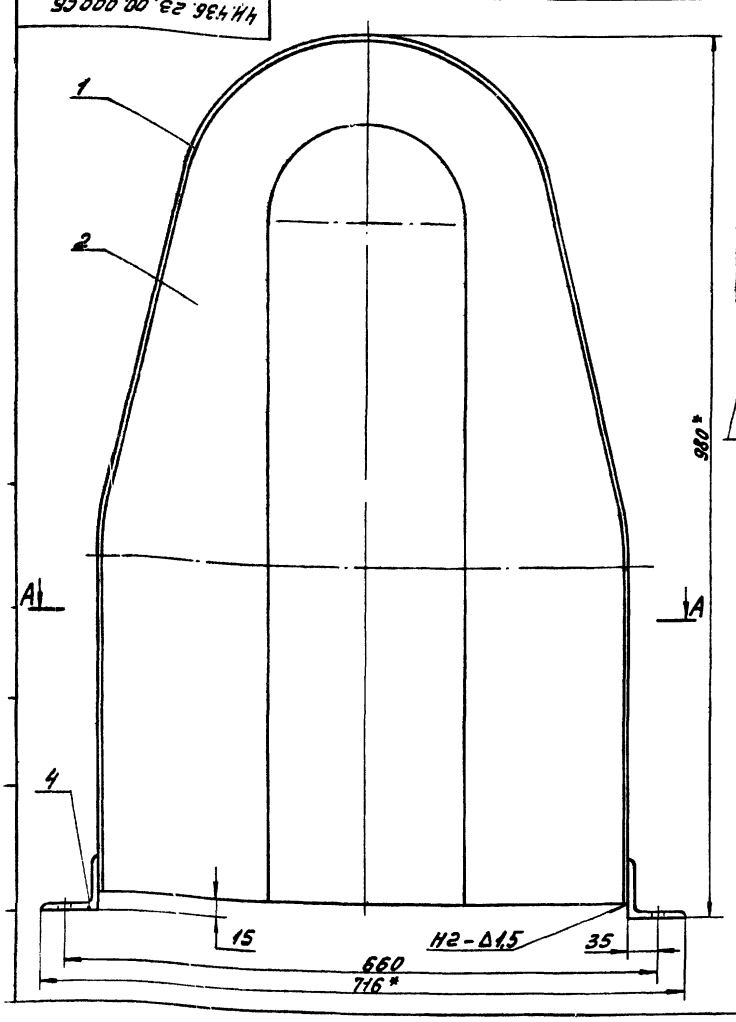

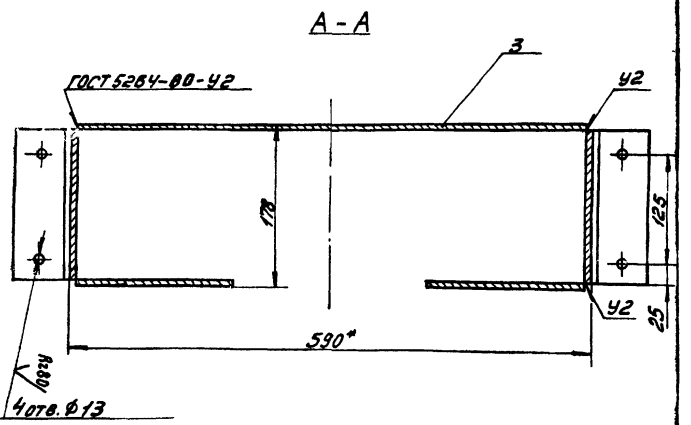

1. H14; h14; ±IT14/2.
2.* Размеры для справок

Изм.	Лист	№ докум.	Подп.	Дата	4И.436.23.00.000СБ			
Разраб.		Скворцов			Кожух для сменных шестерен	Лит.	Масса	Масштаб
Пров.		Самохина			Сборочный чертеж	И	16,0	1:4
Н.контр.		Купагина				Лист	Листов 1	
						Мосводоканалниипроект Отдел №5		

Копировал: 18601-07 53 Формат А2

Формат	Зона	Поз.	Обозначение	Наименование	Кол.	Примеч.
				Документация.		
12			4И.436.23.00.000СБ	Сборочный чертеж		
				Детали.		
11	1		4И.436.23.00.001	Стенка боковая	1	
11	2		4И.436.23.00.002	Стенка передняя	1	
11	3		4И.436.23.00.003	Стенка задняя	1	
Б.4	4		4И.436.23.00.004	Угольник		
				Уголок 63×63×6 ГОСТ 8509-72 Ст3сп. ГОСТ 535-79		
				С=175 h14	2	1,0 кг

Изм. Лист № докум. Подп. Дата

Разраб. Скворцов

Пров. Самохина

Н.контр. Кулагина

4И.436.23.00.000

Кожух для сменных шевронов

Лит. И | Лист | Листов 1

Мосводоканалниипроект Отдел №5

Формат А1

4И.436.23.00.001

Rz80 √(√)

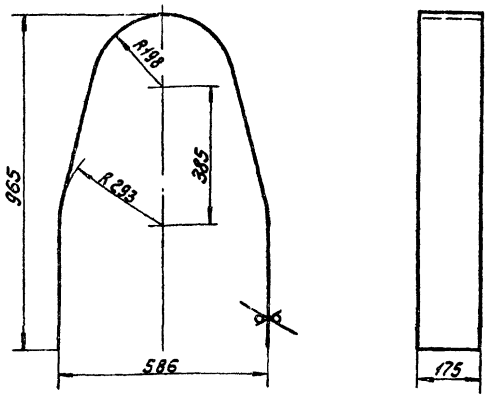

1. H14; h14; ± IT14/2.
2. Деталь гнуть по сопрягаемой стенке задней черт. 4И.436.23.00.003.

Инв.№подл. | Подп. и дата | Взам.инв.№ | Инв.№дубл. | Подп. и дата

Изм. Лист № докум. Подп. Дата

Разраб. Скворцов

Пров. Самохина

Н.контр. Кулагина

4И.436.23.00.001

Стенка боковая

Лит. И | Масса 4,5 | Масштаб 1:10

Лист | Листов 1

Лист Б1.6 ГОСТ 19903-74 Ст3сп. ГОСТ 16523-70

Мосводоканалниипроект Отдел №5

Формат А1

4И.436.23.00.002

√(√) A

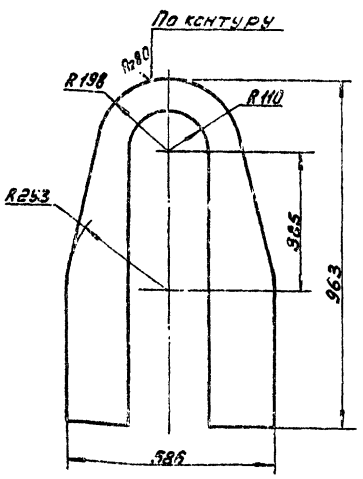

h14; ± IT14/2.

Изм. Лист № докум. Подп. Дата

Разраб. Скворцов

Пров. Самохина

Н.контр. Кулагина

4И.436.23.00.002

Стенка передняя

Лит. И | Масса 4,3 | Масштаб 1:10

Лист | Листов 1

Лист Б1.6 ГОСТ 19903-74 Ст3сп. ГОСТ 16523-70

Мосводоканалниипроект Отдел №5

Формат А1

4И.436.23.00.003

√(√) A

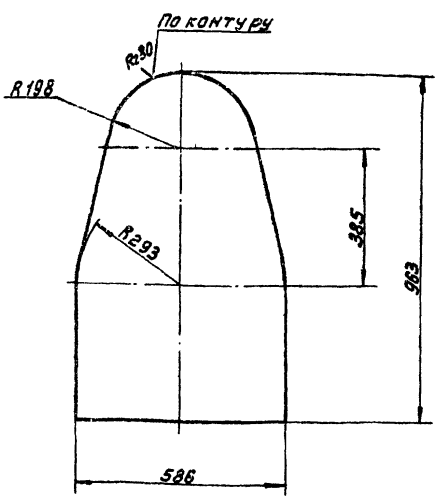

h14; ± IT14/2.

Инв.№подл. | Подп. и дата | Взам.инв.№ | Инв.№дубл. | Подп. и дата

Изм. Лист № докум. Подп. Дата

Разраб. Скворцов

Пров. Самохина

Н.контр. Кулагина

4И.436.23.00.003

Стенка задняя

Лит. И | Масса 6,0 | Масштаб 1:10

Лист | Листов 1

Лист Б1.6 ГОСТ 19903-74 Ст3сп. ГОСТ 16523-70

Мосводоканалниипроект Отдел №5

Копировал: 18601-

Формат А1

ЧИ.436.24.00.000СБ

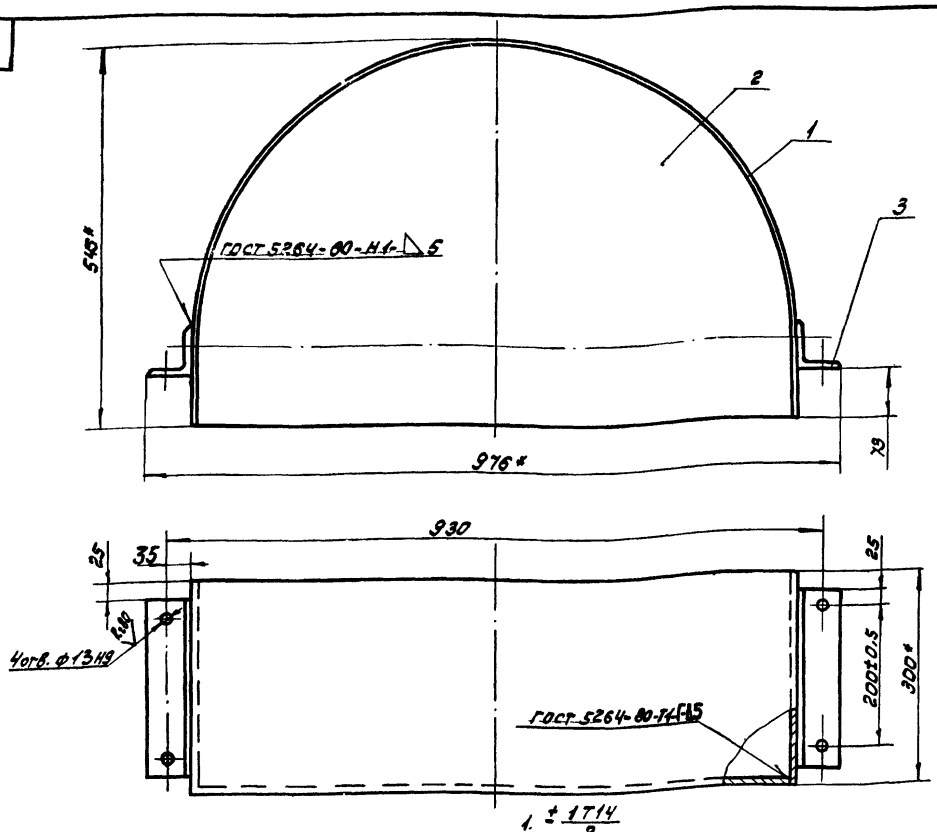

1. $\pm \frac{IT14}{2}$

2. Шероховатость обрабатываемых поверхностей деталей без чертежной Ra 50.
3.* Размеры для справок.

Изм.	Лист	№ докум.	Подп.	Дата
Разраб.		Зарецкая		
Пров.		Пенгерев		
Рук.		Пенгерев		
Н.контр.		Потутков		

ЧИ.436.24.00.000СБ

Кожух

Сборочный чертеж

Лит.	Масса	Масшт.
И	13,0	1:5
Лист	Листов: 1	

Мосводоканалнипроект
Отдел №5

Формат А2

Формат	Зона	Поз.	Обозначение	Наименование	Кол.	Прим.
				Документация		
А2			ЧИ.436.24.00.000СБ	Сборочный чертеж		
				Детали		
А2		1	ЧИ.436.24.00.001	Лист боковой	1	
А1		2	ЧИ.436.24.00.002	Стенка	1	
Б.ч		3	ЧИ.436.24.00.003	Угольник		
				Уголок Б-63х63х6 ГОСТ 8509-72 / 8 ст.3сп ГОСТ 535-79		
				L = 250 h14	2	1,43 кг

Изм.	Лист	№ докум.	Подп.	Дата
Разраб.		Зарецкая		
Пров.		Пенгерев		
Рук.		Пенгерев		
Н.контр.		Потутков		

ЧИ.436.24.00.000

Кожух

Лит.	Лист	Листов
И		1

Мосводоканалнипроект
Отдел №5

Формат А1

ЧИ.436.24.00.002

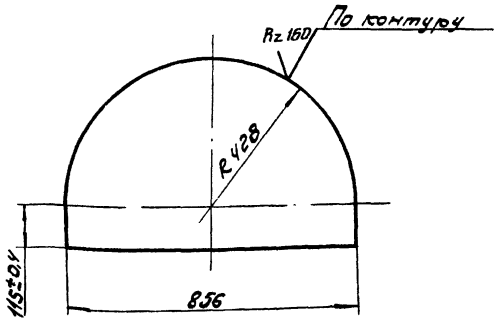

$h14; \pm \frac{IT14}{2}$.

Изм.	Лист	№ докум.	Подп.	Дата
Разраб.		Зарецкая		
Пров.		Пенгерев		
Н.контр.		Потутков		

ЧИ.436.24.00.002

Стенка

Лит.	Масса	Масшт.
И	4,7	1:10
Лист	Листов: 1	

Лист 8 ст.3сп ГОСТ 16523-70

Мосводоканалнипроект
Отдел №5

Инв.№ подл. | Подп. и дата | Взам.инв.№ | Инв.№ дубл. | Подп. и дата

Копировал: Зая-

Формат А1

4И.436.24.00.001

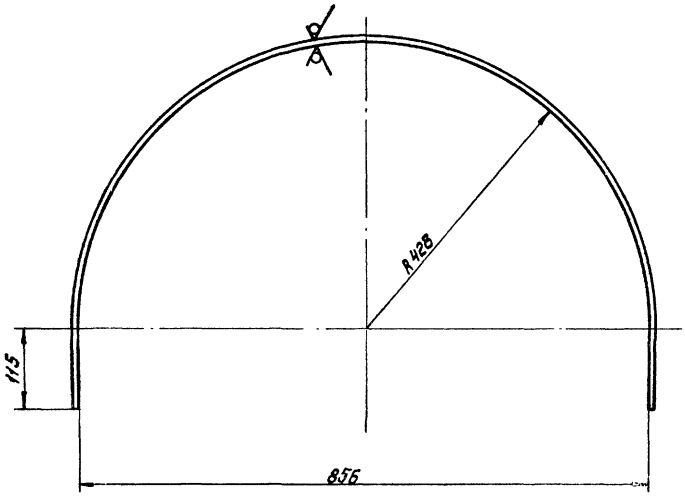

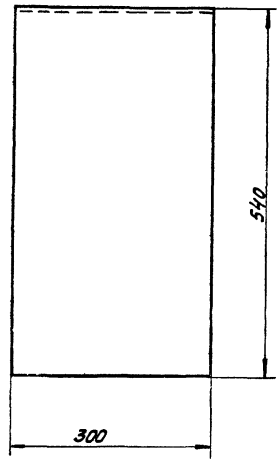

1. H14; h14; ± $\frac{IT14}{2}$.
2. Деталь гнуть по сопрягаемой стенке.

					4И 436.24.00.001			
Изм.	Лист	№ докум.	Подп.	Дата	Лист боковой	Лит.	Масса	Масштаб
Разраб.		Заруцкая				И	5,9	1:5
Пров.		Пендерев				Лист	Листов 1	
Рук.		Пендерев			Лист Б-1.6 ГОСТ 19903-74 / ВСт.3сп ГОСТ 16523-70	Мосводоканалниипроект Отдел №5		
Н.контр.		Потутков						

Копировал: Формат 12

4И.436.25.00.000СБ

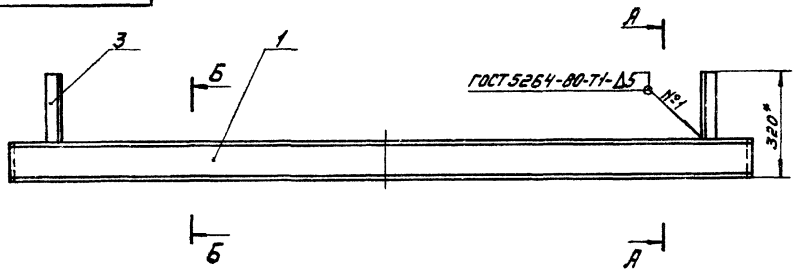

А-А
М 1:5

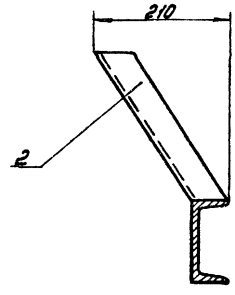

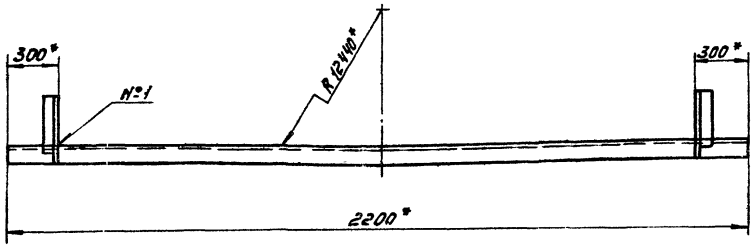

Б-Б
М 1:5

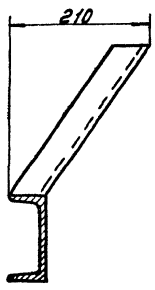

1. h14.
2. Чистота обрабатываемых поверхностей деталей без чертежа – $\sqrt{}$.
3. *Размеры для справок.

					4И.436.25.00.000СБ			
Изм.	Лист	№ докум.	Подп.	Дата	Кронштейн	Лит.	Масса	Масштаб
Разраб.		Заруцкая				И	24,5	1:10
Пров.		Пендерев			Сборочный чертеж	Лист	Листов 1	
Рук.		Пендерев				Мосводоканалниипроект Отдел №5		
Н.контр.		Потутков						

Копировал: 18601-07 56 Формат 12

Формат	Зона	Поз.	Обозначение	Наименование	Кол.	Прим.
				Документация		
12			4И.436.25.00.000СБ	Сборочный чертеж		
				Детали		
11		1	4И.436.25.00.001	Швеллер	1	
11		2	4И.436.25.00.002	Угольник	1	
11		3	4И.436.25.00.002-01	Угольник	1	

Изм.	Лист	№ докум.	Подп.	Дата	4И.436.25.00.000			
Разраб.		Заруцкая			Кронштейн	Лит.	Лист	Листов
Пров.		Пендерев				И		1
Рук.		Пендерев				Мосводоканалниипроект Отдел №5		
Н.контр.		Потутков						

Формат 11

4И.436.25.00.001

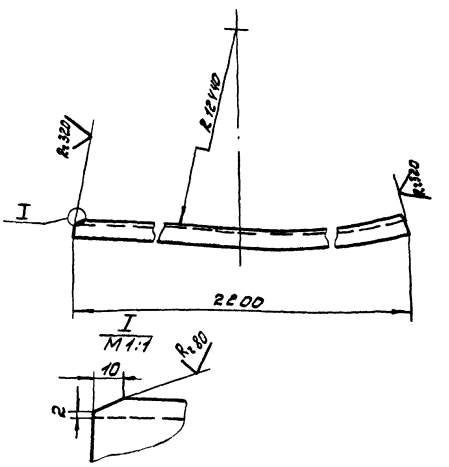

$h\,14;\ \pm\frac{IT14}{2}$.

Изм.	Лист	№ докум.	Подп.	Дата	4И.436.25.00.001			
Разраб.		Заруцкая			Швеллер	Лит.	Масса	Масшт.
Пров.		Пендерев				И	23.0	1:10
Н.конт.		Потутков			Швеллер 12 ГОСТ 8240-72 / Вст3сп ГОСТ535-79	Лист	Листов: 1	
						Мосводоканалниипроект Отдел №5		

Формат 11

4И.436.25.00.002

4И.436.24.00.002 – изображено

4И.436.24.00.002-01 – зеркальное отражение

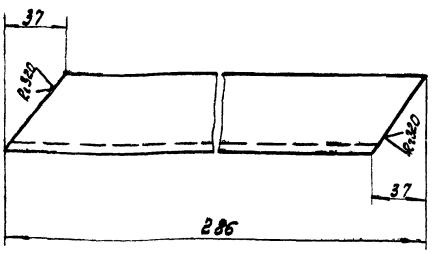

$h\,14;\ \pm\frac{IT14}{2}$.

Изм.	Лист	№ докум.	Подп.	Дата	4И.436.25.00.002			
Разраб.		Заруцкая			Угольник	Лит.	Масса	Масшт.
Пров.		Пендерев				И	0,94	1:2
Н.конт.		Потутков			Уголок Б-50х50х5 ГОСТ 8509-72 / Вст3сп ГОСТ535-79	Лист	Листов: 1	
						Мосводоканалниипроект Отдел №5		

Формат 11

Формат	Зона	Поз.	Обозначение	Наименование	Кол.	Прим.
				Документация		
12			4И.436.26.00.000СБ	Сборочный чертеж		
				Переменные данные для исполнения		
				4И.436.26.00.000		
				Детали		
11		1	4И.436.26.00.001	Скоба	1	
11		2	4И.436.26.00.002	Пруток	1	
				4И.436.26.00.000-01		
				Детали		
11		1	4И.436.26.00.001-01	Скоба	1	
11		2	4И.436.26.00.002-01	Пруток	1	

Изм.	Лист	№ докум.	Подп.	Дата	4И.436.26.00.000			
Разраб.		Заруцкая			Вилка	Лит.	Лист	Листов
Пров.		Пендерев				И		1
Рук.		Пендерев				Мосводоканалниипроект Отдел №5		
Н.конт.		Потутков						

Копировал: 18601-07 57 Формат 11

ИИ.436.26.00.000

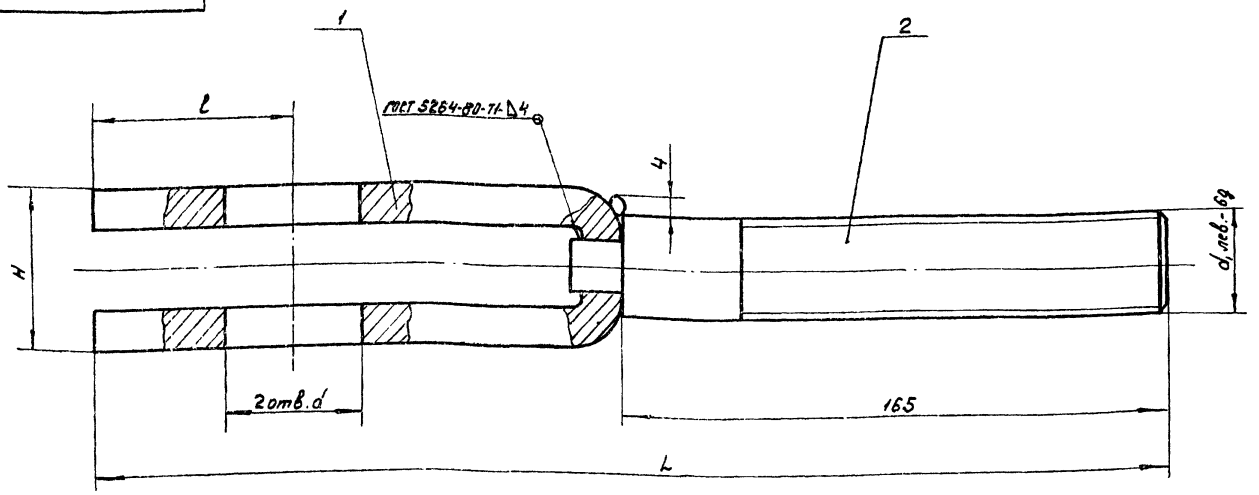

Обозначение	Размеры, мм					Масса, кг
	ℓ	H	d1	L	d	
4И.436.26.00.000	60	48	М30	325	41	3,3
4И.436.26.00.000-01	28	38	М20	255	26	1,0

1. Размеры для справок.
2. Сварку производить по контуру прилегания деталей.

Изм.	Лист	№ докум.	Подп.	Дата	4И.436.26.00.000 СБ			
Разраб.		Зорицкая			Вилка	Лит.	Масса	Масштаб
Пров.		Пендерев				И	см. табл.	—
Рук.		Пендерев			Сборочный чертеж	Лист	Листов 1	
Н.контр.		Потутков				Мособводоканалниипроект Отдел №5		

Формат 12

ИИ.436.26.00.001

Rz 80 (▽)

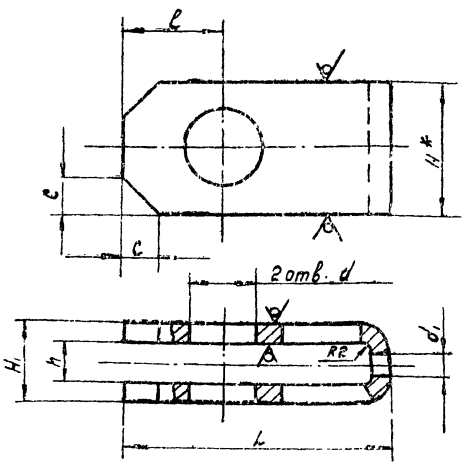

Обозначение	L мм	H1 мм	h мм	d мм	d1 мм	e мм	H* мм	c мм	Масса кг	Материал
4И.436.26.00.001	160	43	24	11	17	60	80*	20	2,2	Полоса 5-212 в3п ГОСТ 1103-75 Вст.3сп ГОСТ 535-75
4И.436.26.00.001-01	90	38	18	26	14	28	50*	10	0,45	Полоса Б-2.10х50 ГОСТ 103-76 Вст.3сп ГОСТ 535-79

1* Размеры для справок.
2 H14; h14; $\pm \frac{IT14}{2}$

Изм.	Лист	№ докум.	Подп.	Дата	4И.436.26.00.001			
Разраб.		Зорицкая			Скоба	Лит.	Масса	Масштаб
Пров.		Пендерев				И	см. табл.	—
Рук.		Пендерев				Лист	Листов 1	
Н.контр.		Потутков			см. таблицу	Мособводоканалниипроект Отдел №5		

Формат 11

ИИ.436.26.00.002

Rz 40 (▽)

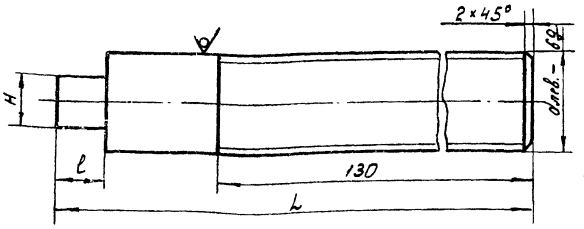

Обозначение	L, мм	ℓ мм	H мм	d мм	масса кг	Материал
4И.436.26.00.002	182	17	16	М30	1,1	Круг В30 ГОСТ 2590-71 Вст.3сп ГОСТ 535-79
4И.436.26.00.002-01	180	15	12	М20	0,41	Круг В30 ГОСТ 2590-71 Вст.3сп ГОСТ 535-79

h14; $\pm \frac{IT14}{2}$

Изм.	Лист	№ докум.	Подп.	Дата	4И.436.26.00.002			
Разраб.		Зорицкая			Пруток	Лит.	Масса	Масштаб
Пров.		Пендерев				И	см. табл.	—
Н.контр.		Потутков			см. таблицу	Лист	Листов 1	
						Мособводоканалниипроект Отдел №5		

Инв.№ подл. | Подп. и дата | Взам.инв.№ | Инв.№ дубл. | Подп. и дата

Копировал: [illegible] 18601-07 58 Формат 11

ЧИ.436.28.00.000 СБ

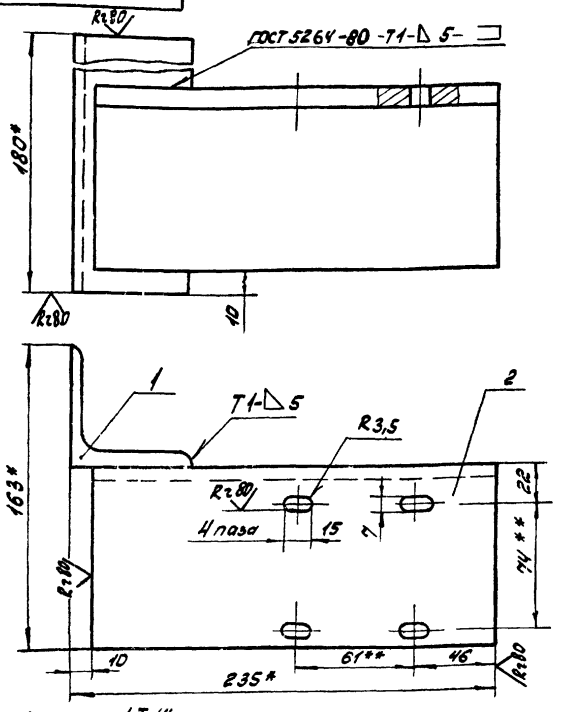

1. H14; h14; ± $\frac{IT14}{2}$.
2. * Размеры для справок.
3. ** Размечать по сопрягаемой детали.
4. Шероховатость обрабатываемых поверхностей детали без чертежа - Rz80.

Изм.	Лист	№ докум.	Подп.	Дата
Разраб.		Самохина		
пров.		Пендерев		
Н.конт.		Кулагина		

ЧИ.436.27.00.000 СБ

Плита

Сборочный чертеж

Лит.	Масса	Масшт.
И	4,4	1:2

Лист | Листов: 1

Мосводоканалниипроект Отдел N5

Формат 11

Форма	Зона	Поз.	Обозначение	Наименование	Кол.	Прим.
				Документация		
11			ЧИ.436.27.00.000 СБ	Сборочный чертеж		
				Детали		
Б4		1	ЧИ.436.27.00.001	Уголок		
				Уголок $\frac{Б63\times63\times5\ ГОСТ\ 8509-72}{В\ Ст3сп\ ГОСТ\ 535-79}$		
				L = 180h14	1	1,0 кг
Б4		2	ЧИ.436.27.00.002	Уголок		
				Уголок $\frac{Б\ 100\times100\times7\ ГОСТ\ 8509-72}{В\ Ст3сп\ ГОСТ\ 535-79}$		
				L = 225h14	1	2,4 кг

Инв. модл. | Подп. и дата | Взам. инв. | Инв. № дубл. | Подп. и дата

Изм.	Лист	№ докум.	Подп.	Дата
Разраб.		Самохина		
пров.		Пендерев		
Н.конт.		Кулагина		

ЧИ.436.27.00.000

Плита

Лит.	Лист	Листов
И		1

Мосводоканалниипроект Отдел N5

Формат 11

ЧИ.436.28.00.000 СБ

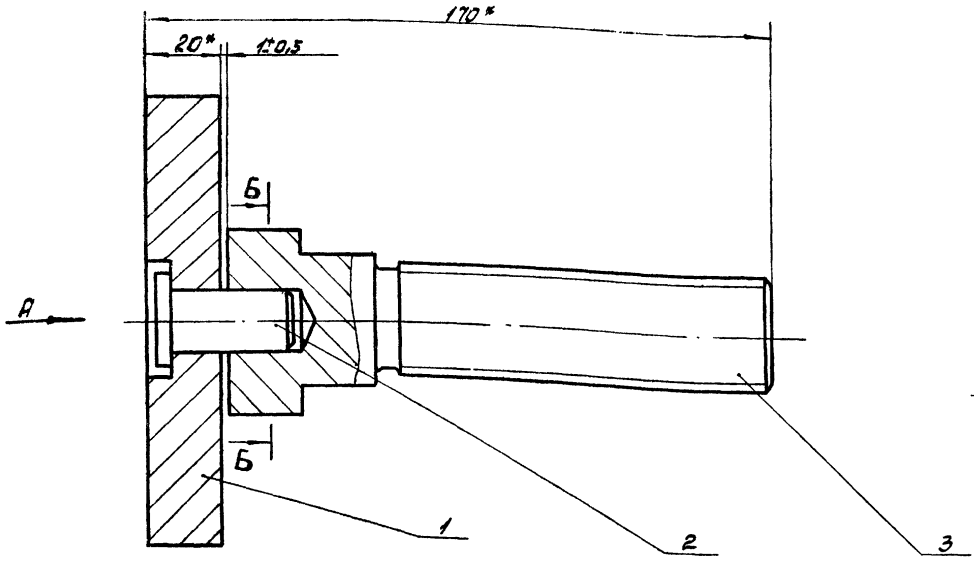

Вид А
М 1:2

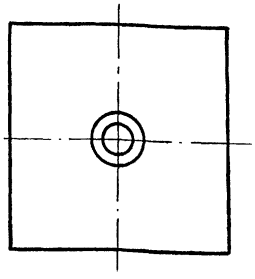

Б-Б
М 1:2

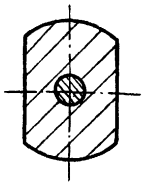

* Размеры для справок.

Изм.	Лист	№ докум.	Подп.	Дата
Разраб.		Зарицкая		
пров.		Пендерев		
Рук.		Пендерев		
Н.конт.		Потутков		

ЧИ.436.28.00.000 СБ

Домкрат

Сборочный чертеж

Лит.	Масса	Масшт.
И	3,11	1:1

Лист | Листов: 1

Мосводоканалниипроект Отдел N5

Копировал: [illegible] 18601-07 59 Формат 12

Формат	Зона	Поз.	Обозначение	Наименование	Кол.	Примеч.
				Документация.		
12			4И.436.28.00.000СБ	Сборочный чертеж		
				Детали.		
11		1	4И.436.28.00.001	Плита	1	
11		2	4И.436.28.00.002	Штифт	1	
11		3	4И.436.28.00.003	Винт	1	

Инв.№ подл. | Подп. и дата | Взам.инв.№ | Инв.№ дубл. | Подп. и дата

Изм.	Лист	№ докум.	Подп.	Дата
Разраб.		Зарецкая		
Пров.		Пендерев		
Рук.		Пендерев		
Н. контр.		Потутков		

4И.436.28.00.000

Домкрат

Лит.	Лист	Листов
		1

Мосводоканалниипроект Отдел №5

Формат А1

4И.436.28.00.001

Rz80 $\sqrt{}$ ($\sqrt{}$)

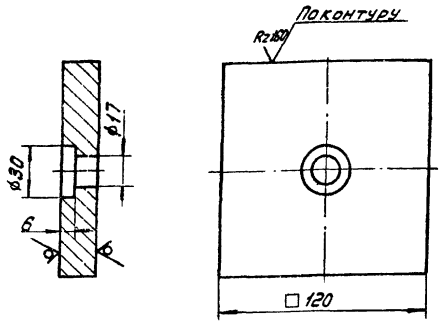

H14; h14; $\pm\frac{IT14}{2}$.

Изм.	Лист	№ докум.	Подп.	Дата
Разраб.		Зарецкая		
Пров.		Пендерев		
Н. контр.		Потутков		

4И.436.28.00.001

Плита

Лит.	Масса	Масштаб
И	2,1	1:2
Лист	Листов 1	

Мосводоканалниипроект Отдел №5

Лист Б20 ГОСТ 19903-74
Вст.3сп. ГОСТ 14637-79

Формат А1

4И.436.28.00.002

Rz80 $\sqrt{}$ ($\sqrt{}$)

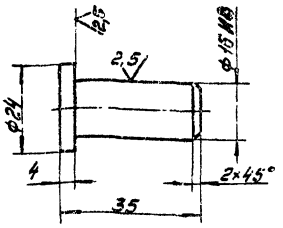

h14; $\pm\frac{IT14}{2}$.

Изм.	Лист	№ докум.	Подп.	Дата
Разраб.		Зарецкая		
Пров.		Пендерев		
Н. контр.		Потутков		

4И.436.28.00.002

Штифт

Лит.	Масса	Масштаб
И	0,06	1:1
Лист	Листов 1	

Мосводоканалниипроект Отдел №5

Ст.3 ГОСТ 380-71

Формат А1

4И.436.28.00.003

Rz80 $\sqrt{}$ ($\sqrt{}$)

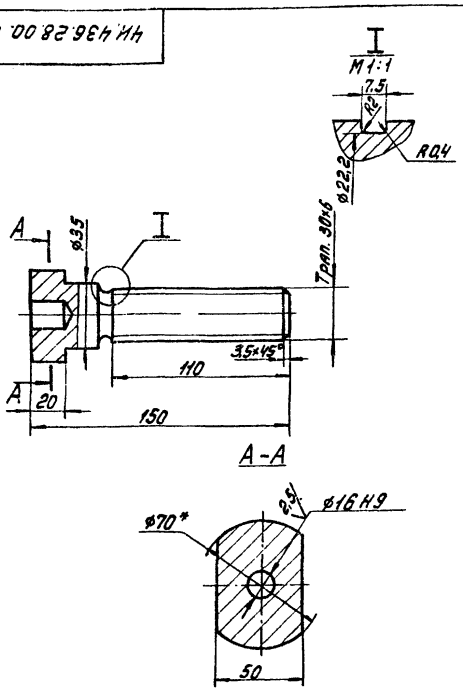

1. H14; h14; $\pm\frac{IT14}{2}$.
2. * Размер для справок.

Изм.	Лист	№ докум.	Подп.	Дата
Разраб.		Зарецкая		
Пров.		Пендерев		
Н. контр.		Потутков		

4И.436.28.00.003

Винт

Лит.	Масса	Масштаб
И	1,5	1:2
Лист	Листов 1	

Мосводоканалниипроект Отдел №5

Круг В70 ГОСТ 2590-71
Вст.3сп. ГОСТ 535-79

Формат А1

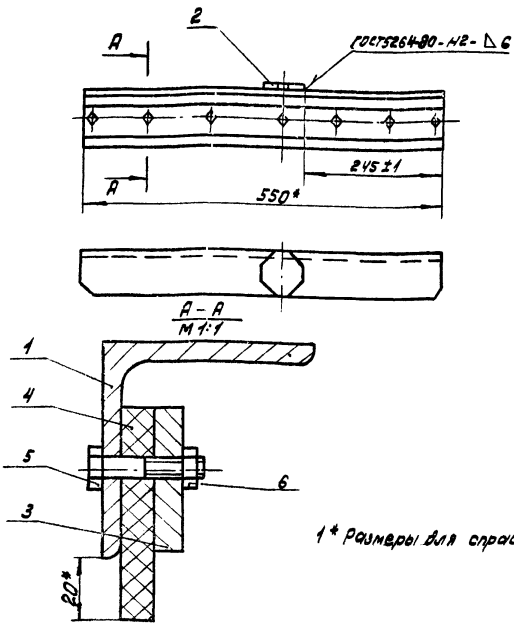

1* Размеры для справок.

Изм.	Лист	№ докум.	Подп.	Дата
Разраб.		Сапожкина		
Пров.		Пенгерев		
Н. контр.		Кулагина		

ЧИ.436.29.00.000СБ

Скребок

Сборочный чертеж

Лит.	Масса	Масштаб
И	6,0	1:5
Лист	Листов 1	

Мосводоканалниипроект
Отдел N5

Формат А1

Формат	Зона	Поз.	Обозначение	Наименование	Кол.	Прим.
				Документация		
А1			ЧИ.429.29.00.000СБ	Сборочный чертеж		
				Детали		
А1		1	ЧИ.429.29.00.001	Уголь ник	1	
А1		2	ЧИ.429.29.00.002	Накладка	1	
А1		3	ЧИ.429.29.00.003	Планка	1	
А1		4	ЧИ.429.29.00.004	Щетка	1	
				Стандартные изделия		
		5		Болт М6х35.58.096 ГОСТ 7798-70	7	
		6		Гайка М6.5.096 ГОСТ 5915-70	7	

Инв.N подл. | Подп. и дата | Взам.инв.N | Инв.N дубл. | Подп. и дата

Изм.	Лист	№ докум.	Подп.	Дата
Разраб.		Сапожкина		
Пров.		Пенгерев		
Н. контр.		Кулагина		

ЧИ.436.29.00.000

Скребок

Лит.	Лист	Листов
И		1

Мосводоканалниипроект
Отдел N5

Формат А1

√(√)

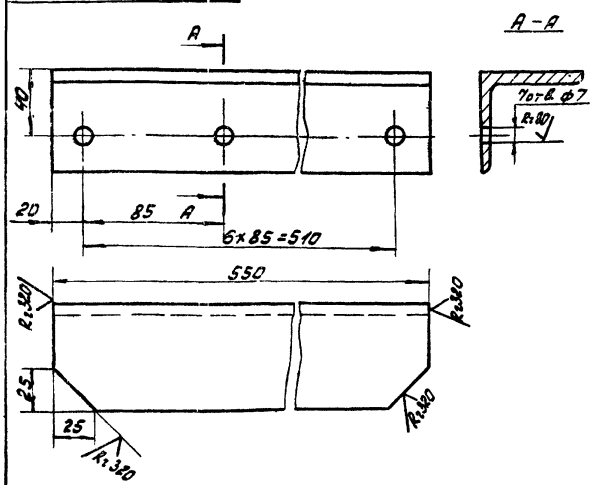

Н14; h14; ± IT14/2.

Изм.	Лист	№ докум.	Подп.	Дата
Разраб.		Сапожкина		
Пров.		Пенгерев		
Н. контр.		Кулагина		

ЧИ.436.29.00.001

Уголок

Лит.	Масса	Масштаб
И	3,0	1:2
Лист	Листов 1	

Уголок Б-63х63х6 ГОСТ 8509-72 / ст3сп ГОСТ 535-79

Мосводоканалниипроект
Отдел N5

Формат А1

Инв.N подл. | Подп. и дата | Взам.инв.N | Инв.N дубл. | Подп. и дата

√(√)

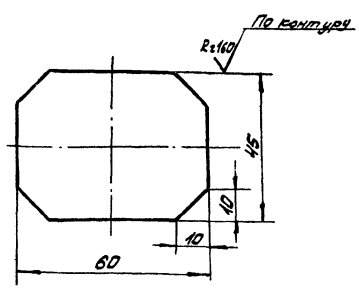

h14; ± IT14/2.

Изм.	Лист	№ докум.	Подп.	Дата
Разраб.		Сапожкина		
Пров.		Пенгерев		
Н. контр.		Кулагина		

ЧИ.436.29.00.002

Накладка

Лит.	Масса	Масштаб
И	0,17	1:1
Лист	Листов 1	

Лист 68 ГОСТ 19903-74 / Вст3сп ГОСТ 14637-79

Мосводоканалниипроект
Отдел N5

Формат А1

ЧИ.436.29.00.003

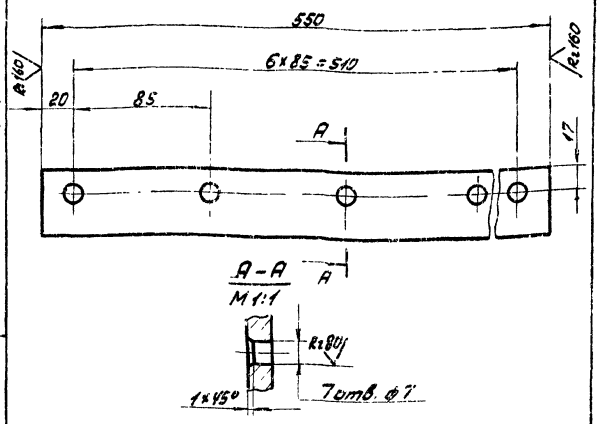

H14; h14; IT14.

Изм.	Лист	№ докум.	Подп.	Дата	ЧИ.436.29.00.003			
Разраб.		Самохина			Планка	Лит.	Масса	Масшт.
Пров.		Пендерев				И	1,3	1:2
						Лист	Листов: 1	
Н.конт.		Кулагина			Полоса 6-26×40 ГОСТ 103-76 / Вст.3сп ГОСТ 535-75	Мосводоканалниипроект Отдел N 5		

формат 11

ЧИ.436.29.00.004

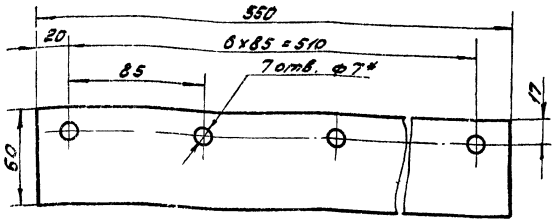

* Размечать по сопрягаемой детали

Изм.	Лист	№ докум.	Подп.	Дата	ЧИ.436.29.00.004			
Разраб.		Самохина			Щетка	Лит.	Масса	Масшт.
Пров.		Пендерев				И	0,12	1:2
						Лист	Листов: 1	
Н.конт.		Кулагина			Пластина I МБ-С-10 ГОСТ 7338-77	Мосводоканалниипроект Отдел N5		

Инв.№ подл. | Подп. и дата | Взам. инв. | Инв.№ дубл. | Подп. и дата

формат 11

ЧИ.436.30.00.000СБ

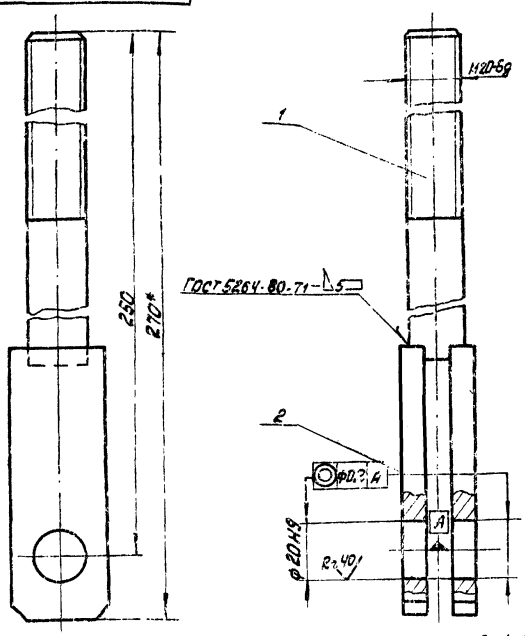

1. Неуказанные предельные отклонения размеров: h14.
2.* Размеры для справок.

Изм.	Лист	№ докум.	Подп.	Дата	ЧИ.436.30.00.000СБ			
Разраб.		Самохина			Штанга	Лит.	Масса	Масшт.
Пров.		Пендерев			Сборочный чертеж	И	1,0	1:1
						Лист	Листов: 1	
Н.конт.		Кулагина				Мосводоканалниипроект Отдел N 5		

формат 11

Формат	Зона	Поз.	Обозначение	Наименование	Кол.	Прим.
				Документация		
11			ЧИ.436.30.00.000СБ	Сборочный чертеж		
				Детали		
11		1	ЧИ.436.30.00.001	Винт	1	
11		2	ЧИ.436.30.00.002	Планка	2	

Изм.	Лист	№ докум.	Подп.	Дата	ЧИ.436.30.00.000			
Разраб.		Скворцов			Штанга	Лит.	Лист	Листов
Пров.		Самохина				И		1
Н.конт.		Кулагина				Мосводоканалниипроект Отдел N5		

Инв.№ подл. | Подп. и дата | Взам. инв. | Инв.№ дубл. | Подп. и дата

ЧИ.436.30.00.001

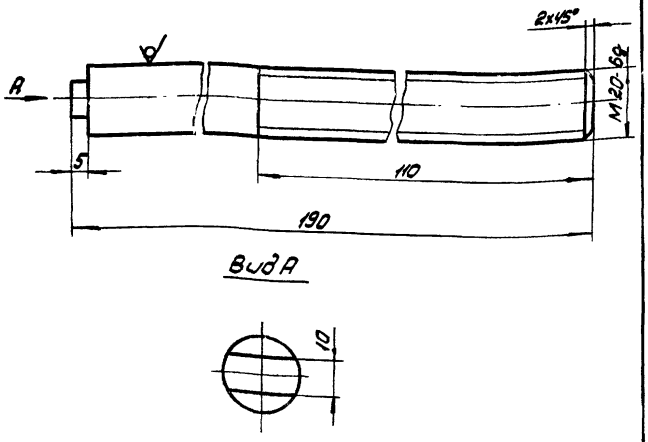

h14; ± IT14/2.

Изм.	Лист	№ докум.	Подп.	Дата	ЧИ.436.30.00.001			
Разраб.		Скворцов			Винт	Лит. И	Масса 0,6	Масшт. 1:1
Пров.		Самохина				Лист	Листов: 1	
Н. контр.		Кулагина			Круг В20 ГОСТ 2590-71 / Вст3Сп ГОСТ 535-79	Мосводоканалниипроект Отдел N5		

Формат 11

ЧИ.436.30.00.002

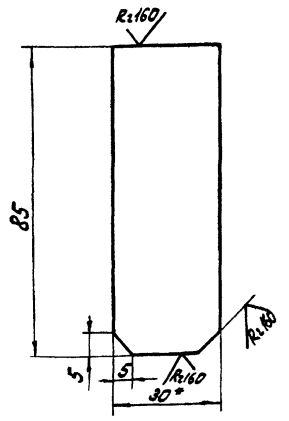

1. h14; ± IT14/2.
2.* Размер для справок.

Изм.	Лист	№ докум.	Подп.	Дата	ЧИ.436.30.00.002			
Разраб.		Самохина			Планка	Лит. И	Масса 0,2	Масшт. 1:1
Пров.		Пендерев				Лист	Листов: 1	
Н. контр.		Кулагина			Полоса Б-210х30 ГОСТ 2590-71 / Вст3Сп ГОСТ 535-79	Мосводоканалниипроект Отдел N5		

Инв. N подл. | Подп. и дата | Взам. инв. N | Инв. N дубл. | Подп. и дата

Формат 11

ЧИ.436.31.00.000СБ

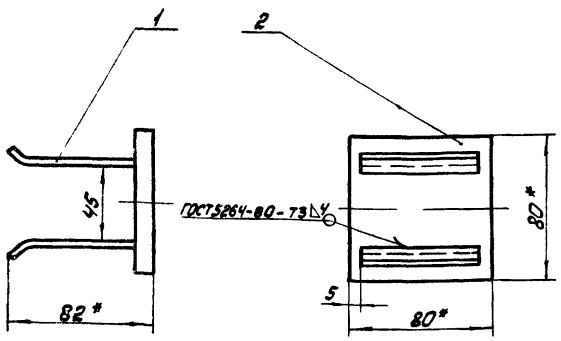

1. H14; h14; ± IT14/2 и для деталей без чертежа.
2.* Размеры для справок.

Изм.	Лист	№ докум.	Подп.	Дата	ЧИ.436.31.00.000СБ			
разраб.		Самохина			Кронштейн	Лит. И	Масса 1,0	Масшт. 1:1
пров.		Пендерев			Сборочный чертеж	Лист	Листов: 1	
Н. контр.		Кулагина				Мосводоканалниипроект Отдел N5		

Формат 11

Форма	Зона	Поз.	Обозначение	Наименование	Кол.	Прим.
				Документация		
11			ЧИ.436.31.00.000СБ	Сборочный чертеж		
				Детали		
11		1	ЧИ.436.31.00.001	Анкер	2	
Б4		2	ЧИ.436.31.00.002	Плита		
				Лист Б10 ГОСТ 19903-74 / Вст3Сп ГОСТ 14637-79		
				80х80h14	1	0,5кг

Изм.	Лист	№ докум.	Подп.	Дата	ЧИ.436.31.00.000			
разраб.		Скворцов			Кронштейн	Лит. И	Лист	Листов 1
пров.		Самохина				Мосводоканалниипроект Отдел N5		
Н. контр.		Кулагина						

Инв. N подл. | Подп. и дата | Взам. инв. N | Инв. N дубл. | Подп. и дата

Копировал: ЗАЯ 18601-07 63 Формат 11

4И.436.31.00.001

Rz160 √(√)

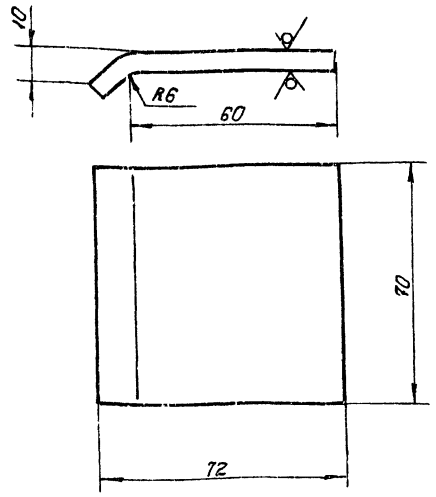

$h\,14;\ \pm\frac{IT14}{2}$

Изм.	Лист	№ докум.	Подп.	Дата	4И.436.31.00.001			
Разраб.		Скворцов			Анкер	Лит.	Масса	Масштаб
Пров.		Сапокина				И	0,24	1:1
Н.контр.		Кулогина				Лист	Листов 1	
					Лист ББ ГОСТ 19903-74 Вст.3сп ГОСТ 14637-79	Мосводоканалниипроект Отдел №5		

Формат 11

Формат	Зона	Поз.	Обозначение	Наименование	Кол.	Примечание
				Документация		
А4			4И.436.32.00.000 СБ	Сборочный чертеж		
				Детали		
А4		1	4И.436.32.00.001	Скоба	1	
А4		2	4И.436.32.00.002	Вставка	1	

Инв.№ подл. | Подп. и дата | Взам. инв.№ | Инв.№ дубл. | Подп. и дата

Изм.	Лист	№ докум.	Подп.	Дата	4И.436.32.00.000			
Разраб.		Зарецкая			Вилка	Лит.	Лист	Листов
Пров.		Пендерев				И		1
Рук.		Пендерев				Мосводоканалниипроект Отдел №5		
Н.контр.		Потутков						

Формат 11

4И.436.32.000СБ

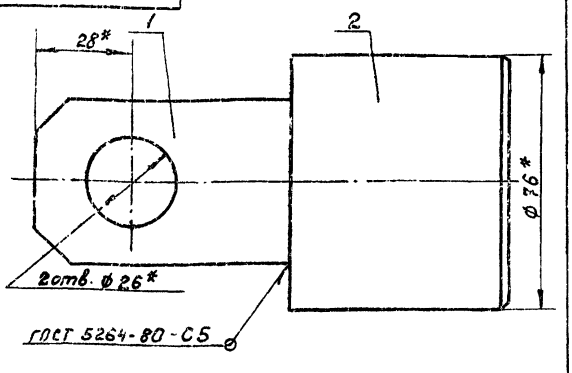

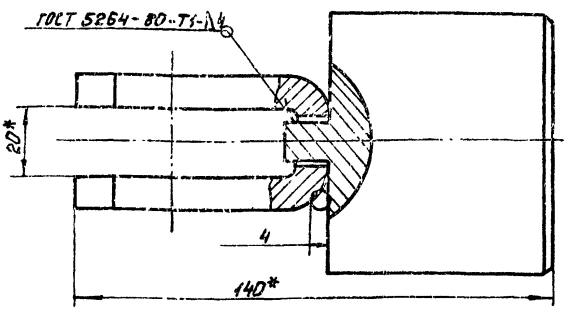

1. Сварку производить по контуру привариваемых деталей.
2. Размеры для справок.

Изм.	Лист	№ докум.	Подп.	Дата	4И.436.32.00.000 СБ			
Разраб.		Зарецкая			Вилка	Лит.	Масса	Масштаб
Пров.		Пендерев			Сборочный чертеж	И	3,0	1:1
Рук.		Пендерев				Лист	Листов 1	
Н.контр.		Потутков				Мосводоканалниипроект Отдел №5		

Формат 11

4И.436.00.00.021

Rz80 √(√)

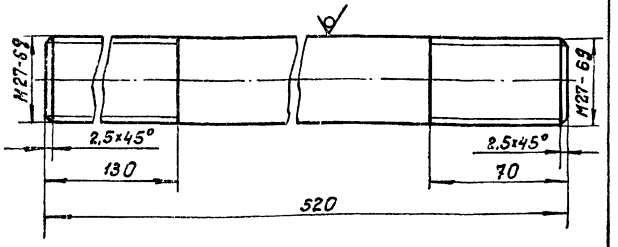

$h\,14;\ \pm\frac{IT14}{2}$

Инв.№ подл. | Подп. и дата | Взам. инв.№ | Инв.№ дубл. | Подп. и дата

Изм.	Лист	№ докум.	Подп.	Дата	4И.436.00.00.021			
Разраб.		Зарецкая			Шпилька	Лит.	Масса	Масштаб
Пров.		Пендерев				И	2,3	1:1
Н.контр.		Потутков				Лист	Листов 1	
					Круг В27 ГОСТ 2590-71 Вст.3сп ГОСТ 535-79	Мосводоканалниипроект Отдел №5		

Формат 11

ЧИ.436.32.00.001

Rz80

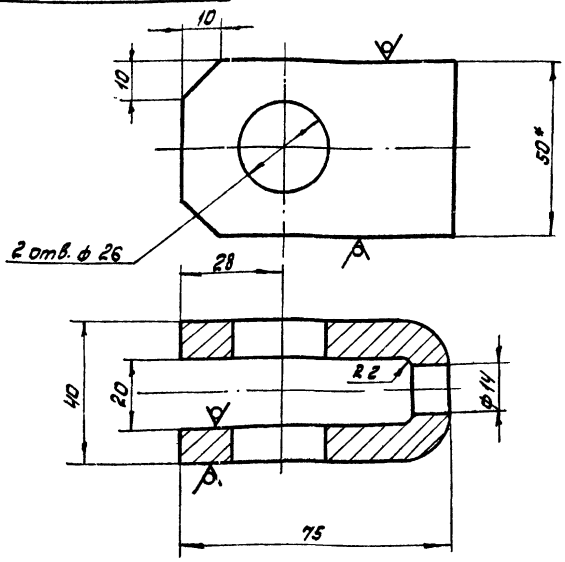

1. H14; h14; ± $\frac{IT14}{2}$
2. * Размеры для справок.

Изм.	Лист	№ докум.	Подп.	Дата	ЧИ.436.32.00.001			
Разраб.		Заруцкая			Скоба	Лит. И	Масса 0,7	Масшт. 1:1
Пров.		Пендерев				Лист	Листов: 1	
Н.конт.		Потутков			Полоса 6210х50 ГОСТ 103-76 / Вст3сп ГОСТ 535-79	Мосводоканалниипроект Отдел N5		

Формат 11

ЧИ.436.32.00.002

Rz80

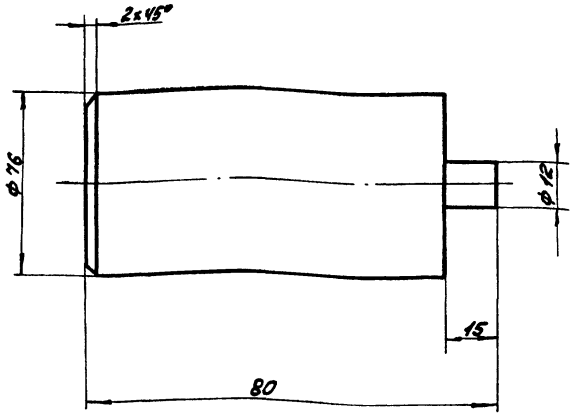

h14; ± $\frac{IT14}{2}$.

Изм.	Лист	№ докум.	Подп.	Дата	ЧИ.436.32.00.002			
Разраб.		Заруцкая			Вставка	Лит. И	Масса 2,3	Масшт. 1:1
Пров.		Пендерев				Лист	Листов: 1	
Н.конт.		Потутков			Ст3 ГОСТ 380-71	Мосводоканалниипроект Отдел N5		

Инв. № подл. | Подп. и дата | Взам. инв. № | Инв. № дубл. | Подп. и дата

Формат 11

ЧИ.436.00.00.014

Rz320

Развертка

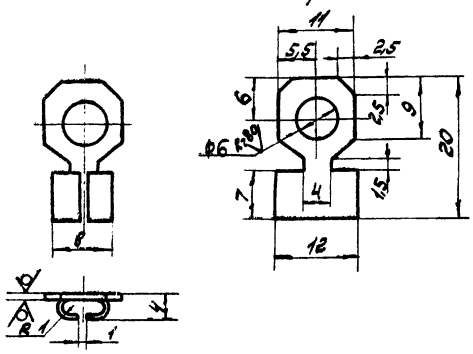

H14; h14; ± $\frac{IT14}{2}$.

Изм.	Лист	№ докум.	Подп.	Дата	ЧИ.436.00.00.014			
Разраб.		Заруцкая			Наконечник	Лит. И	Масса 0,002	Масшт. 2:1
Пров.		Пендерев				Лист	Листов: 1	
Н.конт.		Потутков			Лента ДПРПП1х20НДЛ63 ГОСТ 2208-75	Мосводоканалниипроект Отдел N5		

Формат 11

ЧИ.436.00.00.015

Rz320

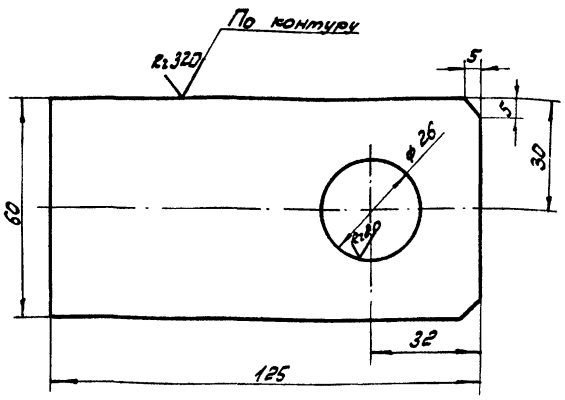

H14; h14; ± $\frac{IT14}{2}$.

Изм.	Лист	№ докум.	Подп.	Дата	ЧИ.436.00.00.015			
Разраб.		Заруцкая			Ребро	Лит. И	Масса 0,88	Масшт. 1:1
Пров.		Пендерев				Лист	Листов: 1	
Н.конт.		Потутков			Лист Б16 ГОСТ 19903-74 / Вст3сп ГОСТ 19637-79	Мосводоканалниипроект Отдел N5		

Инв. № подл. | Подп. и дата | Взам. инв. № | Инв. № дубл. | Подп. и дата

Копировал

Формат 11

ЧИ.436.00.00.016

Rz80

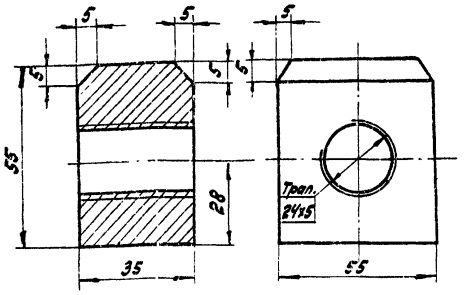

H14; h14; ± $\frac{IT14}{2}$.

Изм.	Лист	№ докум.	Подп.	Дата	ЧИ.436.00.00.016	Лит.	Масса	Масштаб
Разраб.		Зарицкая			Гайка	И	0,7	1:1
Пров.		Пендерев				Лист	Листов: 1	
Н.контр.		Потутков			Бронза ОЦС-5-5-5 ГОСТ 613-79	Мосводоканалниипроект Отдел N5		

формат 11

ЧИ.436.00.00.017

(√)

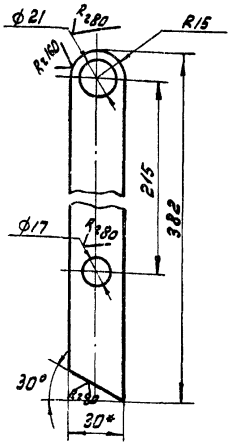

1. H14; h14; ± $\frac{IT14}{2}$.
2. *Размер для справок.

Изм.	Лист	№ докум.	Подп.	Дата	ЧИ.436.00.00.017	Лит.	Масса	Масшт.
Разраб.		Зарицкая			Рычаг	И	0,8	1:5
Пров.		Пендерев				Лист	Листов: 1	
Н.контр.		Потутков			Полоса Б-2-8х30 ГОСТ 103-76 Вст3сп ГОСТ 535-79	Мосводоканалниипроект Отдел N5		

формат 11

ЧИ.436.00.00.018

Rz80

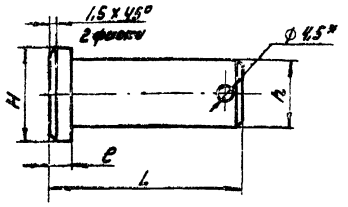

Обозначение	Размеры, мм				Масса, кг
	H	h	L	e	
ЧИ.436.00.00.018	ϕ28	ϕ20	60	6	0,13
ЧИ.436.00.00.018-01	ϕ26	ϕ18	92	5	0,07

1. H14; h14; ± $\frac{IT14}{2}$.
2. *Размечать при сборке.

Изм.	Лист	№ докум.	Подп.	Дата	ЧИ.436.00.00.018	Лит.	Масса	Масштаб
Разраб.		Зарицкая			Ось	И	см. табл.	—
Пров.		Пендерев				Лист	Листов: 1	
Н.контр.		Потутков			Ст3 ГОСТ 380-71	Мосводоканалниипроект Отдел N5		

формат 11

ЧИ.436.00.00.019

(√)

ЧИ.429.00.00.019 - изображено
ЧИ.429.00.00.019-01 - зеркальное отражение

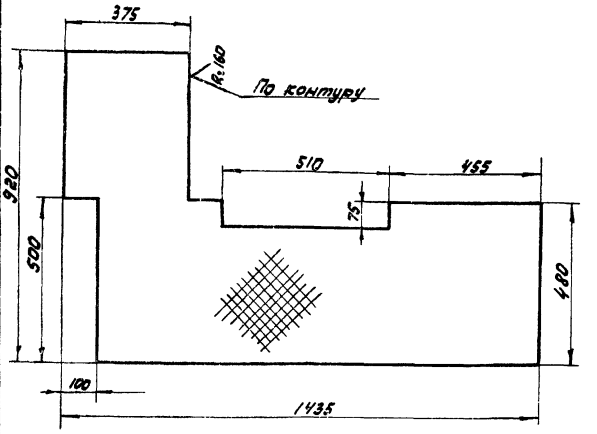

H14; h14; ± $\frac{IT14}{2}$.

Изм.	Лист	№ докум.	Подп.	Дата	ЧИ.436.00.00.019	Лит.	Масса	Масштаб
Разраб.		Ковалев			Перекрытие правое	И	30,0	1:10
Пров.		Самохина				Лист	Листов: 1	
Н.контр.		Кулагина			Лист ромб 0-ПН-4.03 Ст3сп ГОСТ 8568-77	Мосводоканалниипроект Отдел N5		

копировал: [illegible] 18601-07 (66) формат 11

gost.e-ecolog.ru