ТИПОВОЙ ПРОЕКТ
902-2-363.83

ОТСТОЙНИКИ КАНАЛИЗАЦИОННЫЕ

РАДИАЛЬНЫЕ ПЕРВИЧНЫЕ
ИЗ СБОРНОГО ЖЕЛЕЗОБЕТОНА
ДИАМЕТРОМ 24 М

Альбом VI
ЧАСТЬ 1

18601-06
ЦЕНА 5-93

gost.e-ecolog.ru

ЦЕНТРАЛЬНЫЙ ИНСТИТУТ ТИПОВОГО ПРОЕКТИРОВАНИЯ
ГОССТРОЯ СССР

Москва, А-445, Смоленская ул., 22
Сдано в печать IX 1963 г.
Заказ № 10522 Тираж 520 экз.

ТИПОВОЙ ПРОЕКТ
902-2-363.83

ОТСТОЙНИКИ КАНАЛИЗАЦИОННЫЕ РАДИАЛЬНЫЕ ПЕРВИЧНЫЕ ИЗ СБОРНОГО ЖЕЛЕЗОБЕТОНА ДИАМЕТРОМ 24

СОСТАВ ПРОЕКТА:

АЛЬБОМ
- I Технологическая и санитарно-техническая части
- II Архитектурно-строительная часть
- III Строительные изделия
- IV Электротехническая часть
- V Задание заводу-изготовителю
- VI Нестандартизированное оборудование. Илоскреб. Часть 1 и часть 2
- VII Нестандартизированное оборудование. Затворы щитовые, установка сигнализатора уровня осадка и фасонные части
- VIII Нестандартизированное оборудование. Токоприемник кольцевой (из т.п. 902-2-346)
- IX Нестандартизированное оборудование. Устройство для удаления плавающих веществ
- X Заказные спецификации
- XI Сметы
- XII Ведомости потребности в материалах

АЛЬБОМ VI

ЧАСТЬ 1

РАЗРАБОТАН
проектным институтом
„МосводоканалНИИпроект"

Главный инженер института (СОКОЛИН)
Главный инженер проекта (КАЗАНОВ)

Рабочие чертежи введены в действие
МосводоканалНИИпроектом
Приказ № 192 от 17 ноября 1982 г.

Привязан:

Инв. №

Содержание альбома

Наименование	Обозначение чертежа	№№ стр
1	2	3
Часть I		
Титульный лист		1
Содержание альбома		2
Илоскреб ИПР-24 Технические условия	4И.436.00.00.000ТУ	5
Илоскреб ИПР-24 Ведомость покупных изделий	4И.436.00.00.000ВП	12
Илоскреб ИПР-24	4И.436.00.00.000СБ	
Лист 1		15
Лист 2		16
Лист 3		17
Лист 4		18
Лист 5		19
Лист 6		20
Лист 7		21
Лист 8		22
Лист 9		23
Лист 10		24
Лист 11		25
Лист 12		26
Лист 13		27
Илоскреб ИПР-24 Спецификация	4И.436.00.00.000	
Лист 1-4		28
Лист 5-7		29
Тяга	4И.436.00.00.001	29
Тяга	4И.436.00.00.001-01	29
Тяга	4И.436.00.00.001-02	29
Тяга	4И.436.00.00.001-03	29
Ферма моста	4И.436.01.00.000СБ	
Лист 1		30
Лист 2		31
Лист 3		32
Лист 4		33
Лист 5		34
Ферма моста Спецификация	4И.436.01.00.000	
Лист 1-4		35
Кронштейн	4И.436.00.00.002	36
Кронштейн Спецификация	4И.436.01.01.000	36
Кронштейн	4И.436.01.01.000СБ	36
Угольник	4И.436.01.01.001	37
Ребро	4И.436.01.01.002	37
Подставка Спецификация	4И.436.01.02.000	
Лист 1		37
Подставка	4И.436.01.02.000СБ	37
Угольник	4И.436.01.02.001	38
Угольник	4И.436.01.02.001-01	38
Кронштейн	4И.436.01.03.000СБ	38
Кронштейн Спецификация	4И.436.01.03.000	
Лист 1		38
Ступень	4И.436.01.00.001	38
Ступень	4И.436.01.00.001-01	38

1	2	3
Стойка	4И.436.01.00.002	39
Стойка	4И.436.01.00.002-01	39
Накладка	4И.436.01.00.003	39
Накладка	4И.436.01.00.003-01	39
Угольник	4И.436.01.00.004	39
Угольник	4И.436.01.00.004-01	39
Угольник	4И.436.01.00.005	40
Угольник	4И.436.01.00.005-01	40
Накладка	4И.436.01.00.006	40
Накладка	4И.436.01.00.006-01	40
Балка	4И.436.01.00.007	40
Балка	4И.436.01.00.007-01	40
Ребро	4И.436.01.00.008	41
Поперечина	4И.436.01.00.009	41
Балка	4И.436.01.00.011	41
Накладка	4И.436.01.00.012	41
Накладка	4И.436.01.00.013	42
Накладка	4И.436.01.00.014	42
Накладка	4И.436.01.00.015	42
Угольник	4И.436.01.00.016	42
Ребро	4И.436.01.00.017	43
Плита	4И.436.00.00.003	43
Угольник	4И.436.00.00.004	43
Угольник	4И.436.00.00.004-01	43
Лист средний	4И.436.00.00.005	43
Крыло скребковое	4И.436.02.00.000СБ	
Лист 1		44
Лист 2		45
Крыло скребковое Спецификация	4И.436.02.00.000	46
Лист 1-2		
Тяга	4И.436.02.00.001	46
Тяга	4И.436.02.00.001-01	46
Ферма скребкового крыла	4И.436.02.01.000СБ	
Лист 1		47
Лист 2		48
Ферма скребкового крыла Спецификация	4И.436.02.01.000	
Лист 1-2		49
Планка	4И.436.00.00.006	49
Пояс	4И.436.02.01.001	49
Ребро	4И.436.02.01.002	50
Патрубок	4И.436.02.01.003	50
Патрубок	4И.436.02.01.003-01	50
Ребро	4И.436.02.01.004	50
Ребро	4И.436.02.01.005	50
Ребро	4И.436.02.01.006	51
Консоль	4И.436.02.01.007	51
Ребро	4И.436.02.01.008	51
Ребро	4И.436.02.01.009	51
Стержень	4И.436.02.02.000СБ	52
Стержень	4И.436.02.02.000СБ-01	52
Стержень	4И.436.02.02.000СБ-02	52
Стержень	4И.436.02.02.000СБ-03	52
Стержень Спецификация лист 1-2	4И.436.02.02.000	52

1	2	3
Узел крепления	4и.436.02.03.000СБ	53
Узел крепления Спецификация	4и.436.02.03.000	
Лист 1		53
Распорка	4и.436.02.03.001	53
Ребро	4и.436.02.03.002	54
Ребро боковое	4и.436.02.03.003	54
Узел крепления	4и.436.02.04.000СБ	54
Узел крепления Спецификация	4и.436.02.04.000	
Лист 1		55
Ребро	4и.436.02.04.001	55
Ребро	4и.436.02.04.002	55
Скребок Спецификация	4и.436.02.05.000	
Лист 1		55
Лист 2-3		56
Скребок	4и.436.02.05.000СБ	56
Скребок	4и.436.02.05.000СБ-01	56
Скребок	4и.436.02.05.000СБ-02	56
Скребок	4и.436.02.05.000СБ-03	56
Скребок	4и.436.02.06.000СБ	57
Скребок	4и.436.02.06.000СБ-01	57
Скребок	4и.436.02.06.000СБ-02	57
Скребок	4и.436.02.06.000СБ-03	57
Скребок Спецификация	4и.436.02.06.000	
Лист 1-2		57
Лист 3		58
Поручень	4и.436.00.00.007	58
Ребро	4и.436.02.06.001	58
Ребро	4и.436.02.06.001-01	58
Ребро	4и.436.02.06.001-02	58
Ребро	4и.436.02.06.001-03	58
Платформа	4и.436.03.00.000СБ	
Лист 1		59
Лист 2		60
Платформа Спецификация	4и 436.03.00.000	
Лист 1-2		61
Металлоконструкция платформы Спецификация	4и.436.03.01.000	
Лист 1-2		61
Металлоконструкция платформы	4и.436.03.01.000СБ	
Лист 1		62
Лист 2		63
Ребро	4и.436.03.01.100СБ	64
Ребро	4и.436.03.01.100СБ-01	64
Ребро Спецификация	4и.436.03.01.100	64
Косынка	4и.436.03.01.101	64
Косынка	4и.436.03.01.001	64
Швеллер	4и.436.03.01.002	65
Ребро	4и.436.03.01.003	65
Накладка	4и.436.03.01.004	65
Ребро	4и.436.03.01.006	65
Лист	4и.436.03.01.005	66
Ребро	4и.436.03.01.008	66
Ребро	4и.436.03.01.008-01	66
Бобышка	4и.436.03.01.007	67
Бобышка	4и.436.03.01.009	67
Стакан Спецификация Лист 1	4и.436.03.02.000	67

1	2	3
Обечайка	4и.436.03.02.001	67
Стакан	4и.436.03.02.000СБ	68
Фланец	4и.436.03.02.002	69
Опора катковая Спецификация	4и.436.03.03.000	
Лист 1-2		69
Обойма Спецификация	4и.436.03.03.100	
Лист 1		69
Опора катковая	4и.436.03.03.000СБ	70
Обойма	4и.436.03.03.100СБ	71
Угольник	4и.436.03.03.101	72
Ребро	4и.436.03.03.102	72
Накладка	4и.436.03.03.103	72
Ось	4и.436.03.03.001	72
Втулка распорная	4и.436.03.03.002	73
Прокладка	4и.436.03.03.003	73
Каток	4и.436.03.03.004	73
Ригель	4и.436.03.03.005	74
Кольцо регулировочное	4и.436.03.03.006	74
Втулка	4и.436.03.03.007	74
Домкрат	4и.436.03.04.000СБ	74
Домкрат Спецификация	4и.436.03.04.000	
Лист 1		75
Основание	4и.436.03.04.001	75
Полукольцо	4и.436.03.04.002	75
Винт	4и.436.03.04.003	75
Прокладка	4и.436.03.00.001	76
Угольник	4и.436.03.00.002	76
Муфта	4и.436.00.00.008	76
Муфта	4и.436.00.00.008-01	76
Ось	4и.436.00.00.009	76
Ось	4и.436.00.00.009-01	(76)
Часть II		
Привод	4и.436.04.00.000СБ	
Лист 1		77
Лист 2		78
Лист 3		79
Привод Спецификация	4и.436.04.00.000	
Лист 1-4		80
Вал в сборе	4и.436.04.01.000СБ	81
Траверса	4и.436.04.01.100СБ	81
Вал в сборе Спецификация	4и.436.04.01.000	82
Траверса Спецификация	4и.436.04.01.100	82
Лист 1		82
Полоса верхняя	4и.436.04.01.101	82
Стенка	4и.436.04.01.102	83
Полоса нижняя	4и.436.04.01.103	83
Обойма	4и.436.04.01.104	83
Втулка	4и.436.04.01.001	83
Колесо зубчатое	4и.436.04.01.002	84
Крышка подшипника	4и.436.04.01.003	84
Вал	4и.436.04.01.004	85
Кольцо дистанционное	4и.436.04.01.005	85

1	2	3
Прокладка	4и.436.04.01.006	85
Кольцо уплотнительное	4и.436.04.01.007	86
Полукольцо	4и.436.04.01.008	86
Крышка подшипника	4и.436.04.01.009	86
Крышка подшипника	4и.436.04.01.011	87
Рама Спецификация	4и.436.04.02.000	
Лист 1-2		87
Рама	4и.436.04.02.000СБ	
Лист 1		88
Лист 2		89
Лист 3		90
Накладка	4и.436.04.02.001	91
Накладка	4и.436.04.02.001-01	91
Накладка	4и.436.04.02.001-02	91
Швеллер	4и.436.04.02.002	91
Швеллер	4и.436.04.02.002-01	91
Ребро	4и.436.04.02.003	91
Лапа	4и.436.04.02.004	91
Кронштейн	4и.436.04.03.000СБ	92
Кронштейн Спецификация	4и.436.04.03.000	
Лист 1		92
Фланец	4и.436.04.03.001	92
Ребро	4и.436.04.03.002	93
Основание	4и.436.04.03.003	93
Шестерня сменная	4и.436.04.00.001	93
Шестерня сменная	4и.436.04.00.002	94
Шестерня сменная	4и.436.04.00.003	94
Колесо зубчатое сменное	4и.436.04.00.004	95
Колесо зубчатое	4и.436.04.00.005	95
Колесо зубчатое сменное	4и.436.04.00.006	96
Втулка дистанционная	4и.436.04.00.007	97
Прокладка	4и.436.04.00.008	97
Прокладка	4и.436.04.00.008-01	97
Шестерня	4и.436.04.00.009	97
Стакан	4и.436.04.00.011	98
Стакан	4и.436.04.00.012	98
Вал промежуточный	4и.436.04.00.013	98
Ступица	4и.436.04.00.014	99
Палец	4и.436.04.00.015	99
Шайба глухая	4и.436.04.00.016	99
Шайба глухая	4и.436.04.00.016-01	99
Шайба стопорная	4и.436.04.00.017	99
Труба для кабеля	4и.436.05.00.000СБ	100
Труба для кабеля Спецификация	4и.436.05.00.000	
Лист 1		100
Шайба	4и.436.05.00.001	100
Кольцо	4и.436.05.00.002	101
Труба	4и.436.05.00.003	101
Опора центральная	4и.436.06.00.000СБ	101
Опора центральная. Спецификация	4и.436.06.00.000	
Лист 1		101
Труба	4и.436.06.00.001	102
Ребро	4и.436.06.00.002	102
Фланец	4и.436.06.00.003	102

1	2	3
Опора радиальная. Спецификация	4и.436.07.00.000	
Лист 1		102
Лист 2		103
Обойма	4и.436.07.00.001	103
Опора радиальная	4и.436.07.00.000СБ	103
Крышка подшипника	4и.436.07.00.002	104
Крышка подшипника	4и.436.07.00.003	104
Прокладка	4и.436.07.00.004	103
Расчалка. Спецификация	4и.436.08.00.000	
Лист 1		105
Расчалка	4и.436.08.00.000СБ	105
Перекрытие. Спецификация	4и.436.09.00.000	
Лист 1		106
Перекрытие	4и.436.09.00.000СБ	106
Серьга	4и.436.09.00.001	106
Шайба сферическая	4и.436.09.00.011	106
Стержень	4и.436.10.00.000СБ	107
Стержень	4и.436.10.00.000-01	107
Стержень. Спецификация	4и.436.10.00.000	
Лист 1-2		107
Вилка	4и.436.10.01.100СБ	107
Вилка Спецификация	4и.436.10.00.100	
Лист 1		108
Скоба	4и.436.10.00.101	108
Вставка	4и.436.10.00.102	108
Узел крепления. Спецификация	4и.436.11.00.000	
Лист 1		108
Узел крепления	4и.436.11.00.000СБ	109
Пластина	4и.436.11.00.001	109
Ребро	4и.436.11.00.002	109
Ребро	4и.436.11.00.003	110
Ребро	4и.436.11.00.004	110
Стойка	4и.436.12.00.000СБ	110
Стойка	4и.436.12.00.000-01	110
Стойка. Спецификация	4и.436.12.00.000	
Лист 1		110
Ребро	4и.436.12.00.001	111
Ребро	4и.436.12.00.002	111
Перекрытие съемное	4и.436.13.00.000СБ	111
Перекрытие съемное. Спецификация	4и.436.13.00.000	
Лист 1		112
Путь рельсовый	4и.436.14.00.000СБ	112
Путь рельсовый Спецификация	4и.436.14.00.000	
Лист 1		112
Головка	4и.436.14.00.001	113
Кольцо	4и.436.14.00.002	113
Скребок дополнительный	4и.436.15.00.000СБ	113
Скребок дополнительный. Спецификация	4и.436.15.00.000	
Лист 1		114
Вилка	4и.436.15.01.000СБ	114
Вилка. Спецификация	4и.436.15.01.000	
Лист 1		114
Скоба	4и.436.15.01.001	114
Вставка	4и.436.15.01.002	115

1	2	3
Труба	4И.436.15.00.001	115
Лист	4И.436.15.00.002	115
Ребро	4И.436.15.00.003	116
Ребро	4И.436.15.00.004	116
Секция цилиндра направляющего. Спецификация	4И.436.16.00.000	116
Угольник	4И.436.16.00.001	116
Секция цилиндра направляющего	4И.436.16.00.000СБ	117
Ребро	4И.436.16.00.002	118
Обечайка	4И.436.16.00.003	118
Окантовка	4И.436.16.00.004	118
Кронштейн	4И.436.17.00.000СБ	118
Кронштейн. Спецификация	4И.436.17.00.000	119
Швеллер	4И.436.17.00.001	119
Планка	4И.436.17.00.002	119
Толкатель в сборе	4И.436.18.00.000СБ	119
Толкатель в сборе. Спецификация	4И.436.18.00.000	120
Толкатель	4И.436.18.01.000СБ	120
Толкатель. Спецификация	4И.436.18.01.000	120
Стержень	4И.436.18.01.001	120
Вилка	4И.436.18.01.002	121
Ось	4И.436.18.00.001	121
Каток	4И.436.18.00.002	121
Осадержатель	4И.436.18.00.003	121
Лестница	4И.436.19.00.000СБ	122
Лестница. Спецификация	4И.436.19.00.000	122
Лапа	4И.436.19.00.001	122
Лапа	4И.436.19.00.002	123
Стойка	4И.436.19.00.003	123
Стойка	4И.436.20.00.000СБ	123
Стойка. Спецификация	4И.436.20.00.000	123
Козырек	4И.436.20.01.000СБ	124
Козырек. Спецификация	4И.436.20.01.000	124
Обечайка коническая	4И.436.20.01.001	124
Обечайка цилиндрическая	4И.436.20.01.002	124
Труба	4И.436.20.00.001	125
Палец	4И.436.20.00.002	125
Винт подъемный	4И.436.00.00.012	125
Шайба сферическая	4И.436.00.00.013	125
Стойка	4И.436.21.00.000СБ	126
Стойка. Спецификация	4И.436.21.00.000	126
Пластина	4И.436.21.00.001	126
Ножка	4И.436.21.00.002	127
Распорка	4И.436.21.00.003	127
Лапа	4И.436.21.00.004	127
Плита анкерная	4И.436.22.00.000	127
Стержень	4И.436.22.00.001	128
Пластина	4И.436.22.00.002	128
Кожух для цепных шестерен	4И.436.23.00.000СБ	128
Кожух для цепных шестерен. Спецификация	4И.436.23.00.000	129
Стенка боковая	4И.436.23.00.001	129
Стенка передняя	4И.436.23.00.002	129
Стенка задняя	4И.436.23.00.003	129
Кожух	4И.436.24.00.000СБ	130
Кожух. Спецификация	4И.436.24.00.000	130
Стенка	4И.436.24.00.002	130
Лист боковой	4И.436.24.00.001	131
Кронштейн	4И.436.25.00.000СБ	131
Кронштейн. Спецификация	4И.436.25.00.000	132
Швеллер	4И.436.25.00.001	132
Угольник	4И.436.25.00.002	132
Вилка. Спецификация	4И.436.26.00.000	132
Вилка	4И.436.26.00.000СБ	133
Скоба	4И.436.26.00.001	133
Пруток	4И.436.26.00.002	133
Плита	4И.436.27.00.000СБ	134
Плита Спецификация	4И.436.27.00.000	134
Домкрат	4И.436.28.00.000СБ	134
Домкрат Спецификация	4И.436.28.00.000	135
Плита	4И.436.28.00.001	135
Штифт	4И.436.28.00.002	135

1	2	3
Винт	4И.436.28.00.003	135
Скребок	4И.436.29.00.000СБ	136
Скребок. Спецификация	4И.436.29.00.000	136
Угольник	4И.436.29.00.001	136
Накладка	4И.436.29.00.002	136
Планка	4И.436.29.00.003	137
Щетка	4И.436.29.00.004	137
Штанга	4И.436.30.00.000СБ	137
Штанга. Спецификация	4И.436.30.00.000	137
Винт	4И.436.30.00.001	138
Планка	4И.436.30.00.002	138
Кронштейн	4И.436.31.00.000СБ	138
Кронштейн. Спецификация	4И.436.31.00.000	138
Анкер	4И.436.31.00.001	139
Вилка	4И.436.32.00.000СБ	139
Вилка. Спецификация	4И.436.32.00.000	139
Шпилька	4И.436.00.00.021	139
Скоба	4И.436.32.00.001	140
Ветавка	4И.436.32.00.002	140
Наконечник	4И.436.00.00.014	140
Ребро	4И.436.00.00.015	140
Гайка	4И.436.00.00.016	141
Рычаг	4И.436.00.00.017	141
Ось	4И.436.00.00.018	141
Перекрытие правое	4И.436.00.00.019	(141)

МОСГОРИСПОЛКОМ
УПРАВЛЕНИЕ ВОДОПРОВОДНО-КАНАЛИЗАЦИОННОГО ХОЗЯЙСТВА
ИНСТИТУТ МОСВОДОКАНАЛНИИПРОЕКТ

Илоскреб ИПР-24

Технические условия
4И.436.00.00.000ТУ

Главный инженер института
/Соколин Д.Д./
1982г.

Начальник отдела
/Гаврилов А.М./
1982г.

Руководитель разработки
/Пендерев А.И/
1982г.

1982г.

Инв.№ подл. | Подп. и дата | Взам. инв.№ | Инв.№ дубл. | Подп. и дата

1. Введение.

1.1 Настоящие технические условия распространяются на илоскреб ИПР-24, служащий для скребания осадка и удаления плавающих веществ из радиальных первичных отстойников ф 24 м сооружений очистки сточных вод, выполненных на основании решения Мосгорисполкома о плане бюджетных работ № 3334 от 7 декабря 1979 г. и в соответствии с перечнем-графиком корректировки и разработки вариантов типовых проектов п. 17, раздел VII плана типового проектирования на 1980 г.

1.2. При заказе и в переписке указанный илоскреб выписывается так: „Илоскреб ИПР-24 типовой проект 902-2- альбом VI". часть 1 и 2.

2. Технические требования.

Илоскреб ИПР-24 должен соответствовать требованиям настоящих технических условий, комплекта документации согласно 4И. 436. 00.00. 000 ВС и Правилами производства и приемки работ. Металлические конструкции СНиП III 18-75

Изм.	Лист	№ докум.	Подп.	Дата	4И. 436. 00. 00. 000 ТУ			
Разраб.		Пендерев			Илоскреб ИПР-24	Лит.	Лист 2	Листов 27
Пров.		Саложина				И		
Н. контр.		Кулагина			Технические условия	Мособводоканалниипроект Отдел №5		
Утв.		Гаврилов						

Инв. № подл. | Подп. и дата | Взам. инв. № | Инв. № дубл. | Подп. и дата

2.1 Рабочие чертежи.

2.1.1 Рабочие чертежи на заводе-изготовителе должны быть предварительно проверены в отношении ясности изображения и возможности изготовления конструкции, имеющимся на заводе оборудованием. В случае необходимости завод-изготовитель может производить корректировку рабочих чертежей. При этом завод несет ответственность за прочность и долговечность измененной конструкции. Все конструктивные изменения, вводимые заводом, а также отступления от чертежей и технических условий на изготовление, должны быть согласованы с заказчиком и автором проекта. Завод-изготовитель обязан все вводимые им изменения нанести на светокопии чертежей в 2х экземплярах и один экземпляр возвратить заказчику.

2.1.2. В процессе изготовления испытаний илоскреба надлежит проверить в соответствии с чертежами, техническими условиями, государственными общесоюзными и ведомственными стандартами:

а) качество материалов, полуфабрикатов и готовых изделий;

Изм.	Лист	№ докум.	Подп.	Дата	4И. 436. 00. 00. 000 ТУ	Лист 3

б) качество сварку;
в) качество механической обработки деталей,
г) качество пригонки и сборки;
д) качество отделки и внешний вид;
е) комплектность илоскреба;
ж) данные технической характеристки

2.3. Материалы.

2.3.1. Для изготовления деталей должны применяться материалы тех марок, которые указаны в чертежах и в спецификациях. Замена материалов допускается только по согласованию с организацией разработчиком проекта и с заказчиком.
Материалы должны применяться строго кондиционные, снабженные сертификатами заводов-поставщиков.

2.3.2. Поверхности резки проката, не подвергающиеся дальнейшей механической обработке, должны быть ровными, без надрезов. Неперпендикулярность плоскости реза к поверхности проката не должна быть более 1:10. Наплывы, неровности, заусенцы на поверхностях реза должны быть зачищены, острые кромки - притуплены.

Изм.	Лист	№ докум.	Подп.	Дата	4И. 436. 00. 00. 000 ТУ	Лист 4

2.3.3. Детали металлоконструкций перед обработкой и сборкой, в случае необходимости, должны быть подвергнуты правке. Неровности проката, препятствующие взаимному прилеганию деталей при сборке, должны быть устранены.

2.3.4. Влажность пиломатериалов должна быть не выше 15%.

2.3.5. Все покупные изделия: мотор-редуктор, подшипники качения, электроприборы и др. должны быть качественными и полноценными, изготовленными в соответствии с техническими условиями завода-изготовителя или ГОСТ.
Болты, винты, шпильки, гайки, шайбы, штифты, шплинты и прочие детали должны во всем соответствовать ГОСТ или ОСТ, указанных в чертежах и спецификациях.

2.4. Отливки.

2.4.1. Допускаемые отклонения по размерам и весу, а также припуски на механическую обработку, если они не обусловлены чертежами, должны быть для чугунных и стальных отливок в пределах величин предусмотренных для отливок III класса соответствующих стандартов.

Изм.	Лист	№ докум.	Подп.	Дата	4И. 436. 00. 00. 000 ТУ	Лист 5

Инв. № подл. | Подп. и дата | Взам. инв. № | Инв. № дубл. | Подп. и дата

2.4.2. Неуказанные на чертеже уклоны отливок выполняются согласно действующим стандартам на формовочные уклоны.

2.4.3. Трещины в отливках из чугуна не допускаются независимо от мест их расположения.

2.4.4. Поверхности отливок должны быть очищены от формовочной земли и освобождены от стержней и пригара.

2.4.5. Необработанные наружные плоскости отливок не должны иметь отклонений от прямолинейности свыше 3 мм на 600 мм длины.

2.4.6. На обработанных трущихся поверхностях литых деталей, на зубьях шестерен и на рабочей поверхности катков раковины, шлаковые включения, трещины и другие пороки литья не допускаются. На прочих поверхностях литых деталей допускаются отдельные раковины диаметром не более 5мм и глубиной не более 10% толщины стенки.

2.5. Сварка.

2.5.1. Поверхности кромок, в местах подлежащих сварке, а также прилегающие к ним участки шириной 3-5 мм, должны быть очищены от окалины, ржавчины, краски, масла и других загрязнений.

2.5.2. На деталях снять фаски в соответствии с указаниями ГОСТа и чертежей.

2.5.3. По наружному виду сварной шов ручной электросварки должен иметь плавный переход к основному металлу, равномерную чешуйчатость и равномерное заполнение шва по всей длине.

2.5.4. Односторонние швы при ручной электродуговой сварке должны иметь грат, выступающий с другой стороны в виде равномерного валика. При выполнении сварки двухсторонним швом перед наложением шва с другой стороны грат должен быть обрублен и зачищен.

2.5.5. Сварные швы должны отвечать следующим требованиям:

а) полное отсутствие шлаковых включений;

б) проварка на глубину не менее 50% толщины свариваемого металла;

в) отсутствие пережога, непроваров, раковин, пузырей;

г) наличие плавного перехода от сварного шва к основному металлу;

д) неравномерность наплавного шва не должна превышать 25% высоты и ширины наплыва.

Инв. № подл. | Подп. и дата | Взам. инв. № | Инв. № дубл. | Подп. и дата

2.5.6. Дефекты, обнаруженные в сварных швах: шлаковые включения, пористости, непроваренные места, трещины, пережоги, раковины, перерывы швов и т. п. должны быть вырублены до здорового металла.

Вырубленные участки подлежат заварке вновь, с последующим контролем. Исправлять дефектные швы путем выплавки электродами с последующей новой заваркой воспрещается.

2.5.7. Механические свойства металла шва и сварного соединения должны быть следующими:

а) временное сопротивление металла шва не ниже временного сопротивления основного металла;

б) относительное удлинение $\geq 18\%$;

в) удельная ударная вязкость ≥ 8 кгм/см^2

2.5.8. Правка сварных деталей должна выполняться с предварительным нагревом на прессе или кузнечным способом. В холодном состоянии правка не разрешается.

2.5.9. Предъявляемые к приемке конструкции должны быть закончены, но не окрашены. Сварные швы и прилегающие к ним поверхности на ширину не менее 20 мм по обе стороны швов должны быть очищены от шлака, наплывов, брызг металла, окалины и остатков монтажных швов.

2.6. Механическая обработка.

2.6.1. Чистота поверхностей обработанных деталей должна соответствовать указаниям чертежей, шероховатость обрабатываемых поверхностей деталей без чертежа $\overset{Rz\,160}{\nabla}$.

2.6.2. В механически обрабатываемых деталях, где отклонения в чертежах не оговорены, допускаемые отклонения от геометрической формы и взаимного расположения поверхностей (конусность, эллиптичность, непараллельность и т. п.) - должны быть в пределах допуска на соответствующие размеры, диаметры, расстояниями между осями, плоскостями и т. п.

2.6.3. Обрабатываемые поверхности деталей и их кромки не должны иметь заусенцев, задиров, забоин, вмятин, царапин и других дефектов.

Инв. № подл. | Подп. и дата | Взам. инв. № | Инв. № дубл. | Подп. и дата

2.6.4. Размеры сопрягаемых элементов обработанных деталей, должны быть выдержаны в соответствии с допусками, классами точности и посадками, указанными в чертежах.

2.6.5. В резьбе не должно быть сорваных ниток, искаженного профиля, забоин, выхватов и заусенцев. Поверхность резьбы должна быть чистой и гладкой. На концах резьбы должны быть заходные фаски.

2.6.6. Рабочие поверхности зубьев зубчатых колес не должны иметь следов дробления.

2.6.7. При использовании поверхностей деталей или узлов в качестве технологических баз точность изготовления и чистота поверхностей может быть повышена против требований чертежа.

2.6.8. Валы и оси не должны иметь трещин или других дефектов. Заварка их не допускается.

2.6.9. Звенья расчалок, стержни, тяги, стойки и детали их крепления (вилки, шарнирные валики) не должны иметь надрезов, трещин и т. п. дефектов.

2.7. Термическая обработка.

2.7.1. Термически обрабатываемые детали не должны быть пережженными и деформируемыми сверх допустимой нормы, не должны иметь окисленной и обезуглероженной поверхности, трещин, расслоений, выкрашивания, вздутия и разъедания поверхности. Прочие дефекты (излишняя твердость, мягкость, пятнистость, несоответствие механических свойств) могут подвергаться исправлению повторной термической обработкой.

2.7.2. Детали после термической обработки должны быть очищены от окалины методами, принятыми на заводе-изготовителе.

2.8. Требование к деталям, изготовляемым из листовой профильной стали.

2.8.1. Резку заготовок из листовой профильной стали следует производить механическим путем, либо с помощью автогенной резки или бензорезки. После вырезки заготовок, детали надлежит довести до размеров указанных в чертежах. Детали должны быть выправлены и кромки

их зачищены от оплавления и заусенцев. Допускается отклонения от плоскостности деталей из листовой стали 0.2 мм на 100 мм длины, если в чертеже нет особых указаний.

2.8.2. Гибку профилей стали следует производить по шаблонам без пережога и трещин материала. При гибке в горячем состоянии охлаждение в воде не допускается.

2.9. Требование к сборке

2.9.1. На сборку отдельных узлов и изделия в целом должны поступать детали и узлы окончательно принятые ОТК завода-изготовителя. Пригонку и посадку сопрягаемых деталей надлежит производить тщательно, без повреждения поверхностей.

2.9.2. Наклепывание деталей и другие способы подгонки в сопряжениях не допускаются.

2.9.3. Подшипники качения перед сборкой следует тщательно промыть в бензине или в горячем минеральном масле.

2.9.4. Разметку отверстий для крепления покупного оборудования (мотор-редуктор) производить только после получения

паспорта или самого оборудования.

2.9.5. Все крепежные соединения выполнять согласно указаниям в чертежах.

2.10. Окраска.

2.10.1. После приемки илоскреба, окрашиваемые поверхности очистить от масла, грязи и ржавчины. Все необработанные поверхности металлических конструкций илоскреба, находящиеся во время эксплуатации выше уровня жидкости в отстойнике (см. общий вид) кроме мест, подлежащих сварке при монтаже и поверхностей, соприкасающихся со штрабным бетоном, следует нанести (после предварительной грунтовки) в 2-3 слоя атмосферостойкое лакокрасочное покрытие. Соответственно поверхности металлоконструкций, находящиеся ниже уровня жидкости нанести грунт ХС-010, покрыть двумя слоями краской ЭМХС-710 цвет серый и одним слоем лака ХС-76 V в ГОСТ 9355-81.

2.10.2. Все обработанные металлические поверхности покрыть антикоррозийным веществом, смывающимся керосином.

Поверхности, соприкасающиеся с бетоном, следует покрыть цементным молоком на 2% процентном растворе каустиковой соды.

2.11. Комплектность.

2.11.1. Илоскреб должен отправляться укомплектованным, полностью собранным поставочными блоками (узлами), не требующими разборки в процессе монтажа.

2.11.2. Завод-изготовитель с илоскребом должен направить заказчику один комплект технической и товаросопроводительной документации.

2.11.3. Комплект технической документации должен включать:

а) технический паспорт с документом, удостоверяющим соответствие требованиям чертежей и настоящих технических условий;

б) комплект технической документации согласно содержанию спецификации илоскреба;

в) комплектовочную ведомость, схемы разбивки на поставочные блоки и их маркировки.

Примечание: техническая документация для строящегося предприятия поставляется заводом-изготовителем в 2х экземплярах,

а для действующих предприятий в одном экземпляре.

2.11.4. Комплект товаросопроводительной документации должен включать:

а) упаковочный лист;

б) ведомость электрооборудования.

2.12. Маркировка.

2.12.1. На видном месте илоскреба в районе приводной станции должна быть установлена фирменная табличка содержащая:

а) наименование завода-изготовителя и его местонахождение;

б) наименование изделия;

в) дата выпуска;

г) заводской номер;

д) клеймо ОТК завода-изготовителя.

2.12.2. Знаки маркировки, монтажные и сборочные метки (риски), выполненные клеймением, должны быть обведены несмываемой краской.

2.13. Упаковка.

2.13.1. Илоскреб и все оборудование, входящее в объем поставки заказчику, должны быть законсервированы в соответствии с ГОСТ 9014-78 и надежно защищен от коррозии при его

транспортировке и хранении на месте монтажа в течение не менее двух лет с момента отгрузки. Методы консервации и применяемые для этого материалы должны обеспечивать возможность расконсервации поставочных блоков без разборки.

2.13.2. Поставочные блоки отправляются без упаковки.

2.13.3. Электрооборудование и узлы с подшипниками качения, а также отдельные мелкие части и крепеж, должны быть упакованы в ящики.

2.13.4. Каждое транспортное место должно быть маркировано и занесено в отправочную ведомость.

2.13.5. Техническая документация должна быть вложена в водонепроницаемый пакет.

3. Приемка.

3.1. Приемка илоскреба должна осуществляться в соответствии с „Инструкцией о порядке приема продукции производственного назначения по качеству", утвержденной постановлением Госарбитражем при Совете Министров СССР от 27.05.59г. № 6-85.

3.2 Монтаж илоскреба по договоренности производится либо заводом-изготовителем, либо заказчиком, либо специальной организацией по поручению заказчика.

3.3. Если монтаж производится заводом-изготовителем, то приемка илоскреба производится после окончания монтажа и проведения испытаний на месте установки.

3.4. Если монтаж производится не заводом-изготовителем, а приемка отдельных узлов производится приемщиком заказчика на заводе-изготовителе, то завод-изготовитель несет полную ответственность за качество выполнения конструкции в целом.

3.5. При сдаче-приемке, согласно пункта 3.3. завод-изготовитель предъявляет приемщику: ферму моста, платформу, приводную тележку, фермы скребковых крыльев, секции направляющих цилиндров, устройство для удаления плавающих веществ, токоприемник кольцевой и прочие сборки и детали, входящие в общую сборку илоскреба. Кроме того, завод-изготовитель предъявляет приемщику следующие документы:

а) рабочие чертежи с внесенными заводом в них изменениями, а также документы, удостоверяющие

18607-06 10 Формат А4

согласование с заказчиком отступлений, если таковые имели место;

б) приемочные акты ОТК завода на все предъявленные сборки и детали илоскреба;

в) сертификаты и прочие документы, удостоверяющие качество поставленных материалов и результат испытаний материалов и сварных швов, если таковые производились;

г) опись дипломов сварщиков;

в) отправочную ведомость;

е) техническое условие на изготовление.

3.6. При приемке проверяется:

а) качество обработки, сварки и сборки посредством внешнего осмотра всех частей без разборки узлов, соответствие техническим условиям;

б) качество отдельных узлов по актам ОТК завода и отправочным документам;

г) отсутствие внутренних дефектов в стыковых и угловых швах на всей длине с помощью ультразвука или магнитодефектоскопии последующим просвечиванием всех дефектных мест рентгеновскими или гамма-лучами.

3.7. Сдача сварных металлических конструкций производится в незагрунтованном виде. Прочие узлы могут предъявляться загрунтованными.

3.8. При сдаче-приемке составляется в двух экземплярах акт, в котором перечисляются принятые узлы и детали илоскреба, их комплектность и соответствие рабочим чертежам и техническим условиям. Один экземпляр акта хранится в ОТК завода, другой направляется монтирующей организации при отправке конструкции.

4. Транспортировка и хранение.

4.1. Погрузку и крепление транспортных мест илоскреба производить в соответствии с требованиями „Технических условий погрузки и крепления грузов" МПС по чертежам завода.

4.2. Погрузочно-разгрузочные работы должны производиться без резких толчков и ударов и обеспечивать сохранность упаковочных мест.

4.3. Хранение илоскреба должно производиться на ровной площадке под навесом, предохраняющим поставочные блоки от попадания атмосферных осадков и от механических повреждений.

4.4. Электрооборудование и узлы с подшипниками качения должны храниться в закрытых помещениях.

4.5. При отгрузке оборудования и технической документации завод-изготовитель должен

направить в адрес заказчика уведомление.

4.6. Разрешение вопросов, связанных с транспортированием илоскреба, заказчик должен осуществлять согласно „Положению о поставках продукции производственно-технического назначения", утвержденного постановлением Совета Министров СССР от 22.05.59г.

5. Монтаж на месте установки.

5.1. До начала работ по монтажу илоскреба следует удостовериться в том, что строительная конструкция отстойника соответствует проекту 902-2 - альбом I во всех элементах, связанных с установкой илоскреба.

В случае отклонений от проекта в размерах и отметках отстойника, влияющих на монтаж илоскреба, необходимо поставить об этом в известность заказчика и до получения от него указаний о мероприятиях по устранению обнаруженных дефектов к монтажу не приступать.

5.2. Для обеспечения правильности монтажа илоскреба рекомендуется следующий порядок производства работ (см. черт. № 4И.436.00.00.000):

а) установка и заделка плиты поз.44 с центральной опорой поз.6, внутреннего рельса поз.16;

б) установка платформы поз.3;

в) подвеска к платформе скребковых крыльев поз.2;

г) установка фермы моста поз.1 и крепление на ней привода поз.4;

д) нанесение на днище отстойника выравнивающего бетонного слоя;

е) приварка скребков поз. 8÷15 скребкового крыла 4И.436.02.00.000.

5.3. Для правильной и безаварийной работы илоскреба большое значение имеет точность установки центральной опоры поз.6 и внутреннего рельса поз.16.

5.3.1. Перед установкой рельса необходимо проверить размеры его конической поверхности и круговой формы. Если отклонения этих размеров превышают допуски указанные на чертеже, рельс должен быть выправлен.

5.3.2. К основанию рельса прикрепить анкерные плитки поз. 24.

5.3.3. Рельс и центральную опору установить на временных подкладках на опорной железобетонной плите в центре отстойника, и после их предварительной взаимной установки, гнезда анкерных плиток и шпилек залить цементным раствором.

18601-06 11

5.3.4. После затвердения цементного раствора произвести предварительную затяжку гаек и тщательно выверить правильность центровки рельса и центральной опоры, горизонтальность верхней кромки рельса и вертикальность оси центральной опоры. Отклонение верхней кромки рельса от горизонтальности не должно превышать 0,5 мм на длине 2 м, что проверяется при помощи стальной линейки, которую надлежит прикладывать не менее, чем по 10 наибольшим хордам и уровня с ценой деления 0,1 мм на метр.

5.3.5. Несоосность центральной опоры и рельса не должна превышать 0,5 мм, что проверяется путем замера по радиусу расстояния между обточенной боковой поверхностью плиты поз. 79 под центральной опорой и внутренней обработанной поверхностью рельса.

5.3.6. Отклонение от вертикали оси центральной опоры не должно быть более 0,5 мм на метр.

5.3.7. После выверки, рельс и центральную опору подлить бетоном марки 200. После твердения бетона произвести контрольную выверку и окончательную затяжку гаек

крепления центральной опоры.

5.3.8. Затем центральную часть (до рельса) залить цементным раствором до верхней кромки рельса для стока попадающей туда жидкости.

5.4. При установке платформы поз. 3 необходимо отрегулировать роликовые опоры так, чтобы все ролики прилегали к внутреннему рельсу при любом угле поворота платформы и оси роликов находились в одной плоскости с осью центральной опоры. В случае необходимости положение роликов может быть отрегулировано с помощью прокладок.

5.5. Для предупреждения касания скребками днища отстойника, верхний слой железобетонной плиты днища укладывать по шаблону - доске, укрепленному на вращающейся ферме скребкового крыла. Затем приварить к ферме скребки, выдерживая расстояние от днища до нижней кромки скребка 25±5.

5.6. При креплении привода поз. 4 на месту, следует удостовериться в том, что ось ведущего колеса привода находится в одной плоскости с осью

центральной опоры. Допускаемое отклонение не более 5 мм.

6. Испытание.

6.1. Испытание илоскреба проводится организацией, выполняющей монтаж, совместно с представителями завода - изготовителя и заказчика.

6.2. При испытании илоскреб должен проработать в опорожненном отстойнике непрерывно в течение 8 часов при максимальной скорости вращения.

6.3. В ходе испытания проверяется качество работы узлов илоскреба и их соответствие настоящим ТУ. При этом особое внимание следует уделить работе пусковой аппаратуры и работе привода.

6.3.1. Проверяя работу привода следует:

а) замерить силу тока и напряжение электродвигателя, проверить его нагрев;

б) проверить работу открытых зубчатых передач и мотор - редуктора, плавность их хода, отсутствие вибрации

шума и стука;

б) проверить отсутствие неплотностей в корпусе мотор - редуктора и утечки масла;

г) проверить нагрев масла в мотор - редукторе после 8 часового испытания. Температура масла не должна превышать температуры окружающей среды более, чем на 30°С.

6.3.2. Отсутствию задевания отстойника движущимися частями илоскреба.

6.3.3 Отсутствию задевания датчика уровня (проект - 902 - 2 - альбом VII) установленного на расчетной отметке, движущимися скребковыми крыльями.

6.3.4. Работе токоприемника кольцевого поз. 37.

6.3.5. Работе устройства для удаления плавающих веществ из отстойника поз. 38.

6.4. О проведенном испытании составить акт с указанием условий, продолжительности и результатов испы-

тания и дефектов, обнаруженных при испытании. Акт должен быть подписан представителями монтирующей организации, завода-изготовителя и заказчика.

6.5. Илоскреб, признанный при приемке и испытании соответствующим настоящим ТУ, считается окончательно принятым и годным к эксплуатации.

7. Гарантии поставщика.

7.1. Илоскреб ИПР-24 черт. № 4И.436.00.00.000 должен быть принят техническим контролем завода-изготовителя.

7.2. Изготовитель гарантирует соответствие илоскреба ИПР-24 требованиям настоящих технических условий при соблюдении потребителем правил транспортирования хранения, монтажа и испытания, установленных техническими условиями.

7.3. Срок гарантии устанавливается 18 месяцев со дня ввода в эксплуатацию.

7.4. В течении указанного срока завод-изготовитель безвозмездно заменяет или ремонтирует вышедшие из строя узлы и детали.

7.5. Срок службы илоскреба до его списания устанавливается – 15 лет.

8. Указания по технике безопасности.

При работах по монтажу илоскреба надлежит руководствоваться указаниями по технике безопасности в строительстве, приведенными в „Строительных нормах и правилах". СНиП III-4-79.

Подп. и дата | Инв. № дубл. | Взам. инв. № | Подп. и дата | Инв. № подл.

№ строки	Наименование	Обозначение документа на поставку	Поставщик	Куда входит (обозначение)	Количество: на издел.	в комплекты	на регулировку	Всего	Примеч.
1	Выключатель путевой ВК 200Б								
2	исполнение 1 ступень 2								
3	ТУ 16.5 26.351-74	ТУ 16.526.351-74		4И.436.00.00.000	2			2	
4	Коуш 50	ГОСТ 2224-72		4И.436.08.00.000	2			2	
5	Крышка 2-110х61.5	ГОСТ 11641-73		4И.436.03.03.000	2			2	
6	Крышка 2-90х60	ГОСТ 11641-73		4И.436.04.00.000	1			1	
7	Крышка 2,2-90	ГОСТ 18511-73		4И.436.04.00.000	1			1	
8	Крышка 2-130х86,5	ГОСТ 11641-73		4И.436.04.00.000	2			2	
9	Канат 16-г-1-СС-Р-120	ГОСТ 3063-80		4И.436.08.00.000	19М			19М	
10	Колесо заднее от Львовского			4И.436.04.00.000	1			1	
11	автопогрузчика 4045 и 4043		Челябинский кузнечно-						
12	диск и обод в сборе (колесо)	№ 303; 5.00-15	прессовый завод						
13	Мотор-редуктор		ПО „Тамбовполимермаш"						
14	МП02-15Ф-204-0.75/6,7-4Ах71В4У3			4И.436.04.00.000					
15	Муфта короткая 50 ст	ГОСТ 8966-75		4И.436.05.00.000	1			1	
16	Масленка 1,2Ц6	ГОСТ 19853-74		4И.436.07.00.000	1			} 2	
17				4И.436.04.01.000	1				
18	Масленка 2,2 45Ц6	ГОСТ 19853-74		4И.436.03.03.000	1			1	
19	Проволока К02	ГОСТ 792-67		4И.436.08.00.000	28м			28м	
20	Подшипник 3610	ГОСТ 5721-75		4И.436.03.03.000	4			4	
21	Подшипник 318	ГОСТ 8338-75		4И.436.04.01.000	4			4	
22	Подшипник 1210	ГОСТ 5720-75		4И.436.04.00.000	1			1	
23	Подшипник 1215			4И.436.04.00.000	1			1	
24	Подшипник 1220			4И.436.07.00.000	1			1	
25	Рым-болт М8	ГОСТ 4751-73		4И.436.07.00.000	2			2	
26									
27									

Изм	Лист	№ докум.	Подп.	Дата	4И.436.00.00.000 ВП			
Разраб		Заруцкая			Илоскреб ИПР-24.	Лит.	Лист	Листов
Пров.		Пендерев			Ведомость покупных изделий	И	1	5
Нконтр.		Кулагина				Мосводоканалниипроект Отдел №5		

Копировал: Ф. 18601-06 13 Формат 12

№ строки	Наименование	Обозначение документа на поставку	Поставщик	Куда входит (обозначение)	Количество: на изд.	в комплекты	на регулир.	Всего	Примеч.
1	Шина	240-381 (8.25-15)	Шинный завод						
2		Модель Л-187	г. Ленинград		1			1	
3	Болт М6х20.58.096	ГОСТ 7798-70			2			2	
4	М6х25.58.096				12			12	
5	М6х35.58.096				7			7	
6	М10х100.58.096				6			6	
7	М12х20.58.096				4			4	
8	М8х15.58.096				2			2	
9	М8х16.58.096								
10	М8х75.58.096				6			6	
11	М10х20.58.096				4			4	
12	М10х35.58.096				42			42	
13	М10х75.58.096				6			6	
14	М12х20.58.096				4			4	
15	М12х25.58.096				44			44	
16	М12х35.58.096				12			12	
17	М12х40.58.096				10			10	
18	М12х45.58.096				8			8	
19	М12х60.58.096				32			32	
20	М12х75.58.096				4			4	
21	М12х100.58.096				6			6	
22	М16х35.58.096				4			4	
23	М16х45.58.096				34			34	
24	М16х180.58.096				8			8	
25	М20х40.58.096				4			4	

Изм. Лист № докум. Подп. Дата

4И.436.00.00.000 ВП

Лист 2

№ строки	Наименование	Обозначение документа на поставку	Поставщик	Куда входит (обозначение)	Количество: на изд.	в комп.	на регулир.	Всего	Примеч.
1	Болт М20х75.58.096				10			10	
2	М20х100.58.096				4			4	
3	М22х60.58.096				6			6	
4	М27х90.58.096				4			4	
5	Болт М12х45.58.096	ГОСТ 7801-72			20			20	
6	Винт М5х8.58.096	ГОСТ 1491-80			8			8	
7	М16х40.58.096	ГОСТ 1482-75			1			1	
8	Гайка М6.5.096	ГОСТ 5915-70			15			15	
9	М8.5.096				6			6	
10	М10.5.096				42			42	
11	М12.5.096				120			120	
12	М16.5.096				24			24	
13	М20.5.096				60			60	
14	М22.5.096				6			6	
15	М24.5.096				20			20	
16	М27.5.096				16			16	
17	М30.5.096				8			8	
18	Гайка М12.5.096	ГОСТ 5916-70			6			6	
19	Гайка М20.5.096	ГОСТ 5916-70			48			48	
20	Гайка М85х2-28.096	ГОСТ 11871-75			2			2	
21	Крышка 2-90-60	ГОСТ 11643-73		4И 436.04.00.000	1			1	
22	Крышка 2-130-86,5	ГОСТ 11643-73		4И.436.04.00.000	1			1	
23	Крышка 2,2-90	ГОСТ 18571-73		4И.436.04.00.000	1			1	
24									
25									

Изм. Лист № докум. Подп. Дата

4И.436.00.00.000 ВП

Лист 3

№ строки	Наименование	Обозначение документа на поставку	Поставщик	Куда входит (обозначение)	Количество: на изделие	в компл.	на регулир.	Всего	Примеч.
1	Шайба 6.65Г.096	ГОСТ 6402-70			8			8	
2	8.65Г.096				2			2	
3	10.65Г.096				6			6	
4	12.65Г.096				24			24	
5	16.65Г.096				1			1	
6	20.65Г.096				14			14	
7	22.65Г.096				6			6	
8	24.65Г.096				1			1	
9	27.65Г.096				4			4	
10	30.65Г.096				8			8	
11	Шайба 12.36.096	ГОСТ 6958-78			30			30	
12	16.36.096				1			1	
13	20.36.096				1			1	
14	Шайба 12.36.096	ГОСТ 10906-78			12			12	
15	16.36.096				20			20	
16	20.36.096				4			4	
17	24.36.096				4			4	
18	Шайба 12.36.096	ГОСТ 11371-78			8			8	
19	16.36.096				16			16	
20	20.36.096				1			1	
21	24.36.096				4			4	
22	30.36.096				8			8	
23									
24									
25									

Изм. Лист № докум. Подп. Дата

4И.436.00.00.000ВП

Лист 4

Формат 12

№ строки	Наименование	Обозначение документа на поставку	Поставщик	Куда входит (обозначение)	Количество: на изделие	в компл.	на регулир.	Всего	Прим.
1	Шайба 85.35.096	ГОСТ 11872-73			2			2	
2	Шайба 7019-0396	ГОСТ 13438-68			1			1	
3	7019-0397				4			4	
4	Шайба 7019-0417	ГОСТ 13439-68			4			4	
5	Кольцо СП 76-59-6	ГОСТ 6308-71		4И.436.04.00.000	7			7	
6	СП 103-84-7			4И.436.04.00.000	2			2	
7	СП 124-99-9.5			4И.436.04.00.000	2			2	
8	СП 129-104-9.5			4И.436.04.00.000	1			1	
9	Кольцо 12-70	ГОСТ 13940-68		4И.436.04.00.000	1			1	
10	Шпонка 20х12х50	ГОСТ 23360-78		4И.436.04.00.000	2			2	
11	20х12х90			4И.436.04.00.000	1			1	
12	24х14х90			4И.436.04.00.000	1			1	
13	32х18х120			4И.436.04.01.000	1			1	
14	Шплинт 6.3х45.001	ГОСТ 397-79			160			160	
15	8х70.001				16			16	
16	Шпилька АМ 12х80 (15/50)	ГОСТ 22034-76			6			6	
17	Штифт 8 С3 х 20	ГОСТ 3128-70			8			8	
18	10 С3 х 28				2			2	
19									
20									
21									
22									
23									
24									
25									

Изм. Лист № докум. Подп. Дата

4И.436.00.00.000ВП

Лист 5

8. Прокладку токоподводящего кабеля на мосту илоскреба от токоприемника, поз. 37, до привода, поз. 4, произвести в трубе, поз. 109. Гибку трубы, ее трассировку вдоль моста и установку электроаппаратуры на мосту илоскреба производить при монтаже по месту.

9. Сварные швы крепления вилок, поз. 29, к стойкам, поз. 13, 14, и вилок, поз. 28, к стержням, поз. 10 и 11 выполнить на месте монтажа после уточнения длин стоек и стержней и обрезки лишних частей входящих в состав труб.

10. Для смазки привода, поз. 4, подшипников качения центральной опоры, поз. 6, платформы, поз. 3, рекомендуется применять смазку ЦИАТИМ-203 по ГОСТ 8773-73. Для предохранения от коррозии каната, входящего в состав расчалок, поз. 8, применять солидол по ГОСТ 4366-76.

11. Для предохранения резиновой изоляции жил токоподводящего кабеля от воздействия масла, на каждую жилу до припайки наконечника, поз. 58, надеть трубку из пластиката, поз. 108, с внутренним диаметром 3 мм и толщиной стенки 0,5 ÷ 1,0 мм.

12. К крайнему скребку, для сгребания осадка, выпадающего у стены отстойника, приварить по месту металлическую пластинку.

13. Для защиты электродвигателя от перегрузки и ограничения крутящего момента следует в его цепи установить реле максимального тока, блокируемое на время пуска.

14. Кронштейн, поз. 27 при приварке выставить так, чтобы все точки его контура были равно удалены от центра отстойника.

15. Для предотвращения касания днища отстойника скребками вращающихся скребковых крыльев поз. 2, скребки следует приварить к ферме, выдержав зазор между днищем и нижней кромкой скребков – 25 ± 0,5 мм

16. H14, h14, $\pm\frac{IT14}{2}$ и для деталей без чертежа.

17. * Размеры для справок.

18. ** Размечать по сопрягаемым деталям.

19. Сварку производить по контуру прилегания деталей по ГОСТ 5264-80, кроме мест обозначенных особо.

20. При изготовлении илоскреба необходимо руководствоваться техническими условиями 4И 436 00.00 00 ТУ

Техническая характеристика.

№ п/п	Наименование	Ед. изм.	Величины и обозн.
1	Внутренний диаметр отстойника	мм	24000
2	Гидравлическая глубина отстойника	мм	3400
3	Скорость вращения илоскреба	об/ч	1,74
	устанавливается в соответствии с	об/ч	2,19
	технологическими соображениями	об/ч	2,73
4	Мотор-редуктор		
	МП02-150-204-0,75-4АХ71В4УЗ		
5	Диаметр (расчетный) колеса привода	мм	825
6	Производительность илоскреба (количество		
	сгребаемого осадка)		
	при скорости вращения 1,74 об/ч.	м³/ч	19
	при скорости вращения 2,73 об/ч.	м³/ч	30
7	Общий вес вращающихся частей илоскреба (без устройства для удаления		
	плавающих веществ);	кг	6150
	в том числе деревянного настила	кг	230
8	Общий вес неподвижных опорных		
	частей	кг	370
9	Общий вес устройства для удаления		
	плавающих веществ	кг	492

Технические требования.

1. За отметку 00 условно принята отметка чистого поля насосной станции сырого осадка.

2. При подвеске скребковых крыльев, поз. 2, к узлам крепления, поз. 12 придать натяжение с помощью муфт, поз. 51.

3. Для борта, поз. 103, и настила, поз. 102, применить строганые доски, которые подлежат антисептировать фтористым натрием. Отверстия для крепления досок сверлить в каждом поперечном угольнике верхнего пояса и стойках ограждения моста по месту. Допускается изготовление настила из рифленого листа δ=4 мм ГОСТ 8568-77.

4. Ограждение моста, поз. 1 из угольника, поз. 111, и полосы, поз. 104, изготовить по месту.

5. Борт, поз. 70, согнуть и подогнать к ограждению поз. 68 и 110 по месту.

6. Кронштейны, поз. 19 и 43 приварить к платформе, поз. 3, по месту при монтаже направляющего цилиндра, поз. 18.

7. Резьбовое соединение в месте стыка трубы для токоподводящего кабеля (сеч. А-А лист 10) собрать на „Герметике."

					4И.436.00.00.000СБ		
Изм.	Лист	№ докум.	Подп.	Дата			
Разраб.		Зарецкая			Илоскреб ИПР-24	Лит.	Масса	Масштаб
Пров.		Пендерев				И	6500	–
Рук.		Пендерев			Сборочный чертеж	Лист 1	Листов 13	
Н. контр.		Латутков				Мосводоканалниипроект Отдел №5		
Утв.		Уварилов						

Типовой проект 902-2-363.83
Альбом VI, часть 1

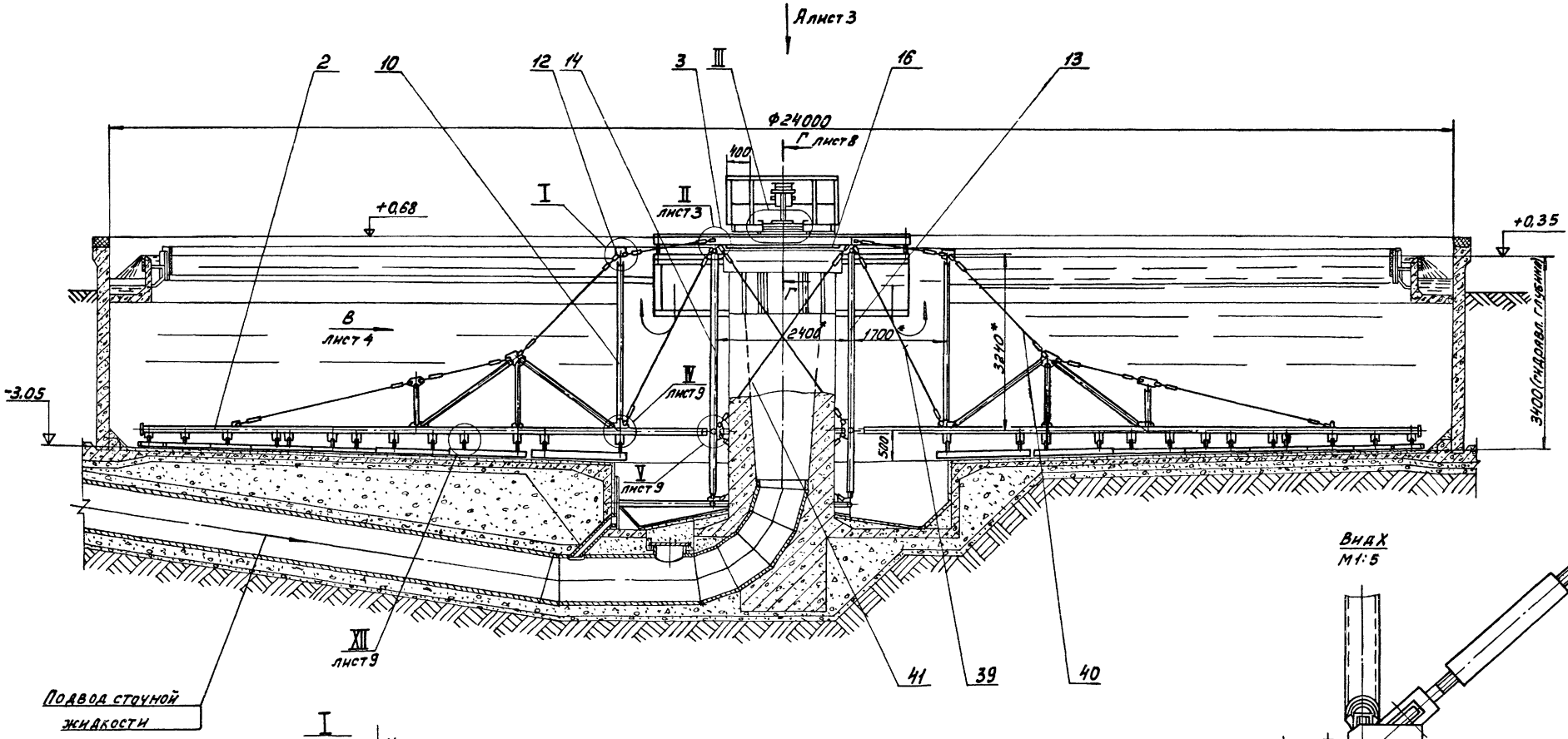

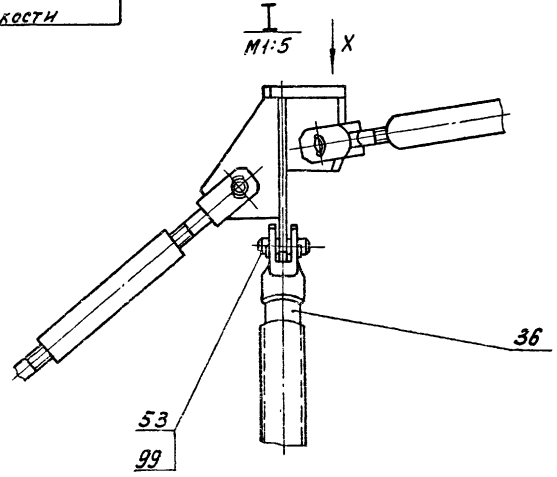

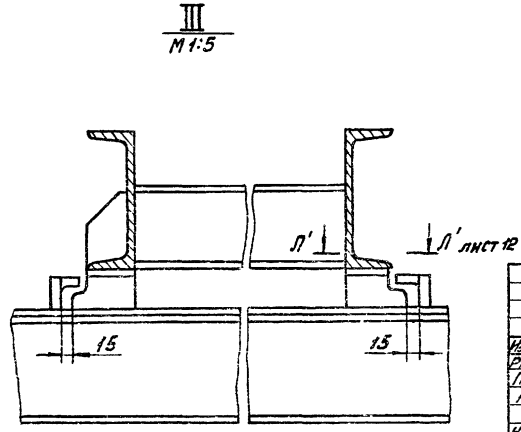

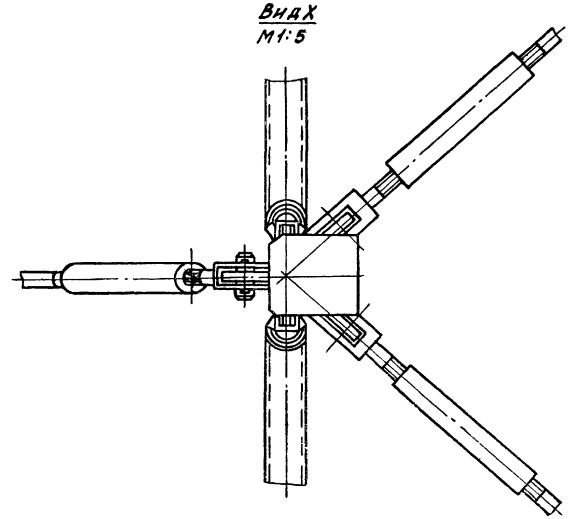

Изм.	Лист	№ докум.	Подп.	Дата	4И 436.00.00.000СБ		
Разраб.		Зарецкая			Илоскреб ИПР-24	Лит.	Масса	Масштаб
Пров.		Пендерев				И	–	1:50
Рук.		Пендерев			Сборочный чертеж	Лист 2	Листов	
Н.контр.		Логутков				Мосводоканалниипроект		
Утв.		Гаврилов				Отдел №5		

Копировал

Формат 22

Инв. № подл. | Подп. и дата | Взам. инв. № | Инв. № дубл. | Подп. и дата

Вид А лист 2

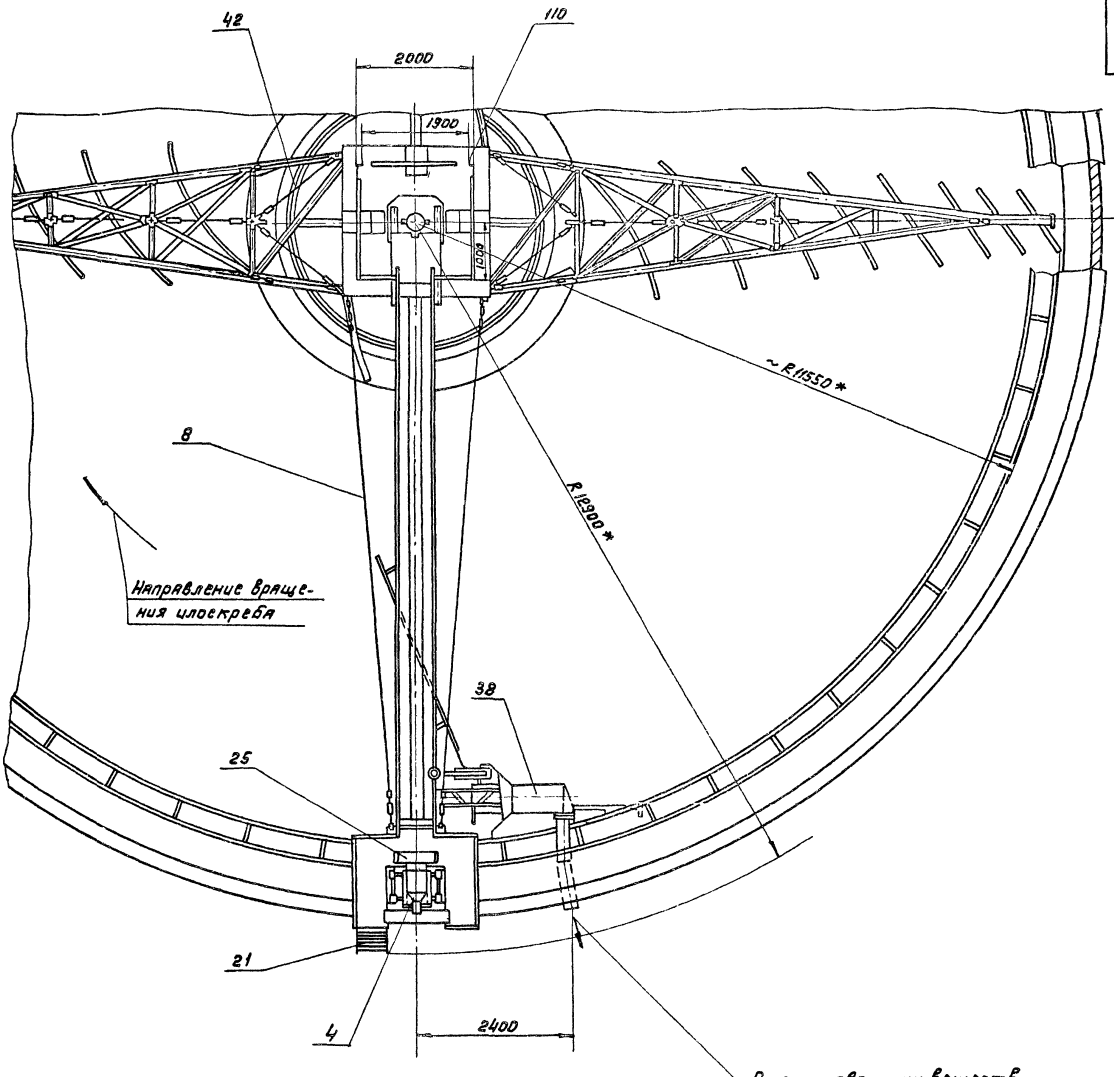

II лист 2
М 1:5

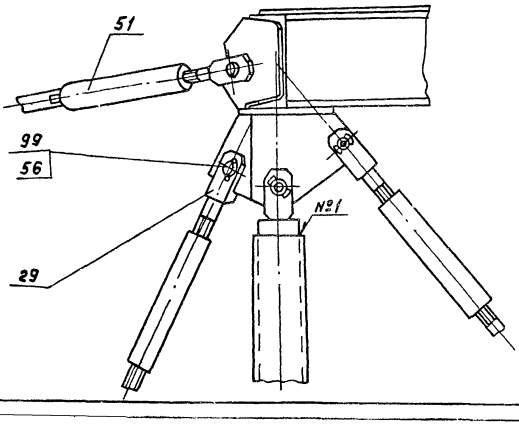

					ЧИ.436.00.00.000 СБ		
Изм.	Лист	№ докум.	Подп.	Дата	Илоскреб ИПР-24 Сборочный чертеж	Лит.	Масса	Масштаб
Разраб.		Зарецкая				И	—	1:50
Пров.		Пендерев				Лист 3	Листов	
Рук.		Пендерев				Мосводоканалниипроект Отдел №5		
Н.контр.		Потупков						
Утв.		Завойлов						

Копировал

4Н.436.00.00.000СБ

Типовой проект 902-2-363.83
Альбом VI, часть 1

Вид В лист 2

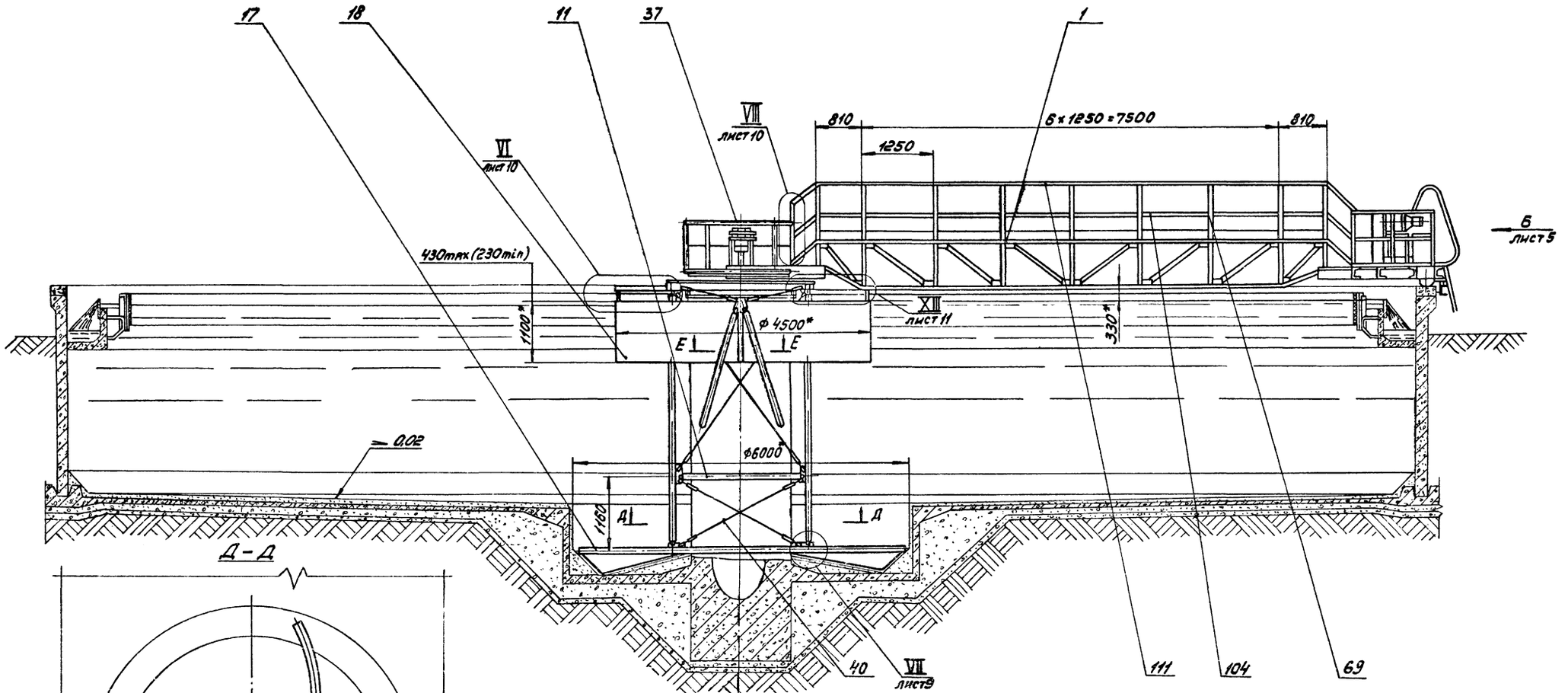

Д – Д

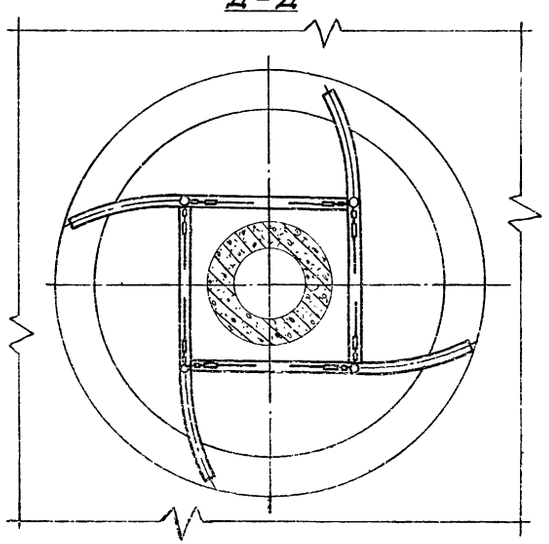

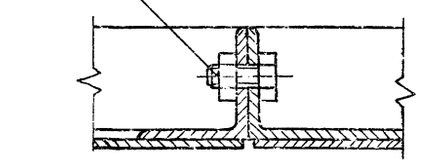

Е – Е
М 1:25

Изм.	Лист	№ докум.	Подп.	Дата	4Н.436.00.00.000СБ
Разраб.		Зарецкая			Илоскребитр-24 Сборочный чертеж
Пров.		Пендерев			Лит. Масса Масштаб: 4 — 1:50
Рук.		Пендерев			Лист 4 Листов
Н. контр.		Лотутков			Мосводоканалниипроект Отдел №5
Утв.		Гаврилов			

Копировал: Формат А2

Инв. № подл. | Подп. и дата | Взам. инв. № | Инв. № дубл. | Подп. и дата

ЕГ 30-10981

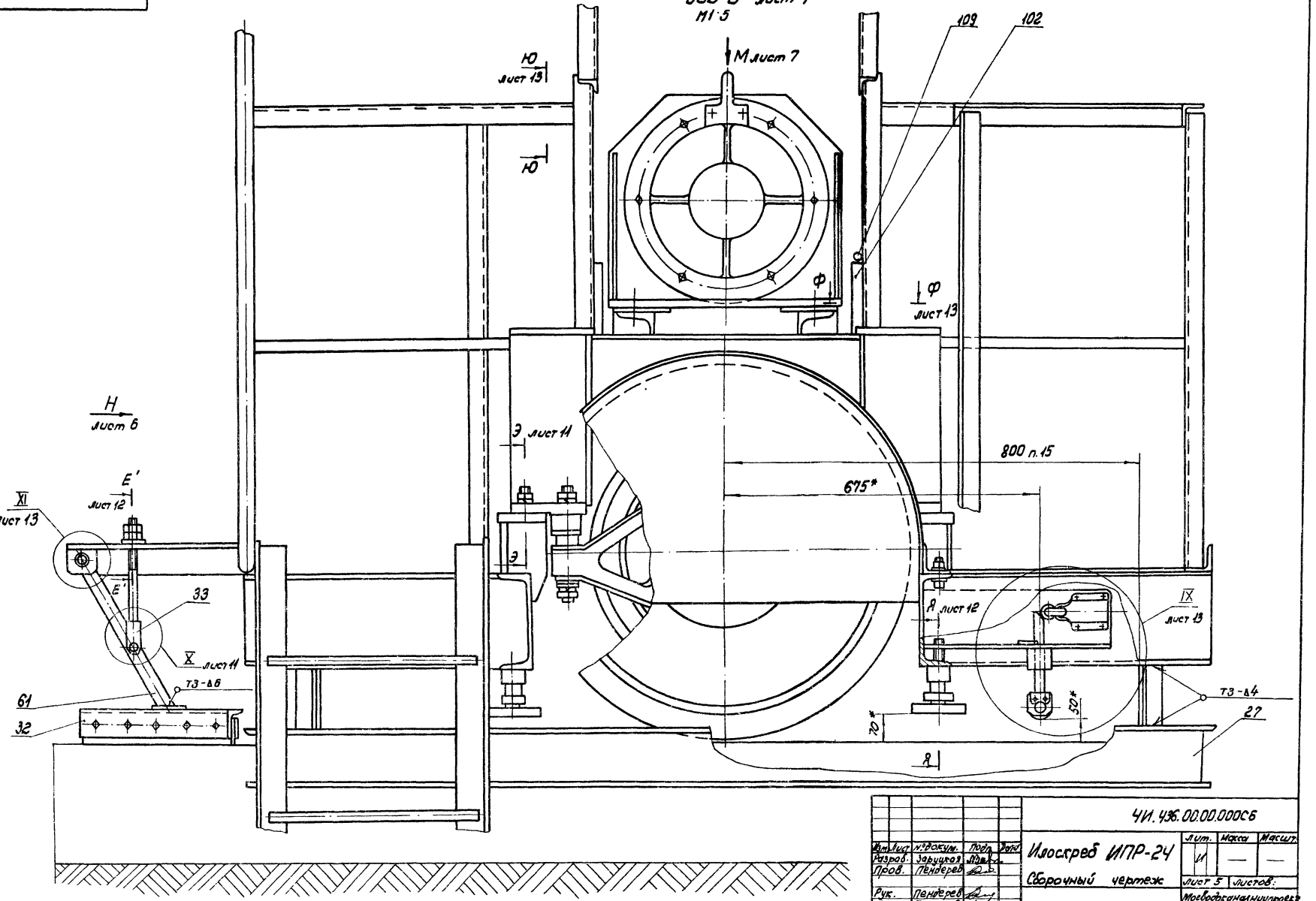
ЧИ.436.00.00.000СБ
Вид Б лист 4
М1:5
М лист 7
Ю лист 13
Ю
109
102
Ф
Ф лист 13
Н лист 6
Э лист 11
800 п.15
675*
Е' лист 12
XI лист 13
Е'
33
X лист 11
ТЗ-Δ6
61
32
Я лист 12
IX лист 13
ТЗ-Δ4
27
50*
70*
Я
ЧИ.436.00.00.000СБ
Изм. Лист №докум. Подп. Дата
Разраб. Зарицкая
Пров. Пендерев
Рук. Пендерев
Н.конт. Потутков
Утв. Гаврилов
Илоскреб ИПР-24
Сборочный чертеж
Лит. Масса Масшт.
И — —
Лист 5 Листов:
Моеводоканалниипроект
Отдел N 5
Формат 22
Копировал:
Типовой проект 902-2-363.83
Альбом VI, часть 1
Инв. № подл. Подп. и дата Взам. инв. Инв. № дубл. Подп. и дата
02 90-1098

ЧИ.436.00.00.000СБ

Типовой проект 902-2-363.83
Альбом III, часть I

Вид Н
М1:5
лист 5

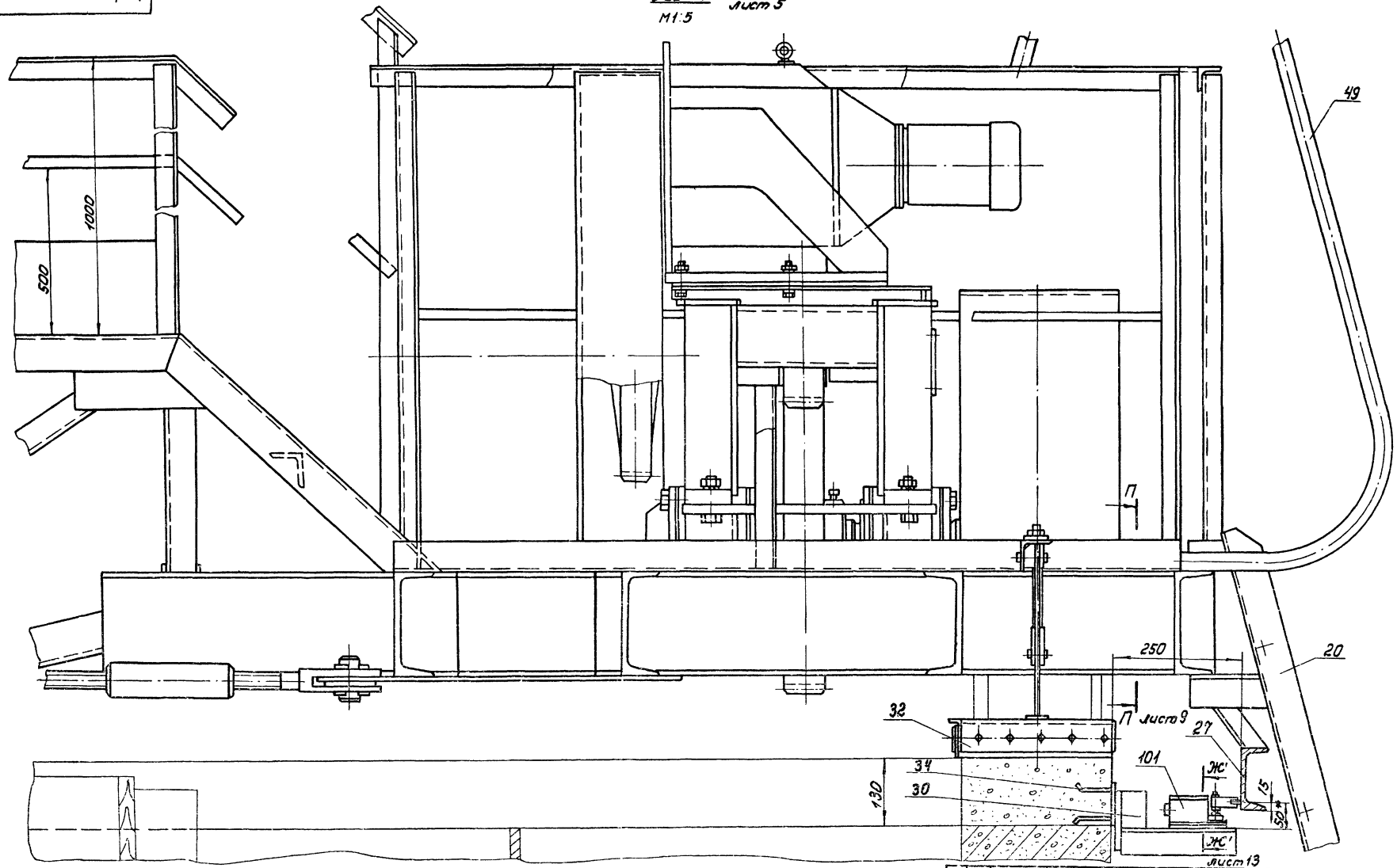

Инв.№ подл.	Подп. и дата	Взам.инв.№	Инв.№ дубл.	Подп. и дата

Изм.	Лист	№ докум.	Подп.	Дата
Разраб.		Зарицкая		
Пров.		Пендерей		
Рук.		Пендерей		
Гл.инж.		Полуткой		
Утв.		Гаврилов		

Копировал:

ЧИ.436.00.00.000СБ

Илоскреб ИПР-24

Сборочный чертеж

Лит.	Масса	Масшт.
И	—	—

Лист 6 Листов

Мосводоканалниипроект

Отдел №5

Формат А2

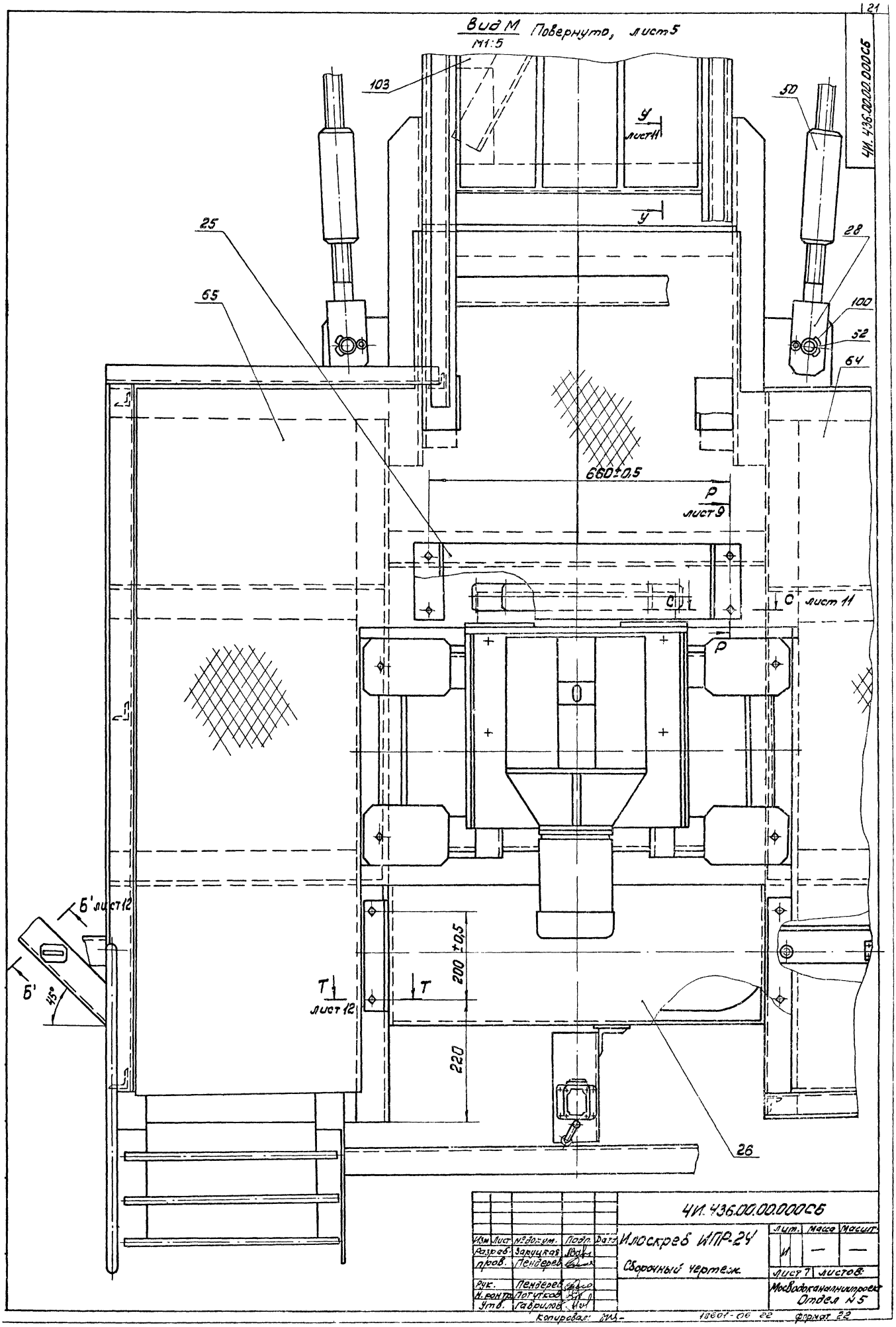
Вид М Повернуто, лист 5
М1:5
103
50
У
лист 11
У
25
28
65
100
52
64
660±0,5
Р
лист 9
С
С лист 11
Р
Б' лист 12
Б'
45°
200±0,5
Т
лист 12
Т
220
26
ЧИ.436.00.00.000СБ
ЧИ.436.00.00.000СБ
Изм. Лист № докум. Подп. Дата
Разраб. Заруцкая
пров. Пендерев
Рук. Пендерев
Н. контр. Потутков
Утв. Гаврилов
Илоскреб ИПР-24
Сборочный чертеж.
Лит. Масса Масшт.
И — —
Лист 7 Листов:
Мосводоканалниипроект
Отдел №5
Копировал:
18601-06 22
формат 22

Типовой проект 902-2-363.83
Альбом VI, часть 1

4И.436.00.00.000СБ

Г-Г лист 2
М1:5

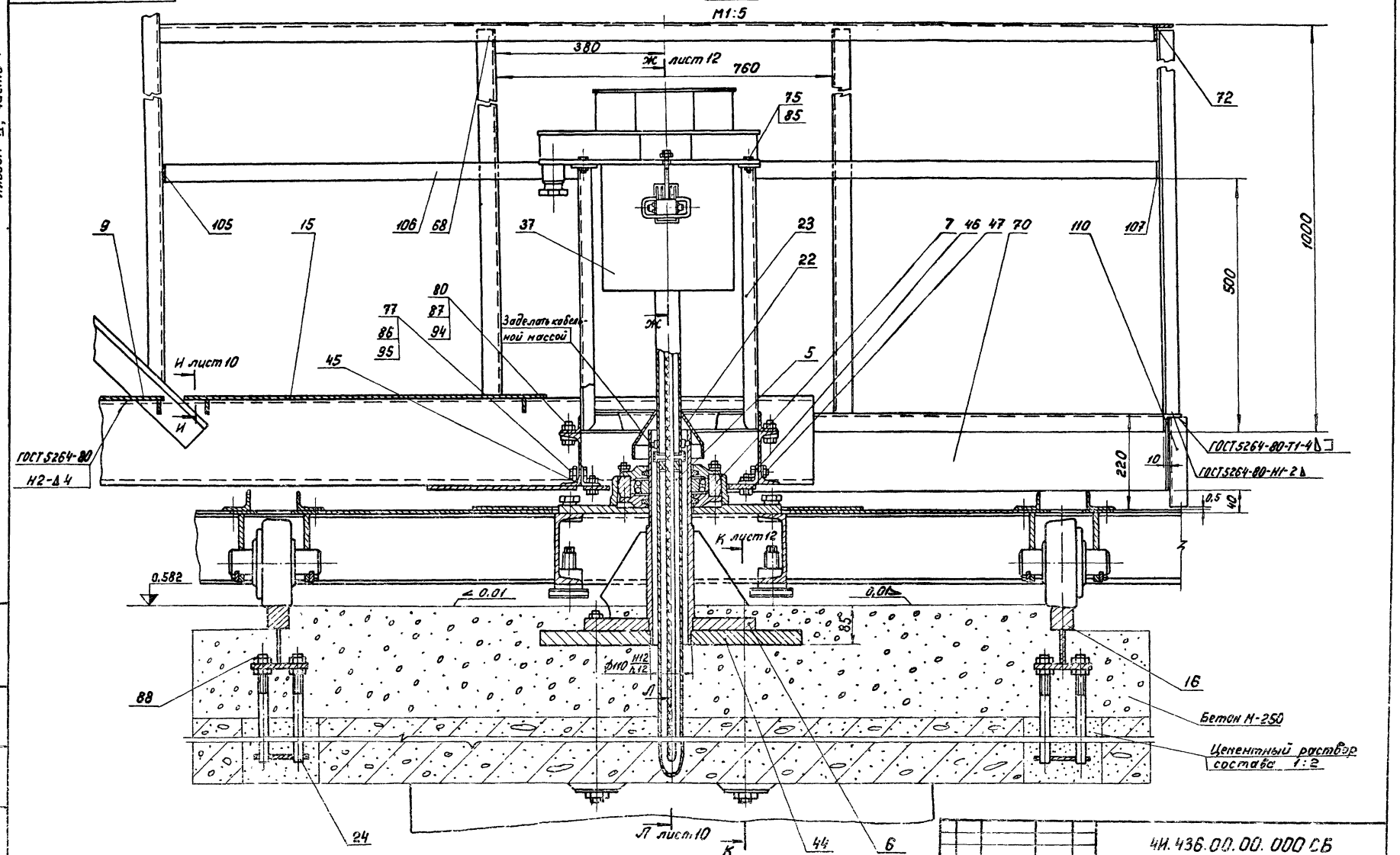

					4И.436.00.00.000 СБ			
Изм.	Лист	№ докум.	Подп.	Дата	Плоскреб ИПР-24	Лит.	Масса	Масштаб
Разраб.		Зарицкая				И	—	—
Пров.		Пендерев			Сборочный чертеж	Лист 8	Листов	
Рук.		Пендерев				Посвободкиналюмпроект		
Н.контр.		Потутков				Отдел № 5		
Утв.		Гаврилов						

Копировал: [illegible]

Формат 22

Инв. № подл. | Подп. и дата | Взам. инв. № | Инв. № дубл. | Подп. и дата

23 90-10981

ЧИ. 436.00.00.000СБ

Ш-Ш
М1:5

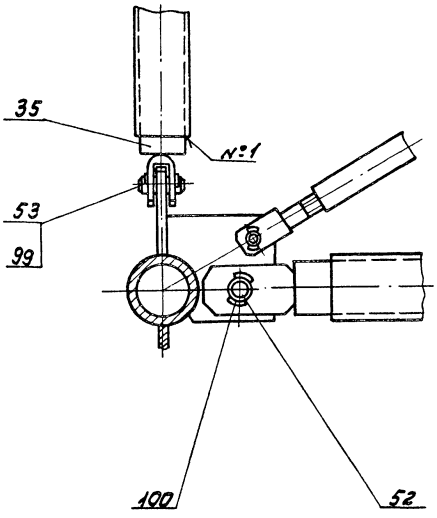

VII лист 4
М1:5

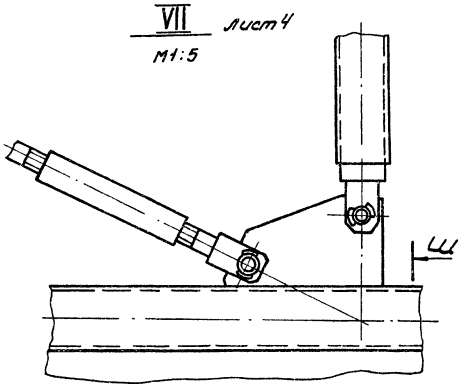



П-П лист 6
М1:5

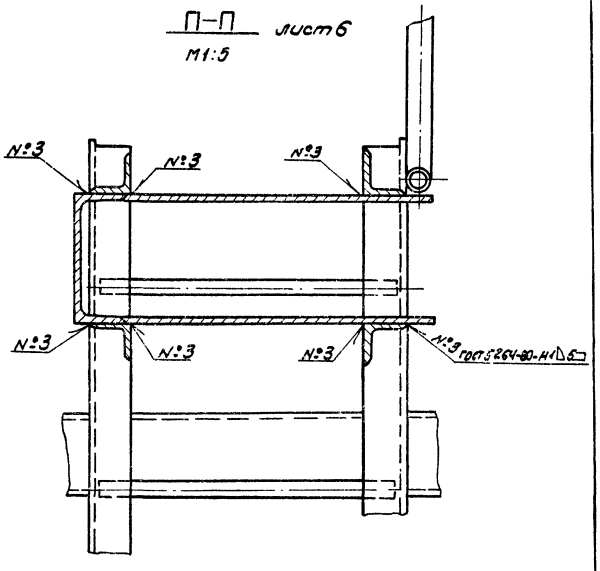

V лист 2
М1:5

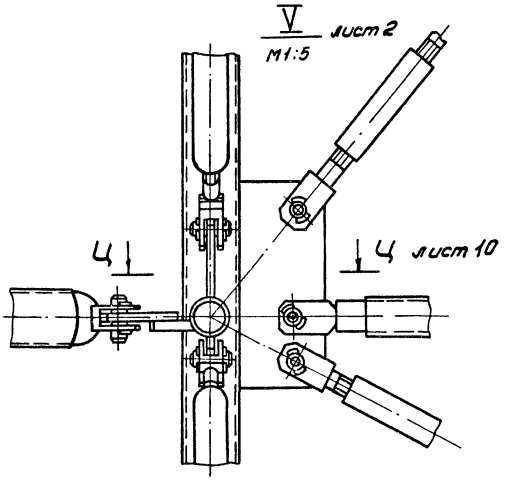

IV лист 2
М1:5

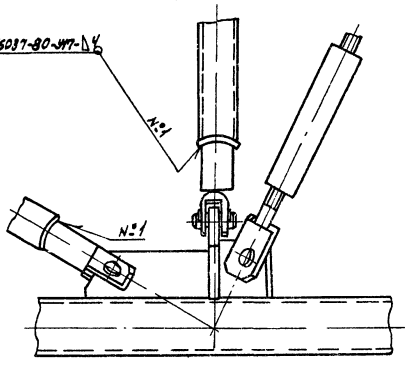

XII лист 2
М1:2

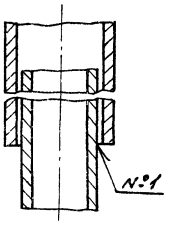

Р-Р Повернуто, лист 7
М1:5

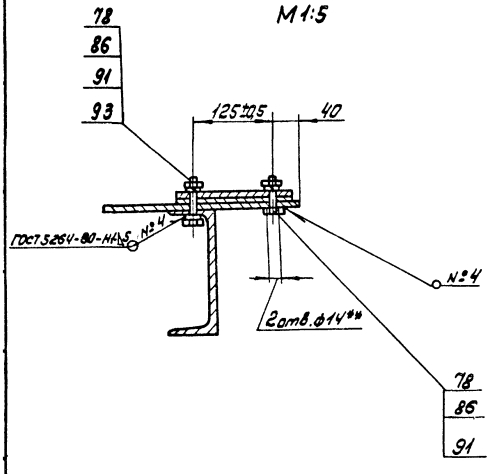

				ЧИ. 436.00.00.000СБ			
Изм.	Лист	№ докум.	Подп.	Дата	Илоскреб ИПР-24	Лит.	Масса	Масштаб
Разраб.		Зарецкая				И	—	—
Пров.		Пендерев			Сборочный чертеж	Лист 9	Листов:	
Рук.		Пендерев					Мособлводоканалпроект Отдел № 5	
Н. контр.		Потуткова						
Утв.		Гаврилов						

Копировал: ЯРЛ-

18601-06 24 Формат 22

4И.436.00.00.000СБ

VI лист 4
М1:5

Вид Щ
М1:5

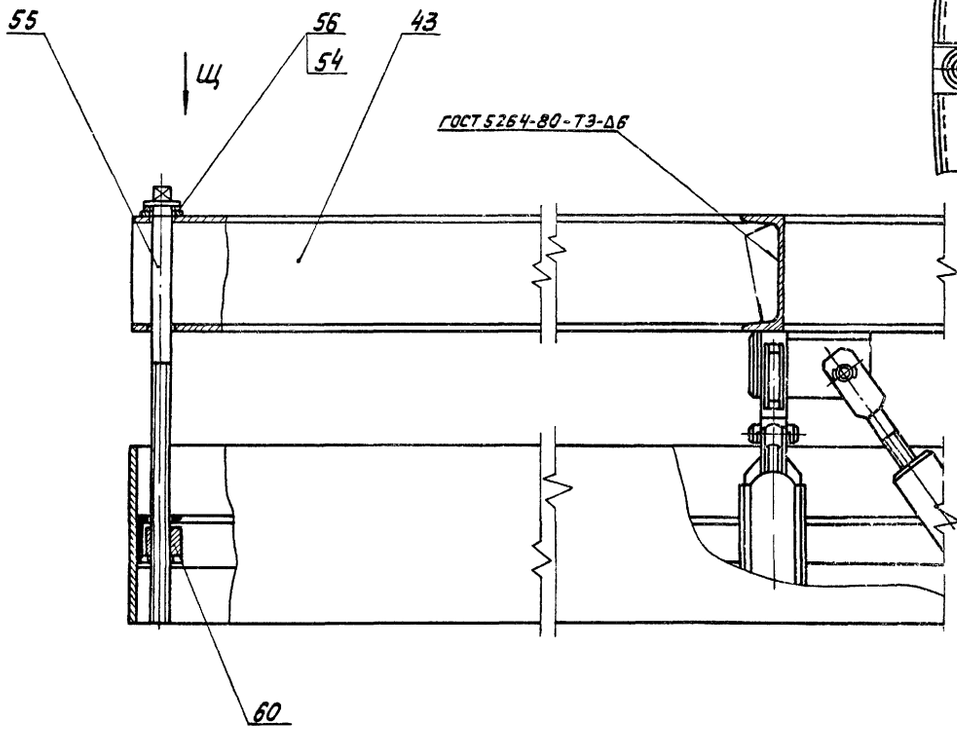

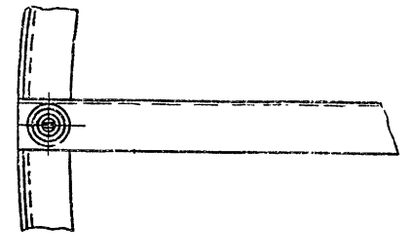

VIII лист 4
М1:5

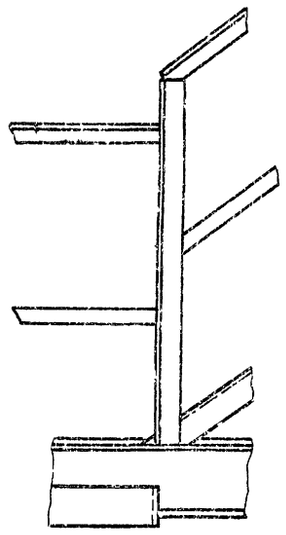

Л-Л лист 8
М1:5

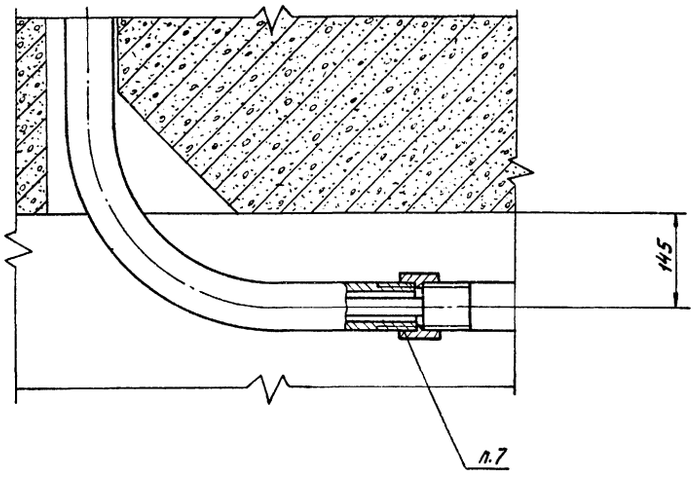

Ц-Ц лист 3
М1:5

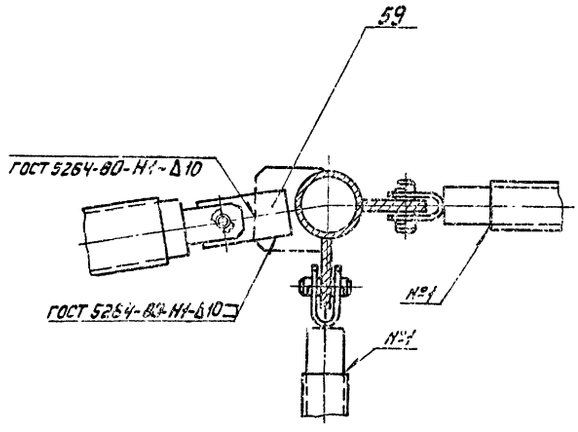

И-И лист 8
М1:2,5

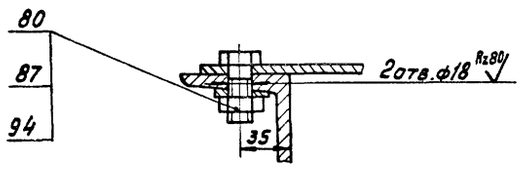

					4И.436.00.00.000СБ			
Изм.	Лист	№ докум.	Подп.	Дата	Илоскреб ИПР-24	Лит.	Масса	Масштаб
Разраб.		Заручкая				Н	—	—
Пров.		Пендерев			Сборочный чертеж	Лист 10	Листов	
Рук.		Пендерев				Мосводоканалниипроект		
Н.контр.		Потутков				Отдел №5		
Утв.		Гаврилов						

Копировал: 18801-06 25 Формат 22

С-С Повернуто, лист 7
М1:2

XIII лист 4
М1:5

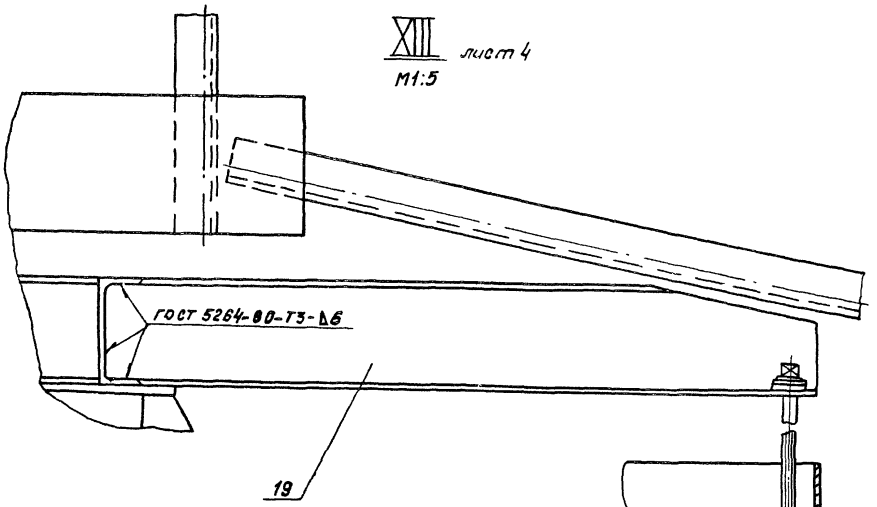

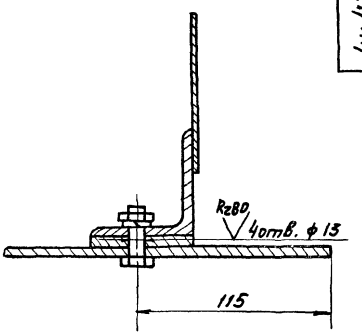

X лист 5
М1:1

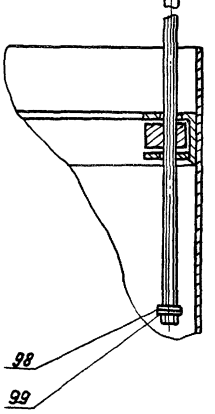

В' лист 12

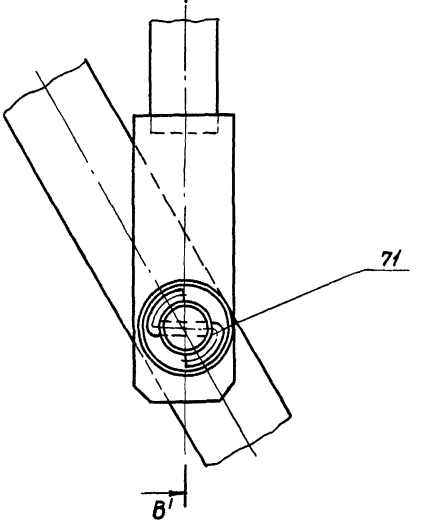

Э-Э лист 5
М1:1

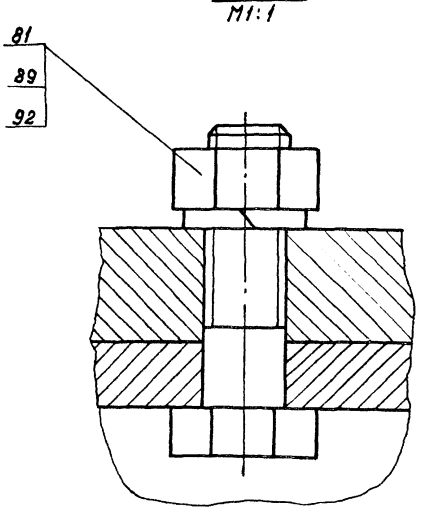

У-У лист 7
М1:2

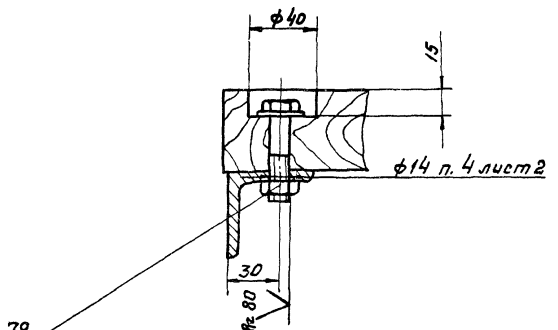

					4И 436.00.00.000 СБ		
						Лит.	Масса	Масшт
Изм.	Лист	№ докум.	Подп.	Дата	Шлоскреб ИПР-24 Сборочный чертеж	И	—	—
Разраб.		Заручкая				Лист 11	Листов	
Пров.		Пендерев				Росводоканалниипроект Отдел №5		
Рук.		Пендерев						
Н. контр.		Потупков						
Утв.		Гаврилов						

Копировал: Ф2

Л'-Л' лист 2
М1:2

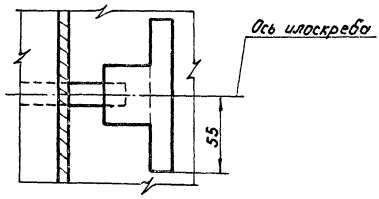

Ж-Ж лист 8
М1:2,5

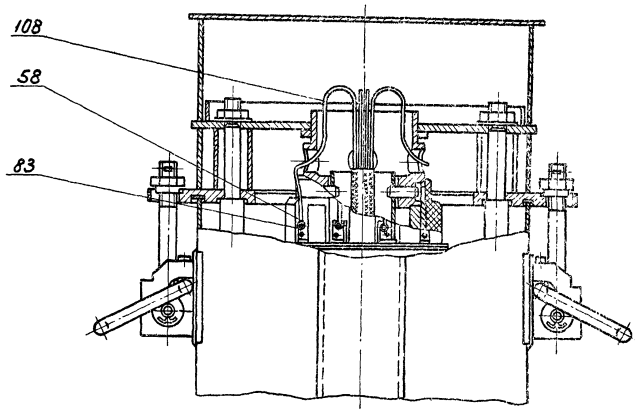

Я-Я лист 5
М1:2

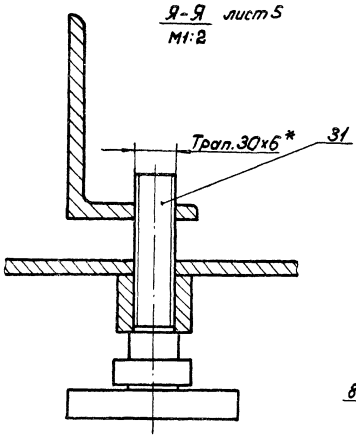

Е'-Е' лист 5
М1:1

Г-Г Повернуто
М1:5 лист 7

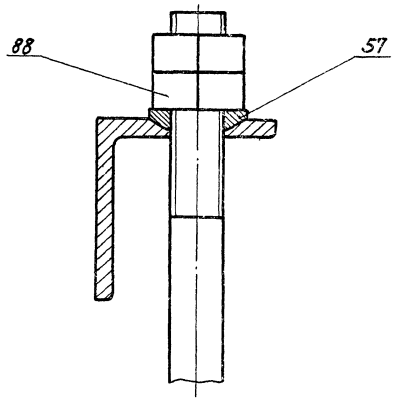

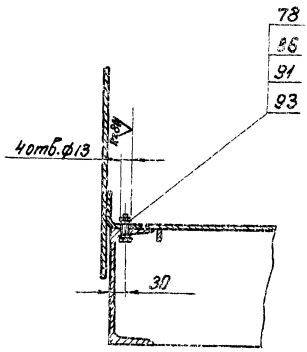

К-К лист 8
М1:2,5

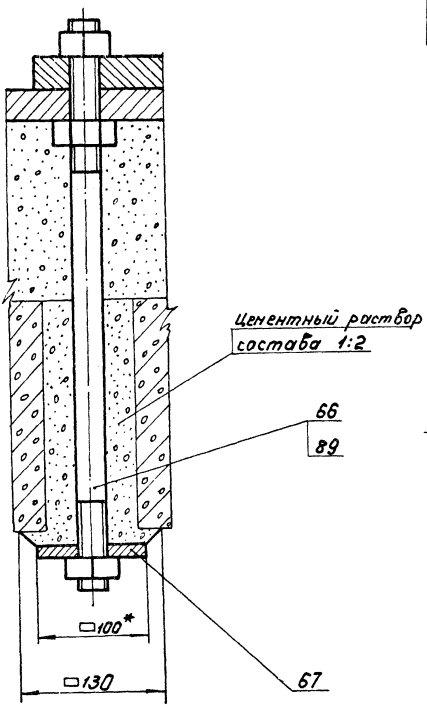

В'-В' лист 11
М1:1

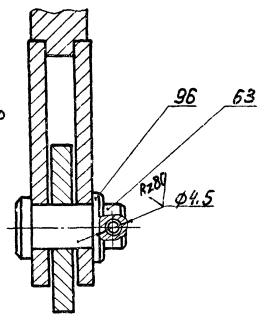

Б'-Б' лист 7
М1:1

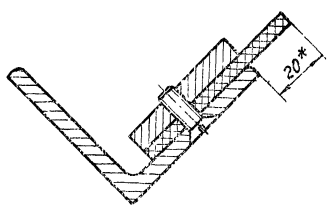

						ЧИ.436.00.00.000 СБ	
Изм.	Лист	№ докум.	Подп.	Дата	Илоскреб ИПР-24 Сборочный чертеж	Лит	Масса	Масштаб
Разраб.		Зорицкая				Н	—	—
Пров.		Пенофреб				Лист 12	Листов 16	
Рук.		Пенофреб						
Н.контр.		Потуткова				Москапроконолитпроект Пр.Рес. № 5		
Утв.		Гаврилов						

Копировал: Шр 18601-06 27 Формат А2

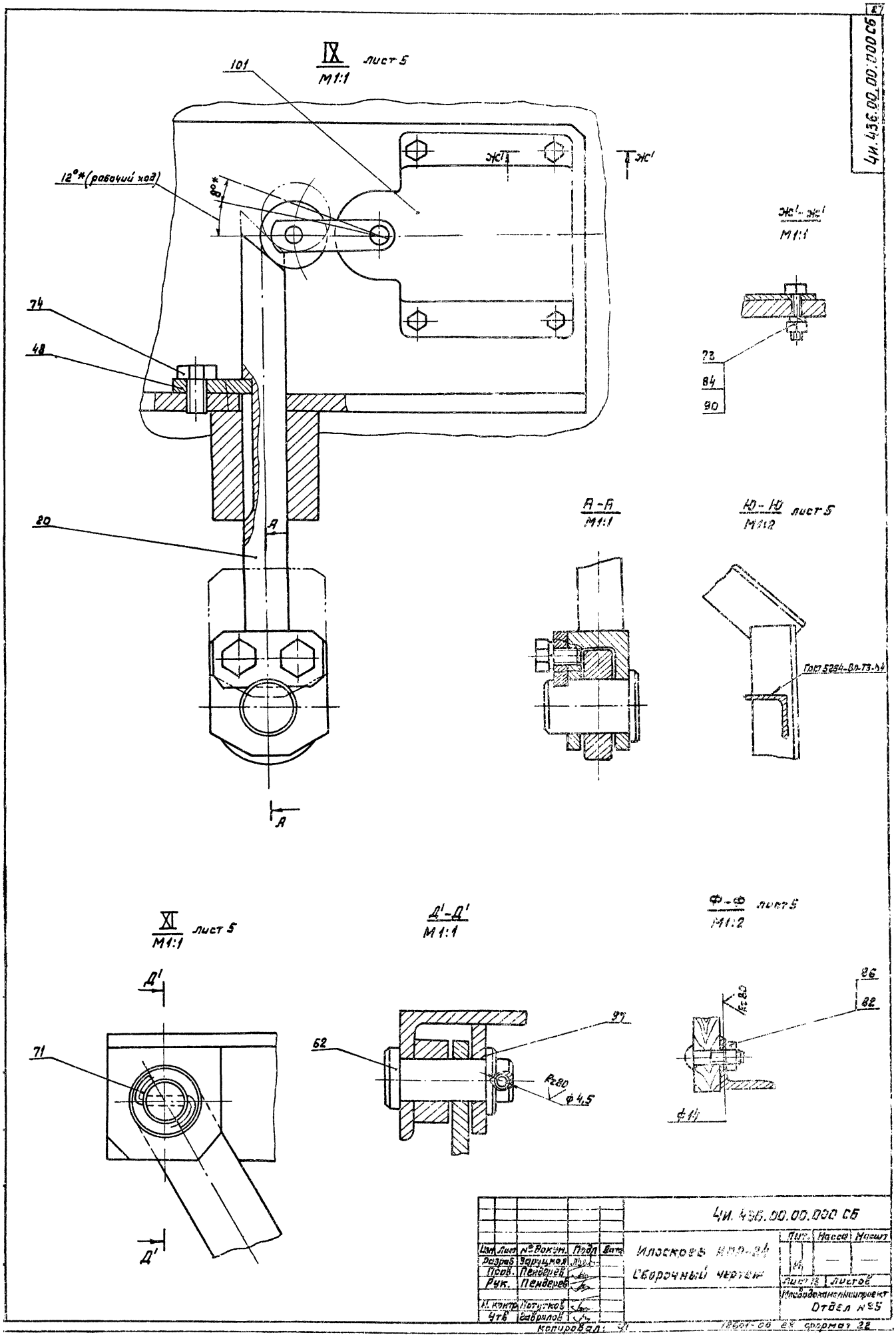

IX лист 5
М1:1
101
12°* (рабочий ход)
8°*
Ж'
Ж'
74
48
20
А
А
Ж'-Ж'
М1:1
73
84
90
А-А
М1:1
Ю-Ю лист 5
М1:2
Гост 5264-80-Т3-Л4
XI лист 5
М1:1
Д'
Д'
71
Д'-Д'
М1:1
62
97
Rz80
ф4,5
Ф-Ф лист 5
М1:2
86
82
Rz80
ф14
Чи.436.00.00.000 СБ
Изм. Лист № Докум. Подп. Дата
Разраб. Заруцкая
Пров. Пендерев
Рук. Пендерев
Н. контр. Потутков
Утв. Гаврилов
Илоскоев ИПР-24
Сборочный чертеж
Лит. Масса Масшт.
Лист 13 Листов
Мосводоканалниипроект
Отдел №5
Копировал:
18601-06 28 формат 22

Формат	Зона	Поз.	Обозначение	Наименование	Кол.	Примеч.
				Документация		
А2			4И.436.00.00.000 СБ	Сборочный чертеж		
А1			4И.436.00.00.000ТУ	Технические условия		
А1			4И.436.00.00.000ВП	Ведомость покупных изделий		
				Сборочные единицы		
А1		1	4И.436.01.00.000	Ферма моста	1	п.4
А1		2	4И.436.02.00.000	Крыло скребковое	2	п.2
А1		3	4И.436.03.00.000	Платформа	1	п.6; п.10
А1		4	4И.436.04.00.000	Привод	1	п.10
А1		5	4И.436.05.00.000	Труба для кабеля	1	
А1		6	4И.436.06.00.000	Опора центральная	1	п.10
А1		7	4И.436.07.00.000	Опора радиальная	1	
А1		8	4И.436.08.00.000	Расчалка	2	п.10
А1		9	4И.436.09.00.000	Перекрытие	1	
А1		10	4И.436.10.00.000	Стержень	4	п.9
А1		11	4И.436.10.00.000-01	Стержень	4	п.9
А1		12	4И.436.11.00.000	Узел крепления	2	п.2
А1		13	4И.436.12.00.000	Стойка	2	п.9
А1		14	4И.436.12.00.000-01	Стойка	2	п.9
А1		15	4И.436.13.00.000	Перекрытие съемное	1	
А1		16	4И.436.14.00.000	Путь рельсовый	1	
А1		17	4И.436.15.00.000	Скребок дополнительн.	4	
А1		18	4И.436.16.00.000	Секция цилиндра направляющего	4	п.9
А1		19	4И.436.17.00.000	Кронштейн	1	п.6
А1		20	4И.436.18.00.000	Толкатель в сборе	1	
А1		21	4И.436.19.00.000	Лестница	1	
А1		22	4И.436.20.00.000	Стойка	1	
А1		23	4И.436.21.00.000	Стойка	1	
А1		24	4И.436.22.00.000	Плита анкерная	12	
А1		25	4И.436.23.00.000	Кожух для сменных шестерен	1	
А1		26	4И.436.24.00.000	Кожух	1	
А1		27	4И.436.25.00.000	Кронштейн	1	
А1		28	4И.436.26.00.000	Вилка	4	
А1		29	4И.436.26.00.000-01	Вилка	52	
А1		30	4И.436.27.00.000	Плита	1	
А1		31	4И.436.28.00.000	Домкрат	2	
А1		32	4И.436.29.00.000	Скребок	1	
А1		33	4И.436.30.00.000	Штанга	1	
А1		34	4И.436.31.00.000	Кронштейн	1	
А1		35	4И.436.32.00.000	Вилка	8	п.9
А1		36	4И.436.10.00.100	Вилка	8	п.9
А1		37	4И.443.00.000	Токоприемник кольцевой	1	Альбом III п.8

Инв.№ подл. | Подп. и дата | Взам. инв.№ | Инв.№ дубл. | Подп. и дата

Изм.	Лист	№ докум.	Подп.	Дата	4И.436.00.00.000	Лит.	Лист	Листов
Разраб.		Зручкая				И	1	7
Пров.		Пендерев			Илоскребипр-24	Мосводоканалниипроект Отдел №5		
Рук.		Пендерев						
Н.контр.		Потутков						

Лист 2

Формат А1

Формат	Зона	Поз.	Обозначение	Наименование	Кол.	Примеч.
		38	4И.439.00.000	Устройство для удаления плавающих веществ	1	Типовой проект Альбом IX
				Детали		
А1		39	4И.436.00.00.001	Тяга	4	
А1		40	4И.436.00.00.001-01	Тяга	10	
А1		41	4И.436.00.00.001-02	Тяга	8	
А2		42	4И.436.00.00.001-03	Тяга	4	
А1		43	4И.436.00.00.002	Кронштейн	3	
А1		44	4И.436.00.00.003	Плита	1	
А1		45	4И.436.00.00.004	Угольник	2	
А1		46	4И.436.00.00.004-01	Угольник	2	
А1		47	4И.436.00.00.005	Лист средний	1	
А1		48	4И.436.00.00.006	Планка	1	
А1		49	4И.436.00.00.007	Поручень	1	
А1		50	4И.436.00.00.008	Муфта	4	
А1		51	4И.436.00.00.008-01	Муфта	52	п.2
А1		52	4И.436.00.00.009	Ось	8	
А1		53	4И.436.00.00.009-01	Ось	80	
А1		54	4И.436.00.00.011	Шайба сферическая	4	
А1		55	4И.436.00.00.012	Винт подъемный	4	
А1		56	4И.436.00.00.013	Шайба сферическая	4	
А1		57	4И.436.00.00.013-01	Шайба сферическая	1	
А1		58	4И.436.00.00.014	Наконечник	8	п.11
А1		59	4И.436.00.00.015	Ребро	4	
А1		60	4И.436.00.00.016	Вилка	4	
А1		61	4И.436.00.00.017	Рычаг	1	
А1		62	4И.436.00.00.018	Ось	1	
А1		63	4И.436.00.00.018-01	Ось	1	
А2		64	4И.436.00.00.019	Перекрытие правое	1	
А2		65	4И.436.00.00.019-01	Перекрытие правое	1	
А1		66	4И.436.00.00.021	Шпилька	4	
Б4		67	4И.436.00.00.022	Шайба ф100Н14хФ30Н14 Лист Б8 ГОСТ 19903-74 В Ст.3 сп ГОСТ 14637-79	4	
Б4		68	4И.436.00.00.023	Угольник L=2100Н14 Уголок В-40х40Н4 ГОСТ 8509-72 В Ст.3 сп ГОСТ 535-79	4	
Б4		69	4И.436.00.00.024	Угольник Уголок Б-40х40Н4 ГОСТ 8509-72 В Ст.3 сп ГОСТ 535-79 l=980Н14	32	2.4кг
Б4		70	4И.436.00.00.025	Борт Лист Б-2 ГОСТ 19903-74 В Ст.3 сп ГОСТ 16523-70 140х935Н14	1	7.9кг
Б4		71	4И.436.00.00.026	Проволока 4-Т ГОСТ 3282-74 L=40Н14	4	0.04кг
Б4		72	4И.436.00.00.027	Угольник Уголок Б-40х40Н4 ГОСТ 8509-72 В Ст.3 сп ГОСТ 535-79 L=2000Н14	2	4.84кг

Инв.№ подл. | Подп. и дата | Взам. инв.№ | Инв.№ дубл. | Подп. и дата

Изм.	Лист	№ докум.	Подп.	Дата	4И.436.00.00.000	Лист 3
						Лист 4

Копировал: Формат А1

Формат	Зона	Поз.	Обозначение	Наименование	Кол.	Примеч.
				Стандартные изделия.		
				Болты ГОСТ 7798-70		
		73		М6×25.58.096	4	
		74		М8×15.58.096	2	
		75		М10×35.58.096	4	
		76		М12×25.58.096	22	
		77		М12×35.58.096	8	
		78		М12×45.58.096	8	
		79		М12×60.58.096	27	
		80		М16×45.58.096	6	
		81		М27×90.58.096	4	
		82		Болт М12×45.58.096		
				ГОСТ 7801-72	20	
		83		Винт М5×8.58.096		
				ГОСТ 1491-80	8	
				Гайки ГОСТ 5915-70		
		84		М6.5.096	4	
		85		М10.5.096	4	
		86		М12.5.096	71	
		87		М16.5.096	6	
		88		М20.5.096	50	
		89		М27.5.096	16	
				Шайбы ГОСТ 6402-70		
		90		6.65Г.096	4	
		91		12.65Г.096	8	

Изм. | Лист | № докум. | Подп. | Дата

4И.436.00.00.000

Лист 5

Формат 11

Формат	Зона	Поз.	Обозначение	Наименование	Кол.	Примеч.
		92		27.65Г.096	4	
				Шайбы ГОСТ 10906-78		
		93		12.02.096	8	
		94		16.02.096	6	
				Шайбы ГОСТ 11371-78		
		95		12.02.096	35	
		96		16.02.096	1	
		97		20.02.096	1	
		98		24.02.096	8	
		99		Шплинт 6,3×45-001		
				ГОСТ 397-79	160	
		100		Шплинт 8×70-001		
				ГОСТ 397-79	16	
				Прочие изделия.		
		101		Выключатель		
				путевой ВК200Б		
				исполнение 1		
				ступень 2		
				ТУ 16.526.351-74	2	
				Материалы.		
		102		Доски 25×80		0,04кг
				Сосна ГОСТ 8486-66	0,09 м³	п.3

Изм. | Лист | № докум. | Подп. | Дата

4И.436.00.00.000

Лист 6

Формат 11

Формат	Зона	Поз.	Обозначение	Наименование	Кол.	Примеч.
		103		Доски 50×160		0,12кг
				Сосна ГОСТ 8486-66	0,24м³	п.3
		104		Полоса Б-2 4×40 ГОСТ 103-76		26,5кг
				Вст.3сп.ГОСТ 535-79	21м	п.4
		105		Полоса Б-2 4×40 ГОСТ 103-76		1,76кг
				Вст.3сп.ГОСТ 535-79	1,4м	
		106		Полоса Б-2 4×40 ГОСТ 103-76		5,3кг
				Вст.3сп.ГОСТ 535-79	4,2м	
		107		Полоса Б-2 4×40 ГОСТ 103-76		
				Вст.3сп.ГОСТ 535-79	1,9м	2,4кг
		108		Трубка защитная		
				III-ВТ-50-355-3×1,		
				черный ГОСТ 19034-73	2,5м	0,05кг
		109		Труба для кабеля		78,1кг
				Труба 50×3,5 ГОСТ 3262-75	16м	п.8
		110		Уголок Б-40×40×4 ГОСТ 8509-72		1,0кг
				Вст.3сп.ГОСТ 535-79	0,43	п.5
		111		Уголок Б-40×40×4 ГОСТ 8509-72		50,8кг
				Вст.3сп.ГОСТ 535-79	21м	п.4

Изм. | Лист | № докум. | Подп. | Дата

4И.436.00.00.000

Лист 7

Копировал: [illegible]

Формат 11

4И.436.00.00.001

Rz80 (√)

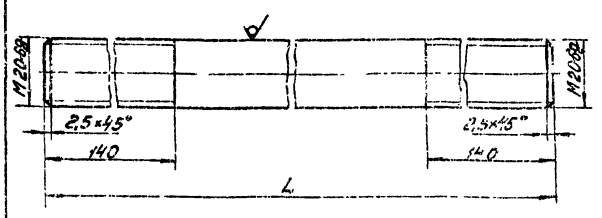

Обозначение	Размеры, мм. L	Масса, кг
4И.436.00.00.001	3020	7,6
4И.436.00.00.001-01	2000	5,0
4И.436.00.00.001-02	3380	8,4
4И.436.00.00.001-03	1450	3,6

$h14; \pm \frac{IT14}{2}$

4И.436.00.00.001

Изм.	Лист	№ докум.	Подп.	Дата
Разраб.		Заручная	[illegible]	
Пров.		Пендерев	[illegible]	
Н.контр.		Потутков	[illegible]	

Тяга

Лит. И | Масса 3И Табл. | Масштаб —

Лист | Листов 1

Круг В20 ГОСТ 2590-71 / Вст.3сп ГОСТ 535-79

Мосводоканалниипроект Отдел №5

Копировал: [illegible] 13601-06 30

Формат 11

Типовой проект 902-2-363.83
Альбом VI часть I

4И 436.01.00.000 СБ

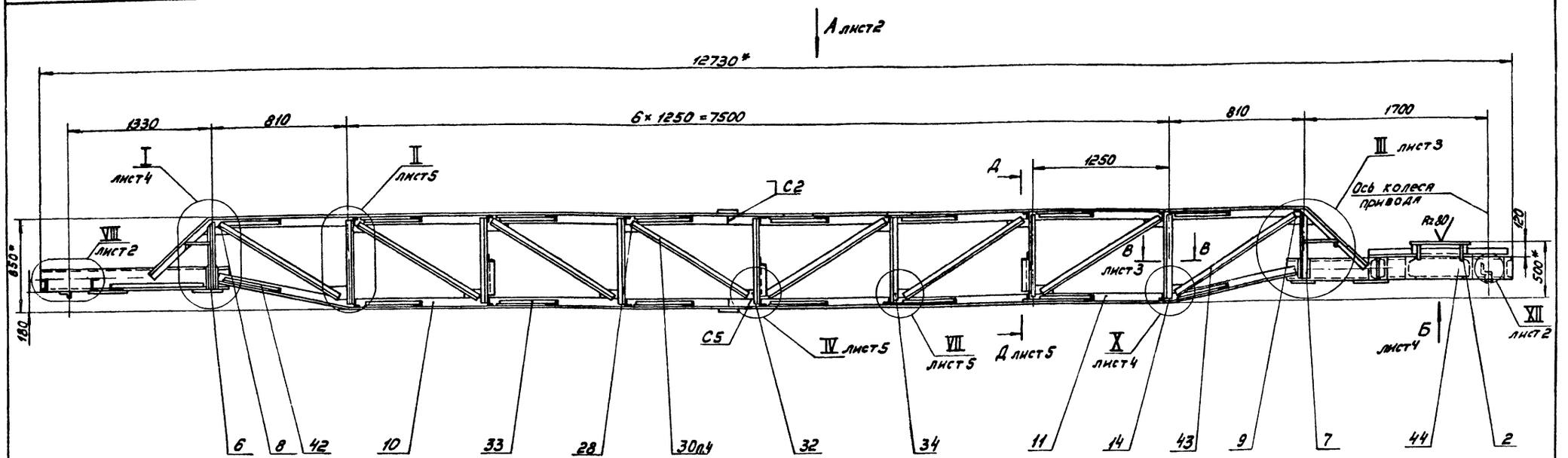

Угольники поз. 30 и 33, лежащие в районе монтажного стыка приварить после сварки монтажного разъема.

4. Шероховатость обрабатываемых поверхностей деталей выполняемых без чертежа $\sqrt{}$ R320

5. ** Размечать по стойке 4И.436.21.00.000.

6. H14; h14; $\pm\frac{IT14}{2}$ и для деталей без чертежа.

7. * Размеры для справок.

Н-Н лист3
М1:2

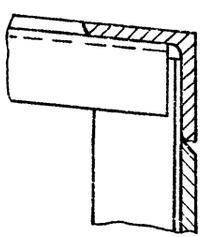

1. Поверхности Л и М должны лежать в одной плоскости. Отклонения не более -0,5мм. Для обработки поверхностей Л и М допускается образование дополнительного технологического узла с дополнительными технологическими связками.

2. Сварку производить по контуру прилегания деталей по ГОСТ 5264-80-71-08, кроме мест обозначенных особо.

3. Для облегчения транспортировки в металлоконструкции моста предусмотрен монтажный разъем. Сварку швов в местах этих разъемов произвести при сборке моста на месте установки, соблюдая указания, приведенные в пункте технических условий на изготовление и монтаж илоскреба.

				4И.436.01.00.000 СБ			
Изм.	Лист	№ докум.	Подп.	Дата			
Разраб.		Заручкая			Ферма моста	Лит.	Масса	Масштаб
Пров.		Пенаверев				И	~1010,0	1:25
Рук.		Пенаверев			Сборочный чертеж	Лист 1	Листов 5	
Н. контр.		Потуткая				Мосводоканалниипроект Отдел №5		

Копировал:

Формат 22

Инв. № подл. | Подп. и дата | Взам. инв. № | Инв. № дубл. | Подп. и дата

1Е 90-10981

Типовой проект 902-2-363.83
Альбом VI, часть I

4И.436.01.00.000СБ

Вид А
лист 1

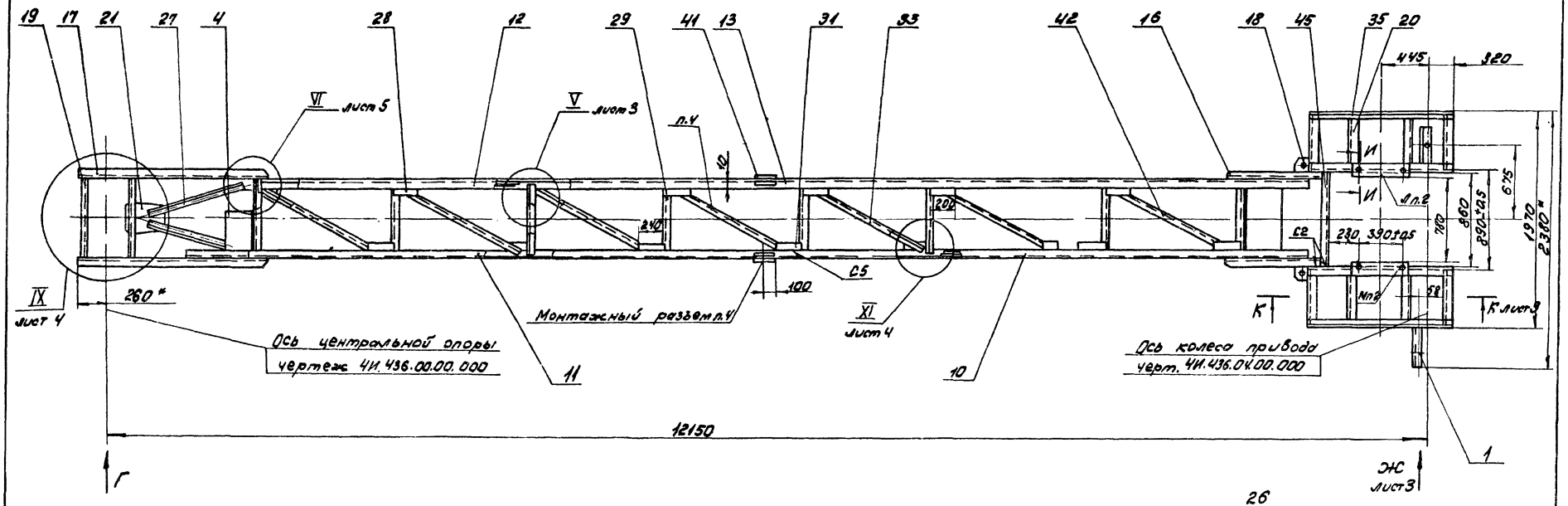
19
17
21
27
4
28
12
29
41
13
31
33
42
16
18
45
35
20
445
320
VI лист 5
V лист 3
п.4
10
240
200
C5
100
IX лист 4
260*
Ось центральной опоры чертеж 4И.436.00.00.000
Монтажный разъем п.4
11
XI лист 4
10
C2
230
390±45
Ø60
Ø90±45
Ø120
2380*
1970
И
И
Ø60
Ø90±45
Ø120
2380*
1970
И
И
И

ЧИ.436.01.00.000СБ

III
М1:5 лист 1

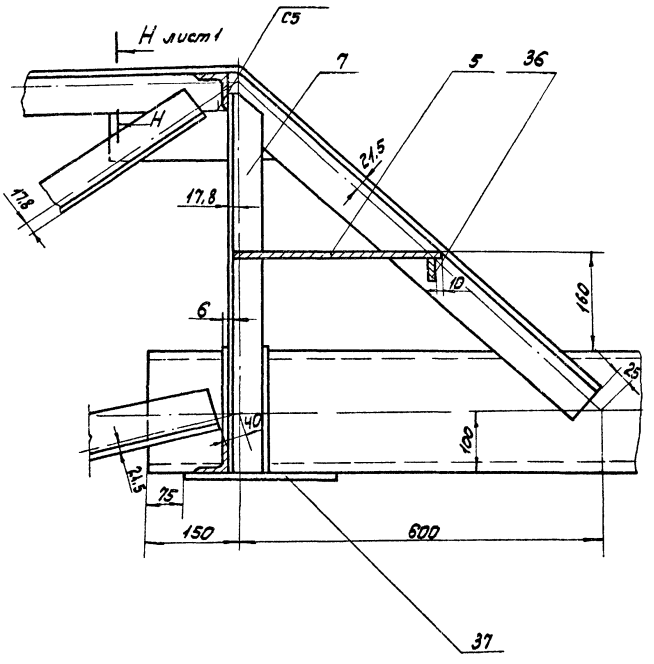

V
М1:5 лист 2

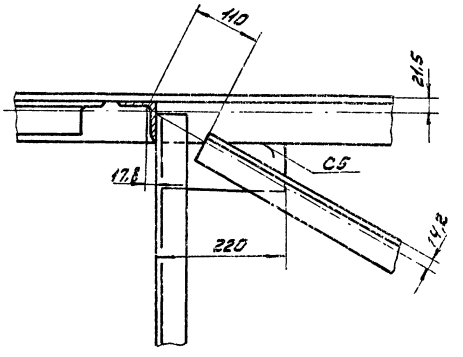

К-К
М1:5 лист 2

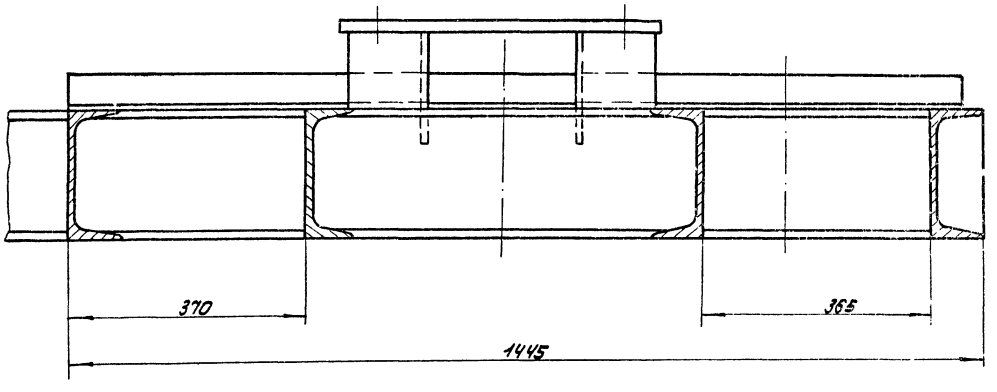

В-В
М1:5 лист 1

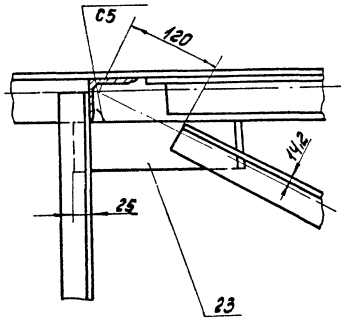

Е-Е
М1:5 лист 2

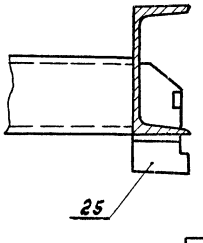

Вид Ж
М1:5 лист 2

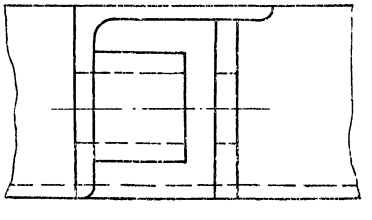

					ЧИ.436.01.00.000СБ			
Изм.	Лист	№ докум.	Подп.	Дата	Ферма моста	Лит.	Масса	Масшт.
разраб.		Заруцкая				И	—	—
пров.		Пендерев			Сборочный чертеж			
рук.		Пендерев				Лист 3	Листов:	
Н.конт.		Потутков				Мосводоканалниипроект		
Ут.В.		Гаврилов				Отдел №5		

Копировал: [illegible] 18601-06 33 Формат 22

ЧИ 436.01.00.000СБ

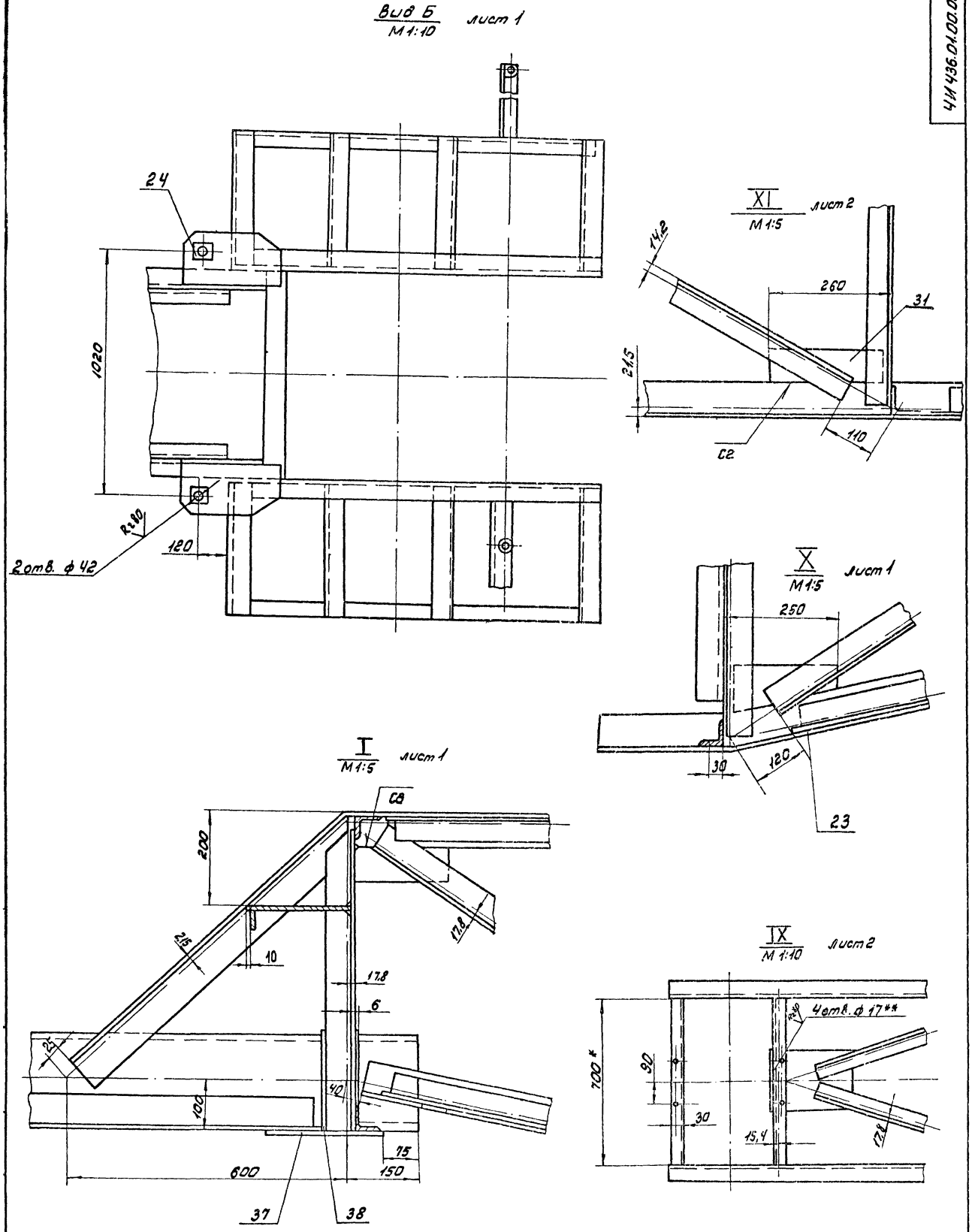

					ЧИ 436.01.00.000СБ			
Изм.	Лист	№ докум.	Подп.	Дата	Ферма моста	Лит.	Масса	Масшт.
Разраб.		Зарицкая					—	—
пров.		Пендерев			Сборочный чертеж	лист 4	листов:	
Рук.		Пендерев				Мосводоканалниипроект		
Н. конт.		Потутков				Отдел № 5		

копировал: 18601-06 34 формат 22

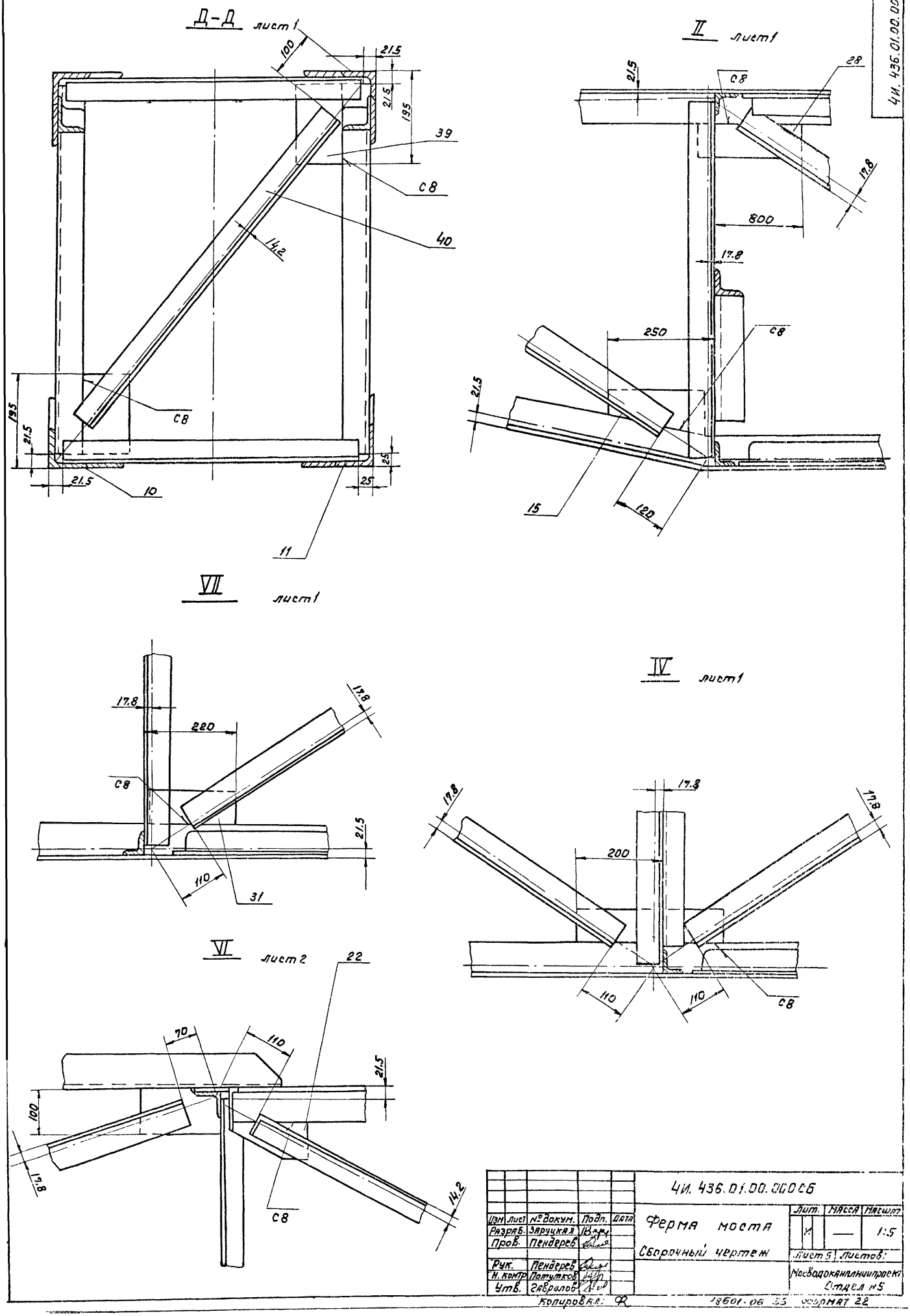

					4И. 436.01.00.000 СБ			
Изм	Лист	№ докум.	Подп.	Дата	Ферма моста	Лит.	Масса	Масшт.
Разраб.		Заруцкая					—	1:5
Пров.		Пендерев			Сборочный чертеж	Лист 5	Листов:	
Рук.		Пендерев				Мосводоканалниипроект		
Н. контр.		Потутков				Отдел №5		
Утв.		Гаврилов						

Копировал: Ф 18601-06 35 формат 22

Формат	Зона	Поз.	Обозначение	Наименование	Кол.	Примеч.
				Документация.		
22			4Н.436.01.00.000 СБ	Сборочный чертеж		
				Сборочные единицы.		
11		1	4Н.436.01.01.000	Кронштейн	1	
11		2	4Н.436.01.02.000	Подставка	2	
11		3	4Н.436.01.03.000	Кронштейн	1	
				Детали.		
11		4	4Н.436.01.00.001	Ступень	1	
11		5	4Н.436.01.00.001-01	Ступень	1	
11		6	4Н.436.01.00.002	Стойка	2	
11		7	4Н.436.01.00.002-01	Стойка	2	
11		8	4Н.436.01.00.003	Накладка	2	
11		9	4Н.436.01.00.003-01	Накладка	2	
12		10	4Н.436.01.00.004	Угольник	2	
12		11	4Н.436.01.00.004-01	Угольник	2	
12		12	4Н.436.01.00.005	Угольник	2	
12		13	4Н.436.01.00.005-01	Угольник	2	

Изм. Лист № докум. Подп. Дата — 4Н.436.01.00.000

Разраб. Зарецкая; Пров. Пендерев; Рук. Пендерев; Н. контр. Потутков

Ферма моста — Лит. И; Лист 1; Листов 4

Мосводоканалниипроект Отдел №5

Копировал: — Формат 11

Формат	Зона	Поз.	Обозначение	Наименование	Кол.	Примеч.
11		14	4Н.436.01.00.006	Накладка	2	
11		15	4Н.436.01.00.006-01	Накладка	2	
11		16	4Н.436.01.00.007	Балка	2	
11		17	4Н.436.01.00.007-01	Балка	2	
11		18	4Н.436.01.00.008	Ребро	2	
11		19	4Н.436.01.00.009	Поперечина	2	
11		20	4Н.436.01.00.011	Балка	8	
11		21	4Н.436.01.00.012	Накладка	1	
11		22	4Н.436.01.00.013	Накладка	2	
11		23	4Н.436.01.00.014	Накладка	2	
11		24	4Н.436.01.00.015	Накладка	2	
11		25	4Н.436.01.00.016	Угольник	2	
11		26	4Н.436.01.00.017	Ребро	2	
6Ч		27	4Н.436.01.00.018	Угольник		
				Уголок Б-63×63×6 ГОСТ 8509-72 Вст.3сп. ГОСТ 535-79		
				L=910	2	5,2 кг
6Ч		28	4Н.436.01.00.019	Накладка		
				Лист 6В ГОСТ 19903-74 Вст.3сп ГОСТ 14637-79		
				75×210	24	0,96 кг
6Ч		29	4Н.436.01.00.021	Угольник		
				Уголок Б-50×50×5 ГОСТ 8509-72 Вст.3сп. ГОСТ 535-79		
				L=650	18	2,4 кг
6Ч		30	4Н.436.01.00.022	Угольник		
				Уголок Б-63×63×6 ГОСТ 8509-72 Вст.3сп. ГОСТ 535-79		
				L=1290	12	7,4 кг

Инв.№ подл. | Подп. и дата | Взам. инв.№ | Инв.№ дубл. | Подп. и дата

Изм. Лист № докум. Подп. Дата — 4Н.436.01.00.000 — Лист 2

Копировал: — Формат 11

Формат	Зона	Поз.	Обозначение	Наименование	Кол.	Примеч.
6Ч		31	4Н.436.01.00.023	Накладка		
				Лист 6В ГОСТ 19903-74 Вст.3сп. ГОСТ 14637-79		
				75×250	24	1,14 кг
6Ч		32	4Н.436.01.00.024	Накладка		
				Лист 6В ГОСТ 19903-74 Вст.3сп. ГОСТ 14637-79		
				75×360	2	1,65 кг
6Ч		33	4Н.436.01.00.025	Угольник		
				Уголок Б-50×50×5 ГОСТ 8509-72 Вст.3сп. ГОСТ 535-79		
				L=1230	12	4,6 кг
6Ч		34	4Н.436.01.00.026	Угольник		
				Уголок Б-63×63×6 ГОСТ 8509-72 Вст.3сп. ГОСТ 535-79		
				L=800	14	4,6 кг
6Ч		35	4Н.436.01.00.027	Угольник		
				Уголок Б-63×63×6 ГОСТ 8509-72 Вст.3сп. ГОСТ 535-79		
				L=1425	2	8,2 кг
6Ч		36	4Н.436.01.00.028	Ребро		
				Полоса Б 2 4×40 ГОСТ 103-76 Вст.3сп. ГОСТ 535-79		
				L=680	2	0,85 кг
6Ч		37	4Н.436.01.00.029	Накладка		
				Лист 6В ГОСТ 19903-74 Вст.3сп. ГОСТ 14637-79		
				130×250	4	2,0 кг

Изм. Лист № докум. Подп. Дата — 4Н.436.01.00.000 — Лист 3

Копировал: — Формат 11

Формат	Зона	Поз.	Обозначение	Наименование	Кол.	Примеч.
6Ч		38	4Н.436.01.00.031	Проставка		
				Лист 6В ГОСТ 19903-74 Вст.3сп. ГОСТ 14637-79		
				75×210	4	0,94 кг
6Ч		39	4Н.436.01.00.032	Накладка		
				Лист 6Б ГОСТ 19903-74 Вст.3сп. ГОСТ 14637-79		
				100×170	6	0,8 кг
6Ч		40	4Н.436.01.00.033	Угольник		
				Уголок Б-50×50×5 ГОСТ 8509-72 Вст.3сп. ГОСТ 535-79		
				L=850	3	3,2 кг
6Ч		41	4Н.436.01.00.034	Накладка		
				Лист 6В ГОСТ 19903-74 Вст.3сп. ГОСТ 14637-79		
				55×200	8	0,7 кг
6Ч		42	4Н.436.01.00.035	Угольник		
				Уголок Б-50×50×5 ГОСТ 8509-72 Вст.3сп. ГОСТ 535-79		
				L=860	4	3,25 кг
6Ч		43	4Н.436.01.00.036	Угольник		
				Уголок Б-63×63×6 ГОСТ 8509-72 Вст.3сп. ГОСТ 535-79		
				L=940	4	5,4 кг
6Ч		44	4Н.436.01.00.037	Балка L=1445	2	27,8 кг
				Швеллер 20П ГОСТ 8240-72 Вст.3сп. ГОСТ 535-79		
6Ч		45	4Н.436.01.00.038	Балка L=856	1	15,7 кг
				Швеллер 20П ГОСТ 8240-72 Вст.3сп. ГОСТ 535-79		

Инв.№ подл. | Подп. и дата | Взам. инв.№ | Инв.№ дубл. | Подп. и дата

Изм. Лист № докум. Подп. Дата — 4Н.436.01.00.000 — Лист 4

Копировал: — Формат 11

ЧИ.436.00.00.002

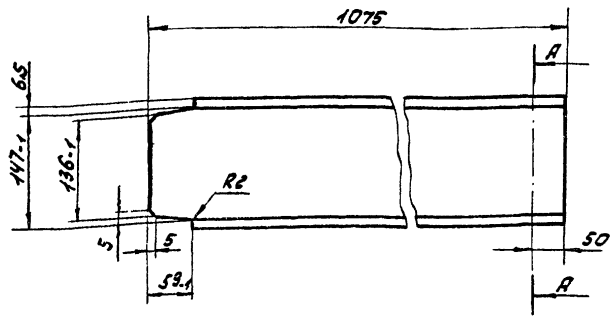

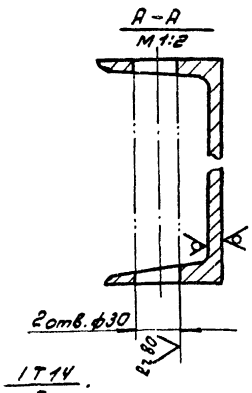

H14; h14; ± IT14/2.

Изм.	Лист	№ докум.	Подп.	Дата	ЧИ.436.00.00.002			
Разраб.		Зарицкая			Кронштейн	Лит. И	Масса 16,2	Масшт. 1:5
Пров.		Пендерев				Лист	Листов: 1	
Н.конт.		Потутков			Швеллер 16 ГОСТ 8240-72 / 8 ст.3 сп ГОСТ 535-79	Мосводоканалниипроект Отдел N5		

Формат 11

Формат	Зона	Поз.	Обозначение	Наименование	Кол.	Прим.
				Документация		
12			ЧИ.436.01.01.000СБ	Сборочный чертеж		
				Детали		
11		1	ЧИ.436.01.01.001	Угольник	1	
11		2	ЧИ.436.01.01.002	Ребро	1	
54		3	ЧИ.436.01.01.003	Бобышка		
				Круг В34 ГОСТ 2590-71 / 8 ст.3 сп ГОСТ 535-79		
				L=30h14	1	0,12 кг

Инв.№ подл. | Подп. и дата | Взам.инв. | Инв.№ дубл. | Подп. и дата

Изм.	Лист	№ докум.	Подп.	ЧИ.436.01.01.000			
Разраб.		Зарицкая		Кронштейн	Лит. И	Лист	Листов 1
Пров.		Пендерев			Мосводоканалниипроект Отдел N5		
Рук.		Пендерев					
Н.конт.		Потутков					

Формат 11

ЧИ.436.01.01.000СБ

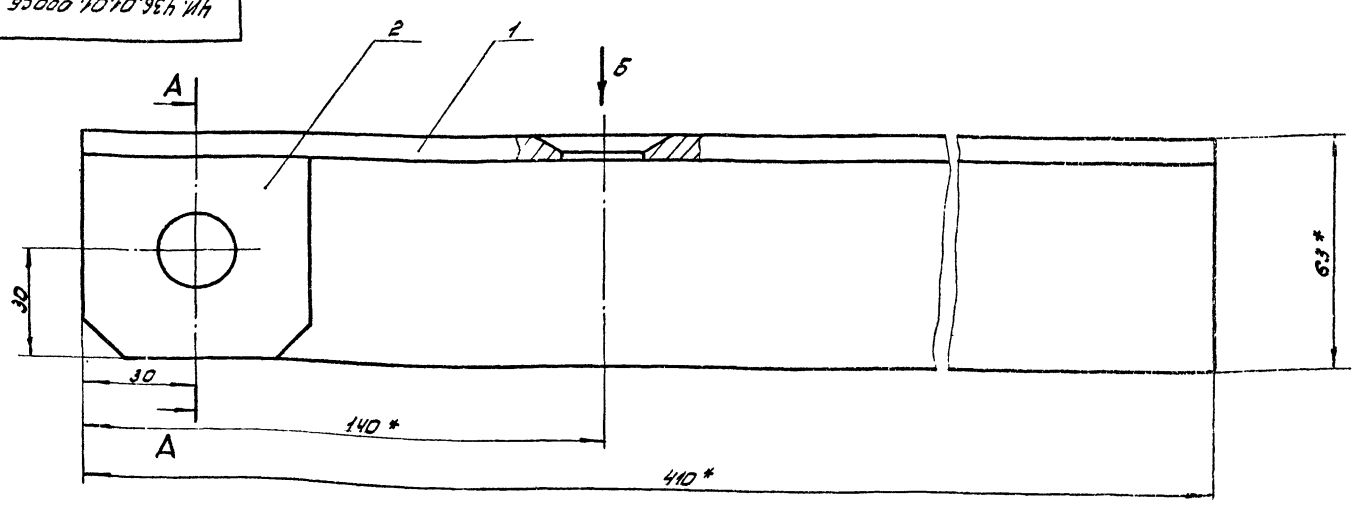

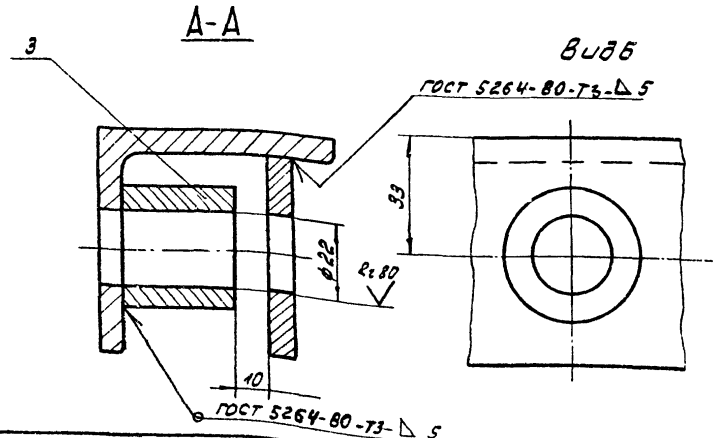

1. ± IT14/2.
2. Шероховатость обрабатываемых поверхностей деталей без чертежа - Rz320.
3. * Размеры для справок.

Изм.	Лист	№ докум.	Подп.	Дата	ЧИ.436.01.01.000СБ			
Разраб.		Зарицкая			Кронштейн	Лит. И	Масса 3,9	Масшт. 1:1
Пров.		Пендерев			Сборочный чертеж	Лист	Листов: 1	
Рук.		Пендерев				Мосводоканалниипроект Отдел N5		
Н.конт.		Потутков						

Копировал: [illegible] 12601-06 37 Формат 12

ЧИ. 436.01.01.001

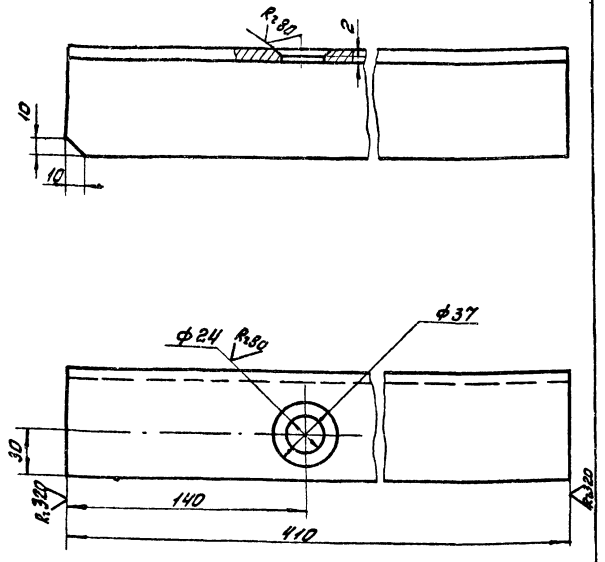

Н14; h14; ± IT14/2

Изм.	Лист	№ докум.	Подп.	Дата	ЧИ. 436.01.01.001		
Разраб.		Зарецкая			Уголок	Лит.	Масса	Масшт.
Пров.		Пендерев				И	2,3	1:2
Н. контр.		Потутков				Лист	Листов: 1
					Уголок Б63х63х6 ГОСТ 8509-72 Вст3сп ГОСТ 535-79	Мосводоканалниипроект Отдел N5	

Формат 11

ЧИ. 436.01.01.002

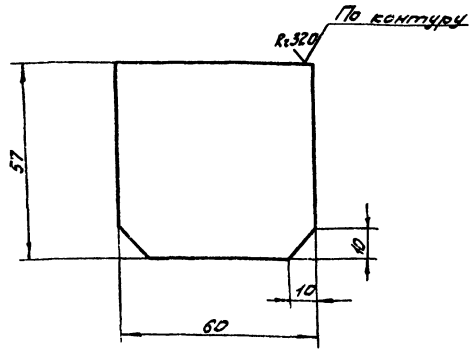

Н14; h14; ± IT14/2.

Изм.	Лист	№ докум.	Подп.	Дата	ЧИ. 436.01.01.002		
Разраб.		Зарецкая			Ребро	Лит.	Масса	Масшт.
Пров.		Пендерев				И	1,5	1:1
Н. контр.		Потутков				Лист	Листов: 1
					Лист Б6 ГОСТ 19903-74 Вст3сп ГОСТ 14637-79	Мосводоканалниипроект Отдел N5	

Формат 11

Инв. № подл. | Подп. и дата | Взам. инв. № | Инв. № дубл. | Подп. и дата

Формат	Зона	Обозначение	Наименование	Кол.	Прим.
			Документация		
А2		ЧИ. 436.01.02.000СБ	Сборочный чертеж		
			Детали		
А1	1	ЧИ. 436.01.02.001	Угольник	1	
А1	2	ЧИ. 436.01.02.001-01	Угольник	1	
Б4	3	ЧИ. 436.01.02.003	Пластина		
			Полоса Б-228х120 ГОСТ 103-76 Вст3сп ГОСТ 535-79		
			L = 500 h14	1	10,4 кг

Изм.	Лист	№ докум.	Подп.	Дата	ЧИ. 436.01.02.000		
Разраб.		Зарецкая			Подставка	Лит.	Лист	Листов
Пров.		Пендерев				И		1
Рук.		Пендерев				Мосводоканалниипроект Отдел N5	
Н. контр.		Потутков					

Формат 11

ЧИ. 436.01.02.000СБ

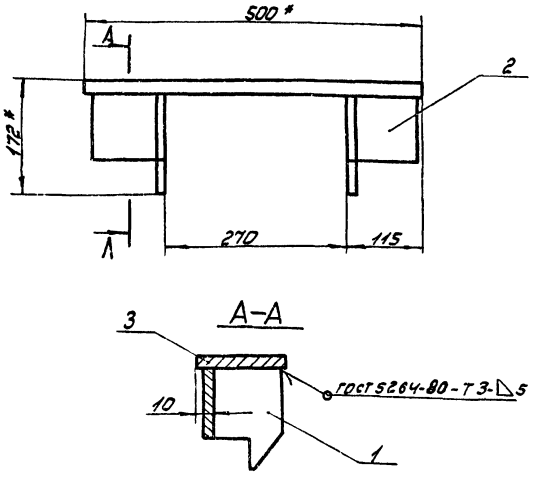

1. ± IT14/2.
2. * Размеры для справок.
3. Шероховатость обрабатываемых поверхностей деталей без чертежа – R320 ▽.

Изм.	Лист	№ докум.	Подп.	Дата	ЧИ. 436.01.02.000СБ		
Разраб.		Зарецкая			Подставка	Лит.	Масса	Масшт.
Пров.		Пендерев			Сборочный чертеж	И	12.6	1:5
Рук.		Пендерев				Лист	Листов: 1
Н. контр.		Потутков				Мосводоканалниипроект Отдел N5	

Копировал. Формат 11

ЧИ.436.01.02.001

4И.436.01.02.001 — изображено

4И.436.01.02.001-01 — зеркальное отражение

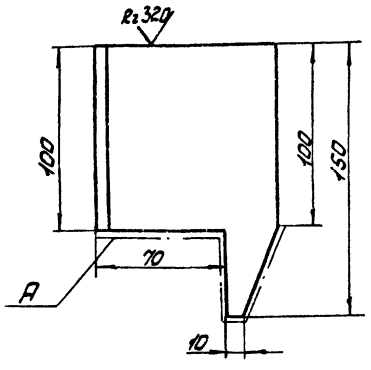

1. h14; ± $\frac{IT14}{2}$.

2. Шероховатость поверхности А — Rz320.

Изм.	Лист	№ докум.	Подп.	Дата	ЧИ.436.01.02.001			
разраб.		Заруцкая			Угольник	Лит. И	Масса 1,6	Масшт. 1:2
пров.		Пендерев				Лист	Листов: 1	
Н.конт.		Потутков			Уголок Б-100×100×10 ГОСТ 8509-72 / Вст3сп ГОСТ 535-79	Мосводоканалниипроект Отдел №5		

формат № 11

ЧИ.436.01.03.000СБ

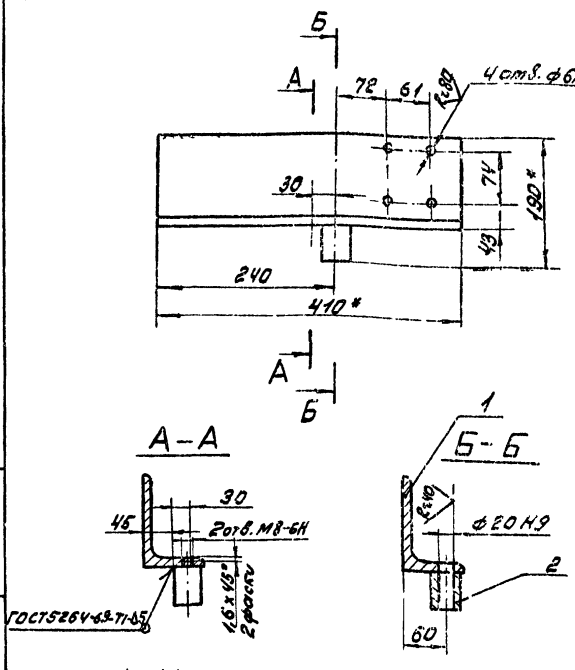

1. ± $\frac{IT14}{2}$

2. Шероховатость обрабатываемых поверхностей деталей без чертежа Rz320.

3. * Размеры для справок.

Изм.	Лист	№ докум.	Подп.	Дата	ЧИ.436.01.03.000СБ			
разраб.		Заруцкая			Кронштейн	Лит. И	Масса 5,5	Масшт. 1:5
пров.		Пендерев			Сборочный чертеж	Лист	Листов: 1	
		Пендерев				Мосводоканалниипроект Отдел №5		
Н.конт.		Потутков						

формат 11

Форма	Зона	Поз	Обозначение	Наименование	Кол.	Примеч.
				Документация		
12			ЧИ.436.01.03.000СБ	Сборочный чертеж		
				Детали		
6.4		1	ЧИ.436.01.03.001	Угольник		
				Уголок Б-140×90×10 ГОСТ 8510-72 / Вст3сп ГОСТ 535-79		
				L = 410 h14	1	7,2 кг
6.4		2	ЧИ.436.01.03.002	Бобышка		
				Круг В40 ГОСТ 2590-71 / Вст3сп ГОСТ 535-79		
				L = 50 h14	1	0,5 кг

Изм.	Лист	№ докум.	Подп.	Дата	ЧИ.436.01.03.000			
Разраб.		Заруцкая			Кронштейн	Лит. И	Лист	Листов 1
Пров.		Пендерев				Мосводоканалниипроект Отдел №5		
Рук.		Пендерев						
Н.конт.		Потутков						

формат 11

ЧИ.436.01.00.001

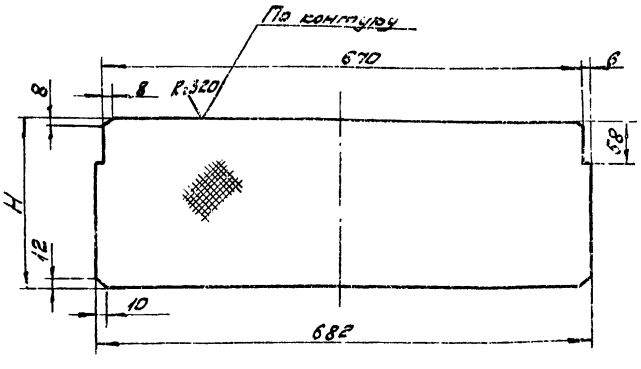

Обозначение	Размеры, мм H	Масса, кг
ЧИ.436.01.00.001	215	4,6
ЧИ.436.01.00.001-01	345	7,35

h14; ± $\frac{IT14}{2}$.

Изм.	Лист	№ докум.	Подп.	Дата	ЧИ.436.01.00.001			
Разраб.		Заруцкая			Ступень	Лит. И	Масса СМ. табл.	Масшт. —
пров.		Пендерев				Лист	Листов: 1	
Н.конт.		Потутков			Лист ромб Б-ПН-4.0 / Вст3сп ГОСТ 8568-77	Мосводоканалниипроект Отдел №5		

Копировал: [illegible] 18601-06 39 формат 11

4И.436.01.00.002

4И.436.01.00.002 - изображено

4И.436.01.00.002-01 - зеркальное отражение

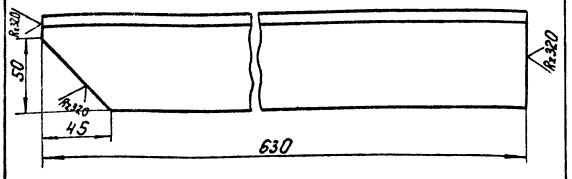

h14; ± $\frac{IT14}{2}$.

Изм.	Лист	№ докум.	Подп.	Дата	4И.436.01.00.002	Лит	Масса	Масштаб
Разраб.		Заруцкая			Стойка	И	3,55	1:2
Пров.		Пендерев				Лист	Листов 1	
Н.контр.		Потутков			Уголок Б63х63х6 ГОСТ 8509-72 / В Ст.3 СП ГОСТ 535-79	Мосводоканалниипроект Отдел № 5		

формат 11

4И.436.01.00.003

4И.436.01.00.003 - изображено

4И.436.01.00.003-01 - зеркалное отражение

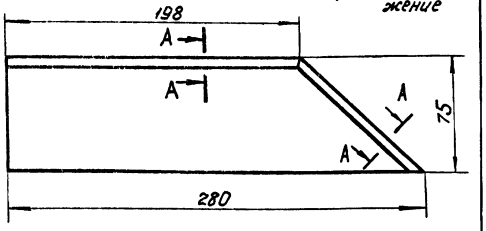

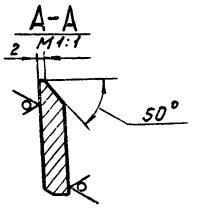

h14; ± $\frac{IT14}{2}$.

Изм.	Лист	№ докум.	Подп.	Дата	4И.436.01.00.003	Лит	Масса	Масштаб
Разраб.		Заруцкая			Накладка	И	1,1	1:2
Пров.		Пендерев				Лист	Листов 1	
Н.контр.		Потутков			Лист Б-8 ГОСТ 19903-74 / В ст.3 СП ГОСТ 14637-79	Мосводоканалниипроект Отдел № 5		

Инв. № подл. | Подп. и дата | Взам. инв. № | Инв. № дубл. | Подп. и дата

формат 11

4И.436.01.00.004

4И.436.01.00.004 - изображено

4И.436.01.00.004-01 - зеркальное отражение

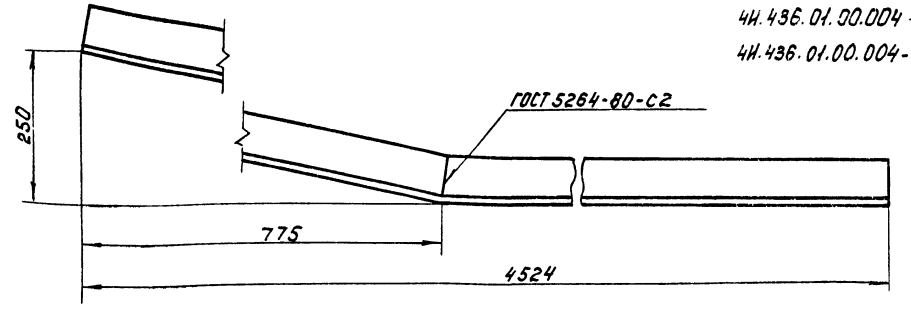

Развертка

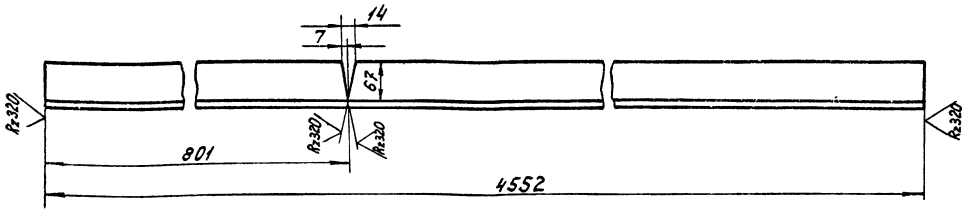

h14; ± $\frac{IT14}{2}$.

Изм.	Лист	№ докум.	Подп.	Дата	4И.436.01.00.004	Лит.	Масса	Масштаб
Разраб.		Заруцкая			Угольник	И	41,0	1:5
Пров.		Пендерев				Лист	Листов 1	
Н.контр.		Потутков			Уголок Б-75х75х8 ГОСТ 8509-72 / В Ст.3 СП ГОСТ 535-79	Мосводоканалниипроект Отдел № 5		

копировал: 18601-06 40 формат 12

4И.436.01.00.005

4И.436.01.00.005 – изображено
4И.436.01.00.005-01 – зеркальное отражение

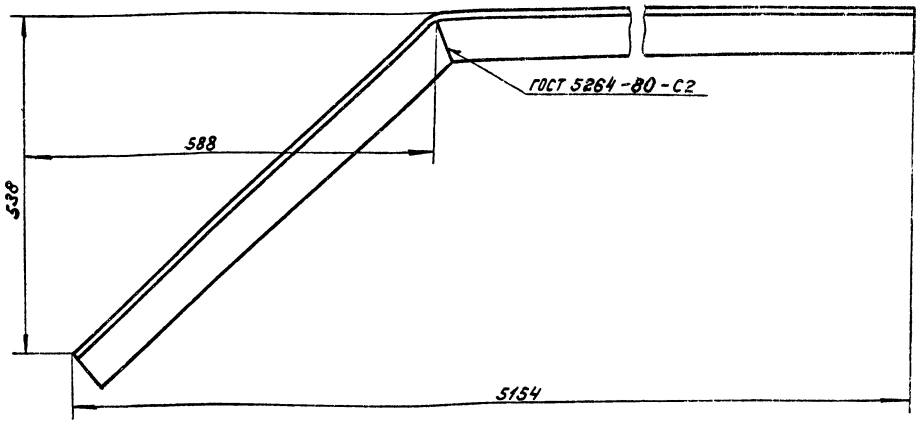

Развертка

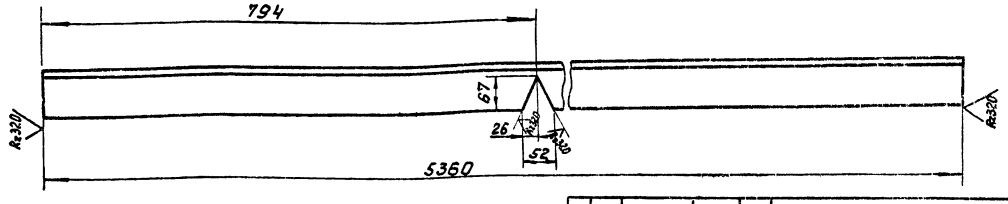

$h14; \pm \frac{IT14}{2}$.

Изм.	Лист	№ докум.	Подп.	Дата	4И.436.01.00.005			
Разраб.		Зарицкая			Угольник	Лит.	Масса	Масштаб
Пров.		Пендерев				И	48,5	1:5
						Лист	Листов 1	
Н.контр.		Потутков			Уголок Б 75×75×8 ГОСТ 8509-72 / Вст.3СП ГОСТ 535-79	Мосводоканалниипроект Отдел № 5		

формат 12

4И.436.01.00.006

R=320

4И.436.01.00.006 – изображено
4И.436.01.00.006-01 – зеркальное отражение

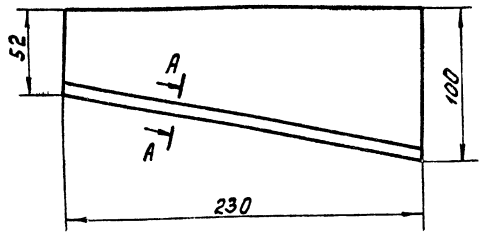

А-А Повернуто
М1:1

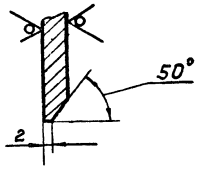

$h14; \pm \frac{IT14}{2}$.

Изм.	Лист	№ докум.	Подп.	Дата	4И.436.01.00.006			
Разраб.		Зарицкая			Накладка	Лит.	Масса	Масштаб
Пров.		Пендерев				И	1,05	1:2
						Лист	Листов 1	
Н.контр.		Потутков			Лист Б 8 ГОСТ 19903-74 / В Ст.3СП ГОСТ 14637-79	Мосводоканалниипроект Отдел № 5		

формат 11

4И.436.01.00.007

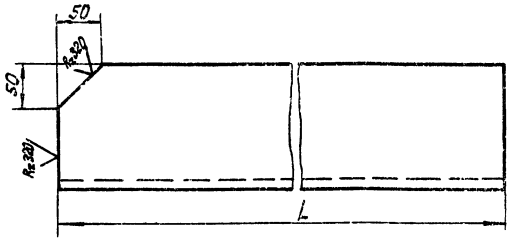

Обозначение	Размеры, мм L	Масса, кг
4И.436.01.00.007	900	18,8
4И.436.01.00.007-01	1740	32

$h14; \pm \frac{IT14}{2}$.

Изм.	Лист	№ докум.	Подп.	Дата	4И.436.01.00.007			
Разраб.		Зарицкая			Балка	Лит.	Масса	Масштаб
Пров.		Пендерев				И	См. табл.	—
						Лист	Листов 1	
Н.контр.		Потутков			Швеллер 20а ГОСТ 8240-72 / В ст.3СП ГОСТ 535-79	Мосводоканалниипроект Отдел № 5		

Инв. № подл. | Подп. и дата | Взам. инв. № | Инв. № дубл. | Подп. и дата

копировал: 18601-06 41 формат 11

4И.436.01.00.008

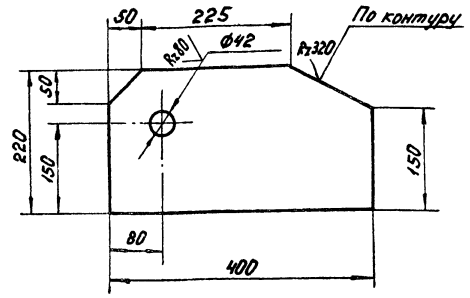

H14; h14; $\pm \frac{IT14}{2}$.

		4И.436.01.00.008			
Изм. Лист	№ докум.	Подп.	Дата		
Разраб.	Зарецкая			Ребро	Лит. / Масса / Масштаб: И / 6,5 / 1:5
Пров.	Пенберев				Лист / Листов 1
Н.контр.	Потутков			Лист Б10 ГОСТ 19903-74 / ВСт3сп ГОСТ 14637-79	Мосводоканалниипроект Отдел №5

Формат 11

4И.436.01.00.009

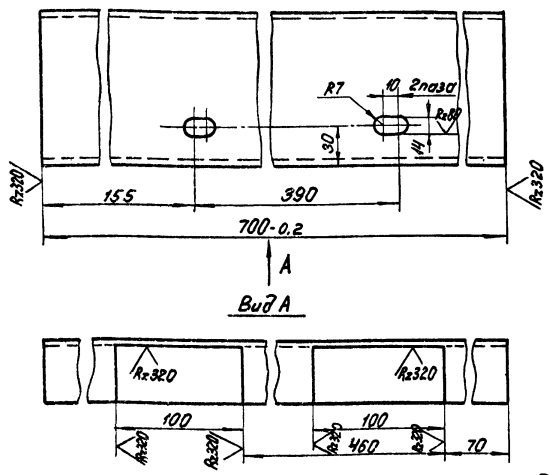

Неуказанные предельные отклонения размеров: H14; h14; $\pm \frac{IT14}{2}$

		4И.436.01.00.009			
Изм. Лист	№ докум.	Подп.	Дата		
Разраб.	Зарецкая			Поперечина	Лит. / Масса / Масштаб: И / 7,25 / 1:2,5
Пров.	Пенберев				Лист / Листов 1
Н.контр.	Потутков			Швеллер 12 ГОСТ 8240-72 / ВСт3сп ГОСТ 535-79	Мосводоканалниипроект Отдел №5

Формат 11

4И.436.01.00.011

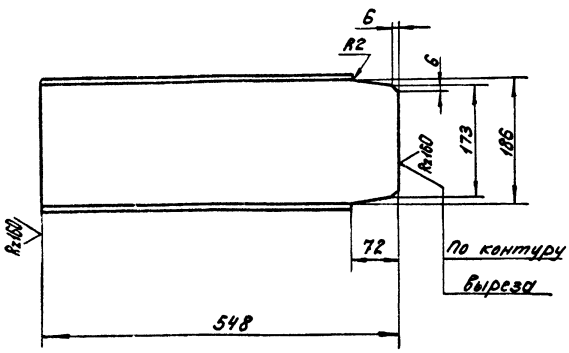

h14; $\pm \frac{IT14}{2}$

		4И.436.01.00.011			
Изм. Лист	№ докум.	Подп.	Дата		
Разраб.	Зарецкая			Балка	Лит. / Масса / Масштаб: И / 9,8 / 1:5
Пров.	Пенберев				Лист / Листов 1
Н.контр.	Потутков			Швеллер 20 ГОСТ 8240-72 / ВСт3сп ГОСТ 535-79	Мосводоканалниипроект Отдел №5

Формат 11

4И.436.01.00.012

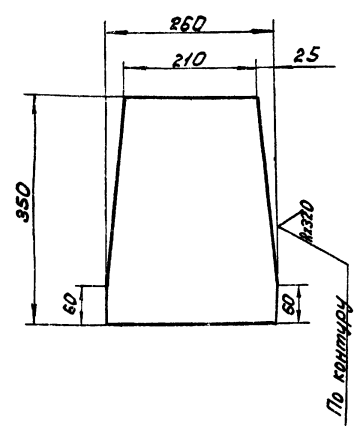

h14; $\pm \frac{IT14}{2}$.

		4И.436.01.00.012			
Изм. Лист	№ докум.	Подп.	Дата		
Разраб.	Зарецкая			Накладка	Лит. / Масса / Масштаб: И / 6,6 / 1:5
Пров.	Пенберев				Лист / Листов 1
Н.контр.	Потутков			Лист Б10 ГОСТ 19903-74 / В.СТ.3СП ГОСТ 14637-79	Мосводоканалниипроект Отдел № 5

Копировал: 18601-06 42 Формат 11

Инв.№ подл. | Подп. и дата | Взам.инв.№ | Инв.№ дубл. | Подп. и дата

ЧИ.436.01.00.013

Rz320 (√)

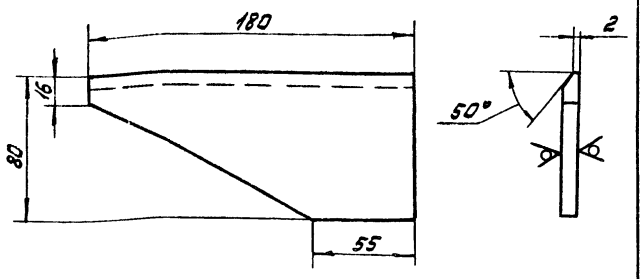

$h14; \pm \frac{IT14}{2}$.

Изм.	Лист	№ докум.	Подп.	Дата	ЧИ.436.01.00.013		
Разраб.	Зарицкая				Накладка	Лит. И	Масса 0,64	Масшт. 1:2
Пров.	Пендерев					Лист	Листов: 1
Н.конт.	Потутков				Лист 68 ГОСТ 19903-74 / ВСТ3СП ГОСТ 14637-79	Мосводоканалниипроект Отдел №5	

формат 11

ЧИ.436.01.00.014

Rz320 (√)

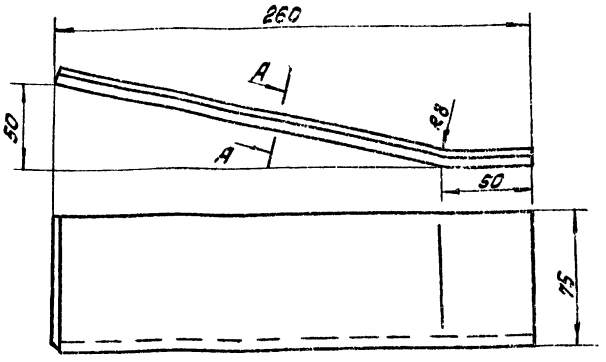

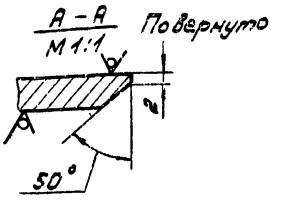

$h14; \pm \frac{IT14}{2}$.

Изм.	Лист	№ докум.	Подп.	Дата	ЧИ.436.01.00.014		
Разраб.	Зарицкая				Накладка	Лит. И	Масса 1,25	Масшт. 1:2
Пров.	Пендерев					Лист	Листов: 1
Н.конт.	Потутков				Лист 68 ГОСТ 19903-74 / ВСТ3СП ГОСТ 14637-79	Мосводоканалниипроект Отдел №5	

формат 11

ЧИ.436.01.00.015

(√)

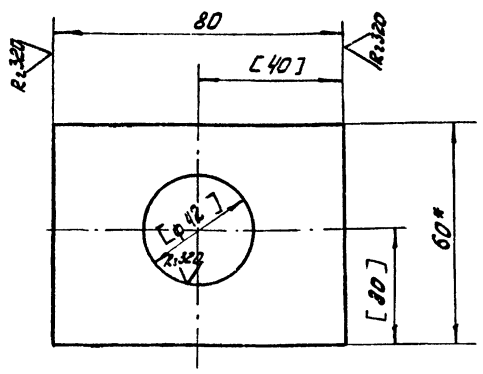

1. Обработку по размерам в квадратных скобках производить при сборке.
2. $H14; h14; \pm \frac{IT14}{2}$.
3. * Размер для справок.

Изм.	Лист	№ докум.	Подп.	Дата	ЧИ.436.01.00.015		
Разраб.	Зарицкая				Накладка	Лит. И	Масса 1,85	Масшт. 1:1
Пров.	Пендерев					Лист	Листов: 1
Н.конт.	Потутков				Полоса Б-2 5х60 ГОСТ 103-76 / ВСТ3СП ГОСТ 535-79	Мосводоканалниипроект Отдел №5	

формат 11

ЧИ.436.01.00.016

(√)

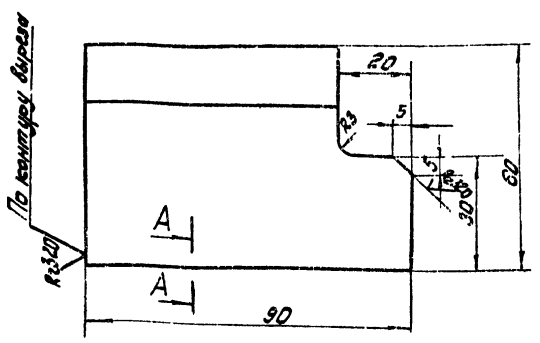

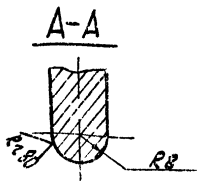

$h14; \pm \frac{IT14}{2}$.

Изм.	Лист	№ докум.	Подп.	Дата	ЧИ.436.01.00.016		
Разраб.	Зарицкая				Угольник	Лит. И	Масса 1,5	Масшт. 1:1
Пров.	Пендерев					Лист	Листов: 1
Н.конт.	Потутков				Уголок Б-100х100х16 ГОСТ 8509-72 / ВСТ3СП ГОСТ 535-79	Мосводоканалниипроект Отдел №5	

копировал: 18601-06 43 формат

ЧИ.436.01.00.017

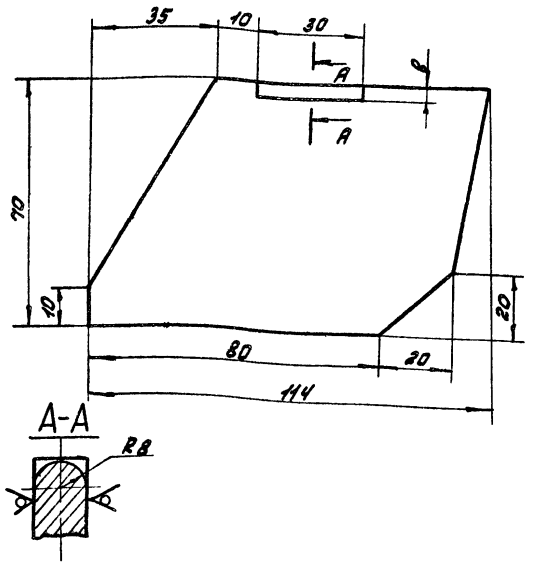

h14; ± IT14/2.

Изм.	Лист	№ докум.	Подп.	Дата
Разраб.		Зарицкая		
пров.		Пендерев		
Н. конт.		Потутков		

ЧИ.436.01.00.017

Ребро

Лит.	Масса	Масшт.
И	1.0	1:1

Лист | Листов: 1

Лист 516 ГОСТ 19903-74 / ВСТ3СП ГОСТ 14637-79

Мосводоканалниипроект Отдел N5

Формат 11

ЧИ.436.00.00.003

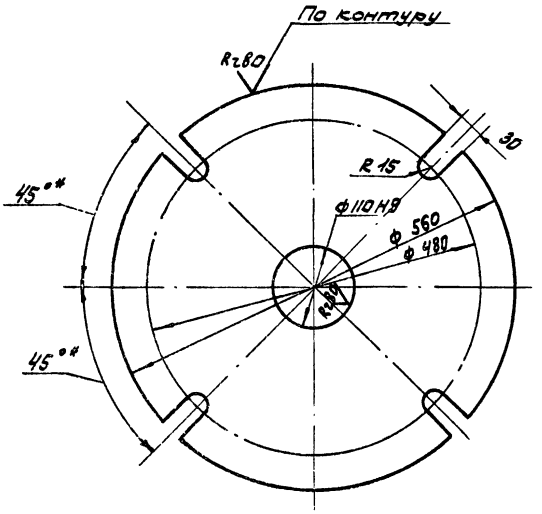

H14; h14; ± IT14/2.

Изм.	Лист	№ докум.	Подп.	Дата
Разраб.		Зарицкая		
пров.		Пендерев		
Н. конт.		Потутков		

ЧИ.436.00.00.003

Плита

Лит.	Масса	Масшт.
И	55,0	1:5

Лист | Листов: 1

Лист 532 ГОСТ 19903-74 / ВСТ3СП ГОСТ 14637-79

Мосводоканалниипроект Отдел N5

Формат 11

Инв. N подл. | Подп. и дата | Взам. инв. | Инв. N дуб. | Подп. и дата

ЧИ.436.00.00.004

Rz320

ЧИ.436.00.00.004- Изображено
ЧИ.436.00.00.004-01- зеркальное отражение

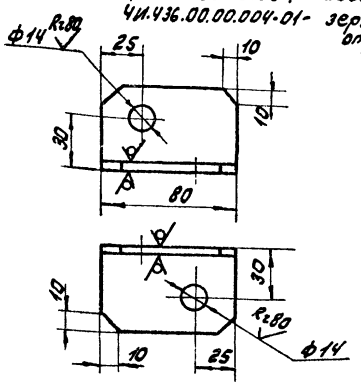

H14; h14; ± IT14/2.

Изм.	Лист	№ докум.	Подп.	Дата
Разраб.		Зарицкая		
пров.		Пендерев		
Н. конт.		Потутков		

ЧИ.436.00.00.004

Угольник

Лит.	Масса	Масшт.
И	0,3	1:2

Лист | Листов: 1

Уголок 550×50×5 ГОСТ 8509-72 / ВСТ3СП ГОСТ 535-79

Мосводоканалниипроект Отдел N5

Формат 11

ЧИ.436.00.00.005

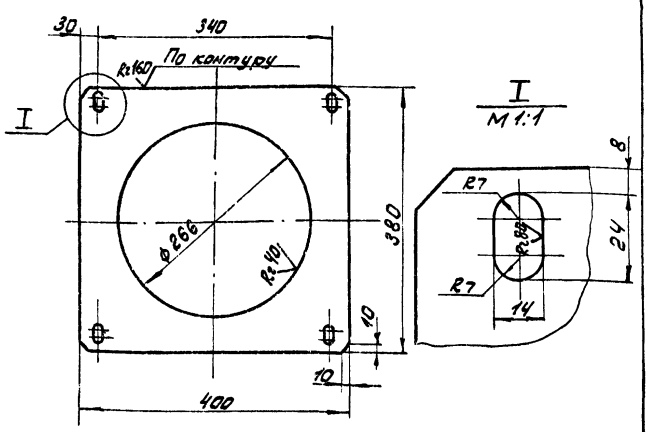

H14; h14; ± IT14/2.

Изм.	Лист	№ докум.	Подп.	Дата
Разраб.		Зарицкая		
пров.		Пендерев		
Н. конт.		Потутков		

ЧИ.436.00.00.005

Лист средний

Лит.	Масса	Масшт.
И	7,4	1:2

Лист | Листов: 1

Лист 610 ГОСТ 19903-74 / ВСТ3СП ГОСТ 14637-79

Мосводоканалниипроект Отдел N5

Формат 11

Инв. N подл. | Подп. и дата | Взам. инв. | Инв. N дуб. | Подп. и дата

Копировал: [illegible] 18601-06 44

4И.436.02.00.000СБ

Типовой проект 902-2-363.83
Альбом VI, часть 1

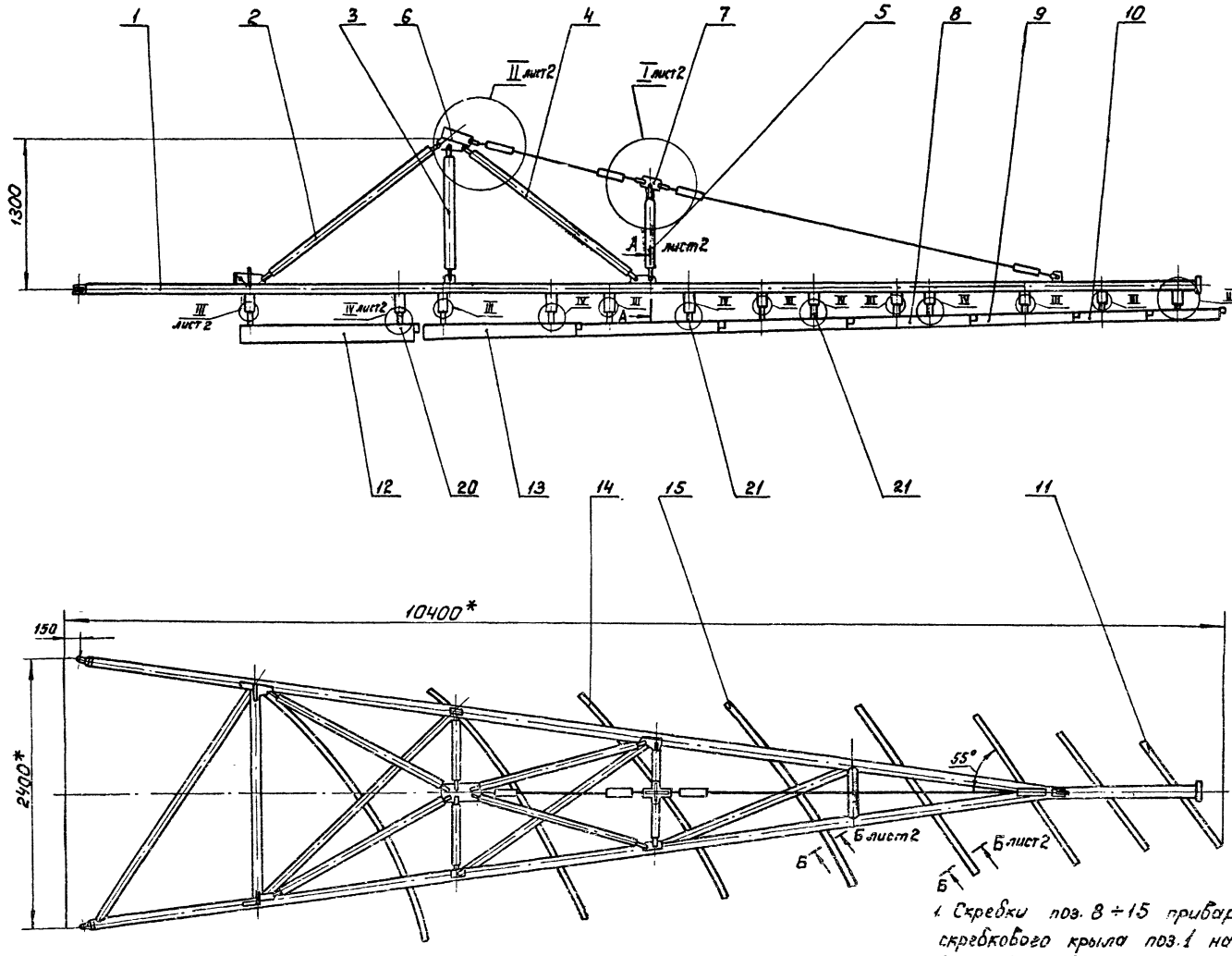

1. Скребки поз. 8 ÷ 15 приварить к ферме скребкового крыла поз. 1 на месте монтажа, в соответствии с указаниями приведенными в п. 2; 5 технических условий.
2. Сварку производить по контуру прилегания деталей по ГОСТ 5264-80-Т1 ◺10, кроме мест обозначенных особо.
3.* Размеры для справок.
4. Н14, h14, ± $\frac{IT14}{2}$ и для деталей без чертежа.

Изм.	Кол.	№ докум.	Подп.	Дата	4И.436.02.00.000 СБ			
Разраб.		Зарицкая			Крыло скребковое Сборочный чертеж.	Лит.	Масса	Масштаб
Пров.		Лендерев				И	475,0	1:2
Рук.		Лендерев				Лист 1	Листов: 2	
Н.контр.		Петутков				Насвободоканалмиипроект Отдел № 5		

Инв. № подл. | Подп. и дата | Взам. инв. № | Инв. № дубл. | Подп. и дата

Копировал: | Формат 22

II лист 1
М1:5

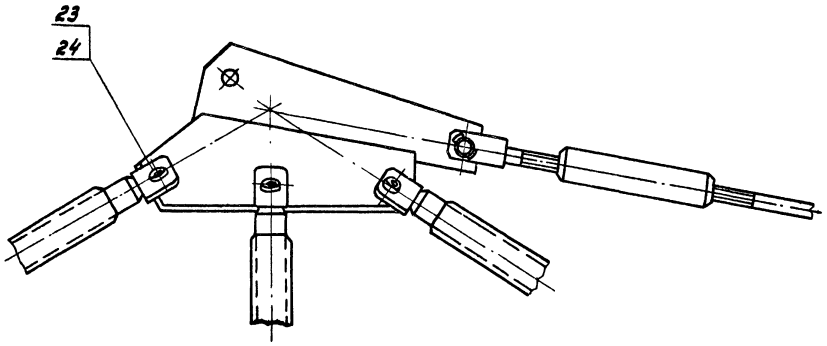

I лист 1
М1:1

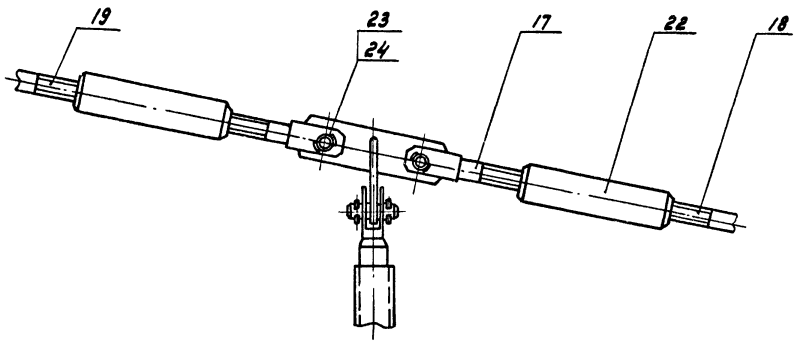

Б-Б Повернуто, лист 1
М1:2

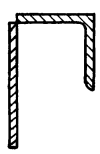

IV лист 1
М1:2

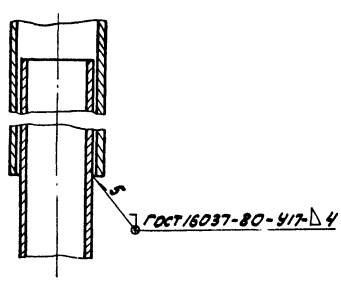

III лист 1
М1:2

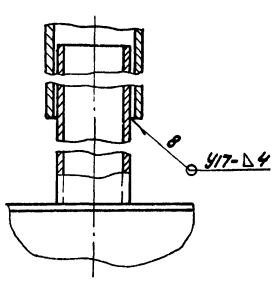

А-А лист 1
М1:5

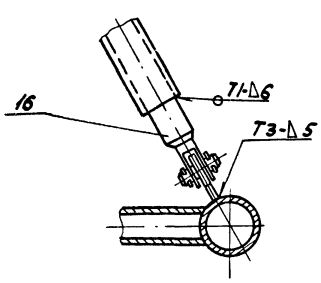

					4И.436.02.00.000СБ		
Изм.	Лист	№ докум.	Подп.	Дата	Крыло скребковое	Лит.	Масса	Масштаб
Разраб.		Зарецкая				И	—	—
Пров.		Пендерев			Сборочный чертеж	Лист 2	Листов 8	
Рук.		Пендерев				МосВодоканалНИИпроект Отдел № 5		
Н.контр.		Логутков						

Формат	Зона	Поз.	Обозначение	Наименование	Кол.	Примеч.
				Документация		
22			4И.436.02.00.000СБ	Сборочный чертеж		
				Сборочные единицы		
11		1	4И.436.02.01.000	Ферма скребкового крыла	1	
11		2	4И.436.02.02.000	Стержень	2	
11		3	4И.436.02.02.000-01	Стержень	2	
11		4	4И.436.02.02.000-02	Стержень	2	
11		5	4И.436.02.02.000-03	Стержень	2	
11		6	4И.436.02.03.000	Узел крепления	1	
11		7	4И.436.02.04.000	Узел крепления	1	
11		8	4И.436.02.05.000	Скребок	1	
11		9	4И.436.02.05.000-01	Скребок	1	
11		10	4И.436.02.05.000-02	Скребок	1	
11		11	4И.436.02.05.000-03	Скребок	1	
11		12	4И.436.02.06.000	Скребок	1	
11		13	4И.436.02.06.000-01	Скребок	1	
11		14	4И.436.02.06.000-02	Скребок	1	
11		15	4И.436.02.06.000-03	Скребок	1	

Изм.	Лист	№ докум.	Подп.	Дата	4И.436.02.00.000		
Разраб.		Зарецкая			Крыло скребковое	Лит.	Лист 1	Листов 2
Пров.		Пендерев				Мосводоканалниипроект Отдел №5	
Рук.		Пендерев					
Н.контр.		Потутков					

Формат А4

Формат	Зона	Поз.	Обозначение	Наименование	Кол.	Примеч.
11		16	4И.436.10.00.100	Вилка	8	
11		17	4И.436.26.00.000-01	Вилка	4	
				Детали		
12		18	4И.436.02.00.001	Тяга	1	
12		19	4И.436.02.00.001-01	Тяга	1	
БЧ		20	4И.436.02.00.002	Патрубок		
				Труба 40×4 ГОСТ 3262-75		
				L=150	1	0,5 кг
БЧ		21	4И.436.02.00.003	Патрубок		
				Труба 40×4 ГОСТ 3262-75		
				L=120	4	0,4 кг
11		22	4И.436.00.00.008-01	Муфта	4	
11		23	4И.436.00.00.009-01	Ось	20	
				Материалы		
		24		Проволока Б-О-С ГОСТ 3282-74	2 м	

Инв.№ подл. | Подп. и дата | Взам. инв.№ | Инв.№ дубл. | Подп. и дата

Изм.	Лист	№ докум.	Подп.	Дата	4И.436.02.00.000	Лист 2

Формат А4

4И.436.02.00.001

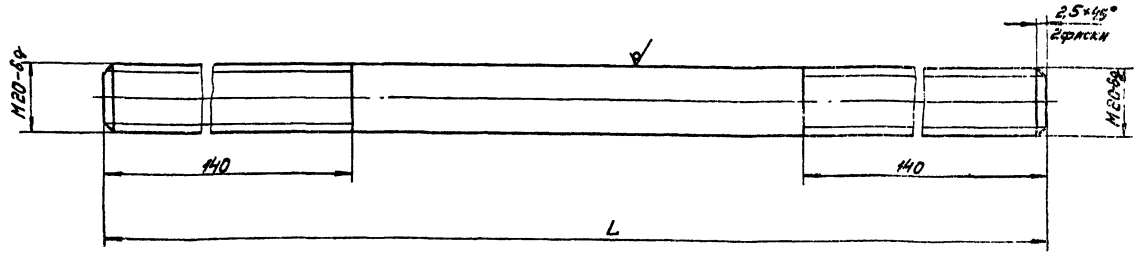

Обозначение	Размеры, мм L	Масса, кг
4И.436.02.00.001	3160±5	7,8
4И.436.02.00.001-01	1050±5	2,6

$h14; \pm \frac{IT14}{2}$

Изм.	Лист	№ докум.	Подп.	Дата	4И.436.02.00.001			
Разраб.		Зарецкая			Тяга	Лит.	Масса	Масштаб
Пров.		Пендерев					2 кг.	—
Н.контр.		Потутков			Круг В20 ГОСТ 2590-71 / Вст 3сп ГОСТ 535-79	Лист	Листов	
						Мосводоканалниипроект Отдел №5		

Копировал: [illegible] 18601-06 47 Формат А4

4И.436.02.01.000СБ

Типовой проект 902-2-363.83
Альбом VI, часть 1

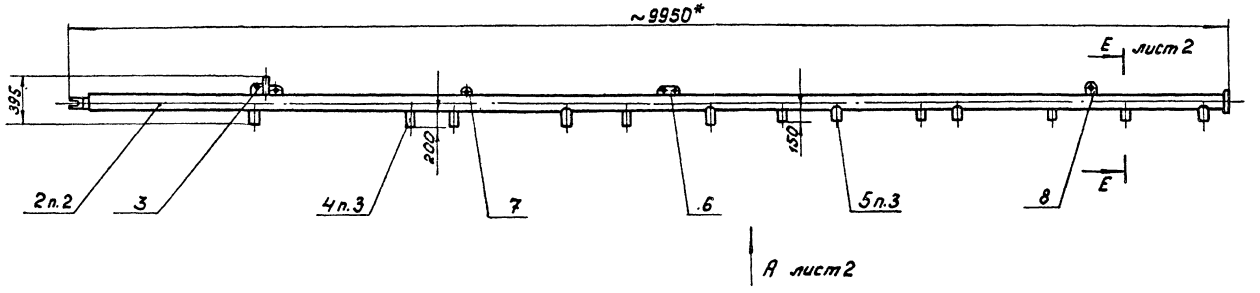

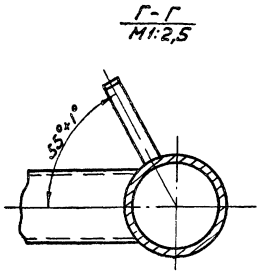

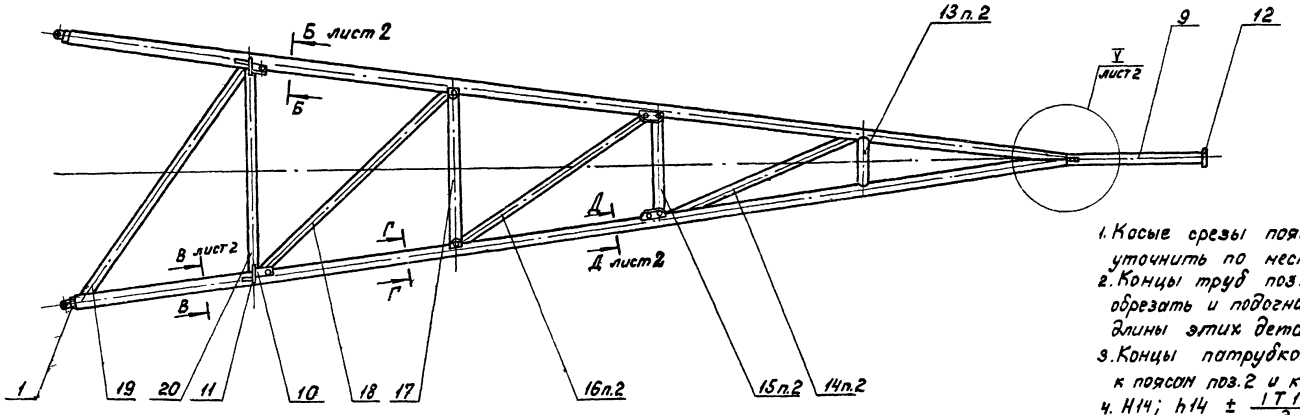

1. Косые срезы поясов поз.2 (см. элемент V) уточнить по месту.
2. Концы труб поз. 13; 14; 15; 16; 17; 18; 19; 20 обрезать и подогнать по месту. В спецификации длины этих деталей указаны с припуском.
3. Концы патрубков поз. 4; 5 в месте приварки к поясам поз.2 и консоли поз.9 подогнать по месту.
4. $H14$; $h14 \pm \frac{IT14}{2}$ и для деталей без чертежа.
5. Сварку производить по контуру прилегания деталей по ГОСТ 5264-80-Т3-Δ5, кроме мест обозначенных особо.

Изм.	Лист	№ докум.	Подп.	Дата	4И.436.02.01.000 СБ			
Разраб.		Заруцкая			Ферма скребкового крыла Сборочный чертеж.	Лит.	Масса	Масштаб
Пров.		Пендерев				Н	210.0	1:25
Рук.		Пендерев				Лист 1	Листов 2	
Н.контр.		Потутков				Мосводоканалниипроект Отдел № 5		

Копировал: [illegible]

Формат 22

Инв. № подл. | Подп. и дата | Взам. инв. № | Инв. № дубл. | Подп. и дата

84 90-10981

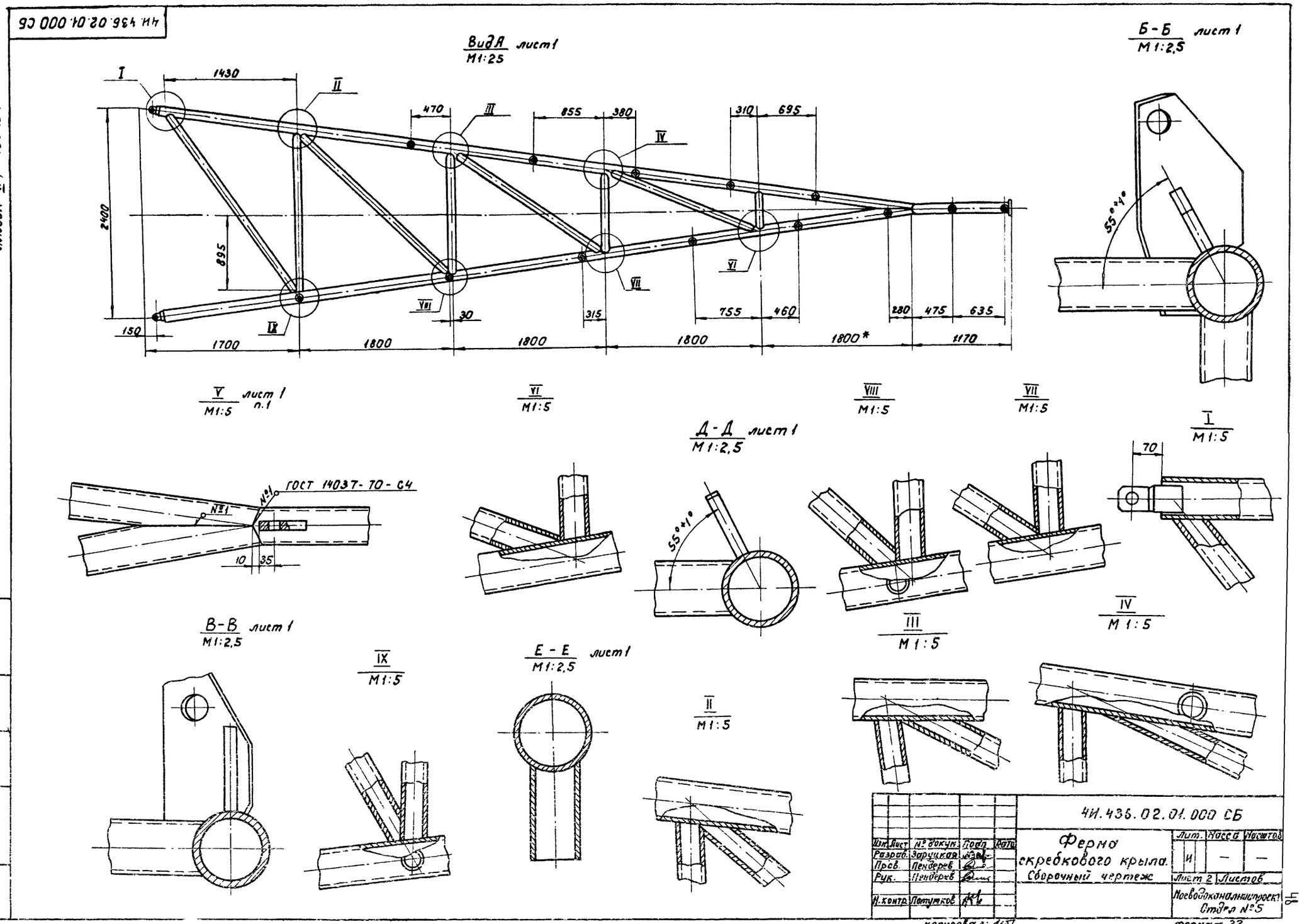
4И.436.02.01.000 СБ
Типовой проект 902-2-363 83
Альбом VI, часть 1
Вид А лист 1
М1:25
Б-Б лист 1
М1:2,5
1430
470
855
380
310
695
2400
895
150
1700
1800
1800
1800
1800*
1170
30
315
755
460
280
475
635
55°±1°
V лист 1 п.1
М1:5
VI
М1:5
VIII
М1:5
VII
М1:5
Д-Д лист 1
М1:2,5
I
М1:5
70
ГОСТ 14037-70-С4
№1
10
35
В-В лист 1
М1:2,5
IX
М1:5
Е-Е лист 1
М1:2,5
II
М1:5
III
М1:5
IV
М1:5
4И.436.02.01.000 СБ
Ферма скребкового крыла. Сборочный чертеж
Изм. Лист № докум. Подп. Дата
Разраб. Зарицкая
Пров. Пендерев
Рук. Пендерев
Н.контр. Потумков
Лит. Масса Масштаб
И — —
Лист 2 Листов
Поевдоканалниипроект Отдел №5
Копировал:
Формат 22
Инв. № подл. Подп. и дата Взам. инв. № Инв. № дубл. Подп. и дата
1860-06 49

Формат	Зона	Поз.	Обозначение	Наименование	Кол.	Примеч.
				Документация		
А2			4И.436.02.01.000СБ	Сборочный чертеж		
				Сборочные единицы		
А4		1	4И.436.32.00.000-01	Вилка	2	
				Детали		
А2		2	4И.436.02.01.001	Пояс	2	
А4		3	4И.436.02.01.002	Ребро	2	
А4		4	4И.436.02.01.003	Патрубок	6	
А4		5	4И.436.02.01.003-01	Патрубок	7	
А4		6	4И.436.02.01.004	Ребро	2	
А4		7	4И.436.02.01.005	Ребро	2	
А4		8	4И.436.02.01.006	Ребро	1	
А4		9	4И.436.02.01.007	Консоль	1	
А4		10	4И.436.02.01.008	Ребро	2	
А4		11	4И.436.02.01.009	Ребро	2	

Изм.	Лист	№ докум.	Подп.	Дата
Разраб.		Зарецкая		
Пров.		Пендерев		
Рук.		Пендерев		
Н.контр.		Потупков		

4И.436.02.01.000

Ферма скребкового крыла

Лит.	Лист	Листов
И	1	2

Новосибирскалюминпроект Отдел №5

Формат А1

Формат	Зона	Поз.	Обозначение	Наименование	Кол.	Примечание
А4		12	4И.436.02.01.011	Заглушка ф100		
				Лист Б4 ГОСТ 19903-74 Вст.3сп ГОСТ 14637-69		0,25кг
А4		13	4И.436.02.01.012	Поперечина		
				Труба 50×4,5 ГОСТ 3262-75		
				L=440	1	2,0кг
А4		14	4И.436.02.01.013	Раскос		
				Труба 50×4,5 ГОСТ 3262-75		
				L=1900	1	8,8кг
А4		15	4И.436.02.01.014	Поперечина		
				Труба 50×4,5 ГОСТ 3262-75		
				L=930	1	4,3кг
А4		16	4И.436.02.01.015	Раскос		
				Труба 50×4,5 ГОСТ 3262-75		
				L=2100	1	9,7кг
А4		17	4И.436.02.01.016	Поперечина		
				Труба 50×4,5 ГОСТ 3262-75		
				L=1420	1	6,6кг
А4		18	4И.436.02.01.017	Раскос		
				Труба 50×4,5 ГОСТ 3262-75		
				L=2450	1	11,3кг
А4		19	4И.436.02.01.018	Раскос		
				Труба 50×4,5 ГОСТ 3262-75		
				L=2550	1	11,8кг
А4		20	4И.436.02.01.019	Поперечина L=1900		
				Труба 50×4,5 ГОСТ 3262-75	1	8,8кг

Изм. Лист № докум. Подп. Дата

4И.436.02.01.000

Лист 2

Формат А1

4И.436.00.00.006

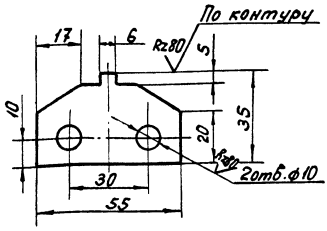

Н14; h14; ±IT14/2.

Изм.	Лист	№ докум.	Подп.	Дата
Разраб.		Зарецкая		
Пров.		Пендерев		
Н.контр.		Потупков		

4И.436.00.00.006

Планка

Лит.	Масса	Масштаб
И	0,06	1:1

Лист Листов 1

Б6 ГОСТ 19903-74 / Вст.3сп ГОСТ 14637-79

Новосибирскалюминпроект Отдел №5

Формат А1

4И.436.02.01.001

Rz320

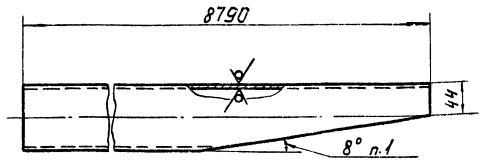

1. Косой срез пояса уточнить при сборке по месту.
2. h14; ±IT14/2.

Изм.	Лист	№ докум.	Подп.	Дата
Разраб.		Зарецкая		
Пров.		Пендерев		
Н.контр.		Потупков		

4И.436.02.01.001

Пояс

Лит.	Масса	Масштаб
И	43,0	1:4

Лист Листов 1

Труба 80×4 ГОСТ 3262-75

Новосибирскалюминпроект Отдел №5

Копировал. Формат А1

18601-06 50

ЧИ.436.02.01.002

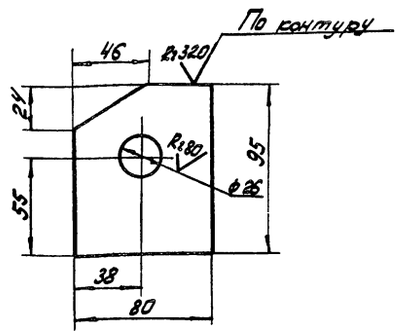

H14; h14; ± IT14/2

Изм.	Лист	№ докум.	Подп.	Дата	ЧИ.436.02.01.002	
Разраб.	Зарецкая				Ребро	Лит. И; Масса 0,85; Масшт. 1:2
Пров.	Пендерев					Лист; Листов 1
Н.контр.	Потутков				Б16 ГОСТ 19903-74 Лист Вст3сп ГОСТ 14637-79	Мосводоканалниипроект Отдел N5

Формат 11

ЧИ.436.02.01.003

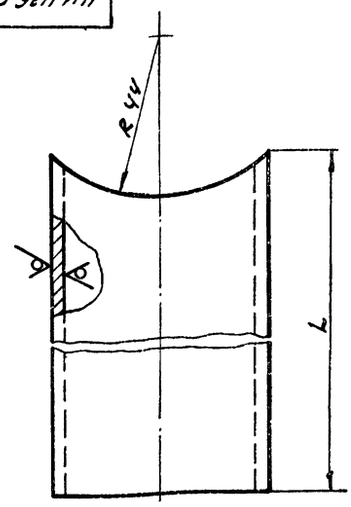

Обозначение	Размеры, мм L	Масса, кг
ЧИ.436.02.01.003	212	1,2
ЧИ.436.02.01.003-01	162	0,9

h 14.

Изм.	Лист	№ докум.	Подп.	Дата	ЧИ.436 02.01.003	
Разраб.	Зарецкая				Патрубок	Лит. И; Масса Сч. табл.; Масшт. —
Пров.	Пендерев					Лист; Листов 1
Н.контр.	Потутков				Труба 50х3,5 ГОСТ 3262-75	Мосводоканалниипроект Отдел N5

Формат 11

Инв.№подл. | Подп. и дата | Взам.инв.№ | Инв.№дубл. | Подп. и дата

ЧИ.436.02.01.004

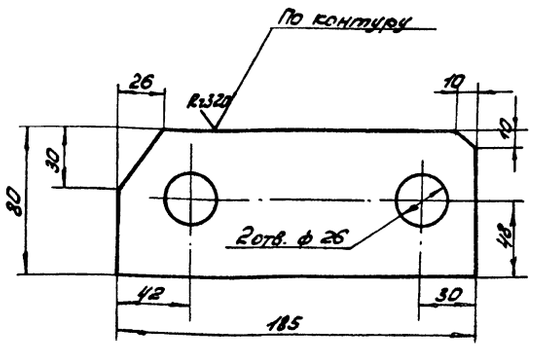

H14; h14; ± IT14/2.

Изм.	Лист	№ докум.	Подп.	Дата	ЧИ.436.02.01.004	
Разраб.	Зарецкая				Ребро	Лит. И; Масса 1,65; Масшт. 1:2
Пров.	Пендерев					Лист; Листов 1
Н.контр.	Потутков				Б16 ГОСТ 19903-74 Вст3сп ГОСТ 14637-79	Мосводоканалниипроект Отдел N5

Формат 11

ЧИ.436.02.01.005

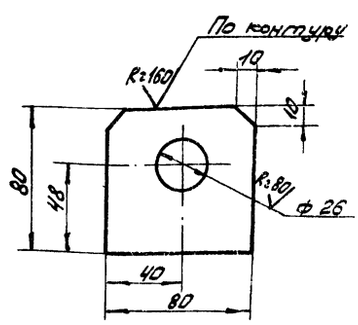

H14; h14; ± IT14/2.

Изм.	Лист	№ докум.	Подп.	Дата	ЧИ.436.02.01.005	
Разраб.	Зарецкая				Ребро	Лит. И; Масса 0,73; Масшт. 1:2
Пров.	Пендерев					Лист; Листов 1
Н.контр.	Потутков				Б16 ГОСТ 19903-74 Вст3сп ГОСТ 14637-79	Мосводоканалниипроект Отдел N5

Формат 11

ЧИ.436.02.01.006

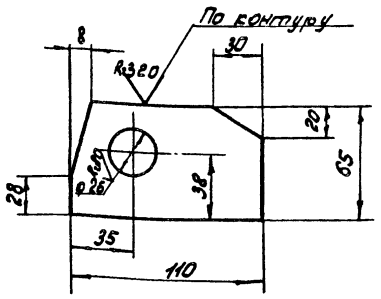

H14; h14; ± IT14/2.

				ЧИ.436.02.01006			
Изм.	Лист	№ докум.	Подп.	Дата	Ребро	Лит. И	Масса 0,78	Масшт. 1:2
Разраб.		Заруцкая				Лист	Листов: 1
Пров.		Пендерев					
Н.конт.		Потутков			Лист 616 ГОСТ 19903-74 / Вст 3сп ГОСТ 14637-79	Мосводоканалниипроект Отдел N5	

формат 11

ЧИ.436.02.01.007

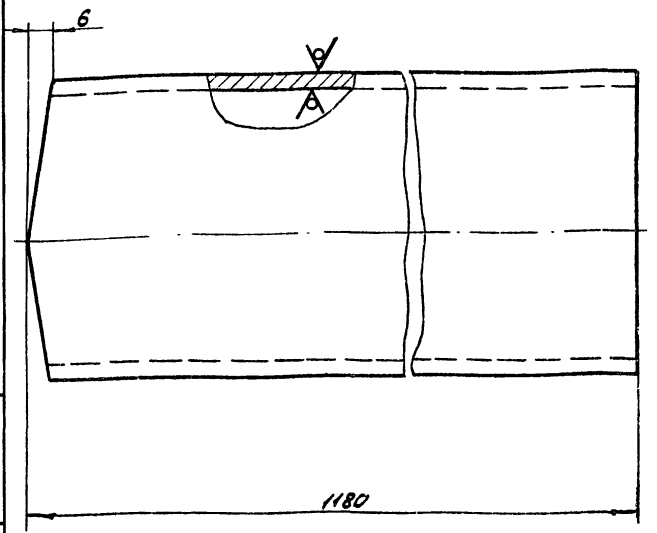

1. Косые срезы консоли выполнить при монтаже по месту.
2. h 14.

				ЧИ.436.02.01.007			
Изм.	Лист	№ докум.	Подп.	Дата	Консоль	Лит. И	Масса 10,0	Масшт. 1:1
Разраб.		Заруцкая				Лист	Листов: 1
Пров.		Пендерев					
Н.конт.		Потутков			Труба 80х4 ГОСТ 3262-75	Мосводоканалниипроект Отдел N5	

формат 11

Инв.N подл. | Подп. и дата | Взам.инв. | Инв.N дубл. | Подп. и дата

ЧИ.436.02.01.008

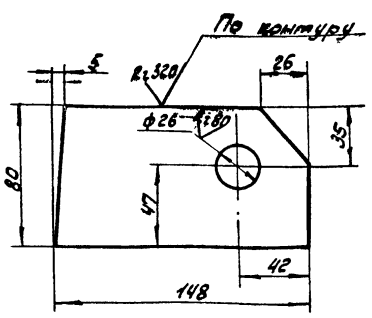

H14; h14; ± IT14/2.

				ЧИ.436.02.01.008			
Изм.	Лист	№ докум.	Подп.	Дата	Ребро	Лит. И	Масса 1,35	Масшт. 1:2
Разраб.		Заруцкая				Лист	Листов: 1
Пров.		Пендерев					
Н.конт.		Потутков			Лист 616 ГОСТ 19903-74 / Вст 3сп ГОСТ 14637-79	Мосводоканалниипроект Отдел N5	

формат 11

ЧИ.436.02.01.009

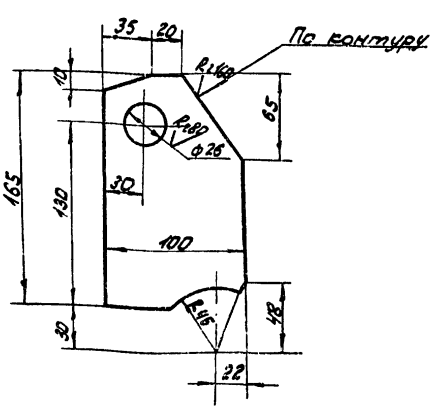

H14; h14; ± IT14/2

				ЧИ.436.02.01.009			
Изм.	Лист	№ докум.	Подп.	Дата	Ребро	Лит. И	Масса 1,75	Масшт. 1:2,5
Разраб.		Заруцкая				Лист	Листов: 1
Пров.		Пендерев					
Н.конт.		Потутков			Лист 616 ГОСТ 19903-74 / Вст 3сп ГОСТ 14637-79	Мосводоканалниипроект Отдел N5	

Инв.N подл. | Подп. и дата | Взам.инв. | Инв.N дубл. | Подп. и дата

Копировал: [illegible]

18601-06 52

формат 11

4И.436.02.02.000 СБ

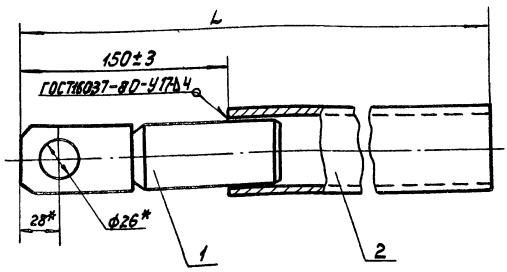

Обозначение	Размеры, мм L	Масса, кг
4И.436.02.02.000СБ	2060	14,5
4И.436.02.02.000СБ-01	1220	9,4
4И.436.02.02.000СБ-02	1900	13,6
4И.436.02.02.000СБ-03	720	6,3

1. Длина трубы поз.2 дана с припуском. После уточнения длины на месте монтажа скребкового крыла, лишнюю часть трубы обрезать.
2. h14; ± $\frac{1T14}{2}$ и для деталей без чертежа.
3* Размеры для справок.

Изм.	Лист	№ докум.	Подп.	Дата	4И.436.02.02.000СБ			
Разраб.		Зарицкая			Стержень	Лит	Масса	Масштаб
Пров.		Пендерев			Сборочный чертеж	И	см. табл.	—
Рук.		Пендерев				Лист	Листов 1	
Н.контр.		Потутков				Мосводоканалниипроект Отдел № 5		

формат 12

Формат	Зона	Поз.	Обозначение	Наименование	Кол.	Примеч.
				Документация		
12			4И.436.02.02.000СБ	Сборочный чертеж		
				Сборочные единицы		
11		1	4И.436.10.00.100	Вилка	1	
			Переменные данные	для исполнений		
				4И.436.02.02.000		
				Детали		
Б4		2.	4И.436.02.02.001	Труба		
				Труба 50×4,5 ГОСТ3262-75		
				L=1910	1	6,6кг

Изм.	Лист	№ докум.	Подп.	Дата	4И.436.02.02.000			
Разраб.		Зарицкая			Стержень	Лит	Лист	Листов
Пров.		Пендерев				И	1	2
Рук.		Пендерев				Мосводоканалниипроект Отдел № 5		
Н.контр.		Потутков						

формат 11

Формат	Зона	Поз.	Обозначение	Наименование	Кол.	Примеч.
				4И.436.02.02.000-01		
				Детали		
Б4		2	4И.436.02.02.001-01	Труба		
				Труба 50×4,5 ГОСТ3262-75		
				L=1070	1	3,7кг
				4И.436.02.02.000-02		
				Детали		
Б4		2	4И.436.02.02.001-02	Труба		
				Труба 50×4,5 ГОСТ3262-75		
				L=1750	1	6,1кг
				4И.436.02.02.000-03		
				Детали		
Б4		2	4И.436.02.02.001-03	Труба		
				Труба 50×4,5 ГОСТ3262-75		
				L=570	1	1,9кг

Инв. № подл. | Подп. и дата | Взам. инв. № | Инв. № дубл. | Подп. и дата

Изм.	Лист	№ докум.	Подп.	Дата	4И.436.02.02.000	Лист 2

копировал: Ибр. 18601-06-83 формат 11

ЧИ.436.02.03.000СБ

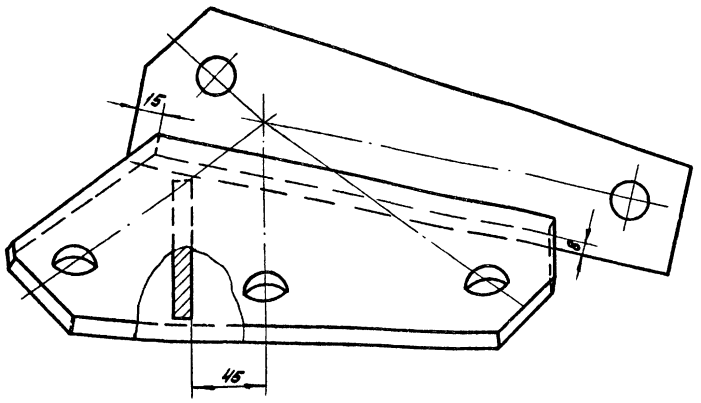

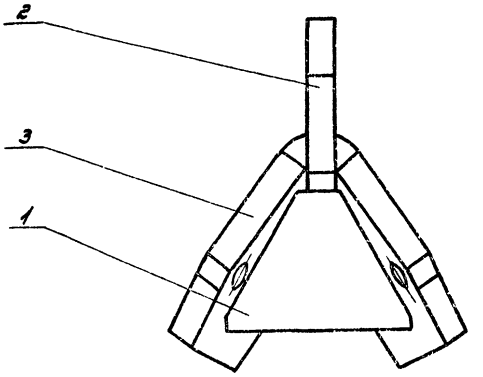

1. h14.
2. Сварку производить по контуру прилегания деталей по ГОСТ 5264-80-Т1-Δ 10.

Изм.	Лист	№ докум.	Подп.	Дата	ЧИ.436.02.03.000СБ	Лит.	Масса	Масшт.
разраб.		Заруцкая			Узел крепления. Сборочный чертеж	И	11,0	1:2
пров.		Пендерев				Лист	Листов: 1	
Рук.		Пендерев				Мосводоканалниипроект Отдел № 5		
Н.контр.		Потутков						

формат 12

Формат	Зона	поз.	Обозначение	Наименование	кол.	Прим.
				Документация		
12			ЧИ.436.02.03.000СБ	Сборочный чертеж		
				Детали		
11		1	ЧИ.436.02.03.001	Распорка	1	
11		2	ЧИ.436.02.03.002	Ребро	1	
11		3	ЧИ.436.02.03.003	Ребро боковое	2	

Изм.	Лист	№ докум.	Подп.	Дата	ЧИ.436.02.03.000	Лит.	Лист	Листов
разраб.		Заруцкая			Узел крепления	И		1
пров.		Пендерев				Мосводоканалниипроект Отдел № 5		
Рук.		Пендерев						
Н.контр.		Потутков						

формат 11

ЧИ.436.02.07.001

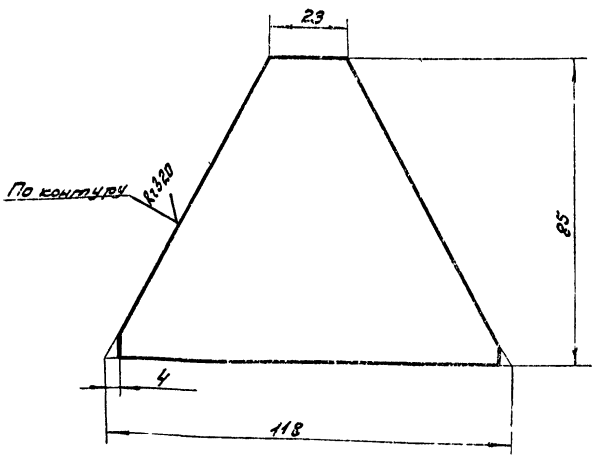

h14.

Изм.	Лист	№ докум.	Подп.	Дата	ЧИ.436.02.03.001	Лит.	Масса	Масшт.
разраб.		Заруцкая			Распорка	И	0,45	1:1
пров.		Пендерев				Лист	Листов: 1	
Н.контр.		Потутков			Лист 610 ГОСТ 19903-74 / В СТ3СП ГОСТ 14637-79	Мосводоканалниипроект Отдел № 5		

Инв. № подл. | Подп. и дата | Взам. инв. № | Инв. № дубл. | Подп. и дата

копировал: [illegible] 18601-06 54

формат 11

ЧИ.436.02.03.002

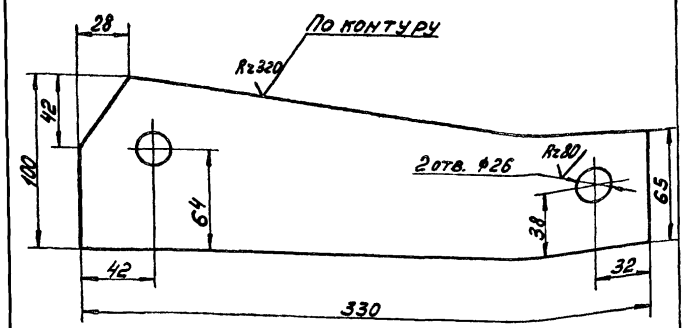

H14; h14; $\pm\frac{IT14}{2}$.

Изм.	Лист	№ докум.	Подп.	Дата	ЧИ.436.02.03.002			
Разраб.		Зарецкая			Ребро	Лит.	Масса	Масштаб
Пров.		Пендерев				И	3,3	1:2
Н.контр.		Потутков			Лист Б16 ГОСТ 19903-74 Вст.3сп. ГОСТ 14637-79	Лист	Листов 1	
						Мосводоканалниипроект Отдел №5		

Формат А1

ЧИ.436.02.03.003

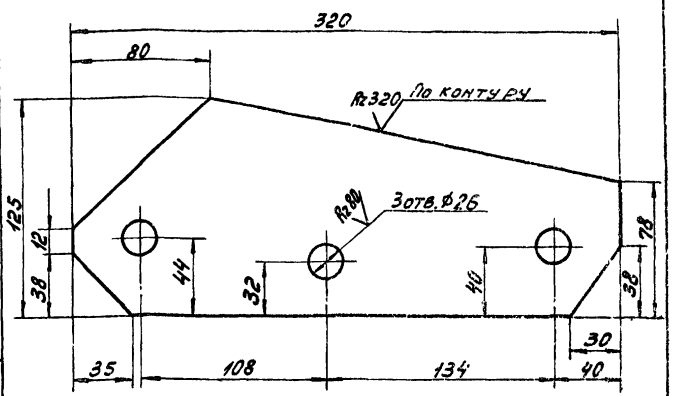

H14; h14; $\pm\frac{IT14}{2}$.

Изм.	Лист	№ докум.	Подп.	Дата	ЧИ.436.02.03.003			
Разраб.		Зарецкая			Ребро боковое	Лит.	Масса	Масштаб
Пров.		Пендерев				И	3,6	1:2
Н.контр.		Потутков			Лист Б16 ГОСТ 19903-74 Вст.3сп. ГОСТ 14637-79	Лист	Листов 1	
						Мосводоканалниипроект Отдел №5		

Инв.№подл. | Подп. и дата | Взам.инв.№ | Инв.№дубл. | Подп. и дата

Формат А1

ЧИ.436.02.04.000СБ

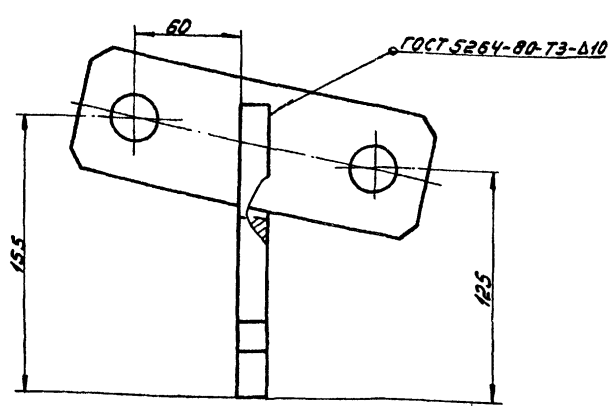

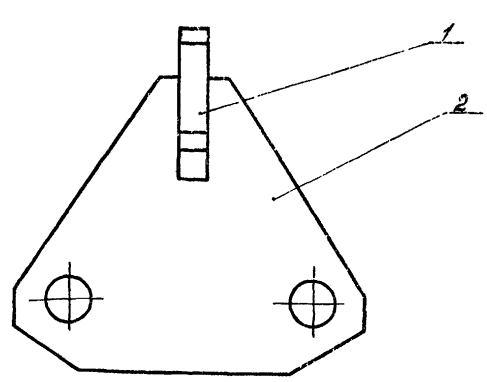

h14; $\pm\frac{IT14}{2}$.

Изм.	Лист	№ докум.	Подп.	Дата	ЧИ.436.02.04.000СБ			
Разраб.		Зарецкая			Узел крепления	Лит.	Масса	Масштаб
Пров.		Пендерев			Сборочный чертеж	И	40	1:2
Рук.		Пендерев				Лист	Листов 1	
Н.контр.		Потутков				Мосводоканалниипроект Отдел №5		

Копировал: [illegible] 18601-03 35 Формат А2

Форма	Зона	Поз.	Обозначение	Наименование	Кол.	Прим.
				Документация		
12			4И.436.02.04.000СБ	Сборочный чертеж		
				Детали		
11		1	4И.436.02.04.001	Ребро	1	
11		2	4И.436.02.04.002	Ребро	1	

Изм.	Лист	№ докум.	Подп.	Дата
Разраб.		Заруцкая		
Пров.		Пендерев		
Рук.		Пендерев		
Н.конт.		Потутков		

4И.436.02.04.000

Узел крепления

Лит.	Лист	Листов
И		1

Мосводоканалниипроект Отдел N5

формат 11

4И.436.02.04.001

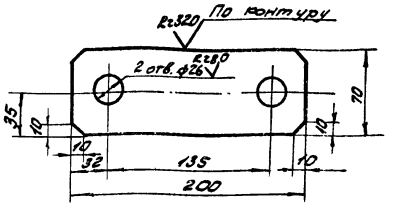

Rz320 По контуру

2 отв. ф26 Rz80

35 10 10 32 135 10 200 10 70

H14; h14; ± IT14/2.

Изм.	Лист	№ докум.	Подп.	Дата
Разраб.		Заруцкая		
Пров.		Пендерев		
Н.конт.		Потутков		

4И.436.02.04.001

Ребро

Лит.	Масса	Масшт.
И	1.6	1:2,5

Лист | Листов: 1

Лист Б16 ГОСТ 19903-74 / Вст3 СП ГОСТ 14687-79

Мосводоканалниипроект Отдел N5

формат 11

4И.436.02.04.002

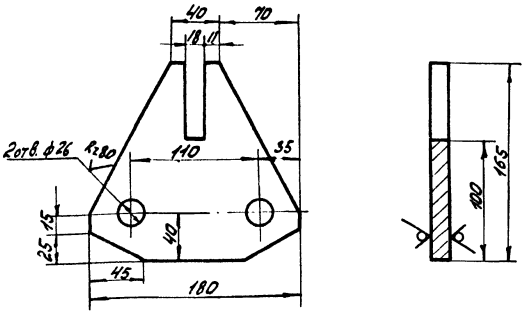

Rz320

40 70 18 11 2 отв. ф26 Rz80 110 35 15 25 40 45 180 165 100

H14; h14; ± IT14/2.

Изм.	Лист	№ докум.	Подп.	Дата
Разраб.		Заруцкая		
Пров.		Пендерев		
Н.конт.		Потутков		

4И.436.02.04.002

Ребро

Лит.	Масса	Масшт.
И	2,2	1:2,5

Лист | Листов: 1

Лист Б16 ГОСТ 19903-74 / Вст3 СП ГОСТ 14687-79

Мосводоканалниипроект Отдел N5

формат 11

Форма	Зона	Обозначение	Наименование	Кол.	Прим.
			Документация		
12		4И.436.02.05.000СБ	Сборочный чертеж		
			Переменные данные для исполнений		
			4И.436.02.05.000		
			Детали		
Б4	1	4И.436.02.05.001	Лист		
			Лист Б3 ГОСТ 19903-74 / Вст3 СП ГОСТ 16523-70		
			97×1865	1	4,2 кг
Б4	2	4И.436.02.05.002	Ребро		
			Уголок Б-50×50×4 ГОСТ 8509-72 / Вст3 СП ГОСТ 535-79		
			L = 1865	1	5,6 кг
Б4	3	4И.436.02.05.003	Труба		
			Труба 40×4 ГОСТ 3262-75		
			L = 120	1	0,4 кг

Изм.	Лист	№ докум.	Подп.	Дата
Разраб.		Заруцкая		
Пров.		Пендерев		
Рук.		Пендерев		
Н.конт.		Потутков		

4И.436.02.05.000

Скребок

Лит.	Лист	Листов
И	1	3

Мосводоканалниипроект Отдел N5

Копировал: [illegible] 18601-06 56

формат 11

Формат	Зона	Поз.	Обозначение	Наименование	Кол.	Примечание
				4И.436.02.05.000-01		
				Детали		
Б4		1	4И.436.02.05.001-01	Лист		
				Лист Б-3 ГОСТ 19903-74 Вст.3сп ГОСТ 16523-70		
				87×1650 h14	1	3,3 кг
Б4		2	4И.436.02.05.002-01	Ребро		
				Уголок Б-50×50×4 ГОСТ 8509-72 Вст.3сп ГОСТ 535-79		
				L=1650 h14	1	5,0 кг
Б4		3	4И.436.02.05.003-01	Труба		
				Труба 40×4 ГОСТ 3262-75		
				L=100 h14	1	0,33 кг
				4И.436.02.05.000-02		
				Детали		
Б4		1	4И.436.02.05.001-02	Лист		
				Лист Б-3 ГОСТ 19903-74 Вст.3сп ГОСТ 16523-70		
				87×1490 h14	1	3,0 кг

Изм. Лист № докум. Подп. Дата — 4И.436.02.05.000 — Лист 2

Формат А1

Формат	Зона	Поз.	Обозначение	Наименование	Кол.	Примечание
Б4		2	4И.436.02.05.002-02	Ребро		
				Уголок Б-50×50×4 ГОСТ 8509-72 Вст.3сп ГОСТ 535-79		
				L=1490 h14	1	0,45 кг
Б4		3	4И.436.02.05.003-02	Труба		
				Труба 40×4 ГОСТ 3262-75		
				L=100 h14	1	0,33 кг
				4И.436.02.05.000-03		
				Детали		
Б4		1	4И.436.02.05.001-03	Лист		
				Лист Б-3 ГОСТ 19903-74 Вст.3сп ГОСТ 16523-70		
				87×1360 h14	1	2,6 кг
Б4		2	4И.436.02.05.002-03	Ребро		
				Уголок Б-50×50×4 ГОСТ 8509-72 Вст.3сп ГОСТ 535-79		
				L=1360 h14	1	5,3 кг
Б4		3	4И.436.02.05.003-03	Труба		
				Труба 40×4 ГОСТ 3262-75		
				L=100 h14	1	0,33 кг

Инв.№ подл. | Подп. и дата | Взам.инв.№ | Инв.№ дубл. | Подп. и дата

Изм. Лист № докум. Подп. Дата — 4И.436.02.05.000 — Лист 3

Формат А1

4И.436.02.05.000СБ

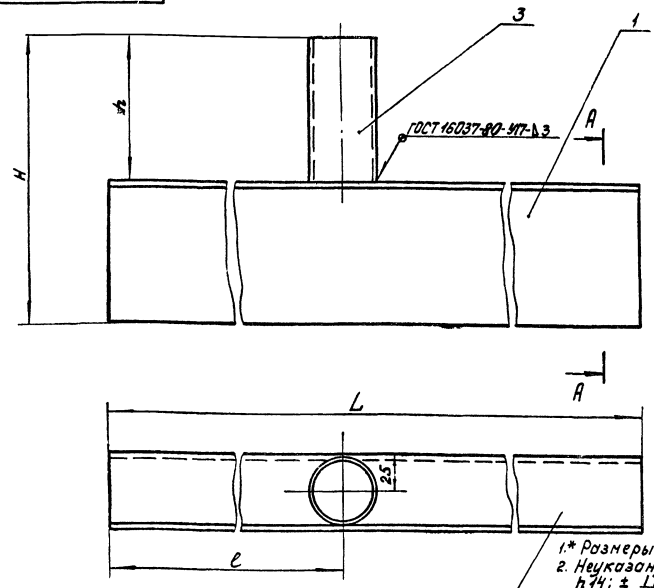

Обозначение	Размеры L	l	H	h	Масса кг
4И.436.02.05.000	1865	770	220	120	10,5
4И.436.02.05.000-01	1650	820	190	100	8,9
4И.436.02.05.000-02	1490	775	190	100	8,0
4И.436.02.05.000-03	1360	705	190	100	7,4

1.* Размеры для справок.
2. Неуказанные предельные отклонения размеров: h14; ± IT14/2 и для деталей без чертежа.
3. Шероховатость обрабатываемых поверхностей деталей без чертежа R_z 320.

Изм.	Лист	№ докум.	Подп.	Дата
Разраб.		Зарецкая		
Пров.		Пенчерев		
Рук.		Пенчерев		
Н.контр.		Потупков		

4И.436.02.05.000СБ

Скребок

Сборочный чертеж

Лит.	Масса	Масштаб
И	8,4 кг 13 бл.	—

Лист | Листов 1

Мособлкоммунпроект

Отдел 115

Копировал: Ильин — 16661-05 — Формат А2

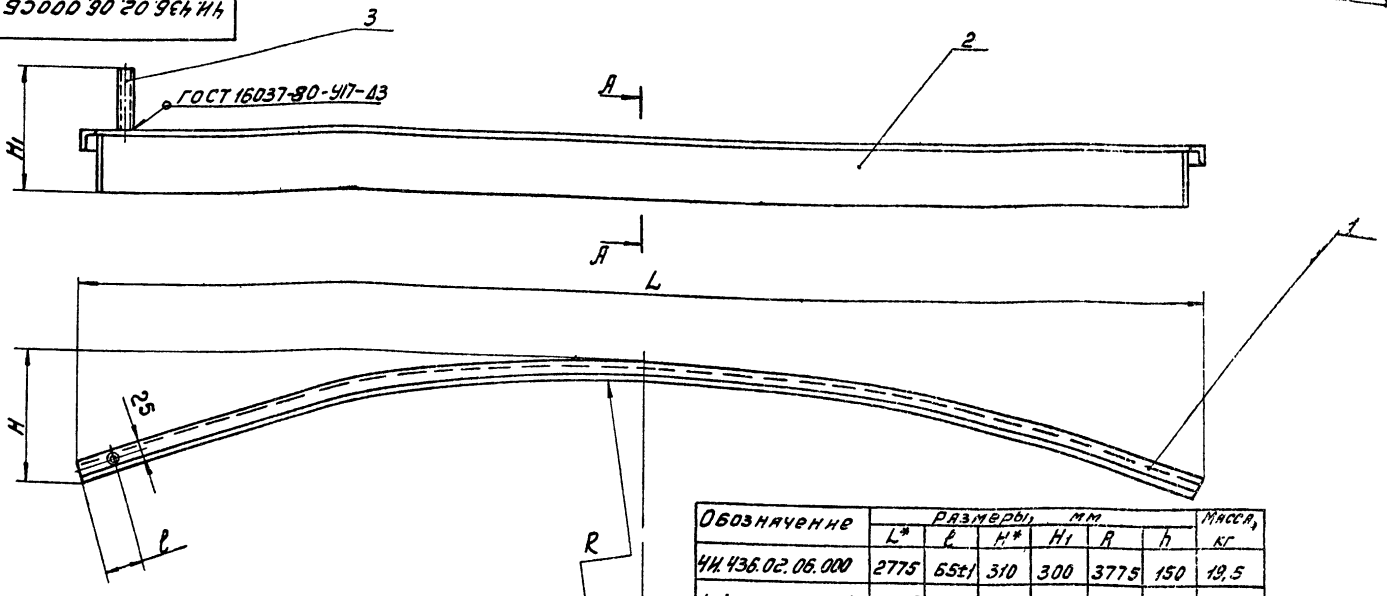

А – А
М 1:1

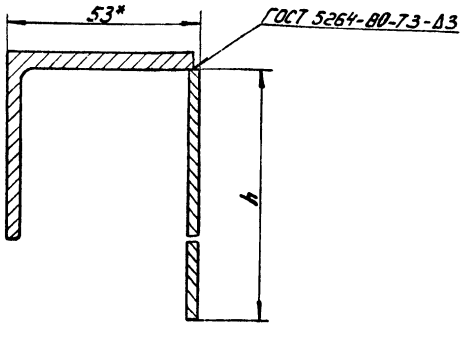

Обозначение	Размеры, мм						Масса, кг
	L*	l	H*	H1	R	h	
ЧИ.436.02.06.000	2775	65±1	310	300	3775	150	19,5
ЧИ.436.02.06.000–01	2515	290±1	200	240	5250	120	15,0
ЧИ.436.02.06.000–02	2235	440±1	145	230	6570	110	13,6
ЧИ.436.02.06.000–03	2066	610±1	120	220	7765	100	12,1

1. H14; h14; ± IT14/2 и для деталей без чертежа.
2. Лист поз 2 гнуть по ребру поз.1.
3. Размеры для справок.

ЧИ.436.02.06.000 СБ

Изм.	Лист	№ докум.	Подп.	Дата
Разраб.		Зарецкая		
Пров.		Пендерев		
Рук.		Пендерев		
Н.контр.		Потутков		

Скребок
Сборочный чертеж

Лит.	Масса	Масштаб
И	См. табл.	—
Лист	Листов 1	

Мосводоканалнипроект
Отдел №5

Формат А3

Формат	Зона	Поз.	Обозначение	Наименование	Кол.	Примеч.
				Документация		
А2			ЧИ.436.02.06.000СБ	Сборочный чертеж		
			Переменные данные	для исполнений.		
				ЧИ.436.02.06.000		
				Детали.		
А2		1	ЧИ.436.02.06.001	Ребро	1	
А4		2	ЧИ.436.02.06.002	Лист		
				Лист Б-3 ГОСТ 19903-74 Ст3сп ГОСТ 16523-70		
				150×2800h14	1	9,4 кг
А4		3	ЧИ.436.02.06.003	Труба		
				Труба 40×4 ГОСТ 3262-75		
				L=146h14	1	0,5 кг
				ЧИ.436.02.06.000-01		
				Детали.		

Изм.	Лист	№ докум.	Подп.	Дата
Разраб.		Зарецкая		
Пров.		Пендерев		
Рук.		Пендерев		
Н.контр.		Потутков		

ЧИ.436.02.06.000

Скребок

Лит.	Лист	Листов
И	1	3

Мосводоканалнипроект
Отдел №5

Копировал:

Формат А1

Формат	Зона	Поз.	Обозначение	Наименование	Кол.	Примеч.
А2		1	ЧИ.436.02.06.001-01	Ребро	1	
А4		2	ЧИ.436.02.06.002-01	Лист		
				Лист Б-3 ГОСТ 19903-74 Ст3сп ГОСТ 16523-70		
				120×2510h14	1	7,0 кг
А4		3	ЧИ.436.02.06.003-01	Труба		
				Труба 40×4 ГОСТ 3262-75		
				L=115h14	1	0,4 кг
				ЧИ.436.02.06.000-02		
				Детали.		
А2		1	ЧИ.436.02.06.001-02	Ребро	1	
А4		2	ЧИ.436.02.06.002-02	Лист		
				Лист Б-3 ГОСТ 19903-74 Ст3сп ГОСТ 16523-70		
				110×2225h14	1	4,7 кг
А4		3	ЧИ.436.02.06.003-02	Труба		
				Труба 40×4 ГОСТ 3262-75		
				L=116h14	1	0,4 кг

Инв. № подл. | Подп. и дата | Взам. инв. № | Инв. № дубл. | Подп. и дата

Изм.	Лист	№ докум.	Подп.	Дата

ЧИ.436.02.06.000

Лист 2

Копировал:

18901-06 58

Формат А1

Формат	Поз.	Обозначение	Наименование	Кол.	Примеч.
			4И.436.02.06.000-03		
			Детали.		
12	1	4И.436.02.06.001-03	Ребро	1	
БЧ	2	4И.436.02.06.002-03	Лист 100×2060	1	4,7кг
			Лист Б-3 ГОСТ 19903-74 / Ст.3сп ГОСТ 16523-70		
БЧ	3	4И.436.02.06.003-03	Труба		
			Труба 40×4 ГОСТ 3262-75		
			L=1061h14	1	0,4кг

Изм.	Лист	№ докум.	Подп.	Дата	4И.436.02.06.000	Лист 3

Формат А4

4И.436.00.00.007

Rz160 ▽(√)

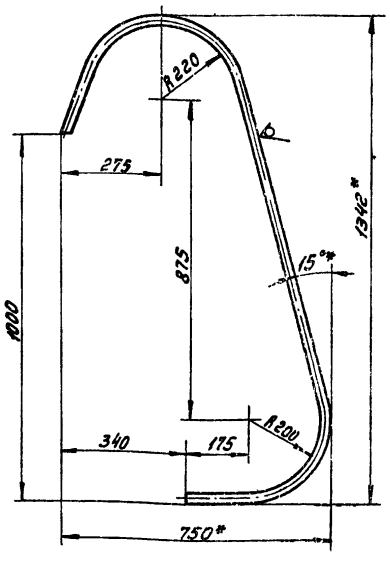

1. H14; h14; ±IT14/2.
2. Развернутая длина ~2300мм.
3* Размеры для справок.

Изм.	Лист	№ докум.	Подп.	Дата
Разраб.		Ковалев		
Пров.		Самохина		
Н.контр.		Кулагина		

4И.436.00.00.007

Поручень

Лит.	Масса	Масштаб
И	5,5	1:10

Лист 1 Листов 1

Труба 25×2 ГОСТ 3262-75

Мосводоканалниипроект Отдел №5

Копировал: Формат А1

4И.436.02.06.001

▽(√)

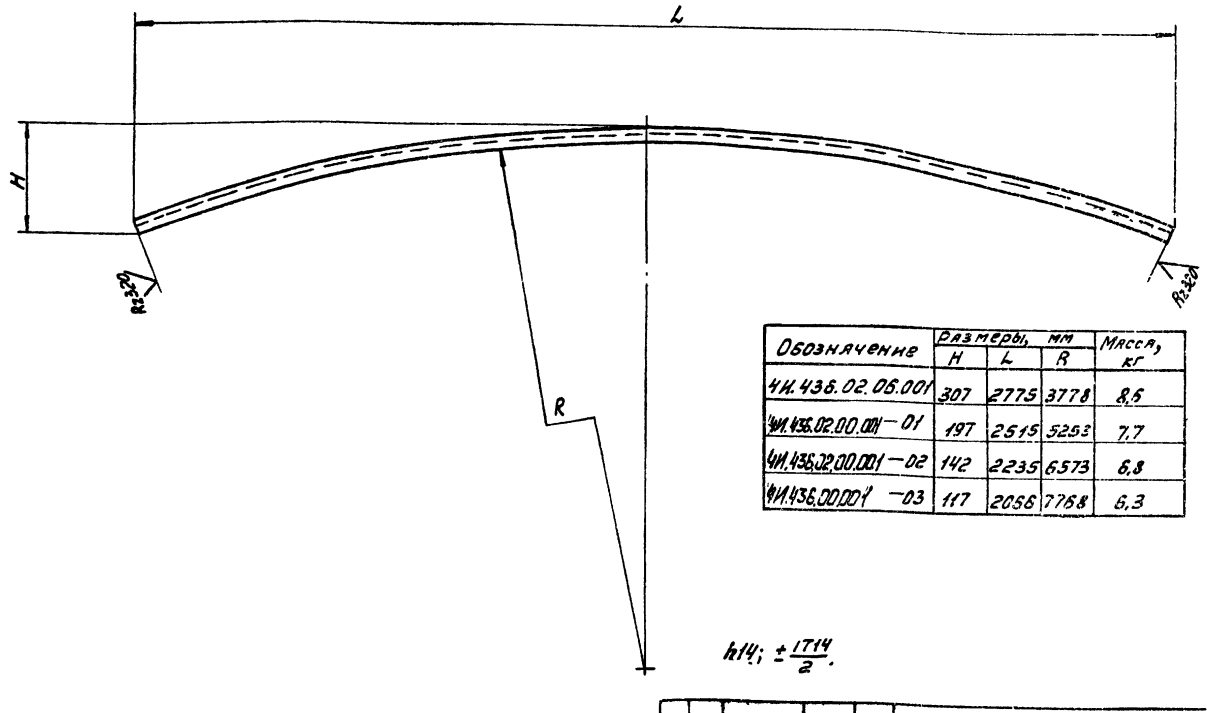

Обозначение	Размеры, мм H	L	R	Масса, кг
4И.436.02.06.001	307	2775	3778	8,5
4И.436.02.00.001-01	197	2515	5253	7,7
4И.436.02.00.001-02	142	2235	6573	6,8
4И.436.00.001-03	117	2056	7768	6,3

Изм.	Лист	№ докум.	Подп.	Дата
Разраб.		Зарубкая		
Пров.		Пендерев		
Н.контр.		Кулагина		

4И.436.02.06.001

Ребро

Лит.	Масса	Масштаб
И	См. табл.	—

Лист 1 Листов 1

Уголок Б-50×50×4 ГОСТ 8509-72 / Ст.3сп ГОСТ 535-79

Мосводоканалниипроект Отдел №5

Копировал: Формат А2

4И.436.03.00.000СБ

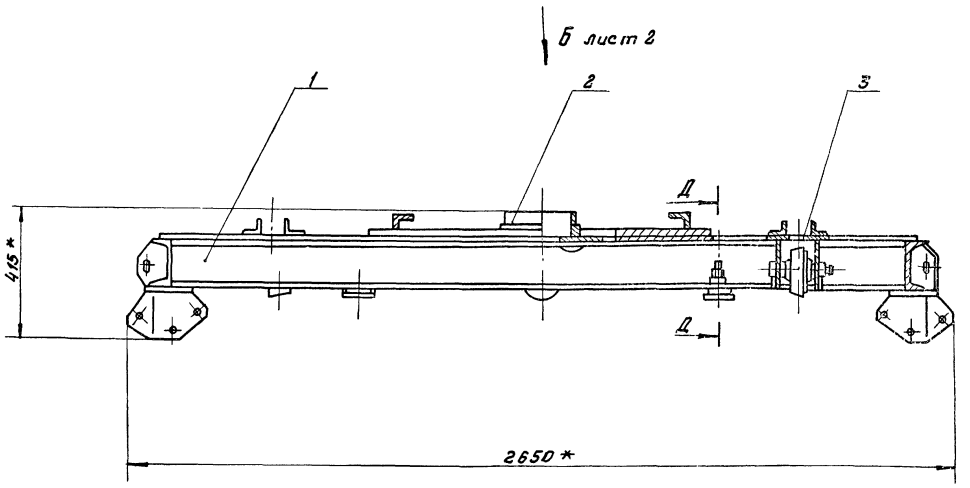

Г-Г
М1:2
Повернуто лист 2

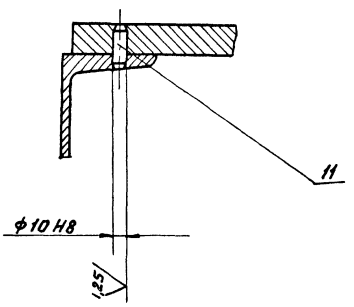

Д-Д
М1:2

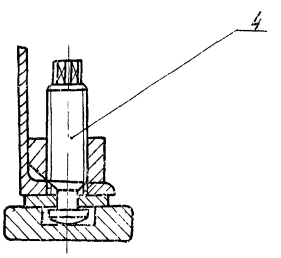

1. Угольники поз. 6 приварить при монтаже илоскреба после установки моста.
2. Для регулировки положения катковых опор поз. 3, предусмотрены комплекты прокладок поз. 5. В каждом комплекте по 5 прокладок. Необходимое количество их определить при монтаже по месту.
3.* Размеры для справок.

Е-Е
М1:2
Повернуто лист 2

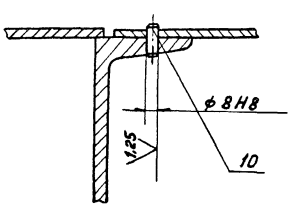

					4И.436.03.00.000СБ			
Изм	Лист	№ докум.	Подп.	Дата	Платформа. Сборочный чертеж.	Лит.	Масса	Масшт.
Разраб.		Заручная				И	740,0	1:10
Пров		Пендерев				Лист 1	Листов 2	
Рук.		Пендерев				Мосводоканалниипроект Отдел №5		
Н.контр		Потутков						

Копировал: Ф. 18601-06 60 Формат 22

ЧИ.436.03.00.000СБ

Вид Б лист 1

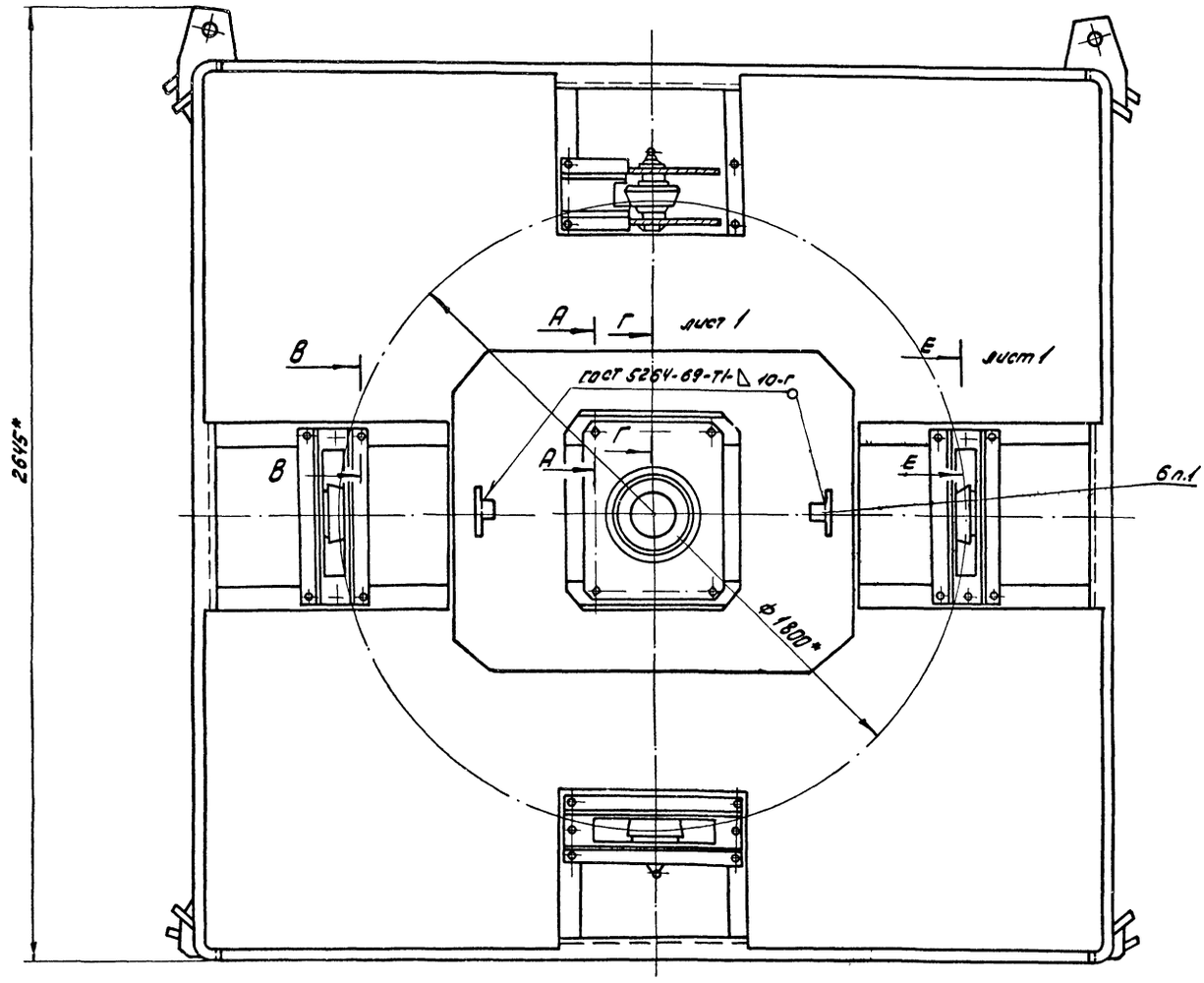

В – В Повернуто
М1:2

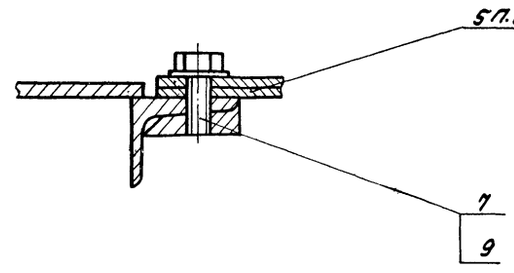

А–А Повернуто
М 1:2

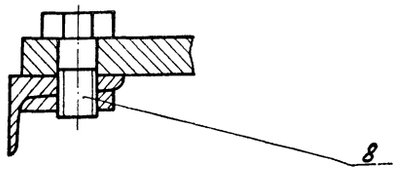

					ЧИ.436.03.00.000СБ			
Изм.	Лист	№ докум.	Подп.	Дата	Платформа. Сборочный чертеж.	Лит.	Масса	Масшт.
Разраб.		Зарицкая				И	—	1:10
Пров.		Пендерев				Лист 2	Листов:	
Рук.		Пендерев						
Н.конт.		Потутков				Мосводоканалниипроект Отдел № 5		

Формат	Зона	Поз.	Обозначение	Наименование	Кол.	Примеч.
				Документация.		
22			4И.436.03.00.000СБ	Сборочный чертеж		
				Сборочные единицы.		
11		1	4И.436.03.01.000	Металлоконструкция платформы	1	
11		2	4И.436.03.02.000	Стакан	1	
11		3	4И.436.03.03.000	Опора катковая	4	
11		4	4И.436.03.04.000	Домкрат	4	
				Детали.		
11		5	4И.436.03.00.001	Прокладка	8	п.2
11		6	4И.436.03.00.002	Угольник	2	п.1
				Стандартные изделия.		
		7		Болт М16×35.58.096		
				ГОСТ 7798-70	16	
		8		Болт М20×40.58.096		
				ГОСТ 7798-70	4	

Изм.	Лист	№ докум.	Подп.	Дата
Разраб.		Заручкая		
Пров.		Пендерев		
Рук.		Пендерев		
Н.контр.		Потутков		

4И.436.03.00.000

Платформа

Лит	Лист	Листов
И	1	2

Мосводоканалниипроект
Отдел №5

Формат 11

Формат	Зона	Поз.	Обозначение	Наименование	Кол.	Примеч.
		9		Шайба 16.02.096		
				ГОСТ 11371-78	16	
		10		Штифт 8 т 6×20		
				ГОСТ 3128-70	8	
		11		Штифт 10 т 6×28		
				ГОСТ 3128-70	2	

Инв. № подл. | Подп. и дата | Взам. инв. № | Инв. № дубл. | Подп. и дата

Изм.	Лист	№ докум.	Подп.	Дата

4И.436.03.00.000

Лист 2

Формат 11

Формат	Зона	Поз.	Обозначение	Наименование	Кол.	Примеч.
				Документация.		
22			4И.436.03.01.000СБ	Сборочный чертеж		
				Сборочные единицы.		
11		1	4И.436.03.01.100	Ребро	1	
11		2	4И.436.03.01.100-01	Ребро	1	
				Детали.		
11		3	4И.436.03.01.001	Косынка	2	
11		4	4И.436.03.01.002	Швеллер	2	
11		5	4И.436.03.01.003	Ребро	4	
11		6	4И.436.03.01.004	Накладка	1	
12		7	4И.436.03.01.005	Лист	2	
11		8	4И.436.03.01.006	Ребро	4	
11		9	4И.436.03.01.007	Бобышка	20	
12		10	4И.436.03.01.008	Ребро	2	
12		11	4И.436.03.01.008-01	Ребро	2	
11		12	4И.436.03.01.009	Бобышка	4	

Изм.	Лист	№ докум.	Подп.	Дата
Разраб.		Заручкая		
Пров.		Пендерев		
Рук.		Пендерев		
Н.контр.		Потутков		

4И.436.03.01.000

Металлоконструкция платформы

Лит	Лист	Листов
И	1	2

Мосводоканалниипроект
Отдел №5

Формат 11

Формат	Зона	Поз.	Обозначение	Наименование	Кол.	Примеч.
ВУ		13	4И.436.03.01.011	Швеллер		
				Швеллер 16 ГОСТ 8240-72 Вст.3сп ГОСТ 535-79		
				L = 917 h14	4	13.0кг
БМ		14	4И.436.03.01.012	Швеллер		
				Швеллер 16 ГОСТ 8240-72 Вст.3сп ГОСТ 535-79		
				L = 2364 h14	4	33.6кг

Инв. № подл. | Подп. и дата | Взам. инв. № | Инв. № дубл. | Подп. и дата

Изм.	Лист	№ докум.	Подп.	Дата

4И.436.03.01.000

Лист 2

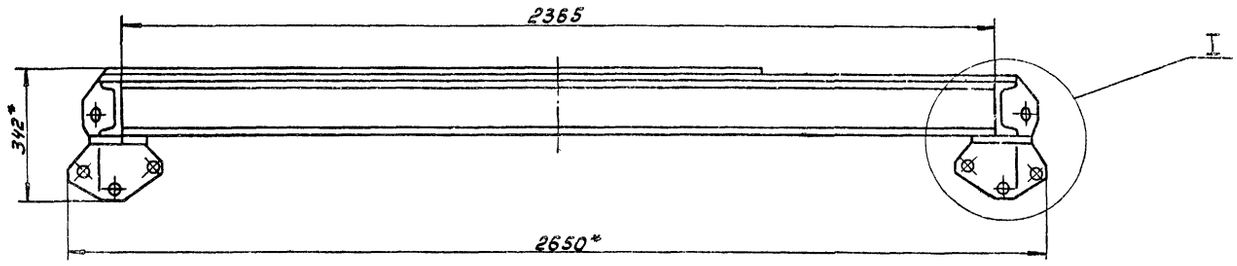

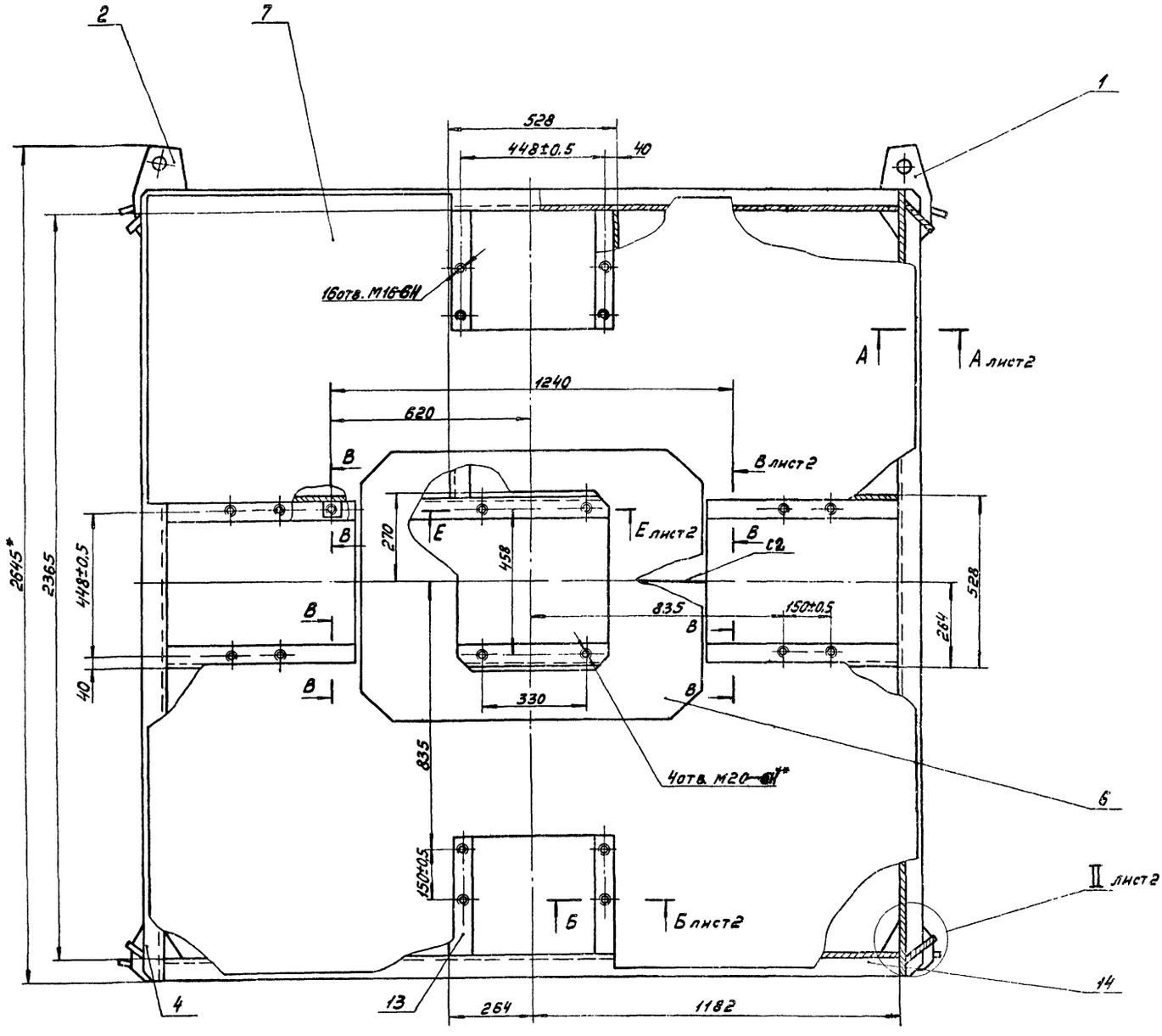

1. Неуказанные предельные отклонения размеров: H14; h14; $\pm\frac{IT14}{2}$.
2. Сварку производить по контуру прилегания деталей по ГОСТ 5264-80-Т1-А10, кроме мест обозначенных особо.
3. ** Размечать по соответствующей сборке.
4. * Размеры для справок.

					4И.436.03.01.000СБ		
Изм.	Лист	№ докум.	Подп.	Дата	Металлоконструкция платформы	Лит.	Масса	Масштаб
Разраб.		Зарецкая						
Пров.		Пендерев			Сборочный чертеж	И	576,0	1:10
Рук.		Пендерев				Лист 1	Листов 2	
Н.контр.		Потуткав				Росводоканалнаипроект Отдел №5		

А-А лист 1
М1:5

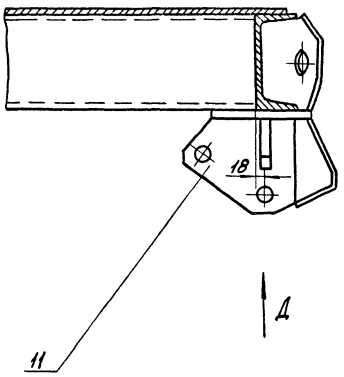

Б-Б лист 1
М1:5

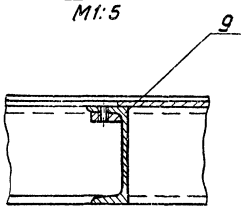

В-В Повернуто, лист 1
М1:5

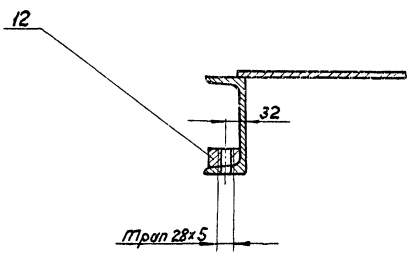

Вид Г
М1:5

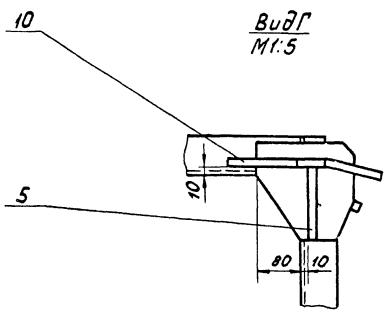

Е-Е лист 1
М1:5

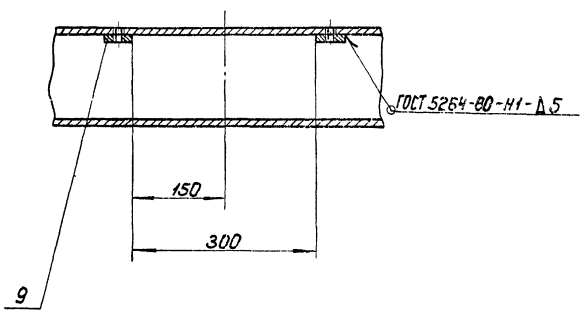

Вид Д
М1:5

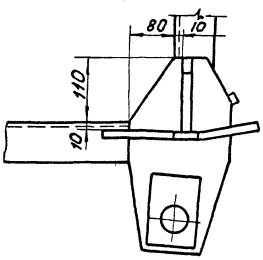

II лист 1
М1:5

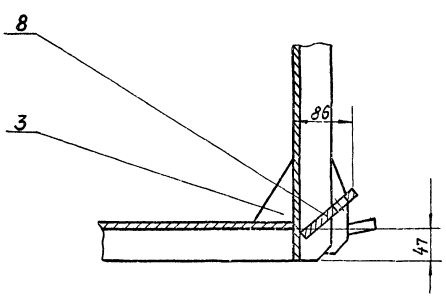

I лист 1
М1:5

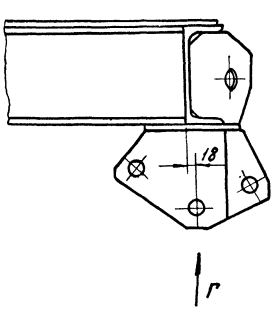

					4И.436.03.01.000СБ		
Изм.	Лист	№ докум.	Подп.	Дата			
Разраб.		Зарецкая			Металлоконструкция платформы	Лит.	Масса	Масштаб
Пров.		Пендерев				И	—	—
Рук.		Пендерев			Сборочный чертеж	Лист 2	Листов	
Н.контр.		Потутков				Мособлводоканалнипроект Отдел №5		

Копировал: [illegible] 18601-06 Е4 Формат А2

ИИ.436.03.01.100СБ

ИИ.436.03.01.100СБ- изображено

ИИ.436.03.01.100СБ-01- зеркальное отражение

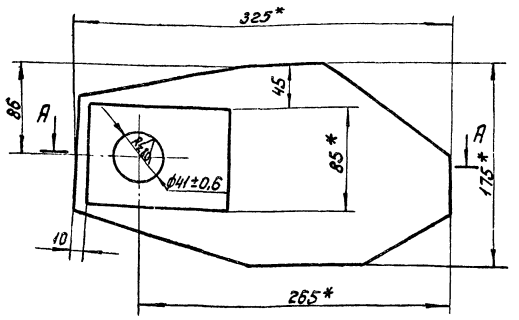

А-А Повернуто

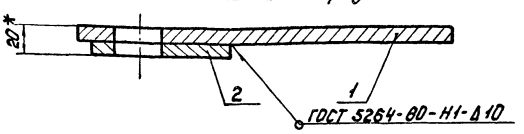

1. Неуказанные предельные отклонения размеров: $h14; \pm \frac{IT14}{2}$ и для детали без чертежа.
2. * Размеры для справок.

Изм.	Кол.	№ докум.	Подп.	Дата
Разраб.		Зарицкая		
Пров.		Пендерев		
Рук.		Пендерев		
Н.контр.		Потутков		

ИИ.436.03.01.100СБ

Ребро

Сборочный чертеж

Лит.	Масса	Масштаб
И	4,3	1:2,5
Лист	Листов: 1	

Мосводоканалниипроект Отдел №5

Формат 11

Формат	Зона	Поз.	Обозначение	Наименование	Кол.	Примеч.
				Документация		
11			ИИ.436.03.01.100СБ	Сборочный чертеж		
				Детали		
11		1	ИИ.436.03.01.101	Косынка	1	
64		2	ИИ.436.03.01.102	Накладка		
				Лист Б10 ГОСТ 19903-74 Вст.3сп ГОСТ 14637-69		
				120×85	1	0,78кг

Инв.№ подл. | Подп. и дата | Взам.инв.№ | Инв.№ дубл. | Подп. и дата

Изм.	Лист	№ докум.	Подп.	Дата
Разраб.		Зарицкая		
Пров.		Пендерев		
Рук.		Пендерев		
Н.контр.		Потутков		

ИИ.436.03.01.100

Ребро

Лит.	Лист	Листов
И		1

Мосводоканалниипроект Отдел №5

Формат 11

ИИ.436.03.01.101

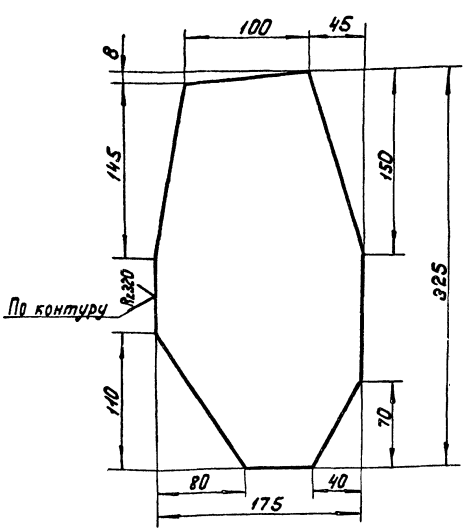

$h14; \pm \frac{IT14}{2}$.

Изм.	Лист	№ докум.	Подп.	Дата
Разраб.		Зарицкая		
Пров.		Пендерев		
Н.контр.		Потутков		

ИИ.436.03.01.101

Косынка

Лит.	Масса	Масштаб
И	3,5	1:2,5
Лист	Листов 1	

Лист Б10 ГОСТ 19903-74 Вст.3сп ГОСТ 14637-79

Мосводоканалниипроект Отдел №5

Формат 11

ИИ.436.03.01.001

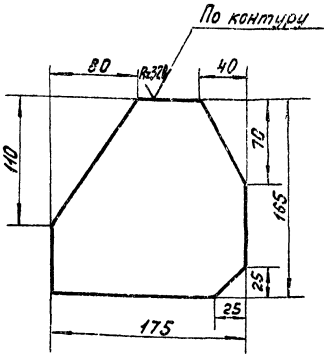

$h14; \pm \frac{IT14}{2}$.

Изм.	Лист	№ докум.	Подп.	Дата
Разраб.		Зарицкая		
Пров.		Пендерев		
Н.контр.		Потутков		

ИИ.436.03.01.001

Косынка

Лит.	Масса	Масштаб
И	1,8	1:2
Лист	Листов 1	

Лист Б10 ГОСТ 19903-74 Вст.3сп ГОСТ 14637-79

Мосводоканалниипроект Отдел №5

Копировал: [illegible] 18601-06 65 Формат 11

4И.436.03.01.002

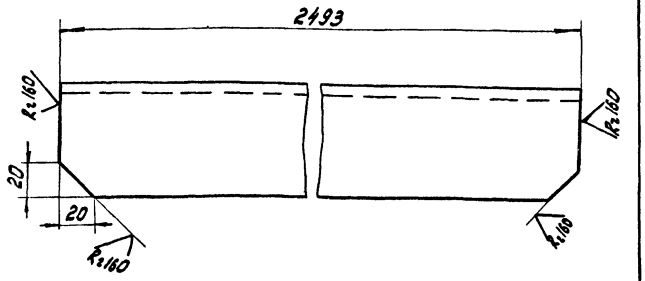

h 14.

Изм.	Лист	№ докум.	Подп.	Дата	4И.436.03.01.002		
Разраб.	Заруцкая				Швеллер	Лит. И	Масса 37,6	Масштаб 1:2
Пров.	Пендерев					Лист	Листов: 1
Н.контр.	Потутков				Швеллер 16 ГОСТ 8240-72 / Вст 3 сп ГОСТ 535-79	Мосводоканал НИИпроект Отдел N 5	

формат 11

4И.436.03.01.003

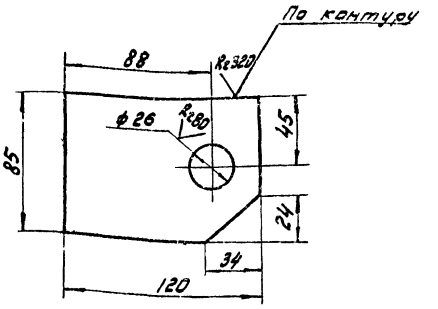

H14; h14; ± $\frac{IT14}{2}$.

Изм.	Лист	№ докум.	Подп.	Дата	4И.436.03.01.003		
Разраб.	Заруцкая				Ребро	Лит. И	Масса 1,1	Масштаб 1:2
Пров.	Пендерев					Лист	Листов: 1
Н.контр.	Потутков				Лист Б16 ГОСТ 19903-74 / Вст 3 сп ГОСТ 14637-79	Мосводоканал НИИпроект Отдел N 5	

формат 11

Инв. N подл. | Подп. и дата | Взам. инв. | Инв. N дубл. | Подп. и дата

4И.436.03.01.004

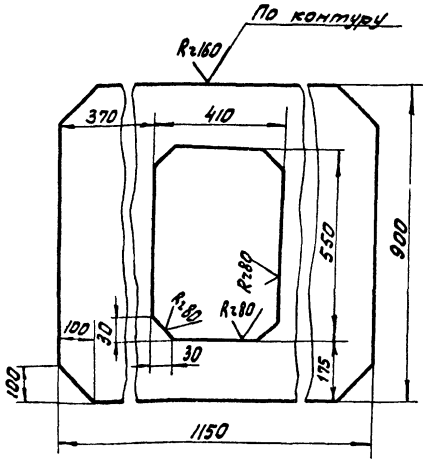

H14; h14; ± $\frac{IT14}{2}$.

Изм.	Лист	№ докум.	Подп.	Дата	4И.436.03.01.004		
Разраб.	Заруцкая				Накладка	Лит. И	Масса 34,0	Масштаб 1:10
Пров.	Пендерев					Лист	Листов: 1
Н.контр.	Потутков				Лист Б6 ГОСТ 19903-74 / Вст 3 сп ГОСТ 14637-79	Мосводоканал НИИпроект Отдел N 5	

формат 11

4И.436.03.01.006

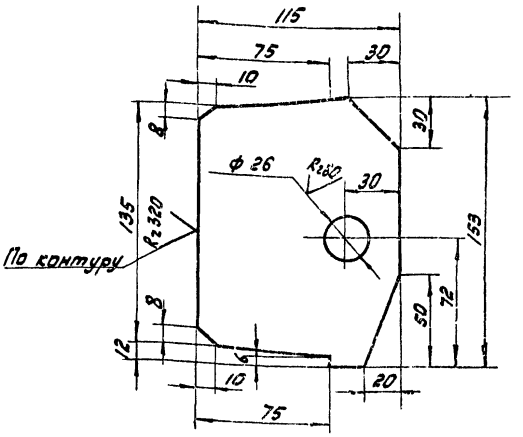

H14; h14; ± $\frac{IT14}{2}$

Изм.	Лист	№ докум.	Подп.	Дата	4И.436.03.01.006		
Разраб.	Заруцкая				Ребро	Лит. И	Масса 1,9	Масштаб 1:2
Пров.	Пендерев					Лист	Листов: 1
Н.контр.	Потутков				Лист Б16 ГОСТ 19903-74 / Вст 3 сп ГОСТ 14637-79	Мосводоканал НИИпроект Отдел N 5	

копировал: [illegible] 18601-06 66 формат 11

Инв. N подл. | Подп. и дата | Взам. инв. N | Инв. N дубл. | Подп. и дата

ЧИ.436.03.01.005

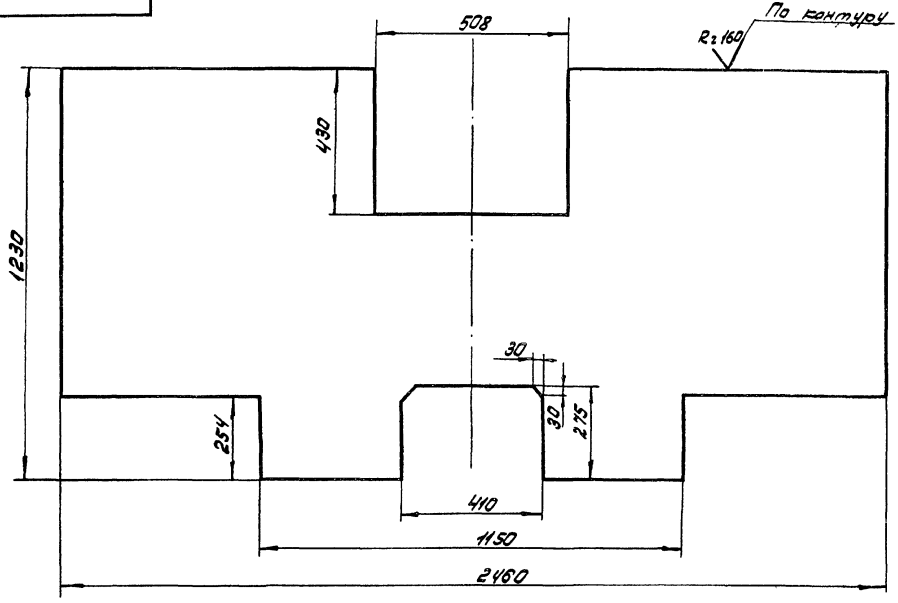

H14; h14; ± $\frac{IT14}{2}$.

					ЧИ.436.03.01.005			
Изм.	Лист	№ докум.	Подп.	Дата	Лист	Лит.	Масса	Масшт.
Разраб.		Зарицкая				И	1:6	1:10
пров.		Пендерев				Лист	Листов: 1	
Н.конт.		Потутков			Лист Б6 ГОСТ 19903-74 / ВСТ 3СП ГОСТ 14637-79	Мосводоканалниипроект Отдел N5		

Копировал: [illegible] Формат 12

ЧИ.436.03.01.008

R=80

ЧИ.436.03.01.008 — изображено

ЧИ.436.03.01.008-01 — зеркальное отражение

Развертка

М1:2,5

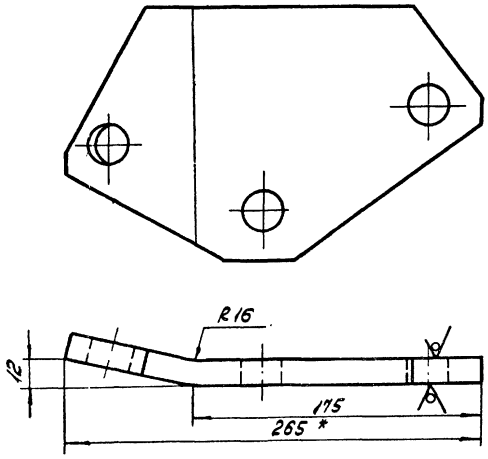

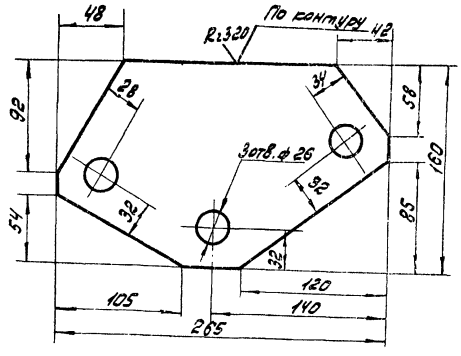

1. H14; h14; ± $\frac{IT14}{2}$

2. * Размер для справок.

					ЧИ.436.03.01.008			
Изм.	Лист	№ докум.	Подп.	Дата	Ребро	Лит.	Масса	Масшт.
Разраб.		Зарицкая				И	3,7	1:2
пров.		Пендерев				Лист	Листов: 1	
Н.конт.		Потутков			Лист Б16 ГОСТ 19903-74 / ВСТ 3СП ГОСТ 14637-79	Мосводоканалниипроект Отдел N5		

Копировал: [illegible] 18601-06 67 Формат 12

ЧИ.436.03.01.007

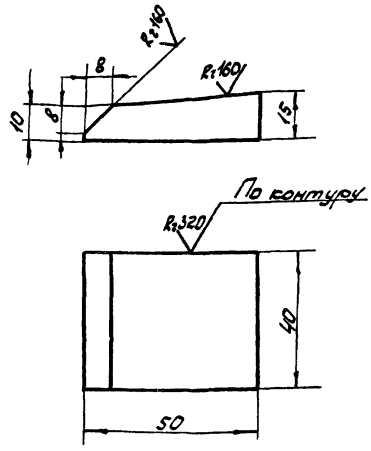

h 14; ± IT14/2.

				ЧИ.436.03.01.007			
Изм.	Лист	№ докум.	Подп.	Дата	Бобышка	Лит.	Масса	Масшт.
Разраб.		Зарецкая				И	0,14	1:1
Пров.		Пендерев				Лист	Листов: 1
Н.контр.		Потутков			Ст 3 ГОСТ 380-71	Мосводоканалниипроект Отдел №5	

Формат А1

ЧИ.436.03.01.009

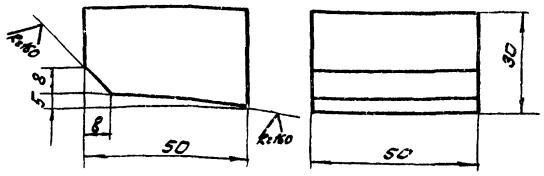

h 14; ± IT14/2

				ЧИ.436.03.01.009			
Изм.	Лист	№ докум.	Подп.	Дата	Бобышка	Лит.	Масса	Масшт.
Разраб.		Зарецкая				И	0,53	1:1
Пров.		Пендерев				Лист	Листов: 1
Н.контр.		Потутков			Ст 3 ГОСТ 380-71	Мосводоканалниипроект Отдел №5	

Формат А1

Формат	Зона	Поз.	Обозначение	Наименование	Кол.	Прим.
				Документация		
22			ЧИ.436.03.02.000СБ	Сборочный чертеж		
				Детали		
11		1	ЧИ.436.03.02.001	Обечайка	1	
11		2	ЧИ.436.03.02.002	Фланец	1	

				ЧИ.436.03.02.000			
Изм.	Лист	№ докум.	Подп.	Дата	Стакан	Лит.	Лист	Листов 1
Разраб.		Зарецкая				И		
Пров.		Пендерев				Мосводоканалниипроект Отдел №5	
Т.к.		Пендерев					
Н.контр.		Потутков					

Формат А1

ЧИ.436.03.02.001

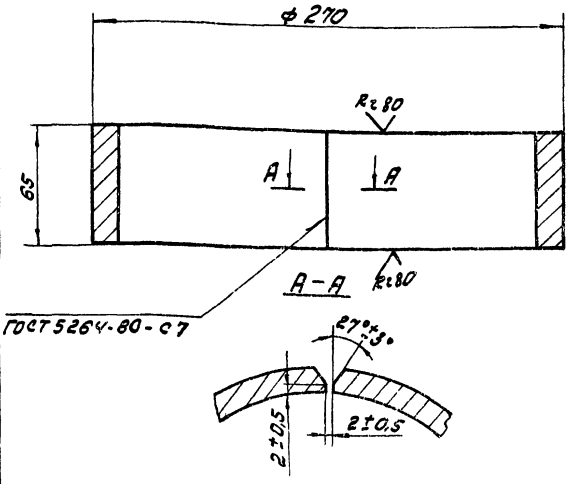

h 14.

				ЧИ.436.03.02.001			
Изм.	Лист	№ докум.	Подп.	Дата	Обечайка	Лит.	Масса	Масшт.
Разраб.		Зарецкая				И	5,5	1:2
Пров.		Пендерев				Лист	Листов: 1
Н.контр.		Потутков			Лист Б.16 ГОСТ 19903-74 Вст3сп ГОСТ 14637-79	Мосводоканалниипроект Отдел №5	

Копировал: [illegible]

Формат А1

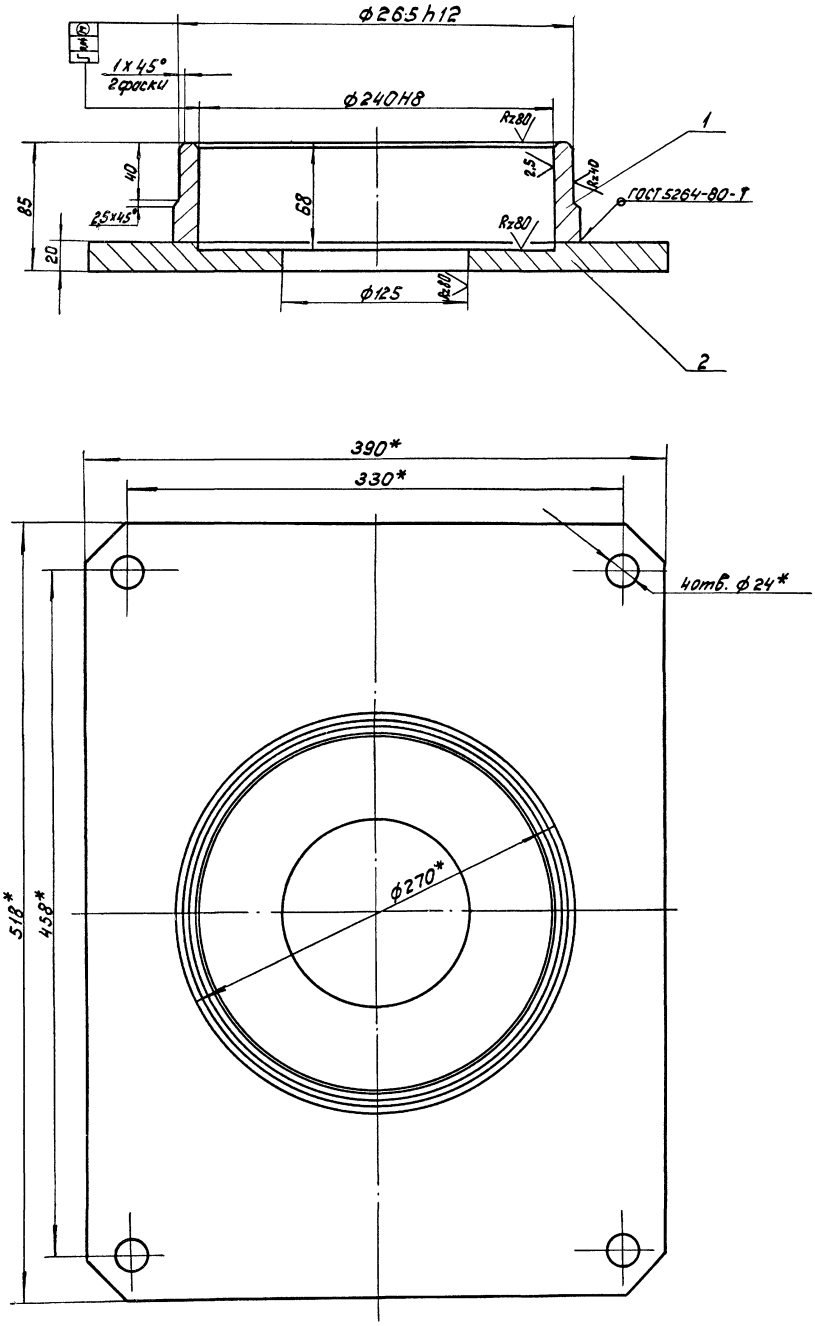

1. Неуказанные предельные отклонения размеров: H14; $\pm \frac{IT14}{2}$.
2. Размеры для справок.

					ЧИ.436.03.02.000 СБ			
Изм.	Лист	№ докум.	Подп.	Дата	Стакан	Лит.	Масса	Масштаб
Разраб.		Зарицкая				И	28.0	1:2
Пров.		Пендерев			Сборочный чертеж	Лист	Листов 1	
Рук.		Пендерев				Мосводоканалниипроект Отдел № 5		
Н.контр.		Погутков						

копировал: 18601-06 69 формат 22

ЧИ 436 03 02 002

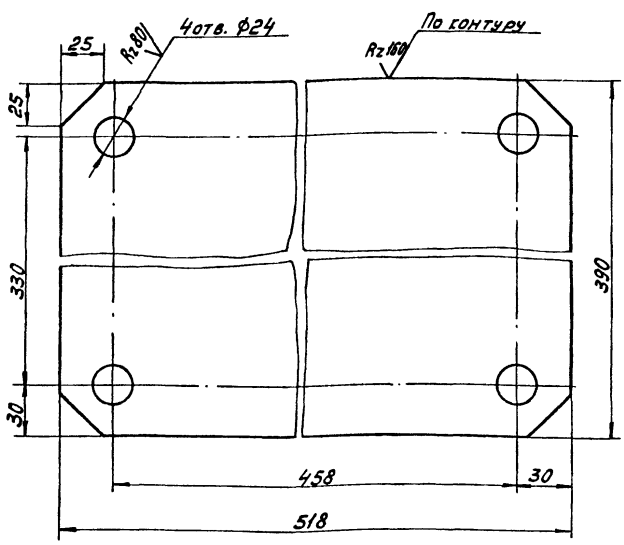

H14; h14; ± IT14/2.

Изм.	Лист	№ докум.	Подп.	Дата
Разраб.		Зарецкая		
Пров.		Пендерев		
Н.контр.		Потутков		

ЧИ.436.03.02.002

Фланец

Лит.	Масса	Масштаб
Ч	22,4	1:2
Лист	Листов 1	

Лист 620 ГОСТ 19903-74
Вст.3сп ГОСТ 14637-79

Мосводоканалниипроект
Отдел №5

Формат А1

Формат	Зона	Поз.	Обозначение	Наименование	Кол.	Примеч.
				Документация		
22			ЧИ.436.03.03.000	Сборочный чертеж		
				Сборочные единицы		
11		1	ЧИ.436.03.03.100	Обойма	1	
				Детали		
11		2	ЧИ.436.03.03.001	Ось	1	
11		3	ЧИ.436.03.03.002	Втулка распорная	1	
11		4	ЧИ.436.03.03.003	Прокладка	2	
12		5	ЧИ.436.03.03.004	Каток	1	
11		6	ЧИ.436.03.03.005	Ригель	2	
11		7	ЧИ.436.03.03.006	Кольцо регулировочное	5	п.1
11		8	ЧИ.436.03.03.007	Втулка	1	
				Стандартные изделия		
		9		Болт М10х100.58.096 ГОСТ 7798-70	6	

Инв.№ подл. | Подп. и дата | Взам. инв.№ | Инв.№ дубл. | Подп. и дата

Изм.	Лист	№ докум.	Подп.	Дата
Разраб.		Зарецкая		
Пров.		Пендерев		
Н.контр.		Потутков		

ЧИ.436.03.03.000

Опора катковая

Лит.	Лист	Листов
Ч	1	2

Мосводоканалниипроект
Отдел №5

Формат А1

Формат	Зона	Поз.	Обозначение	Наименование	Кол.	Примеч.
		10		Болт М12х20.58.096 ГОСТ 7798-70	4	
		11		Гайка М10.5.096 ГОСТ 5915-70	6	
		12		Кольцо СП76-59-6 ГОСТ 6308-71	2	
		13		Крышка 2-110х61.5 ГОСТ 11641-73	2	
		14		Масленка 2.2.45Ц6 ГОСТ 19853-74	1	
		15		Подшипник 3610 ГОСТ 5721-75	1	
		16		Шайба 10.65Г.096 ГОСТ 6402-70	6	

Инв.№ подл. | Подп. и дата | Взам. инв.№ | Инв.№ дубл. | Подп. и дата

Изм.	Лист	№ докум.	Подп.	Дата
Разраб.		Зарецкая		
Пров.		Пендерев		
Рук.		Пендерев		
Н.контр.		Потутков		

ЧИ.436.03.03.000

Лист
2

Копировал:

Формат А1

Формат	Зона	Поз.	Обозначение	Наименование	Кол.	Примеч.
				Документация		
22			ЧИ.436.03.03.100СБ	Сборочный чертеж		
				Детали		
11		1	ЧИ.436.03.03.101	Угольник	2	
11		2	ЧИ.436.03.03.102	Ребро	2	
11		3	ЧИ.436.03.03.103	Накладка	1	
64		4	ЧИ.436.03.03.104	Ребро Лист Б12 ГОСТ 19903-74 Вст.3сп ГОСТ 14637-69 135х80	2	0,9 кг

Инв.№ подл. | Подп. и дата | Взам. инв.№ | Инв.№ дубл. | Подп. и дата

Изм.	Лист	№ докум.	Подп.	Дата
Разраб.		Зарецкая		
Пров.		Пендерев		
Рук.		Пендерев		
Н.контр.		Потутков		

ЧИ.436.03.03.100

Обойма

Лит.	Лист	Листов
Ч	1	1

Мосводоканалниипроект
Отдел №5

Копировал: 1860-06 70 Формат А1

4И.436.03.03.000СБ

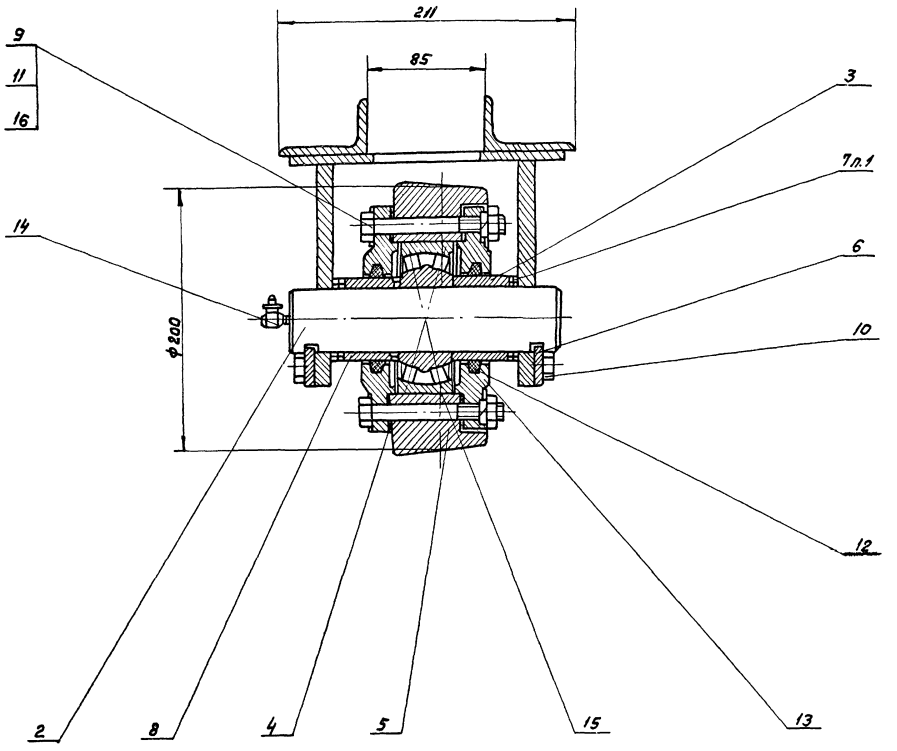

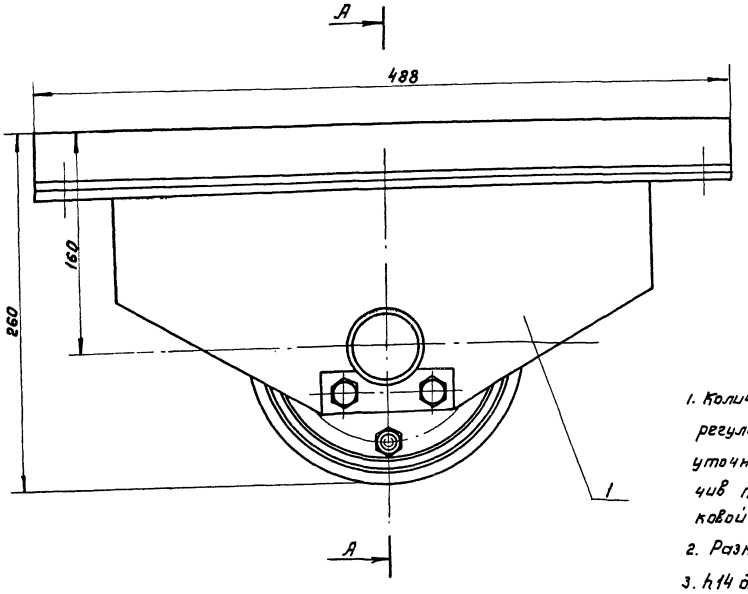

1. Количество и расположение регулировочных колец поз. 7 уточнить при сборке, обеспечив правильную работу катковой опоры.
2. Размеры для справок.
3. h14 для деталей без чертежа.

					4И.436.03.03.000СБ			
Изм.	Лист	№ докум.	Подп.	Дата	Опора катковая Сборочный чертеж	Лит.	Масса	Масштаб
Разраб.		Зарицкая				И	35.0	1:2
Пров.		Пендерев				Лист	Листов 1	
Рук.		Пендерев				Мосводоканалнципроект Отдел №5		
Н. контр.		Потутков						

Копировал: 18601-06 71 формат 22

4И. 436.03.03.100 СБ

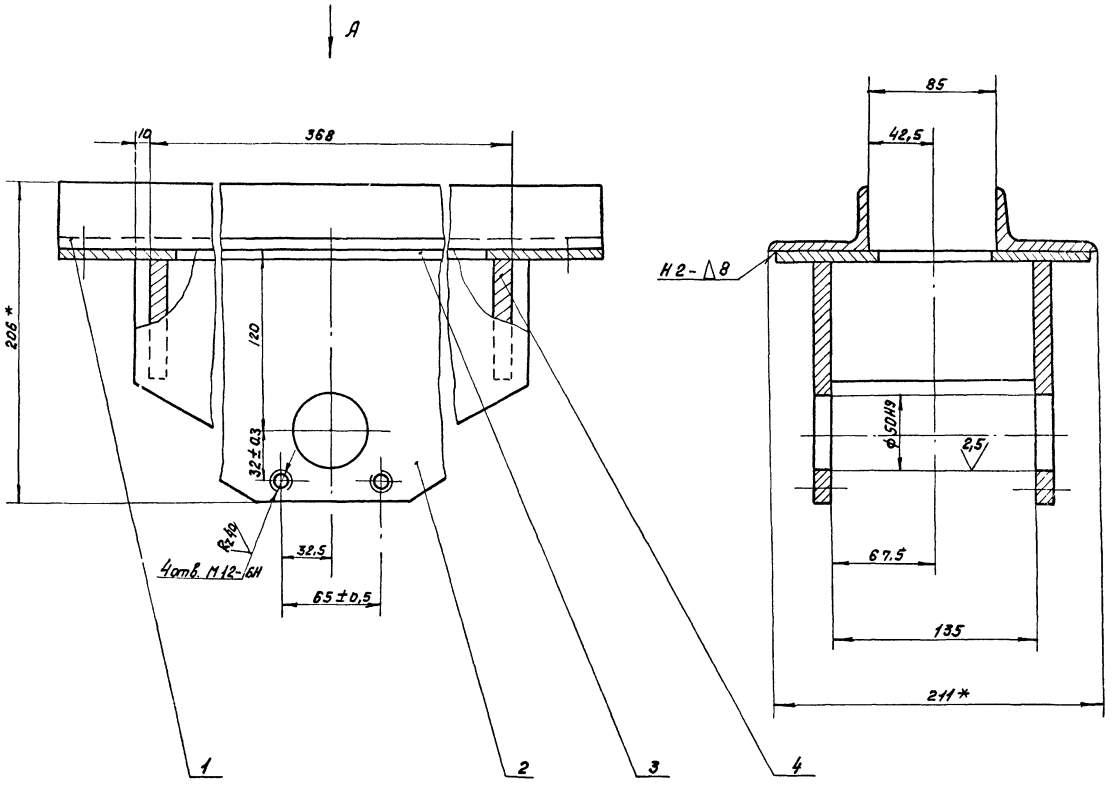

Вид А

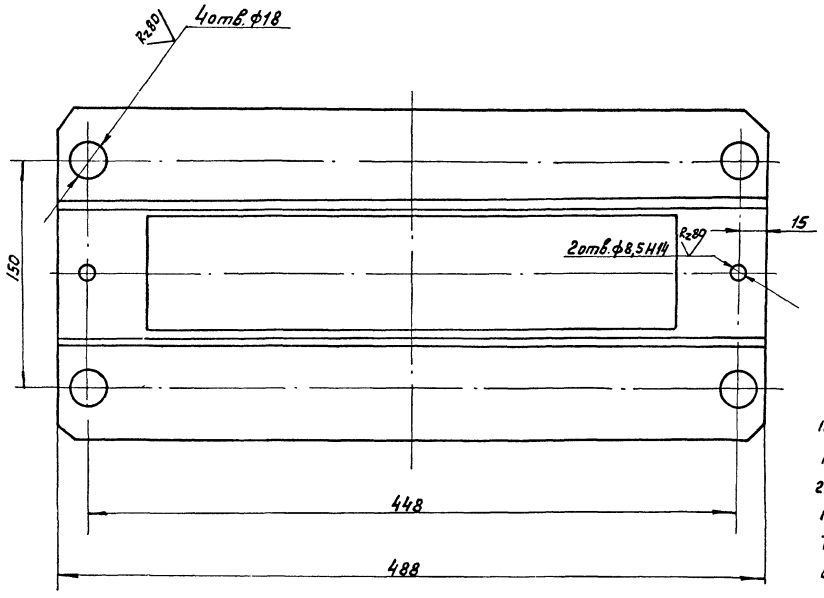

1. Неуказанные предельные отклонения размеров: Н14; h14; $\pm\frac{IT14}{2}$.
2. Сварку производить по контуру прилегания деталей по ГОСТ 5264-80-Т1-Δ10, кроме мест обозначенных особо.
3. * Размеры для справок.

					4И. 436.03.03.100 СБ			
Изм	Лист	№ докум.	Подп.	Дата	Обойма. Сборочный чертеж	Лит.	Масса	Масшт.
Разраб.		Заруцкая				И	16.5	1:2
Пров.		Пендерев				Лист	Листов 1	
Рук.		Пендерев				Мосводоканалниипроект Отдел №5		
Н. контр		Потутков						

Копировал: 93 18601-06 72 Формат 22

ИИ. 436.03.03.101

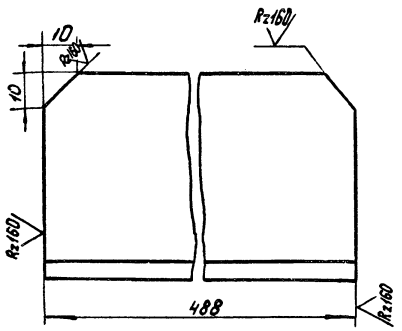

$h14; \pm \frac{IT14}{2}$.

Изм.	Лист	№ докум.	Подп.	Дата	4И. 436.03.03.101		
Разраб.		Зарецкая			Угольник	Лит	Масса	Масштаб
Пров.		Пендерев				И	1,5	1:1
Н.контр.		Потутков				Лист	Листов 1
					Уголок Б-63×40×6 ГОСТ 8510-72 / ВСт.3сп ГОСТ 535-79	Мосводоканалниипроект Отдел №5	

Формат А1

ИИ. 436.03.03.102

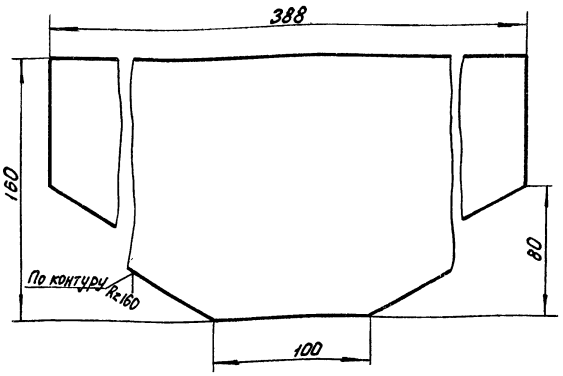

$h14; \pm \frac{IT14}{2}$.

Изм.	Лист	№ докум.	Подп.	Дата	4И. 436.03.03.102		
Разраб.		Зарецкая			Ребро	Лит	Масса	Масштаб
Пров.		Пендерев				И	4,3	1:2
Н.контр.		Потутков				Лист	Листов 1
					Лист Б12 ГОСТ 19903-74 / ВСт.3сп ГОСТ 14637-79	Мосводоканалниипроект Отдел №5	

Инв.№ подл. | Подп. и дата | Взам. инв.№ | Инв.№ дубл. | Подп. и дата

Формат А1

ИИ. 436.03.03.103

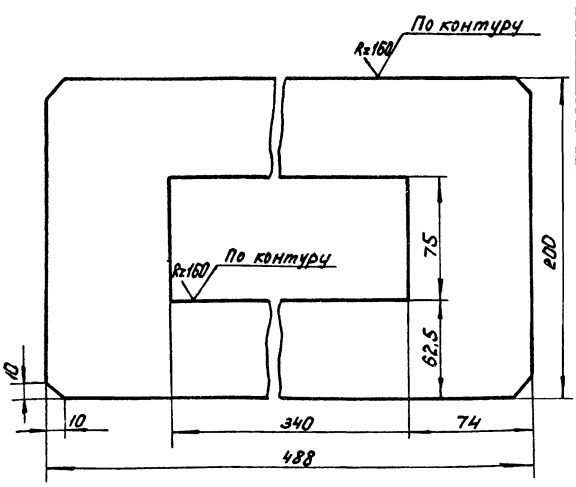

$H14; h14; \pm \frac{IT14}{2}$.

Изм.	Лист	№ докум.	Подп.	Дата	4И. 436.03.03.103		
Разраб.		Зарецкая			Накладка	Лит	Масса	Масштаб
Пров.		Пендерев				И	3,3	1:2
Н.контр.		Потутков				Лист	Листов 1
					Лист Б6 ГОСТ 19903-74 / ВСт.3сп ГОСТ 14637-79	Мосводоканалниипроект Отдел №5	

Формат А1

ИИ. 436.03.03.001

Rz80

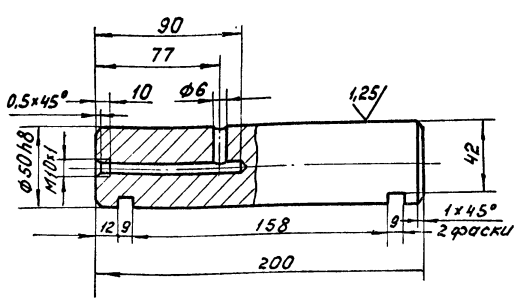

Неуказанные предельные отклонения размеров: $H14; h14; \pm \frac{IT14}{2}$.

Изм.	Лист	№ докум.	Подп.	Дата	4И. 436.03.03.001		
Разраб.		Зарецкая			Ось	Лит	Масса	Масштаб
Пров.		Пендерев				И	3,0	1:2
Н.контр.		Потутков				Лист	Листов 1
					Круг В53 ГОСТ 2590-71 / Сталь 45 ГОСТ 1050-74	Мосводоканалниипроект Отдел №5	

Инв.№ подл. | Подп. и дата | Взам. инв.№ | Инв.№ дубл. | Подп. и дата

Копировал

ЧИ.436.03.03.002

Rz80 (√)

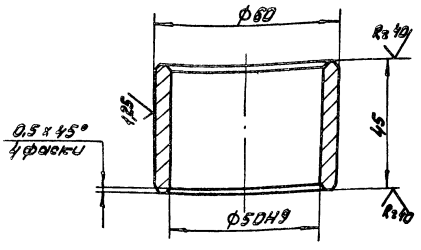

Неуказанные предельные отклонения размеров: h14; ± $\frac{IT14}{2}$.

Изм.	Лист	№ докум.	Подп.	Дата	ЧИ.436.03.03.002	Лит.	Масса	Масштаб
Разраб.		Заруцкая			Втулка распорная	И	0,23	1:1
Пров.		Пендерев				Лист	листов 1	
Н.контр.		Потутков			Сталь 45 ГОСТ 1050-74	Мосводоканалниипроект Отдел N5		

Формат 11

ЧИ.436.03.03.003

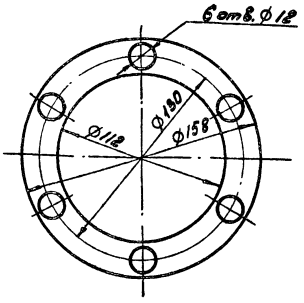

Изм.	Лист	№ докум.	Подп.	Дата	ЧИ.436.03.03.003	Лит.	Масса	Масштаб
Разраб.		Заруцкая			Прокладка	И	0,008	1:2
Пров.		Пендерев				Лист	листов: 1	
Н.контр.		Потутков			Картон прокладочный А-1,5 ГОСТ 9347-74	Мосводоканалниипроект Отдел N5		

Инв.N подл. | Подп. и дата | Взам. инв.N | Инв.N дубл. | Подп. и дата

Формат 11

ЧИ.436.03.03.004

Rz80 (√)

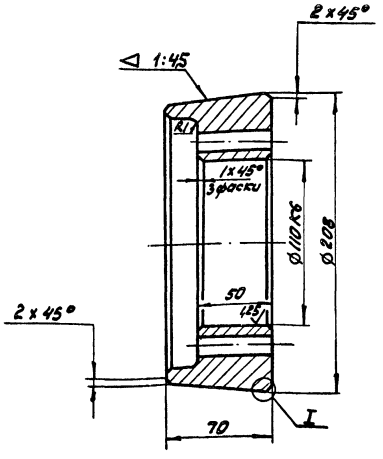

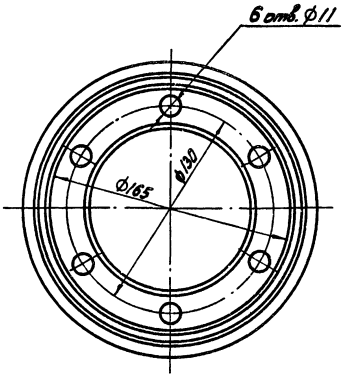

I
M2:1

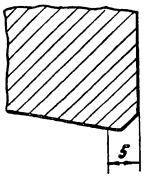

1. Допускаемые отклонения на размеры отливки выполнить по III классу точности ГОСТ 1855-55.
2. Литейные радиусы выполнить R3.
3. Неуказанные предельные отклонения размеров: H14; h14; ± $\frac{IT14}{2}$.

Изм.	Лист	№ докум.	Подп.	Дата	ЧИ.436.03.03.004	Лит.	Масса	Масштаб
Разраб.		Заруцкая			Каток	И	7,5	1:2
Пров.		Пендерев				Лист	листов: 1	
Н.контр.		Потутков			Чугун С428-48 ГОСТ 1412-79	Мосводоканалниипроект Отдел N5		

Копировал: [illegible] 18601-06 74

Формат 12

4И.436.03.03.005

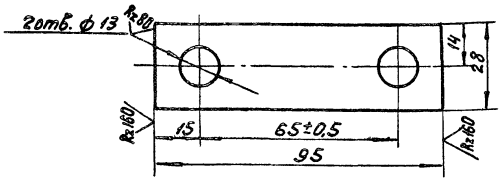

Неуказанные предельные отклонения размеров: H14; h14; ± IT14/2.

Изм.	Лист	№ докум.	Подп.	Дата	4И.436.03.03.005			
Разраб.		Зарецкая			Ригель	Лит.	Масса	Масштаб
Пров.		Пендерев				И	0,16	1:1
Н.контр.		Потутков				Лист	Листов 1	
					Полоса Б-2 8х28 ГОСТ 103-76 Вст.3сп ГОСТ 535-79	Мосводоканалниипроект Отдел №5		

Формат А1

4И.436.03.03.006

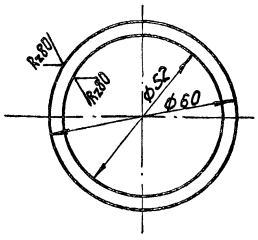

H14; h14.

Изм.	Лист	№ докум.	Подп.	Дата	4И.436.03.03.006			
Разраб.		Зарецкая			Кольцо регулировочное	Лит.	Масса	Масштаб
Пров.		Пендерев				И	0,011	1:1
Н.контр.		Потутков				Лист	Листов 1	
					Лист Б20 ГОСТ 19903-74 Вст.3сп ГОСТ 16523-70	Мосводоканалниипроект Отдел №5		

Инв.№ подл. | Подп. и дата | Взам.инв.№ | Инв.№ дубл. | Подп. и дата

Формат А1

4И.436.03.03.007

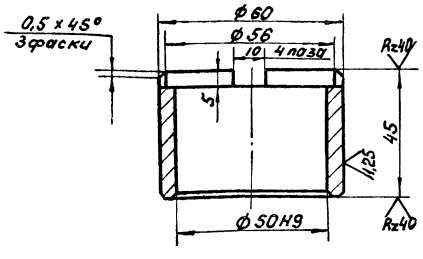

Неуказанные предельные отклонения размеров: H14; h14; ± IT14/2.

Изм.	Лист	№ докум.	Подп.	Дата	4И.436.03.03.007			
Разраб.		Зарецкая			Втулка	Лит.	Масса	Масштаб
Пров.		Пендерев				И	0,21	1:1
Н.контр.		Потутков				Лист	Листов 1	
					Сталь 45 ГОСТ 1050-74	Мосводоканалниипроект Отдел №5		

Формат А1

4И.436.03.04.000СБ

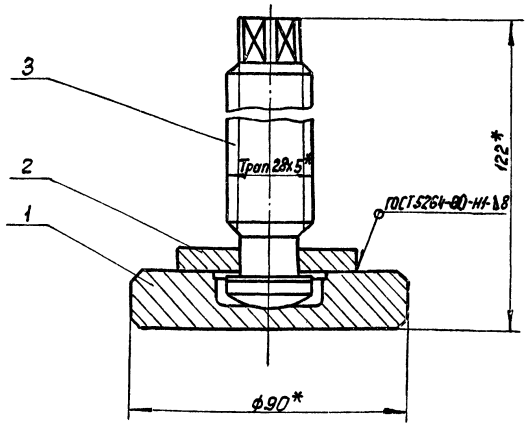

* Размеры для справок.

Изм.	Лист	№ докум.	Подп.	Дата	4И.436.03.04.000СБ			
Разраб.		Зарецкая			Домкрат сборочный чертеж	Лит.	Масса	Масштаб
Пров.		Пендерев				И	1,6	1:1
Рук.		Пендерев				Лист	Листов 1	
Н.контр.		Потутков				Мосводоканалниипроект Отдел №5		

Инв.№ подл. | Подп. и дата | Взам.инв.№ | Инв.№ дубл. | Подп. и дата

Копировал: 18601-06 75 Формат А1

Формат	Зона	Поз.	Обозначение	Наименование	Кол.	Примеч.
				Документация.		
12			4И.436.03.04.000 СБ	Сборочный чертеж		
				Детали.		
11		1	4И.436.03.04.001	Основание	1	
11		2	4И.436.03.04.002	Полукольцо	2	
11		3	4И.436.03.04.003	Винт	1	

4И.436.03.04.000

Изм.	Лист	№ докум.	Подп.	Дата
Разраб.		Зарецкая		
Пров.		Пендерев		
Рук.		Пендерев		
Н.контр.		Потутков		

Домкрат

Лит.	Лист	Листов
И		1

Мосводоканалниипроект Отдел №5

Формат А4

4И.436.03.04.001

Rz80 ▽(√)

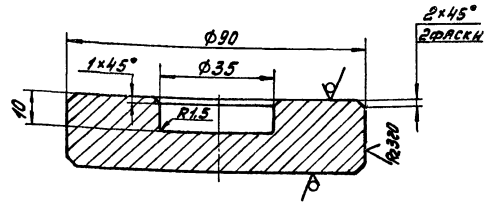

H14; h14; ±IT14/2.

Изм.	Лист	№ докум.	Подп.	Дата
Разраб.		Зарецкая		
Пров.		Пендерев		
Н.контр.		Потутков		

4И.436.03.04.001

Основание

Лит.	Масса	Масштаб
И	1,0	1:1

Лист Листов 1

Лист Б22 ГОСТ 19903-74
Вст.Зсп. ГОСТ 14637-79

Мосводоканалниипроект Отдел №5

Формат А1

4И.436.03.04.002

Rz80 ▽(√)

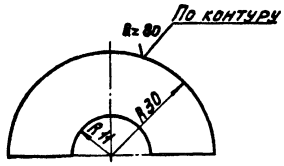

±IT14/2.

Изм.	Лист	№ докум.	Подп.	Дата
Разраб.		Зарецкая		
Пров.		Пендерев		
Н.контр.		Потутков		

4И.436.03.04.002

Полукольцо

Лит.	Масса	Масштаб
И	0,08	1:1

Лист Листов 1

Лист Б8 ГОСТ 19903-74
Вст.Зсп. ГОСТ 14637-79

Мосводоканалниипроект Отдел №5

Формат А4

4И.436.03.04.003

Rz80 ▽

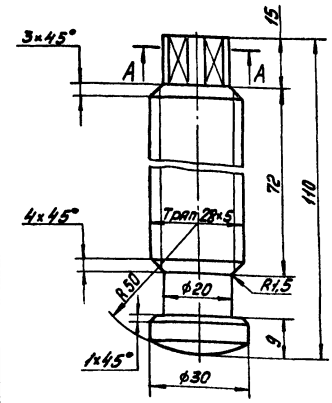

A-A

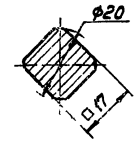

h14; ±IT14/2.

Изм.	Лист	№ докум.	Подп.	Дата
Разраб.		Зарецкая		
Пров.		Пендерев		
Н.контр.		Потутков		

4И.436.03.04.003

Винт

Лит.	Масса	Масштаб
И	0,35	1:1

Лист Листов 1

Ст.3 ГОСТ 380-71

Мосводоканалниипроект Отдел №5

Копировал:

ИИ.436.03.00.001

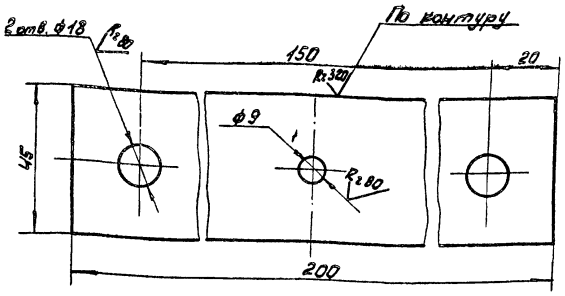

Н14; h14; ± IT14/2

Изм.	Лист	№ докум.	Подп.	Дата	ЧИ.436.03.00.001	
Разраб.	Зарецкая				Прокладка	Лит. И; Масса 29,0; Масшт. 1:10
Пров.	Пендерев					Лист; Листов: 1
Н. контр.	Потутков				Лист Б-0,5 ГОСТ 19903-74 Ст3Сп ГОСТ 16523-70	Мосводоканалниипроект Отдел №5

Копировал: ЗАА- Формат 11

ИИ.436.03.00.002

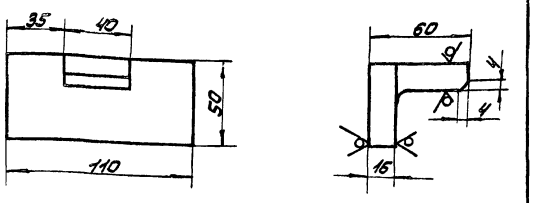

h14; ± IT14/2.

Изм.	Лист	№ докум.	Подп.	Дата	ЧИ.436.03.00.002	
Разраб.	Зарецкая				Уголок	Лит. И; Масса 1,3; Масшт. 1:2
Пров.	Пендерев					Лист; Листов: 1
Н. контр.	Потутков				Уголок Б 100×100×16 ГОСТ 8509-72 Ст3кп ГОСТ 535-79	Мосводоканалниипроект Отдел №5

Копировал: ЗАА- Формат 11

ИИ.436.00.00.008

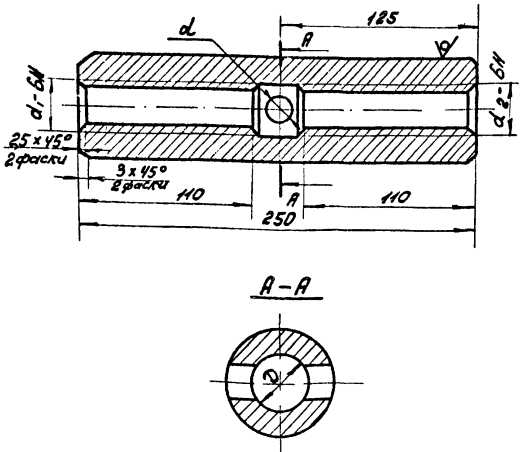

Обозначение	Размеры, мм				Материал	Масса, кг
	d2	d1	α	D		
ЧИ.436.00.00.008	М30	М30 левая	20	32	Круг В65 ГОСТ 2590-71 Ст3Сп ГОСТ 535-79	5,1
ЧИ.436.00.00.008-01	М20	М20 левая	16	17	Круг В45 ГОСТ 2590-71 Ст3Сп ГОСТ 535-79	2,5

Н14; h14; ± IT14/2.

Изм.	Лист	№ докум.	Подп.	Дата	ЧИ.436.00.00.008	
Разраб.	Зарецкая				Муфта	Лит. И; Масса См. табл.; Масшт. —
Пров.	Пендерев					Лист; Листов: 1
Н. контр.	Потутков				См. табл.	Мосводоканалниипроект Отдел №5

Копировал: ЗАА- Формат 11

ИИ.436.00.00.009

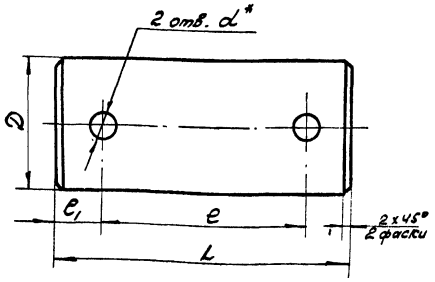

Обозначение	Размеры, мм					Масса, кг
	D	L	e	e1	d*	
ЧИ.436.00.00.009	40	85	57	14	8,5	0,83
ЧИ.436.00.00.009-01	25	70	46	12	6,5	0,27

1. Н14; h14; ± IT14/2.
2. * Размечать при сборке.

Изм.	Лист	№ докум.	Подп.	Дата	ЧИ.436.00.00.009	
Разраб.	Зарецкая				Ось	Лит. И; Масса См. табл.; Масшт. —
Пров.	Пендерев					Лист; Листов: 1
Н. контр.	Потутков				Ст.3 ГОСТ 380-71	Мосводоканалниипроект Отдел №5

Копировал: ЗАА- 18601-06 (77) Формат 11

gost.e-ecolog.ru