Типовой проект
902-2-353.83

ОТСТОЙНИКИ КАНАЛИЗАЦИОННЫЕ

РАДИАЛЬНЫЕ ПЕРВИЧНЫЕ
ИЗ СБОРНОГО ЖЕЛЕЗОБЕТОНА
ДИАМЕТРОМ 24 м

Альбом V

18801-05
цена 2-66

gost.e-ecolog.ru

ЦЕНТРАЛЬНЫЙ ИНСТИТУТ ТИПОВОГО ПРОЕКТИРОВАНИЯ
ГОССТРОЯ СССР

Москва, А-445, Смоленская ул., 22
Сдано в печать IX 1963 г.
Заказ № 10576 Тираж 520 экз.

ТИПОВОЙ ПРОЕКТ

902-2-363.83

ОТСТОЙНИКИ КАНАЛИЗАЦИОННЫЕ РАДИАЛЬНЫЕ ПЕРВИЧНЫЕ ИЗ СБОРНОГО ЖЕЛЕЗОБЕТОНА

ДИАМЕТРОМ 24

СОСТАВ ПРОЕКТА:

АЛЬБОМ I Технологическая и санитарно-техническая части
II Архитектурно-строительная часть
III Строительные изделия
IV Электротехническая часть
V Задание заводу-изготовителю
VI Нестандартизированное оборудование. Илоскреб. Часть 1 и часть 2
VII Нестандартизированное оборудование. Затворы щитовые, установка сигнализатора уровня осадка и фасонные части
VIII Нестандартизированное оборудование. Токоприемник кольцевой (из т.п. 902-2-346)
IX Нестандартизированное оборудование. Устройство для удаления плавающих веществ
X Заказные спецификации
XI Сметы
XII Ведомости потребности в материалах

АЛЬБОМ V

РАЗРАБОТАН
проектным институтом
„Мосводоканал НИИпроект"

Главный инженер института (СОКОЛИН)
Главный инженер проекта (КАЗАНОВ)

Рабочие чертежи введены в действие
Мосводоканал НИИпроектом
Приказ № 192 от 17 ноября 1982 г.

Привязан:

Инв. №

Содержание альбома

NN стр.	Наименование	NN черт.
	Щиты по ОСТ 16 0.800.485-77	
3	Перечень комплектных устройств	ЭМ-34 КУ
	Щит защищенный 1ШЩ. Технические данные аппаратов.	ЭМ-35 ТД лист 1÷3
4	Щит защищенный 1ШЩ. Технические данные аппаратов.	ЭМ-35 ТД лист 4÷7
5	Щит защищенный 1ШЩ. Технические данные аппаратов.	ЭМ-35 ТД лист 8,9
	Щит защищенный 1ШЩ. Чертеж общего вида.	ЭМ-35 ОВ лист 2
6	Щит защищенный 1ШЩ. Чертеж общего вида.	ЭМ-35 ОВ лист 1
7	Щит защищенный 1ШЩ. Чертеж общего вида.	ЭМ-35 ОВ лист 3,4
8	Щит защищенный 1ШЩ. Чертеж общего вида.	ЭМ-35 ОВ лист 5,6
9	Щит защищенный 1ШЩ. Схема электрических соединений.	ЭМ-35 Сх лист 1
10	Щит защищенный 1ШЩ. Схема электрических соединений.	ЭМ-35 Сх лист 2
11	Щит защищенный 1ШЩ. Схема электрических соединений.	ЭМ-35 Сх лист 3
12	Щит защищенный 1ШЩ. Схема электрических соединений.	ЭМ-35 Сх лист 4
13	Щит защищенный 1ШЩ. Схема электрических соединений	ЭМ-35 Сх лист 5
14	Щит защищенный 1ШЩ. Схема электрических соединений.	ЭМ-35 Сх лист 6
15	Щит защищенный 1ШЩ. Схема электрических соединений.	ЭМ-35 Сх лист 7
16	Щит защищенный 1ШЩ. Схема электрических соединений.	ЭМ-35 Сх лист 8
17	Щит защищенный 1ШЩ. Таблица перечня надписей.	ЭМ-35 ПН лист 1÷4
18	Щит защищенный 1ШЩ. Таблица перечня надписей.	ЭМ-35 ПН лист 5÷7
19	Щит защищенный 2ШЩ. Технические данные аппаратуры	ЭМ-36 ТД лист 1÷4
20	Щит защищенный 2ШЩ. Чертеж общего вида.	ЭМ-36 ОВ лист 1
21	Щит защищенный 2ШЩ. Чертеж общего вида.	ЭМ-36 ОВ лист 2,3
22	Щит защищенный 2ШЩ. Схема электрическая соединений.	ЭМ-36 Сх лист 1
23	Щит защищенный 2ШЩ. Схема электрическая соединений	ЭМ-36 Сх лист 2,4
24.	Щит защищенный 2ШЩ. Схема электрическая соединений.	ЭМ-36 Сх лист 3
25	Щит защищенный 2ШЩ. Таблица перечня надписей	ЭМ-36 ПН лист 1÷4
26	Ящик 1Я (2Я, 3Я, 4Я). Технические данные аппаратов	ЭМ-37 ТД лист 1,2
	Ящик 1Я (2Я, 3Я, 4Я). Чертеж общего вида.	ЭМ-37 ОВ лист 1
27	Ящик 1Я (2Я, 3Я, 4Я) Чертеж общего вида.	ЭМ-37 ОВ лист 2
	Ящик 1Я (2Я, 3Я, 4Я) Таблица перечня надписей.	ЭМ-37 ПН
	Ящик 1Я (2Я, 3Я, 4Я). Схема электрическая соединений.	ЭМ-37 Сх

NN стр.	Наименование	NN черт.
	Щиты по ОСТ 36.13-76	
28	Ведомость документов	АМ-6
	Заказная спецификация щитов	АМ-7 лист 1
29	Заказная спецификация щитов	АМ-7 лист 2
	Щит КИП. Общий вид.	АМ-8 лист 1,2
30	Щит КИП. Общий вид.	АМ-8 лист 3,4,6
31	Щит КИП. Общий вид.	АМ-8 лист 5,7,8
32	Щит КИП. Общий вид.	АМ-8 лист 9÷12
33	Щит КИП. Общий вид.	АМ-8 лист 13,14

N п/п	Наименование	кол. НКУ	кол. приведенных панелей	Обозначение таблицы аппаратов	Примечан.
1	Щит 1ШЩ	1	16	ЭМ-35 Т.Д.	
2	Щит 2ШЩ	1	7	ЭМ-36 Т.Д.	
3	Ящик 1Я (2Я, 3Я, 4Я)	1	1	ЭМ-37 Т.Д.	

ЭМ-34 К.У.

Нач. отд.	Болотов	
Гл. спец.	Редникин	
Н. контр.	Фешин	
Гл. инж. пр.	Фешин	
Рук. гр.		

Перечень комплектных устройств

Стадия	Лист	Листов
Р	1	

Мосводоканалниипроект

Формат	Зона	Позиц.	Обозначение	Наименование	кол.	Примеч.
				Документация		
*			ЭМ-3508	Чертеж общего вида		12,22
*			ЭМ-35 СХ	Схема соединений		11,22
11			ЭМ-35 ПН	Таблица перечня надписей		
				Сборочные единицы		
	1 4 5	01		РБУ 5101-03А2У	05	
	1 5	02		РБУ 5101-0362Д	02	
	1	03		РБУ 5101-03А2Ж	01	
	1	04		РБУ 5101-03А2Я	01	
	1 2 4 5	05		РБУ 5401-03А2Ж	06	
	2 5	06		РБУ 5101-23А2В	02	

ЭМ-35 Т.Д.

Нач. отд.	Болотов	
Гл. спец.	Редникин	
Н. контр.	Фешин	
Гл. инж. пр.	Фешин	
Рук. гр.	Гаскельник	

Щит защищенный 1ШЩ Технические данные аппаратов

Стадия	Лист	Листов
Р	1	9

Мосводоканалниипроект

Формат	Зона	Позиц.	Обозначение	Наименование	кол.	Примеч.
	1			Н1 01		
		07		Выключатель АП50-3МТУ3 Iр 10А отс. 5	02	QF3 QF5
	2			Н2 01		
		08		Выключатель АП50-3МТУ3 Iр 2,5А отс. 3	01	SF1
		09		Выключатель АП50-3МТУ3 Iр 4А отс. 5	01	QF7
		10		Выключатель А3734БУ3 Iр 250А пп	01	QF1
		11		Реле ПЭ21-7У3 U ~ 220В	02	K1 K2
		12		Рубильник Р3493 пп	01	Q1
	3			Н3 01		
		13		Контактор КТ 6033 У3 U = 380В в к 2з 2р	03	KM1 KM2 KM3

ЭМ-35 Т.Д. Лист 2

Формат	Зона	Позиц.	Обозначение	Наименование	кол.	Примеч.
	4			Н4 01		
		08		Выключатель АП50-3МТУ3 Iр 2,5А отс. 3	01	SF2
		09		Выключатель АП50-3МТУ3 Iр 4А отс. 5	01	QF8
		10		Выключатель А3734БУ3 Iр 250А пп	01	QF2
		11		Реле ПЭ21-793 U ~ 220В	02	K3 K4
		12		Рубильник Р3493 пп	01	Q2
	5			Н5 01		
		07		Выключатель АП50-3МТУ3 Iр 10А отс. 5	02	QF4 QF6
	1			Н51 01		
		14		Переключатель УП 5313 - А193У3 рев.	02	1-SA1 19-SA1
		15		Переключатель УП 5317 - С423У3 рев.	01	SA1
		16		Переключатель УП5313-С142У3 рев.	01	19-SA2

ЭМ-35 Т.Д. Лист 3

Формат	Зона	Позиц.	Обозначение	Наименование	Кол	Прим.
		17		Кнопка KEO11У3	02	#5-SB2
				исполн. 2 черный толк		#5-SB3
		18		Кнопка KEO11У3	01	#5-SB4
				исполн. 2 толк. красн.		
		19		Табло ТСБ Т3	03	HLA1
				~ 220В		HLA5
						HLA9
		20		Арматура ЛС53	03	#1-HL2
				У 220В цвет зел.		#5-HL2
						#9-HL2
		21		Арматура ЛС53	03	#1-HL1
				У 220В цвет красн		#5-HL1
						#9-HL1
	1			Н52 01		
		14		Переключатель	01	#2SA1
				УП5313-А194У3 реб		
		15		Переключатель	01	SA2
				УП5317-С423У3 реб		
		22		Переключатель	01	#18-SA1
				УП5311-У3 Ч3 реб		
		17		Кнопка KEO11У3	02	#8-SB2
				исполн. 2 толк черный		#8-SB3
		18		Кнопка KEO11У3	01	#SB4
				исполн. 2толк красный		

Формат	Зона	Позиц.	Обозначение	Наименование	Кол	Прим.
		19		Табло ТСБ Т3	03	HLA2
				~ 220В		HLA6
						HLA10
		20		Арматура ЛС53	02	#2-HL2
				У 220В цвет зел.		#6-HL2
		21		Арматура ЛС53	02	#2-HL1
				У 220В цвет красн		#6-HL1
	2			Н53 01		
		14		Переключатель	01	#14-SA1
				УП5313-А194У3 реб		
		23		Переключатель	01	#14-SA2
				УП5314-У555У3 реб		
		16		Переключатель	01	#12-SA1
				УП5313-С142У3 реб		
		17		Кнопка KEO11У3	2	#12-SB2
				исполн. 2 черный толк		#12-SB3
		18		Кнопка KEO11У3	01	#12-SB4
				исполн. 2толк. красн.		
		19		Табло ТСБ Т3	02	HLA12
				~ 220В		HLA14
		20		Арматура ЛС53	02	#14-HL2
				У 220В цвет зел.		#12-HL2
		21		Арматура ЛС53	02	#14-HL1
				У 220В цвет красн.		#12-HL1

Формат	Зона	Позиц.	Обозначение	Наименование	Кол	Прим.
	3			Н54 01		
		21		Арматура ЛС53	01	HL1
				У 220В цвет красн.		
	4			Н55 02		
		14		Переключатель	01	левая дверь
				УП5313-А194У3 реб		#3-SA1
						правая дверь
						#4-SA1
		15		Переключатель	01	левая дверь
				УП5317-С423У3 реб		SA3
						правая дверь
						SA4
		17		Кнопка KEO11У3	02	левая дверь
				исполн 2 черный		#7-SB2
				толк.		#7-SB3
						правая дверь
						#8-SB2
						#8-SB3
		18		Кнопка KEO11У3	01	левая дверь
				исполн. 2толк красн.		#7-SB4
						правая дверь
						#8-SB4

Формат	Зона	Позиц.	Обозначение	Наименование	Кол	Прим.
		19		Табло ТСБ Т3	02	левая
				~ 220В		дверь
						HLA3
						HLA7
						правая
						дверь
						HLA4
						HLA8
		20		Арматура ЛС53	02	левая
				У 220В цвет зел.		дверь
						#3-HL2
						#7-HL2
						правая
						дверь
						#4-HL2
						#8-HL2
		21		Арматура ЛС53	02	левая
				У 220В цвет красн		дверь
						#3-HL1
						#7-HL1
						правая
						дверь
						#4-HL1
						#8-HL1

Формат	Зона	Позиц.	Обозначение	Наименование	кол.	Примеч.
	5			HS6 01		
		14		Переключатель УП5313-А19У3 рев.	02	≠15-SA1 ≠10-SA1
		23		Переключатель УП5314-У555У3 рев	01	≠15-SA2
		16		Переключатель УП5313-С14У3 рев.	02	≠13-SA1 ≠10-SA1
		17		Кнопка КЕ011У3 исполн. 2 черный толк.	02	≠13-SB2 ≠13-SB3
		18		Кнопка КЕ011У3 исполн. 2 толк. крас.	01	≠13-SB1
		19		Табло ТСБ ТЗ ~220В	03	HLA10 HLA13 HLA15
		20		Арматура ЛС53 У 220В цвет зел.	03	≠15-HL2 ≠13-HL2 ≠10-HL2
		21		Арматура ЛС53 У 220В цвет красн.	03	≠15-HL1 ≠13-HL1 ≠10-HL1

ЭМ-35ТД. Лист 8

Формат	Зона	Позиц.	Обозначение	Наименование	кол.	Примеч.
	5			HS7 01		
		14		Переключатель УП5313-А19У3 рев	01	≠17-SA1
		22		Переключатель УП5311-С23У3 рев	02	≠17-SB2 ≠17-SB3
		24		Переключатель УП5312-С29У3 рев.	01	≠17-SA1
		19		Табло ТСБ ТЗ ~220В	01	HLA18
		21		Арматура ЛС53 У 220В цвет красн.	01	≠17-HL1
				Колодка на 15 зажимов на ток 10А	27	

ЭМ-35ТД. Лист 9

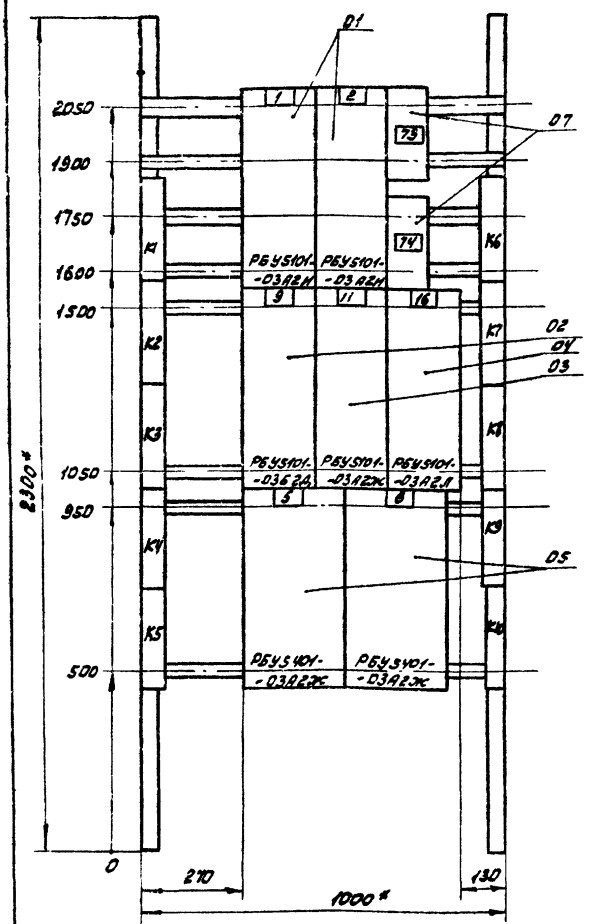

Панель 1 (Набор 1)

ЭМ-350В

Нач.отд.	Болотов		
Гл.спец.	Ребникин		
Н.контр.	Решин		
Гл.инж.пр.	Фешин		

Отстойники канализационные радиальные первичные из сборного ж/б диаметром 24м

Стадия	Лист	Листов
Р	2	6

Щит защищенный (ЩЗ) Чертеж общего вида

Мосводоканалниипроект

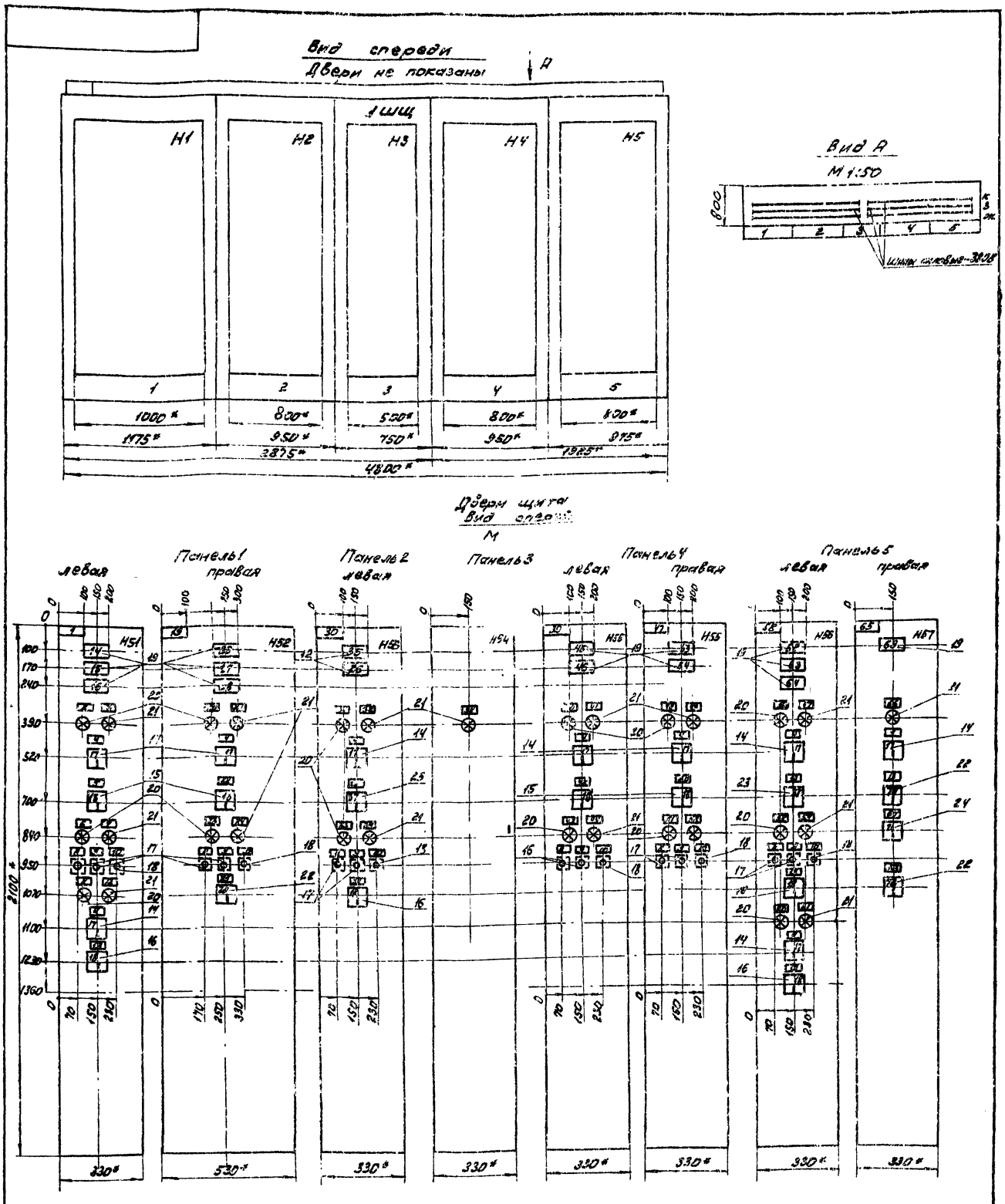

1.* Размеры для справок.

2. Неуказанные предельные отклонения размеров по ОСТ 160.800.652-79.

3. В контуре табличек и аппаратов указаны номера надписей по перечню надписей.

4. Щит одностороннего обслуживания.

				ЭМ-350В			
Нач.отд.	Болотов			Отстойники канализационные радиальные первичные из сборного ж/б диаметром 24м	Стадия	Лист	Листов
Гл.спец.	Рейнкин		6.87		РЧ	1	6
Н.конс.	Фешин			Щит защищенный 1 шщ. Чертеж общего вида	Мосводоканалниипроект		
Гл.инж.пр.	Фешин						
Рук.брит.	Гасуменц						

18601-05 7

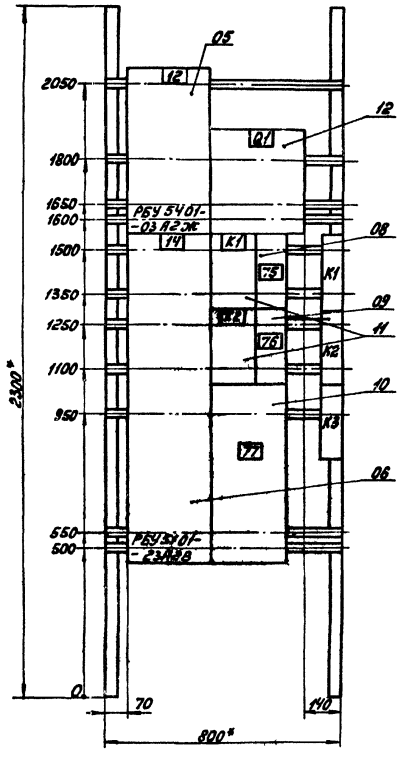

Панель 2 (Набор 2)

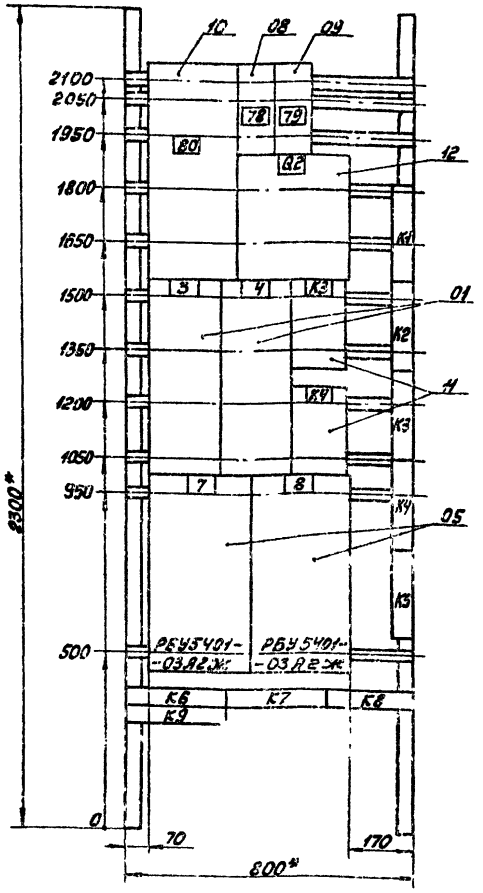

Панель 4 (Набор 4)

				ЭМ-350В			
Нач. отд.	Болотов			Отстойники канализационные радиальные первичные из сборного ж/б диаметром 24м	Стадия	Лист	Листов
Гл. спец.	Редникин		11.92		Р	5	6
Н. контр.	Фешин			Щит защищенный 1ШЩ Чертеж общего вида	Мосводоканалниипроект		
Гл. инж. пр.	Фешин						
Рук. бр.	Гасуманц						

Формат 12

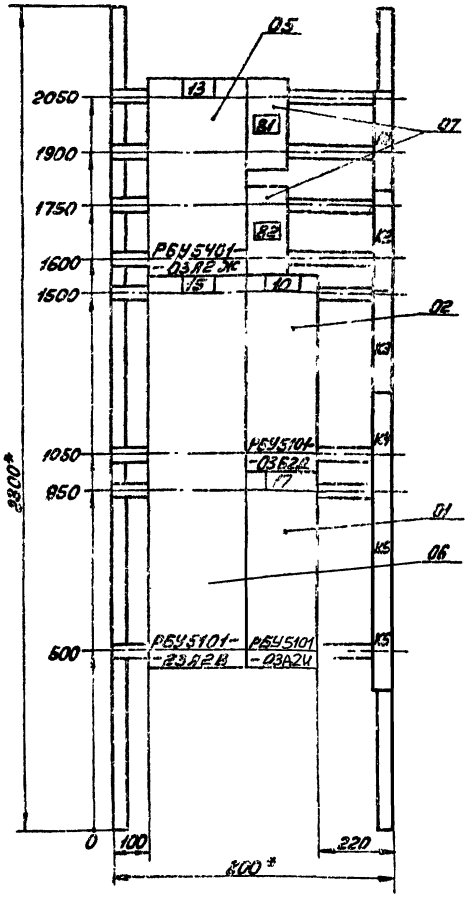

Панель 5 (Набор 5)

				ЭМ-350В			
Нач. отд.	Болотов			Отстойники канализационные радиальные первичные из сборного ж/б диаметром 24м	Стадия	Лист	Листов
Гл. спец.	Редникин		11.92		Р	6	6
Н. контр.	Фешин			Щит защищенный 1ШЩ Чертеж общего вида	Мосводоканалниипроект		
Гл. инж. пр.	Фешин						
Рук. бр.	Гасуманц						

Копировал: 18601-05 9 Формат 12

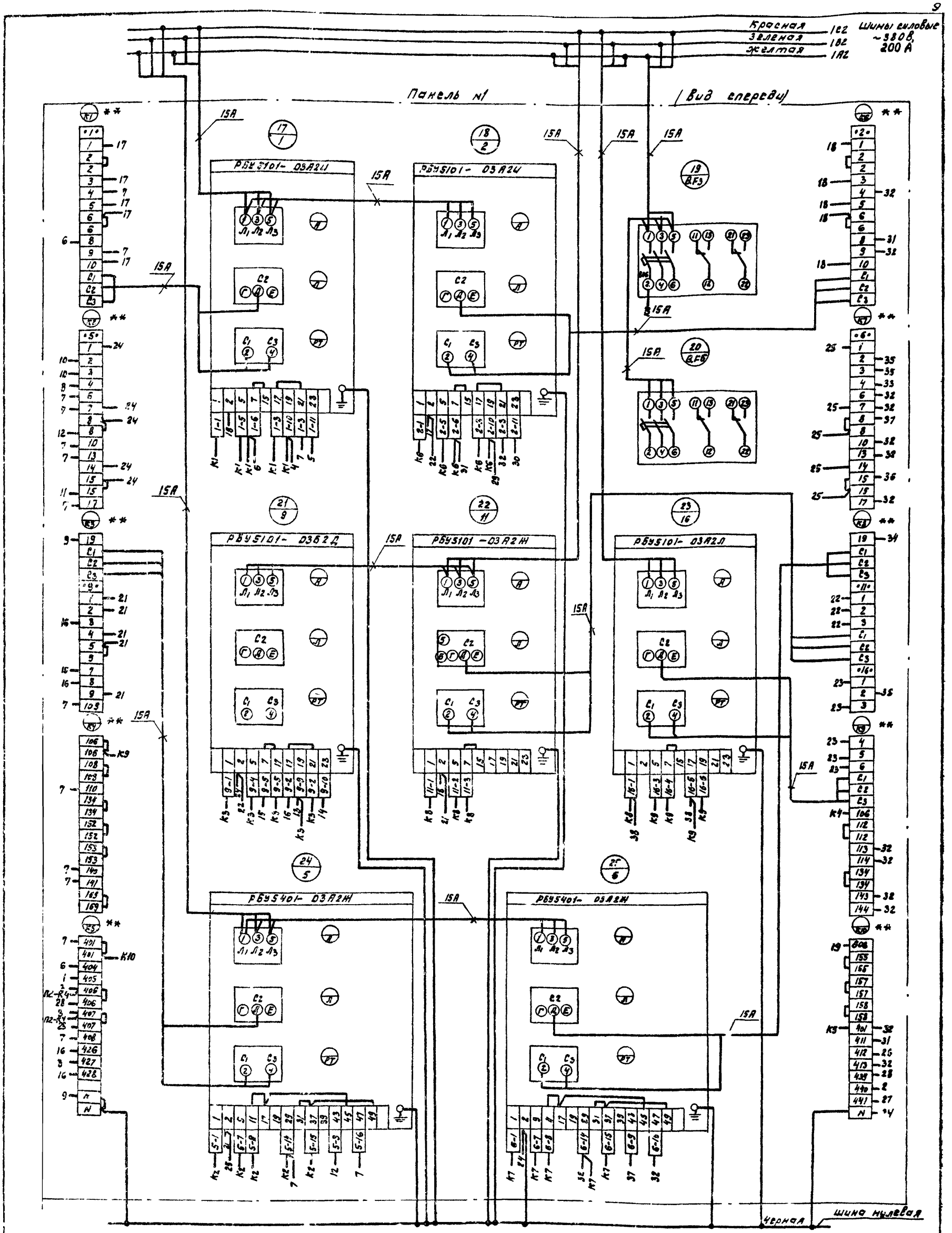

				ЭМ-35Сх			
Нач. отд.	Болотов			Отстойники канализационные радиальные первичные из сборного ж/б диаметром 24м	Стадия	Лист	Листов
Гл. спец.	Редникин				Р	1	8
Н. контр.	Фешин						
Гл. инж. пр.	Фешин			Щит защищенный 1шщ. Схема электрических соединений.	Мосводоканалниипроект		
Рук. бриг.	Гасумяну						
Инженер	Дюмина						

18601-05 10

формат 22

Панель N 1

Левая дверь панели (Вид со стороны монтажа) | Вид спереди | Правая дверь панели (Вид со стороны монтажа)

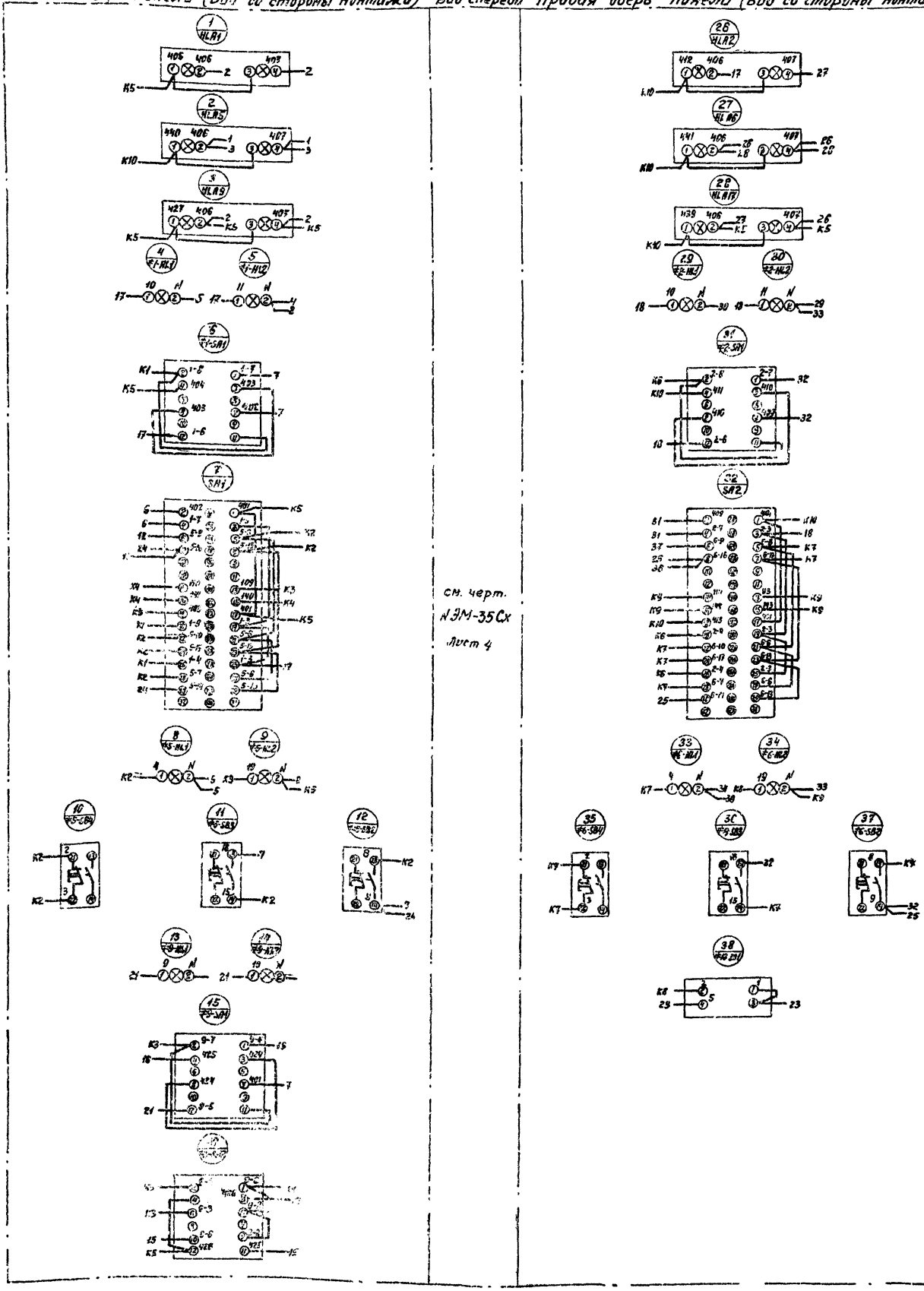

				ЭМ-35Сх			
Нач.отд.	Болотов			Отстойники канализационные радиальные первичные из сборного ж/б диаметром 24м	Стадия	Лист	Листов
Гл.спец.	Редникин		8		Р	2	8
Гл.инж.пр.	Фешин						
Н.контр.	Фешин			Щит защищенный 1ШЩ. Схема электрических соединений.	Мосводоканал-ниипроект		
Рук.бриг.	Гасумянц						
Инж.	Дюнина						

18601-05 11

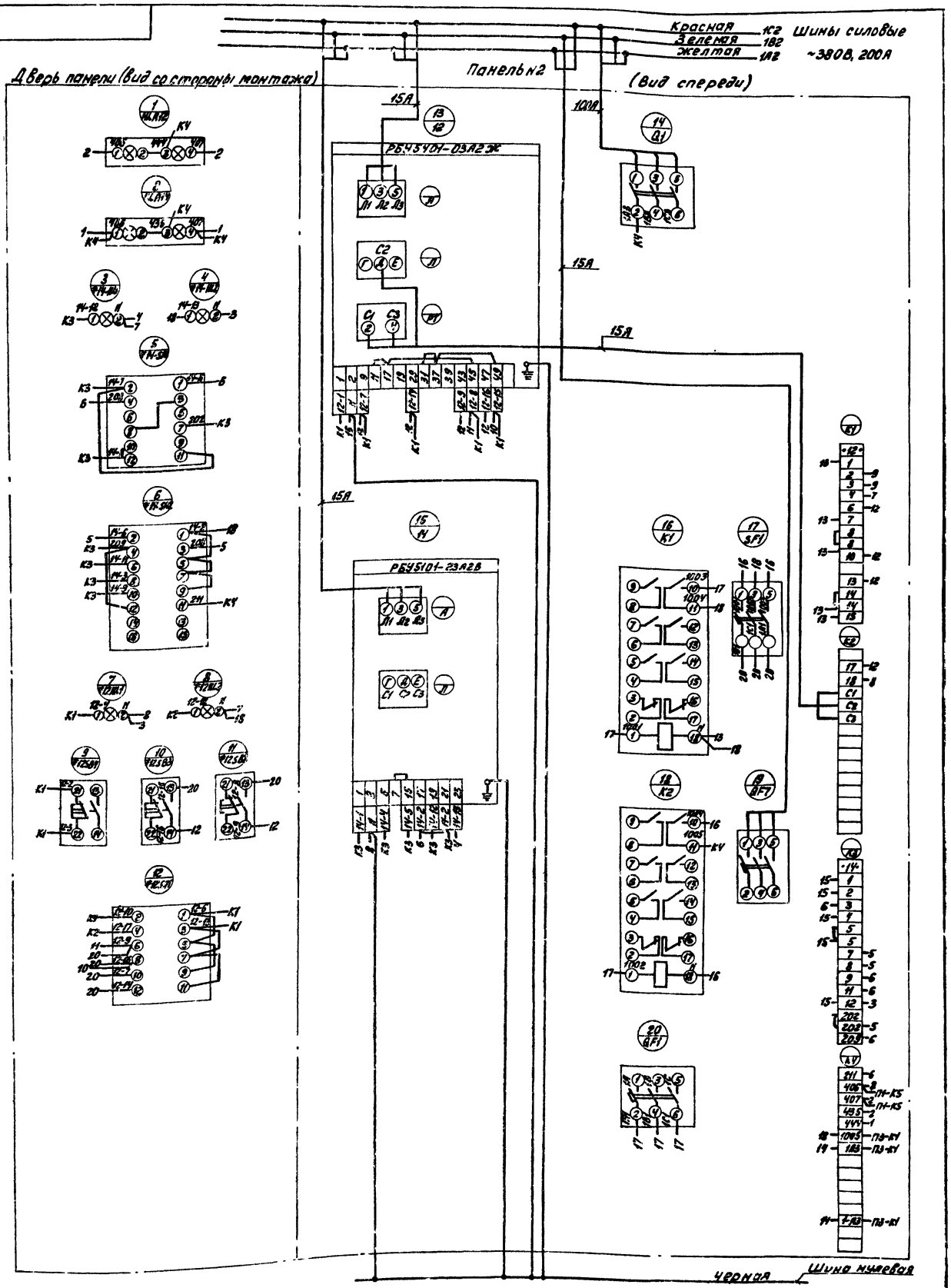

					ЭМ-35Сх		
Нач.отд.	Золотов			Отстойники канализационные радиальные первичные из сборного ж/б диаметром 24м	Стадия	Лист	Листов
Гл.спец.	Редникин				Р	3	8
Гл.инж.пр.	Фешин						
Н.контр.	Фешин			Щит защищенный 1ШШ. Схема электрическая соединений	Мосводоканалниипроект		
Рук.бр.	Гасумянц						
Инжен.	Дюнина						

Копировал: 18601-05 12 Формат 22

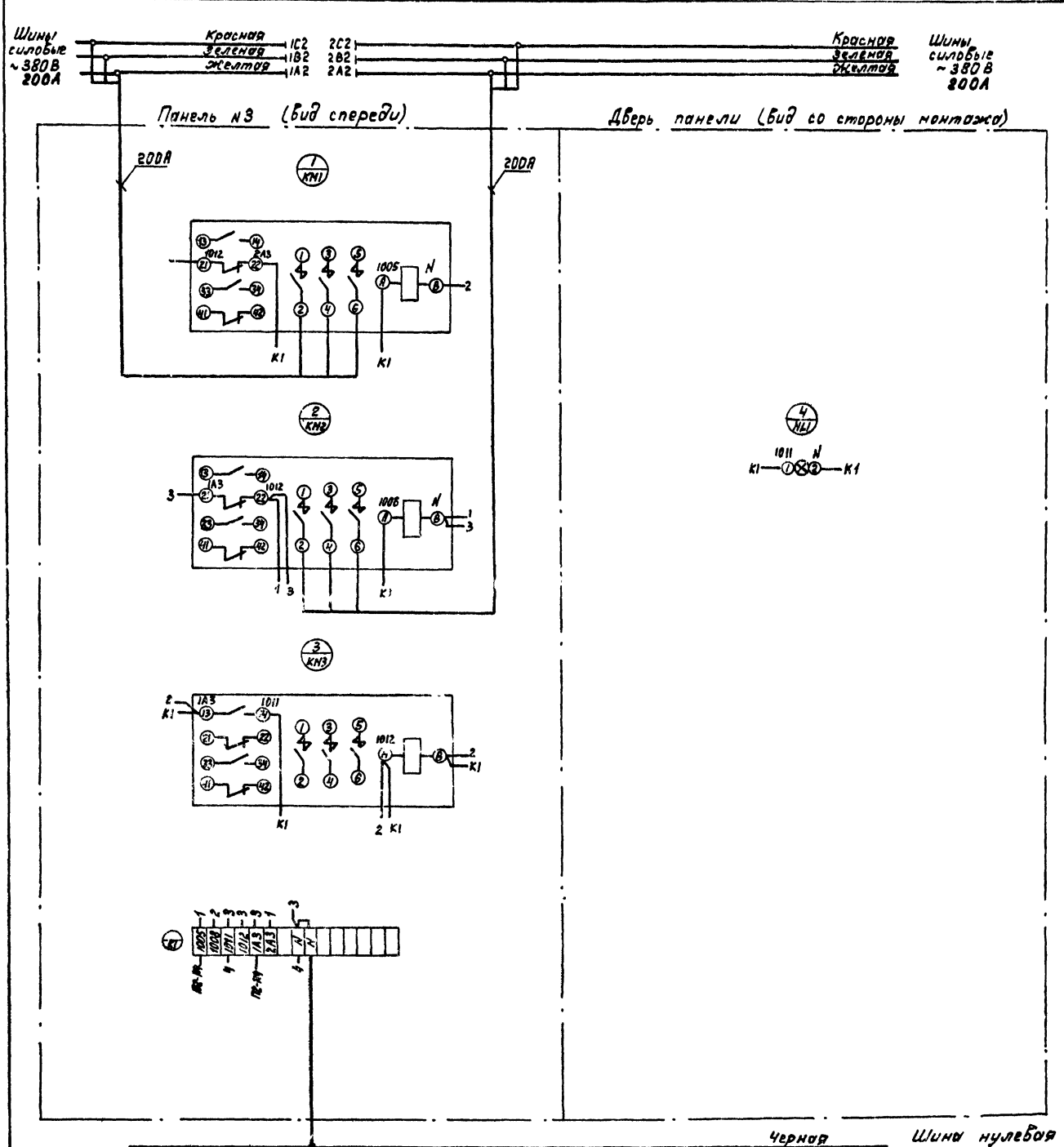

					ЭМ-35Сх		
Нач.отд.	Болотов			Отстойники канализационные радиальные первичные из сборного ж/б диаметром 24м	стадия	лист	листов
Гл.спец.	Ребникин				Р	4	8
Гл.инж.пр.	Фешин						
Н.контр.	Фешин			Щит защищенный 1ЩЩ. Схема электрических соединений.	Росводоканалниипроект		
Рук.бриг.	Гасуманц						
Инж.	Дюнина						

18601-05 13

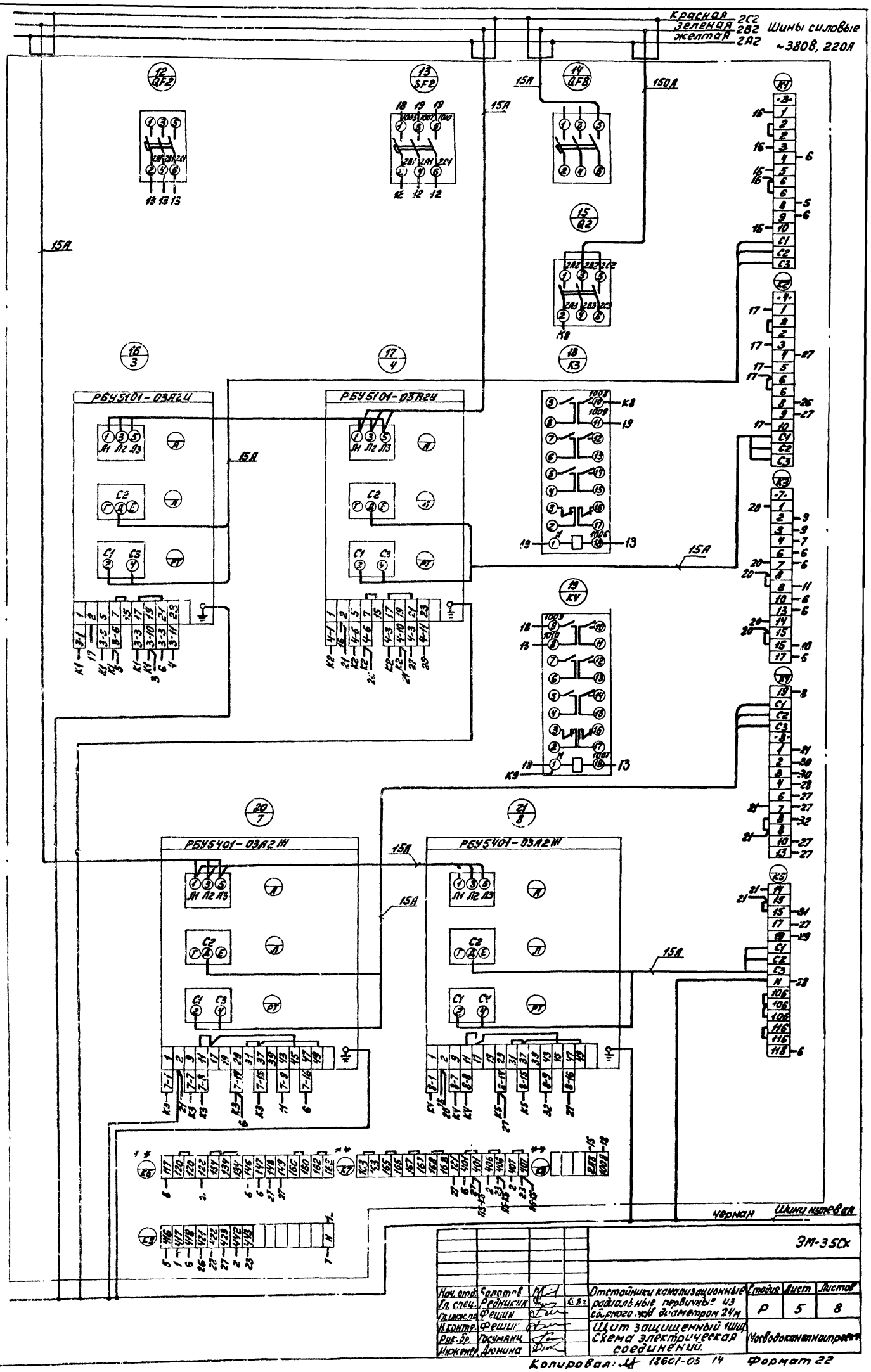

Красная 2С2
Зеленая 2В2
Желтая 2А2
Шины силовые ~380В, 220А
15А
150А
РБУ5101-03А2И
РБУ5401-03А2Ш
Чернан
Шина нулевая
ЭМ-35Сх
Отстойники канализационные радиальные первичные из сборного ж/б диаметром 24м
Щит защищенный 1шт. Схема электрическая соединений.
Стадия Р
Лист 5
Листов 8
Нач. отд. Болотов
Гл. спец. Редникин
Гл. инж. пр. Фешин
Н. контр. Фешин
Рук. бр. Гасуманц
Инженер Дюнина
Мосводоканалнаитроект
Копировал: 18601-05 14
Формат 22

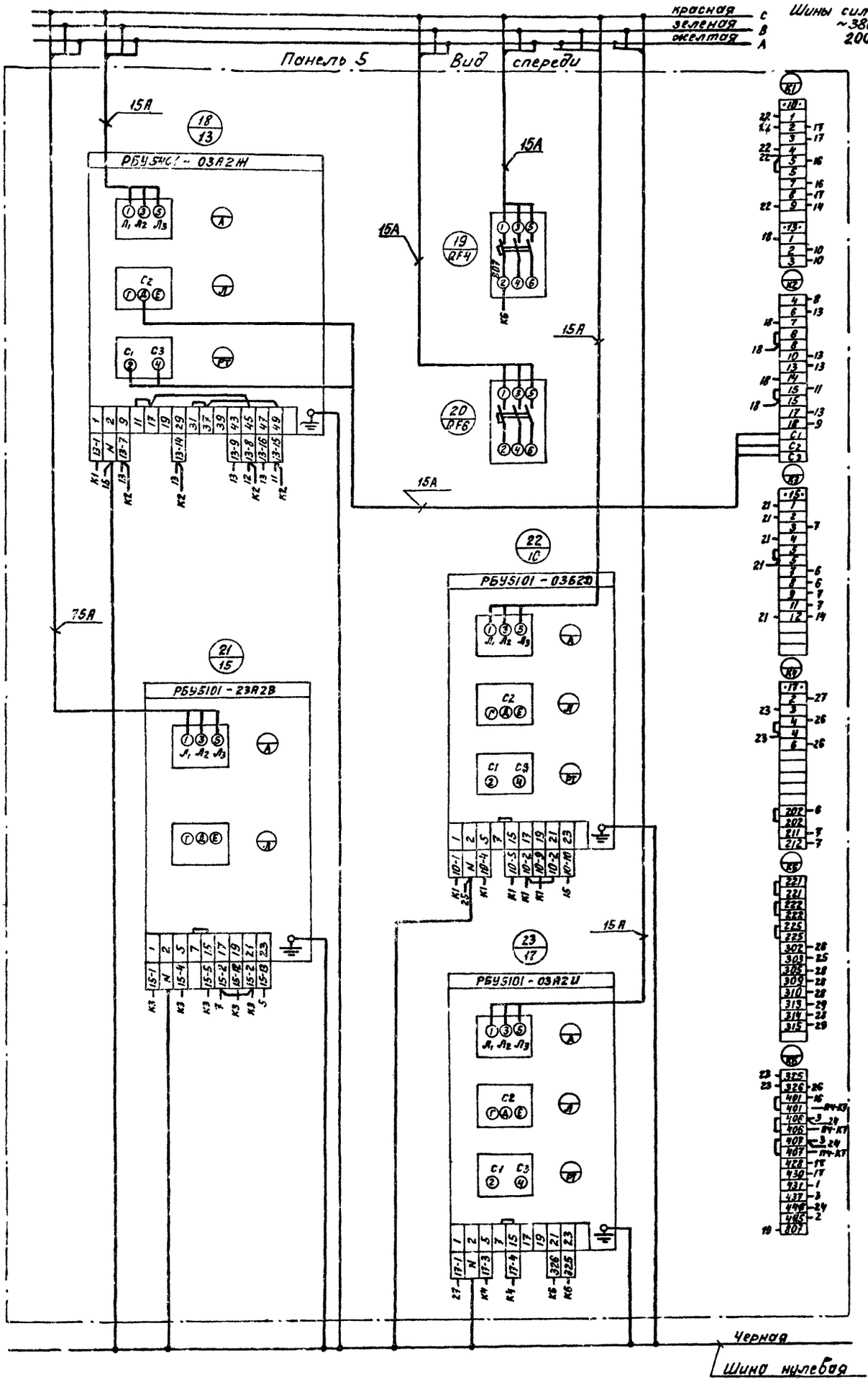

				ЭМ-35Ск			
Нач.отд.	Болотов			Отстойники канализационные радиальные первичные из сборного ж/б диаметром 24м	Стадия	Лист	Листов
Гл.спец.	Редникин				Р	7	3
Ст.инж.пр.	Фешин						
Н.контр.	Фешин			Щит защищенный 1ЩЩ Схема электрических соединений.	Посводоканалниипроект.		
Рук.бриг.	Гасунянц						
Ст.инж.	Манаенкова						

18601-05 15

Левая дверь панели. (Вид со стороны монтажа)

Панель N 4
Вид спереди

Правая дверь панели (вид со стороны монтажа)

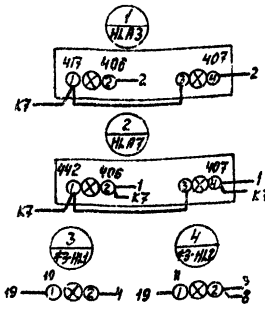

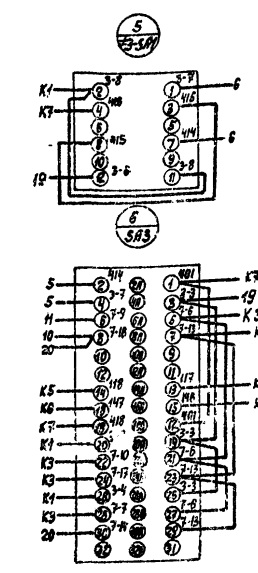

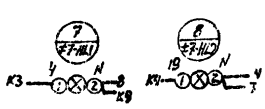

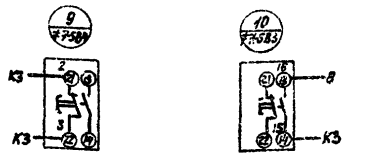

См чер. №ЭМ-35 х
лист 5

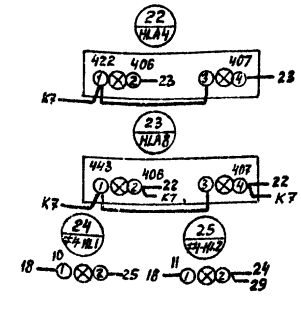

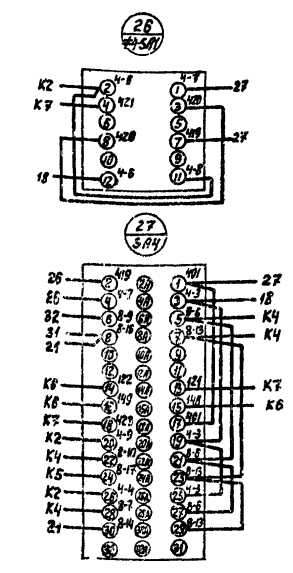

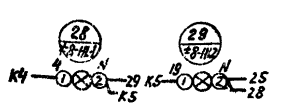

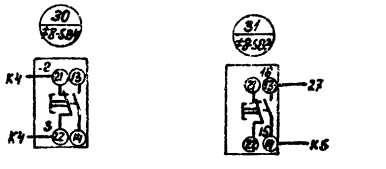

					ЭМ-35Сх		
Нач.отд	Болотов			Отстойники канализационные радиальные первичные из сборного ж/б диаметром 24м.	стадия	Лист	Листов
Гл.спец.	Ребникин		5.84		Р	6	8
Гл.инж.пр.	Фешин						
Н.контр.	Фешин			Щит защищенный 1ЩЗ. Схема электрических соединений	Мособлканалниипроект		
Рук.фрид.	Гасуняц						
Инж.	Дюнина						

18691-03 16

Левая дверь панели (Вид со стороны монтажа)

Панель N5
Вид спереди

Правая дверь панели (Вид со стороны монтажа)

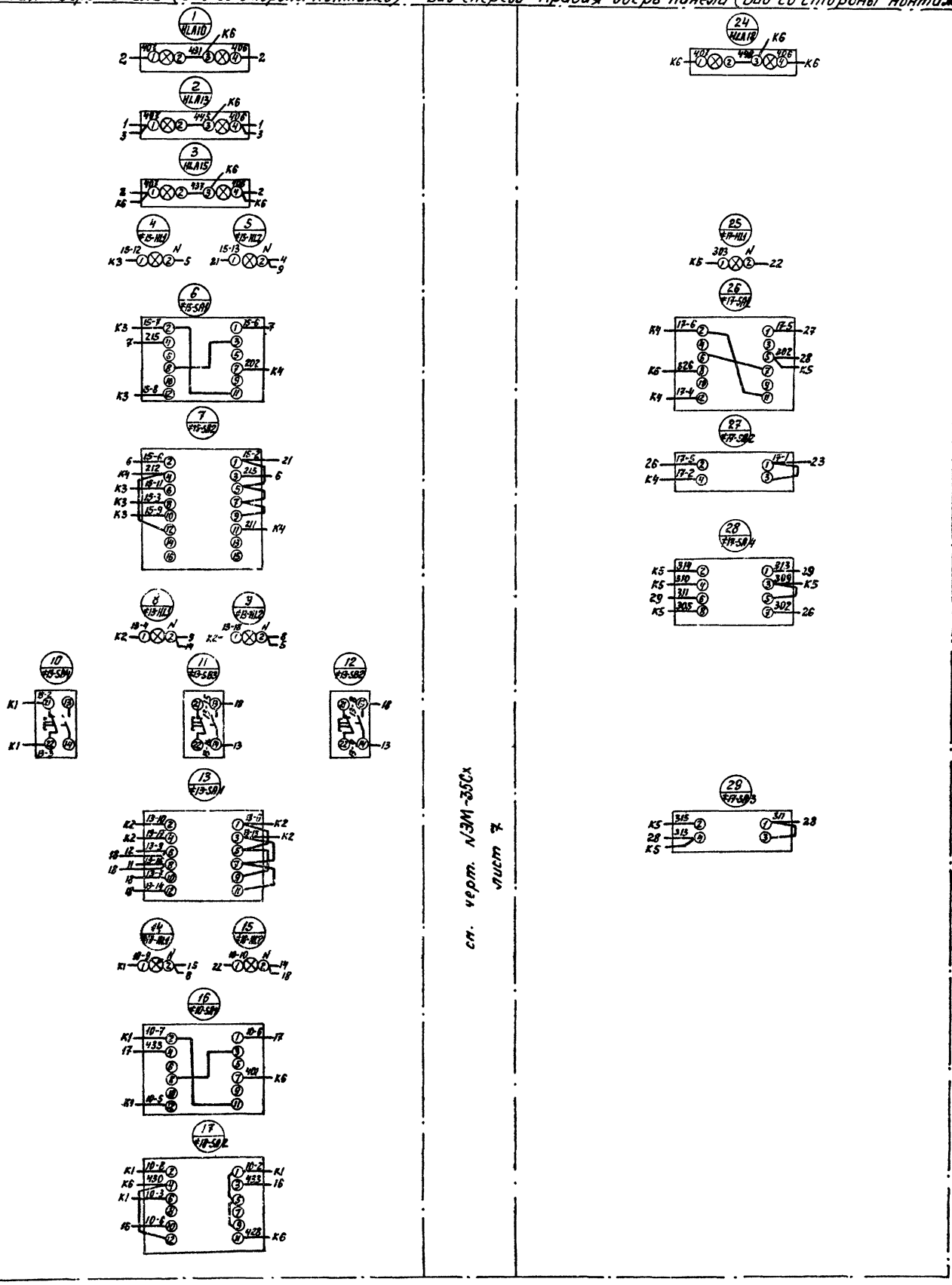

				ЭМ-35Cx			
Нач. отд.	Болотов			Отстойники канализационные радиальные первичные из сборного ж/б диаметром 24м	Стадия	Лист	Листов
Гл. спец.	Редникин				Р	8	8
Гл. инж. пр.	Фешин						
Н. контр.	Фешин			Щит защищенный 1ШЩ. Схема электрических соединений.	Мосводоканалниипроект		
Рук. бриг.	Гасумянц						
Ст. инж.	Манаенкова						

18801-05 17

Панель	Строка	Надпись	Позиц. обознач.	Место надписи	Текст	Кол.	Вид шрифта	Заготовка
1		1		Табличка	1-илоскреб, 5-задвижка,	1		
					9 - плунж. насос			
		2	#1-HL2	—"—	Илоскреб 1 - откл.	1		
		3	#1-HL1	—"—	Илоскреб 1 - вкл.	1		
		4	#1-SA1	—"—	Избиратель управления	9		
			#9-SA1					
			#2-SA1					
2			#14-SA1					
4			#3-SA1					
			#4-SA1					
5			#15-SA1					
			#10-SA1					
			#17-SA1					
1		5	SA1	—"—	Илоскреб 1; задв. 5. Избиратель режима	1		
		6	#5-HL2	—"—	Задвижка 5 закр.	1		
		7	#5-HL1	—"—	Задвижка 5 откр	1		

ЭМ-35ПН

Нач. отд.	Болотов		
Гл. спец.	Редникин		
Н. контр.	Фешин		
Гл. инж. пр.	Фешин		
Рук. бриг.	Гасумянц		

Щит защищенный ЩЩ. Таблица перечня надписей.

Стадия	Лист	Листов
Р	1	7

Мосводоканалниипроект

Панель	Строка	Надпись	Позиц. обознач.	Место надписи	Текст	Кол.	Вид шрифта	Заготовка
1		8	#5-SB2	Табличка	Открыть	6		
			#6-SB2					
2			#12-SB2					
4			#7-SB2					
			#8-SB2					
5			#13-SB2					
1		9	#5-SB3	—"—	Закрыть	6		
			#6-SB3					
2			#12-SB3					
4			#7-SB3					
			#8-SB3					
5			#13-SB3					
1		10	#5-SB4	—"—	Стоп	6		
			#6-SB4					
2			#12-SB4					
4			#7-SB4					
			#8-SB4					
5			#13-SB4					
1		11	#9-HL2	—"—	Плунж. нас 9 - откл.	1		
		12	#9-HL1	—"—	Плунж. нас 9 - вкл.			
		13	#9-SA2	—"—	Избиратель режима	7		
2			#14-SA2					
			#12-SA1					
5			#15-SA2					
			#13-SA1					
			#10-SA2					
			#17-SA2					

ЭМ-35ПН Лист 2

Панель	Строка	Надпись	Позиц. обознач.	Место надписи	Текст	Кол.	Вид шрифта	Заготовка
1		14	HLA1	Табло	Илоскреб 1. Авария	1		
		15	HLA5	—"—	Задвижка 5. Авария	1		
		16	HLA9	—"—	Плунж. насос 9. Авария	1		
		17	#1-SA1	На ключе	Откл - вкл.	9		
			#9-SA1 #2-SA1					
2			#14-SA1					
4			#3-SA1					
			#4-SA1					
5			#15-SA1					
			#10-SA1					
			#17-SA1					
1		18	SA1	—"—	Мест. - дист. - авт.	8		
			#9-SA2					
			SA2					
2			#12-SA1					
4			SA3					
			SA4					
5			#13-SA1					
			#10-SA2					
1		19		Табличка	2-илоскреб, 6-задв, 11-вентил.	1		
					16 - дренажн. насос			
		20	#2-HL2	—"—	Илоскреб 2 - откл.	1		
		21	#2-HL1	—"—	Илоскреб 2 - вкл.	1		
		23	#6-HL2	—"—	Задвижка 6 - закр.	1		
		24	#6-HL1	—"—	Задвижка 6 - откр.	1		
		22	SA2	—"—	Илоскреб 2, задв. 6. Избиратель режима	1		

ЭМ-35ПН Лист 3

Панель	Строка	Надпись	Позиц. обознач.	Место надписи	Текст	Кол.	Вид шрифта	Заготовка
1		25	#16-SA1	Табличка	Дренажн. нас. 16. Избиратель режима.	1		
		26	HLA2	Табло	Илоскреб 2. Авария	1		
		27	HLA6	—"—	Задвижка 6. Авария	1		
		28	HLA17	—"—	Авар. уров. в дренажном приямке	1		
		29	#16-SA1	На ключе	Мест. - Откл. - авт.	1		
2		30		Табличка	Ввод 1. 12-задвижка 14 - насос перекачки жира	1		
		31	#14-HL2	"	Насос 14. Откл.	1		
		32	#14-HL1	"	Насос 14. Вкл.	1		
		33	#12-HL2	"	Задвижка 12. Закр.	1		
		34	#12-HL1	"	Задвижка 12. Откр.	1		
		35	HLA12	Табло	Задвижка 12. Авария	1		
		36	HLA14	"	Насос 14. Авария	1		
		37	#14-SA2	На ключе	Мест. - Дист. - Авт. - Резерв	2		
5			#15-SA2					
3		38	HL1	Табличка	АВР	1		
4		39		Табличка	3-илоскреб; 7-задвижка	1		
		40	#3-HL2	"	Илоскреб 3. откл.	1		
		41	#3-HL1	"	Илоскреб 3. Вкл.	1		
		42	SA3	"	Илоскреб 3, задв. 7. Избиратель режима	1		
		43	#7-HL2	"	Задв. 7. Закр.	1		
		44	#7-HL1	"	Задв. 7 Откр.	1		

ЭМ-35ПН Лист 4

18601-05 18

Панель	Строка	Надпись	Позиц. обознач.	Место надписи	Текст	кол	Вид шрифта	Заголовок
4		45	HL A3	Табло	Илоскреб 3. Авария	1		
		46	HL A7	—"—	Задвижка 7. Авария	1		
		47		Табличка	Илоскреб 4, 8 - задвижка	1		
		48	SA4-HL2	—"—	Илоскреб 4. Откл.	1		
		49	SA4-HL1	—"—	Илоскреб 4. Вкл.	1		
		50	SA4	—"—	Илоскреб 4. Задв. 8 Избиратель режима.	1		
		51	#8-HL2	—"—	Задвижка 8. Закр.	1		
		52	#8-HL1	—"—	Задвижка 8. Откр.	1		
		53	HL A4	Табло	Илоскреб 4. Авария	1		
		54	HL A8	—"—	Задвижка 8. Авария	1		
5		55		Табличка	10 - плунж. насос, 13 - задвижка 15 - насос перекачки жира	1		
		56	#15-HL2	—"—	Насос 15. Откл.	1		
		57	#15-HL1	—"—	Насос 15. Вкл.	1		
		58	#13-HL2	—"—	Задвижка 13. Закр.	1		
		59	#13-HL1	—"—	Задвижка 13. Откр.	1		
		60	#10-HL2	—"—	Плунж. насос 10. откл.	1		
		61	#10-HL1	—"—	Плунж. насос 10. Вкл.	1		
		62	HL A10	Табло	Плунж. насос 10. Авария	1		
		63	HL A13	—"—	Задвижка 13. Авария	1		
		64	HL A15	—"—	Насос 15. Авария	1		
		65		Табличка	17 - Приточная система	1		
		66	#17-HL1	—"—	ПС	1		
		67	#17-SA3	—"—	ПС, режим работы	1		
		68	#17-SA4	—"—	Ручное регулирование	1		

ЭМ-35 ПН Лист 5

Панель	Строка	Надпись	Позиц. обознач.	место надписи	Текст		Вид шрифта	Заголовок
5		69	HL A18	Табло	ПС. Авария	1		
		70	#17-SA2	На ключе	Мест. - Отк. - АВт.	1		
		71	#17-SA3	—"—	Ручн. - Отк. - АВт.	1		
		72	#17-SA4	—"—	Понизить - Отк. - Повысить	1		
1				Табличка	1	1		
				—"—	2	1		
		73	QF3	—"—	Автоматика и КИП	1		
		74	QF5	—"—	ЩО №1	1		
				—"—	9	1		
				—"—	11	1		
				—"—	16	1		
				—"—	5	1		
				—"—	6	1		
2				—"—	Q1	1		
				—"—	K1	1		
				—"—	K2	1		
		75	SF1	—"—	Питание АВР, 1 секция	1		
		76	QF7	—"—	Резерв	1		
				—"—	14	1		
		77	QF1	—"—	Ввод 1	1		
				—"—	12	1		

ЭМ-35ПН Лист 6

Панель	Строка	Надпись	Позиц. обознач.	Место надписи	Текст	кол.	Вид шрифта	Заголовок
3				Табличка	КМ1	1		
				—"—	КМ2	1		
				—"—	КМ3	1		
4				—"—	Q2	1		
				—"—	K3	1		
				—"—	K4	1		
		78	SF2	—"—	Питание АВР; 2 секция	1		
		79	QF8	—"—	Резерв	1		
				—"—	3	1		
				—"—	4	1		
		80	QF2	—"—	Ввод 2	1		
				—"—	7	1		
				—"—	8	1		
				—"—	13	1		
		81	QF4	—"—	Автоматика и КИП	1		
		82	QF6	—"—	ЩО №2	1		
				—"—	15	1		
				—"—	10	1		
				—"—	17	1		

ЭМ-35 ПН Лист 7

Формат	Зона	Позиц.	Обозначение	Наименование	Кол.	Примеч.
				Документация		
*			ЭМ-36 ОВ	Чертеж общего вида		24,12
*			ЭМ-36 Сх	Схема электрическая соединений		11,22
11			ЭМ-36 ПН	Таблица перечня надписей		
				Сборочные единицы		
	1			Н1 01		
		01		Выключатель АБ3Н УЗ ~ 220В Iр-2,5А отс.5	01	SF3
		02		Реле ПЭ21-7УЗ ~ 220В	15	1-К1 К6 КН1 К10 2-К1 К7 КН2 К11 3К1 К8 КН3 К12 4-К1 К9 КН4

	1	02		Реле ПЭ21-7УЗ ~ 220В	07	К13 9-К1 10-К1 К14 К15 К16 К5
		03		Реле РВП72-3221-00У4	11	КТ7 КТ11 КТ8 КТ12 КТ9 КТ13 КТ10 КТ14 КТ1 КТ6 КТ4
		04		Реле ВС10-66У4 ~ 220В	02	КТ2 КТ3
		05		Реле ВС10-35У4 ~ 220В	01	КТ5
		14		Реле РУ21 У4 I 0,015 п.п.	04	КН5 КН6 КН7 КН8
	2			Н2 01		
		01		Выключатель Н63 МУЗ ~ 220В Iр 2,5А отс.5	03	SF4

	2	02		Реле ПЭ21-7УЗ ~ 220В	18	К20 К12 14-К1 КН14 К18 К21 КН13 15-К1 КН15 К19 К17 К25 К26 К27 К28 К29 К30 К22
		03		Реле РВП72-3221-00У4	06	КТ17 КТ18 КТ15 КТ16 КТ20 КТ21
		06		Реле РИС-33МУ4 п.п.	01	КНА
		07		Резистор ПЭВ10 R 4700 ом 10%	01	R
	1			Н51 01		
		08		Тумблер ТВ1-2	01	S1
		09		Переключатель УП5314-К27Б УЗ	01	SA5
		10		Табло ТСБ Т3 ~ 220В	02	HLA11 HLA19

	2			Н52 01		
		08		Тумблер ТВ1-2	02	S2 S3
		11		Переключатель УП5313-С70 УЗ	01	SA6
		12		Кнопка КЕ 011 УЗ исполн. 2	01	SB6
		10		Табло ТСБ Т3 ~ 220В.	04	HLA18 HLA20 HLA21 HLA22
		13		Арматура АС-53 ~ 220В цвет красн.	01	HL6
				Колодка на 15 зажимов на ток 10А	16	

Нач. отд.	Болотов			
Гл. спец.	Ревникин			
Н. контр.	Фешин			
Гл. инж. пр.	Фешин			
Рук. бриг.	Росчинец			

Щит защищенный 2ШЩ
Технические данные аппаратуры

Стадия	Лист	Листов
РД	1	4

Росводоканалниипроект

ЭМ-36 ТД

ЭМ-36ТД Лист 2

ЭМ-36ТД Лист 3

ЭМ-36ТД Лист 4

Вид спереди

Двери не показаны

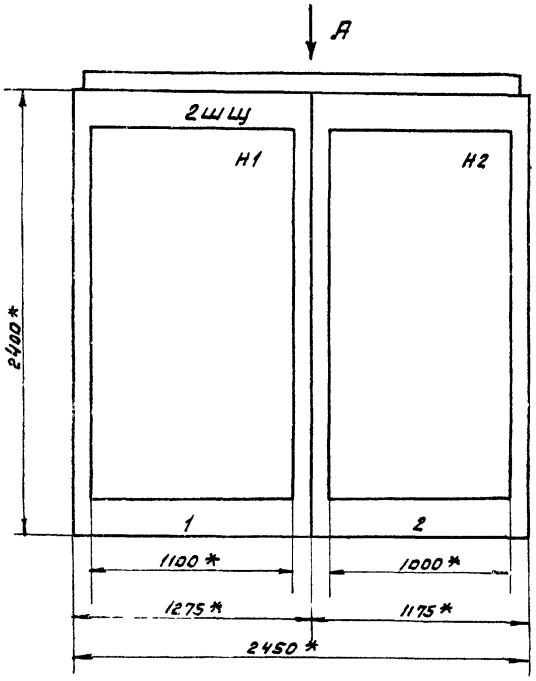

Вид А

М 1:50

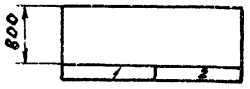

Двери щита

Вид спереди

М 1:10

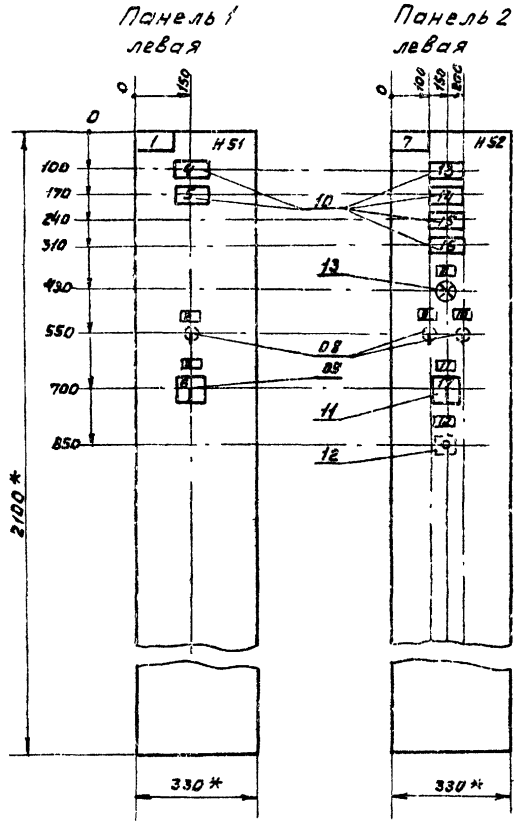

1. * Размеры для справок.
2. Неуказанные предельные отклонения размеров по ОСТ 16.0.800.652-79.
3. В контуре табличек и аппаратов указаны номера по перечню надписей.
4. Щит одностороннего обслуживания.

				ЭМ-3608		
Нач. отд.	Болотов			Отстойники канализационные радиальные песчаные из сборного ж/б диаметром 24 м.	Стадия	Лист	Листов
Гл. спец.	Редникин				Р	1	3
Н. контр.	Фещин			Щит защищенный 2шщ. Чертеж общего вида.	Мосводоканалниипроект		
Гл. ин. пр.	Фещин						
Рук. бр.	Васильянц						

18601-05 21

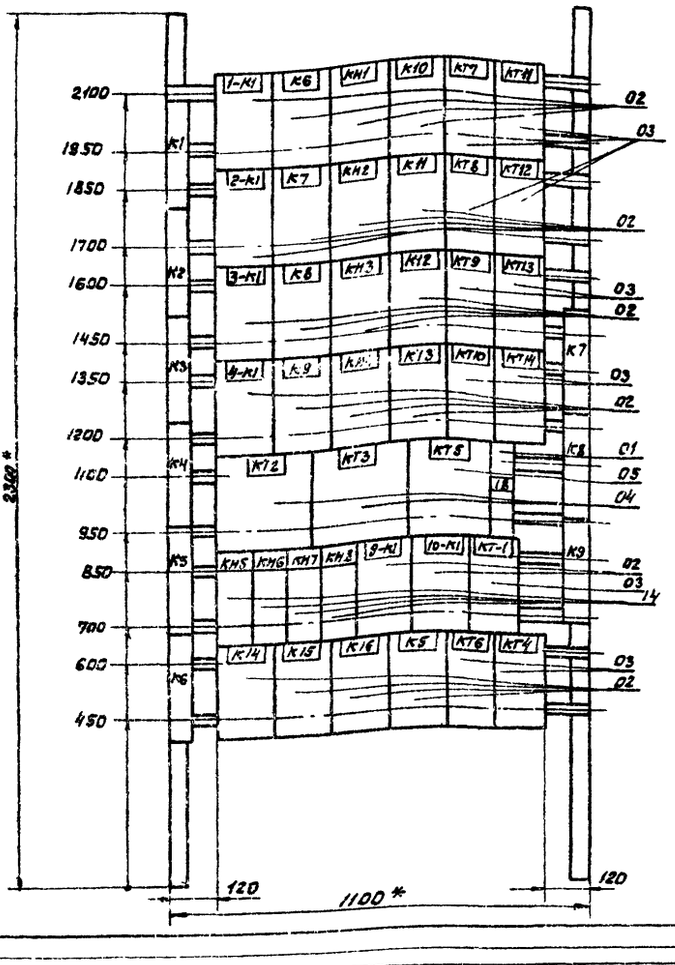

Панель 1 (набор 1)

ЭМ-3608

Нач. отд.	Болотов		Отстойники канализационные радиальные первичные из сборного ж/б диаметром 24м	Стадия	Лист	Листов
Гл. спец.	Родникин			Р	2	3
Н. контр.	Фешин		Щит защищенный 2 шт.			
Гл. ин. пр.	Фешин		Чертеж общего вида	Росводоканалниипроект		
Рук. Гр.	Гасунянц					

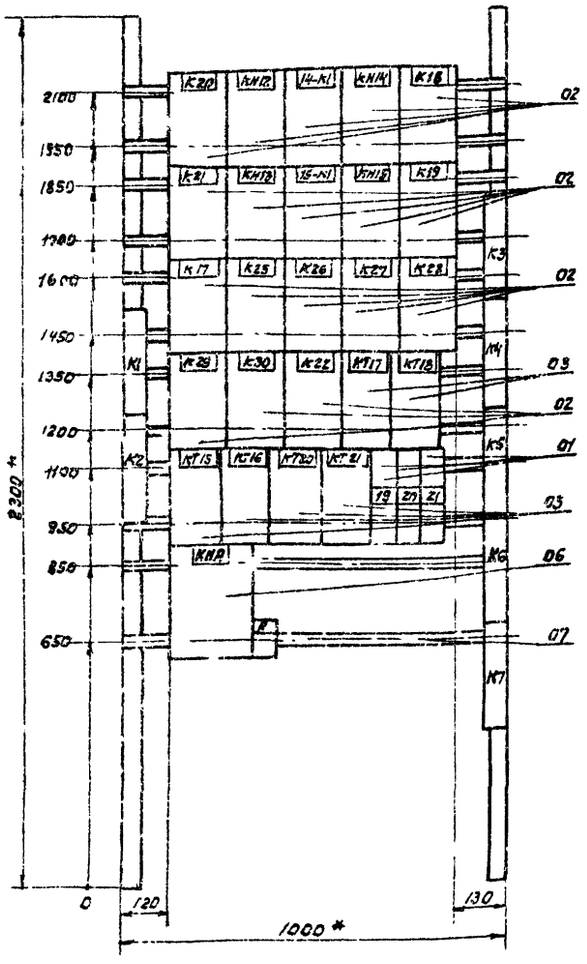

Панель 2 (набор 2)

ЭМ-3608

Нач. отд.	Болотов		Отстойники канализационные радиальные первичные из сборного ж/б диаметром 24м	Стадия	Лист	Листов
Гл. спец.	Родникин			Р	3	3
Н. контр.	Фешин		Щит защищенный 2 шт.			
Гл. ин. пр.	Фешин		Чертеж общего вида.	Росводоканалниипроект		
Рук. Гр.	Гасунянц					

18601-05 ВЗ

Панель 1 (Вид со стороны монтажа)

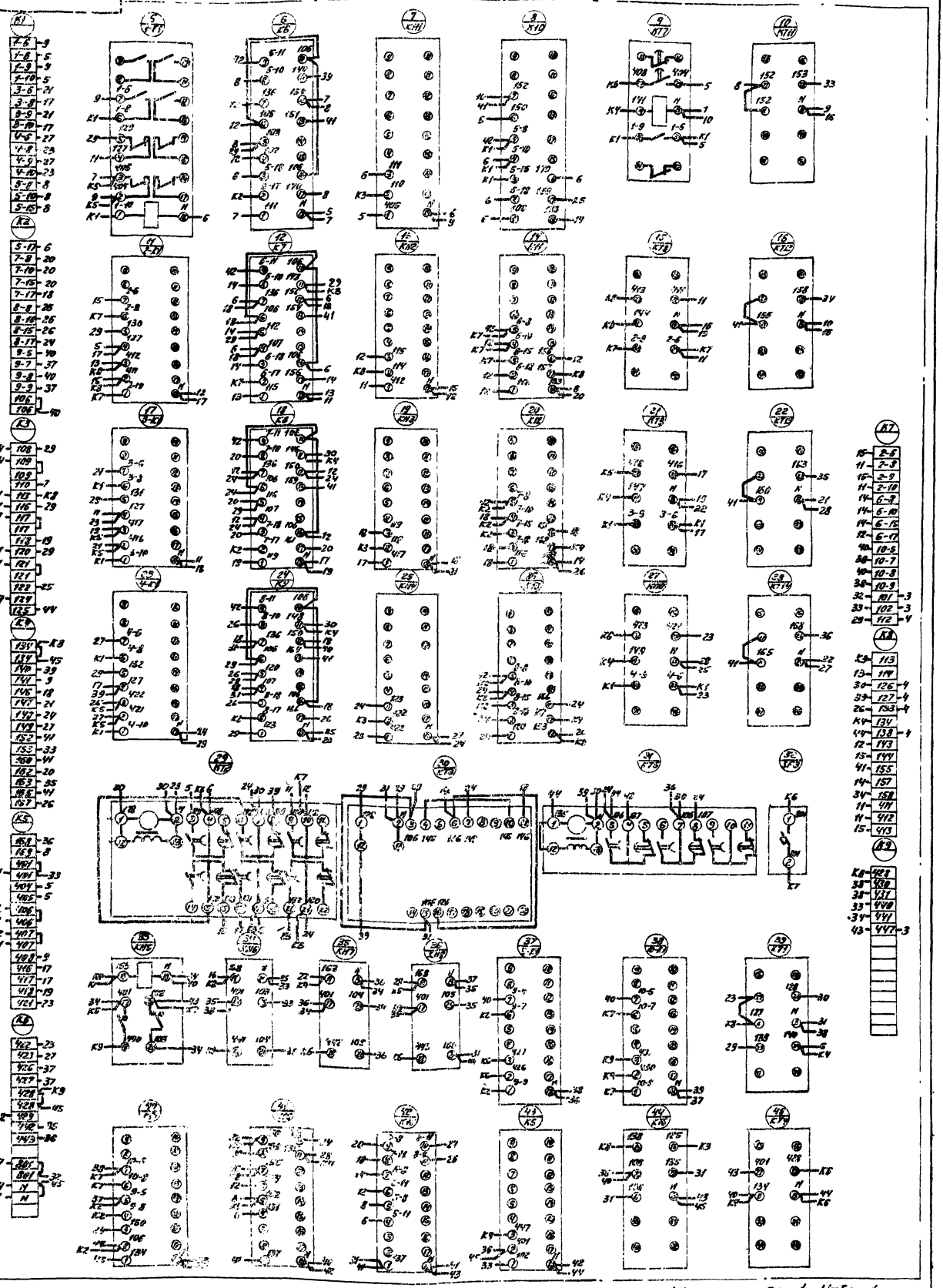

Шкаф панели 1. Набор 1.

1. Чертеж рассматривать совместно с черт. ЭМ-36Сх. лист 2.

ЭМ-36Сх

Нач. отд.	Болотов			Отстойники канализационные радиальные первичные из сборного ж/б диаметром 24 м	Стадия	Лист	Листов
Гл. спец.	Редникин				Р	1	4
Инженер	Фешин						
Гл. инж.	Фешин			Щит защищенный 2 ШЦ. Схема электрическая соединений.	Мосводоканалниипроект		
Рук. бр.	Гасунянц						
Инж.	Дюнина						

18601-05 23

Панель 1

Левая дверь панели 1

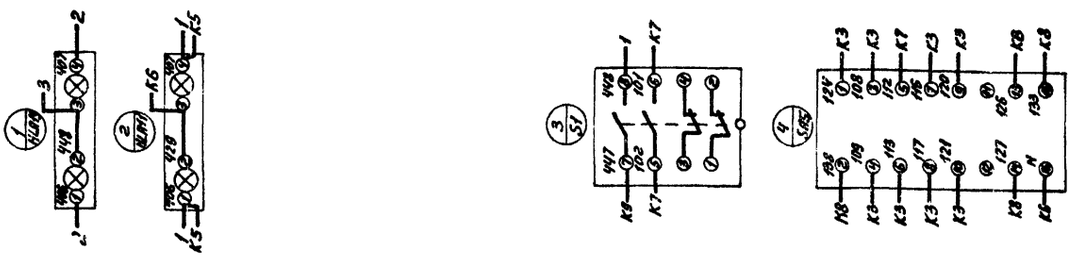

1. Чертеж рассматривать совместно с черт. ЭМ-36Сх лист 1.

Шкаф панели 1. Набор 51.

ЭМ-36Сх

Нач. отд	Болотов			Отстойники канализационные радиальные первичные из сборного ж/б диаметром 24м	Стадия	Лист	Листов
Гл. спец.	Редникин				Р	2	4
Н. контр.	Фешин						
Гл. инж. пр.	Фешин			Щит защищенный 2ШЩ. Схема электрическая соединений	Мосводоканалниипроект		
Рук. бр.	Гасуманц						
Инж.	Дюнина						

Панель 2

Левая дверь панели 2

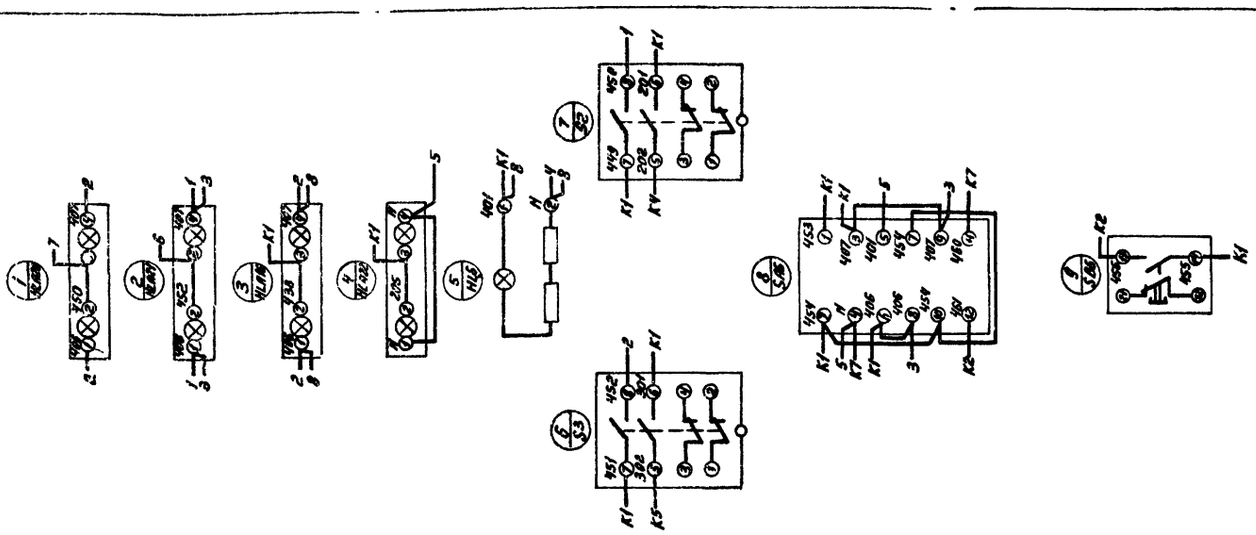

1. Чертеж рассматривать совместно с черт. ЭМ-36Сх лист 3.

Шкаф панели 2. Набор 52.

ЭМ-36Сх

Нач. отд	Болотов			Отстойники канализационные радиальные первичные из сборного ж/б диаметром 24м	Стадия	Лист	Листов
Гл. спец.	Редникин				Р	4	4
Н. контр.	Фешин						
Гл. инж. пр.	Фешин			Щит защищенный 2 ШЩ. Схема электрическая соединений	Мосводоканалниипроект		
Рук. бр.	Гасуманц						
Инж.	Дюнина						

Панель 2 (Вид со стороны монтажа)

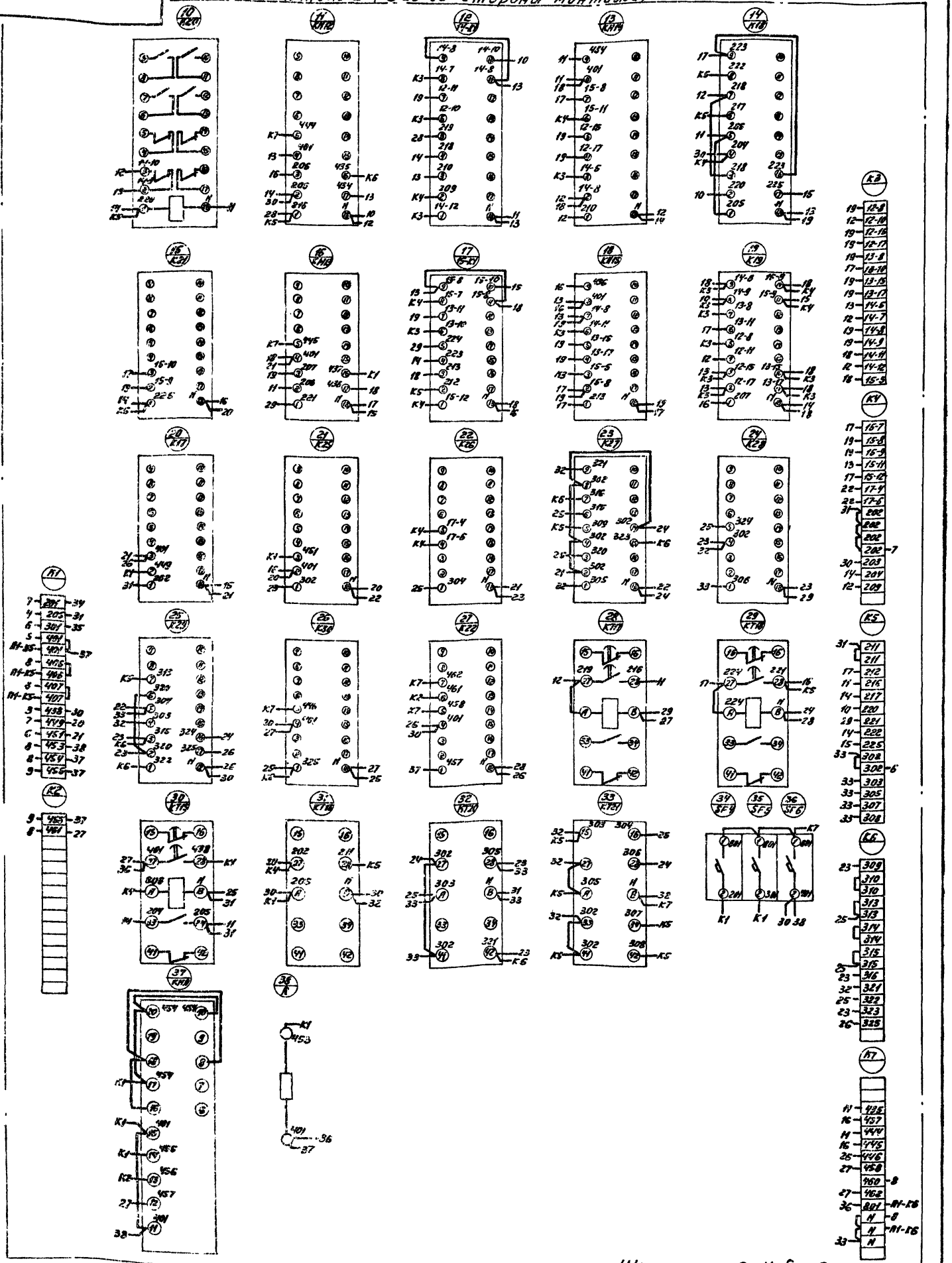

Шкаф панели 2. Набор 2.

1. Чертеж рассматривать совместно с черт. ЭМ-36Сх лист 4.

						ЭМ-36Сх	
Нач. отд.	Болотов			Отстойники контактные радиальные первичные из сборного ж/б диаметром 24м	Стадия	Лист	Листов
Гл. спец.	Редников				Р	3	4
Н. контр.	Фешин						
Гл. инж. пр.	Фешин			Щит защитный ЗЩ1. Схема электрическая соединений	Мосводоканалпроект		
Рук. гр.	Тесучан						
Инж.	Редников						

18601 05 25

Панель	Строка	Надпись	Позиц. обознач.	Место надписи	Текст	Кол.	Вид шрифта	Заготовка
1		1		Табличка	Схема откачки осадка	1		
		2	S1	—"—	Питание схемы откачки	1		
		3	SA5	—"—	Выбор режима откачки	1		
		4	HLA19	Табло	Нет питания в схеме откач.	1		
		5	HLA11	—"—	Засор насосов перекачки осадка	1		
		6	SA5	На ключе	Время- Уровень	1		
2		7		Табличка	Сх. перекачки жира. ПС. Аварийная сигнализация	1		
		8	HL6	—"—	Питание цепей сигн.	1		
		9	S2	—"—	Питание сх. перекачки жира	1		
		10	S3	—"—	Питание схемы ПС	1		
		11	SA6	—"—	Ключ проверки авар. сигн.	1		
		12	SB6	—"—	Съём сигнала	1		
		13	HLA20	Табло	Нет питания в сх. перекачки жира	1		
		14	HLA21	—"—	Нет питания в сх. ПС	1		
		15	HLA16	—"—	Аварийный уровень в жиросборнике	1		
		16	HLA22	—"—	Жиросборник поставлен на откачку	1		
		17	SA6	На ключе	Проверка- работа	1		

ЭМ-36ПН

Нач.отд.	Болотов		
Гл.спец.	Редникин		
Н.контр.	Фешин		
Гл.ин.пр.	Фешин		
Рук.бр.	Гасумянц		

Щит защищенный гшщ.
Таблица перечня надписей.

Стадия	Лист	Листов
Р.Ч	1	4

Мосводоканалниипроект

Панель	Строка	Надпись	Позиц. обознач.	Место надписи	Текст	Кол.	Вид шрифта	Заготовка
1				Табличка	1-К1	1		
				—"—	К6	1		
				—"—	КН1	1		
				—"—	К10	1		
				—"—	КТ7	1		
				—"—	КТ11	1		
				—"—	2-К1	1		
				—"—	К7	1		
				—"—	КН2	1		
				—"—	К11	1		
				—"—	КТ8	1		
				—"—	КТ12	1		
				—"—	3-К1	1		
				—"—	К8	1		
				—"—	КН3	1		
				—"—	К12	1		
				—"—	КТ9	1		
				—"—	КТ13	1		
				—"—	4-К1	1		
				—"—	К9	1		
				—"—	КН4	1		
				—"—	К13	1		
				—"—	КТ10	1		
				—"—	КТ14	1		
				—"—	КТ2	1		

ЭМ-36ПН Лист 2

Панель	Строка	Надпись	Позиц. обознач.	Место надписи	Текст	Кол.	Вид шрифта	Заготовка
1				Табличка	КТ3	1		
				—"—	КТ5	1		
		18	SF3	—"—	Питание. Схемы откачки	1		
				—"—	КН5	1		
				—"—	КН6	1		
				—"—	КН7	1		
				—"—	КН8	1		
				—"—	9-К1	1		
				—"—	10-К1	1		
				—"—	КТ1	1		
				—"—	К14	1		
				—"—	К15	1		
				—"—	К16	1		
				—"—	К5	1		
				—"—	КТ6	1		
				—"—	КТ4	1		
2				—"—	К20	1		
				—"—	КН12	1		
				—"—	14-К1	1		
				—"—	КН14	1		
				—"—	К18	1		
				—"—	К21	1		
				—"—	КН13	1		
				—"—	15-К1	1		
				—"—	КН15	1		
				—"—	К19	1		

ЭМ-36ПН Лист 3

Панель	Строка	Надпись	Позиц. обознач.	Место надписи	Текст	Кол.	Вид шрифта	Заготовка
2				Табличка	К17	1		
				—"—	К25	1		
				—"—	К26	1		
				—"—	К27	1		
				—"—	К28	1		
				—"—	К29	1		
				—"—	К30	1		
				—"—	К22	1		
				—"—	КТ17	1		
				—"—	КТ18	1		
				—"—	КТ15	1		
				—"—	КТ16	1		
				—"—	КТ20	1		
				—"—	КТ21	1		
		19	SF4	—"—	Питание сх перекачки жира	1		
		20	SF5	—"—	Питание сх. упр. ПС	1		
		21	SF6	—"—	Питание сх. авар. сигн.	1		
				—"—	КНА	1		
				—"—	R	1		

ЭМ-36ПН Лист 4

Формат	Зона	Позиц.	Обозначение	Наименование	Кол	Прим.
				Документация		
*			ЭМ-370В	Чертеж общего вида		12,11
12			ЭМ-37Сх	Схема электрическая соединений		
11			ЭМ-37ПН	Таблица перечня надписей.		
				Сборочные единицы		
				Н1 01		
		01		Плит ПКЕ 212-293	01	В*
				талк верхн 1з 1р		
				талк нижн. 1з 1р		
		02		Трансформатор ОСМ-0.2543 У 220/24	01	Г*

Нач. отд.	Болотов		
Гл. спец.	Ребников		82
Н. контр.	Фешин		
Гл. ин. пр	Фешин		
Рук. бр.	Есаянц		
Вед. инж.	Разанова		

ЭМ-37 Т.Д.

Ящик 1Я (2Я, 3Я, 4Я). Технические данные аппаратов.

Стадия	Лист	Листов
Р	1	2

Мосводоканалнипроект

Формат	Зона	Позиц.	Обозначение	Наименование	Кол	Прим.
				Н51 01		
		03		Тумблер 781-1	01	Б*
				Колодка на 10 зажимов на ток 10А.	02	

* Позиционные обозначения см таблицу на листе 2 черт. ЭМ-340В.

ЭМ-37 Т.Д. Лист 2

Вид спереди
Дверь не показана

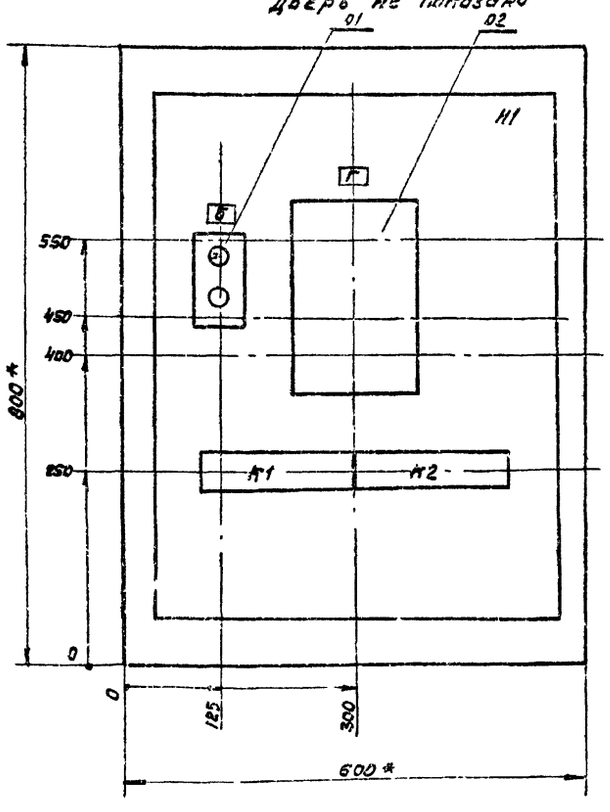

Дверь ящика
Вид спереди

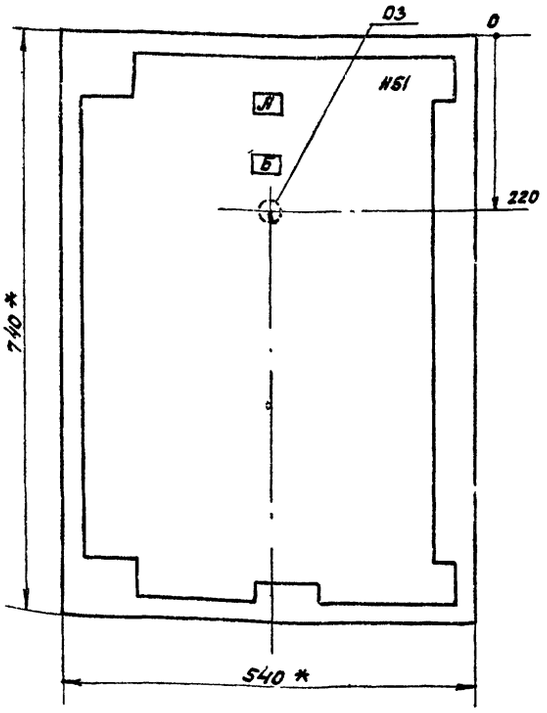

1. * Размеры для справок.
2. Неуказанные предельные отклонения размеров по ОСТ 16 0.684.116-74
3. В контуре табличек и аппаратов указаны, номера надписей по перечню надписей.
4. Глубина ящика 350 мм.

Нач. отд.	Болотов		
Гл. спец.	Ребников		82
Н. контр.	Фешин		
Гл. ин. пр	Фешин		
Рук. бр.	Васинян		
Вед. инж.	Разанова		

ЭМ-370В

Отстойники канализационные радиальные первичные из сборного ж/б. диаметром 24 м.

Стадия	Лист	Листов
Р	1	2

Ящик 1Я (2Я, 3Я, 4Я). Чертеж общего вида.

Мосводоканалнипроект

Расшифровка буквенных обозначений

Обозначение ящика	Обозначение аппарата		
А	Б	В	Г
1Я	1-S1	1-SB1	TV1
2Я	2-S1	2-SB1	TV2
3Я	3-S1	3-SB1	TV3
4Я	4-S1	4-SB1	TV4

ЭМ-370В Лист 2

Панель	Строка	Надпись	Позиц. обозначение	Место надписи	Текст	Кол-во	Вид шрифта	Высота букв мм
					Ящик 1Я			
		А		Табличка	1Я	1		
		Б	1-S1	Табличка	Выключатель безопасности	1		
		В	1-SB1	Табличка	Илоскреб 1	1		
		Г	TV1	Табличка	Трансформатор освещения	1		
					Ящик 2Я			
		А		Табличка	2Я	1		
		Б	2-S1	Табличка	Выключатель безопасности	1		
		В	2-SB1	Табличка	Илоскреб 2	1		
		Г	TV2	Табличка	Трансформатор освещения	1		
					Ящик 3Я			
		А		Табличка	3Я	1		
		Б	3-S1	Табличка	Выключатель безопасности	1		
		В	3-SB1	Табличка	Илоскреб 3	1		
		Г	TV3	Табличка	Трансформатор освещения	1		
					Ящик 4Я			
		А		Табличка	4Я	1		
		Б	4-S1	Табличка	Выключатель безопасности	1		
		В	4-SB1	Табличка	Илоскреб 4	1		
		Г	TV4	Табличка	Трансформатор освещения	1		

Нач. отд.	Болотов		
Гл. спец.	Редникин		
Н. контр.	Фешин		
Гл. инж. пр.	Фешин		
Рук. гр.	Гасумянц		
Ведущ. инж.	Рязанова		

ЭМ-371ПН

Ящик 1Я (2Я, 3Я, 4Я) Таблица перечня надписей

Стадия	Лист	Листов
Р	1	1

Мособлсантехпроект

Вид спереди

Дверь ящика
Вид со стороны монтажа

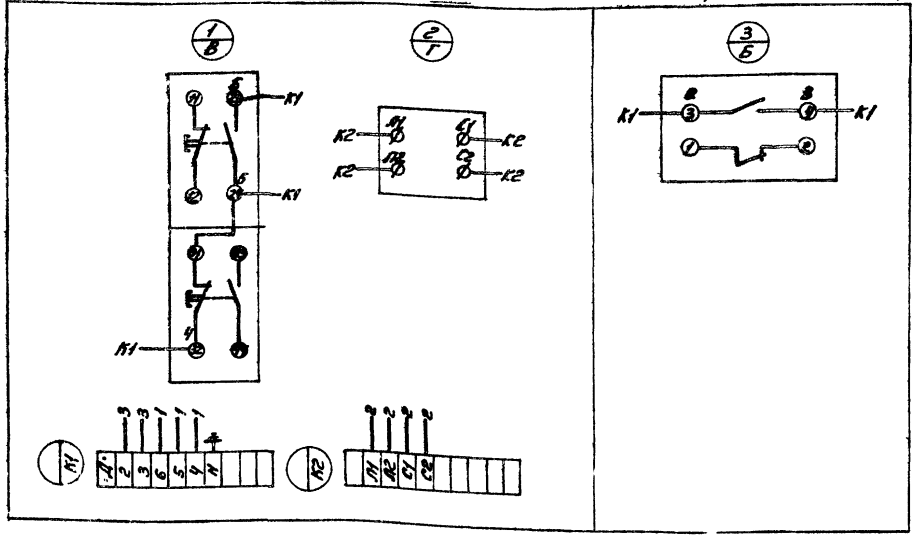

Обозначение ящика	Обозначение аппарата			Обозначение привода	Маркировка цепей			
А	Б	В	Г	Д	Е	Ж	З	Н
1Я	1-S1	1-SB1	TV1	1	909	910	913	914
2Я	2-S1	2-SB1	TV2	2	915	916	919	920
3Я	3-S1	3-SB1	TV3	3	921	922	925	926
4Я	4-S1	4-SB1	TV4	4	927	928	931	932

Нач. отд.	Болотов		
Гл. спец.	Редникин		
Н. контр.	Фешин		
Гл. инж. пр.	Фешин		
Рук. гр.	Гасумянц		
Вед. инж.	Рязанова		

ЭМ-371СХ

Отстойники конусные радиальные первичные из сборного ж/б диаметром 24 м

Стадия	Лист	Листов
Р	1	1

Ящик 1Я (2Я, 3Я, 4Я) Схема электрических соединений

Мособлсантехпроект

18601-05 28

Поз.	Обозначение	Наименование	Кол.	Примеч.
1	АМ-7	Заказная спецификация щитов	2	
2	АМ-8	Щит КИП. Общий вид	14	

АМ-6

Нач. отд.	Болотов			Отстойники канализационные радиальные первичные из сборного ж/б диаметром 18 м	Стадия	Лист	Листов
Гл. спец.	Редникин		Е 32		Р	1	1
Н. контр.	Фешин						
Гл. ин. пр.	Фешин			Ведомость документов	Мосводоканалниипроект		
Рук. бр.	Гасумянц						
Вед. инж.	Рязанова						

Утверждаю

Начальник _____

"___" _____ 19__ г

Коды

Формы № 8

Генеральная проектная организация

Проектная организация-разработчик: МосводоканалНИИпроект

Комплектующая организация

Отрасль народного хозяйства

Министерство (ведомство)-заказчик

Главное управление министерства (объединение)

Предприятие

Объект (производственная мощность): Отстойники канализационные радиальные первичные из сборного ж/б диаметром 18 м

ГУНТС (УНТС)

Часть (раздел) проекта: Автоматизация

Срок ввода объекта в эксплуатацию

Заказная спецификация № АМ-7 от "___" _____ 19 г

щитов

(вид оборудования, изделия и материалов, поставляемых заказчиком)

Всего листов 2
Лист 1

№№ п/п	№ поз. по технолог. схеме, месте установки	Наименование и техническая характеристика основного и комплектующего оборудования, приборов, арматуры, материалов, кабельных и др. изделий	Тип и марка оборудования, матер. из черт. и опросного листа, материал оборудования	Завод-изготовитель (для импортного оборудования страна, фирма)	Единица измерения: Наименование	Единица измерения: Код	Код оборудования, материалов	Потребность по проекту	Цена единицы, тыс. руб.	Потребность на пусковой комплекс	Ожидаемое на личие на начало планируемого года: В т.ч. на складе	Заявленная потребность на планируемый год	Принятая потребность на 19 год: Всего	В т.ч. по кварталам: I	II	III	IV	Стоимость всего тыс. руб.
1	2	3	4	5	6	7	8	9	10	11	12	13	14	15	16	17	18	19
		1. Щиты																
1		Щит КИП, состоящий из щита шкафного с задней дверью ЩШ-3Д-II-800×600-У4-1 РОО ОСТ 36.13-76	АМ-8	Главмонтаж-автоматика	щит			1/1										

18601-05 29

Предприятие (наименование)
Объект (производственная мощность)

Отстойники канализационные радиальные первичные из сборного ж/б диаметром 18 м.

Заказная спецификация № АМ-7

Всего листов 2
лист № 2

№№ п/п	№ поз. по технолог. схеме, место установки	Наименование и техническая характеристика основного и комплектующего оборудования, приборов, арматуры, материалов, кабельных и др. изделий.	Тип и марка оборудования, каталог, № чертежа, № опросного листа, материал оборудования	Завод-изготовит. (для импортного оборудования страна, фирма)	Единица измерения: наименование	Единица измерения: код	Код оборудования, материалов	Потребность по проекту	Цена единицы тыс. руб.	Потребность на пусковой комплекс	Ожидаемое наличие на начало планируемого года: в т.ч. на складе	Заявленная потребность на планируемый год	Принятая потребность на 19 год: Всего	в т.ч. по кварталам: I	II	III	IV	Стоимость всего тыс. руб.
1	2	3	4	5	6	7	8	9	10	11	12	13	14	15	16	17	18	19
		2. Аппаратура и приборы, поставляемые комплектно со щитом																
1		Ступенчатый импульсный прерыватель	СИП-01УМ		шт			1										
2		Переключатель пакетный	ПП2-10/Н2		шт			1										
3		Автоматический выключатель	А63М															
3.1		I нр = 1А			шт			1										
3.2		I нр = 2А			шт			1										
4		Автоматический выключатель I нр = 4А	АК63-2М		шт			1										
5		Блок зажимов	БЗ-10		шт			5										

Поз.	Обозначение	Наименование	Кол.	Примеч.
		Детали		
1	Р6 ТК3-101-77	Рейка	1	
2	Р1 ТК3-100-77	Рейка	5	
3	К1 ТК3-105-77	Кронштейн	4	
		Стандартные изделия		
4		Щит шкафной ЩШ-3Д-II-800х600-У4-1Р00 ОСТ 36.13-76	1	
		Прочие изделия		
5		Полупроводниковый регулятор температуры РТ-3-42 392.574.09С-01	1	
6		Измерительный блок индукционного расходомера ИР-51 ТУ-25-02-321-72	1	

Поз.	Обозначение	Наименование	Кол	Примеч.
7		Блок регулирования сигнализатора уровня СУ-101 ТЕ2.834.000	1	
8		Прибор с дифференциально-трансформаторной измерительной схемой КСД 2-003	1	
9		Миллиамперметр самопишущий КСУ 2-004	1	
10		Ступенчатый импульсный прерыватель СИП-01УМ ТУ50-58-76	1	
11		Пакетный переключатель ПП2-10/Н2 ОСТ 16.0526.001-77	1	У19 ТМ3-14-Т
		Автоматический выключатель А63М ТУ 16.522.110-74		У2 ТМ3-14-Т
12		I н.р = 1А	1	
13		I н.р = 2А	1	

АМ-8

Нач. отд.	Болотов		
Гл. спец.	Ревникин		
Н. контр.	Фешин		
Гл. ин. пр.	Фешин		
Рук. бр.	Гасунян		
Вед. инж.	Рязанова		

Отстойники канализационные радиальные первичные из сборного ж/б диаметром 18 м.

Стадия	Лист	Листов
Р	1	14

Щит КИП. Общий вид

Мосводоканалниипроект

АМ-8 Лист 2

18601-05 30

Поз.	Обозначение	Наименование	кол	Примеч.
14		Автоматический	1	У7
		выключатель АК63-2М		ТМ3-14-77
		Iнр = 4А ОСТ 18.0522.000-79		
15		Блок зажимов	5	
		БЗ-10 ТУ 36. 1750-74		
16		Упор ТУ36. 1751-74	2	
17		Рамка 66х26	9	
		ТУ36. 1130-74		
		Материалы		
18		Провод 380 гост 6323-71	50	
		ПВ1х1,5		

АМ-8 Лист 3

Формат А4

Таблица 1
Надписи на табло и рамках

№ надп.	Надпись	кол.
	Рамка 66х26	
1	Температура приточного воздуха	1
2	Расход сырого осадка	3
3	Уровень осадка в отстойниках	2
4	Уровень в жиросборнике	2

продолжение таблицы

№ надп.	Наименование	кол.
5	Переключатель питания цепей автоматики и КИП	1

АМ-8 Лист 6

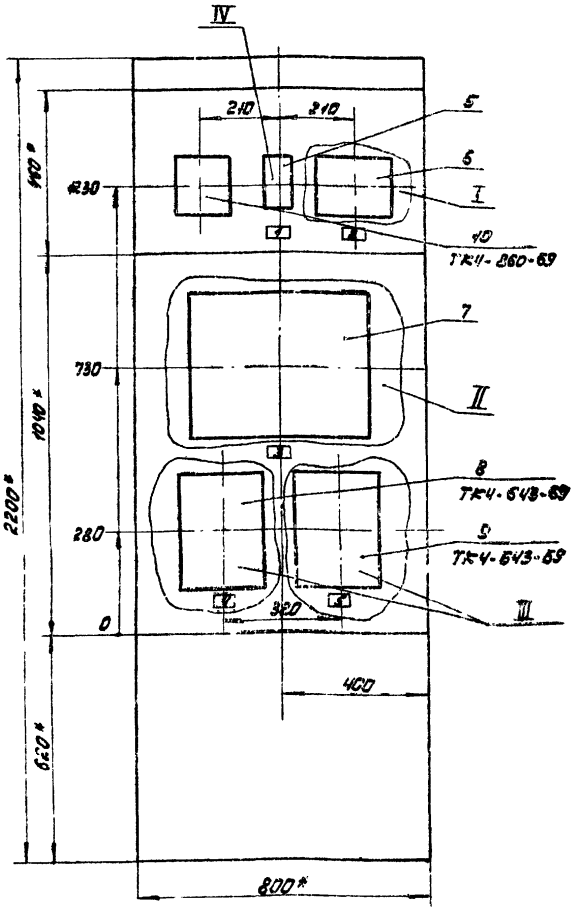

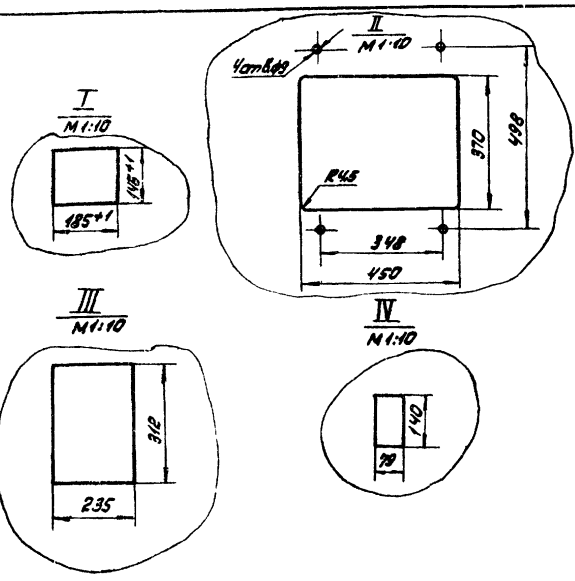

1.* Размеры для справок.
2. Покрытие - вариант 5 ОСТ 36.13-76.
3. Таблицы соединений и подключений выполнены на основании схем ЭМ-9, 10, 14; АМ-1, 4.

АМ-8 Лист 4

Вид на внутренние плоскости (развернуто)

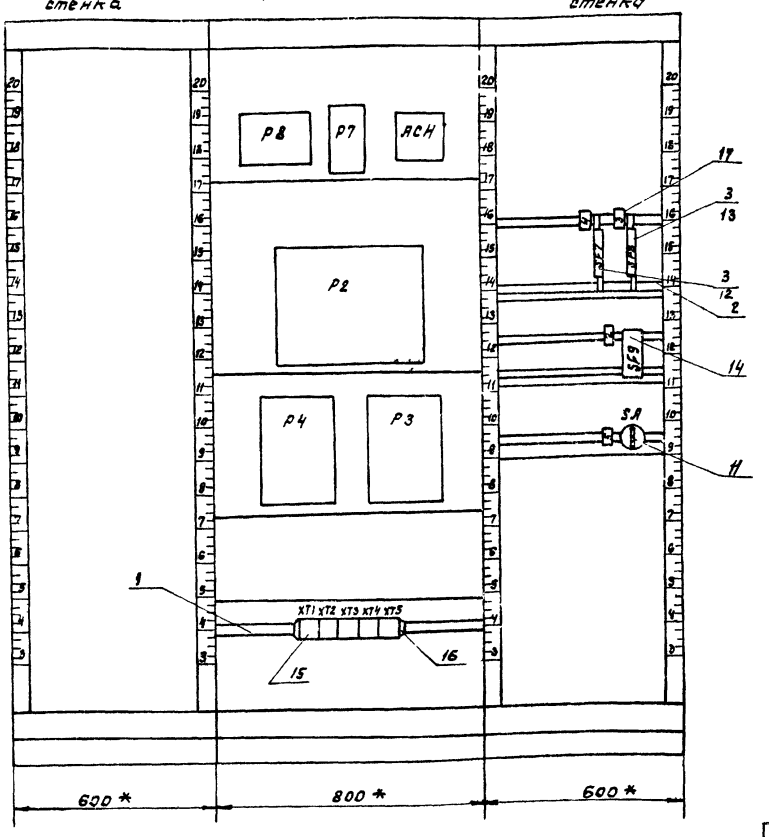

АМ-8 Лист 5

Таблица 3

Соединения проводок

Проводник	Откуда идет	Куда поступает	Данные провода	Примечание
109	XT1/1	Р2/XP7/1	ПВ1х1,5	
113	XT1/2	Р2/XP7/2		
117	XT1/3	Р2/XP7/3		
121	XT1/4	Р2/XP7/4		
124	XT1/5	SF8/2		
125	XT1/6	Р2/XP9/2		
202	Р4/5-2А	Р4/3-А1		
202	XT2/5	Р4/3-А1		
203	XT2/6	Р4/3-Б1		
204	XT2/7	Р4/3-А3		
310	XT2/8	АСН/1		
310	АСН/1	АСН/3		п
310	АСН/3	Р7/15		
312	Р7/12	Р7/13		п
312	Р7/13	АСН/2		
314	Р7/22	XT2/9		
316	Р7/21	XT2/10		
317	Р7/29	Р7/28		п
317	Р7/28	XT3/1		

АМ-8 Лист 7

Продолжение таблицы 3

Проводник	Откуда идет	Куда поступает	Данные провода	Примечание
318	Р7/20	Р7/19	ПВ1х1,5	п
318	Р7/19	XT3/2		
319	Р7/9	Р7/8		п
319	Р7/8	XT3/3		
428	Р3/3-А2	XT1/7		
429	Р3/3-Б2	XT1/8		
801	XT1/9	SA/C1		
801	SA/C1	SF9/1		
801	SF9/1	SF8/1		
801	SF8/1	SF7/1		
803	SF9/2	Р3/1-2		
803	Р3/1-2	Р8/19		
804	SF9/4	Р3/1-1		
804	Р3/1-1	Р8/9		
805	SF7/2	Р4/1-1		
806	XT2/3	SA/1Л1		
807	XT2/4	SA/2Л1		

АМ-8 Лист 8

продолжение таблицы 3

Провод-ник	Откуда идет	Куда поступает	Данные провода	Приме-чание
901	XT3/4	P8/7		
902	XT3/6	P8/17		
905	XT3/6	P4/61		
906	XT3/7	P4/62		
907	XT3/8	P4/A3		
908	XT3/9	P4/63		
909	XT4/1	P2/XP3/1		
910	XT4/2	P2/XP4/2		
913	XT4/3	P2/XP1/1	ПВ1х1.5	
914	XT4/4	P2/XP2/1		
915	XT4/5	P2/XP3/2		
916	XT4/6	P2/XP4/2		
919	XT4/7	P2/XP1/2		
920	XT4/8	P2/XP2/2		
921	XT4/9	P2/XP3/3		
922	XT4/10	P2/XP4/3		
937	P8/4	P3/A3		
938	P8/5	P3/B3		

продолжение таблицы 3

Провод-ник	Откуда идет	Куда поступает	Данные провода	Приме-чание
925	XT5/1	P2/XP1/3		
926	XT5/2	P2/XP2/3		
927	XT5/3	P2/XP3/4		
928	XT5/4	P2/XP4/4	ПВ1х1.5	
931	XT5/5	P2/XP1/4		
932	XT5/6	P2/XP2/4		
937	P3/2-A3	P3/15		
938	P3/2-B3	P8/5		
N	XT1/10	XT2/1	п	п
N	XT2/1	XT2/2	п	п
N	XT2/2	SA/C2		
N	SA/C2	SF9/3		
N	SF9/3	P4/1-2	ПВ1х1.5	
N	P4/1-2	P2/XP9/2		
N	P2/XP9/2	ACH/4		
N	ACH/4	P7/5		

продолжение таблицы 3

Провод-ник	Откуда идет	Куда поступает	Данные провода	Приме-чание
земля	P8/⏚	Рейка/⏚		
земля	P4/⏚	Рейка/⏚		
земля	P3/⏚	Рейка/⏚		
земля	Рейки для установки аппаратов и приборов/⏚	Стойка/⏚	ПВ1х1.5	

Таблица подключения проводок

Проводник	Вывод	Вид контакта	Вывод	Проводник
		P8		
938	5		4	937
901	7		17	902
804	9		19	803
			9	земля
		P7		
N	5		19п	318*
319*	8п		20п	318
319	9п		21	316
312	12п		22	314
312*	13п		28п	317*
310	15		29п	317
		ACH		
310*	1п		2	312
310*	3п		4	N*
		P2		
		(XP1)		
913	1		2	919
925	3		4	931
		(XP2)		
914	1		2	920
926	3		4	932

продолжение таблицы

Проводник	Вывод	Вид контакта	Вывод	Проводник
		(XP3)		
909	1		2	915
921	3		4	927
		(XP4)		
910	1		2	916
922	3		4	928
		(XP9)		
109	1		2	113
117	3		4	121
		(XP)		
N*	1		2	125
		P4		
		(1)		
805	1		2	N*
		(2)		
	(A)		(Б)	
			1	905
			2	906
907	3		3	908
		(3)		
	(A)		(Б)	
202*	1п		1	203
204	3			
202	2п		2	земля

Продолжение таблицы

Проводник	Вывод	Вид контакта	Вывод	Проводник
		РЗ		
		1		
804 *	1		2	803 *
		2		
	А		Б	
937	3		3	938
		3		
	А		Б	
428	2		2	429
			9	земля
		XT1		
109	1		2	113
117	3		4	121
124	5		6	125
428	7		8	429
801	9		10п	N
		XT2		
N	1п		2п	N
806	3		4	807
202	5		6	203
204	7		8	310
314	9		10	316

Продолжение таблицы

Проводник	Вывод	Вид контакта	Вывод	Проводник
		XT3		
317	1		2	318
319	3		4	901
902	5		6	905
906	7		8	907
908	9			
		XT4		
909	1		2	910
913	3		4	914
915	5		6	916
919	7		8	920
921	9		10	922
		XT5		
925	1		2	926
927	3		4	928
931	5		6	932

Продолжение таблицы

Проводник	Вывод	Вид контакт.	Вывод	Проводник
		SF7		
801	1		2	805
		SF8		
801 *	1		2	124
		SF9		
801 *	1		2	803
N *	3		4	804
		SA		
806	1Л1			
807	2Л1		С1	801 *
	1Л2			
	2Л2		С2	N *

Продолжение таблицы

Проводник	Вывод	Вид контакт.	Вывод	Проводник

gost.e-ecolog.ru