ТИПОВОЙ ПРОЕКТ
902-2-363-83

ОТСТОЙНИКИ КАНАЛИЗАЦИОННЫЕ РАДИАЛЬНЫЕ ПЕРВИЧНЫЕ ИЗ СБОРНОГО ЖЕЛЕЗОБЕТОНА

ДИАМЕТРОМ 24 М

АЛЬБОМ III

СТРОИТЕЛЬНЫЕ ИЗДЕЛИЯ

18601-03
ЦЕНА 1-29

gost.e-ecolog.ru

ЦЕНТРАЛЬНЫЙ ИНСТИТУТ ТИПОВОГО ПРОЕКТИРОВАНИЯ
ГОССТРОЯ СССР

Москва, А-445, Смольная ул., 22

Сдано в печать 12 1983 г.
Заказ № 10557 Тираж 570 экз.

ТИПОВОЙ ПРОЕКТ
902-2-363-82

ОТСТОЙНИКИ КАНАЛИЗАЦИОННЫЕ РАДИАЛЬНЫЕ ПЕРВИЧНЫЕ ИЗ СБОРНОГО ЖЕЛЕЗОБЕТОНА

ДИАМЕТРОМ 24 М

СОСТАВ ПРОЕКТА:

АЛЬБОМ
- I Технологическая часть
- II Архитектурно-строительная часть
- III Строительные изделия
- IV Электротехническая часть
- V Задание заводу-изготовителю
- VI Нестандартизированное оборудование. Илоскреб. Часть 1 и часть 2.
- VII Нестандартизированное оборудование. Затворы щитовые, установка сигнализатора уровня осадка и фасонные части.
- VIII Нестандартизированное оборудование. Токоприемник кольцевой (из т.п. 902-2-346)
- IX Нестандартизированное оборудование. Устройство для удаления плавающих веществ.
- X Заказные спецификации
- XI Сметы
- XII Ведомости потребности в материалах

АЛЬБОМ III

РАЗРАБОТАН
ПРОЕКТНЫМ ИНСТИТУТОМ
„Мосводоканалниипроект"

Главный инженер института СОКОЛИН
Главный инженер проекта КАЗАНОВ

Рабочие чертежи введены в действие
Мосводоканалниипроектом
Приказ №192 от 17 ноября 1982 г.

Содержание альбома

Формат	Обозначение	Наименование	Стр.	Примеч.
12	Т.П. 902- -ТТ	Технические требования	3	
12	КЖИ-ПСЦ3-36-1/1	Панель стеновая ПСЦ3-36-1/1	4	
12	КЖИ-ПСЦ3-36-1/3	ПСЦ3-36-1/3	5	
12	КЖИ-ПС1-36-Б4а	ПС1-36-Б4а	6,7	2 листа
12	КЖИ-ЛО1	Лоток ЛО1	8	
12	КЖИ-КР1	Каркас плоский КР1	9	
11	КЖИ-КР2	КР2	10	
11	КЖИ-КР3	КР3	10	
12	КЖИ-КР11	КР11	11	
12	КЖИ-КР12	КР12	12	
11	КЖИ-С1	Сетка С1	13	
11	КЖИ-С2	С2	13	
12	КЖИ-С3	С3	14	
11	КЖИ-С4	С4	15	
11	КЖИ-С6	С6	15	
12	КЖИ-С5	С5	16	
11	КЖИ-М1-1	Изделие закладное М1-1	17	
11	КЖИ-М2-1(2)	М-2-1(2)	17	
12	КЖИ-М3-1	М3-1	18	
12	КЖИ-МН1	МН1	19	
11	КЖИ-МН2	МН2	20	
11	КЖИ-МН5	МН5	20	
12	КЖИ-МН3	МН3	21	
12	КЖИ-МН4	МН4	22	
11	КЖИ МН10	МН10	23	
11	КЖИ-МН11	МН11	23	
12	КЖИ-МН12	МН12	24	
12	КЖИ-Р1	Рама Р1	25	
12	КЖИ-Р2	Р2	26	

Формат	Обозначение	Наименование	Стр.	Примеч.
12	КЖИ-РШ1	Рама РШ1	27	
12	КЖИ-ЛС1	Лестница ЛС1	28	
12	КЖИ-ЛС2	Лестница ЛС2	29	
12	КЖИ-ОГ1	Ограждение ОГ1	30	
12	КЖИ-ОГ2	ОГ2	31	
11	КЖИ-В1	Водослив В1	32	

Технические требования

В альбоме даны железобетонные, арматурные и закладные изделия.

Сборные железобетонные стеновые панели приняты по серии 3.900-3, выпуски 4 и 5, с дополнениями по данному альбому.

Сборные железобетонные лотки - индивидуальные, с возможностью изготовления в опалубке лотков по серии 3.900-3, выпуск 8.

Технические требования на изготовление сборных железобетонных изделий приняты по серии 3.900-3 выпуски 4 и 5, часть 1.

Бетон сборных конструкций гидротехнический, марок:
по прочности М200, по морозостойкости Мрз 100, по водонепроницаемости В4 в соответствии с требованиями ГОСТ 4795-68 „Бетон гидротехнический. Технические требования."

Арматурные и закладные изделия должны изготавливаться в соответствии с ГОСТ 10922-75 „Арматурные изделия и закладные детали сварные железобетонных конструкций. Контактная и ванная сварка. Основные типы и конструктивные элементы."

На поверхность закладных деталей нанести цинковое покрытие слоем 0,05 мм в соответствии с требованиями СНИП III-23-76 „Защита строительных конструкций и сооружений от коррозии."

Покрытие поверхностей монтируемых металлоконструкций осуществляется окраской лаком ХВ 784 по ГОСТ 7313-75* за три раза по огрунтовке ХС 010 за два раза.

				Т.П. 902-2-363.83			-ТТ
Нач.отд.	Мешалкин			Технические требования	Стадия	Лист	Листов
Н.контр.	Мильцер				Р		1
Гл.спец.	Руссин				Мосводоканалниипроект		
ГИП	Крюков						

копировал: [illegible] 18601-03 4

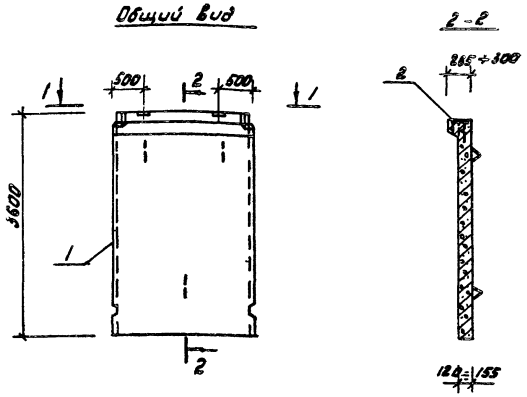

Формат	Зона	Поз.	Обозначение	Наименование	Кол.	Примечание
				Документация		
12			Серия 3.900-3, вып. 5	Панели стеновые		
				для цилиндрических		
				сооружений		
				Сборочные единицы		
12		1	Серия 3.900-3, вып. 5, г. 1,2	Панель ПСЦ3-36-1	1	
11		2	Т.П. 902 - КЖИ-М1-1	Изделие закладное М1-1	2	5,13кг

Ведомость расхода стали на дополнительные закладные изделия, кг

Марка элемента	Изделия закладные				Общий расход
	Арматура класса		Прокат марки		
	А-II		В ст 3 кп 2		
	ГОСТ 5781-81		ГОСТ 103-76		
	Ф16	Итого	-150×8	Итого	
ПСЦ3-36-1/1	4,8	4,8	5,5	5,5	10,3

Нач. отд.	Мешалкин		
Н. контр.	Мильцер		
Гл. спец.	Руссин		
ГИП	Крюков		
Рук. бр.	Болотова		11-88г.
Ст. инж.	Гудкова		11-88г.

Т.П. 902-2-363,83 КЖИ-ПСЦ3-36-1/1

Панель стеновая ПСЦ3-36-1/1

Стадия	Масса	Масштаб
Р	2,8т	1:50
лист	листов: 1	

Мосводоканал Нипроект

Копировал: [illegible] 18601-03 5 формат 12

Общий вид

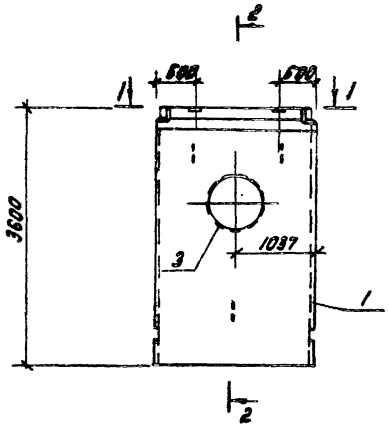

2-2

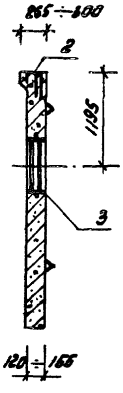

Формат	Зона	Поз.	Обозначение	Наименование	Кол.	Примечание
				Документация		
12			Серия 3.900-3, вып. 6	Панели стеновые для цилиндрических сооружений		
				Сборочные единицы		
12		1	Серия 3.900-3, вып. 5, г. 1.2	Панель ПСЦ3-36-1	1	
11		2	Т.П. 902-... КЖИ-МЧ	Изделие закладное М1-1	2	
12		3	Серия 3.901-5; л. 7М-25	Сальник Ду600 ℓ=200	1	

1-1

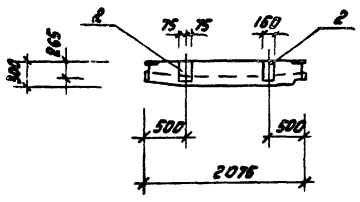

Ведомость расхода стали на дополнительные закладные изделия, кг.

Марка элемента	Изделия закладные										Общий расход
	Арматура класса		Прокат марки								
	А-I		А-I		Вст 3 кп 2						
	ГОСТ 5781-81		ГОСТ 2590-71*		ГОСТ 10704-76*		ГОСТ 103-76		ГОСТ 19903-74*	Всего	
	ф 16	Итого	ф 12	Итого	тр. 220х10	Итого	-1500х8	Итого	лист от. δ=10	Итого	
ПСЦ3-36-1/3	4,8	4,8	5,7	5,7	35	35	5,5	5,5	7,3	7,3	53,5	58,3

Нач. отд.	Нешалкин		
Н. контр.	Мильцев		
Гл. спец.	Руссин		
ГИП	Крюков		
Рук. гр.	Болотова		11-83
Ст. инж.	Гудкова		11-83

Т.П. 902-2-36.83 КЖИ-ПСЦ3-36-1/3

Панель стеновая ПСЦ3-36-1/3

Стадия	Масса	Масштаб
Р	2,8т	1:50
Лист	Листов 1	

Мосводоканалниипроект

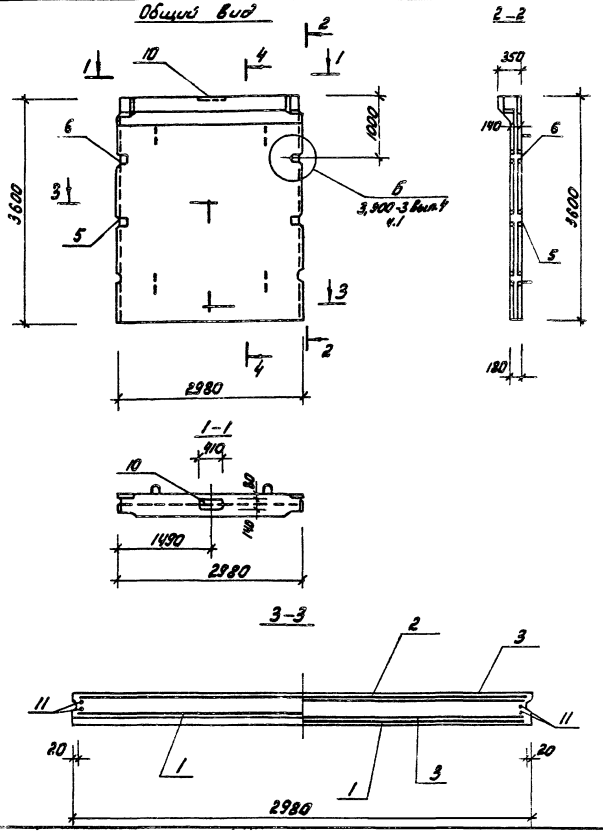

Формат	Зона	Поз.	Обозначение	Наименование	Кол.	Примечание
				Документация		
12			Серия 3.900-3 вып. 4	Панель стеновая		
			часть 1	балочная для прямоугольных сооружений		
				Сборочные единицы		
11		1	Серия 3,900-3 вып.4 ч.2 л.5	Сетка С12	1	
11		2	л.7	Сетка С18	1	
11		3	л.7	Сетка С19	2	
11		4	л.24,25,26	Изделие закладное МН-5	1	
11		5	л.27,28	МН-10	1	
11		6	л.27,28	МН-11	1	
11		7	л.29,30,31	МН-23	2	
11		8	л.29,30,31	МН-24	2	
11		9	л.18	КР-1	4	
11		10	Т.П. 902- -КЖИ-МЗ-1	МЗ-1	1	
				Детали		
11		11	Серия 3,900-3 вып. 4 ч.2 л.23	поз. 10	4	
				Материалы		
		10		Бетон М200	–	1,93 м³

Нач.отд.	Мешалкин		
Н.контр.	Мильцер		
Гл.спец.	Руссин		
ГИП	Крюков		
Рук.бр.	Болотова		IV-83
Рук.бр.	Попов		IV-83
Ст.инж.	Гудкова		IV-83

Т.П. 902-2-363.83 КЖИ-ПС1-36-Б4а

Панель стеновая ПС1-36-Б4а

Стадия	Масса	Масштаб
Р	4,83т	1:50 1:20

Лист 1 | Листов: 2

Мосводоканал Нитроект

копировал: [illegible] 18601-03 7 [illegible]

Армирование по 4-4

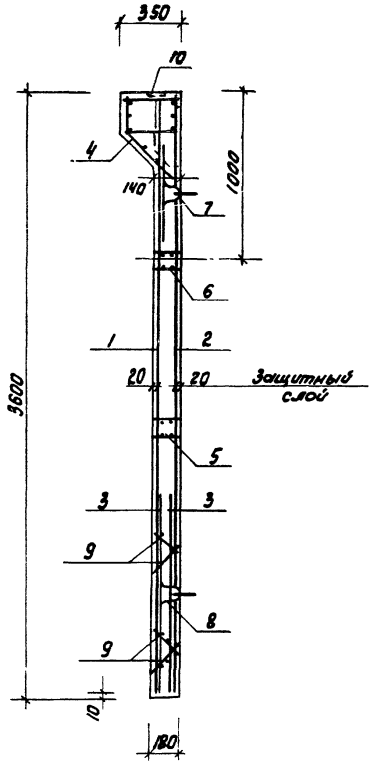

Ведомость расхода стали на элемент, кг

Марка элемента	Изделия арматурные							Изделия закладные							
	Арматура класса						Всего	Прокат марки							Всего
	B-I		A-III					В ст 3 - Кп2							
	ГОСТ 6727-80		ГОСТ 5781-81					ГОСТ 103-76						ГОСТ 19903-74* Δ=8 мм	
	ф5	Итого	ф8	ф10	ф14	Итого		-40х6	Итого	-120х8	Итого	-Ноз	Итого	Δ=8 мм	Итого
ПС1-36-64а	24,8	24,8	25,4	43,5	55,0	128,9	153,7	0,5	0,5	6,0	6,0	5,4	5,4	21,2	21,2	33,1

Продолжение

Изделия закладные												Общий расход
Арматура класса											Всего	
B-I		A-I		A-II		A-III						
ГОСТ 6727-80	ГОСТ 5781-81											
ф5	Итого	ф10	Итого	ф16	Итого	ф6	ф10	ф14	ф18	Итого		
5,5	5,5	8,2	8,2	10,0	10,0	2,4	13,8	11,7	16,4	43,3	62,0	253,8

Нач. отд.	Мешалкин		
Н. контр.	Мильцер		
Гл. спец.	Русин		
ГИП	Крюков		
Рук. гр.	Болотова		
Рук. гр.	Попов		
Ст. инж.	Гуркова		

Т.П.902-2-363.83 КЖИ-ПС1-36-64а

Панель стеновая ПС1-36-64а.

Стадия	Масса	Масштаб
Р	–	1:20
Листов	Листов	

Новобайконал Интурист

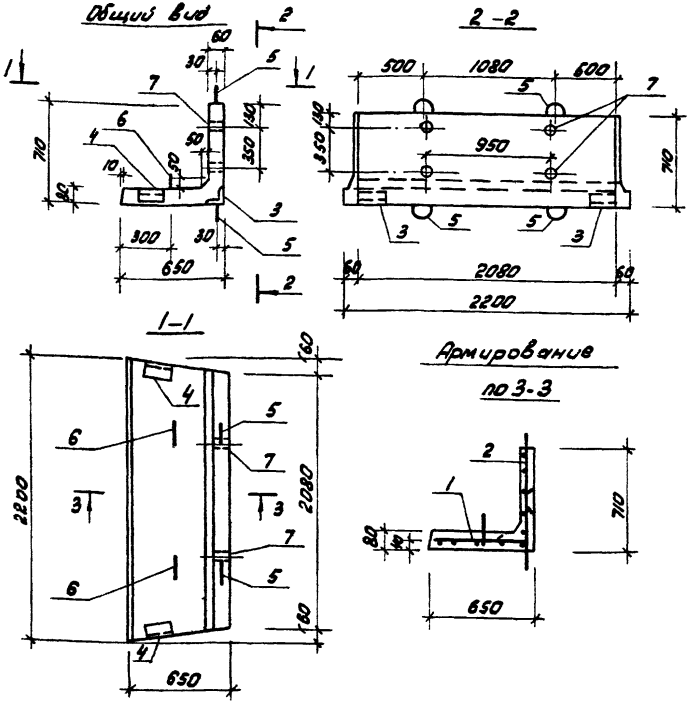

Формат	Зона	Поз.	Обозначение	Наименование	Кол.	Примечание
				Документация		
11			Т.П. 902 - КЖИ Т.Т.	Технические требования		
				Сборочные единицы		
11		1	Т.П. 902- КЖИ - С1	Сетка С1	1	
11		2	- С2	С2	1	
11		3	- М2-1	Изделие закладное М2-1	2	
11		4	- М2-2	М2-2	2	
11		5	Серия 1.400-9, вып.1 л.18	Петля УП1-4	4	
11		6		Петля УП2-1	4	
				Детали		
54		7		Тр, $d_н$=33,5 e=60 ГОСТ 3262-75*	4	0,2 кг
				Материалы		
		8		Бетон М200	—	0,207 м³

Ведомость расхода стали на элемент, кг

Марка элемента	Изделия арматурные				Изделия закладные							Полный вес
	Арматура класса				Арматура класса		Прокат марки				Всего	
	А I			Итого	А II		Вст 3 кп 2					
	ГОСТ 5781-81				ГОСТ 5781-81		ГОСТ 8509-72*		ГОСТ 3262-75*			
	ф 6	ф 8	ф 10		ф 10	Итого	L 75×5	Итого	Тр. $d_н$=33,5	Итого		
ЛО 1	7,9	9,6	2,4	19,9	3,2	3,2	3,6	3,6	0,8	0,8	7,6	27,5

Нач. отд.	Мешалкин		
Н. контр.	Мильцер		
Гл. спец.	Руссин		
ГИП	Крюков		
Рук. бр.	Болотова		
Ст. инж.	Киселева		

Т.П. 902-2-363.83 КЖИ-ЛО1

Лоток ЛО1

Стадия	Масса	Масштаб
Р	517 кг	1:20
Лист	Листов 1	

Мосводоканалниипроект

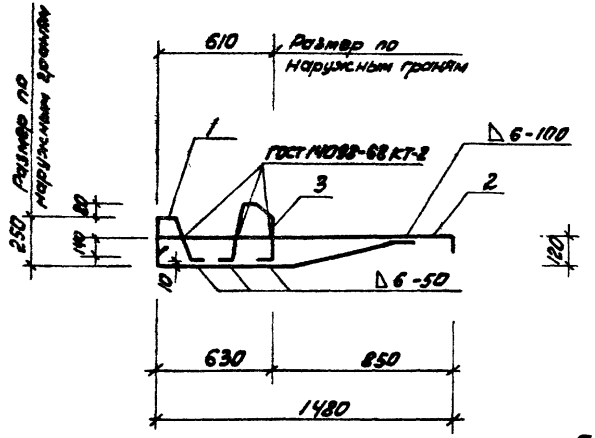

Формат	Зона	Поз.	Обозначение	Наименование	Кол.	Примечание
				Документация		
А1			Т.П.902 - 77	Технические требования		
				Детали		
Б4		1		ф10АII ГОСТ 5781-81; ℓ=2050	1	1,3 кг
Б4		2		ℓ=1675	1	1,0 кг
Б4		3		ℓ=945	1	0,6 кг

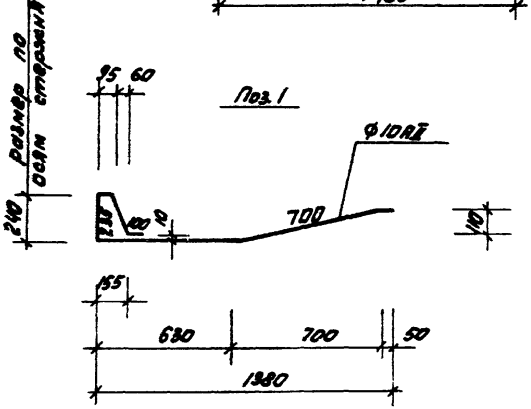

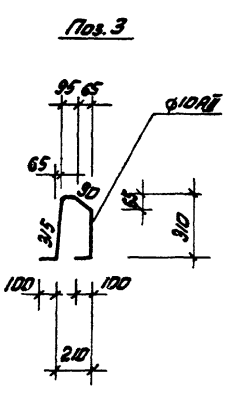

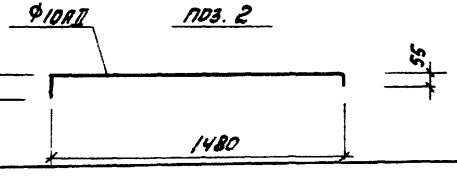

Нач. отд.	Мешалкин			Т.П.902-2-363.83 КЖИ-КР1	
Н. контр.	Мильцер			Каркас плоский КР1	Стадия: Р; Масса: 2,9кг; Масштаб: 1:20
Гл. спец.	Россин				Лист; Листов: 1
ГИП	Крюков				Мосводоканалнипроект
Рук. бриг.	Балотова		11-83		
Ст. инж.	Гуськова		11-83		

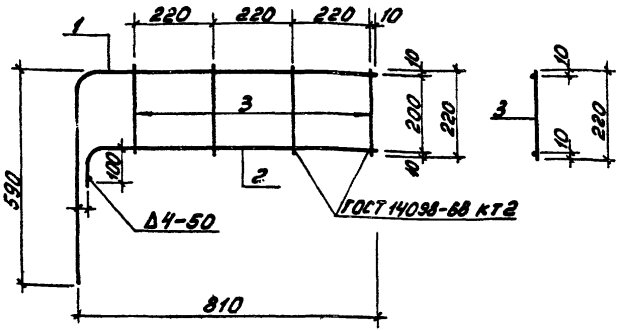

Формат	Зона	Поз.	Обозначение	Наименование	Кол.	Примечание
				Документация.		
12			Т.П. 902-2-363.83 -ТТ	Технические требования		
				Детали.		
Б4		1		ф12 AII, ГОСТ 5781-81, ℓ=1900	1	1,3 кг
Б4		2		ℓ=900	1	0,8 кг
Б4		3		ф8 AI, ГОСТ 5781-81, ℓ=220	4	0,1 кг

Нач. отд.	Мешалкин		
Гл. инж.	Мильцер		
Гл. спец.	Руссин		
ГИП	Крюков		
Рук. гр.	Болотова		
Ст. инж.	Киселева		

Т.П. 902-2-363.83 КЖИ-КР2

Каркас плоский КР2

Стадия	Масса	Масштаб
Р	2,5 кг	1:10
Лист	Листов 1	

Мосводоканалниипроект

Формат А1

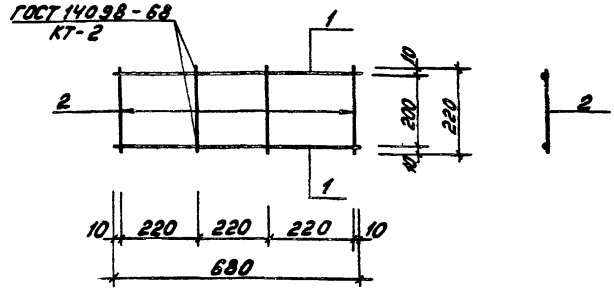

Формат	Зона	Поз.	Обозначение	Наименование	Кол.	Примечание
				Документация.		
12			Т.П. 902-2-363.83 -ТТ	Технические требования		
				Детали.		
Б4		1		ф8 AI, ГОСТ 5781-81, ℓ=680	2	0,3 кг
Б4		2		ℓ=220	4	0,1 кг

Нач. отд.	Мешалкин		
Н. контр.	Мильцер		
Гл. спец.	Руссин		
ГИП	Крюков		
Рук. гр.	Болотова		
Ст. инж.	Киселева		

Т.П. 902-2-363.83 КЖИ-КР3

Каркас плоский КР3

Стадия	Масса	Масштаб
Р	1,0 кг	1:10
Лист	Листов 1	

Мосводоканалниипроект

Т.П. 902-2-363.83 АОВ

Инв. № подл. | Подп. и дата | Взам. инв. №

Копировал: Формат А1

18601-03 11 Формат А1

Формат	Зона	Поз.	Обозначение	Наименование	Кол.	Примечание
				Документация		
А1			Т.П. 902- -ТТ	Технические требования		
				Детали		
Б4		1		⌀18 AII ГОСТ 5781-82; ℓ=3475	1	7,0 кг
Б4		2		⌀10 AI ГОСТ 5781-82; ℓ=250	1	0,1 кг
Б4		3		ℓ=270	1	0,2 кг

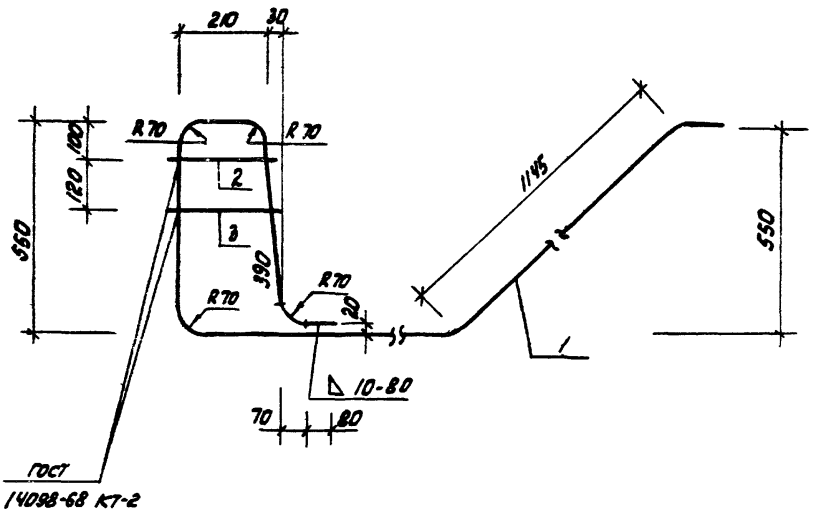

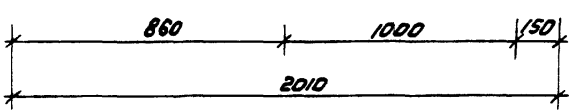

Нач.отд.	Мешалкин		
Н.контр.	Мильцер		
Гл.спец.	Русских		
ГИП	Крюков		
Рук.бр.	Болотова		
Ст.инж.	Киселева		

Т.П. 902-2-363.83 КЖИ-КР11

Каркас плоский КР11

Стадия	Масса	Масштаб
Р	7,3 кг	1:10
Лист	Листов 1	

Новосибирский Промстройпроект

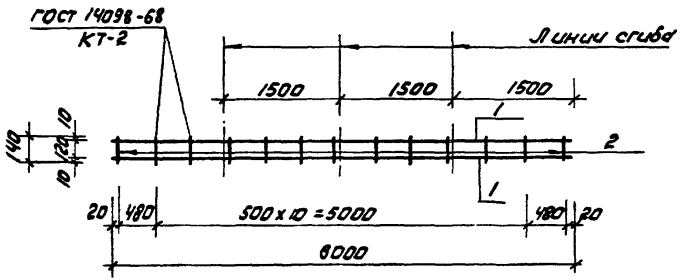

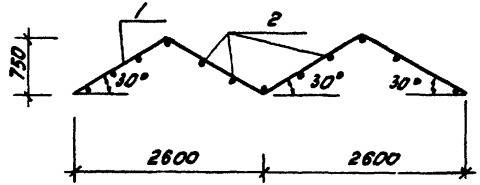

Формат	Зона	Поз.	Обозначение	Наименование	Кол.	Примечание
				Документация		
12			Т.П. 902 - 77	Технические требования		
				Детали		
6.4		1		ф 20 А II ГОСТ 5781-81; е=6000	2	14,85 кг
6.4		2		ф 20-А II ГОСТ 5781-81; е=140	13	0,3 кг

Нач. отд.	Мешалкин		
Н. контр.	Мильцер		
Гл. спец.	Руссин		
ГИП	Крюков		
Рук. бр.	Болотова		
Ст. инж.	Киселева		

Т.П. 902-2-363,83 КЖИ-КР12

Каркас плоский КР12

Стадия	Масса	Масштаб
Р	33,6 кг	1:50
Лист		Листов: 1

Мосводоканал Ниипроект

копировал: [illegible]

18601-03 13 формат 12

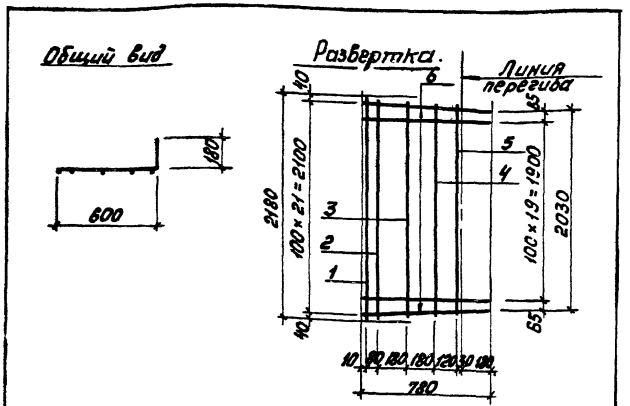

Формат	Зона	Поз.	Обозначение	Наименование	Кол.	Примечание
				Документация.		
12			т.п. 902-2-363.83 -ТТ	Технические требования		
				Детали		
64		1		Ф8АI, ГОСТ 5781-81, ℓ=2180	1	0,90кг
64		2		ℓ=2170	1	0,90кг
64		3		ℓ=2150	1	0,85кг
64		4		ℓ=2120	1	0,84кг
64		5		ℓ=2100	1	0,83кг
64		6		Ф6АI, ГОСТ 5781-81, ℓ=780	22	0,18кг

т.п. 902-2-363.83 КЖИ-С1

Нач. отд.	Мешолкин		
Н.контр.	Мильцер		
Гл. спец.	Руссин		
ГИП	Крюков		
Рук. бр.	Болотова		
Инженер	Нарунец		

Сетка С1

Стадия	Масса	Масштаб
Р	8,3кг	1:20
Лист	Листов 1	

Мосводоканалниипроект

Формат 11

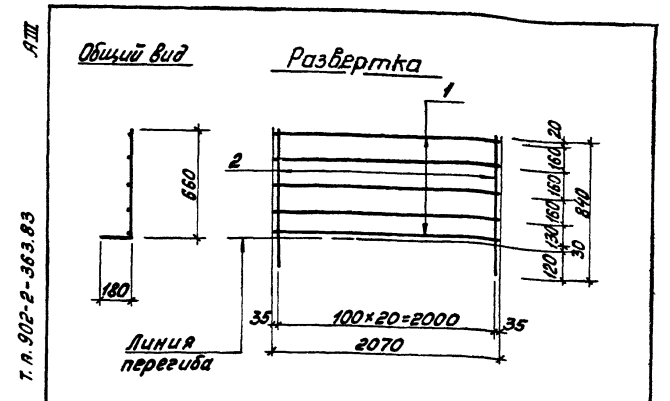

Формат	Зона	Поз.	Обозначение	Наименование	Кол.	Примечание
				Документация.		
12			т.п. 902-2-363.83 -ТТ	Технические требования		
				Детали		
64		1		Ф8АI, ГОСТ 5781-81, ℓ=2070	5	0,82кг
64		2		Ф6АI, ГОСТ 5781-81, ℓ=840	21	0,20кг

т.п. 902-2-363.83 КЖИ-С2

Нач. отд.	Мешолкин		
Н.контр.	Мильцер		
Гл. спец.	Руссин		
ГИП	Крюков		
Рук. бр.	Болотова		
Инженер	Нарунец		

Сетка С2

Стадия	Масса	Масштаб
Р	8,1кг	1:20
Лист	Листов 1	

Мосводоканалниипроект

Инв. № подл. | Подп. и дата | Взам. инв. №

Копировал: 18601-03 14 Формат 11

А III

т.п. 902-2-363.83

Общий вид

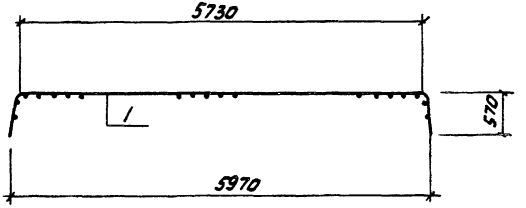

Развертка

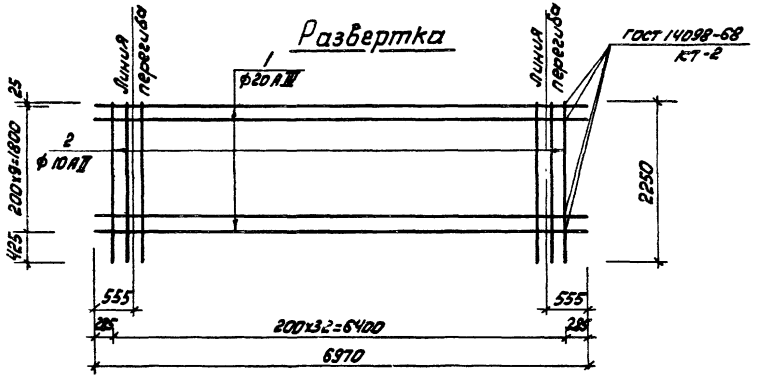

поз. 1

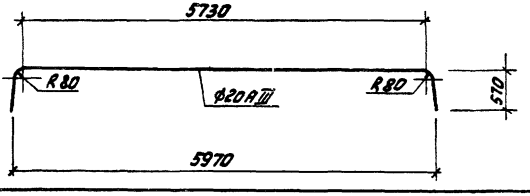

Формат	Зона	Поз.	Обозначение	Наименование	Кол.	Примечание
				Документация		
А4			Т.П. 902- -ТТ	Технические требования		
				Детали		
Б4		1		ф 20 АIII, ГОСТ 5781-81; ℓ=6970	10	17,2 кг
Б4		2		ф10АII, ГОСТ 5781-81; ℓ=2250	33	1,4 кг

Нач. отд.	Мешалкин		
Н. контр.	Мильцев		
Гл. спец.	Руссин		
ГИП	Конков		
Рук. гр.	Болотова		
Инженер	Нарунец		

Т.П. 902-2-363.83 КЖИ-СЗ

Сетка С3

Стадия	Масса	Масштаб
Р	218 кг	1:50
Лист	Листов 1	

Мосводоканалнипроект

Копировал: ЛЛ- 18601-03 15 Формат А2

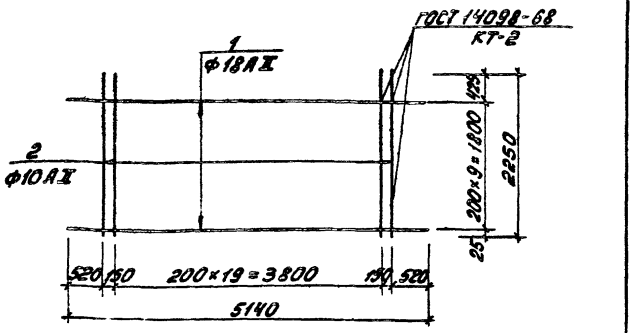

Формат	Зона	Поз.	Обозначение	Наименование	Кол.	Примечание
				Документация.		
12			т.п. 902-2-363.83 -ТТ	Технические требования		
				Детали.		
Б.Ч.		1		Ф18АII, ГОСТ 5781-81, ℓ=5140	10	10,3кг
Б.Ч.		2		Ф10АII, ГОСТ 5781-81, ℓ=2250	22	1,4кг

т.п. 902-2-363.83 КЖИ-С4

Сетка С4

Нач.отд.	Мешалкин		
Н.контр.	Мильцер		
Гл.спец.	Руссин		
ГИП	Крюков		
Рук.бр.	Болотова		

Стадия	Масса	Масштаб
Р	133,8кг	1:50
Лист	Листов 1	

Мосводоканалниипроект

Формат 11

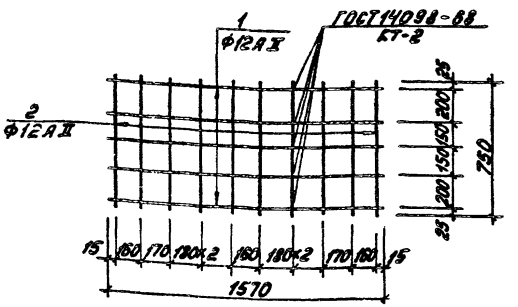

Формат	Зона	Поз.	Обозначение	Наименование	Кол.	Примечание
				Документация.		
12			т.п. 902-2-363.83 -ТТ	Технические требования		
				Детали.		
Б.Ч.		1		Ф12АII, ГОСТ 5781-81, ℓ=1570	5	1,4кг
Б.Ч.		2		Ф12АII, ГОСТ 5781-81, ℓ=750	10	0,7кг

т.п. 902-2-363.83 КЖИ-С6

Сетка С6

Нач.отд.	Мешалкин		
Н.контр.	Мильцер		
Гл.спец.	Руссин		
ГИП	Крюков		
Рук.бр.	Болотова		

Стадия	Масса	Масштаб
Р	14кг	1:20
Лист	Листов 1	

Мосводоканалниипроект

Инв.№ подл. | Подп. и дата | Взам. инв.№

Копировал: 18601-02 16 Формат 11

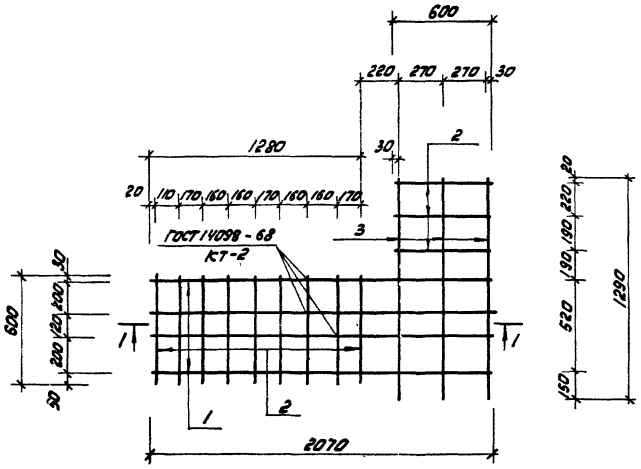

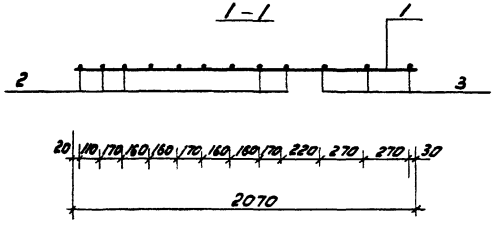

Формат	Зона	Поз.	Обозначение	Наименование	Кол.	Примечание
				Документация		
12			Т.П. 902- -ТТ	Технические требования		
				Детали		
54		1		ф12АII ГОСТ 5781-75; e=2070	4	1,85 кг
54		2		e=600	12	0,55 кг
54		3		e=1290	3	1,15 кг

Нач.отд.	Мешалкин		Т.П. 902-2-363.83 КЖИ-С5	
Н.контр.	Мильцер		Сетка С5	Стадия: Р; Масса: 17,45 кг; Масштаб: 1:20
Гл.спец.	Руссин			Лист; Листов 1
ГИП	Крюков			Мосводоканал Нипроект
Рук.бр.	Болотова	IV-83		
Ст.инж.	Гудкова	IV-83		

копировал: [illegible]

18601-03 17 формат 12

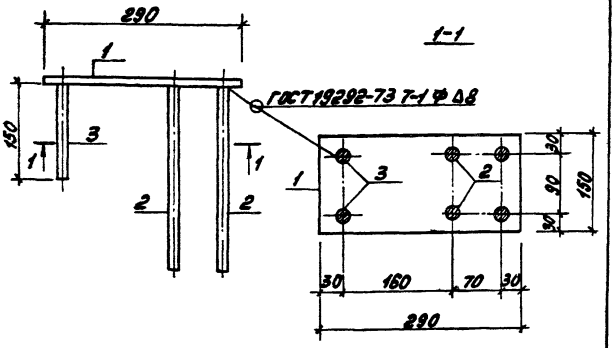

Формат	Зона	Поз.	Обозначение	Наименование	Кол.	Примечание
				Документация		
А4			т.п. 902-2-363.83 -ТТ	Технические требования		
				Детали.		
Б.Ч.		1		Полоса $\frac{Б\text{-}150\times8\ ГОСТ\ 103\text{-}76}{Вст.3кп2\ ГОСТ\ 535\text{-}79}$ $\ell=290$	1	2,73 кг
Б.Ч.		2		Ф16 AII, ГОСТ 5781-81, $\ell=300$	4	0,48 кг
Б.Ч.		3		$\ell=150$	2	0,24 кг

Нач. отд.	Мешалкин		т.п. 902-2-363.83 КЖИ-М1-1			
Н. контр.	Мильцер		Изделие закладное М1-1	Стадия	Масса	Масштаб
Гл. спец.	Руссин			Р	5,13кг	1:10
ГИП	Брюхов			Лист	Листов 1	
Рук. бр.	Балатова			Мосводоканалнипроект		
Ст. инж.	Гудкова	11-73				

Формат А4

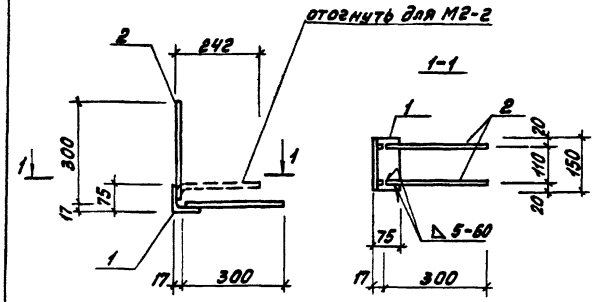

Формат	Зона	Поз.	Обозначение	Наименование	Кол.	Примечание
				Документация		
А4			т.п. 902-2-363.83 -ТТ	Технические требования		
				Детали.		
Б.Ч.		1		Уголок $\frac{Б\text{-}75\times75\times6\ ГОСТ\ 8509\text{-}72}{Вст.3кп2\ ГОСТ\ 535\text{-}79}$ * $\ell=150$	1	0,9 кг
Б.Ч.		2		Ф10 AIII, ГОСТ 5781-81, $\ell=300$	4	0,2 кг

Нач. отд.	Мешалкин		т.п. 902-2-363.83 КЖИ-М2-1(2)			
Н. контр.	Мильцер		Изделие закладное М2-1(2)	Стадия	Масса	Масштаб
Гл. спец.	Руссин			Р	1,7кг	1:10
ГИП	Брюхов			Лист	Листов 1	
Рук. бр.	Балатова			Мосводоканалнипроект		
Ст. инж.	Гудкова	11-73				

Инв.№ подл. | Подп. и дата | Взам. инв.№

Копировал: М

18601-03 12 Формат А4

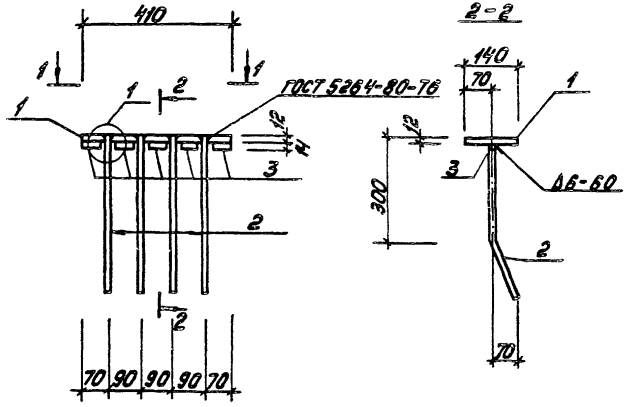

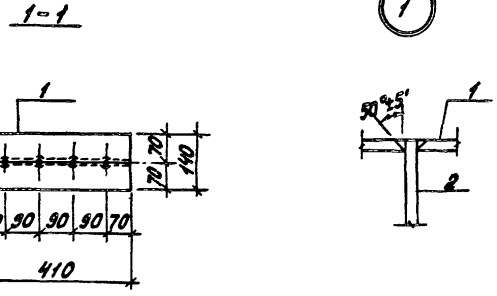

Формат	Зона	Поз.	Обозначение	Наименование	Кол.	Примечание
				Документация.		
12			Т.П. 902-2-363.83 -ТТ	Технические требования		
				Детали		
Б4		1		Полоса $\frac{Б\text{-}140\times12\ ГОСТ\ 103\text{-}76}{Вст\ 3кп2\ ГОСТ\ 535\text{-}79}$ С=410	1	5,4 кг
Б4		2		ф14 AIII, ГОСТ 5781-81, С=420	4	0,51кг
Б4		3		С=65	6	0,08кг

Нач. отд.	Мешарин		
Н. контр.	Мильцер		
Гл. спец.	Руссин		
ГИП	Крюков		
Рук. бр.	Болотова		
Ст. инж.	Гудкова		IV-83

Т.П. 902-2-363.83 КЖИ-МЗ-1

Изделие закладное МЗ-1

Стадия	Масса	Масштаб
Р	7,84кг	1:10
Лист		Листов 1

Мосводоканалниипроект

Копировал: 13601-03 79 Формат А3

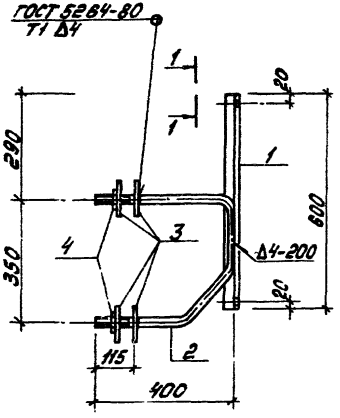

Поз. 2

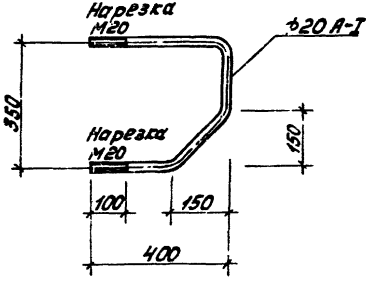

1-1

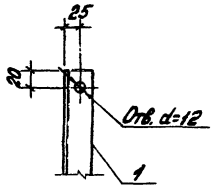

Формат	Зона	Поз.	Обозначение	Наименование	Кол.	Примечание
				Документация.		
12			Т.П. 902-2-363.83 -ТТ	Технические требования		
				Детали.		
				Уголок Б-40х40х4 ГОСТ 8509-72* / Ст3кп2 ГОСТ 535-79 / С=600	1	1,45 кг
Б.Ч.		1				
Б.Ч.		2		Ф20 АI, ГОСТ 5781-81, С=1050	1	2,6 кг
Б.Ч.		3		Полоса Б-100х4 ГОСТ 103-76 / Ст3кп2 ГОСТ 535-79 / С=100	4	0,3 кг
Б.Ч.		4		Гайка М20 ГОСТ 5915-70*	2	0,065 кг

Нач. отд.	Мешавкин		Т.П. 902-2-363.83 КЖН-МН1
Н. контр.	Мильцер		Изделие закладное МН1
Гл. спец.	Русс:ин		Стадия: Р; Масса: 5,4 кг; Масштаб: 1:10
ГИП	Крюков		Лист; Листов 1
Рук. гр.	Болотова		Мосводоканалпроект
Т. контр.	Киселева		

Копировал: [illegible] 18601-03 20 Формат А2

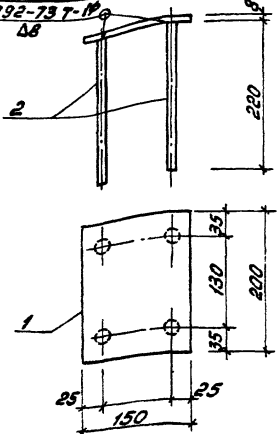

Формат	Зона	Поз.	Обозначение	Наименование	Кол.	Примечание
				Документация		
12			т.п. 902-2-363.83 -ТТ	Технические требования		
				Детали		
БЧ		1		Полоса $\frac{Б\text{-}150\times8\ ГОСТ103\text{-}76}{Вст.3кп2\ ГОСТ535\text{-}79}$ ℓ=200	1	1,9 кг
БЧ		2		ф16 АII, ГОСТ 5781-81; ℓ=220	4	0,4 кг

Нач. отд.	Мешалкин		
Н. контр.	Мильцер		
Гл. спец.	Русин		
ГИП	Брюков		
Рук. бр.	Балотова		
Ст. инж.	Гудкова		1V-83

т.п. 902-2-363.83 КЖИ-МН2

Изделие закладное МН2

Стадия	Масса	Масштаб
Р	3,5 кг	1:5
Лист	Листов 1	

Мосводоканалниипроект

Формат 11

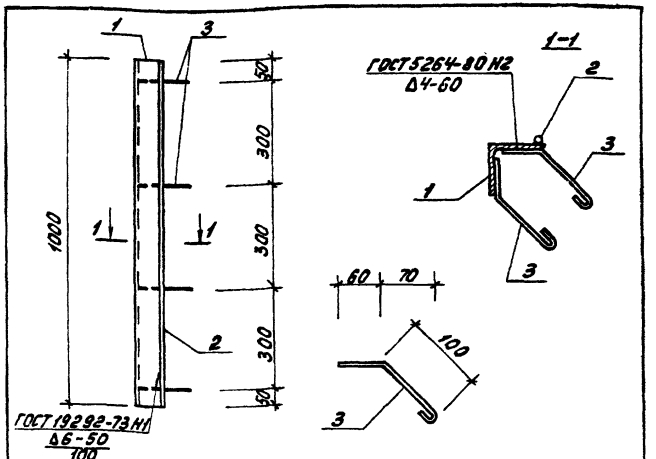

Формат	Зона	Поз.	Обозначение	Наименование	Кол.	Примечание
				Документация		
12			т.п. 902-2-363.83 -ТТ	Технические требования		
				Детали		
БЧ		1		Уголок $\frac{Б\text{-}75\times25\times8\ ГОСТ8.509\text{-}72}{Вст.3кп2\ ГОСТ535\text{-}79}$ ℓ=1000	1	9 кг
БЧ		2		ф8 АI, ГОСТ 5781-81, ℓ=1000	1	0,4 кг
БЧ		3		ф6 АI, ГОСТ 5781-81, ℓ=205	8	0,05 кг

Инв.№подл. | Подп. и дата | Взам.инв.№

Нач. отд.	Мешалкин		
Н. контр.	Мильцер		
Гл. спец.	Русин		
ГИП	Брюков		
Рук. бр.	Балотова		
Ст. инж.	Гудкова		1V-83

т.п. 902-2-363.83 КЖИ-МН5

Изделие закладное МН5

Стадия	Масса	Масштаб
Р	9,8 кг	1:10 1:5
Лист	Листов 1	

Мосводоканалниипроект

Копировал:

Формат 11

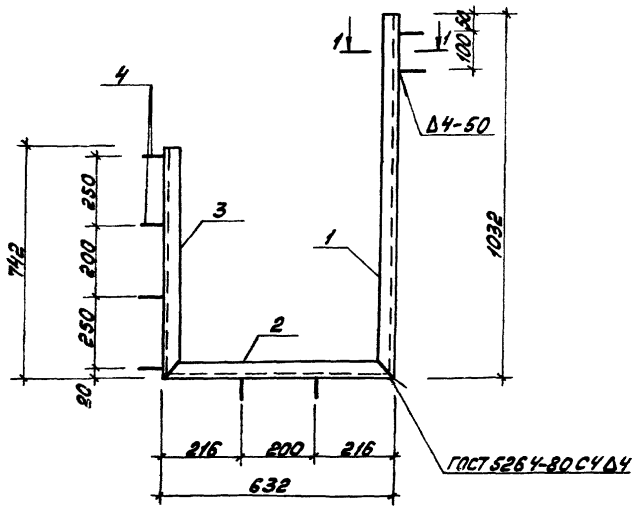

1-1

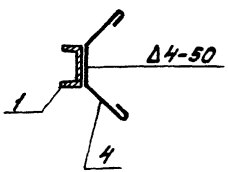

Поз. 4

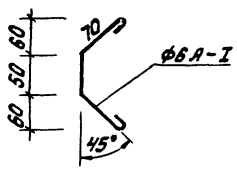

Формат	Зона	Поз.	Обозначение	Наименование	Кол.	Примечание
				Документация		
12			Т.П. 902-2-363.83 -ТТ	Технические требования		
				Детали		
БЧ		1		Швеллер 5 ГОСТ 8240-72 / Ст.3кп2 ГОСТ 535-79 ℓ=1032	1	5 кг
БЧ		2		ℓ=632	1	3,1 кг
БЧ		3		ℓ=742	1	3,6 кг
БЧ		4		ФБ А I, ГОСТ 5781-81, ℓ=280	8	0,1 кг

Нач. отд.	Мешалкин		
Н. контр.	Мильцер		
Гл. спец.	Русецин		
ГИП	Крюков		
Рук. гр.	Болотова		
Ст. инж.	Гуськова		IV.83

Т.П. 902-2-363.83 КЖИ-МН3

Изделие закладное МН3

Стадия	Масса	Масштаб
Р	12,5кг	1:10
Лист	Листов 1	

Мособлсантехпроект

Копировал: М

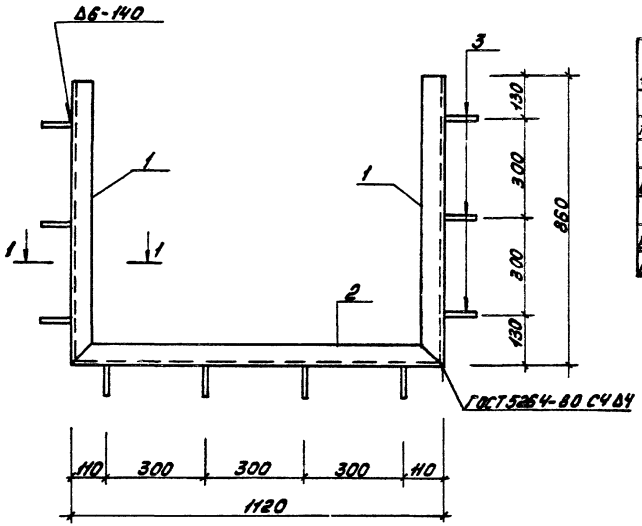

Формат	Зона	Поз.	Обозначение	Наименование	Кол.	Приме-чание
				Документация.		
12			т.п. 902-2-363.83 -ТТ	Технические требования		
				Детали.		
Б4		1		Швеллер 14 ГОСТ 8240-72 Ст.3кп2 ГОСТ 535-88 ℓ=860	2	10,6 кг
Б4		2		ℓ=1120	1	13,8 кг
Б4		3		Ф10 А II, ГОСТ 5781-81, ℓ=340	10	0,2 кг

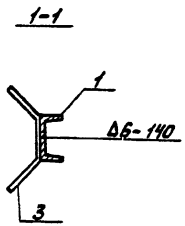

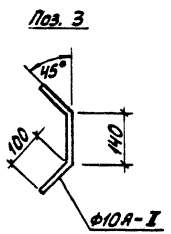

Нач. отд.	Мешалкин		
Н. контр.	Мильцер		
Гл. спец.	Русских		
ГИП	Крюков		
Рук. гр.	Болотова		
Ст. инж.	Гущкова		IV-83

т.п. 902-2-363.83 КЖИ-МН4

Изделие закладное МН4

Стадия	Масса	Масштаб
Р	37,0кг	1:10
Лист	Листов 1	

Мосводоканалнипроект

Копировал: [illegible] 18601-03 23 Формат 12

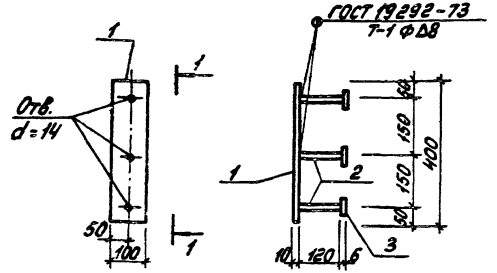

Формат	Зона	Поз.	Обозначение	Наименование	Кол.	Примечание
				Документация.		
12			т.п. 902-2-363.83 -ТТ	Технические требования		
				Детали.		
64		1		Полоса $\frac{Б\text{-}10\times100\ ГОСТ103\text{-}76}{Вст.3кп2\ ГОСТ535\text{-}79}$ $l=400$	1	3,10кг
64		2		ф12АI, ГОСТ5781-81, $l=120$	3	0,11кг
64		3		Полоса $\frac{Б\text{-}6\times50\ ГОСТ103\text{-}76}{Вст.3кп2\ ГОСТ535\text{-}79}$ $l=50$	3	0,12кг

т.п. 902-2-363.83 КЖИ-МН10

Изделие закладное МН10

Нач.отд.	Мешалкин		
Н.контр.	Мильцер		
Гл.спец.	Руссин		
ГИП	Крюков		
Рук.бр.	Болотова		
Ст.инж.	Гудкова		IV-83

Стадия	Масса	Масштаб
Р	3,8кг	1:10
Лист	Листов 1	

Мосводоканалниипроект

Формат 11

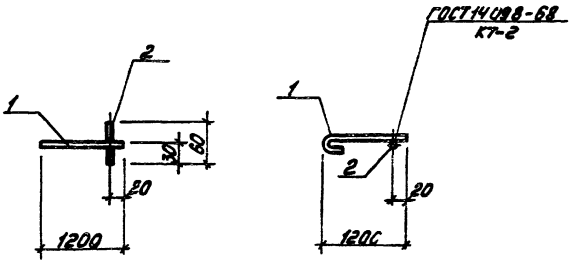

Формат	Зона	Поз.	Обозначение	Наименование	Кол.	Примечание
				Документация.		
12			т.п. 902-2-363.83 -ТТ	Технические требования		
				Детали.		
64		1		ф12АI ГОСТ5781-81; $l=1290$	1	1,2кг
64		2		ф20АI ГОСТ5781-81; $l=60$	1	0,3кг

т.п. 902-2-363.83 КЖИ-МН11

Изделие закладное МН11

Нач.отд.	Мешалкин		
Н.контр.	Мильцер		
Гл.спец.	Руссин		
ГИП	Крюков		
Рук.бр.	Болотова		
Ст.инж.	Гудкова		IV-83

Стадия	Масса	Масштаб
Р	1,5кг	1:20
Лист	Листов 1	

Мосводоканалниипроект

Т.П. 902-2-363.83

Инв. № подл. | Подп. и дата | Взам. инв. №

Копировал: [illegible]

18601-03 24 Формат 11

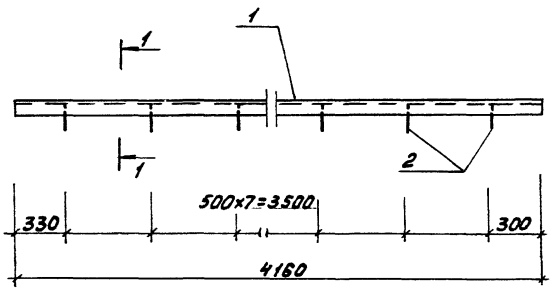

Формат	Зона	Поз.	Обозначение	Наименование	Кол.	Примечание
				Документация.		
12			т.п. 902-2-363.83 -77	Технические требования		
				Детали.		
БЧ		1		Уголок Б-50×50×5 ГОСТ 8509-72* / Ст.3кп2 ГОСТ 535-79 L=4160	1	15.7 кг
БЧ		2		ФВАТ, ГОСТ 5781-81, L=215	16	0.1 кг

1-1

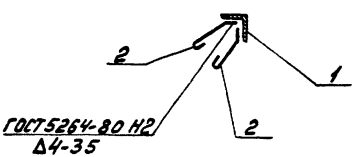

Поз. 2

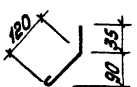

Нач. отд.	Мешолкин		
Н. контр.	Мильцер		
Гл. спец.	Русецин		
ГИП	Крюков		
Рук. бр.	Болотова		
Ст. инж.	Гудкова		IV-83

Т.п. 902-2-363.83 КЖИ-МН12

Изделие закладное МН12

Стадия	Масса	Масштаб
Р	17,3кг	1:20
Лист	Листов 1	

Мосводоканалниипроект

Копировал: Ц 18601-03 25 Формат 12

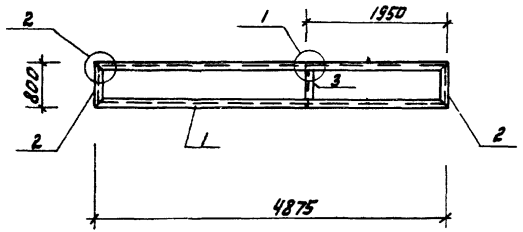

Формат	Зона	Поз.	Обозначение	Наименование	Кол.	Примеч.
				Документация		
12			Т.П. 902- - ТТ	Технические требования		
				Детали		
Б4		1		Швеллер $\frac{10\ ГОСТ\ 8240-72}{Вст3кп2\ ГОСТ\ 535-79}$ Е=4875	2	42 кг
Б4		2		Е=800	2	6,9 кг
Б4		3		Уголок $\frac{Б\ 50\times50\times5\ ГОСТ\ 8509-72^{*}}{Вст3кп2\ ГОСТ\ 535-79}$ Е=780	1	3 кг

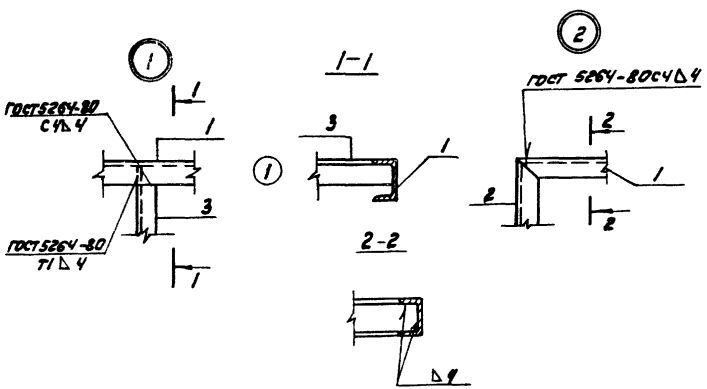

Нач. отд.	Мешалкин		
Н. контр.	Мильцер		
Гл. спец.	Руссин		
ГИП	Крюков		
Рук. брит.	Болотова		
Ст. инж.	Гудкова		IV-83

Т.П. 902-2-363.83 КЖИ - Р1

Рама Р1

Стадия	Масса	Масштаб
Р	100,8кг	1:50 1:10

Лист | Листов: 1

Мосводоканал Ниипроект

копировал: [illegible] 18601-03 26 формат 12

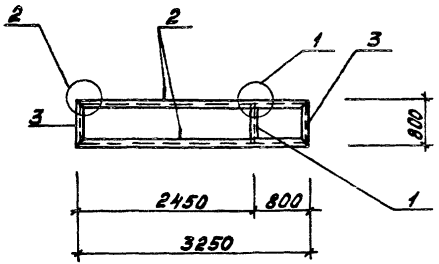

Формат	Зона	Поз.	Обозначение	Наименование	Кол.	Примечание
				Документация.		
12			Т.п. 902-2-363.83 -ТТ	Технические требования		
				Детали.		
Б4		1		Уголок $\frac{B\text{-}50\times50\times5\ ГОСТ\ 8509\text{-}72^{*}}{Вст.3кп2\ ГОСТ\ 535\text{-}79}$ ℓ=790	1	3 кг
Б4		2		Швеллер $\frac{10\ ГОСТ\ 8240\text{-}72}{Вст.3кп2\ ГОСТ\ 535\text{-}79}$ ℓ=3250	2	28 кг
Б4		3		ℓ=800	2	8,9 кг

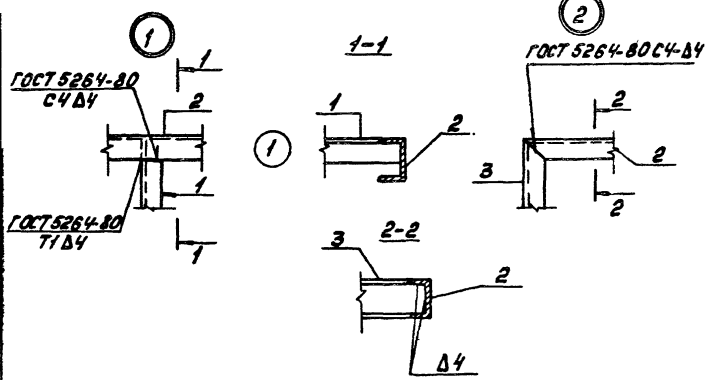

Нач.отд.	Мешалкин		
Н.контр.	Мильцер		
Гл.спец.	Руссин		
ГИП	Брязков		
Рук.бр.	Болотова		
Ст.инж.	Гудзева		N-83

Т.п. 902-2-363.83 КЖИ-Р2

Рама Р2

Стадия	Масса	Масштаб
Р	72,8кг	1:50 1:10
Лист	Листов 1	

Мосводоканалниипроект

Копировал: Ну 1860t-03 27 Формат 12

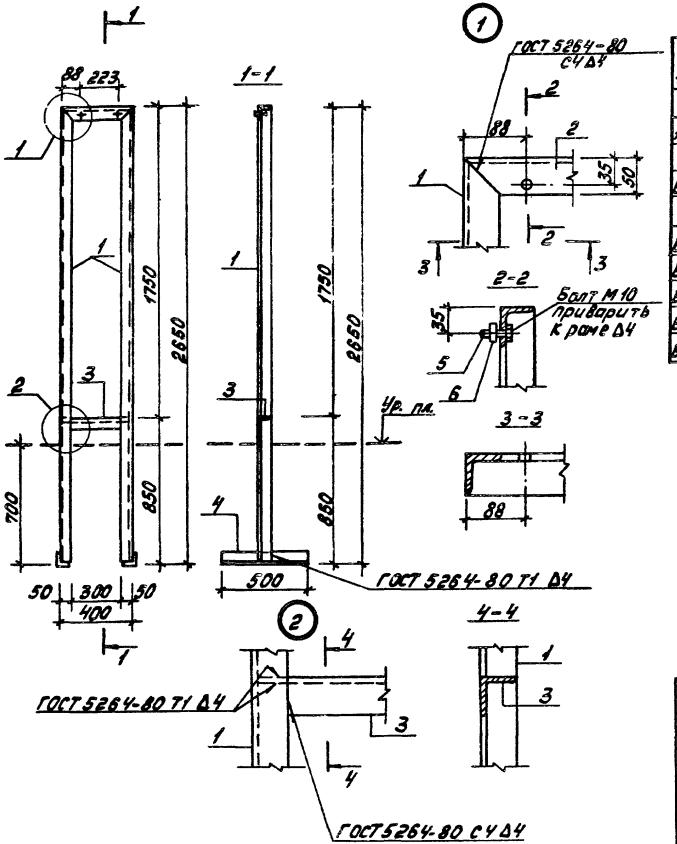

Формат	Зона	Поз.	Обозначение	Наименование	Кол.	Примечание
				Документация.		
А2			Т.П. 902-2-363.83 ТТ	Технические требования		
				Детали.		
Б.Ч.		1		Уголок 5-50×50×5 ГОСТ 8509-72* / Ст3кп2 ГОСТ 535-79* L=2650	2	10,0 кг
Б.Ч.		2		L=400	1	1,5 кг
Б.Ч.		3		L=390	1	1,5 кг
Б.Ч.		4		L=500	2	1,9 кг
Б.Ч.		5		Болт М10×30 ГОСТ 7798-70*	2	0,03 кг
Б.Ч.		6		Гайка М10 ГОСТ 5915-70*	2	0,01 кг

Нач. отд.	Машалкин		
Н. контр.	Мильцер		
Гл. спец.	Руссин		
ГИП	Брюков		
Рук. бр.	Балотова		
Ст. инж.	Гудкова		

Т.П. 902-2-363.83 КЖИ-РШ1

Рама РШ1

Стадия	Масса	Масштаб
Р	26,9кг	1:50
Лист	Листов 1	

Мосводоканалниипроект

18601-03 28

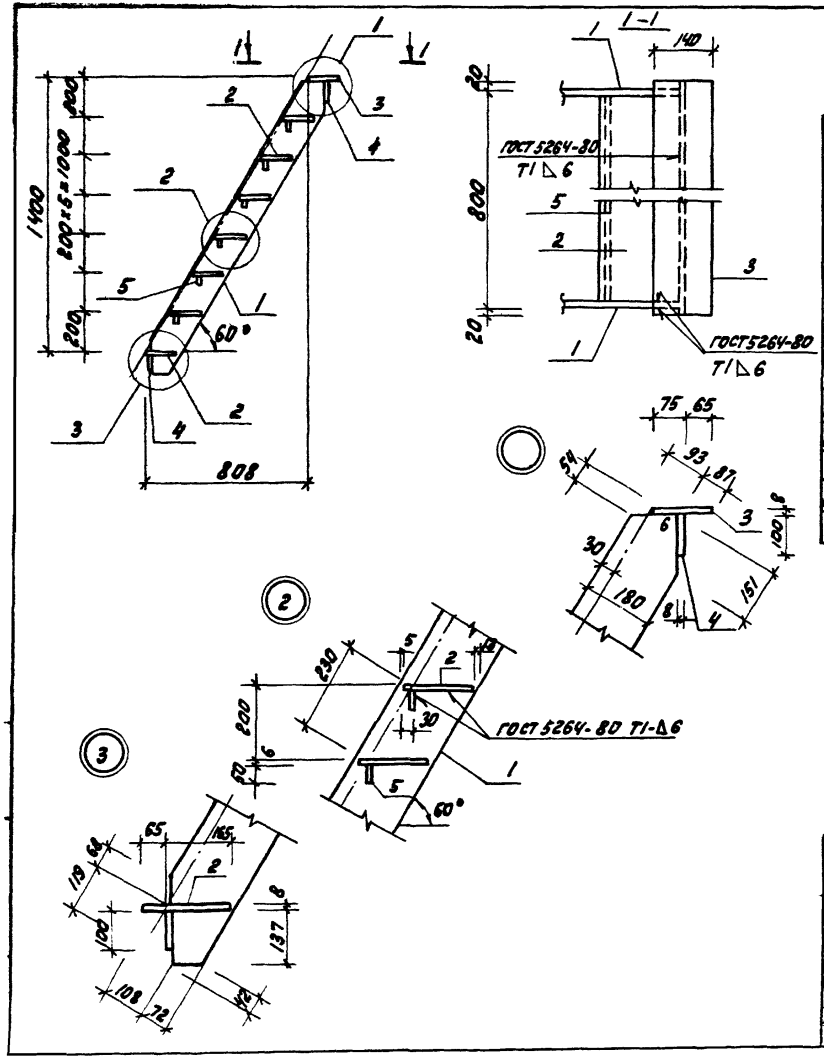

Формат	Зона	Поз.	Обозначение	Наименование	Кол.	Примеч.
				Документация		
12			Т.П. 902- -Т.Т.	Технические требования		
				Детали		
64		1		Полоса $\frac{Б\text{-}6\times180\ ГОСТ103\text{-}76}{В\ ст3\ кп2\ ГОСТ535\text{-}79}$ $\ell=1725$	2	15,1 кг
64		2		Лист ромб. $\frac{О\text{-}ПН\text{-}6.0Б\ Ст3\ Кп2}{ГОСТ8568\text{-}77}$ $\ell=790$	7	9,1 кг
64		3		Лист ромб $\frac{О\text{-}ПН\text{-}8.0Б\ Ст3\ Кп2}{ГОСТ8568\text{-}77}$ $\ell=840$	1	7,7 кг
64		4		Полоса $\frac{Б\text{-}8\times100\ ГОСТ103\text{-}76}{В\ ст3\ Кп2\ ГОСТ535\text{-}79}$ $\ell=840$	2	5,3 кг
64		5		$\ell=790$	6	1,6 кг

1. Сварку производить электродами типа Э-42 по ГОСТ 9467-75.

				Т.П. 902-2-363.83 КЖИ-ЛС1			
Нач. отд.	Мешалкин			Лестница ЛС1	Стадия	Масса	Масштаб
Н. контр.	Мильцер				Р	121,8 кг	1:20
Гл. спец.	Руссин				Лист 1	Листов 5	
ГИП	Крюков				Мосводоканал Ниипроект		
Рук. бр.	Болотова		8-81				
Ст. инж.	Гудкова		11-83				

копировал: [illegible] 18601-03 29 Формат 12

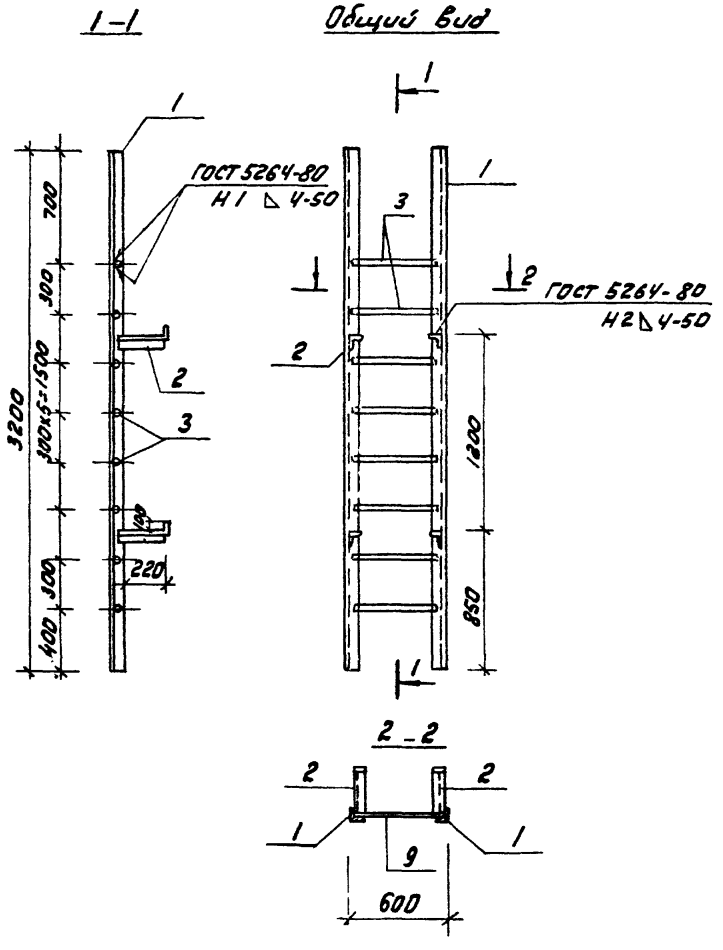

Формат	Зона	Поз.	Обозначение	Наименование	Кол.	Примеч.
				Документация		
А2			Т.П. 902 - -ТТ	Технические требования		
				Детали		
Б4		1		Уголок Б-63х63х6 ГОСТ 8509-72* / Ст3кп2 ГОСТ 535-79; С-3200	2	18,3 кг
Б4		2		С=370	4	2,15 кг
Б4		3		ф18 АI ГОСТ 5781-81; С=570	8	1,15 кг

Нач. отд.	Мешалкин		
Н. контр.	Мильцер		
Гл. спец.	Руссин		
ГИП	Крюков		
Рук. бр.	Болотова		Р-83
Ст. инж.	Гудкова		IV-83

Т.П.902-2-363.83 КЖИ-ЛС2

Лестница ЛС2

Стадия	Масса	Масштаб
Р	544 кг	1:25
Лист	Листов: 1	

Мосводоканалнипроект

1-1

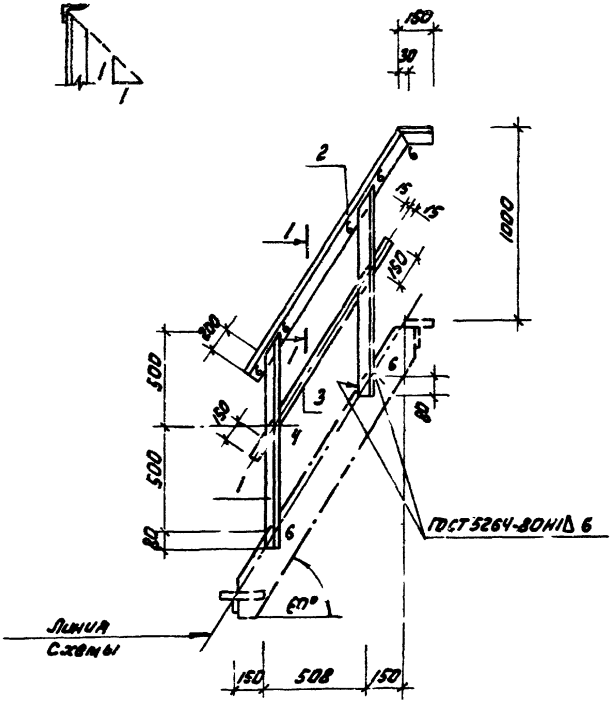

Формат	Зона	Поз.	Обозначение	Наименование	Кол.	Примеч.
				Документация		
12			Т.П. 902- -ТТ	Технические требования		
				Детали		
64		1		Уголок $\frac{Б\text{-}50\times50\times5\ ГОСТ\ 8509\text{-}72}{Вст3кп2\ ГОСТ\ 535\text{-}79}$ ℓ=1080	2	4 кг
64		2		ℓ=1610	1	6,1 кг
64		3		Полоса $\frac{Б\text{-}4\times30\ ГОСТ\ 103\text{-}76}{Вст3кп2\ ГОСТ\ 535\text{-}79}$ ℓ=1300	1	1,2 кг

				Т.П. 902-2-363.83 КЖИ-ОГ1			
Нач. отд.	Мешалкин			Ограждение ОГ1	Стадия	Масса	Масштаб
Н. контр.	Мильцев				Р	15,3 кг	1:20
Гл. спец.	Руссин				Лист	Листов: 1	
ГИП	Крюков				Мосводоканалгипроект		
Рук. бр.	Болотова		IV-83				
Ст. инж.	Гудкова		IV-83				

Копировал

18601-03 31 формат 12

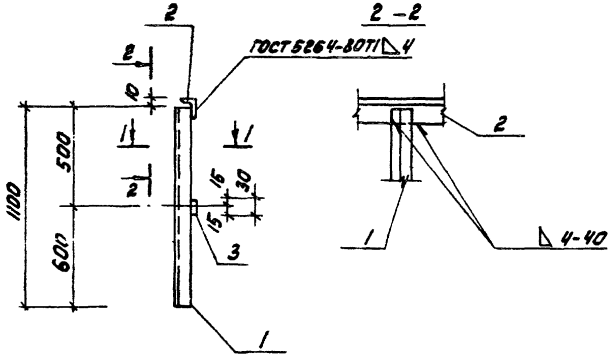

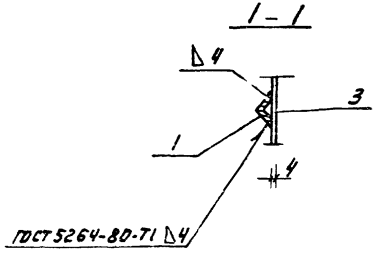

Формат	Зона	Поз.	Обозначение	Наименование	Кол.	Примеч.
				Документация		
12			Т.П. 902- -ТТ	Технические требования		
				Детали		
6.4		1		Уголок $\frac{6\text{-}50\times50\times5\ ГОСТ\ 8509\text{-}72}{Вст3кп2\ ГОСТ\ 535\text{-}79}$ e=1100	2	4,2кг
6.4		2		e=1000	1	3,8кг
6.4		3		Полоса $\frac{6\text{-}4\times30\ ГОСТ\ 103\text{-}76}{Вст3сп2\ ГОСТ\ 535\text{-}79}$ e=1000	1	0,9кг

				Т.П. 902-2-363.83 КЖИ-ОГ2			
Нач. отд.	Мешалкин			Ограждение ОГ2	Стад.	Масса	Масштаб
Н. контр.	Мильцев				Р	13,1кг	1:20 1:10
Гл. спец.	Руссин				Лист	Листов: 1	
ГИП	Крюков						
Рук. бриг.	Болотова				Мосводоканалнипроект		
Ст. инж.	Гудкова		IV-83				

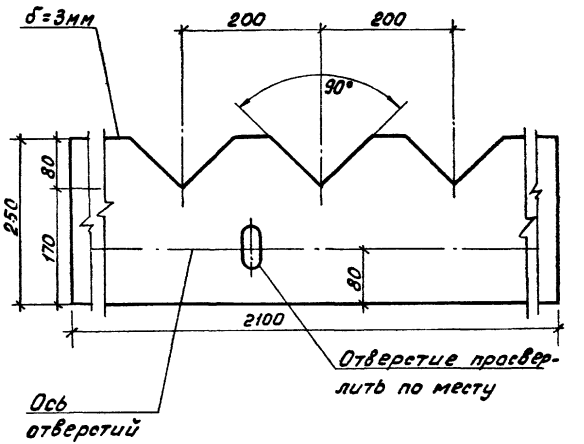

Стадия	Масса	Масштаб
Лист	Листов	
Масводоканалниипроект		

Формат 11

Т.п. 902-2-363.83

А III

Взам. инв. №

Подп. и дата

Инв. № подл.

Нач. отд.	Мешалкин		
Н. контр.	Мильцер		
Гл. спец.	Руссин		
ГИП	Брюков		
Рук. бр.	Балотова		
Ст. инж.	Гудкова		11-83

Т.п. 902-2-363.83 КЖИ-В1

Водослив В1

Стекло СБПТ, II, 3×1360×1190, ГОСТ 9784-75*

Стадия	Масса	Масштаб
Р		1:5
Лист	Листов 1	
Масводоканалниипроект		

Копировал:

18601-03 33 Формат 11

gost.e-ecolog.ru