ТИПОВОЙ ПРОЕКТ
902-2-272

ЗДАНИЕ РЕШЕТОК
НА 3 МЕХАНИЗИРОВАННЫЕ РЕШЕТКИ
МГ 8Т

СОСТАВ ПРОЕКТА:

Альбом I — Пояснительная записка
Альбом II — Чертежи технологические, архитектурно-строительные, санитарно-технические и электротехнические
Альбом III — Чертежи нестандартизированного механического оборудования
Альбом IV — Заказные спецификации
Альбом V — Сметы

АЛЬБОМ III

РАЗРАБОТАН
ЦНИИЭП инженерного оборудования

УТВЕРЖДЕН ГОСГРАЖДАНСТРОЕМ
22 июня 1974 г. Приказ № 164
ВВЕДЕН В ДЕЙСТВИЕ ИНСТИТУТОМ
30 июня 1976 г. Приказ № 39 от 31 мая 1976 г.

141 33-03
ЦЕНА 0-78

gost.e-ecolog.ru

Обозначение	Наименование	N листа
	Обложка	
	Содержание альбома	1
515.00.00.000 ВО	Конвейер ленточный горизонтальный Чертеж общего вида. Лист 1	2
515.00.00.000 ВО	Конвейер ленточный горизонтальный Чертеж общего вида. Лист 2	3
516.00.00.000 ВО	Конвейер ленточный наклонный Чертеж общего вида. Лист 1	4
516.00.00.000 ВО	Конвейер ленточный наклонный Чертеж общего вида. Лист 2	5
524.00.00.000 ВО	Затвор щитовой плоский поверхностный 1400×2000 с электрическим и ручным приводом Чертеж общего вида Лист 1	6
524.00.00.000 ВО	Затвор щитовой плоский поверхностный 1400×2000 с электрическим и ручным приводом Чертеж общего вида Лист 2	7
524.00.00.000 ВО	Затвор щитовой плоский поверхностный 1400×2000 с электрическим и ручным приводом. Чертеж общего вида Лист 3	8
524.00.00.000 ВО	Затвор щитовой плоский поверхностный 1400×2000 с электрическим и ручным приводом. Чертеж общего вида Лист 4	9
522.00.00.000 ВО	Контейнер для отбросов Чертеж общего вида. Лист 1	10
522.00.00.000 ВО	Контейнер для отбросов Чертеж общего вида. Лист 2	11

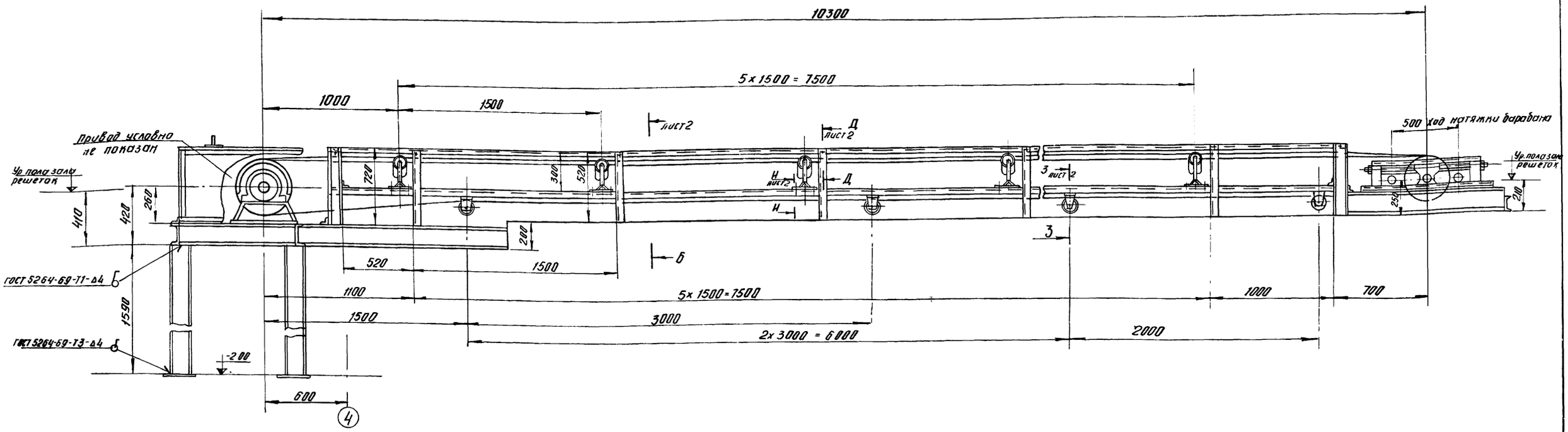

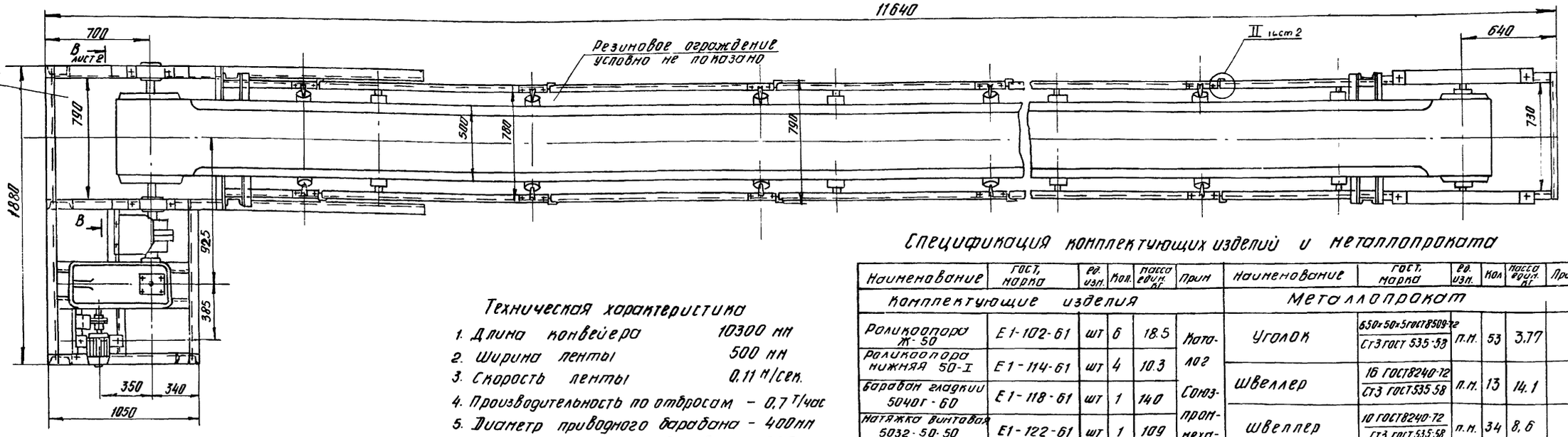

Техническая характеристика

1. Длина конвейера 10300 мм
2. Ширина ленты 500 мм
3. Скорость ленты 0,11 м/сек.
4. Производительность по отбросам – 0,7 т/час
5. Диаметр приводного барабана – 400мм
6. Диаметр натяжного барабана – 320мм
7. Электродвигатель 4А 71 А
   N= 0,37 кВт n= 1000 об/мин
8. Редуктор ГТ – III – 162,8 В

Размеры для справок

Спецификация комплектующих изделий и металлопроката

Наименование	ГОСТ, марка	ед. изм.	Кол.	масса ед. кг	Прим
Комплектующие изделия					
Роликоопора Ж-50	Е1-102-61	шт	6	18.5	Каталог Союзпромтехмеханизации
Роликоопора нижняя 50-I	Е1-114-61	шт	4	10.3	
Барабан гладкий 5040Г-60	Е1-118-61	шт	1	140	
Натяжка винтовая 5032-50-50	Е1-122-61	шт	1	109	
Скребок для очистки ленты В=500	—	шт	1	20	
Редуктор	ГТ-III-162,88	шт	1	180	
Электродвигатель N=0,37 кВт, n=1000 об/мин	4А71А	шт	1	15,4	
Муфта 55	МН 2701-61	шт	1	15.4	
Муфта 1-18	МН 2096-61	шт	1	1.22	
Лента П2-500-36-820-3-1	ГОСТ 20-62	п.м.	22,5	160	

Наименование	ГОСТ, марка	ед. изм.	Кол	масса ед. кг	Прим.
Металлопрокат					
Уголок	650×50×5 ГОСТ 8509-72 / Ст3 ГОСТ 535-58	п.м.	53	3.77	
Швеллер	16 ГОСТ 8240-72 / Ст3 ГОСТ 535-58	п.м.	13	14.1	
Швеллер	10 ГОСТ 8240-72 / Ст3 ГОСТ 535-58	п.м.	34	8,6	

Изм.	Лист	№ докум.	Подпись	Дата	
Разраб.	Овчинецкая				
Пров.	Шифрина				
Т. контр.					
ГИП	Басевич				
Н. контр.	Графский				
Утв.	Сухоренко				

Конвейер ленточный горизонтальный
Чертеж общего вида

515.00.00.000. В.0

Лит.	Масса	Масштаб
	1257	1:20
Лист 1	Листов 2	

ЦНИИЭП инж. оборуд. К.О.

515.00.00.000. В 0

Б-Б лист 1
М1:5

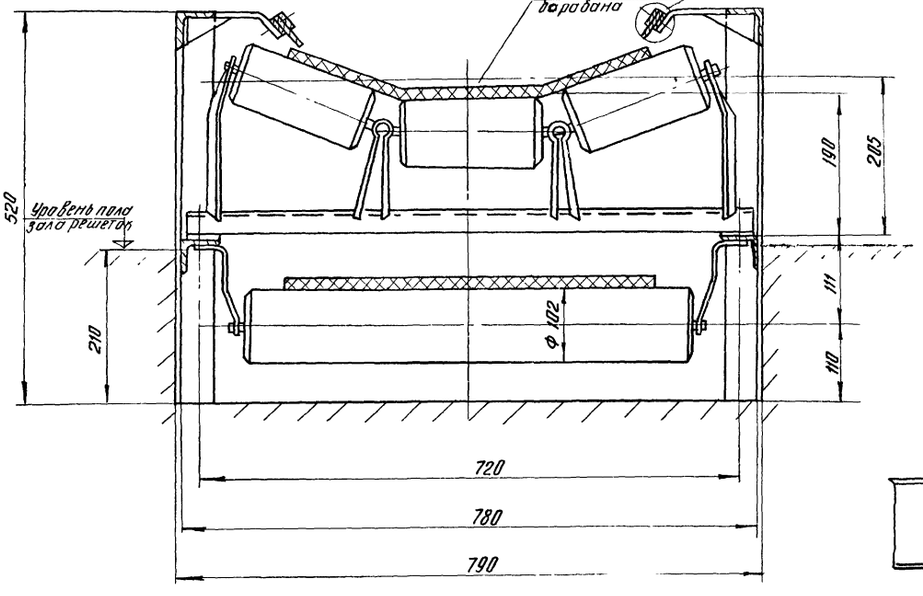

I
М1:1

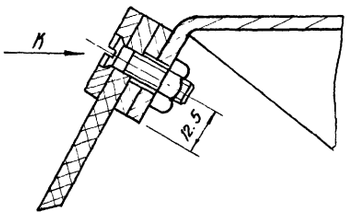

Вид К

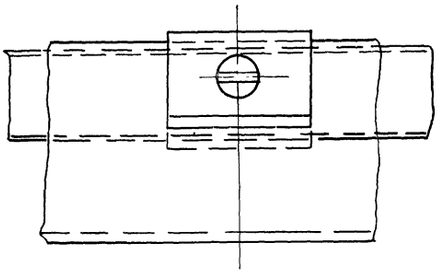

В-В лист 1
М1:10
(повернута)

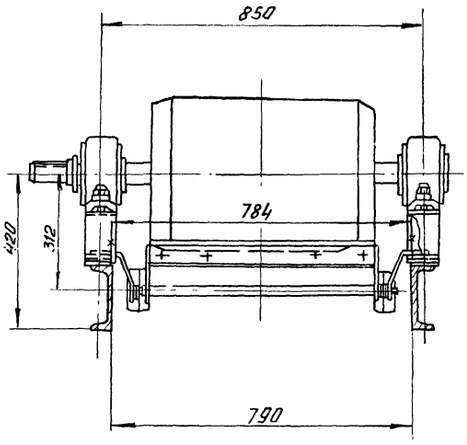

Г

Вид Г

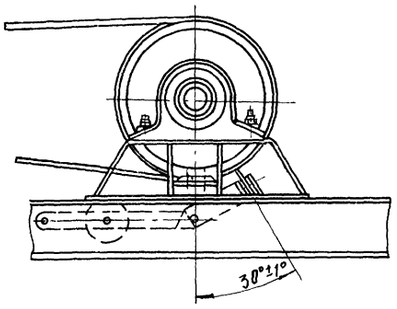

З-З лист 1
М1:2

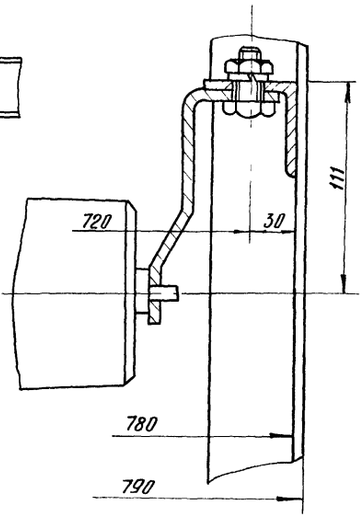

Д-Д лист 1
М1:1

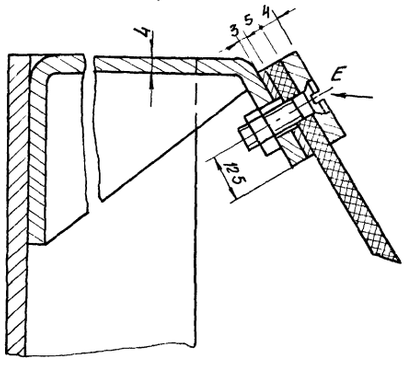

Вид Е

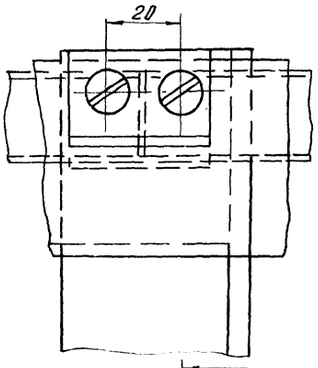

И-И лист 1
М1:2

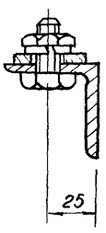

Схема расположения роликоопор

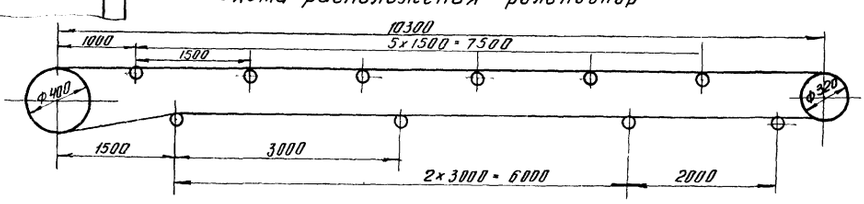

II лист 1
М1:1

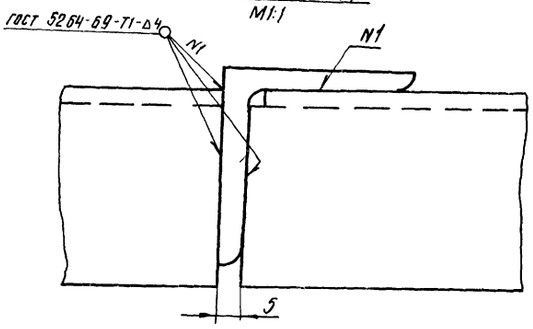

Изм.	Лист	N докум.	Подп.	Дата
Разраб.		Окунецкая		
Провер.		Шифрина		
Т. контр.				
ГИП		Басевич		
Н. контр.		Графский		
Утв.		Гнуренко		

515.00.00.000 ВО

Конвейер ленточный горизонтальный
Чертеж общего вида

Лит.	Масса	М-б
		—
Лист 2	Листов 2	

ЦНИИЭП инж. обор. К.О.

Инв. № подл. | Подп. и дата | Взам. инв. № | Инв. № дубл. | Подп. и дата

Альбом III

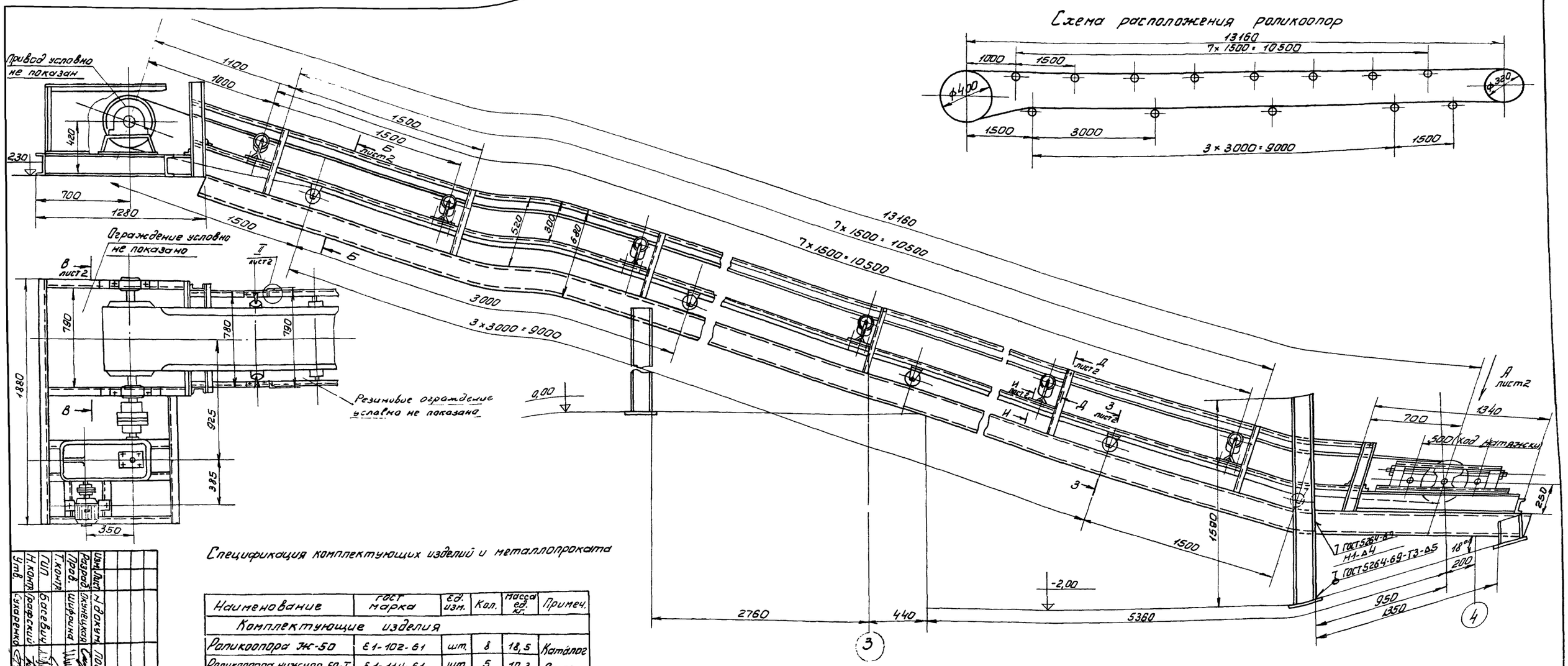

Спецификация комплектующих изделий и металлопроката

Наименование	ГОСТ марка	Ед. изм.	Кол.	Масса ед. кг.	Примеч.
Комплектующие изделия					
Роликоопора Ж-50	Е1-102-61	шт.	8	18,5	Каталог Союзпромеханизации
Роликоопора нижняя 50-I	Е1-114-61	шт.	5	10,3	
Барабан гладкий 5040Г-60	Е1-118-61	шт.	1	140	
Натяжка винтовая 5032-50-50	Е1-122-61	шт.	1	109	
Скребок для очистки ленты В=500	—	шт.	1	20	
Редуктор	ГТ-III-162,8 В	шт.	1	180	
Электродвигатель N=0,37 квт. n=1000 об/мин	4А 71А	шт.	1	16	
Муфта 55	МН 2701-61	шт.	1	15,4	
Муфта 1-18	МН 2096-61	шт.	1	1,22	
Лента Л-2-500-35-820-3-1	ГОСТ 20-62	п.м.	28,5	223	
Металлопрокат					
Уголок	650×5×5 ГОСТ 8509-72 / Ст.3 ГОСТ 535-58	п.м.	66,5	3,77	
Швеллер	16 ГОСТ 8240-72 / Ст.3 ГОСТ 535-58	п.м.	46,5	14,1	
Швеллер	10 ГОСТ 8240-72 / Ст.3 ГОСТ 535-58	п.м.	3,4	8,6	

Техническая характеристика

1. Длина конвейера - 13160 мм
2. Ширина ленты - 500 мм
3. Скорость ленты 0,11 м/сек
4. Производительность по отбросам - 0,7 т/час.
5. Диаметр приводного барабана - 400 мм.
6. Диаметр натяжного барабана - 320 мм.
7. Электродвигатель 4А 71А
   N=0,37 квт, n=1000 об/мин.
8. Редуктор ГТ-III-162,8 В

Размеры для справок.

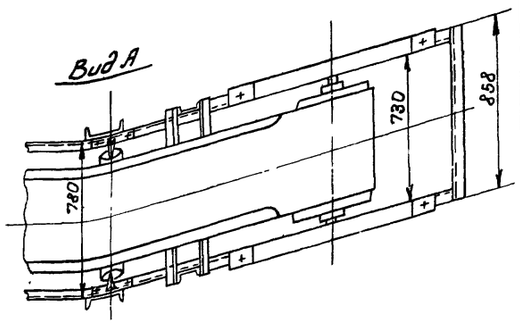

Изм.	Лист	N докум.	Подп.	Дата	
Разраб.	Окунецкая				
Пров.	Шифрина				
Т.контр.					
ГИП	Басевич				
Н.контр.	Графский				
Утв.	Сухаренко				

516.00.00.000 В0

Конвейер ленточный наклонный. Чертеж общего вида.

Лит.	Масса	Масшт.
	1896	1:20
Лист 1	Листов 2	

ЦНИИЭП инж. обор. К.О.

516.00.00.000 В0

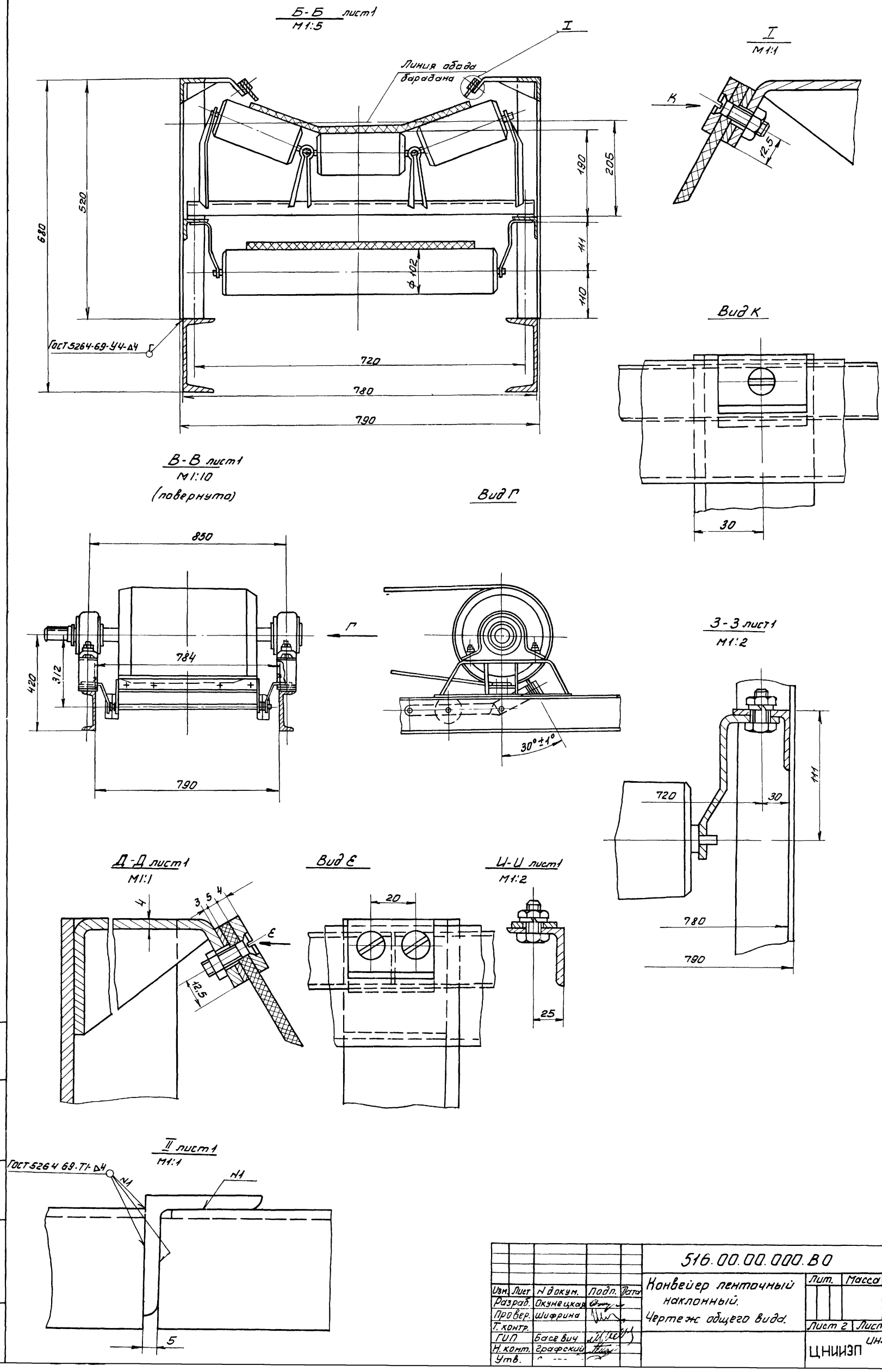

Альбом III

516.00.00.000.ВО

Изм.	Лист	N докум.	Подп.	Дата	516.00.00.000.ВО		
Разраб.		Окунецкая			Конвейер ленточный наклонный. Чертеж общего вида.	Лит.	Масса	М-б
Провер.		Шифрина						–
Т. контр.						Лист 2	Листов 2	
ГИП		Басевич				ЦНИИЭП	Инж. обор. К.О.	
Н. конт.		Графский						
Утв.								

Инв. N подл. | Подп. и дата | Взам. инв. N | Инв. N дубл. | Подп. и дата

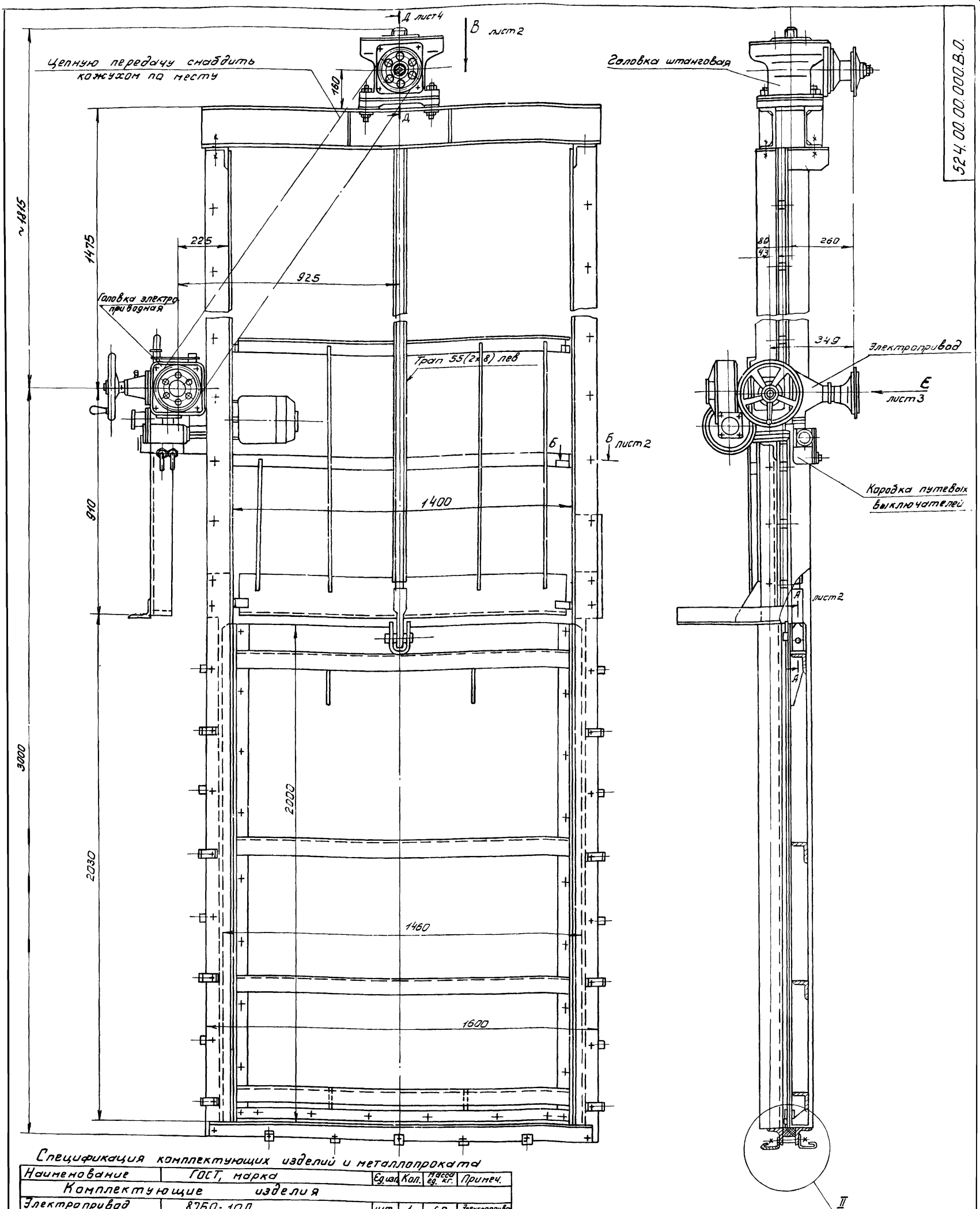

Спецификация комплектующих изделий и металлопроката

Наименование	ГОСТ, марка	Ед.изм.	Кол.	Масса ед. кг.	Примеч.
Комплектующие изделия					
Электропривод	8Т50-10Д	шт.	1	60	„Электропривод г. Тула
цепь ПР-15, 875-2300-1	ГОСТ 10747-64	п.м.	5,0	0,8	
Шарикоподшипник №8220	ГОСТ 6874-54	шт.	2	4,3	
Металлопрокат					
Швеллер	Швеллер 16 ГОСТ 8240-72 / Ст3 ГОСТ 535-58	п.м.	3,5	14,2	
Уголок	Уголок Б100×100×8 ГОСТ 8509-72 / Ст.3 ГОСТ 535-58	п.м.	17,5	12,2	
Уголок	Уголок Б 70×70×8 ГОСТ 8509-72 / Ст.3 ГОСТ 535-58	п.м.	8,0	8,37	
Уголок	Уголок Б 63×63×5 ГОСТ 8509-72 / Ст.3 ГОСТ 535-58	п.м.	3,2	4,81	
Лист	Лист 8 ГОСТ 19903-74 / Ст3 ГОСТ 14637-69	м²	3,0	60,4	
Круг	Круг калибр. 55 (3а) ГОСТ 7417-57 / 45 ГОСТ 1051-73	п.м.	2,9	18,65	
Чугун	СЧ 18-36 ГОСТ 1412-70	кг	100	7,13	

Изм.	Лист	№ докум.	Подп.	Дата
Разраб.		Окунецкая		
Пров.		Шифрина		
Т. конт.				
ГИП		Басевич		
Н. контр.		Графский		
Утв.		Сухоренко		

524.00.00.000 В О

Затвор щитовой плоский поверхностный 1400×2000 с электрическим и ручным приводом. Чертеж общего вида

Лит.	Масса	М-б
	1135	1:10
Лист 1	Листов 4	

ЦНИИЭП инж. обор. КО

Альбом III

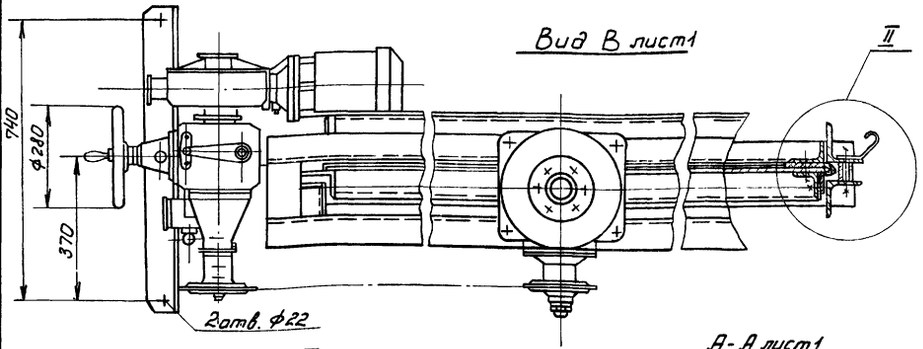

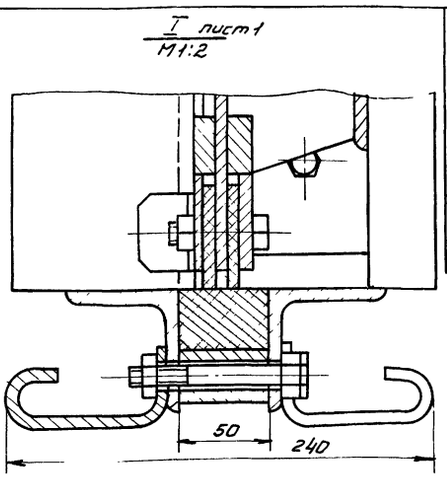

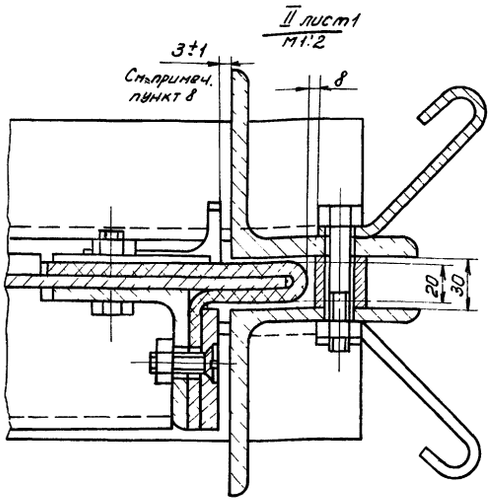

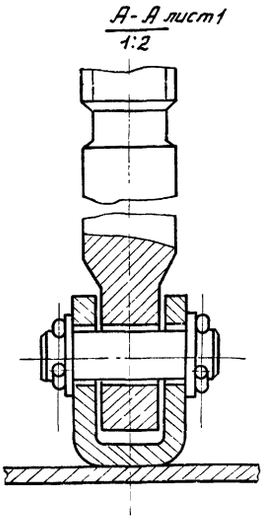

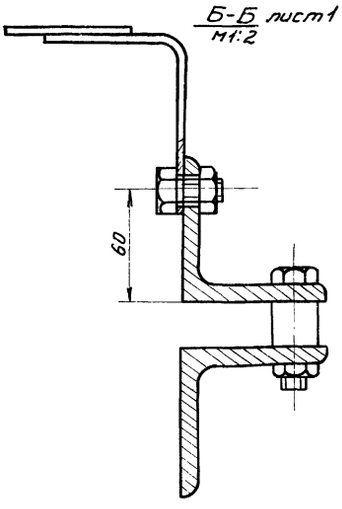

Техническая характеристика затвора

Тип затвора	Плоский скользящий с резиновым уплотнением
Ширина канала	1400 мм
Глубина канала	2000 мм
Направление гидростат. давления	с любой стороны щита
Расчетное подъемное усилие при максимальном заполнении канала	1500 кг.
Тип привода	Электропривод с дополнит. ручным приводом, цепной передачей и коническ. зубчатой передачей.
Общее передаточное число подъёмного механизма	а) при электроприводе - 40 б) при ручном приводе - 3,8
Время, необходимое для полного подъёма или опускания щита	а) при электроприводе - 4 мин. б) при ручном приводе - 16 мин.
Наибольшее расчётное усилие на рукоятке маховика.	~ 25 кг.

1. Изготовление затвора произвести в соответствии с „Техническими условиями на изготовление и монтаж металлических конструкций и механизмов гидротехнических сооружений" ТУ-1-60 Технического управления МЭС СССР Оргэнергострой, 1960г.
2. Входящий в состав электроприводной головки электропривод для арматуры типа „Б" является готовым изделием завода „Электропривод" г. Тула.
3. В электроприводной головке применена коробка путевых выключателей УКВ-4, предназначающаяся для автоматической остановки электродвигателя в крайних положениях затвора.

Регулировку коробки путевых выключателей следует произвести по месту при монтаже затвора.

4. Перед установкой электропривода в головку необходимо:
   а) снять с электропривода все детали, связанные с ручным управлением, завести сухари в пазы кулачковой втулки, после чего заглушить отверстие в корпусе электропривода с помощью заглушки.
   б) Отсоединить от электропривода коробку путевых выключателей, шпильки крепления коробки ввернуть в кронштейн, а место присоединения коробки на крышке электропривода заглушить крышкой.
5. Для ограничения статического крутящего момента, развиваемого электроприводом, в электрическую схему управления затвором должно быть включено электромагнитное реле максимального тока типа ЭТ-523, поставляемое с электроприводом.
6. Для смазки трущихся деталей головок эл. приводной и штанговой следует применять морозостойкую смазку ЦИАТИМ-201 ГОСТ 6267-74.
7. Все необработанные поверхности головки окрасить серой гл., масляной эмалью;
   обработанные поверхности смазать техническим вазелином.
8. Указанный на чертеже зазор между направляющими рамы и боковыми ограничителями щита (узел II) выдержать при любом положении щита по высоте.
9. Всю металлоконструкцию затвора за исключением трущихся поверхностей и соприкасающихся со шпрабным бетоном, покрыть битумным лаком.
10. Размеры для справок.
11. Проект щитового затвора выполнен по чертежам Мосводоканалпроекта.

Изм.	Лист	№ док.	Подп.	Дата
Разраб.		Кукушкина		
Провер.		Шифрина		
Т. конт.				
Гип		Басевич		
Н. конт.		Графская		
Утв.		Сухаренко		

524. 00. 00. 000. В.О.

Затвор щитовой плоский поверхностный 1400×2000 с электрическим и ручным приводам. Чертеж общего вида.

Лит.	Масса	М-б

Лист 2 | Листов 4

ЦНИИЭП инж. об. КО

Инв.№ подл. | Подпись и дата | Взам.инв.№ | Инв.№ дубл. | Подпись и дата

524.00.00.000.В.О.

Вид Е лист 1

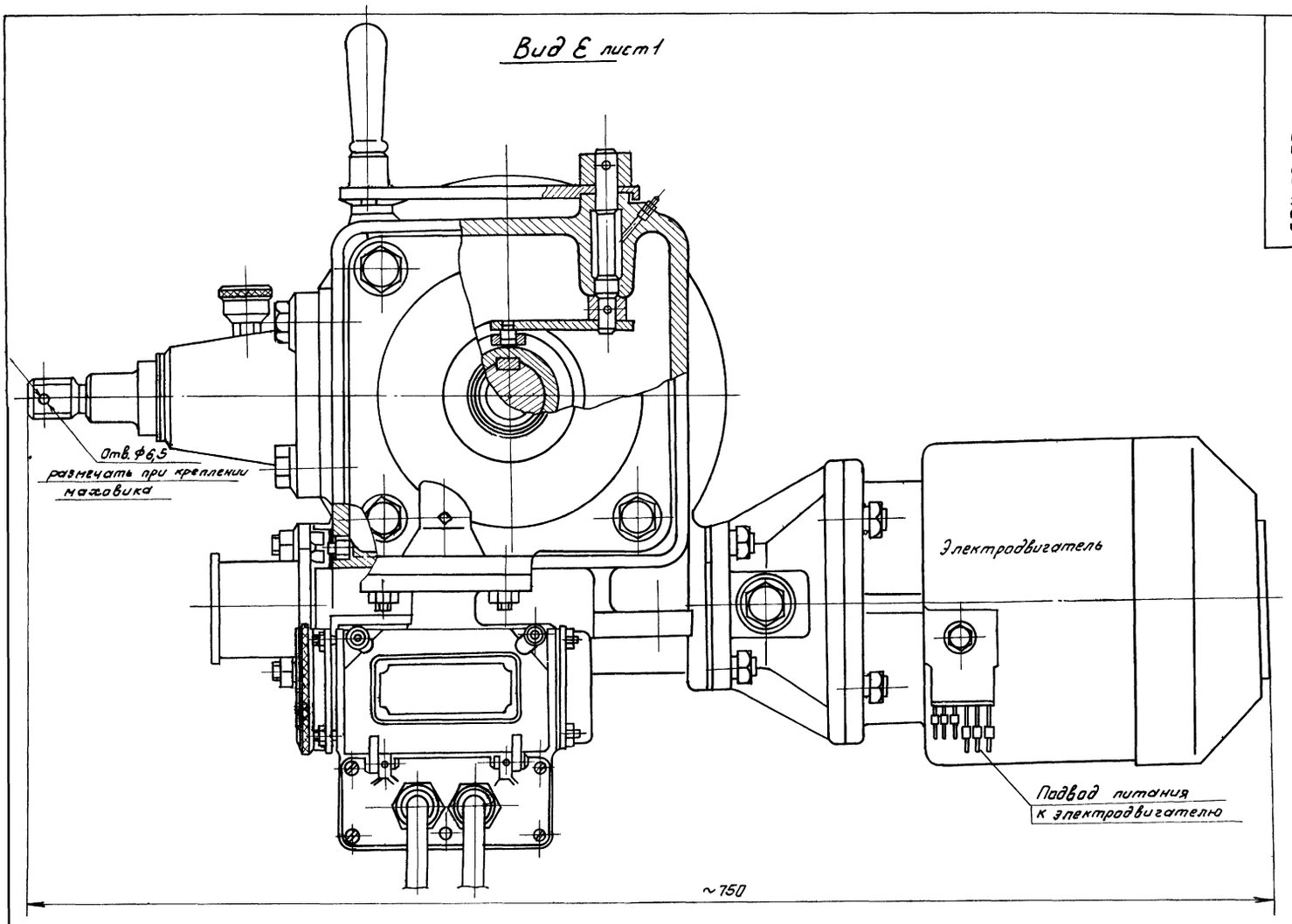

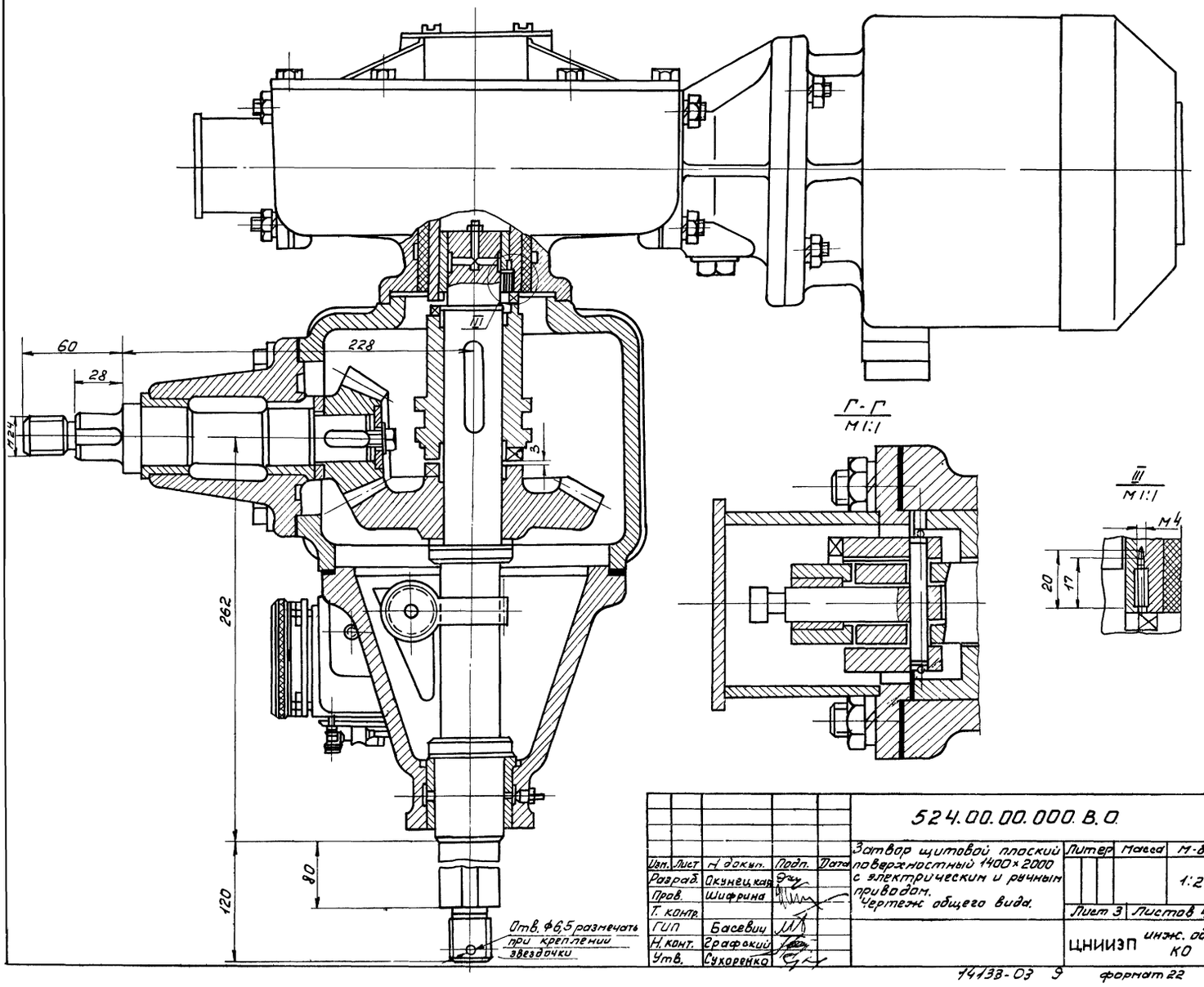

Г-Г
М1:1

III
М1:1

Изм.	Лист	N докум.	Подп.	Дата
Разраб.		Окунец		
Пров.		Шифрина		
Т. контр.				
ГИП		Басевич		
Н. конт.		Графский		
Утв.		Сухоренко		

524.00.00.000.В.О.

Затвор щитовой плоский поверхностный 1400×2000 с электрическим и ручным приводом. Чертеж общего вида.

Литер	Масса	М-б
		1:2
Лист 3	Листов 4	

ЦНИИЭП инжс. обор. КО

Альбом III

Д - Д лист 1

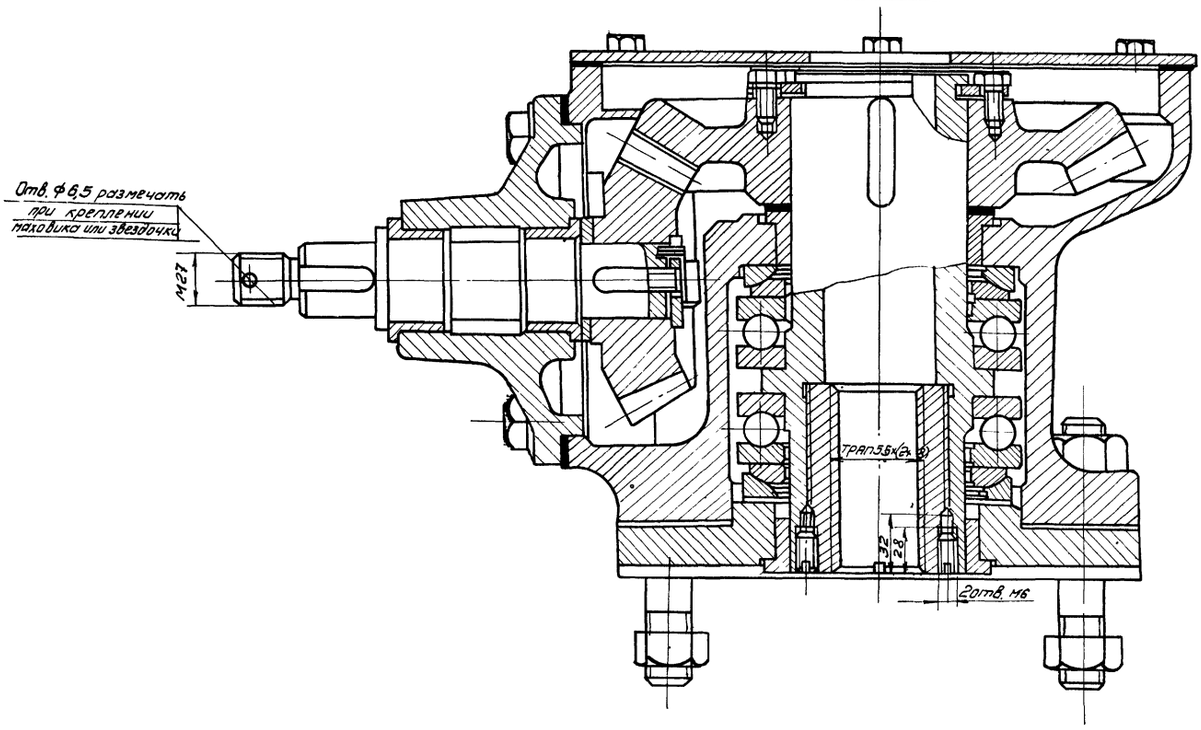

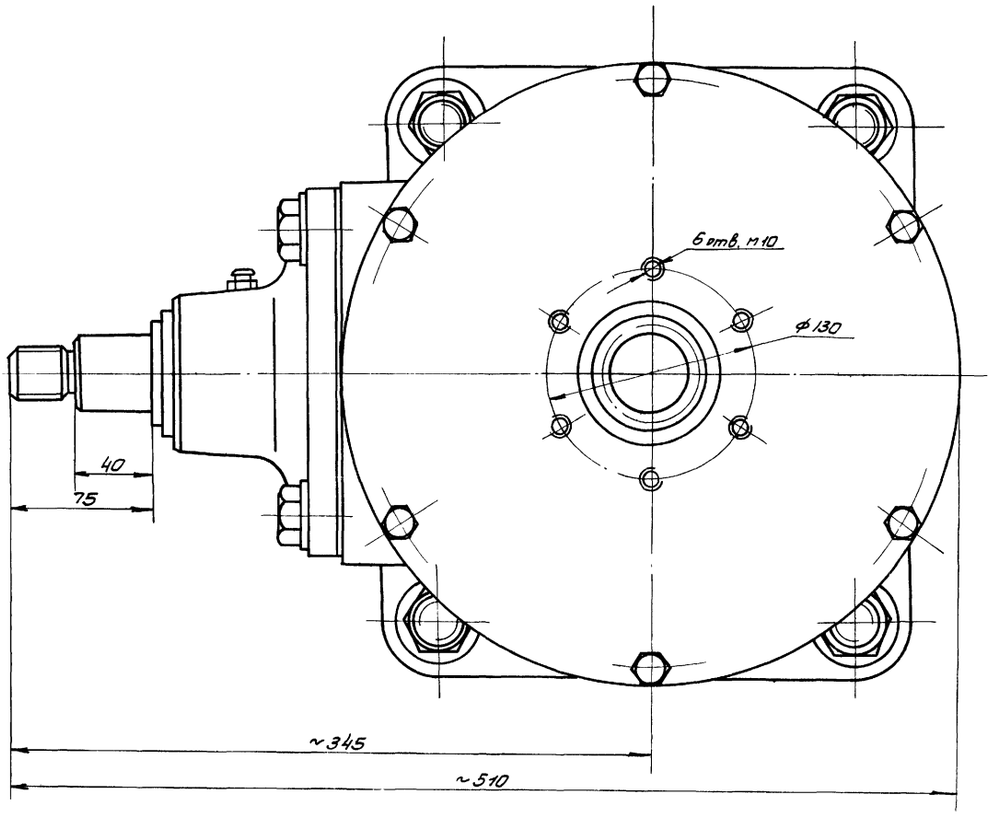

Изм.	Лист	№ докум.	Подп.	Дата	
Разраб.		Окунецкая			
Провер.		Шифрина			
Т. контр.					
Гип		Басевич			
Н. конт.		Грабский			
Утв.		Сухоренко			

524.00.00.000 В.О.

Затвор щитовой плоский поверхностный 1400×2000 с электрическим и ручным приводом. Чертеж общего вида

Лит.	Масса	М-б
		1:2
Лист 4	Листов 4	

ЦНИИЭП инж. об. К.О.

Инв. № подл. | Подпись и дата | Взам. инв. № | Инв. № дубл. | Подпись и дата

522.00.000 ВО

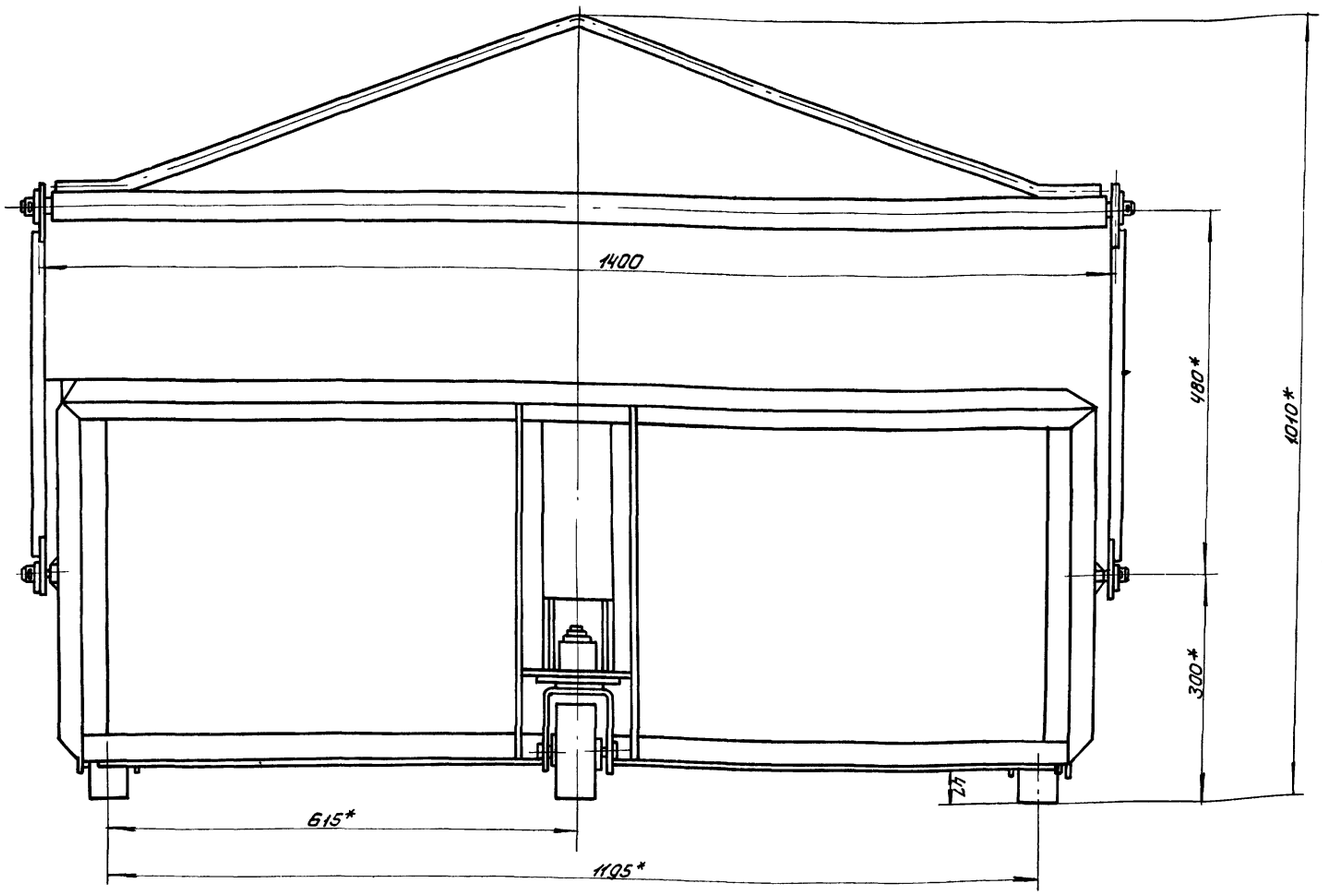

3 (лист 2)

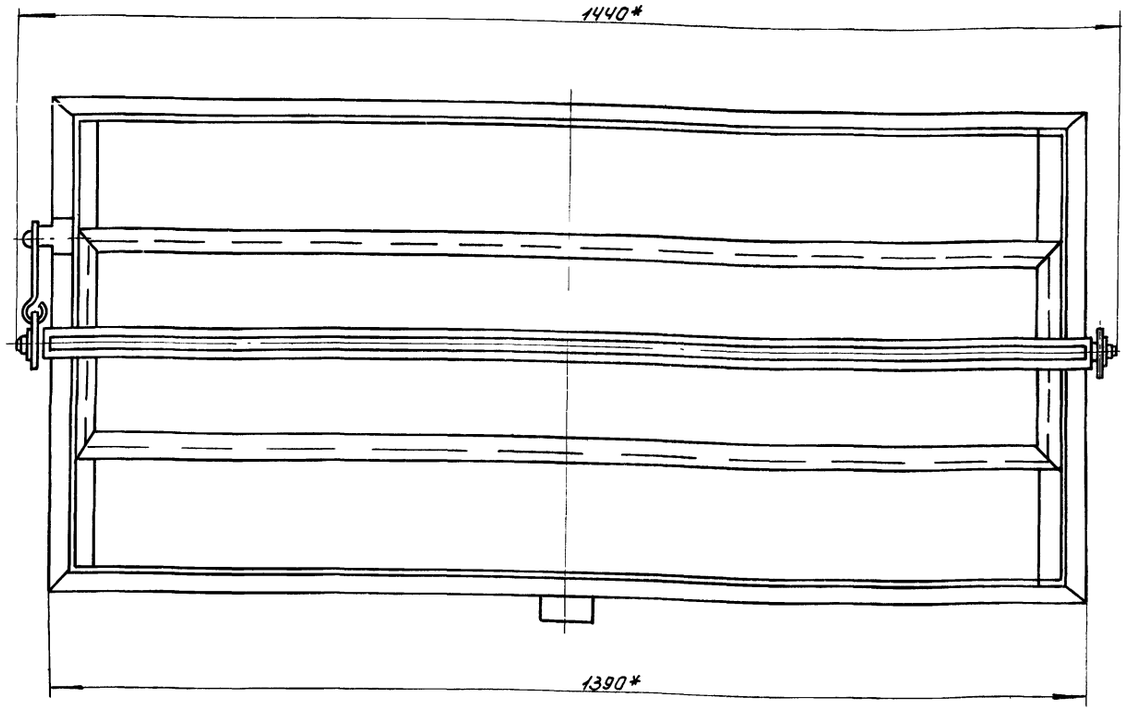

Спецификация на комплектующие изделия и металлопрокат.

Наименование	ГОСТ, марка	Кол	Масса	Примечание
1	2	3	4	5
Комплектующие изделия				
Шарико-подшипник радиальный	ГОСТ 8338-57	6	0,6	
Металлопрокат				
Уголок	Б 32×32×3 ГОСТ 8509-72 / СТ3 ГОСТ 535-58	14м	20,4	
Лист	2 ГОСТ 19904-74 / СТ3 ГОСТ 16523-70	1м²	15,7	
Лист	3 ГОСТ 19904-74 / СТ3 ГОСТ 16523-70	1м²	23,5	
Лист	4 ГОСТ 19904-74 / СТ3 ГОСТ 16523-70	1м²	31,4	
Лист	6 ГОСТ 19904-74 / СТ3 ГОСТ 16523-70	1м²	47,0	
Лист	8 ГОСТ 19904-74 / СТ3 ГОСТ 16523-70	2м²	124	

1	2	3	4	5
Круг	В8 ГОСТ 2590-71 / СТ3 ГОСТ 535-58	0,5м	0,20	
Круг	В16 ГОСТ 2590-71 / СТ3 ГОСТ 535-58	4м	6,00	
Чугун	СЧ 15-32		40,0	

Неуказанные предельные отклонения размеров:
отверстий - по А7
валов - по В7
остальных - по СМ8
* Размеры для справок.

Изм.	Лист	N докум.	Подп.	Дата
Разраб.	Мышковский			
Пров.	Шифрина			
Т. контр.				
ГИП	Басевич			
Н. контр.	Графский			
Утв.	Сухаренко			

522.00.000 ВО

Контейнер для отбросов
Чертеж общего вида

Лит.	Масса	Масштаб
	92	1:5

Лист 1 | Листов 2

ЦНИИЭП инж. обор.
К.О.

Вид D Лист 1

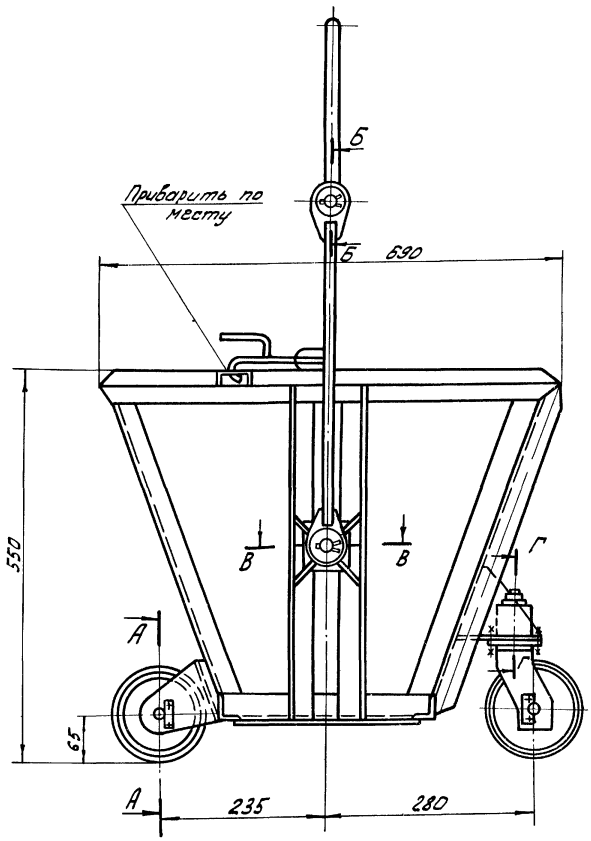

А-А
М1:1

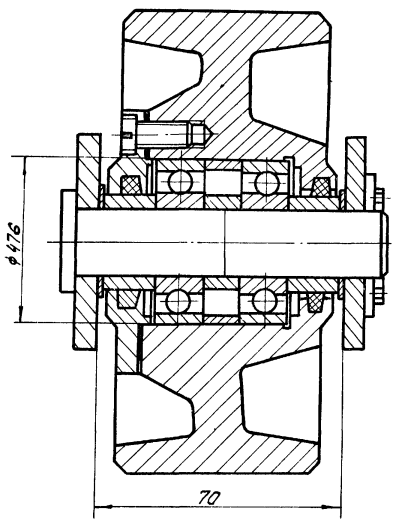

Г-Г
М1:1

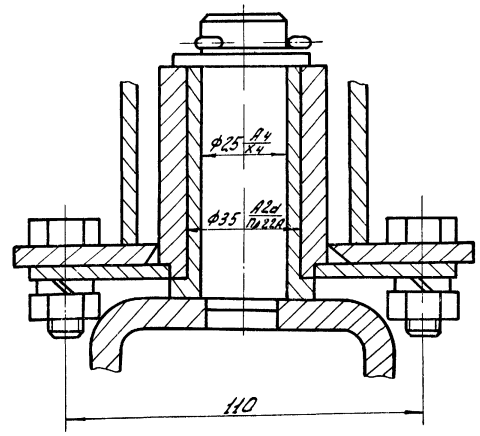

В-В
М1:1

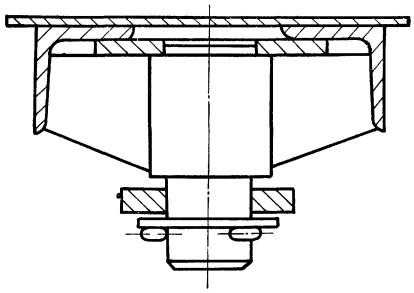

Б-Б
М1:1

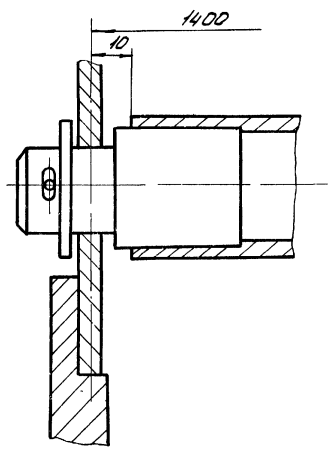

Изм.	Лист.	N докум.	Подп.	Дата	522.00.000.ВО
Разраб.		Мышковский			Контейнер для отбросов
Пров.		Шифрина			Чертеж общего вида
Т. контр.					
ГИП		Басевич			
Н. контр.		Графский			
Утв.		Сухаренко			

Лит.	Масса	Масштаб
	—	1:5
Лист 2	Листов 2	

ЦНИИЭП К.О. инж. обор.

Инв. № подл. | Подп. и дата | Взам. инв. № | Инв. № дубл. | Подп. и дата

gost.e-ecolog.ru