ТИПОВОЙ ПРОЕКТ
902-2-379.83

ОТСТОЙНИКИ

КАНАЛИЗАЦИОННЫЕ
РАДИАЛЬНЫЕ ПЕРВИЧНЫЕ
ИЗ СБОРНОГО ЖЕЛЕЗОБЕТОНА
ДИАМЕТРОМ 40 м

Альбом IX

2215-ПК

68-09
Цена 3-27

gost.e-ecolog.ru

ЧТРАЛЬНЫЙ ИНСТИТУТ ТИПОВОГО ПРОЕКТИРОВАНИЯ
ГОССТРОЯ СССР

Москва, А-445, Смольная ул., 22

Сдано в печать XII 1983 года

Заказ № 14172 Тираж 550 экз.

ТИПОВОЙ ПРОЕКТ
902-2-379.83

ОТСТОЙНИКИ КАНАЛИЗАЦИОННЫЕ РАДИАЛЬНЫЕ ПЕРВИЧНЫЕ ИЗ СБОРНОГО ЖЕЛЕЗОБЕТОНА

ДИАМЕТРОМ 40 М

СОСТАВ ПРОЕКТА:

АЛЬБОМ:

I	Технологическая и санитарно-техническая части
II	Архитектурно-строительная часть
III	Строительные изделия
IV	Электротехническая часть
V	Задание заводу-изготовителю
VI	Нестандартизированное оборудование. Илоскреб. Часть 1 и часть 2
VII	Нестандартизированное оборудование. Затворы щитовые, установка сигнализатора уровня осадка и фасонные части
VIII	Нестандартизированное оборудование. Токоприемник кольцевой. (из т.п. 902-2-346)
IX	Нестандартизированное оборудование. Устройство для удаления плавающих веществ
X	Спецификации оборудования
XI	Сборник спецификаций оборудования
XII	Ведомость потребности в материалах
XIII	Сметы

АЛЬБОМ IX

РАЗРАБОТАН
проектным институтом
„МосводоканалНИИпроект"

Главный инженер института СОКОЛИН
Главный инженер проекта КАЗАНОВ

Рабочие чертежи введены в действие
МосводоканалНИИпроектом
Приказ № 193 от 10 августа 1983 г

Привязан

Инв. №

Типовой проект 902-2-379.83
Альбом IX

Содержание альбома

Наименование	Обозначение чертежа	NN стр.
1	2	3
Титульный лист		1
Содержание. альбома		2÷3
Устройство для удаления плавающих веществ УПВ-40		
Ведомость покупных изделий	4И.455.00.000ВП	3
Устройство для удаления плавающих веществ УПВ-40. Спецификация лист 1÷4	4И.455.00.000	4
Устройство для удаления плавающих веществ УПВ-40 Лист 1	4И.455.00.000СБ	5
Лист 2		6
Лист 3		7
Лист 4		8
Лист 5		9
Лист 6		10
Лист 7		11
Кронштейн	4И.455.01.000СБ	12
Кронштейн. Спецификация	4И.455.01.000	13
Раструб. Спецификация	4И.455.01.100	13
Раструб	4И.455.01.100СБ	13
Фланец	4И.455.01.101	13
Пластина	4И.455.01.001	14
Ребро	4И.455.01.002	14
Патрубок	4И.455.01.003	14
Патрубок	4И.455.01.004	14
Отвод	4И.455.02.000СБ	15
Отвод. Спецификация	4И.455.02.000	15
Полусекция. Спецификация	4И.455.02.100	15
Полусекция	4И.455.02.100СБ	16
Втулка	4И.455.02.101	16
Полусекция	4И.455.02.102	16
Секция	4И.455.02.001	16
Полусекция	4И.455.02.002	17
Бункер. Спецификация Лист 1÷2	4И.455.03.000	17
Патрубок	4И.455.03.001	17
Бункер	4И.455.03.000СБ	18
Переход косой	4И.455.03.002	19
Лист направляющий	4И.455.03.003	19
Лист направляющий	4И.455.03.004	20
Окантовка	4И.455.03.005	20

1	2	3
Стенка боковая	4И.455.03.006	21
Угольник	4И.455.03.007	21
Ушко	4И.455.03.008	21
Вилка. Спецификация	4И.455.04.000	21
Вилка	4И.455.04.000СБ	22
Основание	4И.455.04.001	22
Полоса гнутая	4И.455.04.002	22
Подвеска. Спецификация	4И.455.05.000	22
Подвеска	4И.455.05.000СБ	23
Ушко	4И.455.05.001	23
Скребок полупогруженный Спецификация Лист 1÷2	4И.455.06.000	23
Скребок полупогруженный	4И.455.06.000СБ	24
Ограничитель	4И.455.00.015	24
Балка	4И.455.00.016	24
Полоса	4И.455.06.001	25
Фартук	4И.455.06.002	25
Угольник	4И.455.06.003	25
Подвеска	4И.455.06.004	26
Рычаг. Спецификация	4И.455.07.000	26
Рычаг	4И.455.07.000СБ	26
Угольник	4И.455.07.001	27
Ушко	4И.455.07.002	27
Накладка	4И.455.07.003	27
Штанга. Спецификация	4И.455.08.000	27
Штанга	4И.455.08.000СБ	28
Шпиндель	4И.455.08.001	28
Гайка ходовая	4И.455.08.002	28
Ушко	4И.455.08.003	28
Ось. Спецификация	4И.455.09.000	29
Ось	4И.455.09.000СБ	29
Пруток	4И.455.09.001	29
Кулачок. Спецификация	4И.455.10.000	29
Кулачок	4И.455.10.000СБ	30
Пластина	4И.455.10.001	30
Поплавок. Спецификация Лист 1÷2	4И.455.11.000	30
Поплавок	4И.455.11.000СБ	31
Валик	4И.455.11.001	31
Стенка торцевая	4И.455.11.002	31
Стенка продольная	4И.455.11.003	32
Бобышка	4И.455.11.004	32
Пробка	4И.455.11.005	32
Скребок качающийся. Спецификация	4И.455.12.000	32

Гл. инж. института Соколин
Гл. инж. проекта Пендерев

Институт Мосводоканалниипроект г. Москва

Типовой проект 902-2-019.80
Альбом IX

1	2	3
Скребок качающийся	4И.455.12.000 СБ	33
Лист верхний	4И.455.12.001	34
Угольник	4И.455.12.002	34
Фартук	4И.455.12.003	34
Пластина	4И.455.12.004	34
Стенка вертикальная	4И.455.12.005	35
Перегородка	4И.455.13.000 СБ	35
Перегородка. Спецификация	4И.455.13.000	36
Лист	4И.455.13.001	36
Угольник	4И.455.13.002	36
Кронштейн. Спецификация	4И.455.14.000	36
Кронштейн	4И.455.14.000 СБ	37
Основание	4И.455.14.001	37
Щека	4И.455.14.002	37
Пластина гнутая	4И.455.00.001	37
Сухарь	4И.455.00.002	38
Палец	4И.455.00.003	38

1	2	3
Кольцо установочное	4И.455.00.004	38
Крючок	4И.455.00.005	38
Петля	4И.455.00.006	39
Противовес	4И.455.00.007	39
Ось	4И.455.00.008	39
Ушко	4И.455.00.009	39
Ушко	4И.455.00.011	40
Фланец накидной	4И.455.00.012	40
Прокладка	4И.455.00.013	40
Прокладка	4И.455.00.013-01	40
Ребро	4И.455.00.014	40
Ограничитель	4И.455.00.015	41
Балка	4И.455.00.016	41

№ строки	Наименование	Обозначение документа на поставку	Поставщик	Куда входит (обозначение)	Количество: на изделие	в комплекты	на регулир.	Всего	Примечание
1	Маховик II-А-200×17	ГОСТ 5260-75		4И.455.00.000	1			1	
2	Цепь сварная CHS-19	ГОСТ 2319-81		4И.455.00.000	2,6 м			2,6 м	
3	Фланец 200-2,5	ГОСТ 12820-80		4И.455.02.000	1		1		
4				4И.455.03.000	1		1		
5							2		
6	Болт М10×35.58.096	ГОСТ 7798-70			4		4		
7	М16×40.58.096				8		8		
8	М16×55.58.096				16		16		
9	М20×50.58.096				2		2		
10	М20×80.58.096				2		2		
11	Винт II М10×25.58.096	ГОСТ 17473-80			1		1		
12	Гайка М10.5.096	ГОСТ 5915-70			5		5		
13	М16.5.096				25		25		
14	М20.5.096				4		4		
15	Шайба 10.65Г	ГОСТ 6402-70			4		4		
16	20.65				2		2		
17	Шайба 10.02.096	ГОСТ 11371-78			4		4		
18	16.02.096				13		13		
19	20.02.096				14		14		
20	Шплинт 5×40-001	ГОСТ 397-79			16		16		
21	Шплинт 8×100-001				4		4		
22									
23									
24									
25									

Инв. № подл. | Подп. и дата | Взам. инв. № | Инв. № дубл. | Подп. и дата

Изм.	Лист	№ докум.	Подп.	Дата
Разраб.		Криничная		
Пров.		Пендерев		
Н. контр.		Потутков		

4И.455.00.000ВП

Устройство для удаления плавающих веществ УПВ-40.
Ведомость покупных изделий

Лит.	Лист	Листов
И		1

Мосводоканал Ниипроект
Отдел № 5

Копировал: [signature] 19158-09 4 Формат 22

Типовой проект 902-2-379.83
Альбом IX

Формат	Зона	Поз.	Обозначение	Наименование	Кол.	Примеч.
				Документация		
22			4И.455.00.000 СБ	Сборочный чертеж		
12			4И.455.00.000ВП	Ведомость покупных изделий		
				Сборочные единицы		
11		1	4И.455.01.000	Кронштейн	1	
11		2	4И.455.02.000	Отвод	1	п.4
11		3	4И.455.03.000	Бункер	1	
11		4	4И.455.04.000	Вилка	1	
11		5	4И.455.05.000	Подвеска	1	
11		6	4И.455.06.000	Скребок полупогруженный	1	
11		7	4И.455.07.000	Рычаг	1	
11		8	4И.455.08.000	Штанга	1	п.5
11		9	4И.455.09.000	Ось	1	
11		10	4И.455.10.000	Кулачок	1	п.5
11		11	4И.455.11.000	Поплавок	1	п.3
11		12	4И.455.12.000	Скребок качающийся	1	п.7
11		13	4И.455.13.000	Перегородка	1	
11		14	4И.455.14.000	Кронштейн	1	

Подп. и дата | Инв. н. дубл. | Взам. инв. № | Подп. и дата | Инв. н. подл.

Изм.	Лист	№ докум.	Подп.	Дата	4И.455.00.000СБ
Разраб.	Криничная				Устройство для удаления плавающих веществ УПВ-40
Пров.	Пендерев				Лит. И; Лист 1; Листов
Рук.	Пендерев				Мосводоканалниипроект Отдел №5
Н.контр.	Потутков				

Формат 11

Формат	Зона	Поз.	Обозначение	Наименование	Кол.	Примеч.
				Детали		
11		15	4И.451.00.001	Пластина гнутая	1	
11		16	4И.455.00.002	Сухарь	1	
11		17	4И.455.00.003	Палец	2	
11		18	4И.455.00.004	Кольцо установочное	3	
11		19	4И.455.00.005	Крючок	1	
11		20	4И.455.00.006	Петля	1	
11		21	4И.455.00.007	Противовес	1	
11		22	4И.455.00.008	Ось	1	
11		23	4И.455.00.008-01	Ось	4	
11		24	4И.455.00.008-02	Ось	1	
11		25	4И.455.00.009	Ушко	2	
11		26	4И.455.00.011	Ушко	1	
11		27	4И.455.00.012	Фланец накидной	1	
11		28	4И.455.00.013	Прокладка	1	
11		29	4И.455.00.013-01	Прокладка	1	
11		30	4И.455.00.014	Ребро	1	
11		31	4И.455.00.015	Ограничитель	2	
11		32	4И.455.00.016	Балка	1	
11		33	4И.455.00.017	Прокладка регулировочн		
				лист 6-2 ГОСТ 19903-74 / Вст3сп ГОСТ 16523-70		
				120 h14 x 150 h14	5	п.4. 0,3 кг

Подп. и дата | Инв. н. дубл. | Взам. инв. | Подп. и дата | Инв. н. подл.

Изм.	Лист	№ докум.	Подп.	Дата	4И.455.00.000СБ	Лист 2

Формат 11

Формат	Зона	Поз.	Обозначение	Наименование	Кол.	Примеч.
Б4		34	4И.455.00.018	Планка		
				лист Б-3 ГОСТ 19903-74 / Вст3сп ГОСТ 16523-70		
				50h14 x 50h14	3	п.2 0,05 кг
Б4		35	4И.455.00.019	Стенка полупогруженная		
				лист Б-4 ГОСТ 19903-74 / Вст3сп ГОСТ 14637-79		
				600h14 x 2500h14	1	п.2. 47 кг
Б4		36	4И.455.00.021	Стойка		
				уголок Б-56x56x4 ГОСТ 8509-72 / Вст3сп ГОСТ 535-79		
				L = 270h14	5	1,15 кг
				Стандартные изделия		
				Болты ГОСТ 7798-70		
		37		М10x35.58.096	4	
		38		М16x40.58.096	8	
		39		М16x55.58.096	16	
		40		М20x50.58.096	2	
		41		М20x80.58.096	2	
		42		Винт II М10x25.58.096		
				ГОСТ 17473-80	1	
				Гайки ГОСТ 5915-70		
		43		М10 5.096	4	

Подп. и дата | Инв. н. дубл. | Взам. инв. № | Подп. и дата | Инв. н. подл.

Изм.	Лист	№ докум.	Подп.	Дата	4И.455.00.000	Лист 3

Формат 11

Формат	Зона	Поз.	Обозначение	Наименование	Кол.	Примеч.
		44		М16.5.096	25	
		45		М20.5.096	4	
		46		Шайба 10.65Г		
				ГОСТ 6402-70	4	
		47		Шайба 20.65Г		
				ГОСТ 6402-70	2	
		48		Шайба 10.02.096		
				ГОСТ 11371-78	4	
		49		Шайба 16.02.096		
				ГОСТ 11371-78	13	
		50		Шайба 20.02.096		
				ГОСТ 11371-78	14	
		51		Шплинт 5x40-001		
				ГОСТ 397-79	15	
		52		Шплинт 8x100-001		
				ГОСТ 397-79	4	
		53		Маховик II-А-200x17		
				ГОСТ 5260-75	1	
		54		Цепь сварная		
				СН5-19 ГОСТ 2319-81	2,6 м	

Подп. и дата | Инв. н. дубл. | Взам. инв. № | Подп. и дата | Инв. № подл.

Изм.	Лист	№ докум.	Подп.	Дата	4И.455.00.000	Лист 4

Копировал: [signature] 19158-09 5

Формат 11

(черт. ЧИ.455.08.000СБ поз.4) до упора, а кулачок сместить за счет продолговатых отверстий в рычаге поз.7 в крайнее, наиболее удаленное от оси вращения рычага, положение.

После уточнения длины трубы и обрезки-излишней, выполнить сварку трубы с пластиной (черт. ЧИ.455.08.000СБ поз.5).

6. Регулировку глубины и продолжительности погружения бункера в процессе эксплуатации осуществлять посредством перестановки рычага с кулачком, а также перемещением кулачка вдоль рычага.

7. Конец резинового фартука качающегося скребка поз. 12 подогнать по месту, обеспечив плотное прилегание фартука к полупогруженной стенке поз. 35.

8. Необходимое плечо вылета противовеса поз. 21 определить при монтаже по месту.

9. В момент прохождения кулачка поз. 10 над перегородкой поз. 13 необходимо проверить зазор А ≥ 10 мм (см. ЧИ.455.00.000СБ лист 1)

При необходимости следует углубить вырез в перегородке.

10. После изготовления, все несопрягающиеся поверхности бункера поз.3 кронштейна поз. 1, отвода поз. 2, поплавка поз. 11, полупогруженной стенки поз.35, планки поз.34, качающегося скребка поз. 12, кулачка поз. 10, полупогруженного скребка поз. 6 и других узлов и деталей устройства, находящихся во время эксплуатации ниже уровня жидкости в отстойнике, кроме поверхностей соприкасающихся с цементным раствором, покрыть грунтом ХС-010, краска ЭМ-710, серый лак ХС-76 IV В ГОСТ 9355-81. На все несопрягающиеся поверхности кронштейна поз. 14, штанги поз. 8, маховика поз. 53 и других узлов и деталей устройства, находящихся во время эксплуатации выше уровня жидкости в отстойнике, нанести 2 слоя атмосферостойкого лакокрасочного покрытия по свинцово суричному грунту

11. Для смазки винтовой пары штанги поз.8 применять универсальную морозостойкую смазку ЦИАТИМ-201 ГОСТ 6267-74.

12. Дополнительную стойку ограждения моста и лоскреба поз.36, приварить по месту, при монтаже устройства УПВ-40.

13 * Размеры для справок.

14. Шероховатость обрабатываемых поверхностей деталей без чертежа Rz160 ∨.

15. Сварку кроме мест обозначенных особо произвести по ГОСТ 5264-80.

16. Предельные отклонения размеров: отверстий по Н14; валов – по h14; остальных – по $\frac{IT14}{2}$.

1. Изготовление настоящего устройства произвести в соответствии со строительными нормами и правилами СН и П III-18-75 на изготовление и монтаж механического оборудования и стальных конструкций гидротехнических сооружений.

2. В месте установки устройства полупогруженную стенку поз.35 изготовить из листовой стали толщиной 4 мм. Ориентировочная длина заготовки 2,5 м; лист гнуть по радиусу и обрезать по месту после чего приварить его к верхнему угольнику лотка, подложив три планки поз. 34, толщина, которых определяется из условий обеспечения установки листа заподлицо с асбоцементной стенкой лотка.

Отверстия в стенке для крепления ограничителей поз. 31 размечать по месту (сеч. И-И).

При этом верхний ограничитель следует установить так, чтобы в крайнем верхнем положении бункера поз. 3 (вид А) его переливное ребро было примерно на 50 мм выше горизонта воды в отстойнике. Нижний ограничитель следует установить так, чтобы в крайнем нижнем положении бункера его переливное ребро было на 50 мм ниже горизонта воды в отстойнике.

3. У валика поплавка поз. 11 предусмотрен небольшой припуск по длине со стороны, обращенной к полупогруженной стенке. Конец валика с этой стороны надлежит обрезать по месту, обеспечив свободное перемещение бункера с поплавком между ограничителями поз. 31.

4. При сборке отвода поз.2 с кронштейном поз. 1 следует обеспечить плавное без заеданий вращение отвода вокруг его оси Количество и толщину регулировочных прокладок поз. 33 при креплении вилки поз. 4 к кронштейну определить по месту.

5. Уточнение требуемой длины трубы, входящей в состав штанги поз.8 следует произвести при монтаже устройства по месту, исходя из того, что в момент наибольшего погружения бункера, под воздействием кулачка поз. 10, зазор между нижними ограничителем и валиком поплавка должен быть не менее 5 мм. Шпиндель штанги (черт. ЧИ.455.08.000СБ поз 1) необходимо при этом вывернуть из трубы

Типовой проект 902-2-379.83
Альбом IX

Изм	Лист	№ докум.	Подп.	Дата
Разраб.		Криничная		
Пров.		Пендерев		
Рук.		Пендерев		
Н. контр.		Потутков		
Утв.		Гаврилов		

ЧИ.455.00.000СБ

Устройство для удаления плавающих веществ УПВ-40
Сборочный чертеж

Литера	Масса	Масштаб
И	492,0	—

Лист: 1 Листов:

Мосводоканалнийпроект Отдел № 5

Инв. № подл. | Подп. и дата | Взам. инв. | Инв. № дубл. | Подп. и дата

Копировал: Дил 19158-09 6 формат

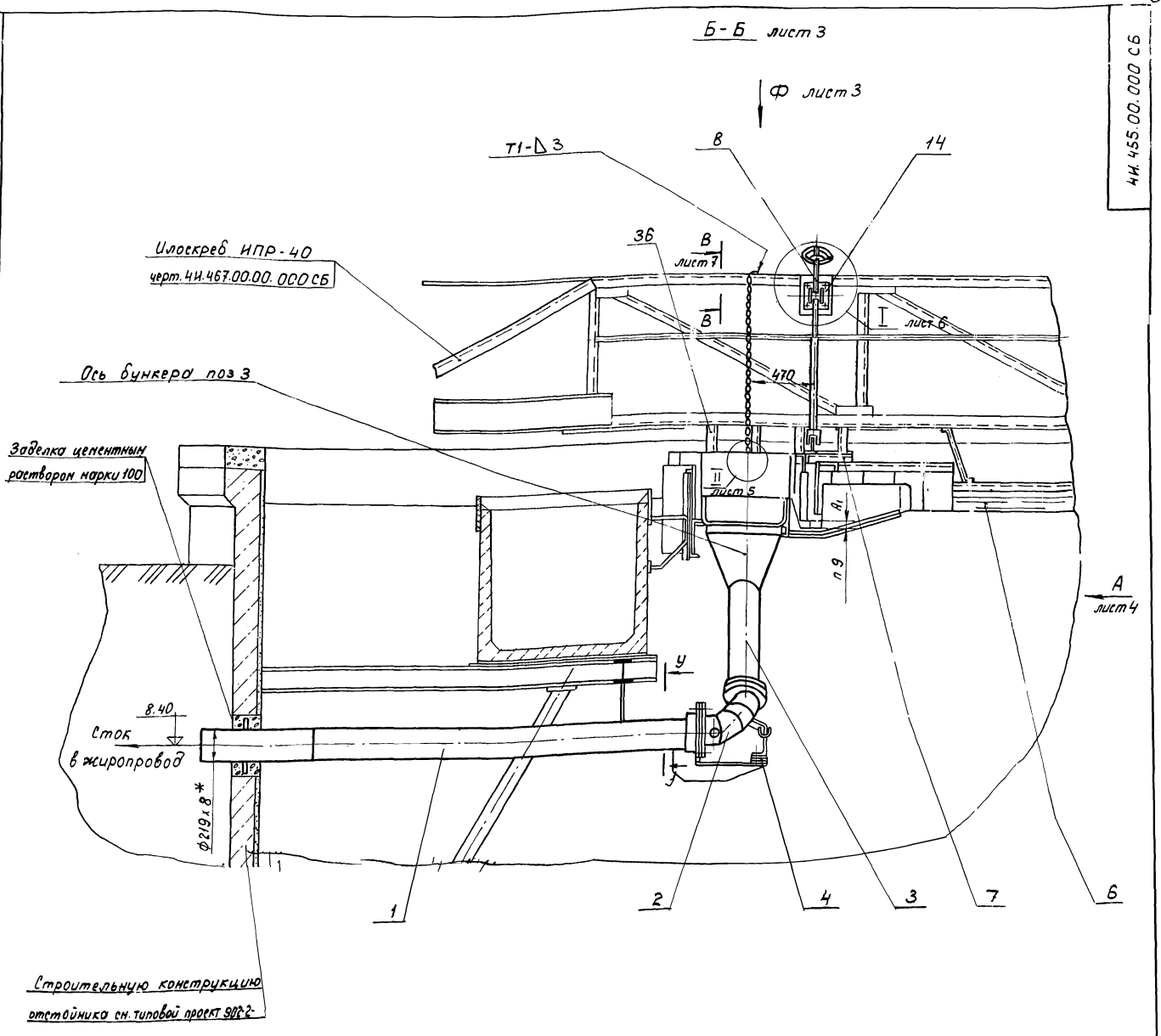

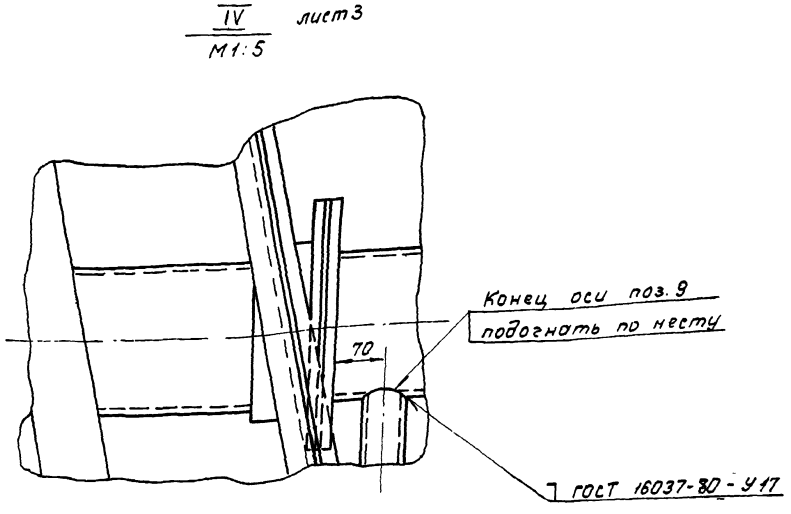

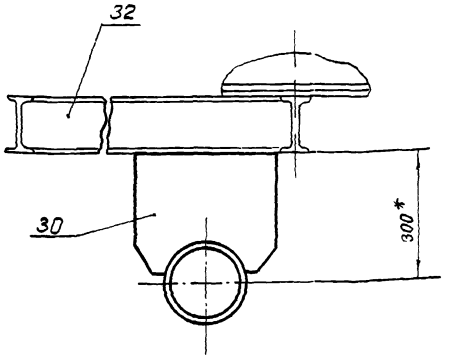

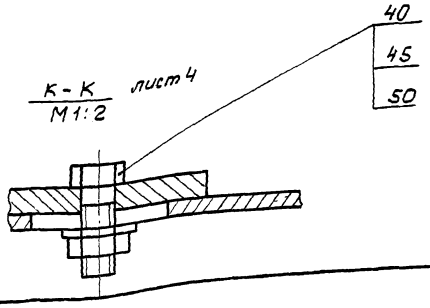

					4И.455.00.000 СБ		
Изм.	Лист	№ докум.	Подп.	Дата	Устройство для удаления плавающих веществ УПВ-40. Сборочный чертеж	Лит.	Масса	Масштаб
Разраб.		Криничной				И	—	—
Пров.		Пендерев				Лист 2	Листов	
Рук.		Пендерев						
Н.контр.		Потутков				Посводоканалниипроект Отдел №5		
Утв.		Гаврилов						

Копировал: [illegible] 19158-09 7 Формат А2

Инв.№ подл. | Подп. и дата | Взам.инв.№ | Инв.№ дубл. | Подп. и дата

Типовой проект 902-2-379.83
Альбом IX

4И.455.00.000СБ

Вид Ф лист 2

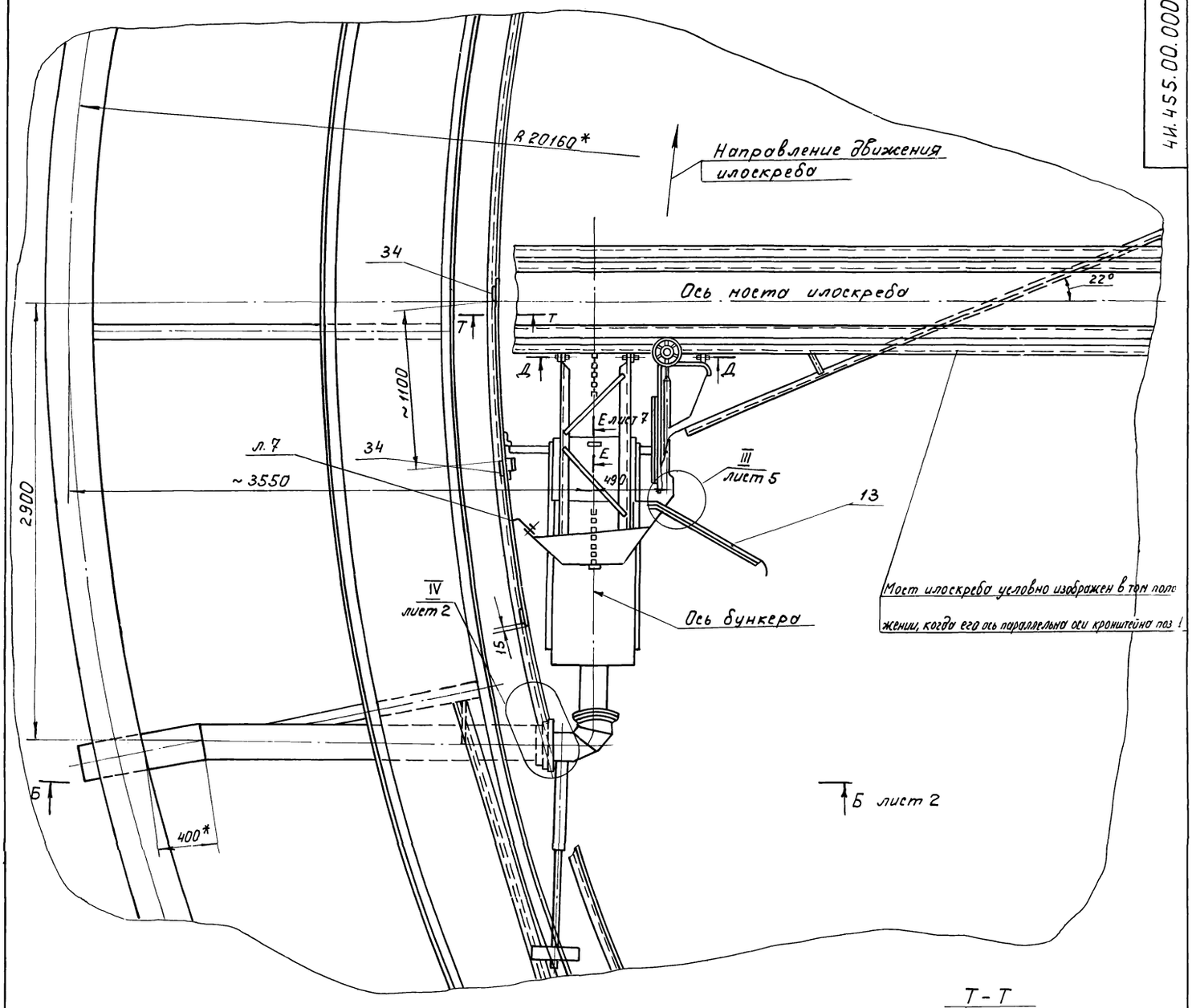

Т - Т
М1:5

Д - Д
М1:5

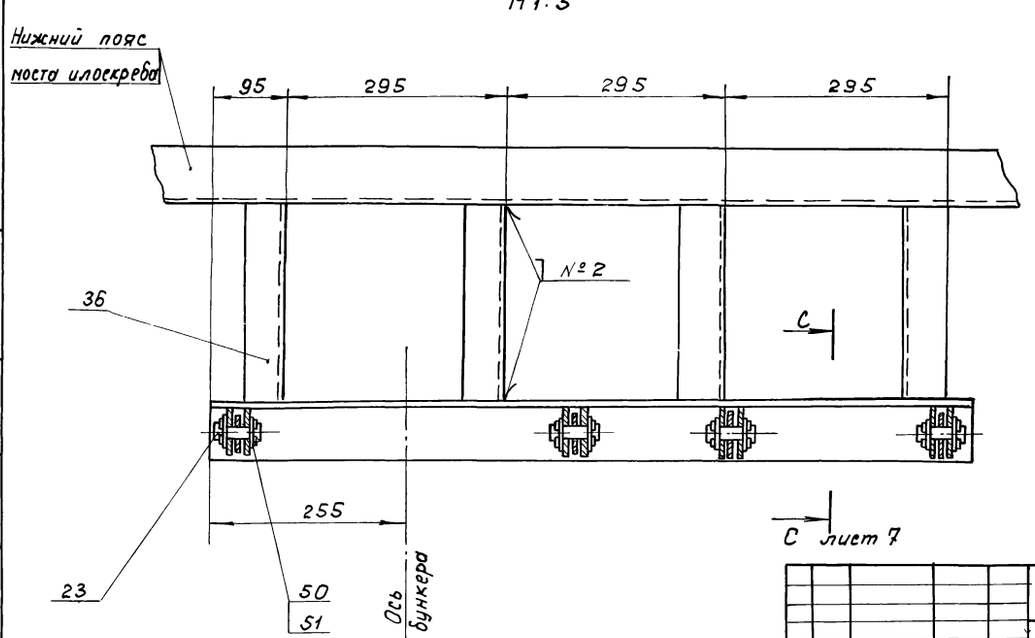

С лист 7

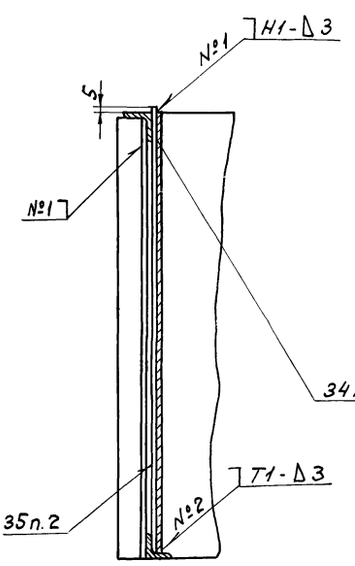

					4И 455.00.000СБ	
Изм.	Лист	№ докум.	Подп.	Дата	Устройство для удаления плавающих веществ УПВ-40. Сборочный чертеж.	Лит. И; Масса —; Масштаб —
Разраб.		Кричунная				Лист 3; Листов
Пров.		Пендерев				Мосводоканалниипроект Отдел № 5
Рук.		Пендерев				
Н. контр.		Потутков				
Утв.		Гаврилов				

Инв. № подл. | Подп. и дата | Взам. инв. № | Инв. № дубл. | Подп. и дата

Типовой проект 902-2-379.83
Альбом IX

Вид А лист 2

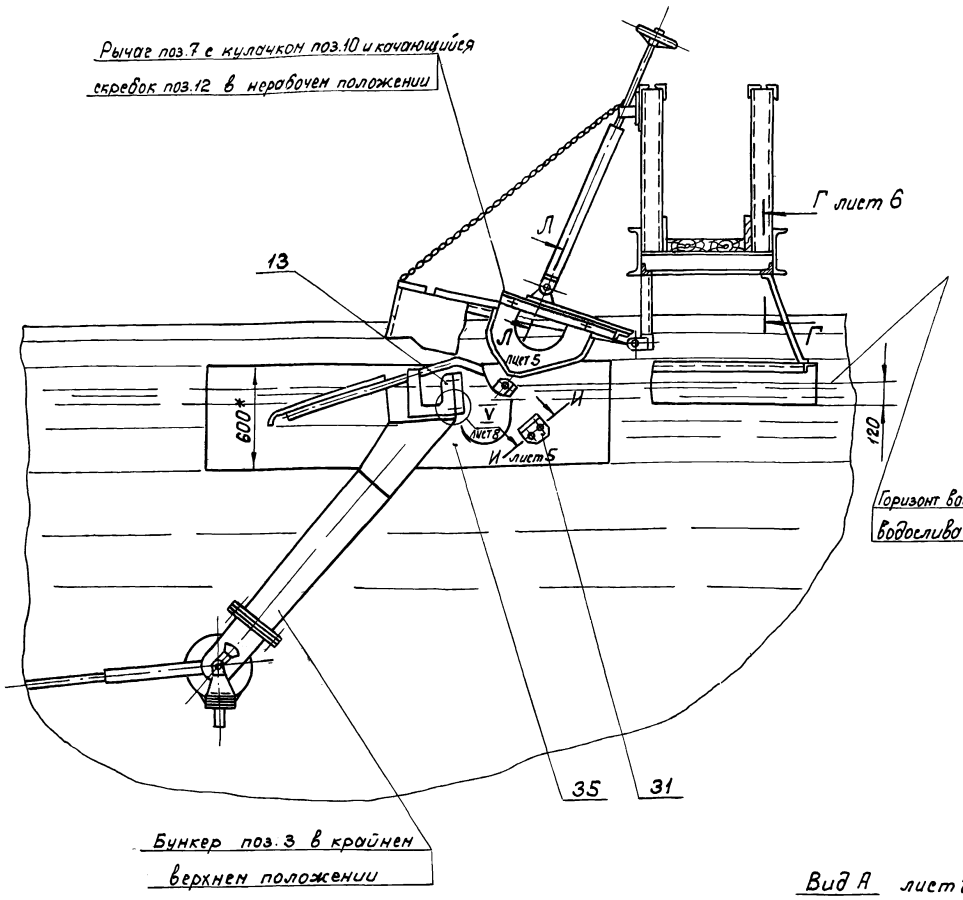

Горизонт воды условно изображен на 15мм выше ребру водослива лотка осветленной воды отстойнико

Бункер поз.3 в крайнем верхнем положении

Вид А лист 2

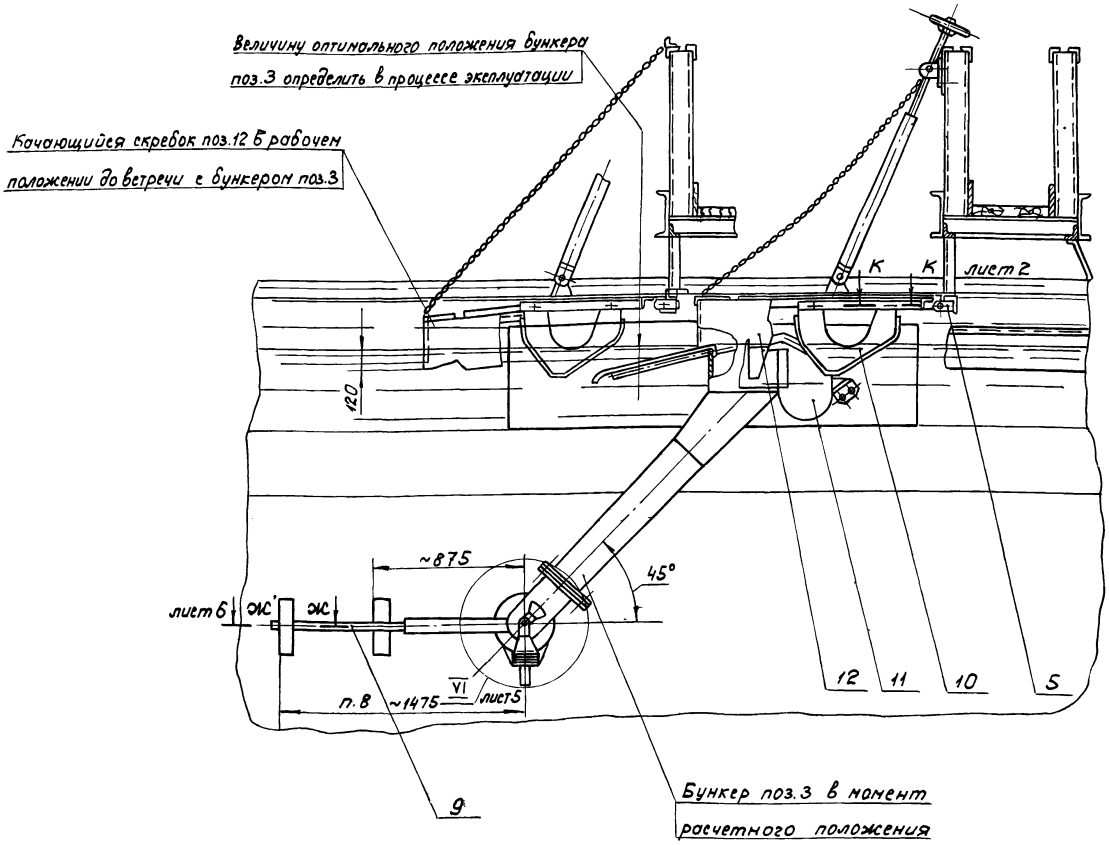

Бункер поз.3 в момент расчетного положения

					ИИ.455.00.000 СБ	
Изм.	Лист	№ докум.	Подп.	Дата	Устройство для удаления плавающих веществ УПВ-40. Сборочный чертеж	Лит. / Масса / Масштаб
Разраб.		Критинина				И
Пров.		Пендерев				Лист 4 Листов
Рук.		Пендерев				
Н. контр.		Потуткович				Посводоканалниипроект Отдел №5
Утв		Гаврилов				

Инв. № подл. | Подп. и дата | Взам. инв. № | Взам. инв. № | Подп. и дата

Типовой проект 902-2-379.83
Альбом IX

4И.455.00.000СБ

II
М1:2
Лист 2

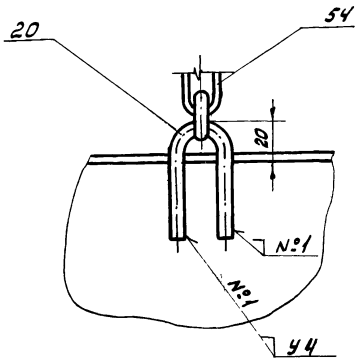

III
М1:2,5
Лист 3

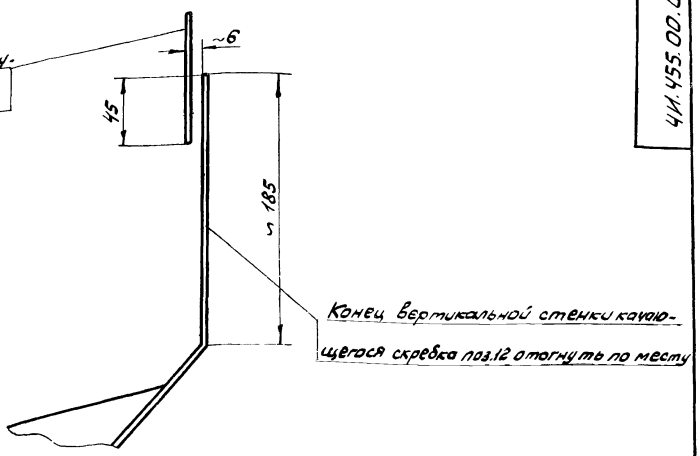

VI
М1:5
Лист 4

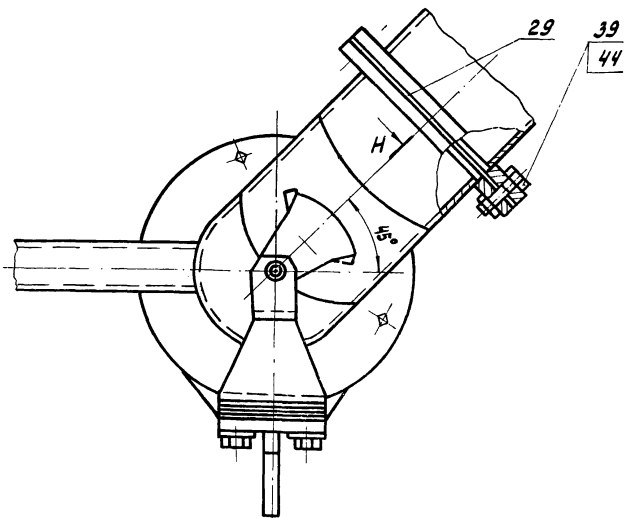

И И
М1:2
Повернуто, Лист 4

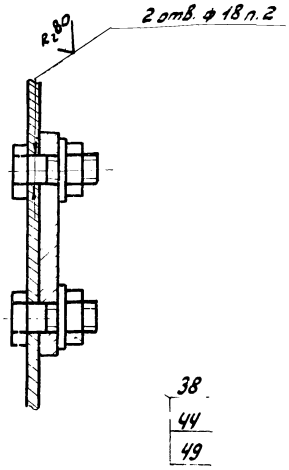

Л-Л
Повернуто
М1:2
Лист 4

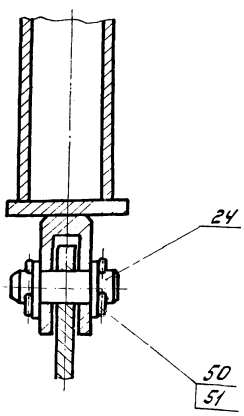

VII
М1:1
Лист 7

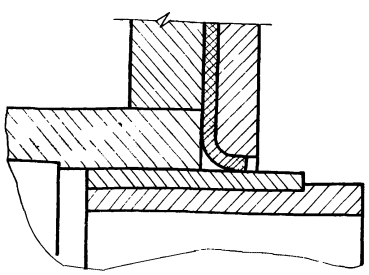

Схема
расположения кронштейна поз.1
в отстойнике
М1:500

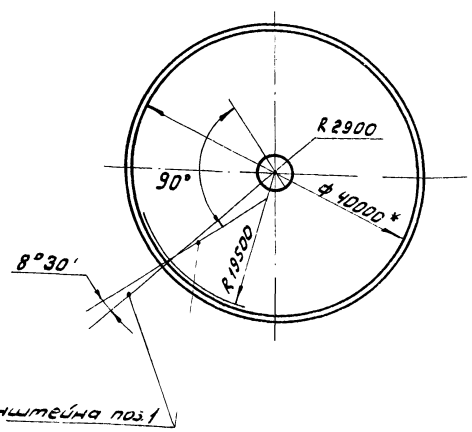

Изм.	Лист	№ докум.	Подп.	Дата
Разраб.		Кричичная		
Пров.		Пендерев		
Рук.		Пендерев		
Н.контр.		Потутков		
Утв.		Гаврилов		

4И.455.00.000СБ

Устройство для удаления плавающих веществ УПВ-40
Сборочный чертеж

Литера	Масса	Масштаб
И1	—	—

Лист 5 | Листов:

Мосводоканалниипроект
Отдел N5

Инв. № подл. | Подп. и дата | Взам. инв. № | Инв. № дубл. | Подп. и дата

Копировал: А4 19158-09 10 Формат А2

Типовой проект 902-2-379.83
Альбом IX

ЧИ.455.00.000СБ

I Лист 2
М1:2

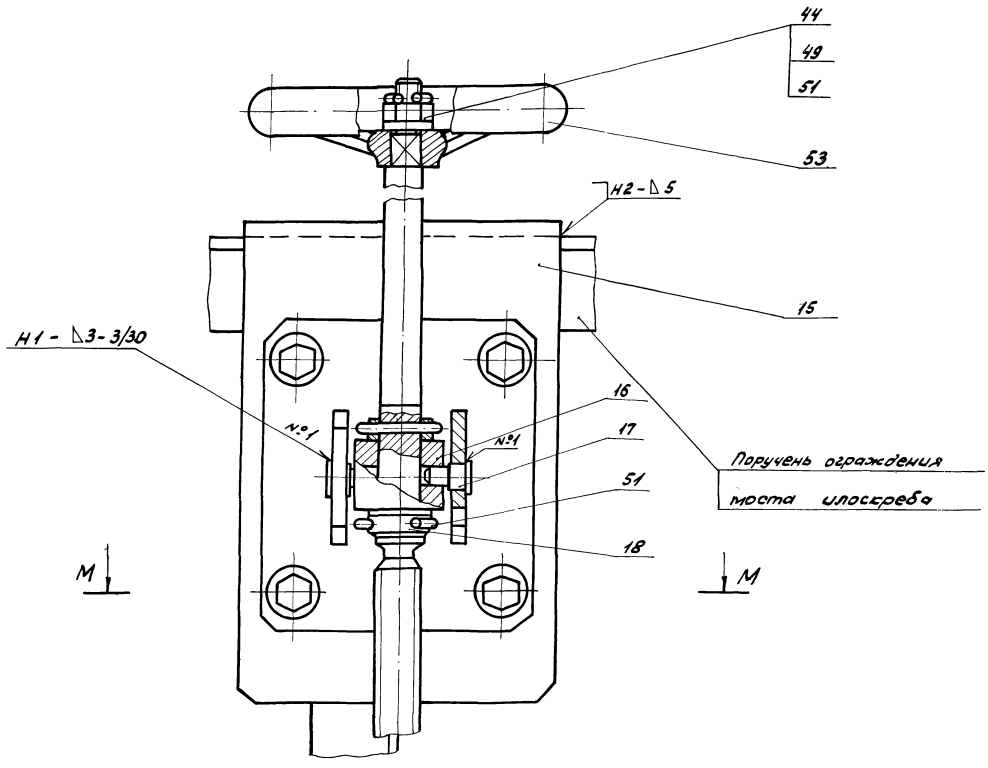

Ж-Ж Лист 4
М1:2

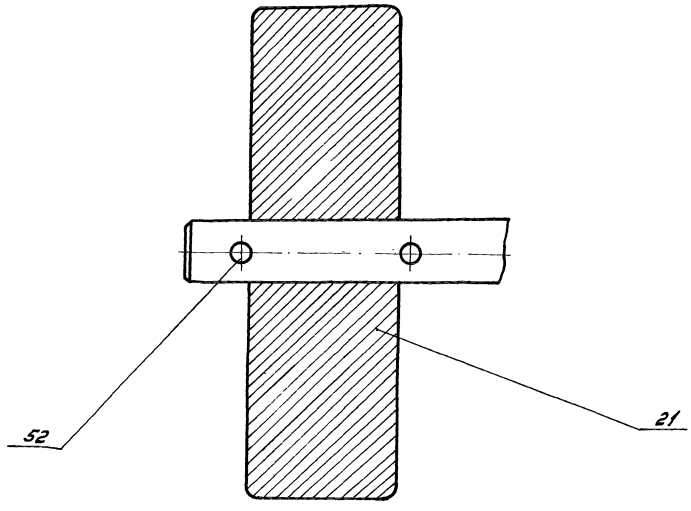

М-М
М1:2

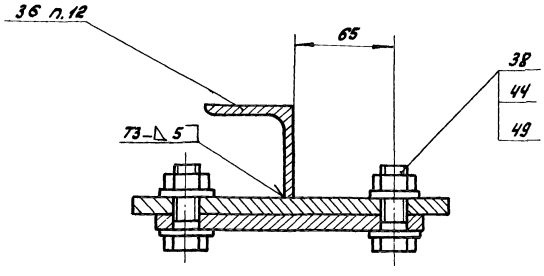

Г-Г Лист 4
М1:1

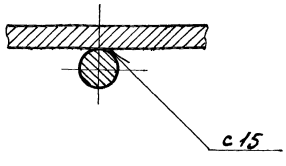

Изм.	Лист	№ докум.	Подп.	Дата	ЧИ.455.00.000СБ			
Разраб.		Криничная			Устройство для удаления плавающих веществ УПВ-40	Стадия	Масса	Масштаб
Пров.		Пендерев				И	—	—
Рук.		Пендерев			Сборочный чертеж	Лист 6	Листов:	
Н. контр.		Потутков				Мосводоканалниипроект Отдел №5		
Утв.		Гаврилов						

Инв. № подл. | Подпись и дата | Взам. инв. № | Инв. № дубл. | Подпись и дата

копировал: ЗЦ-19158-09 11 формат 22

Типовой проект 902-2-379.83
Альбом IX

ЧИ.455.00.000СБ

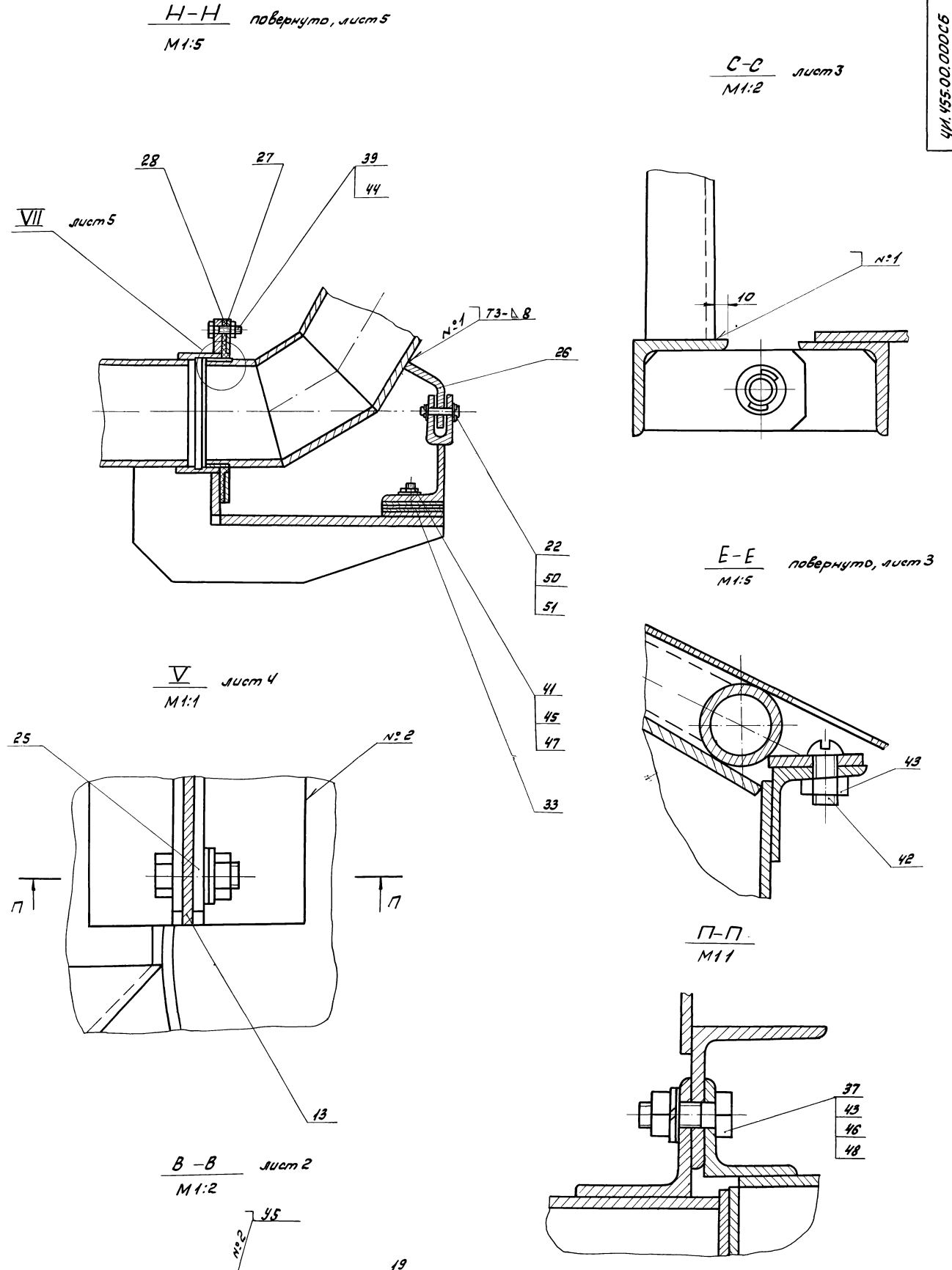

					ЧИ.455.00.000СБ			
Изм.	Лист	№ докум.	Подп.	Дата	Устройство для удаления плавающих веществ УПВ-40 Сборочный чертеж	Лит.	Масса	Масштаб
Разраб.		Криничная				И	–	–
Пров.		Пендерев				Лист 7	листов:	
Рук.		Пендерев				Мосводоканалниипроект Отдел №5		
Н.контр.		Потутков						
Утв.		Гаврилов						

Инв.№подл. | Подп. и дата | Взам.инв.№ | Инв.№дубл. | Подп. и дата

Типовой проект 902-2-379.83
Альбом IX

4И.455.01.000 СБ

А-А

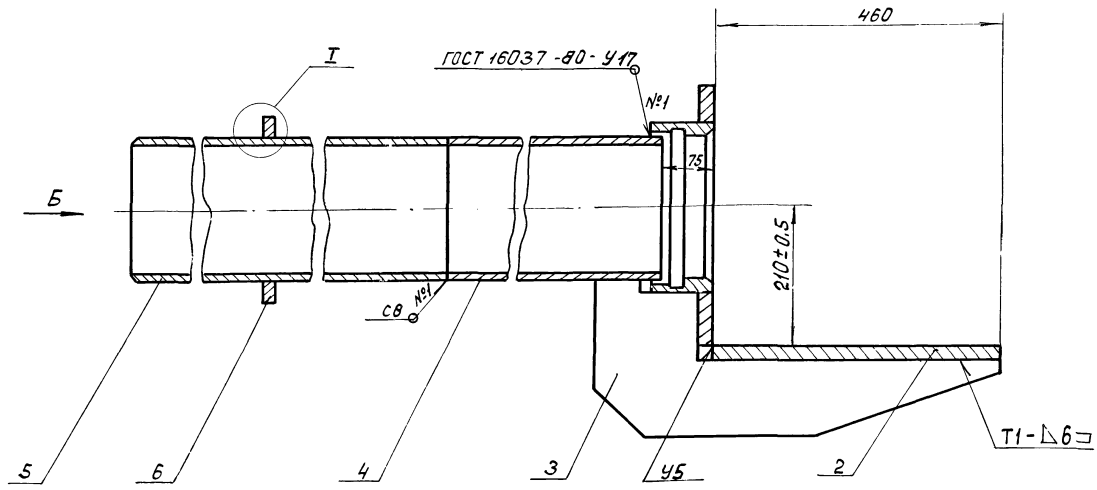

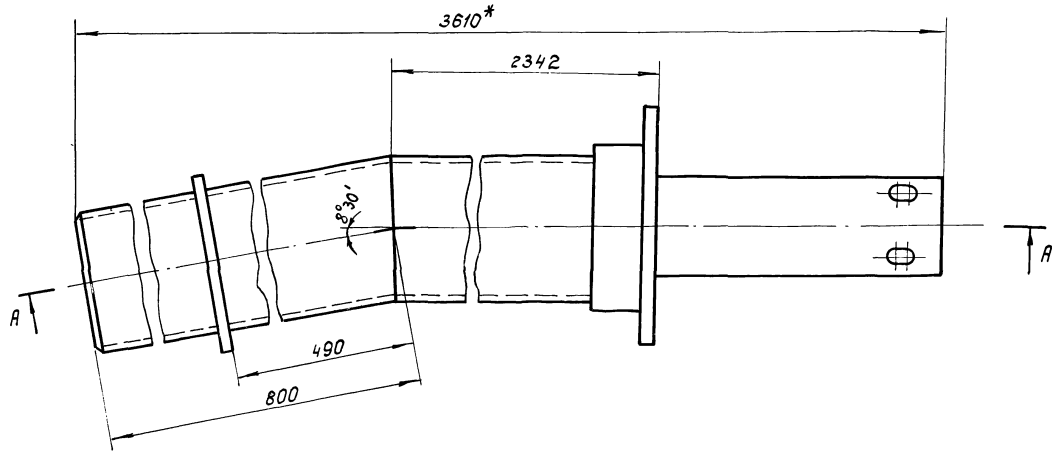

Вид Б

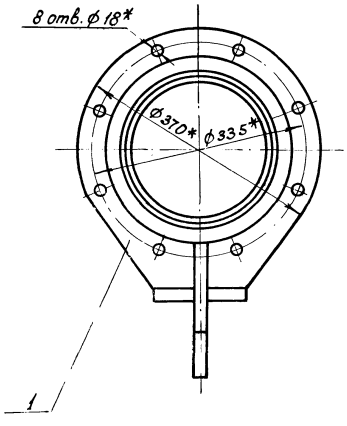

I
М1:1

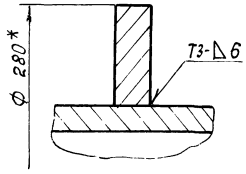

1. Неуказанные предельные отклонения размеров: H14; h14; $\pm \frac{IT14}{2}$.
2. Неуказанные сварные швы выполнить по ГОСТ 5264-80.
3. * Размеры для справок.
4. Шероховатость обрабатываемых поверхностей детали без чертежа $R_z 160$.

					4И.455.01.000 СБ		
Изм.	Лист	№ докум.	Подп.	Дата	Кронштейн	Лит	Масса	Масштаб
Разраб.		Криничная				И	165,0	1:5
Пров.		Пендерев			Сборочный чертеж	Лист	Листов: 1
Рук.		Пендерев					
Н. контр.		Петутков				Росводоканалниипроект Отдел № 5	

Инв. № подл. | Подп. и дата | Взам. инв. № | Инв. № дубл. | Подп. и дата

Формат	Зона	Поз.	Обозначение	Наименование	Кол.	Примеч.
				Документация		
22			ЧИ 455.01 000 СБ	Сборочный чертеж		
				Сборочные единицы		
11		1	ЧИ.455.01.100	Раструб	1	
				Детали		
11		2	ЧИ.455.01.001	Пластина	1	
11		3	ЧИ.455.01.002	Ребро	1	
11		4	ЧИ.455.01.003	Патрубок	1	
11		5	ЧИ.455.01.004	Патрубок	1	
64		6	ЧИ.455.01.005	Кольцо		
				Лист Б10 ГОСТ 19903-74 Вст3сп ГОСТ 14637-79		
				ф280 h14 × ф220 H14	1	1,8 кг

ЧИ.455.01.000

Изм.	Лист	№ докум.	Подп.	Дата
Разраб.		Крипичная		
Пров.		Пендерев		
Н. контр.		Потутков		

Кронштейн

Лит.	Лист	Листов
И		1

Мосводоканалниипроект
Отдел N5

Формат 11

Формат	Зона	Поз.	Обозначение	Наименование	Кол.	Примеч.
				Документация		
12			ЧИ.455.01.100СБ	Сборочный чертеж		
				Детали		
11		1	ЧИ.455.01.101	Фланец	1	
64		2	ЧИ.455.01.102	Кольцо	1	
				Ст.3 ГОСТ 380-71 ф250 h14 × 102 h14	1	11,4 кг

ЧИ.455.01.100

Изм.	Лист	№ докум.	Подп.	Дата
Разраб.		Крипичная		
Пров.		Пендерев		
Н. контр.		Потутков		

Раструб

Лит.	Лист	Листов
И		1

Мосводоканалниипроект
Отдел N5

Формат 11

ЧИ.455.01.100СБ

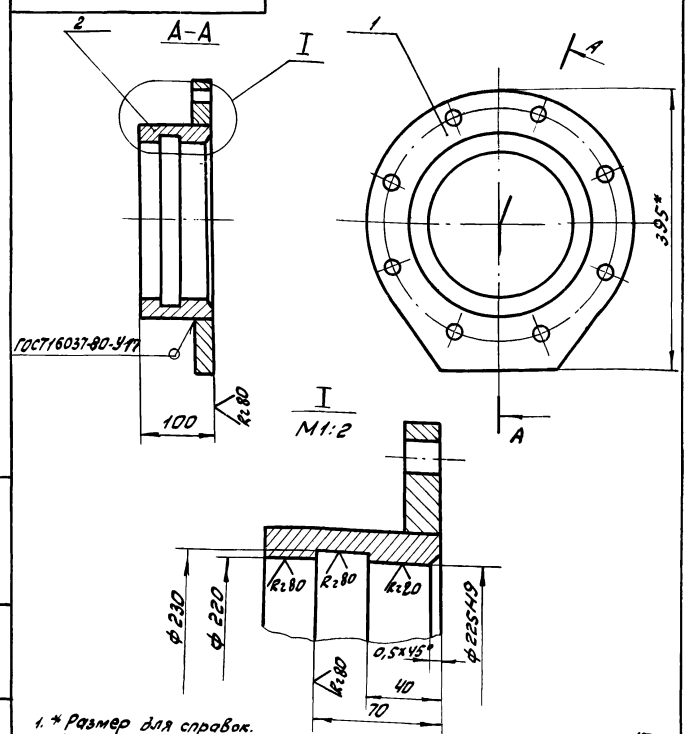

1. * Размер для справок.
2. Неуказанные предельные отклонения размеров: h14; h14: $\pm\frac{IT14}{2}$.
3. Шероховатость обрабатываемых поверхностей, детали без чертежа – Rz160

Изм.	Лист	№ докум.	Подп.	Дата
Разраб.		Крипичная		
Пров.		Пендерев		
Рук.		Пендерев		
Н. контр.		Потутков		

Раструб
Сборочный чертеж

Лит.	Масса	Масштаб
И	16,5	1:5
Лист	Листов: 1	

Мосводоканалниипроект
Отдел N5

Формат 11

ЧИ.455.01.101

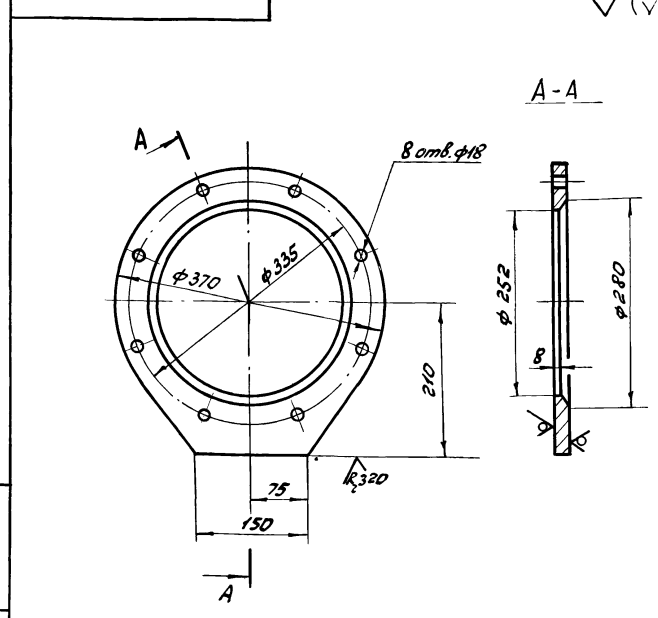

H14; h14: $\pm\frac{IT14}{2}$

Изм.	Лист	№ докум.	Подп.	Дата
Разраб.		Крипичная		
Пров.		Пендерев		
Н. контр.		Потутков		

Фланец

Лит.	Масса	Масштаб
И	8,9	1:5
Лист	Листов: 1	

Лист Б20 ГОСТ 19903-74
Вст3сп ГОСТ 14637-79

Мосводоканалниипроект
Отдел N5

Формат 11

Типовой проект 902-2-379.83
Альбом IX.

4И.455.01.001

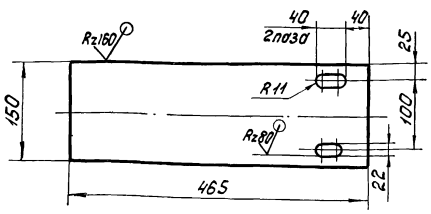

H14; h14; ± IT14/2

Изм.	Лист	№ докум.	Подп.	Дата	4И.455.01.001			
Разраб.		Криничная			Пластина	Лит.	Масса	Масштаб
Пров.		Пендерев				И	11,0	1:5
Н.контр.		Потутков				Лист	Листов: 1	
					Лист Б20 ГОСТ 19903-74 / Вст3сп ГОСТ 14637-79	Мосводоканалниипроект Отдел №5		

Инв.№подл. | Подп. и дата | Взам.инв.№ | Инв.№дубл. | Подп. и дата

формат 11

4И.455.01.002

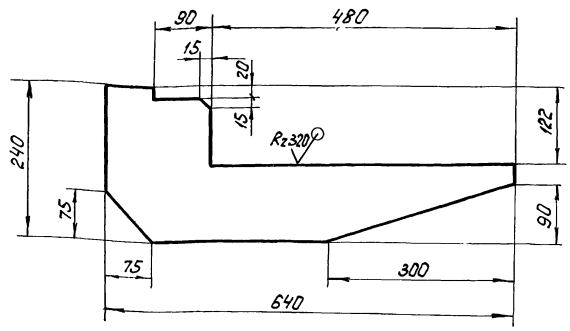

H14; h14; ± IT14/2

Изм.	Лист	№ докум.	Подп.	Дата	4И.455.01.002			
Разраб.		Криничная			Ребро	Лит.	Масса	Масштаб
Пров.		Пендерев				И	6,8	1:5
Н.контр.		Потутков				Лист	Листов: 1	
					Лист Б12 ГОСТ 19903-74 / Вст.3сп ГОСТ 14637-79	Мосводоканалниипроект Отдел №5		

Инв.№подл. | Подп. и дата | Взам.инв.№ | Инв.№дубл. | Подп. и дата

формат 11

4И.455.01.003

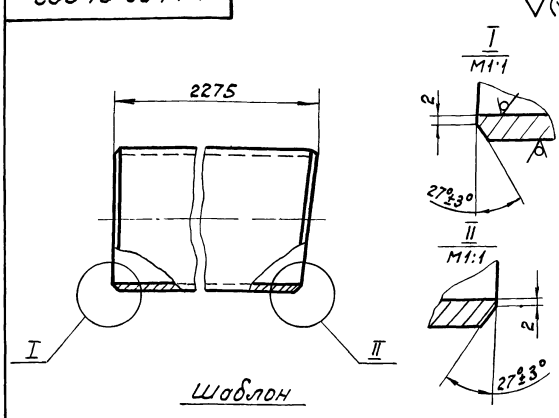

Шаблон

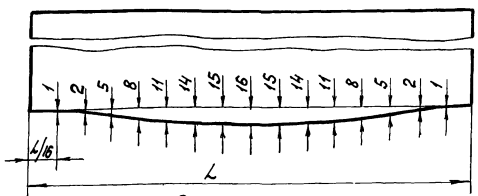

1. Неуказанные предельные отклонения размеров: h14; ± IT14/2.
2. Размер L равен длине окружности, измеренной по фактическому диаметру разрезаемой трубы.

Изм.	Лист	№ докум.	Подп.	Дата	4И.455.01.003			
Разраб.		Криничная			Патрубок	Лит.	Масса	Масштаб
Пров.		Пендерев				И	95,0	1:5
Н.контр.		Потутков				Лист	Листов: 1	
					Труба 219×8 ГОСТ 8732-78 / Вст.2сп ГОСТ 8731-74	Мосводоканалниипроект Отдел №5		

Инв.№подл. | Подп. и дата | Взам.инв.№ | Инв.№дубл. | Подп. и дата

формат 11

4И.455.01.004

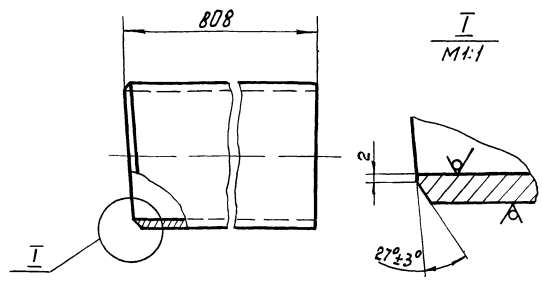

Шаблон

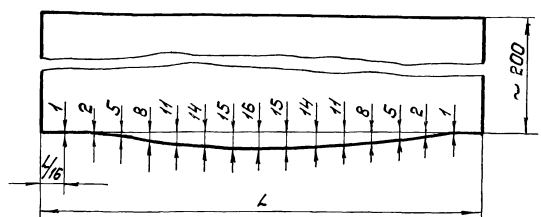

1. h14; ± IT14/2.
2. Размер L равен длине окружности, измеренной по фактическому диаметру разрезаемой трубы.

Изм.	Лист	№ докум.	Подп.	Дата	4И.455.01.004			
Разраб.		Криничная			Патрубок	Лит.	Масса	Масштаб
Пров.		Пендерев				И	33,3	1:5
Н.контр.		Потутков				Лист	Листов: 1	
					Труба 219×8 ГОСТ 8732-78 / Вст.3 ГОСТ 8731-74	Мосводоканалниипроект Отдел №5		

Инв.№подл. | Подп. и дата | Взам.инв.№ | Инв.№дубл. | Подп. и дата

копировал: [illegible] 19158-09 15

формат 11

4И.455.02.000СБ

Типовой проект 902-2-849.86
Альбом IX

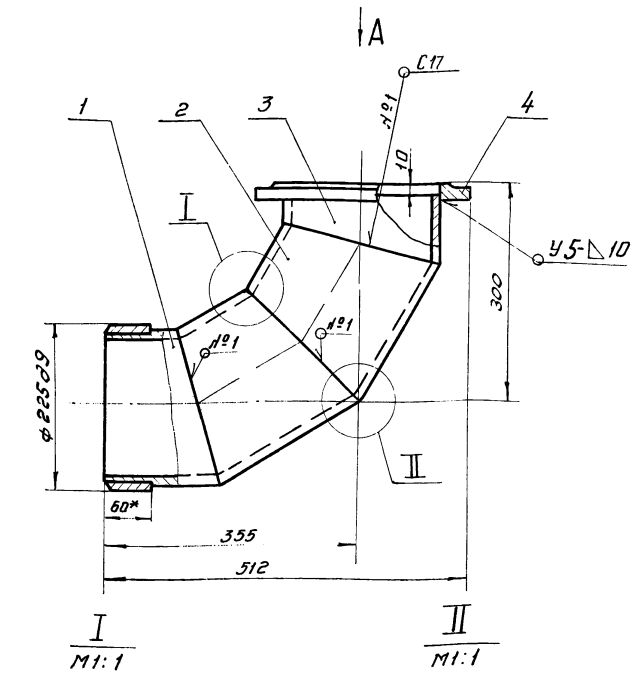

I
М1:1

II
М1:1

Вид А

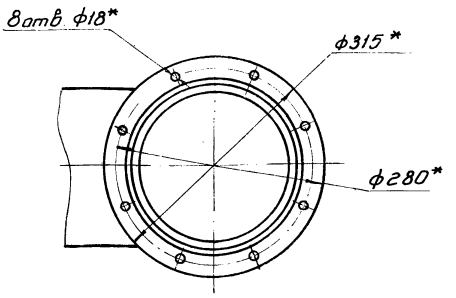

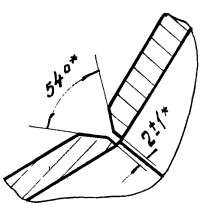

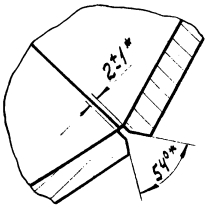

1. Неуказанные предельные отклонения размеров: $h14, \pm \frac{IT14}{2}$
2. Сварные швы выполнить по ГОСТ 16037-80.
3. * Размеры для справок.

Изм.	Лист	№ докум.	Подпись	Дата	4И.455.02.000СБ			
Разраб.		Криччная			Отвод	Литер	Масса	Масштаб
Пров.		Пендерев			Сборочный чертеж	И	28,5	1:5
Рук.		Пендерев				Лист:	Листов: 1	
Н.контр.		Потутков				Мосводоканалниипроект Отдел №5		

Формат II

Формат	Зона	Поз.	Обозначение	Наименование	Кол.	Примеч.
				Документация		
12			4И.455.02.000СБ	Сборочный чертеж		
				Сборочные единицы		
11		1	4И.455.02.100	Полусекция	1	
				Детали		
11		2	4И.455.02.001	Секция	2	
11		3	4И.455.02.002	Полусекция	1	
				Стандартные изделия		
		4		Фланец 200-2.5 ГОСТ 12820-80	1	

Изм.	Лист	№ докум.	Подпись	Дата	4И.455.02.000			
Разраб.		Криччная			Отвод	Литер	Лист	Листов
Пров.		Пендерев				И		1
Рук.		Пендерев				Мосводоканалниипроект Отдел №5		
Н.контр.		Потутков						

Формат II

Формат	Зона	Поз.	Обозначение	Наименование	Кол.	Примеч.
				Документация		
11			4И.455.02.100СБ	Сборочный чертеж		
				Детали		
11		1	4И.455.02.101	Втулка	1	
11		2	4И.455.02.102	Полусекция	1	

Изм.	Лист	№ докум.	Подпись	Дата	4И 455.02.100			
Разраб.		Криччная			Полусекция	Литер	Лист	Листов
Пров.		Пендерев				И		1
Рук.		Пендерев				Мосводоканалниипроект Отдел №5		
Н.контр.		Потутков						

ЧИ.455.02.100СБ

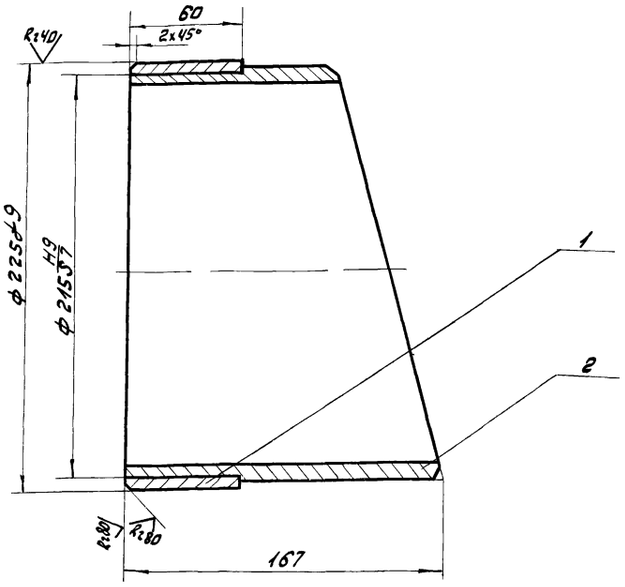

Неуказанные предельные отклонения размеров: h14, $\pm\frac{IT14}{2}$.

Изм.	Лист	№ докум.	Подп.	Дата	ЧИ.455.02.100СБ			
Разраб.		Кринчная			Полусекция сборочный чертеж	Лит.	Масса	Масштаб
Пров.		Пендерев				И	7,4	1:2
Рук.		Пендерев				Лист	Листов: 1	
Н. контр.		Потутков				Мосводоканалниипроект Отдел №5		

Формат 11

ЧИ.455.02.101

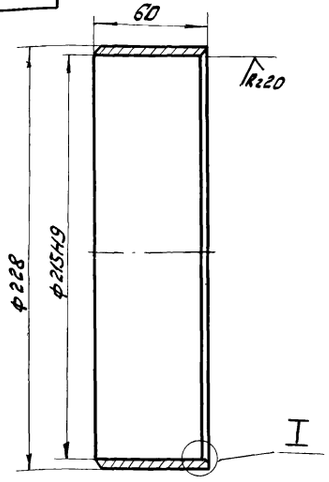

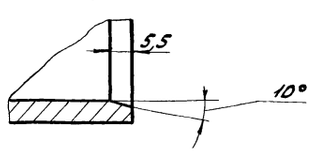

Изм.	Лист	№ докум.	Подп.	Дата	ЧИ.455.02.101			
Разраб.		Кринчная			Втулка	Лит.	Масса	Масштаб
Пров.		Пендерев				И	1,8	1:2
						Лист	Листов: 1	
Н. контр.		Потутков			Латунь ЛС59-1 ГОСТ 17711-80	Мосводоканалниипроект Отдел №5		

Формат 11

ЧИ.455.02.102

Rz160 (√)

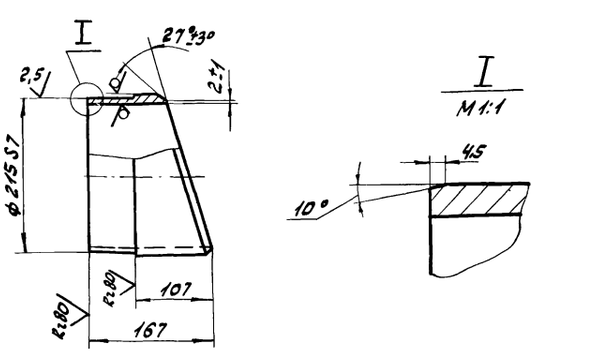

Шаблон

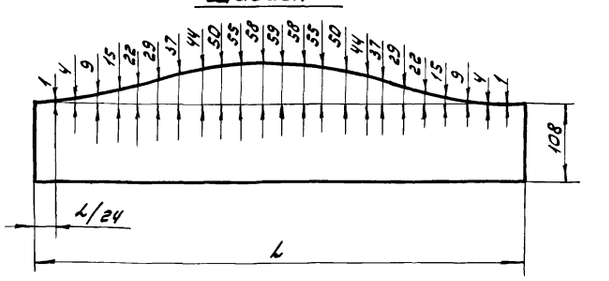

1. Неуказанные предельные отклонения размеров: h14, $\pm\frac{IT14}{2}$.
2. Размер L равен длине окружности, измеренной по фактическому диаметру разрезаемой трубы.

Изм.	Лист	№ докум.	Подп.	Дата	ЧИ.455.02.102			
Разраб.		Кринчная			Полусекция	Лит.	Масса	Масштаб
Пров.		Пендерев				И	5,6	1:5
						Лист	Листов: 1	
Н. контр.		Потутков			Труба 219х8 ГОСТ 8732-78 / В ст 2 сп ГОСТ 8731-74	Мосводоканалниипроект Отдел №5		

Формат 11

ЧИ.455.02.001

Rz160 (√)

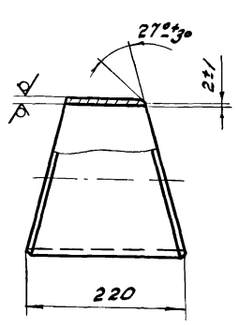

Шаблон

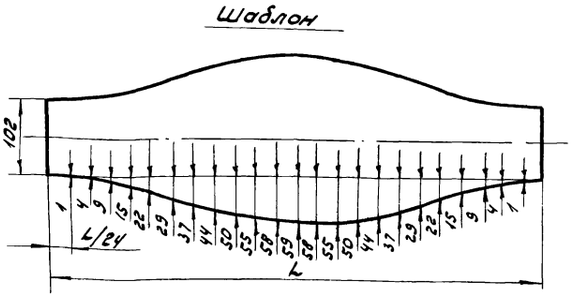

1. h14, $\pm\frac{IT14}{2}$.
2. Размер L равен длине окружности, измеренной по фактическому диаметру разрезаемой трубы.

Изм.	Лист	№ докум.	Подп.	Дата	ЧИ.455.02.001			
Разраб.		Кринчная			Секция	Лит.	Масса	Масштаб
Пров.		Пендерев				И	6,6	1:5
						Лист	Листов: 1	
Н. контр.		Потутков			Труба 219х8 ГОСТ 8732-78 / Вст 2 сп ГОСТ 8731-74	Мосводоканалниипроект Отдел №5		

Формат 11

Типовой проект 902-2-379.83
Альбом IX

ЧИ.455.02.002

Rz 320 (√)

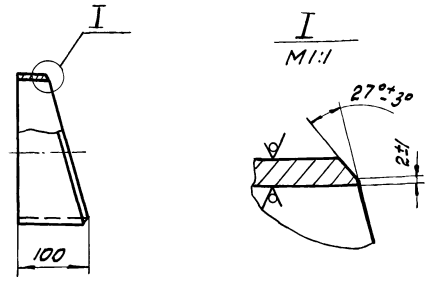

Шаблон

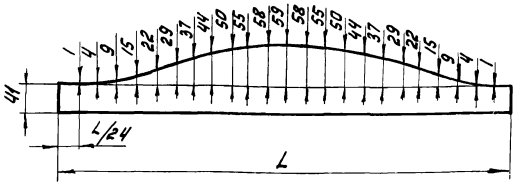

1. $h14; \pm \frac{IT14}{2}$
2. Размер L равен длине окружности измеренной по фактическому диаметру разрезаемой трубы.

Изм.	Лист	№ докум.	Подп.	Дата
Разраб.	Криничная			
Пров.	Пендерев			
Н.контр.	Потутков			

ЧИ.455.02.002

Полусекция

Лит.	Масса	Масштаб
И	2,9	1:5

Лист | Листов: 1

Труба 219×8 ГОСТ 8732-78 / Вст 2сп ГОСТ 8731-74

Мосводоканалниипроект Отдел № 5

формат 11

Формат	Зона	Поз.	Обозначение	Наименование	кол.	Примеч.
				Документация		
22			ЧИ.455.03.000СБ	Сборочный чертеж		
				Детали		
11		1	ЧИ.455.03.001	Патрубок	1	
12		2	ЧИ.455.03.002	Переход косой	1	
12		3	ЧИ.455.03.003	Лист направляющий	1	
12		4	ЧИ.455.03.004	Лист направляющий	1	
12		5	ЧИ.455.03.005	Окантовка	1	
11		6	ЧИ.455.03.006	Стенка боковая	2	
11		7	ЧИ.455.03.007	Угольник	2	
11		8	ЧИ.455.03.008	Ушко	1	
54		9	ЧИ.455.03.009	Стенка передняя		
				Лист 6-3 ГОСТ 19903-74 / Вст 3сп ГОСТ 16523-70		
				230h14×522h14	1	2,8 кг
54		10	ЧИ.455.03.011	Стенка задняя		
				Лист 6-3 ГОСТ 19903-74 / Вст 3сп ГОСТ 16523-70		
				320h14×522h14	1	4,0 кг

ЧИ.455.03.000

Изм.	Лист	№ докум.	Подп.	Дата
Разраб.	Криничная			
Пров.	Пендерев			
Рук.	Пендерев			
Н.контр.	Потутков			

Бункер

Лит.	Лист	Листов
И	1	2

Мосводоканалниипроект Отдел № 5

формат 11

Формат	Зона	Поз.	Обозначение	Наименование	кол.	Примеч.
				Стандартные изделия		
		11		Фланец 200-2,5 ГОСТ 12820-80	1	

Изм.	Лист	№ докум.	Подп.	Дата

ЧИ.455.03.000

Лист 2

формат 11

ЧИ.455.03.001

Rz 160 (√)

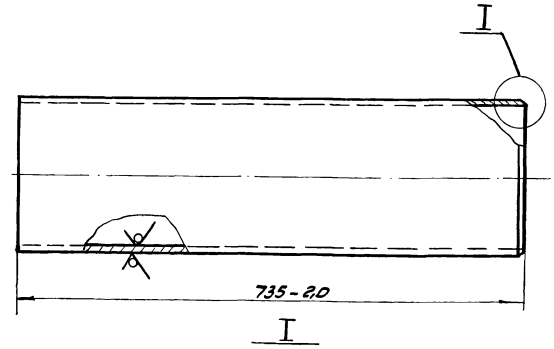

I
M2:1

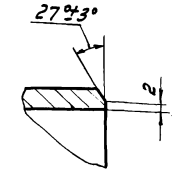

ЧИ.455.03.001

Изм.	Лист	№ докум.	Подп.	Дата
Разраб.	Криничная			
Пров.	Пендерев			
Н.контр.	Потутков			

Патрубок

Лит.	Масса	Масштаб
И	2,8	1:2,5

Лист | Листов: 1

Труба 220×3 ГОСТ 8734-75 / Вст 2сп ГОСТ 8733-74

Мосводоканалниипроект Отдел № 5

копировал: [illegible] 19158-09 18 формат 11

Типовой проект 902-2-379.83
Альбом IX

4И.455.03.000 СБ

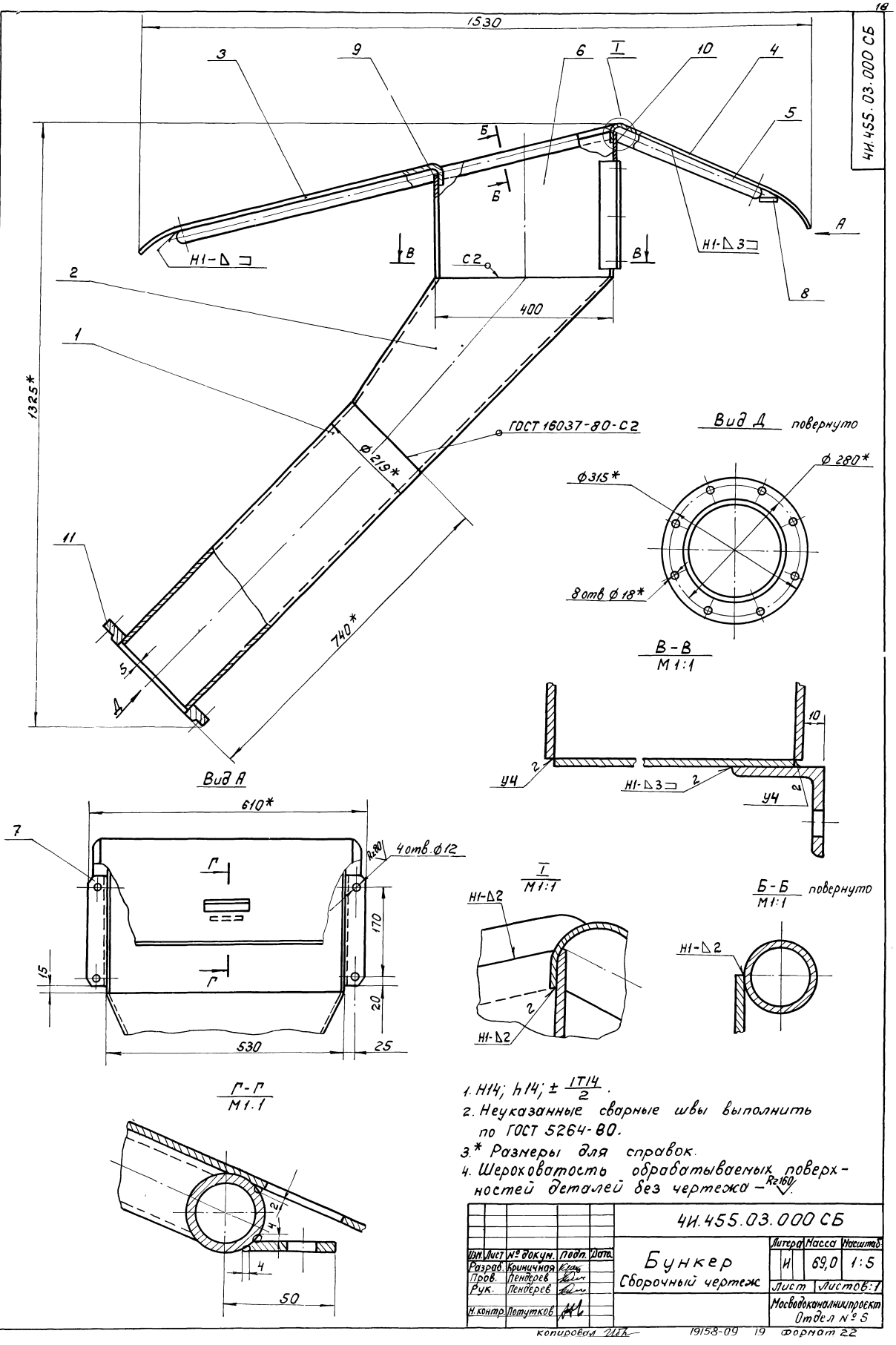

1. H14; h14; ± $\frac{IT14}{2}$.
2. Неуказанные сварные швы выполнить по ГОСТ 5264-80.
3.* Размеры для справок.
4. Шероховатость обрабатываемых поверхностей деталей без чертежа – Rz160.

Изм.	Лист	№ докум.	Подп.	Дата	4И.455.03.000 СБ			
Разраб.		Криничная			Бункер Сборочный чертеж	Литера	Масса	Масштаб
Пров.		Пендерев				И	69,0	1:5
Рук.		Пендерев				Лист	Листов: 1	
Н. контр.		Потутков				Мосводоканалниипроект Отдел № 5		

Инв. № подл. | Подп. и дата | Взам. инв. № | Инв. № дубл. | Подп. и дата

Типовой проект 902-2-379.83
Альбом IX

ЧИ.455.03.002

Развертка

Rz 160 (√)

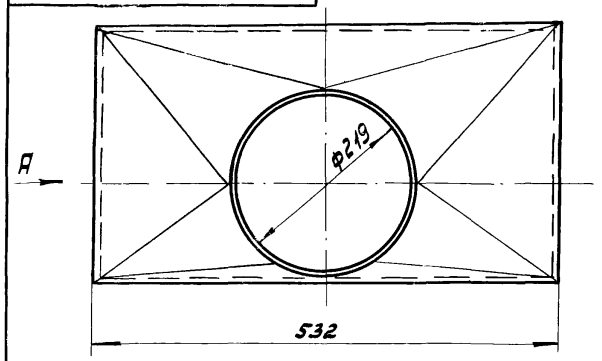

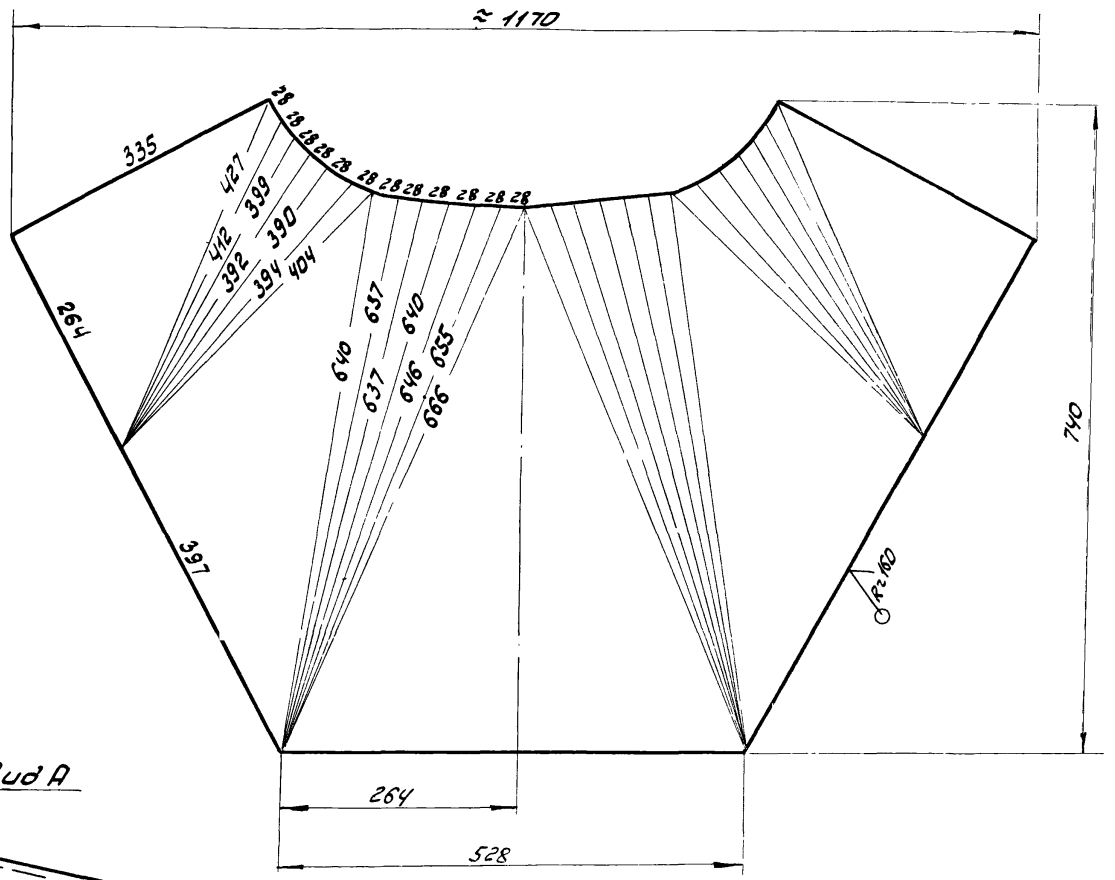

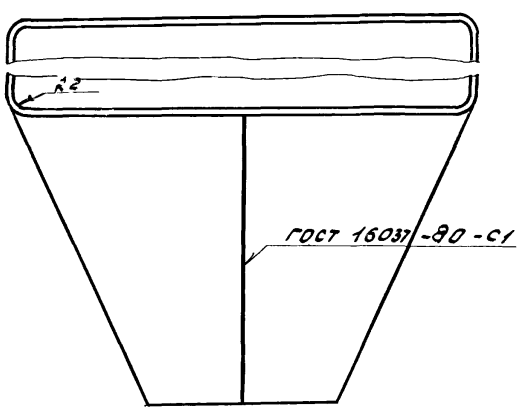

Вид А

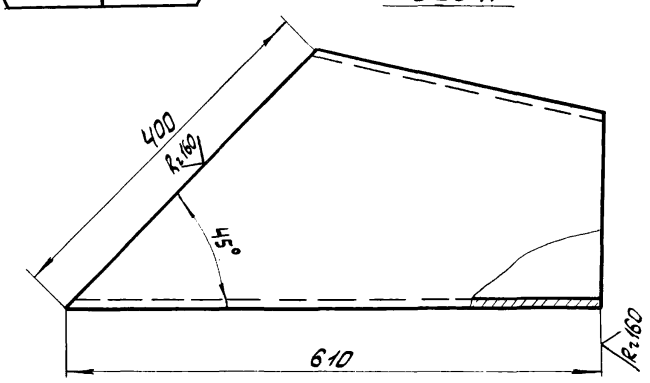

h14; ±IT14/2

Изм.	Лист	№ докум.	Подп.	Дата	ЧИ.455.03.002			
Разраб.		Кричичная			Переход косой	Лит.	Масса	Масштаб
Пров.		Пендерев				И	14,0	1:5
						Лист	Листов: 1	
Н.контр.		Потутков			Лист Б-3 ГОСТ 19903-74 / Вст3сп ГОСТ 16523-70	Мосводоканалниипроект Отдел №5		

Формат 12

ЧИ.455.03.003

I
М1:1

Rz 160 (√)

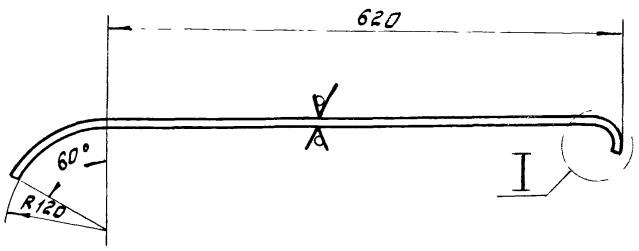

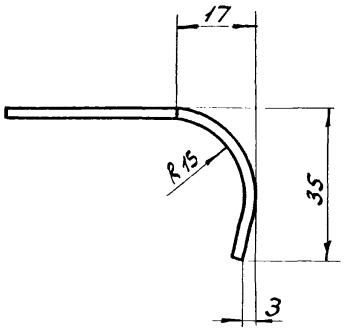

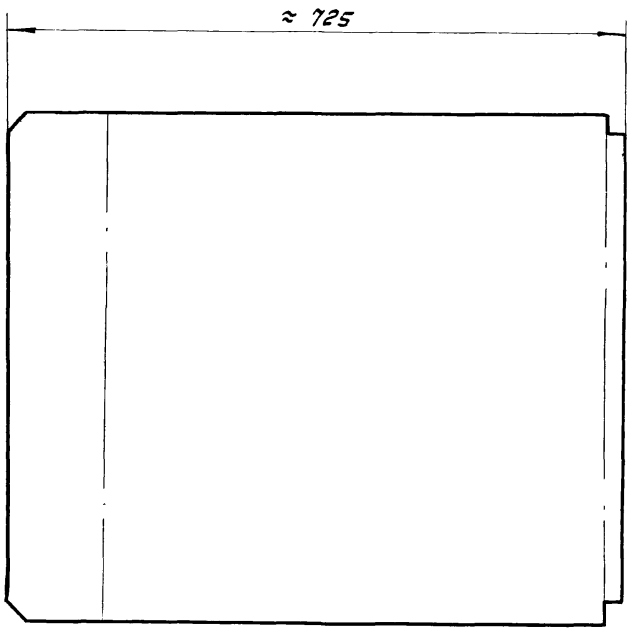

Развертка
М1:10

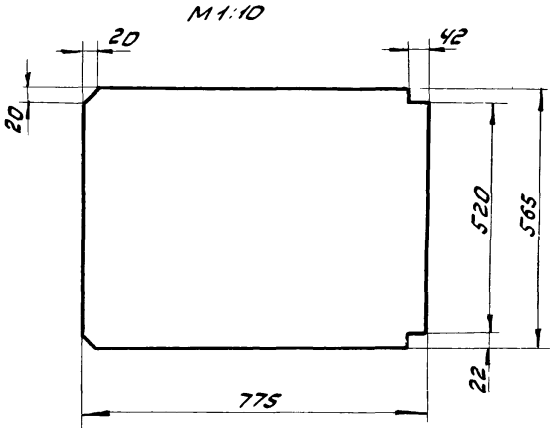

h14; ±IT14/2

Изм.	Лист	№ докум.	Подп.	Дата	ЧИ.455.03.003			
Разраб.		Кричичная			Лист направляющий	Лит.	Масса	Масштаб
Пров.		Пендерев				И	6,9	1:5
						Лист	Листов: 1	
Н.контр.		Потутков			Лист Б-3 ГОСТ 19903-74 / Вст3сп ГОСТ 16523-70	Мосводоканалниипроект Отдел №5		

Копировал: ЭИ19158-09 20 Формат 12

Типовой проект 902-2-379.83
Альбом IX

ЧИ.455.03.004

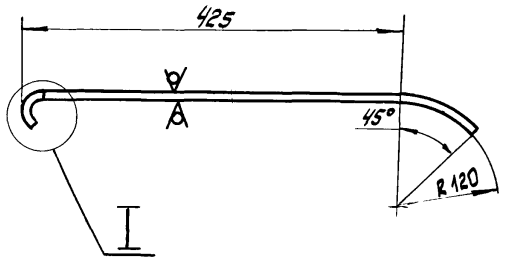

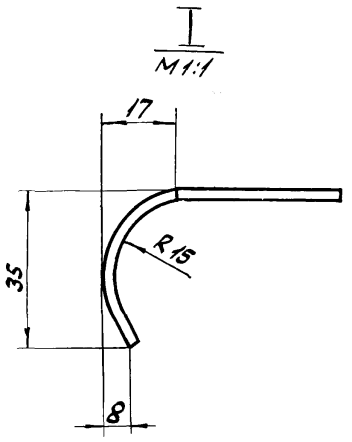

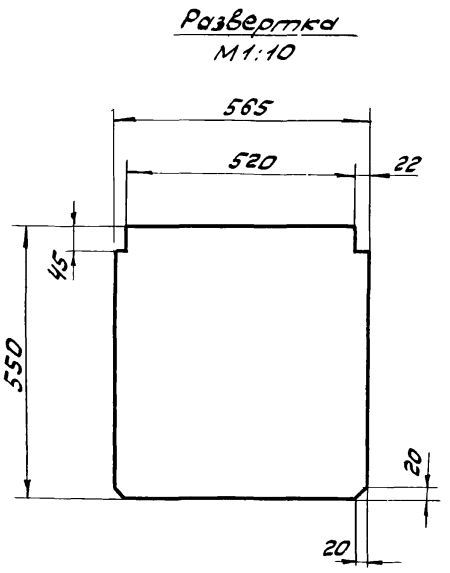

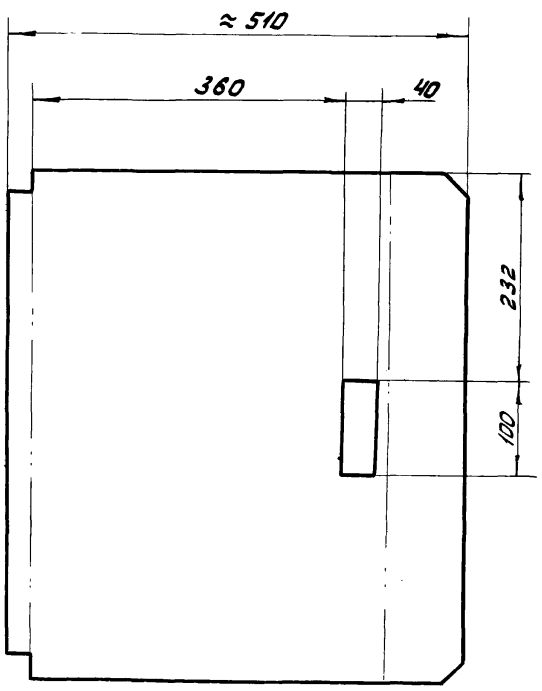

H14; h14; ± IT14/2

Изм.	Лист	№ докум.	Подп.	Дата	ЧИ.455.03.004			
Разраб.		Криничная			Лист направляющий	Лит. И	Масса 4,8	Масштаб 1:5
Пров.		Пендерев				Лист	Листов: 1	
Н.контр.		Потутков			Лист Б-3 ГОСТ 19903-74 / Вст3сп ГОСТ 16523-70	Мосводоканалниипроект Отдел N5		

Инв.№ подл. | Подп. и дата | Взам. инв. | Инв.№ дубл. | Подп. и дата

Формат 12

ЧИ.455.03.005

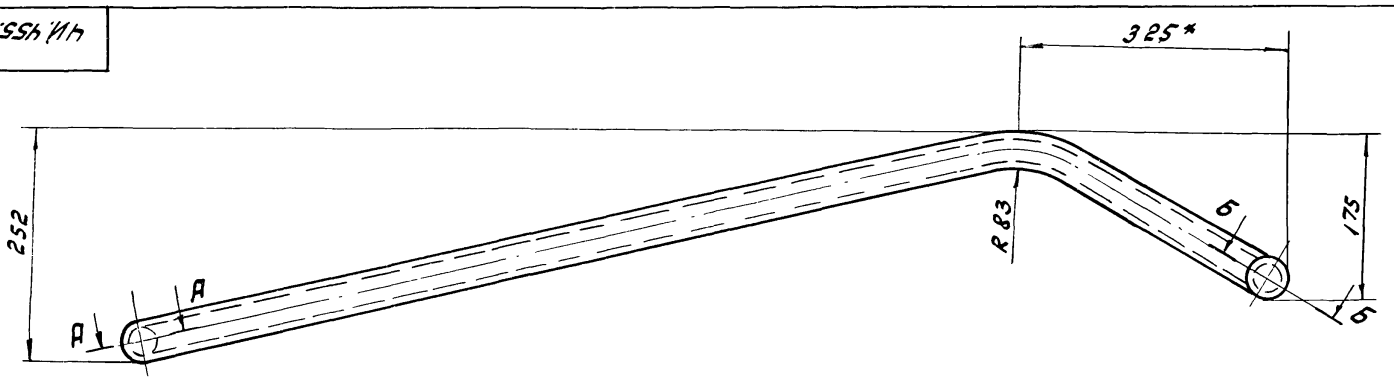

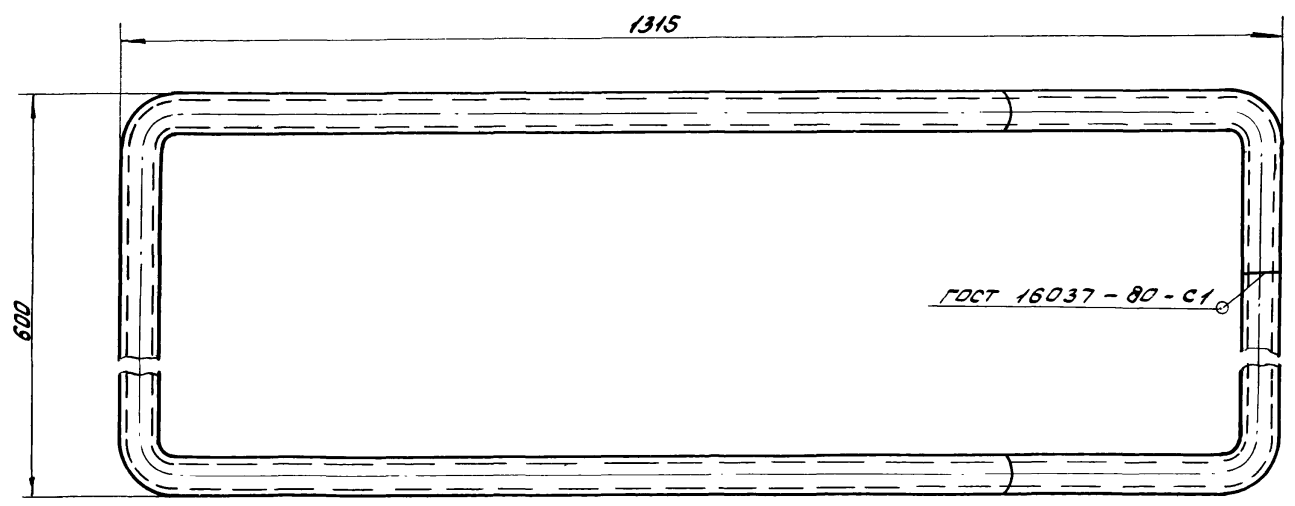

1. Развернутая длина – L = 3880 мм.
2. h14; ± IT14/2.

А-А повернуто

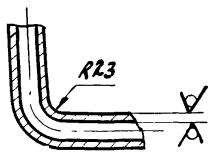

Б-Б повернуто

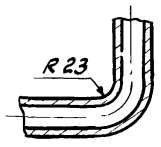

Изм.	Лист	№ докум.	Подп.	Дата	ЧИ.455.03.005			
Разраб.		Криничная			Окантовка	Лит. И	Масса 10,5	Масштаб 1:5
Пров.		Пендерев				Лист	Листов: 1	
Н.контр.		Потутков			Труба 25х3,2 ГОСТ 3262-75	Мосводоканалниипроект Отдел N5		

Инв.№ подл. | Подп. и дата | Взам. инв. | Инв.№ дубл. | Подп. и дата

Копировал: ЗМ 19158-09 21 формат 22

Типовой проект 902-2-379.83
Альбом IX

4И.455.03.006

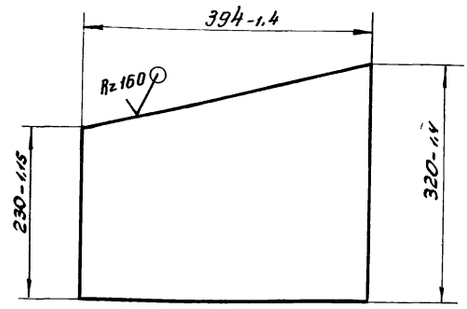

Изм.	Лист	№ докум.	Подпись	Дата	4И.455.03.006			
Разраб.		Криничная			Стенка боковая	Литера	Масса	Масштаб
Пров.		Пендереб				И	2,5	1:5
						Лист:	Листов: 1	
Н.контр.		Потутков			Лист Б-3 ГОСТ 19903-74 / ВСт3сп ГОСТ 16523-70	Мосводоканалниипроект Отдел №5		

Инв.№ подл. | Подп. и дата | Взам. инв.№ | Инв.№ дубл. | Подп. и дата

Формат 11

4И.455.03.007

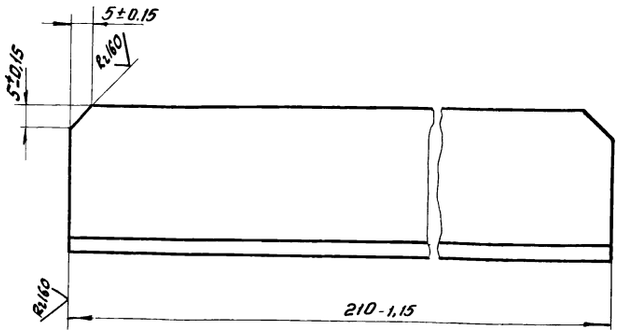

Изм.	Лист	№ докум.	Подпись	Дата	4И.455.03.007			
Разраб.		Криничная			Уголок	Литера	Масса	Масштаб
Пров.		Пендереб				И	0,5	1:1
						Лист:	Листов: 1	
Н.контр.		Потутков			Уголок Б-40×40×4 ГОСТ 8509-72 / ВСт3сп ГОСТ 535-79	Мосводоканалниипроект Отдел №5		

Инв.№ подл. | Подп. и дата | Взам. инв.№ | Инв.№ дубл. | Подп. и дата

Формат 11

4И.455.03.008

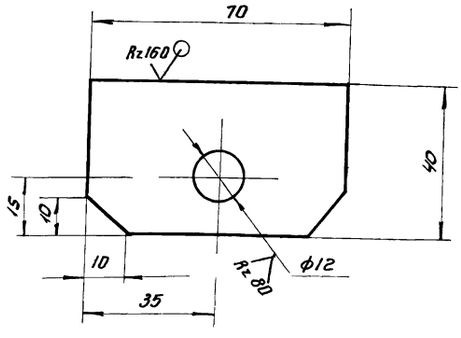

$H14, h14; \pm \frac{IT14}{2}$

Изм.	Лист	№ докум.	Подпись	Дата	4И 455 03 008			
Разраб.		Криничная			Ушко	Литера	Масса	Масштаб
Пров.		Пендереб				И	0,08	1:1
						Лист:	Листов: 1	
Н.контр.		Потутков			Лист Б4 ГОСТ 19903-74 / ВСт3сп ГОСТ 14637-79	Мосводоканалниипроект Отдел №5		

Инв.№ подл. | Подп. и дата | Взам. инв.№ | Инв.№ дубл. | Подп. и дата

Формат 11

Формат	Зона	Поз	Обозначение	Наименование	Кол	Примеч
				Документация		
11			4И.455.04.000СБ	Сборочный чертеж		
				Детали		
11		1	4И.455.04.001	Основание	1	
11		2	4И.455.04.002	Полоса гнутая	1	

Изм.	Лист	№ докум.	Подпись	Дата	4И.455.04.000			
Разраб.		Криничная			Вилка	Литера	Лист	Листов
Пров.		Пендереб				Н		1
Рук.		Пендереб				Мосводоканалниипроект Отдел №5		
Н.контр.		Потутков						

Инв.№ подл. | Подп. и дата | Взам. инв.№ | Инв.№ дубл. | Подп. и дата

Формат 11

Типовой проект 902-2-379.83
Альбом IX

ЧИ.455.04.000СБ

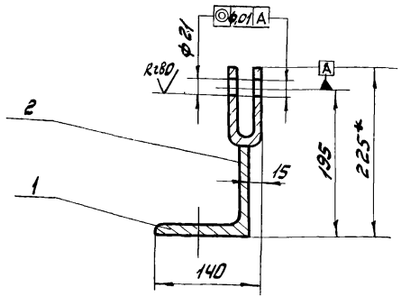

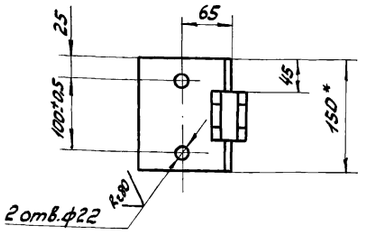

1. Неуказанные предельные отклонения размеров H14; h14; ± IT14/2.
2. Сварку производить по контуру прилегания деталей по ГОСТ 5264-80 - Т3 - Δ6.
3. *Размеры для справок

Изм.	Лист	№ докум.	Подп.	Дата
Разраб.		Криничная		
Пров.		Пендерев		
Рук.		Пендерев		
Н. контр.		Потутков		

ЧИ.455.04.000СБ

Вилка

Сборочный чертеж

Лит.	Масса	Масштаб
И	4,6	1:5
Лист	Листов: 1	

Мосводоканалниипроект
Отдел N5

Формат 11

ЧИ.455.04.001

√(√)

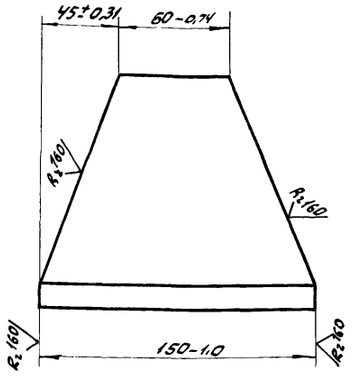

Изм.	Лист	№ докум.	Подп.	Дата
Разраб.		Криничная		
Пров.		Пендерев		
Н. контр.		Потутков		

ЧИ.455.04.001

Основание

Уголок Б-125х125х12 ГОСТ 8509-72
Ст3сп ГОСТ 535-79

Лит.	Масса	Масштаб
И	3,4	1:2
Лист	Листов: 1	

Мосводоканалниипроект
Отдел N5

Формат 11

ЧИ.455.04.002

√(√) R2,160

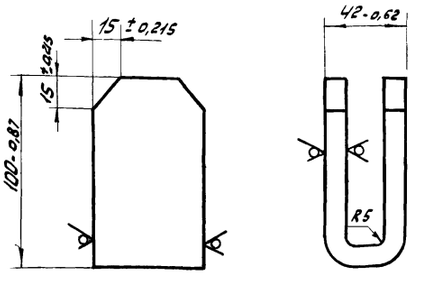

Развернутая длина - L = 210 мм.

Изм.	Лист	№ докум.	Подп.	Дата
Разраб.		Криничная		
Пров.		Пендерев		
Н. контр.		Потутков		

ЧИ.455.04.002

Полоса гнутая

Полоса Б-3-12х60 ГОСТ 103-76
Ст3сп ГОСТ 535-79

Лит.	Масса	Масштаб
И	1,2	1:2
Лист	Листов: 1	

Мосводоканалниипроект
Отдел N5

Формат 11

Формат	Зона	Поз.	Обозначение	Наименование	Кол.	Прим.
				Документация		
12			ЧИ.455.05.000СБ	Сборочный чертеж		
				Детали		
11		1	ЧИ.455.05.001	Ушко	8	
6.4		2	ЧИ.455.05.002	Угольник		
				Уголок Б-75х75х8 ГОСТ 8509-72 Ст3сп ГОСТ 535-79		
				L = 1020 h14	1	9,2 кг

Изм.	Лист	№ докум.	Подп.	Дата
Разраб.		Криничная		
Пров.		Пендерев		
Рук.		Пендерев		
Н. контр.		Потутков		

ЧИ.455.05.000

Подвеска

Лит.	Лист	Листов
И	1	1

Мосводоканалниипроект
Отдел N5

Копировал: ТЦ-19158-09 23 Формат 11

Типовой проект 902-2-379.83
Альбом IX

ЧИ.455.05.00006

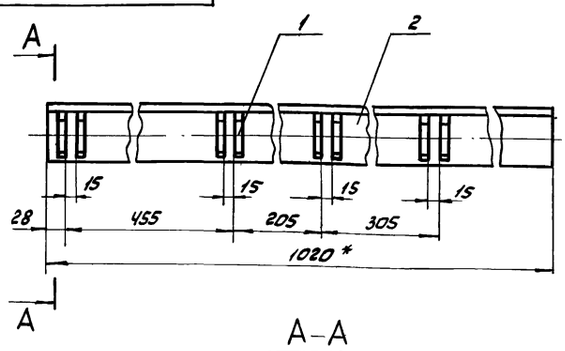

А–А
М 1:2.5

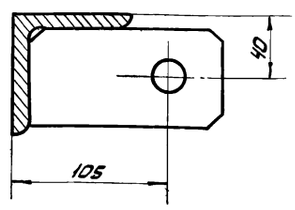

1. Н14; h14; ± IT14/2.
2. Отверстия в ушках поз 1 расположить на одной оси.
3. * Размер для справок.
4. Сварку производить по ГОСТ 5264-80-Т1-Δ8 по контуру прилегания деталей.
5. Шероховатость обрабатываемых поверхностей деталей без чертежа – Rz 160.

Изм.	Лист	№ докум.	Подп.	Дата
Разраб.		Криничная		
Пров.		Пендерев		
Рук.		Пендерев		
Н.контр.		Потуткова		

ЧИ.455.05000СБ

Подвеска
Сборочный чертеж

Лит.	Масса	Масштаб
И	15,0	1:5
Лист	Листов: 1	

Мосводоканалниипроект
Отдел N 5

Формат 11

ЧИ.455.05.001

Ф(V)

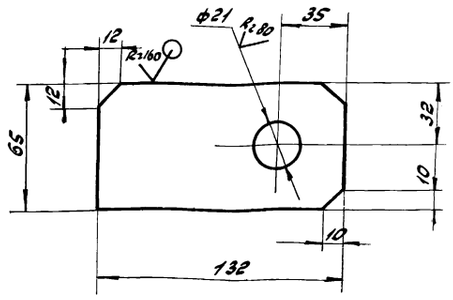

Н14; h14; ± IT14/2

Изм.	Лист	№ докум.	Подп.	Дата
Разраб.		Криничная		
Пров.		Пендерев		
Н.контр.		Потуткова		

ЧИ.455.05.001

Ушко

Лит	Масса	Масштаб
И	0,65	1:2
Лист	Листов: 1	

Лист Б10 ГОСТ 19903-74
Вст3сп ГОСТ 14637-79

Мосводоканалниипроект
Отдел N 5

Формат 11

Формат	Зона	Поз.	Обозначение	Наименование	Кол.	Примеч.
				Документация		
22			ЧИ.455.06.000СБ	Сборочный чертеж		
				Детали		
12		1	ЧИ.455.06.001	Полоса	1	
12		2	ЧИ.455.06.001-01	Полоса	1	
11		3	ЧИ.455.06.002	Фартук	1	
11		4	ЧИ.455.06.003	Угольник	1	
11		5	ЧИ.455.06.004	Подвеска	2	п1
Б4		6	ЧИ.455.06.005	Лист		
				Лист Б-2 ГОСТ 19903-74 Вст3сп ГОСТ 16523-70		
				242 h14 x 312 h14	1	17.6кг
Б4		7	ЧИ.455.06.006	Угольник		
				Уголок Б-40х40х4 ГОСТ 8509-72 Вст3сп ГОСТ 535-79		
				L = 3120 h14	1	7.55кг
Б4		8	ЧИ.455.06.007	Угольник L = 910 h14		
				Уголок Б-40х40х4 ГОСТ 8509-72 Вст3сп ГОСТ 535-79	1	2,2кг

Изм.	Лист	№ докум.	Подп.	Дата
Разраб.		Криничная		
Пров.		Пендерев		
Рук.		Пендерев		
Н.контр.		Потуткова		

ЧИ.455.06.000

Скребок
полупогруженный

Лит.	Лист	Листов
И	1	2

Мосводоканалниипроект
Отдел N 5

Формат 11

Формат	Зона	Поз.	Обозначение	Наименование	Кол	Примеч
				Стандартные изделия		
		9		Болт М10х30.58.096 ГОСТ 7798.70	9	
		10		Гайка М10.5.096 ГОСТ 5915-70	9	

Изм.	Лист	№ докум.	Подп.	Дата

ЧИ.455.06.000

Лист 2

Копировал: ЗДА 19158-09

Типовой проект 902-2-379.83
Альбом II

ГИ.455.06.000СБ

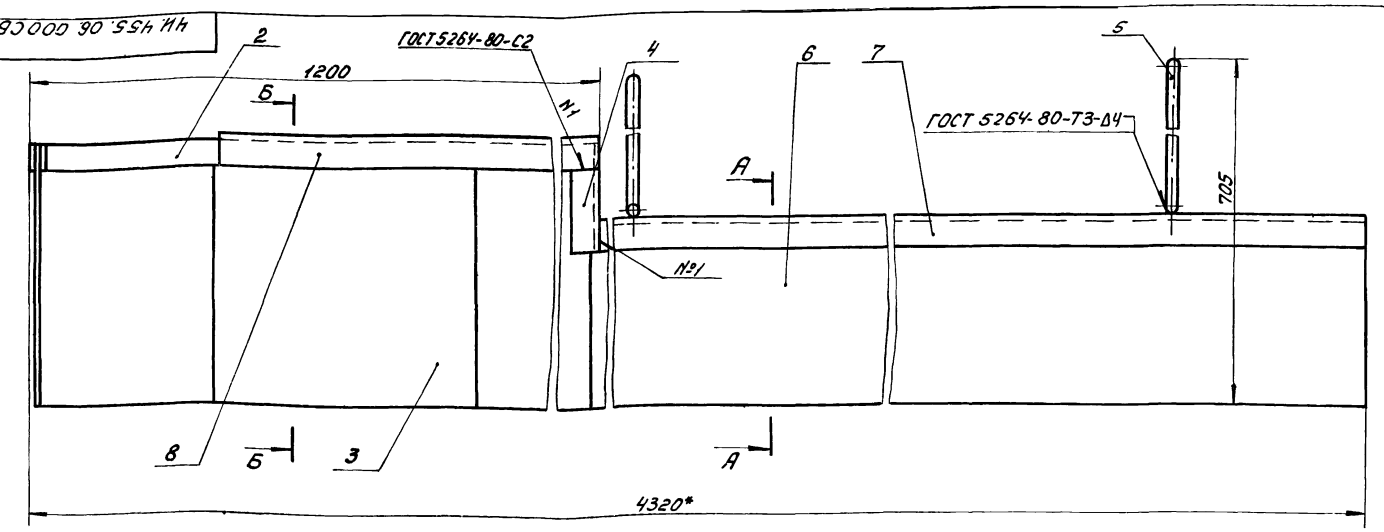

1. $h14, \pm \frac{IT14}{2}$.
2. * Размеры для справок.
3. Подвески поз.3 приварить к скребку при монтаже по месту
4. Шероховатость обрабатываемых поверхностей деталей без чертежа – Rz160.

Изм.	Лист	№ докум.	Подп.	Дата
Разраб.		Кринчная		
Пров.		Пендерев		
Рук.		Пендерев		
Н. контр.		Потутков		

ГИ.455.06.000СБ

Скребок полупогруженный
Сборочный чертеж

Лит.	Масса	Масштаб
И	45	1:5
Лист	Листов 1	

Мосводоканалниипроект
Отдел №5

Формат 12

ГИ.455.00.015

√ (√)

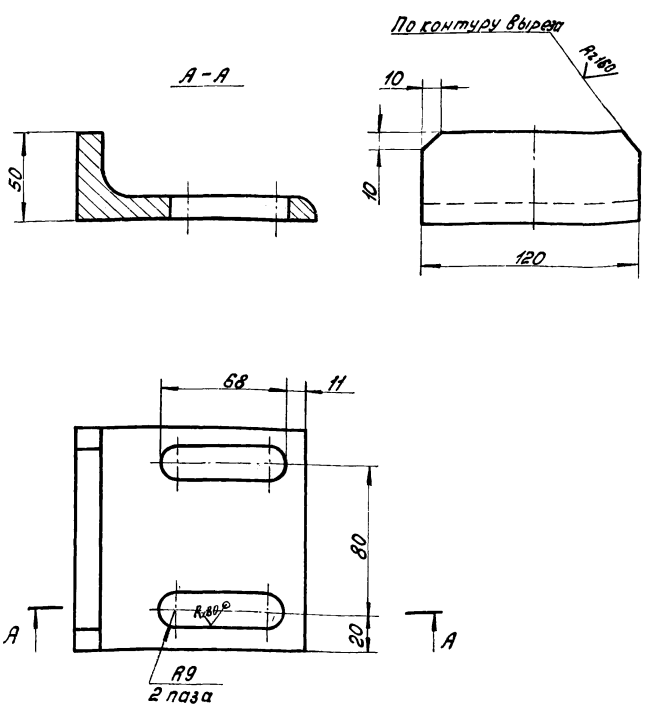

$H14, h14, \pm \frac{IT14}{2}$

Изм.	Лист	№ докум.	Подп.	Дата
Разраб.		Кринчная		
Пров.		Пендерев		
Н. контр.		Потутков		

ГИ.455.00.015

Ограничитель

Лит.	Масса	Масштаб
И	1,6	1:2
Лист	Листов 1	

Уголок Б-125×125×12 ГОСТ 8509-72 ВСт3сп ГОСТ 535-79

Мосводоканалниипроект
Отдел №5

Формат 11

ГИ.455.00.016

√ (√)

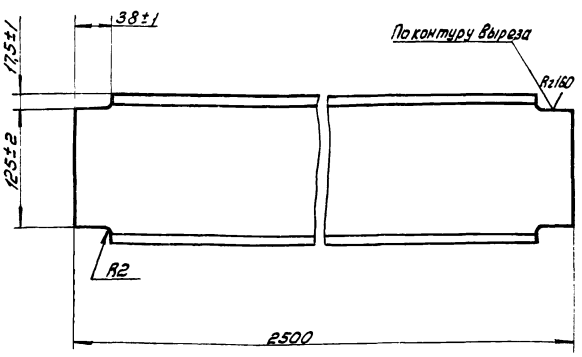

Длина балки дана с запасом, при монтаже лишнюю часть срезать.

Изм.	Лист	№ докум.	Подп.	Дата
Разраб.		Кринчная		
Пров.		Пендерев		
Н. контр.		Потутков		

ГИ.455.00.016

Балка

Лит.	Масса	Масштаб
И	40,0	1:4
Лист	Листов 1	

Двутавр 16 ГОСТ 8239-72 ВСт3сп ГОСТ 535-79

Мосводоканалниипроект
Отдел №5

Формат 11

Типовой проект 902-2-379.83
Альбом IX

ЧИ. 455.06.001

√(√)

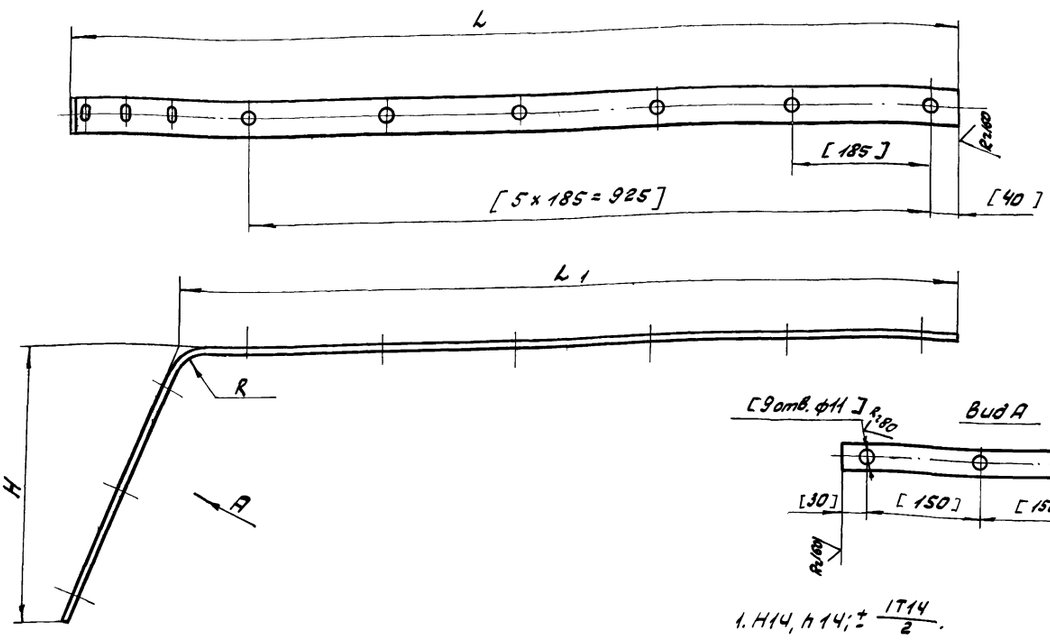

1. H14, h14; ± IT14/2.
2. Обработку по размерам в квадратных скобках производить совместно с дет. ЧИ. 455.06.002

Обозначение	L мм	L1 мм	H мм	R мм	Развернутая длина мм	Материал	Масса кг
ЧИ. 455.06.001	1200	1050	375	45	1450	Лента 3х36 ст3сп ГОСТ 6009-74	6,6
ЧИ. 455.06.001-01	1190	1042	362	32	1435	Лента 3х32 ст3сп ГОСТ 6009-74	5,9

ЧИ. 455.06.001

Изм.	Лист	№ докум.	Подп.	Дата
Разраб.		Криничная		
Пров.		Пендерев		
Н.контр.		Потуткоб		

Полоса

Лит.	Масса	Масштаб
И	см. табл	—
Лист	Листов: 1	

см. табл.

Мосводоканалниипроект Отдел №5

Формат 12

ЧИ. 455.06.002

√(√)

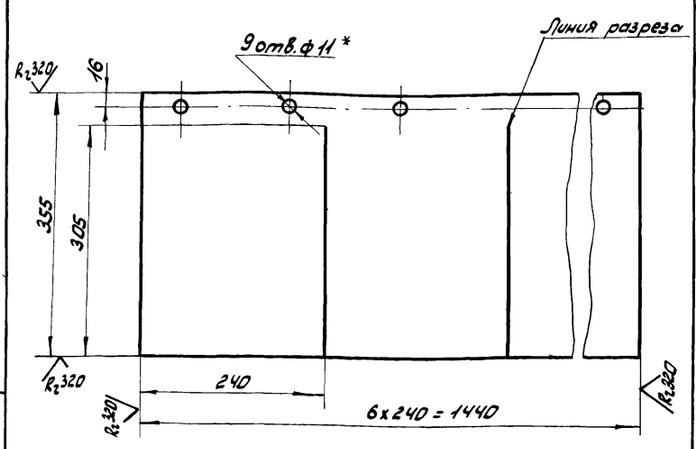

1. * Обработать совместно с дет. ЧИ. 455.06.001 и ЧИ. 455.06.001-01
2. H14; h14; ± IT14/2.

ЧИ. 455.06.002

Изм.	Лист	№ докум.	Подп.	Дата
Разраб.		Криничная		
Пров.		Пендерев		
Н.контр.		Потуткоб		

Фартук

Лит.	Масса	Масштаб
И	3,0	1:5
Лист	Листов: 1	

Пластина I, лист ПМБ-М-10-1,2 ГОСТ 7338-77

Мосводоканалниипроект Отдел №5

Формат 11

ЧИ. 455.06.003

√(√)

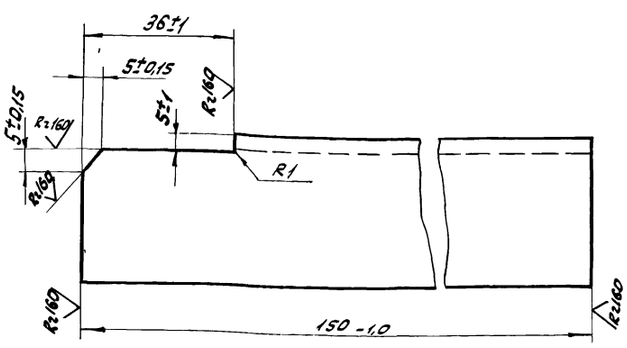

ЧИ. 455.06.003

Изм.	Лист	№ докум.	Подп.	Дата
Разраб.		Криничная		
Пров.		Пендерев		
Н.контр.		Потуткоб		

Угольник

Лит.	Масса	Масштаб
И	0,25	1:1
Лист	Листов: 1	

Уголок 6-40 х 40 х 4 ГОСТ 8509-72 / Ст3сп ГОСТ 535-79

Мосводоканалниипроект Отдел №5

Формат 11

Типовой проект 902-2-378.83
Альбом IX

ЧИ.455.06.004

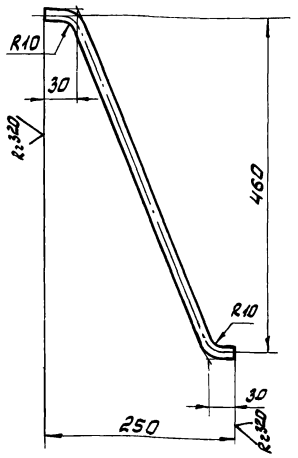

1. Развернутая длина L = 570 мм
2. h14; $\pm \frac{IT14}{2}$.

Изм.	Лист	№ докум.	Подп.	Дата
Разраб.		Кричичная		
Пров.		Пендерев		
Н.контр.		Потутков		

ЧИ.455.06.004

Подвеска

Лит.	Масса	Масштаб
И	0,5	1:5
Лист	Листов: 1	

Круг В12 ГОСТ 2590-71 / Вст3сп3 ГОСТ 535-79

Мосводоканалниипроект Отдел N5

Формат 11

Формат	Зона	Поз.	Обозначение	Наименование	Кол.	Примеч.
				Документация		
А2			ЧИ.455.07.000СБ	Сборочный чертеж		
				Детали		
А1		1	ЧИ.455.07.001	Угольник	1	
А1		2	ЧИ.455.07.002	Ушко	1	
А1		3	ЧИ.455.07.003	Накладка	1	
Б4		4	ЧИ.455.07.004	Угольник		
				Уголок Б-75х75х8 ГОСТ 8509-72 / В ст3сп ГОСТ 535-79		
				L = 340 h14	1	3,1 кг
А1		5	ЧИ.455.05.001	Ушко	2	

Изм.	Лист	№ докум.	Подп.	Дата
Разраб.		Кричичная		
Пров.		Пендерев		
Рук.		Пендерев		
Н.контр.		Потутков		

ЧИ.455.07.000

Рычаг

Лит.	Лист	Листов
И		1

Мосводоканалниипроект Отдел N5

Формат 11

ЧИ.455.07.000СБ

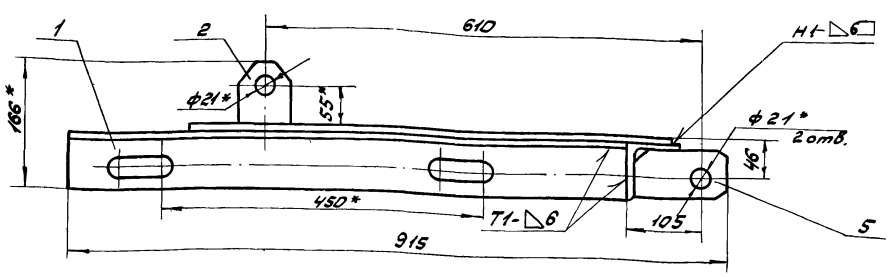

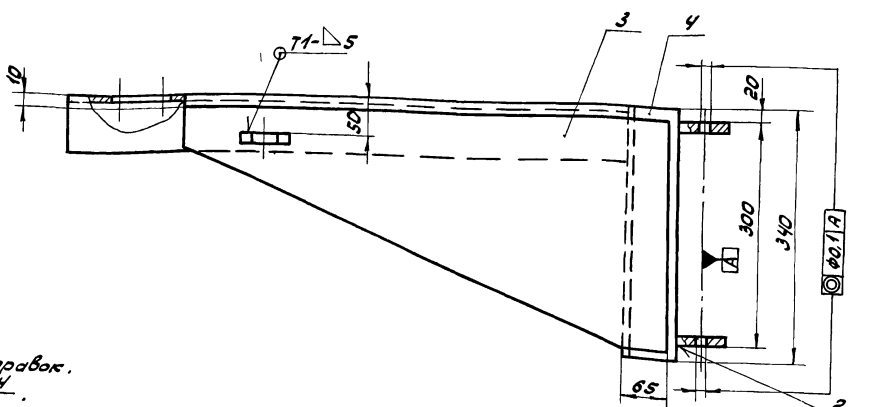

1. * Размеры для справок.
2. H14, h14; $\pm \frac{IT14}{2}$.
3. Шероховатость обрабатываемых поверхностей $R_z 160$ детали без чертежа – ▽.

Изм.	Лист	№ докум.	Подп.	Дата
Разраб.		Кричичная		
Пров.		Пендерев		
Рук.		Пендерев		
Н.контр.		Потутков		

ЧИ.455.07.000СБ

Рычаг

Сборочный чертеж

Лит.	Масса	Масштаб
И	~19,0	1:5
Лист	Листов: 1	

Мосводоканалниипроект Отдел N5

ЧИ 455 07 001

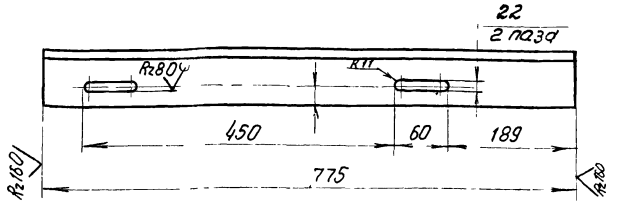

H14, h14; $\pm\frac{IT14}{2}$.

Изм.	Лист	№ докум.	Подпись	Дата	ЧИ.455.07.001			
Разраб.		Кричунар			Угольник	Литера	Масса	Масштаб
Пров.		Пендерев				И	7,1	1:5
Н.контр.		Потупков				Лист	Листов 1	
					Уголок Б 75×75×8 ГОСТ 8509-72 / В Ст.3сп. ГОСТ 535-79	Мосводоканалниипроект Отдел №5		

Формат 11

ЧИ 455 07 002

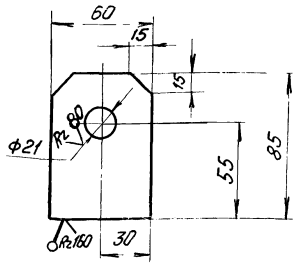

H14, h14; $\pm\frac{IT14}{2}$.

Изм.	Лист	№ докум.	Подпись	Дата	ЧИ.455.07.002			
Разраб.		Кричунар			Ушко	Литера	Масса	Масштаб
Пров.		Пендерев				И	0,4	1:2
Н.контр.		Потупков				Лист	Листов 1	
					Лист Б 10 ГОСТ 19903-74 / В Ст.3сп. ГОСТ 14637-79	Мосводоканалниипроект Отдел №5		

Формат 11

ЧИ 455 07 005

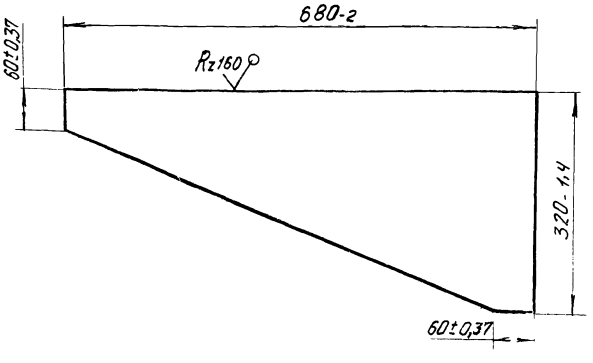

Изм.	Лист	№ докум.	Подпись	Дата	ЧИ.455.07.003			
Разраб.		Кричунар			Накладка	Литера	Масса	Масштаб
Пров.		Пендерев				И	6,5	1:5
Н.контр.		Потупков				Лист	Листов 1	
					Лист Б6 ГОСТ 19903-74 / В Ст.3сп. ГОСТ 14637-79	Мосводоканалниипроект Отдел №5		

Формат 11

Формат	Зона	Поз	Обозначение	Наименование	Кол.	Примеч.
				Документация		
12			ЧИ 455 08 000СБ	Сборочный чертеж		
				Детали		
11		1	ЧИ.455.08.001	Шпиндель	1	
11		2	ЧИ.455.08.002	Гайка ходовая	1	
11		3	ЧИ.455.08.003	Ушко	1	
Б4		4	ЧИ.455.08.004	Труба		
				Труба 40×3,5 ГОСТ 3262-75		
				L=1600h14	1	6,1кг
Б4		5	ЧИ.455.08.005	Пластина		
				Лист Б6 ГОСТ 19903-74 / В Ст.3сп. ГОСТ 14637-79		
				ф60h14	1	0,13кг
				Стандартные изделия		
		6		Шайба 20.02.96 / ГОСТ 11371-78	1.	

Изм.	Лист	№ докум.	Подпись	Дата	ЧИ.455.08.000			
Разраб.		Кричунар			Штанга	Литера	Лист	Листов
Пров.		Пендерев				И		1
Рук.		Пендерев				Мосводоканалниипроект Отдел №5		
Н.контр.		Потупков						

Формат 11

Типовой проект 902-2-379 в
Альбом IX

ЧИ.455.08.000СБ

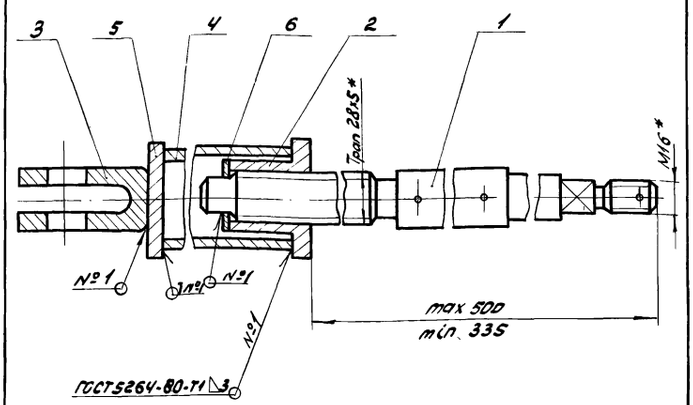

1. Сварной шов в месте присоединения пластины поз.5 к трубе поз.4 выполнить на месте монтажа после уточнения необходимой длины трубы и обрезки излишней ее части (см.п.5 технических требований на чертеже ЧИ.455.00.000СБ указанная в спецификации настоящего чертежа длина трубы дана с припуском.
2. * Размеры для справок.
3. Шероховатость обрабатываемых поверхностей деталей без чертежа — $R_z 160$ ▽.

Изм.	Лист	№ докум.	Подп.	Дата	ЧИ.455.08.000СБ			
Разраб.		Криничная			Штанга	Лит.	Масса	Масштаб
Пров.		Пендерев				И	10,0	1:2
Рук.		Пендерев			Сборочный чертеж	Лист	Листов: 1	
Н.контр.		Потутков				Мосводоканалниипроект Отдел №5		

Инв.№ подл. | Подп. и дата | Взам. инв.№ | Инв.№ дубл. | Подп. и дата

Формат 11

ЧИ.455.08.001

$R_z 80$ ▽ (▽)

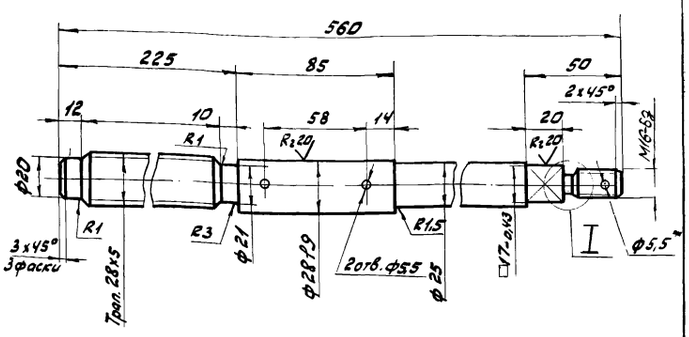

I
М1:1

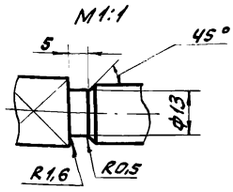

1. Неуказанные предельные отклонения размеров: H14; h14; $\pm \frac{IT14}{2}$.
2. * Размечать при сборке.

Изм.	Лист	№ докум.	Подп.	Дата	ЧИ.455.08.001			
Разраб.		Криничная			Шпиндель	Лит.	Масса	Масштаб
Пров.		Пендерев				И	2,1	1:1
Н.контр.		Потутков			Круг В32 ГОСТ 2590-71 / Вст5сп ГОСТ 535-79	Лист	Листов: 1	
						Мосводоканалниипроект Отдел №5		

Инв.№ подл. | Подп. и дата | Взам. инв.№ | Инв.№ дубл. | Подп. и дата

Формат 11

ЧИ.455.08.002

$R_z 160$ ▽ (▽)

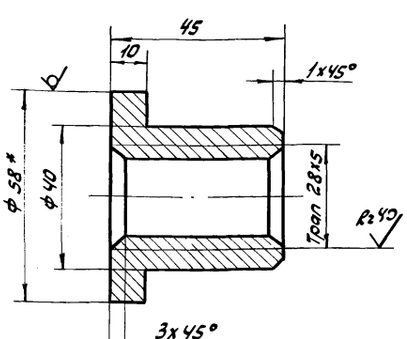

1. H14; h14; $\pm \frac{IT14}{2}$.
2. * Размер для справок.

Изм.	Лист	№ докум.	Подп.	Дата	ЧИ.455.08.002			
Разраб.		Криничная			Гайка ходовая	Лит.	Масса	Масштаб
Пров.		Пендерев				И	0,24	1:1
Н.контр.		Потутков				Лист	Листов: 1	
					Круг В58 ГОСТ 2590-71 / Вст3сп ГОСТ 535-79	Мосводоканалниипроект Отдел №5		

Инв.№ подл. | Подп. и дата | Взам. инв.№ | Инв.№ дубл. | Подп. и дата

Формат 11

ЧИ.455.08.003

▽ (▽)

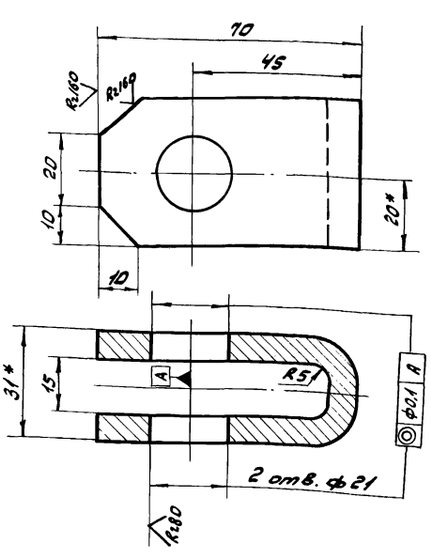

1. Развернутая длина L = 150 мм.
2. H14, h14; $\pm \frac{IT14}{2}$.
3. * Размер для справок.

Изм.	Лист	№ докум.	Подп.	Дата	ЧИ.455.08.003			
Разраб.		Криничная			Ушко	Лит.	Масса	Масштаб
Пров.		Пендерев				И	0,32	1:1
Н.контр.		Потутков				Лист	Листов: 1	
					Полоса Б-2-8х40 ГОСТ 103-76 / Вст3сп ГОСТ 535-79	Мосводоканалниипроект Отдел №5		

Инв.№ подл. | Подп. и дата | Взам. инв.№ | Инв.№ дубл. | Подп. и дата

Формат 11

Типовой проект 902-2-379.83
Альбом IX

Формат	Зона	Поз.	Обозначение	Наименование	кол.	Примеч.
				Документация		
11			ЧИ.455.09.000СБ	Сборочный чертеж		
				Детали		
11		1	ЧИ.455.09.001	Пруток	1	
64		2	ЧИ.455.09.002	Труба Труба 50х4,5 ГОСТ 3262-75 L = 600 h14	1	3,7 кг

Изм.	Лист	№ докум.	Подп.	Дата
Разраб.		Криничная		
Пров.		Пендерев		
Рук.		Пендерев		
Н. контр.		Потутков		

ЧИ.455.09.000

Ось

Лит.	Лист	Листов
И		1

Мосводоканалниипроект
Отдел N 5

Формат 11

Инв. № подл. | Подп. и дата | Взам. инв. № | Инв. № дубл. | Подп. и дата

ЧИ.455.09.000

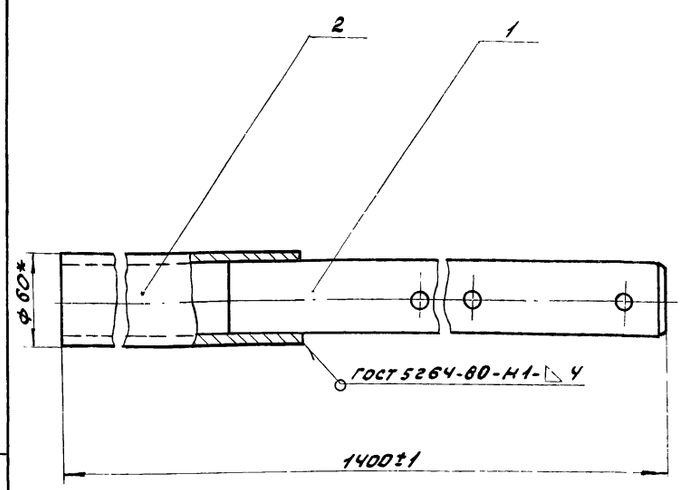

1. * Размер для справок.
2. Шероховатость обрабатываемых поверхностей детали без чертежа – $R_z 160$ ▽.

Изм.	Лист	№ докум.	Подп.	Дата
Разраб.		Криничная		
Пров.		Пендерев		
Рук.		Пендерев		
Н. контр.		Потутков		

ЧИ.455.09.000СБ

Ось

Сборочный чертеж

Лит.	Масса	Масштаб
И	16,5	1:2,5
Лист	Листов 1	

Мосводоканалниипроект
Отдел N 5

Формат 11

Инв. № подл. | Подп. и дата | Взам. инв. № | Инв. № дубл. | Подп. и дата

ЧИ.455.09.001

$R_z 80$ ▽ (▽)

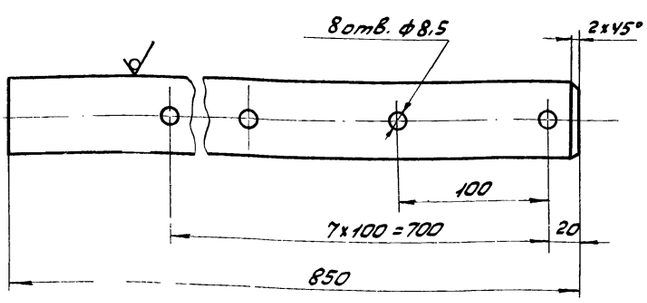

H14; h14; ± IT14/2

Изм.	Лист	№ докум.	Подп.	Дата
Разраб.		Криничная		
Пров.		Пендерев		
Н. контр.		Потутков		

ЧИ.455.09.001

Пруток

Лит.	Масса	Масштаб
И	13,0	1:2,5
Лист	Листов 1	

Круг 850 ГОСТ 2590-71 / Вст3сп ГОСТ 535-79

Мосводоканалниипроект
Отдел N 5

Формат 11

Инв. № подл. | Подп. и дата | Взам. инв. № | Инв. № дубл. | Подп. и дата

Формат	Зона	Поз.	Обозначение	Наименование	кол.	Примеч.
				Документация		
11			ЧИ.455.10.000СБ	Сборочный чертеж		
				Детали		
12		1	ЧИ.455.10.001	Пластина	1	
64		2	ЧИ.455.10.002	Ребро Полоса Б-2-100х50 ГОСТ 103-76 Вст3сп ГОСТ 535-79		
				L = 960 h14	1	3,6 кг

Изм.	Лист	№ докум.	Подп.	Дата
Разраб.		Криничная		
Пров.		Пендерев		
Рук.		Пендерев		
Н. контр.		Потутков		

ЧИ.455.10.000

Кулачок

Лит.	Лист	Листов
И		1

Мосводоканалниипроект
Отдел N 5

Формат 11

Инв. № подл. | Подп. и дата | Взам. инв. № | Инв. № дубл. | Подп. и дата

Типовой проект 902-2-379.83
Альбом IX

ЧИ.455.10.000СБ

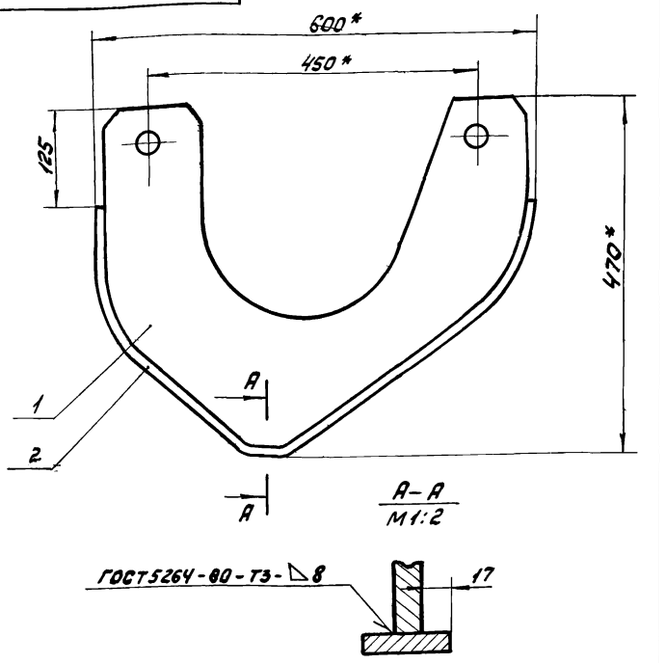

1. Ребро поз. 2 гнуть по пластине поз. 1.
2. h 14.
3.* Размеры для справок.
4. Шероховатость обрабатываемых поверхностей детали без чертежа – $\frac{R_z 80}{V}$.

Изм.	Лист	№ докум.	Подп.	Дата	ЧИ.455.10.000СБ			
Разраб.		Криничная			Кулачок	Лит.	Масса	Масштаб
Пров.		Пендерев				И	22,0	1:5
Рук.		Пендерев			Сборочный чертеж	Лист	Листов: 1	
Н. контр.		Потутков				Мосводоканалниипроект Отдел №5		

Формат 11

ЧИ.455.10.001

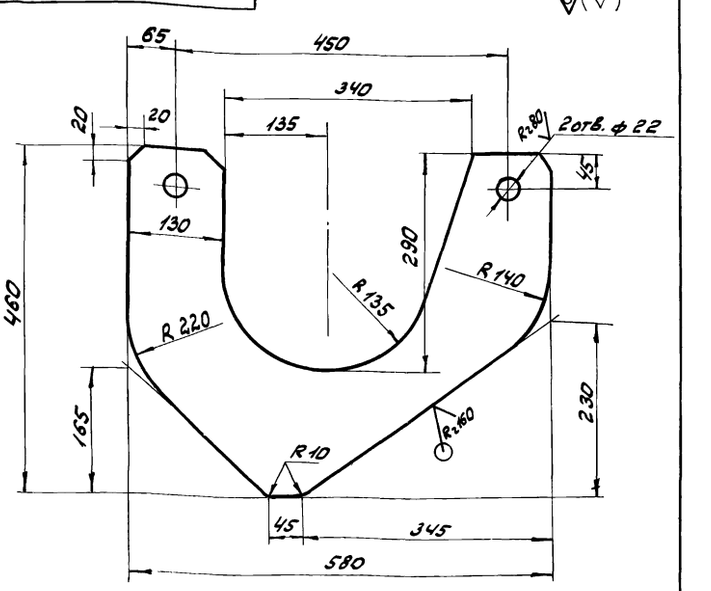

$H14; h14; \pm \frac{IT14}{2}$

Изм.	Лист	№ докум.	Подп.	Дата	ЧИ.455.10.001			
Разраб.		Криничная			Пластина	Лит.	Масса	Масштаб
Пров.		Пендерев				И	18,0	1:5
Н. контр.		Потутков			Лист Б16 ГОСТ 19903-74 / Вст3сп ГОСТ 14637-79	Лист	Листов: 1	
						Мосводоканалниипроект Отдел №5		

Формат 11

Формат	Зона	Поз.	Обозначение	Наименование	кол.	Примеч.
				Документация		
12			ЧИ.455.11.000СБ	Сборочный чертеж		
				Детали		
11		1	ЧИ.455.11.001	Валик	1	
11		2	ЧИ.455.11.002	Стенка торцевая	2	
11		3	ЧИ.455.11.003	Стенка продольная	1	
11		4	ЧИ.455.11.004	Бобышка	1	
11		5	ЧИ.455.11.005	Пробка	1	
64		6	ЧИ.455.11.006	Угольник		
				Уголок Б-40х40х4 ГОСТ 8509-72 / Вст3сп ГОСТ 535-79		
				L = 70 h14	1	0,17 кг
64		7	ЧИ.455.11.007	Лист верхний		
				Лист Б-3 ГОСТ 19903-74 / Вст3сп ГОСТ 16523-70		
				350 h14 х 520 h14	1	4,2 кг
64		8	ЧИ.455.11.008	Прокладка ф22 х ф12		
				Пластина I, ПМБ-С-2		
				ГОСТ 7338-77	1	0,001 кг

Изм.	Лист	№ докум.	Подп.	Дата	ЧИ.455.11.000			
Разраб.		Криничная			Поплавок	Лит.	Лист	Листов
Пров.		Пендерев				И	1	2
Рук.		Пендерев				Мосводоканалниипроект Отдел №5		
Н. контр.		Потутков						

Формат 11

Формат	Зона	Поз.	Обозначение	Наименование	кол	Примеч.
				Стандартные изделия		
				Шайба 12.02.096 ГОСТ 11371-78	1	

Изм.	Лист	№ докум.	Подп.	Дата	ЧИ.455.11.000	Лист 2

Типовой проект 902-2-379.83
Альбом IX

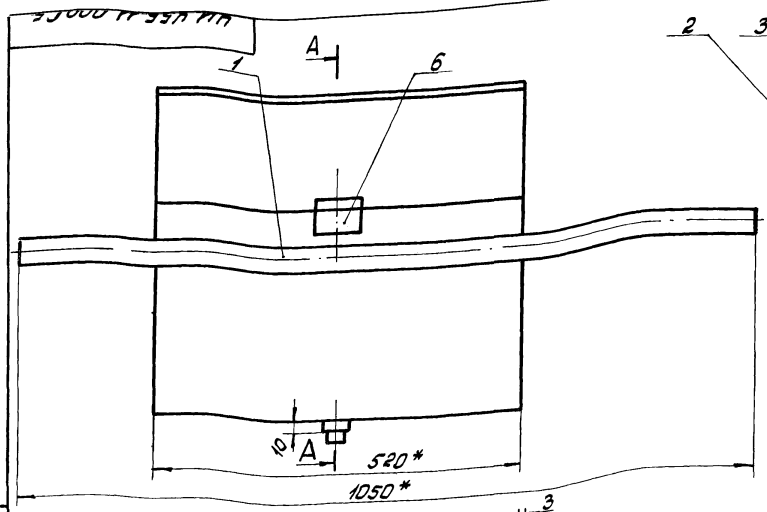

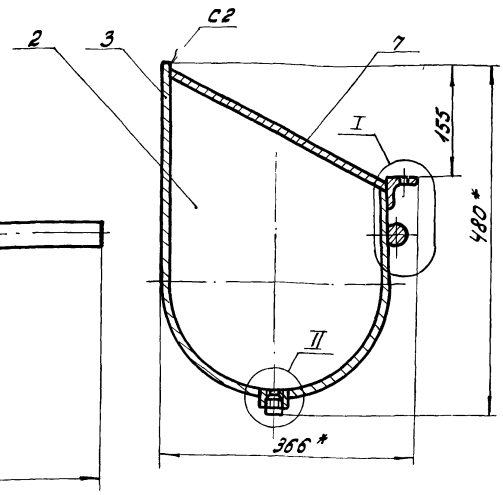

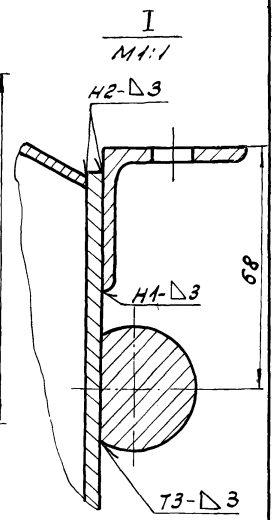

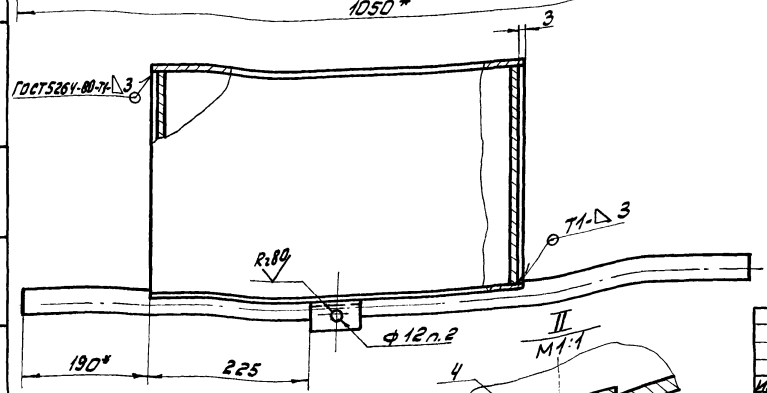

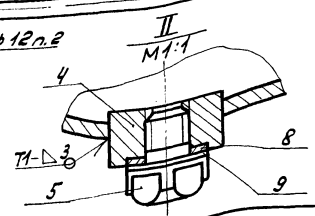

1. Н14, $\pm\frac{IT14}{2}$.
2. Отверстие ф12 размечать на месте монтажа при креплении поплавка к бункеру (см. общий вид устройства для удаления плавающих веществ)
3. * Размеры для справок.
4. Шероховатость обрабатываемых поверхностей деталей без чертежа R_z160.

Изм.	Лист	№ докум.	Подп.	Дата	ЧИ.455.11.000СБ			
Разраб.		Криничная			Поплавок	Лит.	Масса	Масштаб
Пров.		Пендерев			Сборочный чертеж	И	28,0	1:5
Рук.		Пендерев				Лист	Листов: 1	
Н.контр.		Потутков				Мосводоканалниипроект Отдел N5		

Инв.№подл. | Подп. и дата | Взам. инв. | Инв.№дубл. | Подп. и дата

ЧИ.455.11.001

R_z160 (√)

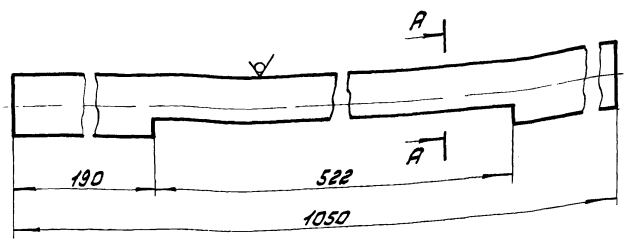

А-А
М1:1

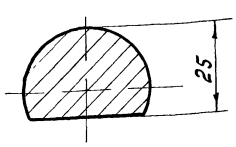

Н14, h14; $\pm\frac{IT14}{2}$

Изм.	Лист	№ докум.	Подпись	Дата	ЧИ.455.11.001			
Разраб.		Криничная			Валик	Лит.	Масса	Масштаб
Пров.		Пендерев				И	8,3	1:2
Н.контр.		Потутков			круг В35 ГОСТ 2590-71 / В Ст3сп ГОСТ 535-79	Лист	Листов: 1	
						Мосводоканалниипроект Отдел N5		

Инв.№подл. | Подпись и дата | Взам.инв.№ | Инв.№дубл. | Подп. и дата

формат 11

ЧИ.455.11.002

√ (√)

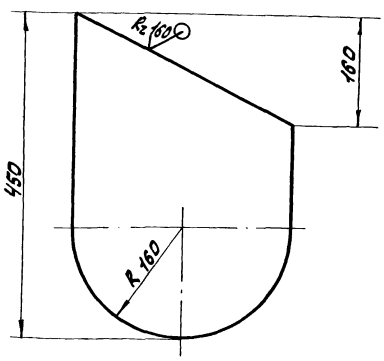

h14, $\pm\frac{IT14}{2}$

Изм.	Лист	№ докум.	Подпись	Дата	ЧИ.455.11.002			
Разраб.		Криничная			Стенка торцевая	Литера	Масса	Масштаб
Пров.		Пендерев				И	1,9	1:5
Н.контр.		Потутков			Лист Б-3 ГОСТ 19903-74 / В Ст3сп ГОСТ 16523-70	Лист	Листов: 1	
						Мосводоканалниипроект Отдел N5		

Инв.№подл. | Подп. и дата | Взам.инв.№ | Инв.№дубл. | Подп. и дата

копировал: [illegible] 19158-09 32 формат 11

Типовой проект 902-2-319.83
Альбом IX

ЧИ.455.11.003

Rz160 (√)

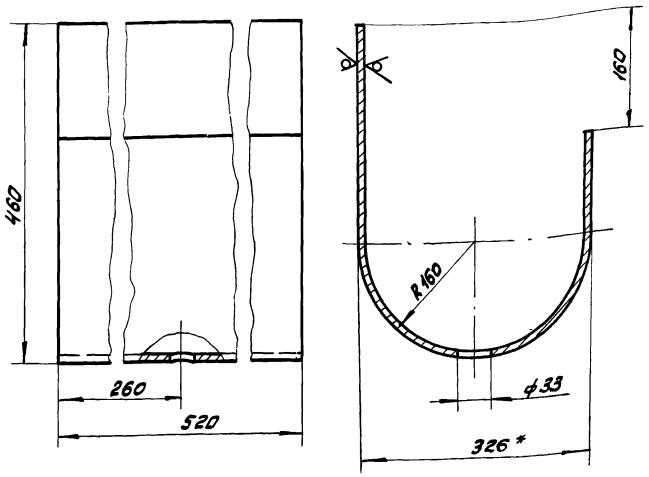

1. H14, h14; ± IT14/2.
2. * Размер для справок.

Изм.	Лист	№ докум.	Подп.	Дата	ЧИ.455.11.003	Лит.	Масса	Масштаб
Разраб.		Криничная			Стенка продольная	И	11,5	1:5
Пров.		Пендерев				Лист	Листов: 1	
Н.контр.		Потутков			Лист Б-3 ГОСТ 19903-74 / ВСт3сп ГОСТ 16523-70	Мосводоканалниипроект Отдел N5		

Инв.№ подл. | Подп. и дата | Взам.инв. | Инв.№ дубл. | Подп. и дата

формат 11

ЧИ.455.11.004

Rz80 (√)

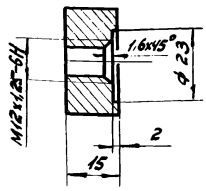

H14; h14; ± IT14/2

Изм.	Лист	№ докум.	Подп.	Дата	ЧИ.455.11.004	Лит.	Масса	Масштаб
Разраб.		Криничная			Бобышка	И	0,06	1:1
Пров.		Пендерев				Лист	Листов: 1	
Н.контр.		Потутков			Круг В-32 ГОСТ 2590-71 / ВСт3сп ГОСТ 535-79	Мосводоканалниипроект Отдел N5		

Инв.№ подл. | Подп. и дата | Взам.инв.№ | Инв.№ дубл. | Подп. и дата

формат 11

ЧИ.455.11.005

Rz80 (√)

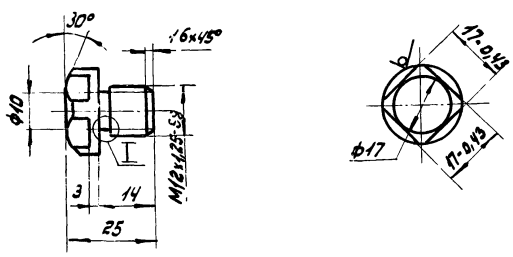

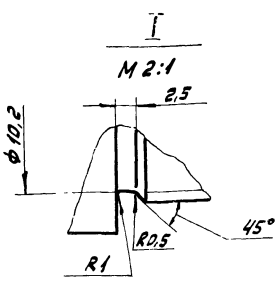

Неуказанные предельные отклонения размеров: h14; ± IT14/2.

Изм.	Лист	№ докум.	Подп.	Дата	ЧИ.455.11.005	Лит.	Масса	Масштаб
Разраб.		Криничная			Пробка	И	0,05	1:1
Пров.		Пендерев				Лист	Листов: 1	
Н.контр.		Потутков			Круг В 22 ГОСТ 2590-71 / ВСт3сп ГОСТ 535-79	Мосводоканалниипроект Отдел N5		

Инв.№ подл. | Подп. и дата | Взам.инв. | Инв.№ дубл. | Подп. и дата

формат 11

Формат	Зона	Поз.	Обозначение	Наименование	Кол.	Примеч.
				Документация		
22			ЧИ 455.12.000 СБ	Сборочный чертеж		
				Детали		
11		1	ЧИ.455.12.001	Лист верхний	1	
11		2	ЧИ.455.12.002	Угольник	1	
11		3	ЧИ.455.12.002-01	Угольник	1	
11		4	ЧИ.455.12.003	Фартук	1	
11		5	ЧИ.455.12.004	Пластина	1	
12		6	ЧИ.455.12.005	Стенка вертикальная	1	
Б4		7	ЧИ.455.12.006	Связь		
				Уголок Б-32x32x4 ГОСТ 8509-72 / ВСт3сп ГОСТ 535-79		
				L = 580h14	2	1,1кг
				Стандартные изделия		
		8		Болт М12x30.58.096		
				ГОСТ 7798-70	3	
		9		Гайка М125.096 ГОСТ 5915-70	3	

Изм.	Лист	№ докум.	Подп.	Дата	ЧИ 455.12.000	Лит.	Лист	Листов
Разраб.		Криничная			Скребок качающийся	И		1
Пров.		Пендерев				Мосводоканалниипроект Отдел N5		
Рук.		Пендерев						
Н.контр.		Потутков						

Инв.№ подл. | Подп. и дата | Взам.инв. | Инв.№ дубл. | Подп. и дата

копировал: 19158-09 33 формат 11

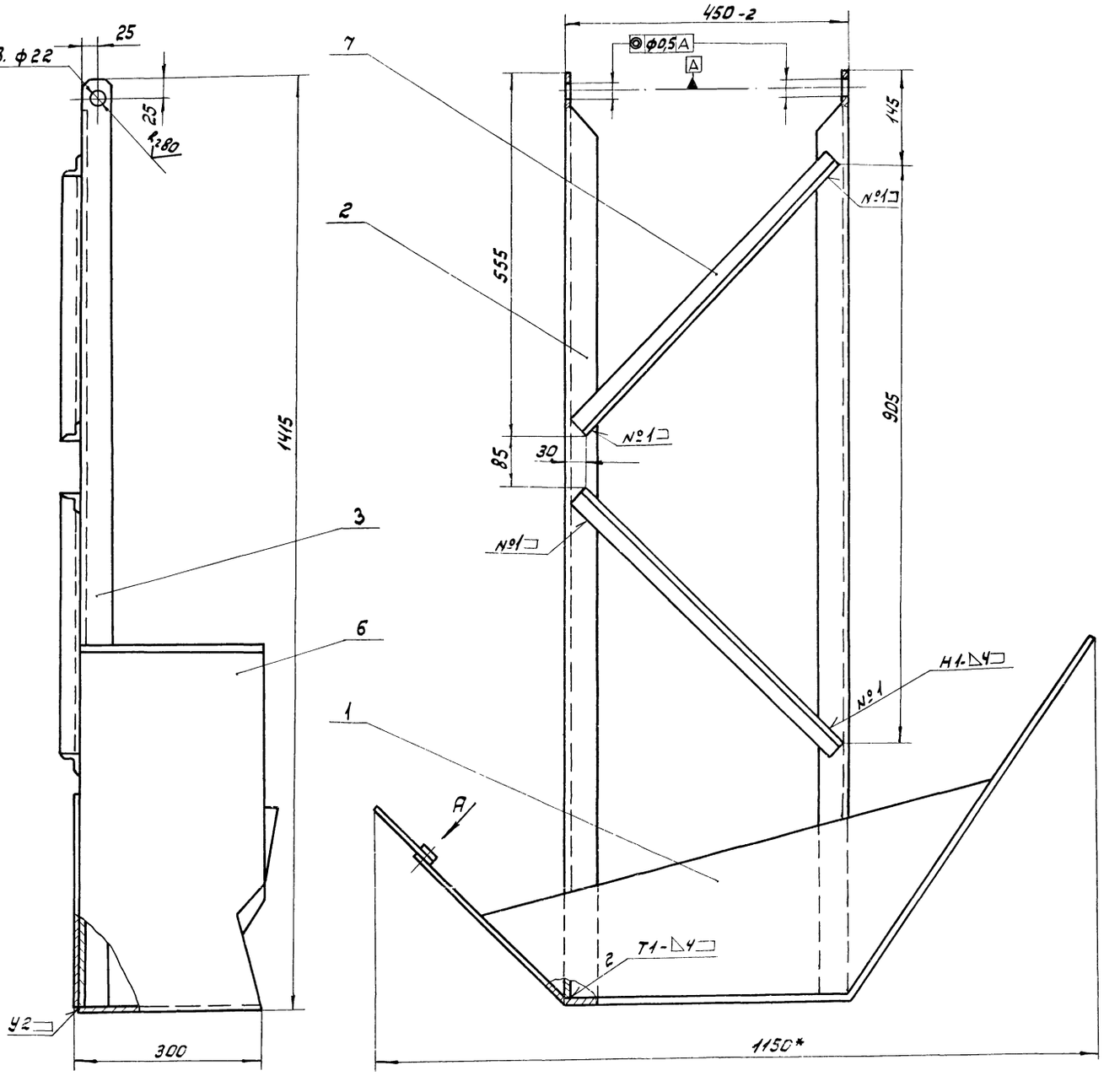

Вид А повернуто

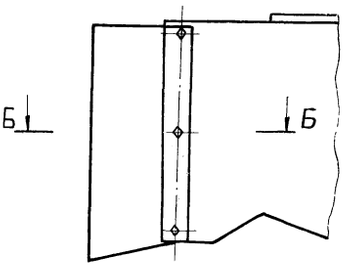

Б-Б
М1:2

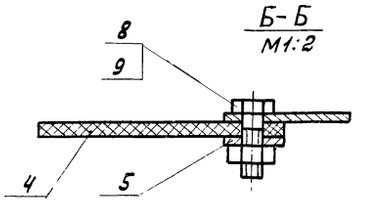

1. Неуказанные предельные отклонения размеров: Н14; $\pm \frac{IT14}{2}$.
2. Сварку производить по ГОСТ 5264-80 по контуру прилегания деталей.
3. * Размер для справок.
4. Шероховатость обрабатываемых поверхностей детали без чертежа — $\sqrt{}$ Rz 160

Изм.	Лист	№ докум.	Подп.	Дата
Разраб.		Кричунин		
Пров.		Пендерев		
Рук.		Пендерев		
Н. контр.		Потутков		

ЧИ. 455.12.000СБ

Скребок качающийся
Сборочный чертеж

Лит.	Масса	Масштаб
И	28,0	1:5
Лист	Листов 1	

Мосводоканалниипроект
Отдел № 5

Инв. № подл. | Подп. и дата | Взам. инв. № | Инв. № дубл. | Подп. и дата

Типовой проект 902-2-379.83
Альбом IX

ЧИ.455.12.001

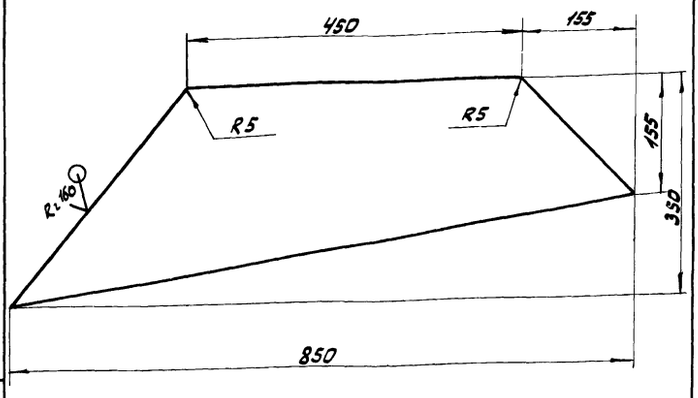

h14; ± IT14/2.

Изм	Лист	№ докум.	Подп.	Дата	ЧИ.455.12.001	Лит.	Масса	Масштаб
Разраб.		Криничная			Лист Верхний	И	3,8	1:5
Пров.		Пендерев				Лист	Листов: 1	
Н.контр.		Потутков			Лист 6-3 ГОСТ 19903-74 / ВСТ3сп ГОСТ 16523-70	Мосводоканалниипроект Отдел №5		

Инв.№ подл. | Подпись и дата | Взам.инв.№ | Инв.№ дубл. | Подпись и дата

формат 11

ЧИ.455.12.002

ЧИ.455.12.002 - изображено
ЧИ.455.12.002-01 - зеркальное изображение

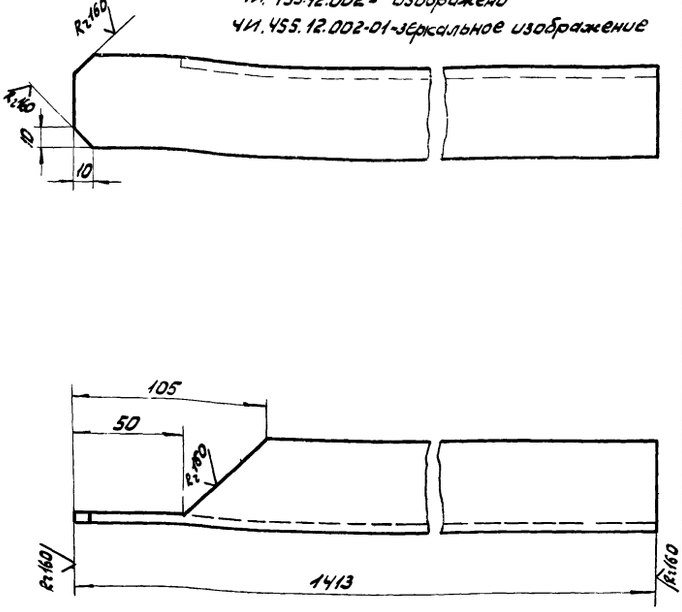

h14; ± IT14/2.

Изм	Лист	№ докум.	Подп.	Дата	ЧИ.455.12.002	Лит.	Масса	Масштаб
Разраб.		Криничная			Угольник	И	5,0	1:2
Пров.		Пендерев				Лист	Листов: 1	
Н.контр.		Потутков			Уголок 6-50х50х5 ГОСТ 8509-72 / ВСТ3сп ГОСТ 535-79	Мосводоканалниипроект Отдел №5		

Инв.№ подл. | Подпись и дата | Взам.инв.№ | Инв.№ дубл. | Подпись и дата

формат 11

ЧИ.455.12.003

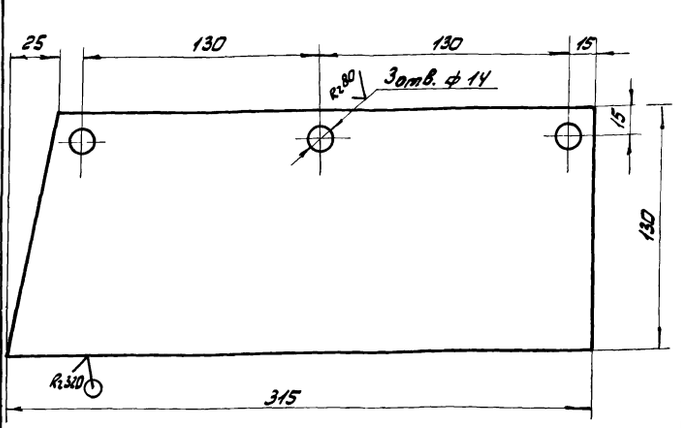

H14; h14; ± IT14/2.

Изм	Лист	№ докум.	Подп.	Дата	ЧИ.455.12.003	Лит.	Масса	Масштаб
Разраб.		Криничная			Фартук	И	0,35	1:2
Пров		Пендерев				Лист	Листов: 1	
Н.контр.		Потутков			Пластина I, лист, ПМБ-С-7 ГОСТ 7338-77	Мосводоканалниипроект Отдел №5		

Инв.№ подл. | Подпись и дата | Взам.инв.№ | Инв.№ дубл. | Подпись и дата

формат 11

ЧИ.455.12.004

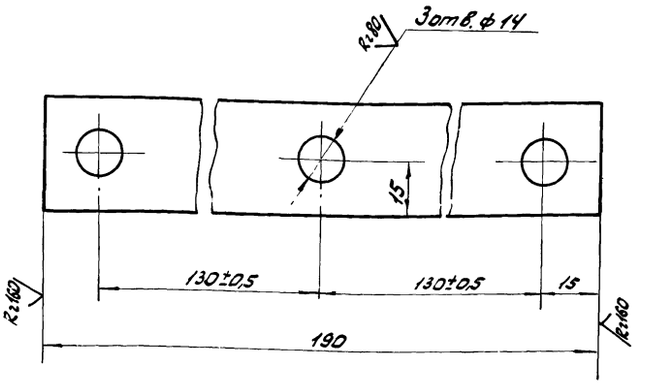

Неуказанные предельные отклонения размеров:
H14; h14; ± IT14/2.

Изм	Лист	№ докум.	Подп.	Дата	ЧИ.455.12.004	Лит.	Масса	Масштаб
Разраб.		Криничная			Пластина	И	0,25	1:1
Пров.		Пендерев				Лист	Листов: 1	
Н.контр.		Потутков			Полоса 6-2-4х30 ГОСТ 103-76 / ВСТ3сп ГОСТ 535-79	Мосводоканалниипроект Отдел №5		

Инв.№ подл. | Подпись и дата | Взам.инв.№ | Инв.№ дубл. | Подпись и дата

копировал: 3сл-19158-09 35 формат 11

Типовой проект 902-2-379.83
Альбом IX

ЧИ.455.12.005

Развертка
М1:10

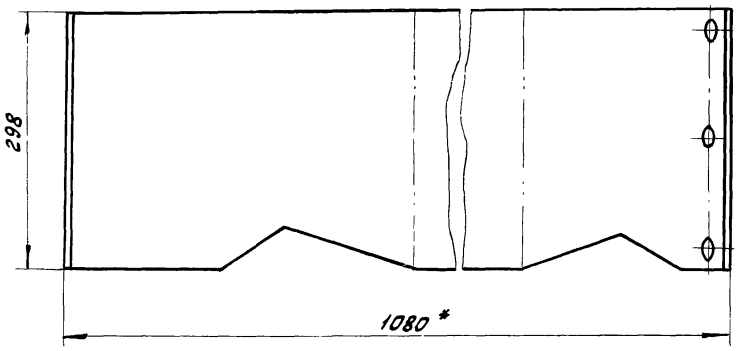

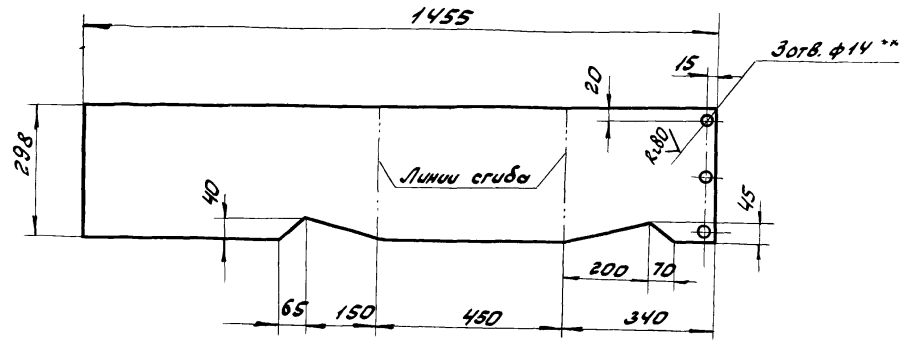

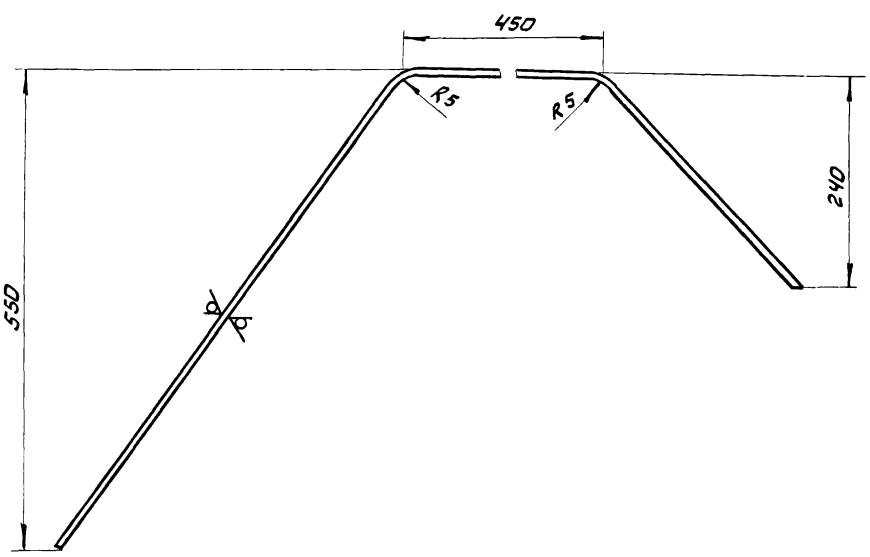

1 * Размер для справок.

2. При гибке стенки использовать лист верхний черт. ЧИ.455.12.001 в качестве шаблона.

3. H14; h14; ± IT14/2.

4. ** Обработать по сопрягаемой детали черт. ЧИ.455.12.003.

					ЧИ.455.12.005		
Изм.	Лист	№ докум.	Подп.	Дата	Стенка вертикальная	Лит.	Масса	Масштаб
Разраб.		Криничная				И	10,0	1:5
Пров.		Пендерев				Лист	Листов: 1	
Н. контр.		Потутков			Лист 6-3 ГОСТ 19903-74 Вст3сп ГОСТ 16523-70	Мосводоканалниипроект Отдел №5		

Инв. № подл. | Подп. и дата | Взам. инв. № | Инв. № дубл. | Подп. и дата

ЧИ.455.13.000СБ

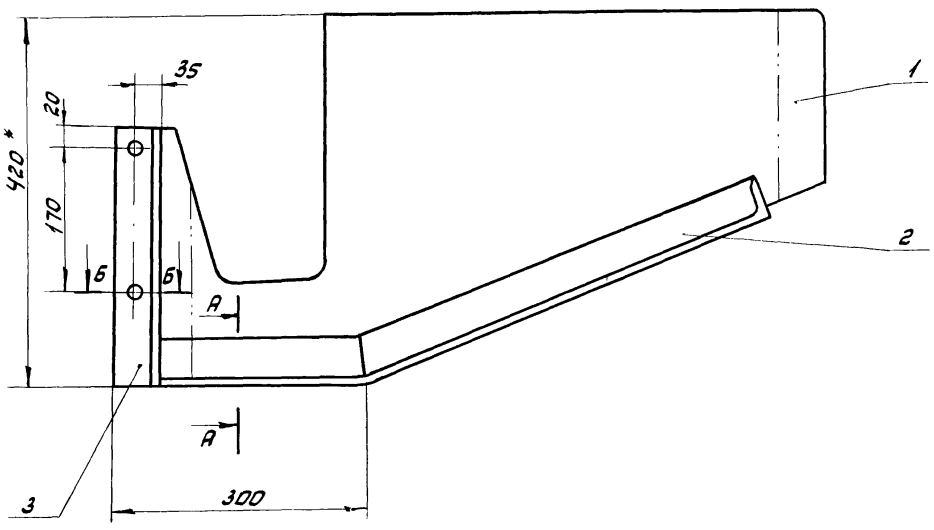

А-А
М1:2

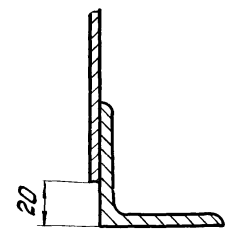

Б-Б
М1:2

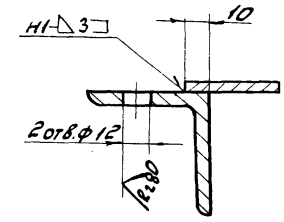

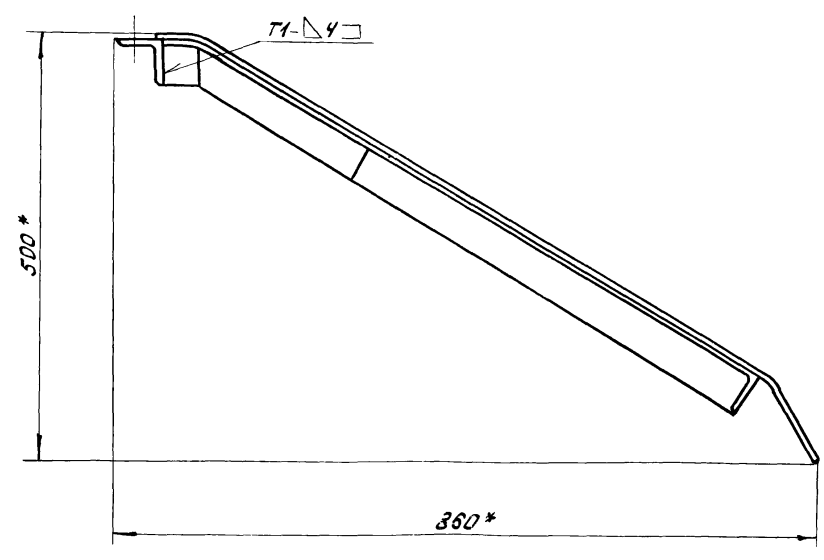

1. H14; h14; ± IT14/2.

2. Сварку производить по ГОСТ 5264-80 по контуру прилегания деталей.

3. Шероховатость обрабатываемых поверхностей детали без чертежа – $\sqrt{}^{Rz\,160}$.

4. * Размеры для справок.

					ЧИ.455.13.000СБ		
Изм.	Лист	№ докум.	Подп.	Дата	Перегородка Сборочный чертеж	Лит.	Масса	Масштаб
Разраб.		Криничная				И	11,4	1:5
Пров.		Пендерев				Лист	Листов: 1	
Н. контр.		Потутков				Мосводоканалниипроект Отдел №5		

Формат	Зона	Поз.	Обозначение	Наименование	Кол.	Примеч.
				Документация		
12			4И.455.13.000СБ	Сборочный чертеж		
				Детали		
11		1	4И.455.13.001	Лист	1	
11		2	4И.455.13.002	Угольник	1	
6.4		3	4И.455.13.003	Угольник		
				Уголок Б-56×56×5 ГОСТ 8509-72 / В Ст3сп ГОСТ 535-79		
				L = 295 h14	1	1,25кг

Изм.	Лист	№ докум.	Подпись	Дата
Разраб.		Криничный		
Пров.		Пендерев		
Рук.		Пендерев		
Н.контр.		Потутков		

4И.455.13.000

Перегородка

Литер	Лист	Листов
И		1

МосводоканалНИИпроект Отдел №5

Формат 11

4И.455.13.001

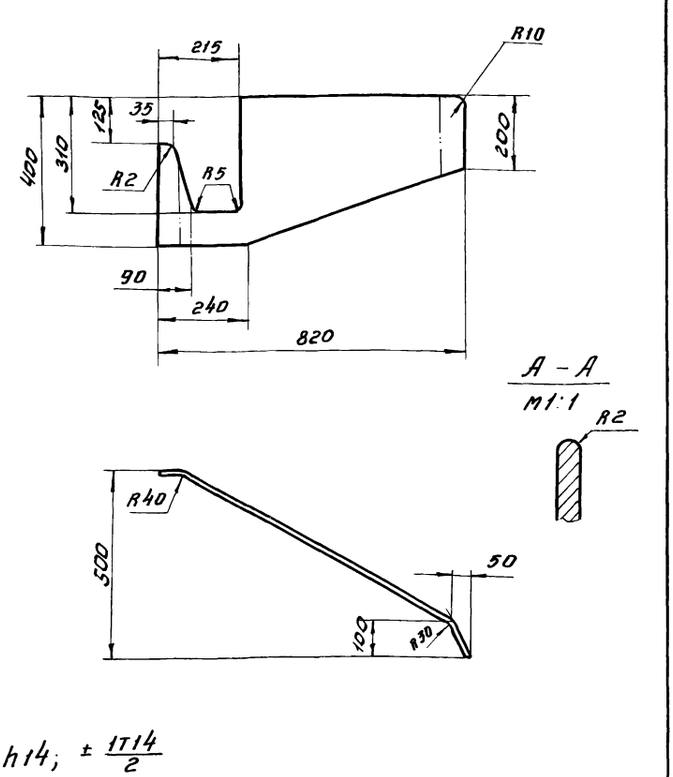

h14; $\pm \frac{1T14}{2}$

Изм.	Лист	№ докум.	Подпись	Дата
Разраб.		Криничная		
Пров.		Пендерев		
Н.контр.		Потутков		

Лист

64 ГОСТ 19903-74 / В Ст3сп ГОСТ 14637-79

Литера	Масса	Масштаб
И	6,8	1:10
Лист:	Листов: 1	

МосводоканалНИИпроект Отдел №5

Формат 11

4И.455.13.002

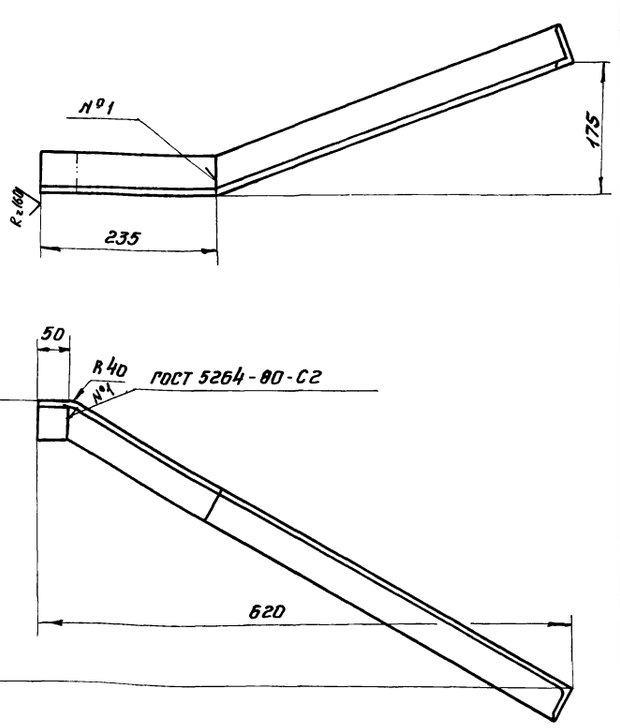

Изм.	Лист	№ докум.	Подпись	Дата
Разраб.		Криничная		
Пров.		Пендерев		
Н.контр.		Потутков		

4И.455.13.002

Угольник

Уголок Б-56×56×5 ГОСТ 8509-72 / В Ст3сп ГОСТ 535-79

Литера	Масса	Масштаб
И	3.6	1:5
Лист:	Листов: 1	

МосводоканалНИИпроект Отдел №5

Формат 11

Формат	Зона	Поз.	Обозначение	Наименование	Кол.	Примеч.
				Документация		
12			4И.455.14.000СБ	Сборочный чертеж		
				Детали		
11		1	4И.455.14.001	Основание	1	
11		2	4И.455.14.002	Щека	2	

Изм.	Лист	№ докум.	Подпись	Дата
Разраб.		Криничная		
Пров.		Пендерев		
Рук.		Пендерев		
Н.контр.		Потутков		

4И.455.14.000

Кронштейн

Литера	Лист	Листов
И		1

МосводоканалНИИпроект Отдел №5

Типовой проект 902-2-379.83
Альбом IX

ЧИ.455.14.000СБ

2 отв. ф15 Н12

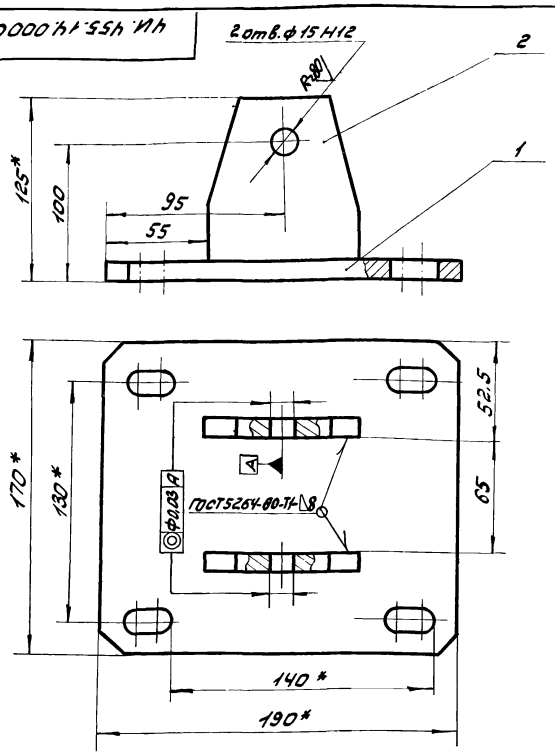

1. Неуказанные предельные отклонения размеров: $H14; \pm \frac{IT14}{2}$.
2. * Размеры для справок.

Изм.	Лист	№ докум.	Подп.	Дата	ЧИ.455.14.000СБ			
Разраб.		Крюничная			Кронштейн	Лит.	Масса	Масштаб
Пров.		Пендерев				И	3,3	1:2
Рук.		Пендерев			Сборочный чертеж	Лист	Листов: 1	
Н. контр.		Потутков				Мосводоканалниипроект Отдел N5		

Инв. № подл. | Подп. и дата | Взам. инв. № | Инв. № дубл. | Подп. и дата

Формат 11

ЧИ.455.14.001

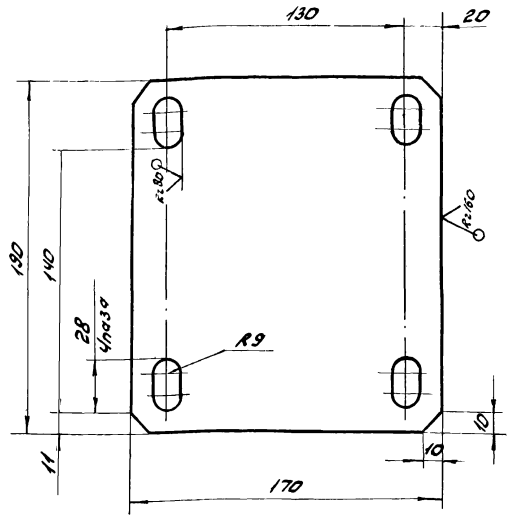

$H14; h14; \pm \frac{IT14}{2}$.

Изм.	Лист	№ докум.	Подп.	Дата	ЧИ.455.14.001			
Разраб.		Крюничная			Основание	Лит.	Масса	Масштаб
Пров.		Пендерев				И	2,4	1:2
Н. контр.		Потутков			Лист Б10 ГОСТ 19903-74 Вст3сп ГОСТ 14637-79	Лист	Листов: 1	
						Мосводоканалниипроект Отдел N5		

Инв. № подл. | Подп. и дата | Взам. инв. № | Инв. № дубл. | Подп. и дата

Формат 11

ЧИ.455.14.002

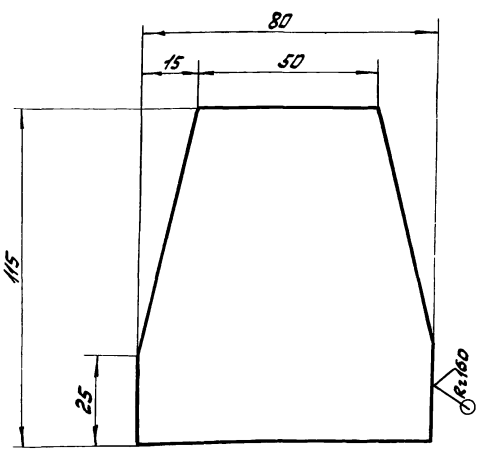

$h14; \pm \frac{IT14}{2}$

Изм.	Лист	№ докум.	Подп.	Дата	ЧИ.455.14.002			
Разраб.		Крюничная			Щека	Лит.	Масса	Масштаб
Пров.		Пендерев				И	0,45	1:1
Н. контр.		Потутков			Б10 ГОСТ 19903-74 Лист Вст3сп ГОСТ 14637-79	Лист	Листов: 1	
						Мосводоканалниипроект Отдел N5		

Инв. № подл. | Подп. и дата | Взам. инв. № | Инв. № дубл. | Подп. и дата

Формат 11

ЧИ.455.00.001

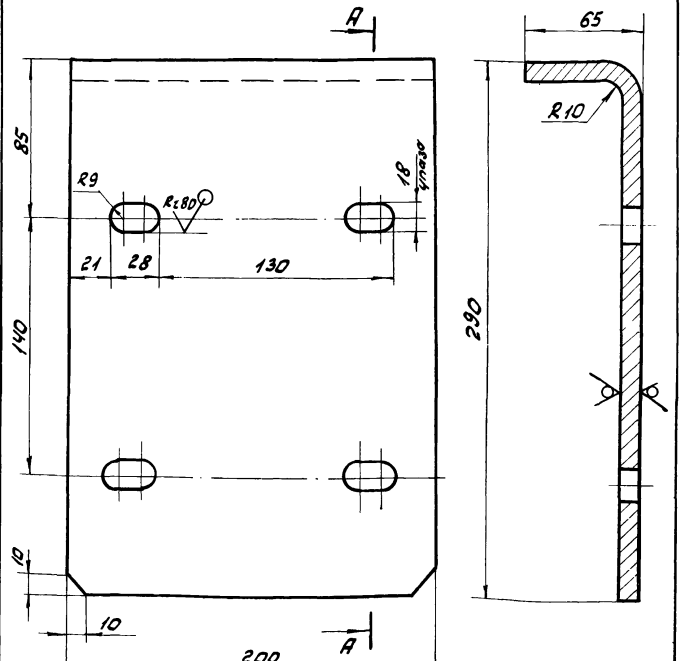

1. Развернутая длина L = 340 мм.
2. $H14; h14; \pm \frac{IT14}{2}$.

Изм.	Лист	№ докум.	Подп.	Дата	ЧИ.455.00.001			
Разраб.		Крюничная			Пластина гнутая	Лит.	Масса	Масштаб
Пров.		Пендерев				И		1:1
Н. контр.		Потутков			Лист Б10 ГОСТ 19903-74 Вст3сп ГОСТ 14637-69	Лист	Листов: 1	
						Мосводоканалниипроект Отдел N5		

Инв. № подл. | Подп. и дата | Взам. инв. № | Инв. № дубл. | Подп. и дата

Типовой проект 902-2-379.83
Альбом IX.

4И.455.00.002

Rz80 (√)

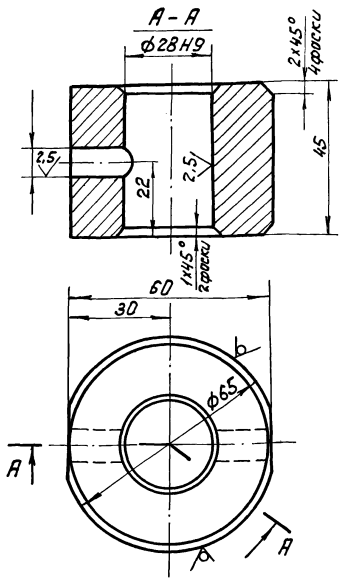

1. Допускаемые отклонения на размеры отливки чугуна выполнить по III кл. точности ГОСТ 1855-55.
2. Неуказанные предельные отклонения размеров: $h14; \pm \frac{IT14}{2}$.

				4И.455.00.002		
Изм.	Лист	№ докум.	Подп.	Дата		
Разраб.		Криничная			Сухарь	Лит. И; Масса 0,84; Масштаб 1:1
Пров.		Пендерев				Лист; Листов: 1
Н. контр.		Потутков			С412-28 ГОСТ 1412-79	Мосводоканалниипроект Отдел №5

Инв. № подл. | Подп. и дата | Взам. инв. № | Инв. № дубл. | Подп. и дата

Формат 11

4И.455.00.003

Rz160 (√)

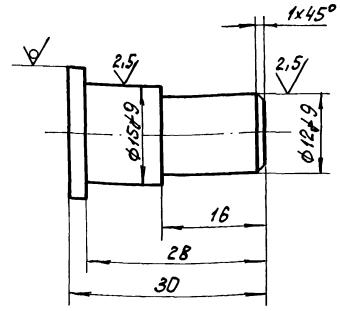

Неуказанные предельные отклонения размеров: $h14; \pm \frac{IT14}{2}$.

				4И.455.00.003		
Изм.	Лист	№ докум.	Подп.	Дата		
Разраб.		Криничная			Палец	Лит. И; Масса 0,04; Масштаб 1:1
Пров.		Пендерев				Лист; Листов: 1
Н. контр.		Потутков			Круг В20 ГОСТ 2590-71 / В ст.3сп ГОСТ 535-79	Мосводоканалниипроект Отдел №5

Инв. № подл. | Подп. и дата | Взам. инв. № | Инв. № дубл. | Подп. и дата

Формат 11

4И.455.00.004

Rz80 (√)

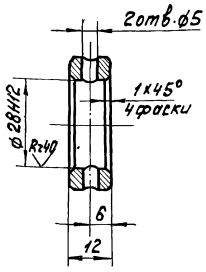

Неуказанные предельные отклонения размеров: $H14; h14; \pm \frac{IT14}{2}$.

				4И.455.00.004		
Изм.	Лист	№ докум.	Подп.	Дата		
Разраб.		Криничная			Кольцо установочное	Лит. И; Масса 0,87; Масштаб 1:1
Пров.		Пендерев				Лист; Листов: 1
Н. контр.		Потутков			Круг В50 ГОСТ 2590-71 / В ст.3сп ГОСТ 535-79	Мосводоканалниипроект Отдел №5

Инв. № подл. | Подп. и дата | Взам. инв. № | Инв. № дубл. | Подп. и дата

Формат 11

4И.455.00.005

(√)

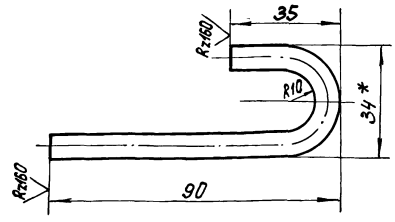

1. * Размер для справок.
2. $h14; \pm \frac{IT14}{2}$.

				4И.455.00.005		
Изм.	Лист	№ докум.	Подп.	Дата		
Разраб.		Криничная			Крючок	Лит. И; Масса 0,04; Масштаб 1:1
Пров.		Пендерев				Лист; Листов: 1
Н. контр.		Потутков			Круг В7 ГОСТ 2590-71 / В ст.3сп ГОСТ 535-79	Мосводоканалниипроект Отдел №5

Инв. № подл. | Подп. и дата | Взам. инв. № | Инв. № дубл. | Подп. и дата

Формат 11

ЧИ. 455.00.006

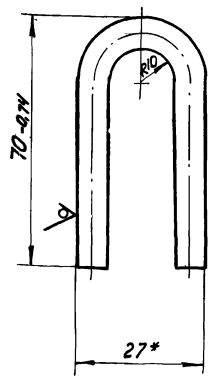

*Размер для справок.

Изм.	Лист	№ докум.	Подп.	Дата
Разраб.		Кринчная		
Пров.		Пендерев		
Н.контр.		Потутков		

ЧИ. 455.00.006

Петля

Лит.	Масса	Масштаб
И	0,05	1:1
Лист	Листов: 1	

Круг В7 ГОСТ 2590-71 / Вст3сп ГОСТ 535-79

Мосводоканалнипроект Отдел №5

формат 11

ЧИ. 455.00.007

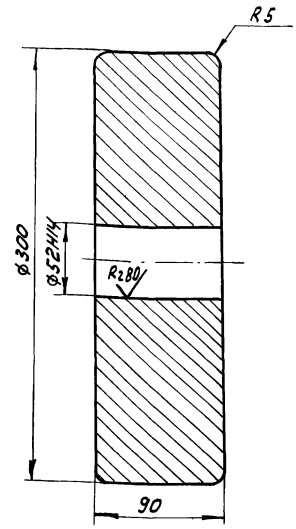

Допускаемые отклонения на размеры отливки чугуна выполнить по III кл. точности ГОСТ 1855-55.

Изм.	Лист	№ докум.	Подп.	Дата
Разраб.		Кринчная		
Пров.		Пендерев		
Н.контр.		Потутков		

ЧИ. 455.00.007

Противовес

Лит.	Масса	Масштаб
И	44,0	1:2,5
Лист	Листов:	

С412-28 ГОСТ 1412-79

Мосводоканалнипроект Отдел №5

формат 11

ЧИ. 455.00.008

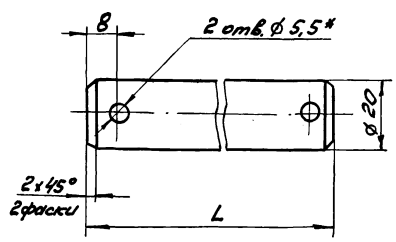

Обозначение	L мм	Масса кг
ЧИ. 455.00.008	70	0,17
ЧИ. 455.00.008-01	65	0,16
ЧИ. 455.00.008-02	60	0,15

1. H14; h14; $\pm \frac{IT14}{2}$.
2. *Размечать по сопрягаемой детали.

Изм.	Лист	№ докум.	Подп.	Дата
Разраб.		Кринчная		
Пров.		Пендерев		
Н.контр.		Потутков		

ЧИ. 455.00.008

Ось

Лит.	Масса	Масштаб
И	см. тал.	—
Лист	Листов: 1	

Круг В24 ГОСТ 2590-71 / В ст3сп ГОСТ 535-79

Мосводоканалнипроект Отдел №5

формат 11

ЧИ. 455.00.009

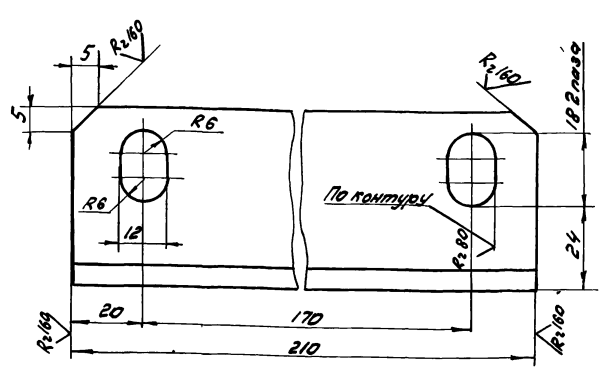

H14; h14; $\pm \frac{IT14}{2}$.

Изм.	Лист	№ докум.	Подп.	Дата
Разраб.		Кринчная		
Пров.		Пендерев		
Н.контр.		Потутков		

ЧИ. 455.00.009

Ушко

Лит.	Масса	Масштаб
И	0,7	1:1
Лист	Листов: 1	

Уголок 6-50х50х5 ГОСТ 8509-72 / Вст3сп ГОСТ 535-79

Мосводоканалнипроект Отдел №5

формат 11

Типовой проект 902-2-379.83
Альбом IX

ЧИ.455.00.011

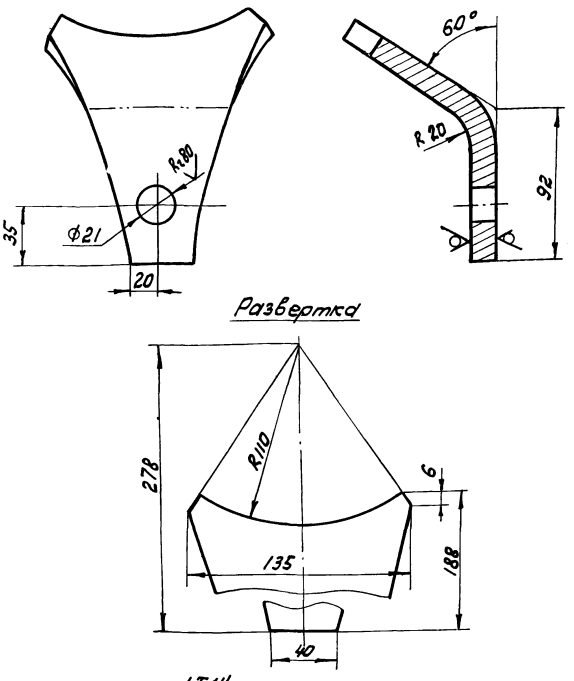

H14; h14; ± $\frac{IT14}{2}$.

Изм.	Лист	№ докум.	Подп.	Дата	ЧИ.455.00.011			
Разраб.		Криничная			Ушко	Лит. И	Масса 2,1	Масштаб 1:2
Пров.		Пендерев				Лист	Листов: 1	
Н.контр.		Потутков			Лист Б16 ГОСТ 19903-74 / Вст3сп ГОСТ 14637-79	Мосводоканал Ниипроект Отдел №5		

Инв.№ подл. | Подп. и дата | Взам. инв. | Инв.№ дубл. | Подп. и дата

формат 11

ЧИ.455.00.012

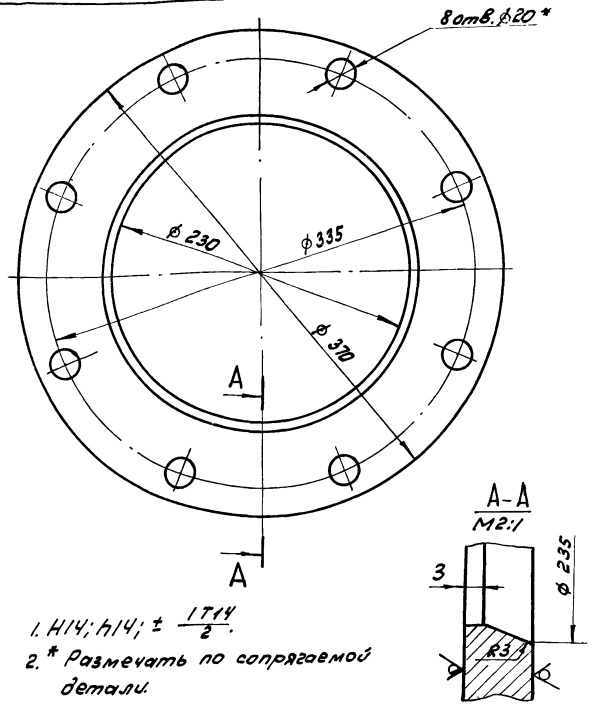

1. H14; h14; ± $\frac{IT14}{2}$.
2. * Размечать по сопрягаемой детали.

Изм.	Лист	№ докум.	Подп.	Дата	ЧИ.455.00.012			
Разраб.		Криничная			Фланец накидной	Лит. И	Масса 4,8	Масштаб 1:2,5
Пров.		Пендерев				Лист	Листов: 1	
Н.контр.		Потутков			Лист Б10 ГОСТ 19903-74 / Вст3сп ГОСТ 14637-79	Мосводоканал Ниипроект Отдел №5		

Инв.№ подл. | Подп. и дата | Взам. инв. | Инв.№ дубл. | Подп. и дата

формат 11

ЧИ.455.00.013

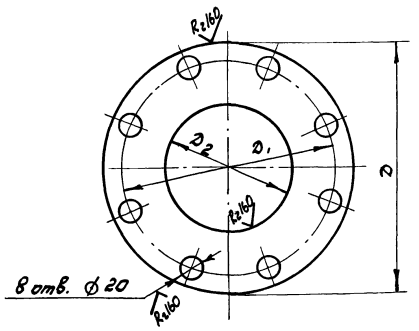

Обозначение	D мм	D1 мм	D2 мм	Материал	Масса кг
ЧИ.455.00.013	370	335	200	Пластина I, лист ПМБ-С-5-12 ГОСТ 7338-77	0,47
ЧИ.455.00.013-01	315	280	220	Пластина I лист ПМБ-5-21,2 ГОСТ 7338-77	0,1

H14; h14; ± $\frac{IT14}{2}$

Изм.	Лист	№ докум.	Подп.	Дата	ЧИ.455.00.013			
Разраб.		Криничная			Прокладка	Лит. И	Масса ст. табл.	Масштаб —
Пров.		Пендерев				Лист	Листов: 1	
Н.контр.		Потутков			ст. табл.	Мосводоканал Ниипроект Отдел №5		

Инв.№ подл. | Подп. и дата | Взам. инв. | Инв.№ дубл. | Подп. и дата

формат 11

ЧИ.455.00.014

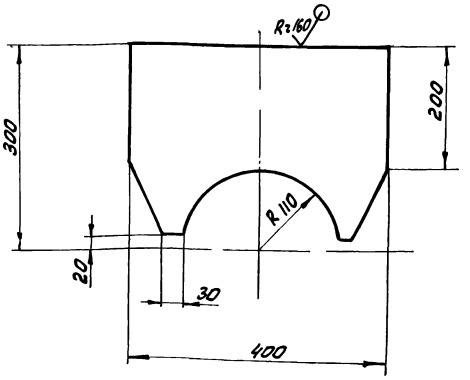

H14; h14; ± $\frac{IT14}{2}$.

Изм.	Лист	№ докум.	Подп.	Дата	ЧИ.455.00.014			
Разраб.		Криничная			Ребро	Лит. И	Масса 2,8	Масштаб 1:5
Пров.		Пендерев				Лист	Листов: 1	
Н.контр.		Потутков			Лист Б10 ГОСТ 19903-74 / Вст3сп ГОСТ 14637-79	Мосводоканал Ниипроект Отдел №5		

Инв.№ подл. | Подп. и дата | Взам. инв. | Инв.№ дубл. | Подп. и дата

Копировал: [illegible] 19158-09-41 формат 11

Типовой проект 902-2-379.83
Альбом IX

4И.455.00.015

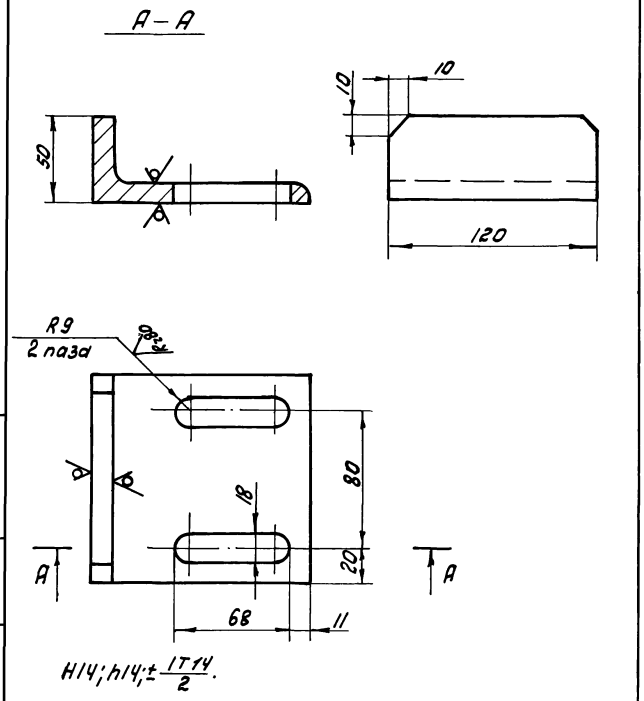

Изм. Л.	№ докум.	Подп.	Дата	4И.455.00.015			
Разраб.	Криничная			Ограничитель	Лит.	Масса	Масштаб
Пров.	Пендерев				И	1,6	1:2
					Лист	Листов 1	
Н.контр.	Потутков			Уголок Б125х125х12 ГОСТ 8509-72 / Вст3сп ГОСТ 535-79	Мосводоканал Ниипроект Отдел №5		

Инв.№ подл. | Подп. и дата | Взам.инв.№ | Инв.№ дубл. | Подп. и дата

Формат 11

4И.455.00.016

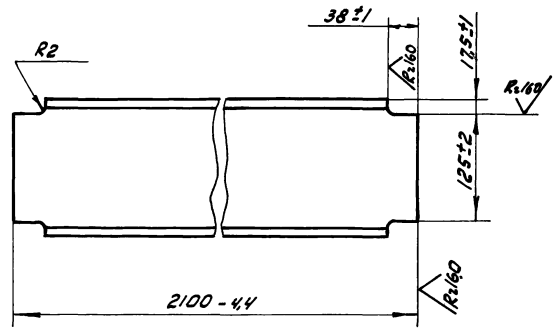

Изм. Лист	№ докум.	Подп.	Дата	4И.455.00.016			
Разраб.	Криничная			Балка	Лит.	Масса	Масштаб
Пров.	Пендерев				И	29,8	1:4
					Лист	Листов 1	
Н.контр.	Потутков			Двутавр. 16 ГОСТ 8239-72 / Вст3сп ГОСТ 535-79	Мосводоканал Ниипроект Отдел №5		

Инв.№ подл. | Подп. и дата | Взам.инв.№ | Инв.№ дубл. | Подп. и дата

Копировал: [illegible]

Формат 11

gost.e-ecolog.ru