Типовой проект
902-2-379.83

ОТСТОЙНИКИ

КАНАЛИЗАЦИОННЫЕ

РАДИАЛЬНЫЕ ПЕРВИЧНЫЕ

ИЗ СБОРНОГО ЖЕЛЕЗОБЕТОНА

ДИАМЕТРОМ 40 м

/Нестандартизированное оборудование/

Альбом VI

ЧАСТЬ 2

стр. 79 ÷ 142

19158-07

цена 5-02

gost.e-ecolog.ru

ЦЕНТРАЛЬНЫЙ ИНСТИТУТ ТИПОВОГО ПРОЕКТИРОВАНИЯ
ГОССТРОЯ СССР

Москва, А-445, Смольная ул., 22

Сдано в печать XII 1983 года

Заказ № 14150 Тираж 550 экз.

№ п/п	Скорость вращения илоскреба п. об/м.	Сменная пара шестерен поз. 4,5,6		Сменная пара шестерен поз. 7,8,9		Скорость вращения колеса поз. 51 п. об/мин
		Z_1	Обозначение	Z_2	Обозначение	
1	1,3	16	4И.467.04.00.003	61	4И.467.04.00.006	1,05
2	1,7	20	4И.467.04.00.002	57	4И.467.04.00.005	1,38
3	2	23	4И.467.04.00.001	54	4И.467.04.00.004	1,63

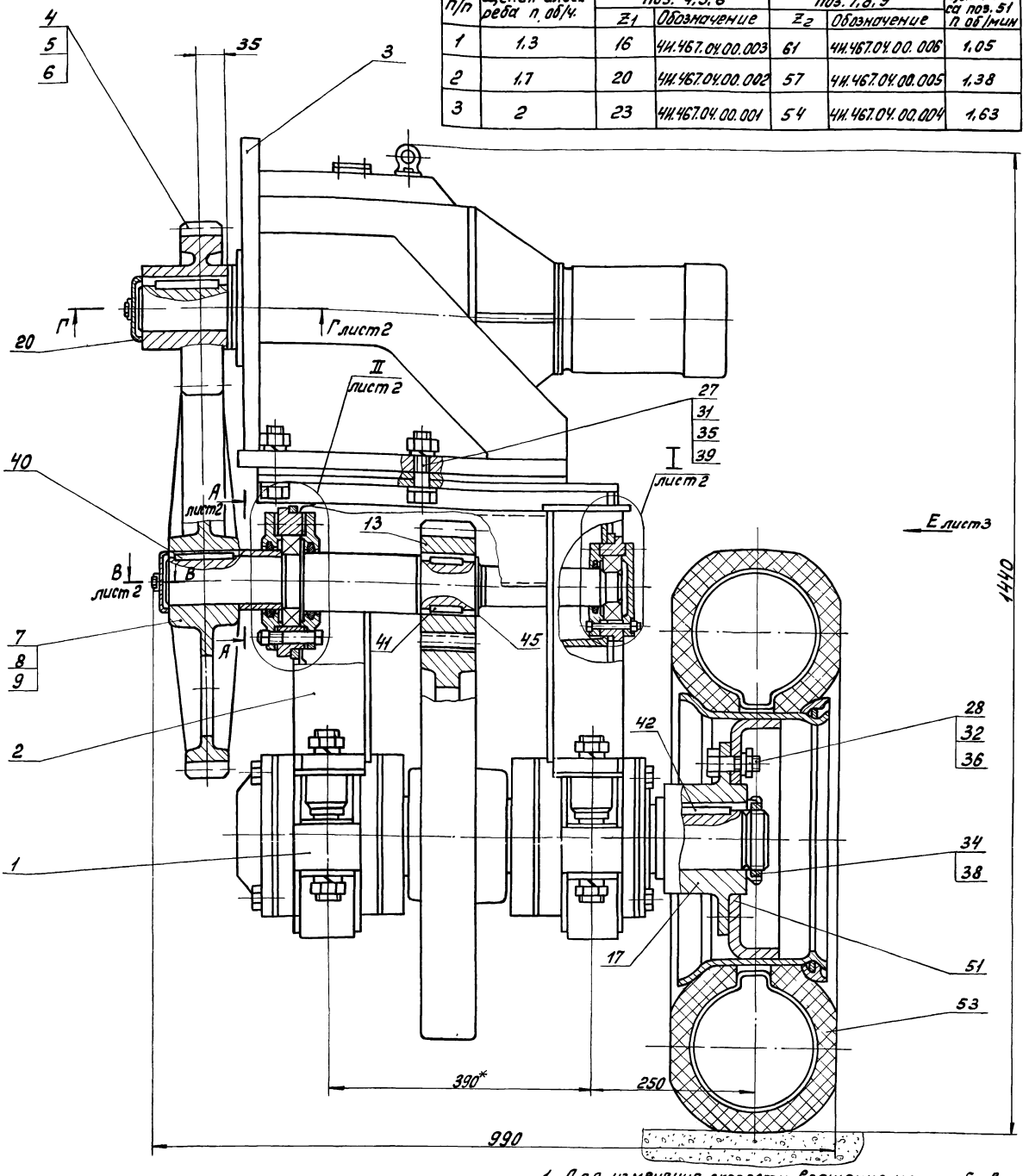

5. При сборке привода применяется заднее (малое) колесо автопогрузчика 4043 или автопогрузчика 4045. Колесо №303; 500-15. Шина 240-381 (825-15) модель 187.
6. * Размеры для справок.

1. Для изменения скорости вращения илоскреба в приводе предусмотрены три пары шестерен поз 4,5,6 и сменных колес поз.7,8,9. В помещенной на чертеже таблице указаны скорости вращения илоскреба и ходового колеса, получающиеся в результате установки каждой из пар сменного колеса шестерни. Комплектация привода сменными колесами и шестернями производится в соответствии с технологическими соображениями по усмотрению заказчика
2. При подсчете общего веса привода, учтена только одна пара сменных колес и шестерен.
3. Для регулировки межцентрового расстояния допускается подложить под кронштейн поз. 3 мотора-редуктора подкладки размером 100×300 толщиной 0,5мм. Количество прокладок определить при монтаже по месту.
4. Для смазки подшипников рекомендуется принять смазку ЦИАТИМ-203 ГОСТ 8773-73.

Изм.	Лист	№ докум.	Подп.	Дата
Разраб.		Самохина		
Пров.		Пендерев		
Рук.		Пендерев		
Н.контр.		Потутков		

4И.467.04.00.000СБ

Привод
Сборочный чертеж

Лит.	Масса	Масштаб
И	820	1:4

Лист 1 Листов 3

Мосводоканалниипроект
Отдел №5

Инв.№подл. | Подп. и дата | Взам.инв.№ | Инв.№дубл. | Подп. и дата

Типовой проект 902-2-379.83
Альбом III, часть 2

В – В лист 1
М 1:1

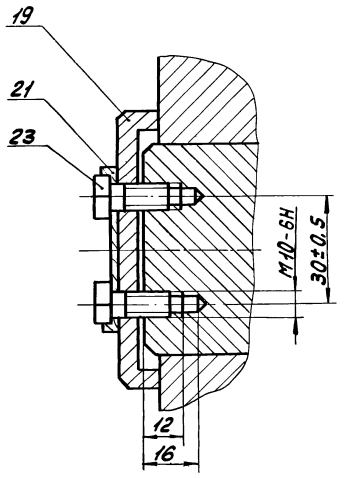

А – А лист 1
М 1:2

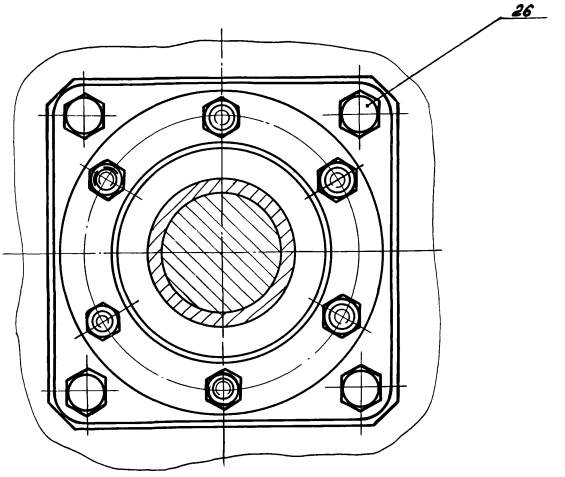

II лист 1
М 1:2

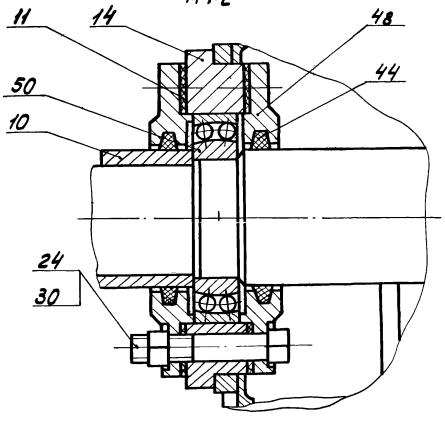

I лист 1
М 1:2

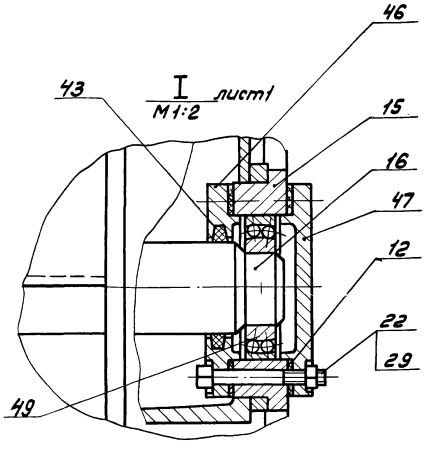

Б – Б лист 3
М 1:2

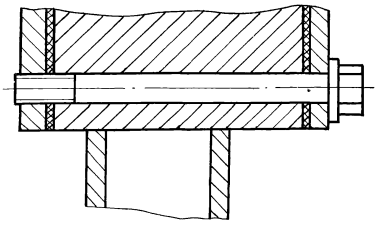

Г – Г лист 1
М 1:2.

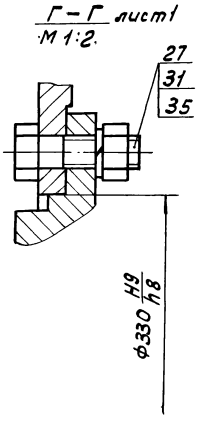

Вид Е лист 1

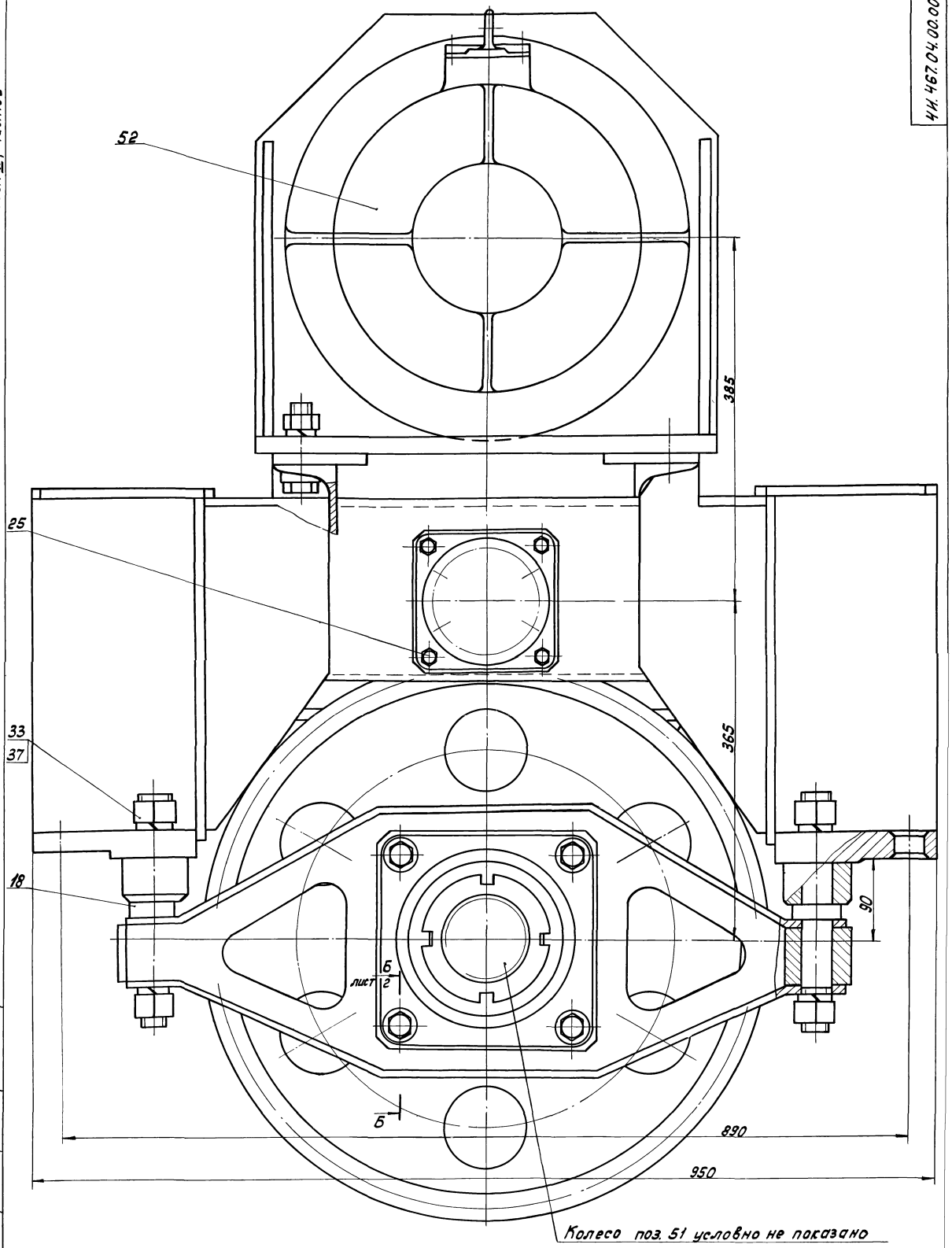
52
25
33
37
18
385
365
90
Б
лист 12
Б
890
950
Колесо поз. 51 условно не показано

Типовой проект 902-2-379.83
Альбом VI, часть 2

Формат	Зона	Поз.	Обозначение	Наименование	Кол.	Примечание
				Документация		
22			4И.467.04.00.000СБ	Сборочный чертеж		
				Сборочные единицы		
11		1	4И.467.04.01.000	Вал в сборе	1	
11		2	4И.467.04.02.000	Рама	1	
11		3	4И.467.04.03.000	Кронштейн	1	
				Детали		
12		4	4И.467.04.00.001	Шестерня сменная	1	см табл на сборочн черт.
12		5	4И.467.04.00.002	Шестерня сменная	1	
12		6	4И.467.04.00.003	Шестерня сменная	1	
22		7	4И.467.04.00.004	Колесо зубчатое сменное	1	см. табл. на сборочн черт
22		8	4И.467.04.00.005	Колесо зубчатое сменное	1	
22		9	4И.467.04.00.006	Колесо зубчатое сменное	1	
11		10	4И.467.04.00.007	Втулка дистанционная	1	

Изм	Лист	№ докум.	Подп.	Дата	4И.467.04.00.000		
Разраб.		Кулагина			Привод	Лит. И	Лист 1	Листов 4
Пров.		Пендерев				Мосводоканал Ниипроект Отдел №5	
Рук.		Пендерев					
Н.контр.		Потутков					

Инв. № подл. | Подп. и дата | Взам. инв. | Инв. № дубл. | Подп. и дата

формат 11

Формат	Зона	Поз.	Обозначение	Наименование	Кол.	Примечание
11		11	4И.467.04.00.008	Прокладка	2	
11		12	4И.467.04.00.008-01	Прокладка	2	
12		13	4И.467.04.00.009	Шестерня	1	
11		14	4И.467.04.00.011	Стакан	1	
11		15	4И.467.04.00.012	Стакан	1	
12		16	4И.467.04.00.013	Вал промежуточный	1	
11		17	4И.467.04.00.014	Ступица	1	
11		18	4И.467.04.00.015	Палец	4	
11		19	4И.467.04.00.016	Шайба глухая	1	
11		20	4И.467.04.00.016-01	Шайба глухая	1	
11		21	4И.467.04.00.017	Шайба стопорная	2	
				Стандартные изделия		
				Болты ГОСТ 7798-70		
		22		М8х75.58.096	6	
		23		М10х20.58.096	4	
		24		М10х75.58.096	6	
		25		М12х35.58.096	4	
		26		М16х35.58.096	4	
		27		М20х75.58.096	10	
		28		М22х60.58.096	6	
				Гайки ГОСТ 5915-70		
		29		М8.5.096	6	
		30		М10.5.096	6	
		31		М20.5.096	10	

Изм	Лист	№ докум.	Подп.	Дата	4И.467.04.00.000	Лист 2

Инв. № подл. | Подп. и дата | Взам. инв. | Инв. № дубл. | Подп. и дата

формат 11

Формат	Зона	Поз.	Обозначение	Наименование	Кол.	Примечание
		32		М22.5.096	6	
		33		М30.5.096	8	
		34		Гайка М85х2.28.096		
				ГОСТ 11871-80	1	
				Шайбы ГОСТ 6402-70		
		35		20.65Г.096	10	
		36		22.65Г.096	6	
		37		30.65Г.096	8	
		38		Шайба 85.35.096		
				ГОСТ 11872-80	1	
		39		Шайба 20.02.096		
				ГОСТ 10906-78	4	
				Шпонки ГОСТ 23360-78		
		40		20х12х90	1	
		41		20х12х50	2	
		42		24х14х90	1	
		43		Кольцо Сп-76-59-6		
				ГОСТ 6308-71	1	
		44		Кольцо Сп-103-84-7		
				ГОСТ 6308-71	2	
		45		Кольцо 16-70		
				ГОСТ 13940-80	1	
		46		Крышка 2-90х60		
				ГОСТ 11641-73	1	
		47		Крышка 2.2-90		
				ГОСТ 18511-73	1	

Изм	Лист	№ докум.	Подп.	Дата	4И.467.04.00.000	Лист 3

Инв. № подл. | Подп. и дата | Взам. инв. | Инв. № дубл. | Подп. и дата

формат 11

Формат	Зона	Поз.	Обозначение	Наименование	Кол.	Примечание
		48		Крышка 2-130х86.5		
				ГОСТ 11641-73	2	
		49		Подшипник 1210		
				ГОСТ 5720-75	1	
		50		Подшипник 1215		
				ГОСТ 5720-75	1	
				Прочие изделия		
		51		Колесо №303; 5.00-15	1	п.5
		52		Мотор-редуктор		Тамбов-полимер маш
				МП02-15Ф-204-0.75/67		
				4АХ71В4У3	1	
		53		Шина 240-381		п 5
				(8,25-15) модель Л-187	1	Г. Л-9 п/я Л-1583

Изм	Лист	№ докум.	Подп.	Дата	4И.467.04.00.000	Лист 4

Инв. № подл. | Подп. и дата | Взам. инв. | Инв. № дубл. | Подп. и дата

Копировал: [illegible] 19158-07 5

формат 11

Типовой проект 902-2-379.83
Альбом VI, часть 2

Формат	Зона	Поз.	Обозначение	Наименование	Кол.	Примечание
				Документация		
22			ЧИ. 467.04.01 000СБ	Сборочный чертеж		
				Сборочные единицы		
11		1	ЧИ. 467.04.01.100	Траверса	2	
				Детали		
11		2	ЧИ. 467.04.01.001	Втулка	1	
12		3	ЧИ. 467.04.01.002	Колесо зубчатое	1	
12		4	ЧИ. 467.04.01.003	Крышка подшипника	1	
12		5	ЧИ. 467.04.01.004	Вал	1	
11		6	ЧИ. 467.04.01.005	Кольцо дистанционное	2	
11		7	ЧИ. 467.04.01.006	Прокладка	4	
11		8	ЧИ. 467.04.01.007	Кольцо уплотнительное	2	
11		9	ЧИ 467.04.01.008	Полукольцо	4	
12		10	ЧИ. 467.04.01.009	Крышка подшипника	2	
12		11	ЧИ. 467.04.01.011	Крышка подшипника	1	

Подп. и дата | Инв. н дубл. | Взам. инв. | Подп. и дата | Инв. н подл.

Изм.	Лист	№ докум.	Подп.	Дата
Разраб.	Кулагина			
Пров.	Пендерев			
Н. контр.	Потутков			

ЧИ. 467.04.01.000

Вал в сборе

Лит	Лист	Листов
И	1	2

МосводоканалНиипроект
Отдел № 5

формат 11

Формат	Зона	Поз.	Обозначение	Наименование	Кол.	Примечание
				Стандартные изделия		
		12		Болт М16х180.58.096		
				ГОСТ 7798-70	8	
		13		Винт М16х40.58.096		
				ГОСТ 1482-75	1	
		14		Гайка М85х2.28.096		
				ГОСТ 11871-80	1	
		15		Кольцо Сп-129-104-9,5		
				ГОСТ 6308-71	1	
		16		Масленка 1.2 ц6		
				ГОСТ 19853-74	2	
		17		Подшипник 318		
				ГОСТ 8338-75	4	
		18		Шайба 16.65Г		
				ГОСТ 6402-70	1	
		19		Шайба 85.36.096		
				ГОСТ 11872-80	1	
		20		Шпонка 32х18х120		
				ГОСТ 23360-78	1	

Подп. и дата | Инв. н дубл. | Взам. инв. | Подп. и дата | Инв. н подл.

Изм.	Лист	№ докум.	Подп.	Дата

ЧИ. 467.04.01.000

Лист 2

формат 11

Формат	Зона	Поз.	Обозначение	Наименование	Кол.	Примечание
				Документация		
22			ЧИ. 467.04.01.100 СБ	Сборочный чертеж		
				Детали		
11		1	ЧИ. 467.04.01.101	Полоса верхняя	1	
11		2	ЧИ. 467.04.01.102	Стенка	2	
11		3	ЧИ. 467.04.01.103	Полоса нижняя	1	
11		4	ЧИ. 467.04.01.104	Обойма	1	
Б4		5	ЧИ. 467.04.01.105	Бобышка		
				квадрат $\frac{\text{В70 ГОСТ 2591-71}}{\text{Вст 3сп ГОСТ 535-79}}$		
				L=62h14	2	2,4кг

Подп. и дата | Инв. н дубл. | Взам. инв. | Подп. и дата | Инв. н подл.

Изм.	Лист	№ докум.	Подп.	Дата
Разраб.	Кулагина			
Пров.	Пендерев			
Н. контр.	Потутков			

ЧИ. 467.04.01.100

Траверса

Лит	Лист	Листов
И		1

МосводоканалНиипроект
Отдел № 5

формат 11

ЧИ. 467.04.01.101

Rz160 √(√)

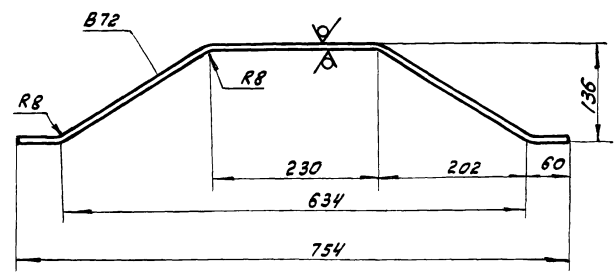

$h14, \pm \frac{IT14}{2}$.

Подп. и дата | Инв. н дубл. | Взам. инв. | Подп. и дата | Инв. н подл.

Изм.	Лист	№ докум.	Подп.	Дата
Разраб.	Кулагина			
Пров.	Пендерев			
Н. контр.	Потутков			

ЧИ 467.04.01.101

Полоса верхняя

Лит	Масса	Масштаб
И	3,7	1:5

Лист | Листов 1

Лист $\frac{\text{Б10 ГОСТ 19903-74}}{\text{Вст 3сп ГОСТ 14637-79}}$

МосводоканалНиипроект
Отдел № 5

Копировал: [illegible] 19158-0 6

формат 11

Типовой проект 902-2-379.83
Альбом VI, часть 2

ЧИ.467.04.01.000СБ

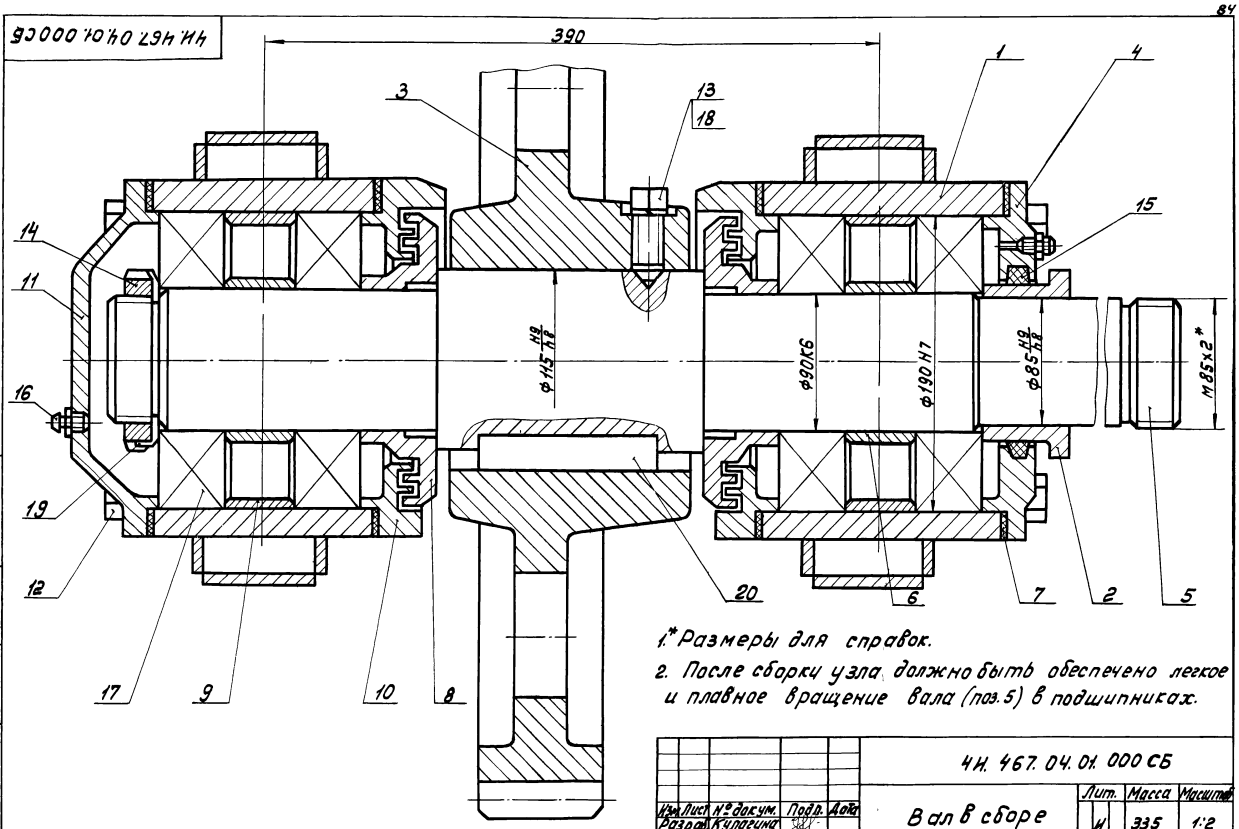

1.* Размеры для справок.
2. После сборки узла должно быть обеспечено легкое и плавное вращение вала (поз.5) в подшипниках.

Изм.	Лист	№ докум.	Подп.	Дата	ЧИ.467.04.01.000СБ			
Разраб.		Кулагина			Вал в сборе	Лит.	Масса	Масштаб
Пров.		Пендерев			Сборочный чертеж	И	335	1:2
Рук.		Пендерев				Лист	Листов 1	
Н.контр.		Потутков				Мосводоканалниипроект Отдел №5		

Формат 12

Инв.№подл. | Подп. и дата | Взам.инв.№ | Инв.инв.№ | Подп. и дата

ЧИ.467.04.01.100СБ

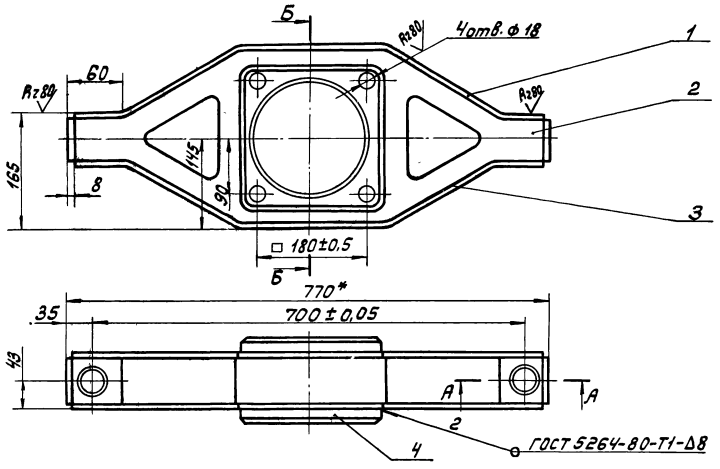

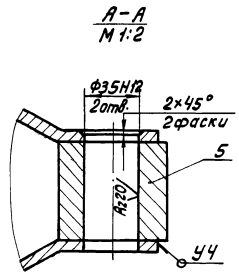

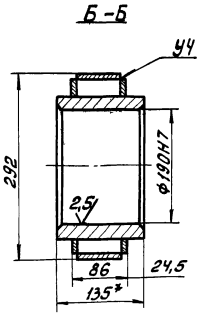

1. H14; h14; ± IT14/2.
2. Шероховатость обрабатываемых поверхностей деталей без чертежа - Rz160
3. Размеры для справок.

Изм.	Лист	№ докум.	Подп.	Дата	ЧИ.467.04.01.100СБ			
Разраб.		Кулагина			Траверса	Лит.	Масса	Масштаб
Пров.		Пендерев			Сборочный чертеж	И	50,0	1:5
Рук.		Пендерев				Лист	Листов 1	
Н.контр.		Потутков				Мосводоканалниипроект Отдел №5		

Инв.№подл. | Подп. и дата | Взам.инв.№ | Инв.№дубл. | Подп. и дата

Копировал: 19158-07 7 Формат 12

Типовой проект 902-2-379.83
Альбом VI, часть 2.

ИИ. 467.04.01.102

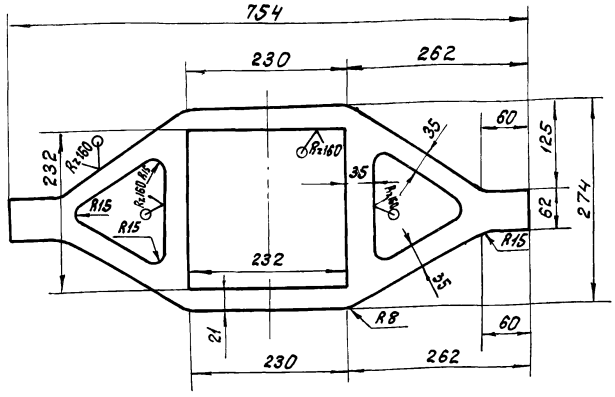

$H14; h14; \pm \frac{IT14}{2}$.

Изм.	Лист	№ докум.	Подп.	Дата	4И. 467.04.01.102	
Разраб.		Зарецкая			Стенка	Лит. И; Масса 3,8; Масштаб 1:5
Пров.		Пендерев				Лист; Листов 1
Н.контр.		Потутков			Лист Б8 ГОСТ 19903-74 / В ст.3 сп ГОСТ 14637-79	Мосводоканалниипроект Отдел №5

Инв.№ подл. | Подп. и дата | Взам. инв.№ | Инв.№ дубл. | Подп. и дата

Формат 11

ИИ. 467.04.01.103

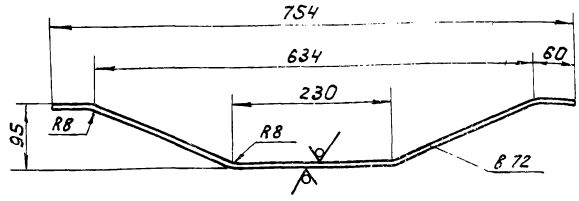

$h14; \pm \frac{IT14}{2}$.

Изм.	Лист	№ докум.	Подп.	Дата	4И. 467.04.01.103	
Разраб.		Зарецкая			Полоса нижняя	Лит. И; Масса 1,45; Масштаб 1:5
Пров.		Пендерев				Лист; Листов 1
Н.контр.		Потутков			Лист Б8 ГОСТ 19903-74 / Вст.3 сп ГОСТ 14637-79	Мосводоканалниипроект Отдел №5

Инв.№ подл. | Подп. и дата | Взам. инв.№ | Инв.№ дубл. | Подп. и дата

Формат 11

ИИ. 467.04.01.104

Rz 80

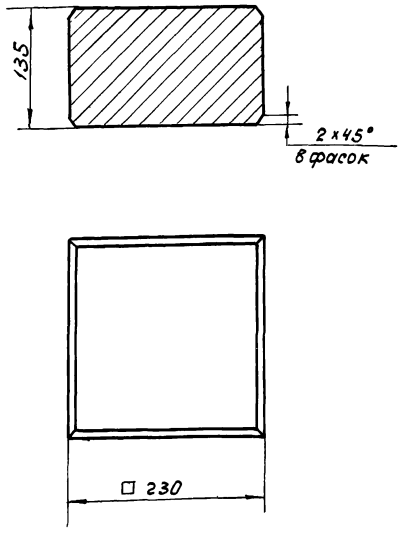

$H14; h14; \pm \frac{IT14}{2}$.

Изм.	Лист	№ докум.	Подп.	Дата	4И. 467.04.01.104	
Разраб.		Кулагина			Обойма	Лит. И; Масса 32,0; Масштаб 1:4
Пров.		Пендерев				Лист; Листов: 1
Н.контр.		Потутков			Ст.3 ГОСТ 380-71	Мосводоканалниипроект Отдел №5

Инв.№ подл. | Подп. и дата | Взам. инв.№ | Инв.№ дубл. | Подп. и дата

Формат 11

ИИ. 467.04.01.001

Rz 20

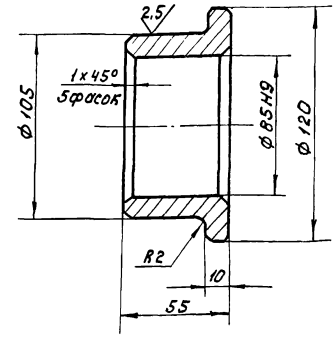

$h14; \pm \frac{IT14}{2}$.

Изм.	Лист	№ докум.	Подп.	Дата	4И. 467.04.01.001	
Разраб.		Зарецкая			Втулка	Лит. И; Масса 1,45; Масштаб 1:2
Пров.		Пендерев				Лист; Листов: 1
Н.контр.		Потутков			Сталь 45 ГОСТ 1050-74	Мосводоканалниипроект Отдел № 5

Инв.№ подл. | Подп. и дата | Взам. инв.№ | Инв.№ дубл. | Подп. и дата

Копировал

19158-07 8

Формат 11

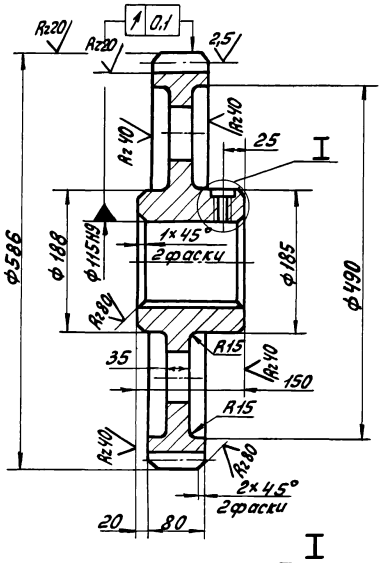

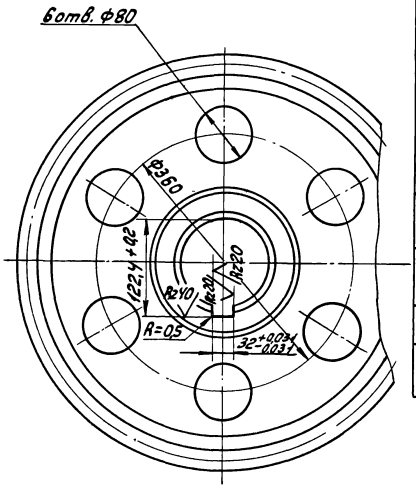

Модуль	m	10
Число зубьев	z	57
Нормальный исходный контур	—	ГОСТ 13755-81
Коэффициент смещения	x	0.2
Степень точности по ГОСТ 1643-81	—	8-Ва
Толщина зуба по хорде	S	$12,585^{-0,26}_{-0,495}$
Высота головки зуба по хорде	hx	5,72
Делительный диаметр	d	570
Обозначение чертежа сопряженной шестерни		4И. 467.04.00.009

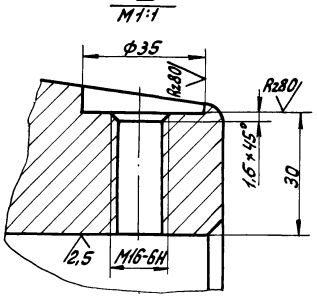

1. Допускаемые отклонения на размеры отливки - по III классу точности ГОСТ 1855-55.
2. Литейные радиусы - А5, уклоны 1:20.
3. $H14; h14; \pm \frac{IT14}{2}$.

				4И. 467.04.01.002			
Изм.	Лист	№ докум.	Подп.	Дата			
Разраб.		Зарецкая			Колесо зубчатое	Лит.	Масса / Масштаб
Пров.		Пендерев				И	110,0 / 1:5
Рук.		Пендерев				Лист	Листов 1
Н. контр.		Потутков			СЧ20-40 ГОСТ 1412-79	Мосводоканалниипроект Отдел №25	

Формат 12

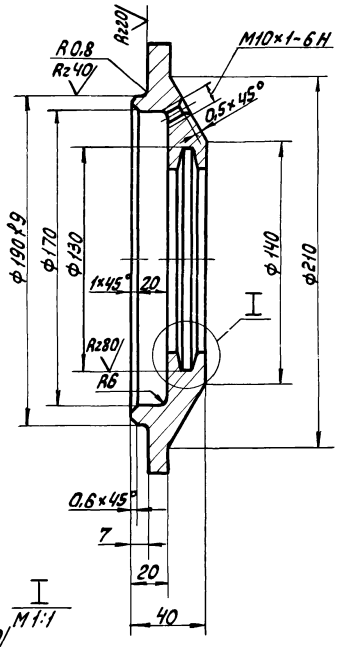

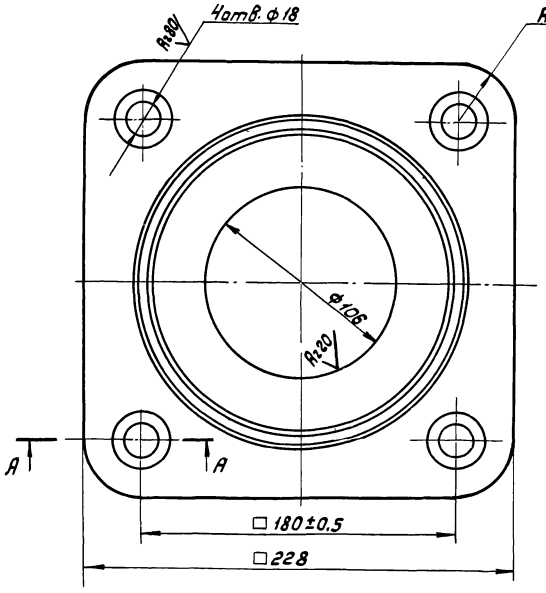

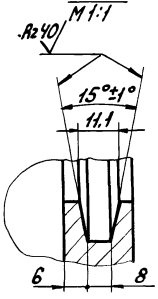

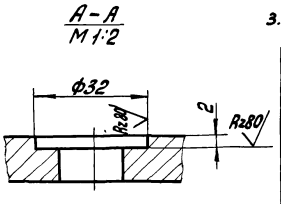

1. Допускаемые отклонения на размеры отливки выполнить по III классу точности по ГОСТ 1855-55.
2. Литейные радиусы - А3.
3. $H14; h14; \pm \frac{IT14}{2}$.

				4И. 467.04.01.003			
Изм.	Лист	№ докум.	Подп.	Дата			
Разраб.		Зарецкая			Крышка подшипника	Лит.	Масса / Масштаб
Пров.		Пендерев				И	3,5 / 1:2
Рук.		Пендерев				Лист	Листов 1
Н. контр.		Потутков			СЧ18-36 ГОСТ 1412-79	Мосводоканалниипроект Отдел №25	

Копировал: 19158-07 9 Формат 12

Инв.№ подл. | Подп. и дата | Взам. инв.№ | Инв.№ дубл. | Подп. и дата
Инв.№ подл. | Подп. и дата | Взам. инв.№ | Инв.№ дубл. | Подп. и дата

Типовой проект 902-2-379.83
Альбом VI, часть 2

4и. 467. 04. 01. 004

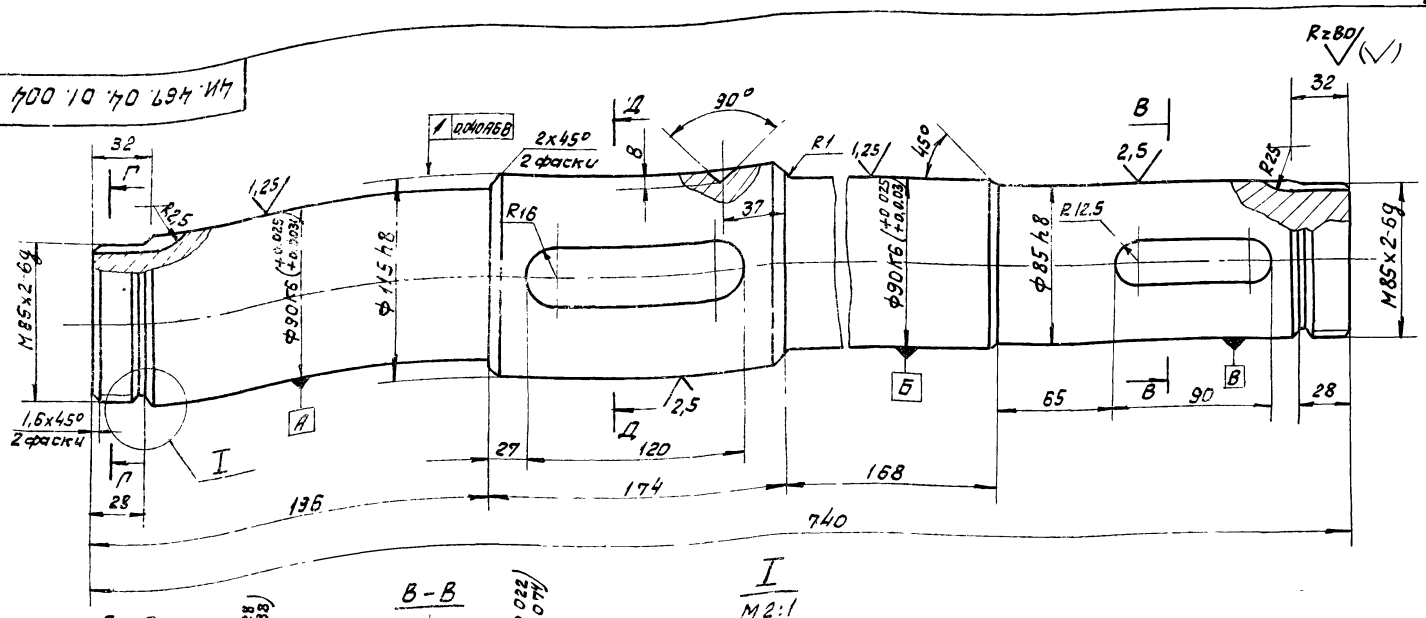

I
М2:1

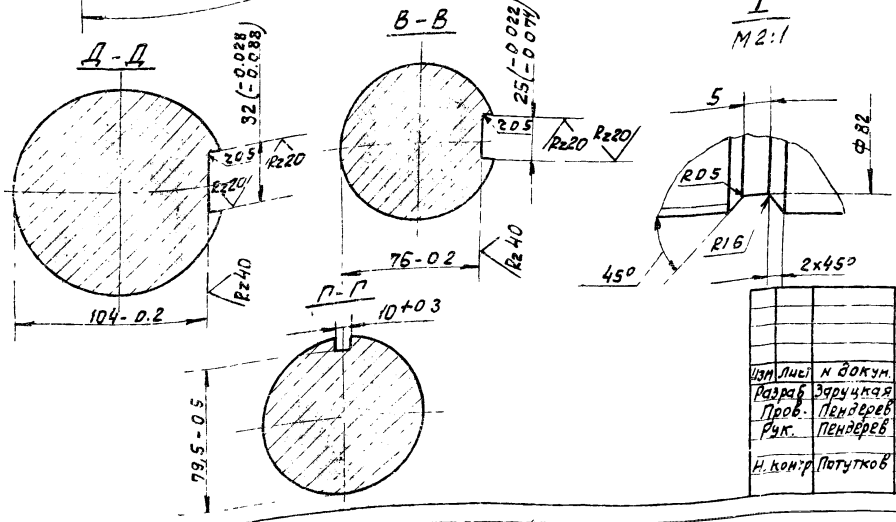

Неуказанные предельные отклонения размеров: H14; h14; $\pm \frac{IT14}{2}$.

Изм.	Лист	№ докум.	Подп.	Дата	4и. 467. 04. 01. 004		
Разраб.		Зарецкая			Вал	Лит.	Масса	Масшт
Пров.		Пендерев				И	43.0	1:2
Рук.		Пендерев				Лист	Листов 1	
Н. контр.		Потутков			Сталь 45 ГОСТ 1050-74	Мосводоканалниипроект Отдел №5		

Формат 12

4и. 467 04. 01. 005

Rz80

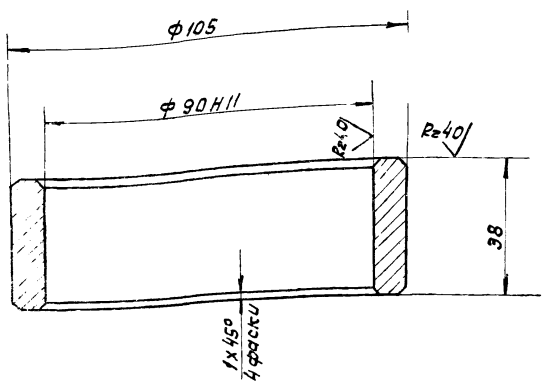

Неуказанные предельные отклонения размеров: h14; $\pm \frac{IT14}{2}$.

Изм.	Лист	№ докум.	Подп.	Дата	4и. 467. 04. 01. 005		
Разраб.		Зарецкая			Кольцо дистанционное	Лит.	Масса	Масшт
Пров.		Пендерев				И	0.31	1.1
Н. контр.		Потутков			Ст 3 ГОСТ 380-7	Лист	Листов 1	
						Мосводоканалниипроект Отдел №5		

Формат 11

4и. 467 04. 01. 006

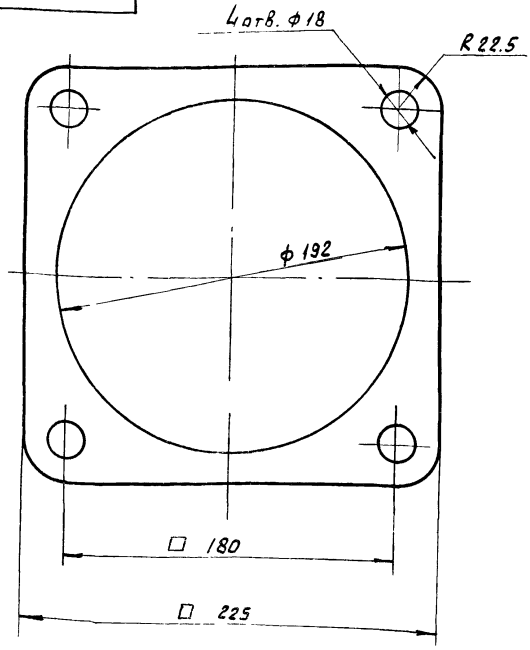

Изм.	Лист	№ докум.	Подп.	Дата	4и. 467. 04. 01. 006		
Разраб.		Зарецкая			Прокладка	Лит.	Масса	Масшт
Пров.		Пендерев				И	0.03	1:2
Н. контр.		Потутков			Картон А1,5 ГОСТ 9347-74	Лист	Листов 1	
						Мосводоканалниипроект Отдел №5		

Формат 11

Копировал: Б 19158-07 10

Типовой проект 902-2-379.83
Альбом VI, часть 2

ИИ. 467.04.01.007

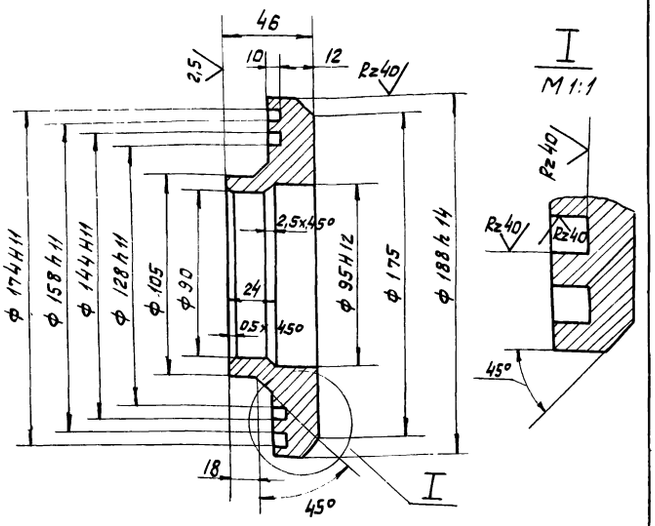

1. H14; $h14 \pm \frac{IT14}{2}$
2. Допускаемые отклонения на размеры отливки выполнить по III классу точности ГОСТ 1855-55.

					4И. 467.04.01.007			
Изм	Лист	N докум.	Подп.	Дата	Кольцо уплотнительное	Лит.	Масса	Масшт
Разраб		Зарецкая				И	3.8	1:2
Пров.		Пендерев				Лист	Листов 1	
Н контр		Потутков			С4-18-36 ГОСТ 1412-79	Мосводоканалниипроект Отдел №5		

Формат 11

ИИ. 467.04.01.008

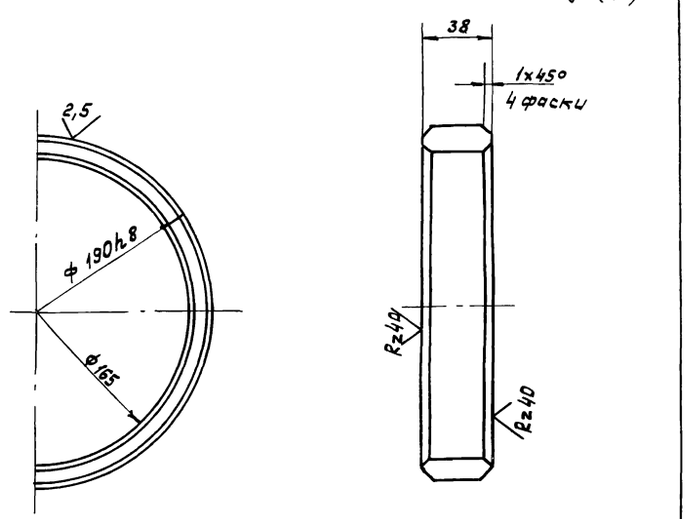

$h14; \pm \frac{IT14}{2}$

					4И. 467.04.01.008			
Изм	Лист	N докум.	Подп.	Дата	Полукольцо	Лит.	Масса	Масштаб
Разраб		Зарецкая				И	0.05	1:2
Пров		Пендерев				Лист	Листов 1	
Н.контр.		Потутков			Б1Б ГОСТ 19903-74 Лист В Ст3 Сп ГОСТ 14637-79	Мосводоканалниипроект Отдел №5		

Формат 11

ИИ. 467.04.01.009

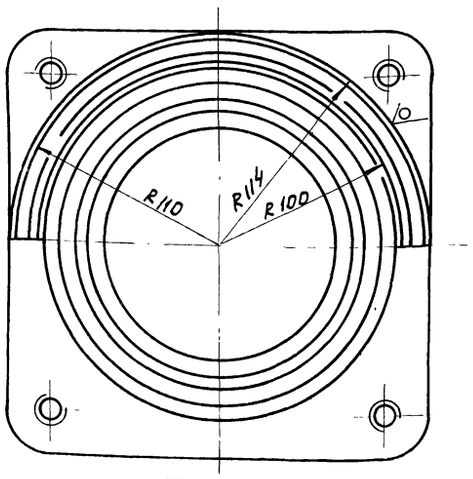

I
M 1:1

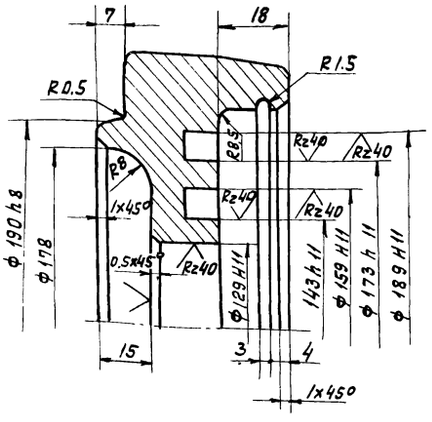

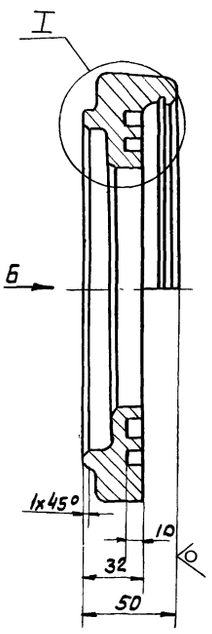

А - А
M 1:1

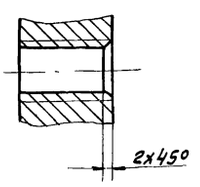

Вид Б

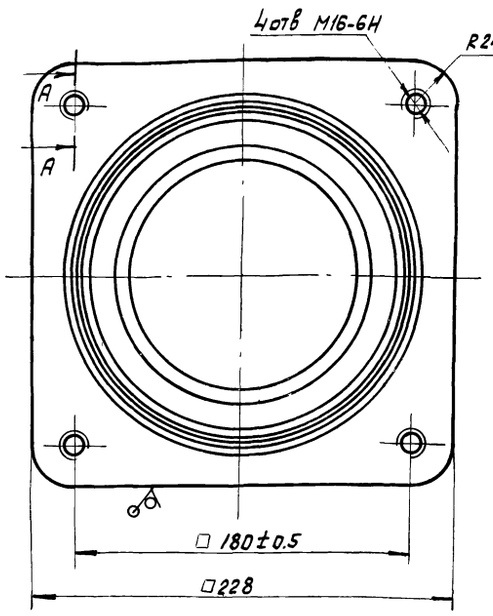

1. Допускаемые отклонения на размеры отливки выполнить по III классу точности по ГОСТ 1855-55.
2. Литейные радиусы - R_3, уклоны 1:10.
3. H14, h14; $\pm \frac{IT14}{2}$.

					4И. 467.04.01.009			
Изм	Лист	N докум.	Подп.	Дата	Крышка подшипника	Лит.	Масса	Масштаб
Разраб		Зарецкая				И	7.0	1:2
Пров.		Пендерев				Лист	Листов 1	
Н. контр		Потутков			С4 18-36 ГОСТ 1412-79	Мосводоканалниипроект Отдел №5		

Копировал 4 19158-07 11

Типовой проект 902-2-379.83
Альбом VI, часть 2

ИИ.467.04.01.011

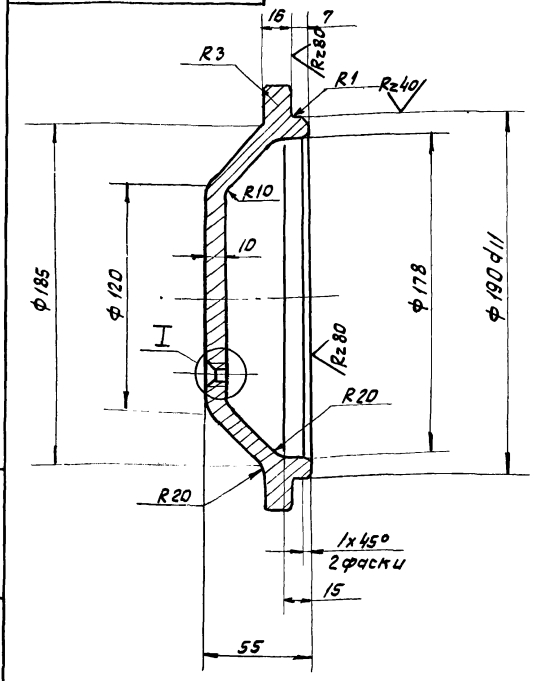

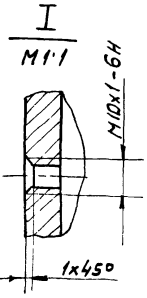

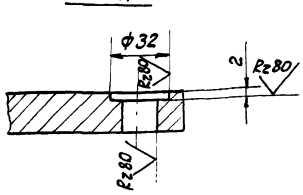

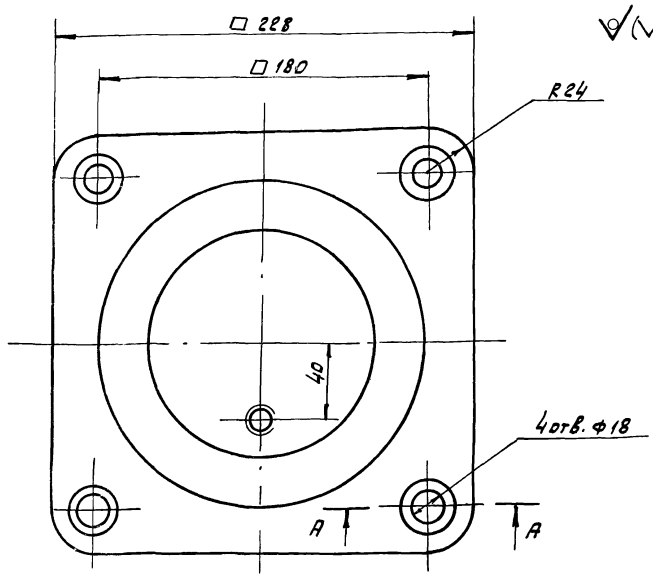

1. Допускаемые отклонения на размеры отливки выполнить по III классу точности по ГОСТ 1855-55.
2. Литейные радиусы - R3, уклоны 1:5.
3. $H14; h14; \pm \frac{IT14}{2}$.

					ИИ.467.04.01.011		
Изм.	Лист	№ докум.	Подп.	Дата	Крышка подшипника	Лит.	Масса	Масшт.
Разраб.		Зарецкая				И	6.0	1:2
Пров.		Пендерев				Лист	Листов 1	
Н.контр.		Потутков			С4 18-36 ГОСТ 1412-79	Мосводоканалниипроект Отдел №5		

Формат 12

Инв.№ подл. | Подп. и дата | Взам. инв.№ | Инв.№ дубл. | Подп. и дата

Формат	Зона	Поз	Обозначение	Наименование	Кол.	Примечание
				Документация		
22			ИИ.467.04.02.000 СБ	Сборочный чертеж		
				Детали		
11		1	ИИ.467.04.02.001	Накладка	4	
11		2	ИИ.467.04.02.001-01	Накладка	1	
11		3	ИИ.467.04.02.001-02	Накладка	1	
11		4	ИИ.467.04.02.002	Швеллер	1	
11		5	ИИ.467.04.02.002-01	Швеллер	1	
11		6	ИИ.467.04.02.003	Ребро	4	
11		7	ИИ.467.04.02.004	Лапа	4	
64		8	ИИ.467.04.02.005	Стяжка		
				Швеллер 12 ГОСТ 8240-72 / Ст.3сп ГОСТ 535-79		
				L = 270 h14	2	2.8кг
64		9	ИИ.467.04.02.006	Пластина		
				Полоса 6214х100 ГОСТ 103-76 / Вст.3 Сп ГОСТ 535-79		
				L = 425 h14	2	3.1кг

					ИИ.467.04.02.000		
Изм.	Лист	№ докум.	Подп.	Дата	Рама	Лит.	Лист	Листов
Разраб.		Зарецкая				И	1	2
Пров.		Пендерев				Мосводоканалниипроект Отдел №5		
Н.контр.		Потутков						

Формат 11

Формат	Зона	Поз	Обозначение	Наименование	Кол.	Примечание
64		10	ИИ.467.04.02.007	Ребро		
				Лист Б10 ГОСТ 19903-74 / ВСт.3 Сп ГОСТ 14637-79		
				105 h14 х 375 h14	4	3.1кг
64		11	ИИ.467.04.02.008	Ребро		
				Лист Б10 ГОСТ 19903-74 / ВСт.3 Сп ГОСТ 14637-79		
				170 h14 х 375 h14	4	5.0кг
64		12	ИИ.467.04.02.009	Бобышка		
				Круг В70 ГОСТ 2590-71 / ВСт3 Сп ГОСТ 535-79		
				L = 50 h14	4	1.5кг
64		13	ИИ.467.04.02.011	Швеллер		
				Швеллер 20 ГОСТ 8240-72 / ВСт.3 Сп ГОСТ 535-79		
				L = 590 h14	1	10.9кг
64		14	ИИ.467.04.02.012	Швеллер		
				Швеллер 24 ГОСТ 8240-72 / ВСт3 Сп ГОСТ 535-79		
				L = 590 h14	1	14.2кг

				ИИ.467.04.02.000		Лист 2
Изм.	Лист	№ докум.	Подп.	Дата		

Копировал 19153 07 12 Формат 11

Типовой проект 902-2-379.83
Альбом VI, часть 2

ИИ. 467.04.02.000СБ

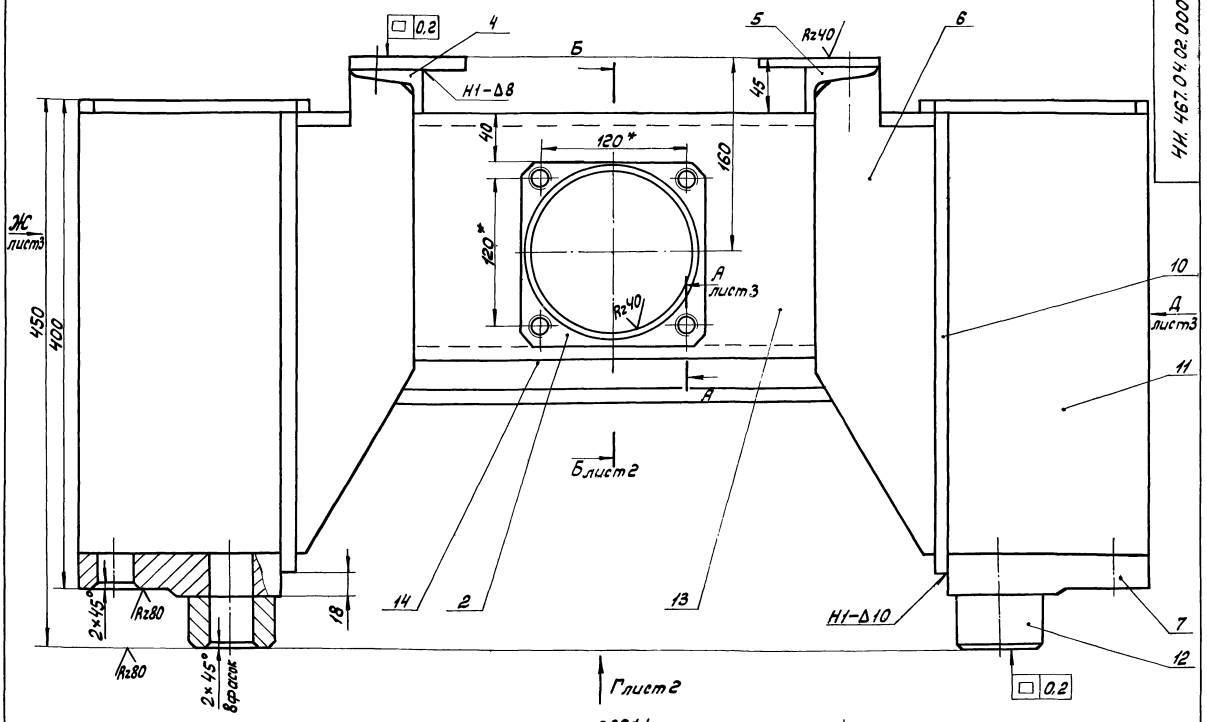

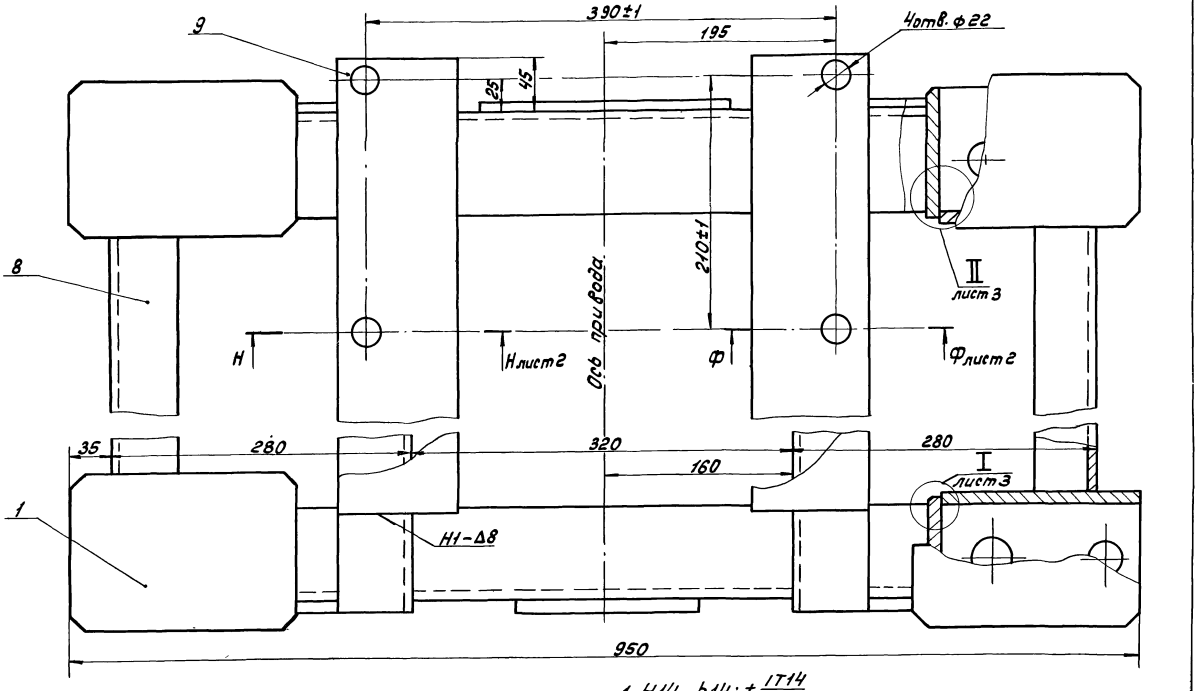

1. H14, h14; $\pm \frac{IT14}{2}$.
2. Сварку произвести по контуру прилегания деталей по ГОСТ 5264-80-Т1-Δ8, кроме мест обозначенных особо.
3. Шероховатость обрабатываемых поверхностей деталей без чертежа – Rz160.
4. ** Размечать по сопрягаемым деталям.
5. * Размеры для справок.

					ИИ. 467.04.02.000 СБ		
Изм.	Лист	N докум.	Подп.	Дата	Рама Сборочный чертеж	Лит.	Масса	Масштаб
Разраб.		Зарецкая				И	124.0	1:2,5
Пров.		Пендерей				Лист 1	Листов 3	
Рук.		Пендерей				Мосводоканалниипроект Отдел №5		
Н. контр.		Потуткой						

Инв.№ подл. | Подп. и дата | Взам. инв.№ | Инв.№ дубл. | Подп. и дата

19138-07 13 Формат А2

Б – Б лист 1

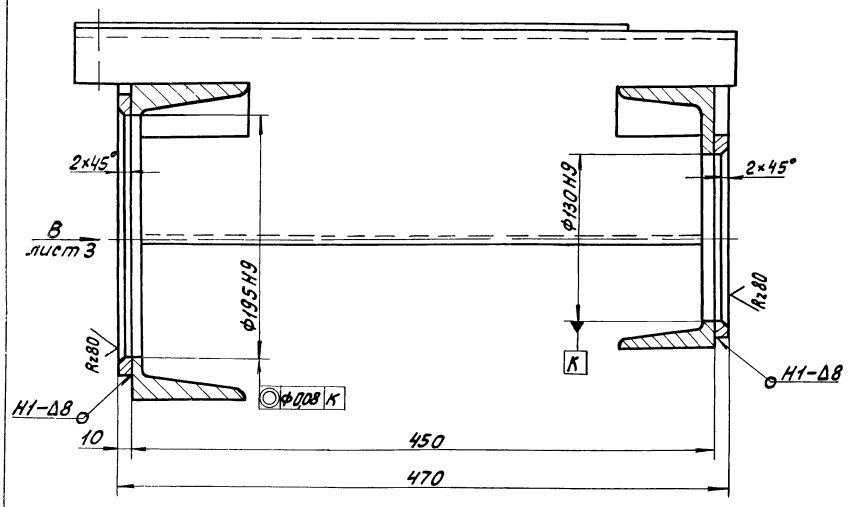

Н – Н лист 1
М 1:2

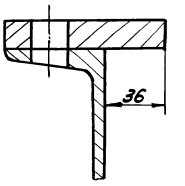

Ф – Ф лист 1
М 1:2

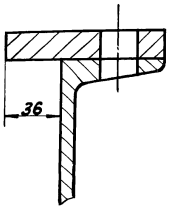

Вид Г лист 1

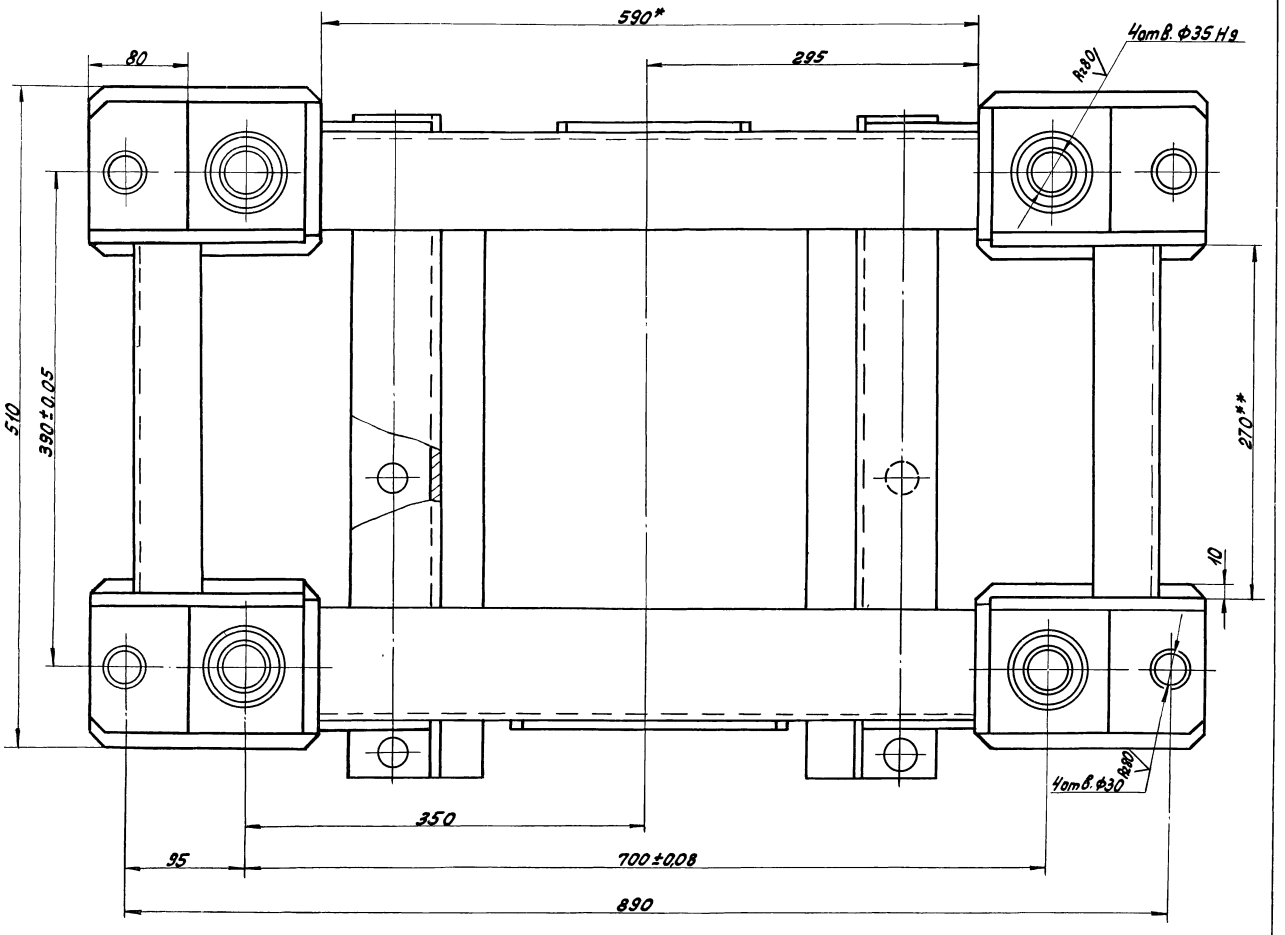

Типовой проект 902-2-379.83
Альбом VII, часть 2

Вид Ж лист 1

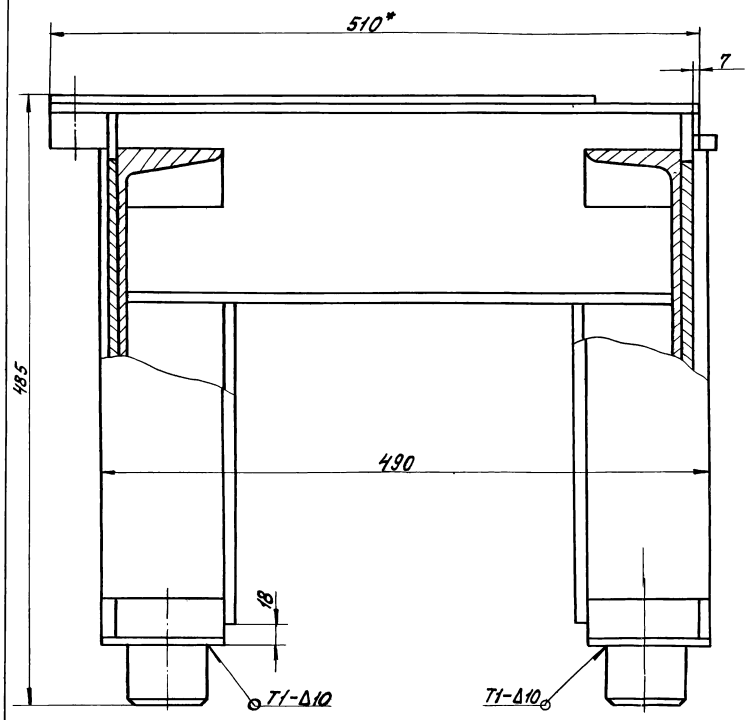

I
М 1:2 лист 1

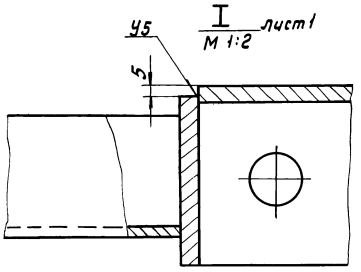

II
М 1:2 лист 1

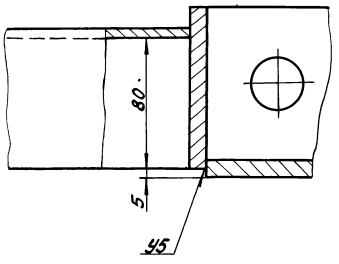

Вид В лист 2

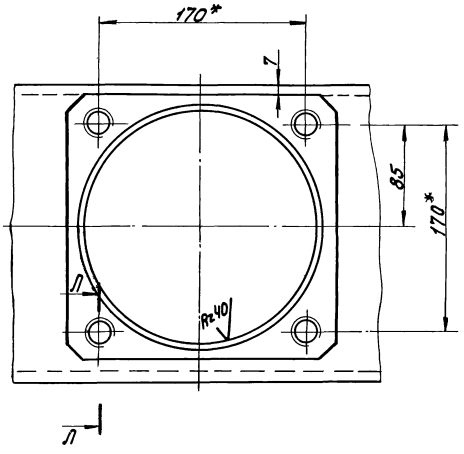

Вид Д лист 1

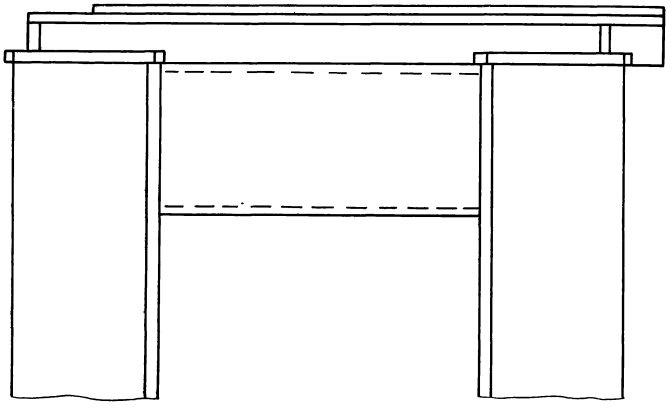

Л – Л
М 1:1

А – А
М 1:1 лист 1

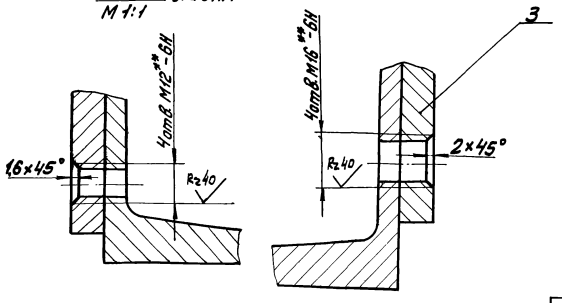

Инв.№подл.	Подп. и дата	Взам.инв.№	Инв.№дубл.	Подп. и дата

Изм.	Лист	№ докум.	Подп.	Дата	ЧИ.467.04.02.000 СБ	Лист 3

Формат 22

Типовой проект 902-2-379.83
Альбом VI, часть 2

ИИ.467.04.02.001

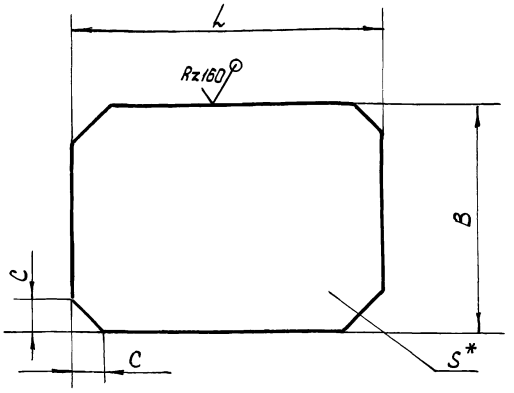

Обозначение	Размеры, мм				Масса, кг
	L	B	S	C	
ИИ.467.04.02.001	190	130	10	10	1,8
ИИ.467.04.02.001-01	150	150	14	10	2,5
ИИ.467.04.02.001-02	216	216	14	18	4,5

1. $h14; \pm \frac{IT14}{2}$.
2* Размер для справок.

Изм.	Лист	№ докум.	Подп.	Дата	ИИ.467.04.02.001
Разраб.		Кулагина			Накладка
Пров.		Пендерев			
Н.контр.		Потутков			Лит. И; Масса см. табл.; Масштаб —; Лист; Листов 1
					Лист Б5 ГОСТ 19903-74 / В Ст.3сп ГОСТ 14637-79
					Мосводоканалниипроект Отдел №5

Инв.№ подл. | Подп. и дата | Взам. инв.№ | Инв.№ дубл. | Подп. и дата

Формат 11

ИИ.467.04.02.002

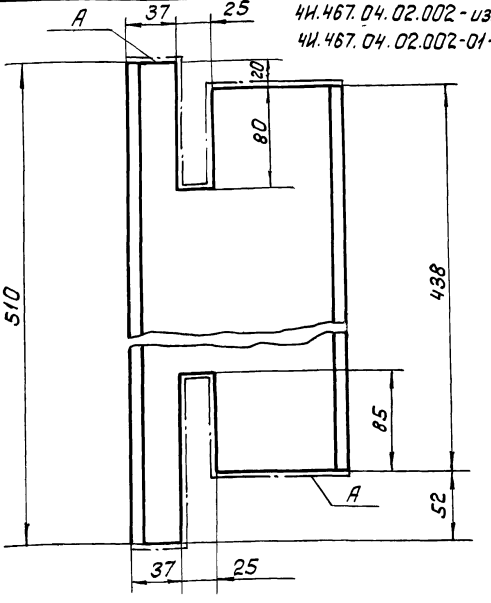

ИИ.467.04.02.002 - изображено
ИИ.467.04.02.002-01 - зеркальное отражение

1. Шероховатость поверхности А - Rz160.
2. H14; h14; $\pm \frac{IT14}{2}$.

Изм.	Лист	№ докум.	Подп.	Дата	ИИ.467.04.02.002
Разраб.		Кулагина			Швеллер
Пров.		Пендерев			
Н.контр.		Потутков			Лит. И; Масса 6,2; Масштаб 1:2,5; Лист; Листов 1
					Швеллер 16 ГОСТ 8240-72 / В Ст.3сп ГОСТ 535-79
					Мосводоканалниипроект Отдел №5

Инв.№ подл. | Подп. и дата | Взам. инв.№ | Инв.№ дубл. | Подп. и дата

Формат 11

ИИ.467.04.02.003

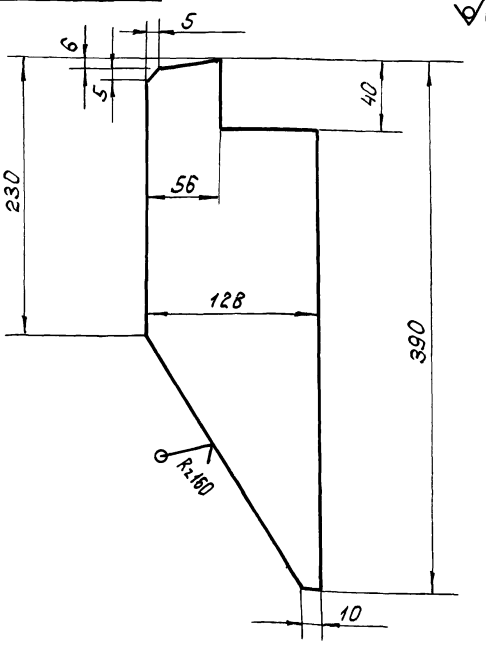

$h14; \pm \frac{IT14}{2}$.

Изм.	Лист	№ докум.	Подп.	Дата	ИИ.467.04.02.003
Разраб.		Кулагина			Ребро
Пров.		Пендерев			
Н.контр.		Потутков			Лит. И; Масса 2,0; Масштаб 1:2,5; Лист; Листов 1
					Лист Б8 ГОСТ 19903-74 / В Ст.3сп ГОСТ 14637-79
					Мосводоканалниипроект Отдел №5

Инв.№ подл. | Подп. и дата | Взам. инв.№ | Инв.№ дубл. | Подп. и дата

ИИ.467.04.02.004

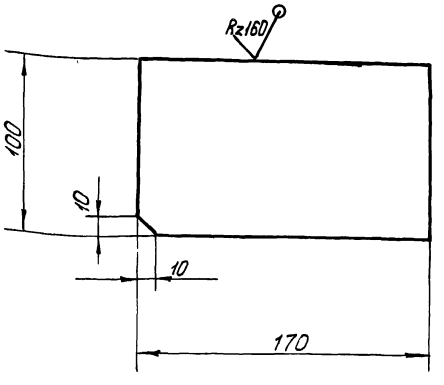

H14; h14; $\pm \frac{IT14}{2}$.

Изм.	Лист	№ докум.	Подп.	Дата	ИИ.467.04.02.004
Разраб.		Кулагина			Лапа
Пров.		Пендерев			
Н.контр.		Потутков			Лит. И; Масса 4,2; Масштаб 1:2; Лист; Листов
					Полоса Б-2-32×100 ГОСТ 103-76 / В Ст.3сп ГОСТ 535-79
					Мосводоканалниипроект Отдел №5

Инв.№ подл. | Подп. и дата | Взам. инв.№ | Инв.№ дубл. | Подп. и дата

Типовой проект 902-2-379.83
Альбом VI, часть 2

4И. 467. 04. 03. 000 СБ

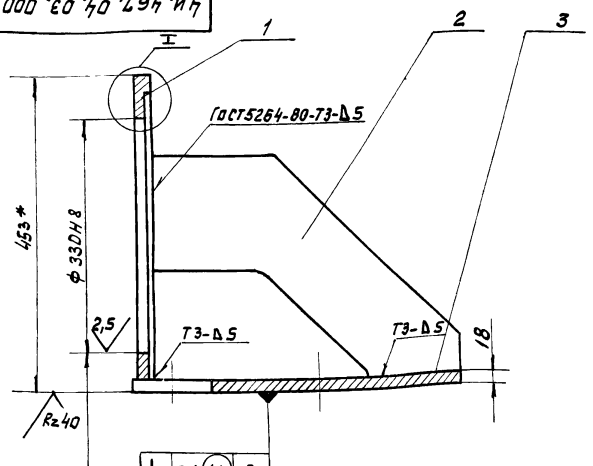

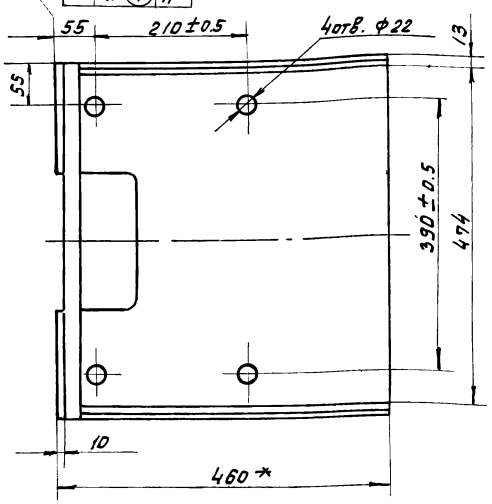

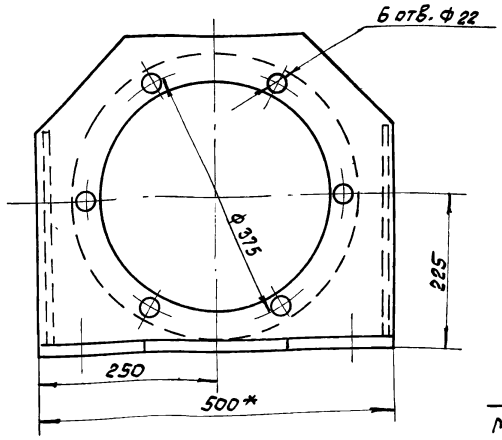

I
М 1:2

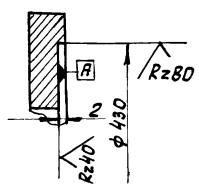

1. H14; h14; $\pm \frac{IT14}{2}$.

2.* Размеры для справок.

					4И. 467. 04. 03. 000 СБ	
					Кронштейн	Лит. И; Масса 56.5; Масшт. 1:5
Изм.	Лист	№ докум.	Подп.	Дата	Сборочный чертеж	Лист; Листов 1
Разраб		Кулагина				Мосводоканалниипроект Отдел №5
Пров.		Пендерев				
Н. контр		Погутков				

Формат 12

Формат	Зона	Поз	Обозначение	Наименование	Кол.	Примечание
				Документация		
12			4И. 467. 04. 03. 000. СБ	Сборочный чертеж		
				Детали		
11		1	4И. 467. 04 03. 001	Фланец	1	
11		2	4И. 467. 04. 03. 002	Ребро	2	
11		3	4И. 467. 04. 03. 003	Основание	1	

					4И. 467. 04. 03. 000	
					Кронштейн	Лит. И; Лист; Листов 1
Изм.	Лист	N докум.	Подп.	Дата		Мосводоканалниипроект Отдел №5
Разраб		Кулагина				
Пров.		Пендерев				
Н. контр		Погутков				

Формат 11

4И. 467. 04. 03. 001

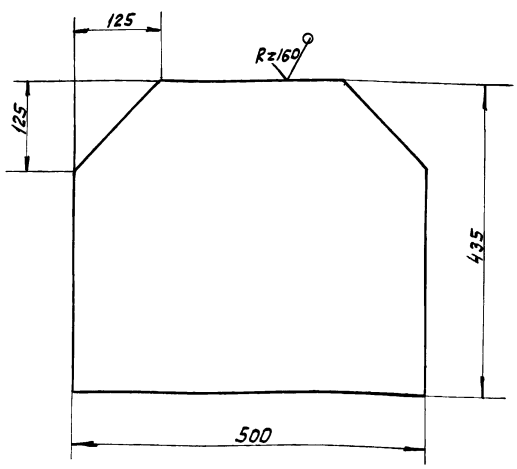

H14; h14; $\pm \frac{IT14}{2}$

					4И. 467. 04. 03. 001	
					Фланец	Лит. И; Масса 19.4; Масшт. 1:5
Изм.	Лист	N докум.	Подп.	Дата		Лист; Листов 1
Разраб		Кулагина			Лист δ 20 ГОСТ 19903-74	Мосводоканалниипроект Отдел №5
Пров.		Пендерев			В Ст 3 Сп ГОСТ 14637-79	
Н. контр		Погутков				

Копировал: Ф 19158-07 17

Формат 11

Типовой проект 902-2-379.83
Альбом VI, часть 2.

ИИ.467.04.03.002

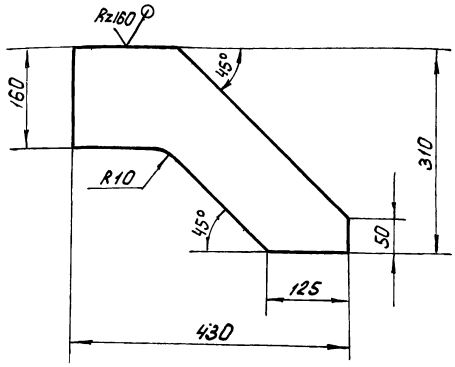

$h14; \pm \frac{IT14}{2}$.

Изм.	Лист	№ докум.	Подп.	Дата	4И 467.04.03.002			
Разраб.		Кулагина			Ребро	Лит.	Масса	Масштаб
Пров.		Пендерев				И	4,3	1:5
Н.контр.		Потутков				Лист	Листов 1	
					Лист Б8 ГОСТ 19903-74 / В Ст.3сп ГОСТ 14637-79	Москводоканалниипроект Отдел №5		

Формат А1

ИИ.467.04.03.003

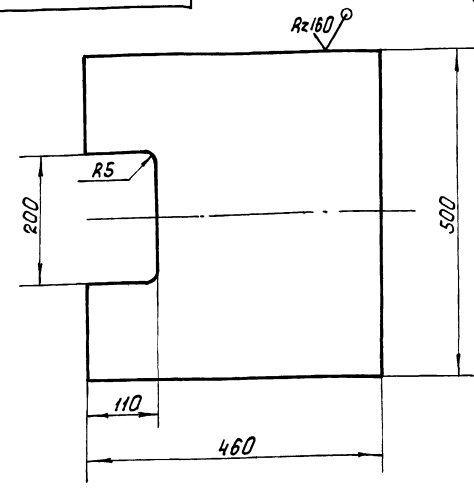

$H14; h14; \pm \frac{IT14}{2}$.

Изм.	Лист	№ докум.	Подп.	Дата	4И.467.04.03.003			
Разраб.		Кулагина			Основание	Лит.	Масса	Масштаб
Пров.		Пендерев				И	32,5	1:5
Н.контр.		Потутков				Лист	Листов 1	
					Лист Б20 ГОСТ 19903-74 / В Ст.3сп ГОСТ 14637-79	Москводоканалниипроект Отдел №5		

Формат А1

ИИ.467.04.00.004

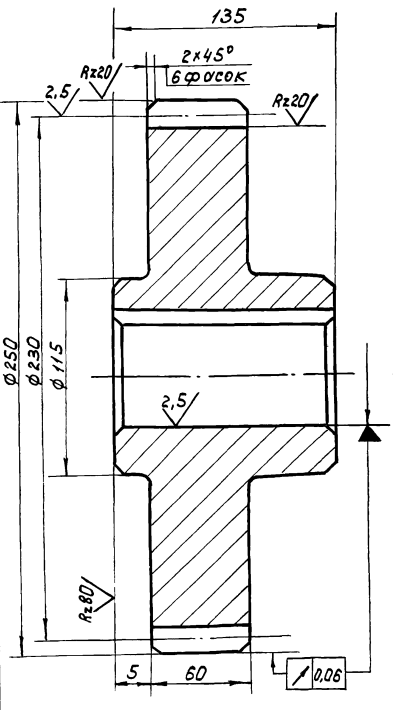

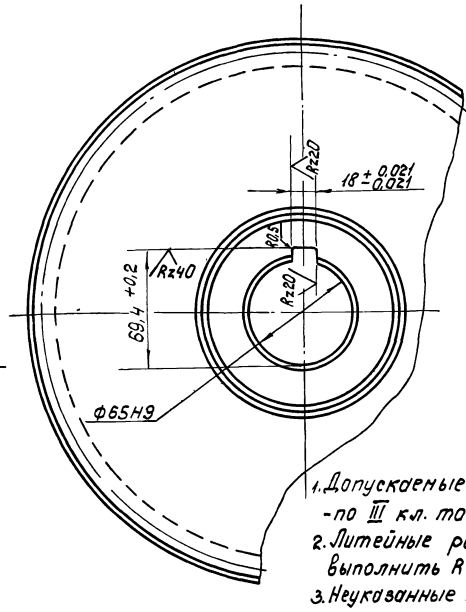

Модуль	m	10
Число зубьев	z	23
Нормальный исходный контур	—	ГОСТ 13755-81
Коэффициент смещения	x	0
Степень точности по ГОСТ 1643-81		8-Ва
Толщина зуба по хорде	S	$13{,}87^{-0{,}185}_{-0{,}365}$
Высота зуба по хорде	h_x	7,48
Делительная окружность	α	230
Обозначение чертежа сопряженного колеса	—	4И.467.04.00.004

1. Допускаемые отклонения на размеры отливки - по III кл. точности ГОСТ 1855-55.
2. Литейные радиусы, не указанные на чертеже, выполнить R3, уклоны 1:10.
3. Неуказанные предельные отклонения размеров: $h14; \pm \frac{IT14}{2}$.

Изм.	Лист	№ докум.	Подп.	Дата	4И.467.04.00.001			
Разраб.		Кулагина			Шестерня сменная	Лит.	Масса	Масштаб
Пров.		Пендерев				И	22,0	1:2
Рук.		Пендерев				Лист	Листов 1	
Н.контр.		Потутков			С424-44 ГОСТ 1412-79	Москводоканалниипроект Отдел №5		

Копировал: [illegible]

Формат А2

Типовой проект 902-2-379.83
Альбом VI, часть 2

4И.467.04.00.002

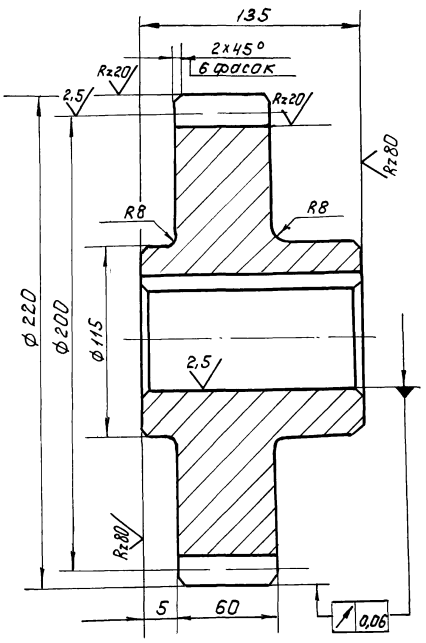

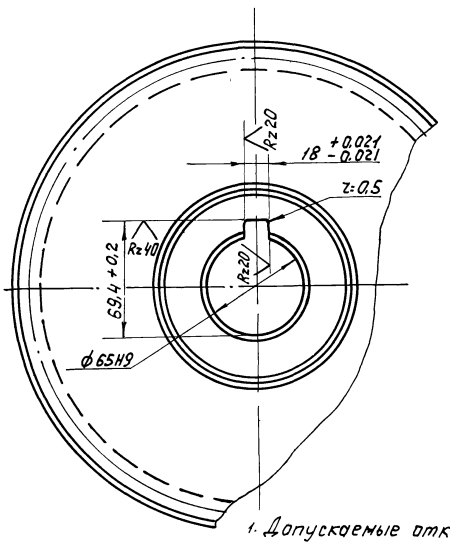

Модуль	m	10
Число зубьев	z	20
Нормальный исходный контур	—	ГОСТ 13755-81
Коэффициент смещения	x	0
Степень точности по ГОСТ 1643-81		8-Ва
Толщина зуба по хорде	S	$13{,}87^{-0{,}185}_{-0{,}365}$
Высота зуба по хорде	hx	7,48
Делительная окружность	d	200
Обозначение чертежа сопряженного колеса	—	4И.467.04.00.005

1. Допускаемые отклонения на размеры отливки - по III кл. точности ГОСТ 1855-55
2. Литейные радиусы, не указанные на чертеже выполнить - R3, уклоны - 1:10.
3. $h14; \pm \frac{IT14}{2}$.

Изм.	Лист	№ докум	Подп	Дата	4И.467.04.00.002			
Разраб.		Кулагина			Шестерня сменная	Лит	Масса	Масштаб
Пров.		Пендерев				И	19,0	1:2
Рук.		Пендерев				Лист	Листов 1	
Н.контр.		Потутков			С424-44 ГОСТ 1412-79	Мосводоканал Ниипроект Отдел №5		

Инв. № подл. | Подп. и дата | Взам. инв. № | Инв. № дубл. | Подп. и дата

формат 12

4И.467.04.00.003

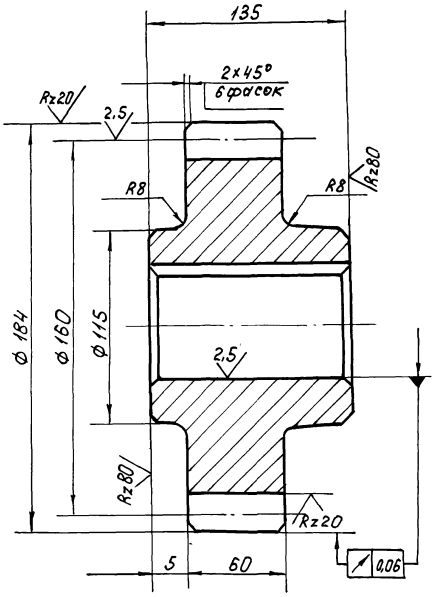

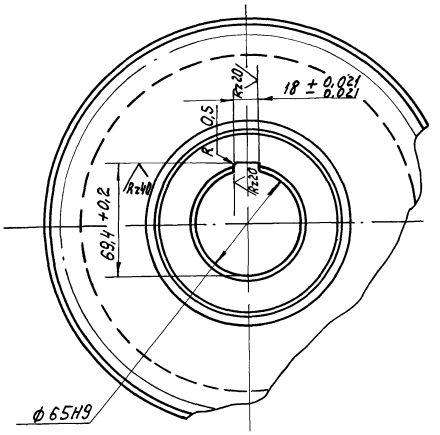

Модуль	m	10
Число зубьев	z	16
Нормальный исходный контур	—	ГОСТ 13755-81
Коэффициент смещения	x	0,2
Степень точности по ГОСТ 1643-81		8-Ва
Толщина зуба по хорде	S	$15{,}16^{-0{,}28}_{-0{,}63}$
Высота зуба по хорде	hx	9,242
Делительная окружность	d	160
Обозначение чертежа сопряженного колеса	—	4И.467.04.00.006

1. Допускаемые отклонения на размеры отливки - по III кл точности ГОСТ 1855-55
2. Литейные радиусы не указанные на чертеже выполнить - R3, уклоны - 1:10.
3. $h14; \pm \frac{IT14}{2}$.

Изм.	Лист	№ докум	Подп	Дата	4И.467.04.00.003			
Разраб.		Кулагина			Шестерня сменная	Лит.	Масса	Масштаб
Пров.		Пендерев				И	17,0	1:2
Рук.		Пендерев				Лист	Листов: 1	
Н.контр.		Потутков			С424-44 ГОСТ 1412-79	Мосводоканал Ниипроект Отдел №5		

Инв. № подл. | Подп. и дата | Взам. инв. № | Инв. № дубл. | Подп. и дата

Копировал: [illegible] 19158-07 19

Типовой проект 902-2-379.83
Альбом VI, часть 2

ЧИ.467.04.00.004

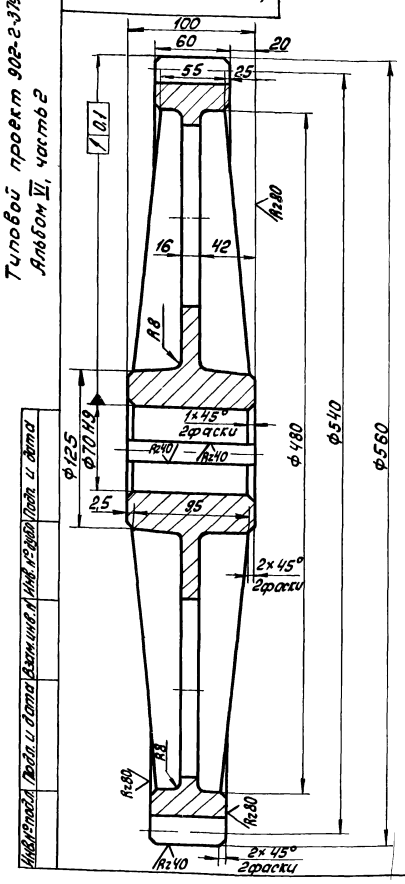

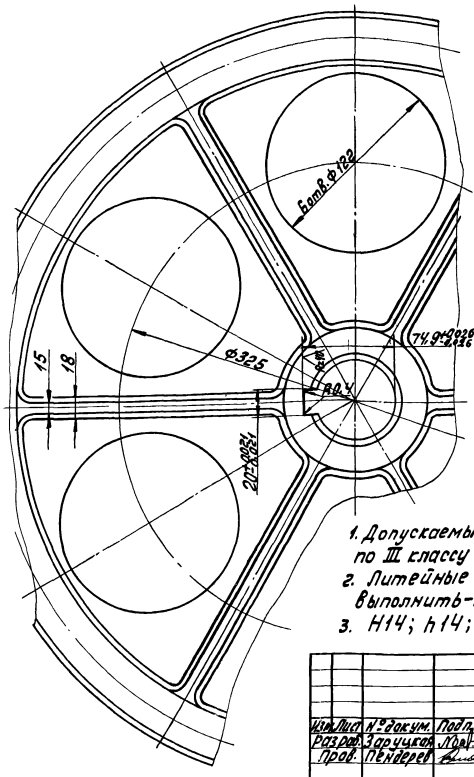

Модуль	m	10
Число зубьев	z	54
Нормальный исходный контур		ГОСТ 13755-81
Коэффициент смещения	x	0
Степень точности по ГОСТ 1643-81		8-Ва
Толщина зуба по хорде	S	$13,87^{-0,22}_{-0,40}$
Высота зуба по хорде	h_x	7,48
Делительный диаметр	d	540
Обозначение чертежа сопряженной шестерни		ЧИ.467.04.00.001

1. Допускаемые отклонения на размеры отливки по III классу точности ГОСТ 1855-55.
2. Литейные радиусы, неуказанные на чертеже выполнить-R3, литейные уклоны выполнить - 1:10.
3. H14; h14; $\pm\frac{IT14}{2}$.

Изм.	Лист	№ докум.	Подп.	Дата	ЧИ.467.04.00.004
Разраб.		Зарецкая			Колесо зубчатое сменное
Пров.		Пендерей			
Н.контр.		Потятков			СЧ20-40 ГОСТ 1412-79

Лит.	Масса	Мас.штаб
Ч	55,0	1:2
Лист	Листов 1	

Мосводоканалниипроект
Отдел №5

Формат 12

Инв.№ подл. | Подп. и дата | Взам.инв.№ | Инв.№ дубл. | Подп. и дата

ЧИ.467.04.00.005

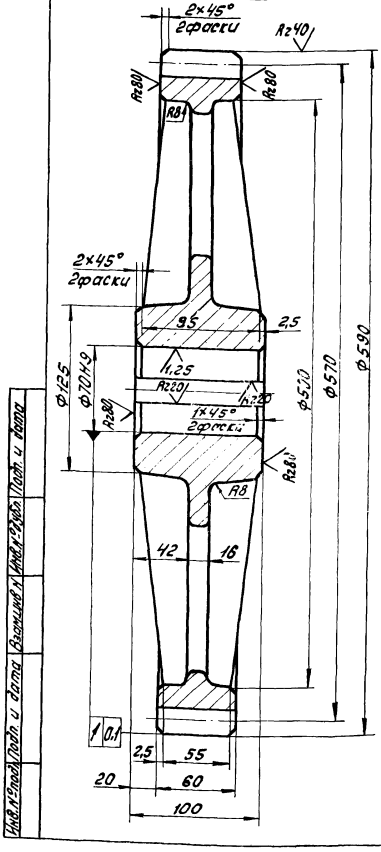

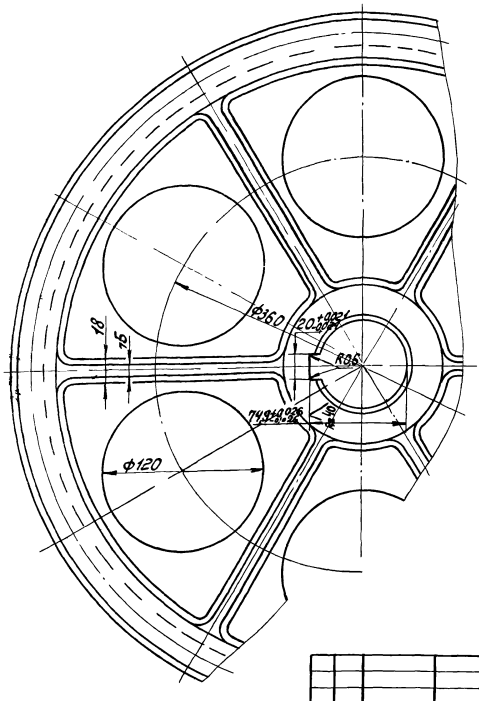

Модуль	m	10
Число зубьев	z	57
Нормальный исходный контур	—	ГОСТ 13755-81
Коэффициент смещения	x	0
Степень точности по ГОСТ 1643-81	—	8-7-6-Ва
Толщина зуба по хорде	S	$13,87^{-0,22}_{-0,40}$
Высота зуба по хорде	h_x	7,476
Делительный диаметр	d	570
Обозначение чертежа сопряженной шестерни		ЧИ.467.04.00.002

1. Допускаемые отклонения на размеры отливки - по III кл. точности ГОСТ 1855-55.
2. Литейные радиусы, неуказанные на чертеже, выполнить-R3, литейные уклоны выполнить - 1:10.
3. H14; h14; $\pm\frac{IT14}{2}$.

Изм.	Лист	№ докум.	Подп.	Дата	ЧИ.467.04.00.005
Разраб.		Зарецкая			Колесо зубчатое сменное
Пров.		Пендерей			
Н.контр.		Потятков			СЧ20-40 ГОСТ 1412-79

Лит.	Масса	Мас.штаб
Ч	57,0	1:25
Лист	Листов 1	

Мосводоканалниипроект
Отдел №5

Копировал: 19158-07 20 Формат 12

Типовой проект 902-2-379.83
Альбом VI, часть 2

4И.467.04.00.006

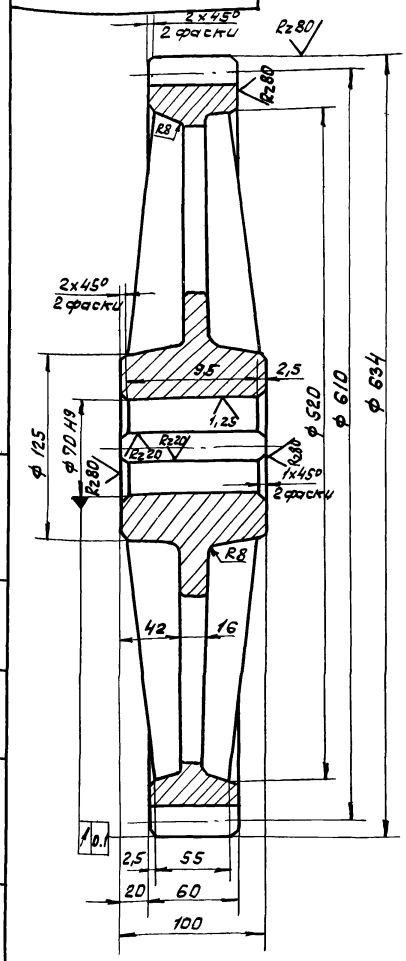

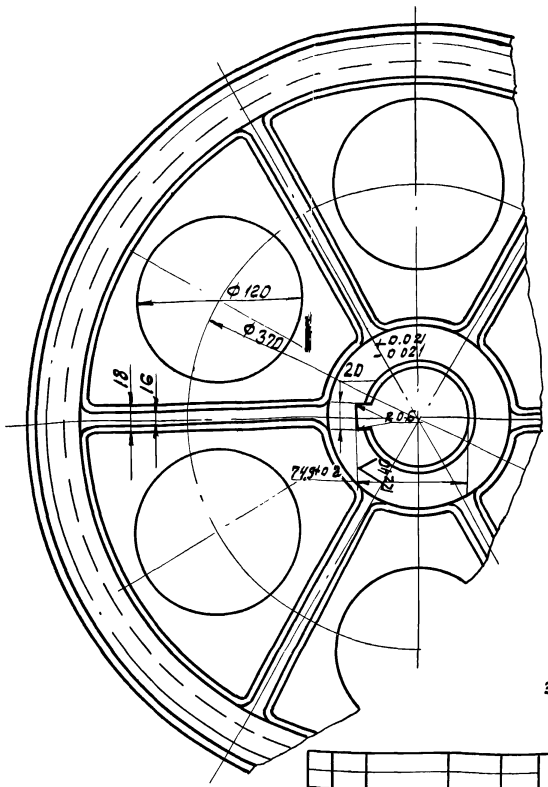

Модуль	m	10
Число зубьев	z	61
Нормальный исходный контур	—	ГОСТ 13755-81
Коэффициент смещения	X	0.2
Степень точности по ГОСТ 1643-81	—	8-Ва
Толщина зуба по хорде	S	$15{,}157^{-0.28}_{-0.33}$
Высота зуба по хорде	hx	9,24
Делительный диаметр	d	610
Обозначение чертежа сопряженной шестерни	—	4И.467.04.00.005

1. Допускаемые отклонения на размеры отливки по III классу точности ГОСТ 1855-55.
2. Литейные радиусы, не указанные на чертеже, выполнить R3, литейные уклоны выполнить 1:10.
3. H14; h14; $\pm \frac{IT14}{2}$.

Изм	Лист	№ докум	Подп	Дата	4И.467.04.00.006	Лит.	Масса	Масшт.
Разраб		Заруцкая			Колесо зубчатое сменное	И	52.0	1:2.5
Пров.		Пендерев				Лист	Листов 1	
Н. контр		Потутков			СЧ20-40 ГОСТ 1412-79	Мосводоканалниипроект Отдел №5		

Инв. № подл. | Подп. и дата | Взам. инв. | Инв. № дуб. | Подп. и дата

формат 12

4И.467.04.00.007

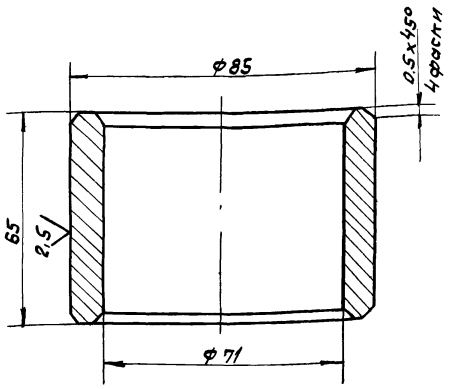

H14; h14.

Изм	Лист	№ докум.	Подп	Дата	4И.467.04.00.007	Лит.	Масса	Масшт.
Разраб		Кулагина			Втулка дистанционная	И	0:78	1:1
Пров.		Пендерев				Лист	Листов 1	
Н контр		Потутков			Сталь 45 ГОСТ 1050-74	Мосводоканалниипроект Отдел №5		

Инв. № подл. | Подп. и дата | Взам. инв. | Инв. № дуб. | Подп. и дата

формат 11

4И.467.04.00.008

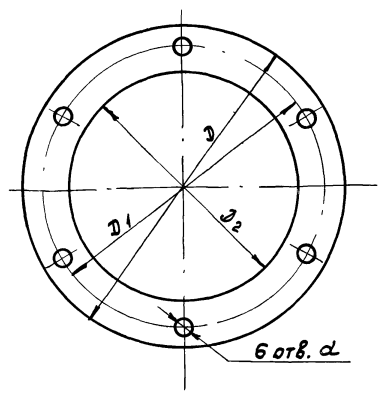

Обозначение	Размеры, мм				Масса, кг
	D	D1	D2	d	
4И.467.04.00.008	ф175	ф150	ф132	ф11	0.02
4И.467.04.00.008-01	ф130	ф110	ф92	ф10	0.015

Изм	Лист	№ докум	Подп	Дата	4И.467.04.00.008	Лит.	Масса	Масшт
Разраб		Кулагина			Прокладка	И	—	—
Пров		Пендерев				Лист	Листов 1	
Н. контр		Потутков			Картон А2 ГОСТ 9347-74	Мосводоканалниипроект Отдел №5		

Инв. № подл. | Подп. и дата | Взам. инв. | Инв. № дуб. | Подп. и дата

копировал: 19158-07 21

формат 11

Типовой проект 902-2-375.83
Альбом VI, часть 2

4И.467.04.00.009

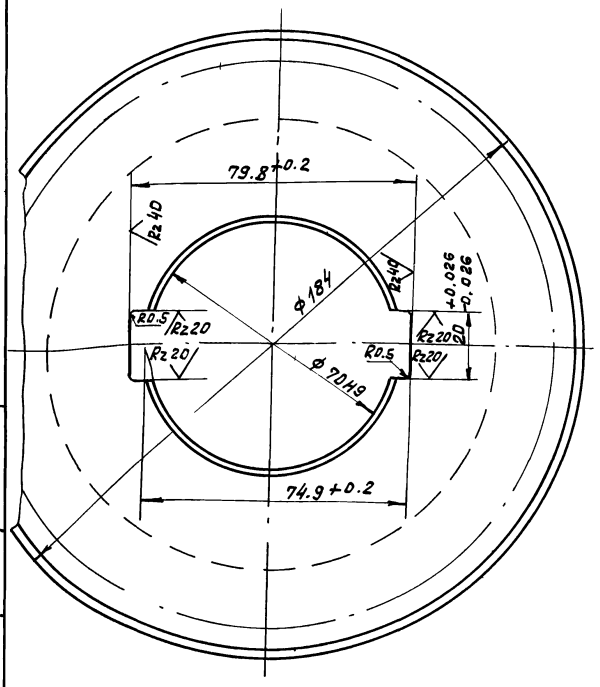

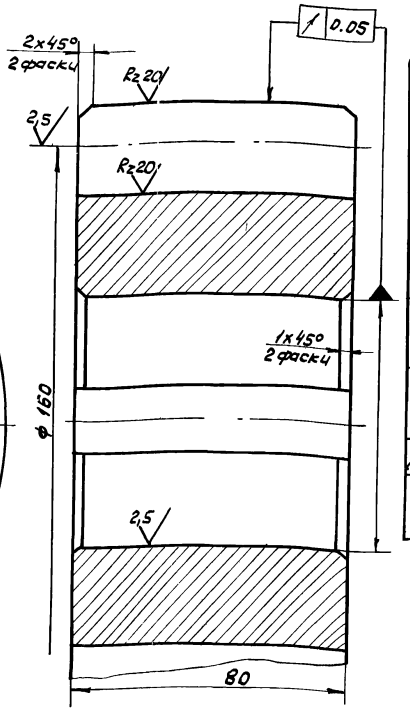

h 14; ± IT14/2.

Модуль	m	10
Число зубьев	z	16
Нормальный исходный контур	—	ГОСТ 13755-81
Коэффициент смещения	X	0.2
Степень точности по ГОСТ 1643-81		8-Ва
Толщина зуба по хорде	S	-0.145 15.157-0.300
Высота зуба по хорде	hx	9.24
Делительная окружность	d	160
Обозначение чертежа сопряженного колеса	—	4И.467.04.01.002

Изм.	Лист	N докум.	Подп.	Дата
Разраб.		Кулагина		
Пров.		Пендерев		
Н. контр.		Потутков		

4И.467.04.00.009

Шестерня

Лит.	Масса	Масшт.
И	9.0	1:1
Лист	Листов 1	

Ст5 ГОСТ 380-71

Мосводоканалниипроект Отдел №5

Инв.№ подл. | Подп. и дата | Взам. инв.№ | Инв.№ дубл. | Подп. и дата

4И.467.04.00.011

Rz 80 (V)

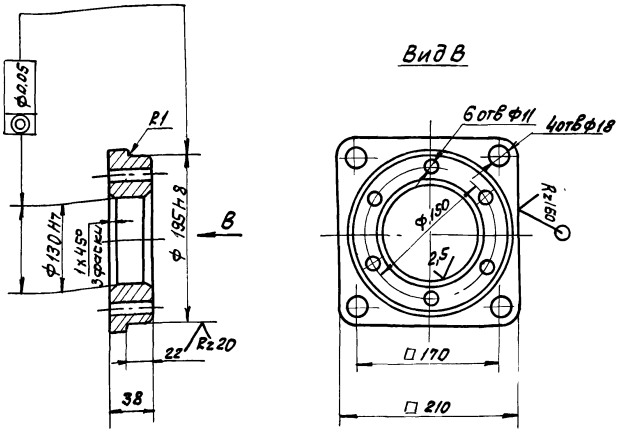

1. Допускаемые отклонения на размеры отливки по III кл. точности ГОСТ 1855-55.
2. H14; h14; ± IT14/2.

Изм.	Лист	N докум.	Подп.	Дата
Разраб.		Зарецкая		
Пров.		Пендерев		
Н. контр.		Потутков		

4И.467.04.00.011

Стакан

Лит.	Масса	Масшт.
И	6.2	1:4
Лист	Листов 1	

С418-36 ГОСТ 1412-79

Мосводоканалниипроект Отдел №5

Формат 11

4И.467.04.00.012

Rz 80 (V)

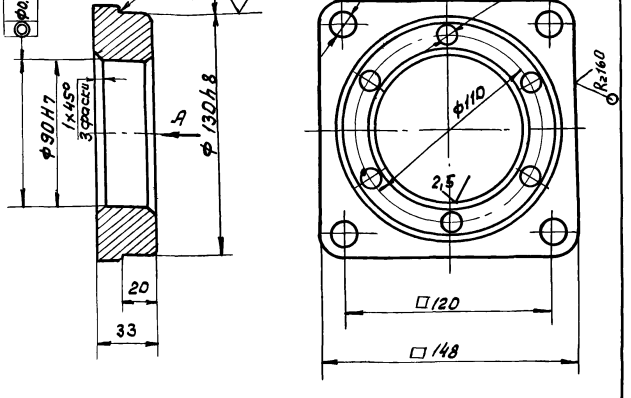

1. Допускаемые отклонения на размеры отливки выполнить по III кл. точности по ГОСТ 1855-55.
2. H14; h14 ± IT14/2

Изм.	Лист	N докум.	Подп.	Дата
Разраб.		Кулагина		
Пров.		Пендерев		
Н. контр.		Потутков		

4И.467.04.00.012

Стакан

Лит.	Масса	Масшт.
И	2.8	1:2
Лист	Листов 1	

С418-36 ГОСТ 1412-79

Мосводоканалниипроект Отдел №5

Копировал 9 19738-07 22 Формат 11

Rz80 (√)

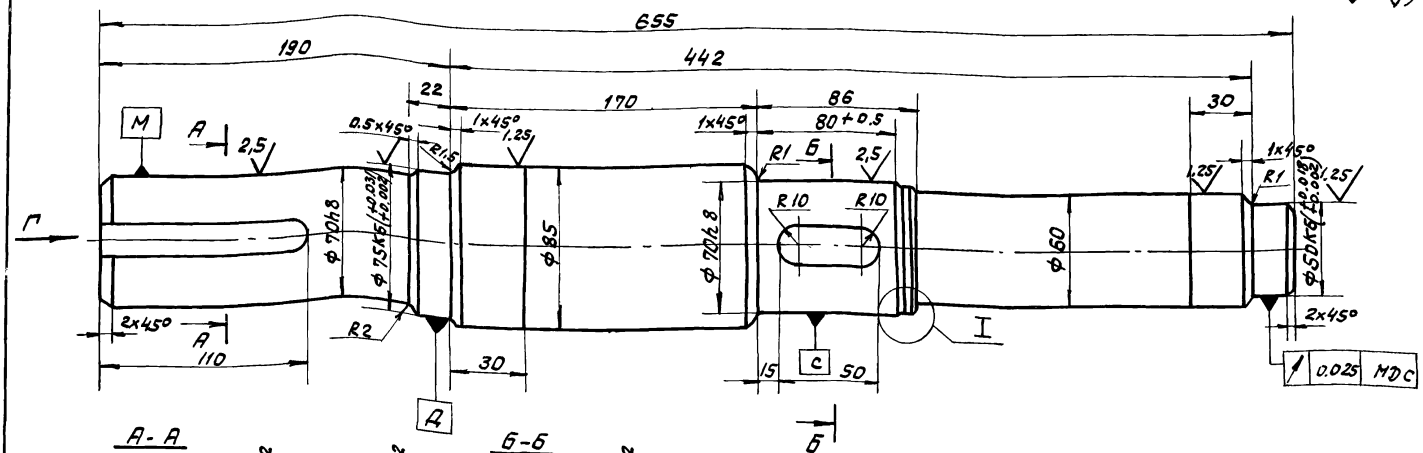

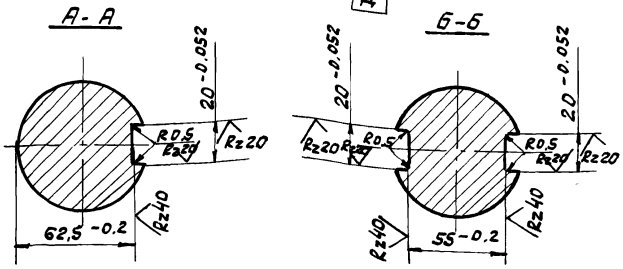

1. H14; h14; ± IT14/2.

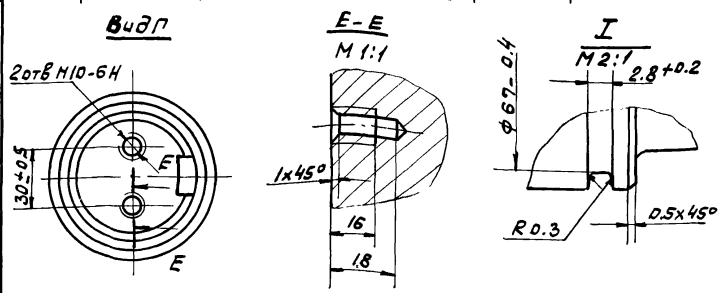

Изм.	Лист	№ докум.	Подп.	Дата	
Разраб.		Зарецкая			Ии.467.04.00.013
Пров.		Пендерев			Вал промежуточный
Рук.		Пендерев			Лит: И; Масса: 20.3; Масштаб: 1:2
Н.контр.		Потутков			Сталь 45 ГОСТ 1050-74
					Лист; Листов 1; Мосводоканалниипроект Отдел №5

Формат 12

Инв.№ подл. | Подп. и дата | Взам. инв.№ | Инв.№ дубл. | Подп. и дата

Rz80 (√)

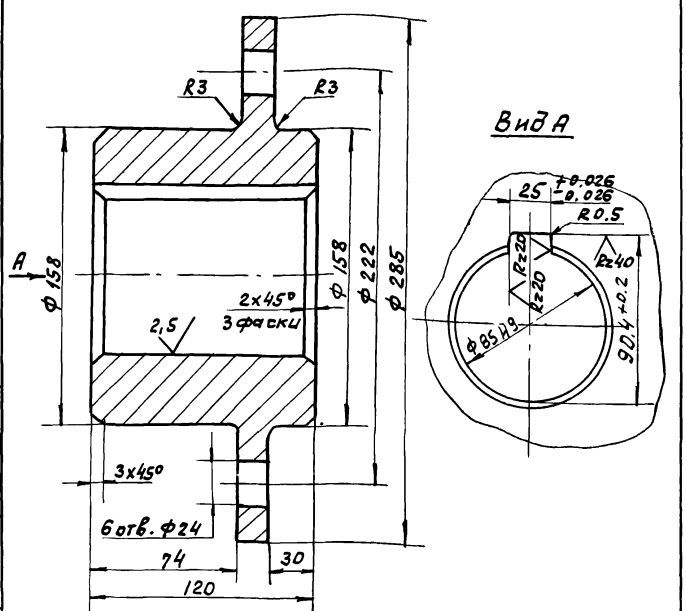

Неуказанные предельные отклонения размеров: H14; h14; ± IT14/2.

Изм.	Лист	№ докум.	Подп.	Дата	
Разраб.		Зарецкая			Ии.467.04.00.014
Пров.		Пендерев			Ступица
Н.контр.		Потутков			Лит: И; Масса: 18.5; Масштаб: 1:2
					Лист; Листов 1; Мосводоканалниипроект Отдел №5
					Ст.3 ГОСТ 380-71

Формат 11

Инв.№ подл. | Подп. и дата | Взам. инв.№ | Инв.№ дубл. | Подп. и дата

Rz80 (√)

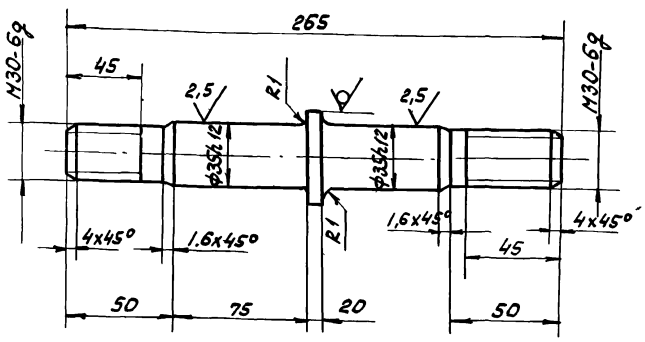

Неуказанные предельные отклонения размеров: h14; ± IT14/2

Изм.	Лист	№ докум.	Подп.	Дата	
Разраб.		Зарецкая			Ии.467.04.00.015
Пров.		Пендерев			Палец
Н.контр.		Потутков			Лит: И; Масса: 1.2; Масштаб: 1:2
					Лист; Листов 1; Мосводоканалниипроект Отдел №5
					Круг В50 ГОСТ 2590-71 Ст3 сп ГОСТ 535-79

Инв.№ подл. | Подп. и дата | Взам. инв.№ | Инв.№ дубл. | Подп. и дата

Типовой проект 902-2-379.83
Альбом VI, часть 2

4И.467.04.00.016

Rz80

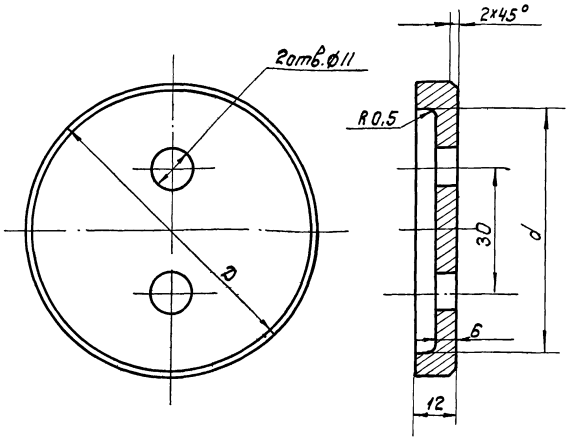

Обозначение	D,мм	d,мм	Масса
4И.467.04.00.016	85	72	0,34
4И.467.04.00.016-01	80	66	0,30

Изм.	Лист	№ докум.	Подп.	Дата
Разраб.		Зарицкая		
Пров.		Пендерев		
Н.контр.		Потутков		

4И.467.04.00.016

Шайба глухая

Лит.	Масса	Масштаб
И	—	—

Лист	Листов 1

Ст.3 ГОСТ 380-71

Мосводоканалниипроект Отдел №5

Формат 11

Инв.№подл. | Подп. и дата | Взам.инв.№ | Инв.№дубл. | Подп. и дата

4И.467.04.00.017

Rz80

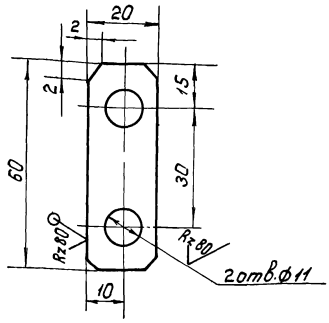

$H14; h14; \pm \frac{IT14}{2}$.

Изм.	Лист	№ докум.	Подп.	Дата
Разраб.		Зарицкая		
Пров.		Пендерев		
Н.контр.		Потутков		

4И.467.04.00.017

Шайба стопорная

Лит.	Масса	Масштаб
И	0,01	1:1

Лист	Листов 1

Лист Б1.0 ГОСТ 19903-74
В Ст.3сп ГОСТ 16523-70

Мосводоканалниипроект Отдел №5

Формат 11

Инв.№подл. | Подп. и дата | Взам.инв.№ | Инв.№дубл. | Подп. и дата

Формат	Зона	Поз.	Обозначение	Наименование	Кол.	Примечание
				Документация		
12			4И.467.05.00.000СБ	Сборочный чертеж		
				Детали		
11		1	4И.467.05.00.001	Кронштейн	4	
12		2	4И.467.05.00.002	Боковина	1	
11		3	4И.467.05.00.003	Стенка	1	
Б4		4	4И.467.05.00.004	Пластина		
				Полоса $\frac{Б\text{-}2\text{-}4 \times 85\ ГОСТ\ 103\text{-}76}{ВСт\ 3сп\ ГОСТ\ 535\text{-}79}$		
				$L = 220\ h14$	2	0,6кг

Изм.	Лист	№ докум.	Подп.	Дата
Разраб.		Кулагина		
Пров.		Пендерев		
Н.контр.		Потутков		

4И.467.05.00.000

Конус

Лит.	Лист	Листов
И		1

Мосводоканалниипроект Отдел №5

Формат 11

Инв.№подл. | Подп. и дата | Взам.инв.№ | Инв.№дубл. | Подп. и дата

4И.467.05.00.001

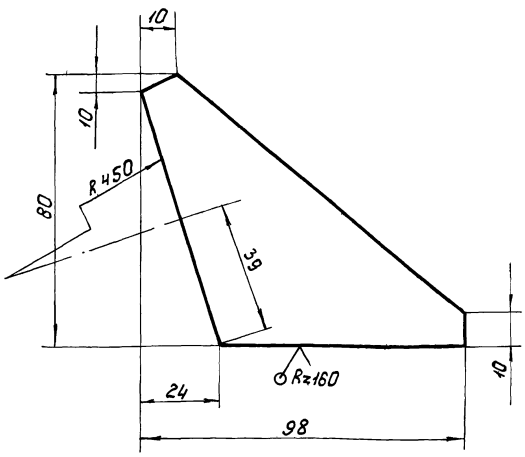

$h14; \pm \frac{IT14}{2}$.

Изм.	Лист	№ докум.	Подп.	Дата
Разраб.		Кулагина		
Пров.		Пендерев		
Н.контр.		Потутков		

4И.467.05.00.001

Ребро

Лит.	Масса	Масштаб
И	0,07	1:1

Лист	Листов 1

Лист Б4 ГОСТ 19903-74
В Ст.3сп ГОСТ 14637-79

Мосводоканалниипроект Отдел №5

Формат 11

Инв.№подл. | Подп. и дата | Взам.инв.№ | Инв.№дубл. | Подп. и дата

Типовой проект 902-2-379.83
Альбом VI, часть 2

4И.467.05.00.000 СБ

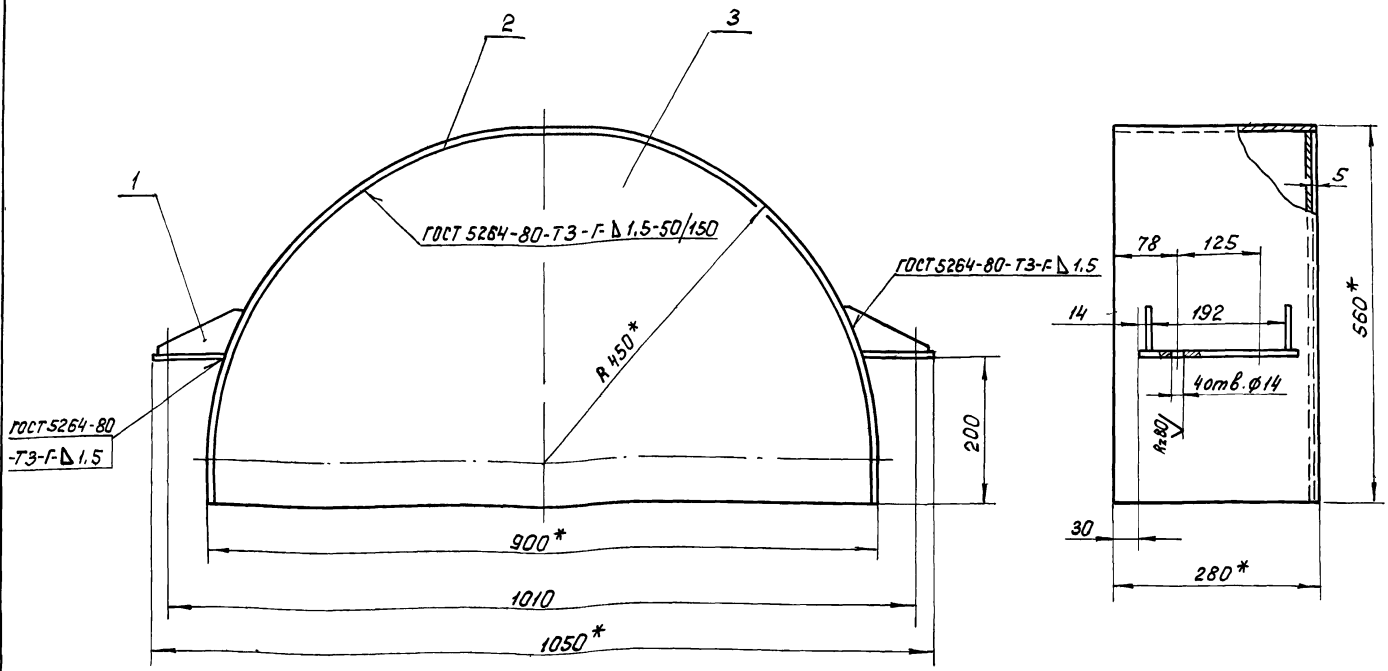

1. H14; $\pm \frac{IT14}{2}$.
2. * Размеры для справок.
3. Шероховатость обрабатываемых поверхностей детали без чертежа – Rz160.

Изм.	Лист	№ докум.	Подп.	Дата	4И.467.05.00.000 СБ			
Разраб.		Кулагина			Кожух Сборочный чертеж.	Лит.	Масса	Масштаб
Пров.		Пендерев				И	10,0	1:5
Н.контр.		Потутков				Лист	Листов 1	
						Мосводоканал Ниипроект Отдел № 5		

Инв. № подл. | Подп. и дата | Взам. инв. № | Инв. № дубл. | Подп. и дата

формат 12

4И.467.05.00.002

Rz320 (√)

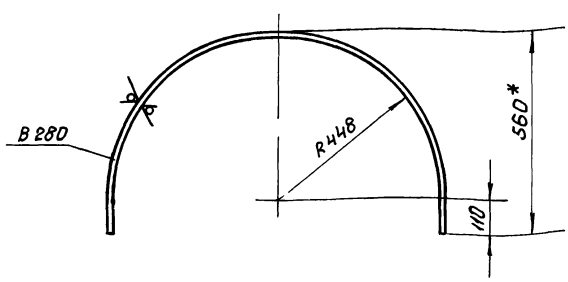

1. Детали гнуть по стенке 4И.467.05.00.003.
2. h14; $\pm \frac{IT14}{2}$.
3. Размер для справок.

Изм.	Лист	№ докум.	Подп.	Дата	4И.467.05.00.002			
Разраб.		Кулагина			Боковина	Лит	Масса	Масштаб
Пров.		Пендерев				И	5,4	1:10
Н.контр.		Потутков			Лист Б1,5 ГОСТ 19903-74 / В Ст.3сп ГОСТ 16523-70	Лист	Листов 1	
						Мосводоканал Ниипроект Отдел № 5		

Инв. № подл. | Подп. и дата | Взам. инв. № | Инв. № дубл. | Подп. и дата

формат 11

4И.467.05.00.003

√ (√)

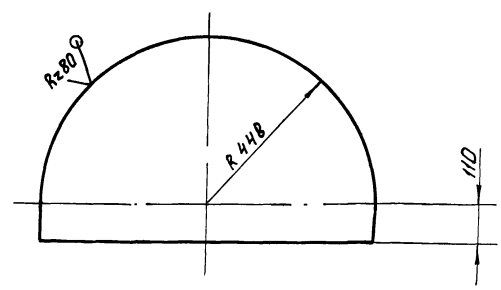

h14; $\pm \frac{IT14}{2}$.

Изм.	Лист	№ докум.	Подп.	Дата	4И.467.05.00.003			
Разраб.		Кулагина			Стенка	Лит	Масса	Масштаб
Пров.		Пендерев				И	4,0	1:5
Н.контр.		Потутков			Лист Б2,0 ГОСТ 19903-74 / В Ст.3сп ГОСТ 16523-70	Лист	Листов 1	
						Мосводоканал Ниипроект Отдел № 5		

Инв. № подл. | Подп. и дата | Взам. инв. № | Инв. № дубл. | Подп. и дата

Копировал: 19158-07 25

формат 11

Типовой проект 902-2-379.83
Альбом VI, часть 2

ИИ.467.06.00.000СБ

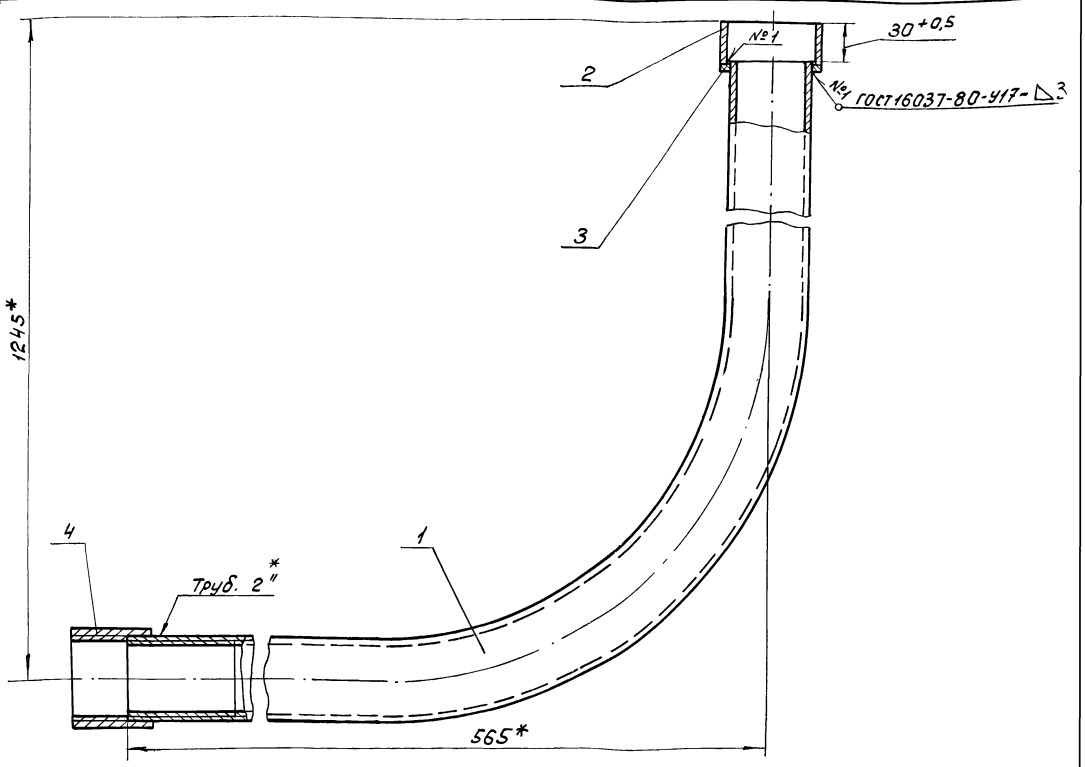

* Размеры для справок.

Изм.	Лист	№ докум.	Подп.	Дата	4И.467.06.00.000СБ			
Разраб.		Кулагина			Трубы для кабеля. Сборочный чертеж.	Лит	Масса	Масштаб
Пров.		Пендерев				И	8,8	1:2,5
Н.контр.		Потутков				Лист	Листов 1	
						Мосводоканалнипроект Отдел №5		

Инв.№ подл. | Подп. и дата | Взам.инв.№ | Инв.№ дубл. | Подп. и дата

Формат 12

Формат	Зона	Поз.	Обозначение	Наименование	Кол.	Примечание
				Документация		
12			4И.467.06.00.000СБ	Сборочный чертеж		
				Детали		
11		1	4И.467.06.00.001	Труба	1	
11		2	4И.467.06.00.002	Кольцо	1	
64		3	4И.467.06.00.003	Шайба		
				Лист Б3,0 ГОСТ 19903-74 Вст.3сп ГОСТ 16523-70		
				ф75h14×ф62h14	1	0,033кг
				Стандартные изделия		
		4		Муфта короткая 50 ГОСТ 8966-75	1	

Изм.	Лист	№ докум.	Подп.	Дата	4И.467.06.00.000			
Разраб.		К.Кулагина			Трубы для кабеля	Лит	Лист	Листов
Пров.		Пендерев				И		1
Н.контр.		Потутков				Мосводоканалнипроект Отдел №5		

Инв.№ подл. | Подп. и дата | Взам.инв.№ | Инв.№ дубл. | Подп. и дата

ИИ.467.06.00.001

Rz 80 (V)

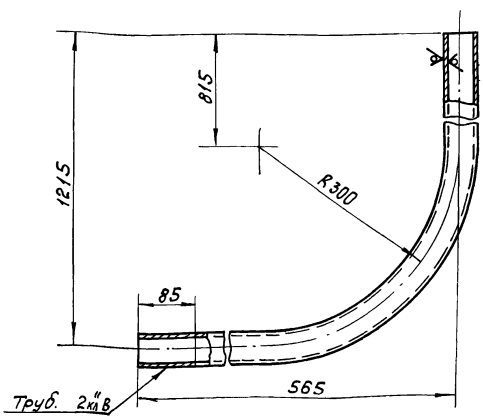

H14; ± IT14/2.

Изм.	Лист	№ докум.	Подп.	Дата	4И.467.06.00.001			
Разраб.		Кулагина			Труба	Лит	Масса	Масштаб
Пров.		Пендерев				И	8,2	1:5
Н.контр.		Потутков				Лист	Листов 1	
					Труба 50×3,5 ГОСТ 3262-75	Мосводоканалнипроект Отдел №5		

Инв.№ подл. | Подп. и дата | Взам.инв.№ | Инв.№ дубл. | Подп. и дата

Копировал: Ибг 19158-07 26 Формат 11

Типовой проект 902-2-378.83
Альбом VI, часть 2

4И.467.06.00.002

$R_z 320$ (√)

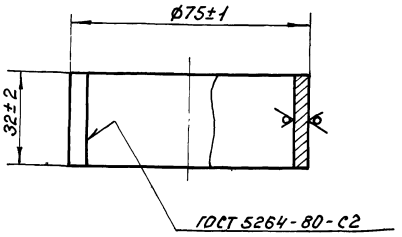

Изм.	Лист	№ докум.	Подп.	Дата
Разраб.		Кулагина		
Пров.		Пендерев		
Н.контр.		Потутков		

4И.467.06.00 002

Кольцо

Лит	Масса	Масштаб
И	0,17	1:1

Лист Б3.0 ГОСТ 19903-74 / Ст.3сп ГОСТ 16523-70

Листов 1

Мосводоканалниипроект Отдел №5

Формат 11

Инв.№ подл. | Подп. и дата | Взам. инв.№ | Инв.№ дубл. | Подп. и дата

Формат	Зона	Поз.	Обозначение	Наименование	Кол.	Примечание
				Документация		
12			4И.467.07.00.000СБ	Сборочный чертеж		
				Сборочные единицы		
11		1	4И-467.25.00.000-04	Тяга	1	
				Переменные данные для исполнений		
				4И.467.07.00.000		
				Детали		
Б4		2	4И 467.07.00.001	Труба		
				Труба 50×4,5 ГОСТ 3262-75		
				ℓ = 3450 h14	1	21 кг

Изм.	Лист	№ докум.	Подп.	Дата
Разраб.		Кулагина		
Пров.		Пендерев		
Н.контр.		Потутков		

4И.467.07.00.000

Стойка

Лит	Лист	Листов
И	1	2

Мосводоканалниипроект Отдел №5

Формат 11

Формат	Зона	Поз.	Обозначение	Наименование	Кол.	Примечание
				4И.467.07.00.000-01		
				Детали		
Б4		2	4И.467.07.00.001-01	Труба		
				Труба 50×4,5 ГОСТ 3262-75		
				ℓ = 3700 h14	1	22,6 кг
				4И.467.07.00.000-02		
				Детали		
Б4		2	4И.467.07.00.001-02	Труба		
				Труба 50×4,5 ГОСТ 3262-75		
				ℓ = 2650 h14	1	16,2 кг
				4И.467.07.00.000-03		
				Детали		
Б4		2	4И.467.07.00.001-03	Труба		
				Труба 50×4,5 ГОСТ 3262-75		
				ℓ = 1650 h14	1	10,2 кг

Изм.	Лист	№ докум.	Подп.	Дата

4И.467.07.00.000

Лист 2

4И.467.07.00.000СБ

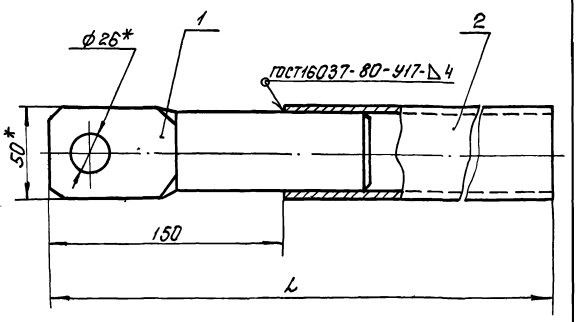

Обозначение	Размеры, мм L	Масса кг
4И.467.07.00.000	3600	23,9
-01	3850	25,4
-02	2800	19,1
-03	1800	13,1

1. h14; $\pm \frac{IT14}{2}$.
2 Шероховатость обрабатываемых поверхностей деталей без чертежа – $R_z 160$.

Изм.	Лист	№ докум.	Подп.	Дата
Разраб.		Кулагина		
Пров.		Пендерев		
Н.контр.		Потутков		

4И.467.07.00.000СБ

Стойка сборочный чертеж.

Лит.	Масса	Масштаб
И	см. табл	—

Лист | Листов 1

Мосводоканалниипроект Отдел №5

Формат 11

Типовой проект 902-2-379.83
Альбом VI, часть 2

4И.467.08.00.000СБ

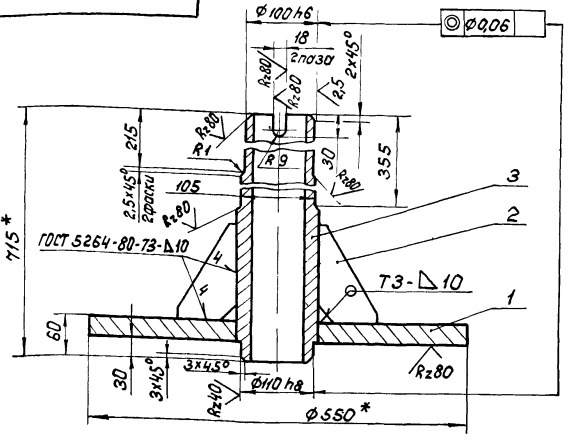

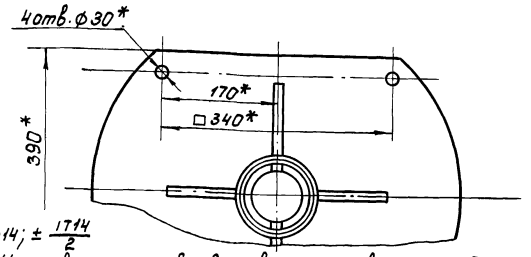

1. h14; $\pm \frac{IT14}{2}$
2 Шероховатость обрабатываемых поверхностей деталей без чертежа – Rz160.
3 *Размеры для справок

Изм.	Лист	№ докум.	Подп.	Дата
Разраб.		Нестеров		
Пров.		Пендерев		
Н.контр.		Потутков		

4И.467.08.00.000 СБ

Опора центральная

Лит.	Масса	Масштаб
И	83	1:5
Лист	Листов 1	

Мосводоканалниипроект Отдел №5

Инв.№подл. | Подп. и дата | Взам.инв.№ | Инв.№дубл. | Подп. и дата

Формат 11

Формат	Зона	Поз.	Обозначение	Наименование	Кол.	Примечание
				Документация		
11			4И.467.08.00.000 СБ	Сборочный чертеж		
				Детали		
11		1	4И.467.08.00.001	Фланец	1	
11		2	4И.467.08.00.002	Ребро	4	
БЧ		3	4И.467.08.00.003	Труба		
				Труба 114×17 ГОСТ 8732-78 Вст.2сп ГОСТ 8731-74		
				L = 715 h14	1	25кг

Инв.№подл. | Подп. и дата | Взам.инв.№ | Инв.№дубл. | Подп. и дата

Изм.	Лист	№ докум.	Подп.	Дата
Разраб.		Нестеров		
Пров.		Пендерев		
Н.контр.		Потутков		

4И.467.08.00.000

Опора центральная

Лит.	Лист	Листов
И		1

Мосводоканалниипроект Отдел №5

Формат 11

4И.467.08.00.001

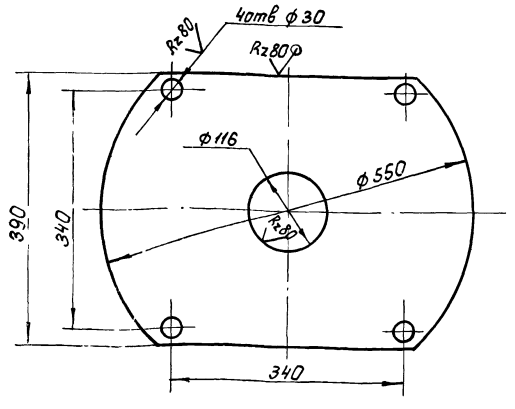

4I4, h14; $\pm \frac{IT14}{2}$.

Инв.№подл. | Подп. и дата | Взам.инв.№ | Инв.№дубл. | Подп. и дата

Изм.	Лист	№ докум.	Подп.	Дата
Разраб.		Нестеров		
Пров.		Пендерев		
Н.контр.		Потутков		

4И.467.08.00.001

Фланец

Лит.	Масса	Масштаб
И	55,0	1:5
Лист	Листов 1	

Лист Б32 ГОСТ 19903-74 Вст.3сп ГОСТ 14637-79

Мосводоканалниипроект Отдел №5

4И.467.08.00.002

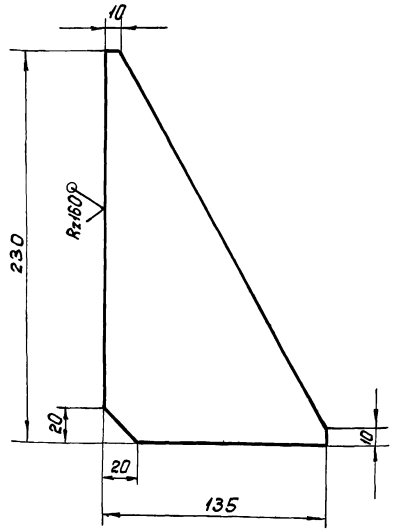

h14.

Инв.№подл. | Подп. и дата | Взам.инв.№ | Инв.№дубл. | Подп. и дата

Изм.	Лист	№ докум.	Подп.	Дата
Разраб.		Нестеров		
Пров.		Пендерев		
Н.контр.		Потутков		

4И.467.08.00.002

Ребро

Лит.	Масса	Масштаб
И	1,75	1:2
Лист	Листов 1	

Лист Б12 ГОСТ 19903-74 Вст.3сп ГОСТ 14637-79

Мосводоканалниипроект Отдел №5

Типовой проект 902-2-379.83
Альбом VI, часть 2

Формат	Зона	Позиц.	Обозначение	Наименование	Кол.	Примечание
				Документация		
12			4И.467.09.00.000 СБ	Сборочный чертеж	1	
				Детали		
11		1	4И.467.09.00.001	Крышка подшипника	1	
11		2	4И.467.09.00.002	Обойма	1	
12		3	4И.467.09.00.003	Крышка подшипника	1	
11		4	4И.467.09.00.004	Прокладка	2	
				Стандартные изделия		
		5		Подшипник 1220		
				ГОСТ 5720-75	1	
		6		Масленка 1.2.Ц6		
				ГОСТ 19853-74	1	
		7		Кольцо СП-124-99-9,5		
				ГОСТ 6308-71	2	
		8		Рым-болт М10.015		
				ГОСТ 4751-73	2	

Инв.№ подл. | Подп. и дата | Взам. инв.№ | Инв.№ дубл. | Подп. и дата

Изм.	Лист	№ докум.	Подп.	Дата
Разраб.		Нестеров		
Пров.		Пендерев		
Н.контр.		Потутков		

4И.467.09.00.000

Опора радиальная

Лит	Лист	Листов
И	1	2

Мосводоканалниипроект
Отдел №5

Формат А1

Формат	Зона	Поз.	Обозначение	Наименование	Кол.	Примечание
		9		Шпилька М12×80.58		
				ГОСТ 22032-76	6	
		10		Гайка М12.5.09		
				ГОСТ 5915-70	6	
		11		Шайба пружинная		
				12.65Г ГОСТ 6402-70	6	

Инв.№ подл. | Подп. и дата | Взам. инв.№ | Инв.№ дубл. | Подп. и дата

Изм.	Лист	№ докум.	Подп.	Дата

4И.467.09.00.000

Лист 2

Формат А1

4И.467.09.00.000 СБ

А - А

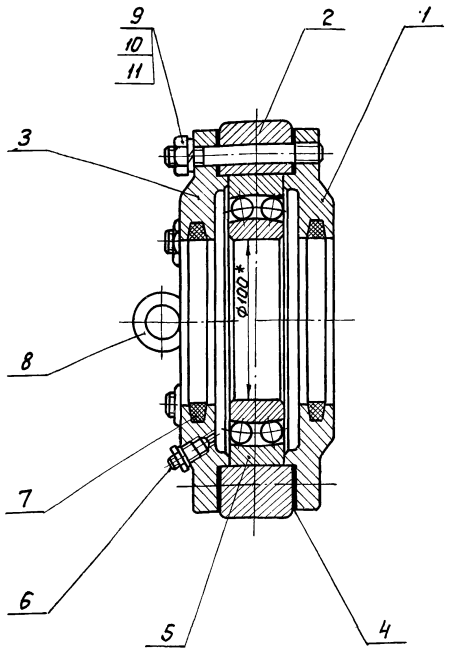

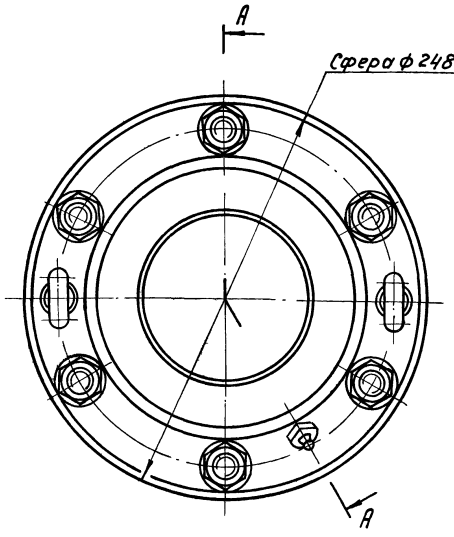

* Размеры для справок.

Инв.№ подл. | Подп. и дата | Взам. инв.№ | Инв.№ дубл. | Подп. и дата

Изм.	Лист	№ докум.	Подп.	Дата
Разраб.		Нестеров		
Пров.		Пендерев		
Н.контр.		Потутков		

4И.467.09.00.000 СБ

Опора радиальная
Сборочный чертеж

Лит	Масса	Масштаб
И	21,0	1:2

Лист | Листов 1

Мосводоканалниипроект
Отдел №5

Копировал: 19158-07 29

Формат А2

Типовой проект 902-2-379.83
Альбом VI, часть 2

ИИ.467.09.00.001

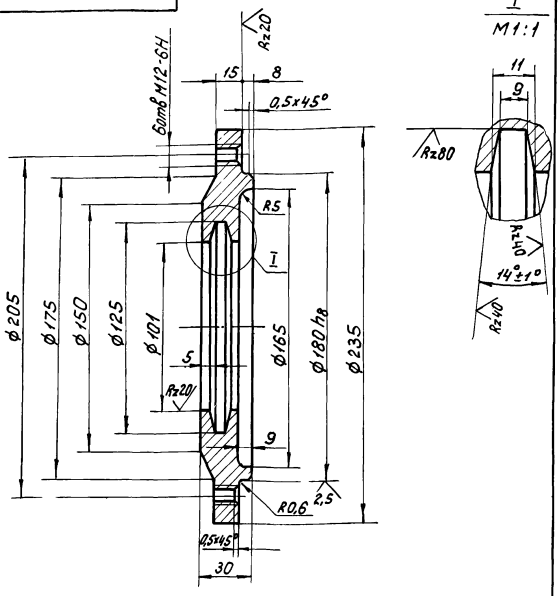

1. Допускаемые отклонения на размеры отливки - по III классу точности ГОСТ 1855-55.
2. Литейные радиусы выполнить R3.
3. H14; h14; $\pm \frac{IT14}{2}$.

					4И.467.09.00.001		
Изм.	Лист	№ докум.	Подп.	Дата	Крышка подшипника	Лит.	Масса	Масштаб
Разраб.		Нестеров				И	4,5	1:2
Пров.		Пендерев				Лист	Листов 1
Н.контр.		Потутков			СЧ-18-36 ГОСТ 1412-79	Мосводоканалниипроект Отдел №5	

Формат 11

ИИ.467.09.00.002

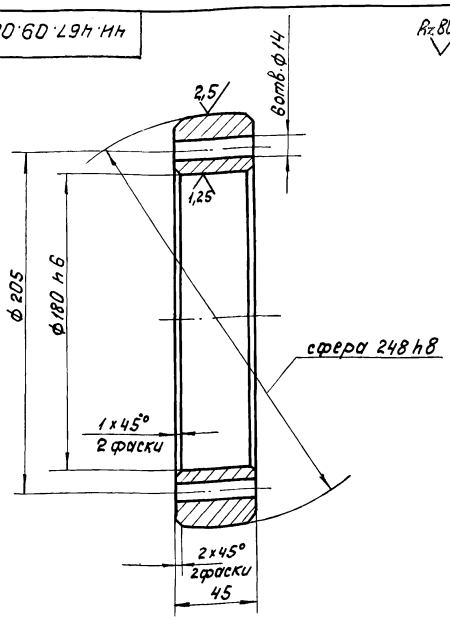

h14; $\pm \frac{IT14}{2}$.

					4И.467.09.00.002		
Изм.	Лист	№ докум.	Подп.	Дата	Обойма	Лит.	Масса	Масштаб
Разраб.		Нестеров				И	7,5	1:2
Пров.		Пендерев				Лист	Листов
Н.контр.		Потутков			СЧ18-36 ГОСТ 1412-79	Мосводоканалниипроект Отдел №5	

Формат 11

ИИ.467.09.00.003

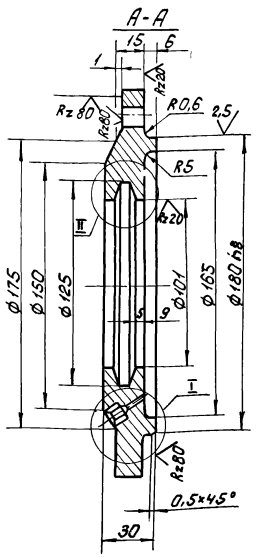

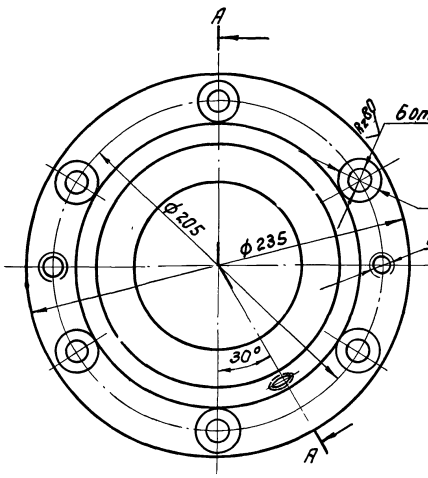

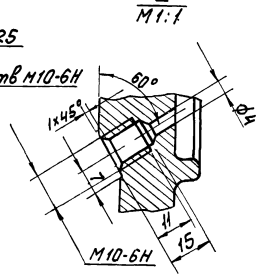

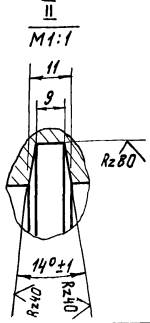

1. Допускаемые отклонения на размеры отливки - по III классу точности ГОСТ 1855-55.
2. Литейные радиусы выполнить R3.
3. H14; h14; $\pm \frac{IT14}{2}$.

					4И.467.09.00.003		
Изм.	Лист	№ докум.	Подп.	Дата	Крышка подшипника.	Лит.	Масса	Масштаб
Разраб.		Нестеров				И	4,5	1:2
Пров.		Пендерев				Лист	Листов 1
Н.контр.		Потутков			СЧ18-36 ГОСТ 1412-79	Мосводоканалниипроект Отдел №5	

Копировал: 19158-07 30 Формат 12

Типовой проект 902-2-379.83
Альбом VI, часть 2

4И.467.09.00.004

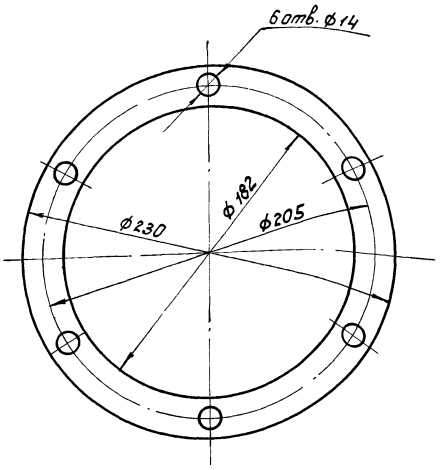

Изм.	Лист	№ докум.	Подп.	Дата
Разраб.		Нестеров		
Пров.		Пендерев		
Н.контр.		Потутков		

4И.467.09.00.004

Прокладка

Лит.	Масса	Масштаб
И	0,03	1:2
Лист	Листов 1	

Картон прокладочный А-1.0 ГОСТ 9347-74

Мосводоканалниипроект Отдел №5

Формат А1

Формат	Зона	Поз.	Обозначение	Наименование	Кол.	Примечание
				Документация		
А4			4И.467.10.00.000 СБ	Сборочный чертеж		
				Детали		
А1		1	4И.467.10.00.001	Лист	1	
А1		2	4И.467.10.00.002	Ребро	2	
Б4		3	4И.467.10.00.003	Труба		
				Труба 100х5,0 ГОСТ 32БГ-75		
				L = 2450 h14	1	33,0кг
Б4		4	4И.467.10.00.004	Заглушка		
				Лист Б4 ГОСТ 19903-74 / Вст.Зсп ГОСТ 14637-79		
				ф120 h14	2	0,36кг

Изм.	Лист	№ докум.	Подп.	Дата
Разраб.		Нестеров		
Пров.		Пендерев		
Н.контр.		Потутков		

4И.467.10.00.000

Скребок центральный

Лит.	Лист	Листов
И		1

Мосводоканалниипроект Отдел №5

Формат А1

4И.467.10.00.000 СБ

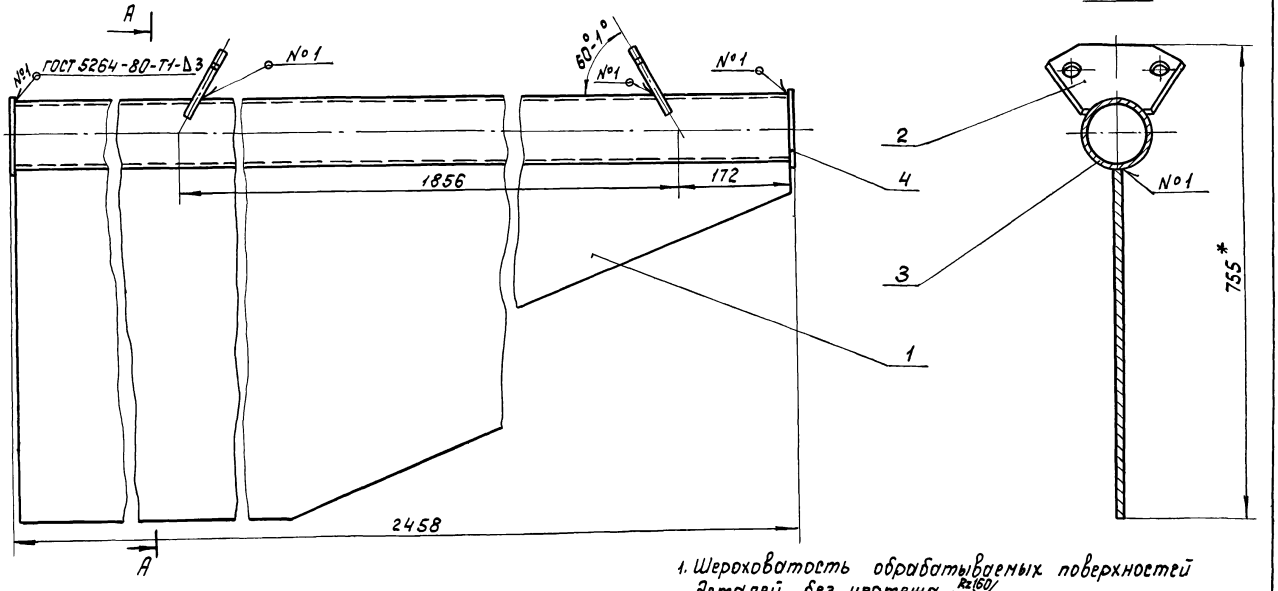

1. Шероховатость обрабатываемых поверхностей деталей без чертежа – $R_z 60$.
2. h14; $\pm \frac{IT14}{2}$.
3. * Размеры для справок.

4И.467.10.00.000 СБ

Скребок центральный. Сборочный чертеж.

Изм.	Лист	№ докум.	Подп.	Дата
Разраб.		Нестеров		
Пров.		Пендерев		
Н.контр.		Потутков		

Лит.	Масса	Масштаб
И	70,0	1:5
Лист	Листов 1	

Мосводоканалниипроект Отдел №5

Формат А2

Копировал: [illegible] 19158-07 31

Инв.№подл. | Подп. и дата | Взам.инв.№ | Инв.№дубл. | Подп. и дата

Типовой проект 902-2-379.83
Альбом VI, часть 2.

ИИ.467.10.00.001

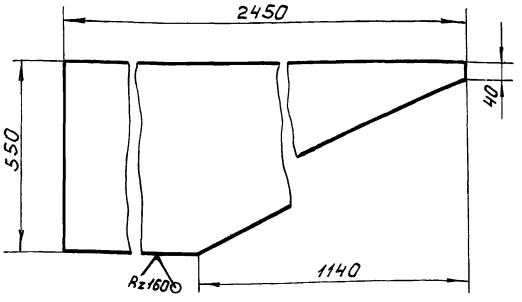

$h14; \pm \frac{1T14}{2}$.

					4И.467.10.00.001		
Изм.	Лист	№ докум.	Подп.	Дата			
Разраб.		Нестеров			Лист	Лит. / Масса / Масштаб	И / 32,5 / 1:10
Пров.		Пендерев				Лист / Листов: 1	
Н.контр.		Потутков			Лист Б4 ГОСТ 19903-74 Вст.3сп ГОСТ14637-79	Мосводоканалниипроект Отдел №5	

Формат 11

ИИ.467.10.00.002

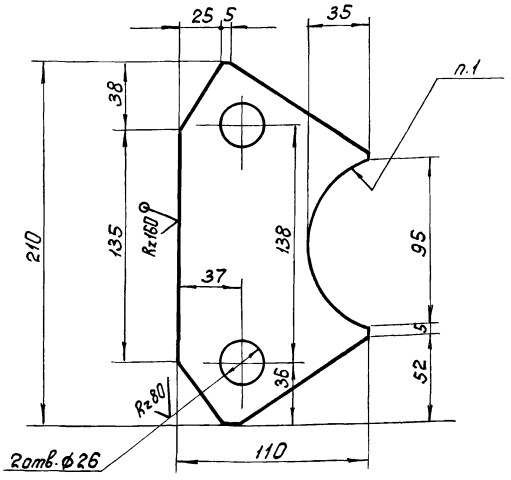

1. Вырезать по месту при сварке скребка
2. H14; $h14; \pm \frac{1T14}{2}$.

					4И.467.10.00.002		
Изм.	Лист	№ докум.	Подп.	Дата			
Разраб.		Нестеров			Ребро	Лит. / Масса / Масштаб	И / 1,5 / 1:2
Пров.		Пендерев				Лист / Листов 1	
Н.контр.		Потутков			Лист Б12 ГОСТ 19903-74 Вст.3сп ГОСТ14637-79	Мосводоканалниипроект Отдел №5	

Формат 11

Формат	Зона	Поз.	Обозначение	Наименование	Кол.	Примечание
				Документация		
22			4И.467.11.00.000 СБ	Сборочный чертеж	1	
				Детали		
11		1	4И.467.11.00.001	Головка	1	
11		2	4И.467.11.00.002	Кольцо	1	
11		3	4И 467 11.00 003	Основание	1	

					4И.467.11.00.000		
Изм.	Лист	№ докум.	Подп.	Дата			
Разраб.		Нестеров			Путь рельсовый	Лит. / Лист / Листов	И / / 1
Пров.		Пендерев					
Н.контр.		Потутков				Мосводоканалниипроект Отдел №5	

Формат 11

ИИ.467.11.00.000 СБ

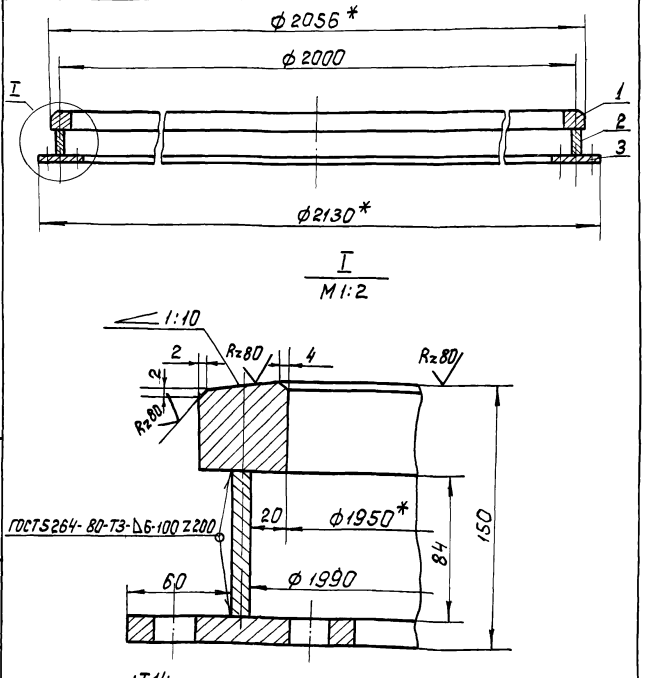

1. $h14; \pm \frac{1T14}{2}$
2.* Размеры для справок

					4И.467.11.00.000 СБ		
Изм.	Лист	№ докум.	Подп.	Дата			
Разраб.		Зарецкая			Путь рельсовый Сборочный чертеж	Лит. / Масса / Масштаб	И / 280,0 / 1:10
Пров.		Пендерев				Лист / Листов: 1	
Н.контр.		Потутков				Мосводоканалниипроект Отдел №5	

Копировал: 19758-07 32 Формат 11

Типовой проект 902-2-379.83
Альбом VI, часть 2

ИИ.467.11.00.001

Rz160 (√)

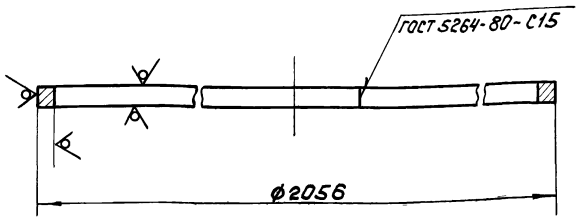

1. Развернутая длина заготовки L≈6280 мм.
2. h14.

Изм.	Лист	№ докум.	Подп.	Дата	
Разраб.		Зарицкая			
Пров.		Пендерев			
Н.контр.		Потутков			

4И.467.11.00.001

Головка

Лит.	Масса	Масштаб
И	150,0	1:10
Лист	Листов: 1	

Квадрат В.53 ГОСТ 2591-71 / Вст.3сп ГОСТ 535-79

Мосводоканалнипроект Отдел №5

Инв.№ подл. | Подп. и дата | Взам.инв.№ | Инв.№ дубл. | Подп. и дата

Формат 11

ИИ.467.11.00.002

Rz160 (√)

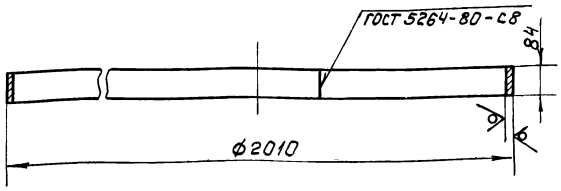

1. Развернутая длина заготовки L=6280 мм.

Изм.	Лист	№ докум.	Подп.	Дата	
Разраб.		Зарицкая			
Пров.		Пендерев			
Н.контр.		Потутков			

4И.467.11.00.002

Кольцо

Лит.	Масса	Масштаб
И	40,0	1:10
Лист	Листов 1	

Лист Б10 ГОСТ 19903-74 / Вст.3сп ГОСТ 14637-79

Мосводоканалнипроект Отдел №5

Инв.№ подл. | Подп. и дата | Взам.инв.№ | Инв.№ дубл. | Подп. и дата

Формат 11

ИИ.467.11.00.003

(√)

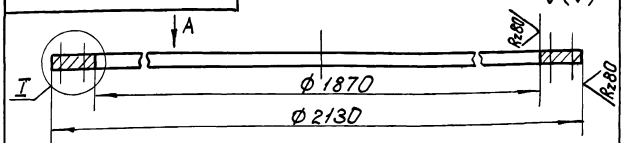

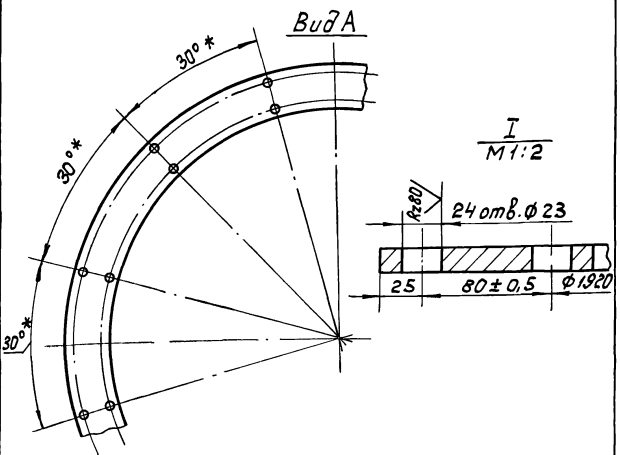

1. Деталь допускается изготовить из нескольких частей, соединив их сварным швом по ГОСТ 5264-80-С17.
2. H14; h14; ±IT14/2.
3*. Размеры для справок.

Изм.	Лист	№ докум.	Подп.	Дата	
Разраб.		Зарицкая			
Пров.		Пендерев			
Н.контр.		Потутков			

4И.467.11.00.003

Основание

Лит.	Масса	Масштаб
И	95,0	1:10
Лист	Листов: 1	

Лист Б16 ГОСТ 19903-74 / Вст.3сп ГОСТ 14637-79

Мосводоканалнипроект Отдел №5

Инв.№ подл. | Подп. и дата | Взам.инв.№ | Инв.№ дубл. | Подп. и дата

Формат 11

Формат	Зона	Поз.	Обозначение	Наименование	Кол.	Примечание
				Документация		
12			4И.467.12.00.000 СБ	Сборочные чертежи		
				Сборочные единицы		
11		1	4И.467.12.01.000	Шток	1	
				Детали		
11		2	4И.467.12.00.001	Ось	1	
11		3	4И.467.12.00.002	Каток	1	
11		4	4И.467.12.00.003	Оседержатель	1	
				Стандартные изделия		
		5		Болт М8х16.58.05 ГОСТ 7798-70	2	
		6		Шайба 8 65Г ГОСТ 6402-70	2	

Изм.	Лист	№ докум.	Подп.	Дата	
Разраб.		Нестеров			
Пров.		Пендерев			
Н.контр.		Потутков			

4И.467.12.00.000

Толкатель

Лит.	Лист	Листов
И		1

Мосводоканалнипроект Отдел №5

Инв.№ подл. | Подп. и дата | Взам.инв.№ | Инв.№ дубл. | Подп. и дата

ИИ.467.12.00.000 СБ

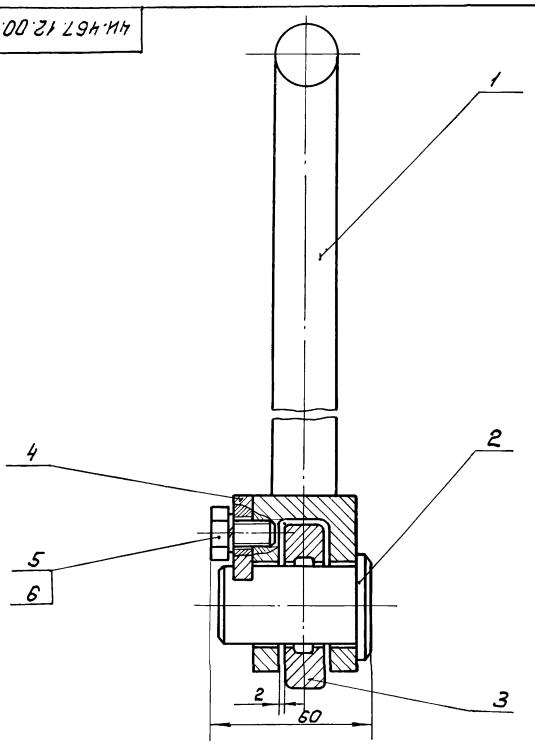

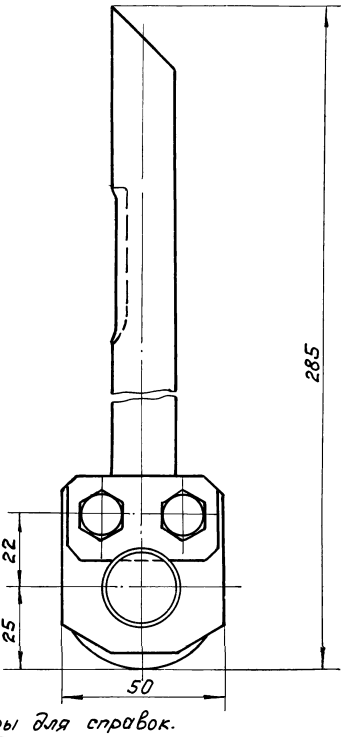

Размеры для справок.

				ИИ.467.12.00.000 СБ	
Изм. Лист	№ докум.	Подп.	Дата	Толкатель Сборочный чертеж	Лит. / Масса / Масштаб: И / 1,4 / 1:1
Разраб.	Нестеров				Лист / Листов 1
Пров.	Пендерев				Мосводоканалниипроект Отдел №5
Н.контр.	Потутков				

Формат 12

ИИ.467.13.00.000 СБ

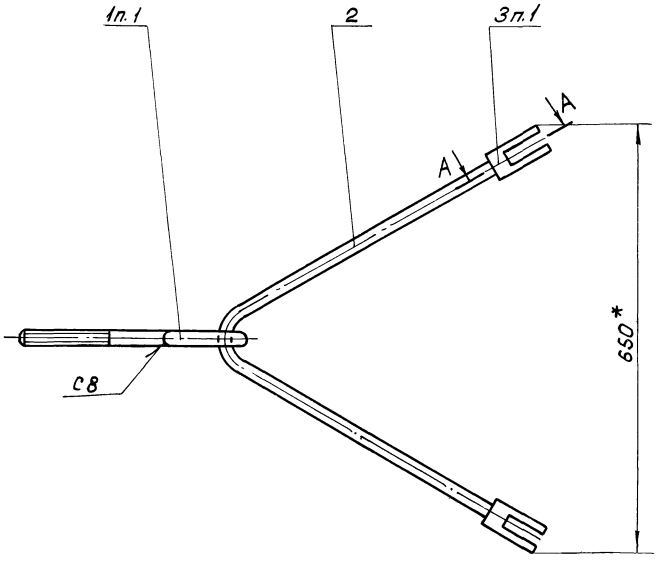

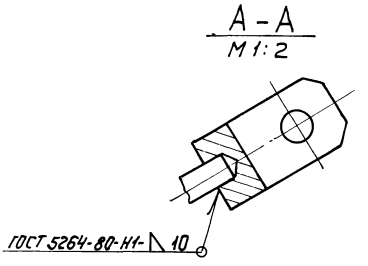

1. Серьгу поз 1 одеть на тягу поз. 2 до приварки вилок поз. 3.
2.* Размер для справок.

				ИИ.467.13.00.000 СБ	
Изм. Лист	№ докум.	Подп.	Дата	Развилка Сборочный чертеж	Лит. / Масса / Масштаб: И / 5,1 / 1:5
Разраб.	Нестеров				Лист / Листов 1
Пров.	Пендерев				Мосводоканалниипроект Отдел №5
Н.контр.	Потутков				

Инв. № подл. | Подп. и дата | Взам. инв. № | Инв. № дубл. | Подп. и дата

Формат	Зона	Поз.	Обозначение	Наименование	Кол.	Примечание
				Документация		
12			4И 467.13.00.000СБ	Сборочный чертеж		
				Детали		
11		1	4И.467.13.00.001	Серьга	1	
11		2	4И.467.13.00.002	Тяга	1	
11		3	4И.467.13.00.003	Вилка	2	

4И.467.13.00.000

Развилка

Изм. Лист. № докум. Подп. Дата
Разраб. Нестеров
Пров. Пенёрев
Н.контр. Потутков

Лит. И | Лист | Листов 1

МосводоканалНИИпроект Отдел №5

Формат 11

Инв.№ подл. | Подп. и дата | Взам. инв.№ | Инв.№ дубл. | Подп. и дата

4И.467.12.01.000 СБ

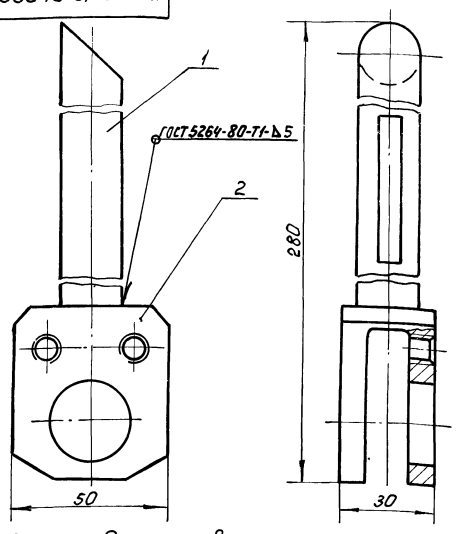

Размеры для справок.

Формат	Зона	Поз.	Обозначение	Наименование	Кол	Примечание
				Детали		
11		1	4И.467.12.01.001	Стержень	1	
11		2	4И.467.12.01.002	Вилка	1	

4И 467.12.01 000

Шток

Изм. Лист. № докум. Подп. Дата
Разраб. Нестеров
Пров. Пенёрев
Н.контр. Потутков

Лит. И | Масса 0,9 | Масштаб 1:1

Лист | Листов: 1

МосводоканалНИИпроект Отдел №5

Формат 11

Инв.№ подл. | Подп. и дата | Взам. инв.№ | Инв.№ дубл. | Подп. и дата

4И.467.12.01.001

Rz 320

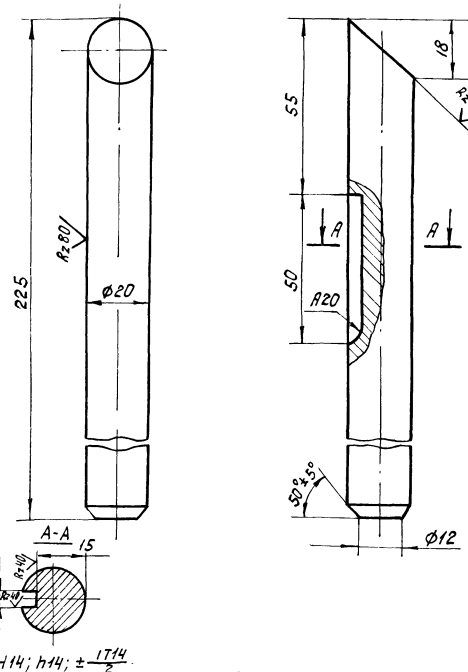

H14; h14; $\pm \frac{IT14}{2}$

4И 467 12 01 001

Стержень

Изм. Лист. № докум. Подп. Дата
Разраб. Нестеров
Пров. Пенёрев
Н.контр. Потутков

Лит. И | Масса 0,52 | Масштаб 1:1

Лист | Листов 1

Круг В22 ГОСТ 2590-71 / ВСт3сп ГОСТ 535-79

МосводоканалНИИпроект Отдел № 5

Инв.№ подл. | Подп. и дата | Взам. инв.№ | Инв.№ дубл. | Подп. и дата

4И.467.12.01.002

Rz 80

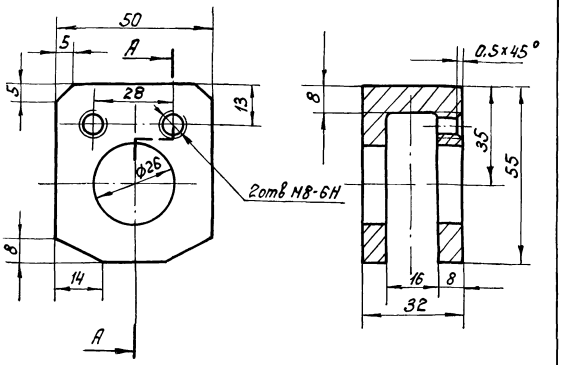

H14; h14; $\pm \frac{IT14}{2}$

4И 467.12.01.002

Вилка

Изм. Лист. № докум. Подп. Дата
Разраб. Нестеров
Пров. Пенёрев
Н.контр. Потутков

Лит. И | Масса 0,35 | Масштаб 1:5

Лист | Листов 1

Ст 3 ГОСТ 380-71

МосводоканалНИИпроект Отдел №5

Инв.№ подл. | Подп. и дата | Взам. инв.№ | Инв.№ дубл. | Подп. и дата

Типовой проект 902-2-379.83
Альбом VII, часть 2

ЧИ.467.12.00.001

R 80 (√)

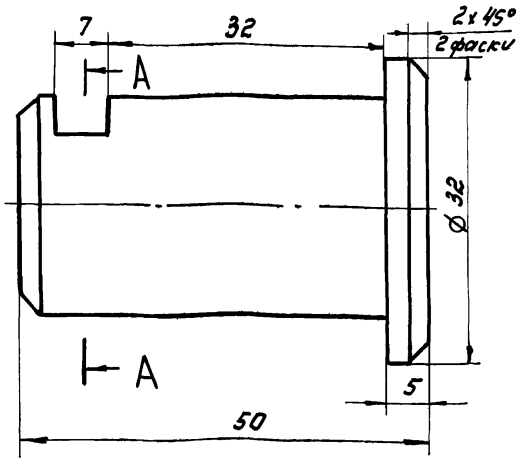

А-А

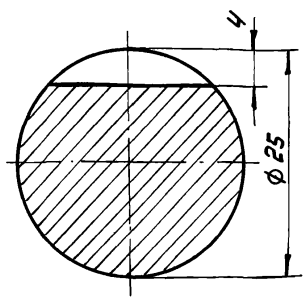

H14; h14; ± IT14/2.

				ЧИ.467.12.00.001		
Изм.	Лист	№ докум.	Подп.	Дата		
Разраб.		Нестеров			Ось	Лит. И; Масса 0,2; Масштаб 2:1
Пров.		Пендерев				Лист; Листов: 1
Н.контр.		Потутков			Ст 3 ГОСТ 380-71	Москводоканалниипроект Отдел №5

Формат 11

ЧИ.467.12.00.002

R 80 (√)

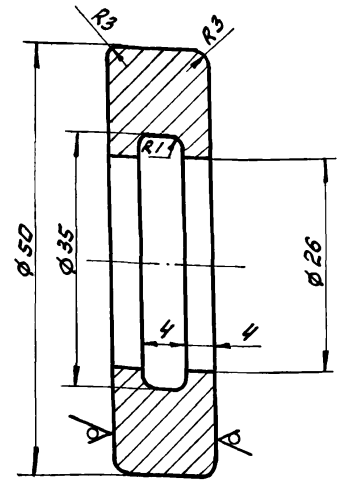

H14; h14; ± IT14/2.

				ЧИ.467.12.00.002		
Изм.	Лист	№ докум.	Подп.	Дата		
Разраб.		Нестеров			Каток	Лит. И; Масса 0,14; Масштаб 2:1
Пров.		Пендерев				Лист; Листов: 1
Н.контр.		Потутков			Лист Б12 ГОСТ 19903-74 Вст3сп ГОСТ 14637-79	Москводоканалниипроект Отдел №5

Формат 11

ЧИ.467.12.00.003

(√)

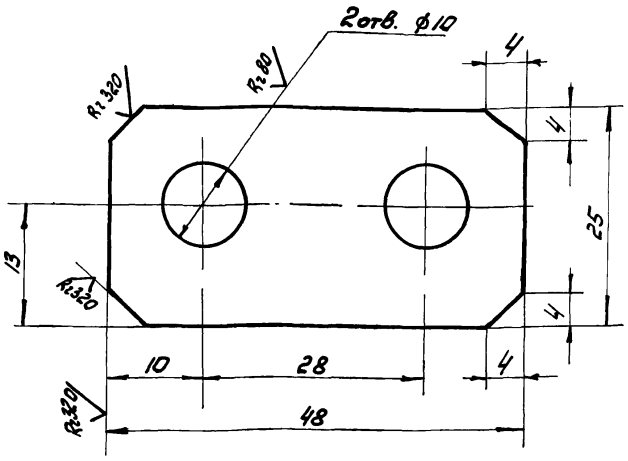

H14; h14; ± IT14/2.

				ЧИ.467.12.00.003		
Изм.	Лист	№ докум.	Подп.	Дата		
Разраб.		Нестеров			Оседержатель	Лит. И; Масса 0,05; Масштаб 2:1
Пров.		Пендерев				Лист; Листов: 1
Н.контр.		Потутков			Полоса 5-6 к25 ГОСТ 103-76 Вст3сп ГОСТ 535-79	Москводоканалниипроект Отдел №5

ЧИ.467.13.00.001

R 80 (√)

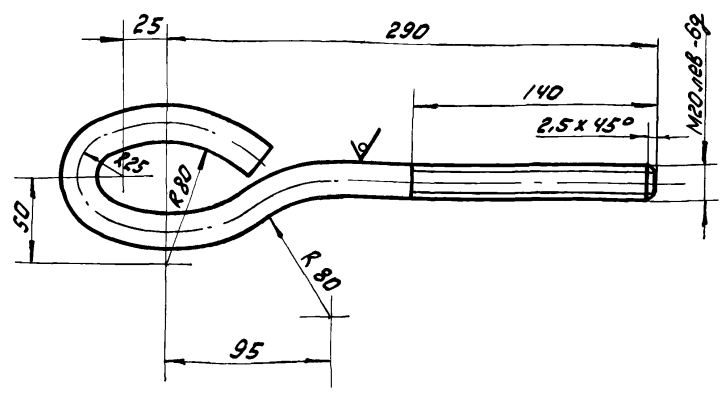

h14; ± IT14/2.

				ЧИ.467.13.00.001		
Изм.	Лист	№ докум.	Подп.	Дата		
Разраб.		Нестеров			Серьга	Лит. И; Масса 1,2; Масштаб 1:2,5
Пров.		Пендерев				Лист; Листов: 1
Н.контр.		Потутков			Круг 620 ГОСТ 2590-71 Вст3сп ГОСТ 535-79	Москводоканалниипроект Отдел №5

ЧИ.467.13.00.002

Rz 320 (√)

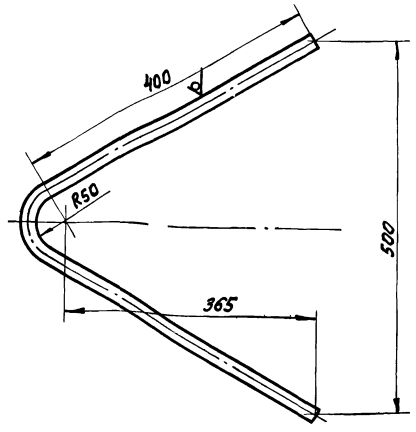

h14; ± 17/14/2 .

Изм.	Лист	№ докум.	Подп.	Дата
Разраб.		Нестеров		
Пров.		Пендерев		
Н.контр.		Потутков		

ЧИ.467.13.00.002

Тяга

Лит.	Масса	Масштаб
И	2,4	1:5
Лист	Листов: 1	

Круг Б20 ГОСТ 2590-71 / Ст3сп ГОСТ 535-79

Мосводоканалнипроект Отдел №5

Формат II

ЧИ.467.13.00.003

Rz 80 (√)

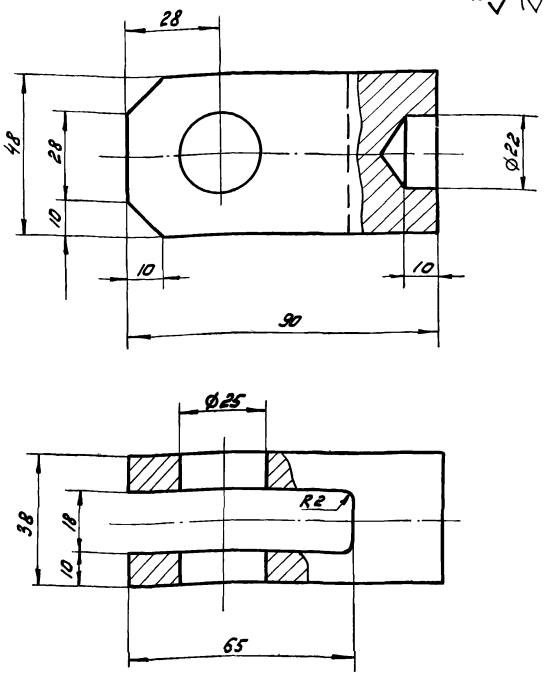

H14; h14; ± 17/14/2.

Изм.	Лист	№ докум.	Подп.	Дата
Разраб.		Нестеров		
Пров.		Пендерев		
Н.контр.		Потутков		

ЧИ.467.13.00.003

Вилка

Лит.	Масса	Масштаб
И	0,7	1:1
Лист	Листов: 1	

Ст3 ГОСТ 380-71

Мосводоканалнипроект Отдел №5

Формат II

ЧИ.467.14.00.000СБ

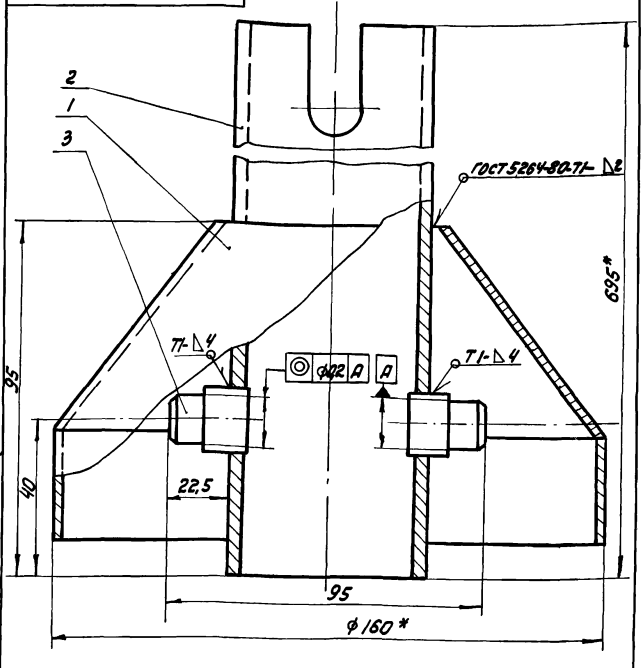

1.* Размеры для справок.
2. h14; ± 17/14/2

Изм.	Лист	№ докум.	Подп.	Дата
Разраб.		Зарецкая		
Пров.		Пендерев		
Н.контр.		Потутков		

ЧИ.467.14.00.000СБ

Стойка

Сборочный чертеж

Лит.	Масса	Масштаб
И	4,0	1:1
Лист	Листов: 1	

Мосводоканалнипроект Отдел №5

Формат	Зона	Поз.	Обозначение	Наименование	Кол.	Примечание
				Документация		
II			ЧИ.467.14.00.000СБ	Сборочный чертеж		
				Сборочные единицы		
II		1	ЧИ.467.14.01.000	Козырек	1	
				Детали		
II		2	ЧИ.467.14.00.001	Труба	1	
II		3	ЧИ.467.14.00.002	Палец	2	

Изм.	Лист	№ докум.	Подп.	Дата
Разраб.		Зарецкая		
Пров.		Пендерев		
Н.контр.		Потутков		

ЧИ.467.14.00.000

Стойка

Лит.	Лист	Листов
И		1

Мосводоканалнипроект Отдел №5

ЧИ.467.14.01.000

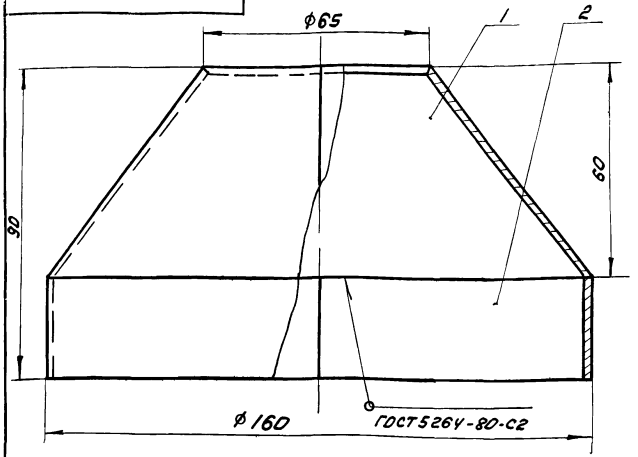

Формат	Зона	Поз.	Обозначение	Наименование	Кол.	Примечание
				Детали		
II		1	ЧИ.467.14.01.001	Обечайка коническая	1	
II		2	ЧИ.467.14.01.002	Обечайка цилиндрическая	1	

Размеры для справок.

Изм.	Лист	№ докум.	Подп.	Дата
Разраб.		Зарецкая		
Пров.		Пендерев		
Н.контр.		Потутков		

ЧИ.467.14.00.00

Козырек

Лит.	Масса	Масштаб
И	0,65	1:1

Лист | Листов: 1

Мосводоканалниипроект Отдел №5

Формат II

Инв.№ подл. | Подп. и дата | Взам. инв.№ | Инв.№ дубл. | Подп. и дата

ЧИ.467.14.01.000

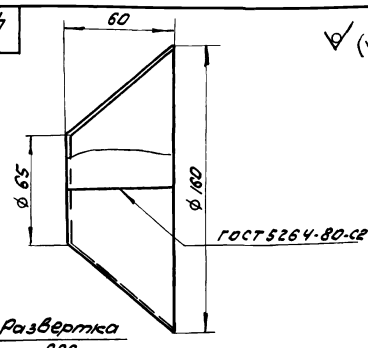

Развертка

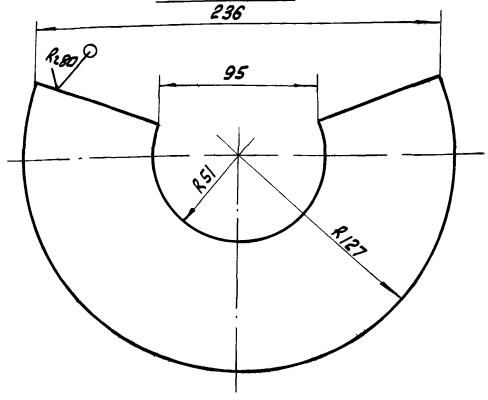

H14; h14; $\pm\frac{IT14}{2}$.

Изм.	Лист	№ докум.	Подп.	Дата
Разраб.		Зарецкая		
Пров.		Пендерев		
Н.контр.		Потутков		

ЧИ.467.14.01.001

Обечайка коническая

Лит.	Масса	Масштаб
И	0,4	1:2

Лист | Листов: 1

Лист 620 ГОСТ 19903-74 Вст3сп ГОСТ 16523-70

Мосводоканалниипроект Отдел №5

Формат II

Инв.№ подл. | Подп. и дата | Взам. инв.№ | Инв.№ дубл. | Подп. и дата

ЧИ.467.14.00.00

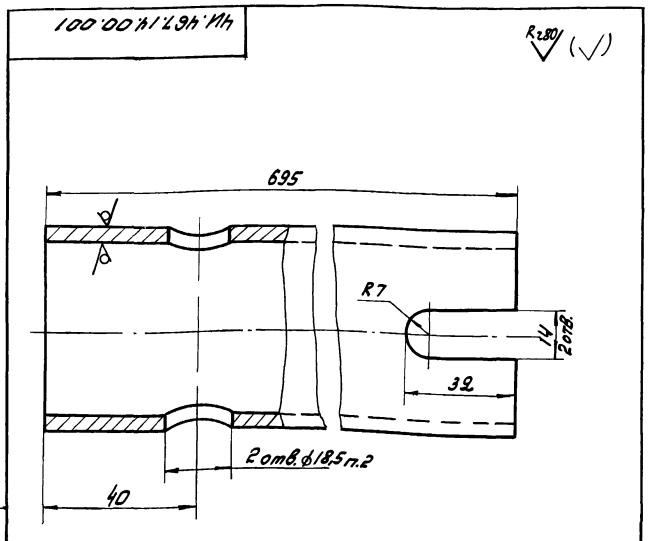

1. H14; h14; $\pm\frac{IT14}{2}$
2. Отверстия ф 18,5 сверлить за один проход.

Изм.	Лист	№ докум.	Подп.	Дата
Разраб.		Зарецкая		
Пров.		Пендерев		
Н.контр.		Потутков		

ЧИ.467.14.00.001

Труба

Лит.	Масса	Масштаб
И	3,3	1:1

Лист | Листов: 1

Труба 50х4,5 ГОСТ 3262-75

Мосводоканалниипроект Отдел №5

Инв.№ подл. | Подп. и дата | Взам. инв.№ | Инв.№ дубл. | Подп. и дата

ЧИ.467.14.01.002

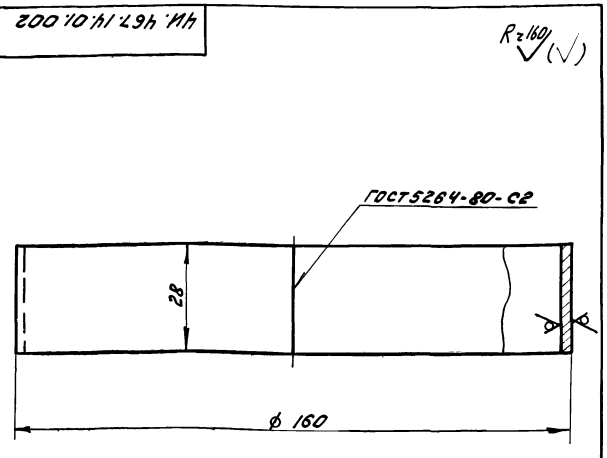

h14.

Изм.	Лист	№ докум.	Подп.	Дата
Разраб.		Зарецкая		
Пров.		Пендерев		
Н.контр.		Потутков		

ЧИ.467.14.01.002

Обечайка цилиндрическая

Лит.	Масса	Масштаб
И	0,23	1:1

Лист | Листов: 1

Лист 620 ГОСТ 19903-74 Вст3сп ГОСТ 16523-70

Мосводоканалниипроект Отдел №5

Инв.№ подл. | Подп. и дата | Взам. инв.№ | Инв.№ дубл. | Подп. и дата

ЧИ.467.14.00.002

Rz 80 (√)

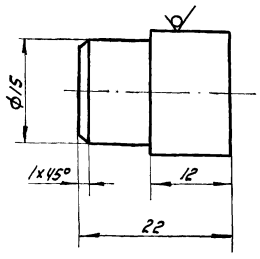

h14; ± IT14/2

Изм.	Лист	№ докум.	Подп.	Дата
Разраб.		Зарецкая		
Пров.		Пендерев		
Н.контр.		Потутков		

ЧИ.467.14.00.002

Палец

Лит.	Масса	Масштаб
И	0,03	2:1

Лист | Листов: 1

круг В18 ГОСТ 2590-71 / Вст3сп ГОСТ 535-79

Мосводоканалниипроект, Отдел №5

Формат А4

Формат	Зона	Поз.	Обозначение	Наименование	Кол.	Примечание
				Документация		
А4			ЧИ 467 15 00.000СБ	Сборочный чертеж		
				Детали		
А4		1	ЧИ.467.15.00.001	Ребро	1	
А4		2	ЧИ.467.15.00.002	Обечайка	1	
А4		3	ЧИ.467.15.00.003	Окантовка	2	
А4		4	ЧИ.467.15.00.004	Угольник	2	
Б9		5	ЧИ.467.15.00.005	Пластина		
				Лист Б6 ГОСТ 19903-74 / В от 3сп ГОСТ 14637-79		
				68h14 х 55h14	1	0,18 кг

Изм.	Лист	№ докум.	Подп.	Дата
Разраб.		Нестеров		
Пров.		Пендерев		
Н.контр.		Потутков		

ЧИ.467.15.00.000

Секция цилиндра направляющего

Лит.	Лист	Листов
И		1

Мосводоканалниипроект, Отдел №5

Формат А1

ЧИ.467.15.00.000СБ

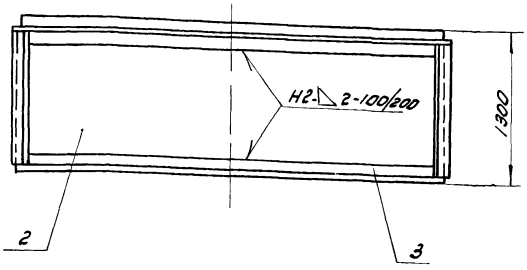

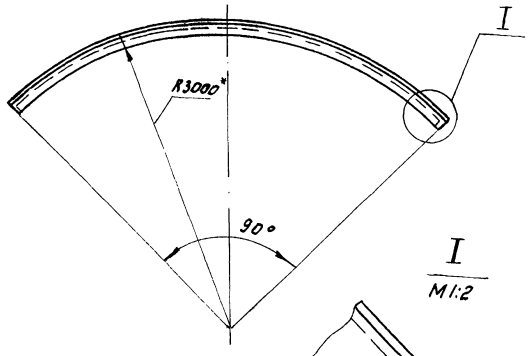

I
М1:2

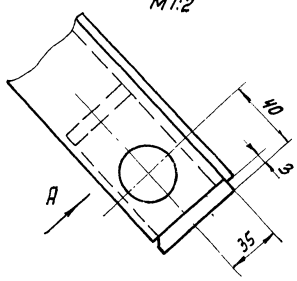

Вид А повернуто
М1:2

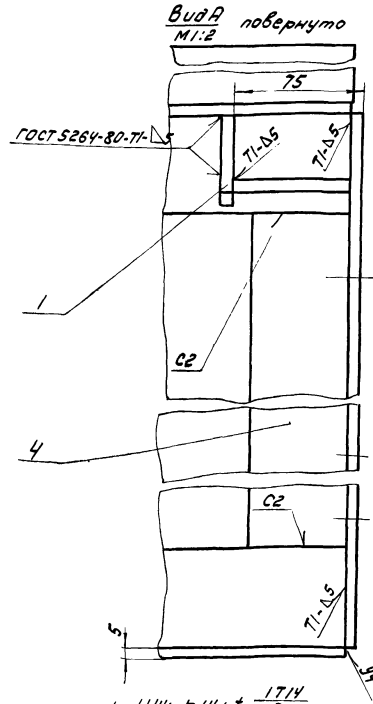

Вид Б
М1:2

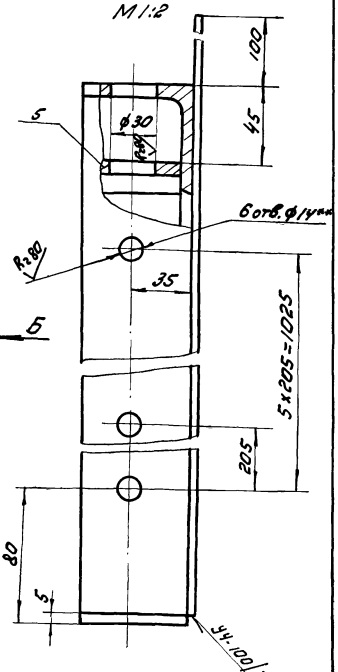

1 H14; h14; ± IT14/2.
2** Размечать совместно с сопрягающейся секцией.
3* Размеры для справок.
4. Шероховатость обрабатываемых поверхностей деталей без чертежа Rz 80

Изм.	Лист	№ докум.	Подп.	Дата
Разраб.		Зарецкая		
Пров.		Пендерев		
Н.контр.		Потутков		

ЧИ.467.15.00.000СБ

Секция цилиндра направляющего
Сборочный чертеж

Лит.	Масса	Масштаб
И	187,5	1:25

Лист | Листов: 1

Мосводоканалниипроект, Отдел №5

ЧИ. 467.15.00.001

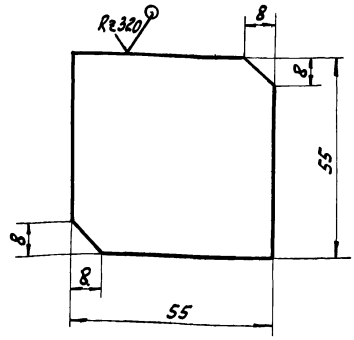

$h14; \pm \frac{IT14}{2}$.

Изм.	Лист	№ докум.	Подп.	Дата
Разраб.		Нестеров		
Пров.		Пендерев		
Н. контр.		Потутков		

ЧИ. 467.15.00.001

Ребро

Лит.	Масса	Масштаб
И	0,15	1:1
Лист	Листов: 1	

Лист 56 ГОСТ 19903-74 / Вст 3сп ГОСТ 14637-79

Мосводоканалниипроект Отдел N5

Формат 11

ЧИ. 467.15.00.002

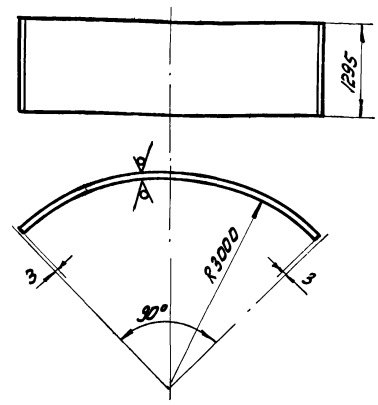

$h14; \pm \frac{IT14}{2}$.

Изм.	Лист	№ докум.	Подп.	Дата
Разраб.		Нестеров		
Пров.		Пендерев		
Н. контр.		Потутков		

ЧИ. 467.15.00.002

Обечайка

Лит.	Масса	Масштаб
И	120,0	1:50
Лист	Листов: 1	

Лист 62,5 ГОСТ 19903-74 / Вст 3сп ГОСТ 16523-70

Мосводоканалниипроект Отдел N5

Формат 11

ЧИ. 467.15.00.003

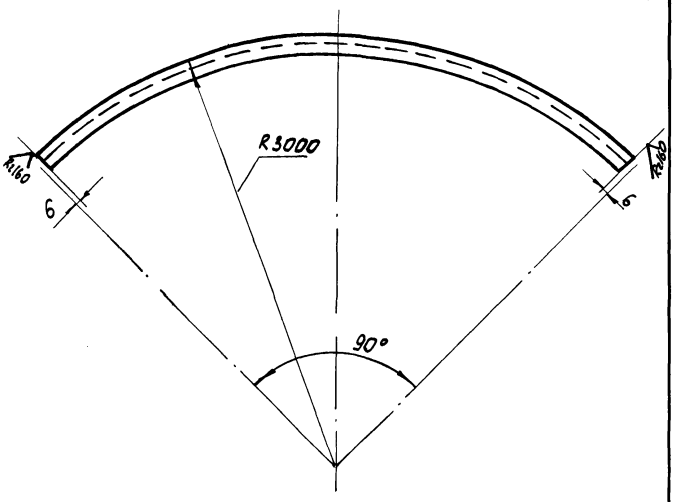

$h14; \pm \frac{IT14}{2}$.

Изм.	Лист	№ докум.	Подп.	Дата
Разраб.		Нестеров		
Пров.		Пендерев		
Н. контр.		Потутков		

ЧИ. 467.15.00.003

Окантовка

Лит.	Масса	Масштаб
И	27,0	1:25
Лист	Листов: 1	

Уголок 6-63х63х5 ГОСТ 8509-72 / Вст 3сп ГОСТ 535-79

Мосводоканалниипроект Отдел N5

ЧИ. 467.15.00.004

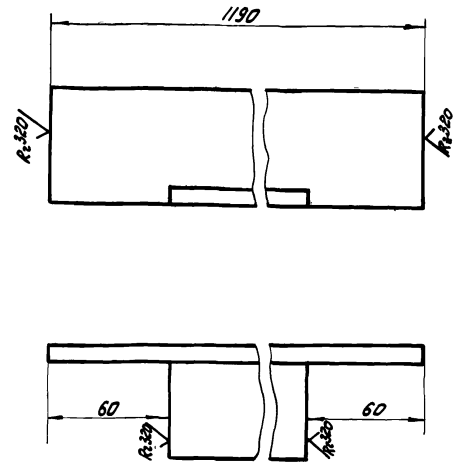

$h14; \pm \frac{IT14}{2}$.

Изм.	Лист	№ докум.	Подп.	Дата
Разраб.		Нестеров		
Пров.		Пендерев		
Н. контр.		Потутков		

ЧИ. 467.15.00.004

Уголник

Лит.	Масса	Масштаб
И	6,5	1:2
Лист	Листов: 1	

Уголок 6-63х63х5 ГОСТ 8509-72 / Вст 3сп ГОСТ 535-79

Мосводоканалниипроект Отдел N5

4И.467.16.00.000 СБ

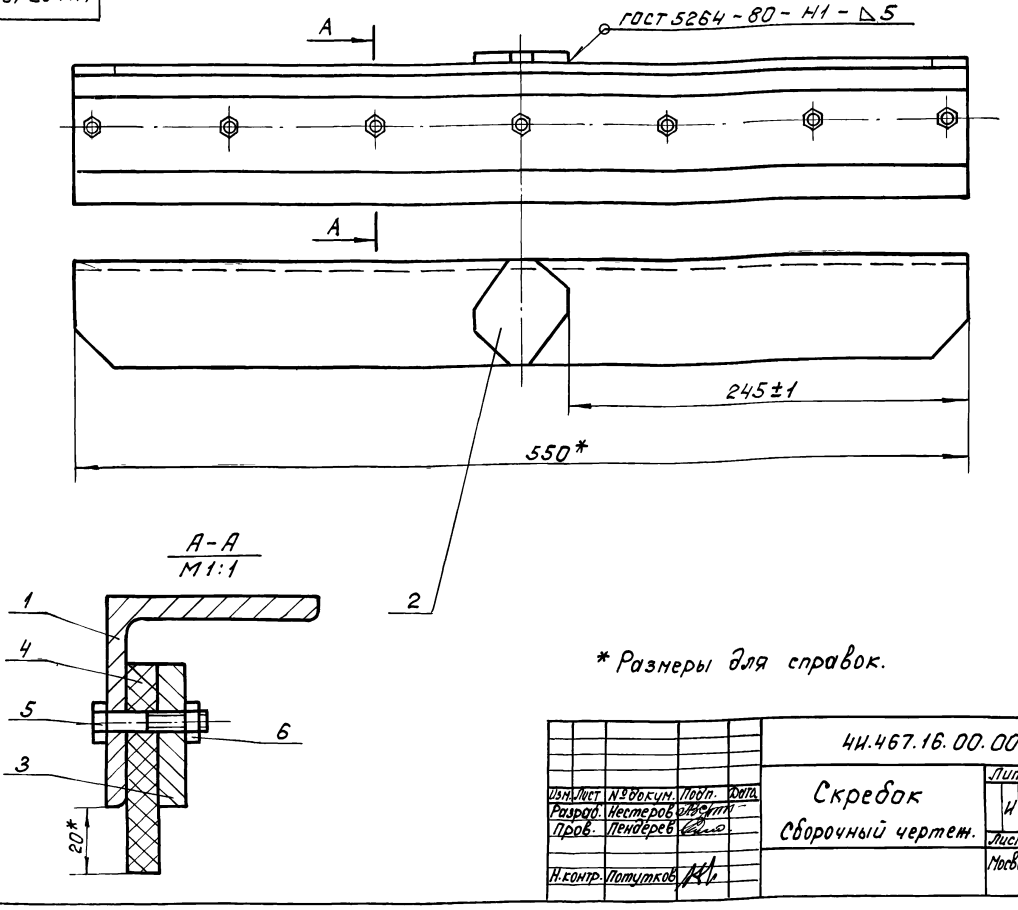

* Размеры для справок.

Изм.	Лист	№ докум.	Подп.	Дата	4И.467.16.00.000 СБ		
Разраб.		Нестеров			Скребок сборочный чертеж.	Лит.	Масса	Масштаб
Пров.		Пендерев				И	5,0	1:2
Н.контр.		Потутков				Лист	Листов 1	
						Мосводоканалнипроект Отдел №5		

Формат А2

Формат	Зона	Позиц.	Обозначение	Наименование	Кол.	Примечание
				Документация		
А2			4И.467.16.00.000 СБ	Сборочный чертеж		
				Детали		
А1		1	4И.467.16.00.001	Угольник	1	
А1		2	4И.467.16.00.002	Накладка	1	
А1		3	4И.467.16.00.003	Планка	1	
А1		4	4И.467.16.00.004	Щетка	1	
				Стандартные изделия		
		5		Болт М6х32.58.09		
				ГОСТ 7798-70	7	
		6		Гайка М6.5.05		
				ГОСТ 5915-70	7	

Изм.	Лист	№ докум.	Подп.	Дата	4И.467.16.00.000		
Разраб.		Нестеров			Скребок	Лит.	Лист	Листов
Пров.		Пендерев				И		1
Н.контр.		Потутков				Мосводоканалнипроект Отдел №5		

4И.467.16.00.001

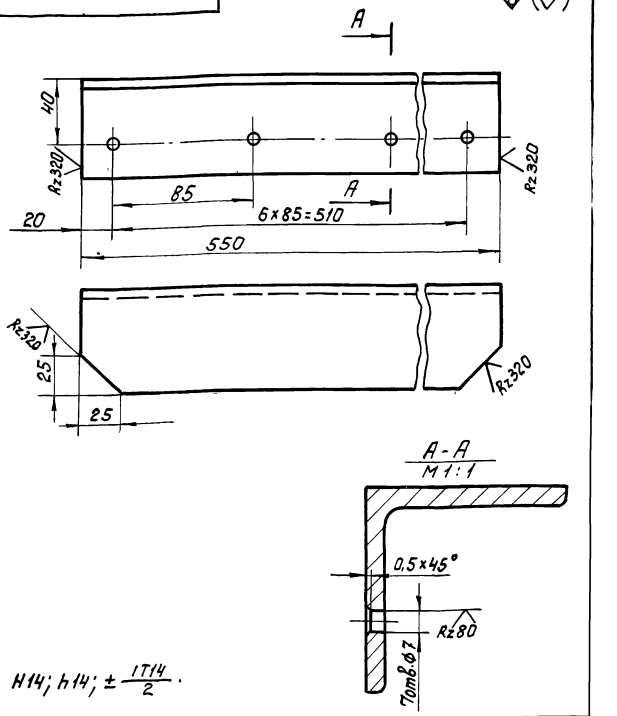

H14; h14; $\pm \frac{IT14}{2}$.

Изм.	Лист	№ докум.	Подп.	Дата	4И.467.16.00.001		
Разраб.		Зорцукая			Угольник	Лит.	Масса	Масштаб
Пров.		Пендерев				И	3,0	1:2
Н.контр.		Потутков				Лист	Листов 1	
					Уголок Б-63×63×6 ГОСТ 8509-72 / Вст 3сп ГОСТ 535-79	Мосводоканалнипроект Отдел №5		

ЧИ.467.16.00.002

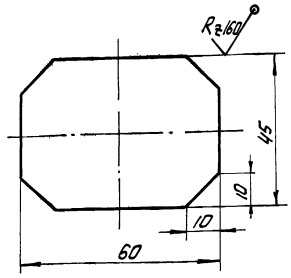

h14; $\pm\frac{IT14}{2}$.

Изм.	Лист	№ докум.	Подп.	Дата	ЧИ.467.16.00.002
Разраб.		Нестеров			Накладка
Пров.		Пендерев			Лит. И; Масса 0,17; Масштаб 1:1
Н.контр.		Потутков			Лист 68 ГОСТ 19903-74 / Вст3сп ГОСТ 14637-79
					Лист; Листов 1
					Мосводоканалниипроект Отдел N5

Инв.№ подл. | Подп. и дата | Взам. инв.№ | Инв.№ дубл. | Подп. и дата

Формат 11

ЧИ.467.16.00.003

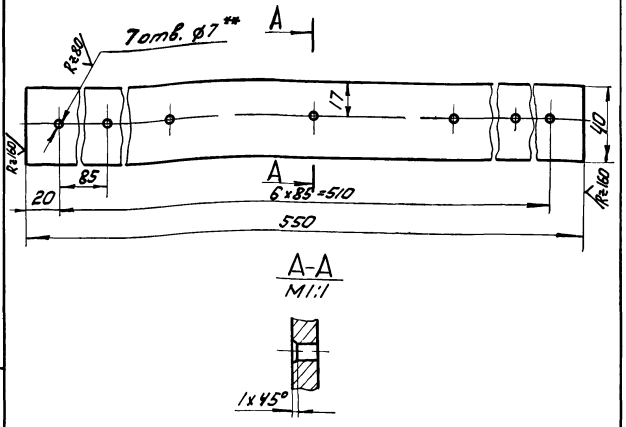

1. H14; h14; $\pm\frac{IT14}{2}$.
2. ** Размечать по существующей детали.

Изм.	Лист	№ докум.	Подп.	Дата	ЧИ.467.16.00.003
Разраб.		Нестеров			Планка
Пров.		Пендерев			Лит. И; Масса 1,3; Масштаб 1:2
Н.контр.		Потутков			Полоса 8x40 ГОСТ 103-76 / Вст3сп ГОСТ 535-79
					Лист; Листов 1
					Мосводоканалниипроект Отдел N5

Инв.№ подл. | Подп. и дата | Взам. инв.№ | Инв.№ дубл. | Подп. и дата

Формат 11

ЧИ.467.16.00.004

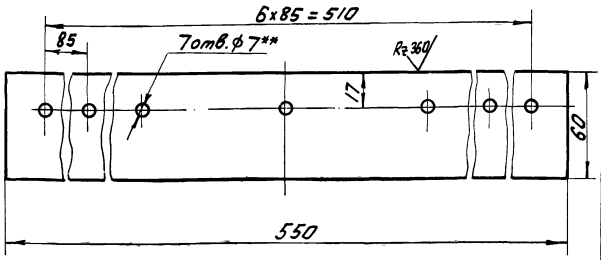

1. ** Размечать по соответствующей детали.
2. H14; h14; $\pm\frac{IT14}{2}$

Изм.	Лист	№ докум.	Подп.	Дата	ЧИ.467.16.00.004
Разраб.		Нестеров			Щетка
Пров.		Пендерев			Лит. И; Масса 0,12; Масштаб 1:2
Н.контр.		Потутков			Пластина 1ПМ6-С-10-1,2 ГОСТ 7338-77
					Лист; Листов 1
					Мосводоканалниипроект Отдел N5

Инв.№ подл. | Подп. и дата | Взам. инв.№ | Инв.№ дубл. | Подп. и дата

ЧИ.467.17.00.000СБ

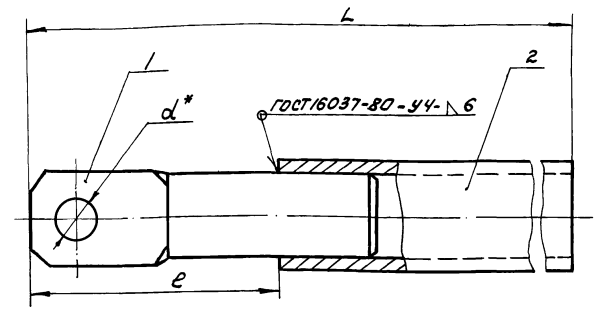

Обозначение	Размеры, мм L	e	d	Масса, кг
ЧИ.467.17.00.000	1840	150	26	13,5
-01	5300	200	41	85,0
-02	2750	200	43	48,0

1. h14; $\pm\frac{IT14}{2}$.
2. Длина трубы поз.2 дана с небольшим припуском. Лишнюю часть трубы отрезать на месте монтажа илоскреба.
3. * Размер для справок.
4. Шероховатость обрабатываемых поверхностей деталей без чертежа — Ra 160.

Изм.	Лист	№ докум.	Подп.	Дата	ЧИ.467.17.00.000СБ
Разраб.		Нестеров			Стержень
Пров.		Пендерев			Сборочный чертеж
Н.контр.		Потутков			Лит. И; Масса см. табл.; Масштаб —
					Лист; Листов 1
					Мосводоканалниипроект Отдел N5

Инв.№ подл. | Подп. и дата | Взам. инв.№ | Инв.№ дубл. | Подп. и дата

Формат	Зона	Позиц.	Обозначение	Наименование	Кол.	Примечание
				Документация		
11			4И 467 17 00 000СБ	Сборочный чертеж		
			Переменные данные для исполнений			
				4И.467.00.000		
				Сборочные единицы		
11		1	4И.467.25.00 000-04	Тяга	1	
				Детали		
64		2	4И.467.17.00.001	Труба		
				Труба 50х4,5 ГОСТ 3262-75 Вст3сп ГОСТ 8731-74 L = 1690 h14	1	10,4 кг
				4И.467.00.000-01		
				Сборочные единицы		

Изм	Лист	№ докум.	Подп.	Дата	4И.467.17.00.000			
Разраб.		Заруцкая			Стержень	Лит. И	Лист 1	Листов 2
Пров.		Пендерев				Мосводоканал Ниипроект Отдел N 5		
Н.контр.		Потутков						

Инв. № подл. | Подп. и дата | Взам. инв. № | Инв. № дубл. | Подп. и дата

формат 11

Формат	Зона	Поз.	Обозначение	Наименование	Кол.	Примечание
11		1	4И.467.25.00.000-05	Тяга	1	
				Детали		
64		2	4И.467.17.00.001.01	Труба		
				Труба 95х7 ГОСТ 8732-78 Вст3сп ГОСТ 8731-74 L = 5100 h14	1	76,0 кг
				4И.467.17.00.000-02		
				Сборочные единицы		
11		1	4И.467.25.00.000-05	Тяга	1	
				Детали		
64		2	4И.467.17.00.001-02	Труба		
				Труба 97х7 ГОСТ 8732-78 Вст3сп ГОСТ 8731-74 L = 2550 h14	1	38,8 кг

Изм	Лист	№ докум.	Подп.	Дата	4И.467.17.00.000	Лист 2

Инв. № подл. | Подп. и дата | Взам. инв. № | Инв. № дубл. | Подп. и дата

копировал

формат 11

Формат	Зона	Поз.	Обозначение	Наименование	Кол.	Примечание
				Документация		
11			4И.467.18.00.000СБ	Сборочный чертеж		
				Детали		
11		1	4И.467.18.00.001	Стержень	2	
11		2	4И.467.18.00.002	Пластина	1	

Изм.	Лист	№ докум.	Подп.	Дата	4И.467.18.00.000			
Разраб.		Несторов			Плита анкерная	Лит. И	Лист	Листов 1
Пров.		Пендерев				Мосводоканал Ниипроект Отдел N 5		
Н контр.		Потутков						

Инв. № подл. | Подп. и дата | Взам. инв. | Инв. № дубл. | Подп. и дата

4И.467.18.00.000СБ

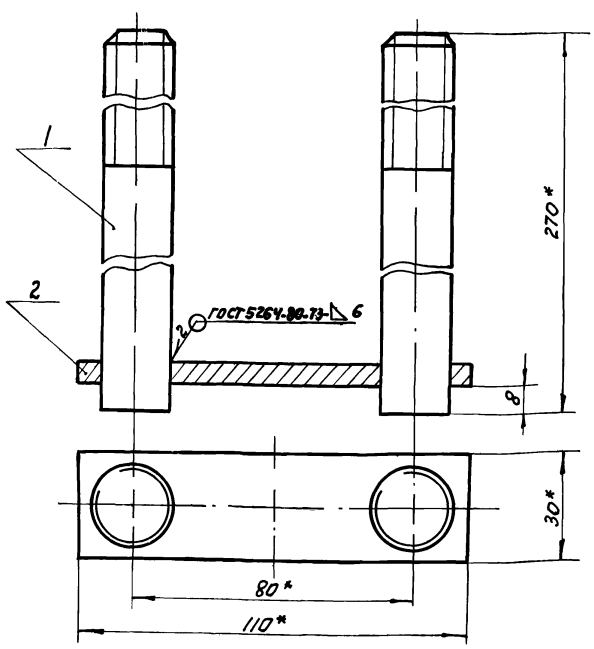

± 1Т14/2

Изм.	Лист	№ докум.	Подп.	Дата	4И.467.18.00.000СБ			
Разраб.		Заруцкая			Плитка анкерная	Лит. И	Масса 1,5	Масштаб 1:1
Пров.		Пендерев			Сборочный чертеж	Лист	Листов: 1	
Н контр.		Потутков				Мосводоканал Ниипроект Отдел N 5		

Инв. № подл. | Подп. и дата | Взам. инв. № | Инв. № дубл. | Подп. и дата

ЧИ.467.18.00.001

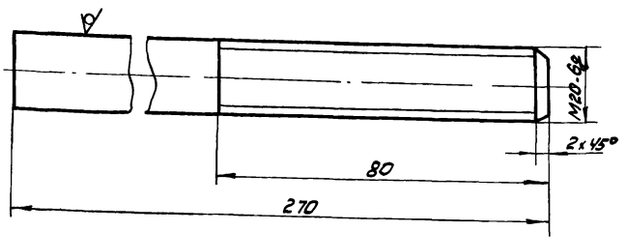

h14; ±IT14/2.

ЧИ.467.18.00.001					
Изм. Лист № докум. Подп. Дата	Стержень	Лит.	Масса	Масштаб	
Разраб. Нестеров		И	0,68	1:1	
Пров. Пенёрев		Лист		Листов: 1	
Н.контр. Потутков	круг В20 ГОСТ 2590-71 / Ст3сп ГОСТ 535-79	Мосводоканалнипроект Отдел №5			

Формат 11

ЧИ.467.18.00.002

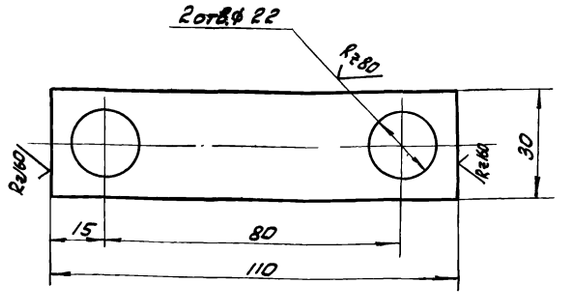

H14; h14; ±IT14/2.

ЧИ.467.18.00.002					
Изм. Лист № докум. Подп. Дата	Пластина	Лит.	Масса	Масштаб	
Разраб. Нестеров		И	0,12	1:1	
Пров. Пенёрев		Лист		Листов: 1	
Н.контр. Потутков	Полоса Б-880 ГОСТ 103-76 / Ст3кп ГОСТ 535-79	Мосводоканалнипроект Отдел №5			

Формат 11

ЧИ.467.19.00.000СБ

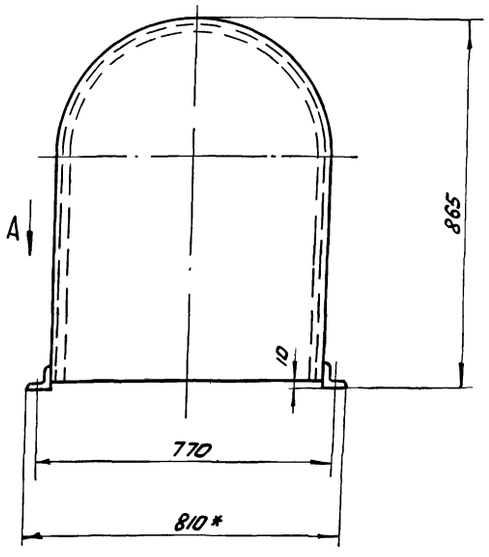

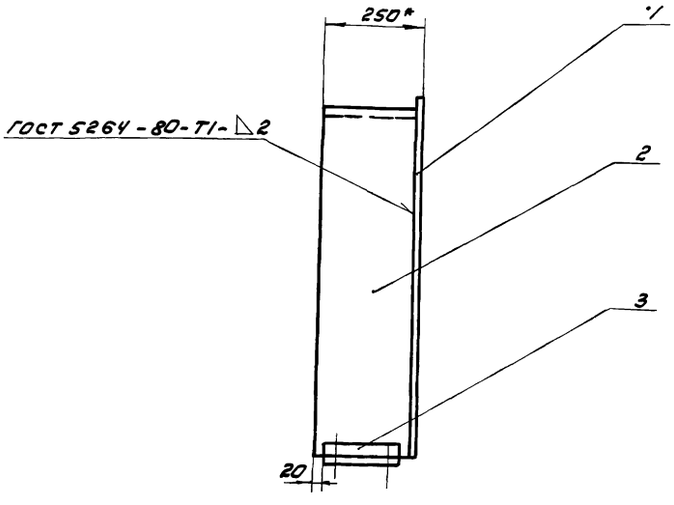

Вид А
М1:5

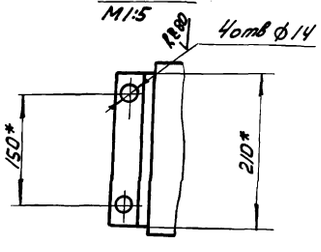

1. ±IT14/2.
2. * Размеры для справок.
3. Шероховатость обрабатываемых поверхностей детали без чертежа – Ra80 ▽.

ЧИ.467.19.00.000СБ					
Изм. Лист № докум. Подп. Дата	Кожух для сменных шестерен. Сборочный чертеж	Лит.	Масса	Масштаб	
Разраб. Нестеров		И	240	1:10	
Пров. Пенёрев		Лист		Листов: 1	
Н.контр. Потутков		Мосводоканалнипроект Отдел №5			

Типовой проект 902-2-319.83
Альбом VI, часть 2.

Формат	Зона	Позиц.	Обозначение	Наименование	Кол.	Примечание
				Документация		
12			4И.467.19.00.000СБ	Сборочный чертеж		
				Детали		
11		1	4И.467.19.00.001	Лист	1	
11		2	4И.467.19.00.002	Кожух	1	
Б4		3	4И.467.19.00.003	Ушко		
				Уголок Б-50×50×4 ГОСТ 8509-72 / ст.3сп ГОСТ 535-79		
				L = 210 h14	2	0,67 кг

Инв.№ подл. | Подп. и дата | Взам. инв.№ | Инв.№ дубл. | Подп. и дата

Изм.	Лист	№ докум.	Подп.	Дата
Разраб.		Нестеров		
Пров.		Пендерев		
Н.контр.		Потутков		

4И.467.19.00.000

Кожух для сменных шестерен

Лит. И | Лист | Листов 1

Мосводоканалниипроект Отдел №5

Формат 11

Формат	Зона	Поз.	Обозначение	Наименование	Кол.	Примечание
				Документация		
12			4И.467.20.00.000СБ	Сборочный чертеж		
				Детали		
11		1	4И.467.20.00.001	Ребро среднее	1	
11		2	4И.467.20.00.002	Ребро боковое	2	
11		3	4И.467.20.00.003	Распорка	1	

Инв.№ подл. | Подп. и дата | Взам. инв.№ | Инв.№ дубл. | Подп. и дата

Изм.	Лист	№ докум.	Подп.	Дата
Разраб.		Нестеров		
Пров.		Пендерев		
Н.контр.		Потутков		

4И.467.20.00.000

Узел крепления.

Лит. И | Лист | Листов 1

Мосводоканалниипроект Отдел №5

Формат 11

4И.467.19.00.001

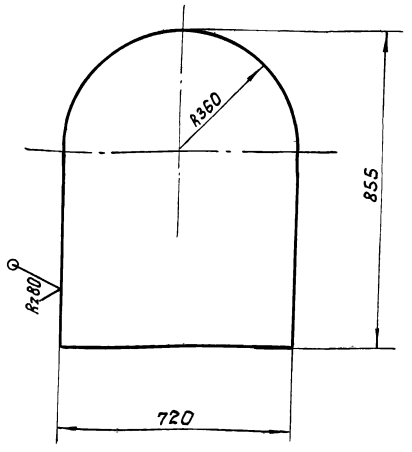

h14; ±IT14/2.

Инв.№ подл. | Подп. и дата | Взам. инв.№ | Инв.№ дубл. | Подп. и дата

Изм.	Лист	№ докум.	Подп.	Дата
Разраб.		Нестеров		
Пров.		Пендерев		
Н.контр.		Потутков		

4И.467.19.00.001

Лист

Лит.	Масса	Масштаб
И	10,0	1:10

Лист 1 | Листов 1

Лист Б-3.0 ГОСТ 19903-74 / Ст.3сп ГОСТ 16523-70

Мосводоканалниипроект Отдел №5

4И.467.19.00.002

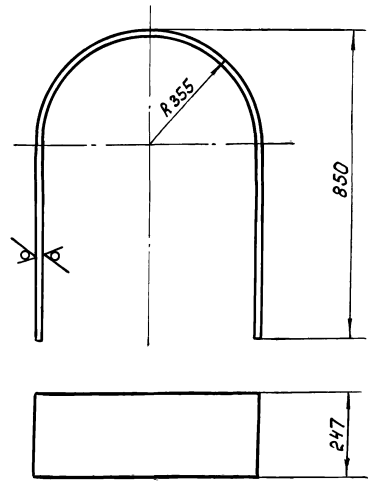

h14; ±IT14/2.

Инв.№ подл. | Подп. и дата | Взам. инв.№ | Инв.№ дубл. | Подп. и дата

Изм.	Лист	№ докум.	Подп.	Дата
Разраб.		Нестеров		
Пров.		Пендерев		
Н.контр.		Потутков		

4И.467.19.00.002

Кожух

Лит.	Масса	Масштаб
И	12,5	1:10

Лист | Листов 1

Лист Б-3,0 ГОСТ 19903-74 / Ст.3сп ГОСТ 16523-70

Мосводоканалниипроект Отдел №5

Типовой проект 902-2-379.83
Альбом VI, часть 2

ЧИ.467.20.00.000СБ

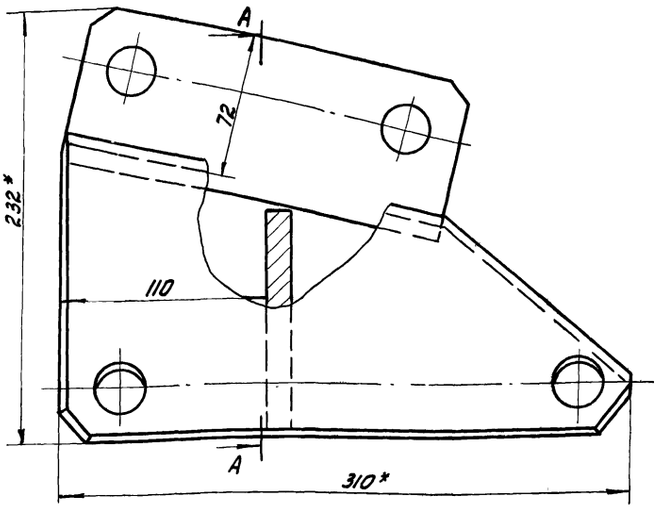

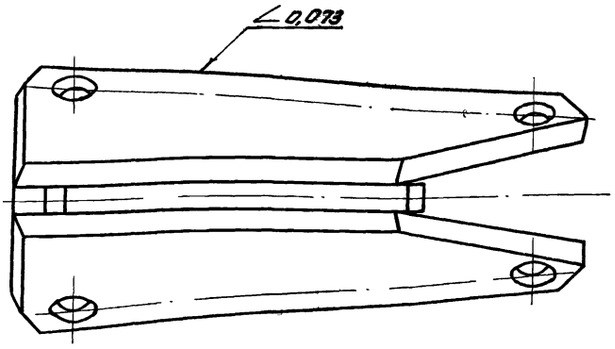

A–A

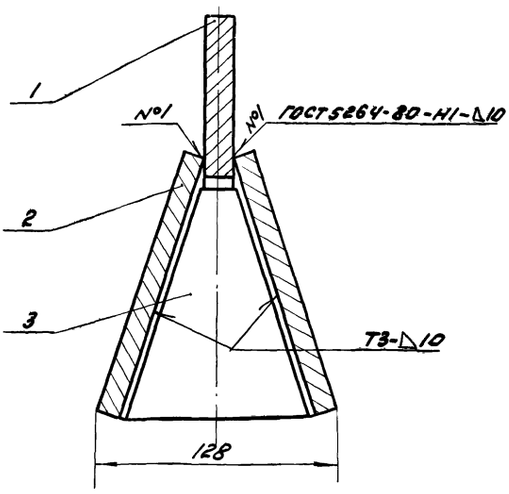

$h14; \pm \frac{IT14}{2}$.

				ЧИ.467.20.00.000СБ		
Изм.	Лист	№ докум.	Подп.	Дата		
Разраб.		Нестеров			Узел крепления	
Пров.		Пендерев			Сборочный чертеж	
Н.контр.		Потутков				

Лит.	Масса	Масштаб
И	10,0	1:2
Лист	Листов: 1	

Мосводоканалнипроект
Отдел №5

Формат 12

ЧИ.467.20.00.001

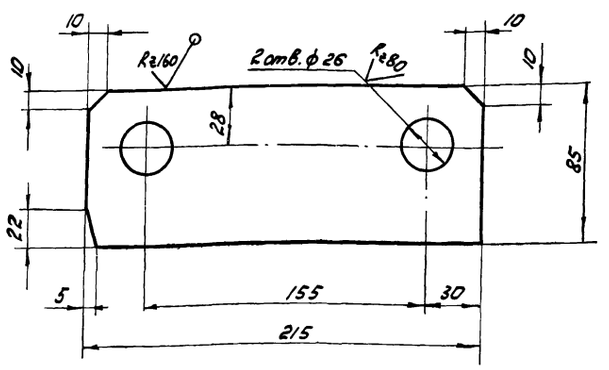

$H14; h14; \pm \frac{IT14}{2}$

				ЧИ.467.20.00.001		
Изм.	Лист	№ докум.	Подп.	Дата		
Разраб.		Нестеров			Ребро среднее	
Пров.		Пендерев				
Н.контр.		Потутков				

Лит.	Масса	Масштаб
И	2,2	1:2
Лист	Листов: 1	

Лист Б12 ГОСТ 19903-74
Вст3сп ГОСТ 14637-79

Мосводоканалнипроект
Отдел №5

ЧИ.467.20.00.002

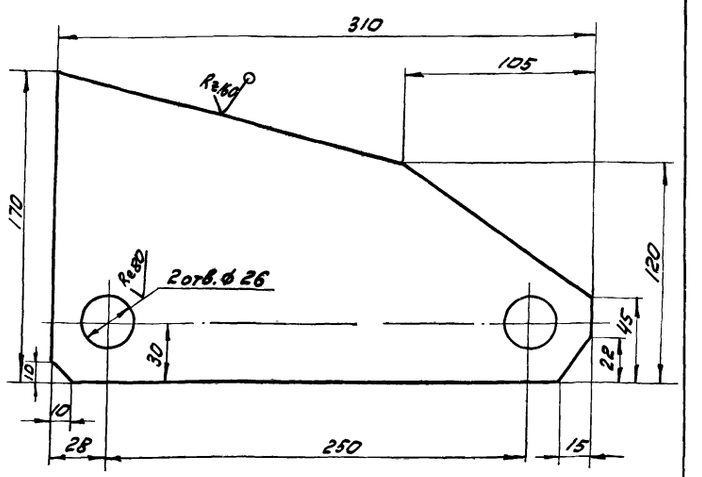

$H14; h14; \pm \frac{IT14}{2}$.

				ЧИ.467.20.00.002		
Изм.	Лист	№ докум.	Подп.	Дата		
Разраб.		Нестеров			Ребро боковое	
Пров.		Пендерев				
Н.контр.		Потутков				

Лит.	Масса	Масштаб
И	3,5	1:2
Лист	Листов: 1	

Лист Б12 ГОСТ 19903-74
Вст3сп ГОСТ 14637-79

Мосводоканалнипроект
Отдел №5

Типовой проект 902-2-378.83
Альбом VI, часть 2

ЧИ.467.20.00.003

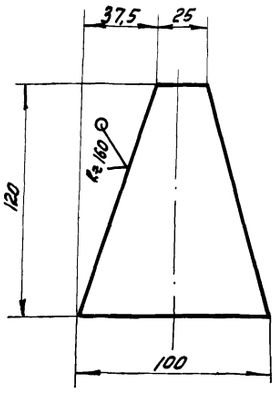

$h14; \pm \frac{IT14}{2}$.

Изм.	Лист	№ докум.	Подп.	Дата
Разраб.		Нестеров		
Пров.		Пендерев		
Н.контр.		Потутков		

ЧИ.467.20.00.003

Распорка

Лит.	Масса	Масштаб
И	0,7	1:2

Лист | Листов: 1

Лист 6/2 ГОСТ 19903-74
В ст3сп ГОСТ 14637-79

МосводоканалНИИпроект
Отдел №5

Формат 11

Формат	Зона	Поз.	Обозначение	Наименование	Кол.	Примечание
				Документация		
12			ЧИ.467.21.00.000СБ	Сборочный чертеж		
				Детали		
12		1	ЧИ.467.21.00.001	ребро	1	
11		2	ЧИ.467.21.00.002	ребро	1	

Изм.	Лист	№ докум.	Подп.	Дата
Разраб.		Нестеров		
Пров.		Пендерев		
Н.контр.		Потутков		

ЧИ.467.21.00.000

Узел крепления

Лит.	Лист	Листов
И		1

МосводоканалНИИпроект
Отдел №5

Формат 11

ЧИ.467.21.00.000СБ

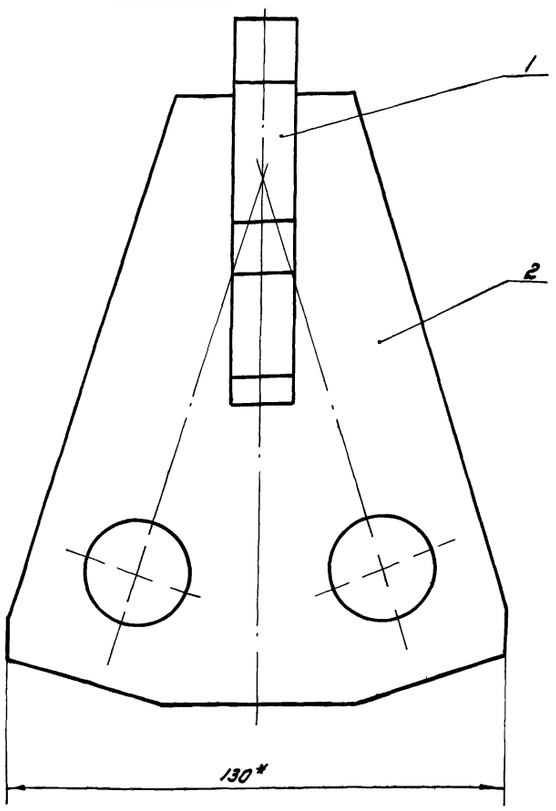

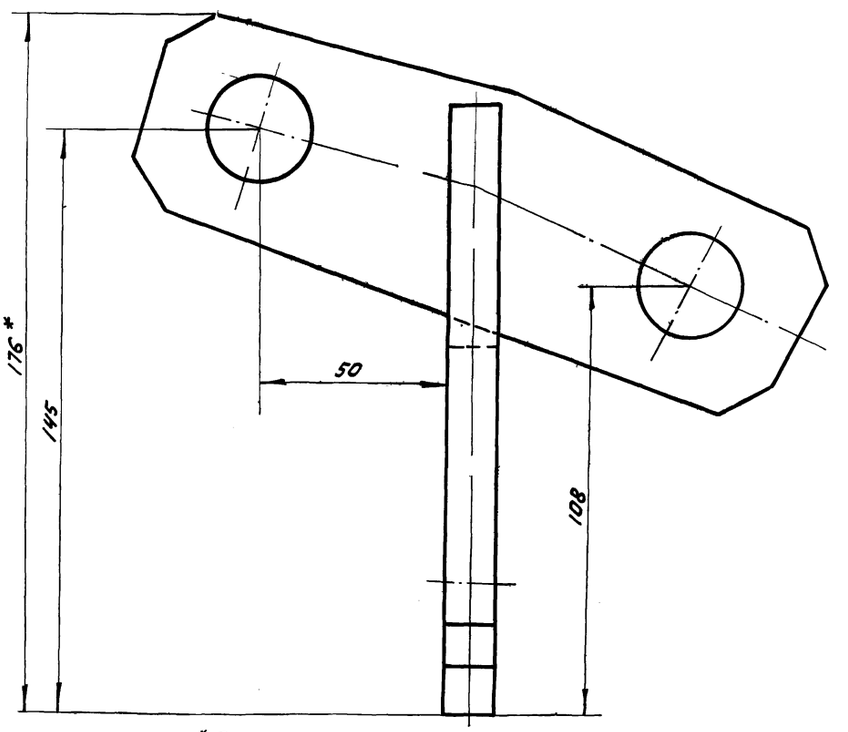

1. * Размер для справок
2. $h14; \pm \frac{IT14}{2}$.
3. Сварку производить по контуру примыкания деталей по ГОСТ 5264-80-Т1-Δ10.

Изм.	Лист	№ докум.	Подп.	Дата
Разраб.		Нестеров		
Пров.		Пендерев		
Н.контр.		Потутков		

ЧИ.467.21.00.000СБ

Узел крепления
Сборочный чертеж

Лит.	Масса	Масштаб
И	25	1:1

Лист | Листов: 1

МосводоканалНИИпроект
Отдел №5

Типовой проект 902-2-379.83
Альбом VI, часть 2

ЧИ. 467.21.00.001

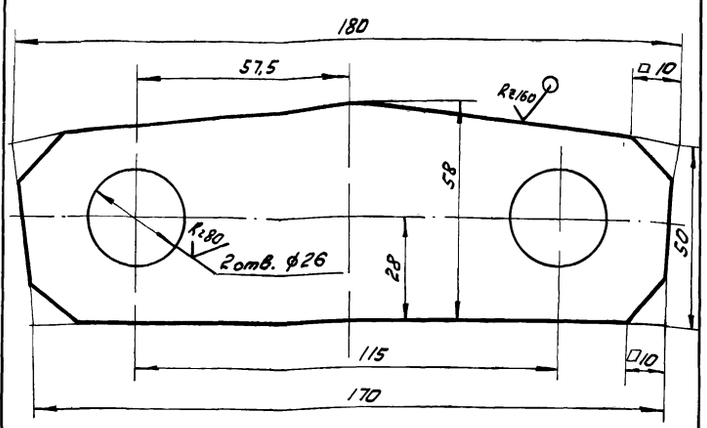

Н14; h14; ±IT14/2.

Изм.	Лист	№ докум.	Подп.	Дата
Разраб.		Нестеров		
Пров.		Пендерев		
Н.контр.		Потутков		

ЧИ. 467.21.00.001

Ребро

Лит.	Масса	Масштаб
И	1,1	1:1
Лист	Листов: 1	

Лист Б16 ГОСТ 19903-74
Вст3сп ГОСТ 14637-79

МосводоканалНИИпроект
Отдел N5

Формат 11

Инв. N подл. | Подп. и дата | Взам. инв. N | Инв. N дубл. | Подп. и дата

ЧИ. 467.21.00.002

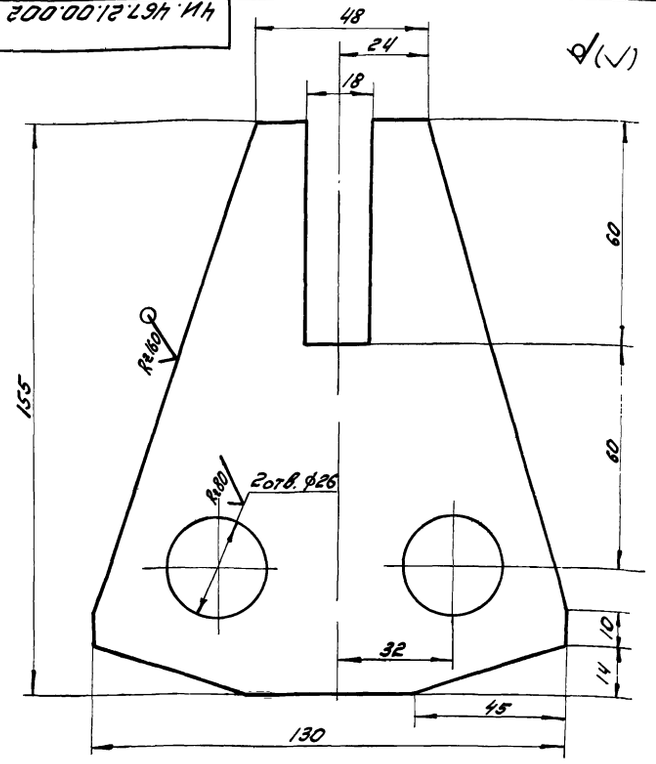

Н14; h14; ±IT14/2.

Изм.	Лист	№ докум.	Подп.	Дата
Разраб.		Нестеров		
Пров.		Пендерев		
Н.контр.		Потутков		

ЧИ. 467.21.00.002

Ребро

Лит.	Масса	Масштаб
И	1,1	1:1
Лист	Листов: 1	

Лист Б12 ГОСТ 19903-74
Вст3сп ГОСТ 14637-79

МосводоканалНИИпроект
Отдел N5

Формат 11

Инв. N подл. | Подп. и дата | Взам. инв. N | Инв. N дубл. | Подп. и дата

Формат	Зона	Поз.	Обозначение	Наименование	Кол.	Примечание
				Документация		
12			ЧИ.467.22.00.000СБ	Сборочный чертеж		
				Детали		
11		1	ЧИ.467.22.00.001	Стойка	2	
11		2	ЧИ.467.22.00.002	Угольник	1	
11		3	ЧИ.467.22.00.002-01	Угольник	1	
11		4	ЧИ.467.22.00.003	Лапа	1	
11		5	ЧИ.467.22.00.003-01	Лапа	1	
64		6	ЧИ.467.22.00.004	Пруток круг В20 ГОСТ 2590-71 / Вст3сп ГОСТ 535-79		
				L = 420 h14	4	1,03 кг

Инв. N подл. | Подп. и дата | Взам. инв. N | Инв. N дубл. | Подп. и дата

Изм.	Лист	№ докум.	Подп.	Дата
Разраб.		Кулагина		
Пров.		Пендерев		
Н.контр.		Потутков		

ЧИ. 467.22.00.000

Лестница

Лит.	Лист	Листов
И		1

МосводоканалНИИпроект
Отдел N5

Формат 11

ЧИ. 467.22.00.001

Rz80 √(√)

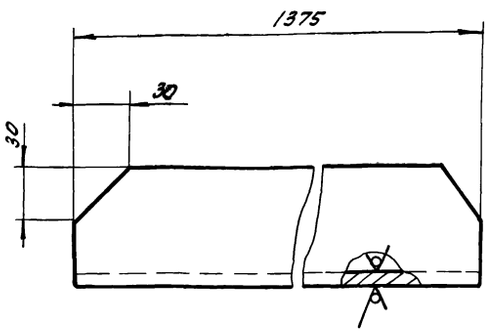

h14; ±IT14/2.

Изм.	Лист	№ докум.	Подп.	Дата
Разраб.		Кулагина		
Пров.		Пендерев		
Н.контр.		Потутков		

ЧИ. 467.22.00.001

Стойка

Лит.	Масса	Масштаб
И	7,7	1:2
Лист	Листов: 1	

Уголок Б63х63х6 ГОСТ 8509-72
Вст3сп ГОСТ 535-79

МосводоканалНИИпроект
Отдел N5

Формат 11

Инв. N подл. | Подп. и дата | Взам. инв. N | Инв. N дубл. | Подп. и дата

Типовой проект 902-2-379.83
Альбом VI, часть 2

ЧИ.467.22.00.000СБ

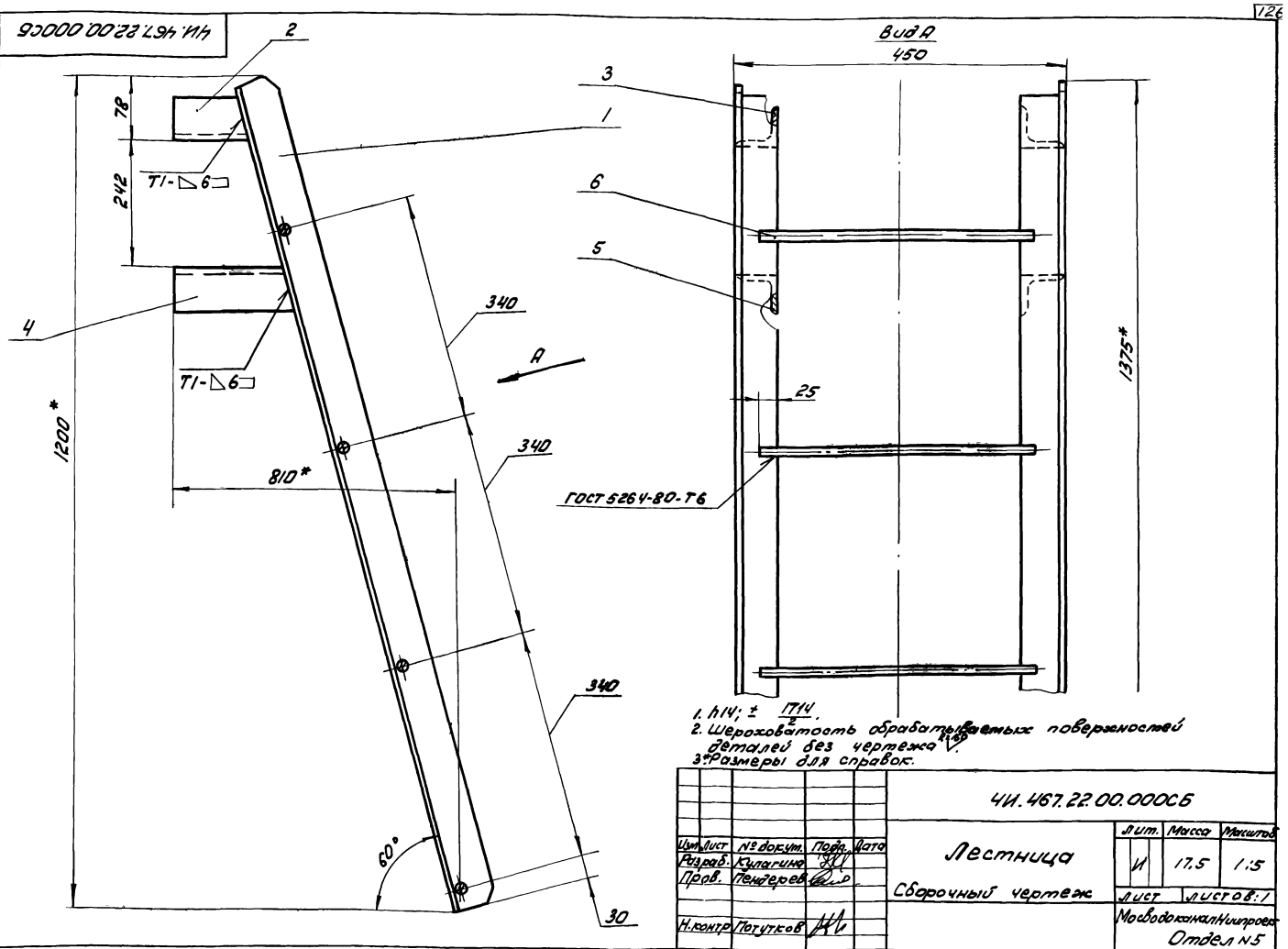

1. h14; ± IT14/2.
2. Шероховатость обрабатываемых поверхностей деталей без чертежа Ra 80 (√).
3. *Размеры для справок.

Изм.	Лист	№ докум.	Подп.	Дата	ЧИ.467.22.00.000СБ			
Разраб.		Кулагина			Лестница	Лит.	Масса	Масштаб
Пров.		Пендерев				И	17,5	1:5
Н.контр.		Потутков			Сборочный чертеж	Лист	Листов 1	
						Мосводоканалниипроект Отдел №5		

Формат 12

ЧИ.467.22.00.002

ЧИ.467.22.00.002- изображено
ЧИ.467.22.00.002-01-зеркальное отражение

Ra 80 (√)

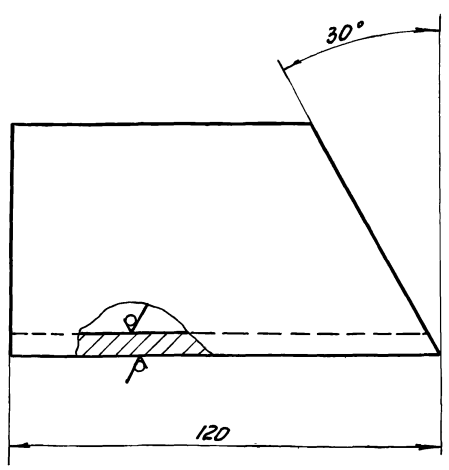

h14.

Изм.	Лист	№ докум.	Подп.	Дата	ЧИ.467.22.00.002			
Разраб.		Кулагина			Уголник	Лит.	Масса	Масштаб
Пров.		Пендерев				И	0,6	1:1
Н.контр.		Потутков			Уголок 63х63х6 ГОСТ 8509-72 Ст3сп ГОСТ 535-79	Лист	Листов 1	
						Мосводоканалниипроект Отдел №5		

ЧИ.467.22.00.003

ЧИ.467.22.00.003- изображено
ЧИ.467.22.00.003-01-зеркальное отражение

Ra 80 (√)

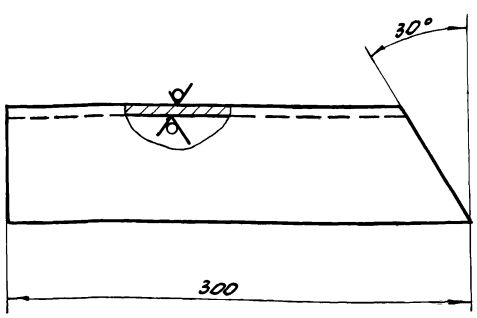

h14.

Изм.	Лист	№ докум.	Подп.	Дата	ЧИ.467.22.00.003			
Разраб.		Кулагина			Лапа	Лит.	Масса	Масштаб
Пров.		Пендерев				И	1,5	1:2
Н.контр.		Потутков			Уголок 63х63х6 ГОСТ 8509-72 Ст3сп ГОСТ 535-79	Лист	Листов 1	
						Мосводоканалниипроект Отдел №5		

ЧИ.467.23.00.000СБ

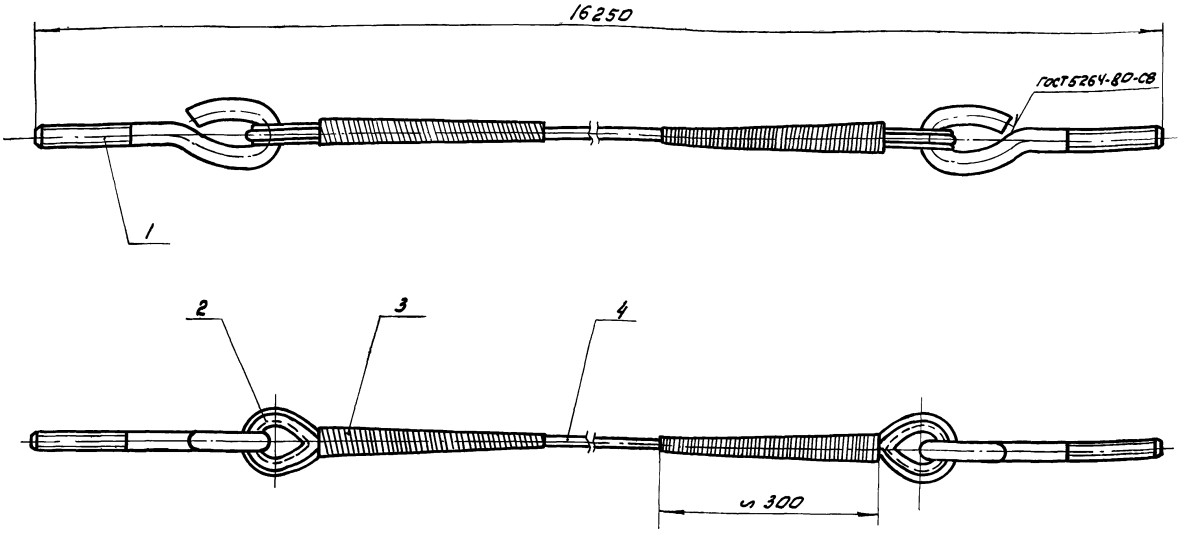

1. При заделке коушей (поз.2) свободные концы каната (поз.4) заплести на длине не менее 300 мм. Места заделки обмотать мягкой оцинкованной проволокой (поз. 3)
2. h14
3. До окончательного загиба и заварки на серьгу одеть коуш.

Изм.	Лист	№ докум.	Подп.	Дата
Разраб.		Нестеров		
Пров.		Пенёрев		
Н.контр.		Потутков		

ЧИ.467.23.00.000СБ

Расчалка

Сборочный чертеж

Лит.	Масса	Масштаб
И	29,3	1:5
Лист	Листов: 1	

Мосводоканалнипроект
Отдел № 5

Формат 12

Формат	Зона	Позиц.	Обозначение	Наименование	Кол.	Примечание
				Документация		
12			ЧИ.467.23.00.000СБ	Сборочный чертеж		
				Детали		
11		1	ЧИ.467.23.00.001	Серьга	2	
				Стандартные изделия		
		2		Коуш 50 ГОСТ 2224-72	2	
		3		Проволока К0 2,0 ГОСТ 792-67	18м	
		4		Канат 16-Г-1-С-Р-180,5 ГОСТ 3063-80	15,6м	

Изм.	Лист	№ докум.	Подп.	Дата
Разраб.		Нестеров		
Пров.		Пенёрев		
Н.контр.		Потутков		

ЧИ.467.23.00.000

Расчалка

Лит.	Лист	Листов
И		1

Мосводоканалнипроект
Отдел № 5

ЧИ.467.23.00.001

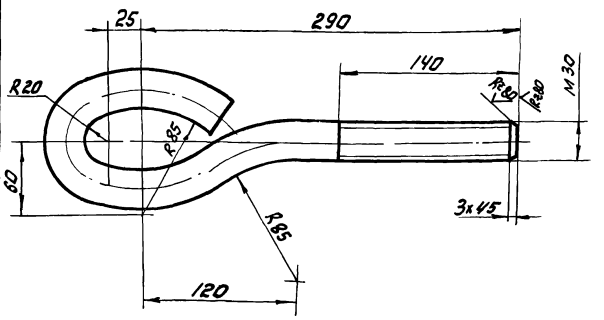

1. h14; $\pm \frac{IT14}{2}$.
2. Развернутая длина L = 540 мм.

Изм.	Лист	№ докум.	Подп.	Дата
Разраб.		Нестеров		
Пров.		Пенёрев		
Н.контр.		Потутков		

ЧИ.467.23.00.001

Серьга

Лит.	Масса	Масштаб
И	3,0	1:25
Лист	Листов: 1	

Круг В30 ГОСТ 2590-71 / Вст3сп ГОСТ 535-79

Мосводоканалнипроект
Отдел № 5

Альбом VI, часть 2

4И.467.24.00.000 СБ

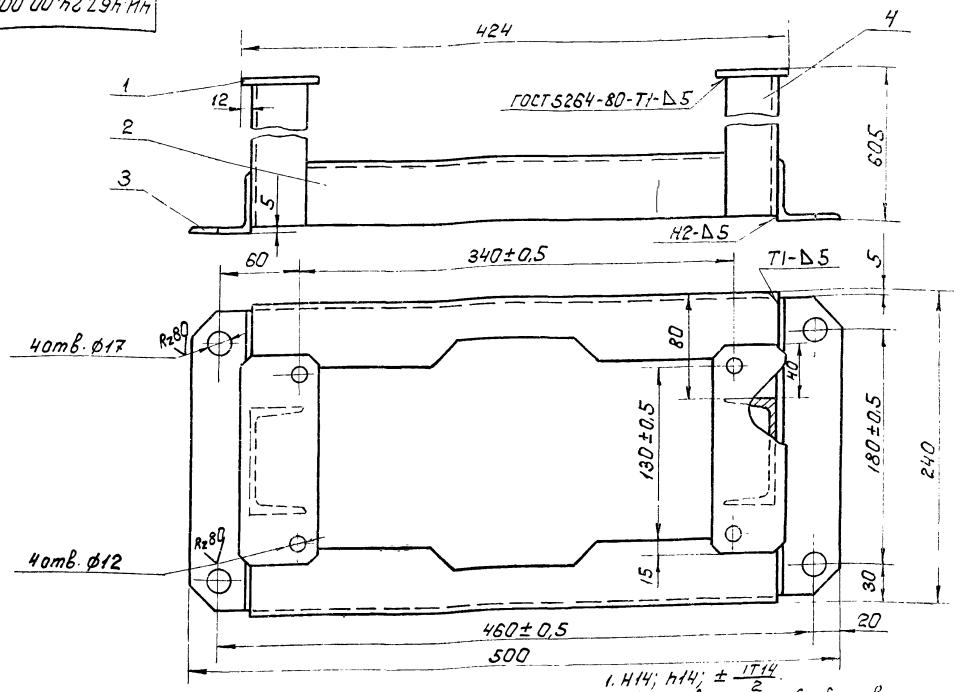

1. Н14; h14; ± $\frac{IT14}{2}$.
2. Шероховатость обрабатываемых поверхностей детали без чертежа – Rz160

Изм.	Лист	№ докум.	Подп.	Дата	4И.467.24.00.000 СБ			
Разраб.		Зарицкая			Стойка	Лит	Масса	Масштаб
Пров.		Пендерев			Сборочный чертеж.	И	14,3	1:2,5
Н.контр.		Потутков				Лист	Листов 1	
						Мосводоканал Ниипроект Отдел №5		

Формат 12

Формат	Зона	Поз.	Обозначение	Наименование	Кол.	Примечание
				Документация		
22			4И.467.24.00.000 СБ	Сборочный чертеж		
				Детали		
11		1	4И.467.24.00.001	Пластина	2	
11		2	4И.467.24.00.002	Распорка	2	
11		3	4И.467.24.00.003	Лапа	2	
54		4	4И.467.24.00.004	Ножка		
				Швеллер $\frac{8\ ГОСТ\ 8240-72}{В\ Ст\ 3сп\ ГОСТ\ 535-79}$		
				L = 590 h14	2	4,15кг

Изм.	Лист	№ докум.	Подп.	Дата	4И.467.24.00.000			
Разраб.		Нестеров			Стойка	Лит.	Лист	Листов
Пров.		Пендерев				И		1
Н.контр.		Потутков				Мосводоканал Ниипроект Отдел №5		

4И.467.24.00.001

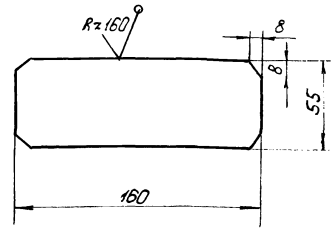

h14; ± $\frac{IT14}{2}$.

Изм.	Лист	№ докум.	Подп.	Дата	4И.467.24.00.001			
Разраб.		Зарицкая			Пластина	Лит	Масса	Масштаб
Пров.		Пендерев				И	0,65	1:2
Н.контр.		Потутков			Лист Б10 ГОСТ 19903-74 / В Ст.3сп ГОСТ 14637-79	Лист	Листов 1	
						Мосводоканал Ниипроект Отдел №5		

Инв. № подл. | Подп. и дата | Взам. инв. № | Инв. № дубл. | Подп. и дата

Копировал: 19158-07 51

ИИ.467.24.00.002

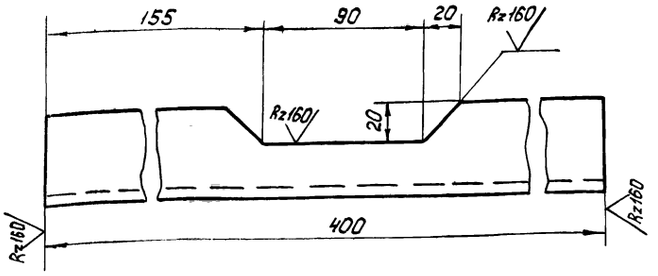

$h14; \pm \frac{IT14}{2}$.

				4И.467.24.00.002		
Изм.	Лист	№ докум.	Подп.	Дата	Распорка	Лит.	Масса	Масштаб
Разраб.		Зорицкая				И	1,4	1:2
Пров.		Пендерев				Лист	Листов 1
Н.контр.		Потутков			Уголок Б 50х50х5 ГОСТ 8509-72 / Вст.3сп ГОСТ 535-79	Мосводоканалниипроект Отдел №5

Формат 11

ИИ.467.24.00.003

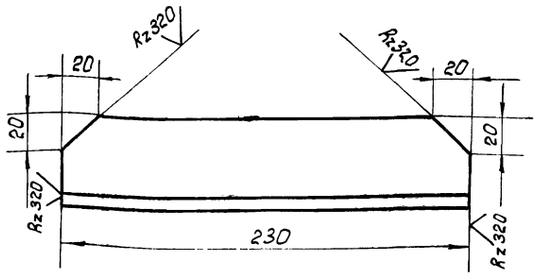

$h14; \pm \frac{IT14}{2}$.

				4И.467.24.00.003		
Изм.	Лист	№ докум.	Подп.	Дата	Лапа	Лит.	Масса	Масштаб
Разраб.		Нестеров				И	0,85	1:2
Пров.		Пендерев				Лист	Листов 1
Н.контр.		Потутков			Уголок Б-50х50х5 ГОСТ 8509-72 / Вст.3сп ГОСТ 535-79	Мосводоканалниипроект Отдел №5

Формат 11

ИИ.467.25.00.000 СБ

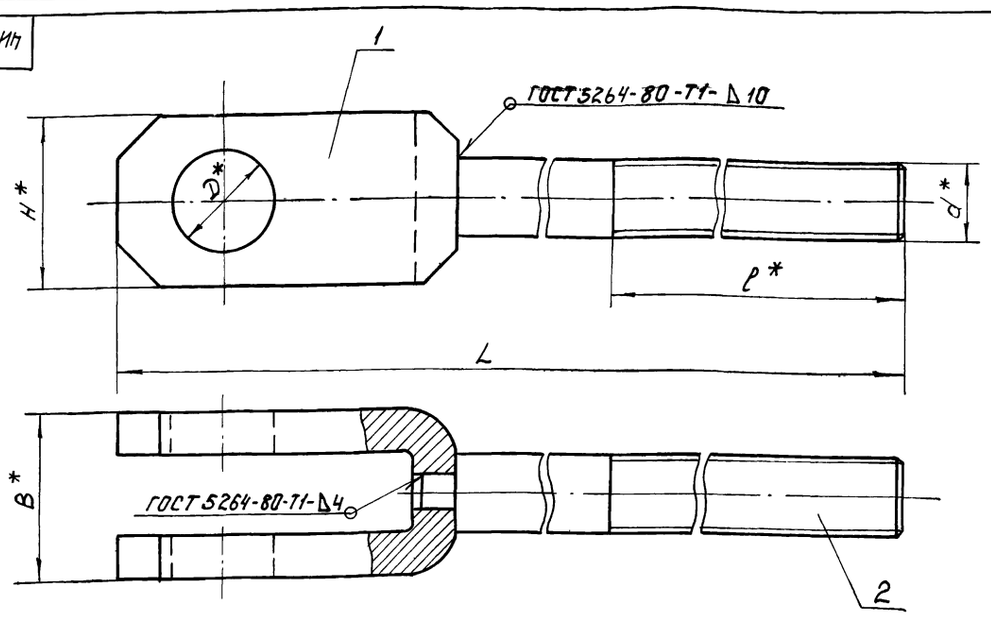

Обозначение	Размеры, в мм						Масса, в кг
	L	H	B	D	ℓ	d	
4И.467.25.00.000	4000	48	50	25	140	М20	10,5
-01	4350	48	50	25	140	М20	11,3
-02	5280	48	50	25	140	М20	13,5
-03	4550	48	50	25	140	М20	11,7
-04	215	50	38	26		48	2,9
-05	300	80	45	41		78	9,3
-06	325	80	50	41	130	М30лев	2,8
-07	255	48	40	20	130	М20лев	1,45
-08	255	48	45	25	130	М20лев	1,0

* – Размеры для справок.

				4И.467.25.00.000 СБ		
Изм.	Лист	№ докум.	Подп.	Дата	Тяга	Лит.	Масса	Масштаб
Разраб.		Нестеров				И	см. табл.	—
Пров.		Пендерев				Лист	Листов 1
Н.контр.		Потутков			Сборочный чертеж	Мосводоканалниипроект Отдел №5

Формат 12

Инв.№ подл. | Подп. и дата | Взам.инв.№ | Инв.№ дубл. | Подп. и дата

Альбом VI, часть 2

Формат	Зона	Поз.	Обозначение	Наименование	Кол.	Примечание
				Документация		
12			ЧИ.467.25.00.000СБ	Сборочный чертеж		
				Детали		
12		1	ЧИ.467.25.00.001	Вилка	1	
12		2	ЧИ.467.25.00.002	Пруток	1	
				Переменные данные для исполнений		
				ЧИ.467.25.00.000-01		
12		1	ЧИ.467.25.00.001-01	Вилка	1	
12		2	ЧИ.467.25.00.002-01	Пруток	1	
				ЧИ.467.25.00.000-02		
12		1	ЧИ.467.25.00.001-02	Вилка	1	
12		2	ЧИ.467.25.00.002-02	Пруток	1	

Инв.№ подл. | Подп. и дата | Взам. инв.№ | Инв.№ дубл. | Подп. и дата

Изм. Лист № докум. Подп. Дата

ЧИ.467.25.00.000

Разраб. Нестеров
Пров. Пендерев
Н.контр. Потутков

Тяга

Лит. И | Лист 1 | Листов 3

Мосводоканалниипроект
Отдел №5

формат 11

Формат	Зона	Поз.	Обозначение	Наименование	Кол.	Примечание
				ЧИ.467.25.00.000-03		
12		1	ЧИ.467.25.00.001-03	Вилка	1	
12		2	ЧИ.467.25.00.002-03	Пруток	1	
				ЧИ.467.25.00.000-04		
12		1	ЧИ.467.25.00.001-04	Вилка	1	
12		2	ЧИ.467.25.00.002-04	Пруток	1	
				ЧИ.467.25.00.000-05		
12		1	ЧИ.467.25.00.001-05	Вилка	1	
12		2	ЧИ.467.25.00.002-05	Пруток	1	
				ЧИ.467.25.00.000-06		
12		1	ЧИ.467.25.00.001-06	Вилка	1	
12		2	ЧИ.467.25.00.002-06	Пруток	1	
				ЧИ.467.25.00.000-07		
12		1	ЧИ.467.25.00.001-07	Вилка	1	
12		2	ЧИ.467.25.00.002-07	Пруток	1	

Инв.№ подл. | Подп. и дата | Взам. инв.№ | Инв.№ дубл. | Подп. и дата

Изм. Лист № докум. Подп. Дата

ЧИ.467.25.00.000

Лист 2

формат 11

Формат	Зона	Поз.	Обозначение	Наименование	Кол.	Примечание
				ЧИ.467.25.00.000-08		
12		1	ЧИ.467.25.00.001-08	Вилка	1	
12		2	ЧИ.467.25.00.002-08	Пруток	1	

Инв.№ подл. | Подп. и дата | Взам. инв.№ | Инв.№ дубл. | Подп. и дата

Изм. Лист № докум. Подп. Дата

ЧИ.467.25.00.000

Лист 3

ЧИ.467.26.00.001

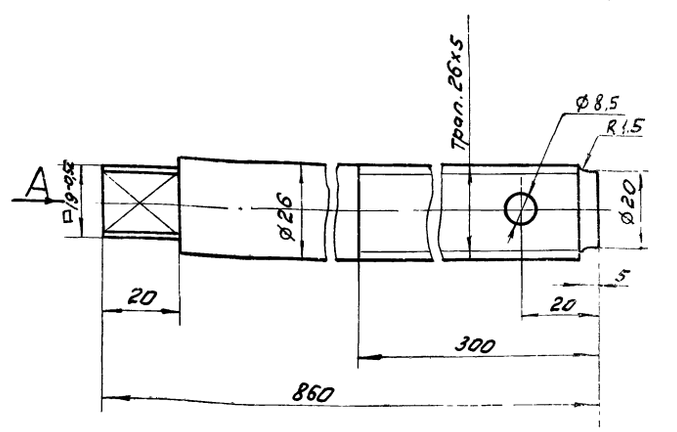

Вид А

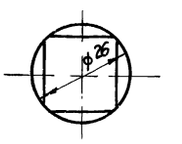

H14; h14; $\pm \frac{IT14}{2}$.

Инв.№ подл. | Подп. и дата | Взам. инв.№ | Инв.№ дубл. | Подп. и дата

Изм. Лист № докум. Подп. Дата

ЧИ.467.26.00.001

Разраб. Нестеров
Пров. Пендерев
Н.контр. Потутков

Винт

Лит. И1 | Масса 3,6 | Масштаб 1:1

Лист | Листов 1

Круг В28 ГОСТ 2590-71
В ст3сп ГОСТ 535-79

Мосводоканалниипроект
Отдел №5

формат 11

4И.467.25.00.001

Rz80 (√)

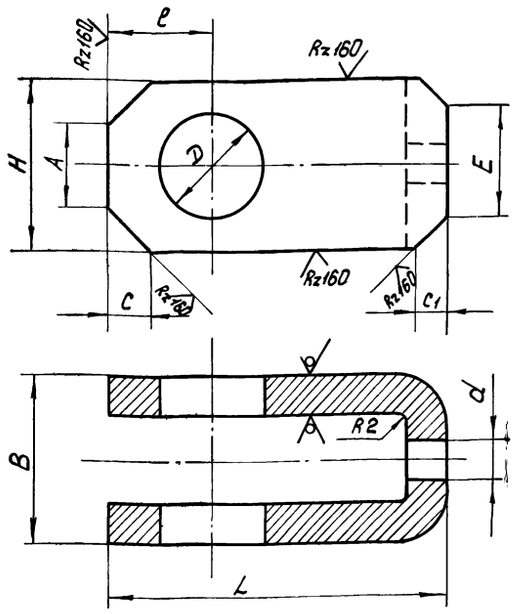

Обозначение	Размеры, мм											Масса, кг
	L	A	B	C	D	E	H	d	l	C1	L1	
4И.467.25.00.001	90	28	50	10	25		48	22	28		178	0,7
-01	90	28	50	10	25		48	22	28		178	0,7
-02	90	28	50	10	25		48	22	28		178	0,7
-03	90	28	50	10	25		48	22	28		178	0,7
-04	75	30	38	10	26	34	50	14	28	8	136	0,6
-05	142	40	45	20	41	60	80	14	60	10	277	2,3
-06	160	40	50	20	41		80	33	60		318	1,8
-07	90	28	40	10	26		48	22	28		168	0,45
-08	90	28	45	10	26		48	22	28		173	0,5

1. H14; h14; $\pm \frac{IT14}{2}$.
2. Развернутая длина - L1.

Изм.	Лист	№ докум.	Подп.	Дата
Разраб.		Нестеров		
Пров.		Пендерев		
Н.контр.		Потутков		

4И.467.25.00.001

Вилка

Лит.	Масса	Масштаб
И	см. табл.	—
Лист	Листов 1	

Мосводоканалниипроект Отдел №5

Формат 12

4И.467.25.00.002

√ (√)

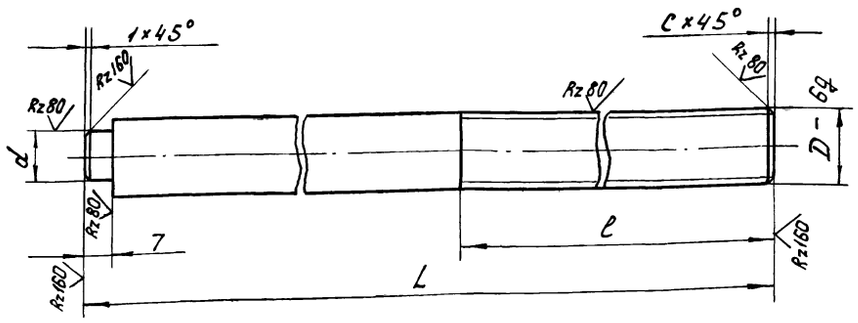

Обозначение	Размеры, мм				Материал	Масса, кг
	L	D	l	d		
4И.467.25.00.002	3916	M20	140	20	Круг $\frac{B20\ ГОСТ\ 2590-71}{Вст3сп\ ГОСТ\ 535-79}$	9,8
-01	4266	M20	140	20	Круг $\frac{B20\ ГОСТ\ 2590-71}{Вст3сп\ ГОСТ\ 535-79}$	10,6
-02	5196	M20	140	20	Круг $\frac{B20\ ГОСТ\ 2590-71}{Вст3сп\ ГОСТ\ 535-79}$	12,8
-03	4466	M20	140	20	Круг $\frac{B20\ ГОСТ\ 2590-71}{Вст3сп\ ГОСТ\ 535-79}$	11,0
-04	154	48		12	Круг $\frac{B48\ ГОСТ\ 2590-71}{Вст3сп\ ГОСТ\ 535-79}$	2,3
-05	174	78		12	Круг $\frac{B80\ ГОСТ\ 2590-71}{Вст3сп\ ГОСТ\ 535-79}$	7,0
-06	171	М30лев	130	30	Круг $\frac{B30\ ГОСТ\ 2590-71}{Вст3сп\ ГОСТ\ 535-79}$	1,0
-07	171	М30лев	130	20	Круг $\frac{B30\ ГОСТ\ 2590-71}{Вст3сп\ ГОСТ\ 535-79}$	1,0
-08	171	М20лев	130	20	Круг $\frac{B20\ ГОСТ\ 2590-71}{Вст3сп\ ГОСТ\ 535-79}$	0,5

h14; $\pm \frac{IT14}{2}$.

Изм.	Лист	№ докум.	Подп.	Дата
Разраб.		Нестеров		
Пров.		Пендерев		
Н.контр.		Потутков		

4И.467.25.00.002

Пруток

см. табл.

Лит.	Масса	Масштаб
И	см. табл.	—
Лист	Листов 1	

Мосводоканалниипроект Отдел №5

Альбом VI, часть 2

ЧИ. 467.26.00.000СБ

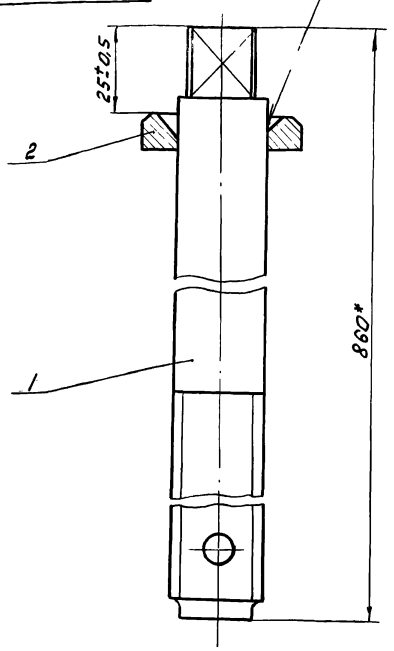

* Размер для справки.

Изм	Лист	№ докум.	Подп.	Дата	ЧИ. 467.26.00.000СБ			
Разраб.		Нестеров			Винт опорный	Лит	Масса	Масштаб
Пров.		Пендерев			Сборочный чертеж	И	4,4	1:1
						Лист	Листов: 1	
Н.контр.		Потутков				Мосводоканал Ниипроект Отдел N 5		

Инв. № подл. | Подп. и дата | Взам. инв. № | Инв. № дубл. | Подп. и дата

Формат 11

Формат	Зона	Поз.	Обозначение	Наименование	Кол.	Примечание
				Документация		
11			ЧИ. 467.26.00.000СБ	Сборочный чертеж		
				Детали		
11		1	ЧИ. 467.26.00.001	Винт	1	
11		2	ЧИ. 467.26.00.002	Шайба	1	

Изм	Лист	№ докум.	Подп.	Дата	ЧИ. 467.26.00.000			
Разраб.		Нестеров			Винт опорный	Лит.	Лист	Листов
Пров.		Пендерев				И		1
Н.контр.		Потутков				Мосводоканал Ниипроект Отдел N 5		

Инв. № подл. | Подп. и дата | Взам. инв. | Инв. № дубл. | Подп. и дата

Формат 11

ЧИ. 467.26.00.002

Rz 80 (√)

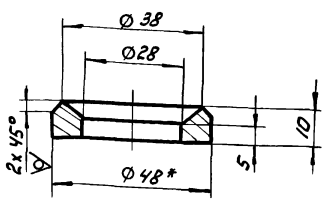

H14; h14; ± IT14/2.

Изм	Лист	№ докум.	Подп.	Дата	ЧИ. 467.26.00.002			
Разраб.		Нестеров			Шайба	Лит	Масса	Масштаб
Пров.		Пендерев				И	0,76	1:1
						Лист	Листов: 1	
Н.контр.		Потутков			Круг В48 ГОСТ 2590-71 / Вст 3сп ГОСТ 535-79	Мосводоканал Ниипроект Отдел N 5		

Инв. № подл. | Подп. и дата | Взам. инв. | Инв. № дубл. | Подп. и дата

Формат 11

Формат	Зона	Поз.	Обозначение	Наименование	Кол.	Примечание
				Документация		
12			ЧИ. 467.27.00.000СБ	Сборочный чертеж		
				Детали		
11		1	ЧИ. 467.27.00.001	Ребро	1	
11		2	ЧИ. 467.27.00.002	Ребро	2	
11		3	ЧИ. 467.27.00.003	Пластина	1	

Изм	Лист	№ докум.	Подп.	Дата	ЧИ. 467.27.00.000			
Разраб.		Нестеров			Узел крепления	Лит.	Лист	Листов
Пров.		Пендерев				И		1
Н.контр.		Потутков				Мосводоканал Ниипроект Отдел N 5		

Инв. № подл. | Подп. и дата | Взам. инв. | Инв. № дубл. | Подп. и дата

Копировал: [illegible] 19158-07 55

Формат 11

ЧИ.467.27.00.000СБ

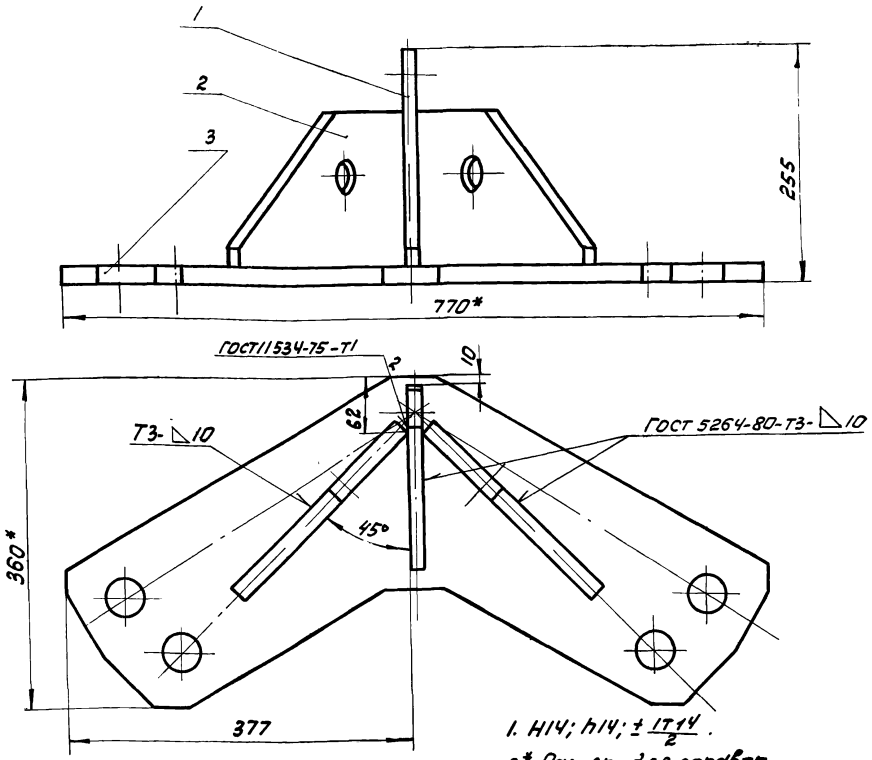

1. Н14; h14; ± IT14/2.
2.* Размер для справок.

Изм.	Лист	№ докум.	Подп.	Дата	ЧИ.467.27.00.000СБ	Лит.	Масса	Масштаб
Разраб.		Заруцкая			Узел крепления	И	41,0	1:4
Пров.		Пендерев			Сборочный чертеж	Лист	Листов:1	
Н.контр.		Потутков				Мосводоканал Ниипроект Отдел N5		

Инв. № подл. | Подп. и дата | Взам. инв. N | Инв. N дубл. | Подп. и дата

формат 12

ЧИ.467.27.00.001

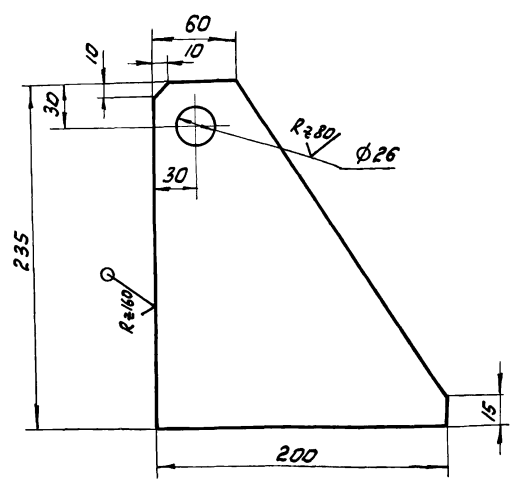

Н14; h14; ± IT14/2.

Изм.	Лист	№ докум.	Подп.	Дата	ЧИ.467.27.00.001	Лит.	Масса	Масштаб
Разраб.		Нестеров			Ребро	И	3,8	1:2,5
Пров.		Пендерев				Лист	Листов:1	
Н.контр.		Потутков			Лист Б16 ГОСТ 19903-74 Вст3сп ГОСТ 14637-79	Мосводоканал Ниипроект Отдел N5		

Инв. № подл. | Подп. и дата | Взам. инв. | Инв. N дубл. | Подп. и дата

формат 11

ЧИ.467.27.00.002

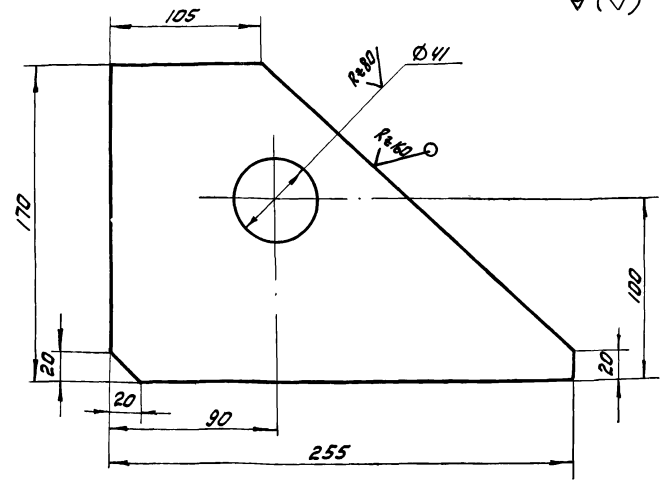

Н14; h14; IT14/2.

Изм.	Лист	№ докум.	Подп.	Дата	ЧИ.467.27.00.002	Лит.	Масса	Масштаб
Разраб.		Нестеров			Ребро	И	5,0	1:2
Пров.		Пендерев				Лист	Листов:1	
Н.контр.		Потутков			Лист Б-20 ГОСТ 19903-74 Вст3сп ГОСТ 14637-79	Мосводоканал Ниипроект Отдел N5		

Инв. № подл. | Подп. и дата | Взам. инв. | Инв. N дубл. | Подп. и дата

Копировал: 19158-07 56

формат 11

Типовой проект 902-2-379.83
Альбом VI, часть 2

ЧИ 467.27.00.003

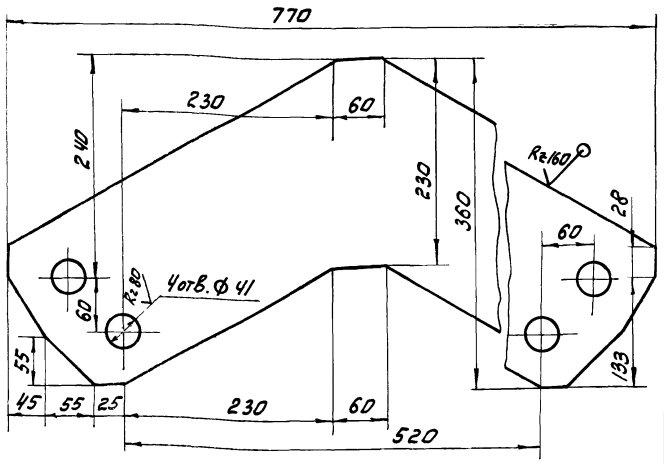

H14; h14; ± $\frac{IT14}{2}$

Изм.	Лист	№ докум.	Подп.	Дата	ЧИ. 467.27.00.003			
Разраб.		Заруцкая			Пластина	Лит.	Масса	Масштаб
Пров.		Пендерев					27,0	1:4
						Лист	Листов: 1	
Н.контр.		Потутков			Лист Б20 ГОСТ 19903-74 / Вст3сп ГОСТ 14637-79	Мосводоканал Ниипроект Отдел N 5		

Инв. N подл. | Подп. и дата | Взам. инв. | Инв. N дубл. | Подп. и дата

формат 11

ЧИ 467.28.00.000

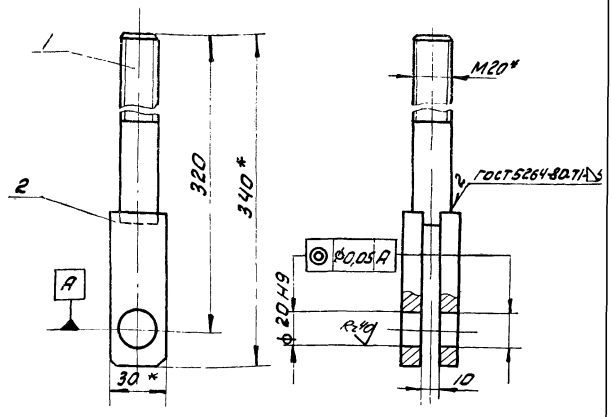

1 H14; h14; ± $\frac{IT14}{2}$
2* Размеры для справок.

Формат	Зона	Поз	Обозначение	Наименование	Кол.	Примечание
				Детали		
11		1	ЧИ.467.28.00.001	Винт	1	
11		2	ЧИ.467.28.00.002	Планка	1	

Изм.	Лист	№ докум.	Подп.	Дата	ЧИ.467.28.00.000			
Разраб.		Заруцкая			Штанга	Лит.	Масса	Масштаб
Пров.		Пендерев				И	1,0	1:2
						Лист	Листов: 1	
Н.контр.		Потутков				Мосводоканал Ниипроект Отдел N 5		

Инв. N подл. | Подп. и дата | Взам. инв. | Инв. N дубл. | Подп. и дата

формат 11

ЧИ 467.28.00.001

Rz80 (√)

Вид А

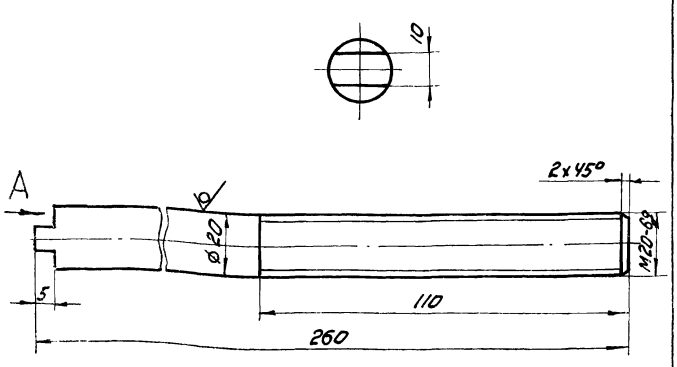

h14

Изм.	Лист	№ докум.	Подп.	Дата	ЧИ 467.28.00.001			
Разраб.		Нестеров			Винт	Лит.	Масса	Масштаб
Пров.		Пендерев				И	0,6	1:1
						Лист	Листов: 1	
Н.контр.		Потутков			Круг В20 ГОСТ 2590-71 / Вст3сп ГОСТ 535-79	Мосводоканал Ниипроект Отдел N 5		

Инв. N подл. | Подп. и дата | Взам. инв. | Инв. N дубл. | Подп. и дата

формат 11

ЧИ 467.28.00.002

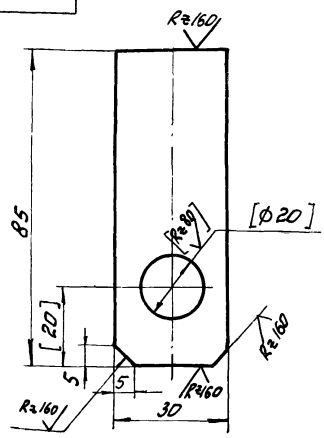

1. h14; ± $\frac{IT14}{2}$
2. Размеры в скобках выполнить после сварки

Изм.	Лист	№ докум.	Подп.	Дата	ЧИ.467 28 00 002			
Разраб.		Нестеров			Планка	Лит.	Масса	Масштаб
Пров.		Пендерев				И	0,2	1:1
						Лист	Листов. 1	
Н.контр.		Потутков			Полоса Б-2-10х10 ГОСТ 103-76 / Вст3сп ГОСТ 535-79	Мосводоканал Ниипроект Отдел N 5		

Инв. N подл. | Подп. и дата | Взам. инв. | Инв. N дубл. | Подп. и дата

Копировал: [illegible] 19158-07 57

формат 11

Типовой проект 902-2-379.83
Альбом VI, часть 2

4И.467.29.00.000

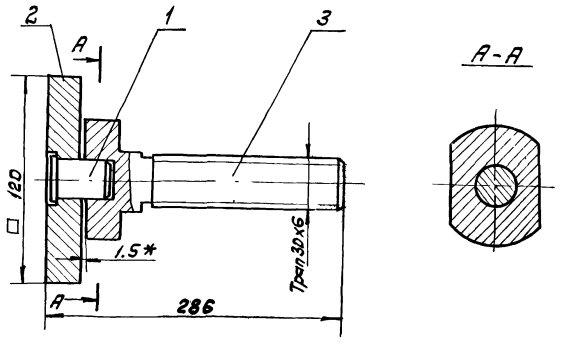

Формат	Зона	Поз	Обозначение	Наименование	Кол	Прим.
				Детали		
11		1	4И.467.29.00.001	Штифт	1	
11		2	4И.467.29.00.002	Плита	1	
11		3	4И.467.29.00.003	Винт	1	

1. Размеры для справок.
2. * $\pm\frac{IT14}{2}$.

Изм	Лист	N докум.	Подп	Дата	4И.467.29.00.000	Лит.	Масса	Масш.
Разраб		Заруцкая			Домкрат	И	3.7	1:2
Пров		Пендерев				Лист	Листов 1	
Н.контр		Потутков				Мосводоканалниипроект Отдел N5		

Инв.N подл. | Подп. и дата | Взам. инв. | Инв.N дуб. | Подп. и дата

формат 11

4И.467.29.00.001

Rz80 (√)

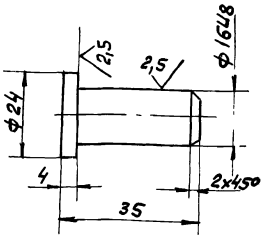

$h14; \pm\frac{IT14}{2}$.

Изм	Лист	N докум.	Подп	Дата	4И.467.29.00.001	Лит.	Масса	Масшт
Разраб		Заруцкая			Штифт	И	0.06	1:1
Пров.		Пендерев				Лист	Листов: 1	
Н.контр		Потутков			Ст. 3 ГОСТ 380-71	Мосводоканалниипроект Отдел N5		

Инв.N подл. | Подп. и дата | Взам. инв. | Инв.N дуб. | Подп. и дата

формат 11

4И.467.29.00.002

Rz80 (√)

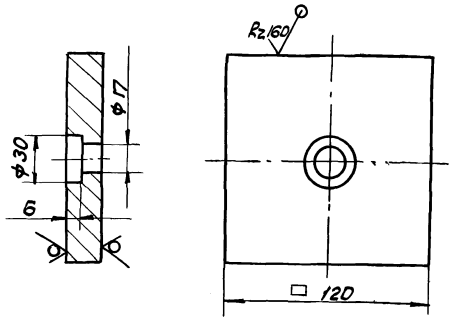

$H14; h14; \pm\frac{IT14}{2}$.

Изм	Лист	N докум	Подп	Дата	4И.467.29.00.002	Лит.	Масса	Масш.
Разраб		Заруцкая			Плита	И	2.1	1:2
Пров		Пендерев				Лист	Листов 1	
Н.контр		Потутков			Лист Б20 ГОСТ 19903-74 / ВСт.3 сп ГОСТ 14637-79	Мосводоканалниипроект Отдел N5		

Инв.N подл. | Подп. и дата | Взам. инв. | Инв.N дуб. | Подп. и дата

4И.467.29.00.003

Rz80 (√)

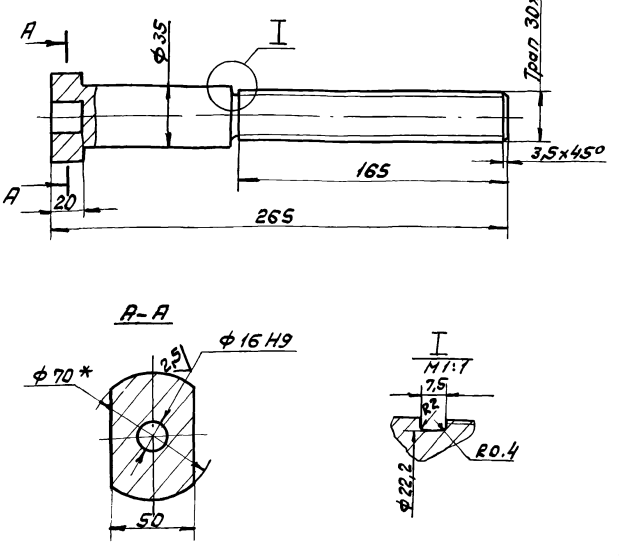

1. $H14; h14; \pm\frac{IT14}{2}$.
2. * Размеры для справок.

Изм	Лист	N докум.	Подп.	Дата	4И.467.29.00.003	Лит.	Масса	Масшт
Разраб		Нестеров			Винт	И	1.5	1:2
Пров.		Пендерев				Лист	Листов 1	
Н.контр		Потутков			Круг В70 ГОСТ 2590-71 / ВСт.3 сп ГОСТ 535-79	Мосводоканалниипроект Отдел N5		

Инв.N подл. | Подп. и дата | Взам. инв. | Инв.N дуб. | Подп. и дата

Типовой проект 902-2-378.83
Альбом VI, часть 2

4И.467.30.00.000СБ

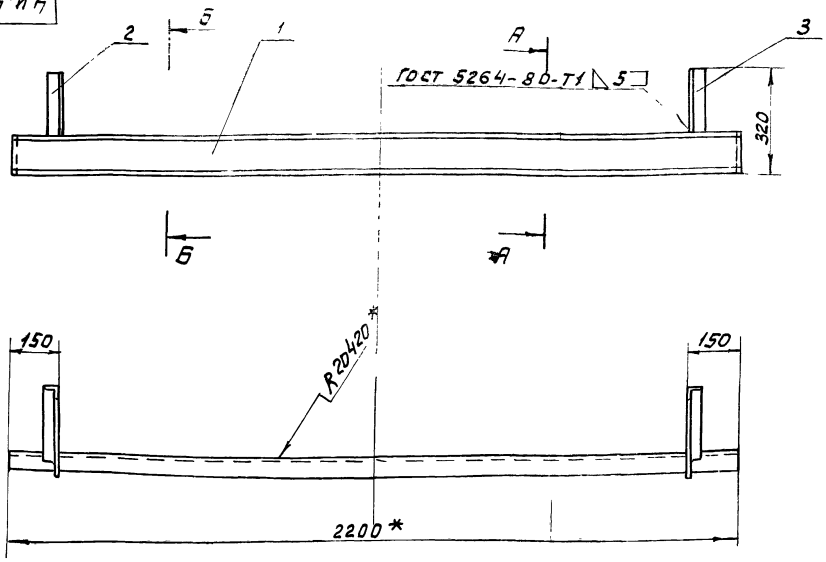

А-А
М1:5

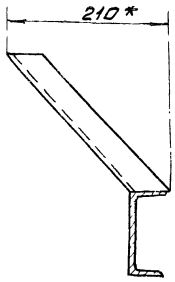

Б-Б
М1:5

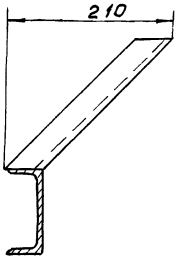

1. h14
2. * Размеры для справок.

Изм.	Лист	N докум.	Подп.	Дата
Разраб.		Нестеров		
Пров.		Пендерев		
Н. контр.		Потутков		

4И.467.30.00.000СБ

Кронштейн

Сборочный чертеж

Лит.	Масса	Масштаб
И	26.0	1:10

Лист	Листов 1

Мосводоканалнипроект
Отдел №5

Формат 12

Формат	Зона	Позиц.	Обозначение	Наименование	Кол.	Примечание
				Документация		
12			4И.467.30.00.000СБ	Сборочный чертеж		
				Детали		
11		1	4И.467.30.00.001	Швеллер	1	
11		2	4И.467.30.00.002	Угольник	1	
11		3	4И.467.30.00.002-01	Угольник	1	

4И.467.30.00.000

Кронштейн

Изм.	Лист	N докум.	Подп.	Дата
Разраб.		Нестеров		
Пров.		Пендерев		
Н. контр.		Потутков		

Лит.	Лист	Листов
И		1

Мосводоканалнипроект
Отдел №5

Формат 11

4И.467.30.00.001

V (V)

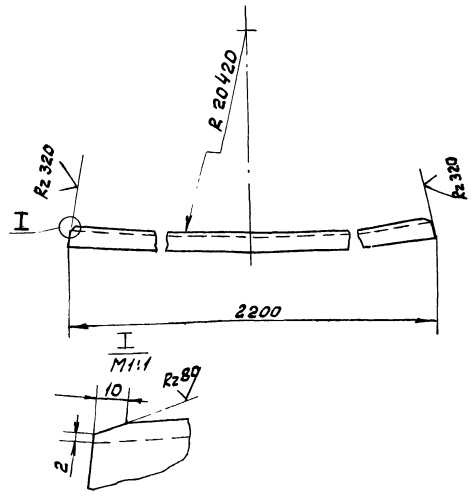

$h14; \pm \frac{IT14}{2}$.

4И.467.30.00.001

Швеллер

Изм.	Лист	N докум.	Подп.	Дата
Разраб.		Нестеров		
Пров.		Пендерев		
Н. контр.		Потутков		

Лит.	Масса	Масштаб
И	23.0	1:10

Лист	Листов 1

Швеллер 12 ГОСТ 8240-72 / Вст3сп ГОСТ 535-70

Мосводоканалнипроект
Отдел №5

19158-07 59

Копировал:

Формат 11

Инв. № подл. | Подп. и дата | Взам. инв. № | Инв. № дубл. | Подп. и дата

Типовой проект 902-2-378.83
Альбом VI, часть 2

4И.467.30.00.002

4И.467.30.00.002- изображено
4И.467.30.00.002-01 зеркальное отражение

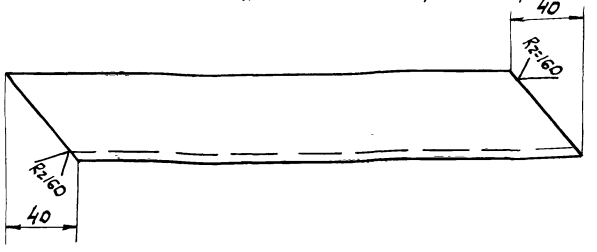

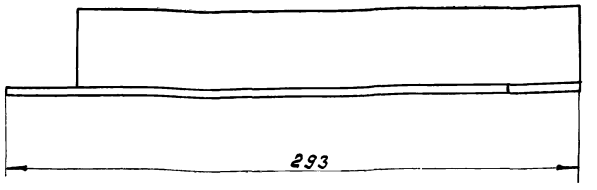

h 14; $\pm \frac{IT14}{2}$.

Изм.	Лист	N докум.	Подп.	Дата
Разраб.		Нестеров		
Пров.		Пендерев		
Н. контр.		Потутков		

4И.467.30.00.002

Уголь

Лит.	Масса	Масшт.
И	1.0	1:2
Лист	Листов 1	

Уголок Б-50х50х5 ГОСТ 8509-72 / В Ст3сп ГОСТ 535-74

Мосводоканалниипроект
Отдел №5

Формат 11

Инв.№ подл. | Подп. и дата | Взам. инв.№ | Инв.№ дубл. | Подп. и дата

Форм.	Зона	Позиц.	Обозначение	Наименование		Примечание
				Документация		
11			4И.467.31.00.000СБ	Сборочный чертеж		
				Детали		
11		1	4И.467.31.00.001	Анкер	2	
Б4		2	4И.467.31.00.002	Пластина		
				Б10 ГОСТ 19903-74 / Лист В Ст3сп ГОСТ 14637-79		
				80h14 x 80h14	1	0.5кг

Изм.	Лист	N докум.	Подп.	Дата
Разраб.		Нестеров		
Пров.		Пендерев		
Н. контр.		Потутков		

4И.467.31.00.000

Кронштейн

Лит.	Лист	Листов
И		1

Мосводоканалниипроект
Отдел №5

Формат 11

Инв.№ подл. | Подп. и дата | Взам. инв.№ | Инв.№ дубл. | Подп. и дата

4И.467.31.00.000СБ

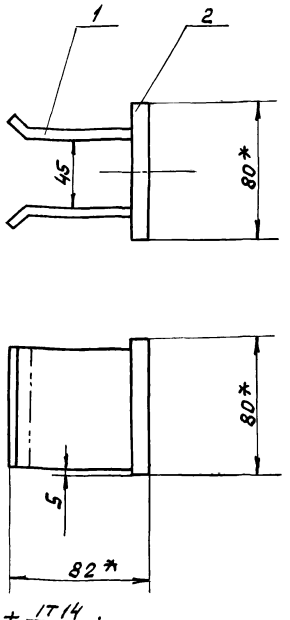

1. h14; $\pm \frac{IT14}{2}$;
2. * Размеры для справок.

Изм.	Лист	N докум.	Подп.	Дата
Разраб.		Нестеров		
Пров.		Пендерев		
Н. контр.		Потутков		

4И.467.31.00.000СБ

Кронштейн
Сборочный чертеж

Лит.	Масса	Масшт.
И	1.0	1:2
Лист	Листов 1	

Мосводоканалниипроект
Отдел №5

Формат 11

Инв.№ подл. | Подп. и дата | Взам. инв.№ | Инв.№ дубл. | Подп. и дата

4И.467.31.00.001

Rz160 (V)

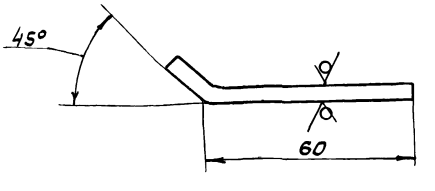

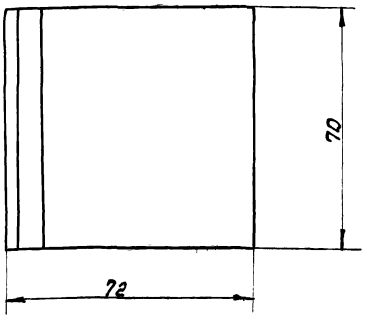

h14; $\pm \frac{IT14}{2}$.

Изм.	Лист	N докум.	Подп.	Дата
Разраб.		Нестеров		
Пров.		Пендерев		
Н. контр.		Потутков		

4И.467.31.00.001

Анкер

Лит.	Масса	Масшт.
И	0.15	1:1
Лист	Листов 1	

Лист Б4 ГОСТ 19903-74 / ВСт3сп ГОСТ 14637-79

Мосводоканалниипроект
Отдел №5

Копировал: 19158-07 60

Формат 11

Инв.№ подл. | Подп. и дата | Взам. инв.№ | Инв.№ дубл. | Подп. и дата

Альбом VI, часть 2

4И. 467. 32. 00. 000СБ

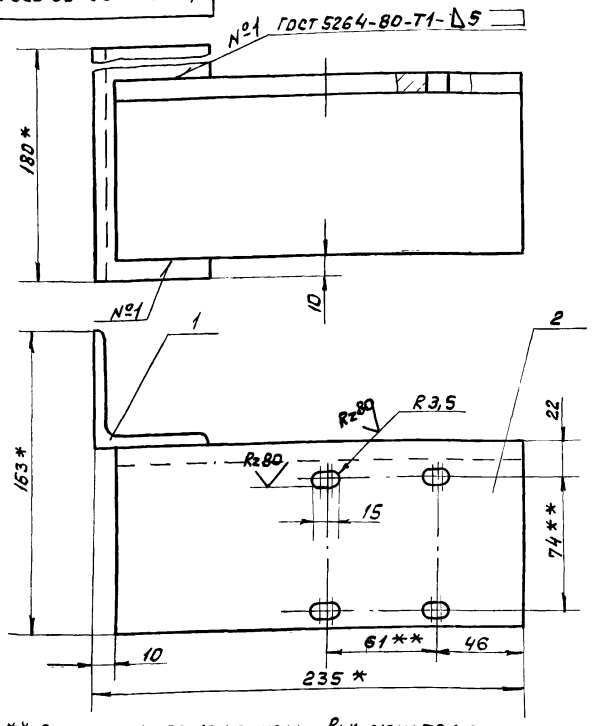

1. ** Размечать по конечному выключателю.
2. H14; h14; ± IT14/2
3. Шероховатость обрабатываемых поверхностей деталей без чертежа- Rz160.
4. * Размеры для справок.

Изм	Лист	№ докум.	Подп.	Дата
Разраб		Нестеров		
Пров		Пенёгрев		
Н. контр		Потутков		

4И. 467. 32. 00. 000 СБ

Плита

Сборочный чертеж

Лит.	Масса	Масшт
И	4.4	1:2

Лист	Листов 1

Мосводоканалниипроект
Отдел №5

Формат 11

Формат	Зона	Позиц	Обозначение	Наименование	Кол.	Примечание
				Документация		
11			4И. 467. 32. 00. 000СБ	Сборочный чертеж		
				Детали		
Б4		1	4И. 467. 32. 00. 001	Полка		
				Уголок Б-63×63×6 ГОСТ 8509-72 / Ст. 3 сп ГОСТ 535-79		
				L = 180 h14	1	10.3 кг
Б4		2	4И. 467. 32. 00. 002	Полка		
				Уголок Б-110×110×8 ГОСТ 8509-72 / Ст. 3 сп ГОСТ 535-79		
				L = 225 h14	1	2.8 кг

Изм	Лист	N докум.	Подп.	Дата
Разраб		Нестеров		
Пров.		Пенёгрев		
Н. контр		Потутков		

4И. 467. 32. 00. 000

Плита

Лит.	Лист	Листов
И		1

Мосводоканалниипроект
Отдел №5

Формат 11

4И. 467. 00. 00. 001

Rz80 (▽)

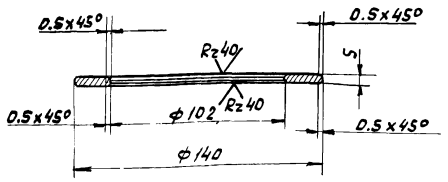

Обозначение	S, мм	Материал	Масса, кг
4И. 467. 00. 00. 001	4	Латунь Л68 ГОСТ 15527-70	0.23
-01	6	Ст3 ГОСТ 380-60	0.34

H14; h14; ± IT14/2.

4И. 467. 00. 00. 001

Изм	Лист	N докум.	Подп.	Дата
Разраб		Зарецкая		
Пров		Пенёгрев		
Н. контр		Потутков		

Кольцо

Лит.	Масса	Масшт
И	см. табл.	—

Лист	Листов 1

см. табл.

Мосводоканалниипроект
Отдел №5

4И. 467. 00. 00. 002

▽ (▽)

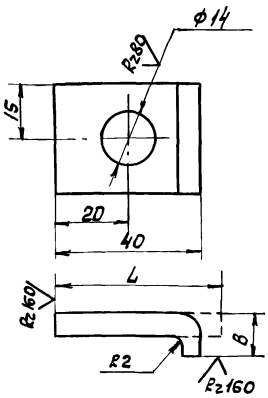

Обозначение	Размеры B	Размеры L	Масса кг
4И. 467. 00. 00. 002	12	45	0.05
-01	15	48	0.05

H14; h14; ± IT14/2

4И. 467. 00. 00. 002

Изм	Лист	N докум.	Подп.	Дата
Разраб.		Зарецкая		
Пров.		Пенёгрев		
Н. контр		Потутков		

Прижим

Лит.	Масса	Масшт
И	см. табл.	—

Лист	Листов 1

Полоса 6×30 ГОСТ 103-76 / Ст3 сп ГОСТ 535-79

Мосводоканалниипроект
Отдел №5

Копировал:

ИИ.467.00.00.003

Rz80 (√)

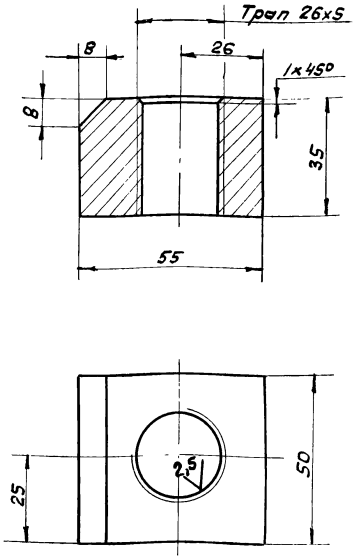

h14; ± IT14/2.

Изм.	Лист	N докум.	Подп.	Дата	
Разраб.		Зарецкая			
Пров.		Пендерев			
Н.контр.		Потутков			

ИИ.467.00.00.003

Гайка

Лит.	Масса	Масшт.
И	0.3	1:1
Лист	Листов 1	

Латунь ЛАЖМц 66-6-3-2 ГОСТ 17711-80

Мосводоканалнипроект Отдел №5

Формат 11

Инв.№подл. | Подп. и дата | Взам. инв.№ | Инв.№дубл. | Подп. и дата

ИИ.467.00.00.004

Rz80 (√)

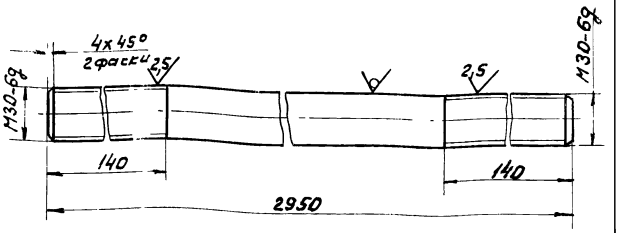

h14; ± IT14/2

Изм.	Лист	N докум.	Подп.	Дата	
Разраб.		Зарецкая			
Пров.		Пендерев			
Н.контр.		Потутков			

ИИ.467.00.00.004

Тяга

Лит.	Масса	Масшт.
И	16.3	1:2
Лист	Листов 1	

Круг 830 ГОСТ 2590-71 Ст.3 ГОСТ 535-79

Мосводоканалнипроект Отдел №5

Формат 11

Инв.№подл. | Подп. и дата | Взам. инв.№ | Инв.№дубл. | Подп. и дата

ИИ.467.00.00.005

Rz80 (√)

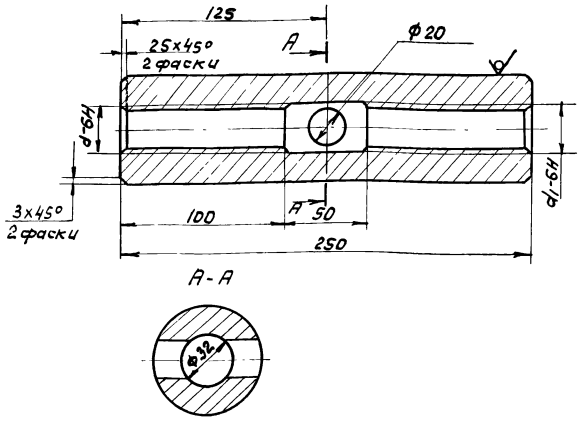

Обозначение	Размеры, мм d	d1	Масса, кг
ИИ.467.00.00.005	М30лев	М30	5,1
-01	М20лев	М20	5.9

H14; h14; ± IT14/2.

Изм.	Лист	N докум.	Подп.	Дата	
Разраб.		Зарецкая			
Пров.		Пендерев			
Н.контр.		Потутков			

ИИ.467.00.00.005

Муфта

Лит.	Масса	Масш.
И	См. табл	—
Лист	Листов 1	

Круг В65 ГОСТ 2590-71 / В Ст3сп ГОСТ 535-79

Мосводоканалнипроект Отдел №5

Инв.№подл. | Подп. и дата | Взам. инв.№ | Инв.№дубл. | Подп. и дата

ИИ.467.00.00.006

(√)

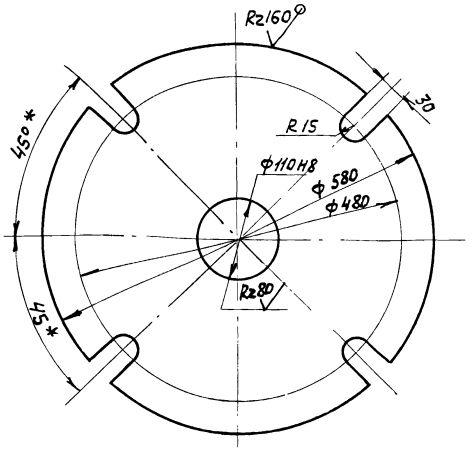

H14; h14; ± IT14/2.

Изм.	Лист	N докум.	Подп.	Дата	
Разраб.		Зарецкая			
Пров.		Пендерев			
Н.контр.		Потутков			

ИИ.467.00.00.006

Плита

Лит.	Масса	Масшт.
И	55.0	1:5
Лист	Листов 1	

Лист 532 ГОСТ 19903-74 / В Ст.3сп ГОСТ 14637-79

Мосводоканалнипроект Отдел №5

Инв.№подл. | Подп. и дата | Взам. инв.№ | Инв.№дубл. | Подп. и дата

4И.467.00.00.007

Rz160 (√)

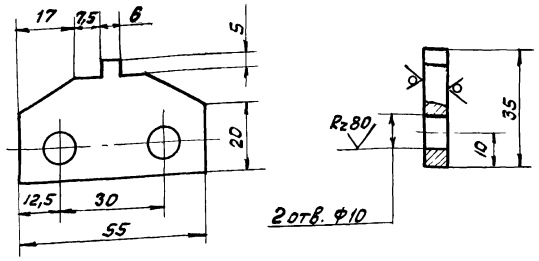

Н14; h14; ±IT14/2.

Изм.	Лист	№ докум.	Подп.	Дата
Разраб.		Зарецкая		
Пров.		Пендерев		
Н. контр.		Потутков		

4И.467.00.00.007

Планка

Лит.	Масса	Масшт.
И	0.06	1:1

Лист | Листов 1

Лист 66 ГОСТ 19903-74
В Ст3 сп ГОСТ 14637-79

Мосводоканалниипроект
Отдел №5

Формат 11

4И.467.00.00.008

Rz80

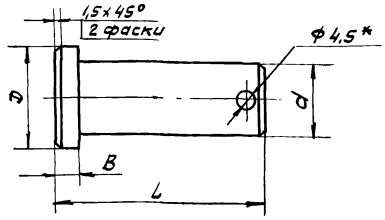

Обозначение	Размеры, мм				Масса
	D	d	L	B	кг
4И.467.00.00.008	28	20	60	6	0.13
4И.467.00.00.008-01	26	18	42	5	0.07

1.* Размечать при сборке.
2. Н14; h14; ±IT14/2.

Изм.	Лист	№ докум.	Подп.	Дата
Разраб.		Зарецкая		
Пров.		Пендерев		
Н. контр.		Потутков		

4И.467.00.00.008

Ось

Лит.	Масса	Масш.
И	см. табл	—

Лист | Листов 1

Ст. 3 ГОСТ 380-71

Мосводоканалниипроект
Отдел №5

Формат 11

4И.467.00.00.009

(√)

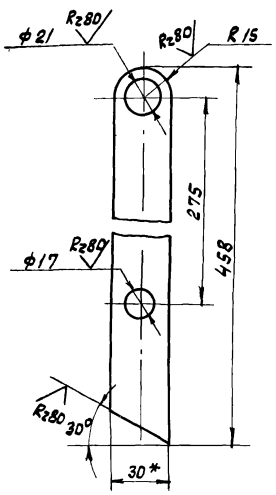

Н14; h14; ±IT14/2.

Изм.	Лист	№ докум.	Подп.	Дата
Разраб.		Зарецкая		
Пров.		Пендерев		
Н. контр.		Потутков		

4И.467.00.00.009

Рычаг

Лит.	Масса	Масшт.
И	0.8	1:5

Лист | Листов 1

Полоса 5-2-8х30 ГОСТ 103-76
В Ст.3 ГОСТ 585-79

Мосводоканалниипроект
Отдел №5

Формат 11

4И.467.00.00.011

Rz80 (√)

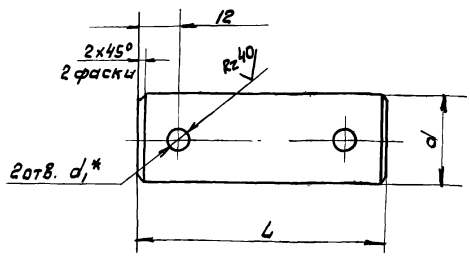

Обозначение	Размеры, мм			Масса
	d	d1	L	кг
4И.467.00.00.011	26	6,5	70	0.27
-01	40	8,5	85	0.83

1.* Размечать по соответствующим деталям при сборке.
2. Н14; h14; ±IT14/2.

Изм.	Лист	№ докум.	Подп.	Дата
Разраб.		Зарецкая		
Пров.		Пендерев		
Н. контр.		Потутков		

4И.467.00.00.011

Валик

Лит.	Масса	Масшт.
И	0.27	1:1

Лист | Листов 1

Ст. 3 ГОСТ 380-71

Мосводоканалниипроект
Отдел №5

Копировал: Ф

Формат 11

Типовой проект 902-2-31.83
Альбом VI, часть 2

4И.467.00.00.012

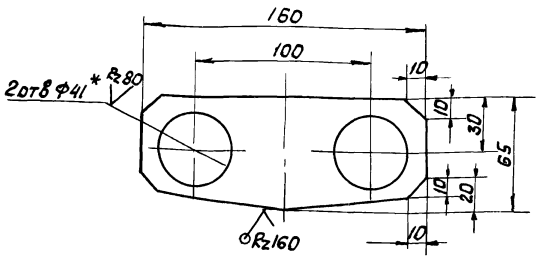

1. H14; h14; $\pm\frac{IT14}{2}$.
2.* Размечать по сопрягаемой детали.

Изм.	Лист	N докум.	Подп.	Дата
Разраб		Зарецкая		
Пров.		Пендерев		
Н.контр		Потутков		

4И.467.00.00.012

Накладка

Лит.	Масса	Масшт
И	0.5	1:2

Лист | Листов 1

Лист Б10 ГОСТ 19903-74
Вст3сп ГОСТ 14637-79

Мосводоканалниипроект
Отдел №5

Формат 11

Инв.№подл. | Подп. и дата | Взам.инв.№ | Инв.№дубл. | Подп. и дата

4И.467.00.00.013

Rz80 (√)

Развертка

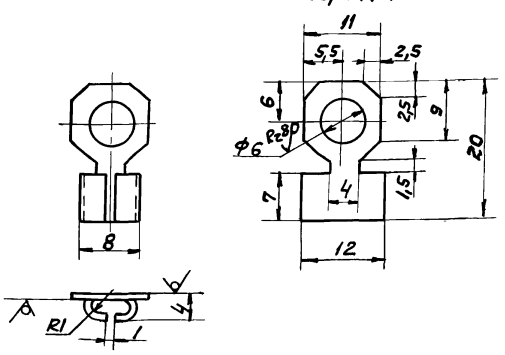

H14; h14; $\pm\frac{IT14}{2}$.

Изм.	Лист	N докум.	Подп.	Дата
Разраб		Зарецкая		
Пров		Пендерев		
Н.контр		Потутков		

4И.267.00.00.013

Наконечник

Лит.	Масса	Масшт
И	0.002	2:1

Лист | Листов 1

Лист-Л681х12х20 ГОСТ 931-78

Мосводоканалниипроект
Отдел №5

Формат 11

Инв.№подл. | Подп. и дата | Взам.инв.№ | Инв.№дубл. | Подп. и дата

4И.467.00.00.014

Rz160 (√)

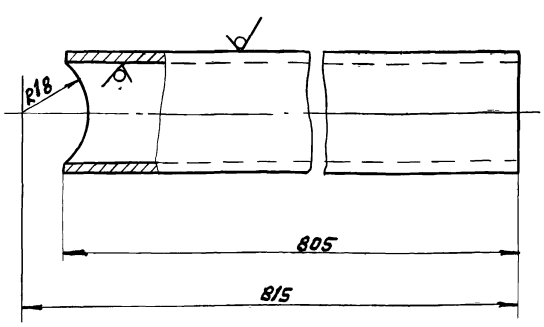

h14; $\pm\frac{IT14}{2}$.

Изм.	Лист	N докум.	Подп.	Дата
Разраб		Зарецкая		
Пров		Пендерев		
Н.контр		Потутков		

4И.467.00.00.014

Стойка

Лит.	Масса	Масш
И	1.9	1:1

Лист | Листов 1

Труба 25х2,8 ГОСТ 3262-75

Мосводоканалниипроект
Отдел №5

Формат 11

Инв.№подл. | Подп. и дата | Взам.инв.№ | Инв.№дубл. | Подп. и дата

4И.467.00.00.015

Rz80 (√)

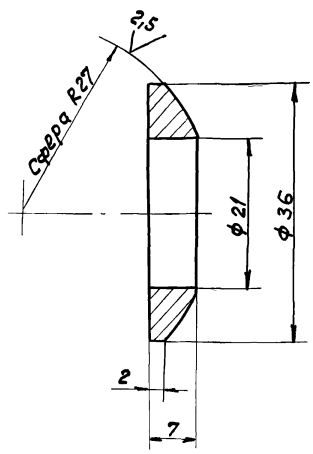

1. H14; h14; $\pm\frac{IT14}{2}$.
2. Твердость HRC 40... 45

Изм.	Лист	N докум.	Подп.	Дата
Разраб		Зарецкая		
Пров.		Пендерев		
Н.контр		Потутков		

4И.467.00.00 015

Шайба сферическая

Лит.	Масса	Масшт.
И	0.021	2:1

Лист | Листов 1

Сталь 45 ГОСТ 1050-74

Мосводоканалниипроект
Отдел №5

Копировал:

49158-07 64 Формат 11

Инв.№подл. | Подп. и дата | Взам.инв.№ | Инв.№дубл. | Подп. и дата

4И. 467.00.00.016

Rz80 (V)

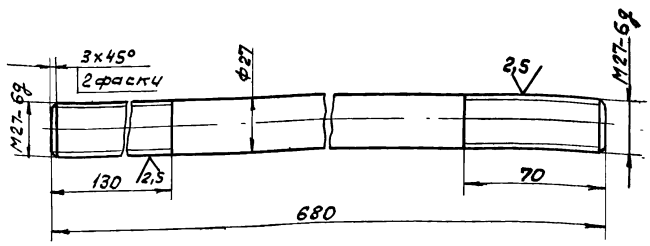

h14; ±IT14/2.

Изм.	Лист	N докум.	Подп.	Дата	4И. 467.00.00.016
Разраб.		Зарчукая			Шпилька анкерная
Пров.		Пенгерев			
Н. контр.		Потутков			

Лит.	Масса	Масшт
И	3.0	1:2
Лист	Листов 1	

Круг 828 ГОСТ 2590-71 / В Ст3 ГОСТ 535-79

Мосводоканалнипроект Отдел №5

Формат 11

4И. 467.00.00.017

Rz160 (V)

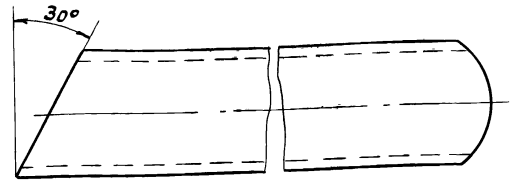

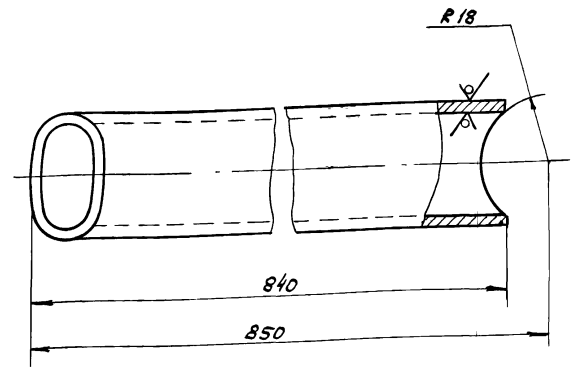

h14; ±IT14/2.

Изм.	Лист	N докум.	Подп.	Дата	4И. 467.00.00.017
Разраб.		Зарчукая			Стойка
Пров.		Пенгерев			
Н. контр.		Потутков			

Лит.	Масса	Масшт
И	2.0	1:1
Лист	Листов 1	

Труба 25×2,8 ГОСТ 3262-75

Мосводоканалнипроект Отдел №5

Формат 11

4И. 467.00.00.018

Rz80

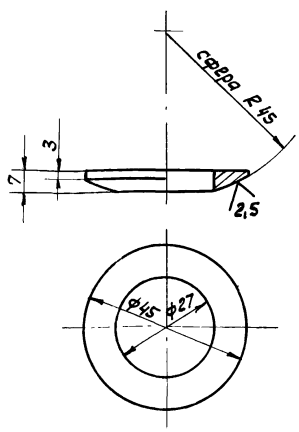

H14; h14; ±IT14/2.

Изм.	Лист	N докум.	Подп.	Дата	4И. 467.00.00.018
Разраб.		Зарчукая			Шайба сферическая верхняя
Пров.		Пенгерев			
Н. контр.		Потутков			

Лит.	Масса	Масшт
И	0.04	1:1
Лист	Листов 1	

Ст3 ГОСТ 380-71

Мосводоканалнипроект Отдел №5

Формат 11

4И. 467.00.00.019

Rz80 (V)

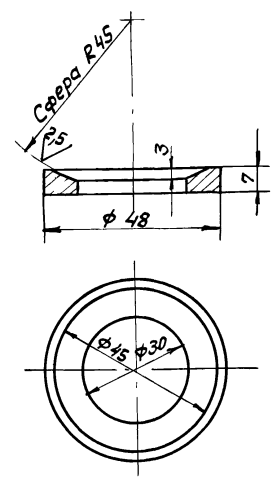

H14; h14; ±IT14/2.

Изм.	Лист	N докум.	Подп.	Дата	4И. 467.00.00.019
Разраб.		Зарчукая			Шайба сферическая нижняя
Пров.		Пенгерев			
Н. контр.		Потутков			

Лит.	Масса	Масшт
И	0.05	1:1
Лист	Листов 1	

Ст.3 ГОСТ 380-71

Мосводоканалнипроект Отдел №5

Формат 11

Копировал

19158-07 6-5

gost.e-ecolog.ru