ТИПОВОЙ ПРОЕКТ

902-2-379.83

ОТСТОЙНИКИ

КАНАЛИЗАЦИОННЫЕ РАДИАЛЬНЫЕ ПЕРВИЧНЫЕ ИЗ СБОРНОГО ЖЕЛЕЗОБЕТОНА ДИАМЕТРОМ 40 м.

Альбом VI

ЧАСТЬ I

СТР. 2÷78

19158-06

ЦЕНА 6-08

gost.e-ecolog.ru

ЦЕНТРАЛЬНЫЙ ИНСТИТУТ ТИПОВОГО ПРОЕКТИРОВАНИЯ
ГОССТРОЯ СССР

Москва, А-445, Спиридоновка ул., 22

Сдано в печать XII 1963

Заказ № 14153 Тираж 550 экз.

ТИПОВОЙ ПРОЕКТ
902-2-379.88

ОТСТОЙНИКИ КАНАЛИЗАЦИОННЫЕ РАДИАЛЬНЫЕ ПЕРВИЧНЫЕ ИЗ СБОРНОГО ЖЕЛЕЗОБЕТОНА

ДИАМЕТРОМ 40 М

СОСТАВ ПРОЕКТА :

АЛЬБОМ:

I	Технологическая и санитарно-техническая части
II	Архитектурно-строительная часть
III	Строительные изделия
IV	Электротехническая часть
V	Задание заводу-изготовителю
VI	Нестандартизированное оборудование. Илоскреб. Часть 1 и часть 2
VII	Нестандартизированное оборудование. Затворы щитовые, установка сигнализатора уровня осадка и фасонные части
VIII	Нестандартизированное оборудование. Токоприемник кольцевой. (из т.п. 902-2-346)
IX	Нестандартизированное оборудование. Устройство для удаления плавающих веществ
X	Спецификации оборудования
XI	Сборник спецификаций оборудования
XII	Ведомость потребности в материалах
XIII	Сметы

АЛЬБОМ VI

ЧАСТЬ 1
СТР. 2÷78

РАЗРАБОТАН
проектным институтом
„МосводоканалНИИпроект"

Главный инженер института СОКОЛИН
Главный инженер проекта КАЗАНОВ

Рабочие чертежи введены в действие
МосводоканалНИИпроектом
Приказ № 193 от 10 августа 1983 г.

Привязан:

Инв. №

Содержание альбома

Наименование	Обозначение	Стр.
1	2	3
Часть I		
Титульный лист.		1
Содержание альбома.		2-4
Илоскреб ИПР-40. Технические условия.	4Н.467.00.00.000ТУ	5-11
Илоскреб ИПР-40. Ведомость покупных изделий.	4Н.467.00.00.000ВП	11-13
Илоскреб ИПР-40.	4Н.467.00.00.000СБ	
лист 1		14
лист 2		15
лист 3		16
лист 4		17
лист 5		18
лист 6		19
лист 7		20
лист 8		21
лист 9		22
лист 10		23
лист 11		24
Илоскреб ИПР-40. Спецификация.	4Н.467.00.00.000	
лист 1-4		25
лист 5-8		26
Ферма моста.	4Н.467.01.00.000СБ	
лист 1		27
лист 2		28
лист 3		29
лист 4		30
Ферма моста. Спецификация.	4Н.467.01.00.000	
лист 1-4		31
лист 5-8		32
Кронштейн.	4Н.467.01.01.000СБ	33
Кронштейн.	4Н.467.01.02.000СБ	33
Кронштейн. Спецификация.	4Н.467.01.01.000	34
Кронштейн. Спецификация.	4Н.467.01.02.000	34
Угольник.	4Н.467.01.02.001	34
Ребро.	4Н.467.01.02.002	34
Кронштейн.	4Н.467.01.00.001	35
Угольник нижний.	4Н.467.01.00.002	35
Накладка.	4Н.467.01.00.003	35
Накладка.	4Н.467.01.00.004	35
Угольник.	4Н.467.01.00.005	36
Поперечина.	4Н.467.01.00.006	36
Стойка.	4Н.467.01.00.007	36
Ребро опорное.	4Н.467.01.00.008	36
Угольник нижний	4Н.467.01.00.009	37
Угольник	4Н.467.01.00.011	37
Поручень	4Н.467.01.00.012	37
Балка	4Н.467.01.00.013	37
Поперечина	4Н.467.01.00.014	38
Крюк	4Н.467.01.00.015	38
Ребро	4Н.467.01.00.016	38
Накладка	4Н.467.01.00.017	38
Лист средний	4Н.467.01.00.018	39
Угольник	4Н.467.01.00.019	39
Угольник ограничивающий	4Н.467.01.00.021	39
Поддон	4Н.467.01.00.022	39
Угольник внутренний	4Н.467.01.00.023	40

1	2	3
Швеллер.	4Н.467.02.01.001	40
Крыло скребковое. Спецификация лист 1-2	4Н.467.02.00.000	40
Крыло скребковое.	4Н.467.02.00.000СБ	41
Ферма крыла. скребкового	4Н.467.02.01.000	
Спецификация лист 1-4		42
лист 5		43
Накладка	4Н.467.02.01.002	43
Поперечина	4Н.467.02.01.003	43
Швеллер	4Н.467.02.01.004	43
Ферма крыла скребкового лист 1	4Н.467.02.01.000	44
лист 2		45
лист 3		46
лист 4		47
лист 5		48
Ребро	4Н.467.02.01.005	49
Поперечина	4Н.467.02.01.006	49
Накладка	4Н.467.02.01.007	49
Ребро	4Н.467.02.01.008	49
Накладка	4Н.467.02.01.009	50
Ребро	4Н.467.02.01.011	50
Ушко	4Н.467.02.01.012	50
Ребро	4Н.467.02.01.013	50
Ребро	4Н.467.02.01.014	51
Накладка	4Н.467.02.01.015	51
Ребро	4Н.467.02.01.016	51
Ребро	4Н.467.02.01.017	51
Скребок. Спецификация лист 1-3	4Н.467.02.02.000	52
Скребок. Спецификация лист 1	4Н.467.02.03.000	52
лист 2-5	4Н.467.02.03.000	53
Скребок.	4Н.467.02.02.000СБ	54
Скребок	4Н.467.02.03.000СБ	54
Ребро	4Н.467.02.02.002	55
Платформа. Спецификация лист 1-2	4Н.467.03.00.000	55
лист 3	4Н.467.03.00.000	56
Винт нажимной	4Н.467.03.00.001	56
Пластина	4Н.467.03.00.002	56
Ось	4Н.467.03.00.003	56
Платформа лист 1		57
лист 2		58
лист 3		59
Металлоконструкция платформы	4Н.467.03.01.000СБ	
лист 1		60
лист 2		61
Металлоконструкция платформы. Спецификация	4Н.467.03.01.000	61
Луч. Спецификация	4Н.467.03.01.100	61
Луч.	4Н.467.03.01.100СБ	62
Накладка.	4Н.467.03.01.101	62
Ребро.	4Н.467.03.01.102	62
Балка	4Н.467.03.01.103	63
Поперечина.	4Н.467.03.01.104	63
Поперечина.	4Н.467.03.01.105	63
Основание лист 1	4Н.467.03.01.200СБ	64
лист 2		65
Основание. Спецификация	4Н.467.03.01.200	
лист 1-2		65
Ребро.	4Н.467.03.01.201	66
Ребро.	4Н.467.03.01.202	66
Ребро.	4Н.467.03.01.203	66
Лист.	4Н.467.03.01.204	66
Балка	4Н.467.03.01.205	67

1	2	3
Поперечина.	4Н.467.03.01.206	67
Поперечина.	4Н.467.03.01.207	67
Тележка балансирная.	4Н.467.03.02.000СБ	68
Обойма.	4Н.467.03.02.100СБ	69
Тележка балансирная. Спецификация.	4Н.467.03.02.000	70
Обойма. Спецификация.	4Н.467.03.02.100	70
Накладка	4Н.467.03.02.101	70
Ребро	4Н.467.03.02.102	70
Щека	4Н.467.03.02.103	71
Стакан. Спецификация.	4Н.467.03.03.000	71
Трубы.	4Н.467.03.03.001	71
Стакан.	4Н.467.03.03.000СБ	72
Ребро.	4Н.467.03.03.002	73
Ребро.	4Н.467.03.03.003	73
Ролик.	4Н.467.03.04.000СБ	73
Ролик. Спецификация.	4Н.467.03.04.000	74
Обод ролика.	4Н.467.03.04.001	74
Прокладка	4Н.467.03.04.002	74
Кронштейн домкрата. Спецификация.	4Н.467.03.05.000	74
Кронштейн домкрата.	4Н.467.03.05.000СБ	75
Ребро.	4Н.467.03.05.001	75
Бобышка	4Н.467.03.05.002	75
Кронштейн. Спецификация.	4Н.467.03.06.000	75
Кронштейн.	4Н.467.03.06.000СБ	76
Угольник.	4Н.467.03.06.001	76
Ребро.	4Н.467.03.06.002	76
Поперечина.	4Н.467.03.07.000СБ	77
Поперечина. Спецификация.	4Н.467.03.07.000	77
Ось.	4Н.467.03.00.005	78
Втулка дистанционная.	4Н.467.03.00.006	78
Винт упорный	4Н.467.03.00.007	78
Угольник	4Н.467.03.00.008	(78)
Часть II		
Привод лист 1	4Н.467.04.00.000СБ	79
лист 2		80
лист 3		81
Привод. Спецификация.	4Н.467.04.00.000	82
Вал в сборе. Спецификация.	4Н.467.04.01.000	83
Траверса. Спецификация.	4Н.467.04.01.100	83
Полоса верхняя.	4Н.467.04.01.101	83
Вал в сборе.	4Н.467.04.01.000СБ	84
Траверса.	4Н.467.04.01.100СБ	84
Стенка.	4Н.467.04.01.102	85
Полоса нижняя.	4Н.467.04.01.103	85
Обойма.	4Н.467.04.01.104	85
Втулка.	4Н.467.04.01.001	85
Колесо зубчатое.	4Н.467.04.01.002	86
Крышка подшипника.	4Н.467.04.01.003	86
Вал	4Н.467.04.01.004	87
Колесо дистанционное.	4Н.467.04.01.005	87
Прокладка.	4Н.467.04.01.006	87
Колесо уплотнительное.	4Н.467.04.01.007	88
Полукольцо.	4Н.467.04.01.008	88
Крышка подшипника.	4Н.467.04.01.009	88
Крышка подшипника.	4Н.467.04.01.011	89
Рама. Спецификация.	4Н.467.04.02.000	89
Рама. лист 1	4Н.467.04.02.000СБ	90
лист 2		91
лист 3		92

1	2	3
Накладка	4Н.467.04.02.001	93
Швеллер	4Н.467.04.02.002	93
Ребро	4Н.467.04.02.003	93
Лапа	4Н.467.04.02.004	93
Кронштейн.	4Н.467.04.03.000СБ	94
Кронштейн. Спецификация.	4Н.467.04.03.000	94
Фланец.	4Н.467.04.03.001	94
Ребро.	4Н.467.04.03.002	95
Основание.	4Н.467.04.03.003	95
Шестерня сменная.	4Н.467.04.00.001	95
Шестерня сменная.	4Н.467.04.00.002	96
Шестерня сменная.	4Н.467.04.00.003	96
Колесо зубчатое сменное.	4Н.467.04.00.004	97
Колесо зубчатое сменное.	4Н.467.04.00.005	97
Колесо зубчатое сменное.	4Н.467.04.00.006	98
Втулка дистанционная.	4Н.467.04.00.007	98
Прокладка.	4Н.467.04.00.008	98
Шестерня.	4Н.467.04.00.009	99
Стакан.	4Н.467.04.00.011	99
Стакан.	4Н.467.04.00.012	99
Вал промежуточный.	4Н.467.04.00.013	100
Ступица.	4Н.467.04.00.014	100
Палец.	4Н.467.04.00.015	100
Шайба глухая.	4Н.467.04.00.016	101
Шайба стопорная.	4Н.467.04.00.017	101
Кожух. Спецификация.	4Н.467.05.00.000	101
Ребро.	4Н.467.05.00.001	101
Кожух.	4Н.467.05.00.000СБ	102
Боковина.	4Н.467.05.00.002	102
Стенка.	4Н.467.05.00.003	102
Труба для кабеля	4Н.467.06.00.000СБ	103
Труба для кабеля. Спецификация.	4Н.467.06.00.000	103
Труба.	4Н.467.06.00.001	103
Кольцо.	4Н.467.06.00.002	103
Стойка. Спецификация.	4Н.467.07.00.000	104
Стойка.	4Н.467.07.00.000СБ	104
Опора центральная.	4Н.467.08.00.000 СБ	105
Опора центральная.	4Н.467.08.00.000	105
Фланец.	4Н.467.08.00.001	105
Ребро.	4Н.467.08.00.002	105
Опора радиальная. Спецификация.	4Н.467.09.00.000	106
Опора радиальная.	4Н.467.09.00.000СБ	106
Крышка подшипника.	4Н.467.09.00.001	107
Обойма.	4Н.467.09.00.002	107
Крышка подшипника.	4Н.467.09.00.003	107
Прокладка.	4Н.467.09.00.004	108
Скребок центральный. Спецификация.	4Н.467.10.00.000	108
Скребок центральный.	4Н.467.10.00.000СБ	108
Лист	4Н.467.10.00.001	109
Ребро	4Н.467.10.00.002	109
Путь рельсовый. Спецификация.	4Н.467.11.00.000	109
Путь рельсовый.	4Н.467.11.00.000СБ	109
Головка.	4Н.467.11.00.001	110
Кольцо.	4Н.467.11.00.002	110
Основание.	4Н.467.11.00.003	110
Толкатель. Спецификация.	4Н.467.12.00.000	110
Толкатель.	4Н.467.12.01.000СБ	111
Развилка.	4Н.467.13.00.000СБ	111
Развилка. Спецификация.	4Н.467.13.00.000	112
Шток. Спецификация.	4Н.467.12.01.000	112
Стержень	4Н.467.12.01.001	112

1	2	3
Вилка.	4Н.467.12.01.001	112
Ось.	4Н.467.12.00.001	113
Каток.	4Н.467.12.00.002	113
Предохранитель.	4Н.467.12.00.003	113
Серьга.	4Н.467.13.00.001	113
Тяга.	4Н.467.13.00.002	114
Вилка.	4Н.467.13.00.003	114
Стойка.	4Н.467.14.00.000СБ	114
Стойка. Спецификация.	4Н.467.14.00.000	114
Козырек.	4Н.467.14.01.000	115
Обечайка коническая.	4Н.467.14.01.001	115
Труба.	4Н.467.14.00.001	115
Обечайка цилиндрическая.	4Н.467.14.01.002	115
Палец.	4Н.467.14.00.002	116
Секция цилиндра направляющего	4Н.467.15.00.000	116
Спецификация.		
Секция цилиндра направляющего	4Н.467.15.00.000СБ	116
Ребро.	4Н.467.15.00.001	117
Обечайка.	4Н.467.15.00.002	117
Окантовка.	4Н.467.15.00.003	117
Угольник.	4Н.467.15.00.004	117
Скребок.	4Н.467.16.00.000СБ	118
Скребок. Спецификация.	4Н.467.16.00.000	118
Угольник.	4Н.467.16.00.001	118
Накладка.	4Н.467.16.00.002	119
Планка.	4Н.467.16.00.003	119
Щетка.	4Н.467.16.00.004	119
Стержень.	4Н.467.17.00.000СБ	119
Стержень. Спецификация.	4Н.467.17.00.000	120
Плита анкерная. Спецификация.	4Н.467.18.00.000	120
Плита анкерная.	4Н.467.18.00.000СБ	120
Стержень.	4Н.467.18.00.001	121
Пластина.	4Н.467.18.00.002	121
Кожух для сменных шестерен.	4Н.467.19.00.000СБ	121
Кожух для сменных шестерен. Спецификация	4Н.467.19.00.000	122
Узел крепления. Спецификация.	4Н.467.20.00.000	122
Лист.	4Н.467.19.00.001	122
Кожух.	4Н.467.19.00.002	122
Узел крепления.	4Н.467.20.00.000СБ	123
Ребро среднее	4Н.467.20.00.001	123
Ребро боковое	4Н.467.20.00.002	123
Распорка.	4Н.467.20.00.003	124
Узел крепления. Спецификация	4Н.467.21.00.000	124
Узел крепления.	4Н.467.21.00.000СБ	124
Ребро.	4Н.467.21.00.001	125
Ребро.	4Н.467.21.00.002	125
Лестница. Спецификация.	4Н.467.22.00.000	125
Стойка.	4Н.467.22.00.001	125
Лестница.	4Н.467.22.00.000СБ	126
Угольник.	4Н.467.22.00.002	126
Лапа.	4Н.467.22.00.003	126
Расчалка.	4Н.467.23.00.000СБ	127
Расчалка. Спецификация.	4Н.467.23.00.000	127
Серьга.	4Н.467.23.00.001	127

1	2	3
Стойка.	4Н.467.24.00.000СБ	128
Стойка. Спецификация.	4Н.467.24.00.000	128
Пластина.	4Н.467.24.00.001	128
Распорка.	4Н.467.24.00.002	129
Лапа.	4Н.467.24.00.003	129
Тяга.	4Н.467.25.00.000СБ	129
Тяга. Спецификация.	4Н.467.25.00.000	130
Винт.	4Н.467.25.00.001	130
Вилка.	4Н.467.25.00.001	131
Пруток.	4Н.467.25.00.002	131
Винт опорный.	4Н.467.26.00.000СБ	132
Винт опорный. Спецификация.	4Н.467.26.00.000	132
Шайба.	4Н.467.26.00.002	132
Узел крепления. Спецификация.	4Н.467.27.00.000	132
Узел крепления	4Н.467.27.00.000СБ	133
Ребро.	4Н.467.27.00.001	133
Ребро.	4Н.467.27.00.002	133
Пластина.	4Н.467.27.00.003	134
Штанга.	4Н.467.28.00.000	134
Винт.	4Н.467.28.00.001	134
Планка.	4Н.467.28.00.002	134
Домкрат.	4Н.467.29.00.000	135
Штифт.	4Н.467.29.00.001	135
Плита.	4Н.467.29.00.002	135
Винт.	4Н.467.29.00.003	135
Кронштейн.	4Н.467.30.00.000СБ	136
Кронштейн. Спецификация.	4Н.467.30.00.000	136
Швеллер.	4Н.467.30.00.001	136
Угольник.	4Н.467.30.00.002	137
Кронштейн. Спецификация.	4Н.467.31.00.000	137
Кронштейн.	4Н.467.31.00.000СБ	137
Анкер.	4Н.467.31.00.001	137
Плита.	4Н.467.32.00.000СБ	138
Плита. Спецификация.	4Н.467.32.00.000	138
Кольцо.	4Н.467.00.00.001	138
Прижим.	4Н.467.00.00.002	138
Гайка.	4Н.467.00.00.003	139
Тяга.	4Н.467.00.00.004	139
Муфта.	4Н.467.00.00.005	139
Плита.	4Н.467.00.00.006	139
Планка.	4Н.467.00.00.007	140
Ось.	4Н.467.00.00.008	140
Рычаг.	4Н.467.00.00.009	140
Валик.	4Н.467.00.00.011	140
Накладка.	4Н.467.00.00.012	141
Наконечник.	4Н.467.00.00.013	141
Стойка.	4Н.467.00.00.014	141
Шайба сферическая.	4Н.467.00.00.015	141
Шпилька анкерная.	4Н.467.00.00.016	142
Стойка.	4Н.467.00.00.017	142
Шайба сферическая верхняя.	4Н.467.00.00.018	142
Шайба сферическая нижняя.	4Н.467.00.00.019	142

Мосгорисполком
Управление водопроводно-канализационного хозяйства
Институт Мосводоканалниипроект

Илоскреб ИПР-40
Технические условия
4И.467.00.00.000 ТУ

Главный инженер института
/Соколин Д.Д./
1983 г.

Начальник отдела
/Гаврилов А.М./
1983 г.

Руководитель разработки
/Пендерев А.И./
1983 г.

1983 г.

Формат 11

1. Введение.

1.1. Настоящие технические условия распространяются на илоскреб ИПР-40, служащий для сгребания осадка и удаления плавающих веществ из радиальных первичных отстойников ф 40 м сооружений очистки сточных вод, выполненных на основании решения Мосгорисполкома о плане бюджетных работ № 3334 от 7 декабря 1979 г и в соответствии с перечнем-графиком корректировке и разработки вариантов типовых проектов п. 17, раздел VII плана типового проектирования на 1980 г.

1.2. При заказе и в переписке указанный илоскреб выписывается так: „Илоскреб ИПР-40 типовой проект 902-2-319.83 альбом VI", часть 1 и 2.

2. Технические требования.

2.1.1. Илоскреб ИПР-40 должен соответствовать требованиям настоящих технических условий, комплекта документации согласно спецификации 4И.467.00.00.000 и Правилами производства и приемки работ. Металлические конструкции. СНиП III 18-75.

Изм.	Лист	№ докум.	Подп.	Дата	4И.467.00.00.000 ТУ			
Разраб.		Кулагина			Илоскреб ИПР-40. Технические условия.	Лит.	Лист	Листов
Пров.		Пендерев				И	2	26
Н. контр.		Потутков				Мосводоканалниипроект Отдел №5		
Утв.		Гаврилов						

Инв. № подл. | Подп. и дата | Взам. инв. № | Инв. № дубл. | Подп. и дата

Формат 11

2.1. Рабочие чертежи.

2.1.2. Рабочие чертежи на заводе-изготовителе должны быть предварительно проверены в отношении ясности изображения и возможности изготовления конструкции, имеющимся на заводе оборудованием. В случае необходимости завод-изготовитель может производить корректировку рабочих чертежей. При этом завод несет ответственность за прочность и долговечность измененной конструкции. Все конструктивные изменения, вводимые заводом, а также отступления от чертежей и технических условий на изготовление, должны быть согласованы с заказчиком и автором проекта. Завод-изготовитель обязан все вводимые им изменения нанести на светокопии чертежей в 2 экземплярах и один экземпляр возвратить заказчику.

2.1.3. В процессе изготовления испытаний илоскреба надлежит проверить в соответствии с чертежами, техническими условиями, государственными общесоюзными и ведомственными стандартами:

а) качество материалов, полуфабрикатов и готовых изделий;

Изм.	Лист	№ докум.	Подп.	Дата	4И.467.00.00.000 ТУ	Лист 3

Формат 11

б) качество сварки;
в) качество механической обработки деталей;
г) качество пригонки и сборки;
д) качество отделки и внешний вид;
е) комплектность илоскреба;
ж) данные технической характеристики.

2.2. Материалы.

2.2.1. Для изготовления деталей должны применяться материалы тех марок, которые указаны в чертежах и в спецификациях. Замена материалов допускается только по согласованию с организацией разработчиком проекта и с заказчиком.
Материалы должны применяться строго кондиционные, снабженные сертификатами заводов поставщиков.

2.2.2. Поверхности резки проката, не подвергающиеся дальнейшей механической обработке, должны быть ровными, без надрезов. Неперпендикулярность плоскости реза к поверхности проката не должна быть более 1:10. Наплывы, неровности, заусенцы на поверхностях реза должны быть зачищены, острые кромки - притуплены.

Изм.	Лист	№ докум.	Подп.	Дата	4И.467.00.00.000 ТУ	Лист 4

Инв. № подл. | Подп. и дата | Взам. инв. № | Инв. № дубл. | Подп. и дата

Копировал: [illegible] 1915-8-06 6 Формат 11

2.2.3. Детали металлоконструкций перед обработкой и сборкой, в случае необходимости, должны быть подвергнуты правке. Неровности проката, препятствующие взаимному прилеганию деталей при сборке, должны быть устранены.

2.2.4. Влажность пиломатериалов должна быть не выше 15%.

2.2.5. Все покупные изделия: мотор-редуктор, подшипники качения, электроприборы и др. должны быть качественными и полноценными, изготовленными в соответствии с техническими условиями завода-изготовителя или ГОСТ. Болты, винты, шпильки, гайки, шайбы, штифты, шплинты и прочие детали должны во всем соответствовать ГОСТ или ОСТ, указанных в чертежах и спецификациях.

2.3. Отливки.

2.3.1. Допускаемые отклонения по размерам и весу, а также припуски на механическую обработку, если они не обусловлены чертежами, должны быть для чугунных и стальных отливок в пределах величин предусмотренных для отливок III класса соответствующих стандартов.

2.3.2. Неуказанные на чертеже уклоны отливок выполняются согласно действующим стандартам на формовочные уклоны.

2.3.3. Трещины в отливках из чугуна не допускаются независимо от мест их расположения.

2.3.4. Поверхности отливок должны быть очищены от формовочной земли и освобождены от стержней и пригара.

2.3.5. Необработанные наружные плоскости отливок не должны иметь отклонений от прямолинейности свыше 3мм на 600мм длины.

2.3.6. На обработанных трущихся поверхностях литых деталей, на зубьях шестерен и на рабочей поверхности катков раковины, шлаковые включения, трещины и другие пороки литья не допускаются. На прочих поверхностях литых деталей допускаются отдельные раковины диаметром не более 5мм и глубиной не более 10% толщины стенки.

2.4. Сварка.

2.4.1. Поверхности кромок, в местах подлежащих сварке, а также прилегающие к ним участки шириной 3-5мм, должны быть очищены от окалины, ржавчины, краски, масла и других загрязнений.

2.4.2. На деталях снять фаски в соответствии с указаниями ГОСТа и чертежей.

2.4.3. По наружному виду сварной шов ручной электросварки должен иметь плавный переход к основному металлу, равномерную чешуйчатость и равномерное заполнение шва по всей длине.

2.4.4. Односторонние швы при ручной электродуговой сварке должны иметь грат, выступающий с другой стороны в виде равномерного валика. При выполнении сварки двухсторонним швом перед наложением шва с другой стороны грат должен быть обрублен и зачищен.

2.4.5. Сварные швы должны отвечать следующим требованиям:

а) полное отсутствие шлаковых включений;

б) проварка на глубину не менее 50% толщины свариваемого металла;

в) отсутствие перегога, непроваров, раковин, пузырей;

г) наличие плавного перехода от сварного шва к основному металлу;

д) неравномерность наплавного шва не должна превышать 25% высоты и ширины наплыва.

2.4.6. Дефекты, обнаруженные в сварных швах: шлаковые включения, пористости, непроваренные места, трещины, перегоги, раковины, перерывы швов и т.п. должны быть вырублены до здорового металла. Вырубленные участки подлежат заварке вновь, с последующим контролем. Исправлять дефектные швы путем выплавки электродами с последующей новой заваркой воспрещается.

2.4.7. Механические свойства металла шва и сварного соединения должны быть следующими:

а) временное сопротивление металла шва не ниже временного сопротивления основного металла;

б) относительное удлинение ≥ 18%;

в) удельная ударная вязкость ≥ 784800 Дж/м².

2.4.8. Правка сварных деталей должна выполняться с предварительным нагревом на прессе или кузнечным способом. В холодном состоянии правка не разрешается.

2.4.9. Предъявляемые к приемке конструкции должны быть закончены, но не окрашены. Сварные швы и прилегающие к ним поверхности на ширину не менее 20мм по обе сто-

роны швов должны быть очищены от шлака, наплывов, брызг металла, окалины и остатков монтажных швов.

2.5. Механическая обработка.

2.5.1. Чистота поверхностей обработанных деталей должна соответствовать указаниям чертежей, шероховатость обрабатываемых поверхностей деталей без чертежа - $\frac{Rz160}{V}$.

2.5.2. В механически обрабатываемых деталях, где отклонения в чертежах не оговорены, допускаемые отклонения от геометрической формы и взаимного расположения поверхностей (конусность, эллиптичность, непараллельность и т.п.) - должны быть в пределах допуска на соответствующие размеры, диаметры, расстояниями между осями, плоскостями и т.п.

2.5.3. Обрабатываемые поверхности деталей и их кромки не должны иметь заусенцев, завиров, забоин, вмятин, царапин и других дефектов.

2.5.4. Размеры сопрягаемых элементов обработанных деталей, должны быть выдержаны в соответствии с допусками, классами точности и посадками, указанными в чертежах.

2.5.5. В резьбе не должно быть сорваных ниток, искаженного профиля, забоин, выжватов и заусенцев. Поверхность резьбы должна быть чистой и гладкой. На концах резьбы должны быть заходные фаски.

2.5.6. Рабочие поверхности зубьев зубчатых колес не должны иметь следов дробления.

2.5.7. При использовании поверхностей деталей или узлов в качестве технологических баз точность изготовления и чистота поверхностей может быть повышена против требований чертежа.

2.5.8. Валы и оси не должны иметь трещин или других дефектов. Заварка их не допускается.

2.5.9. Звенья расчалок, стержни, тяги, стойки и детали их крепления (вилки, шарнирные валики) не должны иметь надрезов, трещин и т.п. дефектов.

2.6. Термическая обработка.

2.6.1. Термически обрабатываемые детали не должны быть перегженными и деформируемыми сверх допустимой нормы, не должны иметь окисленной и обезуглероженной поверхности, трещин, расслоений, выкрашивания, вздутия и разъедания поверхности. Прочие дефекты (излишняя твердость, мягкость, пятнистость, несоответствие механических свойств) могут подвергаться исправлению повторной термической обработкой.

2.6.2. Детали после термической обработки должны быть очищены от окалины методами, принятыми на заводе- изготовителе.

2.7. Требование к деталям, изготовляемым из листовой профильной стали.

2.7.1. Резку заготовок из листовой профильной стали следует производить механическим путем, либо с помощью автогенной резки или бензорезки. После вырезки заготовок, детали надлежит довести до размеров указанных в чертежах. Детали должны быть выправлены и кромки

их зачищены от оплавления и заусенцев. Допускается отклонения от плоскостности деталей из листовой стали 0.2мм на 100мм длины, если в чертеже нет особых указаний.

2.7.2. Гибку профилей стали следует производить по шаблонам без перегиба и трещин материала. При гибке в горячем состоянии охлаждение в воде не допускается.

2.8. Требование к сборке.

2.8.1. На сборку отдельных узлов и изделия в целом должны поступать детали и узлы окончательно принятые ОТК завода-изготовителя. Пригонку и посадку сопрягаемых деталей надлежит производить тщательно, без повреждения поверхностей.

2.8.2. Наклепывание деталей и другие способы подгонки в сопряжениях не допускается.

2.8.3. Подшипники качения перед сборкой следует тщательно промыть в бензине или в горячем минеральном масле.

2.8.4. Разметку отверстий для крепления покупного оборудования (мотор- редуктор) производить только после получения

паспорта или самого оборудования.

2.8.6. Все крепежные соединения выполнять согласно указаниям в чертежах.

2.9. Окраска.

2.9.1. После приемки илоскреба, окрашиваемые поверхности очистить от масла, грязи и ржавчины. Все необработанные поверхности металлических конструкций илоскреба, находящиеся во время эксплуатации выше уровня жидкости в отстойнике (см. общий вид) кроме мест, подлежащих сварке при монтаже и поверхностей, соприкасающихся со штрабным бетоном, следует нанести (после предварительной грунтовки) в 2-3 слоя атмосферостойкое лакокрасочное покрытие. Соответственно поверхности металлоконструкций, находящиеся ниже уровня жидкости нанести грунт ХС-010, покрыть двумя слоями краской ЭМХС-710 цвет серый и одним слоем лака ХС-76 (У) в ГОСТ 9355-81.

2.9.2. Все обработанные металлические поверхности покрыть антикоррозийным веществом, смывающимся керосином.

Поверхности, соприкасающиеся с бетоном, следует покрыть цементным молоком на 2% процентном растворе каустиковой соды.

2.10. Комплектность.

2.10.1. Илоскреб должен отправляться укомплектованным, полностью собраным поставочными блоками (узлами), не требующими разборки в процессе монтажа.

2.10.2. Завод- изготовитель с илоскребом должен направить заказчику один комплект технической и товаросопроводительной документации.

2.10.3. Комплект технической документации должен включать:

а) технический паспорт с документом, удостверяющим соответствие требованиям чертежей и настоящих технических условий;

б) комплект технической документации согласно содержанию спецификации илоскреба;

в) комплектовочную ведомость; схемы разбивки на поставочные блоки и их маркировки.

Примечание: техническая документация для строящегося предприятия поставляется заводом- изготовителем в 2х экземплярах,

а для действующих предприятий в одном экземпляре.

2.10.4. Комплект товаросопроводительной документации должен включать:

а) упаковочный лист;

б) ведомость электрооборудования.

2.11. Маркировка.

2.11.1. На видном месте илоскреба в районе приводной станции должна быть установлена фирменная табличка содержащая:

а) наименование завода- изготовитля и его местонахождение;

б) наименование изделия;

в) дата выпуска;

г) заводской номер;

д) клеймо ОТК завода- изготовителя.

2.11.2. Знаки маркировки, монтажные и сборочные метки (риски), выполненные клеймением, должны быть обведены несмываемой краской.

2.12. Упаковка.

2.12.1. Илоскреб и все оборудование, входящее в объем поставки заказчику, должны быть законсервированы в соответствии с ГОСТ 9014.1-78 и надежно защищен от коррозии при его

транспортировке и хранении на месте монтажа в течение не менее двух лет с момента отгрузки. Методы консервации и применяемые для этого материалы должны обеспечивать возможность расконсервации поставочных блоков без разборки.

2.12.2. Поставочные блоки отправляются без упаковки.

2.12.3. Электрооборудование и узлы с подшипниками качения, а также отдельные мелкие части и крепеж, должны быть упакованы в ящики.

2.12.4. Каждое транспортное место должно быть маркировано и занесено в отправочную ведомость.

2.12.5. Техническая документация должна быть вложена в водонепроницаемый пакет.

3. Приемка.

3.1. Приемка илоскреба должна осуществляться в соответствии с „ Инструкцией о порядке приема продукции производственного назначения по качеству", утвержденной постановлением Госарбитражем при Совете Министров СССР от 27.05.59г. № 6-65.

3.2. Монтаж шлоскребa по договоренности производится либо заводом- изготовителем, либо заказчиком, либо специальной организацией по поручению заказчика.

3.3. Если монтаж производится заводом-изготовителем, то приемка шлоскребa производится после окончания монтажа и проведения испытаний на месте установки.

3.4. Если монтаж производится не заводом-изготовителем, а приемка отдельных узлов производится приемщиком заказчика на заводе- изготовителе, то завод- изготовитель несет полную ответственность за качество выполнения конструкции в целом.

3.5. При сдаче- приемке, согласно пункта. 3.3. завод- изготовитель предъявляет приемщику: ферму моста, платформу, приводную тележку, фермы скребковых крыльев, секции направляющих цилиндров, устройство для удаления плавающих веществ, токоприемник кольцевой и прочие сборки и детали, входящие в общую сборку шлоскребa. Кроме того, завод- изготовитель предъявляет приемщику следующие документы:

а) рабочие чертежи с внесенными заводом в них изменениями, а также документы, удостоверяющие

согласование с заказчиком отступлений, если таковые имели место;

б) приемочные акты ОТК завода на все предъявленные сборки и детали шлоскребa;

в) сертификаты и прочие документы, удостоверяющие качество поставленных материалов и результат испытаний материалов и сварных швов, если таковые производились;

г) опись дипломов сварщиков;

д) отправочную ведомость;

е) техническое условие на изготовление;

3.6. При приемке проверяется:

а) качество обработки, сварки и сборки посредством внешнего осмотра всех частей без разборки узлов, соответствие техническим условиям;

б) качество отдельных узлов по актам ОТК завода и отправочным документам;

в) отсутствие внутренних дефектов в стыковых и угловых швах на всей длине с помощью ультразвука или магнитодефектоскопии последующим просвечиванием всех дефектных мест рентгеновскими или гамма- лучами.

3.7. Сдача сварных металлических конструкции производится в незагрунтованном виде. Прочие узлы могут предъявляться загрунтованными.

3.8. При сдаче- приемке составляется в двух экземплярах акт, в котором перечисляются принятые узлы и детали шлоскребa, их комплектность и соответствие рабочим чертежам и техническим условиям. Один экземпляр акта хранится в ОТК завода, другой направляется монтирующей организации при отправке конструкции.

4. Транспортировка и хранение.

4.1. Погрузку и крепление транспортных мест шлоскребa производить в соответствии с требованиями „ Технических условий погрузки и крепления грузов" МПС по чертежам завода.

4.2. Погрузочно- разгрузочные работы должны производиться без резких толчков и ударов и обеспечивать сохранность упаковочных мест.

4.3. Хранение шлоскребa должно производиться на ровной площадке под навесом, предохраняющим поставочные блоки от попадения атмосферных осадков и от механических повреждений.

4.4. Электрооборудование и узлы с подшипниками качения должны храниться в закрытых помещениях.

4.5. При отгрузке оборудования и технической документации завод- изготовитель должен

направить в адрес заказчика уведомление.

4.6. Разрешение вопросов, связанных с транспортированием шлоскребa, заказчик должен осуществлять согласно „ Положению о поставках продукции производственно- технического назначения", утвержденного постановлением Совета Министров СССР от 22.05.59г.

5. Монтаж на месте установки.

5.1. До начала работ по монтажу шлоскребa следует удостовериться в том, что строительная конструкция отстойника соответствует проекту альбом I во всех элементах, связанных с установкой шлоскребa.

В случае отклонений от проекта в размерах и отметках отстойника, влияющих на монтаж шлоскребa, необходимо поставить об этом в известность заказчика и до получения от него указаний о мероприятиях по устранению обнаруженных дефектов к монтажу не приступать.

5.2. Для обеспечения правильности монтажа шлоскребa рекомендуется следующий порядок производства работ (см. черт. № 4И. 467. 00. 00. 000):

а) установка и заделка плиты поз. 46 с центральной опорой поз. 11 рельсового пути поз. 14;

б) установка платформы поз. 3;

в) подвеска к платформе скребковых крыльев поз. 2;

г) установка фермы моста поз. 1 и крепление на ней привода поз. 4;

в) нанесение на днище отстойника выравнивающего бетонного слоя;

г) приварка скребков к скребковому крылу Чи. 467. 02. 00. 000.

5.3. Для правильной и безаварийной работы илоскреба большое значение имеет точность установки центральной опоры поз. 12 и внутреннего рельса поз. 14.

5.3.1. Перед установкой рельса необходимо проверить размеры его конической поверхности и круговой формы. Если отклонения этих размеров превышают допуски указанные на чертеже, рельс должен быть выправлен.

5.3.2. К основанию рельса прикрепить анкерные плитки поз. 23.

5.3.3. Рельс и центральную опору установить на временных подкладках на опорной железобетонной плите в центре отстойника, и после их предварительной взаимной установки, гнезда анкерных плиток и шпилек залить цементным раствором.

5.3.4. После затвердения цементного раствора произвести предварительную затяжку гаек и тщательно выверить правильность центровки рельса и центральной опоры, горизонтальность верхней кромки рельса и вертикальность оси центральной опоры. Отклонение верхней кромки рельса от горизонтальности не должно превышать 0.5 мм на длине 2м, что проверяется при помощи стальной линейки, которую надлежит прикладывать не менее, чем по 10 наибольшим хордам и уровня с ценой деления 0.1 мм на метр.

5.3.5. Несоосность центральной опоры и рельса не должна превышать 0.5 мм, что проверяется путем замера по радиусу расстояния между обточенной боковой поверхностью плиты поз. 16 под центральной опорой и внутренней обработанной поверхностью рельса.

5.3.6. Отклонение от вертикали оси центральной опоры не должно быть более 0.5мм на метр.

5.3.7. После выверки, рельс и центральную опору подлить бетоном марки 200. После твердения бетона произвести контрольную выверку и окончательную затяжку гаек

крепления центральной опоры.

5.3.8. Затем центральную часть (до рельса) залить цементным раствором до верхней кромки рельса для стока попадающей туда жидкости.

5.4. При установке платформы поз. 3 необходимо отрегулировать роликовые опоры так, чтобы все ролики прилегали к внутреннему рельсу при любом угле поворота платформы и оси роликов находились в одной плоскости с осью центральной опоры. В случае необходимости положение роликов может быть отрегулировано с помощью прокладок.

5.5. Для предупреждения касания скребками днища отстойника, верхней слой железобетонной плиты днища укладывать по шаблону- доске, укрепленному на вращающейся ферме скребкового крыла. Затем приварить к ферме скребки, выдерживая расстояние от днища до нижней кромки скребка 25±5 мм.

5.6. При креплении привода поз. 4 на мосту, следует удостовериться в том, что ось ведущего колеса привода находится в одной плоскости с осью

центральной опоры. Допускаемое отклонение не более 5 мм.

6. Испытание.

6.1. Испытание илоскреба проводится организацией, выполняющей монтаж, совместно с представителями завода-изготовителя и заказчика.

6.2. При испытании илоскреб должен проработать в опорожненном отстойнике. не прерывно в течение 8 часов при максимальной скорости вращения.

6.3. В ходе испытания проверяется качество работы узлов илоскреба и их соответствие настоящим ТУ. При этом особое внимание следуе уделить работе пусковой аппаратуры и работе привода.

6.3.1. Проверяя работу привода следует:

а) замерить силу тока и напряжение электродвигателя, проверить его нагрев;

б) проверить работу открытых зубчатых передач и мотор- редуктора, плавность их хода, отсутствие вибрации,

шума и стука;

в) проверить отсутствие неплотностей в корпусе мотор-редуктора и утечки масла;

г) проверить нагрев масла в мотор-редукторе после 8ми часового испытания.

Температура масла не должна превышать температуры окружающей среды более, чем на 30°С.

6.3.2. Отсутствию задевания отстойника движущимися частями илоскреба.

6.3.3. Отсутствию задевания датчика уровня (проект-902-2-379.83 альбом VII черт. № установленного на расчетной отметке, движущимися скребковыми крыльями.

6.3.4. Работе токоприемника кольцевого поз. 47

6.3.5. Работе устройства для удаления плавающих веществ из отстойника поз. 48

6.4. О проведенном испытании составить акт с указанием условий, продолжительности и результатов испытания и дефектов, обнаруженных при испытании. Акт должен быть подписан представителями монтирующей организации, завода-изготовителя и заказчика.

6.5. Илоскреб, признанный при приемке и испытании соответствующим настоящим ТУ, считается окончательно принятым и годным к эксплуатации.

7. Гарантии поставщика.

7.1. Илоскреб ИПР-40 черт. 4И.467.00.00.000 должен быть принят техническим контролем завода-изготовителя.

7.2. Изготовитель гарантирует соответствие илоскреба ИПР-40 требованиям настоящих технических условий при соблюдении потребителем правил транспортирования хранения, монтажа и испытания, установленных техническими условиями.

7.3. Срок гарантии устанавливается 18 месяцев со дня ввода в эксплуатацию.

7.4. В течении указанного срока завод-изготовитель безвозмездно заменяет или ремонтирует вышедшие из строя узлы и детали.

7.5. Срок службы илоскреба до его списания устанавливается - 15 лет.

8. Указания по технике безопасности.

При работах по монтажу илоскреба надлежит руководствоваться указаниями по технике безопасности в строительстве приведенными в „Строительных нормах и правилах" СНиП III-4-80.

Инв. № подл. | Подп. и дата | Взам. инв. № | Инв. № дубл. | Подп. и дата

№ строки	Наименование	Обозначение документа на поставку	Поставщик	Куда входит (обозначение)	Количество: на изделие	в комплекты	на регулировку	Всего	Примечан.
	Мотор-редуктор		Завод						
	МП02-15ф-101.7-1.5/114-А02-22-4		„Тамбовполимермаш"	4.И.467.04.00.000	1			1	
	Выключатель путевой								
	ВК 200Б исполнение 1								
	ступень-2	ТУ 16.526351-74		4И.467.00.00.000	2			2	
	Цепь СН-9-27	ГОСТ 2319-80		4И.467.01.00.000	0.9м			0.9м	
	Масленка 1.2 Б	ГОСТ 19853-74		4И.467.00.00.000	1			1	
				4И.467.04.01.000	2			2	
								3	
	Муфта короткая 0-50	ГОСТ 8966-75		4И.467.06.00.000	1			1	
	Коуш 50	ГОСТ 2224-72		4И.467.23.00.000	2			2	
	Канат 16-Г-1-СС-Р-120	ГОСТ 3063-80		4И.467.25.00.000	35м			35м	
	Проволока К02	ГОСТ 792-67		4И.467.23.00.000	28м			28м	
	Подшипник 3610	ГОСТ 5721-75		4И.467.03.04.000	6			6	
	Подшипник 1220	ГОСТ 5720-75		4И.467.07.00.000	1			1	
	Подшипник 7618Н	ГОСТ 333-79		4И.467.04.01.000	4			4	
	Подшипник 1210	ГОСТ 5720-75		4И.467.04.00.000	1			1	
	Подшипник 1215	ГОСТ 5720-75		4И.467.04.00.00	1			1	
	Рым-болт М8	ГОСТ 4751-73		4И.467.09.00.000	2			2	
	Колесо заднее от Львовского								
	автопогрузчика 4045		Кузнечно-прессовый	4И.467.04.00.000	1			1	
	диск и обод в сборе (колесо)	№ 303.5.00-15	завод г. Челябинск						
	Шина	240-381 (8.25-1.5)	Шинный завод		1			1	
		Модель Л-187	г. Ленинград						
			п/я А-1583						

Изм.	Лист	№ докум.	Подп.	Дата	4И.467.00.00.000 ВП		
Разраб.	Кудашко				Илоскреб ИПР-40 Ведомость покупных изделий	Лит. И	Лист 1	Листов 5
Пров.	Пендерев					Мосводоканалниипроект Отдел №5		
Н.контр.	Погутков							

Копировал: 9156-016 12 Формат А2

№ строки	Наименование	Обозначение документа на поставку	Поставщик	Куда входит (обозначение)	Количество: на изделие	Количество: в комплекты	Количество: в регулировку	Количество: Всего	Примечание
	Болт М6х14.58.096				4			4	
	М6х20.58.096				8			8	
	М6х32.58.096				7			7	
	М8х16.58.096				3			3	
	М8х20.58.096				1			1	
	М8х75.58.096				6			6	
	М10х20.58.096				4			4	
	М10х35.58.096				8			8	
	М10х100.58.096				6			6	
	М12х20.58.096				16			16	
	М12х35.58.096				12			12	
	М12х40.58.096				36			36	
	М12х70.58.096				35			35	
	М12х75.58.096				4			4	
	М16х20.58.096				8			8	
	М16х35.58.096				4			4	
	М16х180.58.096				8			8	
	М20х70.58.096				4			4	
	М20х100.58.096				4			4	
	М22х60.58.096				6			6	
	М30х100.58.096				4			4	
	Болт М12х55.58.096	ГОСТ 7801-81			28			28	
	М12х70.58.096	ГОСТ 7801-81			35			35	

Изм. Лист № докум. Подп. Дата

4И.467.00.00.000 ВП

Лист 2

Формат 12

№ строки	Наименование	Обозначение документа на поставку	Поставщик	Куда входит (обозначение)	Количество: на изделие	Количество: в комплекты	Количество: на регулировку	Количество: Всего	Примечание
	Винт М16х40.58.05	ГОСТ 1482-75			1			1	
	М5х8.58.05	ГОСТ 1491-80			8			8	
	Гайка М6.5.096	ГОСТ 5915-70			15			15	
	М8.5.096				6			6	
	М10.5.096				10			10	
	М12.5.096				122			122	
	М16.5.096				24			24	
	М20.5.096				48			48	
	М22.5.096				6			6	
	М27.5.096				8			8	
	М30.5.096				12			12	
	Гайка М85х2.096	ГОСТ 11871-80			1			2	
	Кольцо НК-70	ГОСТ 13940-80			1			1	

Изм. Лист N докум. Подп. Дата

4И.467.00.00.000 ВП

Лист 3

Копировал:

№ строки	Наименование	Обозначение документа на поставку	Поставщик	Куда входит (обозначение)	Количество: на изделие	в комплект	на регулировку	Всего	Примеч.
	Кольцо	ГОСТ 6308-71							
	СП 76-59-6				3			3	
	СП 103-84-7				2			2	
	СП 124-99-9,5				1			1	
	СП 129-104-95				1			1	
	Шайба 6.65Г	ГОСТ 6402-70			12			12	
	8.65Г				3			3	
	10.65Г				6			6	
	12.65Г				10			10	
	16.65Г				9			9	
	20.65Г				6			6	
	22.65Г				8			8	
	30.65Г				4			4	
	Шайба 12.36.096	ГОСТ 9649-78			35			35	
	16.36.096				1			1	
	20.36.096				1			1	
	Шайба 12.36.096	ГОСТ 10906-78			8			8	
	16.36.096				32			32	
	20.36.096				8			8	
	30.36.096				4			4	

Изм. Лист № докум. Подп. Дата — 4И.467.00.00.000 ВП — Лист 4

Формат 12

№ строки	Наименование	Обозначение документа на поставку	Поставщик	Куда входит (обозначение)	Количество: на изделие	в комплекты	на регулировку	Всего	Примеч.
	Шайба 12.36.096	ГОСТ 11371-78			8			8	
	16.36.096				16			16	
	27.36.096				4			4	
	30.36.096				8			8	
	Шайба 85.36.096	ГОСТ 11872-80			1			1	
	Шпилька М16-6g×80.58.096	ГОСТ 22033-76			6			6	
	Шпонка 20×12×50	ГОСТ 23360-78			2			2	
	20×12×90				1			1	
	32×18×120				1			1	
	25×14×90				1			1	
	Ведомости покупных изделий входящих в комплекты чертежей								
1	Устройство для удаления плавающих веществ				4И.439.00.000 ВП				
2	Токоприемник кольцевой - 4И.443.00.000 ВП								

Изм. Лист № докум. Подп. Дата — 4И.457.00.00.000 ВП — Лист 5

Гибку трубы, её трассировку вдоль моста и установку электроаппаратуры на мосту илоскреба производить при монтаже по месту.

7. Сварные швы крепления тяг поз. 36 и 37 к стойкам поз. 7÷10 и стержням поз. 21 и 22 выполнить на месте монтажа после уточнения длин стоек и стержней и обрезки лишних частей, входящих в их состав труб.

8. Для смазки привода поз. 4, подшипников качения центральной опоры поз. 11, платформы поз. 3. рекомендуется применять смазку ЦИАТИМ-203 по ГОСТ 8773-73.

Для предохранения от коррозии каната, входящего в состав расчалок поз. 28 применять солидол по ГОСТ 4366-76.

9. Для предохранения резиновой изоляции жил токоподводящего кабеля от воздействия масла, на каждую жилу до припайки наконечника поз. 65 надеть трубку из повинилхлоридного пластиката поз. 108 с внутренним диаметром 3 мм и толщиной стенки 0,5 – 1,0 мм.

10. К крайнему скребку для сгребания осадка, выпадающего у стены отстойника, приварить по месту металлическую пластинку.

11. Для защиты электродвигателя от перегрузки и ограничения крутящего момента следует в его цепи установить реле максимального тока, блокируемое на время пуска.

12. Кронштейн поз. 43 при приварке выставить так, чтобы все точки его контура были равноудалены от центра отстойника.

13. Кронштейн поз. 44 приварить к плите поз. 46, предварительно закрепив на нём конечный выключатель поз. 77 и отладив необходимое сопряжение рычага выключателя с кронштейном поз. 43.

14. Для предотвращения касания днища отстойника скребками вращающихся скребковых крыльев поз. 2, скребки следует приварить к ферме, выдержав зазор между днищем и нижней кромкой скребков – 2,5 ± 5 мм.

15. * Размеры для справок.

16. ** Размечать по сопрягаемой детали.

17. Шероховатость обрабатываемых поверхностей деталей без чертежа – $\sqrt{R_{160}}$.

18. При изготовлении илоскреба необходимо руководствоваться техническими условиями ЧИ. 467.00.00.000 ТУ

19. H14; h14; $\pm\frac{IT14}{2}$.

Техническая характеристика

NN п/п	Наименование	Единица измерения	Значения величины
1.	Скорость вращения илоскреба устанавливается в соответствии с технологическими соображениями	n_1 об/ч n_2 " n_3 "	1,3 1,7 2,0
2.	Производительность илоскреба (количество осадка, сгребаемого в центральный приямок отстойника)		
	при скорости вращения n_1	$м^3/ч$	30
	при скорости вращения n_3	$м^3/ч$	50
3	Приводная станция		
	мотор-редуктор	тип	МП02-15Ф-101,7-1,5/14-А02-22-4
	мощность эл. двигателя	квт	1,5
4.	Масса илоскреба (без устройства для удаления плавающих веществ)	кг	11000
5.	Масса устройства для удаления плавающих веществ	кг	553
6	Масса вращающихся частей илоскреба	кг	10200
7.	Основные размеры отстойника		
	внутренний диаметр	мм	40000
	гидравлическая глубина у стены	мм	≈ 4000

Технические требования

1. За отметку ± 0,0 условно принята отметка чистого пола насосной станции сырого осадка.

2. При подвеске скребковых крыльев поз. 2 к тягам поз. 30, 31, 32, 33, 34 придать натяжение с помощью муфт поз. 55 и 56.

3. Поручни поз. 72; 73; 76 и пруток поз. 114 изогнуть по месту. Стойки поз. 66 приварить равномерно по периметру площадок.

4. Для настила поз. 103 применять строганные доски. Бортовые доски поз. 113 пришить к настилу гвоздями. Съемные щиты в центральной части моста изготовить из тех же досок, что и основную часть настила.

В качестве опоры в месте стыка досок настила по длине моста использовать брусок поз. 105, который следует по месту подогнать к нижнему поясу моста. Для скрепления досок съемных щитов использовать бруски поз. 106.

5. Резьбовое соединение в месте стыка трубы для токоподводящего кабеля (сеч. Я-Я лист 11) собрать на „Герметике". У-3 МГОСТ 13489-79.

6. Прокладку токоподводящего кабеля по мосту илоскреба от токоприемника поз. 47 до привода поз. 4 произвести в трубе поз. 107.

ЧИ. 467.00.00.000СБ

Изм.	Лист	№ докум.	Подп.	Дата
Разраб.		Кулагина		
Пров.		Пендерев		
Рук.		Пендерев		
Н.контр.		Потутков		
Утв.		Гаврилов		

Илоскреб ИПР-40
Сборочный чертеж

Лит.	Масса	Масштаб
И	11000	1:100

Лист 1 | Листов 11

Мосводоканал Ниипроект
Отдел № 5

Копировал: [illegible] 19158-06 15 Формат 22

Типовой проект 902-2-379.83
Альбом VI, часть 1

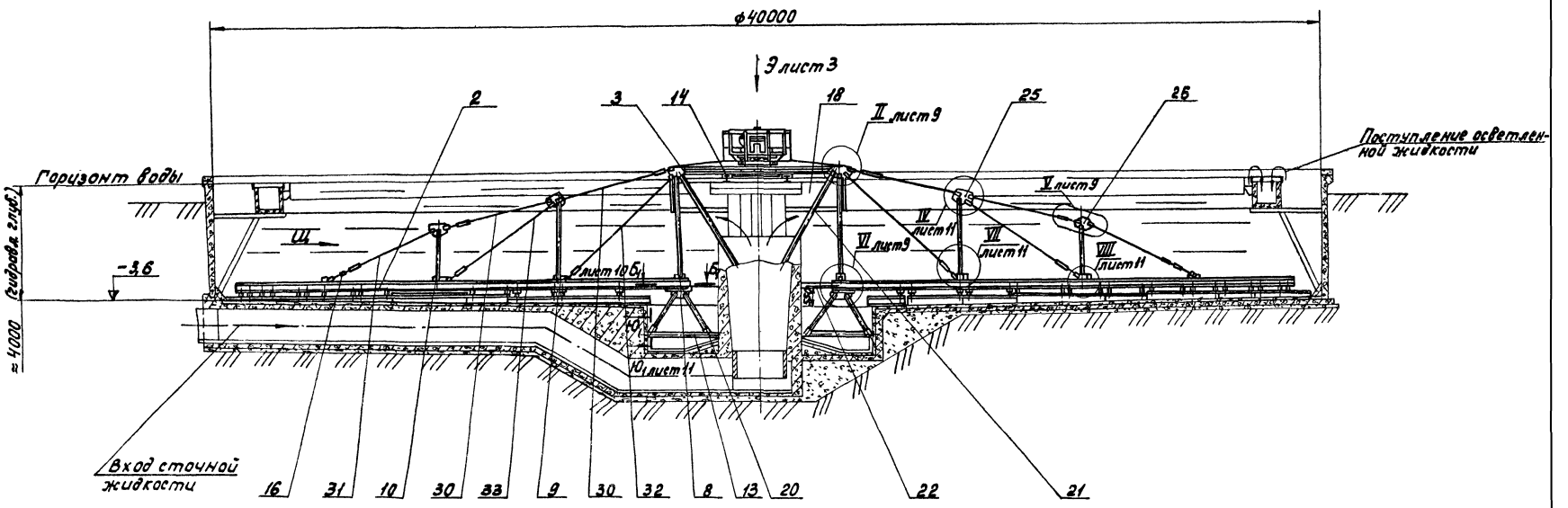

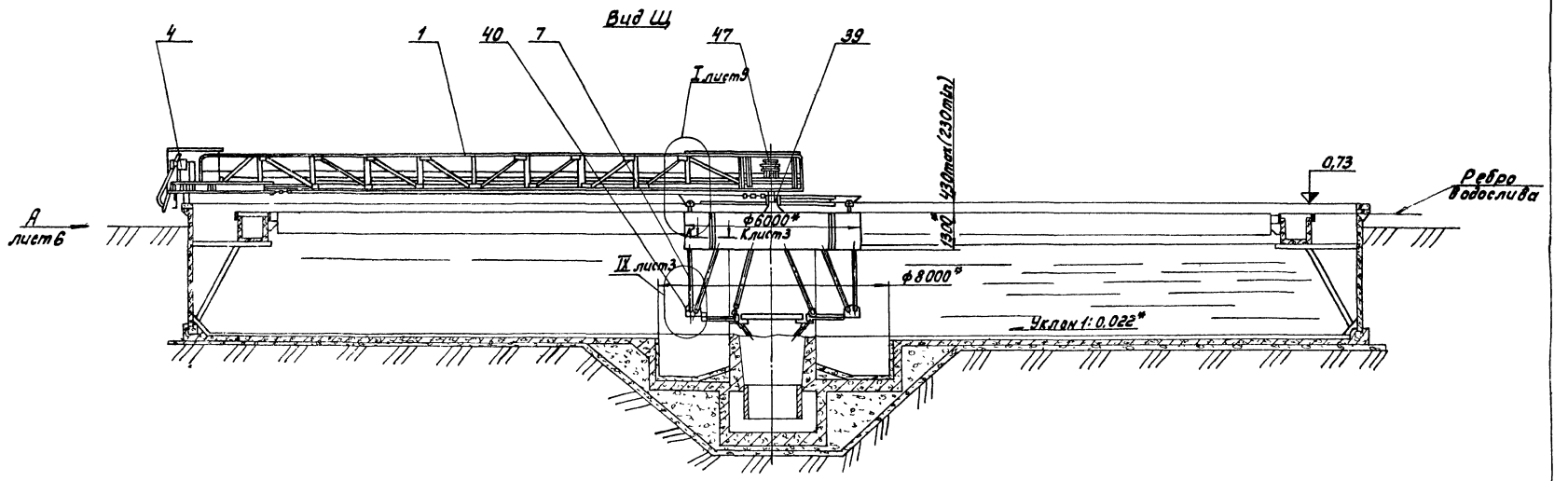

| | | |

Типовой проект 902-2-373.83
Альбом VI, часть 1

Вид Э лист 2

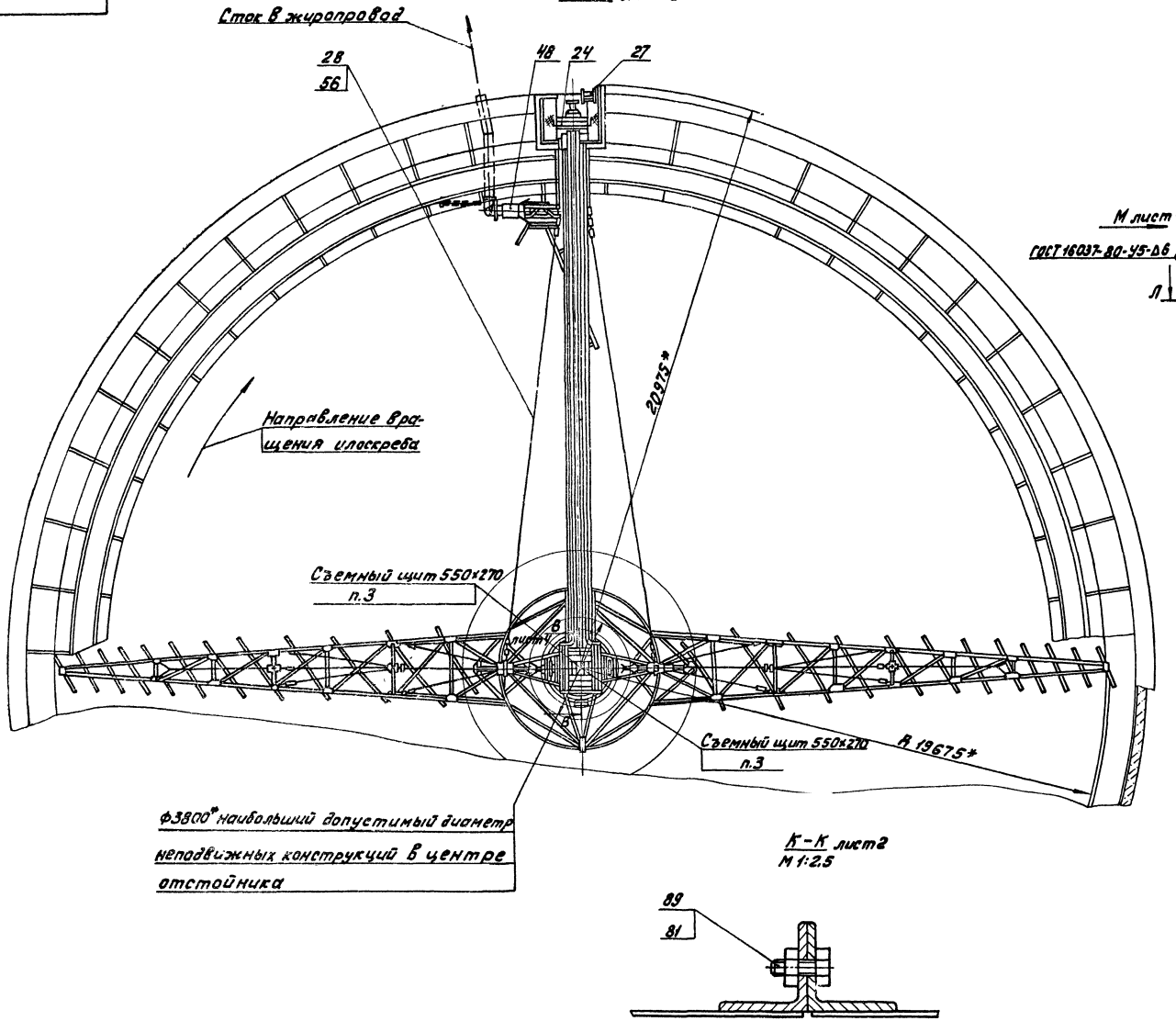

IX лист 2
М 1:10

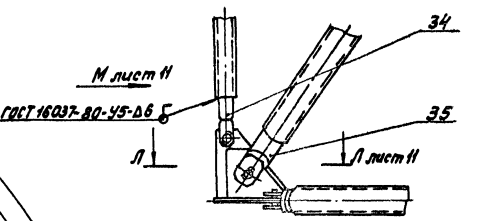

К-К лист 2
М 1:2,5

Инв.№ подл. | Подп. и дата | Взам.инв.№ | Инв.№ дубл. | Подп. и дата

19158-06 17

Типовой проект 902-2-378.83
Альбом VII, часть I

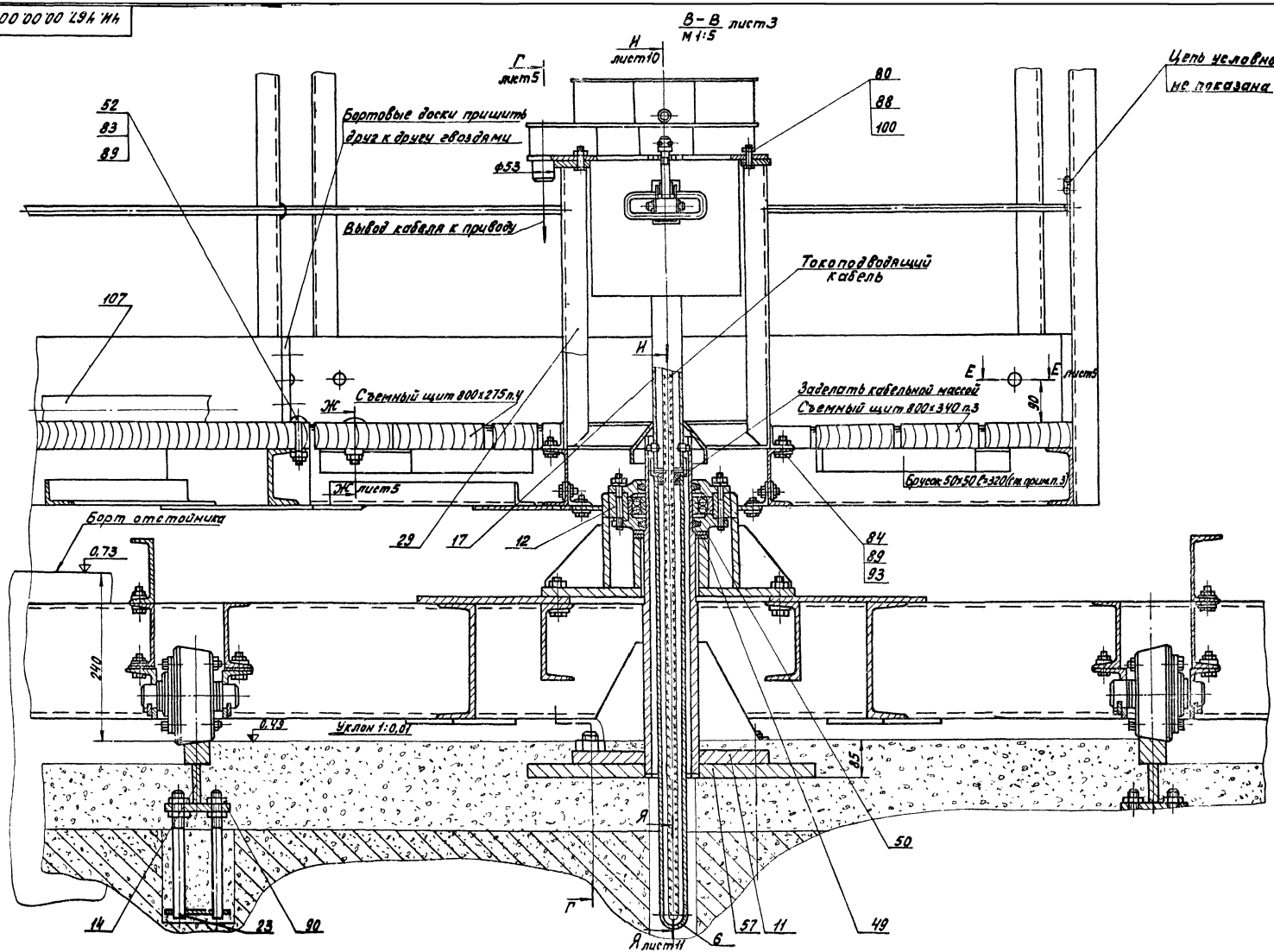

Г – Г лист 4
М 1:5

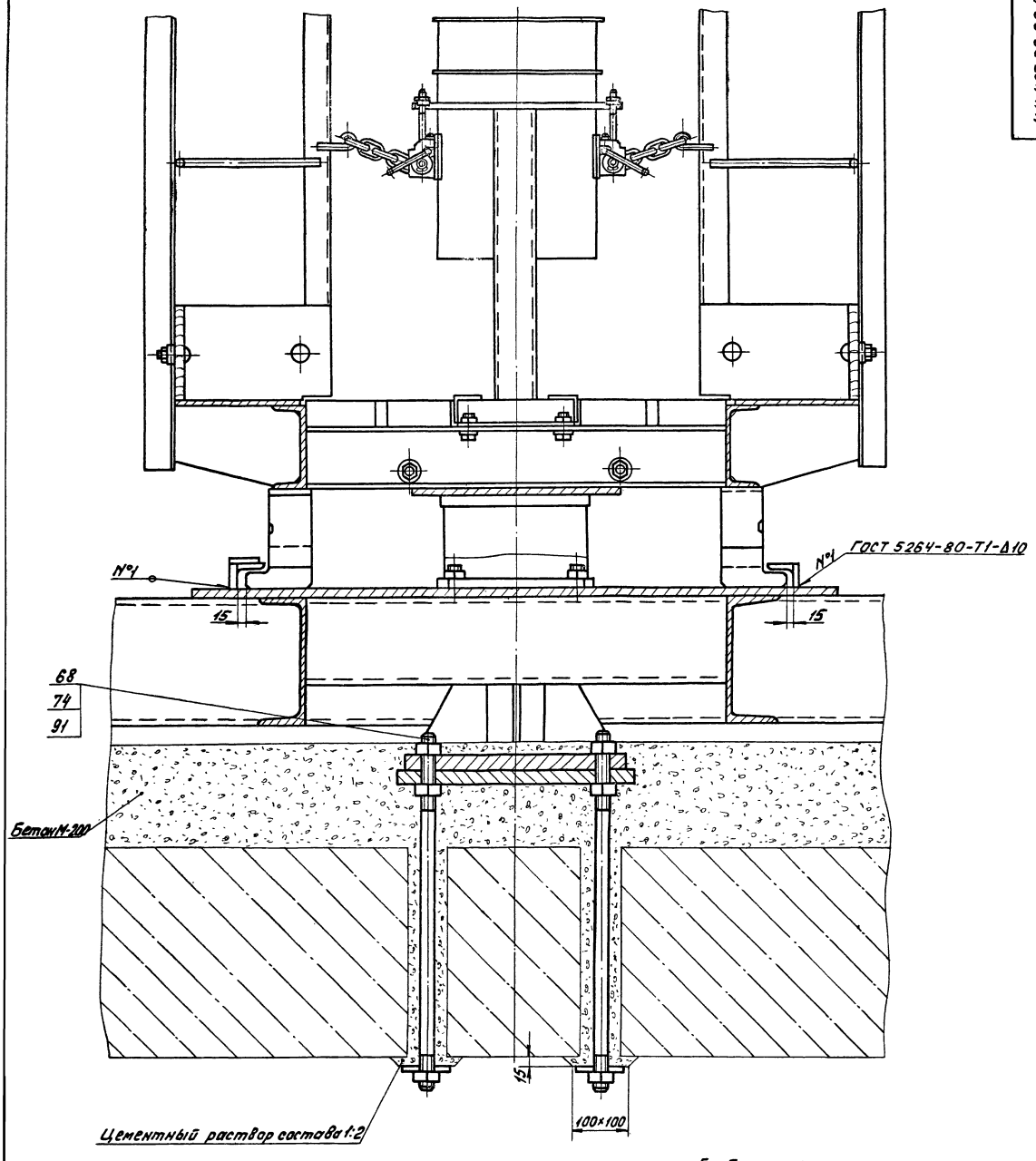

Ж – Ж лист 4
М 1:2

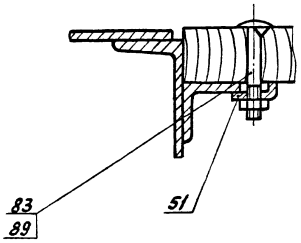

Е – Е лист 4
М 1:2

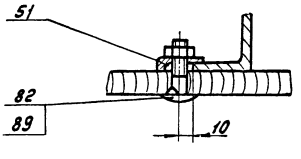

Типовой проект 902-2-379.83
Альбом VII, часть 1

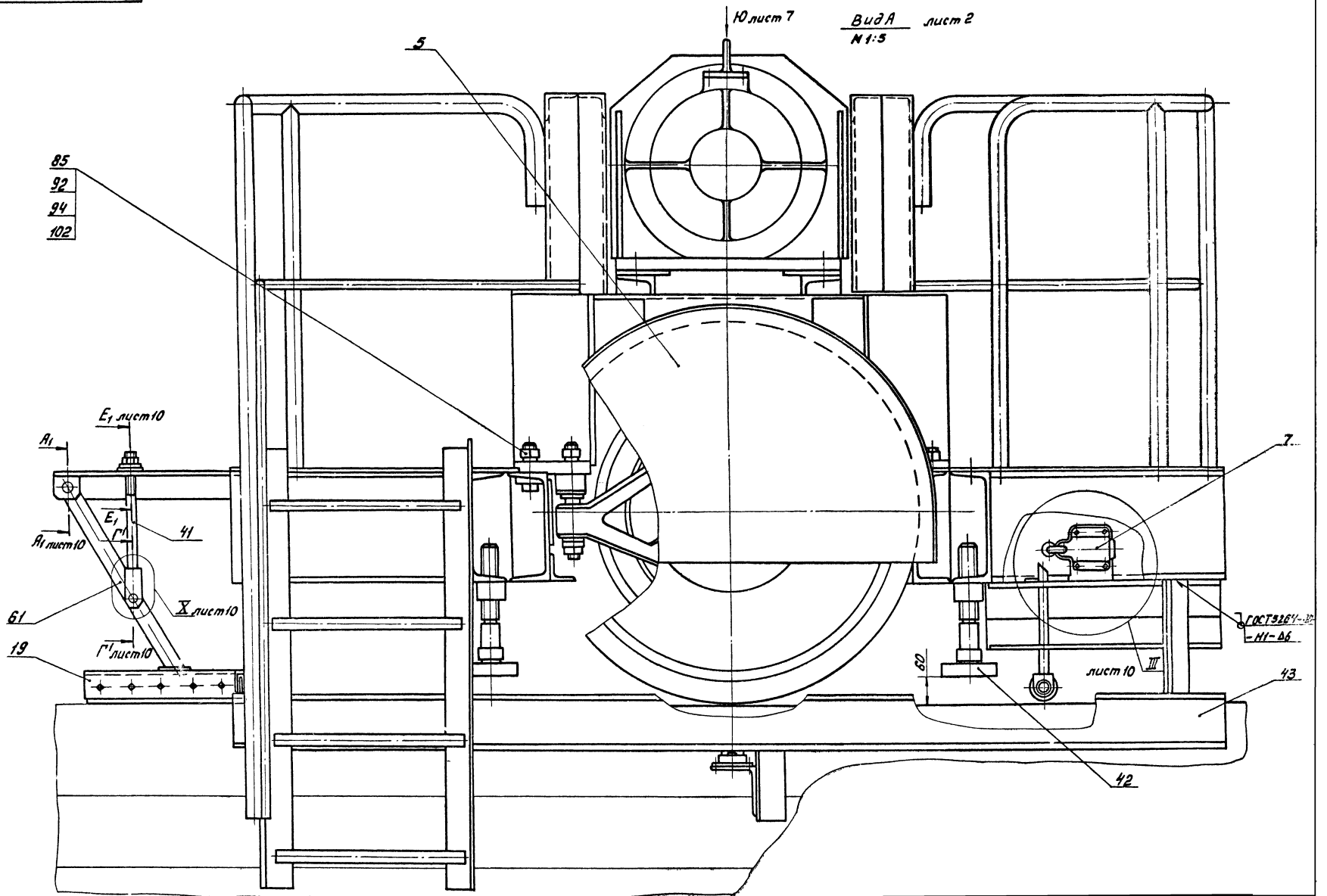

Типовой проект 902-2-379.83
Альбом VII, часть 1

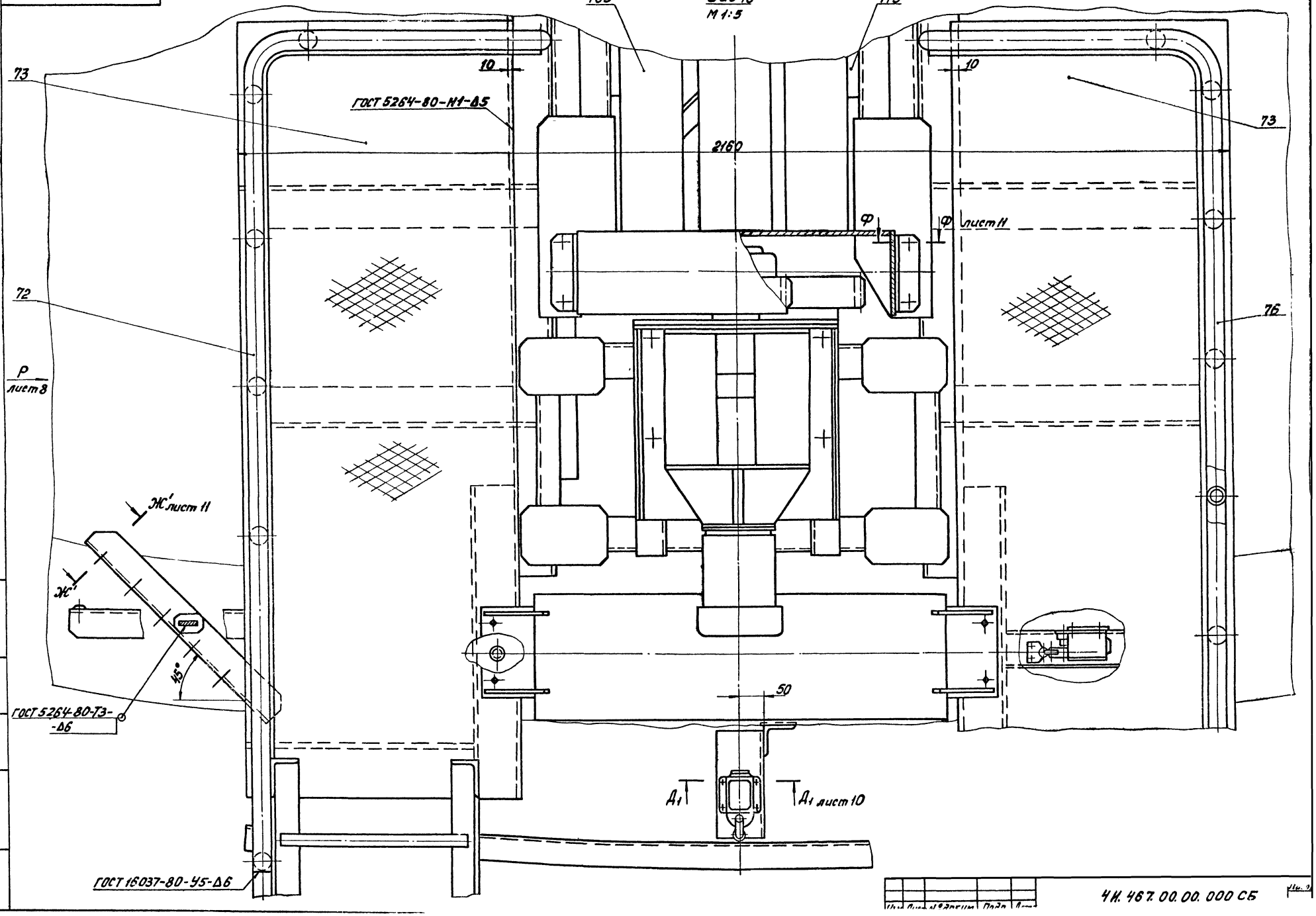

Инв. № подл. | Подп. и дата | Взам. инв. № | Инв. № дубл. | Подп. и дата

1958-06

Типовой проект 902-2-379.83
Альбом III, часть I

Вид Р повернуто, лист7
М 1:5

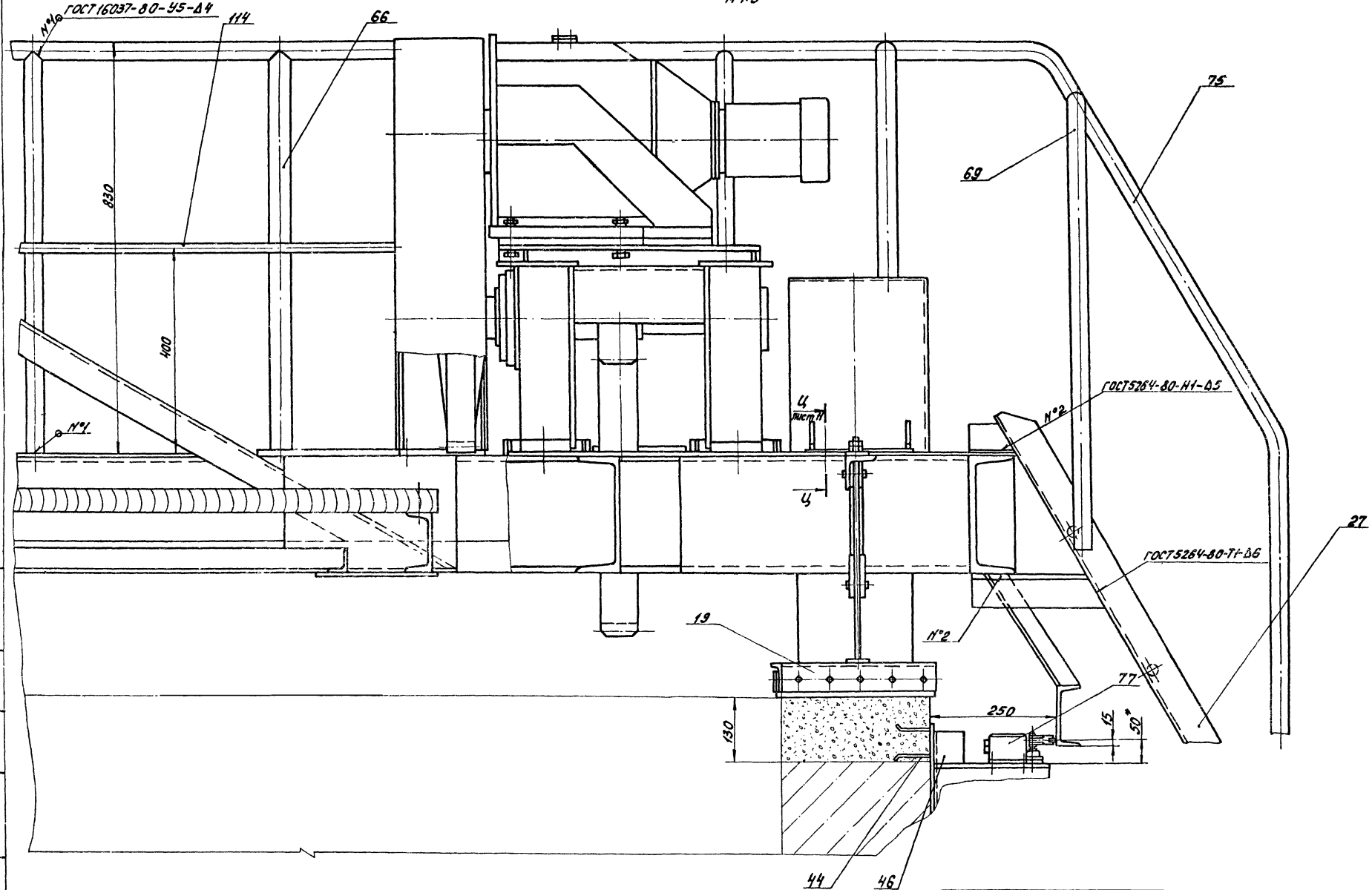

Изм.	Лист	№ докум.	Подп.	Дата	ЧИ.467.00.00.000СБ	Лист 8
					Копировал:	Формат А2

I лист2
М1:10

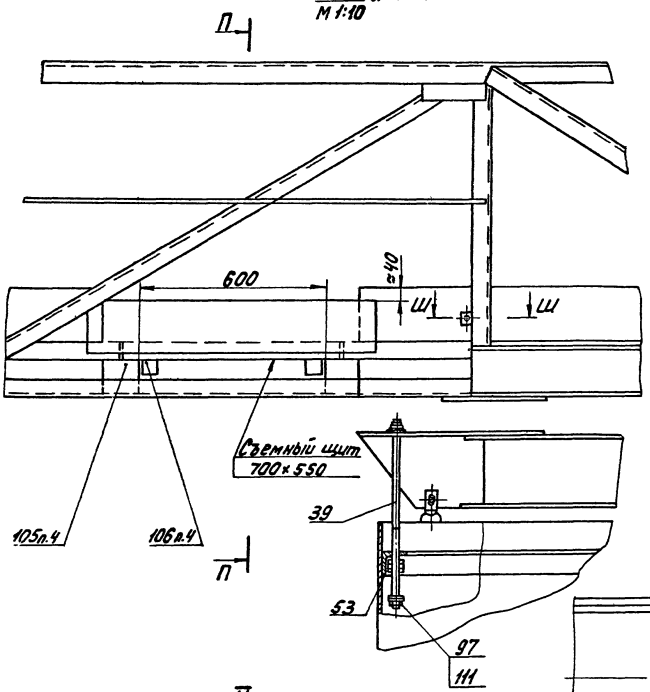

VI лист2
М1:5

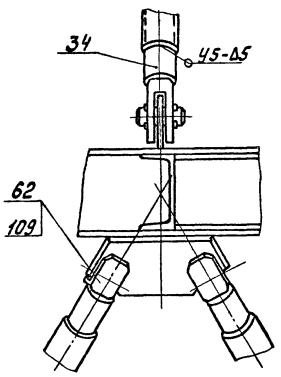

II лист2
М1:5

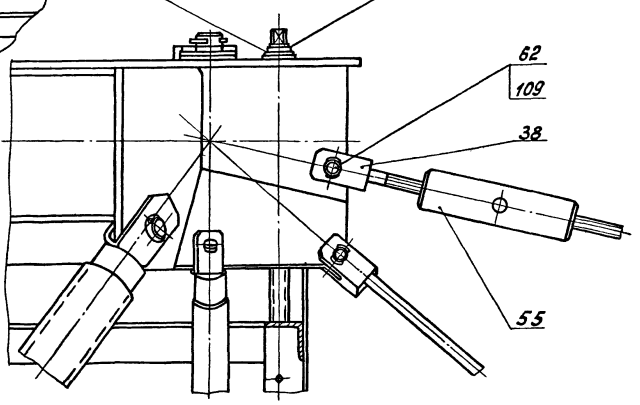

V лист2
М1:5

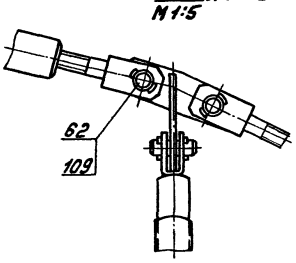

П-П
М1:10

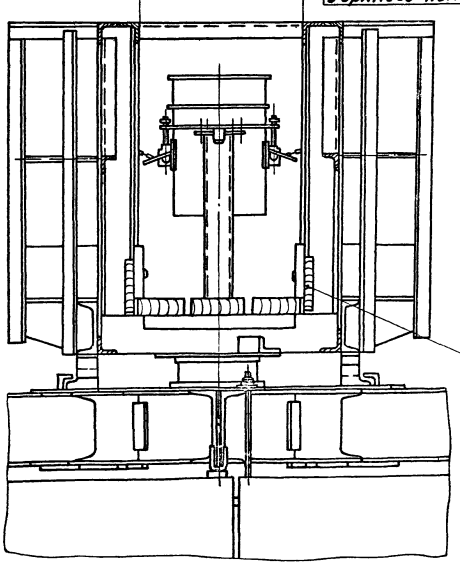

Ш-Ш
М1:2,5

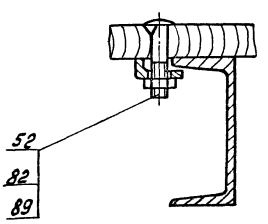

В месте расположения съемного щита бортовую доску пришить к основному борту снаружи, опустив ее на 40мм для ограничения хода щита.

Б1 – Б1 лист2
М 1:10

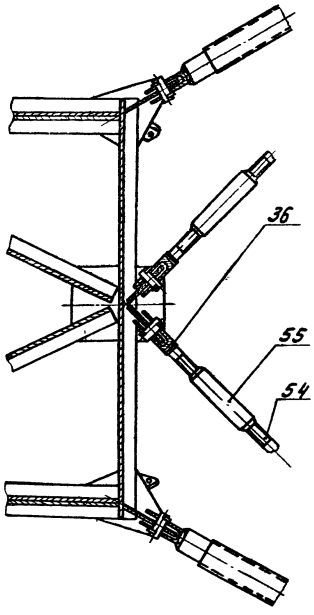

И – И лист4
М 1:2,5

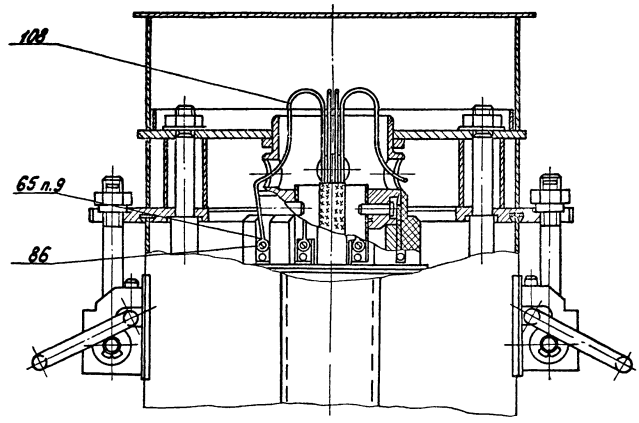

А1 – А1 лист6
М 1:1

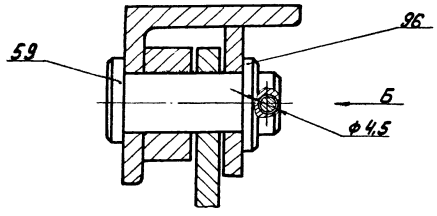

Г1 – Г1
М 1:1

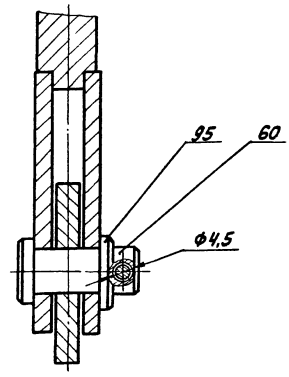

Е1 – Е1 лист6
М 1:1

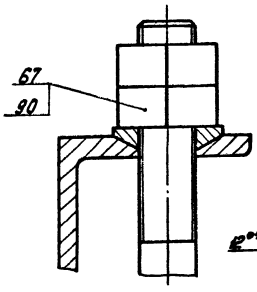

III лист6
М 1:2

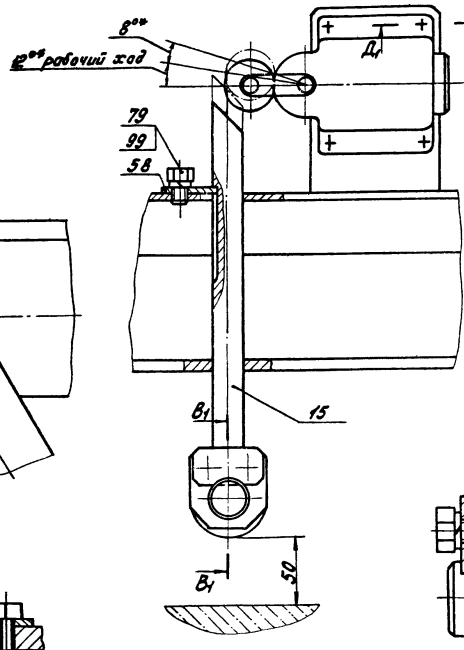

X лист6
М 1:1

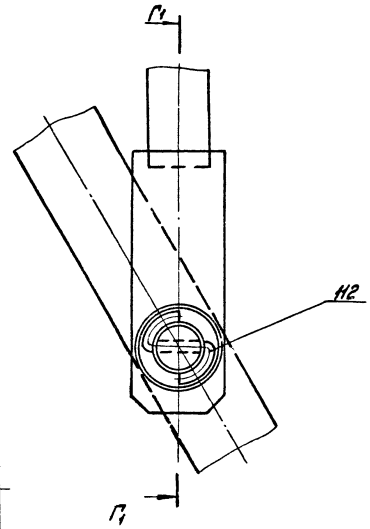

Вид Б
М 1:1

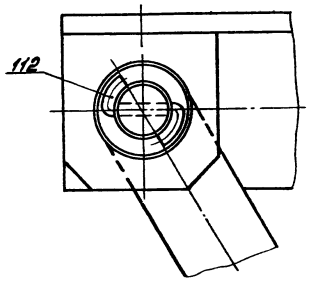

В1 – В1
М 1:1

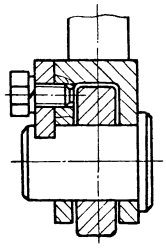

Д1 – Д1
М 1:1

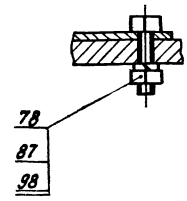

VII лист2
М1:5

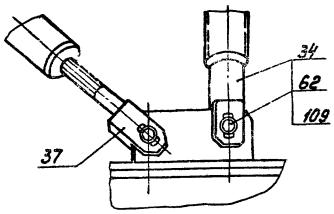

VIII лист2
М1:5

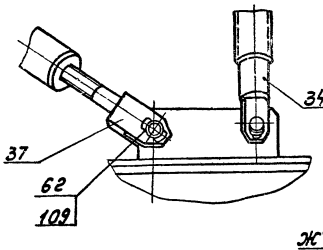

Н-Н
М1:2

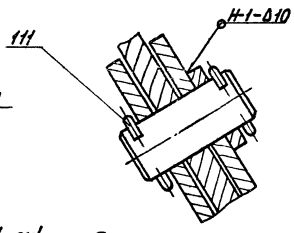

Ж'-Ж' лист7
М1:1

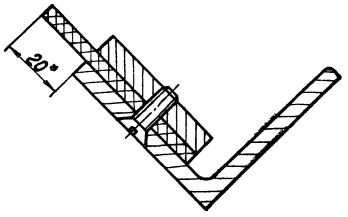

Вид М лист3
М1:10

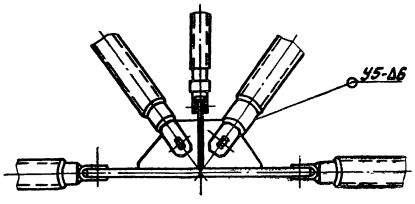

Ф-Ф лист7
М1:2

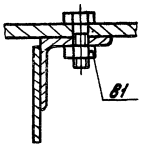

Ц-Ц лист8
М1:2

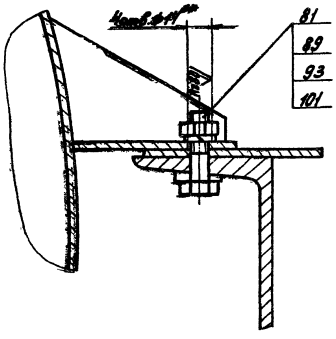

Л-Л лист3
М1:10

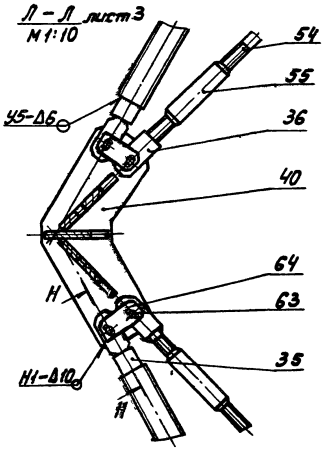

IV лист2
М1:5

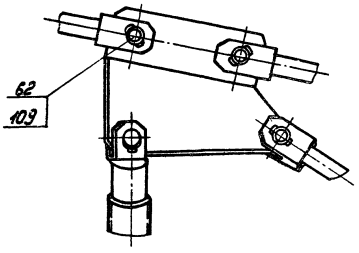

А-А лист4
М1:5

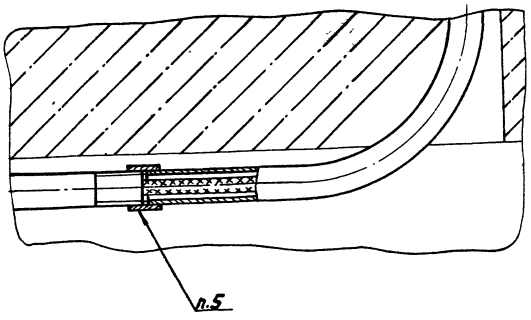

Ю1-Ю1 лист2
М1:5

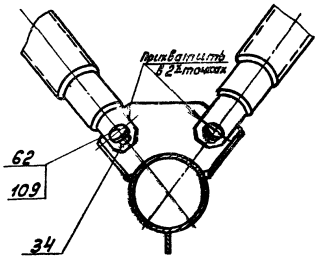

Формат	Зона	Поз.	Обозначение	Наименование	Кол.	Примечание
				Документация		
11			4И.467.00.00.000 ТУ	Технические условия		
12			4И.467.00.00.000 ВП	Ведомость покупных изделий		
22			4И.467.00.00.000 СБ	Сборочный чертеж		
				Сборочные единицы		
11		1	4И.467.01.00.000	Ферма моста	1	
11		2	4И.467.02.00.000	Крыло скребковое	2	п.2
11		3	4И.467.03.00.000	Платформа	1	п.8
11		4	4И.467.04.00.000	Привод	1	п.6; 8
11		5	4И.467.05.00.000	Кожух	1	
11		6	4И.467.06.00.000	Труба для кабеля	1	
11		7	4И.467.07.00.000	Стойка	2	п.7
		8	4И.467.07.00.000-01	Стойка	4	п.7
		9	4И.467.07.00.000-02	Стойка	4	п.7
		10	4И.467.07.00.000-03	Стойка	4	п.7
11		11	4И.467.08.00.000	Опора центральная	1	п.8
11		12	4И.467.09.00.000	Опора радиальная	1	

Изм.	Лист	№ докум.	Подп.	Дата	4И.467.00.00.000			
Разраб.		Зарицкая			Илоскреб ИПР-40	Лит. И	Лист 1	Листов 8
Пров.		Пендерев				Мосводоканал Ниипроект Отдел № 5		
Рук.		Пендерев						
Н. контр.		Потутков						

формат 11

Формат	Зона	Поз.	Обозначение	Наименование	Кол.	Примечание
11		13	4И.467.10.00.000	Скребок центральный	2	
11		14	4И.467.11.00.000	Путь рельсовый	1	
11		15	4И.467.12.00.000	Толкатель	1	
11		16	4И.467.13.00.000	Развилка	2	
11		17	4И.467.14.00.000	Стойка	1	
11		18	4И.467.15.00.000	Секция цилиндра направляющего	4	
11		19	4И.467.16.00.000	Скребок	1	
11		20	4И.467.17.00.000	Стержень	8	
11		21	4И.467.17.00.000-01	Стержень	4	п.7
11		22	4И.467.17.00.000-02	Стержень	4	п.7
11		23	4И.467.18.00.000	Плитка анкерная	12	
11		24	4И.467.19.00.000	Кожух для сменных шестерен	1	
11		25	4И.467.20.00.000	Узел крепления	2	
11		26	4И.467.21.00.000	Узел крепления	2	
11		27	4И.467.22.00.000	Лестница	1	
11		28	4И.467.23.00.000	Расчалка	2	п.8
11		29	4И.467.24.00.000	Стойка	1	
11		30	4И.467.25.00.000	Тяга	4	
		31	4И.467.25.00.000-01	Тяга	2	п.2
		32	4И.467.25.00.000-02	Тяга	4	п.2
		33	4И.467.25.00.000-03	Тяга	4	п.2
		34	4И.467.25.00.000-04	Тяга	22	п.7
		35	4И.467.25.00.000-05	Тяга	8	п.7

Подп. и дата | Инв. № дубл. | Взам. инв. № | Подп. и дата | Инв. № подл.

Изм.	Лист	№ докум.	Подп.	Дата	4И.467.00.00.000	Лист 2

формат 11

Формат	Зона	Поз.	Обозначение	Наименование	Кол.	Примечание
		36	4И.467.25.00.000-06	Тяга	12	
		37	4И.467.25.00.000-07	Тяга	10	
		38	4И.467.25.00.000-08	Тяга	2	
11		39	4И.467.26.00.000	Винт опорный	4	
11		40	4И.467.27.00.000	Узел крепления	2	
11		41	4И.467.28.00.000	Штанга	1	
11		42	4И.467.29.00.000	Домкрат	2	
11		43	4И.467.30.00.000	Кронштейн	1	п.12
11		44	4И.467.31.00.000	Кронштейн	1	
11		46	4И.467.32.00.000	Плита	1	
		47	4И.443.00.000	Такоприемник кольцевой	1	Альбом VIII
		48	4И.455.00.000	Устройство для удаления плавающих веществ	1	Альбом IX
				Детали		
11		49	4И.467.00.00.001	Кольцо	1	
11		50	4И.467.00.00.001-01	Кольцо	1	
11		51	4И.467.00.00.002	Прижим	12	
11		52	4И.467.00.00.002-01	Прижим	51	
11		53	4И.467.00.00.003	Гайка	4	
11		54	4И.467.00.00.004	Тяга	4	п.2
11		55	4И.467.00.00.005	Муфта	52	п.2
11		56	4И.467.00.00.005-01	Муфта	14	

Изм.	Лист	№ докум.	Подп.	Дата	4И.467.00.00.000	Лист 3

Формат	Зона	Поз.	Обозначение	Наименование	Кол.	Примечание
11		57	4И.467.00.00.006	Плита	1	
11		58	4И.467.00.00.007	Планка	1	
11		59	4И.467.00.00.008	Ось	1	
11		60	4И.467.00.00.008-01	Ось	1	
11		61	4И.467.00.00.009	Рычаг	1	
11		62	4И.467.00.00.011	Валик	74	
11		63	4И.467.00.00.011-01	Валик	28	п.2
11		64	4И.467.00.00.012	Накладка	4	
11		65	4И.467.00.00.013	Наконечник	8	п.9
11		66	4И.467.00.00.014	Стойка	14	п.3
11		67	4И.467.00.00.015	Шайба сферическая	3	
11		68	4И.467.00.00.016	Шпилька анкерная	4	
11		69	4И.467.00.00.017	Стойка	1	
11		70	4И.467.00.00.018	Шайба сферическая верхняя	4	
11		71	4И.467.00.00.019	Шайба сферическая нижняя	4	
64		72	4И.467.00.00.021	Поручень L=3200 Труба 25×2,8 ГОСТ 3262-75	1	3,25кг
64		73	4И.467.00.00.022	Лист 1800h14×600h14 лист ромб. 0-ПН-6,0 Б ст.3 ГОСТ 8568-77	2	48,2кг
64		74	4И.467.00.00.023	Шайба ф 100h14×ф30h14 Лист Б8 ГОСТ 19903-74 Вст.3сп ГОСТ 14637-79	4	0,45кг

Подп. и дата | Инв. № дубл. | Взам. инв. № | Подп. и дата | Инв. № подл.

Изм.	Лист	№ докум.	Подп.	Дата	4И.467.00.00.000	Лист 4

Формат	Зона	Поз.	Обозначение	Наименование	Кол.	Примечание
64		75	4И.467.00.00.024	Поручень L=2800 h14		
				Труба 25х2,8 ГОСТ 3262-75	1	2,15кг
64		76	4И.467.00.00.025	Поручень L=4000 h14		
				Труба 25х2,8 ГОСТ 3262-75	1	4,3кг
				Стандартные изделия		
		77		Выключатель		
				конечный ВК-200Б		
				исполнение 1		
				ступень 2		
				ТУ16.526.351-74	2	п.15
				Болты ГОСТ 7798-70		
		78		М6х20.58.096	8	
		79		М8х15.58.096	2	
		80		М10х35.58.096	8	
		81		М12х40.58.096	60	
		82		Болт М12х55.58.096		
				ГОСТ 7801-81	28	
		83		Болт М12х70.58.096		
				ГОСТ 7801-81	35	
		84		Болт М12х35.58.096		
				ГОСТ 7798-70	4	
		85		Болт М30х100.58.096		
				ГОСТ 7798-70	4	

Изм. Лист № докум. Подп. Дата 4И.467.00.00.000 Лист 5

Формат 11

Формат	Зона	Поз.	Обозначение	Наименование	Кол.	Примечание
		86		Винт М5х8.58.096		
				ГОСТ 1491-80	8	
				Гайки ГОСТ 5915-70		
		87		М6.5.096	8	
		88		М10.5.096	4	
		89		М12.5.096	108	
		90		М20.5.096	48	
		91		М27.5.096	8	
		92		М30.5.096	4	
				Шайбы ГОСТ 10906-78		
		93		12.02.096	12	
		94		30.02.096	4	
				Шайбы ГОСТ 9649-78		
		95		16.02.096	1	
		96		20.02.096	1	
		97		Шайба 24.02.096		
				ГОСТ 11371-78	4	

Инв.№ подл. | Подп. и дата | Взам. инв.№ | Инв.№ дубл. | Подп. и дата

Изм. Лист № докум. Подп. Дата 4И.467.00.00.000 Лист 6

Формат 11

Формат	Зона	Поз.	Обозначение	Наименование	Кол.	Примечание
				Шайбы ГОСТ 6402-70		
		98		6.65Г	8	
		99		8.65Г	2	
		100		10.65Г	4	
		101		12.65Г	4	
		102		30.65Г	4	
				Материалы		
		103		Настил (сосна)		
				160х50		
				ГОСТ 8486-66	0,6м³	п.4
		105		Брусок опорный		
				120х120 L=790		
				сосна ГОСТ 8486-66	0,01м³	п.4
		106		Брусок 50х50 L=500		
				сосна ГОСТ 8486-66	0,01м³	п.4
		107		Труба 50х2,8		
				ГОСТ 3262-75	23м	п.6
		108		Трубка III ВТ-50-355-3х1		
				черный ГОСТ 19034-73	2,5м	п.9
		109		Круг $\frac{\text{В10 ГОСТ 2590-71}}{\text{Вст.3 ГОСТ 535-79}}$	85м	

Изм. Лист № докум. Подп. Дата 4И.467.00.00.000 Лист 7

Формат 11

Формат	Зона	Поз.	Обозначение	Наименование	Кол.	Примечание
		111		Проволока 8-I		
				ГОСТ 3282-74	4,0м	
		112		Проволока 4-I		
				ГОСТ 3282-74	0,1м	
		113		Борт 180х25		
				сосна ГОСТ 8486-66	0,2м³	п.3
		114		Круг $\frac{\text{В10 ГОСТ 2590-71}}{\text{Вст 3 ГОСТ 535-79}}$	70м	п.3

Инв.№ подл. | Подп. и дата | Взам. инв.№ | Инв.№ дубл. | Подп. и дата

Изм. Лист № докум. Подп. Дата 4И.467.00.00.000 Лист 8

Формат 11

ЧИ 467.01.00.000 СБ

Типовой проект 902-2-379.83
Альбом VI, часть 1

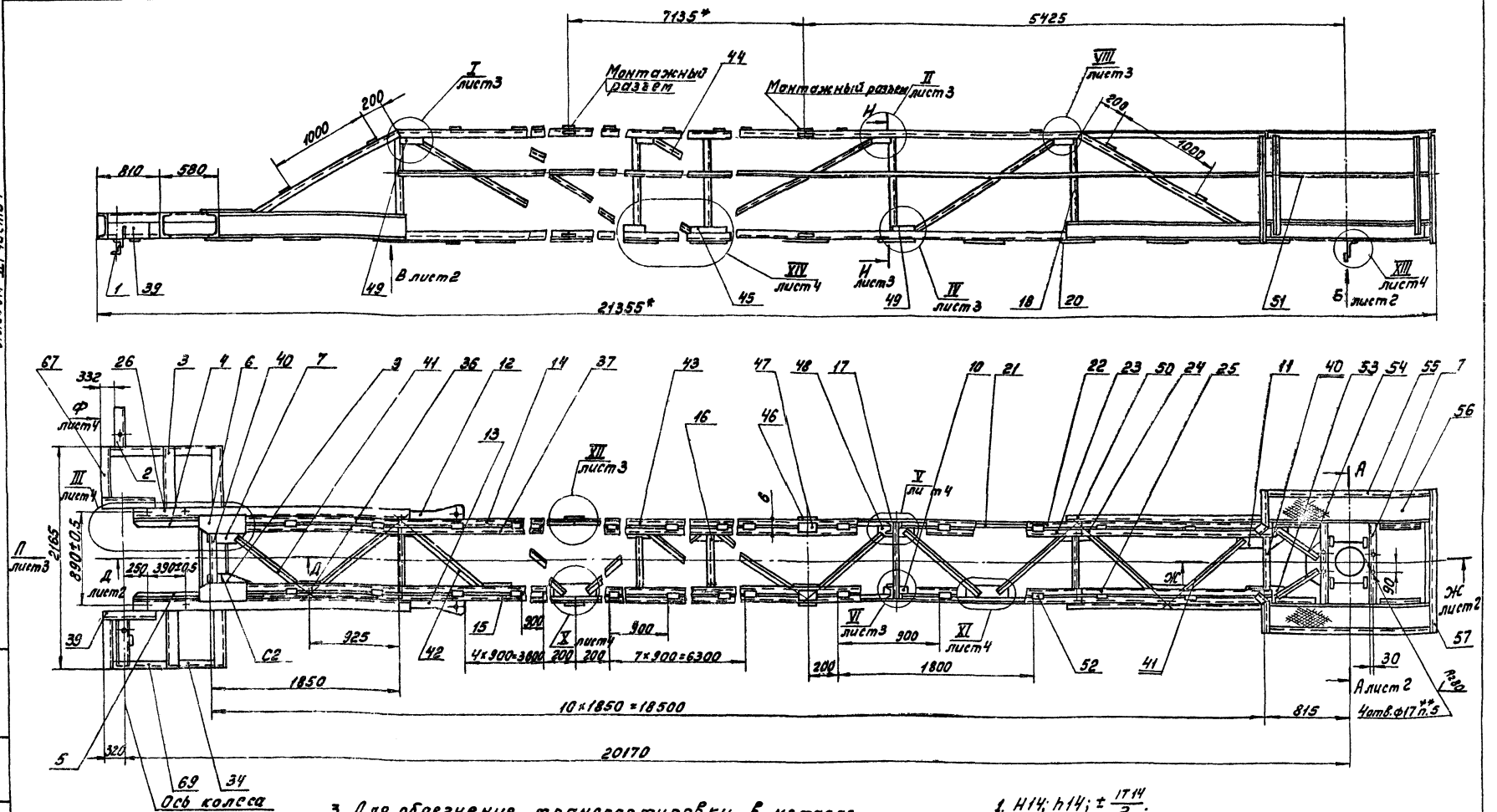

3. Для облегчения транспортировки в металлоконструкции фермы моста предусмотрены два монтажных разъема.
Сварку швов в местах этих разъемов произвести при сборке моста на месте установки.
4. * Размеры для справок.
5. ** Размечать по сопрягаемым деталям.
6. Пруток поз. 50 в районе установки центральной опоры изогнуть по месту (см. А-А на л. 2).
7. Шероховатость обрабатываемых поверхностей деталей без чертежа - Rz160/

1. H14; h14; ± $\frac{IT14}{2}$.
2. Неуказанные сварные швы выполнить по контуру прилегания деталей по ГОСТ 5264-80-Т1-ДБ.

				ЧИ. 467.01.00.000 СБ			
Изм.	Лист	№ докум.	Подп.	Дата	Ферма моста	Лит.	Масса	Масштаб
Разраб.		Кулагина				И	2020	1:25
Пров.		Пендерев			Сборочный чертеж	Лист 1	Листов 4	
Рук.		Пендерев						
Н. контр.		Потутков				Мосводоканалниипроект		

Инв. № подл. | Подп. и дата | Взам. инв. № | Инв. № дубл. | Подп. и дата

19158-06 28

Ш - Ш лист 1
М 1:5

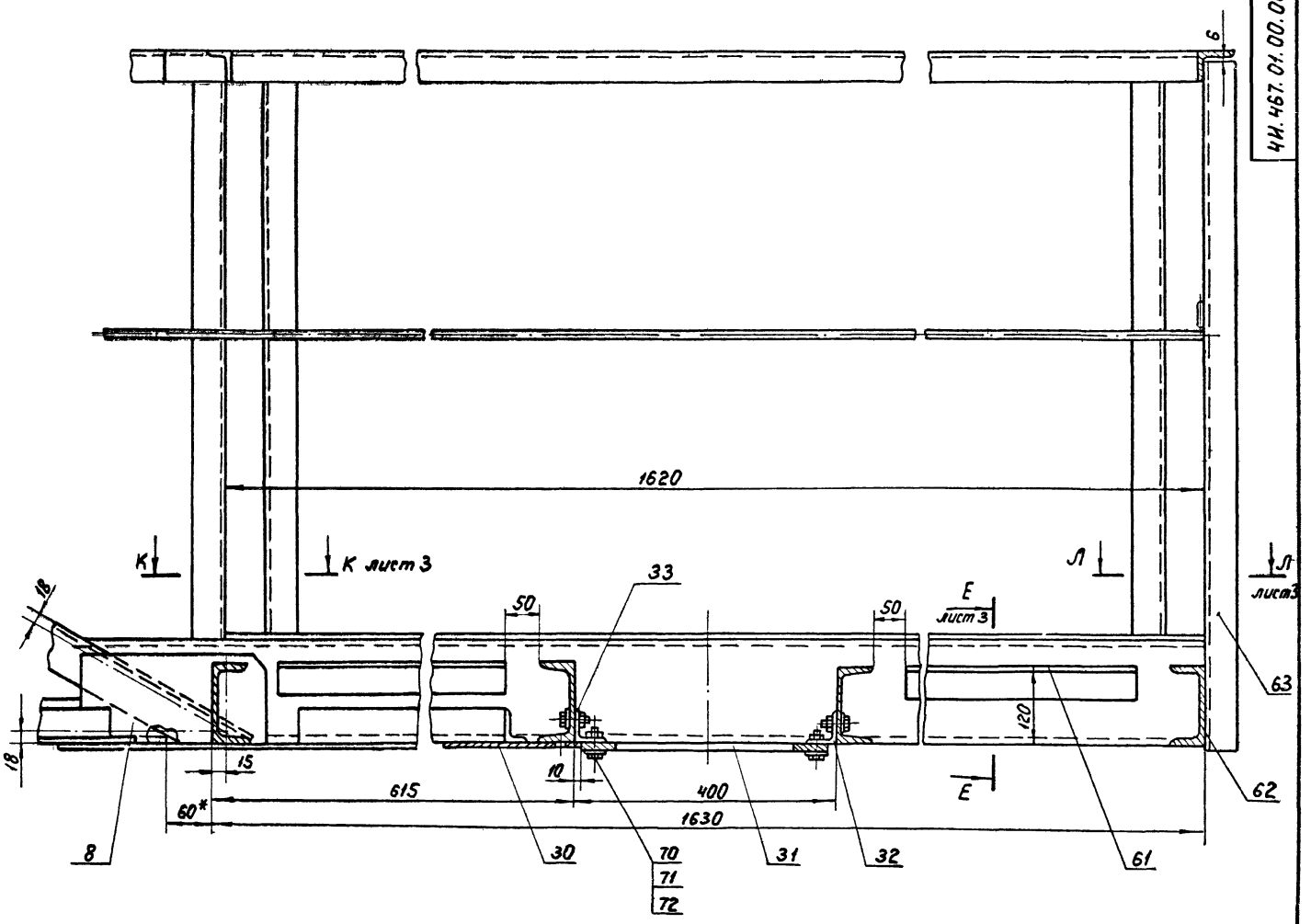

А - А повернуто, лист 1
М 1:20

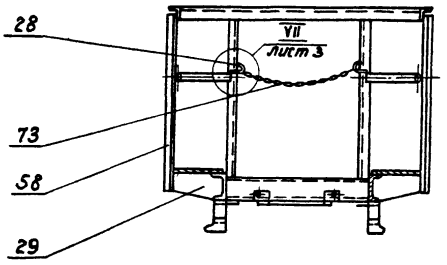

Вид Б лист 1
М 1:20

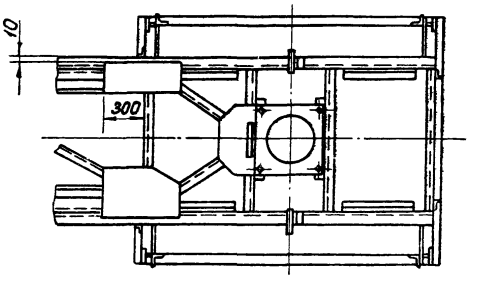

Вид В лист 1
М 1:20

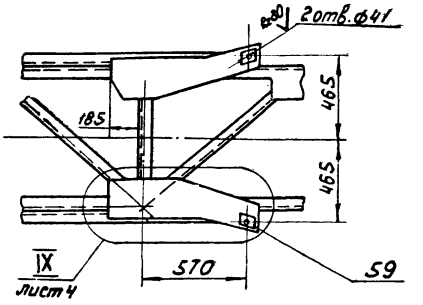

Д - Д лист 1
М 1:5

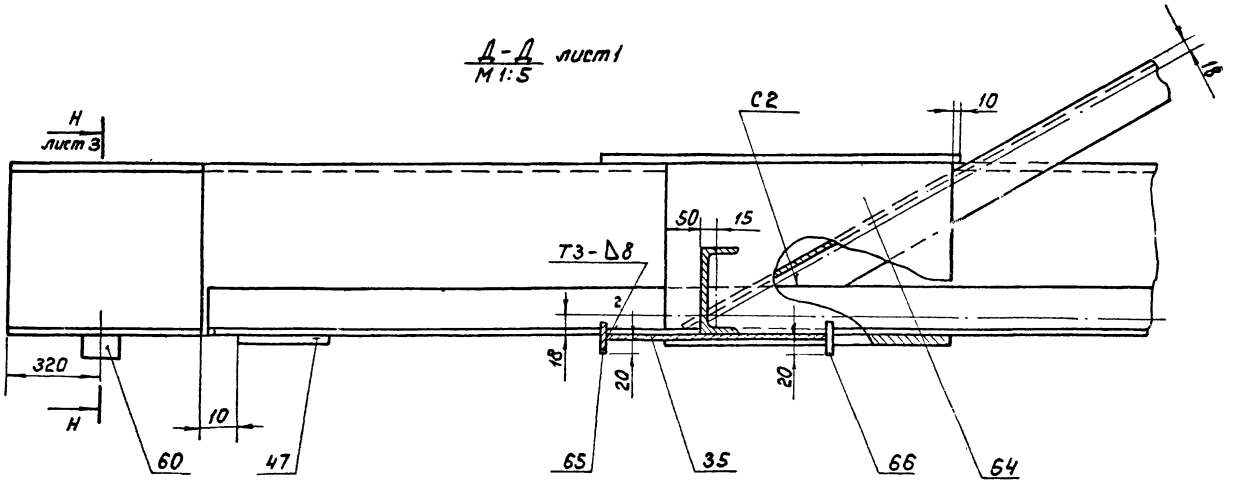

Изм.	Лист	№ докум.	Подп.	Дата	4И.467.01.00.000 СБ	Лист 2

И-И / М1:5 лист 1

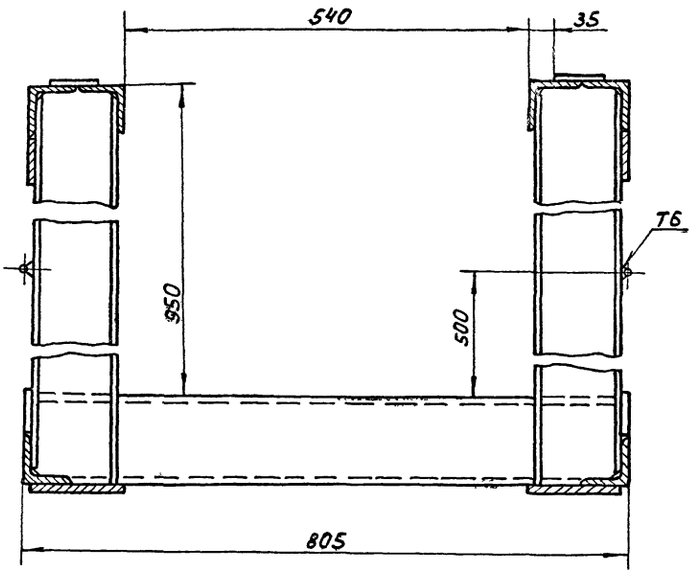

К-К / М1:5 лист 2

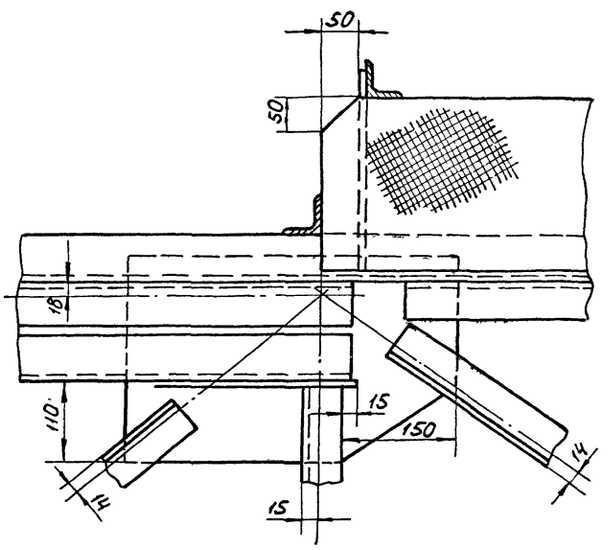

Л-Л / М1:5 лист 2

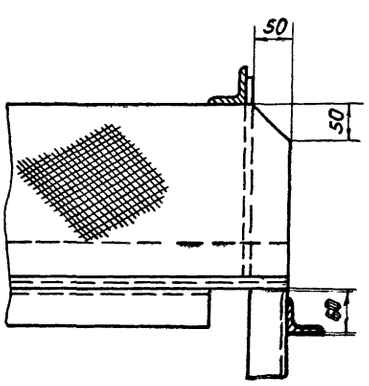

Вид П / М1:5 лист 1, повернуто

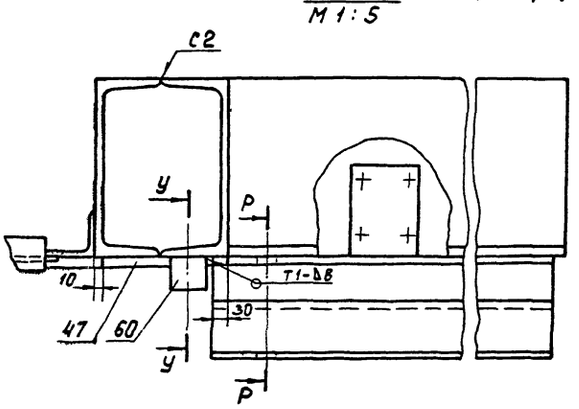

Е-Е / М1:5 лист 2

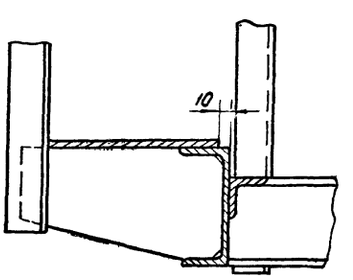

Н-Н / М1:5 лист 2

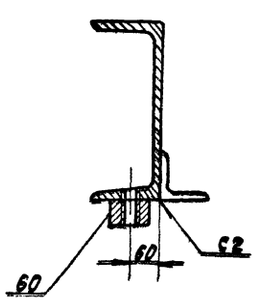

I / М1:5 лист 1

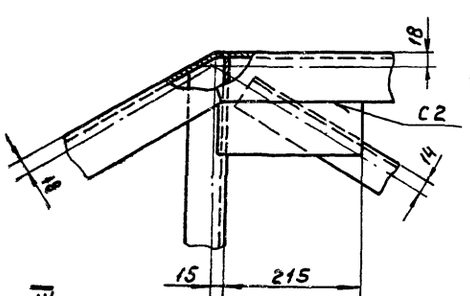

II / М1:5 лист 1

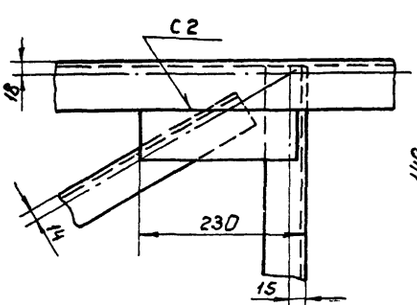

VI / М1:5 лист 1

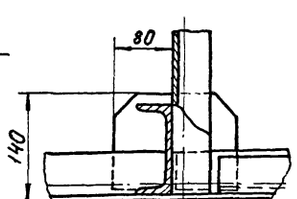

IV / М1:5 лист 1

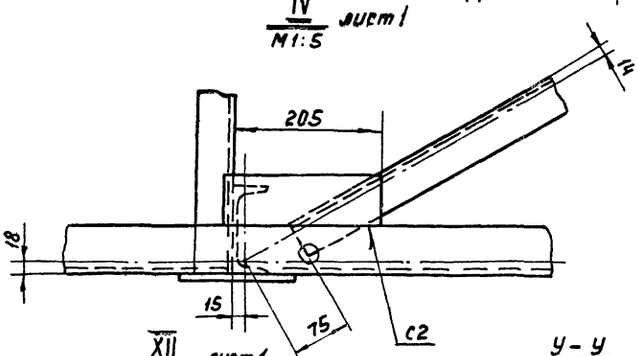

VIII / М1:5 лист 1

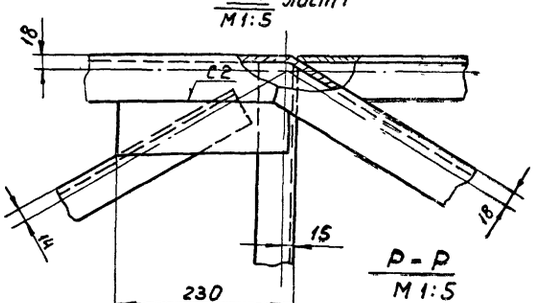

VII / М1:5 лист 2

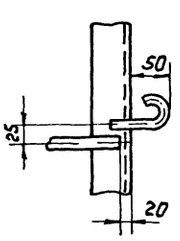

Р-Р / М1:5

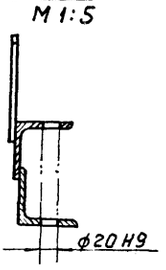

XII / М1:5 лист 1

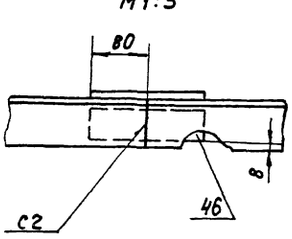

У-У / М 1:2

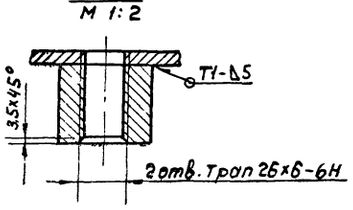

					4Н. 467. 01. 00. 000 СБ	Лист 3
Изм.	Лист	№ докум.	Подп.	Дата		

Копировал

19158-06 30

III
М1:5 лист 1

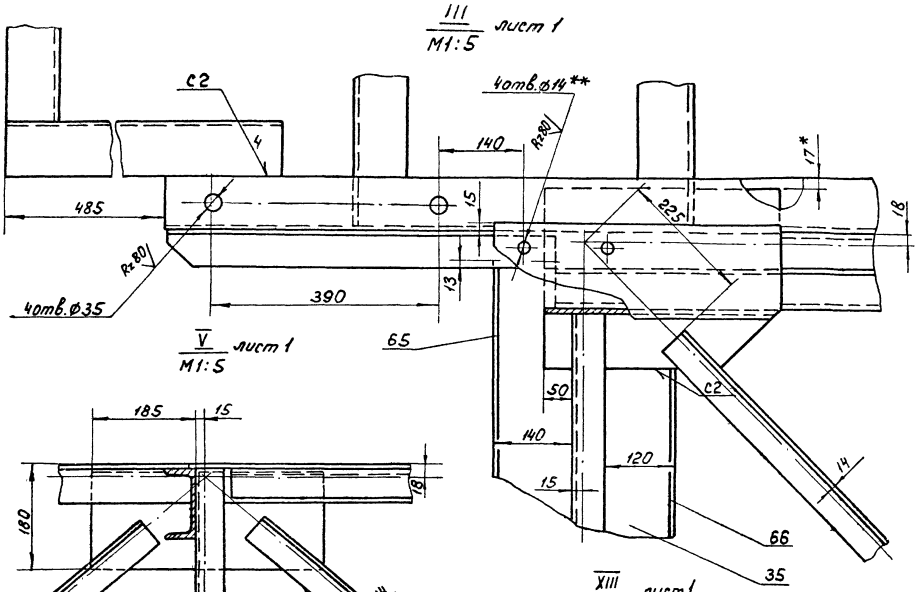

V
М1:5 лист 1

Вид Т
М1:5

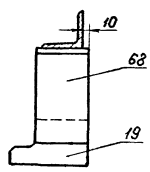

Ц-Ц
М1:1

XIII
М1:1 лист 1

XI
М1:5 лист 1

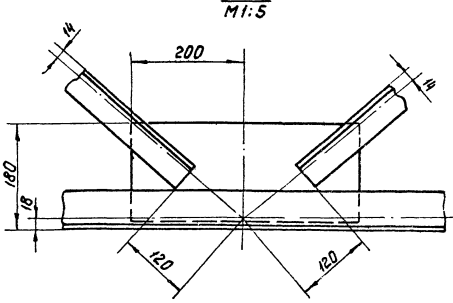

X
М1:5 лист 1

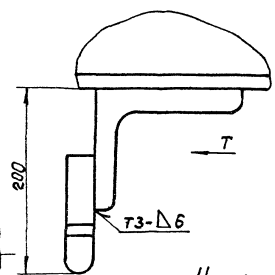

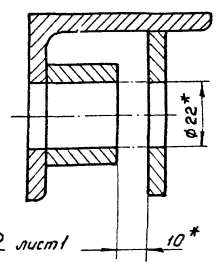

Вид Ф
М1 2 лист 1

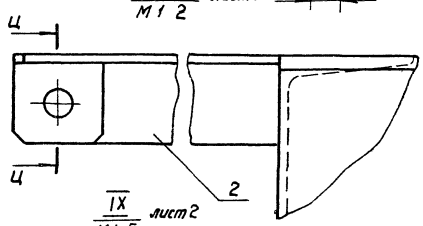

IX
М1 5 лист 2

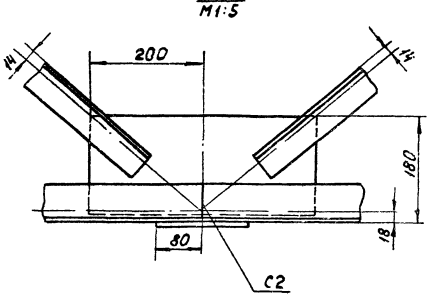

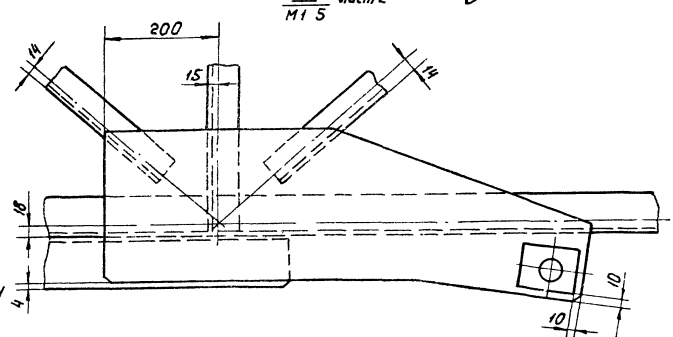

XIV
М1:5 лист 1

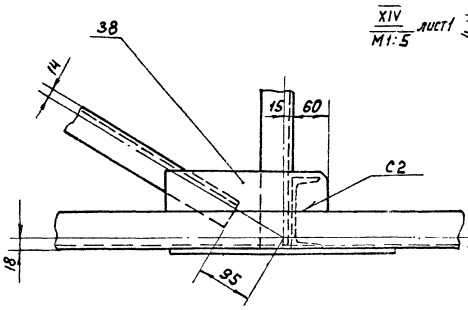

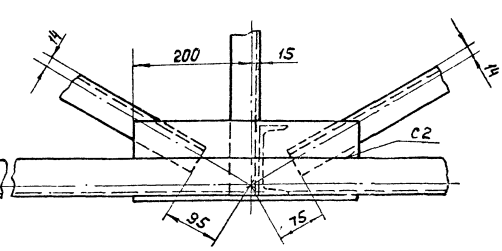

Формат	Зона	Поз.	Обозначение	Наименование	Кол.	Примечание
				Документация		
22			4И.467.01.00.000 СБ	Сборочный чертеж		
				Сборочные единицы		
11		1	4И.467.01.01.000	Кронштейн	1	
11		2	4И.467.01.02.000	Кронштейн	1	
				Детали		
11		3	4И.467.01.00.001	Кронштейн	4	
11		4	4И.467.01.00.002	Угольник нижний	1	
11		5	4И.467.01.00.002-01	Угольник нижний	1	
11		6	4И.467.01.00.003	Накладка	2	
11		7	4И.467.01.00.003-01	Накладка	1	
11		8	4И.467.01.00.003-02	Накладка	2	
11		9	4И.467.01.00.003-03	Накладка	1	
11		10	4И.467.01.00.003-04	Накладка	9	
11		11	4И.467.01.00.003-05	Накладка	1	
11		12	4И.467.01.00.004	Накладка	1	
11		13	4И.467.01.00.004-01	Накладка	1	

Изм. Лист № докум. Подп. Дата

4И.467.01.00.000

Разраб. Кулагина
Пров. Пендерев
Н.контр. Потупков

Ферма моста

Лит. И | Лист 1 | Листов 8

Москводоканалниипроект Отдел №5

Формат 11

Формат	Зона	Поз.	Обозначение	Наименование	Кол.	Примечание
11		14	4И.467.01.00.005	Угольник	1	
11		15	4И.467.01.00.005-01	Угольник	1	
11		16	4И.467.01.00.006	Поперечина	9	
11		17	4И.467.01.00.007	Стойка	9	
11		18	4И.467.01.00.007-01	Стойка	9	
11		19	4И.467.01.00.008	Ребро опорное	2	
11		20	4И.467.01.00.009	Угольник нижний	1	
11		21	4И.467.01.00.009-01	Угольник нижний	1	
11		22	4И.467.01.00.011	Угольник	2	
11		23	4И.467.01.00.011-01	Угольник	2	
11		24	4И.467.01.00.012	Поручень	1	
11		25	4И.467.01.00.012-01	Поручень	1	
11		26	4И.467.01.00.013	Балка	2	
11		27	4И.467.01.00.014	Поперечина	2	
11		28	4И.467.01.00.015	Крюк	2	
11		29	4И.467.01.00.016	Ребро	4	
11		30	4И.467.01.00.017	Накладка	1	
11		31	4И.467.01.00.018	Лист средний	1	
11		32	4И.467.01.00.019	Угольник	2	
11		33	4И.467.01.00.019-01	Угольник	2	
11		34	4И.467.01.00.021	Угольник обрамляющий	2	
11		35	4И.467.01.00.022	Поддон	1	
11		36	4И.467.01.00.023	Угольник внутренний	1	
11		37	4И.467.01.00.023-01	Угольник внутренний	1	
64		38	4И.467.01.00.024	Накладка 70×280		
				Лист Б 6 ГОСТ 19903-74 / Вст.3сп ГОСТ 14637-79	6	0,92кг

Инв.№ подл. | Подп. и дата | Взам.инв.№ | Инв.№ дубл. | Подп. и дата

Изм. Лист № докум. Подп. Дата

4И.467.01.00.000

Лист 2

Формат 11

Формат	Зона	Поз.	Обозначение	Наименование	Кол.	Примечание
64		39	4И.467.01.00.025	Швеллер		
				Швеллер 24 ГОСТ 8240-72 / Вст.3сп ГОСТ 535-79		
				L = 685 h14	2	16,4кг
64		40	4И.467.01.00.026	Швеллер		
				Швеллер 12 ГОСТ 8240-72 / Вст.3сп ГОСТ 535-79		
				L = 520 h14	2	5,42кг
64		41	4И.467.01.00.027	Косынка		
				Уголок Б 50×50×5 ГОСТ 8509-72 / Вст.3сп ГОСТ 535-79		
				L = 830 h14	2	3,13кг
64		42	4И.467.01.00.028	Косынка		
				Уголок Б-50×50×5 ГОСТ 8509-72 / Вст.3сп ГОСТ 535-79		
				L = 950 h14	18	3,58кг
64		43	4И.467.01.00.029	Угольник		
				Уголок Б-63×63×6 ГОСТ 8509-72 / Вст.3сп ГОСТ 535-79		
				L = 7135 h14	6	40,6кг
64		44	4И.467.01.00.031	Угольник		
				Уголок Б-50×50×5 ГОСТ 8509-72 / Вст.3сп ГОСТ 535-79		
				L = 1980 h14	16	7,5кг

Изм. Лист № докум. Подп. Дата

4И.467.01.00.000

Лист 3

Формат 11

Формат	Зона	Поз.	Обозначение	Наименование	Кол.	Примечание
64		45	4И.467.01.00.032	Накладка		
				Лист Б 6 ГОСТ 19903-74 / Вст.3сп ГОСТ 14637-74		
				70 h14 × 400 h14	2	2,14кг
64		46	4И.467.01.00.033	Накладка		
				Лист Б 10 ГОСТ 19903-74 / Вст.3сп ГОСТ 14637-79		
				50 h14 × 160 h14	10	0,62кг
64		47	4И.467.01.00.034	Накладка		
				Лист Б 10 ГОСТ 19903-74 / Вст.3сп ГОСТ 14637-79		
				120 h14 × 160 h14	6	1,5кг
64		48	4И.467.01.00.035	Накладка		
				Лист Б 10 ГОСТ 19903-74 / Вст.3сп ГОСТ 14637-79		
				170 h14 × 400 h14	19	5,35кг
64		49	4И.467.01.00.036	Накладка		
				Лист Б 6 ГОСТ 19903-74 / Вст.3сп ГОСТ 14637-79		
				70 h14 × 220 h14	22	1,15кг
64		50	4И.467.01.00.037	Швеллер		
				Швеллер 16 ГОСТ 8240-72 / Вст.3сп ГОСТ 535-79		
				L = 3540 h14	2	50,2кг

Инв.№ подл. | Подп. и дата | Взам.инв.№ | Инв.№ дубл. | Подп. и дата

Изм. Лист № докум. Подп. Дата

4И.467.01.00.000

Лист 4

Формат	Зона	Поз.	Обозначение	Наименование	Кол.	Примечание
Б4	51		4И.467.01.00.038	Пруток		
				Круг $\frac{\text{В10 ГОСТ 2590-71}}{\text{Вст.3сп ГОСТ 535-79}}$		
				L = 18000 h14	2	11.0 кг
Б4	52		4И.467.01.00.039	Накладка		
				Лист $\frac{\text{Б10 ГОСТ 19903-74}}{\text{Вст.3сп ГОСТ 14637-79}}$		
				60h14 x 100h14	40	0.47кг
Б4	53		4И.467.01.00.041	Накладка		
				Лист $\frac{\text{Б10 ГОСТ 19903-74}}{\text{Вст.3сп ГОСТ 14637-74}}$		
				180h14 x 450h14	1	6,45кг
Б4	54		4И.467.01.00.042	Угольник		
				Уголок $\frac{\text{Б 50x50x5 ГОСТ 8509-72}}{\text{Вст.3сп ГОСТ 535-79}}$		
				L = 490 h14	2	1,84кг
Б4	55		4И.467.01.00.043	Угольник		
				Уголок $\frac{\text{Б 50x50x5 ГОСТ 8509-72}}{\text{Вст.3сп ГОСТ 535-79}}$		
				L = 1605 h14	2	6,0 кг
Б4	56		4И.467.01.00.044	Лист		
				Лист ромб-ПН-5 Вст 3сп		
				ГОСТ 8568-77		
				240h14 x 1620h14	2	18,3кг

Инв.№ подл. | Подп. и дата | Взам.инв.№ | Инв.№ дубл. | Подп. и дата

Изм.	Лист	№ докум.	Подп.	Дата	4И.467.01.00.000	Лист 5

Формат 11

Формат	Зона	Поз.	Обозначение	Наименование	Кол.	Примечание
Б4	57		4И.467.01.00.045	Угольник		
				Уголок $\frac{\text{Б 50x50x5 ГОСТ 8509-72}}{\text{Вст.3сп ГОСТ 535-79}}$		
				L = 1390 h14	1	5,24кг
Б4	58		4И.467.01.00.046	Угольник		
				Уголок $\frac{\text{Б 50x50x5 ГОСТ 8509-72}}{\text{Вст.3сп ГОСТ 535-79}}$		
				L = 1010 h14	4	3,8кг
Б4	59		4И.467.01.00.047	Накладка		
				Лист $\frac{\text{Б10 ГОСТ 19903-74}}{\text{Вст.3сп ГОСТ 14637-79}}$		
				80h14 x 100h14	2	0,63кг
Б4	60		4И.467.01.00.048	Бобышка		
				Круг $\frac{\text{Ø45 ГОСТ 2590-71}}{\text{Вст.3сп ГОСТ 535-79}}$		
				L = 35 h14	2	0,5кг
Б4	61		4И.467.01.00.049	Угольник		
				Уголок $\frac{\text{Б 50x50x5 ГОСТ 8509-72}}{\text{Вст.3сп ГОСТ 535-79}}$		
				L = 410 h14	4	1,54кг
Б4	62		4И.467.01.00.051	Швеллер		
				Швеллер $\frac{\text{12 ГОСТ 8240-72}}{\text{Вст.3сп ГОСТ 535-79}}$		
				L = 805 h14	1	8,3кг

Инв.№ подл. | Подп. и дата | Взам.инв.№ | Инв.№ дубл. | Подп. и дата

Изм.	Лист	№ докум.	Подп.	Дата	4И.467.01.00.000	Лист 6

Формат 11

Формат	Зона	Поз.	Обозначение	Наименование	Кол.	Примечание
Б4	63		4И.467.01.00.052	Угольник		
				Уголок $\frac{\text{Б 50x50x5 ГОСТ 8509-72}}{\text{Вст.3сп ГОСТ 535-58}}$		
				L = 1065 h14	4	4,0 кг
Б4	64		4И.467.01.00.053	Ребро		
				Лист $\frac{\text{Б10 ГОСТ 19903-74}}{\text{Вст.3сп ГОСТ 14637-79}}$		
				240h14 x 390 h14	2	7,5 кг
Б4	65		4И.467.01.00.054	Борт передний		
				Полоса $\frac{\text{Б-2-4x45 ГОСТ 103-76}}{\text{Вст.3сп ГОСТ 535-79}}$		
				L = 678 h14	1	0,21кг
Б4	66		4И.467.01.00.055	Борт задний		
				Полоса $\frac{\text{Б-2-4x45 ГОСТ 103-76}}{\text{Вст.3сп ГОСТ 535-79}}$		
				L = 340 h14	1	0,1кг
Б4	67		4И.467.01.00.056	Швеллер		
				Швеллер $\frac{\text{24 ГОСТ 8240-72}}{\text{Вст.3сп ГОСТ 535-79}}$		
				L = 500 h14	2	12,0кг
Б4	68		4И.467.01.00.057	Угольник		
				Уголок $\frac{\text{160x100x14 ГОСТ 8510-72}}{\text{Вст.3сп ГОСТ 535-79}}$		
				L = 84 h14	2	2,2кг

Инв.№ подл. | Подп. и дата | Взам.инв.№ | Инв.№ дубл. | Подп. и дата

Изм.	Лист	№ докум.	Подп.	Дата	4И.467.01.00.000	Лист 7

Формат 11

Формат	Зона	Поз.	Обозначение	Наименование	Кол.	Примечание
Б4	69		4И.467.01.00.058	Угольник боковой		
				Уголок $\frac{\text{Б 63x63x6 ГОСТ 8509-72}}{\text{Вст.3сп ГОСТ 535-79}}$		
				L = 718 h14	2	4,0 кг
				Стандартные изделия		
		70		Болт М12x35.58.096		
				ГОСТ 7798-70	8	
		71		Гайка М12.5.096		
				ГОСТ 5915-70	8	
		72		Шайба 12.02.096		
				ГОСТ 11371-78	8	
		73		Цепь СН9-27 ГОСТ 2319-70	0,9м	

Инв.№ подл. | Подп. и дата | Взам.инв.№ | Инв.№ дубл. | Подп. и дата

Изм.	Лист	№ докум.	Подп.	Дата	4И.467.01.00.000	Лист 8

Формат 11

4И.467.01.01.000 СБ

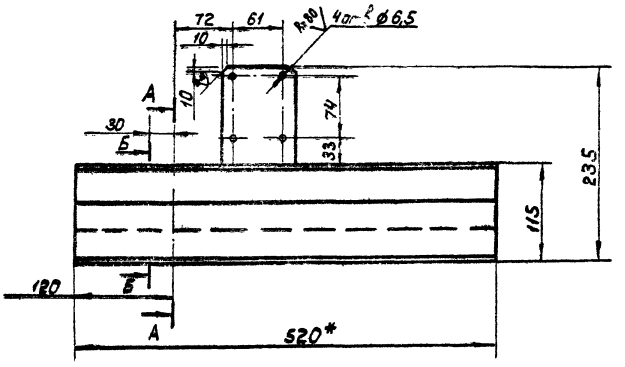

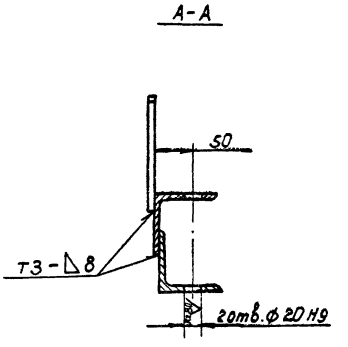

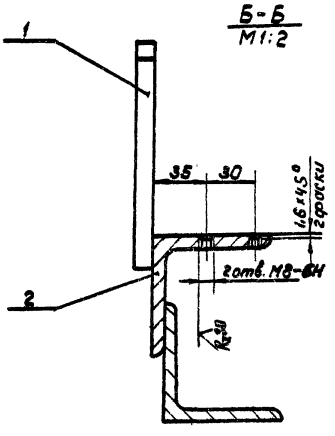

1. Н14; h14; ± $\frac{IT14}{2}$.
2. Сварку производить по ГОСТ 5264-80.
3.* Размер для справок.
4. Шероховатость обрабатываемых поверхностей деталей без чертежа – Rz160.

					4И.467.01.01.000 СБ			
Изм.	Лист	№ докум.	Подп.	Дата	Кронштейн Сборочный чертёж.	Лит.	Масса	Масштаб
Разраб.		Кулагина				И	10,4	1:4
Пров.		Пендерев				Лист	Листов 1	
Н. контр.		Потутков				Мосводоканал Ниипроект Отдел № 5		

формат 12

4И.467.01.02.000 СБ

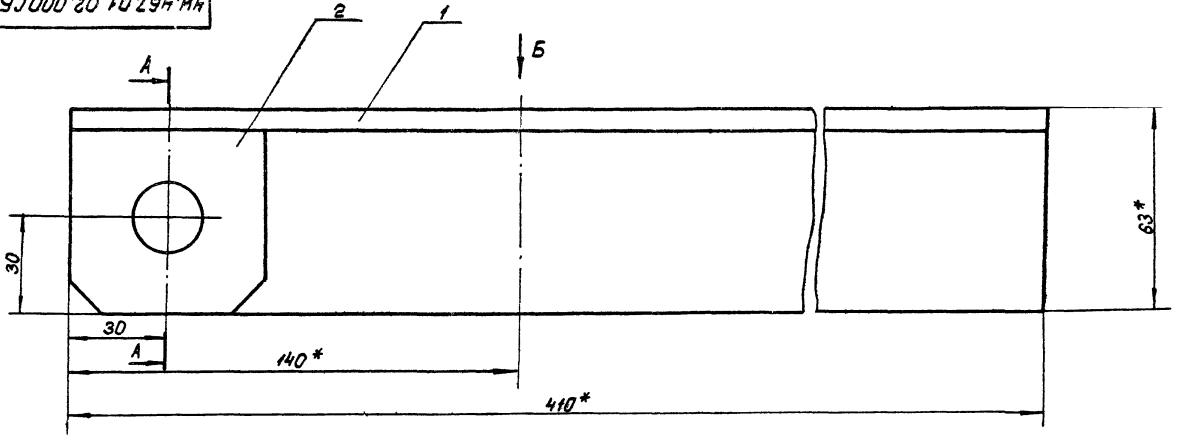

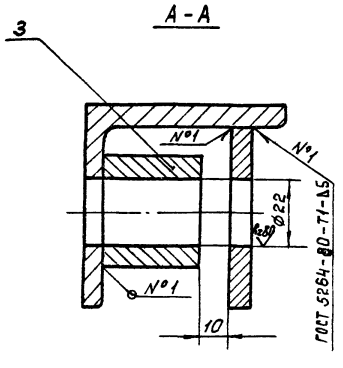

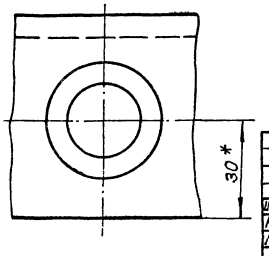

1. Н14; ± $\frac{IT14}{2}$.
2.* Размеры для справок.
3 Шероховатость обрабатываемых поверхностей деталей без чертежа – Rz160.

					4И.467.01.02.000 СБ			
Изм.	Лист	№ докум.	Подп.	Дата	Кронштейн Сборочный чертеж.	Лит.	Масса	Масштаб
Разраб.		Кулагина				И	~3,9	1:1
Пров.		Пендерев				Лист	Листов 1	
Н. контр.		Потутков				Мосводоканал Ниипроект Отдел № 5		

Формат	Зона	Поз.	Обозначение	Наименование	Кол.	Примечание
				Документация		
12			4И.467.01.01.000 СБ	Сборочный чертеж		
				Детали		
Б4		1	4И.467.01.01.001	Стенка		
				Лист Б10 ГОСТ 19903-74 / В Ст.3 ГОСТ 14637-79		
				90 h14 × 140 h14	1	0.98 кг
Б4		2	4И.467.01.01.002	Балка		
				Уголок Б75×75×8 ГОСТ 8509-72 / В Ст.3сп ГОСТ 535-79		
				L = 520 h14	2	4,5 кг

Изм.	Лист	№ докум.	Подп.	Дата
Разраб.		Кулагина		
Пров.		Пендерев		
Н. контр.		Потутков		

4И.467.01.01.000

Кронштейн

Лит.	Масса	Масштаб
И		
Лист	Листов 1	

Мосводоканалнипроект Отдел №5

Формат 11

Формат	Зона	Поз.	Обозначение	Наименование	Кол.	Примечание
				Документация		
12			4И.467.01.02.000 СБ	Сборочный чертеж		
				Детали		
11		1	4И.467.01.02.001-	Уголь ник	1	
11		2	4И.467.01.02.002-	Ребро	1	
Б4		3	4И.467.01.02.003-	Бабышка		
				Круг 34 ГОСТ 2590-71 / В Ст.3сп ГОСТ 535-79		
				L = 30 h14	1	0,5 кг

Изм.	Лист	№ докум.	Подп.	Дата
Разраб.		Кулагина		
Пров.		Пендерев		
Н. контр.		Потутков		

4И.467.01.02.000

Кронштейн

Лит.	Масса	Масштаб
И		
Лист	Листов 1	

Мосводоканалнипроект Отдел №5

Формат 11

Инв. № подл. | Подп. и дата | Взам. инв. № | Инв. № дубл. | Подп. и дата

4И.467.01.02.001

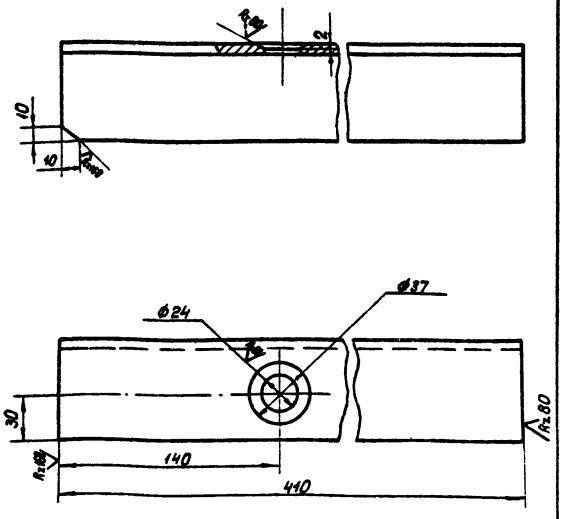

1. H14; h14; $\pm \frac{IT14}{2}$.

Изм.	Лист	№ докум.	Подп.	Дата
Разраб.		Кулагина		
Пров.		Пендерев		
Н. контр.		Потутков		

4И.467.01.02.001

Уголок

Лит.	Масса	Масштаб
И	2.3	1:2
Лист	Листов 1	

Уголок Б 63×63×6 ГОСТ 8509-72 / В Ст.3сп ГОСТ 535-79

Мосводоканалнипроект Отдел № 5

Формат 11

4И.467.01.02.002

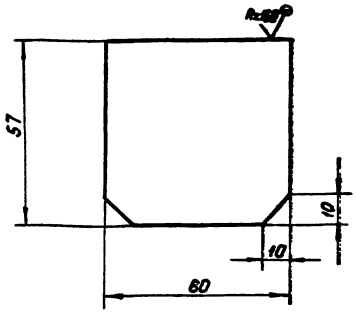

h14; $\pm \frac{IT14}{2}$.

Изм.	Лист	№ докум.	Подп.	Дата
Разраб.		Кулагина		
Пров.		Пендерев		
Н. контр.		Потутков		

4И.467.01.02.002

Ребро

Лит.	Масса	Масштаб
И	1.5	1:1
Лист	Листов 1	

Лист Б6 ГОСТ 19903-74 / В Ст.3сп ГОСТ 14637-79

Мосводоканалнипроект Отдел № 5

Формат 11

4И.467.01.00.001

Rz160 (√)

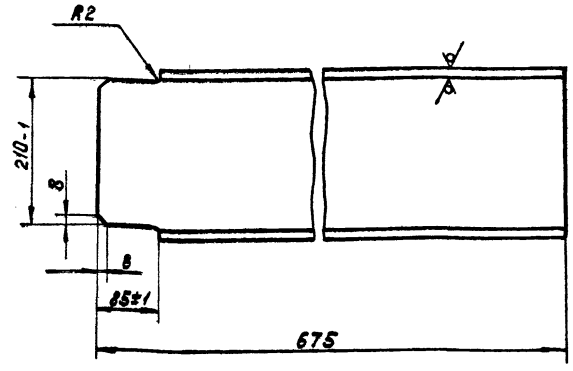

H14; ± IT14/2.

Изм.	Лист	№ докум.	Подп.	Дата	4И.467.01.00.001			
Разраб.		Кулагина			Кронштейн	Лит.	Масса	Масштаб
Пров.		Пендерев				И	17,0	1:5
						Лист	Листов 1	
Н.контр.		Потутков			Швеллер 24 ГОСТ 8240-72 / В Ст3сп ГОСТ 535-79	Мосводоканал Ниипроект Отдел № 5		

Формат 11

4И.467.01.00.002

4И.467.01.00.002 - изображено
4И.467.01.00.002-01 - зеркальное отражение

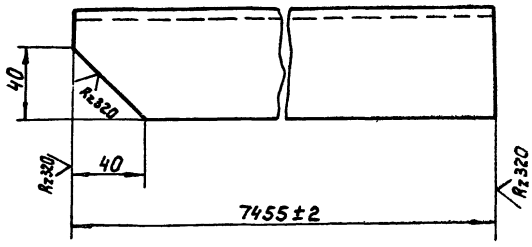

Неуказанные предельные отклонения
h14; ± IT14/2.

Изм.	Лист	№ докум.	Подп.	Дата	4И.467.01.00.002			
Разраб.		Кулагина			Угольник нижний	Лит.	Масса	Масштаб
Пров.		Пендерев				И	42,6	1:2
						Лист	Листов 1	
Н.контр.		Потутков			Уголок Б 63х63х6 ГОСТ 8509-72 / В Ст.3сп ГОСТ 535-79	Мосводоканал Ниипроект Отдел № 5		

Инв. № подл. | Подп. и дата | Взам. инв. № | Инв. № дубл. | Подп. и дата

Формат 11

4И.467.01.00.003

(√)

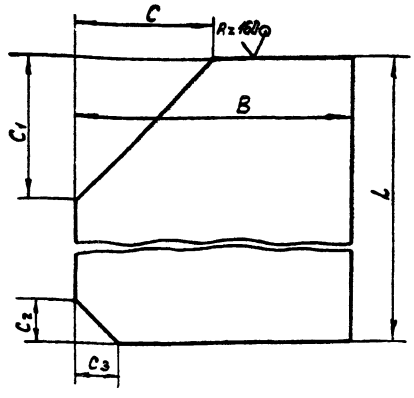

Обозначение	Размеры, мм						Масса, кг
	L	B	C	C_1	C_2	C_3	
4И.467.01.00.003	490	160	80	80	25	25	5,9
4И.467.01.00.003-01	398	305	80	80			9,0
4И.467.01.00.003-02	290	130	25	25			2,9
4И.467.01.00.003-03	390	305	80	290			8,4
4И.467.01.00.003-04	170	130	30	30	30	30	1,6
4И.467.01.00.003-05	450	280	100	150			9,3

h14; ± IT14/2.

Изм.	Лист	№ докум.	Подп.	Дата	4И.467.01.00.003			
Разраб.		Кулагина			Накладка	Лит	Масса	Масштаб
Пров.		Пендерев				И	см. табл.	—
						Лист	Листов 1	
Н.контр.		Потутков			Лист Б10 ГОСТ 19903-74 / В Ст.3сп ГОСТ 14637-79	Мосводоканал Ниипроект Отдел № 5		

Формат 11

4И.467.01.00.004

(√)

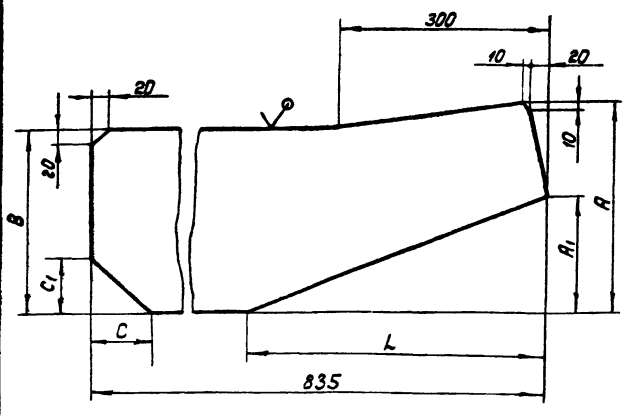

Обозначение	Размеры, мм						Масса, кг
	A	A_1	B	C	C_1	L	
4И.467.01.00.004	305	165	265			435	15,0
4И.467.01.00.004-01	265	125	225	80	75	605	12,0

h14; ± IT14/2.

Изм.	Лист	№ докум.	Подп.	Дата	4И.467.01.00.004			
Разраб.		Кулагина			Накладка	Лит.	Масса	Масштаб
Пров.		Пендерев				И	см. табл.	—
						Лист	Листов 1	
Н.контр.		Потутков			Лист Б10 ГОСТ 19903-74 / В Ст.3сп ГОСТ 14637-79	Мосводоканал Ниипроект Отдел № 5		

Инв. № подл. | Подп. и дата | Взам. инв. № | Инв. № дубл. | Подп. и дата

Формат 11

4И.467.01.00.005

Rz160 (√)

4И.467.01.00.005 - изображено
4И.467.01.00.005-01 - зеркальное отражение

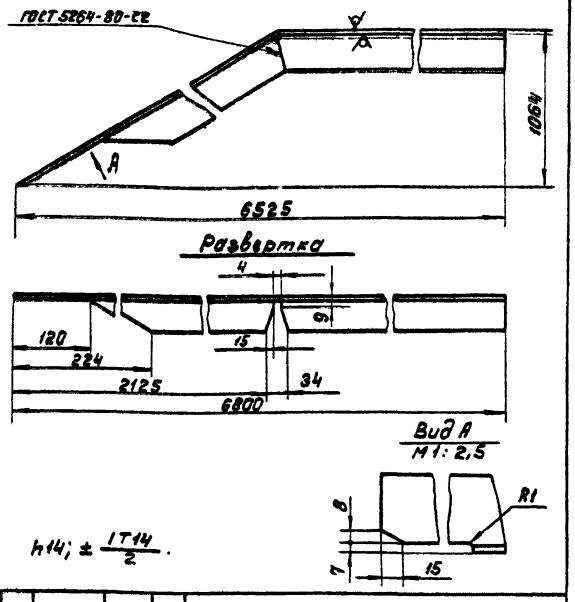

h14; ± IT14/2.

					4И.467.01.00.005			
Изм.	Лист	№ докум.	Подп.	Дата	Угольник	Лит	Масса	Масштаб
Разраб.		Кулагина				И	38,6	1:5
Пров.		Пендерев				Лист	Листов 1	
Н.контр.		Потутков			Уголок Б-63×63×6 ГОСТ 8509-72 / ВСт.3сп ГОСТ 535-79	Мосводоканал Ниипроект Отдел № 5		

Формат 11

4И.467.01.00.006

Rz160 (√)

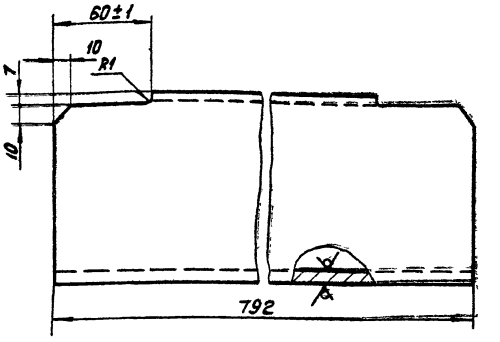

h14; ± IT14/2

					4И.467.01.00.006			
Изм.	Лист	№ докум.	Подп.	Дата	Поперечина	Лит	Масса	Масштаб
Разраб.		Кулагина				И	8,2	1:2
Пров.		Пендерев				Лист	Листов 1	
Н.контр.		Потутков			Швеллер 12 ГОСТ 8240-72 / ВСт.3сп ГОСТ 535-79	Мосводоканал Ниипроект Отдел № 5		

Формат 11

Инв. № подл. | Подп. и дата | Взам. инв. № | Инв. № дубл. | Подп. и дата

4И.467.01.00.007

Rz160 (√)

4И.467.01.00.007 - изображено
4И.467.01.00.007-01 - зеркальное отражение

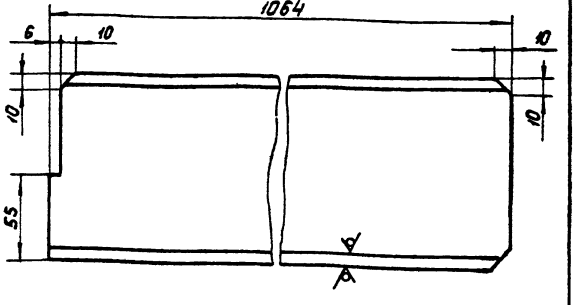

h14; ± IT14/2.

					4И.467.01.00.007			
Изм.	Лист	№ докум.	Подп.	Дата	Стойка	Лит	Масса	Масштаб
Разраб.		Кулагина				И	11,0	1:2
Пров.		Пендерев				Лист	Листов 1	
Н.контр.		Потутков			Швеллер 12 ГОСТ 8240-72 / ВСт.3сп ГОСТ 535-79	Мосводоканал Ниипроект Отдел № 5		

Формат 11

4И.467.01.00.008

Rz80 (√)

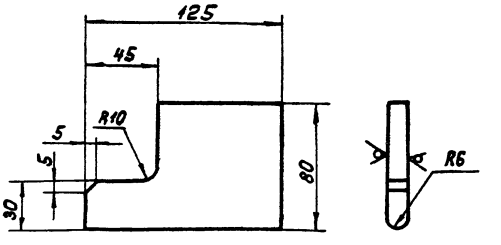

h14; ± IT14/2.

					4И.467.01.00.008			
Изм.	Лист	№ докум.	Подп.	Дата	Ребро опорное	Лит	Масса	Масштаб
Разраб.		Кулагина				И	1,1	1:2
Пров.		Пендерев				Лист	Листов 1	
Н.контр.		Потутков			Лист Б12 ГОСТ 19903-74 / ВСт.3сп ГОСТ 14637-79	Мосводоканал Ниипроект Отдел № 5		

Копировал 19158-06 37

Формат 11

Инв. № подл. | Подп. и дата | Взам. инв. № | Инв. № дубл. | Подп. и дата

ЧИ.467.01.00.009

Rz160 (√)

ЧИ.467.01.00.009 - изображено
ЧИ.467.01.00.009-01 - зеркальное отражение

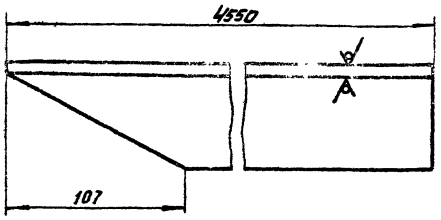

h14; ± $\frac{IT14}{2}$.

					ЧИ.467.01.00.009			
Изм.	Лист	№ докум.	Подп.	Дата	Угольник нижний	Лит.	Масса	Масштаб
Разраб.		Кулагина				И	26,0	1:2
Пров.		Пендерев				Лист	Листов: 1	
Н.контр.		Потутков			Уголок 63х63х6 ГОСТ 8509-72 / В ст 3 сп ГОСТ 535-79	Мосводоканал Ниипроект Отдел № 5		

ЧИ.467.01.00.011

Rz160 (√)

ЧИ.467.01.00.011 - изображено
ЧИ.467.01.00.011-01 - зеркальное отражение

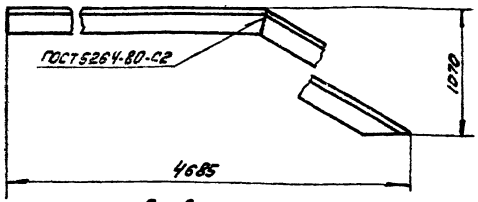

Развертка
М1:5

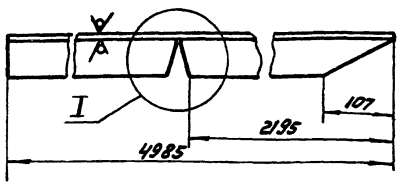

I
М1:2

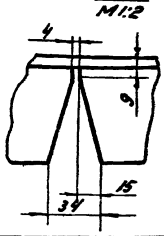

h14; ± $\frac{IT14}{2}$.

					ЧИ.467.01.00.011			
Изм.	Лист	№ докум.	Подп.	Дата	Угольник	Лит.	Масса	Масштаб
Разраб.		Кулагина				И	28,4	1:10
Пров.		Пендерев				Лист	Листов: 1	
Н.контр.		Потутков			Уголок 63х63х6 ГОСТ 8509-72 / В ст 3 сп ГОСТ 535-79	Мосводоканал Ниипроект Отдел № 5		

Инв. № подл. | Подп. и дата | Взам. инв. № | Инв. № дубл. | Подп. и дата

Формат 11

ЧИ.467.01.00.012

Rz160 (√)

ЧИ.467.01.00.012 - изображено
ЧИ.467.01.00.012-01 - зеркальное отражение

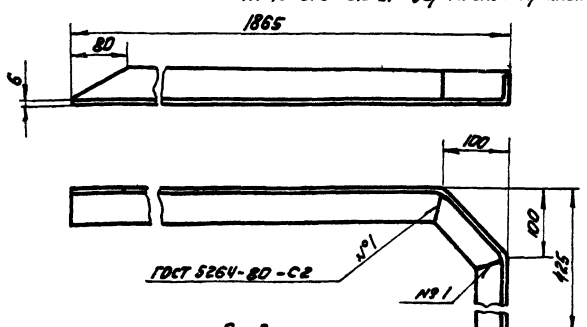

Развертка

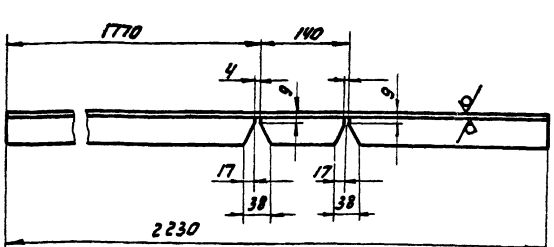

h14; ± $\frac{IT14}{2}$.

					ЧИ.467.01.00.012			
Изм.	Лист	№ докум.	Подп.	Дата	Поручень	Лит.	Масса	Масштаб
Разраб.		Кулагина				И	7,0	1:5
Пров.		Пендерев				Лист	Листов: 1	
Н.контр.		Потутков			Уголок 650х50х5 ГОСТ 8509-72 / В ст 3 сп ГОСТ 535-79	Мосводоканал Ниипроект Отдел № 5		

Формат 11

ЧИ.467.01.00.013

Rz160 (√)

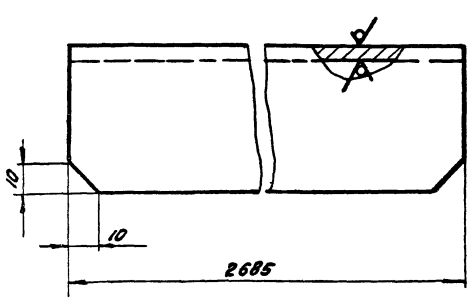

h14; ± $\frac{IT14}{2}$.

					ЧИ.467.01.00.013			
Изм.	Лист	№ докум.	Подп.	Дата	Балка	Лит.	Масса	Масштаб
Разраб.		Кулагина				И	71,0	1:2
Пров.		Пендерев				Лист	Листов: 1	
Н.контр.		Потутков			Швеллер 24 ГОСТ 8240-72 / В ст 3 сп ГОСТ 535-79	Мосводоканал Ниипроект Отдел № 5		

Инв. № подл. | Подп. и дата | Взам. инв. № | Инв. № дубл. | Подп. и дата

Копировал: [illegible] 19158-06 38

Формат 11

ИИ.467.01.00.014

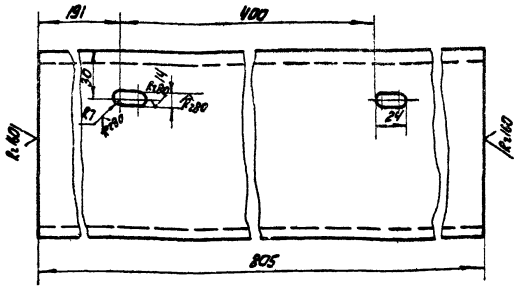

H14; h14; ±IT14/2.

Изм.	Лист	№ докум.	Подп.	Дата	ИИ.467.01.00.014			
Разраб.		Кулагина			Поперечина	Лит.	Масса	Масштаб
Пров.		Пендерев				И	0,3	1:2
Н.контр.		Погутков				Лист	Листов: 1	
					Швеллер 12 ГОСТ 8240-72 / Ст3сп ГОСТ 535-79	Мособоканалпроект Отдел N5		

Формат 11

ИИ.467.01.00.015

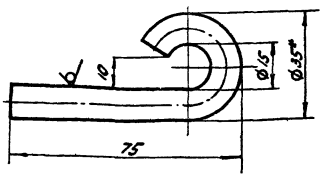

1. H14; h14; ±IT14/2.
2. * Размер для справок.

Изм.	Лист	№ докум.	Подп.	Дата	ИИ.467.01.00.015			
Разраб.		Кулагина			Крюк	Лит.	Масса	Масштаб
Пров.		Пендерев				И	0,07	1:1
Н.контр.		Погутков				Лист	Листов: 1	
					Круг 10 ГОСТ 2590-71 / Ст3сп ГОСТ 535-79	Мособоканалпроект Отдел N5		

Формат 11

Инв.№подл. | Подп. и дата | Взам.инв.№ | Инв.№дубл. | Подп. и дата

ИИ.467.01.00.016

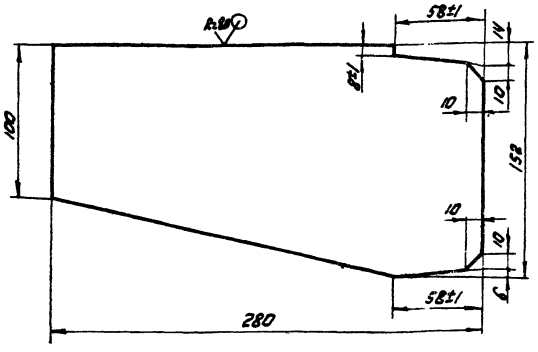

h14; ±IT14/2.

Изм.	Лист	№ докум.	Подп.	Дата	ИИ.467.01.00.016			
Разраб.		Кулагина			Ребро	Лит.	Масса	Масштаб
Пров.		Пендерев				И	2,8	1:2
Н.контр.		Погутков				Лист	Листов: 1	
					Лист Б10 ГОСТ 19903-74 / 8 ст3сп ГОСТ 14637-79	Мособоканалпроект Отдел N5		

Формат 11

ИИ.467.01.00.017

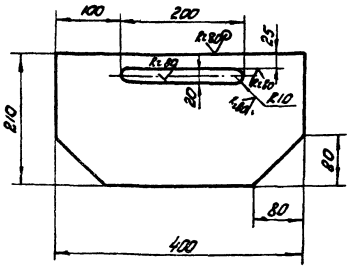

H14; h14; ±IT14/2.

Изм.	Лист	№ докум.	Подп.	Дата	ИИ.467.01.00.017			
Разраб.		Кулагина			Накладка	Лит.	Масса	Масштаб
Пров.		Пендерев				И	6,0	1:5
Н.контр.		Погутков				Лист	Листов: 1	
					Лист Б10 ГОСТ 19903-74 / 8 ст 3 ГОСТ 14637-79	Мособоканалпроект Отдел N5		

Формат 11

Инв.№подл. | Подп. и дата | Взам.инв.№ | Инв.№дубл. | Подп. и дата

ЧИ.467.01.00.018

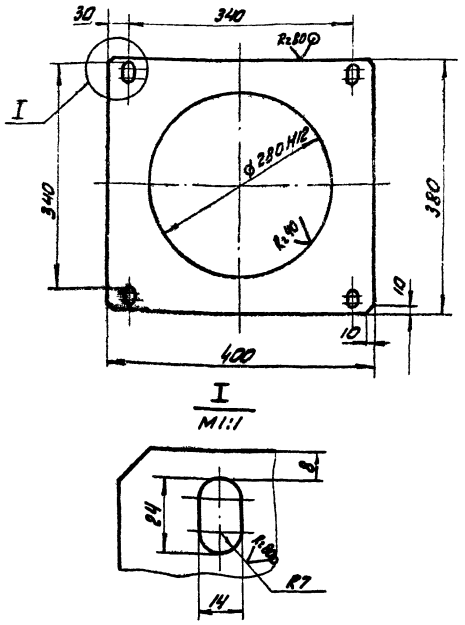

Н14; h14; ± $\frac{IT14}{2}$.

Изм.	Лист	№ докум.	Подп.	Дата	ЧИ.467.01.00.018		
Разраб.	Кулагина				Лист средний	Лит. И	Масса 7,0	Масштаб 7:5
Пров.	Пендерев					Лист	Листов: 1
Н. контр.	Потутков				Лист 610 ГОСТ 19903-74 / Вст3сп ГОСТ 14637-79	Мосводоканал Ниипроект Отдел N 5	

Формат 11

ЧИ.467.01.00.019

ЧИ.467.01.00.019 - изображено
ЧИ.467.01.00.019-01 - зеркальное отражение

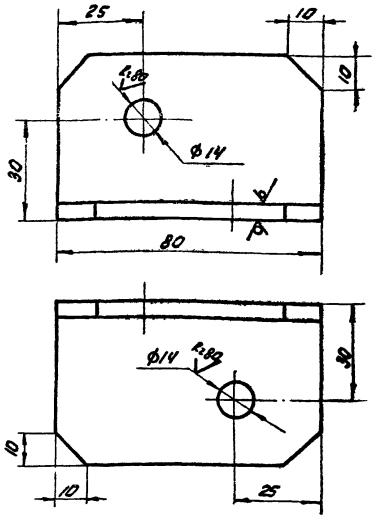

Н14; h14; ± $\frac{IT14}{2}$.

Изм.	Лист	№ докум.	Подп.	Дата	ЧИ.467.01.00.019		
Разраб.	Кулагина				Угольник	Лит. И	Масса 0,3	Масштаб 1:1
Пров.	Пендерев					Лист	Листов: 1
Н. контр.	Потутков				Уголок 650х90х5 ГОСТ 8509-72 / В ст3сп ГОСТ 535-79	Мосводоканал Ниипроект Отдел N5	

Инв. № подл. | Подп. и дата | Взам. инв. | Инв. № дубл. | Подп. и дата

ЧИ.467.01.00.021

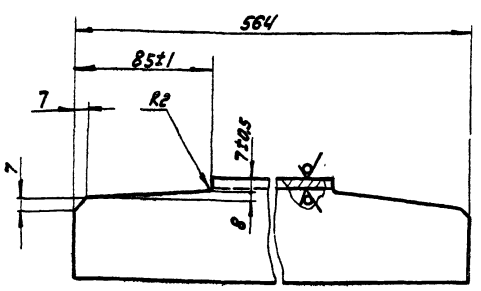

h14; ± $\frac{IT14}{2}$.

Изм.	Лист	№ докум.	Подп.	Дата	ЧИ.467.01.00.021		
Разраб.	Кулагина				Угольник обрамляющий	Лит. И	Масса 3,1	Масштаб 1:2
Пров.	Пендерев					Лист	Листов: 1
Н. контр.	Потутков				Уголок 663х63х6 ГОСТ 8509-72 / В ст3сп ГОСТ 535-79	Мосводоканал Ниипроект Отдел N5	

Формат 11

ЧИ.467.01.00.022

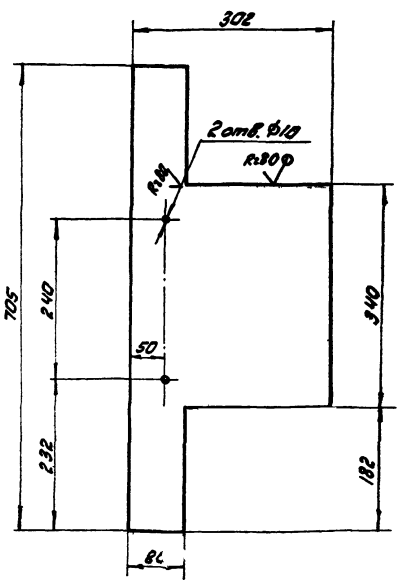

Н14; h14; ± $\frac{IT14}{2}$.

Изм.	Лист	№ докум.	Подп.	Дата	ЧИ.467.01.00.022		
Разраб.	Кулагина				Поддон	Лит. И	Масса 4,1	Масштаб 1:5
Пров.	Пендерев					Лист	Листов: 1
Н. контр.	Потутков				Лист 64 ГОСТ 19903-74 / В ст3 ГОСТ 14637-79	Мосводоканал Ниипроект Отдел N5	

Инв. № подл. | Подп. и дата | Взам. инв. | Инв. № дубл. | Подп. и дата

Копировал: 19158-06 40

Формат 11

ЧИ.467.01.00.023

ЧИ.467.01.00.023 – изображено
ЧИ.467.01.00.023-01 – зеркальное отражение

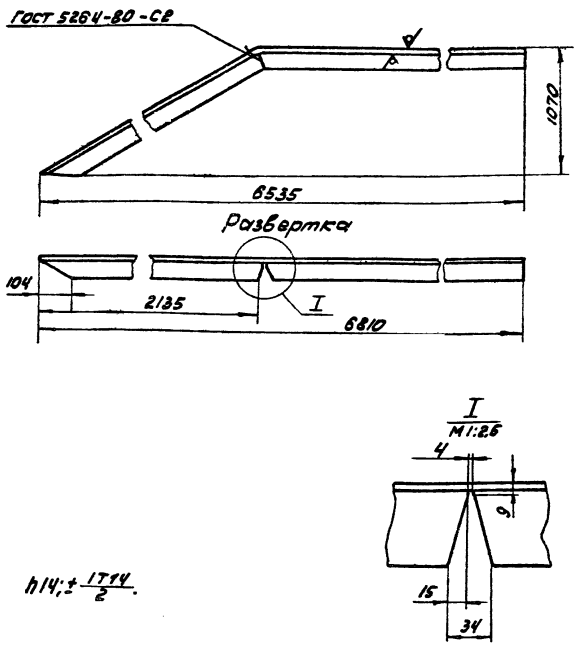

$h14; \pm \frac{IT14}{2}$.

Изм.	Лист	№ докум.	Подп.	Дата	ЧИ.467.01.00.023		
Разраб.		Кулагина			Уголь внутренний	Лит.	Масса: 39,0	Масштаб: 1:10
Пров.		Пендерев				И		
Н. контр.		Потутков			Уголок 6,5 3х63х6 ГОСТ 8509-72 / Вст3сп ГОСТ 535-79	Лист	Листов: 1
						Москводоканалнипроект Отдел № 5	

Формат А1

ЧИ.467.02.01.001

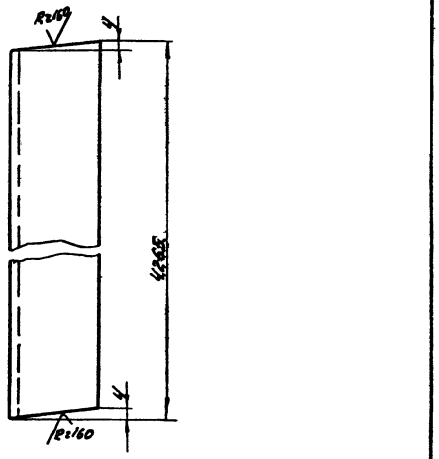
Rz 160
4
4
4

Типовой проект 902-2-379.83
Альбом VI, часть 2

4И.467.02.00.000СБ

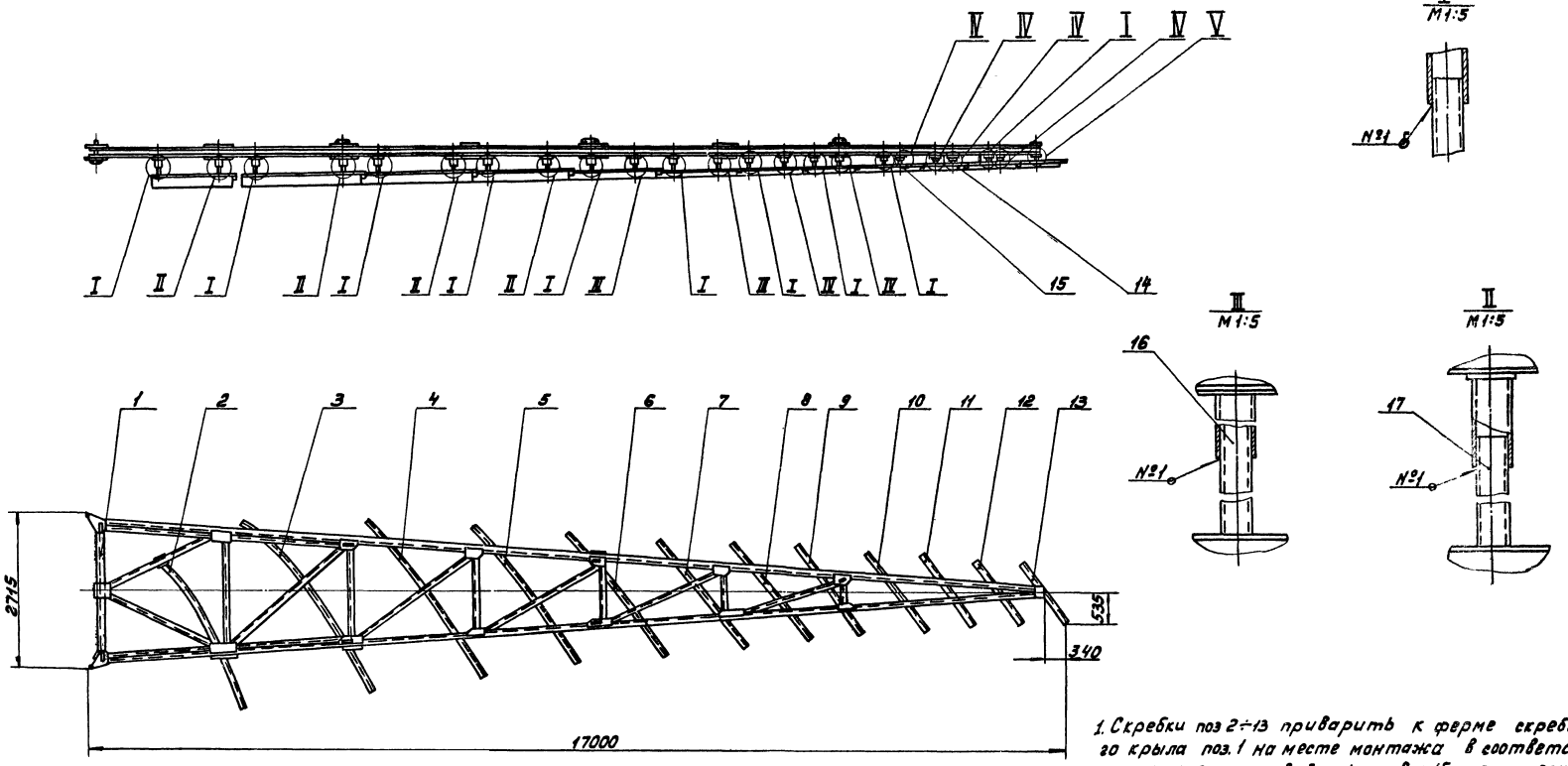

1. Скребки поз 2÷13 приварить к ферме скребкового крыла поз. 1 на месте монтажа в соответствии с указаниями, приведенными в п.15 технических требований на черт. 4И.467.00.00.000 СБ.
2. Неуказанные сварные швы выполнять по периметру прилегания деталей по ГОСТ 5264-80-Т1.
3. Шероховатость обрабатываемых поверхностей деталей без чертежа – Rz160.
4. Размеры для справок.

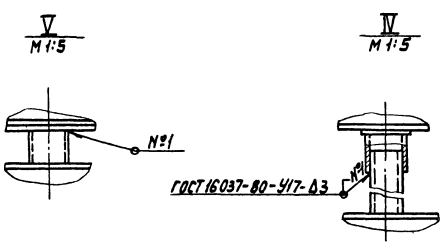

					4И.467.02.00.000СБ			
Изм.	Лист	№ докум.	Подп.	Дата	Крыло скребковое Сборочный чертеж	Лит.	Масса	Масштаб
Разраб.		Кулагина				И	1110,0	1:50
Прив.		Пендерев				Лист	Листов	
Н. контр.		Потутков				Мосводоканалнитроек Отдел №5		

Инв. № подл. | Подп. и дата | Взам. инв. № | Инв. № дубл. | Подп. и дата

19158-06 42

Формат	Зона	Поз.	Обозначение	Наименование	Кол.	Примечание
				Документация		
22			ЧИ.467.02.01.000СБ	Сборочный чертеж		
				Детали		
11		1	ЧИ.467.02.01.001	Швеллер	2	
11		2	ЧИ.467.02.01.002	Накладка	2	
11		3	ЧИ.467.02.01.002-01	Накладка	2	
11		4	ЧИ.467.02.01.002-02	Накладка	1	
11		5	ЧИ.467.02.01.002-03	Накладка	1	
11		6	ЧИ.467.02.01.003	Поперечина	1	
11		7	ЧИ.467.02.01.004	Швеллер	2	
11		8	ЧИ.467.02.01.005	Ребро	2	
11		9	ЧИ.467.02.01.005-01	Ребро	2	
11		10	ЧИ.467.02.01.006	Поперечина	1	
11		11	ЧИ.467.02.01.006-01	Поперечина	1	
11		12	ЧИ.467.02.01.006-02	Поперечина	1	
11		13	ЧИ.467.02.01.006-03	Поперечина	1	
11		14	ЧИ.467.02.01.006-04	Поперечина	1	
11		15	ЧИ.467.02.01.007	Накладка	2	
11		16	ЧИ.467.02.01.007-01	Накладка	4	

Изм. Лист № докум. Подп. Дата

ЧИ.467.02.01.000

Разраб. Кидогина
Пров. Пемберев
Н.контр. Потятков

Ферма крыла скребкового

Лит. | Лист 1 | Листов 5

Мосводоканалнипроект Отдел №5

Формат 11

Инв.№ подл. | Подп. и дата | Взам.инв.№ | Инв.№ дубл. | Подп. и дата

Формат	Зона	Поз.	Обозначение	Наименование	Кол.	Примечание
11		17	ЧИ.467.02.01.007-02	Накладка	1	
11		18	ЧИ.467.02.01.007-03	Накладка	1	
11		19	ЧИ.467.02.01.007-04	Накладка	1	
11		20	ЧИ.467.02.01.007-05	Накладка	2	
11		21	ЧИ.467.02.01.007-06	Накладка	1	
11		22	ЧИ.467.02.01.008	Ребро	2	
11		23	ЧИ.467.02.01.009	Накладка	1	
11		24	ЧИ.467.02.01.009-01	Накладка	1	
11		25	ЧИ.467.02.01.009-02	Накладка	1	
11		26	ЧИ.467.02.01.009-03	Накладка	1	
11		27	ЧИ.467.02.01.009-04	Накладка	1	
11		28	ЧИ.467.02.01.011	Ребро	2	
11		29	ЧИ.467.02.01.012	Ушко	2	
11		30	ЧИ.467.02.01.013	Ребро	4	
11		31	ЧИ.467.02.01.014	Ребро	2	
11		32	ЧИ.467.02.01.015	Накладка	4	
11		33	ЧИ.467.02.01.016	Ребро	2	
11		34	ЧИ.467.02.01.017	Ребро	2	
64		35	ЧИ.467.02.01.018	Швеллер		
				Швеллер 12 ГОСТ 8240-72 / Вст3сп ГОСТ 535-79		
				L = 2575 h14	1	21.7кг
64		36	ЧИ.467.02.01.019	Патрубок		
				Труба 50 х 4,5		
				ГОСТ 3262-75		
				L = 185 h14	8	1,1кг

Изм. Лист № докум. Подп. Дата

ЧИ.467.02.01.000

Лист 2

Формат 11

Формат	Зона	Поз.	Обозначение	Наименование	Кол.	Примечание
64		37	ЧИ.467.02.01.021	Накладка		
				Лист Б10 ГОСТ 19903-74 / Вст3сп ГОСТ 14637-79		
				160 h14 х 75 h14	2	0,95кг
64		38	ЧИ.467.02.01.022	Патрубок		
				Труба 50 х 4,5		
				ГОСТ 3262-75		
				L = 115 h14	4	0,66кг
64		39	ЧИ.467.02.01.023	Швеллер		
				Швеллер 12 ГОСТ 8240-72 / Вст3сп ГОСТ 535-79		
				L = 9960 h14	2	125,7кг
64		40	ЧИ.467.02.01.024	Патрубок		
				Труба 50 х 4,5		
				ГОСТ 3262-75		
				L = 75 h14	10	0,46кг
64		41	ЧИ.467.02.01.025	Накладка		
				Лист Б10 ГОСТ 19903-74 / Вст3сп ГОСТ 14637-79		
				L=170 h14 х 170 h14	2	2,3кг
64		42	ЧИ.467.02.01.026	Швеллер		
				Швеллер 12 ГОСТ 8240-72 / Вст3сп ГОСТ 535-79		
				L = 1900 h14	1	19,7кг

Изм. Лист № докум. Подп. Дата

ЧИ.467.02.01.000

Лист 3

Формат 11

Формат	Зона	Поз.	Обозначение	Наименование	Кол.	Примечание
64		43	ЧИ.467.02.01.027	Швеллер		
				Швеллер 12 ГОСТ 8240-72 / Вст3сп ГОСТ 535-79		
				L = 2150 h14	1	22,3кг
64		44	ЧИ.467.02.01.028	Швеллер		
				Швеллер 12 ГОСТ 8240-72 / Вст3сп ГОСТ 535-79		
				L = 2385 h14	1	24,7кг
64		45	ЧИ.467.02.01.029	Накладка		
				Лист Б10 ГОСТ 19903-74 / Вст3сп ГОСТ 14637-79		
				80 h14 х 80 h14	17	0,5кг
64		46	ЧИ.467.02.01.031	Швеллер		
				Швеллер 12 ГОСТ 8240-72 / Вст.3сп ГОСТ 535-79		
				L = 2610 h14	1	2,7кг
64		47	ЧИ.467.02.01.032	Швеллер		
				Швеллер 12 ГОСТ 8240-72 / Вст3сп ГОСТ 535-79		
				L = 2655 h14	1	27,5кг
64		48	ЧИ.467.02.01.033	Накладка		
				Лист Б10 ГОСТ 19903-74 / Вст.3сп ГОСТ 14637-79		
				500 h14 х 235 h14	1	9,2кг

Изм. Лист № докум. Подп. Дата

ЧИ.467.02.01.000

Лист 4

Копировал: Ж

Формат 11

Формат	Зона	Поз.	Обозначение	Наименование	Кол.	Примечание
54	49		ГИ.467.02.01.034	Накладка		
				Лист Б10 ГОСТ 19903-74 / Вст3сп ГОСТ 14637-79		
				500h14 × 200h14	1	7,85 кг
54	50		ГИ.467.02.01.035	Швеллер		
				[:18 Веллер 12 ГОСТ 8240-72 / Вст3сп ГОСТ 535-79		
				L = 2100h14	2	21,2 кг

Изм.	Лист	№ докум.	Подп.	Дата	ГИ.467.02.01.000	Лист 5

Формат 11

ГИ.467.02.01.002

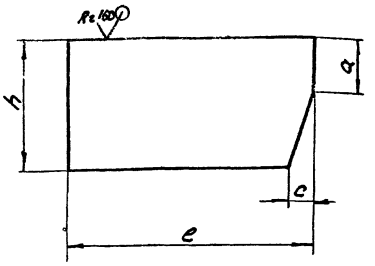

Обозначение	Размеры, мм				Вес, кг
	e	h	c	a	
ГИ.467.02.01.002	370	200	40	85	5,6
– 01	270	200	40	30	4,0
– 02	510	165	115	65	6,0
– 03	300	155	65	120	3,8

h14.

Изм.	Лист	№ докум.	Подп.	Дата	ГИ.467.02.01.002			
Разраб.		Кулагина			Накладка	Лит.	Масса	Масштаб
Пров.		Пендерев					см. табл.	—
Н.контр.		Потутков			Лист Б10 ГОСТ 19903-74 / Вст3сп ГОСТ 14637-79	Лист	Листов 8: 1	
						Мосводоканалнипроект Отдел N 5		

Формат 11

Инв.№ подл. | Подп. и дата | Взам. инв.№ | Инв.№ дубл. | Подп. и дата

ГИ.467.02.01.003

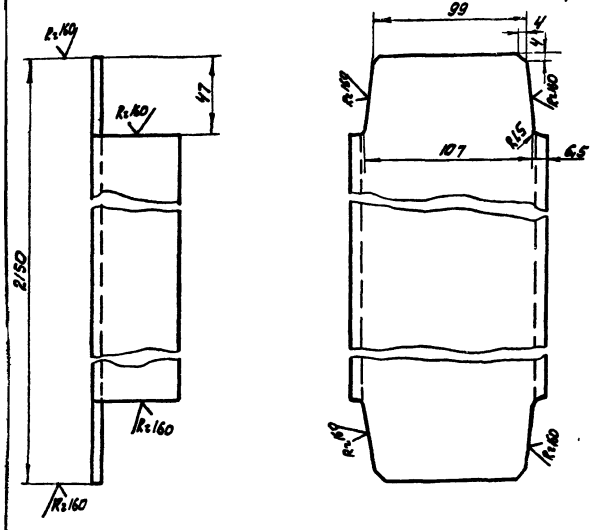

h14; ± IT14/2.

Изм.	Лист	№ докум.	Подп.	Дата	ГИ.467.02.01.003			
Разраб.		Кулагина			Поперечина	Лит.	Масса	Масштаб
Пров.		Пендерев					22,3	1:2
Н.контр.		Потутков			Швеллер 12 ГОСТ 8240-72 / Вст3сп ГОСТ 535-79	Лист	Листов 8: 1	
						Мосводоканалнипроект Отдел N 5		

Формат 11

ГИ.467.02.01.004

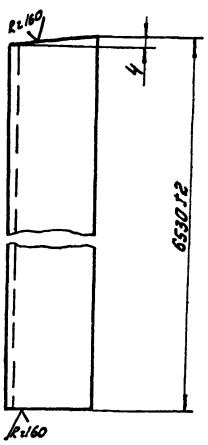

h14; ± IT14/2.

Изм.	Лист	№ докум.	Подп.	Дата	ГИ.467.02.01.004			
Разраб.		Кулагина			Швеллер	Лит.	Масса	Масштаб
Пров.		Пендерев					67,5	1:2
Н.контр.		Потутков			Швеллер 12 ГОСТ 8240-72 / Вст3сп ГОСТ 535-79	Лист	Листов 8: 1	
						Мосводоканалнипроект Отдел N 5		

Формат 11

Копировал: ЯА — 19158-06 44

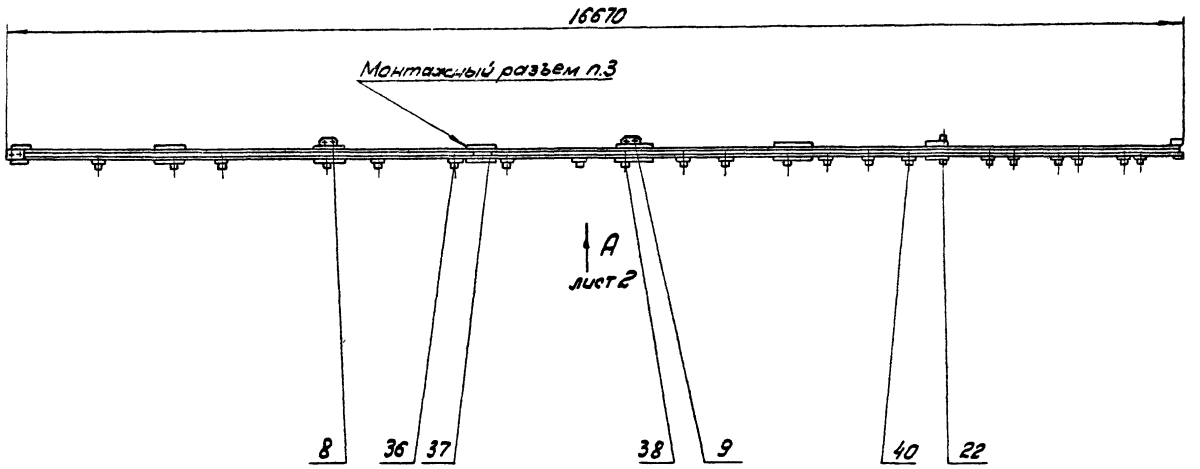

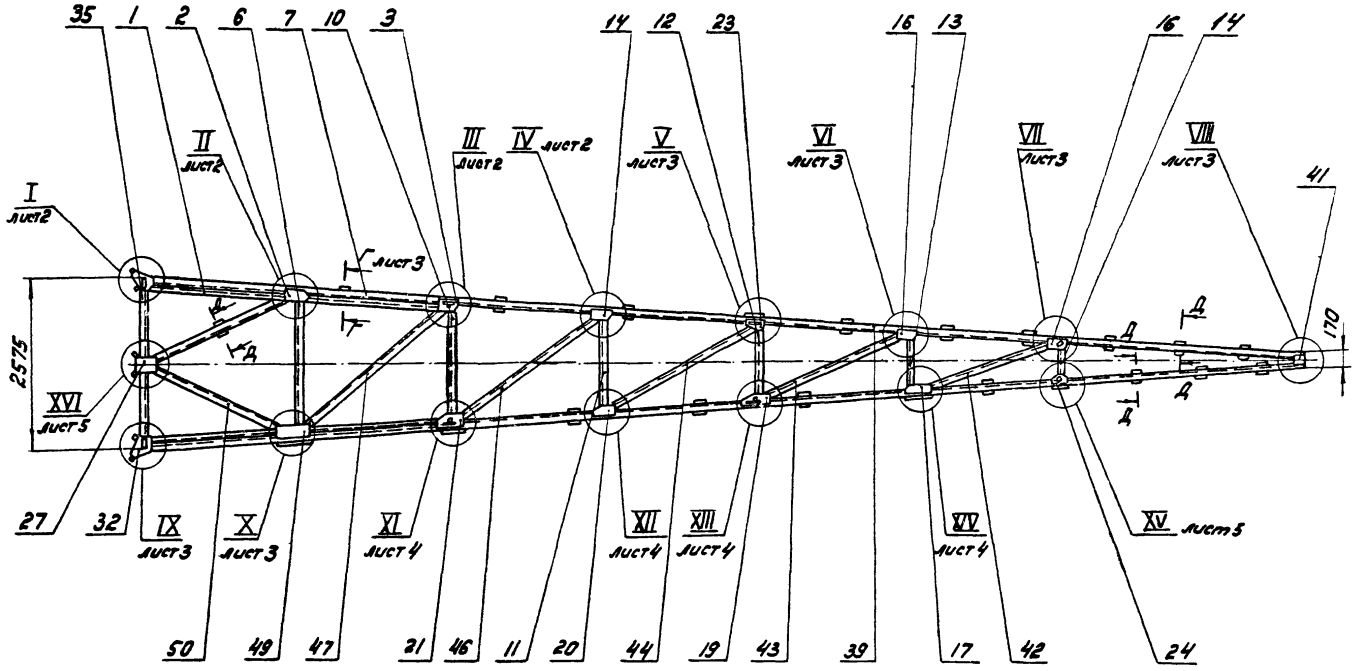

1. H14; h14; $\pm \frac{IT14}{2}$.
2. Неуказанные сварные швы выполнять по ГОСТ 5264-80-Т1. по периметру прилегания деталей.
3. Для облегчения транспортировки в настоящей ферме предусмотрен – разъем. Сварные швы в месте этого разъема, а также швы крепления швеллера (поз. 44), выполнить при сборке илоскреба на месте установки.
4. Шероховатость обрабатываемых поверхностей деталей без чертежа – Rz 160.

Д-Д Повернуто
М1:5

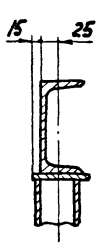

Г-Г Повернуто
М1:5

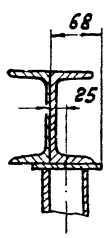

					4И.467.02.01.000СБ			
Изм	Лист	№ докум.	Подп.	Дата	Ферма крыла скребкового Сборочный чертеж	Лит.	Масса	Масштаб
Разраб.		Кулагина				И	905,0	1:25
Пров.		Пендерев				Лист 1	листов 5	
Рук.		Пендерев				Мосводоканал Ниипроект Отдел № 5		
Н.контр.		Потутков						

Копировал: 19158-06 45 Формат 22

Вид А лист 1
М 1:25

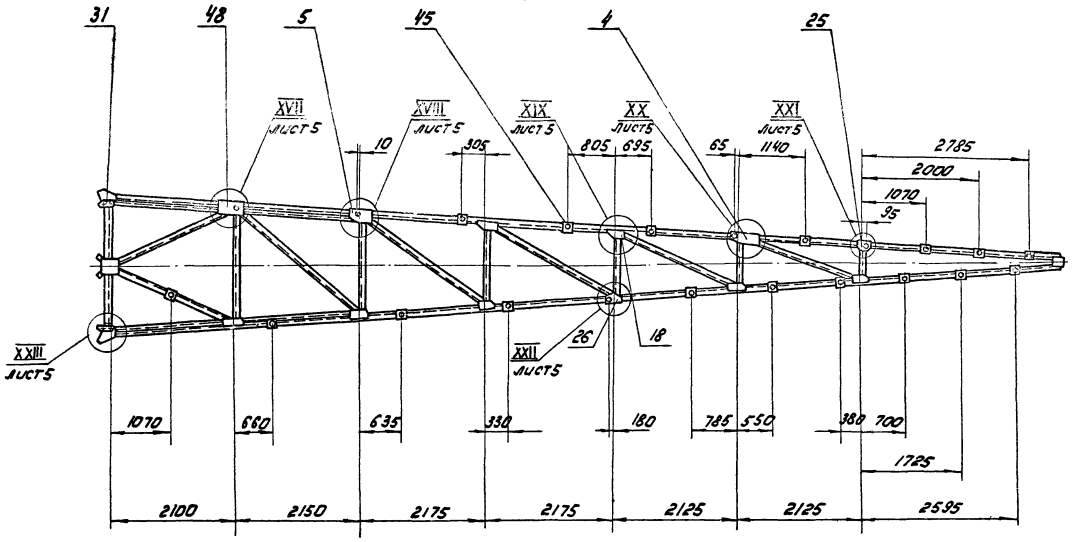

I
М1:5 лист 1

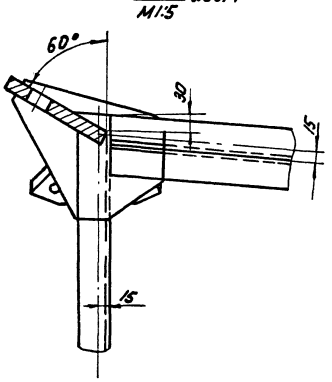

II
М1:5 лист 1

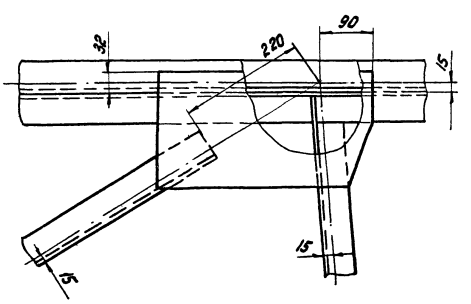

III
М1:5 лист 1

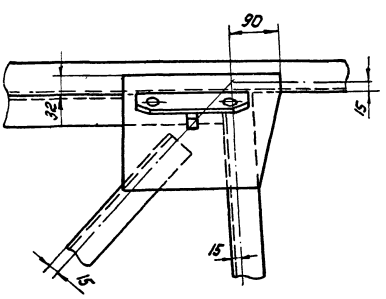

IV
М1:5 лист 1

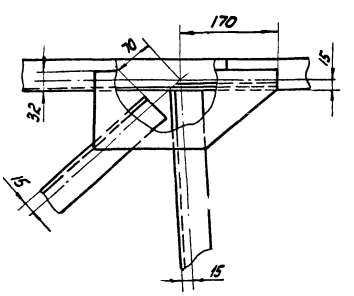

Изм.	Лист	№ докум.	Подп.	Дата	ЧИ.467.02.01.000СБ	Лист 2

V лист 1
М1:5

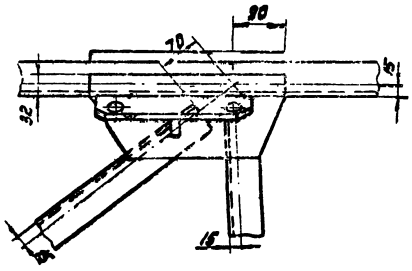

VI лист 1
М1:5

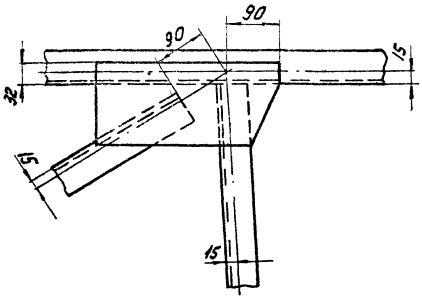

VII лист 1
М1:5

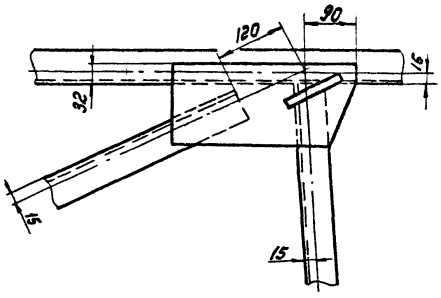

VIII лист 1
М1:5

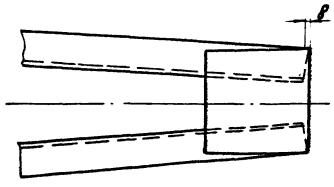

IX лист 1
М1:5

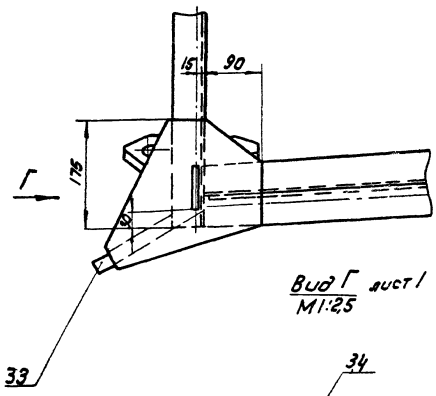

Вид Г лист 1
М1:2,5

X лист 1
М1:5

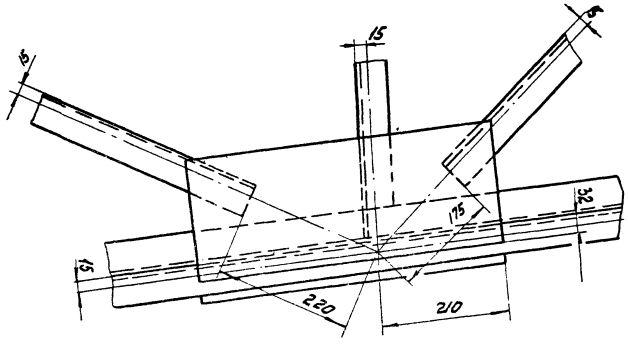

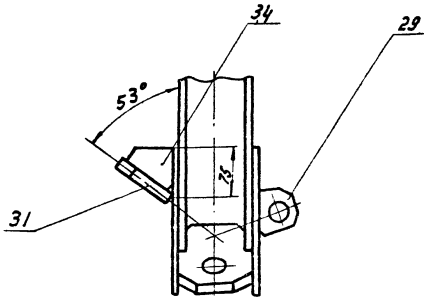

Изм	Лист	№ докум.	Подп.	Дата	ЧИ. 467.02.01.000СБ	Лист 3

Копировал: [illegible] 19:58-06 47 формат 22

XI лист 1
М1:5

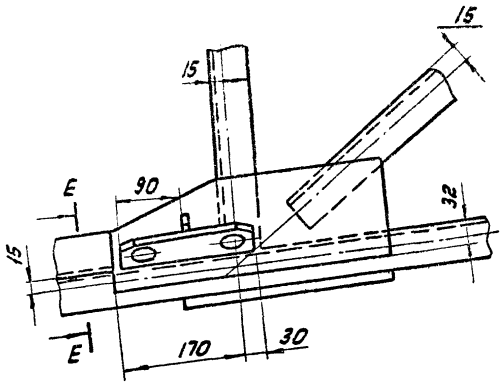

E-E Повернуто
М1:2,5

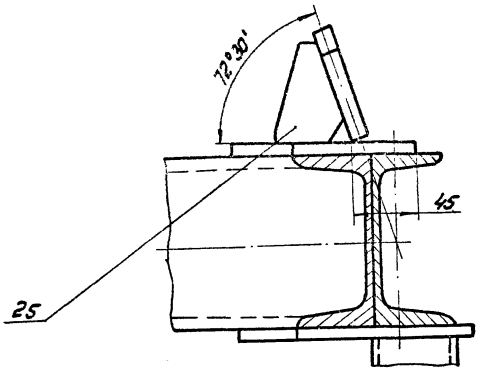

XIII лист 1
М1:5

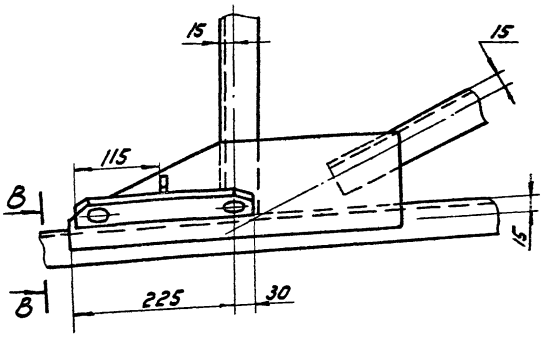

XII лист 1
М1:5

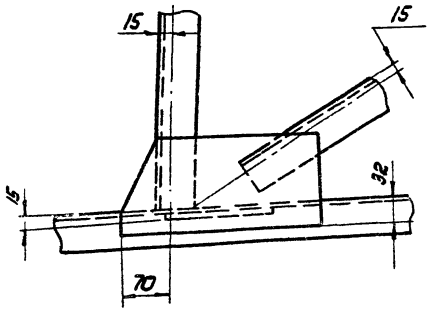

XIV лист 1
М1:5

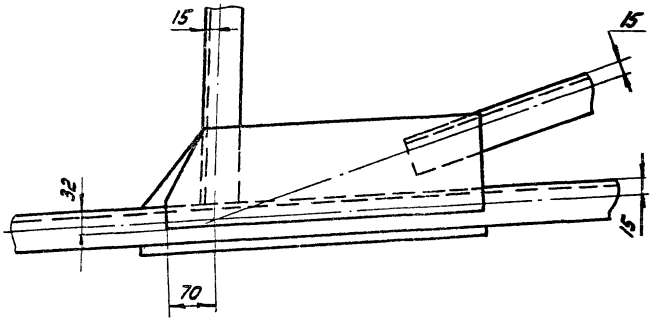

B-B Повернуто
М1:2,5

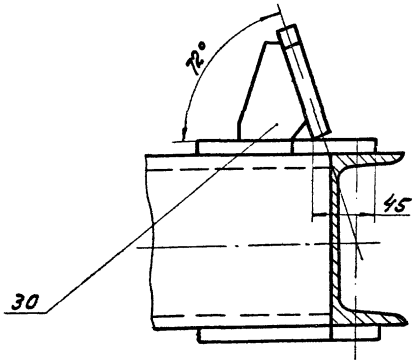

XV лист 1
М1:5

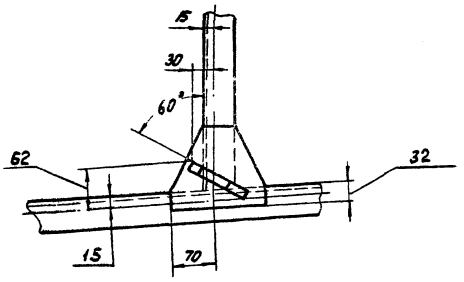

XVI лист 1
М1:5

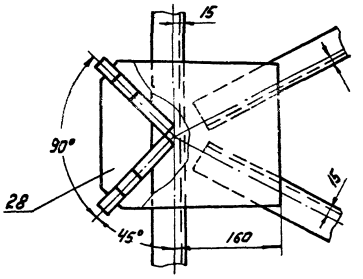

XVII лист 2
М1:5

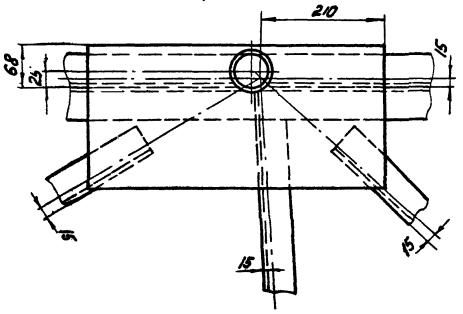

XVIII лист 2
М1:5

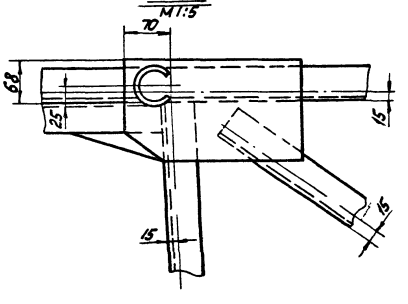

XIX лист 2
М1:5

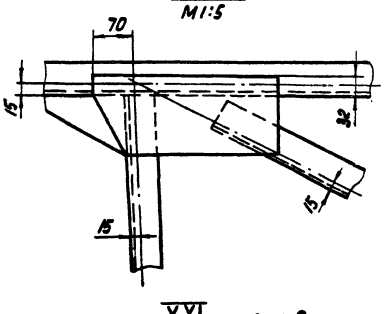

XX лист 2
М1:5

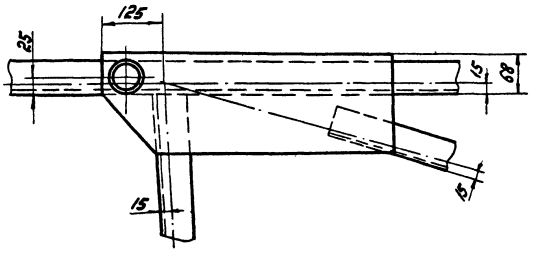

XXI лист 2
М1:5

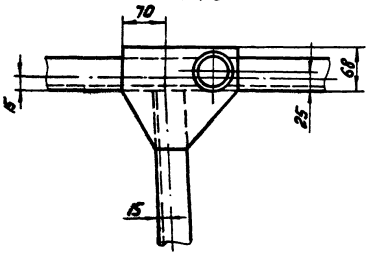

XXII лист 2
М1:5

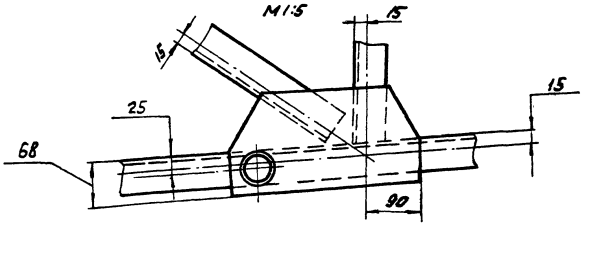

XXIII лист 2
М1:5

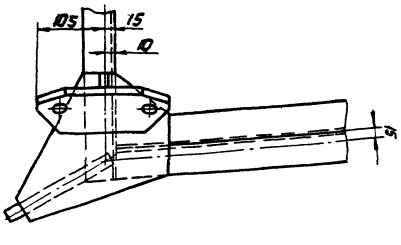

Изм.	Лист	№ докум.	Подп.	Дата	ЧИ.467.02.01.000СБ	Лист 5

Копировал: [signature] 19158-06 49 формат 22

ЧИ.467.02.01.005

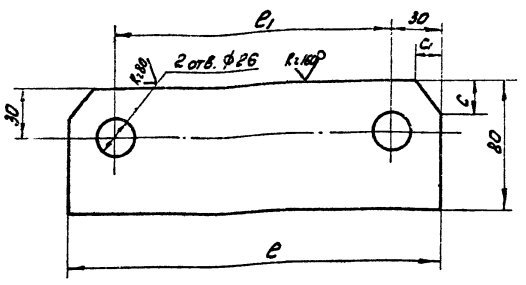

Обозначение	Размеры, мм				Вес, кг
	e	e1	c	c1	
ЧИ.467.02.01.005	190	130	18	18	1,4
-01	235	175	20	15	1,7

H14; h14; ± IT14/2.

Изм. Лист	№ докум.	Подп.	Дата
Разраб.	Кулагина		
Пров.	Пенгерев		
Н.контр.	Погутков		

ЧИ.467.02.01.005

Ребро

Лит.	Масса	Масштаб
Ч	см. табл.	—
Лист	Листов: 1	

Лист Б12 ГОСТ 19903-74 Вст3сп ГОСТ 14637-79

Мосводоканалнипроект Отдел N5

Формат II

ЧИ.467.02.01.006

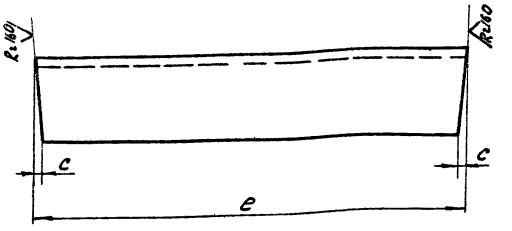

Обозначение	Размеры, мм		Вес, кг
	e	c	
ЧИ.467.02.01.006	1848	4	19,2
-01	1532	4	15,9
-02	1215	4	12,6
-03	905	4	9,4
-04	596	4	6,2

h14; ± IT14/2.

Изм. Лист	№ докум.	Подп.	Дата
Разраб.	Кулагина		
Пров.	Пенгерев		
Н.контр.	Погуткоа		

ЧИ.467.02.01.006

Поперечина

Лит.	Масса	Масштаб
Ч	см. табл.	—
Лист	Листов: 1	

Швеллер 12 ГОСТ 8240-72 Вст3сп ГОСТ 535-79

Мосводоканалнипроект Отдел N5

Формат II

ЧИ.467.02.01.007

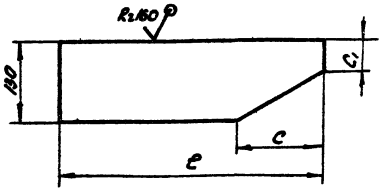

Обозначение	Размеры, мм			Вес, кг
	e	c	c1	
ЧИ.467.02.01.007	310	125	30	2,6
-01	300	40	30	2,9
-02	455	60	30	4,4
-03	320	55	30	3,0
-04	475	215	60	4,3
-05	290	55	30	2,7
-06	400	160	85	3,8

h14; IT14/2.

Изм. Лист	№ докум.	Подп.	Дата
Разраб.	Кулагина		
Пров.	Пенгерев		
Н.контр.	Погуткоа		

ЧИ.467.02.01.007

Накладка

Лит.	Масса	Масштаб
Ч	см. табл.	—
Лист	Листов: 1	

Лист Б10 ГОСТ 19903-74 Вст3сп ГОСТ 14637-79

Мосводоканалнипроект Отдел N5

Формат II

ЧИ.467.02.01.008

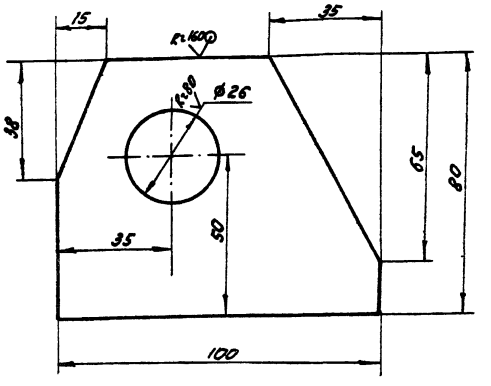

H14; h14; ± IT14/2.

Изм. Лист	№ докум.	Подп.	Дата
Разраб.	Кулагина		
Пров.	Пенгерев		
Н.контр.	Погуткоа		

ЧИ.467.02.01.008

Ребро

Лит.	Масса	Масштаб
Ч	0,57	1:1
Лист	Листов: 1	

Лист Б12 ГОСТ 19903-74 Вст3сп ГОСТ 14637-79

Мосводоканалнипроект Отдел N5

Формат II

ЧИ.467.02.01.009

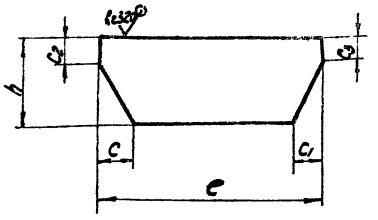

Обозначение	Размеры, мм						Вес, кг
	e	h	C	C1	C2	C3	
ЧИ.467.02.01.009	320	130	50	40	30	30	2,9
– 01	150	130	35	60	30	30	1,2
– 02	200	165	65	65	55	90	2,0
– 03	330	165	45	65	68	68	3,8
– 04	240	300	30	30	270	270	5,5

h14.

ЧИ.467.02.01.009

Изм. Лист | № докум. | Подп. | Дата
Разраб. Кулагина
Пров. Пендерев
Н. контр. Потутков

Наклейка

Лит. И | Масса см. табл. | Масштаб —
Лист | Листов: 1

Б10 ГОСТ 19903-74
Лист Вст3сп ГОСТ 14637-79

МосводоканалНИИпроект
Отдел N5

Формат А4

ЧИ.467.02.01.011

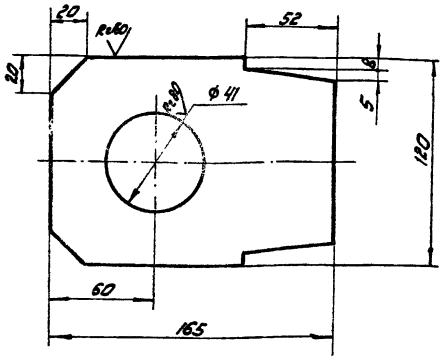

Н14; h14; ± IT14/2.

ЧИ.467.02.01.011

Изм. Лист | № докум. | Подп. | Дата
Разраб. Кулагина
Пров. Пендерев
Н. контр. Потутков

Ребро

Лит. И | Масса 2,9 | Масштаб 1:2
Лист | Листов: 1

Б20 ГОСТ 19903-74
Лист Вст3сп ГОСТ 14637-79

МосводоканалНИИпроект
Отдел N5

Формат А4

Инв. N подл. | Подп. и дата | Взам. инв. N | Инв. N дубл. | Подп. и дата

ЧИ.467.02.01.012

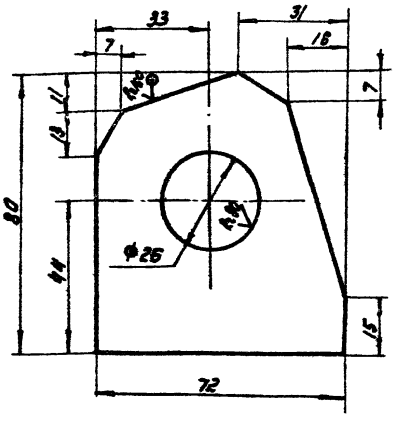

Н14; h14; ± IT14/2.

ЧИ.467.02.01.012

Изм. Лист | № докум. | Подп. | Дата
Разраб. Кулагина
Пров. Пендерев
Н. контр. Потутков

Ушко

Лит. И | Масса 0,45 | Масштаб 1:1
Лист | Листов: 1

Б12 ГОСТ 19903-74
Лист Вст3сп ГОСТ 14637-79

МосводоканалНИИпроект
Отдел N5

Формат А4

ЧИ.467.02.01.013

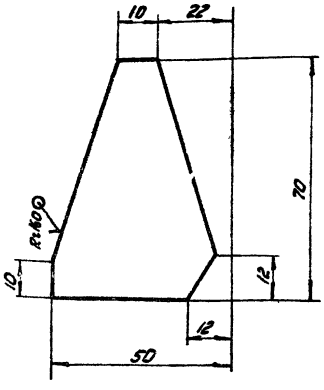

ЧИ.467.02.01.013

Изм. Лист | № докум. | Подп. | Дата
Разраб. Кулагина
Пров. Пендерев
Н. контр. Потутков

Ребро

Лит. И | Масса 0,17 | Масштаб 1:1
Лист | Листов: 1

Б10 ГОСТ 19903-74
Лист Вст3сп ГОСТ 14637-79

МосводоканалНИИпроект
Отдел N5

Инв. N подл. | Подп. и дата | Взам. инв. N | Инв. N дубл. | Подп. и дата

ЧИ.467.02.01.014

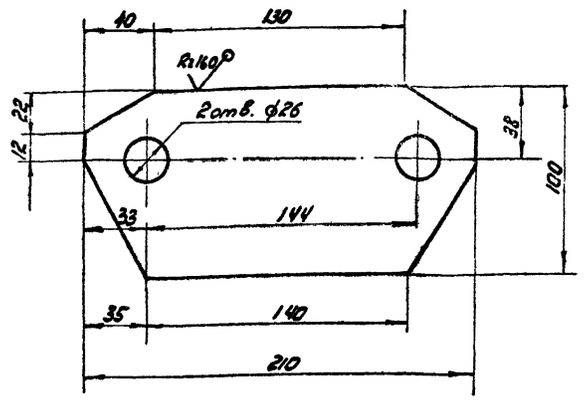

H14; h14; ± $\frac{IT14}{2}$.

Изм.	Лист	№ докум.	Подп.	Дата	ЧИ.467.02.01.014			
Разраб.		Кулагина			Ребро	Лит. И	Масса 1,7	Масштаб 1:2
Пров.		Пендерев				Лист	Листов: 1	
Н.контр.		Потутков			Лист Б12 ГОСТ 19903-74 / Ст3сп ГОСТ 14637-79	Мосводоканал Ниипроект Отдел N 5		

формат 11

ЧИ.467.02.01.015

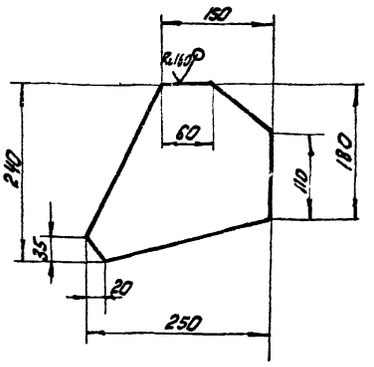

h14; ± $\frac{IT14}{2}$.

Изм.	Лист	№ докум.	Подп.	Дата	ЧИ.467.02.01.015			
Разраб.		Кулагина			Накладка	Лит. И	Масса 2,8	Масштаб 1:5
Пров.		Пендерев				Лист	Листов: 1	
Н.контр.		Потутков			Лист Б10 ГОСТ 19903-74 / Вст3сп ГОСТ 14637-79	Мосводоканал Ниипроект Отдел N 5		

формат 11

Инв.N подл. | Подп. и дата | Взам.инв. | Инв.N дубл. | Подп. и дата

ЧИ.467.02.01.016

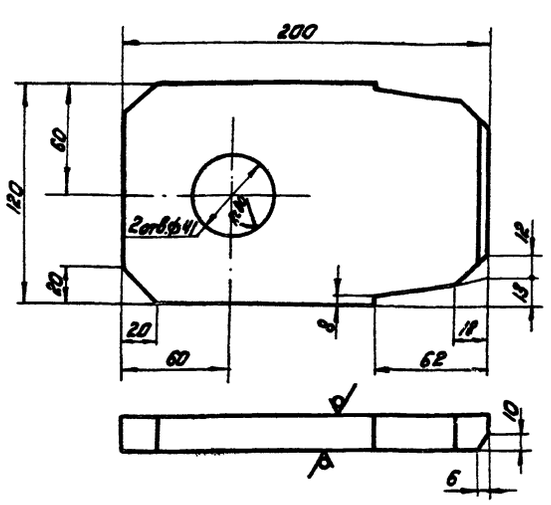

H14; h14; ± $\frac{IT14}{2}$.

Изм.	Лист	№ докум.	Подп.	Дата	ЧИ.467.02.01.016			
Разраб.		Кулагина			Ребро	Лит. И	Масса 3,2	Масштаб 1:2
Пров.		Пендерев				Лист	Листов: 1	
Н.контр.		Потутков			Лист В20 ГОСТ 19903-74 / Вст3сп ГОСТ 14637-79	Мосводоканал Ниипроект Отдел N 5		

формат 11

ЧИ.467.02.01.017

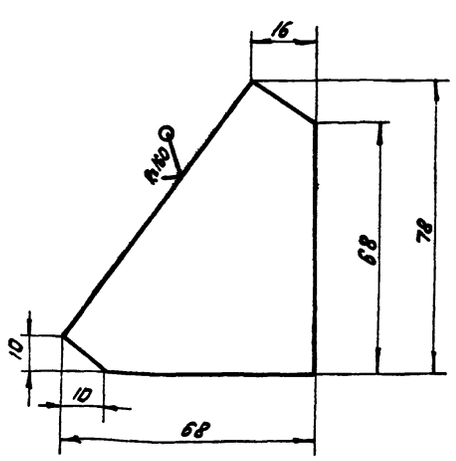

h14; ± $\frac{IT14}{2}$.

Изм.	Лист	№ докум.	Подп.	Дата	ЧИ.467.02.01.017			
Разраб.		Кулагина			Ребро	Лит. И	Масса 0,27	Масштаб 1:1
Пров.		Пендерев				Лист	Листов: 1	
Н.контр.		Потутков			Лист Б10 ГОСТ 19903-74 / Вст3сп ГОСТ 14637-79	Мосводоканал Ниипроект Отдел N 5		

Инв.N подл. | Подп. и дата | Взам.инв. | Инв.N дубл. | Подп. и дата

копировал: ЖЦ

формат 11

Формат	Зона	Поз.	Обозначение	Наименование	Кол.	Примечание
				Документация		
12			ЧИ.467.02.02.000СБ	Сборочный чертеж		
				Детали		
Б4		1	ЧИ.467.02.02.001	Патрубок		
				Труба 40х4		
				ГОСТ 3262-75		
				ℓ = 195h14	1	0,85кг
			Переменные данные для исполнений			
				ЧИ.467.02.02.000		
				Детали		
11		2	ЧИ.467.02.02.002	Ребро	1	
Б4		3	ЧИ.467.02.02.003	Лист		
				Лист Б4 ГОСТ 19903-74 / В ст 3 сп. ГОСТ 14637-79		
				195h14 х 2920h14	1	11,2 кг

Изм.	Лист	№ докум.	Подп.	Дата
Разраб.	Кулагина			
Пров.	Пендерев			
Н.контр.	Потутков			

ЧИ.467.02.02.000

Скребок

Лит.	Лист	Листов
И	1	3

Мосводоканал Ниипроект Отдел N 5

формат 11

Формат	Зона	Поз.	Обозначение	Наименование	Кол.	Примечание
				ЧИ.467.02.02.000-01		
11		2	ЧИ.467.02.02.002-01	Ребро	1	
Б4		3	ЧИ 467.02.02.003-01	Лист		
				Лист Б4 ГОСТ 19903-74 / В ст 3 сп ГОСТ 14637-79		
				145h14 х 3620h14	1	13,6 кг
				ЧИ.467.02.02.000-02		
11		2	ЧИ.467.02.02.002-02	Ребро	1	
Б4		3	ЧИ.467.02.02.003-02	Лист		
				Лист Б4 ГОСТ 19903-74 / В ст. 3 сп ГОСТ 14637-79		
				115h14 х 3250h14	1	12,2 кг
				ЧИ.467.02.02.000-03		
11		2	ЧИ.467.02.02.002-03	Ребро	1	
Б4		3	ЧИ.467.02.02.003-03	Лист		
				Лист Б4 ГОСТ 19903-74 / В ст 3 сп ГОСТ 14637-79		
				115h14 х 2920h14	1	10,45 кг

Подп. и дата | Инв. N дубл. | Взам. инв. N | Подп. и дата | Инв. N подл.

Изм.	Лист	№ докум.	Подп.	Дата

ЧИ.467.02.02.000

Лист 2

формат 11

Формат	Зона	Поз.	Обозначение	Наименование	Кол.	Примечание
				ЧИ.467.02.02.000-04		
11		2	ЧИ.467.02.02.002-04	Ребро	1	
Б4		3	ЧИ.467.02.02.003-04	Лист		
				Лист Б4 ГОСТ 19903-74 / В ст 3 сп ГОСТ 14637-79		
				105 h 14 х 2640h14	1	8,6 кг

Изм.	Лист	№ докум.	Подп.	Дата

ЧИ.467.02.02.000

Лист 3

формат 11

Формат	Зона	Поз.	Обозначение	Наименование	Кол.	Примечание
				Документация		
			ЧИ.467.02.03.000СБ	Сборочный чертеж		
			Переменные	данные для исполнения		
				ЧИ.467.02.03.000		
				Детали		
Б4		1	ЧИ.467.02.03.001	Лист		
				Лист Б4 ГОСТ 19903-74 / В Ст 3 сп ГОСТ 14637-79		
				105h14 х 2410h14	1	7,84 кг
Б4		2	ЧИ.467.02.03.002	Ребро		
				Уголок Б50х50х5 ГОСТ 8509-72 / В ст 3 сп ГОСТ 535-79		
				ℓ = 2410h14	1	9,1 кг
Б4		3	ЧИ.467.02.03.003	Патрубок		
				Труба 40х4		
				ГОСТ 3262-75		
				ℓ = 180h14	1	0,8 кг

Подп. и дата | Инв. N дубл. | Взам. инв. N | Подп. и дата | Инв. N подл.

Изм.	Лист	№ докум.	Подп.	Дата
Разраб.	Кулагина			
Пров.	Пендерев			
Н.контр.	Потутков			

ЧИ.467.02.03.000

Скребок

Лит.	Лист	Листов
И	1	5

Мосводоканал Ниипроект Отдел N 5

Формат	Зона	Поз.	Обозначение	Наименование	Кол.	Примечание
				ЧИ. 467.02.03.000-01		
				Детали		
Б4		1	ЧИ. 467.02.03.001-01	Лист		
				Лист Б4 ГОСТ 19903-74 / Вст3кп ГОСТ 14637-79		
				105h14 x 2140h14	1	7,16кг
Б4		2	ЧИ. 467.02.03.002-01	Ребро		
				Уголок Б50х50х6 ГОСТ 8509-72 / Вст3сп ГОСТ 535-79		
				с = 2140h14	1	8,1кг
Б4		3	ЧИ. 467.02.03.003-01	Патрубок		
				Труба 40х4		
				ГОСТ 3262-75		
				с = 180h14	1	0,8кг
				ЧИ. 467.02.03.000-02		
				Детали		
Б4		1	ЧИ. 467.02.03.001-02	Лист		
				Лист Б4 ГОСТ 19903-74 / Вст3сп ГОСТ 14637-79		
				105h14 x 1940h14	1	6,32кг
				ЧИ. 467.02.03.000		Лист 2

Инв.№ подл. | Подп. и дата | Взам. инв.№ | Инв.№ дубл. | Подп. и дата

Изм. Лист № докум. Подп. Дата

Формат 11

Формат	Зона	Поз.	Обозначение	Наименование	Кол.	Примечание
Б4		2	ЧИ. 467.02.03.002-02	Ребро		
				Уголок Б50х50х5 ГОСТ 8509-72 / Вст3сп ГОСТ 535-79		
				с = 1940h14	1	7,3кг
Б4		3	ЧИ. 467.02.03.003-02	Патрубок		
				Труба 40х4		
				ГОСТ 3262-75		
				с = 140h14	1	0,6кг
				ЧИ. 467.02.03.000-03		
				Детали		
Б4		1	ЧИ. 467.02.03.001-03	Лист		
				Лист Б4 ГОСТ 19903-74 / Вст3сп ГОСТ 14637-79		
				105h14 x 1760h14	1	5,7кг
Б4		2	ЧИ. 467.02.03.002-03	Ребро		
				Уголок Б50х50х5 ГОСТ 8509-72 / Вст3сп ГОСТ 535-79		
				с = 1750h14	1	7,3кг
Б4		3	ЧИ. 467.02.03.003-03	Патрубок		
				Труба 40х4		
				ГОСТ 3262-75		
				с = 140h14	1	0,6кг
				ЧИ. 467.02.03.000		Лист 3

Инв.№ подл. | Подп. и дата | Взам. инв.№ | Инв.№ дубл. | Подп. и дата

Изм. Лист № докум. Подп. Дата

Формат 11

Формат	Зона	Поз.	Обозначение	Наименование	Кол.	Примечание
				ЧИ. 467.02.03.000-04		
				Детали		
Б4		1	ЧИ. 467.02.03.001-04	Лист		
				Лист Б4 ГОСТ 19903-74 / Вст3 Сп ГОСТ 14637-79		
				105h14 x 1570h14	1	5,2кг
Б4		2	ЧИ. 467.02.03.002-04	Ребро		
				Уголок Б50х50х5 ГОСТ 8509-72 / Вст3сп ГОСТ 535-79		
				с = 1570h14	1	5,9кг
Б4		3	ЧИ. 467.02.03.003-04	Патрубок		
				Труба 40х4		
				ГОСТ 3262-75		
				с = 100h14	1	0,43кг
				ЧИ. 467.02.03.000-05		
				Детали		
Б4		1	ЧИ. 467.02.03.001-05	Лист		
				Лист Б4 ГОСТ 19903-74 / Вст3сп ГОСТ 14637-79		
				105h14 x 1430h14	1	4,75кг
				ЧИ. 467.02.03.000		Лист 4

Изм. Лист № докум. Подп. Дата

Формат 11

Формат	Зона	Поз.	Обозначение	Наименование	Кол.	Примечание
Б4		2	ЧИ. 467.02.03.002-05	Ребро		
				Уголок Б50х50х5 ГОСТ 8509-72 / Вст3сп ГОСТ 535-79		
				с = 1430h14	1	5,4кг
Б4		3	ЧИ. 467.02.03.003-05	Патрубок		
				Труба 40х4		
				ГОСТ 3262-75		
				с = 100h14	1	0,43кг
				ЧИ. 467.02.03.000-06		
				Детали		
Б4		1	ЧИ. 467.02.03.001-06	Лист		
				Лист Б4 ГОСТ 19903-74 / Вст3сп ГОСТ 14637-79		
				85h14 x 1290h14	1	3,42кг
Б4		2	ЧИ. 467.02.03.002-06	Ребро		
				Уголок Б50х50х5 ГОСТ 8509-72 / Вст3сп ГОСТ 535-79		
				с = 1290h14	1	4,85кг
Б4		3	ЧИ. 467.02.03.003-06	Патрубок		
				Труба 40х4 ГОСТ 3262-75		
				с = 60	1	0,25кг
				ЧИ. 467.02.03.000		Лист 5

Инв.№ подл. | Подп. и дата | Взам. инв.№ | Инв.№ дубл. | Подп. и дата

Изм. Лист № докум. Подп. Дата

Копировал: [illegible] 19158-06 Б4 Формат 11

ИИ.467.02.02.000СБ

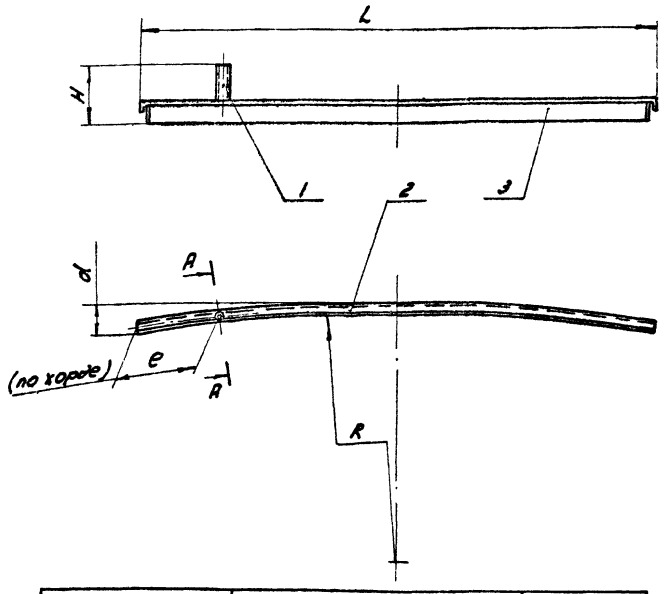

А–А Повернуто
М1:2

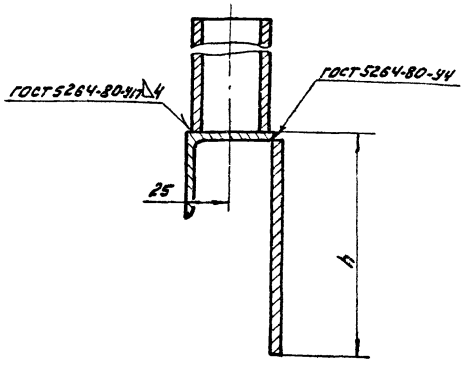

Обозначение	Размеры, мм						Масса, кг
	L	H	d	e	R	h	
ИИ.467.02.02.000	2905	395	280	450	4375	200	24,0
-01	3605	345	310	375	6515	150	31,0
-02	3255	315	180	450	8445	120	24,8
-03	2920	315	165	480	10180	120	22,5
-04	2630	305	175	505	11740	110	19,5

1. $H14; \pm \frac{IT14}{2}$.
2. Лист поз.2 гнуть по ребру поз.1.
3. Размеры для справок.
4. Шероховатость обрабатываемых поверхностей деталей без чертежа – $\sqrt{}$ Ra 100.

Изм.	Лист	№ докум.	Подп.	Дата
Разраб.		Кулагина		
Пров.		Пенёрев		
Рук.		Пенёрев		
Н.контр.		Погутков		

ИИ.467.02.02.000СБ

Скребок
Сборочный чертеж

Лит.	Масса	Масштаб
И	см. табл.	—
Лист	Листов: 1	

Мособлканалнипроект
Отдел №5

Формат А2

ИИ.467.02.03.000СБ

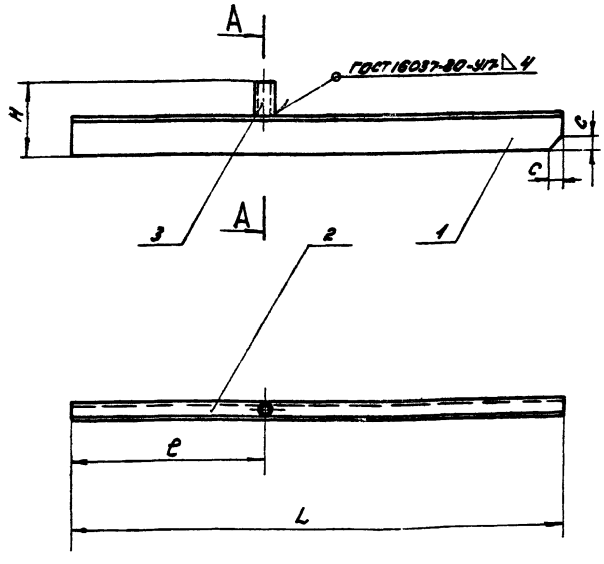

А–А
М1:2

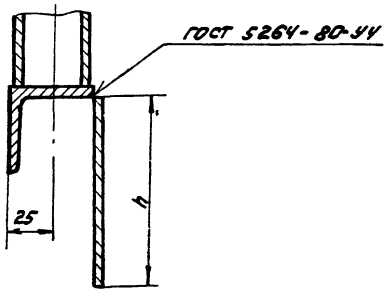

Обозначение	Размеры, мм					Масса, кг
	L	e	H	c	h	
ИИ.467.02.03.000	2410	620	290	—	105	18,0
-01	2140	585	290	—	105	16,0
-02	1940	585	250	—	105	14,5
-03	1750	575	250	—	105	13,0
-04	1570	575	210	—	105	11,5
-05	1430	565	210	—	105	10,5
-06	1290	655	150	40	85	8,5

1. $h14; \frac{IT14}{2}$.
2. Шероховатость обрабатываемых поверхностей деталей без чертежа – $\sqrt{}$ Ra 6,3.

Изм.	Лист	№ докум.	Подп.	Дата
Разраб.		Кулагина		
Пров.		Пенёрев		
Н.контр.		Погутков		

ИИ.467.02.03.000СБ

Скребок
Сборочный чертеж

Лит.	Масса	Масштаб
И	см. табл.	—
Лист	Листов: 1	

Мособлканалнипроект
Отдел №5

Копировал: [illegible] 19158-06 55 Формат А2

4И.467.02.02.002

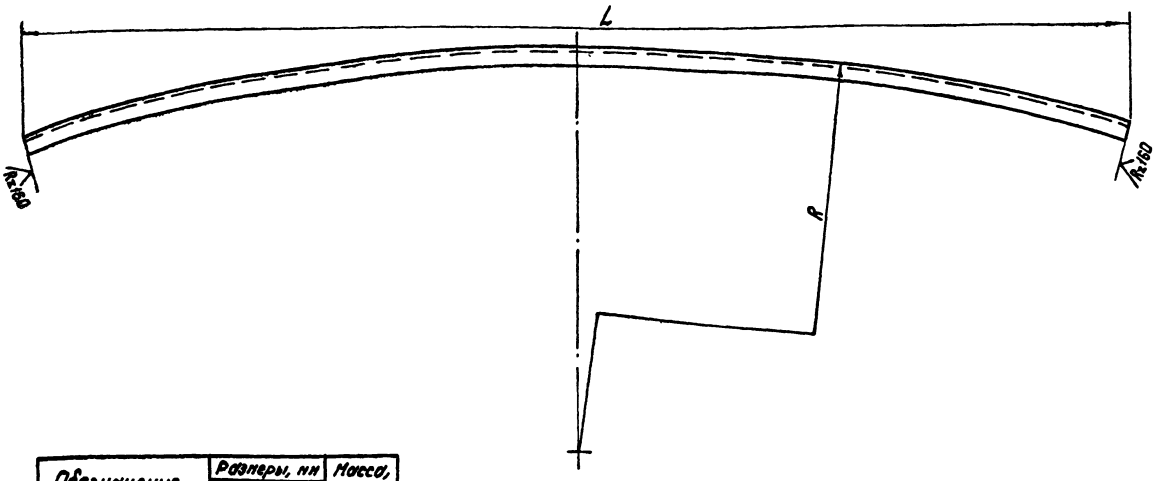

Обозначение	Размеры, мм L	Размеры, мм R	Масса, кг
4И.467.02.02.002	2905	4430	11,2
-01	3605	6570	13,6
-02	3255	8500	12,2
-03	2920	10235	11,6
-04	2630	11795	10,0

$h14; \pm \frac{IT14}{2}$.

Изм.	Лист	№ докум.	Подп.	Дата	4И.467.02.02.002			
Разраб.		Кулагина			Ребро	Лит.	Масса	Масштаб
Пров.		Пендерев				И	см. табл.	—
						Лист	Листов 1	
Н.контр.		Потутков			Уголок Б 50×50×5 ГОСТ 8509-72 / В Ст.3сп ГОСТ 535-79	Мосводоканал Ниипроект Отдел № 5		

Формат 12

Формат	Зона	Поз.	Обозначение	Наименование	Кол.	Примечание
				Документация		
12			4И.467.03.00.000 СБ	Сборочный чертеж		
				Сборочные единицы		
11		1	4И.467.03.01.000	Металлоконструкции платформы	1	
11		2	4И.467.03.02.000	Тележка балансирная	2	
11		3	4И.467.03.03.000	Стакан	1	
11		4	4И.467.03.04.000	Ролик	2	
11		5	4И.467.03.05.000	Кронштейн домкрата	4	
11		6	4И.467.03.06.000	Кронштейн	4	
11		7	4И.467.03.06.000-01	Кронштейн	4	
11		8	4И.467.03.07.000	Поперечина	2	
11		9	4И.467.03.07.000-01	Поперечина	2	
				Детали		
11		10	4И.467.03.00.001	Винт нажимной	16	
11		11	4И.467.03.00.002	Пластина	4	
11		12	4И.467.03.00.002-01	Пластина	—	п.1
11		13	4И.467.03.00.002-02	Пластина	8	

Изм.	Лист	№ докум.	Подп.	Дата	4И.467.03.00.000			
Разраб.		Ковалев			Платформа	Лит.	Лист	Листов
Пров.		Пендерев				И	1	3
Рук.		Пендерев				Мосводоканал Ниипроект Отдел № 5		
Н.контр.		Потутков						

Формат 11

Формат	Зона	Поз.	Обозначение	Наименование	Кол.	Примечание
11		14	4И.467.03.00.002-03	Пластина	—	п.1
11		15	4И.467.03.00.003	Ось	2	
54		16	4И.467.03.00.004	Кольцо регулировочное		
				Лист Б 0,5 ГОСТ 19903-74 / В Ст.3сп ГОСТ 16523-70		
				ф52h14 × ф60h14	8	п.3
54		17	4И.467.03.00.004-01	Кольцо регулировочное		
				Лист Б3 ГОСТ 19903-74 / В Ст.3сп ГОСТ 16523-70		
				ф66h14 × ф78h14	8	п.3
11		18	4И.467.03.00.005	Ось	2	
11		19	4И.467.03.00.006	Втулка дистанционная	4	
11		20	4И.467.03.00.006-01	Втулка дистанционная	2	
11		21	4И.467.03.00.006-02	Втулка дистанционная	2	
11		22	4И.467.03.00.007	Винт упорный	4	
11		23	4И.467.03.00.008	Угольник	1	
				Стандартные изделия		
		24		Болт М12×20.58.09 ГОСТ 7798-70	8	
		25		Болт М16×20.58.09 ГОСТ 7798-70	8	
		26		Болт М16×50.58.09 ГОСТ 7798-70	24	

Подп. и дата | Инв. № дубл. | Взам. инв. № | Подп. и дата | Инв. № подл.

Изм.	Лист	№ докум.	Подп.	Дата	4И.467.03.00.000	Лист 2

Копировал: 19158-06 56 Формат 11

Формат	Зона	Поз.	Обозначение	Наименование	Кол.	Примечание
		27		Болт М20×70.58.09		
				ГОСТ 7798-70	4	
		28		Гайка М16.05.09		
				ГОСТ 5915-70	24	
		29		Гайка М20.05.09		
				ГОСТ 5915-70	4	
		30		Шайба 16.02.09		
				ГОСТ 10906-78	32	
		31		Шайба 20.02.09		
				ГОСТ 10906-78	4	
		32		Шайба 16.65Г.09		
				ГОСТ 6402-70	24	

Инв.№ подл. | Подп. и дата | Взам. инв.№ | Инв.№ дубл. | Подп. и дата

Изм.	Лист	№ докум.	Подп.	Дата	4И.467.03.00.000	Лист 3

Формат 11

4И.467.03.00.001

Rz80

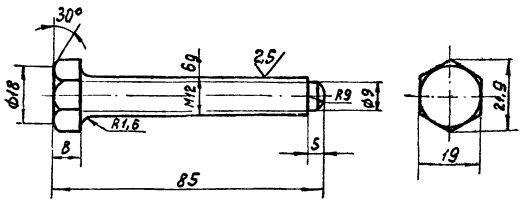

h14; ± IT14/2.

Изм.	Лист	№ докум.	Подп.	Дата	4И.467.03.00.001			
Разраб.		Ковалев			Винт нажимной	Лит. И	Масса 0,08	Масштаб 1:1
Пров.		Пендерев				Лист	Листов 1	
Рук.		Пендерев				Мосводоканалниипроект Отдел №5		
Н.контр.		Потутков			Шестигранник 19-5 ГОСТ 8560-78 45 ГОСТ 1050-74			

Формат 11

4И.467.03.00.002

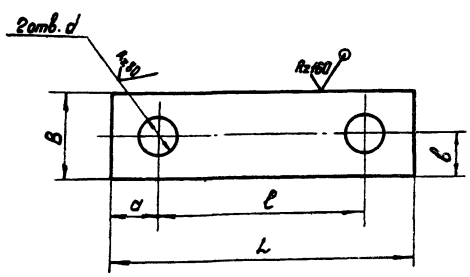

Обозначение	Размеры, мм B	L	ℓ	b	a	d	Материалы	Масса, кг
4И.467.03.00.002	28	95	65	14	15	13	Лист Б8 ГОСТ 19903-74 / Ст 3 ГОСТ 14637-79	0,16
-01	50	190	160	20	15	20	Лист Б1 ГОСТ 19903-74 / Ст 3 ГОСТ 16523-70	0,07
-02	38	120	80	19	20	17	Лист Б10 ГОСТ 19903-74 / Ст 3 ГОСТ 14637-79	0,34
-03	58	190	160	32	15	20	Лист Б1 ГОСТ 19903-74 / Ст 3 ГОСТ 16523-70	0,09

H14; h14; ± IT14/2.

Изм.	Лист	№ докум.	Подп.	Дата	4И.467.03.00.002			
Разраб.		Ковалев			Пластина	Лит. И	Масса см. табл.	Масштаб —
Пров.		Пендерев				Лист	Листов 1	
Рук.		Пендерев				Мосводоканалниипроект Отдел №5		
Н.контр.		Потутков			см. табл.			

Формат 11

4И.467.03.00.003

Rz80

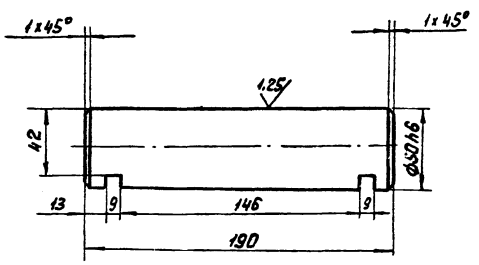

H14; h14; ± IT14/2.

Изм.	Лист	№ докум.	Подп.	Дата	4И.467.03.00.003			
Разраб.		Ковалев			Ось	Лит. И	Масса 2,9	Масштаб 1:2
Пров.		Пендерев				Лист	Листов 1	
Рук.		Пендерев				Мосводоканалниипроект Отдел №5		
Н.контр.		Потутков			Сталь 45 ГОСТ 1050-74			

Формат 11

4И.467.03.00.000 СБ

Типовой проект 902-2-379.83
Альбом VI, часть 1.

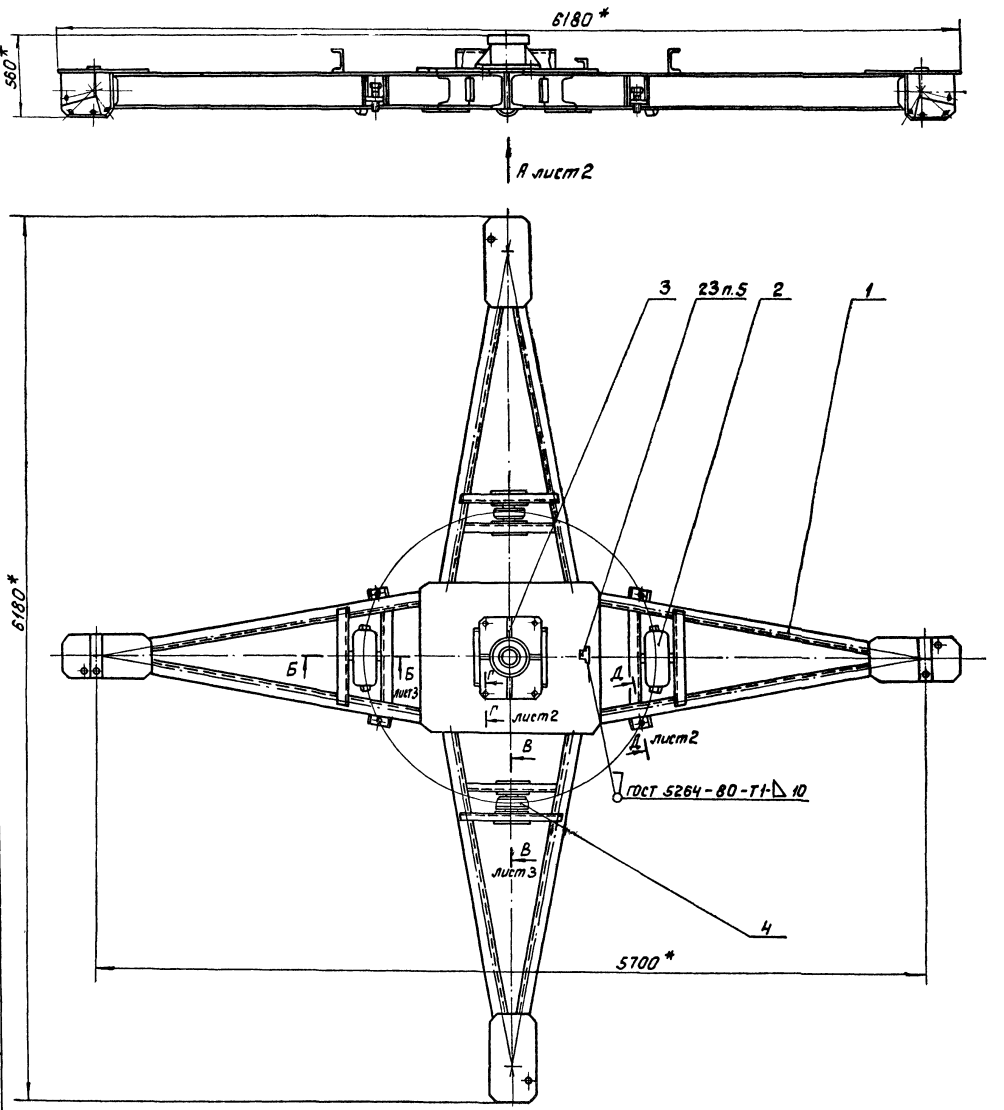

1. Для регулировки положения роликов (поз.4) и балансирных тележек (поз.2) по вертикали, в местах крепления кронштейнов (поз.6 и 7) к металлоконструкции платформы, предусмотрена установка пластин (поз.12 и 14). Требуемое количество пластин уточнить по месту.
2. Для установки осей роликов и балансирных тележек точно по радиусу, в местах крепления кронштейнов к металлоконструкции платформы, отверстия для болтовых соединений выполнены продолговатыми. Для выверки кронштейнов на месте монтажа предусмотрены нажимные винты (поз.10).
3. Регулировку положения роликов в радиальном направлении следует осуществлять путем перестановки регулировочных колец (поз.16 и 17).
4. Кронштейны домкратов (поз.5) приварить на месте монтажа илоскреба таким образом, чтобы упорный винт (поз.22) располагался над головкой внутреннего рельса (см. сечение Д-Д).
5. Угольники (поз.23) приварить при монтаже илоскреба после установки моста.
6.* Размеры для справок.

					4И.467.03.00.000 СБ			
Изм.	Лист	№ докум.	Подп.	Дата	Платформа Сборочный чертеж.	Лит.	Масса	Масштаб
Разраб.		Ковалев				И	1257,0	1:20
Пров.		Пендерев				Лист 1	Листов 3	
Рук.		Пендерев				Моск. Гоканалниипроект Отдел № 5		
Н. контр.		Потутков						

Инв. № подл. | Подп. и дата | Взам. инв. № | Инв. № дубл. | Подп. и дата

19158-06

58

Вид А
М1:10
лист 1

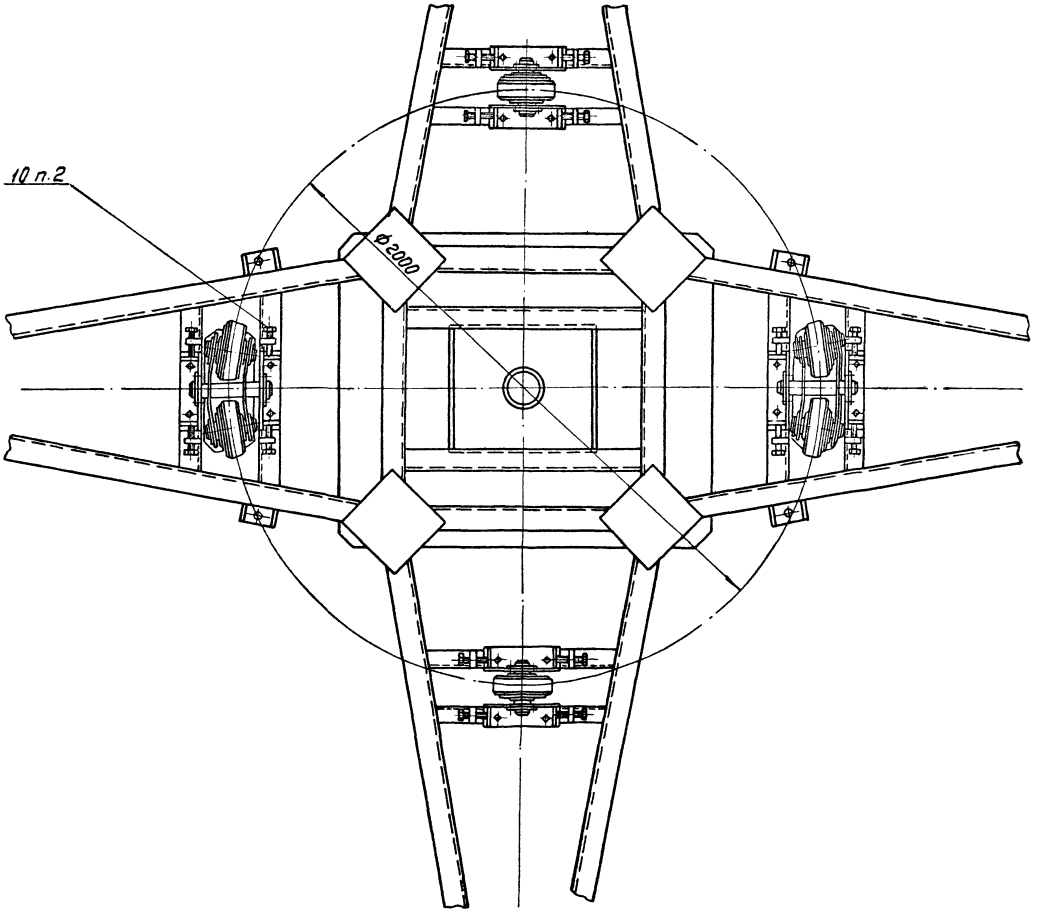

Д – Д
М1:5
повернуто лист 1

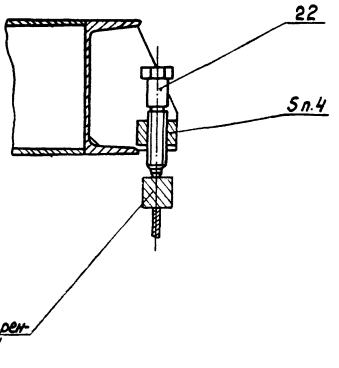

Г – Г
М1:5
повернуто лист 1

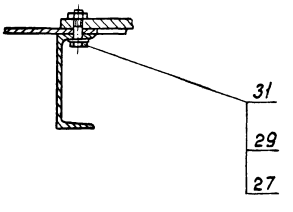

Б - Б лист 1
М1:2

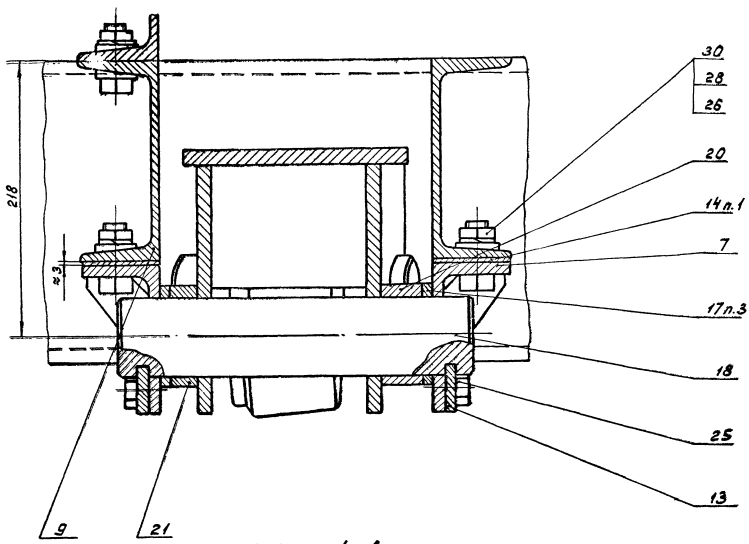

В - В лист 1 повернуто
М1:2

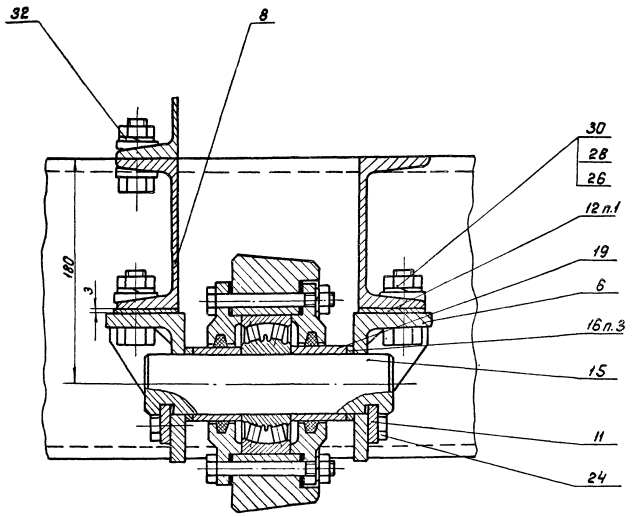

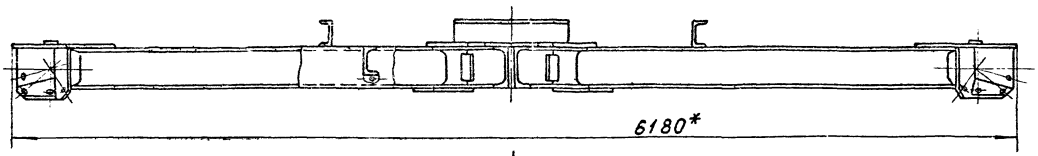

А лист 2

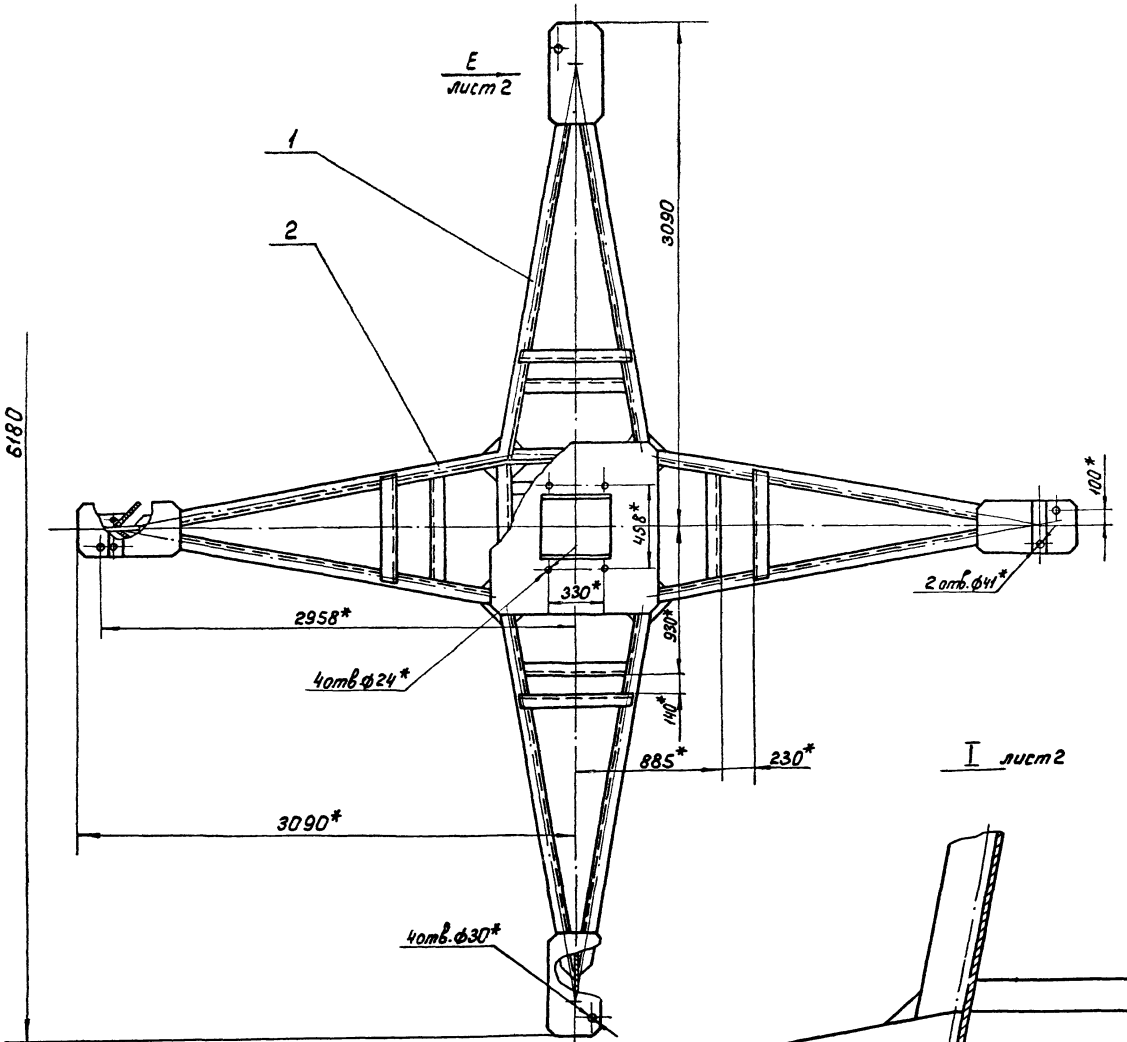

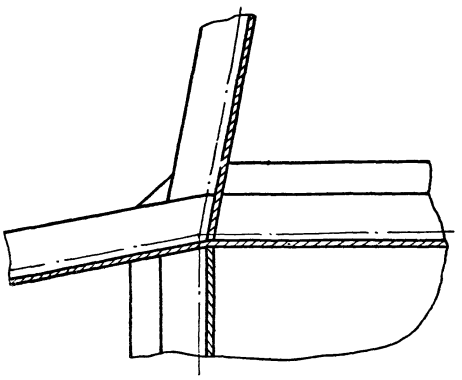

1. h14.
2. Сварку производить по ГОСТ 5264-80 - Т1 - Δ 10 по контуру прилегания деталей.
3* Размеры для справок.

					4И.467.03.01.000 СБ		
Изм.	Лист	№ докум.	Подп.	Дата	Металлоконструкция платформы Сборочный чертеж.	Лит.	Масса	Масштаб
Разраб.		Ковалев				И	899,0	1:20
Пров.		Пендерев				Лист 1	Листов 2	
Рук.		Пендерев				Мосводоканалнипроект Отдел №5		
Н. контр.		Потутков						

Вид Г лист 1

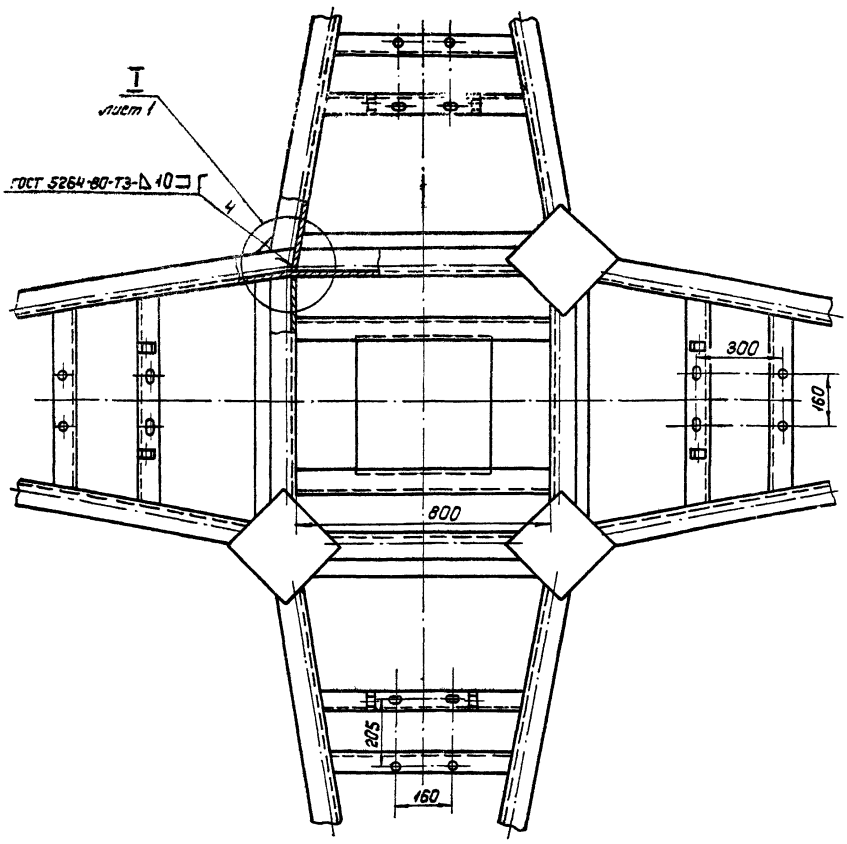

Вид Е лист 1
М1:5

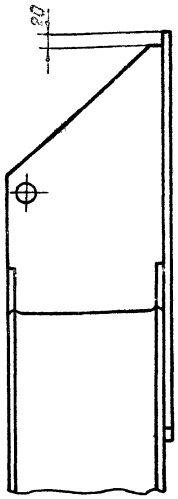

Изм.	Лист	№ докум.	Подп.	Дата	ИИ.467.03.01. 000 СБ	Лист 2

Формат 12

Формат	Зона	Поз.	Обозначение	Наименование	Кол.	Примечание
				Документация		
*			ИИ.467.03.01.000 СБ	Сборочный чертеж		*) 22; 12
				Сборочные единицы		
11	1		ИИ.467.03.01.100	Луч	2	
11	2		ИИ.467.03.01.200	Основание	1	

Изм.	Лист	№ докум.	Подп.	Дата	ИИ.467.03.01.000		
Разраб.		Зарицкая			Металлоконструкция платформы	Лит И	Лист	Листов 1
Пров.		Пендерев				Мосводоканалнипроект Отдел №5		
Н.контр.		Патутков						

Формат 11

Формат	Зона	Поз.	Обозначение	Наименование	Кол.	Примечание
				Документация		
12			ИИ.467.03.01.100 СБ	Сборочный чертеж		
				Детали		
11	1		ИИ.467.03.01.101	Накладка	1	
11	2		ИИ.467.03.01.102	Ребро	1	
11	3		ИИ.467.03.01.103	Балка	2	
11	4		ИИ.467.03.01.104	Поперечина	1	
	5		ИИ.467.03.01.105	Поперечина	1	
11	6		ИИ.467.03.01.106	Ушко	2	

Инв.№ подл. | Подп. и дата | Взам. инв.№ | Инв.№ дубл. | Подп. и дата

Изм.	Лист	№ докум.	Подп.	Дата	ИИ.467.03.01.100		
Разраб.		Пендерев			Луч	Лит И	Лист	Листов 1
Пров.		Пендерев				Мосводоканалнипроект Отдел №5		
Н.контр.		Патутков						

Копировал: [illegible] 19158-06 62

Формат 11

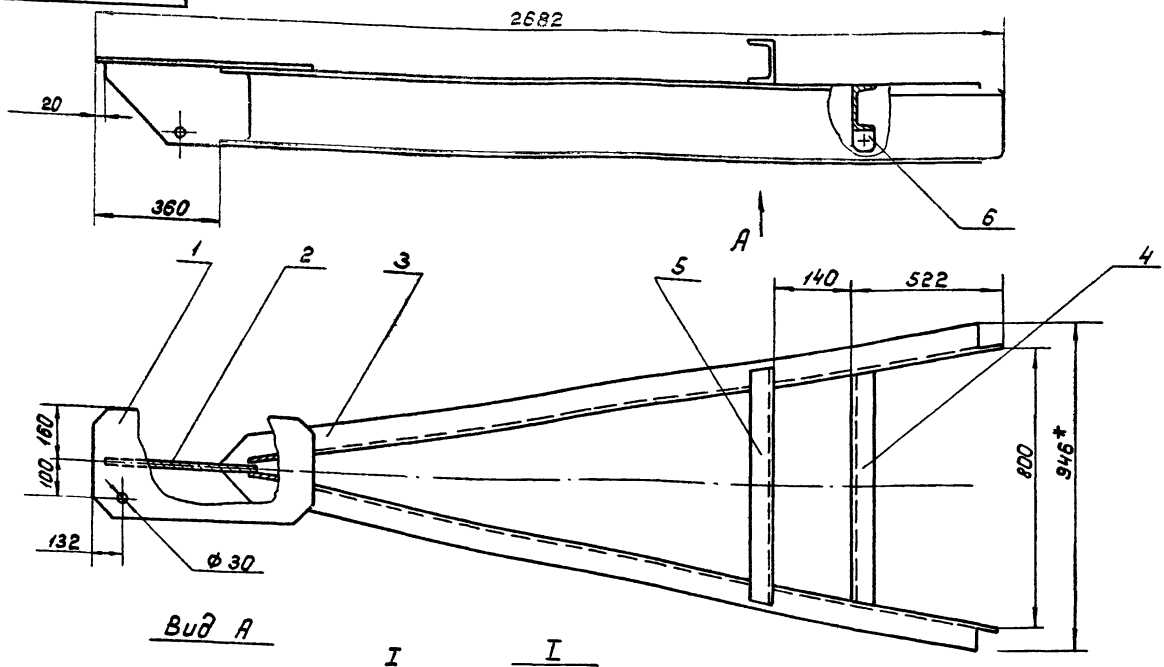

Вид А

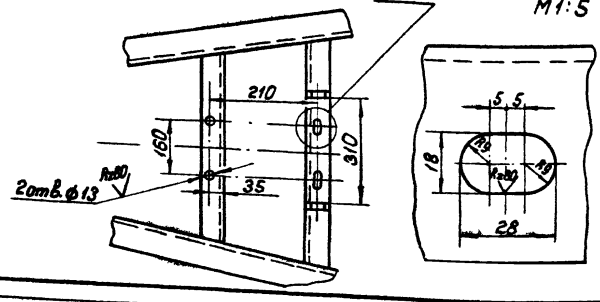

I
М1:5

1. H14; h14; ± IT14/2.
2.* Размеры для справок.
3. Сварку произвести по ГОСТ 5264-80-Т1-Δ10.

					ИИ.467.03.01.100 СБ		
Изм.	Лист	№ докум.	Подп.	Дата	Луч Сборочный чертеж	Лит.	Масса / Масштаб
Разраб.		Пендерев				И	157.8 / 1:10
Пров.		Пендерев				Лист	Листов 1
Н.контр.		Потутков				Мосводоканалниипроект Отдел №5	

Формат А1

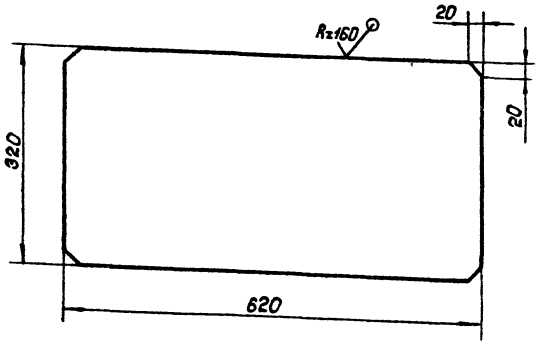

h14; ± IT14/2.

					ИИ.467.03.01.101		
Изм.	Лист	№ докум.	Подп.	Дата	Накладка	Лит.	Масса / Масштаб
Разраб.		Коваленв				И	18,5 / 1:5
Пров.		Пендерев				Лист	Листов 1
Рук.		Пендерев				Мосводоканалниипроект Отдел №5	
Н.контр.		Потутков			Лист 12 ГОСТ 19903-74 Вст.3сп ГОСТ 14637-79		

Формат А1

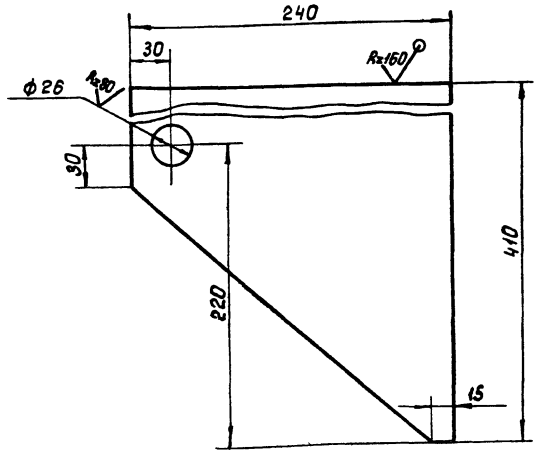

H14; h14; ± IT14/2.

					ИИ.467.03.01.102		
Изм.	Лист	№ докум.	Подп.	Дата	Ребро	Лит.	Масса / Масштаб
Разраб.		Коваленв				И	9.6 / 1:2
Пров.		Пендерев				Лист	Листов 1
Рук.		Пендерев				Мосводоканалниипроект Отдел №5	
Н.контр.		Потутков			Лист 16 ГОСТ 19903-74 Вст.3 ГОСТ 14637-79		

Инв.№ подл. | Подп. и дата | Взам.инв.№ | Инв.№ дубл. | Подп. и дата

Копировал 19158-06 63

Формат А1

ЧИ.467.03.01.103

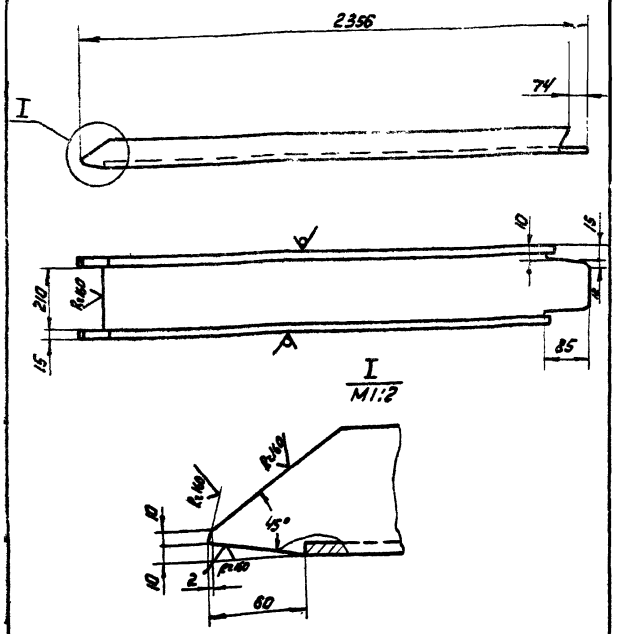

h14; ±IT14/2.

Изм.	Лист	№ докум.	Подп.	Дата	ЧИ.467.03.01.103			
Разраб.		Зарецкая			Балка	Лит.	Масса	Масштаб
Пров.		Пендерев				И	57,5	1:10
Рук.		Пендерев				Лист	Листов: 1	
Н.контр.		Потутков			Швеллер 24 ГОСТ 8240-72 / Ст3сп ГОСТ 535-79	Мособводоканалниипроект Отдел №5		

Формат 11

ЧИ.467.03.01.104

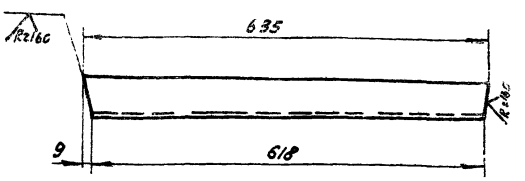

h14; ±IT14/2.

Изм.	Лист	№ докум.	Подп.	Дата	ЧИ.467.03.01.104			
Разраб.		Кулагина			Поперечина	Лит.	Масса	Масштаб
Пров.		Пендерев				И	6,5	1:5
						Лист	Листов: 1	
Н.контр.		Потутков			Швеллер 12 ГОСТ 8240-72 / Ст3сп ГОСТ 535-79	Мособводоканалниипроект Отдел №5		

Формат 11

Инв.№ подл. | Подп. и дата | Взам. инв.№ | Инв.№ дубл. | Подп. и дата

ЧИ.467.03.01.105

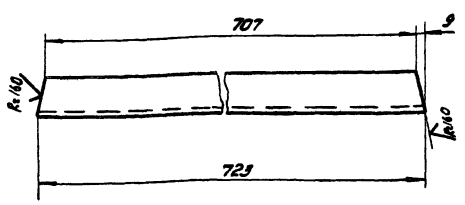

h14; ±IT14/2.

Изм.	Лист	№ докум.	Подп.	Дата	ЧИ.467.03.01.105			
Разраб.		Кулагина			Поперечина	Лит.	Масса	Масштаб
Пров.		Пендерев				И	7,2	1:5
						Лист	Листов: 1	
Н.контр.		Потутков			Швеллер 12 ГОСТ 8240-72 / Ст3сп ГОСТ 535-79	Мособводоканалниипроект Отдел №5		

Формат 11

ЧИ.467.03.01.106

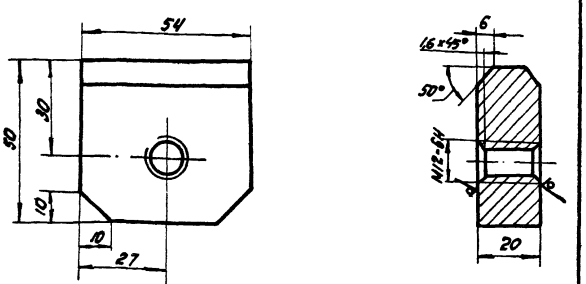

H14; h14; ±IT14/2.

Изм.	Лист	№ докум.	Подп.	Дата	ЧИ.467.03.01.106			
Разраб.		Ковалев			Упор	Лит.	Масса	Масштаб
Пров.		Пендерев				И	0,42	1:1
Рук.		Пендерев				Лист	Листов: 1	
Н.контр.		Потутков			Б20 ГОСТ 19903-74 / Лист Вст3 ГОСТ 14637-79	Мособводоканалниипроект Отдел №5		

Формат 11

Инв.№ подл. | Подп. и дата | Взам. инв.№ | Инв.№ дубл. | Подп. и дата

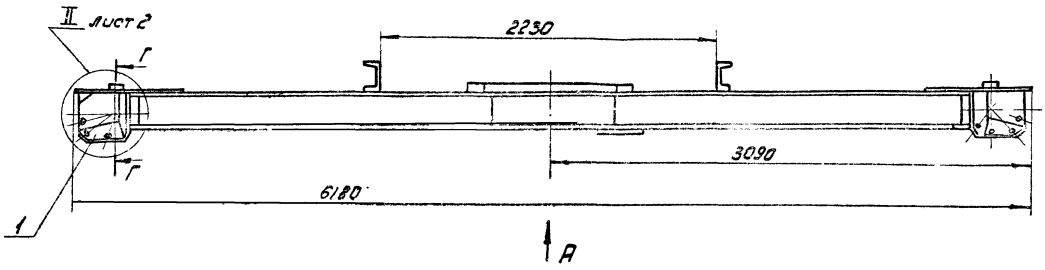

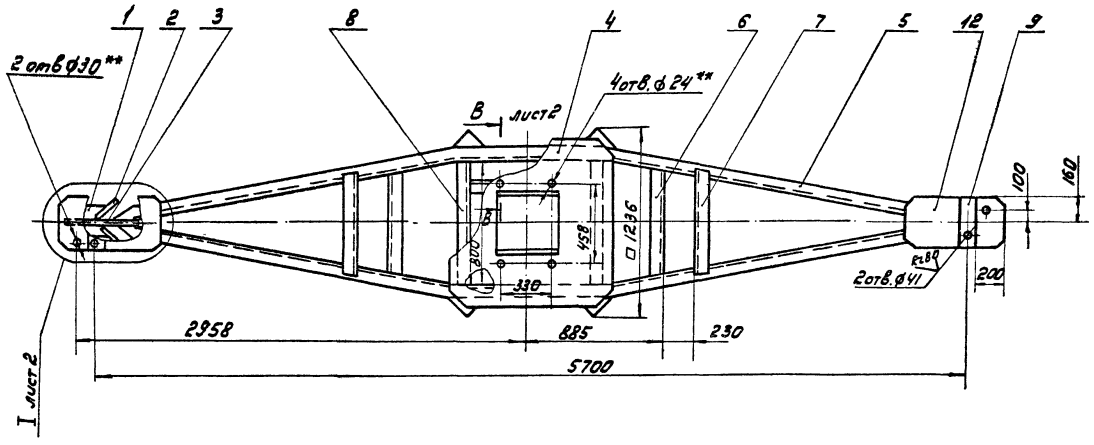

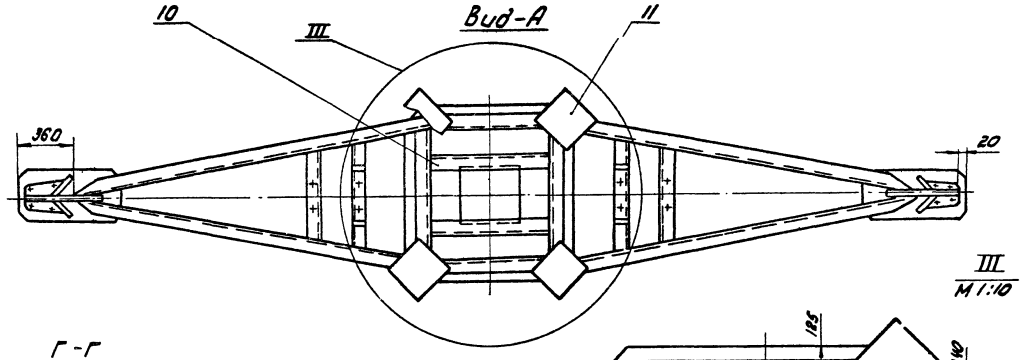

III
М1:10

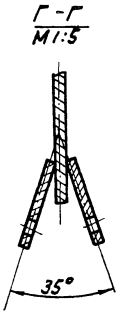

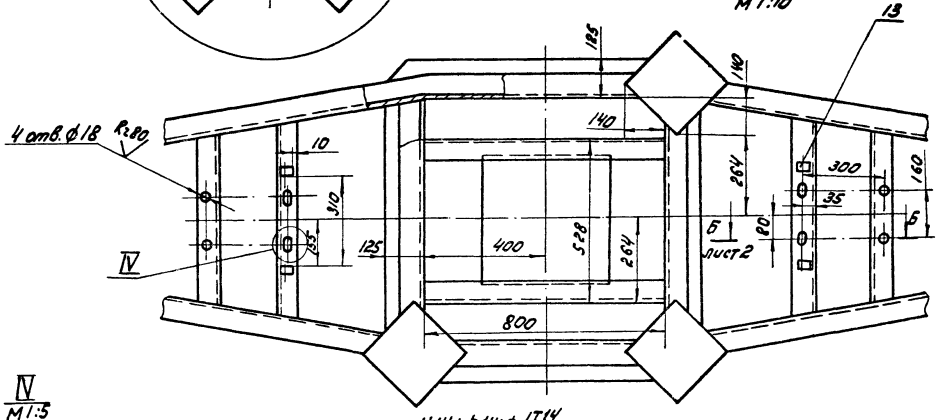

IV
М1:5

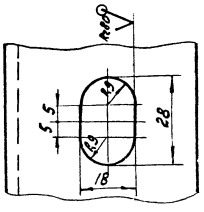

1. H14; h14; ± $\frac{IT14}{2}$.
2. Сварку производить по ГОСТ 5264-80-Т1 ⊿10. по контуру прилегания деталей.
3. ** Размечать по сопрягаемым деталям.
4. Шероховатость обрабатываемых поверхностей деталей без чертежа - Rz80.

					ЧИ.467.03.01.200СБ			
Изм.	Лист	№ докум.	Подп.	Дата	Основание	Лит.	Масса	Масштаб
Разраб.	Кулагина					И	585,4	1:20
Пров.	Пендерев				Сборочный чертеж	Лист 1	Листов: 2	
Н.контр.	Потутков					Мосводоканал Ниипроект Отдел N 5		

Копировал: [illegible] 19158-06 65 Формат 22

4И.467.03.01.200

I
М1:5
лист 1

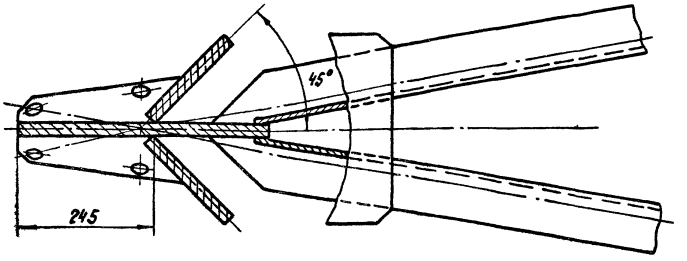

Б-Б
М1:5
лист 1

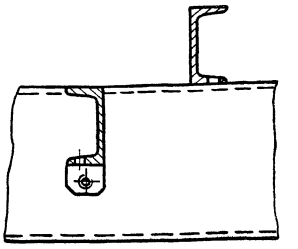

В-В лист 1

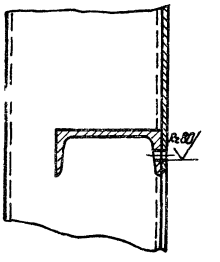

II
М1:5
лист 1

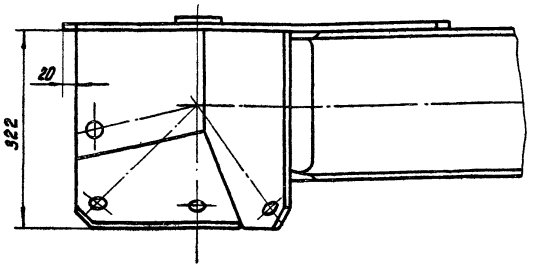

Изм.	Лист	№ докум.	Подп.	Дата	4И.467.03.01.200 СБ	Лист 2

формат 12

Формат	Зона	Поз.	Обозначение	Наименование	Кол.	Примечание
				Документация		
			4И.467.03.01.200 СБ	Сборочный чертеж		22,12
				Детали		
А1		1	4И.467.03.01.201	Ребро	4	
А1		2	4И.467.03.01.202	Ребро	4	
А1		3	4И.467.03.01.203	Ребро	2	
А1		4	4И.467.03.01.204	Лист	1	
А2		5	4И.467.03.01.205	Балка	2	
А1		6	4И.467.03.01.206	Поперечина	2	
А1		7	4И.467.03.01.207	Поперечина	2	
А1		8	4И.467.03.01.207-01	Поперечина	2	
Б4		9	4И.467.03.01.208	Накладка 920h14×80h14		
				Лист Б10 ГОСТ 19903-74 / Вст.3сп ГОСТ 14637-79	2	2,0 кг
Б4		10	4И.467.03.01.209	Швеллер L = 800 h 4		
				Швеллер 16 ГОСТ 8240-72 / Вст.3сп ГОСТ 535-79	2	13,0 кг

Изм.	Лист	№ докум.	Подп.	Дата	4И.467.03.01.200		
Разраб.		Кулогина			Основание	Лит.	Лист 1	Листов 2
Пров.		Пендорев				Новосвободканалниипроект Отдел № 5	
Н.контр.		Потупков					

формат 11

Формат	Зона	Поз.	Обозначение	Наименование	Кол.	Примечание
Б4		11	4И.467.03.01.211	Накладка 250h14×250h14		
				Лист Б10 ГОСТ 19903-74 / Вст.3сп ГОСТ 14637-79	4	4,9 кг
А1		12	4И.467.03.01.101	Накладка	2	
А1		13	4И.467.03.01.106	Упор	4	

Инв. № подл. | Подп. и дата | Взам. инв. № | Инв. № дубл. | Подп. и дата

Изм.	Лист	№ докум.	Подп.	Дата	4И.467.03.01.200	Лист 2

формат 11

4и. 467.03.01.201

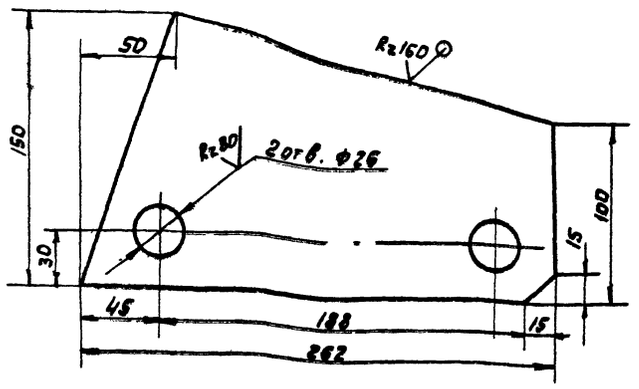

Н14; h14; ±IT14/2.

Изм.	Лист	№ докум.	Подп.	Дата	
Разраб		Ковалев			
Пров		Пенёрев			
Рук.		Пенёрев			
Н. контр		Потятков			

4и. 467.03.01.201

Ребро

Лит.	Масса	Масшт
И	2.8	1:2

Лист | Листов 1

Лист 12 ГОСТ 19903-74 / В Ст3сп ГОСТ 14637-79

Мосводоканалниипроект Отдел №5

Формат 11

4и. 467.03.01.202

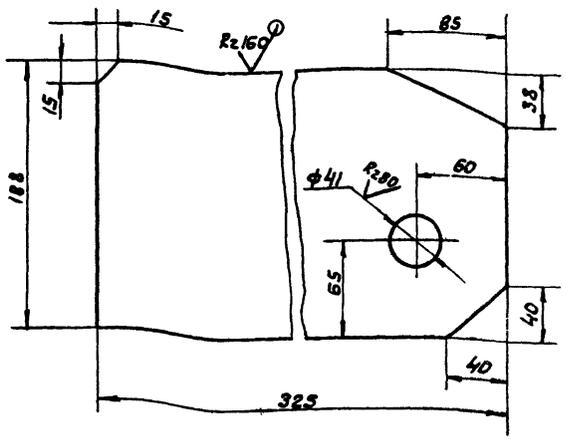

Н14; h14; ±IT14/2.

Изм.	Лист	№ докум.	Подп.	Дата	
Разраб		Ковалев			
Пров		Пенёрев			
Н. контр		Потятков			

4и. 467.03.01.202

Ребро

Лит.	Масса	Масшт
И	9.0	1:2.5

Лист | Листов 1

Лист 20 ГОСТ 19903-74 / Ст3 ГОСТ 14637-79

Мосводоканалниипроект Отдел №5

Формат 11

Инв. № подл. | Подп. и дата | Взам. инв. № | Инв. № дубл. | Подп. и дата

4и. 467.03.01.203

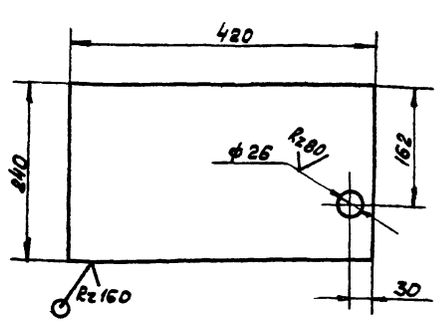

Н14; h14; ±IT14/2.

Изм.	Лист	№ докум.	Подп.	Дата	
Разраб		Ковалев			
Пров		Пенёрев			
Н. контр		Потятков			

4и. 467.03.01.203

Ребро

Лит.	Масса	Масшт
И	15.5	1:5

Лист | Листов 1

Лист 20 ГОСТ 19903-74 / Ст. 3 ГОСТ 14637-79

Мосводоканалниипроект Отдел №5

Формат 11

4и. 467.03.01.204

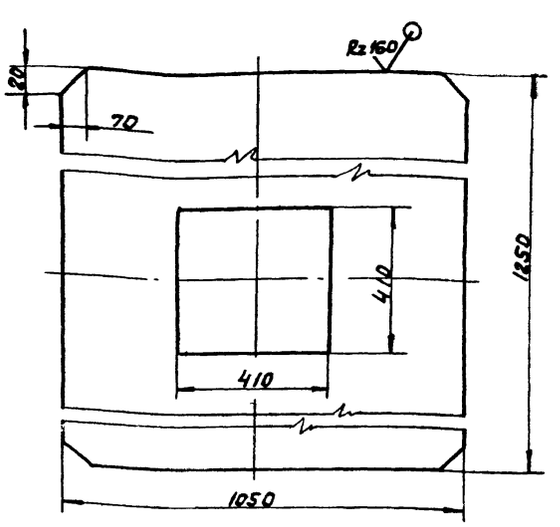

Н14; h14; ±IT14/2

Изм.	Лист	№ докум.	Подп.	Дата	
Разраб.		Ковалев			
Пров.		Пенёрев			
Н. контр		Потятков			

4и. 467.03.01.204

Лист

Лит.	Масса	Масшт.
И	83.0	1:10

Лист | Листов 1

Лист 6 10 ГОСТ 19903-74 / В Ст.3сп ГОСТ 14637-79

Мосводоканалниипроект Отдел №5

Формат 11

ЧИ.467.03.01.205

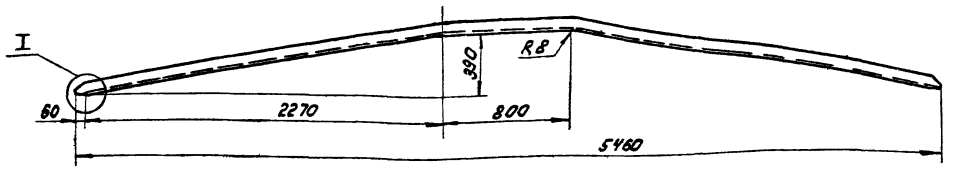

Вид А Повернуто
М1:2

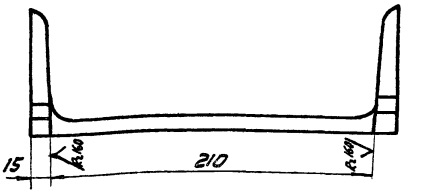

I
М1:2

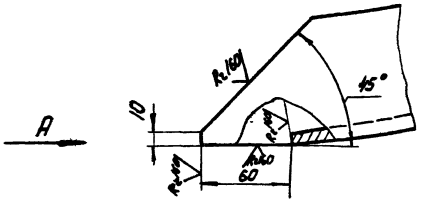

$H14; h14; \pm \frac{IT14}{2}$.

Изм.	Лист	№ докум.	Подп.	Дата	ЧИ.467.03.01.205			
Разраб.		Ковалев			Балка	Лит.	Масса	Масштаб
Пров.		Пендерев				И	135,6	1:20
Рук.		Пендерев				Лист	Листов: 1	
Н.контр.		Потутков			швеллер 24 ГОСТ 8240-72 / 8 Ст 3 ГОСТ 535-79	Мособлканалгипроект Отдел №5		

Формат А2

ЧИ.467.03.01.206

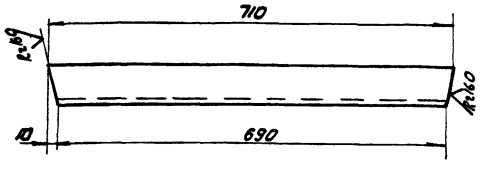

$h14; \pm \frac{IT14}{2}$.

Изм.	Лист	№ докум.	Подп.	Дата	ЧИ.467.03.01.206			
Разраб.		Ковалев			Поперечина	Лит.	Масса	Масштаб
Пров.		Пендерев				И	9,1	1:5
Рук.		Пендерев				Лист	Листов: 1	
Н.контр.		Потутков			швеллер 16 ГОСТ 8240-72 / Ст 3 сп ГОСТ 535-79	Мособлканалгипроект Отдел №5		

Формат А1

ЧИ.467.03.01.207

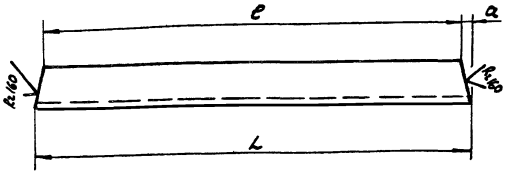

Обозначение	Размеры, мм			материалы	Масса кг
	L	e	a		
ЧИ.467.03.01.207	710	690	10	швеллер 16 ГОСТ 8240-72 / 8 ст 3 ГОСТ 535-79	9,9
-01	800	770	15	швеллер 24 ГОСТ 8240-72 / 8 ст 3 ГОСТ 535-79	19,0

$h14; \pm \frac{IT14}{2}$.

Изм.	Лист	№ докум.	Подп.	Дата	ЧИ.467.03.01.207			
Разраб.		Ковалев			Поперечина	Лит.	Масса	Масштаб
Пров.		Пендерев				И	см. табл.	—
Рук.		Пендерев				Лист	Листов: 1	
Н.контр.		Потутков			см. табл.	Мособлканалгипроект Отдел №5		

Инв.№ подл. | Подп. и дата | Взам. инв.№ | Инв.№ дубл. | Подп. и дата

Копировал: [illegible]

Формат А1

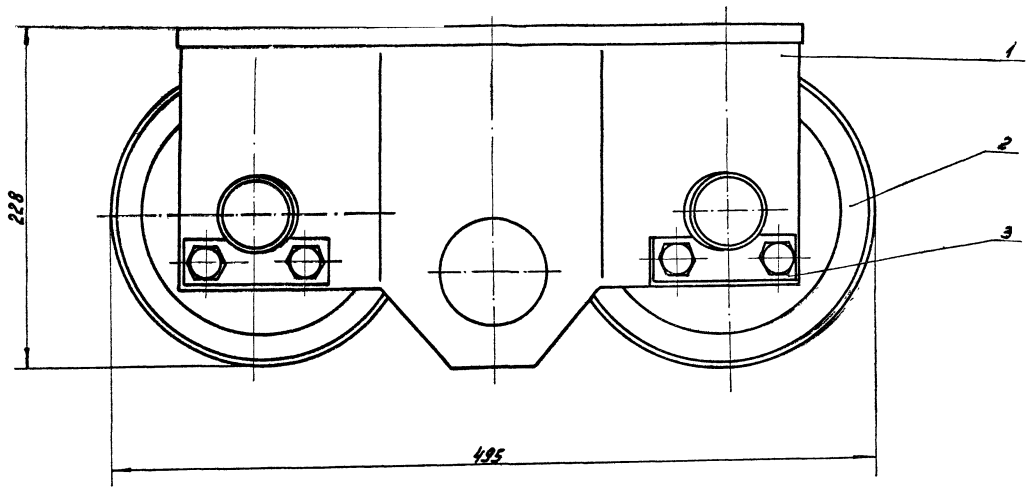

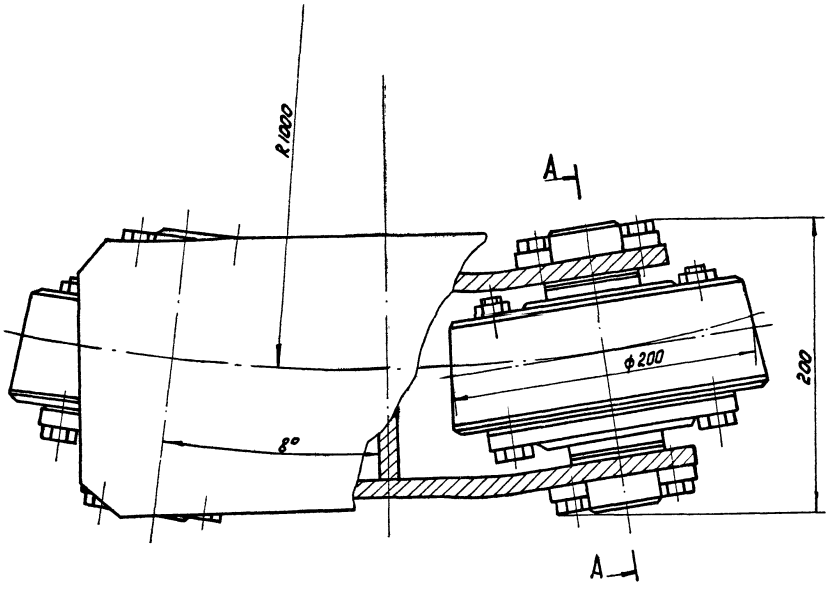

А-А Повернуто

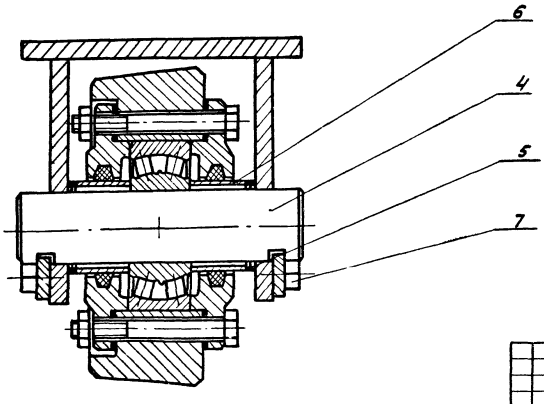

Размеры для справок.

					ЧИ.467.03.02.000СБ			
Изм	Лист	№ докум.	Подп.	Дата	Тележка балансирная	Лит.	Масса	Масштаб
Разраб.		Ковалев				И	60,0	1:2
Пров.		Пендерев			Сборочный чертеж	Лист	Листов: 1	
Рук.		Пендерев						
Н.контр.		Потутков				Мосводоканал Н-ктроект Отдел №5		

Копировал: 19158-06 69 Формат 22

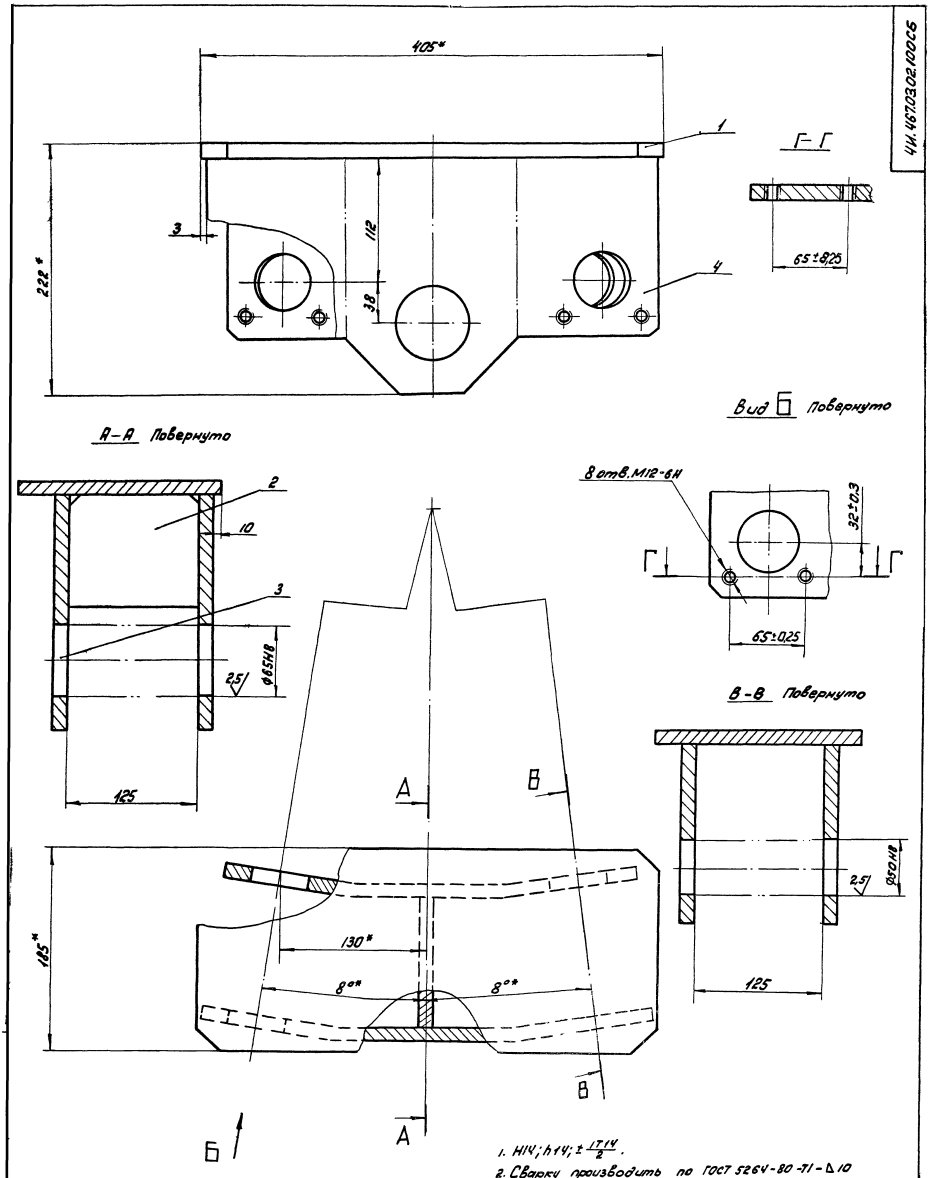

1. Н14; h14; $\pm\frac{IT14}{2}$.
2. Сварку производить по ГОСТ 5264-80-Т1-Δ10 по периметру прилегания деталей.
3. * Размеры для справок.

				ЧИ.467.03.02.100СБ			
Изм.	Лист	№ докум.	Подп.	Дата	Обойма	Лит.	Масса	Масштаб
Разраб.	Кавалев					И	21,0	1:2
Пров.	Пендерев				Сварочный чертеж	Лист	Листов: 1	
Рук.	Пендерев							
Н.контр.	Потутков					Мосводоканал Нипроект Отдел №5		

Копировал: 19158-06 70 Формат 22

Формат	Зона	Поз.	Обозначение	Наименование	Кол.	Примечание
				Документация		
2г			4И.467.03.02.000 СБ	Сборочный чертеж		
				Сборочные единицы		
11		1	4И.467.03.02.100	Обойма	1	
11		2	4И.467.03.04.000	Ролик	2	
				Детали		
11		3	4И.467.03.00.002	Пластина	4	
11		4	4И.467.03.00.003	Ось	2	
11		5	4И.467.03.00.004	Кольцо регулировочное	8	
11		6	4И.467.03.00.005	Втулка дистанционная	4	
				Стандартные изделия		
		7		Болт М12х20.58.09 ГОСТ 7798-70	8	

Изм.	Лист	№ докум.	Подп.	Дата	4И.467.03.02.000			
Разраб.		Ковалев			Тележка балансирная	Лит.	Лист	Листов 1
Пров.		Пендерев				И		
Н.контр		Потутков				МосводоканалНИИпроект Отдел №5		

Формат 11

Формат	Зона	Поз.	Обозначение	Наименование	Кол.	Примечание
				Документация		
			4И.467.03.02.100 СБ	Сборочный чертеж		
				Детали		
11		1	4И.467.03.02.101	Накладка	1	
11		2	4И.467.03.02.102	Ребро	1	
12		3	4И.467.03.02.103	Щека	1	
12		4	4И.467.03.02.103-01	Щека	1	

Инв.№ подл. | Подп. и дата | Взам.инв.№ | Инв.№ дубл. | Подп. и дата

Изм.	Лист	№ докум.	Подп.	Дата	4И.467.03.02.100			
Разраб.		Ковалев			Обойма	Лит.	Лист	Листов 1
Пров.		Пендерев				И		
Н.контр		Потутков				МосводоканалНИИпроект Отдел №5		

Формат 11

4И.467.03.02.101

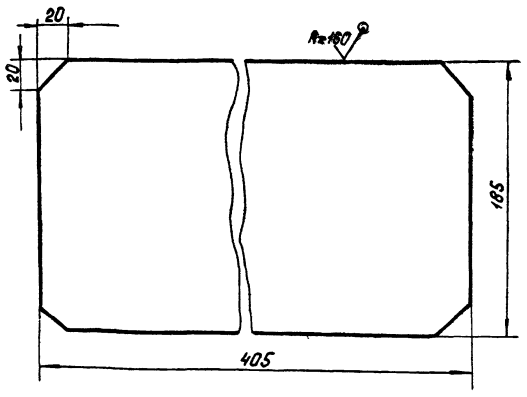

$h14; \pm \frac{IT14}{2}$.

Изм.	Лист	№ докум.	Подп.	Дата	4И.467.03.02.101			
Разраб.		Ковалев			Накладка	Лит.	Масса 7,0	Масштаб 1:2
Пров.		Пендерев				И		
Рук.		Пендерев				Лист	Листов 1	
Н.контр		Потутков			Лист 12 ГОСТ 19903-74 / Вст.3 ГОСТ 14637-79	МосводоканалНИИпроект Отдел №5		

Формат 11

4И.467.03.02.102

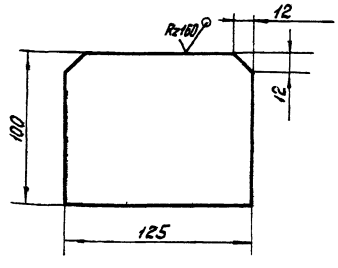

$h14; \pm \frac{IT14}{2}$.

Инв.№ подл. | Подп. и дата | Взам.инв.№ | Инв.№ дубл. | Подп. и дата

Изм.	Лист	№ докум.	Подп.	Дата	4И 467.03.02.102			
Разраб.		Ковалев			Ребро	Лит.	Масса 1,2	Масштаб 1:1
Пров.		Пендерев				И		
Рук.		Пендерев				Лист	Листов 1	
Н.контр		Потутков			Лист 12 ГОСТ 19903-74 / Вст.3 ГОСТ 14637-79	МосводоканалНИИпроект Отдел №5		

Формат 11

ИИ.467.03.02.103

Rz160 (V)

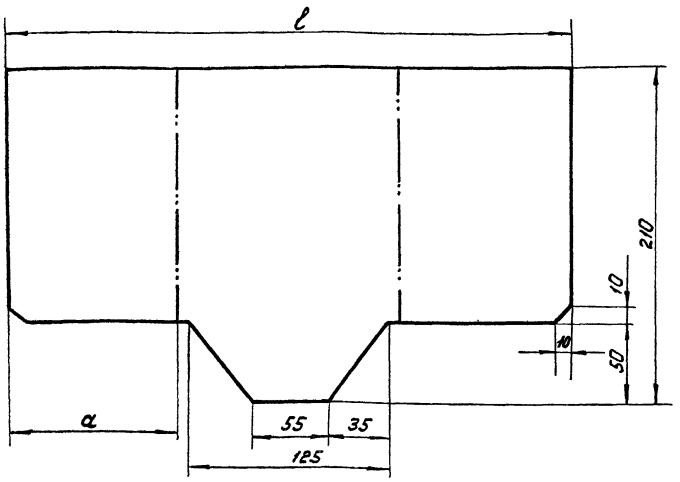

Обозначение	Размеры, мм				Масса кг
	L	ℓ	a	в	
4И.467.03.02.103	365	364	116	16	5,8
4И.467.03.02.103-01	400	399	123	17	6,5

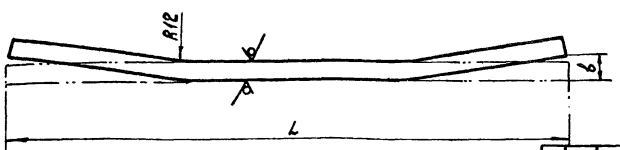

$h14; \pm \frac{IT14}{2}$.

Изм.	Лист	№ докум.	Подп.	Дата	4И.467.03.02.103			
Разраб.		Ковалев			Щека	Лит.	Масса	Масштаб
Пров.		Пендерев				И	см. табл.	—
Рук.		Пендерев				Лист	Листов 1	
Н.контр.		Потутков			Лист 12 ГОСТ 19903-74 / Вст3 ГОСТ 14637-79	Мосводоканалниипроект Отдел №5		

Формат 12

Формат	Зона	Поз.	Обозначение	Наименование	Кол.	Примечание
				Документация		
А2			4И.467.03.03.000 СБ	Сборочный чертеж		
				Детали		
А4		1	4И.467.03.03.001	Труба	1	
А4		2	4И.467.03.03.002	Ребро	2	
А4		3	4И.467.03.03.003	Ребро	2	
Б4		4	4И.467.03.03.004	Кольцо		
				Вст3 ГОСТ 380-71		
				ф284 h14 x 244 h14 x 45 h14	1	4,7 кг
Б4		5	4И.467.03.03.005	Втулка L=123 h14		
				Труба 146x22 ГОСТ 8732-78 / В10 ГОСТ 8731-74	1	6,0 кг
Б4		6	4И.467.03.03.006	Фланец 520 h14 x 390 h14		
				Лист Б22 ГОСТ 19903-74 / Вст3сп ГОСТ 14637-79	1	32,0 кг

Изм.	Лист	№ докум.	Подп.	Дата	4И.467.03.03.000			
Разраб.		Зарицкая			Стакан	Лит.	Лист	Листов 1
Пров.		Пендерев				И		
Н.контр.		Потутков				Мосводоканалниипроект Отдел №5		

Формат 11

ИИ.467.03.03.001

Rz80 (V)

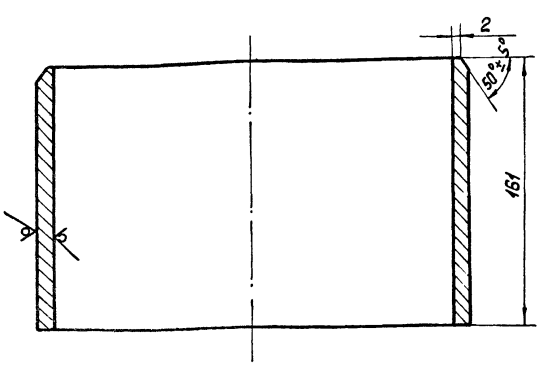

$H14; h14; \pm \frac{IT14}{2}$.

Изм.	Лист	№ докум.	Подп.	Дата	4И.467.03.03.001			
Разраб.		Ковалев			Труба	Лит.	Масса	Масштаб
Пров.		Пендерев				И	10,4	1:2
Рук.		Пендерев				Лист	Листов 1	
Н.контр.		Потутков			Труба 273x10 ГОСТ 8732-78 / В.Ст.3 ГОСТ 8731-74	Мосводоканалниипроект Отдел №5		

Инв.№ подл. | Подп. и дата | Взам.инв.№ | Инв.№ дубл. | Подп. и дата

19158-06 72

Формат 11

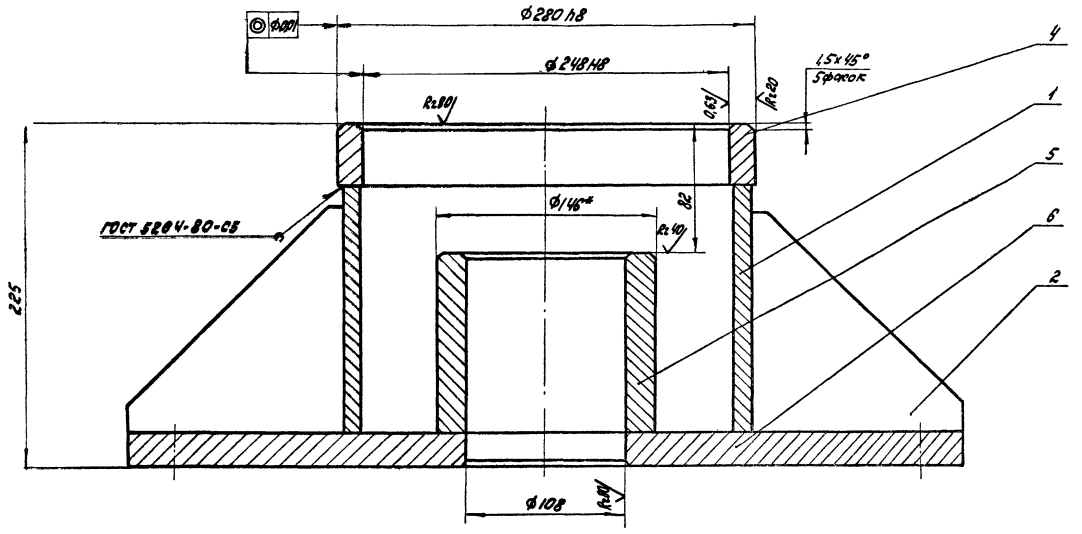

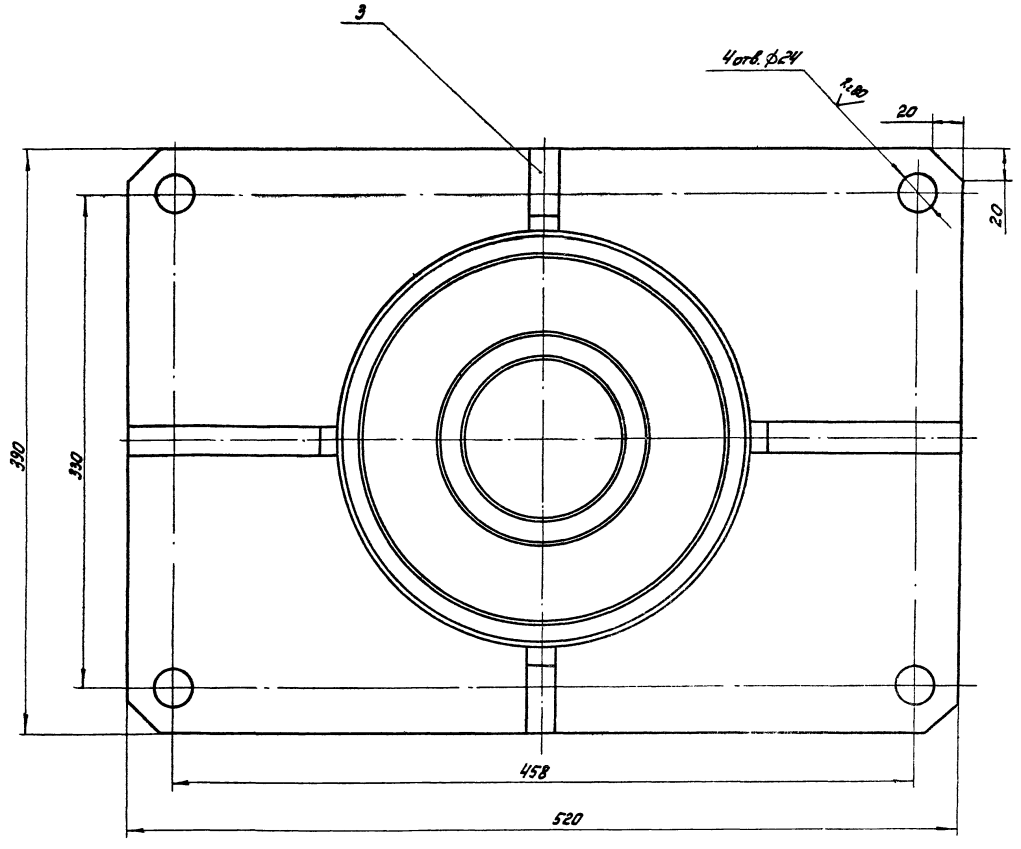

1. H14; h14; $\pm\frac{IT14}{2}$.
2. Неуказанные сварные швы выполнять по ГОСТ 5264-80-Т1-Δ10 по периметру прилегания деталей.
3. *Размеры для справок
4. Шероховатость обрабатываемых деталей без чертежа - Rz160.

					ЧИ.467.03.03.000СБ			
Изм	Лист	№ докум	Подп	Дата	Стакан Сборочный чертеж	Лит.	Масса	Масштаб
Разраб.		Ковалев				И	55,0	1:2
Пров.		Пендерев				Лист	Листов: 1	
Рук		Пендерев				Мосводоканалнипроект Отдел № 5		
Н.контр.		Потутков						

Копировал: ДЛ. 19158-06 73 Формат 22

ЧИ.467.03.03.002

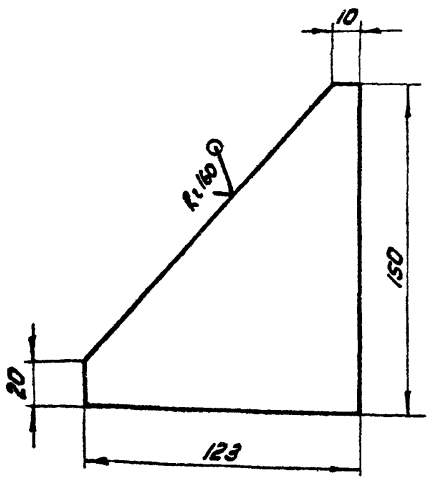

$h14; \pm \frac{IT14}{2}$

Изм.	Лист	№ докум.	Подп.	Дата
Разраб.	Ковалев			
Пров.	Пендерев			
Рук.	Пендерев			
Н.контр.	Потупков			

ЧИ.467.03.03.002

Ребро

Лит.	Масса	Масштаб
И	0,8	1:2
Лист	Листов: 1	

Лист 610 ГОСТ 19903-74 / Вст3 ГОСТ 14637-79

Мосводоканалниипроект Отдел N5

Формат II

Инв.№ подл. | Подп. и дата | Взам.инв.№ | Инв.№ дубл. | Подп. и дата

ЧИ.467.03.03.003

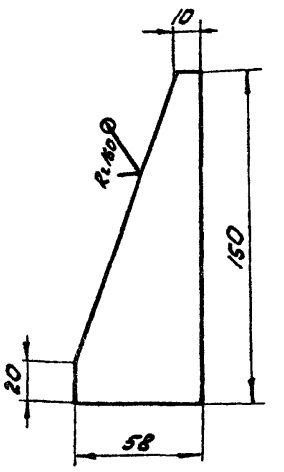

$h14; \pm \frac{IT14}{2}$.

Изм.	Лист	№ докум.	Подп.	Дата
Разраб.	Ковалев			
Пров.	Пендерев			
Рук.	Пендерев			
Н.контр.	Потупков			

ЧИ.467.03.03.003

Ребро

Лит.	Масса	Масштаб
И	0,3	1:2
Лист	Листов: 1	

Лист 610 ГОСТ 19903-74 / Вст3 ГОСТ 14637-79

Мосводоканалниипроект Отдел N5

Формат II

ЧИ.467.03.04.000СБ

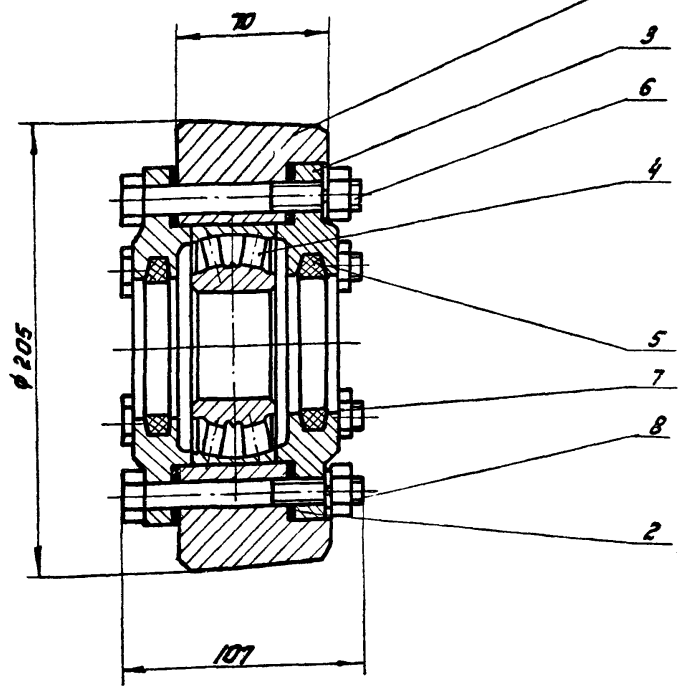

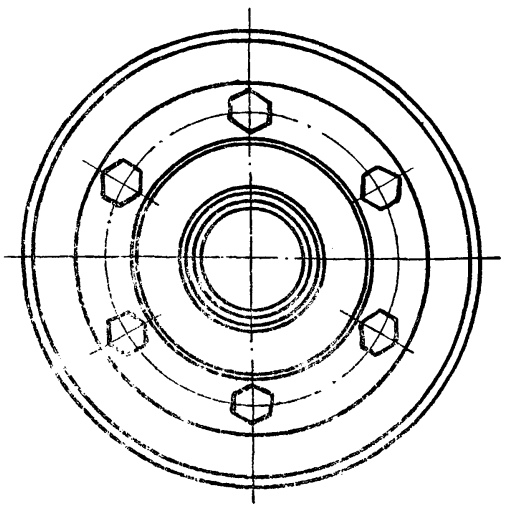

Размер для справок.

Изм.	Лист	№ докум.	Подп.	Дата
Разраб.	Ковалев			
Пров.	Пендерев			
Рук.	Пендерев			
Н.контр.	Потупков			

ЧИ.467.03.04.000СБ

Ролик

Сборочный чертеж

Лит.	Масса	Масштаб
И	16,0	1:2
Лист	Листов: 1	

Мосводоканалниипроект Отдел N5

Формат 22

Формат	Зона	Поз.	Обозначение	Наименование	Кол.	Примечание
				Документация		
12			4И 467.03.04.000 СБ	Сборочный чертеж		
				Детали		
12		1	4И.467.03.04.001	Обод ролика	1	
11		2	4И.467.03.04.002	Прокладка	2	
				Стандартные изделия		
		3		Крышка 2-110×61,5		
				ГОСТ 11641-73	2	
		4		Подшипник 3610 ГОСТ 5721-75	1	
		5		Кольцо СП 76-59-6		
				ГОСТ 6308-71	2	
		6		Болт М10×100.58.09		
				ГОСТ 7798-70	6	
		7		Гайка М10.5.09		
				ГОСТ 5915-70	6	
		8		Шайба 10.65Г.09		
				ГОСТ 6402-70	6	

Изм.	Лист	№ докум.	Подп.	Дата	4И.467.03.04.000			
Разраб.		Ковалев			Ролик	Лит	Лист	Листов
Пров.		Пендерев				И		1
Н.контр.		Потутков				Мосводоканал Ниипроект Отдел №5		

Формат 11

4И.467.03.04.001

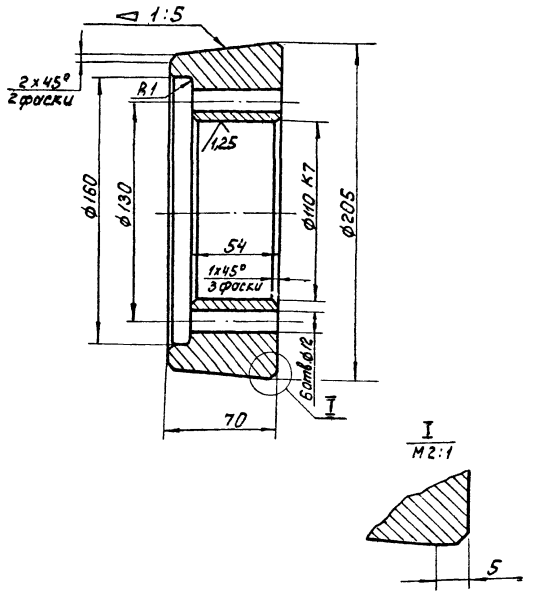

Н14; h14; $\pm \frac{IT14}{2}$.

Изм.	Лист	№ докум.	Подп.	Дата	4И.467.03.04.001			
Разраб.		Ковалев			Обод ролика	Лит	Масса	Масштаб
Пров.		Пендерев				И	9,3	1:2
Рук.		Пендерев				Лист	Листов 1	
Н.контр.		Потутков			Ст.5 ГОСТ 380-71	Мосводоканал Ниипроект Отдел №5		

Формат 11

4И.467.03.04.002

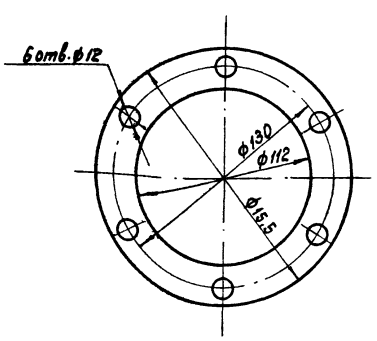

Изм.	Лист	№ докум.	Подп.	Дата	4И.467.03.04.002			
Разраб.		Ковалев			Прокладка	Лит	Масса	Масштаб
Пров.		Пендерев				И	0,01	1:2
Рук.		Пендерев				Лист	Листов 1	
Н.контр.		Потутков			Картон прокладочный марки А2 ГОСТ 9347-74	Мосводоканал Ниипроект Отдел №5		

Формат	Зона	Поз.	Обозначение	Наименование	Кол.	Примечание
				Документация		
11			4И.467.03.05.000 СБ	Сборочный чертеж		
				Детали		
11		1	4И.467.03.05.001	Ребро	2	
11		2	4И.467.03.05.002	Бобышка	1	

Изм.	Лист	№ докум.	Подп.	Дата	4И.467.03.05.000			
Разраб.		Ковалев			Кронштейн донкрата	Лит.	Лист	Листов
Пров.		Пендерев				И		1
Н.контр.		Потутков				Мосводоканал Ниипроект Отдел №5		

Копировал: 19158-06 75 Формат 11

4И.467.03.05.000СБ

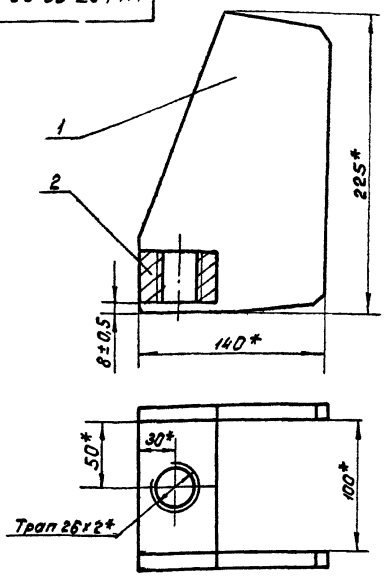

1. Сварку производить по ГОСТ 5264-80-71-Δ10 по контуру прилегания деталей.
2. * Размеры для справок.

Изм.	Лист	№ докум.	Подп.	Дата	4И.467.03.05.000 СБ	Лит.	Масса	Масштаб
Разраб.		Ковалев			Кронштейн домкрата	И	5,2	1:2,5
Пров.		Пендерев			Сборочный чертеж.	Лист	Листов 1	
Рук.		Пендерев				Москводоканалнипроект Отдел №5		
Н.контр.		Потутков						

Формат 11

4И.467.03.05.001

(√)А

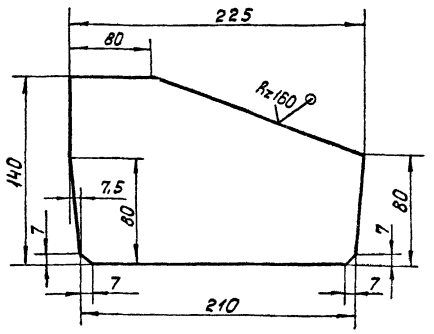

h14; ± IT14/2.

Изм.	Лист	№ докум.	Подп.	Дата	4И.467.03.05.001	Лит.	Масса	Масштаб
Разраб.		Ковалев			Ребро	И	1,7	1:1
Пров.		Пендерев				Лист	Листов 1	
Рук.		Пендерев				Москводоканалнипроект Отдел №5		
Н.контр.		Потутков			Лист 10 ГОСТ 19903-74 Вст.3 ГОСТ 14637-79			

Инв.№ подл. | Подп. и дата | Взам. инв.№ | Инв.№ дубл. | Подп. и дата

Формат 11

4И.467.03.05.002

(√)А

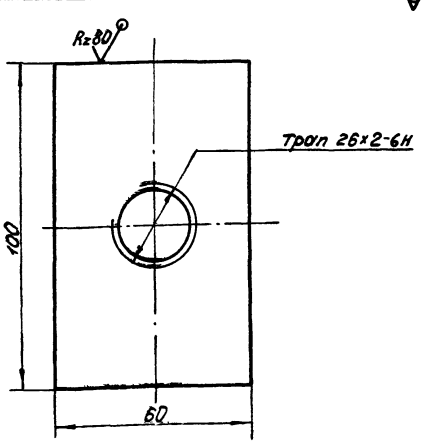

H14; h14; ± IT14/2.

Изм.	Лист	№ докум.	Подп.	Дата	4И.467.03.05.002	Лит.	Масса	Масштаб
Разраб.		Ковалев			Бобышка	И	1,8	1:1
Пров.		Пендерев				Лист	Листов 1	
Рук.		Пендерев				Москводоканалнипроект Отдел №5		
Н.контр.		Потутков			Лист 40 ГОСТ 19903-74 Вст.3 ГОСТ 14637-79			

Формат 11

Формат	Зона	Поз.	Обозначение	Наименование	Кол.	Примечание
				Документация		
12			4И.467.03.06.000СБ	Сборочный чертеж		
				Переменные данные для исполнений		
				4И.467.03.06.000		
				Детали		
11		1	4И.467.03.06.001	Угольник	1	
11		2	4И.467.03.06.002	Ребро	2	
				4И.467.03.06.000-01		
		1	4И.467.03.06.001	Угольник	1	
		2	4И.467.03.06.002	Ребро	2	

Инв.№ подл. | Подп. и дата | Взам. инв.№ | Инв.№ дубл. | Подп. и дата

Изм.	Лист	№ докум.	Подп.	Дата	4И.467.03.06.000	Лит.	Лист	Листов
Разраб.		Зарецкая			Кронштейн	И	1	1
Пров.		Пендерев				Москводоканалнипроект Отдел №5		
Н.контр.		Потутков						

19158-06 96

Формат 11

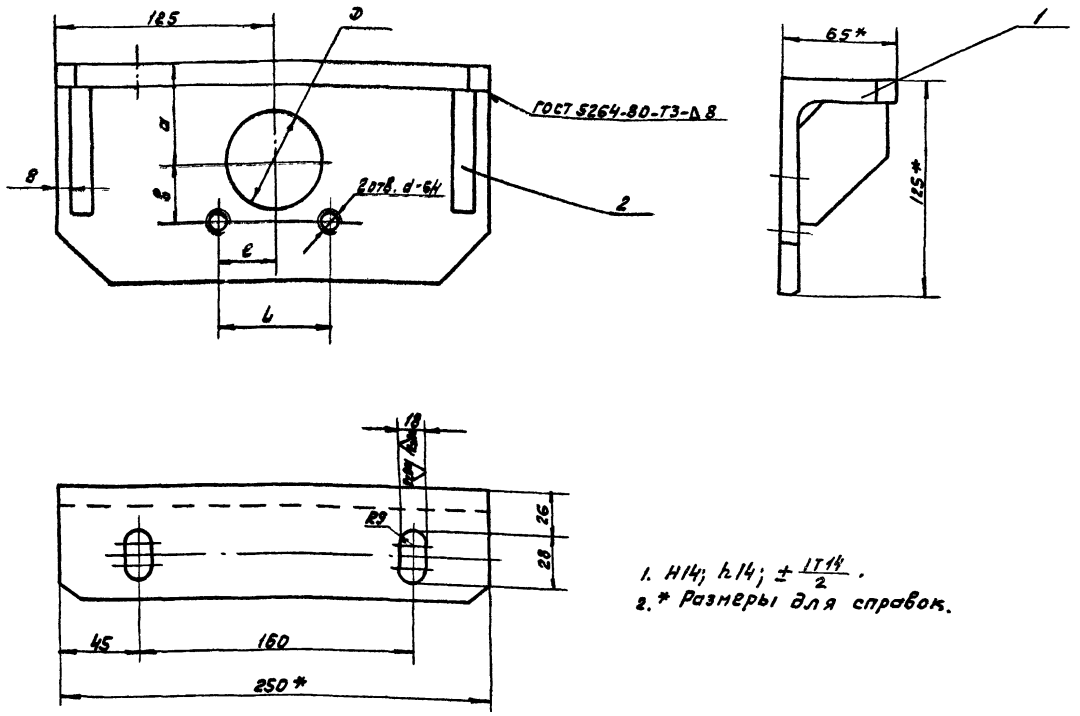

1. H14; h14; $\pm \frac{IT14}{2}$.
2. * Размеры для справок.

Обозначение	Размеры, мм						Масса, кг
	D	L	a	B	d	e	
4и.467.03.06.000	50	65	57	32	M12	32,5	4.3
-01	65	80	55	42,5	M16	40	4.3

Изм.	Лист	№ докум.	Подп.	Дата
Разраб		Ковалев		
Пров		Пендерев		
Рук.		Пендерев		
Н.контр		Потутков		

4и. 467.03.06.000 СБ

Кронштейн
Сборочный чертеж

Лит.	Масса	Масш.
И	см табл.	—
Лист	Листов 1	

Росводоканалнипроект
Отдел №5

Формат 12

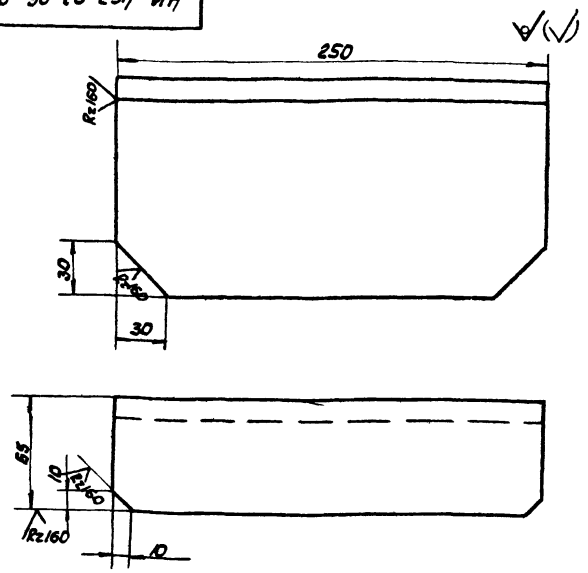

h14 $\pm \frac{IT14}{2}$.

Изм.	Лист	№ докум.	Подп.	Дата
Разраб		Ковалев		
Пров		Пендерев		
Н.контр		Потутков		

4и. 467.03.06.001

Уголок

Лит.	Масса	Масшт.
И	3.8	1:2
Лист	Листов 1	

Уголок 125х125х12 ГОСТ 8509-72
Вст3 ГОСТ 535-79

Росводоканалнипроект
Отдел №5

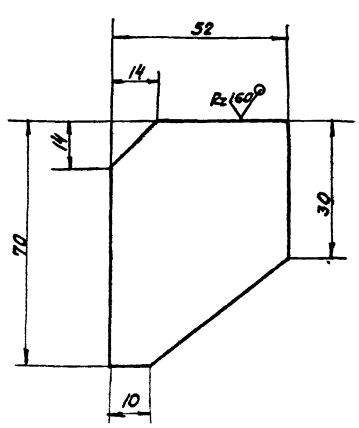

h 14; $\pm \frac{IT14}{2}$

Инв.№ подл. | Подп. и дата | Взам. инв.№ | Инв.№ дубл. | Подп. и дата

Изм.	Лист	№ докум.	Подп.	Дата
Разраб		Ковалев		
Пров		Пендерев		
Н.контр		Потутков		

4и. 467.03.06.002

Ребро

Лит.	Масса	Масшт.
И	0.2	1:1
Лист	Листов 1	

Лист-510 ГОСТ 19903-74
Вст3 ГОСТ 14637-79

Росводоканалнипроект
Отдел №5

Копировал

Формат 11

4И.467.03.07.000 СБ

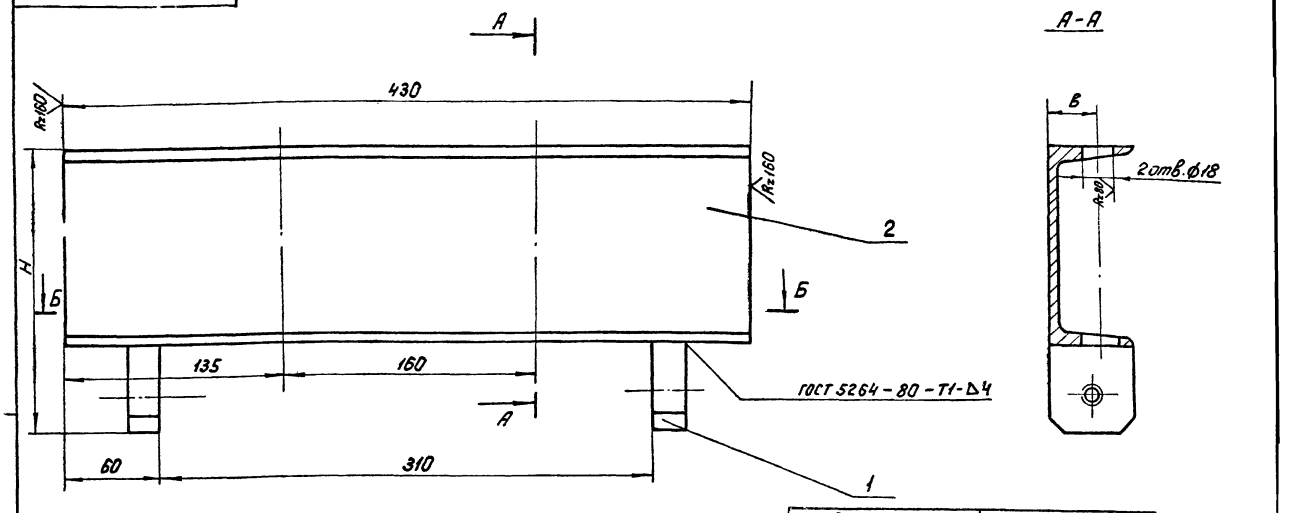

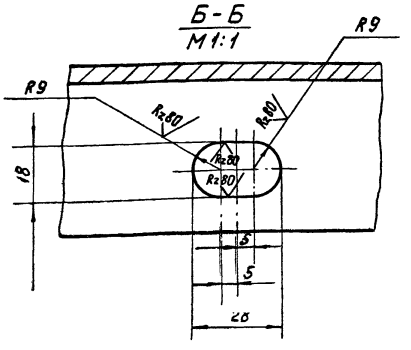

Обозначение	Н, мм	Масса кг
4И.467.03.07.000	170	4,6
-01	210	5,1

1. $H14; h14; \pm \frac{IT14}{2}$.
2. Шероховатость обрабатываемых поверхностей деталей без чертежа – Rz 160.

Изм.	Лист	№ докум.	Подп.	Дата
Разраб.		Ковалев		
Пров.		Пендерев		
Рук.		Пендерев		
Н.контр.		Потутков		

4И.467.03.07.000 СБ

Поперечина
Сборочный чертеж

Лит.	Масса	Масштаб
И	см. табл.	
Лист	Листов 1	

МосводоканалНИИпроект
Отдел №5

Формат 12

Формат	Зона	Поз.	Обозначение	Наименование	Кол.	Примечание
				Документация		
А2			4И.467.03.07.000 СБ	Сборочный чертеж		
				Детали		
А4		1	4И.467.03.01.106	Упор	2	
				Переменные данные для исполнений		
				4И.467.03.07.000		
				Детали		
А4		2	4И.467.03.07.001	Швеллер		
				Швеллер 12 ГОСТ 8240-72 Вст.3 ГОСТ 535-79		
				L = 430 h14	1	4,2 кг
				4И.467.03.07.000-01		

Изм.	Лист	№ докум.	Подп.	Дата
Разраб.		Ковалев		
Пров.		Пендерев		
Н.контр.		Потутков		

4И.467.03.07.000

Поперечина

Лит.	Лист	Листов
И	1	2

МосводоканалНИИпроект
Отдел №5

Формат 11

Формат	Зона	Поз.	Обозначение	Наименование	Кол.	Примечание
				Детали		
Б4		2	4И.467.03.07.001-01	Швеллер		
				Швеллер 16 ГОСТ 8240-72 Вст.3 ГОСТ 535-79		
				L = 430 h14	1	5,7 кг

Инв.№ подл. | Подп. и дата | Взам.инв.№ | Инв.№ дубл. | Подп. и дата

Изм.	Лист	№ докум.	Подп.	Дата

4И.467.03.07.000

Лист 2

Формат 11

ЧИ.467.03.00.005

Rz 80

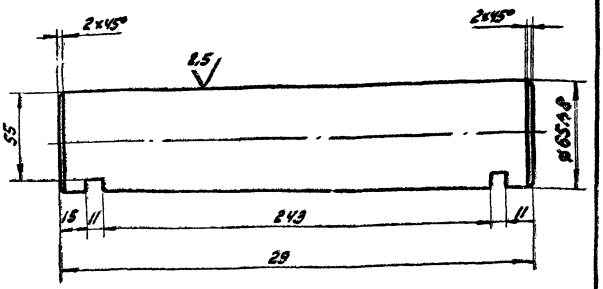

Неуказанные предельные отклонения $H14; h14; \pm \frac{IT14}{2}$.

Изм.	Лист	№ докум.	Подп.	Дата
Разраб.		Ковалев		
Пров.		Пендерев		
Рук.		Пендерев		
Н. контр.		Погуткоб		

ЧИ.467.03.00.005

Ось

Лит.	Масса	Масштаб
И	7,5	1:2
Лист	Листов: 1	

Сталь 45 ГОСТ 1050-74

Мосводоканалнипроект Отдел №5

Формат 11

ЧИ.467.03.00.006

Rz 80

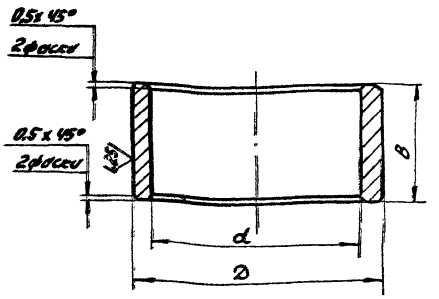

Обозначение	Размеры, мм			Масса, кг
	D	d	B	
ЧИ.467.03.00.006	60	52	38	0,22
-01	78	66	37	0,38
-02	78	66	22	0,23

$H14; h14; \pm \frac{IT14}{2}$.

Изм.	Лист	№ докум.	Подп.	Дата
Разраб.		Ковалев		
Пров.		Пендерев		
Рук.		Пендерев		
Н. контр.		Погуткоб		

ЧИ.467.03.00.006

Втулка дистанционная

Лит.	Масса	Масштаб
И	см. табл.	
Лист	Листов: 1	

Сталь 45 ГОСТ 1050-74

Мосводоканалнипроект Отдел №5

Формат 11

Инв. № подл. | Подп. и дата | Взам. инв. № | Инв. № дубл. | Подп. и дата

ЧИ.467.03.00.007

Rz 80

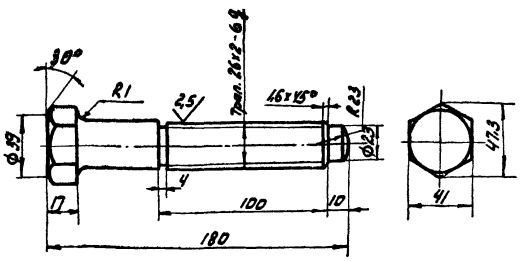

$h14; \pm \frac{IT14}{2}$.

Изм.	Лист	№ докум.	Подп.	Дата
Разраб.		Ковалев		
Пров.		Пендерев		
Рук.		Пендерев		
Н. контр.		Погуткоб		

ЧИ.467.03.00.007

Винт упорный

Лит.	Масса	Масштаб
И	0,8	1:2
Лист	Листов: 1	

Шестигранник 13-5 ГОСТ 8560-78 / 45 ГОСТ 1050-74

Мосводоканалнипроект Отдел №5

ЧИ.467.03.00.008

Rz 160

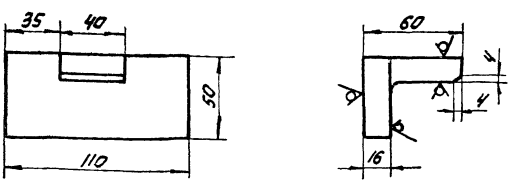

$h14; \pm \frac{IT14}{2}$.

Изм.	Лист	№ докум.	Подп.	Дата
Разраб.		Ковалев		
Пров.		Пендерев		
Рук.		Пендерев		
Н. контр.		Погуткоб		

ЧИ.467.03.00.008

Угольник

Лит.	Масса	Масштаб
И	1,3	1:2
Лист	Листов: 1	

Уголок 100×100×16 ГОСТ 8509-72 / Ст3 ГОСТ 535-79

Мосводоканалнипроект Отдел №5

Копировал

Формат 11

gost.e-ecolog.ru