ТИПОВОЙ ПРОЕКТ
902-2-379.83

ОТСТОЙНИКИ

КАНАЛИЗАЦИОННЫЕ
РАДИАЛЬНЫЕ ПЕРВИЧНЫЕ
ИЗ СБОРНОГО ЖЕЛЕЗОБЕТОНА
ДИАМЕТРОМ 40 м

Альбом V

19158-05
ЦЕНА 2-58

gost.e-ecolog.ru

ЦЕНТРАЛЬНЫЙ ИНСТИТУТ ТИПОВОГО ПРОЕКТИРОВАНИЯ
ГОССТРОЯ СССР

Москва А-445, Самотечная ул., 22

Сдано в печать XII 1983 г.
Заказ № 14185 Тираж 550 экз.

ТИПОВОЙ ПРОЕКТ
902-2-379.83

ОТСТОЙНИКИ КАНАЛИЗАЦИОННЫЕ РАДИАЛЬНЫЕ ПЕРВИЧНЫЕ ИЗ СБОРНОГО ЖЕЛЕЗОБЕТОНА

ДИАМЕТРОМ 40 м

СОСТАВ ПРОЕКТА:

АЛЬБОМ:

I	Технологическая и санитарно-техническая части
II	Архитектурно-строительная часть
III	Строительные изделия
IV	Электротехническая часть
V	Задание заводу-изготовителю
VI	Нестандартизированное оборудование. Илоскреб. Часть 1 и часть 2
VII	Нестандартизированное оборудование. Затворы щитовые, установка сигнализатора уровня осадка и фасонные части
VIII	Нестандартизированное оборудование. Токоприемник кольцевой. (из т.п. 902-2-346)
IX	Нестандартизированное оборудование. Устройство для удаления плавающих веществ
X	Спецификации оборудования
XI	Сборник спецификаций оборудования
XII	Ведомость потребности в материалах
XIII	Сметы

АЛЬБОМ V

РАЗРАБОТАН
проектным институтом
„МосводоканалНИИпроект"

Главный инженер института СОКОЛИН
Главный инженер проекта КАЗАНОВ

Рабочие чертежи введены в действие
МосводоканалНИИпроектом
Приказ № 193 от 10 августа 1983 г.

привязан:

Инв. №

Содержание альбома

NN стр.	Наименование	NN черт.
	Щиты по ОСТ 16.0.800.485-77	
3	Перечень комплектных устройств. Щит защищенный 1ШЩ. Технические данные аппаратов. Лист 1,2,3	ЭМ-38 ЭМ-39
4	Щит защищенный 1ШЩ. Технические данные аппаратов. Лист 4,5,6. Щит защищенный 1ШЩ. Таблица перечня надписей. Лист 1.	ЭМ-39 ЭМ-39ПН
5	Щит защищенный 1ШЩ. Таблица перечня надписей. Лист 2,3,4,5	ЭМ-39ПН
6	Щит защищенный 1ШЩ. Таблица перечня надписей. Лист 6,7. Щит защищенный 1ШЩ. Чертеж общего вида. Лист 2.	ЭМ-39ПН ЭМ-390В
7	Щит защищенный 1ШЩ. Чертеж общего вида. Лист 1.	ЭМ-390В
8	Щит защищенный 1ШЩ. Чертеж общего вида. Лист 3,4.	ЭМ-390В
9	Щит защищенный 1ШЩ. Чертеж общего вида. Лист 5,6	ЭМ-390В
10	Щит защищенный 1ШЩ. Схема электрическая соединений. Лист 1.	ЭМ-39Сх
11	Щит защищенный 1ШЩ. Схема электрическая соединений. Лист 2	ЭМ-39Сх
12	Щит защищенный 1ШЩ. Схема электрическая соединений. Лист 3	ЭМ-39Сх
13	Щит защищенный 1ШЩ. Схема электрическая соединений. Лист 4.	ЭМ-39Сх
14	Щит защищенный 1ШЩ. Схема электрическая соединений. Лист 5.	ЭМ-39Сх
15	Щит защищенный 1ШЩ. Схема электрическая соединений. Лист 6.	ЭМ-39Сх
16	Щит защищенный 1ШЩ. Схема электрическая соединений. Лист 7.	ЭМ-39Сх
17	Щит защищенный 1ШЩ. Схема электрическая соединений. Лист 8.	ЭМ-39Сх
18	Щит защищенный 2ШЩ. Технические данные аппаратов. Лист 1÷4.	ЭМ-40
19	Щит защищенный 2ШЩ. Таблица перечня надписей. Лист 1÷4.	ЭМ-40ПН
20	Щит защищенный 2ШЩ. Чертеж общего вида. Лист 1.	ЭМ-400В
21	Щит защищенный 2ШЩ. Чертеж общего вида. Лист 2,3.	ЭМ-40 ОВ
22	Щит защищенный 2ШЩ. Схема электрическая соединений. Лист 1.	ЭМ-40Сх
23	Щит защищенный 2ШЩ. Схема электрическая соединений. Лист 3.	ЭМ-40Сх
24	Щит защищенный 2ШЩ. Схема электрическая соединений. Лист 2,4.	ЭМ-40Сх

NN стр.	Наименование	NN черт.
25	Ящик 1Я (2Я, 3Я, 4Я). Технические данные аппаратов. Лист 1,2. Ящик 1Я (2Я, 3Я, 4Я). Чертеж общего вида. Лист 1.	ЭМ-41ТД ЭМ-410В
26	Ящик 1Я (2Я, 3Я, 4Я). Чертеж общего вида. Лист 2. Ящик 1Я (2Я, 3Я, 4Я). Таблица перечня надпис. Ящик 1Я (2Я, 3Я, 4Я). Схема электрическая соединений.	ЭМ-410В ЭМ-41ПН ЭМ-41Сх
27	Щит защищенный 1ШЩ. Схема электрическая соединений. Лист 9.	ЭМ-39Сх
	Щиты по ОСТ 36.13-76	
27	Ведомость документов. Спецификация щитов. Лист 1.	АМ-6 АМ-С02
28	Спецификация щитов. Лист 2. Щит КИП. Общий вид. Лист 1,2	АМ-С02 АМ-8
29	Щит КИП. Общий вид. Лист 3,4,6.	АМ-8
30	Щит КИП. Общий вид. Лист 5,7,8.	АМ-8
31	Щит КИП. Общий вид. Лист 9÷12.	АМ-8
32	Щит КИП. Общий вид. Лист 13,14.	АМ-8

№ п/п	Наименование	кол. НКУ	кол. приведенных панелей	Обозначение таблицы аппаратов	Примечан
1	Щит 1ШЩ	1	16	ЭМ-39	
2	Щит 2ШЩ	1	5	ЭМ-40	
3	Ящик 1Я (2Я,3Я,4Я)	1	1	ЭМ-41	

Нач. отд.	Болотов	
Гл. спец.	Ребнякин	
Н. контр.	Фешин	
Гл. инж. пр.	Фешин	
Рук. бр.	Гасумянц	

Т.п. 902-2-379.83 ЭМ-38

Перечень комплектных устройств.

Стадия	Лист	Листов
Р		

Мосводоканалнипроект

формат А4

Формат	Зона	Позиц.	Обозначение	Наименование	кол.	Примеч.
				Документация		
*			ЭМ-390В	Чертеж общего вида	6	12,22
*			ЭМ-39СХ	Схема соединений	9	11,22
11			ЭМ-39ПН	Таблица перечня надписей	5	
				Сборочные единицы		
	1 4 5	01		РБУ5101-03А2И	05	
	1 5	02		РБУ5101-13А2В	03	
	1	03		РБУ5101-03А2Л	01	
	1	04		РБУ5101-03А2Е	01	
	1 2 4 5	05		РБУ5401-03А2Ж	08	
	2 5	06		РБУ5101-23А2В	02	
	2			Н1 01		
		07		Выключатель А3734Б УЗ Iр 250А пп	01	QF1

Т П 902-2-379.83 ЭМ-39

Щит защищенный 1ШЩ Технические данные аппаратов

Стадия	Лист	Листов
Р	1	6

Мосводоканалнипроект

формат А4

Формат	Зона	Позиц.	Обозначение	Наименование	кол.	Примеч.
		08		Реле ПЭ21-7УЗ У~220В	02	К1 К2
		09		Рубильник Р3414УЗ пп	01	Q1
	3			Н2 01		
		10		Выключатель АП50-3МТУЗ Iр10А отс 3,5	02	QF3 QF5
		11		Выключатель АП50-3МТУЗ Iр 2,5А отс 3	01	SF1
		12		Контактор КТ6033УЗ У~380В вк 2з 2р	03	КМ1 КМ2 КМ3
	4			Н3 01		
		07		Выключатель А3734Б УЗ Iр. 250А пп	01	QF2
		08		Реле ПЭ21-7УЗ У~220В	02	К3 К4
		09		Рубильник Р3414УЗ пп	01	Q2
		11		Выключатель АП50-3МТУЗ Iр 2,5А отс. 3	01	SF2
		13		Выключатель АП50-3МТУЗ Iр 4А отс. 3,5	01	QF7
	5			Н4 01		
		10		Выключатель АП50-3МТУЗ Iр10А отс. 3,5	02	QF4 QF6

ЭМ-39 Лист 2

формат А4

Формат	Зона	Позиция	Обозначение	Наименование	кол.	Примеч.
	1			Н51 01		
		14		Переключатель УП5313-А19УЗ рев.	02	1-SA1 9-SA1
		15		Переключатель УП5317-С423УЗ рев.	01	SA1
		16		Переключатель УП5313-С142УЗ рев.	01	9-SA2
		17		Кнопка КЕ011УЗ испол. 2 черный тол	02	5-SB2 5-SB3
		18		Кнопка КЕ011УЗ испол. 2 красн. толк.	01	5-SB4
		19		Табло ТСБ ТЗ ~220В	03	HLA1 HLA2 HLA3
		20		Арматура АС53 У 220В цвет зел.	03	1-HL2 5-HL2 9-HL2
		21		Арматура АС53 У 220В цвет красн.	03	1-HL1 5-HL1 9-HL1
	1			Н52 01		
		14		Переключатель УП5313-А19 У3 рев.	02	2-SA1 10-SA1
		15		Переключатель УП5317-С423 УЗ рев	01	SA2
		16		Переключатель УП5313-С142 УЗ рев.	01	10-SA2
		22		Переключатель УП5311-И3 УЗ рев.	01	18-SA1
		17		Кнопка КЕ011УЗ испол. 2 черн. толк.	02	6-SB2 6-SB3
		18		Кнопка КЕ011УЗ испол. 2 красн. толк.	01	6-SB4

ЭМ-39 Лист 3

Копировал: Яч- 19158-05 4 формат А4

Формат	Зона	Позиц.	Обозначение	Наименование	кол.	Прим
		19		Табло ТСБ ТЗ ~ 220В	04	HLA2 HLA6 HLA10 HLA25
		20		Арматура ЛС-53 У 220В цвет зел.	03	2-HL2 6-HL2 10-HL2
		21		Арматура ЛС53 У 220В цвет красн.	03	2-HL1 6-HL1 10-HL1
	В 5			Н53 02		
		14		Переключатель УП 5313-А19 У3 рев.	01	14-SA1 15-SA1
		23		Переключатель УП 5314-У555 У3 рев	01	14-SA2 15-SA2
		16		Переключатель УП 5313-С142 У3 рев	02	12-SA1 16-SA1 13-SA1 17-SA1
		17		Кнопка КЕ 011 У3 исполн. 2 черный толк.	04	12-SB2 12-SB3 16-SB2 16-SB3 13-SB2 13-SB3 17-SB2 17-SB3
		18		Кнопка КЕ-011 У3 исполн. 2 красн. толк.	02	12-SB4 16-SB4 13-SB4 17-SB4
		19		Табло ТСБ ТЗ ~ 220В	03	HLA14 HLA12 HLA16 HLA15 HLA13 HLA17

Т.П. 902-2-379.83 ЭМ-39 Лист 4

Формат А4

Формат	Зона	Позиц.	Обозначение	Наименование	кол.	Прим.
		20		Арматура ЛС53 У 220В цвет зел.	03	14-HL1 2-HL2 16-HL2 15-HL2 13-HL2 17-HL2
		21		Арматура ЛС53 У 220В цвет красн.	03	14-HL1 12-HL1 16-HL1 15-HL1 13-HL1 17-HL1
	3			Н54 01		
		21		Арматура ЛС53 У 220В цвет красн.	01	HL1
	4			Н55 02		
		14		Переключатель УП5313-А19 У3 рев.	01	3-SA1 4-SA1
		15		Переключатель УП 5317-С423 У3 рев.	01	SA3 SA4
		17		Кнопка КЕ 011 У3 исполн. 2 черн. толк	02	7-SB2 7-SB3 8-SB2 8-SB3
		18		Кнопка КЕ011 У3 исполн. 2 красн. толк	01	7-SB4 8-SB4
		19		Табло ТСБ ТЗ ~ 220В	02	HLA3 HLA7 HLA4 HLA8
		20		Арматура ЛС53 У 220В цвет зел.	02	9-HL2 7-HL2 4-HL2 8-HL2

Т.П. 902-2-379.83 ЭМ-39 Лист 5

Формат А4

Формат	Зона	Позиц.	Обозначение	Наименование	кол.	Прим.
		21		Арматура ЛС53 У 220В цвет красн	02	3-HL1 7-HL1 4-HL1 8-HL1
	5			Н56 01		
		14		Переключатель УП5313-А19 У3 рев.	02	20-SA1 11-SA1
		23		Переключатель УП 5311-С23 У3 рев	02	20-SA2 20-SA3
		24		Переключатель УП5312-С29 У3 рев	01	20-SA4
		16		Переключатель УП 5313-С142 У3 рев	01	11-SA2
		19		Табло ТСБ ТЗ ~ 220В	02	HLA19 HLA11
		21		Арматура ЛС53 У 220В цвет красн.	02	20-HL1 11-HL1
		20		Арматура ЛС53 У 220В цвет зел.	01	11-HL2
				Колодка на 15 зажимов на ток 10 А	25	
				Колодка на 5 зажимов на ток 10А	03	

ЭМ-39 Лист 6

Формат А4

Панель	Строка	Надпись	Позиц. обознач.	Место надписи	Текст	кол.	Вид шрифта	Заголовок
		1		Табличка	1- клоскреб; 5- задвижка 9-плунжер Насос, 19- ВС	1		
1		2	1-HL2	—"—	Клоскреб 1- откл.	1		
		3	1-HL1	—"—	Клоскреб 1- вкл	1		
		4	1-SA1 9-SA1 2-SA1 10-SA1	—•—	Избиратель управления	10		
2			14-SA1					
4			3-SA1 4-SA1					
5			15-SA1 20-SA1 11-SA1					
1		5	SA1	—"—	Клоскреб 1, задв. 5. Избират. режима	1		
		6	5-HL2	—"—	Задв. 5- закр.	1		
		7	5-HL1	—"—	Задв. 5 -откр.	1		
		8	5-SB2 6-SB2	—"—	Открыть	8		
2			12-SB2 16-SB2					
4			7-SB2 8-SB2					
5			13-SB2 17-SB2					
1		9	5-SB3 6-SB3	—"—	Закрыть	8		
2			12-SB3 16-SB3					
4			7-SB3 8-SB3					
5			13-SB3 17-SB3					

Т.П. 902-2-379.83 ЭМ-39ПН

Нач. отд.	Болотов		
Гл. спец.	Родникин		
Н. контр.	Фешин		
Гл. инж. пр.	Фешин		
Рук. бри	Гасумянц		

Щит защищенный ЩЩ Таблица перечня надписей

Стадия	Лист	Листов
Р	1	7

Мособлэлектропроект

Копировал: Яц- 19158-05 5 Формат А4

Панель	Строка	Надпись	Позиц. обознач.	Место надписи	Текст	Кол.	Вид шрифта	Заготовка
1		10	5-SB4 6-SB4	Табличка	Стоп	8		
2			12-SB4 16-SB4					
4			7-SB4 8-SB4					
5			13-SB4 17-SB4					
1		11	9-HL2	—"—	Плунж. нас. 9 - откл.	1		
		12	9-HL1	—"—	Плунж. нас. 9 - вкл.	1		
		13	9-SA2 10-SA2	—"—	Избиратель режима	10		
2			14-SA2 12-SA1 16-SA1					
5			18-SA2 18-SA1 17-SA1 20-SA2 11-SA2					
1		14	HLA1	Табло	Илоскреб 1. Авария	1		
		15	HLA5	—"—	Задвижка 5. Авария	1		
		16	HLA9	—"—	Плунж. нас. 9. Авария	1		
		17	1-SA1 9-SA1 2-SA1 10-SA1	Наключе	Откл. - вкл.	10		
2			14-SA1					
4			3-SA1 4-SA1					
5			15-SA1 20-SA1 11-SA1					
1		18	SA1 9-SA2 SA2 10-SA2	—"—	Мест. - дист. - авт.	11		
2			13-SA1 16-SA1					
4			SA3 SA4					

ЭМ-39ПН Лист 2

Формат А4

Панель	Строка	Надпись	Позиц. обознач.	Место надписи	Текст	Кол.	Вид шрифта	Заготовка
5			13-SA1 17-SA1 11-SA2					
1		19		Табличка	2 - илоскреб, 6 - задвижка, 10 - плунж. нос., 18 - дренаж. нас.	1		
		20	2-HL2	—"—	Илоскреб 2 - откл.	1		
		21	2-HL1	—"—	Илоскреб 2 - вкл.	1		
		22	SA2	—"—	Илоскреб 2, задв. 6 Избиратель режима	1		
		23	6-HL2	—"—	Задв. 6 - закр.	1		
		24	6-HL1	—"—	Задв. 6 - откр.	1		
		25	10-HL2	—"—	Плунж. нос. 10 - откл.	1		
		26	10-HL1	—"—	Плунж. нос. 10 - вкл.	1		
		27	18-SA1	—"—	Дренажн. нас. 18. Избиратель режима.	1		
		28	HLA2	Табло	Илоскреб 2. Авария	1		
		29	HLA6	—"—	Задв. 6. Авария	1		
		30	HLA10	—"—	Плунж. нос. 10. Авария	1		
		31	HLA25	—"—	Авар. уров. в дренажн. приямке	1		
		32	18-SA1	На ключе	Мест. - Откл. - Авт.	1		
2		33		Табличка	Ввод 1. 14 - нас. перекачки жиро. 12, 16 - задвижки.	1		
		34	14-HL2	—"—	Насос 14 - откл.	1		
		35	14-HL1	—"—	Насос 14 - вкл.	1		
		36	12-HL2	—"—	Задв. 12 - закр.	1		
		37	12-HL1	—"—	Задв. 12 - откр.	1		
		38	16-HL2	—"—	Задв. 16 - закр.	1		
		39	16-HL1	—"—	Задв. 16 - откр.	1		

ЭМ-39ПН Лист 3

Формат А4

Панель	Строка	Надпись	Позиц. обознач.	Место надписи	Текст	Кол.	Вид шрифта	Заготовка
2		40	HLA14	Табло	Насос 14. Авария.	1		
		41	HLA12	—"—	Задвижка 12. Авария.	1		
		42	HLA16	—"—	Задвижка 16. Авария.	1		
		43	14-SA2	На ключе	Мест. - Дист. - Авт. - резерв	2		
5			15-SA2	—"—				
3		44	HL1	Табличка	АВР	1		
4		45		—"—	Ввод 2. 3 - илоскреб. 7 - задвижка	1		
		46	3-HL2	—"—	Илоскреб 3 - откл.	1		
		47	3-HL1	—"—	Илоскреб 3 - вкл.	1		
		48	SA3	—"—	Илоскреб 3, задв. 7. Избиратель режима.	1		
		49	7-HL2	—"—	Задв. 7 - закр.	1		
		50	7-HL1	—"—	Задв. 7 - откр.	1		
		51	HLA3	Табло	Илоскреб 3. Авария.	1		
		52	HLA7	—"—	Задв. 7. Авария	1		
		53		Табличка	4 - илоскреб, 8 - задвижка	1		
		54	4-HL2	—"—	Илоскреб 4 - откл.	1		
		55	4-HL1	—"—	Илоскреб 4 - вкл.	1		
		56	SA4	—"—	Илоскреб 4, задв. 8. Избиратель режима.	1		
		57	8-HL2	—"—	Задв. 8 - закр.	1		
		58	8-HL1	—"—	Задв. 8 - откр.	1		
		59	HLA4	Табло	Илоскреб 4. Авария	1		
		60	HLA8	—"—	Задв. 8. Авария	1		

ЭМ-39ПН Лист 4

Формат А4

Панель	Строка	Надпись	Позиц. обознач.	Место надписи	Текст	Кол.	Вид шрифта	Заготовка
5		61		Табличка	15 - нас. перекачки жиро 13, 17 - задвижки	1		
		62	15-HL2	—"—	Насос 15 - откл.	1		
		63	15-HL1	—"—	Насос 15 - вкл.	1		
		64	13-HL2	—"—	Задв. 13 - закр.	1		
		65	13-HL1	—"—	Задв. 13 - откр.	1		
		66	17-HL2	—"—	Задв. 17 - закр.	1		
		67	17-HL1	—"—	Задв. 17 - откр.	1		
		68	HLA15	Табло	Насос 15. Авария	1		
		69	HLA13	—"—	Задв. 13. Авария	1		
		70	HLA17	—"—	Задв. 17. Авария	1		
		71		Табличка	20 - приточная система 11 - плунж. насос	1		
		72	20-HL1	—"—	ПС - вкл.	1		
		73	20-SA4	—"—	ПС. Режим работы	1		
		74	20-SA3	—"—	ПС. Ручное регулирование	1		
		75	11-HL2	—"—	Плунж. нас. 11 - откл.	1		
		76	11-HL1	—"—	Плунж. нас. 11 - вкл.	1		
		77	HLA19	Табло	ПС. Авария.	1		
		78	HLA11	—"—	Плунж. нас. 11. Авария	1		
		79	20-SA2	На ключе	Мест. - откл. - авт.	1		
		80	20-SA4	—"—	Ручн. - откл. - авт.	1		
		81	20-SA3	—"—	Понизить - откл. - повысить	1		

Т.п. 902-2-379.83 ЭМ-39ПН Лист 5

Копировал: [illegible] 19158-05 6 Формат А4

Панель	Строка	Надпись	Позиц. обознач.	Место надписи	Текст	Кол.	Вид шрифта	Заготовка
1				Табличка	1	1		
				"	2	1		
				"	10	1		
				"	9	1		
				"	18	1		
				"	19	1		
				"	5	1		
				"	6	1		
2		82	QF1	"	Ввод 1	1		
				"	К1	1		
				"	К2	1		
				"	Q1	1		
				"	14	1		
				"	12	1		
				"	16	1		
3		83	QF3	"	Автоматика и КИП	1		
		84	QF5	"	ЩО N 1	1		
		85	SF1	"	1 секция. Питание АВР	1		
				"	КМ1	1		
				"	КМ2	1		
				"	КМ3	1		
4		86	QF2	"	Ввод 2	1		
				"	К3	1		
				"	К4	1		

ЭМ-390ПН Лист 6

Формат А4

Панель	Строка	Надпись	Позиц. обознач.	Место надписи	Текст	Кол.	Вид шрифта	Заготовка
4				Табличка	Q2	1		
				"	3	1		
				"	4	1		
		87	SF2	"	2 секция. Питание АВР	1		
		88	QF7	"	Резерв	1		
				"	7	1		
				"	8	1		
5				"	11	1		
				"	20	1		
		89	QF4	"	Автоматика и КИП	1		
		90	QF6	"	ЩО N 2	1		
				"	15	1		
				"	13	1		
				"	17	1		

ЭМ-390ПН Лист 7

Формат А4

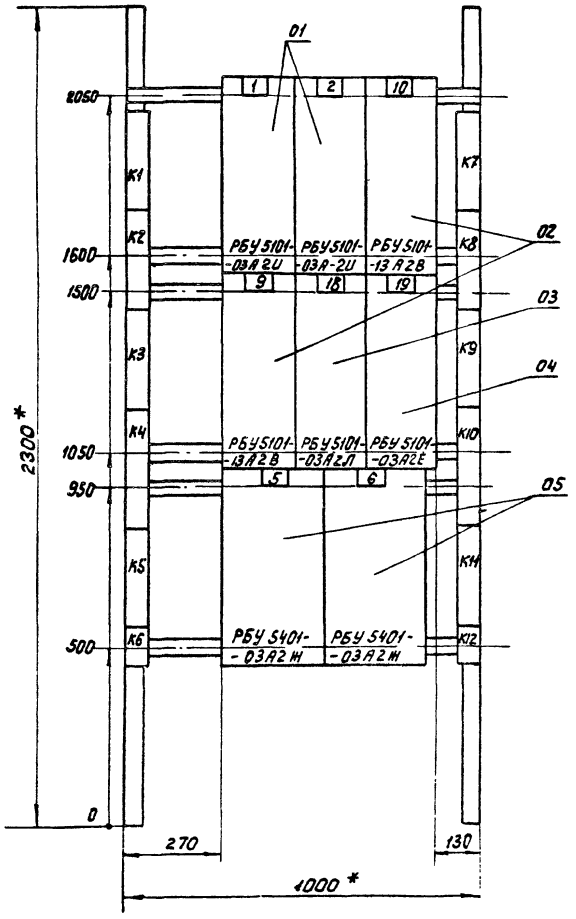

Панель 1

т.п. 902-2-379.83 ЭМ-390В

Нач.отд.	Болотов		
Гл.спец.	Редникин		
Н.контр.	Фешин		
Гл.инж.пр.	Фешин		
Рук.бр.	Восунянц		

Отстойники канализационные радиальные первичные из сборного м/б диаметром 40м.

Щит защищенный 1ЩЩ. Чертеж общего вида.

Стадия	Лист	Листов
Р	2	6

Мосводоканалниипроект

Копировал 19158-05 7 Формат А3

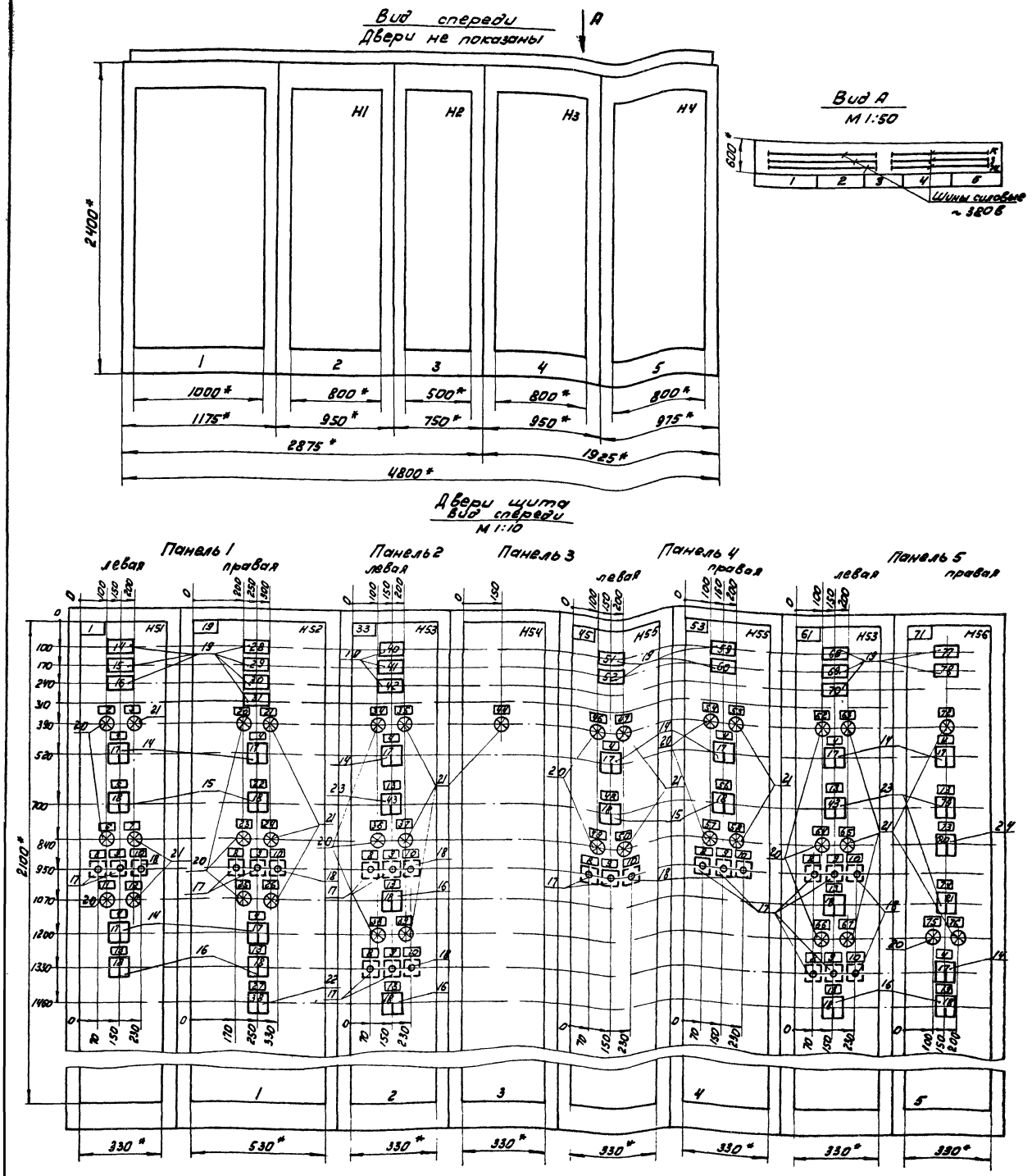

1. * Размеры для справок.
2. Неуказанные предельные отклонения размеров по ОСТ 160.800.652-79.
3. В контуре табличек и аппаратов указаны номера надписей по перечню надписей.
4. Щит одностороннего обслуживания.

				Т.п. 902-2-379.83			ЭМ-39.08
Нач.отд.	Болотов			Отстойники канализационные радиальные первичные из сборного ж/б диаметром 40м	Стадия	Лист	Листов
Гл.спец.	Редникин				Р	1	6
Н.контр.	Фешин			Щит защищенный 1ШЩ Чертеж общего вида	Мосводоканал Ниипроект		
Гл.инжр.	Фешин						
Рук.брик	Гасумянц						

копировал: [illegible] 19158-05 8 формат А2

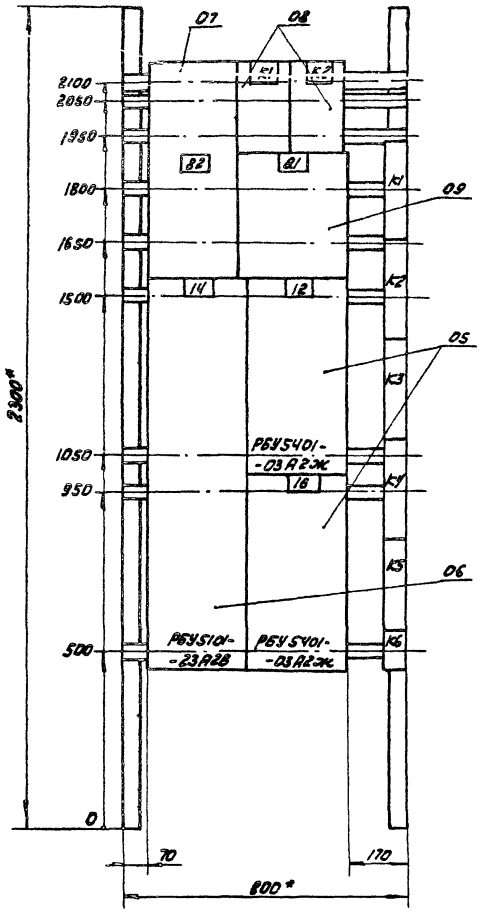

Панель 2 (набор 1)

				т.п. 902-2-379.83		ЭМ-390В	
				Отстойники канализационные радиальные первичные из сборного ж/б диаметром 40м	Стадия	Лист	Листов
					Р	3	6
Нач. отд.	Болотов			Щит защищенный ЩЗЦ	Мосводоканалниипроект		
Гл. спец.	Родникин			Чертеж общего вида			
Н. контр.	Фешин						
Гл. инж. пр.	Фешин						
Рук. бриг.	Гасутянц						

формат А3

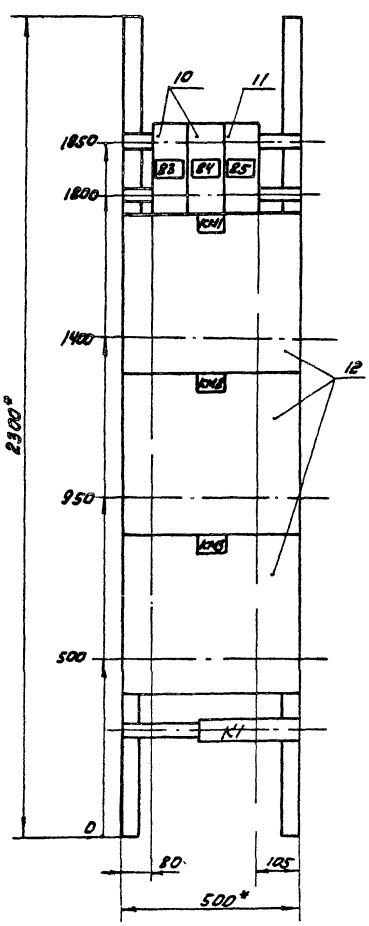

Панель 3 (набор 2)

				т.п. 902-2-379.83		ЭМ-390В	
				Отстойники канализационные радиальные первичные из сборного ж/б диаметром 40м	Стадия	Лист	Листов
					Р	4	6
Нач. отд.	Болотов			Щит защищенный ЩЗЦ	Мосводоканалниипроект		
Гл. спец.	Родникин			Чертеж общего вида			
Н. контр.	Фешин						
Гл. инж. пр.	Фешин						
Рук. бриг.	Гасутянц						

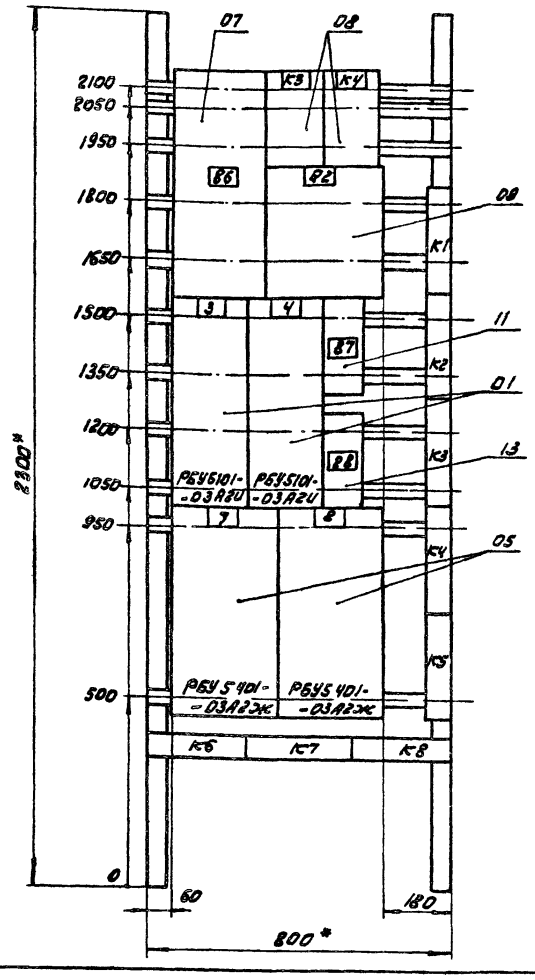

Панель 4 (набор 3)

			Т.П. 902-2-379.83		ЭМ-3908
Нач.отд.	Болотов		Оголовки канализационные радиальные первичные из сборного ж/бетона диаметром 40 см	Стадия: Р	Лист: 5	Листов: 6
Гл.спец.	Родникин					
Н.контр.	Фешин		Щит защищенный ЩЗЩ	Мосводоканалниипроект		
Гл.инж.пр.	Фешин					
Рук.бриг.	Гасумянц		Чертеж общего вида			

Формат А3

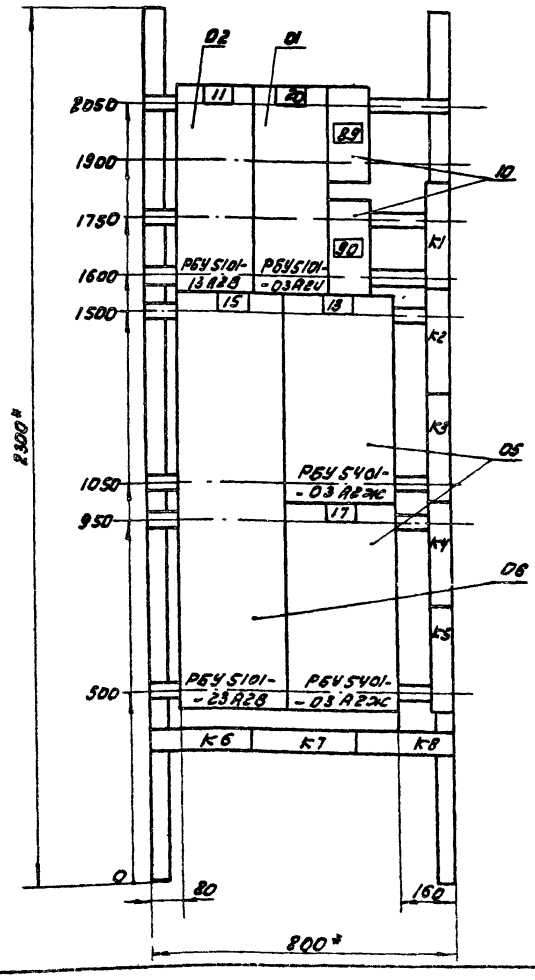

Панель 5 (набор 4)

			Т.П. 902-2-379.83		ЭМ-3908
Нач.отд.	Болотов		Оголовки канализационные радиальные первичные из сборного ж/б диаметром 40 см	Стадия: Р	Лист: 6	Листов: 6
Гл.спец.	Родникин					
Н.контр.	Фешин		Щит защищенный ЩЗЩ	Мосводоканалниипроект		
Гл.инж.пр.	Фешин					
Рук.бриг.	Гасумянц		Чертеж общего вида			

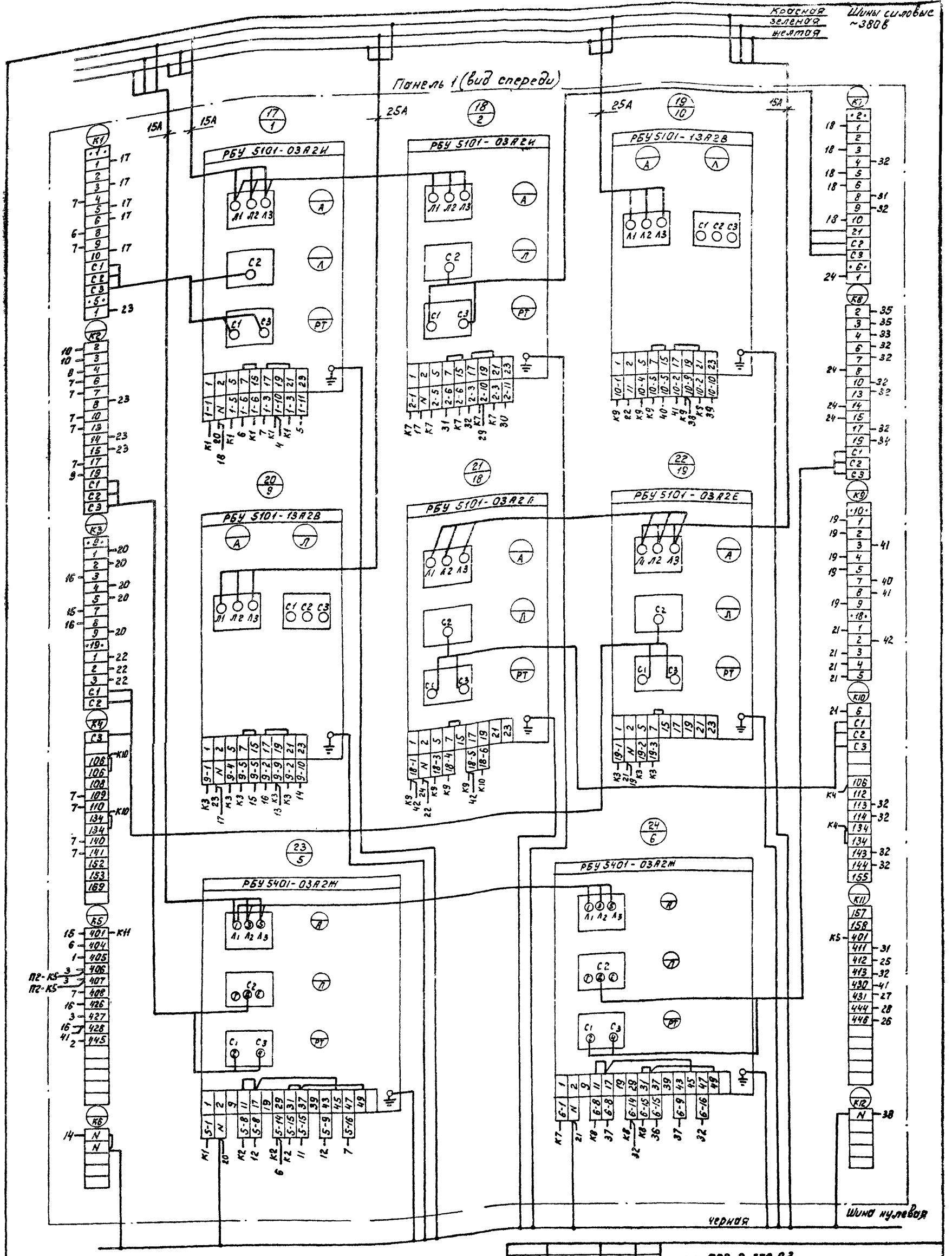

				т.п. 902-2-379.83			ЭМ-39ск
Нач.отд.	Болотов			Отстойники канализационные радиальные первичные из сборного ж/б диаметром 40м	Стадия	Лист	Листов
Гл.спец.	Редникин				Р	1	9
Гл.инж.пр.	Фешин						
Н.контр.	Фешин			Щит защищенный 1ШЩ Схема электрических соединений.	Мосводоканал-НИИпроект		
Рук.бр.	Гасунянц						
Вед.инж.	Рязанова						

копировал: 19158-05 11 формат А2

Левая дверь панели (вид со стороны монтажа) Панель 1 (вид спереди) Правая дверь панели (вид со стороны монтажа)

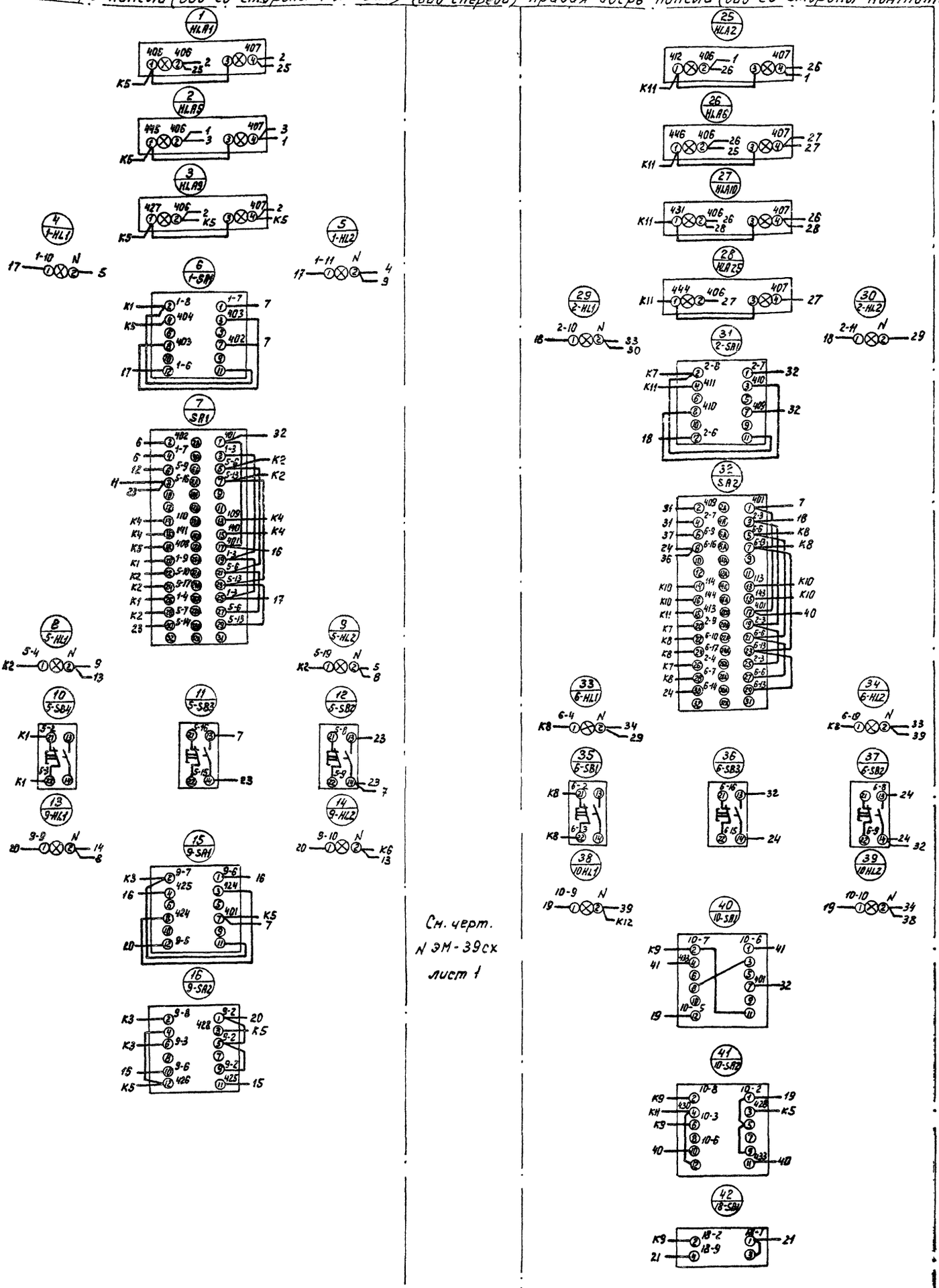

См. черт. N ЭМ-39сх лист 1

					тп. 902-2-379.83	ЭМ-39 сх
Нач.отд	Болотов					
Гл.спец.	Родников			Отстойники канализационные радиальные первичные из сборного ж/б диаметром 40м.	Стадия: Р	Лист: 2	Листов: 3
Гл.инж.пр.	Фешин					
Н.контр.	Фешин			Щит защищенный ЩЗЩ. Схема электрических соединений.	Мосводоканал - НИИпроект	
Рук.гр.	Гасиянц					
Вед.инж.	Разанова					

копировал: [illegible] 19158-05 12 формат А2

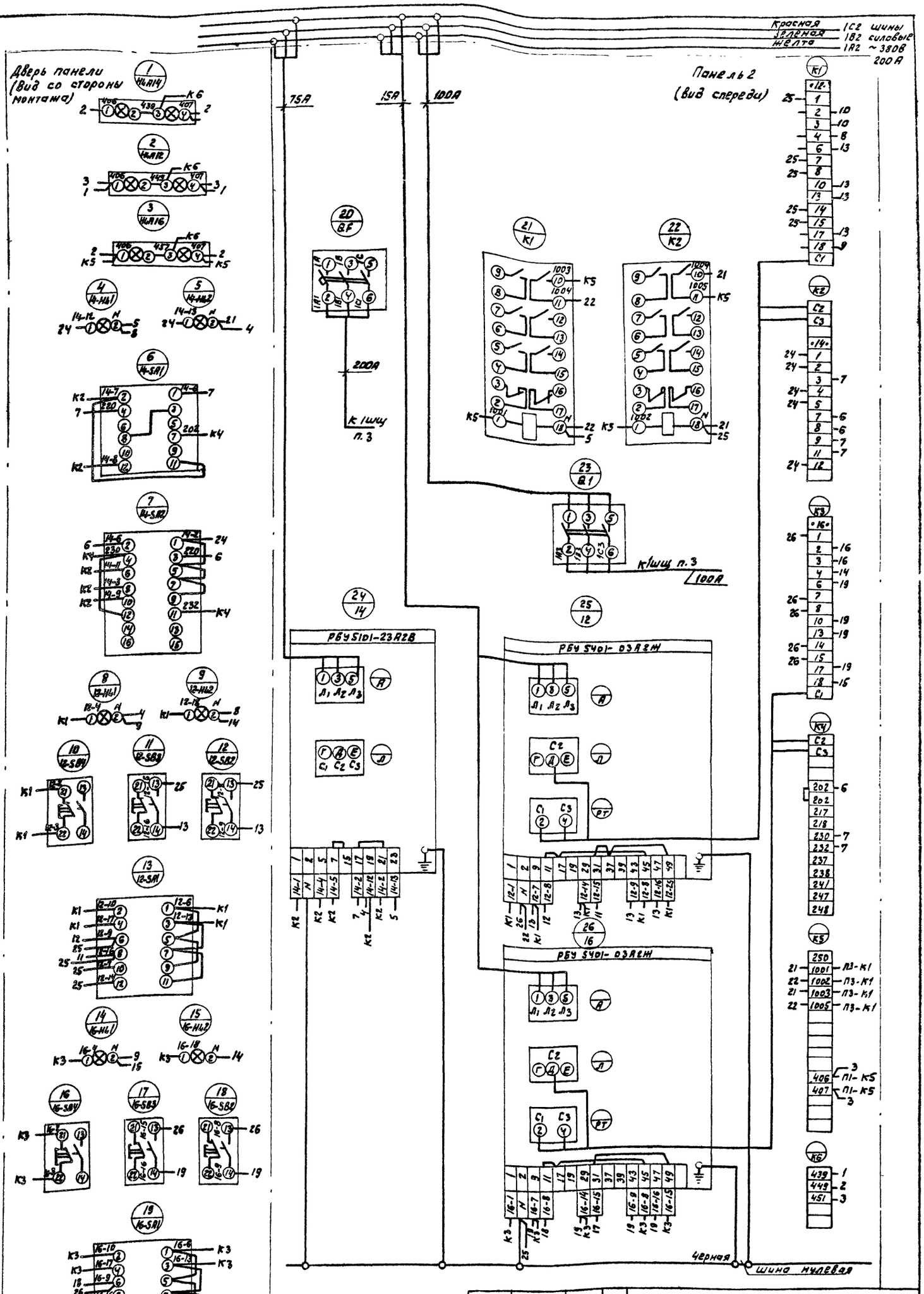

Нач. отд.	Болотов		Отстойники канализационные радиальные первичные из сборного ж/б диаметром 40м	Стадия	Лист	Листов
Гл. спец.	Ревникин			Р	3	9
Н. контр.	Фешин					
Гл. ин. пр.	Фешин		Щит защищенный 1Шч. Схема электрических соединений	Мосводоканал-НИИпроект		
Рук. бр.	Гасуманц					
Вед. инж.	Рязанова					

Т. п. 902-2-379.83 ЭМ-39Сх

Копировал: 19158-05 13 Формат А2

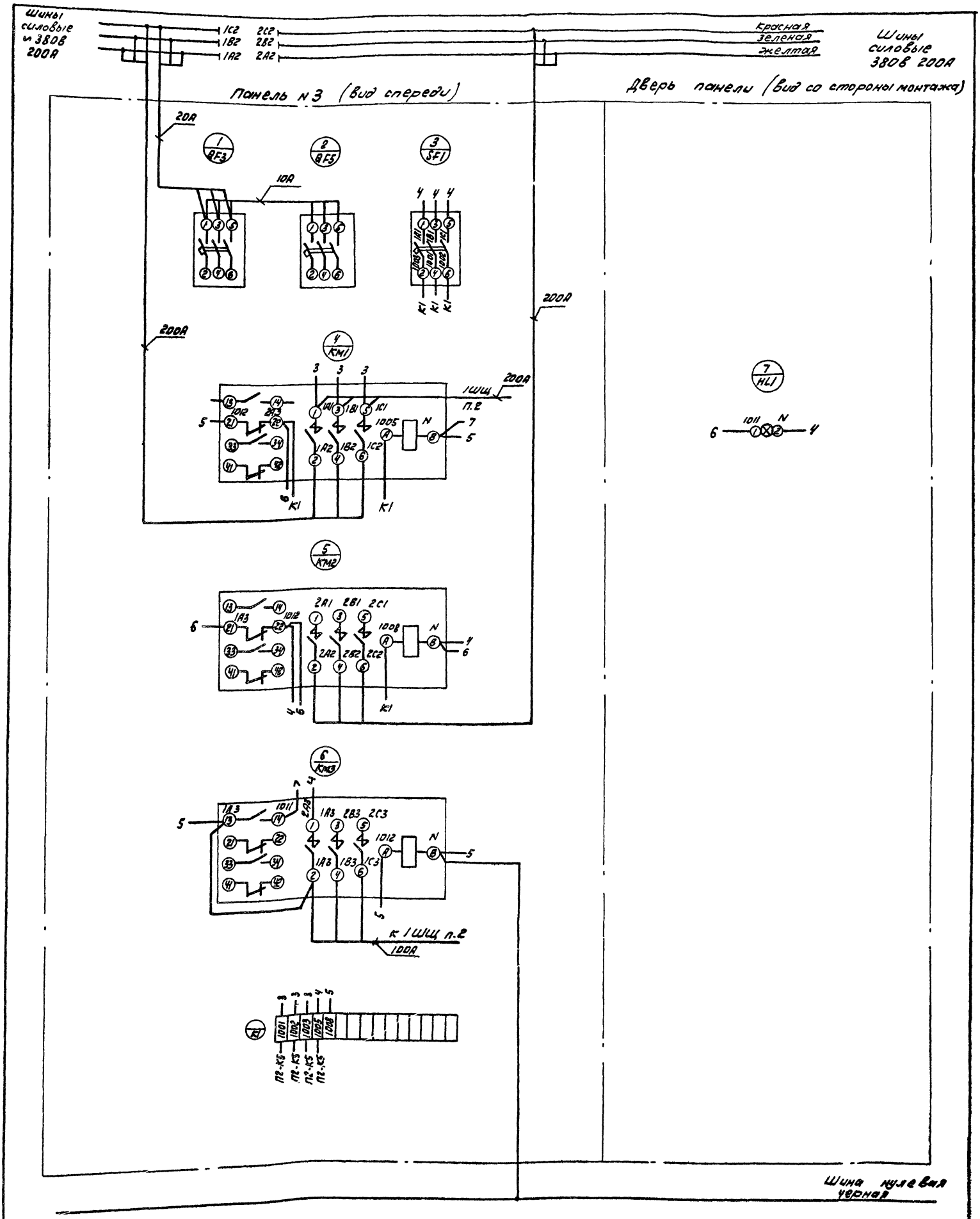

				Т.п. 902-2-379.83		ЭМ-39СХ	
Нач. отд.	Болотов			Отстойники канализационные радиальные первичные из сборного ж/б диаметром 4 м	Стадия	Лист	Листов
Гл. спец.	Редникин				Р	4	9
Н. контр.	Фешин						
Гл. инж. пр.	Фешин			Щит защищенный 1ШЩ Схема электрическая соединений	Мосводоканалниипроект		
Рук. бр.	Гасумянц						
Вед. инж.	Рязанова						

Копировал: [illegible]

19158-05 14

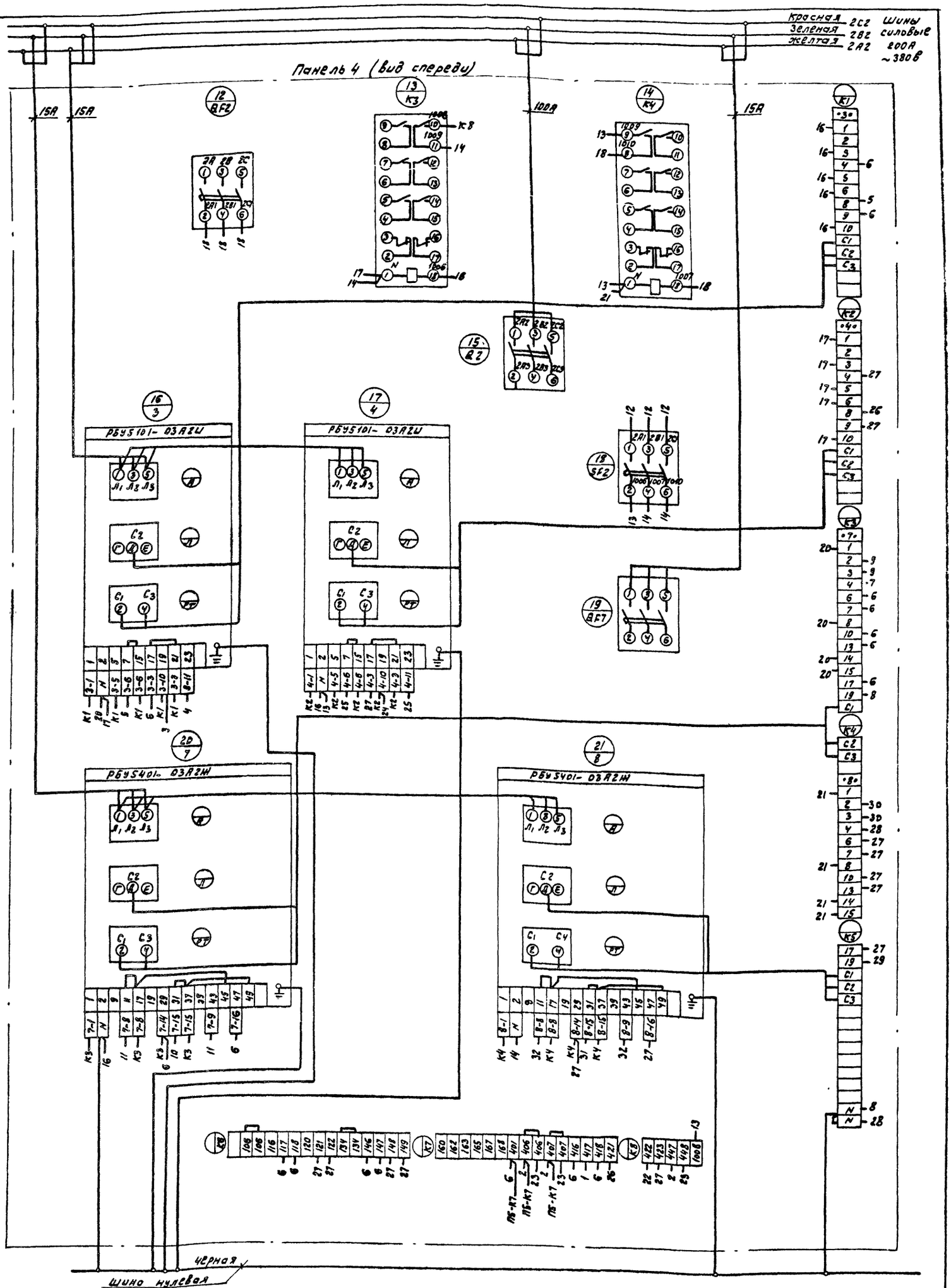

						т.п. 902-2-379.83	ЭМ-39Сх
Нач.отд.	Болотов			Отстойники канализационные радиальные первичные из сборного ж/б диаметром 40м		Стадия	Лист	Листов
Гл.спец.	Редникин					Р	5	9
Гл.ин.пр	Фешин							
Н.контр	Фешин			Щит защищенный 1ЩЗ Схема электрических соединений.		Мосводоканал-НИИпроект		
Рук.бр.	Досуманц							
Вед.инж	Рязанова							

Копировал: 9 19158-05 15 Формат А2

Левая дверь панели (Вид со стороны монтажа)

Панель №4 вид спереди

Правая дверь панели (Вид со стороны монтажа)

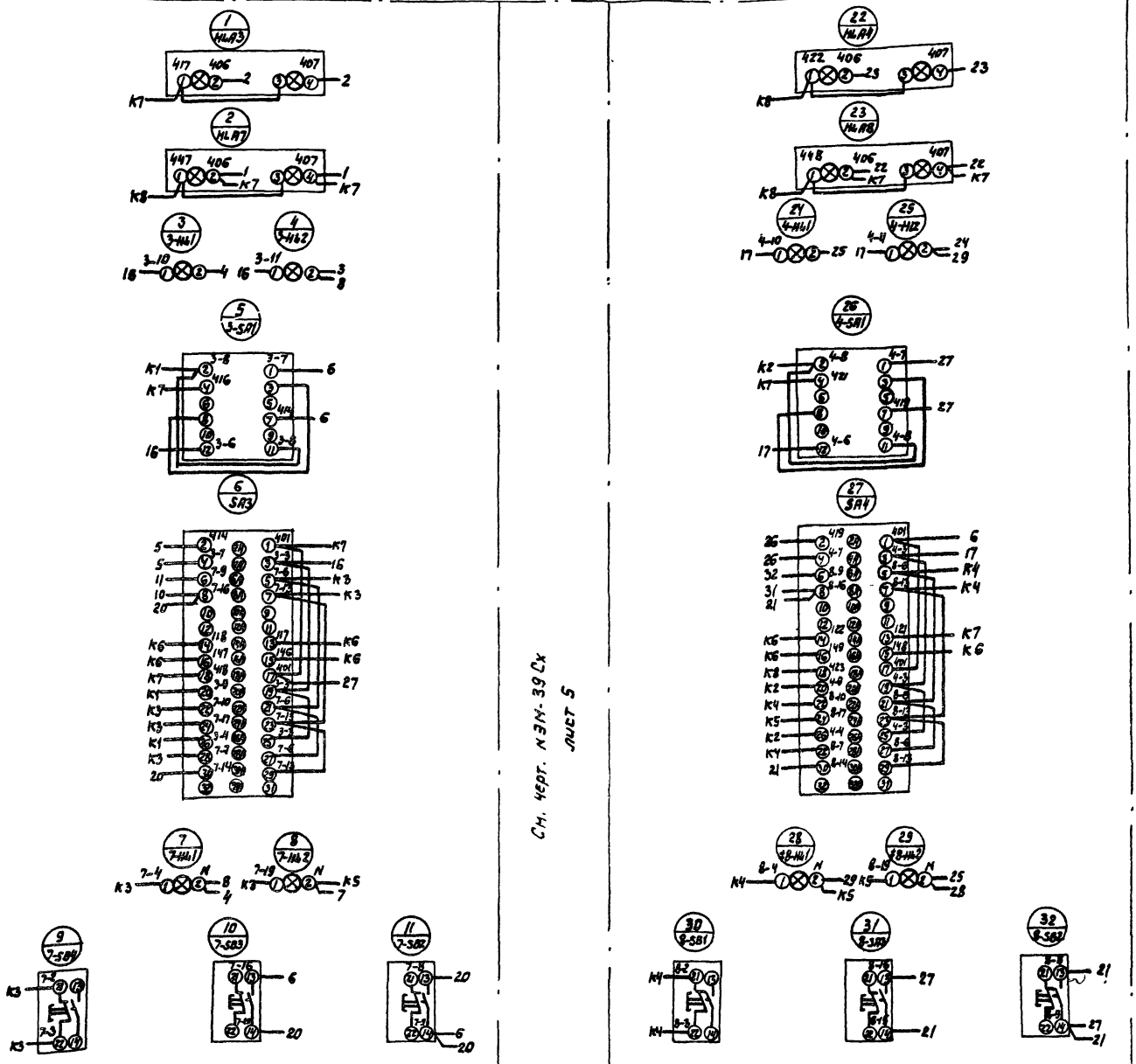

См. черт. №ЭМ-39 Сх лист 5

				т.п. 902-2-379.83			ЭМ-39 Сх
Нач. отд.	Боротов			Отстойники канализационные радиальные первичные из сборного №16 диаметром 40м	Стадия	Лист	Листов
Гл. спец.	Ревникин				Р	6	9
Гл. инж. пр.	Фешин						
Н. контр.	Фешин			Щит защищенный 1шт. Схема электрических соединений	Мосводоканал-Ниипроект		
Рук. бр.	Гасьмяну						
Инж.	Дюнина						

копировал: 19158-05 16 формат А2

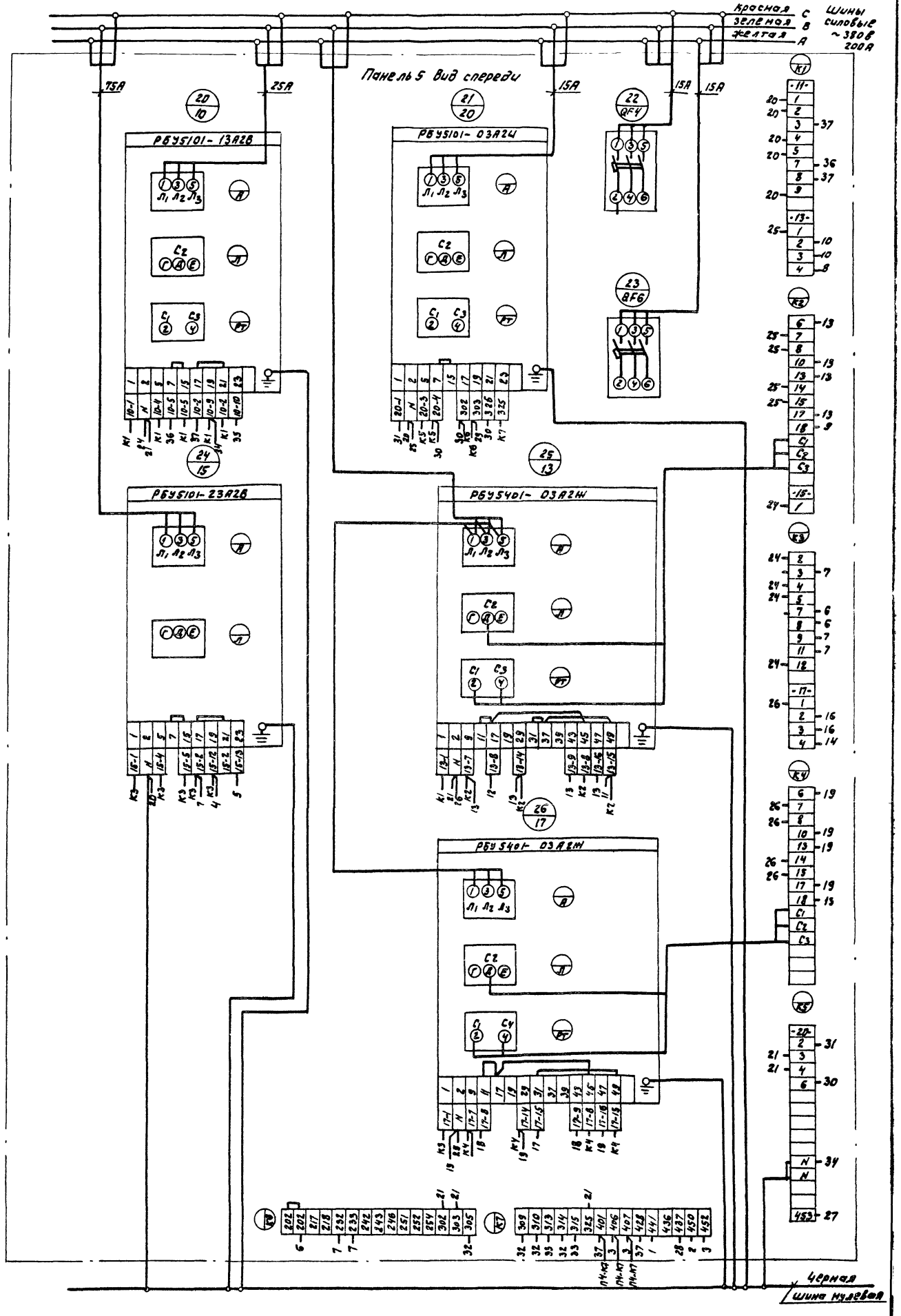

				Т.П. 902-2-379.83		ЭМ-39Сх	
Нач. отд.	Болотов			Отстойники канализационные радиальные первичные из сборного ж/б диаметром 40п.	Стадия	Лист	Листов
Гл. спец.	Редникин				Р	7	9
Н. контр.	Фешин						
Гл. мн. пр.	Фешин			Щит защищенный 1шщ. Схема электрическая соединений.	Мосводоканалний-проект		
Рук. гр.	Гасуняну						
Вед. инж.	Рязанова						

Копировал: 19158-05 17 Формат А2

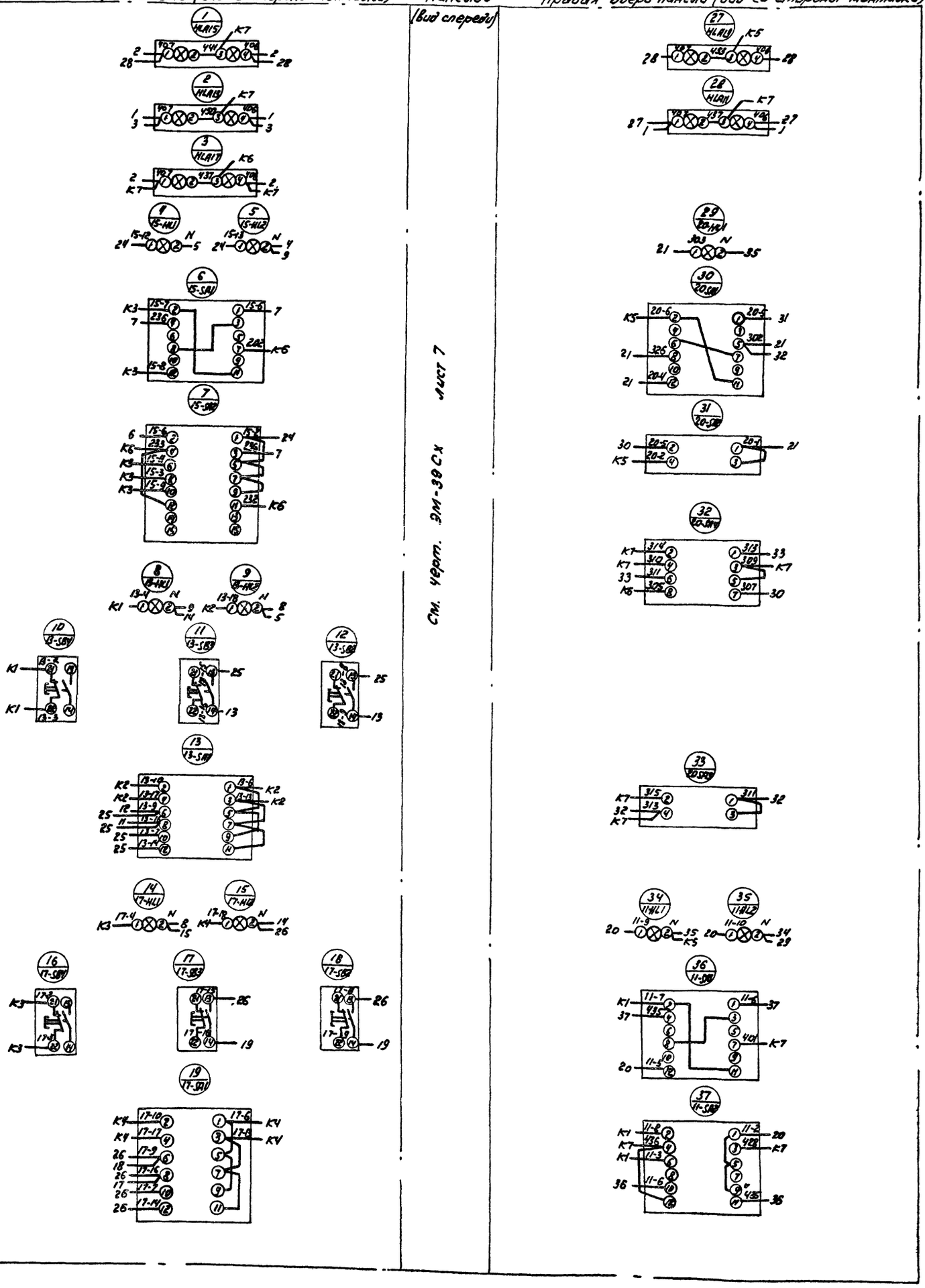

				Т.П. 902-2-379.83		ЭМ-39Сх	
Нач. отд.	Болотов			Отстойники канализационные радиальные первичные из сборного ж/б диаметром 40м	Стадия	Лист	Листов
Гл. спец.	Редникин				Р	8	9
Гл. инж. пр.	Фешин						
Н. контр.	Фешин			Щит защищенный / Щит схема электрическая соединений.	Мосводоканал Ниапроект		
Рук. бр.	Гасумянц						
Ст. инж.	Мамаенков						

Копировал: ЭМ-

19158-05 18

формат А2

Формат	Зона	Позиц.	Обозначение	Наименование	кол.	Прим.
				Документация		
*			ЭМ-40	Чертеж общего вида	3	24,12
*			ЭМ-40СХ	Схема электрическая соединений	5	24,11
11			ЭМ-40ПН	Таблица перечня надписей	4	
				Сборочные единицы		
	1			Н1 01		
		01		Выключатель А63МУ3 V~220В Iр 2,5А отс. 3,5	01	SF3
		02		Реле ПЭ21-7У3 V~220В	23	1-К1 К6 КН1 К10 2-К1 К7 КН2 К11 3-К1 К8 КН3 К12 4-К1 К9 КН4 К13 9-К1 10-К1

Нач. отд.	Болотов		т.п. 902-2-379.83	ЭМ-40	
Гл. спец.	Редникин		Щит защищенный 2 ШЩ Технические данные аппаратов	Стадия Р	Лист 1	Листов 4
Н. контр.	Фешин			Мосводоканал	Ниипроект
Гл. инж. пр.	Фешин				
Рук. брит.	Гасумянц				

формат А4

Формат	Зона	Позиц.	Обозначение	Наименование	кол.	Прим.
						11-К1 К15 К16 К5
		03		Реле РВП72-3221-00У4	11	КТ7 КТ11 КТ8 КТ12 КТ9 КТ13 КТ10 КТ14 КТ1 КТ6 КТ4
		04		Реле ВС10-66У4 V~220В	02	КТ2 КТ3
		05		Реле ВС10-35У4 V~220В	01	КТ5
		06		Реле РУ-21У4 I 0,015А п.п	04	КН5 КН6 КН7 КН8
	2			Н2 01		
		01		Выключатель А63-МУ3 V~220В Iр 2,5А отс. 3,5	03	SF4 SF5 SF6
		02		Реле ПЭ21-7У3 V~220В	22	К17 К18 К19 К20 К21 К22 К23 14-К1 15-К1 КН12 КН13

ЭМ-40 Лист 2

формат А4

Формат	Зона	Позиц.	Обозначение	Наименование	кол.	Прим.
						КН14 КН15 КН16 КН17 К26 К27 К28 К29 К30 К31 К25
		07		Реле ПЭ21-12У3	01	К24
		03		Реле РВП72-3221-00У4	10	КТ16 КТ17 КТ18 КТ19 КТ20 КТ21 КТ22 КТ23 КТ24 КТ25
		08		Реле ВС10-64У4 ~220В	01	КТ15
		09		Реле РИС-33МУ4 п.п.	01	КНА
		10		Резистор ПЭВ10 R 4700 ом 10%	01	R1
1				Н51 01		
		11		Тумблер ТВ1-2	01	S1
		12		Переключатель УП5314-К275У3	01	SA5
		13		Табло ТСБ Т3 ~220В	02	HLA20 HLA18

ЭМ-40 Лист 3

формат А4

Формат	Зона	Позиц.	Обозначение	Наименование	кол.	Прим.
	2			Н52 01		
		11		Тумблер ТВ1-2	02	S2 S3
		14		Переключатель УП5313-С70У3	01	SA6
		15		Кнопка КЕ011У3 исполн. 2	01	SB6
		13		Табло ТСБ Т3 ~220В	06	HLA21 HLA22 HLA23 HLA24 HLA26 HLA27
		16		Арматура ЛС-53 V~220В цвет красн.	01	HL6
				Колодка на 15 зажимов на ток 10А	16	
				Колодка на 5 зажимов на ток 10А	1	

т.п. 902-2-379.83 ЭМ-40 Лист 4

копировал: [illegible] 19158-05 19 формат А4

Панель	Строка	Надпись	Позиц. обозначение	Место надписи	Текст	Кол.	Вид шрифта	Заголовок
		1		Табличка	Схема откачки осадка	1		
		2	S1	—"—	Питание схемы откачки	1		
1		3	SA5	—"—	Выбор режима откачки	1		
		4	HLA20	Табло	Нет питания в сх. откач.	1		
		5	HLA18	—"—	Засор насосов перекач. осадка	1		
		6	SA5	Наключе	Время – Уровень	1		
	1	7		Табличка	Схема перекачки жира	1		
	2				Управл. и регулир. ПС			
	3				Аварийная сигнализ.			
		8	HL6	—"—	Питание цепей сигн.	1		
		9	S2	—"—	Питание сх. перекач. жира	1		
		10	S3	—"—	Питание сх. упр. и рег. ПС	1		
2		11	SA6	—"—	Ключ провер. авар. сигн.	1		
		12	SB6	—"—	Съем сигнала	1		
		13	HLA21	Табло	Нет питан. в сх. перекач. жира	1		
		14	HLA22	—"—	Нет питан. в сх. упр. ПС	1		
		15	HLA23	—"—	Авар. уров. в жиросборн. 1	1		
		16	HLA24	—"—	Авар. уров. в жиросборн. 2	1		
		17	HLA26	—"—	Жиросборник 1 поставл. на откачку	1		
		18	HLA27	—"—	Жиросборник 2 поставлен на откачку	1		
		19	SA6	На ключе	Проверка – Работа	1		

т. п 902-2-379.83 ЭМ-40 ПН

Нач. отд.	Болотов	Щит защищенный ГЩЩ.	Стадия: Р; Лист: 1; Листов: 4
Гл. спец.	Редникин		
Н. контр.	Фешин		
Гл. инж. пр.	Фешин	Перечень надписей	Новосибирский Промстройпроект
Рук. гр.	Гасунянц		

формат А4

Панель	Строка	Надпись	Позиц. обозначение	Место надписи	Текст	Кол.	Вид шрифта	Заголовок
				Табличка	1-К1	1		
				—"—	К6	1		
				—"—	КН1	1		
				—"—	К10	1		
				—"—	КТ7	1		
				—"—	КТ11	1		
				—"—	2-К1	1		
				—"—	К7	1		
				—"—	КН2	1		
				—"—	К11	1		
1				—"—	КТ8	1		
				—"—	КТ12	1		
				—"—	3-К1	1		
				—"—	К8	1		
				—"—	КН3	1		
				—"—	К12	1		
				—"—	КТ9	1		
				—"—	КТ13	1		
				—"—	4-К1	1		
				—"—	К9	1		
				—"—	КН4	1		
				—"—	К13	1		
				—"—	КТ10	1		
				—"—	КТ14	1		
				—"—	КТ2	1		

ЭМ-40 ПН Лист 2

формат А4

Панель	Строка	Надпись	Позиц. обозначение	Место надписи	Текст	Кол.	Вид шрифта	Заголовок
				Табличка	КТ3	1		
				— —	КТ5	1		
				—"—	КТ1	1		
				—"—	КН5	1		
				—"—	КН6	1		
				—"—	КН7	1		
				—"—	КН8	1		
1				—"—	9-К1	1		
				—"—	10-К1	1		
				—"—	11-К1	1		
		20	SF3	—"—	Питание сх. откачки	1		
				—"—	К14	1		
				—"—	К15	1		
				—"—	К16	1		
				—"—	К5	1		
				—"—	КТ6	1		
				—"—	КТ4	1		
				—"—	К17	1		
				—"—	К18	1		
				—"—	К19	1		
				—"—	К20	1		
2				—"—	КТ16	1		
				—"—	КТ17	1		
				—"—	К21	1		
				—"—	К22	1		
				—"—	К23	1		

ЭМ-40 ПН Лист 3

формат А4

Панель	Строка	Надпись	Позиц. обозначение	Место надписи	Текст	Кол.	Вид шрифта	Заголовок
				Табличка	14-К1	1		
				—"—	КТ18	1		
				—"—	КТ19	1		
				—"—	15-К1	1		
				—"—	КН12	1		
				—"—	КН13	1		
				—"—	КН14	1		
				—"—	КТ20	1		
				—"—	КТ21	1		
				—"—	КН15	1		
				—"—	КН16	1		
				—"—	КН17	1		
				—"—	К24	1		
2				—"—	КТ22	1		
				—"—	КТ23	1		
				—"—	К26	1		
				—"—	К27	1		
				—"—	К28	1		
				—"—	К29	1		
				—"—	КТ24	1		
				—"—	КТ25	1		
				—"—	К30	1		
				—"—	К31	1		
				—"—	К25	1		
				—"—	КТ15	1		
		21	SF4	—"—	Питание сх. перекач. жира	1		
		22	SF5	—"—	Питание сх. упр. ПС	1		
				—"—	КНА	1		
		23	SF6	—"—	Питание сх. авар. сигн.	1		
				—"—	R1	1		

т. п. 902-2-379.83 ЭМ-40 ПН Лист 4

Вид спереди
Двери не показаны

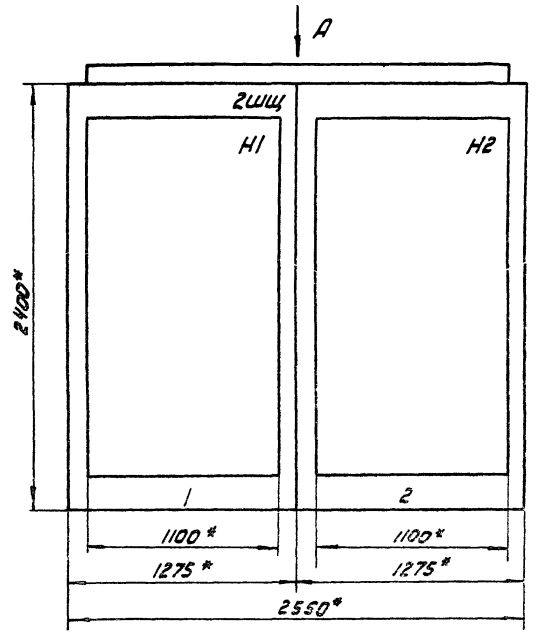

Вид А
М1:50

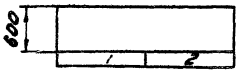

Двери щита
Вид спереди
М1:10

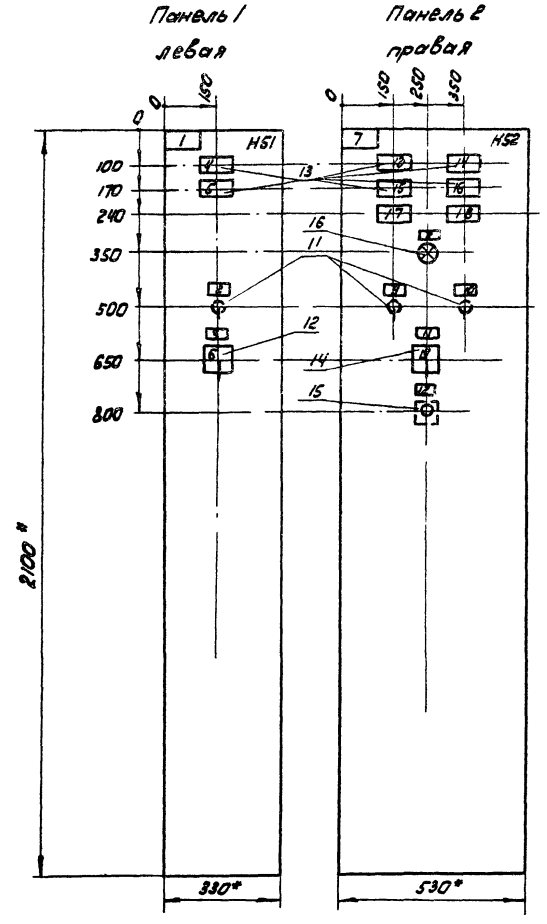

1. * Размеры для справок.
2. Неуказанные предельные отклонения размеров по ОСТ16 0.800.652-79.
3. В контуре табличек и аппаратов указаны номера по перечню надписей.
4. Щит одностороннего обслуживания.

				Т.П. 902-2-379.83		ЭМ-4008
Нач.отд.	Болотов			Отстойники канализационные радиальные первичные из сборного ж/б диаметром 40м	Стадия	Лист	Листов
Гл.спец.	Родников				Р	1	3
Н.контр.	Фешин			Щит защищенный 2ШЩ Чертеж общего вида	Мосводоканалнипроект	
Гл.инж.пр.	Фешин					
Рук.бр.	Тасунян					

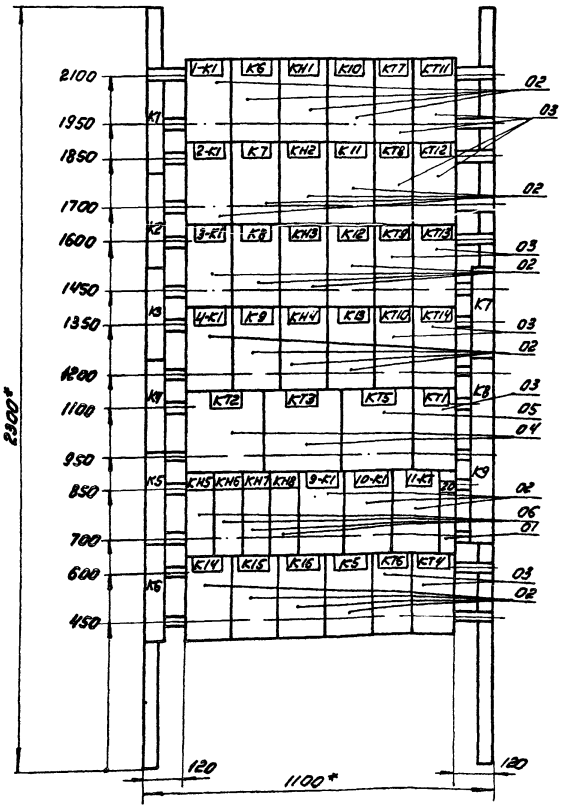

Панель 1 (набор 1)

ЭМ-4008

Нач.отд.	Болотов		Оттойники канализационные радиальные первичные из сборного ж/б диаметром 40м	Стадия	Лист	Листов
Гл.спец.	Редникин			Р	2	3
Н.контр.	Фешин		Щит защищенный 2 шт. Чертеж общего вида	Мосводоканалниипроект		
Сл.инж.пр.	Фешин					
Рук.Бр.	Гасилянц					

Формат А3

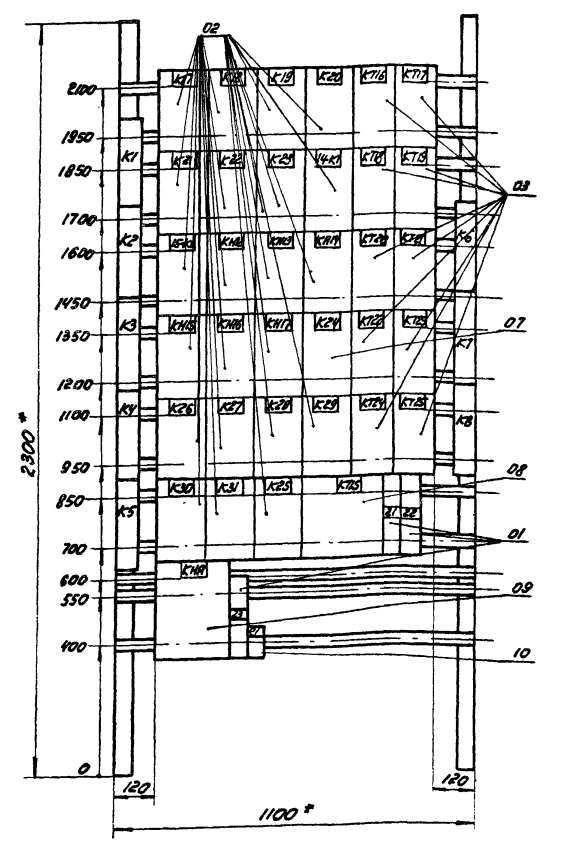

Панель 2 (набор 2)

т.п. 902-2-379.83 ЭМ-4008

Нач.отд.	Болотов		Оттойники канализационные радиальные первичные из сборного ж/б диаметром 40м	Стадия	Лист	Листов
Гл.спец.	Редникин			Р	3	3
Н.контр.	Фешин		Щит защищенный 2 шт. Чертеж общего вида	Мосводоканалниипроект		
Сл.инж.пр.	Фешин					
Рук.Бр.	Гасилянц					

Копировал: [illegible] 19158-05 22 Формат А3

Панель 1 (Вид со стороны монтажа)

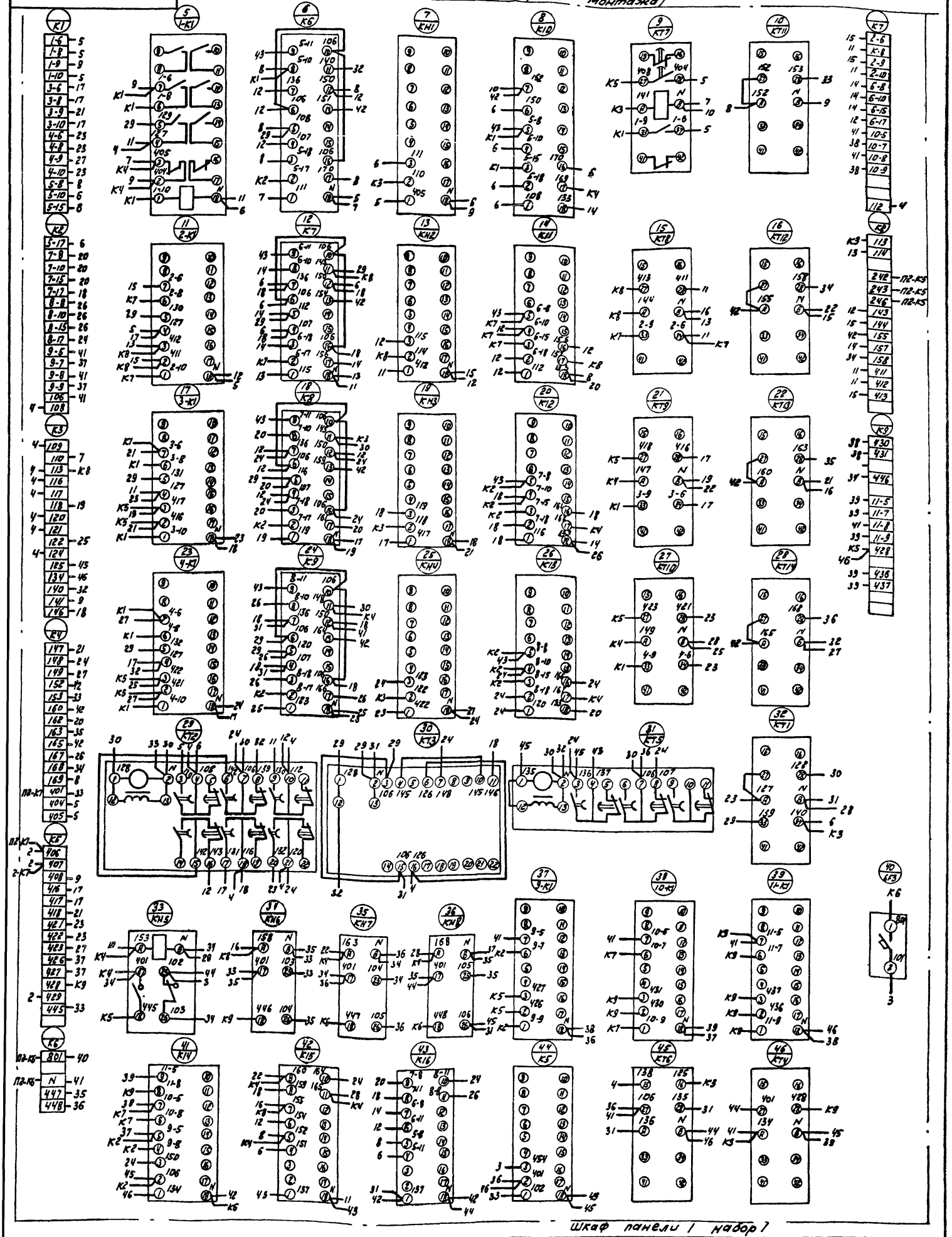

Шкаф панели 1 набор 1

				т.п. 902-2-379.83			ЭМ-40Сх
Нач. отд.	Болотов			Отстойники канализационные радиальные первичные из сборного ж/б диаметром 40 м	Стадия	Лист	Листов
Гл. спец.	Редникин				Р	1	5
Н. контр.	Фешин						
Гл. инж. пр.	Фешин			Щит защищенный 2 шт. Схема электрическая соединений	Мосводоканал Ниипроект		
Рук. бр.	Гасумянц						
Инж.	Дюнина						

Копировал: 19158-05 23 формат А2

Панель 2 (вид со стороны монтажа)

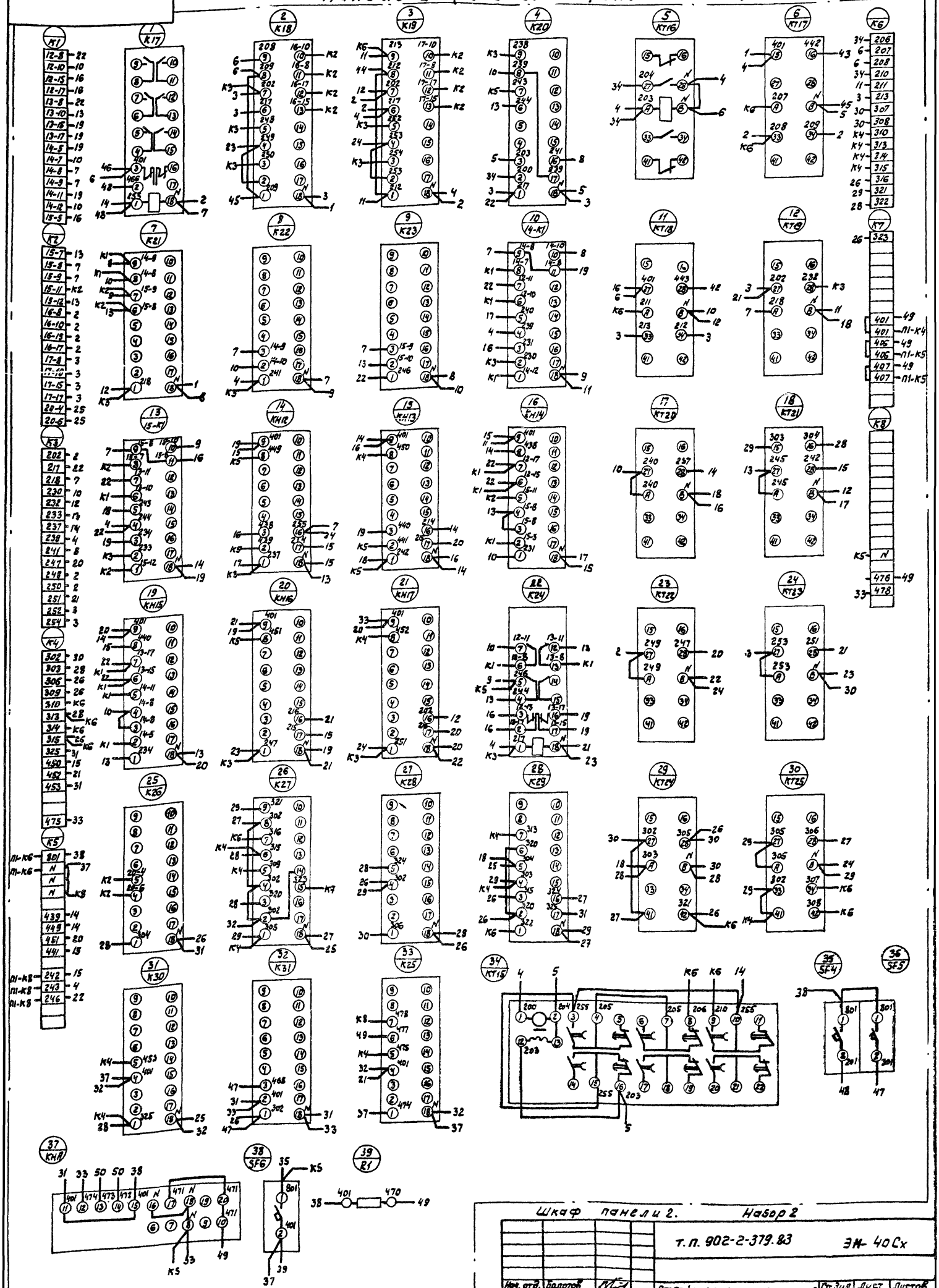

Шкаф панели 2. Набор 2

т.п. 902-2-379.83 ЭМ-40Сх

Нач. отд.	Болотов		Отстойники канализационные радиальные первичные из сборного м/б диаметром 40м.	Ст. Зия	Лист	Листов
Гл. спец	Редникин			Р	3	5
Н. контр	Фешин					
Гл. ин. пр.	Фешин		Щит защищенный 2 шт. Схема электрическая соединений.	Мосводоканалнии-проект		
Рук. бр.	Гасумяни					
Вед. инж	Разанова					

копировал: 19158-05 24 формат А2

Панель 1

Левая дверь панели 1

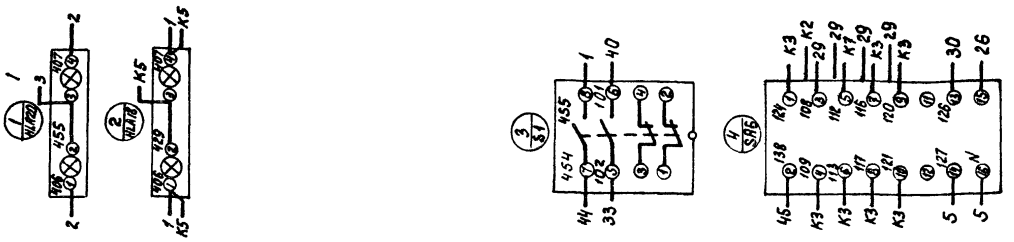

1. Чертеж рассматривать совместно с черт. ЭМ-36 Сх лист 1.

Шкаф панели 1. Набор 51.

				т.п. 902-2-379.83		ЭМ-36 Сх	
Нач.отд.	Болотов						
Гл.спец.	Редникин			Отстойники канализационные радиальные первичные из сборного ж/б диаметром 40м.	Стадия	Лист	Листов
Н.контр.	Фешин				Р	2	4
Гл.инж.пр.	Фешин			Щит защищенный 2 ЩЗ. Схема электрическая соединений.	Мосводоканалниипроект		
Рук.бр.	Гасумянц						
Инж.	Дюнина						

формат А3

Панель 2

Правая дверь панели 2

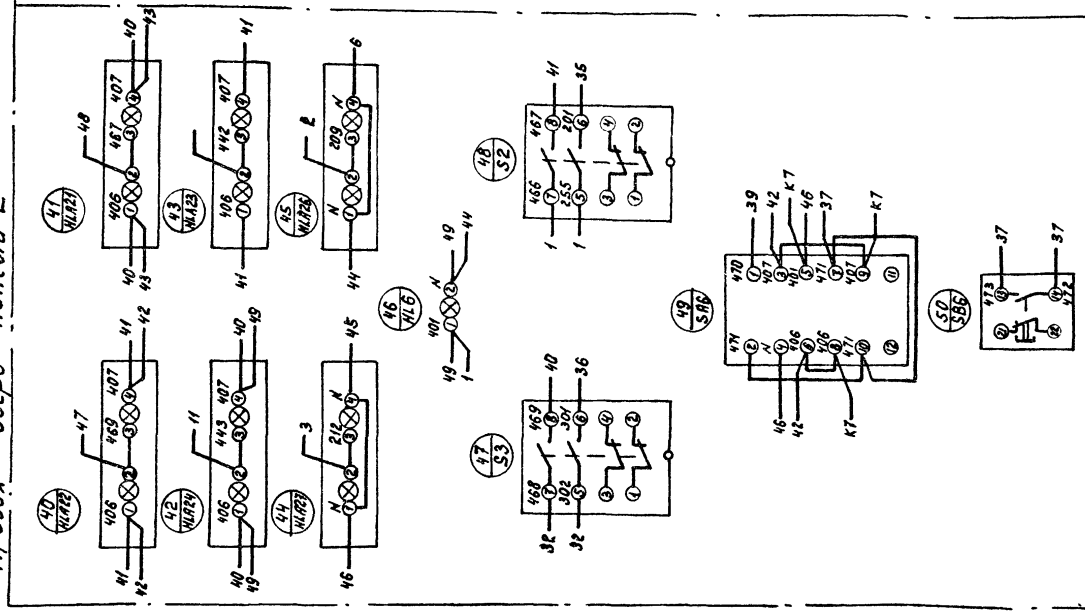

1. Чертеж рассматривать совместно с черт. ЭМ-36 Сх лист 3

Шкаф панели 2. Набор 52.

				т.п. 902-2-379.83		ЭМ-40 Сх	
Нач.отд.	Болотов						
Гл.спец.	Редникин			Отстойники канализационные радиальные первичные из сборного ж/б диаметром 40м.	Стадия	Лист	Листов
Н.контр.	Фешин				Р	4	5
Гл.инж.пр.	Фешин			Щит защищенный 2 ЩЗ. Схема электрическая соединений.	Мосводоканалниипроект		
Рук.бр.	Гасумянц						
Инж.	Дюнина						

Формат	Зона	Позиц.	Обозначение	Наименование	кол.	Прим.
				Документация		
*			ЭМ-4108	Чертеж общего вида		12, 11
12			ЭМ-41СХ	Схема электрическая соединений		
11			ЭМ-41ПН	Таблица перечня надписей.		
				Сборочные единицы		
				Н1 01		
		01		Пост ПКЕ 212-2У3	01	6*
				толк верхн. 1з 1р		
				толк нижн. 1з 1р		
		02		Трансформатор ОСМ-0.25У3 V 220/24	01	г*

Нач.отд.	Болотов	
Гл.спец.	Родникин	
Н.контр.	Фешин	
Гл.инж.пр.	Фешин	
Рук.бр.	Засумянц	
Вед.инж.	Рязанова	

т.п. 902-2-379.83 ЭМ-41ТД

Ящик 1Я (2Я, 3Я, 4Я) Технические данные аппаратов.

Стадия	Лист	Листов
Р	1	2

Москводоканалниипроект

Формат А4

Формат	Зона	Позиц.	Обозначение	Наименование	кол.	Прим.
				Н51 01		
		03		Тумблер ТВ1-1	01	6*
				Колодка на 10 зажимов на ток 10А	02	

* Позиционные обозначения см. таблицу на листе 2 черт. ЭМ-4108.

ЭМ-41ТД Лист 2

Формат А4

Вид спереди
Дверь не показана

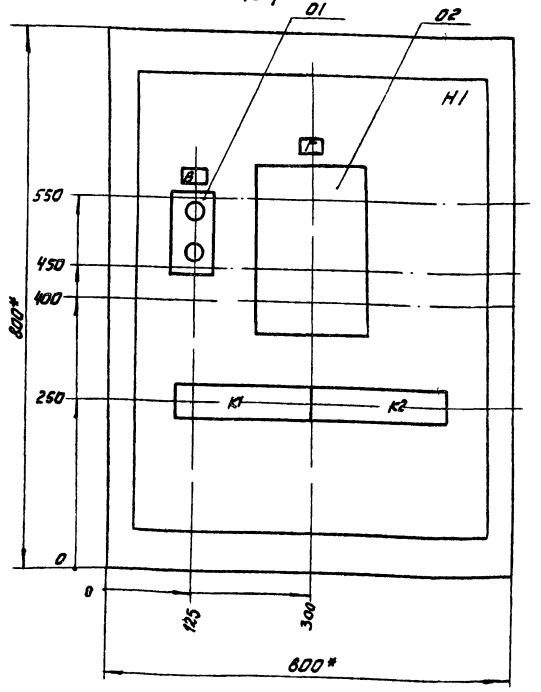

Дверь ящика
Вид спереди

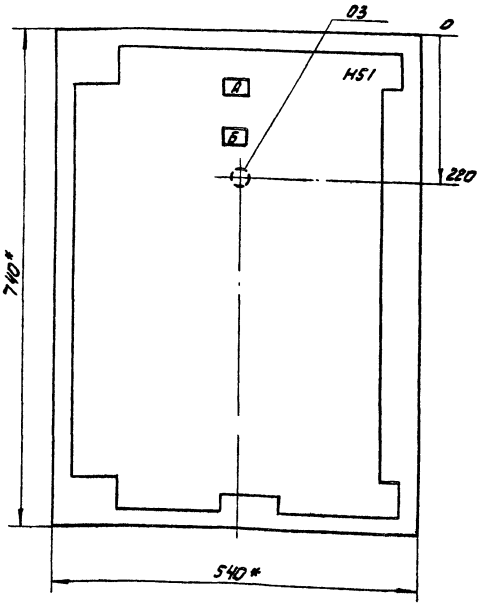

1. * Размеры для справок.
2. Неуказанные предельные отклонения размеров по ОСТ 16.0.684.116-74.
3. В контуре табличек и аппаратов указаны номера надписей по перечню надписей.
4. Глубина ящика 350 мм.

Нач.отд.	Болотов	
Гл.спец.	Родникин	
Н.контр.	Фешин	
Гл.инж.пр.	Фешин	
Рук.бр.	Засумянц	
Вед.инж.	Рязанова	

т.п. 902-2-379.83 ЭМ-4108

Отстойники канализационные радиальные перегнутые из сборного ж/б диаметром 40м

Стадия	Лист	Листов
Р	1	2

Ящик 1Я (2Я, 3Я, 4Я) Чертеж общего вида

Москводоканалниипроект

Копировал. Инв. 19158-05 26 Формат А3

Расшифровка буквенных обозначений

Обозначение ящика	Обозначение аппарата		
А	Б	В	Г
1Я	1-S1	1-SB1	TV1
2Я	2-S1	2-SB1	TV2
3Я	3-S1	3-SB1	TV3
4Я	4-S1	4-SB1	TV4

ЭМ-41ОВ Лист 2

Формат А4

Поле	Строка	Надпись	Позиц. обозначение	Место надписи	Текст	Кол-во	Вид монтажа	Завод-изготовитель
					Ящик 1Я			
		А		Табличка	1Я	1		
		Б	1-S1	Табличка	Выключатель безопасности	1		
		В	1-SB1	Табличка	Шлоскреб 1	1		
		Г	TV1	Табличка	Трансформатор освещения	1		
					Ящик 2Я			
		А		Табличка	2Я	1		
		Б	2-S1	Табличка	Выключатель безопасности	1		
		В	2-SB1	Табличка	Шлоскреб 2	1		
		Г	TV2	Табличка	Трансформатор освещения	1		
					Ящик 3Я			
		А		Табличка	3Я	1		
		Б	3-S1	Табличка	Выключатель безопасности	1		
		В	3-SB1	Табличка	Шлоскреб 3	1		
		Г	TV3	Табличка	Трансформатор освещения	1		
					Ящик 4Я			
		А		Табличка	4Я	1		
		Б	4-S1	Табличка	Выключатель безопасности	1		
		В	4-SB1	Табличка	Шлоскреб 4	1		
		Г	TV4	Табличка	Трансформатор освещения	1		

т. п. 902-2-379.83 ЭМ-41ПН

Нач.отд	Болотов	
Гл.спец.	Редникин	
Н.контр.	Фешин	
Гл.инж.пр.	Фешин	
Рук.гр.	Гасинянц	
Вед.инж.	Рязанова	

Ящик 1Я (2Я, 3Я, 4Я). Таблица перечня надписей.

Стадия	Лист	Листов
Р		

Мосводоканалнипроект

Формат А4

Вид спереди

Дверь ящика

Вид со стороны монтажа

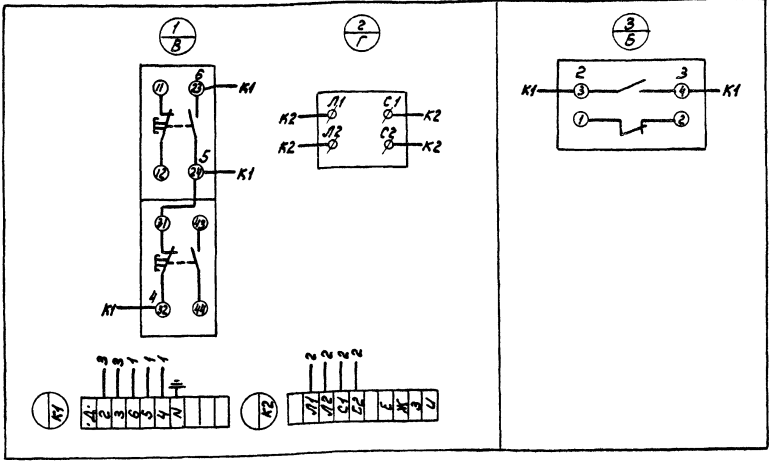

Обознач. ящика	Обозначение аппарата			Обозначение привода	Маркировка цепей			
А	Б	В	Г	Д	Е	Ж	З	И
1Я	1-S1	1-SB1	TV1	1	511	512	513	514
2Я	2-S1	2-SB1	TV2	2	515	516	517	518
3Я	3-S1	3-SB1	TV3	3	519	520	521	522
4Я	4-S1	4-SB1	TV4	4	523	524	525	526

т. п. 902-2-379.83 ЭМ-41СК

Нач.отд	Болотов	
Гл.спец.	Редникин	
Н.контр.	Фешин	
Гл.инж.пр.	Фешин	
Рук.гр.	Гасинянц	
Вед.инж.	Рязанова	

Отстойники компенсационные радиальные, первичные, из сборного ж/б диаметром 40м. Ящик 1Я (2Я, 3Я, 4Я). Схема электрическая соединений.

Стадия	Лист	Листов
Р		

Мосводоканалнипроект

Копировал Шр 19158-05 27 Формат А3

Поз.	Обозначение	Наименование	Кол.	Примеч.
1	АМ-С02	Спецификация щитов	2	
2	АМ-8	Щит. КИП. Общий вид	14	

т.п. 902-2-379.83 АМ-6

Нач.отд.	Болотов		Отстойники канализационные радиальные первичные из сборного ж/б диаметром 40м.	Стадия	Лист	Листов
Гл.спец.	Ребников			Р	1	1
Н.контр.	Фешин					
Гл.инж.пр.	Фешин		Ведомость документов.	Мосводоканалниипроект		
Рук.бр.	Гасумянц					
Вед.инж.	Рязанова					

формат А4

Позиция	Наименование и техническая характеристика оборудования и материалов. Завод-изготовитель (для импортного оборудования - страна, фирма)	Тип, марка оборудования. Обозначение документа и № опросного листа	Единица измерения: Наименование	Единица измерения: Код	Код завода изготовителя	Код оборудования материала	Цена единицы тые.руб.	Количество	Масса единицы оборудования кг
1	2	3	4	5	6	7	8	9	10
	1. Щиты								
1	Щит шкафной с задней дверью	ЩШ-3ДI- -800х600- -УЧ-1Р00 ОСТ 36.13-76 черт. АМ-8	шт.	796				1	200

Нач.отд.	Болотов		т.п. 902-2-379.83 АМ-С02			
Гл.спец.	Ребников		Отстойники канализационные радиальные первичные из сборного ж/б диаметром 40м	Стадия	Лист	Листов
Н.контр.	Фешин			Р	1	2
Гл.инж.пр.	Фешин		Спецификация щитов	Мосводоканалниипроект		
Рук.бр.	Гасумянц					
Ведущ.	Рязанова					

копировал: 19158-05 28 формат А3

Позиция	Наименование и техническая характеристика оборудования и материалов. Завод-изготовитель (для импортного оборудования – страна, фирма).	Тип, марка оборудования. Обозначение документа и № опросного листа	Единица измерения: Наименование	Единица измерения: Код	Код завода изготовителя	Код оборудования материала	Цена единицы тыс. руб.	Количество	Масса единицы оборудования кг
1	2	3	4	5	6	7	8	9	10
	2. Аппаратура и приборы, поставляемые комплектно со щитом								
1	Ступенчатый импульсный прерыватель	СИП-01УМ	шт.	796				1	
2	Переключатель пакетный	ПП2-10/Н2	шт.	796				1	
3	Автоматический выключатель	А63М							
3.1	Iнр = 1А		шт.	796				2	
3.2	Iнр = 2А		шт.	796				1	
4	Автоматический выключатель Iнр = 4А	АК63-2М	шт.	796				1	
5	Блок зажимов	Б3-10	шт.	796				6	

АМ.С02 Лист 2

Формат А3

Поз.	Обозначение	Наименование	Кол.	Примеч.
		Детали		
1	РБ ТК3-101-77	Рейка	1	
2	Р1 ТК3-100-77	Рейка	7	
3	К1 ТК3-105-77	Кронштейн	6	
		Стандартные изделия		
4		Щит шкафной ЩШ-3Д-I--800×600-У4-1Р00 ОСТ 36.13-76	1	
		Прочие изделия		
5		Прибор с дифференциально-трансформаторной измерительной схемой КСД2-003	2	
6		Миллиамперметр самопишущий КСУ2-004	1	
7		Измерительный блок индукционного расходомера ИР-51 ТУ-25-02-321-72	1	

т.п. 902-2-379.83 АМ-8

Нач.отд.	Болотов	Отстойники конусоцилиндрические радиальные первичные из сборного т/б диаметром 40м	Стадия	Лист	Листов
Гл.спец.	Редникин		Р	1	14
Н.контр.	Фешин				
Гл.инж.пр.	Фешин				
Рук.бр.	Гасуманц	Щит КИП. Общий вид	Мосводоканалнипроект		
Вед.инж.	Разанова				

Формат А4

Поз.	Обозначение	Наименование	Кол.	Примеч.
8		Полупроводниковый регулятор температуры РТ-3-4,2 392.574.096-01	1	
9		Блок регулирования сигнализатора уровня СУ-101 ТЕ2.834.000	1	
10		Ступенчатый импульсный прерыватель СИП-01УМ ТУ50-58-76	1	
		Автоматический выключатель А63М ТУ.16.522.110-74		У2 ТМ3-14-77
11		Iн.р. =1А	2	
12		Iн.р. =2А	1	
13		Автоматический выключатель АК-63-2М Iн.р.=4А ОСТ.18.0522.000-79	1	У7 ТМ3-14-77
14		Пакетный переключатель ПП2-10/Н2 ОСТ16.0526.001-77	1	У19 ТМ3-14-77
15		Блок зажимов Б3-10 ТУ36.1750-74	6	

т.п. 902-2-379.83 АМ-8 Лист 2

Поз.	Обозначение	Наименование	Кол.	Примеч.
16		Упор ТУ36 1751-74	2	
17		Рамка 66х26 ТУ36.1130-74	11	
		Материалы		
18		Провод 380 ГОСТ 6323-71	50	
		ПВ1х1,5		

Таблица 1
Надписи на табло и в рамках

№ надп.	Надпись	Кол.
	Рамка 66х26	
1	Уровень. Жиросборник N 1	1
2	Уровень. Жиросборник N 2	1
3	Расход сырого осадка	1
4	Расход сырого осадка	1
5	Температура приточного воздуха	1
6	Уровень осадка в отстойнике	1

продолжение таблицы

№ надп.	Наименование	Кол.
7	Питание. Уровень. Жиросборник 1	1
8	Питание. Уровень. Жиросборник N 2	1
9	Питание. Уровень осадка в отстойнике	1
10	Питание. Расход	1
11	Переключатель питания цепей автоматики и КИП	1

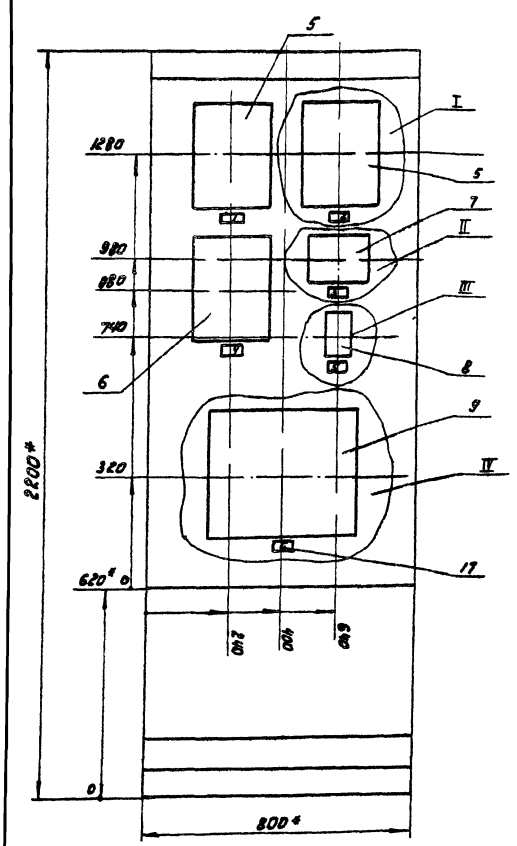

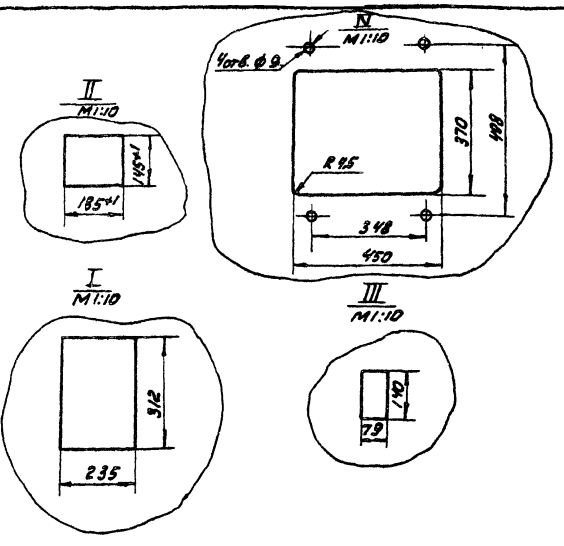

1. * Размеры для справок.
2. Покрытие - вариант 5 ОСТ 36.13-76.
3. Таблицы соединений и подключений выполнены на основании схем.

Вид на внутренние плоскости (развернуто)

Левая боковая стенка | Передняя стенка | Правая боковая стенка

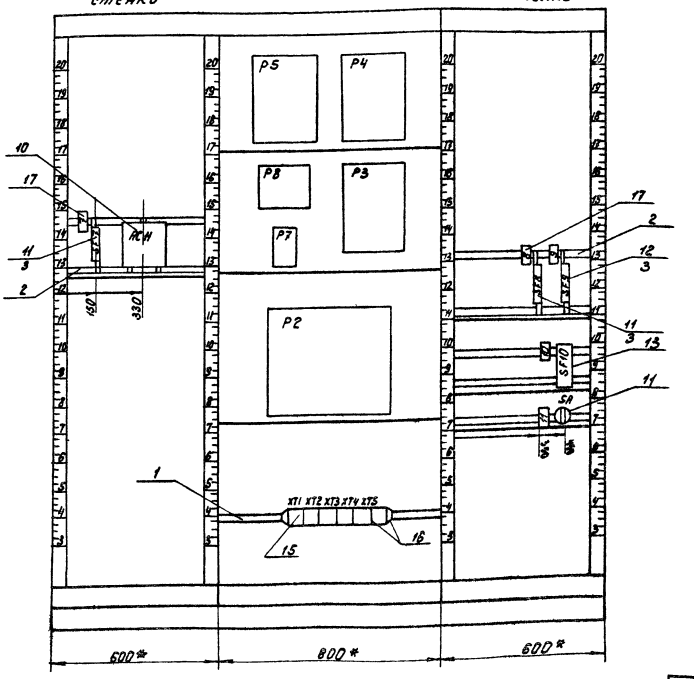

Таблица 3

Соединения проводок

Провод-ник	Откуда идет	Куда поступает	Данные провода	Приме-чание
109	P2/XP7/1	XT1/1		
113	P2/XP7/2	XT1/2		
117	P2/XP7/3	XT1/3		
121	P2/XP7/4	XT1/4		
124	SF9/2	XT1/5		
125	P2/XP9/2	XT2/6		
206	XT2/5	P4/3-A1		
206	P4/3-A1	P4/3-A2		П
207	XT2/6	P4/3-A3		
208	XT2/7	P4/3-Б1		
210	XT2/8	P5/3-A1	ПВ1х1,5	
210	P5/3-A1	P5/3-A2		П
211	XT2/9	P5/3-A3		
213	XT2/10	P5/3-Б1		
310	XT3/1	ACH/1		
310	ACH/1	ACH/3		П
310	ACH/3	P7/15		
312	ACH/2	P7/13		
312	P7/13	P7/12		П

Продолжение таблицы 3

Провод-ник	Откуда идет	Куда поступает	Данные провода	Приме-чание
314	XT3/2	P7/22		
316	XT3/3	P7/21		
317	XT3/4	P7/28		
317	P7/28	P7/29		П
318	XT3/5	P7/19		
318	P7/19	P7/20		П
319	XT3/6	P7/8		
319	P7/8	P7/3	ПВ1х1,5	П
428	XT1/7	P3/3-A2		
428	P3/3-A2	P3/3-A1		П
429	P3/3-Б2	XT1/8		
501	XT3/9	P4/2-Б1		
502	XT3/10	P4/2-Б2		
503	XT4/1	P4/2-A3		
504	XT4/2	P4/2-Б3		
505	P4/1-1	SF7/2		
506	XT4/3	P5/2-Б1		
507	XT4/4	P5/2-Б2		
508	XT4/5	P5/2-A3		
509	XT4/6	P5/2-Б3		

Продолжение таблицы 3

Проводник	Откуда идет	Куда поступает	Данные провода	Примечание
510	Р5/1-1	SF8/2		
511	ХТ4/7	Р2/хР3/1		
512	ХТ4/8	Р2/хР4/1		
513	ХТ4/9	Р2/хР1/1		
514	ХТ4/10	Р2/хР2/1		
515	ХТ5/1	Р2/хР3/2		
516	ХТ5/2	Р2/хР4/2		
517	ХТ5/3	Р2/хР1/2		
518	ХТ5/4	Р2/хР2/2		
519	ХТ5/5	Р2/хР3/3		
520	ХТ5/6	Р2/хР4/3		
521	ХТ5/7	Р2/хР1/3	ПВ1х1,5	
522	ХТ5/8	Р2/хР2/3		
523	ХТ5/9	Р2/хР3/4		
524	ХТ5/10	Р2/хР4/4		
525	ХТ6/1	Р2/хР1/4		
526	ХТ6/2	Р2/хР2/4		
527	Р3/2-А3	Р8/Х3-14		
528	Р3/2-Б3	Р8/Х3-5		
529	Р3/2-А1	Р3/2-А2		
530	Р8/Х3-7	ХТ3/7		

АМ-8 Лист 9

Формат А4

Продолжение таблицы 3

Проводник	Откуда идет	Куда поступает	Данные провода	Примечание
531	Р8/Х3-17	ХТ3/8		
801	SA/C1	SF10/1		
801	SF10/1	SF9/1		
801	SF9/1	SF8/1		
801	SF8/1	SF7/1		
801	SF7/1	ХТ1/9	ПВ1х1,5	
803	Р8/Х3-19	Р3/1-2		
804	Р8/Х3-9	Р3/1-1		
806	SA/1Л1	ХТ2/3		
807	SA/2Л1	ХТ2/4		
N	ХТ1/10	ХТ2/1	п	п
N	ХТ2/1	ХТ2/2	п	п
N	ХТ2/2	SA/C2		
N	SA/C2	SF10/3		
N	SF10/3	Р2/хР9/2		
			ПВ1х1,5	
N	Р2/хР9/2	Р7/5		
N	Р7/5	Р4/1-2		
N	Р4/1-2	Р5/1-2		
N	Р5/1-2	АСН/4		

АМ-8 Лист 10

Формат А4

Продолжение таблицы 3

Проводник	Откуда идет	Куда поступает	Данные провода	Примечание
земля	Р8/⏚	Рейка/⏚		
земля	Р3/⏚	рейка/⏚		
земля	Р4/⏚	рейка/⏚		
земля	Р5/⏚	рейка/⏚	ПВ1х1,5	
земля	Рейки для			
.	установки			
	аппаратов			
	и приборов/⏚	Стойка ⏚		

АМ-8 Лист 11

Формат А4

Таблица подключения проводок

Продолжение таблицы

Проводник	Вывод	Вид контакта	Вывод	Проводник	Проводник	Вывод	Вид контакта	Вывод	Проводник
		SF7					(2)		
801*	1		2	505		(А)		(Б)	
		АСН						1	501
310*	1п		2	3/2				2	502
310*	3п		4	N	503	3		3	510
		Р5					(3)		
		(1)				(А)		(Б)	
510	1		2	N*	206*	1п		1	208
		(2)			206	2п			
	(А)		(Б)		207	3			
			1	506				⏚	земля
			2	507			Р3		
508	3		3	509			(1)		
		(3)			803	1		2	804
	(А)		(Б)				(2)		
210*	1п		1	213		(А)		(Б)	
210	2п							1п	529
211	3							2п	529
			⏚	земля	527	3		3	528
		Р4					(3)		
		(1)				(А)		(Б)	
505	1		2	N*	428*	1п			
					428	2п		2	429
								⏚	земля

Т.П.-902-2-319.83 АМ-8 Лист 12

Формат А4

Продолжение таблицы

Проводник	Вывод	Вид контакта	Вывод	Проводник
		P8		
528	X3-4		X3-5	527
530	X3-7		X3-17	531
804	X3-9		X3-19	803
			8	земля
		P7		
N*	5		п19	318*
319*	8п		п20	318
319	3п		21	316
312	12п		22	314
312*	13п		п28	317*
310	15		п29	317
		P2		
		XP1		
109	1		2	113
117	3		4	127
		XP3		
N*	1		2	125
		XT1		
109	1		2	113
117	3		4	121
124	5		6	125
428	7		8	429
801	9		10п	N

Продолжение таблицы

Проводник	Вывод	Вид контакта	Вывод	Проводник
		XT2		
N	1п		п2	N
806	3		4	807
206	5		6	207
208	7		8	210
211	9		40	213

АМ-8 Лист 13

формат А4

Продолжение таблицы

Проводник	Вывод	Вид контакта	Вывод	Проводник
		XT3		
310	1		2	314
316	3		4	317
318	5		6	319
530	7		8	531
501	9		10	502
		XT4		
503	1		2	504
506	3		4	507
508	5		6	509
511	7		8	512
513	9		10	514
		XT5		
515	1		2	516
517	3		4	518
519	5		6	520
521	7		8	522
523	9		10	524
		XT6		
525	1		2	526
		SF8		
801*	1		2	510
		SF9		
801*	1		2	124

Продолжение таблицы

Проводник	Вывод	Вид контакта	Вывод	Проводник
		SF10		
801*	1		2	803
N*	3		4	804
		SA		
806	1Л1		C1	801
807	2Л1			
	1Л2		C2	N*
	2Л2			

АМ-8 Лист 14

формат А4

Откуда идет			Куда поступает			Генеральная маркировка
Панель	Колод-ка	Зажим	Панель	Колод-ка	Зажим	
1	K5	406	2	K5	406	406
2	K5	1001	3	K1	1001	1001
2	K5	1003	3	K1	1003	1003
4	K7	406	5	K7	406	406
4	K7	401	5	K7	401	401

Откуда идет			Куда поступает			Генеральная маркировка
Панель	Колод-ка	Зажим	Панель	Колод-ка	Зажим	
1	K5	407	2	K5	407	407
2	K5	1002	3	K1	1002	1002
2	K5	1005	3	K1	1005	1005
4	K7	407	5	K7	407	407

Откуда идет			Куда поступает			Генеральная маркировка
Панель	Колод-ка	Зажим	Панель	Колод-ка	Зажим	
1	K4	401	2	K7	401	401
1	K5	407	2	K7	406	406
1	K6	N	2	K6	N	N
1	K8	243	2	K5	243	243

Откуда идет			Куда поступает			Генеральная маркировка
Панель	Колод-ка	Зажим	Панель	Колод-ка	Зажим	
1	K5	406	2	K7	406	406
1	K6	801	2	K6	801	801
1	K8	242	2	K5	242	242
1	K8	246	2	K5	246	246

gost.e-ecolog.ru

Нач. отд.	Болотов	
Гл. спец.	Родникин	
Н. контр.	Фешин	
Инж. пр.	Фешин	
Рук. бр.	Восунянц	
Вед. инж.	Рязанова	

ЭМ-39 СХ

Щит защищенный 1ЩЩ
Схема электрическая соединений.

Стадия	Лист	Листов
Р	9	9

Новосибирскэнергопроект

формат А4

Нач. отд.	Болотов	
Гл. спец.	Родникин	
Н. контр.	Фешин	
Инж. пр.	Фешин	
Рук. бр.	Восунянц	
Вед. инж.	Рязанова	

Т.П. 902-2-379.83

ЭМ-40 СХ

Щит защищенный ГЩЩ
Схема электрическая соединений.

Стадия	Лист	Листов
Р	5	5

Новосибирскэнергопроект

Копировал: 19158-05

формат А4