ТИПОВОЙ ПРОЕКТ
902-2-579.83

ОТСТОЙНИКИ КАНАЛИЗАЦИОННЫЕ РАДИАЛЬНЫЕ ПЕРВИЧНЫЕ ИЗ СБОРНОГО ЖЕЛЕЗОБЕТОНА

ДИАМЕТРОМ 40 м

АЛЬБОМ III

Строительные изделия

19158-03
ЦЕНА 1-75

gost.e-ecolog.ru

ЦЕНТРАЛЬНЫЙ ИНСТИТУТ ТИПОВОГО ПРОЕКТИРОВАНИЯ
ГОССТРОЯ СССР

Москва, А-445, Смольная ул., 22

Сдано в печать IV 1983 г.
Заказ № 14136 Тираж 550 экз.

ТИПОВОЙ ПРОЕКТ
902-2-379.83

ОТСТОЙНИКИ КАНАЛИЗАЦИОННЫЕ РАДИАЛЬНЫЕ ПЕРВИЧНЫЕ ИЗ СБОРНОГО ЖЕЛЕЗОБЕТОНА

ДИАМЕТРОМ 40 м

СОСТАВ ПРОЕКТА:

АЛЬБОМ:

I ТЕХНОЛОГИЧЕСКАЯ И САНИТАРНО-ТЕХНИЧЕСКАЯ ЧАСТИ
II АРХИТЕКТУРНО-СТРОИТЕЛЬНАЯ ЧАСТЬ
III СТРОИТЕЛЬНЫЕ ИЗДЕЛИЯ
IV ЭЛЕКТРОТЕХНИЧЕСКАЯ ЧАСТЬ
V ЗАДАНИЕ ЗАВОДУ-ИЗГОТОВИТЕЛЮ
VI НЕСТАНДАРТИЗИРОВАННОЕ ОБОРУДОВАНИЕ. ИЛОСКРЕБ. ЧАСТЬ 1 И ЧАСТЬ 2
VII НЕСТАНДАРТИЗИРОВАННОЕ ОБОРУДОВАНИЕ. ЗАТВОРЫ ЩИТОВЫЕ, УСТАНОВКА СИГНАЛИЗАТОРА УРОВНЯ ОСАДКА И ФАСОННЫЕ ЧАСТИ
VIII НЕСТАНДАРТИЗИРОВАННОЕ ОБОРУДОВАНИЕ. ТОКОПРИЕМНИК КОЛЬЦЕВОЙ (ИЗ Т.П. 902-2-346)
IX НЕСТАНДАРТИЗИРОВАННОЕ ОБОРУДОВАНИЕ. УСТРОЙСТВО ДЛЯ УДАЛЕНИЯ ПЛАВАЮЩИХ ВЕЩЕСТВ
X СПЕЦИФИКАЦИИ ОБОРУДОВАНИЯ
XI СБОРНИК СПЕЦИФИКАЦИЙ ОБОРУДОВАНИЯ
XII ВЕДОМОСТЬ ПОТРЕБНОСТИ В МАТЕРИАЛАХ
XIII СМЕТЫ

АЛЬБОМ III

РАЗРАБОТАН
ПРОЕКТНЫМ ИНСТИТУТОМ
„МОСВОДОКАНАЛНИИПРОЕКТ"

ГЛАВНЫЙ ИНЖЕНЕР ИНСТИТУТА СОКОЛИН

ГЛАВНЫЙ ИНЖЕНЕР ПРОЕКТА КАЗАНОВ

РАБОЧИЕ ЧЕРТЕЖИ ВВЕДЕНЫ В ДЕЙСТВИЕ
„МОСВОДОКАНАЛНИИПРОЕКТОМ"
ПРИКАЗ №2-192 от 10 августа 1983 г.

ПРИВЯЗАН:

ИНВ. №

Содержание альбома

Формат	Обозначение	Наименование	Стр.	Примеч.
А3	т.п.902- -тт	Технические требования	3	
А3	КЖИ-ПСЦ3-42-1/1	Панель стеновая ПСЦ3-42-1/1	4	
А3	КЖИ-ПС1-42-62а	ПС1-42-62а	5,6	2 листа
А3	КЖИ-ЛТ16-9-9/1	Лоток ЛТ16-9-9/1	7	
А3	КЖИ-П1	Плита П1	8,9	2 листа
А3	КЖИ-К1	Колонна К1	10	
А3	КЖИ-КР1	Каркас плоский КР1	11	
А3	КЖИ-КР11	КР11	12	
А3	КЖИ-КР12	КР12	13	
А3	КЖИ-С1	Сетка С1	14	
А3	КЖИ-С3	С3	15	
А4	КЖИ-С4	С4	16	
А4	КЖИ-С6	С6	16	
А3	КЖИ-С5	С5	17	
А4	КЖИ-С-36а	С-36а	18	
А4	КЖИ-С-36б	С-36б	18	
А3	КЖИ-С-37а	С-37а	19	
А3	КЖИ-С-38а	С-38а	20	
А4	КЖИ-М1-1	Изделие закладное М1-1	21	
А4	КЖИ-М1-2	М1-2	21	
А4	КЖИ-М2-1	М2-1	22	
А4	КЖИ-М2-2	М2-2	22	
А4	КЖИ-М2-3(4)	М2-3(4)	23	
А4	КЖИ-М3-1	М3-1	23	
А4	КЖИ-М4-1	М4-1	24	
А4	КЖИ-М5-1	М5-1	24	
А4	КЖИ-МН1	МН1	25	
А4	КЖИ-МН7	МН7	25	
А3	КЖИ-МН2	МН2	26	

Формат	Обозначение	Наименование	Стр.	Примеч.
А3	КЖИ-МН3	Изделие закладное МН3	27	
А3	КЖИ-МН4	МН4	28	
А3	КЖИ-МН5	МН5	29	
А3	КЖИ-МН6	МН6	30	
А4	КЖИ-МН10	МН10	31	
А4	КЖИ-МН11	МН11	31	
А3	КЖИ-МН12	МН12	32	
А3	КЖИ-СП01	Подкос СП01	33	
А3	КЖИ-СП02	СП02	34	
А3	КЖИ-СРП01	Ригель СРП01	35	
А3	КЖИ-Р1	Рама Р1	36	
А3	КЖИ-Р2	Р2	37	
А3	КЖИ-РШ1	РШ1	38	
А3	КЖИ-ЛС1	Лестница ЛС1	39	
А3	КЖИ-ЛС2	ЛС2	40	
А3	КЖИ-ОГ1	Ограждение ОГ1	41	
А3	КЖИ-ОГ2	ОГ2	42	
А3	КЖИ-Кн1	Кронштейн Кн1	43	
А4	КЖИ-ЖР1	Жалюзийная решетка ЖР1	44	
А4	КЖИ-В1	Водослив В1	44	

копировал: ГИП формат А3

Технические требования

В альбоме даны железобетонные, арматурные и закладные изделия.

Сборные железобетонные стеновые панели приняты по серии 3.900-3, выпуски 4,5 с дополнениями по данному альбому.

Сборные железобетонные лотки-индивидуальные с возможностью изготовления в опалубке лотков по серии 3.900-3, выпуск 8.

Технические требования на изготовление сборных железобетонных изделий приняты по серии 3.900-3, выпуски 4,5, часть 1

Бетон сборных конструкций гидротехнический, марок 1
по прочности М200,
по морозостойкости Мрз 100,
по водонепроницаемости В4 в соответствии с требованиями ГОСТа 4795-68
„Бетон гидротехнический. Технические требования."

Арматурные и закладные изделия должны изготавливаться в соответствии с ГОСТ'ом 10922-75 „Арматурные изделия и закладные детали сварные железобетонных конструкций. Контактная и ванная сварка. Основные типы и конструктивные элементы."

На поверхность закладных деталей нанести цинковое покрытие слоем 0,05 мм в соответствии с требованиями СНиП'а III-23-76 „Защита строительных конструкций и сооружений от коррозии."

Покрытие поверхностей монтируемых металлоконструкций осуществляется окраской лаком ХВ784 по ГОСТ'у 7313-75* за три раза по огрунтовке ХС-010 за два раза.

				т.п. 902-2-379.83		-ТТ
Нач.отд.	Нешалкин			Технические требования.	Стадия Р	Лист	Листов
Н.контр.	Мильцер				Москводоканалпроект		
Гл.спец.	Русеин						
ГИП	Крюков						

Копировал: 19158-03 4

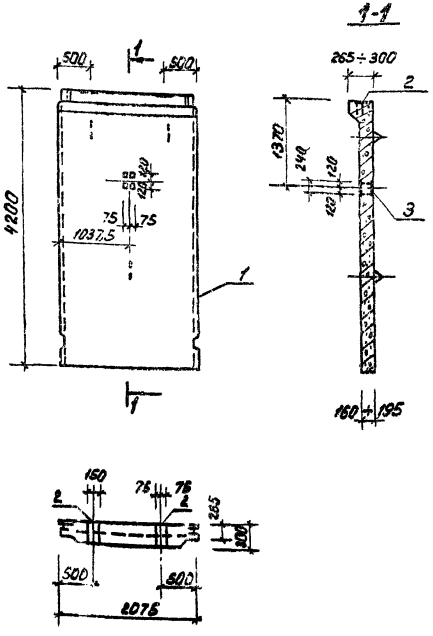

Формат	Зона	Поз.	Обозначение	Наименование	Кол.	Примечание
				Документация		
А3			Серия 3.900-3	Панели стеновые		
			вып. 5	для цилиндрических		
				сооружений		
				Сборочные единицы		
А3		1	Серия 3.900-3, вып. 5, ч. 1.2	Панель ПСЦ3-42-1	1	
А4		2	т.п. 902-2-379.83 - КЖИ М1-1	Изделие закладное М1-1	2	
А4		3	- КЖИ-М1-2	М1-2	1	

Ведомость расхода стали на дополнительные закладные изделия, кг

Марка элемента	Изделия закладные						Общий расход
	Арматура класса		Прокат марки				
	А-II		С38/23 Вст 3 кп 2				
	ГОСТ 5781-82		ГОСТ 103-76				
	Ф16	Итого	-150×8	-150×10	-50×10	Итого	
ПСЦ3-42-1/1	5,6	5,6	5,5	2,8	0,8	9,1	14,7

Нач.отд.	Мешалкин		
Н.контр.	Нильцер		
Гл.спец.	Руссин		
ГИП	Крюков		
Рук.бр.	Болотова		

т.п. 902-2-379.83 КЖИ-ПСЦ3-42-1/1

Панель стеновая ПСЦ3-42-1/1.

Стадия	Масса	Масштаб
Р	4100	1:50
Лист	Листов 1	

Мосводоканал Ниипроект

19158-03

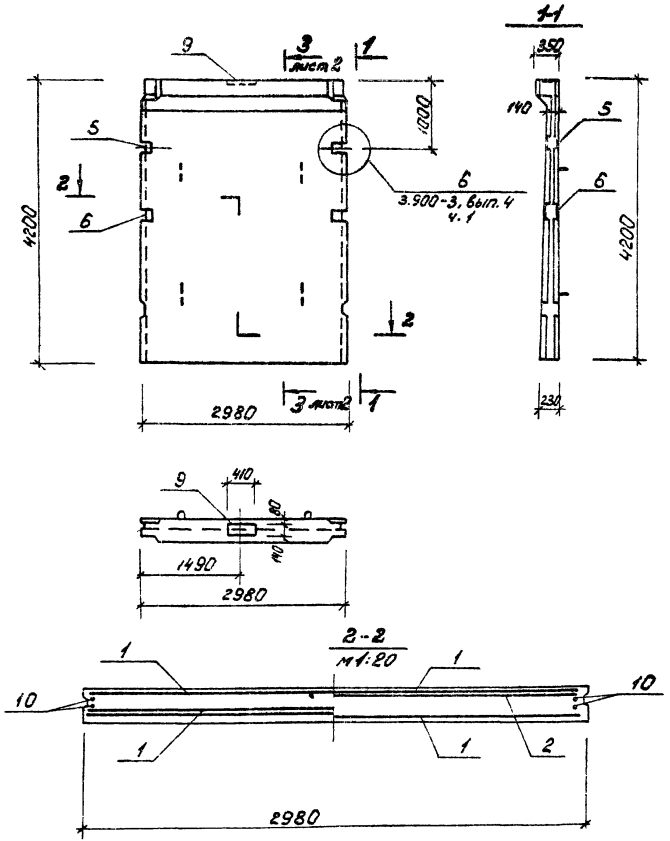

Формат	Зона	Поз.	Обозначение	Наименование	Кол.	Примечание
				Документация		
А3			Серия 3.900-3, вып. 4, ч. 1, 2	Панель стеновая балочная для прямоугольных сооружений		
				Сборочные единицы		
А4		1	Серия 3.900-3 вып. 4, ч. 2 л. 9	Сетка С23	2	
А4		2	л. 13	Сетка С33	1	
А4		3	л. 18	Каркас КР2	4	
А4		4	л. 24, 25, 26	Изделие закладное МН-3	1	
А4		5	л. 27, 28	МН-10	1	
А4		6	л. 27, 28	МН-12	1	
А4		7	л. 29, 30, 31	МН-25	2	
А4		8	л. 29, 30, 31	МН-26	2	
А4		9	т.п. 902-2-379.83 - КЖИ-МЗ-1	МЗ-1	1	
				Детали		
А4		10	Серия 3.900-3 вып. 4, ч. 2 л. 23	Поз. 11	4	
				Материалы		
		11		Бетон М200	-	2,53 м³

Нач. отд.	Мешалкин		
Н. контр.	Мильцер		1
Гл. спец.	Руссин		
ГИП	Крюков		
Рук. бр.	Болотова		Е-83г.
Рук. бр.	Попов		-"-
Ст. инж.	Корнеева		-"-

т.п. 902-2-379.83 КЖИ-ПС1-42-Б2а

Панель стеновая ПС1-42-Б2а

Стадия	Масса	Масштаб
Р	6330	1:50

Лист 1 Листов 2

Мосводоканалниипроект

19158-03 6

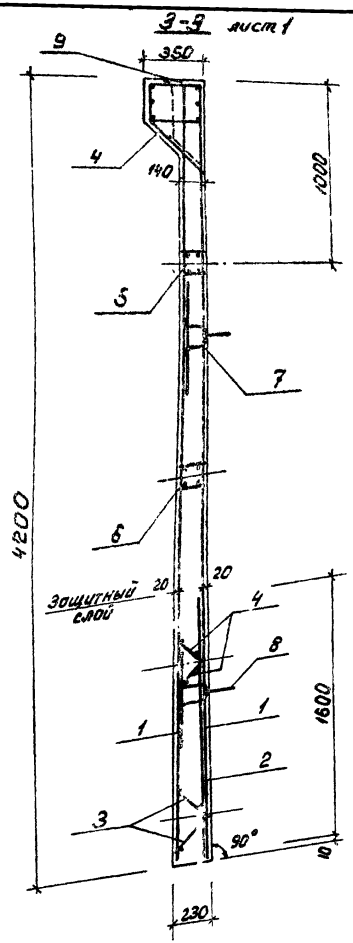

Ведомость расхода стали на элемент, кг

Марка элемента	Изделия арматурные								Изделия закладные			
	Арматура класса							Всего	Арматура класса			
	В-I		А-I		А-III				В-I		А-I	
	ГОСТ 6727-80		ГОСТ 5781-82						ГОСТ 6727-80		ГОСТ 5781-82	
	ф5	Итого	ф10	Итого	ф10	ф22	Итого		ф5	Итого	ф10	Итого
ПС1-42-Б2а	21,8	21,8	9,1	9,1	103,2	62,1	165,3	196,2	7,2	7,2	8,2	8,2

Продолжение:

Изделия закладные													Общий расход
Арматура класса							Прокат марки						
А II		А III				Всего	В ст. 3 кп 2					Всего	
ГОСТ 5781-82							ГОСТ 10 [illegible]-75				[illegible]		
ф18	Итого	ф10	ф12	ф14	Итого		-40×5	-120×5	-140×12	Итого	Лист ст. б=8		
13,6	13,6	6,9	10,2	21	38,1	67,1	0,6	6,4	5,4	12,4	21,2	33,6	296,9

Нач. отд.	Нешалкин		
Н. контр.	Мильцев		
Гл. спец.	Руссин		
ГИП	Крюков		
Рук. бр.	Болотова		
Рук. бр.	Попов		
Ст. инж.	Корнеева		

т.п. 902-2-379.83 КЖИ-ПС1-42-Б2а

Панель стеновая ПС1-42-Б2а.

Стадия	Масса	Масштаб
Р	–	1:20

Лист 2 | Листов

Мосводоканалниипроект

19158-03 7

копировал: [illegible]

формат А3.

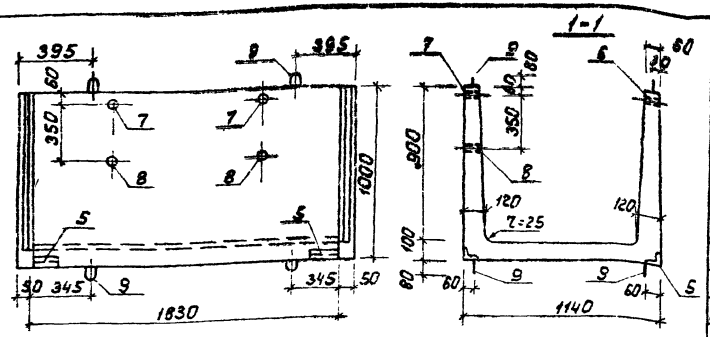

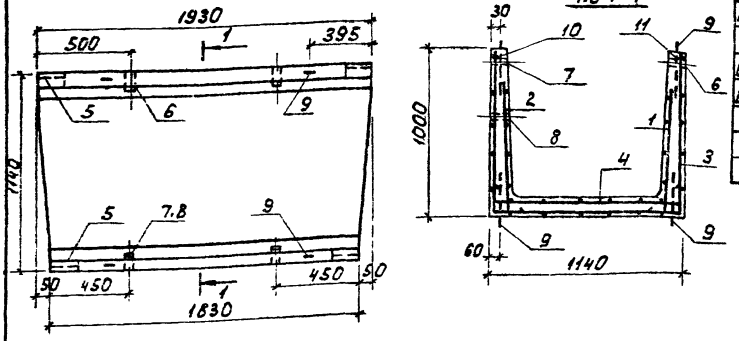

Формат	Зона	Поз.	Обозначение	Наименование	Кол.	Примечание
				Документация		
А3			т.п. 902-2-379.83 -ТТ	Технические требования		
				Сборочные единицы		
А4		1	т.п.902-2-379.83 -КЖИ-С-36а	Сетка С-36а	1	
А4		2	-С-36б	С-36б	1	
А3		3	-С-37а	С-37а	1	
А3		4	-С-38а	С-38а	1	
А4		5	т.п.902-2-379.83 -КЖИ-М2-1	Изделие закладное М2-1	4	
А4		6	-М2-2	М2-2	2	
А4		7	-М2-3	М2-3	2	
А4		8	-М2-4	М2-4	2	
А4		9	Серия 1.400-9. Вып.1, л.9	Петля УП1-4	8	
				Детали		
Б4		10		ф8 AIII ГОСТ 5781-82 ℓ=1820	1	0,72 кг
Б4		11		ℓ=1920	1	0,76 кг
				Материалы		
		12		Бетон М200	-	0,52 м³

1. Петля поз. 9 приварить к стержням сеток.
2. Защитный слой - 20 мм.

Ведомость расхода стали на элемент, кг

Марка элемента	Изделия арматурные								Изделия закладные							Общий расход
	Арматура класса								Арм. Кл.	Прокат марки						
	Вр-I			А-I		А-III			А-III	Вст.3кп2						
	ТУ14-4-659-75			ГОСТ 5781-82				Всего	ГОСТ 5781-82	ГОСТ 8509-72		ГОСТ 3262-75			Всего	
	ф4	ф5	Итого	ф10	Итого	ф8	Итого		ф8	Ш3×6	Итого	ТР. ф15	ТР. ф25	Итого		
ЛТ16-9-9/1	2,4	14,2	16,6	4,8	4,8	1,5	1,5	22,9	2,52	3,44	3,44	0,18	0,88	1,1	7,1	30,0

| | | | | | | | |

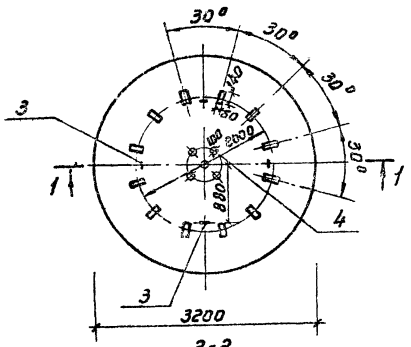

2-2

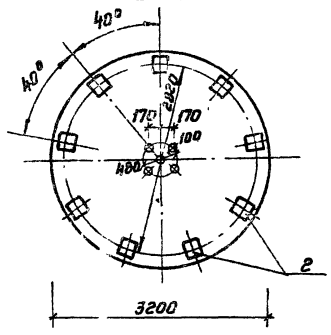

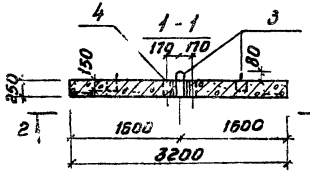

Формат	Зона	Поз.	Обозначение	Наименование	Кол.	Примеч.
				Документация		
А3			т.п. 902-2-379.83 -ТТ	Технические требования		
				Сборочные единицы		
А3		1	т.п. 902-2-379.83 -КЖИ С1	Сетка С1	2	
А4		2	т.п. 902-2-379.83 -КЖИМ4-1	Изделие закладное М4-1	9	
А4		3	Серия 1.400-9, Вып.1, л. 18	Петля УП2-3	4	
				Детали		
Б4		4		Тр.100 ГОСТ 3262-75*; С-250	5	2,6 кг
Б4		5		ф10 AII ГОСТ 5781-82; С-220	20	0,135 кг
				Материалы		
		6		Бетон М200		2,0 м³

Нач. отд.	Мешалкин		т.п. 902-2-379.83		КЖИ - П1		
Н. контр.	Мяльцер		Плита П1		Стадия	Масса	Масштаб
Гл. спец.	Русских				Р	5600	1:50
ГИП	Христов				Лист 1	Листов 2	
Рук. гр.	Болотова				ЦНИИОМТП Госстроя СССР		
Ст. инж.	Гусева						

Копировал: 19158-03 9 Формат А3

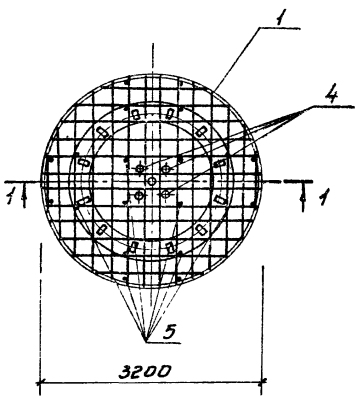

1-1

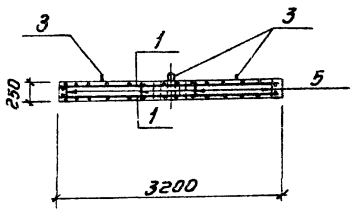

Ведомость расхода стали на элемент, кг

Марка элемента	Изделия армат.		Изделия закладные				
	Арматура класса		Арматура класса				
	A-II		A-I		A-II		
	ГОСТ 5781-82		ГОСТ 5781-82		ГОСТ 5781-82		
	ф14	Итого	ф12	Итого	ф10	ф16	Итого
Плита	192.0	192.0	3,4	3,4	2.7	12.9	15.6

Продолжение :

Изделия закладные					Всего	Общий расход
Прокат марки						
Вст3пп2						
ГОСТ 103-76	ГОСТ 19903-74*		ГОСТ 3282-75*			
-50×10	δ=10	Итого	тр.100	Итого		
7.2	56.0	63.2	13.0	13.0	76.2	287.2

Защитный слой арматуры принят 25мм.

				т.п. 902-2-379.83		КЖИ-П1	
				Плита П1	Стадия	Масса	Масштаб
					Р	–	1:50
					Лист 2	Листов	
Нач.отд.	Мешалкин				Росводоканалпроект		
Н.контр.	Мильцер						
Гл.спец.	Руссин						
ГИП	Конюков						
Рук.гр.	Болотова						
Ст.инж.	Киселева						

19158-03 10

копировал: [illegible]

формат А3

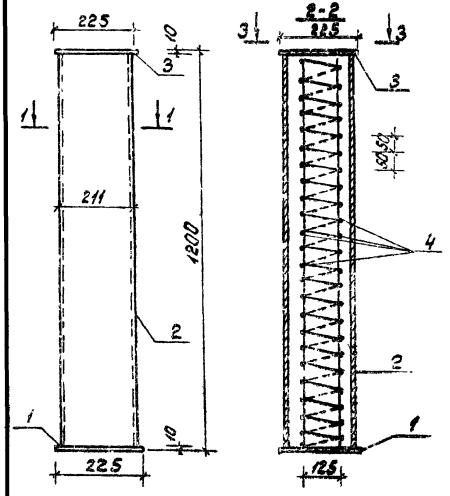

Формат	Зона	Поз.	Обозначение	Наименование	Кол.	Примечание
				Документация		
А3			т.п. 902-2-379.83 -ТТ	Технические требования		
				Сборочные единицы		
А4		1	т.п. 902-2-379.83 - КМН-К1	Изделие закладное МЗ-1	1	
Б4		2		Противокорозийное покрытие ГОСТ 9.039-74	1	17 кг
				Детали		
Б4		3		Лист Б-8 ГОСТ 19903-74* Ст3кп2 ГОСТ 14637-79	1	4,0 кг
Б4		4		ф 8 А-II ГОСТ 5781-82; ℓ=1350	1	2,5 кг
				Материалы		
		5		Бетон М-200	-	0,38 м³

Ведомость расхода стали на элемент, кг

Марка элемента	Изделия закладные								Общий расход
	Арматура класса					Прокат марки			
	AI		AII			Вст.3кп2 ГОСТ 19903-74*			
	ГОСТ 5781-82					лист ГОСТ 82-70* с.10			
	ф6	Итого	ф16	Итого	Всего	Итого	Всего		
Колонна К1	2,5	2,5	7,6	7,6	10,1	8,0	8,0	8,0	18,1

| | | | | | | | |

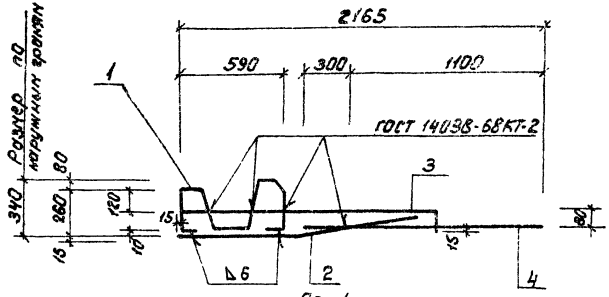

Поз.1

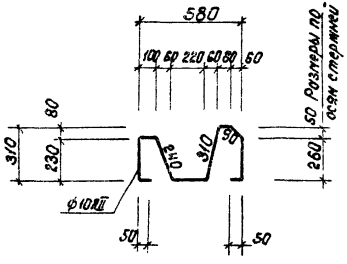

Поз.2

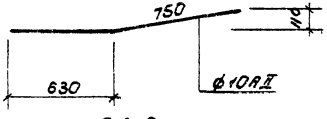

Поз.3

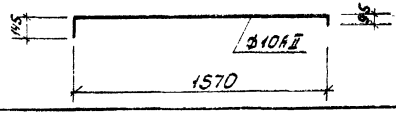

Формат	Зона	Поз.	Обозначение	Наименование	Кол.	Примечание
				Документация		
А3			т.п. 902-2-379.83 -ТТ	Технические требования		
				Детали		
Б4		1		ф10АII; ГОСТ 5781-82; l=1630	1	1,0 кг
Б4		2		l=1380	1	0,85 кг
Б4		3		l=1810	1	1,13 кг
Б4		4		l=1400	1	0,87 кг

Нач.отд.	Мешалкин			т.п. 902-2-379.83		КЖИ - КР1
Н.контр.	Мильцер			Каркас плоский КР 1.	Стадия	Масса	Масштаб
Гл.спец.	Руссин				Р	3,85	1:20
ГИП	Крюков				Лист	Листов 1
Рук.бр.	Болотова				Мосводоканал Ниипроект	
Ст.инж.	Гудкова					

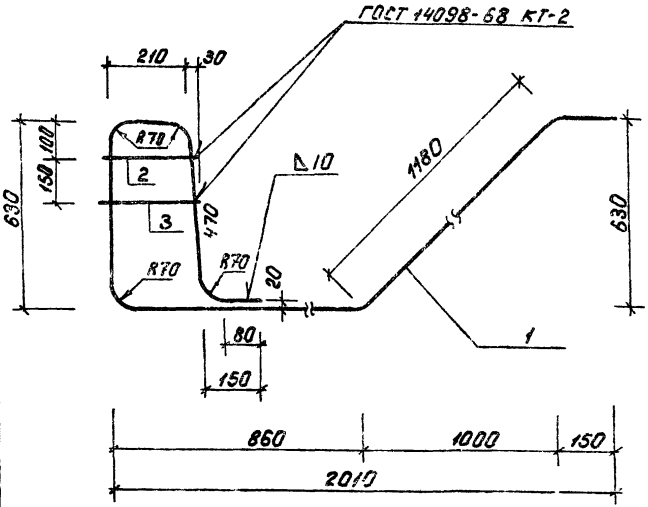

Формат	Зона	Поз.	Обозначение	Наименование	Кол.	Примечание
				Документация		
А3			т.п. 902-2-379.83 - ТТ	Технические требования		
				Детали		
Б4		1		ф18 AII ГОСТ 5781-82; ℓ=3670	1	7,34 кг
Б4		2		ф10 AII ГОСТ 5781-82; ℓ=250	1	0,15 кг
Б4		3		ℓ=270	1	0,17 кг

Нач.отд.	Мешалкин		
Н.контр.	Мильцер		
Гл.спец.	Русских		
ГИП	Крюков		
Рук.бр.	Балыпова		
Ст.инж.	Корнеева		

т.п. 902-2-379.83 КЖИ - КР11

Каркас плоский КР11

Стадия	Масса	Масштаб
Р	7,7	1:10

Лист Листов 1

Мосводоканалнипроект

Развертка.

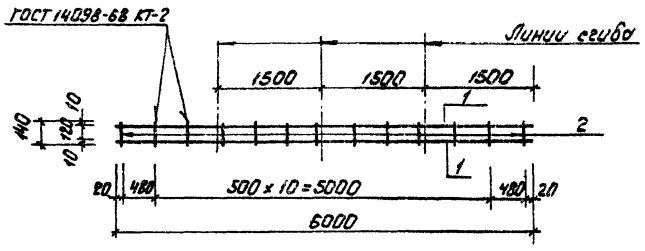

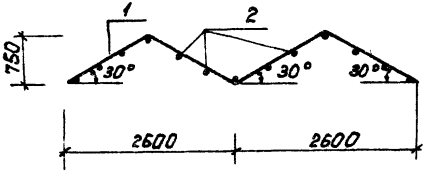

Формат	Зона	Поз.	Обозначение	Наименование	Кол.	Примечание
				Документация		
А3			т.п. 902-2-379.85 -ТТ	Технические требования		
				Детали		
Б4		1		ф 20 А II ГОСТ 5781-82; l=6000	2	14,85 кг
Б4		2		ф 18 А II ГОСТ 5781-82; l=140	13	0,3 кг

				т.п. 902-2-379.83		КЖИ-КР12	
				Каркас плоский КР 12	Стадия	Масса	Масштаб
Нач.отд.	Мешалкин				Р	33,6	1:50
Н.контр.	Мильцер				Лист	Листов 1	
Гл.спец.	Руссин						
ГИП	Крюков				Мосводоканал Ниитроект		
Рук.бр.	Болотова						
Ст.инж.	Киселева						

19158-03 14

копировал: [illegible]

формат А3

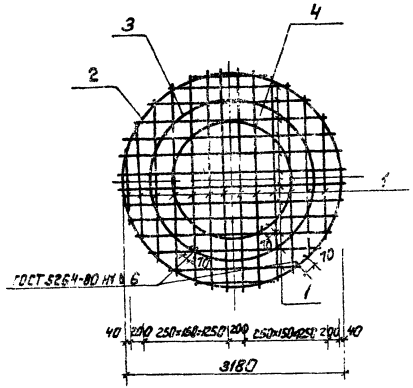

1-1

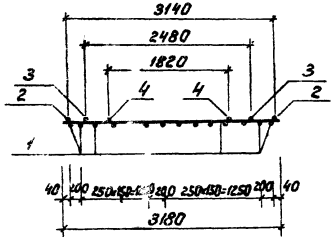

Формат	Зона	Поз.	Обозначение	Наименование	Кол.	Примечание
				Документация		
А3			Т.П. 902-2-379.83 -ТТ	Технические требования		
				Детали		
Б4		1		⌀14 AIII ГОСТ 5781-82, $\ell_{ст}$=1990	28	2,4 кг
Б4		2		ℓ=9930	1	12 кг
Б4		3		ℓ=7860	1	9,5 кг
Б4		4		ℓ=5730	1	7 кг

Нач.отд.	Мешавкин		Т.П. 902-2-379.83 КЖИ-С1
Н.контр.	Мильцер		Сетка С1
Гл.спец.	Русецин		Стадия: Р; Масса: 95,7; Масштаб: 1:50
ГИП	Крюков		Лист; Листов 1
Рук.гр.	Болтов		Мосводоканалнипроект
Ст.инж.	Киселев		

Формат А3

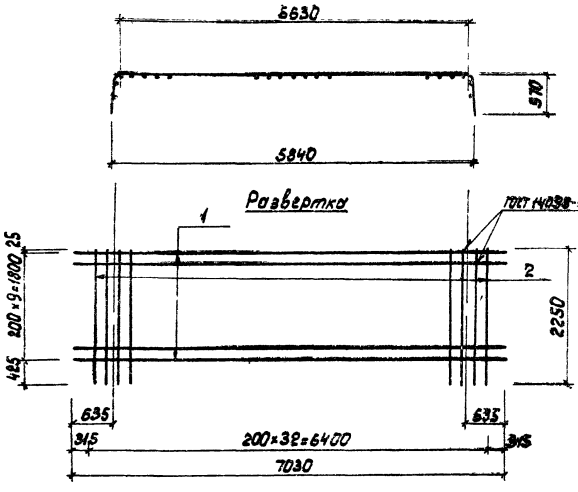

Поз. 1

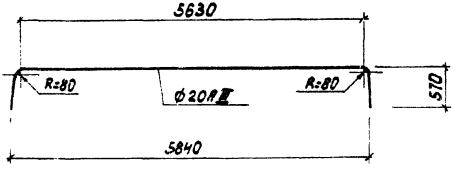

Формат	Зона	Поз.	Обозначение	Наименование	Кол.	Примечание
				Документация		
А3			т.п. 902-2-379.83 -ТТ	Технические требования		
				Детали		
Б4		1		ф 20 AIII, ГОСТ 5781-82, ℓ=7030	10	17,4 кг
Б4		2		ф 10 AI, ГОСТ 5781-82, ℓ=2250	33	1,4 кг

					т.п. 902-2-379.83	КЖИ-СЗ	
					Сетки С3	Стадия	Масса	Масштаб
						Р	220,2	1:50
Нач.отд.	Нешелкин					Лист	Листов 1	
Н.контр.	Мильцер					Мосводоканалнипроект		
Гл.спец.	Руссин							
ГИП	Крюков							
Рук.гр.	Болотовский							
Инжен.	Нарунец							

19158-03 16

Копировал:

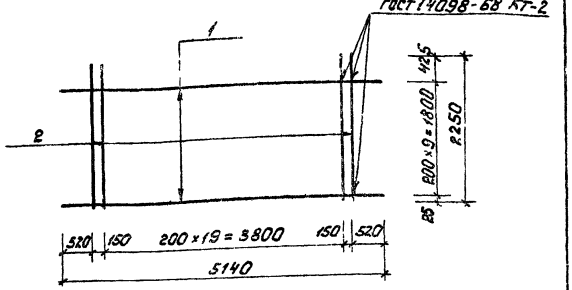

Зона	Поз.	Обозначение	Наименование	Кол.	Примечание
			Документация		
		т.п. 902-2-379.83 -ТТ	Технические требования		
			Детали		
Б4	1		ф18 AII ГОСТ 5781-82; ℓ=5140	10	10,3 кг
Б4	2		ф10 AI ГОСТ 5781-82; ℓ=2250	32	1,4 кг

Нач.отд.	Мешалкин		т.п. 902-2-379.83	КЖИ-С4	
Н.контр.	Нимайер		Сетка С4	Стадия: Р	Масса: 133,8	Масштаб: 1:50
Гл.спец.	Рясин			Лист	Листов 1
ГИП	Усенков			Новосибкомагропроект	
Рук.гр.	Бастрыкова				

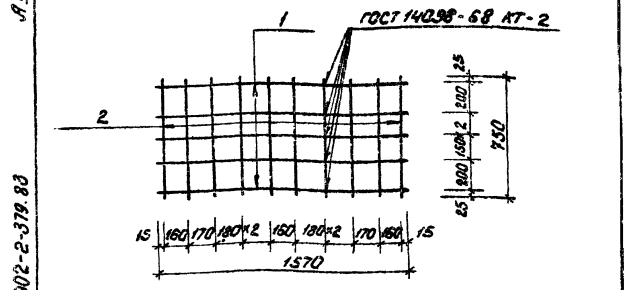

Формат	Зона	Поз.	Обозначение	Наименование	Кол.	Примечание
				Документация		
А4			т.п. 902-2-379.83 -ТТ	Технические требования		
				Детали		
Б4	1			ф12 AII ГОСТ 5781-82; ℓ=1570	5	1,4 кг
Б4	2			ф12 AI ГОСТ 5781-82; ℓ=750	10	0,7 кг

Инв.№ подл. | Подпись и дата | Взам.инв.№

Нач.отд.	Мешалкин		т.п. 902-2-379.83	КЖИ-С6	
Н.контр.	Нимайер		Сетка С6	Стадия: Р	Масса: 14	Масштаб: 1:20
Гл.спец.	Рясин			Лист	Листов 1
ГИП	Усенков			Новосибкомагропроект	
Рук.гр.	Бастрыкова				

Копировал

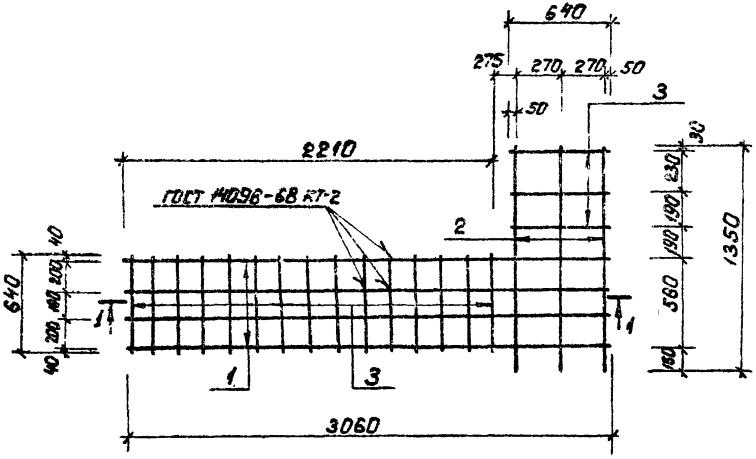

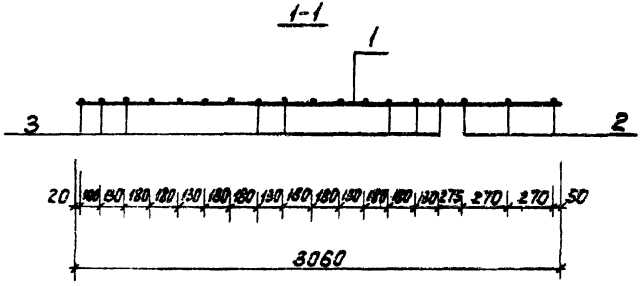

Формат	Зона	Поз.	Обозначение	Наименование	Кол.	Примечание
				Документация		
А3			т.п.902-2-379.83 -Т.Т	Технические требования		
				Детали		
Б4		1		ф12 А II ГОСТ 5781-82 ℓ=3060	4	2,72кг
Б4		2		ℓ=1350	3	1,20кг
Б4		3		ℓ=640	18	0,57кг

Нач.отд.	Мешалкин		т.п.902-2-379.83 КНН-С5
Н.контр.	Мильцер		Сетка С5. Стадия: Р; Масса: 24,8; Масштаб: 1:25
Гл.спец.	Рысин		Лист; Листов 1
ГИП	Крюков		Мосводоканалнипроект
Рук.гр.	Болотова		
Ст.инж.	Гудкова		

копировал: ПБ

Развертка

гост 14098-68 КТ-2

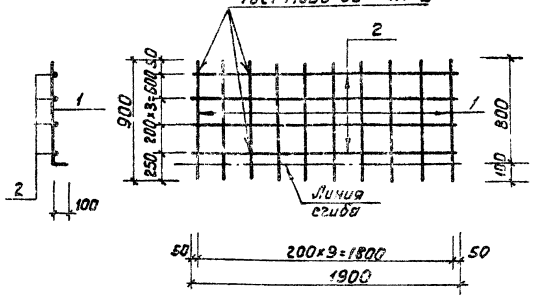

Формат	Зона	Поз.	Обозначение	Наименование	Кол.	Примечание
				Документация		
А3			т.п.902-2-379.83 -ТТ	Технические требования		
				Детали		
Б4		1		ф5 Вр I ТУ 14-4-659-75; ℓ=900	10	0,15 кг
Б4		2		ф4 Вр I ТУ 14-4-659-75; ℓ=1900	4	0,2 кг

т.п.902-2-379.83 КЖИ-С-36а

Сетка С-36а

Стадия	Масса	Масштаб
Р	2,3	1:20
Лист	Листов 1	

Мосводоканалпроект

Нач.отд. Мешалкин
Н.контр. Мильцер
Гл.спец. Русецин
Гл.п. Крюков
Рук.гр. Болотова
Ст.инж. Киселева

Развертка

гост 14098-68 КТ-2

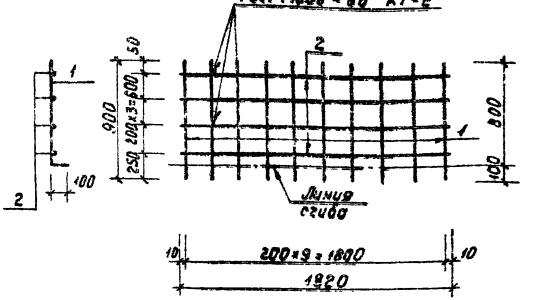

Формат	Зона	Поз.	Обозначение	Наименование	Кол.	Примечание
				Документация		
А3			т.п.902-2-379.83 -ТТ	Технические требования		
				Детали		
Б4		1		ф5 Вр I ТУ 14-4-659-75; ℓ=900	10	0,15 кг
Б4		2		ф4 Вр I ТУ 14-4-659-75; ℓ=1820	4	0,18 кг

т.п.902-2-379.83 КЖИ-С-36б

Сетка С-36б.

Стадия	Масса	Масштаб
Р	2,2	1:20
Лист	Листов 1	

Мосводоканалпроект

Нач.отд. Мешалкин
Н.контр. Мильцер
Гл.спец. Русецин
Гл.п. Крюков
Рук.гр. Болотова
Ст.инж. Киселева

Инв.№ подл. | Подпись и дата | Взам.инв.№

т.п.902-2-379.83

Копировал: Иб

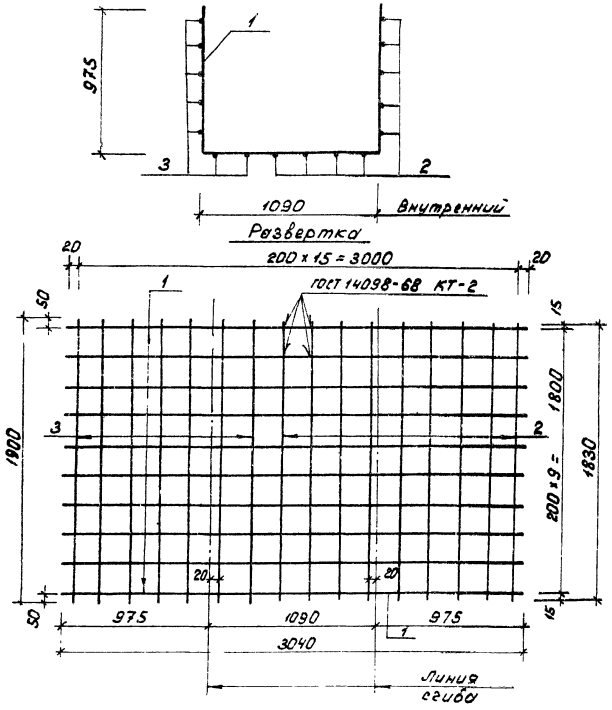

Формат	Зона	Поз.	Обозначение	Наименование	Кол. шт.	Примечание
				Документация		
А3			т.п. 902-2-379.83 -ТТ	Технические требования		
				Детали		
Б4		1		ФЗВрТ,ТУ №4-659-75; ℓ=3040	10	0,46 кг
Б4		2		ℓ=1830	9	0,28 кг
Б4		3		ℓ=1900	7	0,3 кг

Нач. отд.	Мешалкин		т.п. 902-2-379.83	КЖИ-С-37а
Н. контр.	Мильцер		Сетка С-37а.	Стадия: Р; Масса: 9,2; Масштаб: 1:20
Гл. спец.	Руссин			Лист; Листов 1
ГИП	Крюков			Мосводоканал. Чиипроект
Рук. бр.	Болотова			
Ст. инж.	Киселева			

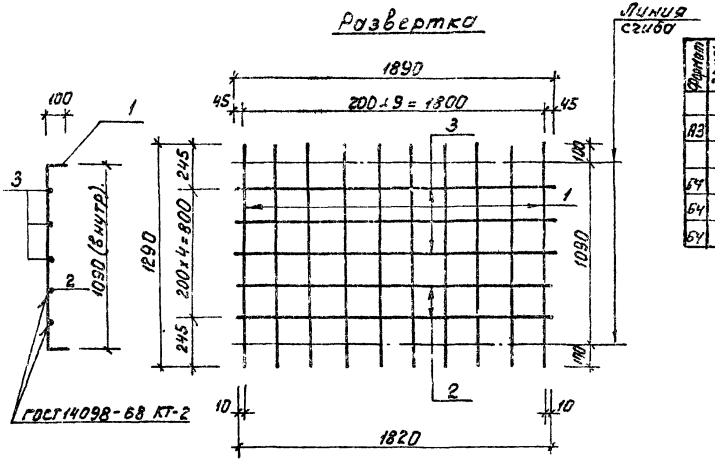

Формат	Зона	Поз.	Обозначение	Наименование	Кол.	Примечание
				Документация		
А3			т.п. 902-2-379.83 -ТТ	Технические требования		
				Детали		
Б4		1		Ф5 ВрIТУ 14-4-659-75; l=1290	10	0,2 кг
Б4		2		Ф4 ВрIТУ 14-4-659-75; l=1820	2	0,18 кг
Б4		3		l=1890	3	0,19 кг

				т.п. 902-2-379.83		КЖИ-С-38а	
Нач.отд.	Чешалкин			Сетка С-38а	Стадия	Масса	Масштаб
Н.контр.	Мильцер				Р	2.9	1:20
Гл.спец.	Руссин				Лист	Листов 1	
ГИП	Крюков						
Рук.бр.	Болотова				Мосводоканалниипроект		
Ст.инж.	Киселева						

19158-03 21

копировал

формат А3

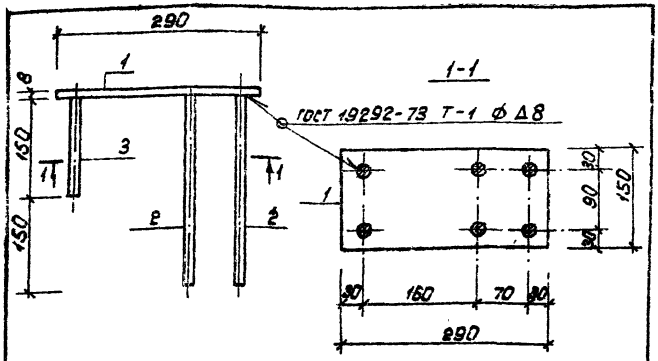

Формат	Зона	Поз.	Обозначение	Наименование	Кол.	Примеч.
				Документация		
А3			Т.П.902-2-379.83 -ТТ	Технические требования		
				Детали		
А4		1		Полоса Б-150×8 ГОСТ 103-76; Вст3кп2 ГОСТ 535-79*; ℓ=290	1	2,73 кг
А4		2		Ф16АII ГОСТ 5781-82; ℓ=300	4	0,48 кг
А4		3		ℓ=150	2	0,24 кг

Нач.отд.	Нешалкин	Т.П.902-2-379.83	КНН-М1-1	
Н.контр.	Мильцер	Изделие закладное М1-1.	Стадия	Масса	Масштаб
Гл.спец.	Руссин		Р	5,13	1:10
ГИП	Крюков		Лист	Листов 1
Рук.гр.	Белотелов		Новосибирскпромстальконструкция	
Ст.инж.	Гуськова			

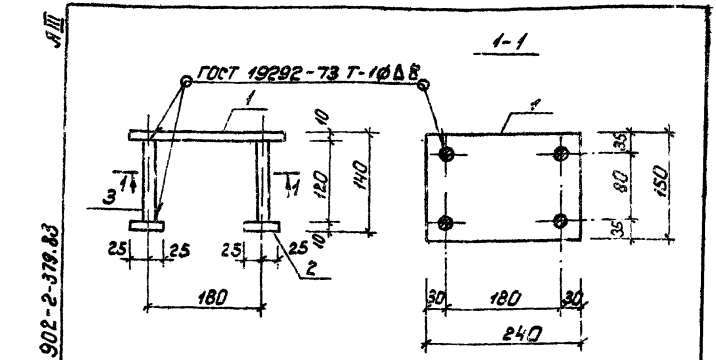

Формат	Зона	Поз.	Обозначение	Наименование	Кол.	Примеч.
				Документация		
А3			Т.П.902-2-379.83 -ТТ	Технические требования		
				Детали		
А4		1		Полоса Б-150×10 ГОСТ 103-76; Вст3кп2 ГОСТ 535-79*; ℓ=240	1	2,8 кг
А4		2		Полоса Б-50×10 ГОСТ 103-76; Вст3кп2 ГОСТ 535-79*; ℓ=50	4	0,2 кг
А4		3		Ф16АII ГОСТ 5781-82; ℓ=120	4	0,2 кг

Инв.№ подл. | Подпись и дата | Взам.инв.№

Нач.отд.	Нешалкин	Т.П.902-2-379.83	КНН-М1-2	
Н.контр.	Мильцер	Изделие закладное М1-2.	Стадия	Масса	Масштаб
Гл.спец.	Руссин		Р	4,4	1:10
ГИП	Крюков		Лист	Листов 1
Рук.гр.	Белотелов		Новосибирскпромстальконструкция	
Ст.инж.	Гуськова			

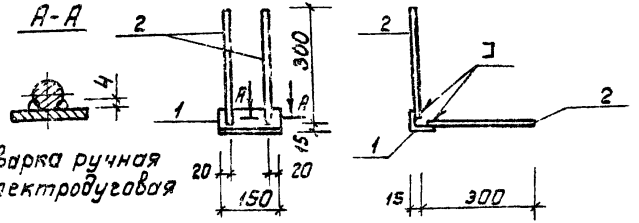

Формат	Зона	Поз.	Обозначение	Наименование	Кол.	Примечание
				Документация		
А3			т.п.902-2-379.83 -ТТ	Технические требования		
				Детали		
Б4		1		Уголок Г-63х63х6 ГОСТ 8509-72* ℓ=157 Вст3кп2 ГОСТ 535-79*	1	0,86 кг
Б4		2		ф8 AIII ГОСТ 5781-82; ℓ=300	4	0,12 кг

Нач.отд.	Мешолкин		т.п.902-2-379.83 КЖИ-М2-1
Н.контр.	Мильцер		Изделие закладное М2-1.
Гл.спец.	Руссин		
ГИП	Крюков		
Рук.гр.	Болотова		
Ст.инж.	Киселева		

Стадия	Масса	Масштаб
Р	1,34	1:10
Лист	Листов 1	
Мосводоканалниипроект		

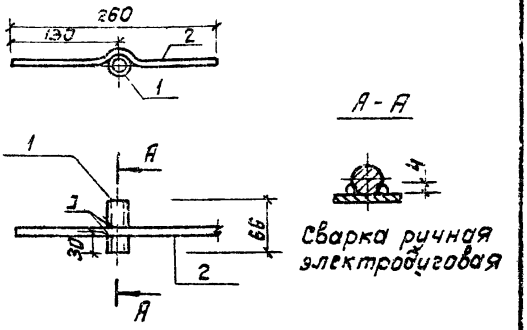

т.п.902-2-379.83 АIII

Формат	Зона	Поз.	Обозначение	Наименование	Кол.	Примечание
				Документация		
А3			т.п.902-2-379.83 -ТТ	Технические требования		
				Детали		
Б4		1		тр 15х3,2 ГОСТ 3262-75* ℓ=66	1	0,09 кг
Б4		2		ф8 AIII ГОСТ 5781-82; ℓ=260	1	0,1 кг

Инв.№подл. | Подпись и дата | Взам.инв.№

Нач.отд.	Мешолкин		т.п.902-2-379.83 КЖИ-М2-2
Н.контр.	Мильцер		Изделие закладное М2-2.
Гл.спец.	Руссин		
ГИП	Крюков		
Рук.гр.	Болотова		
Ст.инж.	Киселева		

Стадия	Масса	Масштаб
Р	0,19	1:5
Лист	Листов 1	
Мосводоканалниипроект		

Формат А4

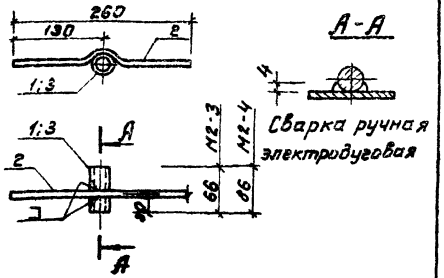

Формат	Зона	Поз.	Обозначение	Наименование	Кол.	Примечание
				Документация		
А3			т.п. 902-2-379.83 -ТТ	Технические требования		
				Изделие закладное М2-3		
				Детали		
Б4		1		тр. 25×4 ГОСТ 3262-75*; ℓ=66	1	0,19 кг
Б4		2		⌀8 А-III ГОСТ 5781-82; ℓ=260	1	0,10 кг
				Изделие закладное М2-4		
				Детали		
Б4		3		тр. 25×4 ГОСТ 3262-75*; ℓ=86	1	0,25 кг
Б4		2		⌀8 А-III ГОСТ 5781-82; ℓ=260	1	0,10 кг

			т.п. 902-2-379.83	КЖИ-М2-3(4)	
Нач.отд.	Нешпакин		Изделие закладное М2-3(4).	Стадия	Масса	Масштаб
Н.контр.	Мильцер			Р	0,29 / 0,35	1:5
Гл.спец.	Русеин			Лист	Листов 1
ГИП	Крюков			Мосводоканалнипроект	
Рук.гр.	Болотова				
Ст.инж.	Киселева				

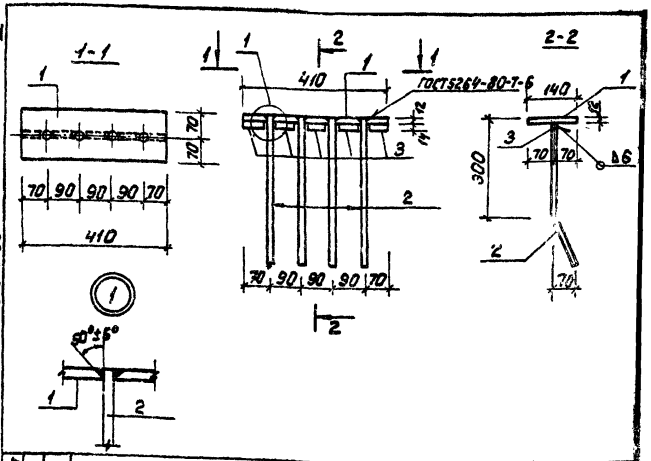

Формат	Зона	Поз.	Обозначение	Наименование	Кол.	Примечание
				Документация		
А3			т.п. 902-2-379.83 -ТТ	Технические требования		
				Детали		
Б4		1		Полоса 6-12×140 ГОСТ 103-76 ℓ=410 Вст3кп2 ГОСТ 535-79*	1	5,4 кг
Б4		2		⌀14 А-III ГОСТ 5781-82; ℓ=420	4	0,51 кг
С.Х.		3		ℓ=65	5	0,08 кг

			т.п. 902-2-379.83	КЖИ-М3-1	
Нач.отд.	Нешпакин		Изделие закладное М3-1	Стадия	Масса	Масштаб
Н.контр.	Мильцер			Р	7,84	1:5
Гл.спец.	Русеин			Лист	Листов 1
ГИП	Крюков			Мосводоканалнипроект	
Рук.гр.	Болотова				
Ст.инж.	Киселева				

Инв.№ подл. | Подпись и дата | Взам.инв.№

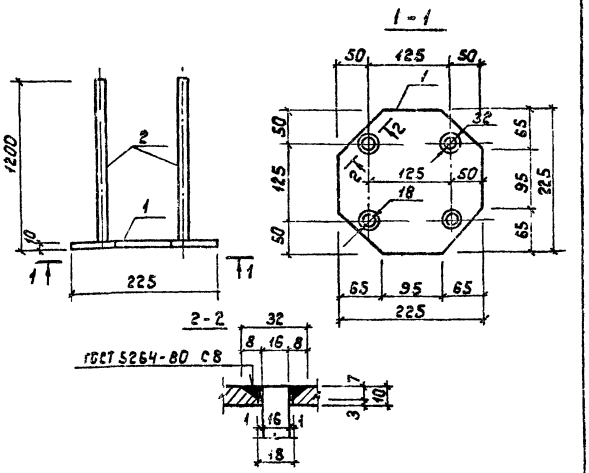

Формат	Зона	Поз.	Обозначение	Наименование	Кол.	Примечание
				Документация		
А3			т.п. 902-2-379.83 -ТТ	Технические требования		
				Детали		
Б4		1		Лист Б-10 ГОСТ 19903-74* / Вст3 кп2 ГОСТ 14637-79 ℓ=225	1	4,0 кг
Б4		2		ф 16 А II, ГОСТ 5781-82, ℓ=1200	4	1.9 кг

Нач. отд.	Мешалкин		
Н. контр.	Мильцер		
Спец.	Руссин		
Инж.	Крюков		
Рук. бр.	Болотова		
Инженер	Нарунец		

т.п. 902-2-379.83 КЖИ - М4-1

Изделие закладное М4-1

Стадия	Масса	Масштаб
Р	11,6	1:5

Лист | Листов 1

Мосводоканалниипроект

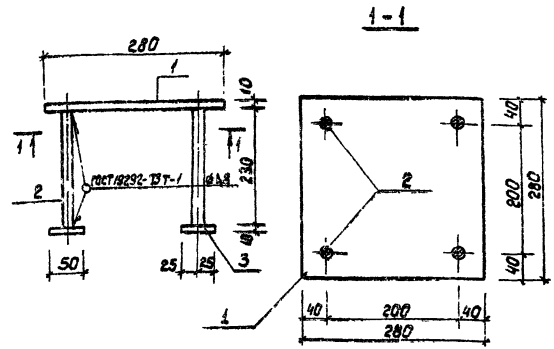

Формат	Зона	Поз.	Обозначение	Наименование	Кол.	Примечание
				Документация		
А3			т.п 902-2-379 83 -ТТ	Технические требования		
				Детали		
Б4		1		Лист Б-10 ГОСТ 19903-74* / Вст3 кп2 ГОСТ 14637-79 ℓ=280	1	6,2 кг
Б4		2		ф 16 А II, ГОСТ 5781-82, ℓ=230	4	0.4 кг
Б4		3		Полоса Б-10х50 ГОСТ 103-76 / Вст3 кп2 ГОСТ 535-79* ℓ=50	4	0,2 кг

Нач. отд.	Мешалкин		
Н. контр.	Мильцер		
Спец.	Руссин		
Инж.	Крюков		
Рук. бр.	Болотов		
Инженер	Нарунец		

т.п 902-2-379.83 КЖИ - М5-1

Изделие закладное М5-1.

Стадия	Масса	Масштаб
Р	8,8	1:5

Лист | Листов 1

Мосводоканалниипроект

т.п. 902-2-379.83

Взамен инв. №

Подпись и дата

Инв. № подл.

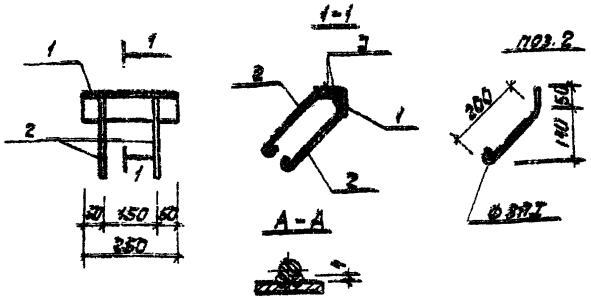

Сварка ручная электродуговая

Формат	Зона	Поз.	Обозначение	Наименование	Кол.	Примечание
				Документация		
А3			т.п. 902-2-379.83 -ТТ	Технические требования		
				Детали		
Б4		1		Уголок Б-75×75×8 ГОСТ 8509-72* / Вст 3кп 2 ГОСТ 535-79* ℓ=250	1	2,3кг
Б4		2		ф8АI ГОСТ 5781-82; ℓ=710	4	0,12кг

Нач.отд.	Мешалкин		
Н.контр.	Мильцер		
Гл.спец.	Руссин		
ГИП	Крюков		
Рук.бр.	Болотова		31.5.83
Ст.инж.	Киселева		

т.п. 902-2-379.83 КЖИ-МН1

Изделие закладное МН1.

Стадия	Масса	Масштаб
Р	2,8	1:10
Лист	Листов 1	

Мосводоканал Ниипроект

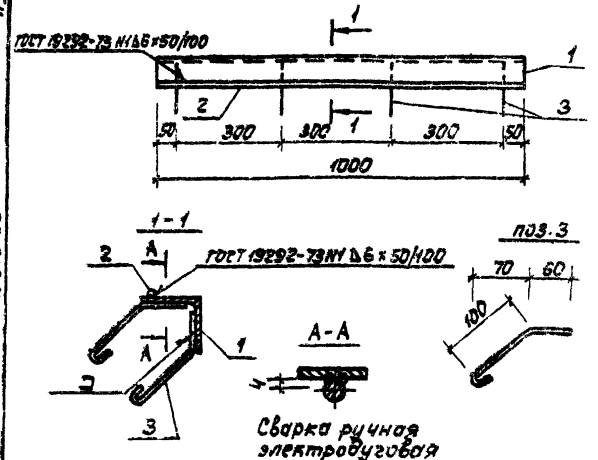

Сварка ручная электродуговая

т.п. 902-2-379.83

Формат	Зона	Поз.	Обозначение	Наименование	Кол.	Примечание
				Документация		
А3			т.п. 902-2-379.83 -ТТ	Технические требования		
				Детали		
Б4		1		Уголок Б-75×75×8 ГОСТ 8509-72* / Вст 3кп 2 ГОСТ 535-79* ℓ=1000	1	9,0кг
Б4		2		ф8АI ГОСТ 5781-82; ℓ=1000	1	0,4кг
Б4		3		ℓ=205	8	0,05кг

Взамен инв.

Подпись и дата

Инв.№ подл.

Нач.отд.	Мешалкин		
Н.контр.	Мильцер		
Гл.спец.	Руссин		
ГИП	Крюков		
Рук.бр.	Болотова		31.5.83
Ст.инж.	Киселева		

т.п. 902-2-379.83 КЖИ-МН7

Изделие закладное МН7.

Стадия	Масса	Масштаб
Р	9,8	1:10
Лист	Листов 1	

Мосводоканал Ниипроект

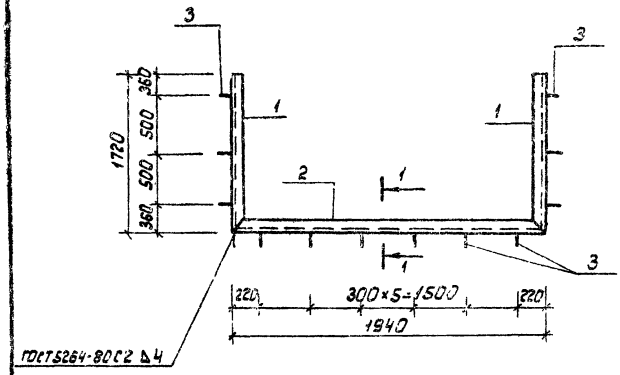

Формат	Зона	Поз.	Обозначение	Наименование	Кол.	Примечание
				Документация		
А3			т.п 902-2-379.83 -ТТ	Технические требования		
				Детали		
Б4		1		Швеллер С14. ГОСТ 8240-72* / ВСт3кп2 ГОСТ 535-79* ℓ=1720	2	21,2 кг
Б4		2		ℓ=1940	1	23,9 кг
Б4		3		ф10АII, ГОСТ 5781-82, ℓ=340	12	0,2 кг

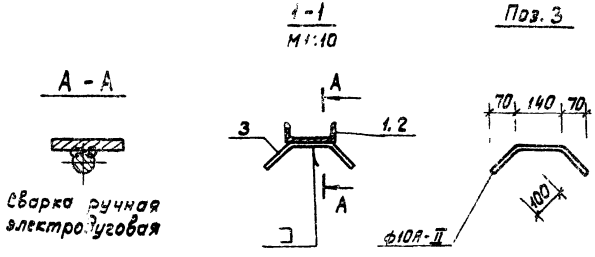

				Т.П. 902-2-379.83		КЖИ-МН2
Нач.отд.	Мешалкин			Изделие закладное МН2.	Стадия	Масса	Масштаб
Н.контр.	Мильцер				Р	68,7	1:25.
Гл.спец.	Руссин				Лист	Листов 1	
ГИП	Крюков						
Рук.бр.	Болотова				Мосгаз Дакан. Ниипроект		
Инжен.	Наруиец						

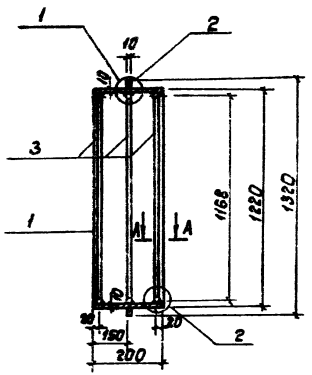

А - А

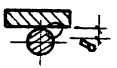

Сварка ручная электродуговая

1

М 1:10

2

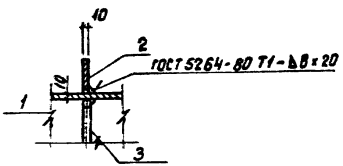

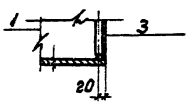

Формат	Зона	Поз.	Обозначение	Наименование	Кол.	Примечание
				Документация		
А3			т.п. 902-2-379.83 -ТТ	Технические требования		
				Детали		
Б.4		1		Труба 1220×10, ГОСТ 10704-76* / Б ст.10 ГОСТ 10706-76	1	59,8 кг
Б.4		2		Лист Б-10 ГОСТ 19903-74* / В ст.3 кп 2 ГОСТ 14637-79, l=200	1	15,4 кг
Б.4		3		ф16АI, ГОСТ 5781-82*, l=3730	3	5,9 кг

				т.п. 902-2-379.83		КЖИ - МНЗ	
				Изделие закладное МНЗ.	Стадия	Масса	Масштаб
Нач.отд.	Мешалкин				Р	92,9	1:20
Н.контр.	Мильцер				Лист	Листов 1	
Гл.спец.	Руссин						
ГИП	Крюков				Мосводоканал	Ниипроект	
Рук.бр.	Болотова						
Инженер	Нарчнец						

19158-03 28

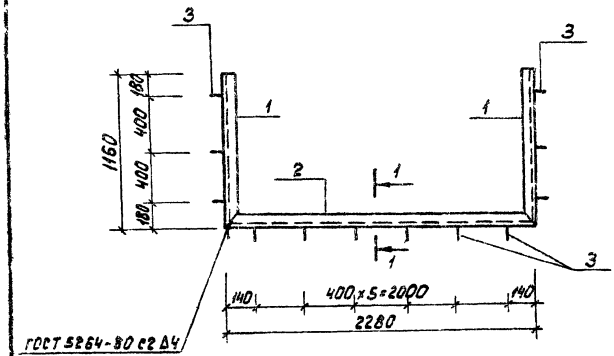

1-1
М 1:10

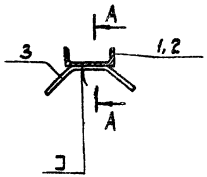

Поз. 3

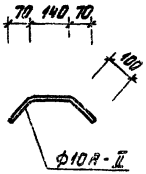

A-A

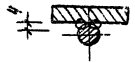

Сварка ручная электродуговая

Формат	Зона	Поз.	Обозначение	Наименование	Кол.	Примечание
				Документация		
А3			т.п. 902-2-379.83 -ТТ	Технические требования		
				Детали		
Б4		1		Швеллер [14, ГОСТ 8240-72* ℓ=1160 Вст3кп2 ГОСТ 535-79*	2	14,3 кг
Б4		2		ℓ=2280	1	28,1 кг
Б4		3		ф10АII, ГОСТ 5781-82; ℓ=340	12	0,2 кг

Нач. отд.	Мешалкин		
Н. контр.	Мидцер		
Гл. спец.	Русин		
ГИП	Крюков		
Рук. гр.	Балатова		
Инжен.	Нарунец		

т.п. 902-2-379.83 КЖИ-МНЧ

Изделие закладное М.Н.Ч.

Стадия	Масса	Масштаб
Р	59,1	1:25
Лист	Листов 1	

Мосводоканалнипроект

Формат	Зона	Поз.	Обозначение	Наименование	Кол.	Примечание
				Документация		
А3			т.п. 902-2-379.83 -ТТ	Технические требования		
				Детали		
Б4		1		Полоса Б-8×150 ГОСТ 103-76 ℓ-6380 / Вст3кп2 ГОСТ 535-79*	1	60,1 кг
Б4		2		ф 10 AII, ГОСТ 5781-82, ℓ=350	22	0,22 кг
Б4		3		ℓ=200	22	0,12 кг

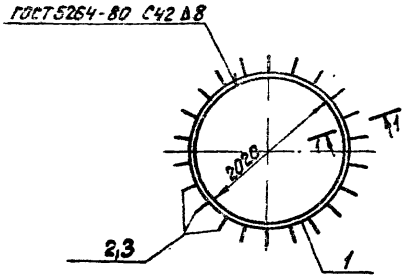

А-А



Сварка ручная электродуговая

1-1

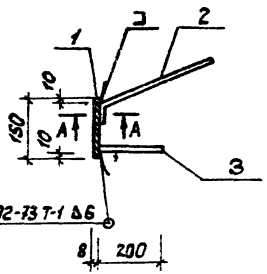

Поз. 2

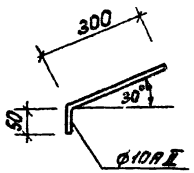

				т.п. 902-2-379.83	КНИ - МНС	
				Изделие закладное МНС	Стадия: Р	Масса: 67,6	Масштаб: 1:50; 1:10
					Лист	Листов 1
Нач.отд.	Нешалкин				Мособоканалниипроект	
Н.контр.	Мильцер					
Гл.спец.	Русин					
ГИП	Крюков					
Рук.бр.	Болотова					
Инжен.	Наринец					

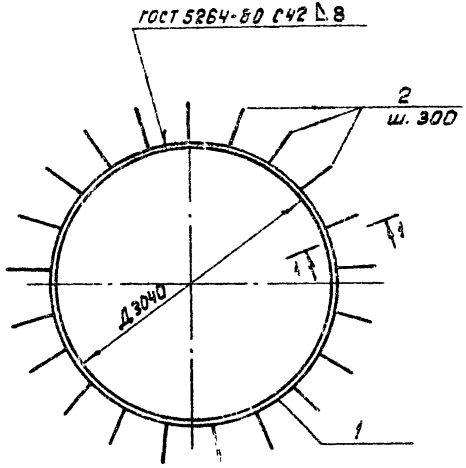

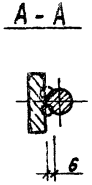

Сварка ручная электродуговая

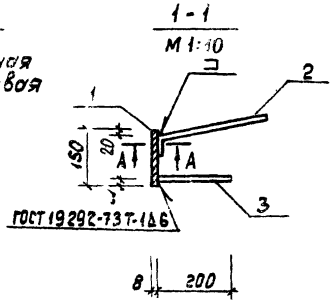

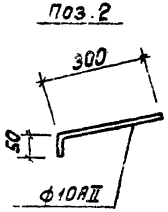

Формат	Зона	Поз.	Обозначение	Наименование	Кол.	Примечание
				Документация		
А3			т.п. 902-2-379.83 -ТТ	Технические требования		
				Детали		
Б4		1		Полоса Б-8×150, ГОСТ 103-76 / Вст.3кп 2 ГОСТ 535-79* ℓ=9500	1	90,4 кг
Б4		2		ф10АII, ГОСТ 5781-82, ℓ=350	21	0,22 кг
Б4		3		ℓ=200	21	0,12 кг

Нач. отд.	Мешалкин		
Н. контр.	Мильцер		
Гл. спец.	Руссин		
ГИП	Крюков		
Рук. бр.	Болотова		
Инжен.	Нарунец		

т.п. 902-2-379.83 КЖИ - МН6

Изделие закладное МН6.

Стадия	Масса	Масштаб
Р	97,5	1:50
Лист	Листов 1	

Мосводоканал Нитроект

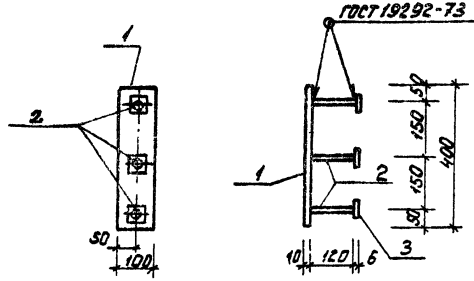

Формат	Зона	Поз.	Обозначение	Наименование	Кол.	Примечание
				Документация		
А3			т.п. 902-2-379.83 -ТТ	Технические требования		
				Детали		
Б4		1		Полоса Б-10×100 ГОСТ 103-76 / Вст3кп2 ГОСТ 535-79* ℓ=400	1	3,10 кг
Б4		2		ф12АI ГОСТ 5781-82 ℓ=120	3	0,11 кг
Б4		3		Полоса Б-6×50 ГОСТ 103-76 / Вст3кп2 ГОСТ 535-79* ℓ=50	3	0,12 кг

Нач.отд.	Мешалкин		
Н.контр.	Мильцер		
Гл.спец.	Руссин		
ГИП	К.юков		
Рук.бр.	Болотова		
Ст.инж.	Гудкова		

т.п. 902-2-379.83 КЖИ-МН10

Изделие закладное МН 10

Стадия	Масса	Масштаб
Р	3,8	1:10
Лист	Листов 1	

Мосводоканал Ниипроект

формат А4

А III

т.п. 902-2-379.83

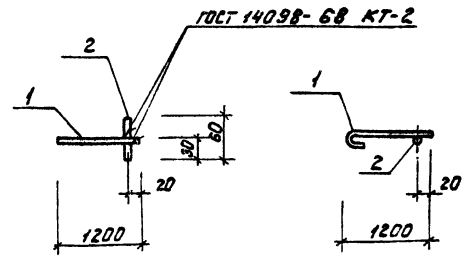

Формат	Зона	Поз.	Обозначение	Наименование	Кол.	Примечание
				Документация		
А3			т.п. 902-2-379.83 -ТТ	Технические требования		
				Детали		
Б4		1		ф12АI ГОСТ 5781-82; ℓ=1290	1	1,2 кг
Б4		2		ф20АI ГОСТ 5781-82; ℓ=60	1	0,3 кг

Инв.№ подл. | Подпись и дата | Взам. инв.№

Нач.отд.	Мешалкин		
Н.контр.	Мильцер		
Гл.спец.	Руссин		
ГИП	Крюков		
Рук.бр.	Болотова		
Ст.инж.	Гудкова		

т.п. 902-2-379.83 КЖИ-МН11

Изделие закладное МН11.

Стадия	Масса	Масштаб
Р	1,5	1:20
Лист	Листов 1	

Мосводоканал Ниипроект

копировал: [illegible]

формат А4

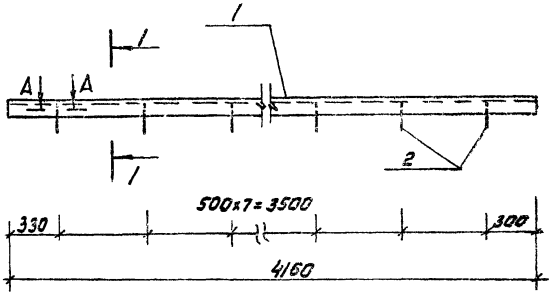

А-А

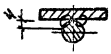

Сварка ручная электродуговая

1-1

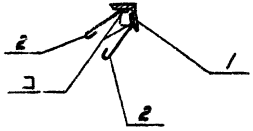

Поз. 2

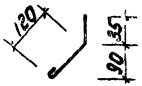

Формат	Зона	Поз.	Обозначение	Наименование	Кол.	Примечание
				Документация		
А3			т.п. 902-2-379.83 -ТТ	Технические требования		
				Детали		
Б4		1		Уголок В-50х50х5 ГОСТ 8509-72* / В-63х63х2 ГОСТ 535-79	1	15,7 кг
Б4		2		ФВ8Т ГОСТ 5781-82; ℓ=215	16	0,1 кг

Нач. отд.	Мешалкин		Т.П. 902-2-379.83	КЖИ-МН12		
Н. контр.	Мильцер		Изделие закладное МН12	Стадия	Масса	Масштаб
Гл. спец.	Руссин			Р	17,3	1:20
ГИП	Крюков			лист	листов 1	
Рук. бр.	Болотова			Мосводоканал Ниипроект		
Ст. инж.	Гудкова					

Копировал: 19158-03 33

Формат А3

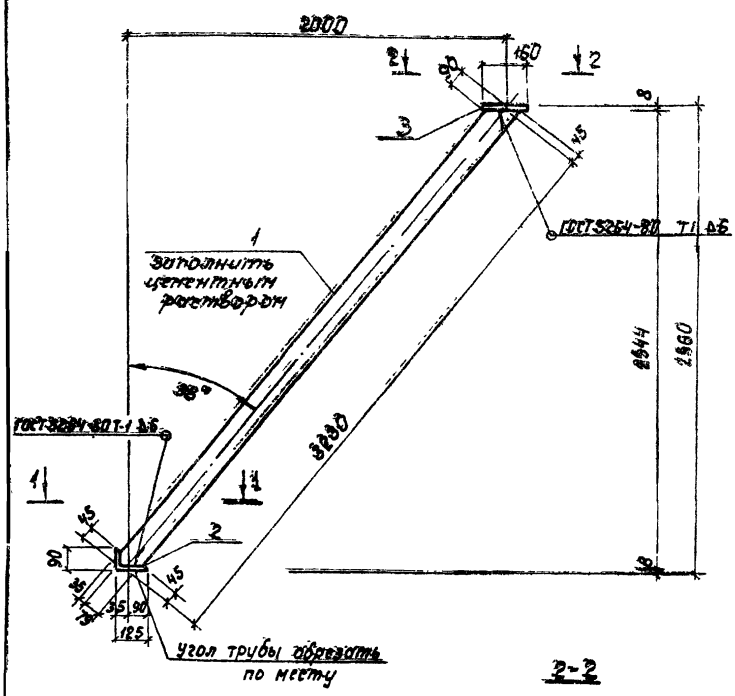

1-1
М 1:10

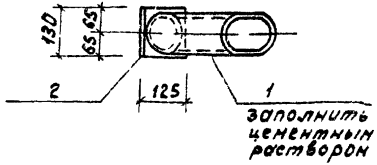

2-2

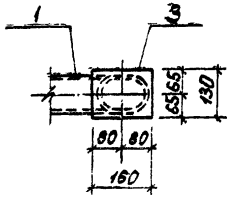

Формат	Зона	Поз.	Обозначение	Наименование	Кол.	Примечание
				Документация		
А3			т.п. 902-2-379.83 -ТТ			
				Детали		
Б4		1		Труба 114х7, ГОСТ 8732-78* ℓ=3275 Ст10 ГОСТ 8731-74*	1	60,5 кг
Б4		2		Уголок Б-125×80×8; ГОСТ 8510-72* ℓ=130 Ст3кп2 ГОСТ 535-79*	1	1,6 кг
Б4		3		Полоса Б-8×130, ГОСТ 103-76 ℓ=167 Ст3кп2 ГОСТ 535-79*	1	1,3 кг

Нач. отд.	Нешалкин		
Н. контр.	Нильцер		
Гл.спец.	Руссин		
ГИП	Крюков		
Рук. гр.	Болотова		
Инжен.	Нарунец		

т.п. 902-2-379.83 КЖИ-СПО1

Подкос СПО1.

Стадия	Масса	Масштаб
Р	63,3	1:20
Лист	Листов 1	

Мосводоканалнипроект

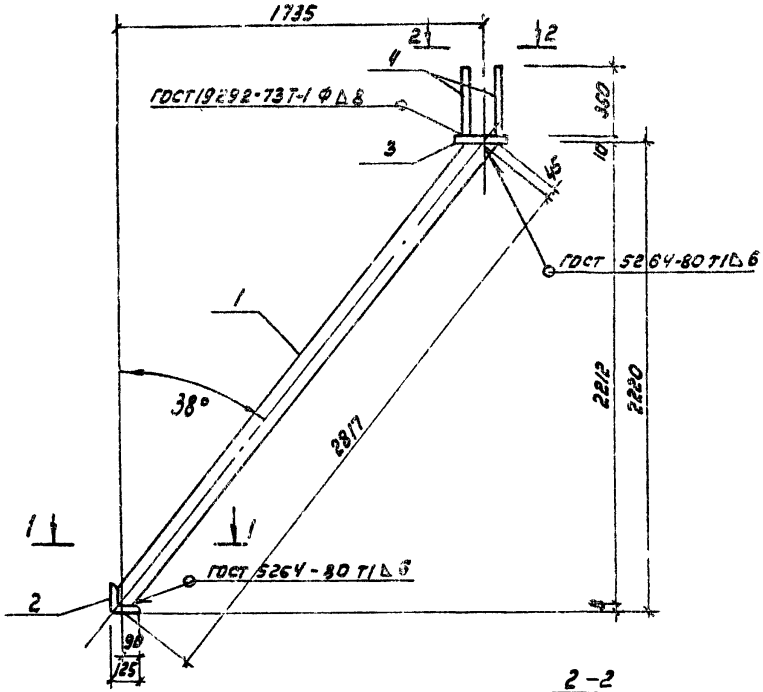

1-1
М 1:10

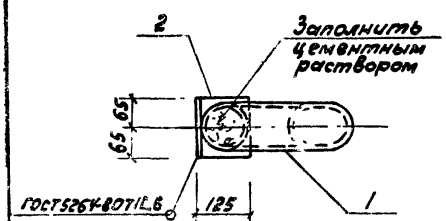

2-2

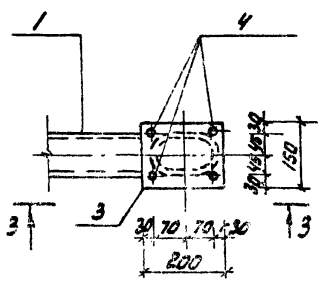

Формат	Зона	Поз.	Обозначение	Наименование	Кол.	Примечание
				Документация		
А3			Т.П. 902 - -ТТ	Технические требования		
				Детали		
Б4		1		Труба 114х7 ГОСТ 8732-78* / Б ст10 ГОСТ 8731-74* Е=2862	1	52,8 кг
Б4		2		Уголок Б-125х80х8 ГОСТ 8510-72* / Вст3кп2 ГОСТ 535-79* Е=130	1	1,6 кг
Б4		3		Полоса Б-10х150 ГОСТ 103-76 / Вст3кп2 ГОСТ 535-79* Е=200	1	2,4 кг
Б4		4		Ф12АII, ГОСТ 5781-82, Е=350	4	0,3 кг

				Т.П. 902-2-379.83		КЖИ-СП02	
Нач. отд.	Мешалкин			Подкос СП02	Стадия	Масса	Масштаб
Н.контр.	Мильцер				Р	58,1	1:20
Гл.спец.	Руссин				Лист	Листов: 1	
ГИП	Крюков						
Рук.бр.	Болотова				Мосводоканал Ниипроект		
Инженер	Нерунец						

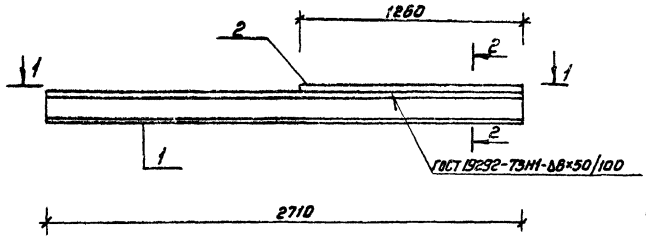

1–1

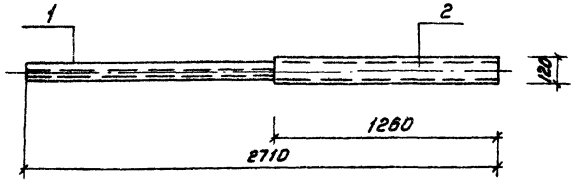

2–2

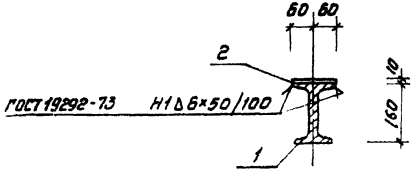

Формат	Зона	Поз.	Обозначение	Наименование	Кол.	Примечание
				Документация		
А3			т.п. 902-2-379.83 -77	Технические требования		
				Детали		
Б4		1		Двутавр 16 ГОСТ 8239-72* / В ст3кп2 ГОСТ 535-79** / С=2710	1	43,1кг
Б4		2		Полоса Б-10×120 ГОСТ 103-76 / В ст3кп2 ГОСТ 535-79**, С=1260	1	11,9кг

Нач. отд.	Немцалкин		
Н. контр.	Мильцер		
Гл. спец.	Руссин		
ГИП	Крюков		
Рук. бр.	Болотобов		
Инженер	Марунец		

т.п. 902-2-379.83 КЖИ-СРП01

Ригель СРП01

Стадия	Масса	Масштаб
Р	55	1:20
Лист	Листов 1	

Мосводоканалнипроект

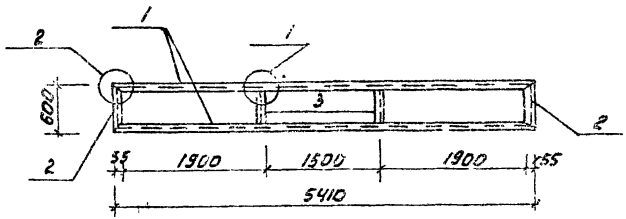

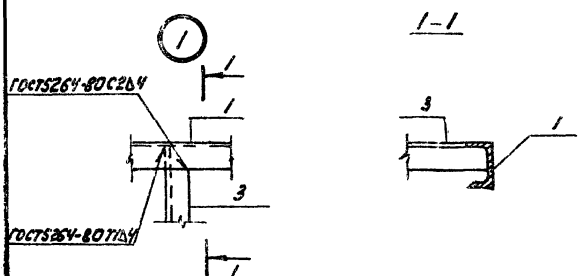

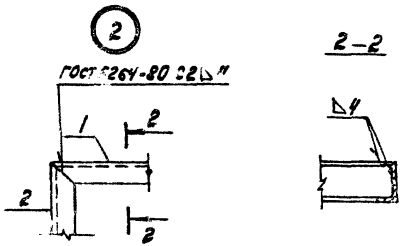

Формат	Зона	Поз.	Обозначение	Наименование	Кол.	Примечание
				Документация		
А3			Т.П.902-2-379.83 -ТТ	Технические требования		
				Детали		
Б.Ч.		1		Швеллер $\frac{10\ ГОСТ\ 8240-72^{*}}{8\ ст\ 3\ кп\ 2\ ГОСТ\ 535-79^{*}}$ $\ell=5410$	2	45,5кг
Б.Ч.		2		$\ell=600$	2	5,2кг
Б.Ч.		3		Уголок $\frac{5\text{-}50\times50\times5\ ГОСТ\ 8509-72^{*}}{8\ ст\ 3\ кп\ 2\ ГОСТ\ 535-79^{*}}$ $\ell=530$	2	2,3кг

				Т.П.902-2-379.83		КЖИ-Р1	
				Рама Р1	Стадия	Масса	Масштаб
Нач.отд.	Мешалкин				Р	108	1:50 1:10
Н.контр.	Мильцер				Лист	Листов 1	
Гл.спец.	Руссин						
ГИП	Крюков				Мосводоканал Ниипроект		
Рук.бр.	Болотова						
Ст.инж.	Киселева						

Копировал: [illegible] 19158-03 37 формат А3

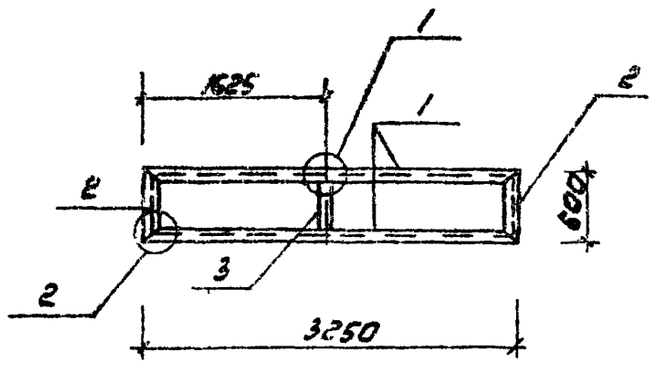

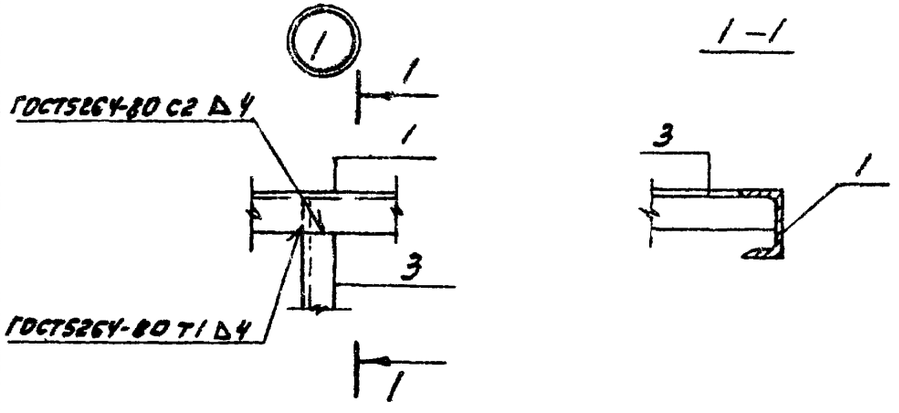

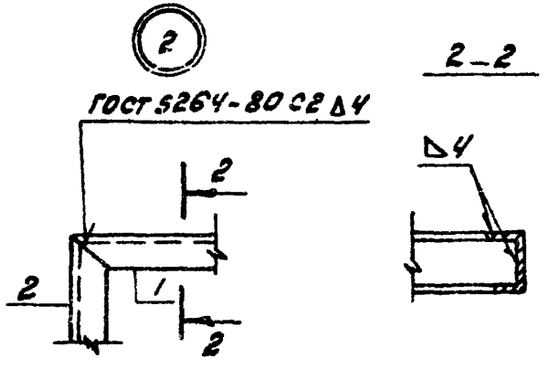

Формат	Зона	Поз.	Обозначение	Наименование	Кол.	Примечание
				Документация		
А3			Т.П. 902-2-379.83 -ТТ	Технические требования		
				Детали		
Б.Ч		1		Швеллер 10 ГОСТ 8240-72* / Ст3кп2 ГОСТ 535-79* ℓ=3250	2	2,80 кг
Б.Ч		2		ℓ=600	2	5,2 кг
Б.Ч		3		Уголок 6-50×50×5 ГОСТ 8509-72* / Ст3кп2 ГОСТ 535-79* ℓ=330	1	2,3 кг

Нач. отд.	Мешалкин		
Н. контр.	Мильцев		
Гл. спец.	Руссин		
Гл. инж.	Крюков		
Рук. бр.	Бологов		
Гл. инж.	Киселева		

Т.П. 902-2-379.83 КЖИ-Р2

Рама Р2

Стадия	Масса	Масштаб
Р	68,7	1:50 / 1:10
Лист	Листов 1	

Мосводоканалнипроект

Копировал:

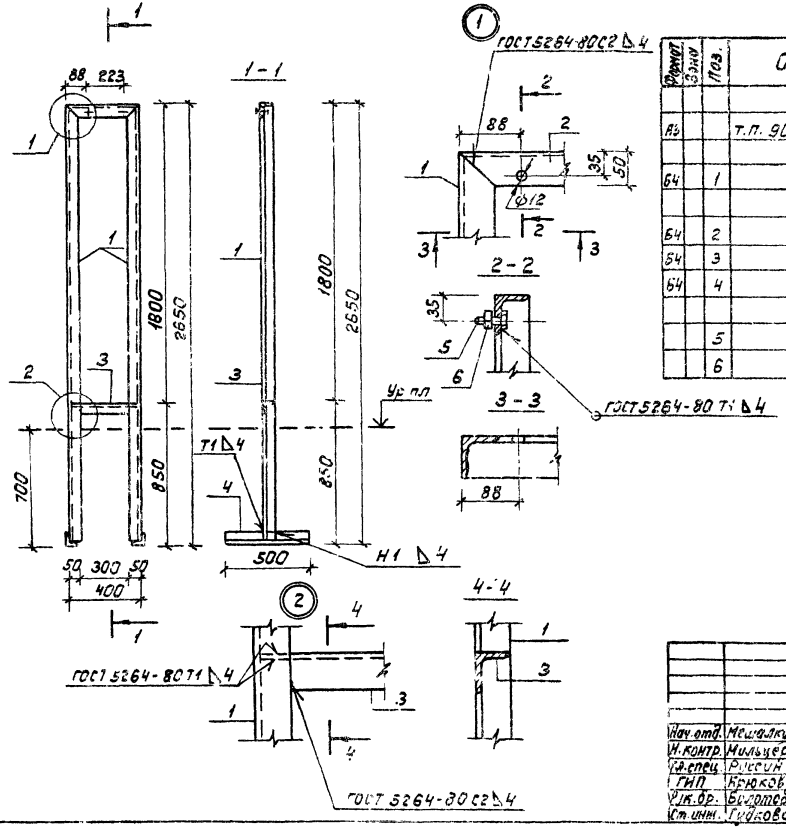

Формат	Зона	Поз.	Обозначение	Наименование	Кол.	Примеч.
				Документация		
А3			т.п. 902-2-379.83 - ТТ	Технические требования		
				Детали		
Б4		1		Уголок $\frac{Б\text{-}50\times50\times5\ ГОСТ\ 8509\text{-}72^*}{Вст\ 3\ кп\ 2\ ГОСТ\ 535\text{-}79^*}$ $l=2650$	2	10,0 кг
Б4		2		$l=400$	1	1,5 кг
Б4		3		$l=390$	1	1,5 кг
Б4		4		$l=500$	2	1,9 кг
				Стандартные изделия		
		5		Болт М10×30 ГОСТ 7798-70*	2	
		6		Гайка М10 ГОСТ 5915-70*	2	

Нач. отд.	Мешалкин		
Н. контр.	Мильцер		
Гл. спец.	Руссин		
ГИП	Крюков		
Рук. бр.	Болотова		
Ст. инж.	Гудкова		

т.п. 902-2-379.83 КЖИ - РШ1

Рама РШ1.

Стадия	Масса	Масштаб
Р	26,9	1:50
Лист	Листов 1	

Мосводоканалниипроект

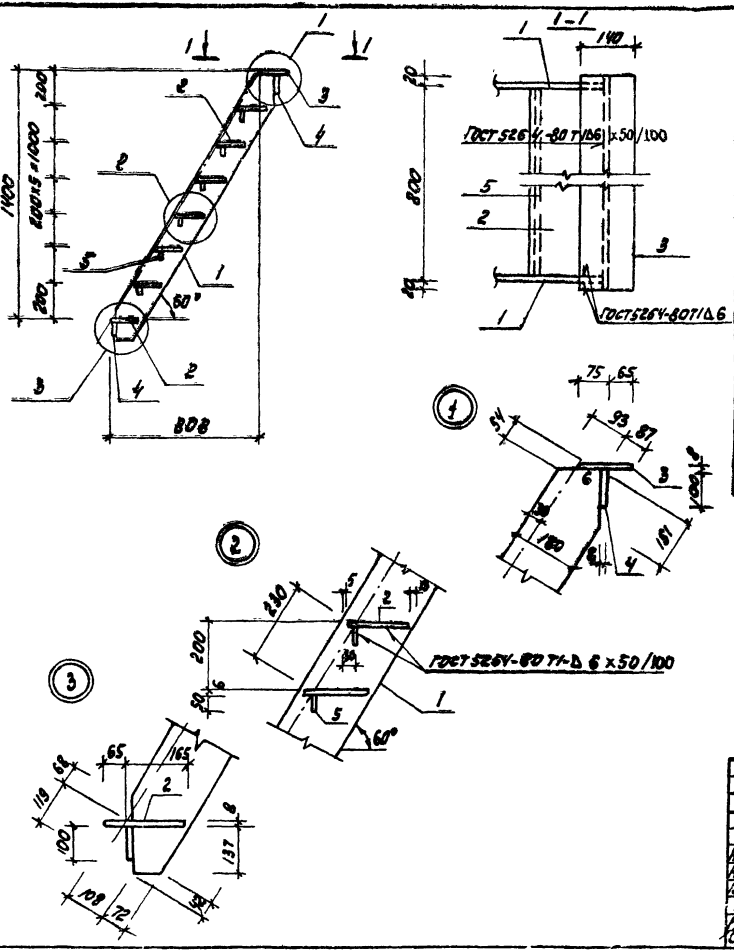

Формат	Зона	Поз.	Обозначение	Наименование	Кол.	Примеч.
				Документация		
03			Т.П.902-2-379.83 -Т.Т.	Технические требования		
				Детали		
64		1		Полоса $\frac{6-6\times180\ ГОСТ\ 103-76}{В\ ст3\ кп2\ ГОСТ\ 535-79}$ e=1785	2	15,1 кг
64		2		Лист ромб. 6,0×230×790 В ст3 кп ГОСТ 8568-77	7	9,1 кг
64		3		Лист ромб. 6,0×140×840 В ст3 кп ГОСТ 8568-77	1	7,7 кг
64		4		Полоса $\frac{6-8\times100\ ГОСТ\ 103-76}{В\ ст3\ кп2\ ГОСТ\ 535-79}$ e=840	2	5,3 кг
64		5		e=790	6	1,6 кг

1. Сварку производить электродами типа Э-42 по ГОСТ 9467-75.

				Т.П.902-2-379.83	КЖИ-ЛС1	
Нач. отд.	Мешалкин			Лестница ЛС1	Стадия	Масса	Масштаб
Н.контр.	Мильцер				Р	121.8	1:20
Гл. спец.	Руссин				Лист 1	Листов 5	
ГИП	Крюков				Мосводоканал Нитроект		
Рук. бр.	Болотова						
Ст. инж.	Гудкова						

19158-03 40

Копировал

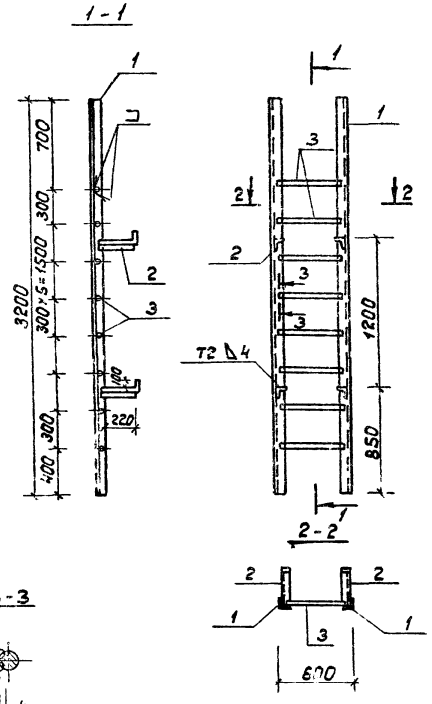

Формат	Зона	Поз.	Обозначение	Наименование	Кол.	Примеч.
				Документация		
А3			т.п. 902-2-379.83 -ТТ	Технические требования		
				Детали		
Б4		1		Уголок 5-63×63×6 ГОСТ 8509-72* ℓ=3000 Ст3кп2 ГОСТ 535-79*	2	18,3кг
Б4		2		ℓ=370	4	2,15кг
Б4		3		ф18АI ГОСТ 5781-82; ℓ=570	8	1,15кг

Нач.отд.	Мешалкин		т.п. 902-2-379.83	КЖИ-ЛС2
Н.контр.	Мильцев		Лестница ЛС2	Стадия: Р; Масса: 54,4; Масштаб: 1:25
Гл.спец.	Русин			Лист; Листов 1
ГИП	Крюков			Москводоканалниипроект
Рук.бр.	Болотова			
Ст.инж.	Гудкова			

1-1

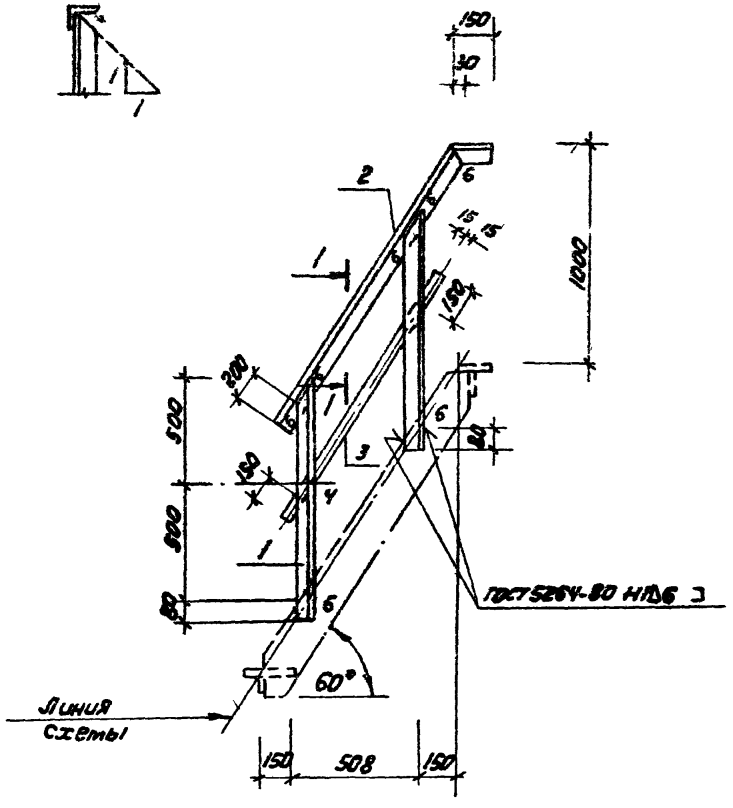

Формат	Зона	Поз.	Обозначение	Наименование	Кол.	Примеч.
				Документация		
А3			т.п. 902-2-379.83 -ТТ	Технические требования		
				Детали		
Б4		1		Уголок $\frac{Б\text{-}50\times50\times5\ ГОСТ\ 8509\text{-}72^{*}}{Вст3кп2\ ГОСТ\ 535\text{-}79^{*}}$ $\ell=1080$	2	4 кг
Б4		2		$\ell=1610$	1	6,1 кг
Б4		3		Полоса $\frac{Б\text{-}4\times30\ ГОСТ\ 103\text{-}76}{Вст3кп2\ ГОСТ\ 535\text{-}79^{*}}$ $\ell=1300$	1	1,2 кг

Нач. отд.	Мешалкин			т.п. 902-2-379.83	КЖИ-ОГ1	
Н. контр.	Мильцер		1	Ограждение ОГ1	Стадия	Масса	Масштаб
Гл. спец.	Руссин				Р	15,3	1:20
ГИП	Крюков				Лист	Листов: 1
Рук. брик.	Болотова				Мосводоканал Ниипроект	
Ст. инж.	Гудкова					

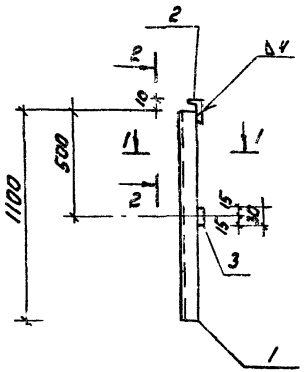

2–2

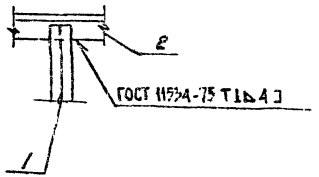

Формат	Зона	Поз.	Обозначение	Наименование	Кол.	Примеч.
				Документация		
А3			т.п. 902-2-379.83 -ТТ	Технические требования		
				Детали		
Б4		1		Уголок $\frac{Б\text{-}50\times50\times5\ ГОСТ\ 8509\text{-}72}{Вст3кп2\ ГОСТ\ 535\text{-}79}$ $\ell=1100$	2	4,2кг
Б4		2		$\ell=1000$	1	3,8кг
Б4		3		Полоса $\frac{Б\text{-}4\times30\ ГОСТ\ 103\text{-}76}{Вст3кп2\ ГОСТ\ 535\text{-}79}$ $\ell=1000$	1	0,9кг

1 – 1

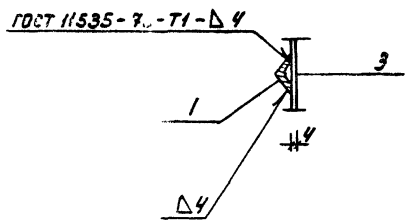

Нач. отд.	Мешалкин		
Н. контр.	Мильцер		
Гл. спец.	Руссин		
ГИП	Крюков		
Рук. брит.	Болотова		
Ст. инж.	Гудкова		

т.п. 902-2-379.83 КЖИ-ОГ2

Ограждение ОГ2

Стадия	Масса	Масштаб
Р	13,1	1:20 1:10

Лист | Листов 1

Мосводоканал Н.Мирпроект

копировал: [illegible]

19158-03 43 формат А3

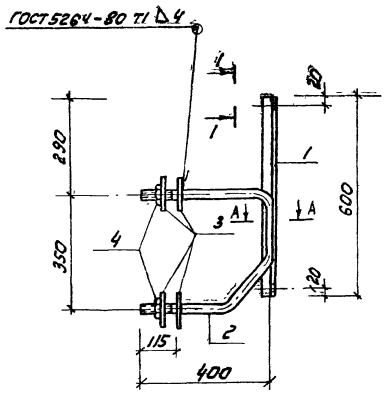

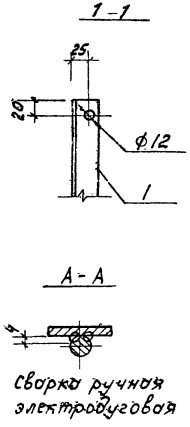

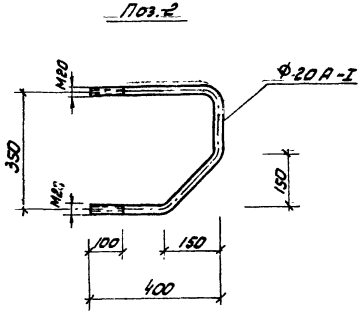

Формат	Зона	Поз.	Обозначение	Наименование	Кол.	Примечание
				Документация		
А3			Т.П. 902-2-379.83 -ТТ	Технические требования		
				Детали		
Б4		1		уголок Б-40х40х4 ГОСТ 8509-72* / Вст3кп2 ГОСТ 535-79* ℓ=600	1	1,45 кг
Б4		2		Ф20АI ГОСТ 5781-84 ℓ=1050	1	2,6 кг
Б4		3		Полоса Б-100х4 ГОСТ 103-76 / Вст3кп2 ГОСТ 535-79* ℓ=100	4	0,3 кг
				Стандартные изделия		
		4		Гайка М20 ГОСТ 5915-70*	2	

				Т.П. 902-2-379.83	КЖИ-Км1		
Нач. отд.	Мешалкин			Изделие закладное Км1	Стадия	Масса	Масштаб
Н. контр.	Мильцер				Р	5,4	1:10
Гл. спец.	Руссин				Лист	Листов 1	
ГИП	Крюков				Мосводоканал Ниипроект		
Рук. бриг.	Болотова						
Ст. инж.	Киселева						

копировал.

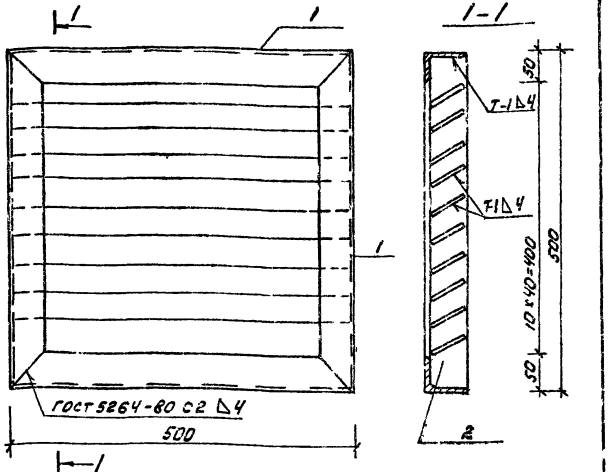

Формат	Зона	Поз.	Обозначение	Наименование	Кол.	Примечание
				Документация		
03			т.п. 902-2-379.83 -ТТ	Технические требования		
				Детали		
54		1		Уголок 6-50×50×4 ГОСТ 8509-72* / Вст3 кп2 ГОСТ 535-79*	4	1,5кг
54		2		Полоса 6-4×60, ГОСТ 103-76 / Вст3 кп2 ГОСТ 535-79*	10	0,9кг

т.п. 902-2-379.83 КЖИ-ЖР1

Жалюзийная решетка ЖР1

Нач.отд.	Мешалкин		
Н.контр.	Мильцер		
Гл.спец.	Руссин		
ГИП	Крюков		
Рук.бр.	Болотова		
Инженер	Нарунец		

Стадия	Масса	Масштаб
Р	14,6	1:5
Лист	Листов 1	

Мосводоканал Ниипроект

Копировал: [illegible]

gost.e-ecolog.ru

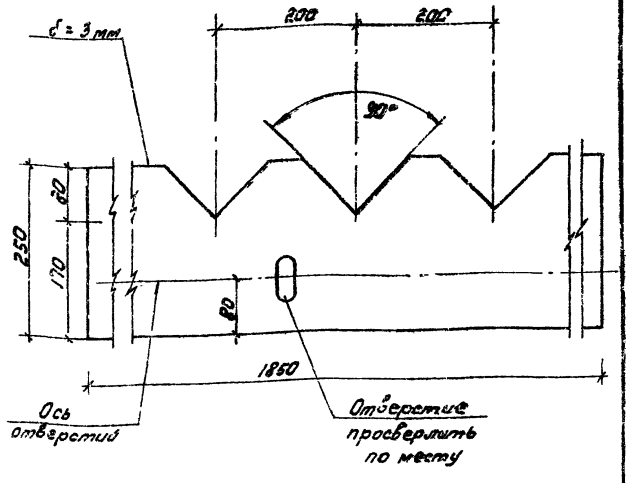

Нач.отд.	Мешалкин		
Н.контр.	Мильцер		
Гл.спец.	Руссин		
ГИП	Крюков		
Рук.бр.	Болотова		
Инженер	Нарунец		

т.п. 902-2-379.83 КЖИ-В1

Водослив В1

Стадия	Масса	Масштаб
Р		1:5
Лист	Листов 1	

Стекло СБ ПТ, II
3×1360×1190 ГОСТ 9784-75*

Мосводоканал Ниипроект

Копировал: [illegible]

19158-03 (45)

формат А4