ТИПОВОЙ ПРОЕКТ

90С-I-214.84

# КОТЕЛЬНАЯ С 4 КОТЛАМИ "ФАКЕЛ" И 2 КОНТАКТНО-ПОВЕРХНОСТНЫМИ ВОДОНАГРЕВАТЕЛЯМИ КПГВ-IА

## А Л Ь Б О М X

## ЗАКАЗНЫЕ СПЕЦИФИКАЦИИ

19734-07
ЦЕНА 4-64

gost.e-ecolog.ru

ЦЕНТРАЛЬНЫЙ ИНСТИТУТ ТИПОВОГО ПРОЕКТИРОВАНИЯ
ГОССТРОЯ СССР

Москва, А-445, Смольная ул., 22

Сдано в печать 12 1984 г.
Заказ № 11515 Тираж 300 экз.

ТИПОВОЙ ПРОЕКТ
903-I-214.84

19734-07

# КОТЕЛЬНАЯ С 4 КОТЛАМИ "ФАКЕЛ" И 2 КОНТАКТНО-ПОВЕРХНОСТНЫМИ ВОДОНАГРЕВАТЕЛЯМИ КПГВ-IA

## А Л Ь Б О М X

## ЗАКАЗНЫЕ СПЕЦИФИКАЦИИ

Разработан
Государственным проектным институтом
Горьковский Сантехпроект
Главпромстройпроекта
Госстроя СССР

Утвержден и введен
в действие Главпромстройпроектом
Госстроя СССР
приказ №4 от 3.02.84г.

Главный инженер Ю.П. Фалалеев
Главный инженер проекта В.П. Соловьев

| №№ пп | Наименование спецификаций | Индекс | Количество стр. | №№ страниц |
|---|---|---|---|---|
| I | 2 | 3 | 4 | 5 |
| I | Заказная спецификация на стандартное оборудование котельной, не входящее в блоки | ТМСI | 4 | 4 |
| 2 | Заказная спецификация на нестандартное оборудование котельной, не входящее в блоки | ТМС2 | 4 | 8 |
| 3 | Заказная спецификация на арматуру котельной, не входящей в блоки | ТМС3 | 2 | 12 |
| 4 | Заказная спецификация на стандартное оборудование котельной, входящее в блоки | ТМС4 | 2 | 14 |
| 5 | Заказная спецификация на нестандартное оборудование котельной, входящее в блоки | ТМС5 | 2 | 16 |
| 6 | Заказная спецификация на арматуру котельной, входящей в блоки | ТМС6 | 3 | 18 |
| 7 | Заказная спецификация на оборудование лаборатории и мебель | ТМС7 | 2 | 21 |
| 8 | Заказная спецификация на лабораторную посуду и инвентарь | ТМС8 | 6 | 23 |
| 9 | Заказная спецификация на слесарный инструмент | ТМС9 | 5 | 29 |
| I0 | Заказная спецификация на первичные средства пожаротушения | ТМСI0 | I | 34 |
| II | Заказная спецификация на материалы, поставляемые заказчиком | ТМСII | I | 35 |
| I2 | Заказная спецификация на нестандартное оборудование, не входящее в блоки | ГССI | I | 36 |
| I3 | Заказная спецификация на арматуру, не входящую в блоки | ГСС2 | 3 | 37 |
| I4 | Заказная спецификация на нестандартное оборудование, входящее в блоки | ГСС3 | I | 40 |

| 1 | 2 | 3 | 4 | 5 |
|---|---|---|---|---|
| I5 | Заказная спецификация на арматуру, входящую в блоки | ГСС4 | I | 41 |
| I6 | Заказная спецификация на оборудование и материалы | АТМС1 | 39 | 42 |
| I7 | Заказная спецификация на щиты | АТМС2 | 4 | 82 |
| I8 | Опросный лист № I для заказа дифманометра-расходомера жидкости с сужающим устройством (поз. № I2 спецификации АТМС1) | № I | 2 | 86 |
| I9 | Опросный лист № 2 для заказа дифманометра-расходомера жидкости с сужающим устройством (поз. № С-9 спецификации АТМС1) | № 2 | 2 | 88 |
| 20 | Заказная спецификация на силовое электрооборудование | ЭМС | I0 | 90 |
| 2I | Заказная спецификация на электроосвещение | ЭОС | 4 | 100 |
| 22 | Заказная спецификация на оборудование, кабельные изделия, поставляемые заказчиком | ССС | 2 | 104 |
| 23 | Опросный лист ШР | ШР | I | 106 |
| 24 | Опросный лист 2ШР + 7ШР | 2ШР+7ШР | I | 107 |
| 25 | Эскизы лицевых панелей кнопок ПКУI5-I9.I2I-40У3 и ПКЕ-2I2-2У3 | - | I | 108 |
| 26 | Заказная спецификация отопительно-вентиляционное оборудование | ОВС1 | 2 | 110 |
| 27 | Заказная спецификация на арматуру | ОВС2 | I | 117 |
| 28 | Заказная спецификация на арматуру | ВКС1 | 3 | 115 |
| 29 | Заказная спецификация на контрольно-измерительные приборы | ВКС2 | I | 118 |

Утверждаю
.....
« » .....19 г.

903-I-214.84
Альбом X



19734-07

Форма Код
0801026

ЗАКАЗНАЯ СПЕЦИФИКАЦИЯ ТМСI
на 4 листах
от № 

(проектная организация-генеральный проектировщик)

(проектная организация-разработчик) ГПИ Горьковский "Сантехпроект"

(министерство (ведомство) заказчика)

(производственное объединение (главное управление, управление) министерства (ведомства)

(заказчик-застройщик)

(стройка)

(комплектующая организация)

(Госснаб союзной республики (главное территориальное управление Госснаба СССР)

(характер строительства (новое, расширение, реконструкция, техническое перевооружение)

(наименование объекта (производственной мощности)

(мощность пускового комплекса)

(срок ввода объекта (мощности) в эксплуатацию)

(часть (раздел) проекта) Тепломеханическая

(наименование вида оборудования, изделия и материалов, поставляемых заказчиком (по ВКГ ОКП)

Стандартное оборудование котельной, не входящее в блоки

| № п/п | № позиции по технологической схеме | Наименование и техническая характеристика основного и комплектующего оборудования, приборов, арматуры, материалов, кабельных и др. изделий. Завод-изготовитель (для импортного оборудования — страна, фирма) | Тип, марка, каталог, № чертежа, № опросного листа, материал оборудования | Ед. изм. наименование | Ед. изм. код | Код завода-изготовителя | Код оборудования, изделий, материалов | Цена единицы (тыс. руб.) | Потребность по проекту | в т. ч. на пусковой комплекс | Ожидаемое наличие на 01.01.19...г. | в т. ч. на пусковой комплекс | Заявленная потребность на 19...г. | Согласованный объём потребности: Всего | в том числе по срокам I | II | III | IV | стоимость всего (тыс. руб.) |
|---|---|---|---|---|---|---|---|---|---|---|---|---|---|---|---|---|---|---|---|
| 1 | 2 | 3 | 4 | 5 | 6 | 7 | 8 | 9 | 10 | 11 | 12 | | 13 | 14 | 15 | 16 | 17 | 18 | 19 |
| I | KI | Котлоагрегат с газогорелочным блоком низкого давления ЛГ-Н и автоматикой АМКО производительностью Q =0,93 Мвт (0,8 гкал/ч), поверхность нагрева F =36 м2 Минский завод отопительного оборудования | Факел | ком | | | 3II28I | 3,7I | 4 | | | | | | | | | | I4840 |

| № п/п | № позиции по технологической схеме | Наименование и техническая характеристика основного и комплектующего оборудования, приборов, арматуры, материалов, кабельных и др. изделий. Завод-изготовитель (для импортного оборудования — страна, фирма) | Тип, марка, каталог, № чертежа, № опросного листа, материал оборудования | Ед. изм. наименование | Ед. изм. код | Код завода-изготовителя | Код оборудования, изделий, материалов | Цена единицы (тыс. руб.) | Потребность по проекту | В т. ч. на пусковой комплекс | Ожидаемое наличие на 01.01.19... г. в т. ч. на пусковой комплекс | Заявленная потребность на 19... г. | Согласованный объём потребности всего | в том числе по срокам I | II | III | IV | стоимость всего (тыс. руб.) |
|---|---|---|---|---|---|---|---|---|---|---|---|---|---|---|---|---|---|---|
| 1 | 2 | 3 | 4 | 5 | 6 | 7 | 8 | 9 | 10 | 11 | 12 | 13 | 14 | 15 | 16 | 17 | 18 | 19 |
| 2 | КI3 | Подогреватель водоводяной поверхность нагрева F =2x0,74=I,48 м2 Завод сантехоборудования объемдинения Моссантехпром | 2-020СТ 34-588--68 | шт | 796 | | 3II359 | 0.080 | I | | | | | | | | | 0080 |
| 3 | КI5 | Установка водоумягчительная без механического фильтра, производительностью I м3/ч, с катионитом КУ-2-8 Производственное объединение "Красный котельщик" г. Таганрог | | комп | | | 3II32I | 0,500 | 2 | | | | | | | | | I000 |
| 4 | КI6 | Водонагреватель с горелкой среднего давления и системой автоматического пуска и контроля, производительностью Q =I,I6 Мвт (I гкал/ч) Производственно-техническое предприятие "Промэнергогаз" г. Ленинград | КПГВ--IA | комп | | | 3II23I | 4,03 | 2 | | | | | | | | | 8,06 |
| 5 | КI7 | Насос центробежный производительностью G =20 м3/ч, напором H=0,3 МПа (30 м вод.ст.) с электродвигателем мощностью N =4 квт, числом оборотов n=2880 об/мин. Производственное объединение "Армхиммаш" | К20/30 с А02-32--2 | комп | | | 363III | 0097 | 2 | | | | | | | | | 0I94 |

Заказчик-застройщик
Стройка
Объект строительства

903-I-214.84
Альбом X



19734-07

Продолжение заказной спецификации № ТМСI лист № 3

| № п/п | № позиции по технологической схеме | Наименование и техническая характеристика основного и комплектующего оборудования, приборов, арматуры, материалов, кабельных и др. изделий. Завод-изготовитель (для импортного оборудования — страна, фирма) | Тип, марка, каталог, № чертежа, № опросного листа, материал оборудования | Ед. изм. наименование | Ед. изм. код | Код завода-изготовителя | Код оборудования, изделий, материалов | Цена единицы (тыс. руб.) | Потребность по проекту | В т. ч. на пусковой комплекс | Ожидаемое наличие на 01. 01. 19... г. | в т. ч. на пусковой комплекс | Заявленная потребность на 19... г. | Согласованный объём потребности: Всего | в том числе по срокам: I | II | III | IV | Стоимость всего (тыс. руб.) |
|---|---|---|---|---|---|---|---|---|---|---|---|---|---|---|---|---|---|---|---|
| 1 | 2 | 3 | 4 | 5 | 6 | 7 | 8 | 9 | 10 | 11 | 12 | | 13 | 14 | 15 | 16 | 17 | 18 | 19 |
| 6 | КI8.I<br>КI9.I | Подогреватель водоводяной, поверхность нагрева F =6x3,54= =2I,24 м2 Завод сантехоборудования объединения Моссантехпром | 6-080СТ 34-588--68 | шт | 796 | | 3II359 | 0,545 | 3 | | | | | | | | | | I635 |
| 7 | КI8.2 | Подогреватель водоводяной, поверхность нагрева F =2x3,54= =7,08 м2 Завод сантехоборудования объединения Моссантехпром | 2-080СТ 34-588--68 | -"- | -"- | | -"- | 0,2I8 | 3 | | | | | | | | | | 0654 |
| 8 | КI9.3 | Подогреватель водоводяной, поверхность нагрева F =2x6,9=I3,8м2 Завод сантехоборудования объединения Моссантехпром | 2-I00СТ 34-588--68 | -"- | -"- | | -"- | 0,383 | I | | | | | | | | | | 0383 |
| 9 | КI9.4 | Подогреватель водоводяной, поверхность нагрева F =6,9 м2 Завод сантехоборудования объединения Моссантехпром | I-I00СТ 34-588--68 | -"- | -"- | | 3II359 | 0,I98 | I | | | | | | | | | | 0I98 |
| I0 | К20 | Вентилятор № 6,3 $Д_{ном.}$, правого вращения, $\varphi$ =45°С, с электродвигателем мощностью № 5,5 квт, числом оборотов n=I450 об/мин. Вентспилский вентиляторный завод | Ц4-70 с А02-42--4 | комп | | | 486I2I | 0,I9I | I | | | | | | | | | | 0I9I |
| II | К2I | То же левого вращения | Ц4-70 с А02-42--4 | комп | | | -"- | 0,I9I | I | | | | | | | | | | 0I9I |

Заказчик-застройщик
Стройка
Объект строительства

903-I-214.84
Альбом X



19734-07

Продолжение заказной спецификации № ТМСI



| № п/п | № позиции по технологической схеме | Наименование и техническая характеристика основного и комплектующего оборудования, приборов, арматуры, материалов, кабельных и др. изделий. Завод-изготовитель (для импортного оборудования — страна, фирма) | Тип, марка, каталог, № чертежа, № опросного листа, материал оборудования | Ед. изм. наименование | Ед. изм. код | Код завода-изготовителя | Код оборудования, изделий, материалов | Цена единицы (тыс. руб.) | Потребность по проекту | В т. ч. на пусковой комплекс | Ожидаемое наличие на 01.01.19... г. | в т. ч. на пусковой комплекс | Заявленная потребность на 19... г. | Согласованный объем потребности: Всего | в том числе по срокам: I | II | III | IV | Стоимость всего (тыс. руб.) |
|---|---|---|---|---|---|---|---|---|---|---|---|---|---|---|---|---|---|---|---|
| 1 | 2 | 3 | 4 | 5 | 6 | 7 | 8 | 9 | 10 | 11 | 12 | | 13 | 14 | 15 | 16 | 17 | 18 | 19 |
| I2 | К22 | Вентилятор № 5, левого вращения, $\varphi$=900, с электродвигателем мощностью N=0,8 квт, числом оборотов n=930 об/мин Вентспилский вентиляторный завод | Ц4-70 с АОЛ2-21-6 | комп | | | 486I2I | 0,097 | I | | | | | | | | | | 0097 |
| I3 | К32 | Ведро металлическое V=I0 л | | шт | 796 | | | 0,002 | 36 | | | | | | | | | | 0072 |
| I4 | К33 | Верстак слесарный Орджоникидзеобадский ремонтно-механический завод треста "Энергомеханизация" | МЦ-I30 | комп | | | 392603 | 0,0985 | I | | | | | | | | | | 0,0985 |

/Гл.инженер проекта /Соловьев/

Заказчик:

Руководитель комплектующей организации:

Утверждаю

.....

« » .....19 г.

903-I-214.84
Альбом X



19734-07

Форма Код 0801028

ЗАКАЗНАЯ СПЕЦИФИКАЦИЯ от № 

На 4 листах ТМС2

(проектная организация-генеральный проектировщик)
ГПИ Горьковский Сантехпроект

(проектная организация-разработчик)

(министерство (ведомство) заказчика)

(производственное объединение (главное управление, управление) министерства (ведомства)

(заказчик-застройщик)

(стройка)

(комплектующая организация)

(Госснаб союзной республики (главное территориальное управление Госснаба СССР)

(характер строительства (новое, расширение, реконструкция, техническое перевооружение)

(наименование объекта (производственной мощности)

(мощность пускового комплекса)

(срок ввода объекта (мощности) в эксплуатацию)

(часть (раздел) проекта)
Нестандартное оборудование котельной, не входящее в блоки

(наименование вида оборудования, изделия и материалов, поставляемых заказчиком (по ВКГ ОКП)

| № п/п | № позиции по технологической схеме | Наименование и техническая характеристика основного и комплектующего оборудования, приборов, арматуры, материалов, кабельных и др. изделий. Завод-изготовитель (для импортного оборудования — страна фирма) | Тип, марка, каталог, № чертежа, № опросного листа, материал оборудования | Ед. изм. наименование | Ед. изм. код | Код завода-изготовителя | Код оборудования, изделий, материалов | Цена единицы (тыс. руб.) | Потребность по проекту | В т. ч. на пусковой комплекс | Ожидаемое наличие на 01.01.19... г. / в т. ч. на пусковой комплекс | Заявленная потребность на 19 г. | Согласованный объём потребности: Всего | в том числе по срокам: I | II | III | IV | стоимость всего (тыс. руб.) |
|---|---|---|---|---|---|---|---|---|---|---|---|---|---|---|---|---|---|---|
| 1 | 2 | 3 | 4 | 5 | 6 | 7 | 8 | 9 | 10 | 11 | 12 | 13 | 14 | 15 | 16 | 17 | 18 | 19 |
| I | К3 | Грязевик I6-200 Т32.0I | Серия 4.903--I0 вып.8 | шт | 796 | | | 0,077 | I | | | | | | | | | 0077 |
| 2 | К5 | Деаэратор вакуумный ДВ-50 $V$=50 м3/ч | Серия 5.903-3 вып. I-4 | шт | 796 | | 3II37I | 0,868 | I | | | | | | | | | 0868 |
| 3 | К6 | Охладитель выпара ОВВ-8 | То же | -"- | -"- | | 3II36I | 0,350 | I | | | | | | | | | 0,350 |
| 4 | К7 | Эжектор водяной ЭВ-30 | Серия 5.903-3 вып.2 | -"- | -"- | | 3II373 | 0,II2 | I | | | | | | | | | 0,II2 |

Заказчик-застройщик 903-I-214.84
Стройка Альбом X
Объект строительства



19734-07

Продолжение заказной спецификации № ТМС2 лист № 2

| № п/п | № позиции по технологической схеме | Наименование и техническая характеристика основного и комплектующего оборудования, приборов, арматуры, материалов, кабельных и др. изделий. Завод-изготовитель (для импортного оборудования — страна, фирма) | Тип, марка, каталог, № чертежа, № опросного листа, материал оборудования | Ед. изм. наименование | Ед. изм. код | Код завода-изготовителя | Код оборудования, изделий, материалов | Цена единицы (тыс. руб.) | Потребность по проекту | В т. ч. на пусковой комплекс | Ожидаемое наличие на 01.01.19...г. | в т. ч. на пусковой комплекс | Заявленная потребность на 19...г. | Согласованный объём потребности: Всего | в том числе по срокам I | II | III | IV | стоимость всего (тыс. руб.) |
|---|---|---|---|---|---|---|---|---|---|---|---|---|---|---|---|---|---|---|---|
| 1 | 2 | 3 | 4 | 5 | 6 | 7 | 8 | 9 | 10 | 11 | 12 | | 13 | 14 | 15 | 16 | 17 | 18 | 19 |
| 5 | К8 | Бак-газоотделитель V=I,6 м3 | Альбом IУ черт. Д23В 032000 | шт | 796 | | | 0,054 | I | | | | | | | | | | 0054 |
| 6 | КI4 | Опора подогревателя | Альбом IУ черт. Д23Д I83000 | -"- | -"- | | | | 2 | | | | | | | | | | |
| 7 | К23 | Рама под вентилятор | Альбом Ш черт. Д22В. 0II000 | -"- | -"- | | | | I | | | | | | | | | | |
| 8 | К24 | Рама под вентилятор | Альбом Ш черт. Д22В. 0II000-0I | -"- | -"- | | | | 2 | | | | | | | | | | |
| 9 | К25 | Газоходы | Альбом Ш черт. Д2IБ. I06000 | -"- | -"- | | | 0,708 | I | | | | | | | | | | 0708 |
| I0 | К27 | Помост | Альбом Ш черт. Д23Д. I88000 | -"- | -"- | | | | I | | | | | | | | | | |
| II | К30 | Шкаф для прибора давления. | Альбом IУ черт. Д22Г 035000 | -"- | -"- | | | 0,I08 | I | | | | | | | | | | 0I08 |

Заказчик-застройщик 903-I-214.84
Стройка Альбом X
Объект строительства



19734-07

Продолжение заказной спецификации № ТМС2 лист № 3

| № п/п | № позиции по технологической схеме | Наименование и техническая характеристика основного и комплектующего оборудования, приборов, арматуры, материалов, кабельных и др. изделий. Завод-изготовитель (для импортного оборудования — страна, фирма) | Тип, марка, каталог, № чертежа, № опросного листа, материал оборудования | Ед. изм. наименование | Ед. изм. код | Код завода-изготовителя | Код оборудования, изделий, материалов | Цена единицы (тыс. руб.) | Потребность по проекту | В т. ч. на пусковой комплекс | Ожидаемое наличие на 01. 01. 19... г. | в т. ч. на пусковой комплекс | Заявленная потребность на 19... г. | Согласованный объём потребности: Всего | в том числе по срокам: I | II | III | IV | Стоимость всего (тыс. руб.) |
|---|---|---|---|---|---|---|---|---|---|---|---|---|---|---|---|---|---|---|---|
| 1 | 2 | 3 | 4 | 5 | 6 | 7 | 8 | 9 | 10 | 11 | 12 | | 13 | 14 | 15 | 16 | 17 | 18 | 19 |
| I2 | К3I | Стеллаж для вёдер с солью | Альбом IУ черт. Д22Г. 032000 | | | | | | I | | | | | | | | | | |
| I3 | | Отборное устройство для датчиков температур | Альбом IУ черт. ДI2.В I30000 | | | | | | I | | | | | | | | | | |
| I4 | | Устройство задержания герметика | Альбом IУ черт. Д22Г. 030000 | шт | 796 | | | | 2 | | | | | | | | | | |
| I5 | | Водораспределитель входной | Альбом IУ черт. Д22Г. 03I000 | -"- | -"- | | | | 2 | | | | | | | | | | |
| I6 | | Опора трубопровода | Альбом IУ черт. Д23Д 00003 | | | | | | 7 | | | | | | | | | | |
| I7 | | Фланец переходный | Альбом IУ черт. Д22Г. 000037 | | | | | | 2 | | | | | | | | | | |
| I8 | | Плита I2 | Альбом IУ черт. Д22Г. 000038 | | | | | | I2 | | | | | | | | | | |

Заказчик-застройщик
Стройка
Объект строительства 903-I-21.84 Альбом X



19734-07

Продолжение заказной спецификации № ТМС2 лист № 4

| № п/п | № позиции по технологической схеме | Наименование и техническая характеристика основного и комплектующего оборудования, приборов, арматуры, материалов, кабельных и др. изделий. Завод-изготовитель (для импортного оборудования — страна, фирма) | Тип, марка, каталог, № чертежа, № опросного листа, материал оборудования | Ед. изм. наименование | Ед. изм. код | Код завода-изготовителя | Код оборудования, изделий, материалов | Цена единицы (тыс. руб.) | Потребность по проекту | В т. ч. на пусковой комплекс | Ожидаемое наличие на 01. 01. 19... г. | в т. ч. на пусковой комплекс | Заявленная потребность на 19... г. | Согласованный объём потребности: Всего | в том числе по срокам: I | II | III | IV | стоимость всего (тыс. руб.) |
|---|---|---|---|---|---|---|---|---|---|---|---|---|---|---|---|---|---|---|---|
| 1 | 2 | 3 | 4 | 5 | 6 | 7 | 8 | 9 | 10 | 11 | 12 | | 13 | 14 | 15 | 16 | 17 | 18 | 19 |
| I9 | | Плита 20 | Альбом IУ черт. Д22Г. 000038-01 | | | | | | 5 | | | | | | | | | | |
| 20 | | Опорная конструкция 7 | Альбом Ш черт. Д23Д. I92000 | | | | | | I | | | | | | | | | | |
| 2I | | Опорная конструкция 8 | Альбом Ш черт. Д23Д. I93000 | | | | | | I | | | | | | | | | | |
| 22 | | Подвеска трубопровода | Альбом Ш черт. Д23Д. I89000 | | | | | | 3 | | | | | | | | | | |

Гл. инженер проекта Соловьев

Заказчик:

Руководитель комплектующей организации:

Утверждаю
.....
« » .....19 г.

903-I-21484
Альбом X



19734-07

| Форма | Код |
|---|---|
| | 0801028 |

ЗАКАЗНАЯ СПЕЦИФИКАЦИЯ ТМС3 от № 

на ...2..... листах

(проектная организация-генеральный проектировщик)

(проектная организация-разработчик) ГПИ Горьковский "Сантехпроект"

(министерство (ведомство) заказчика)

(производственное объединение (главное управление, управление) министерства (ведомства)

(заказчик-застройщик)

(стройка)

(комплектующая организация)

(Госснаб союзной республики (главное территориальное управление Госснаба СССР)

(характер строительства (новое, расширение, реконструкция, техническое перевооружение)

(наименование объекта (производственной мощности)

(мощность пускового комплекса)

(срок ввода объекта (мощности) в эксплуатацию)

(часть (раздел) проекта)

(наименование вида оборудования, изделия и материалов, поставляемых заказчиком (по ВКГ ОКП)

Арматура котельной, не входящая в блоки

| № п/п | № позиции по технологической схеме | Наименование и техническая характеристика основного и комплектующего оборудования, приборов, арматуры, материалов, кабельных и др. изделий. Завод-изготовитель (для импортного оборудования — страна, фирма) | Тип, марка, каталог, № чертежа, № опросного листа, материал оборудования | Ед. изм. наименование | Ед. изм. код | Код завода-изготовителя | Код оборудования, изделий, материалов | Цена единицы (тыс. руб.) | Потребность по проекту | В т. ч. на пусковой комплекс | Ожидаемое наличие на 01.01.19... г. | в т. ч. на пусковой комплекс | Заявленная потребность на 19....г. | Согласованный объём потребности | | | | | Стоимость всего (тыс. руб.) |
|---|---|---|---|---|---|---|---|---|---|---|---|---|---|---|---|---|---|---|---|
| | | | | | | | | | | | | | | Всего | в том числе по срокам | | | | |
| | | | | | | | | | | | | | | | I | II | III | IV | |
| 1 | 2 | 3 | 4 | 5 | 6 | 7 | 8 | 9 | 10 | 11 | 12 | | 13 | 14 | 15 | 16 | 17 | 18 | 19 |
| I | | Задвижка параллельная с выдвижным шпинделем, фланцевая Ø 200 Ру=I МПа (I0 кгс/см2) | 30ч 6бр | шт | 796 | | 372I25I005 | 0037 | 2 | | | | | | | | | | 0074 |
| 2 | | То же Ø I25 | -"- | -"- | -"- | | 372I25I008 | 00I5 | 2 | | | | | | | | | | 0030 |
| 3 | | Задвижка клиновая, с невыдвижным шпинделем, фланцевая Ø I50 Ру=I МПа (I0 кгс/см2) | АСI2004 (30ч 47бр) | -"- | -"- | | 372II2I026 | 0066 | 2 | | | | | | | | | | 0I32 |

Заказчик-застройщик 903-I-214.84
Стройка Альбом X
Объект строительства



19734-07

Продолжение заказной спецификации № ТМС3 лист № 2

| № п/п | № позиции по технологической схеме | Наименование и техническая характеристика основного и комплектующего оборудования, приборов, арматуры, материалов, кабельных и др. изделий. Завод-изготовитель (для импортного оборудования — страна, фирма) | Тип, марка, каталог, № чертежа, № опросного листа, материал оборудования | Ед. изм. наименование | Ед. изм. код | Код завода-изготовителя | Код оборудования, изделий, материалов | Цена единицы (тыс. руб.) | Потребность по проекту | В т. ч. на пусковой комплекс | Ожидаемое наличие на 01. 01. 19... г. | в т. ч. на пусковой комплекс | Заявленная потребность на 19... г. | Согласованный объём потребности: Всего | в том числе по срокам: I | II | III | IV | Стоимость всего (тыс. руб.) |
|---|---|---|---|---|---|---|---|---|---|---|---|---|---|---|---|---|---|---|---|
| 1 | 2 | 3 | 4 | 5 | 6 | 7 | 8 | 9 | 10 | 11 | 12 | | 13 | 14 | 15 | 16 | 17 | 18 | 19 |
| 4 | | Задвижка клиновая, с невыдвижным шпинделем, фланцевая Ø I00 Ру=I МПа (I0 кгс/см2) | АсI2004 (30ч 47бр) | шт | 796 | | 372II2I025 | 0,040 | I2 | | | | | | | | | | 0,48 |
| 5 | | То же Ø 80 | –"– | –"– | –"– | | 372II2I024 | 0,032 | I4 | | | | | | | | | | 0448 |
| 6 | | То же Ø 50 | –"– | –"– | –"– | | 372II2I023 | 0,022 | 4 | | | | | | | | | | 0088 |
| 7 | | Вентиль запорный фланцевый Ø 65 Ру=I,6 МПа (I6 кгс/см2) | I5ч I4бр | –"– | –"– | | 3722I4I0I7 | 0,0II | 6 | | | | | | | | | | 0066 |
| 8 | | Вентиль запорный муфтовый Ø 40 Ру=I,6 МПа (I6 кгс/см2) | I5ч 8п2 | –"– | –"– | | 3722I3I0I0 | 0,0025 | 2 | | | | | | | | | | 00050 |
| 9 | | То же Ø 32 | –"– | –"– | –"– | | 3722I3I009 | 0,00I7 | 2 | | | | | | | | | | 00034 |
| I0 | | То же Ø 25 | –"– | –"– | –"– | | 3722I2I0I0 | 0,00I3 | 3 | | | | | | | | | | 00039 |
| II | | То же Ø I5 | –"– | –"– | –"– | | 3722III0I0 | 0,00I | 24 | | | | | | | | | | 0024 |
| I2 | | Регулятор давления прямого действия "после себя" /верхний предел настройки 0,6 МПа (6 кгс/см2)/ Ø 80 Завод "Теплоприбор" г. Улан-Удэ | УРРД-80 | –"– | –"– | | 374252 | 0,I08 | I | | | | | | | | | | 0I08 |
| I3 | | Регулятор температуры прямого действия дистанционный Ø 80 (диапазон настройки 60–85°С) длина капиляра I0 м Завод "Теплоконтроль" г. Сафоново | РТПД-80 | –"– | –"– | | 374252 | 0,420 | I | | | | | | | | | | 0420 |

/ Гл.инженер проекта – /Соловьев/

Заказчик:

Руководитель комплектующей организации:

Утверждаю
.....
« »..... 19 г.

903-I-214.84
Альбом X



19734-07

Код
Форма 0801028

# ЗАКАЗНАЯ СПЕЦИФИКАЦИЯ ТМС4

от № 

на ....2.. листах

(проектная организация-генеральный проектировщик)

(проектная организация-разработчик) ГПИ Горьковский "Сантехпроект"

(министерство (ведомство) заказчика)

(производственное объединение (главное управление, управление) министерства (ведомства)

(заказчик-застройщик)

(стройка)

(комплектующая организация)

(Госснаб союзной республики (главное территориальное управление Госснаба СССР)

(характер строительства (новое, расширение, реконструкция, техническое перевооружение)

(наименование объекта (производственной мощности)

(мощность пускового комплекса)

(срок ввода объекта (мощности) в эксплуатацию)

(часть (раздел) проекта) Тепломеханическая

(наименование вида оборудования, изделия и материалов, поставляемых заказчиком (по ВКГ ОКП)

Стандартное оборудование котельной, входящее в блоки

| № п/п | № позиции по технологической схеме | Наименование и техническая характеристика основного и комплектующего оборудования, приборов, арматуры, материалов, кабельных и др. изделий. Завод-изготовитель (для импортного оборудования — страна, фирма) | Тип, марка, каталог, № чертежа, № опросного листа, материал оборудования | Ед. изм. наименование | Ед. изм. код | Код завода-изготовителя | Код оборудования, изделий, материалов | Цена единицы (тыс. руб.) | Потребность по проекту | в т. ч. на пусковой комплекс | Ожидаемое наличие на 01.01.19... г. в т. ч. на пусковой комплекс | Заявленная потребность на 19.....г. | Согласованный объем потребности: Всего | в том числе по срокам I | II | III | IV | стоимость всего (тыс. руб.) |
|---|---|---|---|---|---|---|---|---|---|---|---|---|---|---|---|---|---|---|
| 1 | 2 | 3 | 4 | 5 | 6 | 7 | 8 | 9 | 10 | 11 | 12 | 13 | 14 | 15 | 16 | 17 | 18 | 19 |
| I | К2.I | Насос центробежный производительностью G=115 -184 м3/час напором H=0,286 МПа (28,6 м вод.ст.) с электродвигателем мощностью N=22 квт числом оборотов n=1450 об/мин. Катайский насосный завод | 6к-8у-а с А2-71-4 | комп | | | 363III | 0,022 | 2 | | | | | | | | | 0044 |

Заказчик-застройщик
Стройка
Объект строительства

903-I-214.84
Альбом X



19734-07

Продолжение заказной спецификации № ТМС4 лист № 2

| № п/п | № позиции по технологической схеме | Наименование и техническая характеристика основного и комплектующего оборудования, приборов, арматуры, материалов, кабельных и др. изделий. Завод-изготовитель (для импортного оборудования — страна, фирма) | Тип, марка, каталог, № чертежа, № опросного листа, материал оборудования | Ед. изм. наименование | Ед. изм. код | Код завода-изготовителя | Код оборудования, изделий, материалов | Цена единицы (тыс. руб.) | Потребность по проекту | В т. ч. на пусковой комплекс | Ожидаемое наличие на 01.01.19... г. | в т. ч. на пусковой комплекс | Заявленная потребность на 19... г. | Согласованный объём потребности: Всего | в том числе по срокам: I | II | III | IV | стоимость всего (тыс. руб.) |
|---|---|---|---|---|---|---|---|---|---|---|---|---|---|---|---|---|---|---|---|
| 1 | 2 | 3 | 4 | 5 | 6 | 7 | 8 | 9 | 10 | 11 | 12 | | 13 | 14 | 15 | 16 | 17 | 18 | 19 |
| 2 | К4.I<br>К9.I | Насос центробежный производительностью G =20 м3/ч, напором H=0,3 МПа (30 м вод.ст.) с электродвигателем мощностью №=4 квт, числом оборотов n=2880 об/мин. Производственное объединение "Армхимаш" | К20/30 с А02-32-2 | комп | | | 363III | 0,098 | 4 | | | | | | | | | | 0,392 |
| 3 | К4.2<br>КI2.I | Аппарат для магнитной обработки воды мощностью №=0,35 квт производительностью G =25 м3/ч Чебоксарский электромеханический завод запасных частей "Энергозапчасть" | АМО-25-УХЛ4 | шт | 796 | | 493230 | 0,459 | 3 | | | | | | | | | | I,377 |
| 4 | КII.I | Насос производительностью G =45 м3/ч, напором H=0,55 МПа (55 м вод.ст.) с электродвигателем мощностью №=I5 квт числом оборотов n =2900 об/мин. Китайский насосный завод | ЗКМ45/55 с А2-6I-2 | комп | | | 363III | QI86 | 3 | | | | | | | | | | 0,558 |

Гл. инженер проекта /Соловьев/

Заказчик:

Руководитель комплектующей организации:

Утверждаю
.....
« » .....19 г.

903-I-214 84
Альбом X



19734-07

Форма | Код
0801028

**ЗАКАЗНАЯ СПЕЦИФИКАЦИЯ** ТМС5 от № 
на ..2..... листах

(проектная организация-генеральный проектировщик)

(проектная организация-разработчик) ГПИ Горьковский "Сантехпроект"

(министерство (ведомство) заказчика)

(производственное объединение (главное управление, управление) министерства (ведомства)

(заказчик-застройщик)

(стройка)

(комплектующая организация)

(Госснаб союзной республики (главное территориальное управление Госснаба СССР)

(характер строительства (новое, расширение, реконструкция, техническое перевооружение)

(наименование объекта (производственной мощности)

(мощность пускового комплекса)

(срок ввода объекта (мощности) в эксплуатацию)

(часть (раздел) проекта) Тепломеханическая

(наименование вида оборудования, изделия и материалов, поставляемых заказчиком (по ВКГ ОКП)

Нестандартное оборудование котельной, входящее в блоки

| № п/п | № позиции по технологической схеме | Наименование и техническая характеристика основного и комплектующего оборудования, приборов, арматуры, материалов, кабельных и др. изделий. Завод-изготовитель (для импортного оборудования — страна, фирма) | Тип, марка, каталог, № чертежа, № опросного листа, материал оборудования | Ед. изм. наименование | Ед. изм. код | Код завода-изготовителя | Код оборудования, изделий, материалов | Цена единицы (тыс. руб.) | Потребность по проекту | В т. ч. на пусковой комплекс | Ожидаемое наличие на 01. 01. 19... г. / в т. ч. на пусковой комплекс | Заявленная потребность на 19....г. | Согласованный объем потребности: Всего | в том числе по срокам: I | II | III | IV | стоимость всего (тыс. руб.) |
|---|---|---|---|---|---|---|---|---|---|---|---|---|---|---|---|---|---|---|
| 1 | 2 | 3 | 4 | 5 | 6 | 7 | 8 | 9 | 10 | 11 | 12 | 13 | 14 | 15 | 16 | 17 | 18 | 19 |
| I | | Опорная конструкция I | Альбом IУ черт. Д23Д I78000 | шт | 796 | | | | I | | | | | | | | | |
| 2 | | Опорная конструкция 2 | Альбом IУ черт. Д23Д I79000 | -"- | -"- | | | | I | | | | | | | | | |

Заказчик-застройщик
Стройка
Объект строительства

903-I-21484
Альбом X



19734-07

Продолжение заказной спецификации № ТМС5 лист № 2

| № п/п | № позиции по технологической схеме | Наименование и техническая характеристика основного и комплектующего оборудования, приборов, арматуры, материалов, кабельных и др. изделий. Завод-изготовитель (для импортного оборудования — страна, фирма) | Тип, марка, каталог, № чертежа, № опросного листа, материал оборудования | Ед. изм. наименование | Ед. изм. код | Код завода-изготовителя | Код оборудования, изделий, материалов | Цена единицы (тыс. руб.) | Потребность по проекту | В т. ч. на пусковой комплекс | Ожидаемое наличие на 01.01.19... г. | в т. ч. на пусковой комплекс | Заявленная потребность на 19... г. | Согласованный объём потребности: Всего | в том числе по срокам I | II | III | IV | стоимость всего (тыс. руб.) |
|---|---|---|---|---|---|---|---|---|---|---|---|---|---|---|---|---|---|---|---|
| 1 | 2 | 3 | 4 | 5 | 6 | 7 | 8 | 9 | 10 | 11 | 12 | | 13 | 14 | 15 | 16 | 17 | 18 | 19 |
| 3 | | Опорная конструкция 3 | Альбом IУ черт. Д23Д I80000 | шт | 796 | | | | I | | | | | | | | | | |
| 4 | | Опорная конструкция 4 | Альбом IУ черт. Д23Д I8I000 | -"- | -"- | | | | I | | | | | | | | | | |
| 5 | | Стойка | Альбом IУ черт. Д23Д I82000 | -"- | -"- | | | | I | | | | | | | | | | |
| 6 | | Стойка | Альбом IУ черт. Д23Д I82000-01 | -"- | -"- | | | | I | | | | | | | | | | |
| 7 | | Диафрагма дроссельная 60-5 | Альбом IУ черт. Д22Г 000039 | -"- | -"- | | | | I | | | | | | | | | | |
| 8 | | Диафрагма дроссельная I02-35 | Альбом IУ черт. Д22Г 000039-01 | -"- | -"- | | | | I | | | | | | | | | | |

Гл.инженер проекта /Соловьев/

Заказчик:

Руководитель комплектующей организации:

Утверждаю 903-I-214.84
..... Альбом X
« »..... 19 г.



19734-07

Форма Код 0801028

## ЗАКАЗНАЯ СПЕЦИФИКАЦИЯ ТМС6

на .....3.. листах от № 

(проектная организация-генеральный проектировщик)

(проектная организация-разработчик) ГПИ Горьковский "Сантехпроект"

(министерство (ведомство) заказчика)

(производственное объединение (главное управление, управление) министерства (ведомства)

(заказчик-застройщик)

(стройка)

(комплектующая организация)

(Госснаб союзной республики (главное территориальное управление Госснаба СССР)

(характер строительства (новое, расширение, реконструкция, техническое перевооружение)

(наименование объекта (производственной мощности)

(мощность пускового комплекса)

(срок ввода объекта (мощности) в эксплуатацию)

(часть (раздел) проекта) Тепломеханическая

(наименование вида оборудования, изделия и материалов, поставляемых заказчиком (по ВКГ ОКП)

Арматура котельной, входящая в блоки

| № п/п | № позиции по технологической схеме | Наименование и техническая характеристика основного и комплектующего оборудования, приборов, арматуры, материалов, кабельных и др. изделий. Завод-изготовитель (для импортного оборудования — страна, фирма) | Тип, марка, каталог, № чертежа, № опросного листа, материал оборудования | Ед. изм. наименование | Ед. изм. код | Код завода-изготовителя | Код оборудования, изделий, материалов | Цена единицы (тыс. руб.) | Потребность по проекту | в т. ч. на пусковой комплекс | Ожидаемое наличие на 01.01.19... г. в т. ч. на пусковой комплекс | Заявленная потребность на 19....г. | Согласованный объём потребности Всего | в том числе по срокам I | II | III | IV | стоимость всего (тыс. руб.) |
|---|---|---|---|---|---|---|---|---|---|---|---|---|---|---|---|---|---|---|
| 1 | 2 | 3 | 4 | 5 | 6 | 7 | 8 | 9 | 10 | 11 | 12 | 13 | 14 | 15 | 16 | 17 | 18 | 19 |
| I | | Задвижка параллельная с выдвижным шпинделем фланцевая Ø 200 РуIMПа (I0 кгс/см2) | 30ч66р | шт | 796 | | 372I25I005 | 0,037 | 4 | | | | | | | | | 0,I48 |
| 2 | | Задвижка клиновая, с невыдвижным шпинделем фланцевая Ø I50 Ру=I МПа (I0 кгс/см2) | АСI2004 (30ч 47бр) | -"- | -"- | | 372II2I026 | 0,066 | 5 | | | | | | | | | 0,330 |
| 3 | | То же Ø I00 | -"- | -"- | -"- | | 372II2I025 | 0,04 | 37 | | | | | | | | | I,48 |

Заказчик-застройщик
Стройка
Объект строительства

903-I-214.84
Альбом X



19734-07

Продолжение заказной спецификации № ТМС6 лист № 2

| № п/п | № позиции по технологической схеме | Наименование и техническая характеристика основного и комплектующего оборудования, приборов, арматуры, материалов, кабельных и др. изделий. Завод-изготовитель (для импортного оборудования — страна, фирма) | Тип, марка, каталог, № чертежа, № опросного листа, материал оборудования | Ед. изм. наименование | Ед. изм. код | Код завода-изготовителя | Код оборудования, изделий, материалов | Цена единицы (тыс. руб.) | Потребность по проекту | В т. ч. на пусковой комплекс | Ожидаемое наличие на 01.01.19... г. | в т. ч. на пусковой комплекс | Заявленная потребность на 19... г. | Согласованный объём потребности: Всего | в том числе по срокам: I | II | III | IV | стоимость всего (тыс. руб.) |
|---|---|---|---|---|---|---|---|---|---|---|---|---|---|---|---|---|---|---|---|
| 1 | 2 | 3 | 4 | 5 | 6 | 7 | 8 | 9 | 10 | 11 | 12 | | 13 | 14 | 15 | 16 | 17 | 18 | 19 |
| 4 | | Вентиль запорный муфтовый Ø 25 Ру=1,6 МПа (16 кгс/см2) | 15ч8п2 | шт | 796 | | 3722121010 | 0,0013 | 6 | | | | | | | | | | 0,0078 |
| 5 | | То же Ø 15 | -"- | -"- | -"- | | 3722111010 | 0,001 | 2 | | | | | | | | | | 0,002 |
| 6 | | Кран пробковый, проходной муфтовый Ø 15 Ру=1 МПа (10 кгс/см2) | 11ч6бк | -"- | -"- | | 3722212005 | 0,001 | 2 | | | | | | | | | | 0,002 |
| 7 | | Клапан обратный поворотный фланцевый, однодисковый Ø 100 Ру=1,6 МПа (16 кгс/см2) | КА440.75.03 (19ч 16бр) | -"- | -"- | | 3722421015 | 0,015 | 7 | | | | | | | | | | 0,105 |
| 8 | | То же Ø 200, Ру=1,0МПа, (10 кгс/см2) | Л44075.03 (19ч 16бр) | -"- | -"- | | 3722441011 | 0,025 | 2 | | | | | | | | | | 0,050 |
| 9 | | Регулятор давления прямого действия "до себя" Ø 50, верхний предел настройки 0,6 МПа, Ру=1,6 МПа (16 кгс/см2) Завод "Теплоприбор" г. Улан-Удэ | УРРД-50 | -"- | -"- | | 374251 | 0,108 | 1 | | | | | | | | | | 0,108 |
| 10 | | Регулятор давления прямого действия "после себя" Ø 25, верхний предел настройки 0,6 МПа Ру=16 МПа (16 кгс/см2) Завод "Теплоприбор" г. Улан-Удэ | УРРД25 | -"- | -"- | | -"- | 0,095 | 1 | | | | | | | | | | 0,095 |

Заказчик-застройщик
Стройка
Объект строительства

903-I-214.84
Альбом X



19734-07

Продолжение заказной спецификации № ТМС6 лист № 3

| № п/п | № позиции по технологической схеме | Наименование и техническая характеристика основного и комплектующего оборудования, приборов, арматуры, материалов, кабельных и др. изделий. Завод-изготовитель (для импортного оборудования — страна, фирма) | Тип, марка, каталог, № чертежа, № опросного листа, материал оборудования | Ед. изм. наименование | Ед. изм. код | Код завода-изготовителя | Код оборудования, изделий, материалов | Цена единицы (тыс. руб.) | Потребность по проекту | В т. ч. на пусковой комплекс | Ожидаемое наличие на 01.01.19... г. | в т. ч. на пусковой комплекс | Заявленная потребность на 19... г. | Согласованный объём потребности: Всего | в том числе по срокам: I | II | III | IV | стоимость всего (тыс. руб.) |
|---|---|---|---|---|---|---|---|---|---|---|---|---|---|---|---|---|---|---|---|
| 1 | 2 | 3 | 4 | 5 | 6 | 7 | 8 | 9 | 10 | 11 | 12 | | 13 | 14 | 15 | 16 | 17 | 18 | 19 |
| II | | Счетчик турбинный горячей воды Ø I50 Приборостроительный завод г. Кировобад | ВТГ--I50 | шт | 796 | | 42I30I | 0,050 | I | | | | | | | | | | 0050 |
| I2 | | То же Ø I00 | ВТГ--I00 | -"- | -"- | | -"- | 0,030 | I | | | | | | | | | | 0030 |
| I3 | | Счетчик турбинный холодной воды Ø I00 Приборостроительный завод г. Кировобад | ВТ-I00 | -"- | -"- | | 42I302 | 0,029 | I | | | | | | | | | | 0029 |
| I4 | | Счетчик крыльчатый горячей воды Ø 32 Приборостроительный завод г. Кировобад | УВКГ--32 | -"- | -"- | | 42I30I | 0,034 | I | | | | | | | | | | 0034 |
| I5 | | Ротаметр стеклянный Предприятие п/я В-8205 | РМ--0,04 КУЗ ГОСТ I3045--8I | -"- | -"- | | 42I303 | 0045 | 2 | | | | | | | | | | 0090 |

Гл. инженер проекта /Соловьев/

Заказчик:

Руководитель комплектующей организации:

Утверждаю 903-I-214.84
..... Альбом X
« »..... 19 г.



19734-07

Код
Форма 0801028

ЗАКАЗНАЯ СПЕЦИФИКАЦИЯ ТМС7 от № 
на ..2.. листах

(проектная организация-генеральный проектировщик)

(проектная организация-разработчик) ГПИ Горьковский "Сантехпроект"

(министерство (ведомство) заказчика)

(производственное объединение (главное управление, управление) министерства (ведомства)

(заказчик-застройщик)

(стройка)

(комплектующая организация)

(Госснаб союзной республики (главное территориальное управление Госснаба СССР)

(характер строительства (новое, расширение, реконструкция, техническое перевооружение)

(наименование объекта (производственной мощности)

(мощность пускового комплекса)

(срок ввода объекта (мощности) в эксплуатацию)

(часть (раздел) проекта) Тепломеханическая

(наименование вида оборудования, изделия и материалов, поставляемых заказчиком (по ВКГ ОКП)

Оборудование лаборатории и мебель

| № п/п | № позиции по технологической схеме | Наименование и техническая характеристика основного и комплектующего оборудования, приборов, арматуры, материалов, кабельных и др. изделий. Завод-изготовитель (для импортного оборудования — страна, фирма) | Тип, марка, каталог, № чертежа, № опросного листа, материал оборудования | Ед. изм. наименование | Ед. изм. код | Код завода-изготовителя | Код оборудования, изделий, материалов | Цена единицы (тыс. руб.) | Потребность по проекту | в т. ч. на пусковой комплекс | Ожидаемое наличие на 01.01.19... г. | в т. ч. на пусковой комплекс | Заявленная потребность на 19....г. | Согласованный объём потребности: Всего | в том числе по срокам I | II | III | IV | стоимость всего (тыс. руб.) |
|---|---|---|---|---|---|---|---|---|---|---|---|---|---|---|---|---|---|---|---|
| 1 | 2 | 3 | 4 | 5 | 6 | 7 | 8 | 9 | 10 | 11 | 12 | | 13 | 14 | 15 | 16 | 17 | 18 | 19 |
| I | К34 | Стол лабораторный химический пристенный размеры I200x800xI800мм Производственно-мебельное объединение г. Новгород | СТХ-2 ОН-II -918/2 -I,2,3 | шт | 796 | | | 0,094 | I | | | | | | | | | | 0,094 |
| 2 | К35 | Стол письменный однотумбовый | | шт | 796 | | 561122 | 0,042 | 2 | | | | | | | | | | 0,084 |
| 3 | К36 | Кресло вращающееся | | -"- | -"- | | 561225 | 0,027 | 2 | | | | | | | | | | 0,054 |

Заказчик-застройщик 903-I-214.84
Стройка Альбом X
Объект строительства



19734-07

Продолжение заказной спецификации № ТМС7 лист № 2

| № п/п | № позиции по технологической схеме | Наименование и техническая характеристика основного и комплектующего оборудования, приборов, арматуры, материалов, кабельных и др. изделий. Завод-изготовитель (для импортного оборудования — страна, фирма) | Тип, марка, каталог, № чертежа, № опросного листа, материал оборудования | Ед. изм. наименование | Ед. изм. код | Код завода-изготовителя | Код оборудования, изделий, материалов | Цена единицы (тыс. руб.) | Потребность по проекту | В т. ч. на пусковой комплекс | Ожидаемое наличие на 01.01.19... г. | в т. ч. на пусковой комплекс | Заявленная потребность на 19... г. | Согласованный объём потребности: Всего | в том числе по срокам: I | II | III | IV | стоимость всего (тыс. руб.) |
|---|---|---|---|---|---|---|---|---|---|---|---|---|---|---|---|---|---|---|---|
| 1 | 2 | 3 | 4 | 5 | 6 | 7 | 8 | 9 | 10 | 11 | 12 | | 13 | 14 | 15 | 16 | 17 | 18 | 19 |
| 4 | К37 | Электрошкаф мощностью №=2,4 квт напряжением U=220В t=350°С Утенский завод лабораторных электропечей ПО "Вильнюсэлектросварка" | ШНОЛ-3,5 3,5. 3,5/3-43 | шт | 796 | | | 0,041 | I | | | | | | | | | | 0,041 |
| 5 | К38 | Плитка электрическая бытовая, мощностью №=0,8 квт, напряжением U=220В | ГОСТ 306-76 | -"- | -"- | | 346813 | 0,005 | I | | | | | | | | | | 0,005 |
| 6 | К39 | Микроскоп "Биолам" увеличение 56-1350 Ленинградское оптико-механическое объединение | Р-II ГОСТ 8284-78 | -"- | -"- | | 432134 | 0,220 | I | | | | | | | | | | 0,220 |
| 7 | К40 | Экспресс-лаборатория анализа вод Завод "Химлаборприбор" г. Клин Московской обл. | ЭЛВК-5 | -"- | -"- | | 432152 | 0,064 | I | | | | | | | | | | 0,064 |
| 8 | К41 | Полуавтоматический анализатор кислорода | ОКВ | -"- | -"- | | | 0,080 | I | | | | | | | | | | 0,080 |

Гл. инженер проекта /Соловьев/

Заказчик:

Руководитель комплектующей организации:

Утверждаю
.....
« »..... 19 г.

903-I-214.84
Альбом X



19734-07

Форма | Код
0801028

ЗАКАЗНАЯ СПЕЦИФИКАЦИЯ ТМС8 от № 
на ...Б.... листах

(проектная организация-генеральный проектировщик)

(проектная организация-разработчик) ГПИ Горьковский "Сантехпроект"

(министерство (ведомство) заказчика)

(производственное объединение (главное управление, управление) министерства (ведомства)

(заказчик-застройщик)

(стройка)

(комплектующая организация)

(Госснаб союзной республики (главное территориальное управление Госснаба СССР)

(характер строительства (новое, расширение, реконструкция, техническое перевооружение)

(наименование объекта (производственной мощности)

(мощность пускового комплекса)

(срок ввода объекта (мощности) в эксплуатацию)

(часть (раздел) проекта) Тепломеханическая

(наименование вида оборудования, изделия и материалов, поставляемых заказчиком (по ВКГ ОКП)

Лабораторная посуда и инвентарь

| № п/п | № позиции по технологической схеме | Наименование и техническая характеристика основного и комплектующего оборудования, приборов, арматуры, материалов, кабельных и др изделий. Завод-изготовитель (для импортного оборудования — страна, фирма) | Тип, марка, каталог, № чертежа, № опросного листа, материал оборудования | Ед. изм. наименование | Ед. изм. код | Код завода-изготовителя | Код оборудования, изделий, материалов | Цена единицы (тыс. руб.) | Потребность по проекту | В т. ч. на пусковой комплекс | Ожидаемое наличие на 01. 01. 19...г. | в т. ч. на пусковой комплекс | Заявленная потребность на 19...г. | Согласованный объём потребности: Всего | в том числе по срокам: I | II | III | IV | стоимость всего (тыс. руб.) |
|---|---|---|---|---|---|---|---|---|---|---|---|---|---|---|---|---|---|---|---|
| 1 | 2 | 3 | 4 | 5 | 6 | 7 | 8 | 9 | 10 | 11 | 12 | | 13 | 14 | 15 | 16 | 17 | 18 | 19 |
| I | | Склянка I-I,0 ХСЗ | ГОСТ I0238-74 | шт | 796 | | 4325I6III3 | 0,00I5 | 5 | | | | | | | | | | 0,0075 |
| 2 | | Склянка I-2,0 ХСЗ | -"- | -"- | -"- | | 4325I6III4 | 00I5 | 2 | | | | | | | | | | 0,0030 |
| 3 | | Склянка I-5,0 ХСЗ | -"- | -"- | -"- | | 4325I6III6 | 0,0025 | I | | | | | | | | | | 0,0025 |
| 4 | | Стакан ВН-I00 ТС | ГОСТ I0394-72 | | | | 43243I99II | 0,000I | I | | | | | | | | | | 0,00I |

Заказчик-застройщик
Стройка
Объект строительства

903-I-214.84
Альбом X



19734-07

Продолжение заказной спецификации № ТМС8 лист № 2

| № п/п | № позиции по технологической схеме | Наименование и техническая характеристика основного и комплектующего оборудования, приборов, арматуры, материалов, кабельных и др. изделий. Завод-изготовитель (для импортного оборудования — страна, фирма) | Тип, марка, каталог, № чертежа, № опросного листа, материал оборудования | Ед. изм. наименование | Ед. изм. код | Код завода-изготовителя | Код оборудования, изделий, материалов | Цена единицы (тыс. руб.) | Потребность по проекту | В т. ч. на пусковой комплекс | Ожидаемое наличие на 01. 01. 19... г. | в т. ч. на пусковой комплекс | Заявленная потребность на 19... г. | Согласованный объём потребности: Всего | в том числе по срокам I | II | III | IV | стоимость всего (тыс. руб.) |
|---|---|---|---|---|---|---|---|---|---|---|---|---|---|---|---|---|---|---|---|
| 1 | 2 | 3 | 4 | 5 | 6 | 7 | 8 | 9 | 10 | 11 | 12 | | 13 | 14 | 15 | 16 | 17 | 18 | 19 |
| 5 | | Стакан БН-150ХС3 | ТУ-25--II-944-79 | шт | 796 | | 4324II0II3 | 0,0001 | 3 | | | | | | | | | | 0,0003 |
| 6 | | Колба КН-50-18ТХС1 | ГОСТ 10394-72 | -"- | -"- | | 4324529921 | 0,0001 | 8 | | | | | | | | | | 0,0008 |
| 7 | | Колба КН-250-34ТХС | -"- | -"- | -"- | | 4324529925 | 0,0001 | 8 | | | | | | | | | | 0,0008 |
| 8 | | Колба КН-500-34ТХС1 | -"- | -"- | -"- | | 4324529926 | 0,0001 | 1 | | | | | | | | | | 0,0001 |
| 9 | | Колба I-50-2ХС3 | ГОСТ 1770-74 | -"- | -"- | | 4324170012 | 0,0001 | 2 | | | | | | | | | | 0,0002 |
| 10 | | Колба I-100-2ХС3 | -"- | -"- | -"- | | 4324170013 | 0,0001 | 1 | | | | | | | | | | 0,0001 |
| 11 | | Колба I-200-2ХС3 | -"- | -"- | -"- | | 4324170014 | 0,0001 | 1 | | | | | | | | | | 0,0001 |
| 12 | | Колба I-500-2ХС3 | -"- | -"- | -"- | | 4324170016 | 0,0001 | 1 | | | | | | | | | | 0,0001 |
| 13 | | Цилиндр I-10 | -"- | -"- | -"- | | 4324171211 | 0,001 | 1 | | | | | | | | | | 0,001 |
| 14 | | Цилиндр I-25 | -"- | -"- | -"- | | 4324171212 | 0,001 | 1 | | | | | | | | | | 0,001 |
| 15 | | Цилиндр I-50 | -"- | -"- | -"- | | 4324171213 | 0,001 | 1 | | | | | | | | | | 0,001 |
| 16 | | Цилиндр I-100 | -"- | -"- | -"- | | 4324171214 | 0,001 | 1 | | | | | | | | | | 0,001 |
| 17 | | Цилиндр I-250 | -"- | -"- | -"- | | 4324171215 | 0,001 | 1 | | | | | | | | | | 0,001 |
| 18 | | Цилиндр I-500 | -"- | -"- | -"- | | 4324171216 | 0,001 | 1 | | | | | | | | | | 0,001 |
| 19 | | Цилиндр I-1000 | -"- | -"- | -"- | | 4324171217 | 0,0017 | 1 | | | | | | | | | | 0,0017 |
| 20 | | Цилиндр I-2000 | -"- | -"- | -"- | | 4324171218 | 0,0033 | 1 | | | | | | | | | | 0,0033 |
| 21 | | Пипетка I-2-1,0 | ГОСТ 20292-74 | -"- | -"- | | 4321331521 | 0,0001 | 2 | | | | | | | | | | 0,0002 |
| 22 | | Пипетка I-2-2,0 | -"- | -"- | -"- | | 4321331522 | 0,0001 | 2 | | | | | | | | | | 0,0002 |

Заказчик-застройщик 903-I-214.84
Стройка Альбом X
Объект строительства



19734-07
Продолжение заказной спецификации № ТМС8 лист № 3

| № п/п | № позиции по технологической схеме | Наименование и техническая характеристика основного и комплектующего оборудования, приборов, арматуры, материалов, кабельных и др. изделий. Завод-изготовитель (для импортного оборудования — страна, фирма) | Тип, марка, каталог, № чертежа, № опросного листа, материал оборудования | Ед. изм. наименование | Ед. изм. код | Код завода-изготовителя | Код оборудования, изделий, материалов | Цена единицы (тыс. руб.) | Потребность по проекту | В т. ч. на пусковой комплекс | Ожидаемое наличие на 01. 01. 19... г. | в т. ч. на пусковой комплекс | Заявленная потребность на 19... г. | Согласованный объём потребности: Всего | в том числе по срокам: I | II | III | IV | стоимость всего (тыс. руб.) |
|---|---|---|---|---|---|---|---|---|---|---|---|---|---|---|---|---|---|---|---|
| 1 | 2 | 3 | 4 | 5 | 6 | 7 | 8 | 9 | 10 | 11 | 12 | | 13 | 14 | 15 | 16 | 17 | 18 | 19 |
| 23 | | Пипетка 2-2-5,0 | ГОСТ 20292-74 | шт | 796 | | 432I33I55I | 0,0000I | 2 | | | | | | | | | | 0,00002 |
| 24 | | Пипетка 4-2-I,0 | -"- | -"- | -"- | | 432I33I57I | 0,0000I | 2 | | | | | | | | | | 0,00002 |
| 25 | | Пипетка 5-2-2,0 | -"- | -"- | -"- | | 432I33I6I2 | 0,0000I | 2 | | | | | | | | | | 0,00002 |
| 26 | | Пипетка 7-2-I0 | -"- | -"- | -"- | | 432I33I582 | 0,000I | I | | | | | | | | | | 0,000I |
| 27 | | Воронка В36-50 | ГОСТ 8613-75 | -"- | -"- | | 4325I40III | 0,000I | 3 | | | | | | | | | | 0,0003 |
| 28 | | Воронка В56-80 | -"- | -"- | -"- | | 4325I40II2 | 0,000I | 3 | | | | | | | | | | 0,0003 |
| 29 | | Воронка В75-II0 | -"- ТУ17-РСФСР | -"- | -"- | | 4325I40II3 | 0,0000I | 2 | | | | | | | | | | 0,00002 |
| 30 | | Бутыль V =I000 | 7I43-69 | -"- | -"- | | 4324I5 | 0,0000I | I | | | | | | | | | | 0,0000I |
| 3I | | Бутыль V =2000 | -"- | -"- | -"- | | -"- | 0,0000I | I | | | | | | | | | | 0,0000I |
| 32 | | Банка V =50 | ОСТ 6I9-72-76 | -"- | -"- | | -"- | 0,0000I | 3 | | | | | | | | | | 0,00003 |
| 33 | | Банка V =I00 | -"- | -"- | -"- | | -"- | 0,0000I | 5 | | | | | | | | | | 0,00005 |
| 34 | | Банка V =250 | -"- | -"- | -"- | | -"- | 0,0000I | 5 | | | | | | | | | | 0,00005 |
| 35 | | Банка V =500 | -"- | -"- | -"- | | -"- | 0,0000I | 5 | | | | | | | | | | 0,00005 |
| 36 | | Банка V =I000 | -"- | -"- | -"- | | -"- | 0,00001 | 2 | | | | | | | | | | 0,00002 |
| 37 | | Банка ВЦ-500 | ТУ 6-I9-II0-78 | -"- | -"- | | -"- | 0,00I75 | I | | | | | | | | | | 0,00I75 |
| 38 | | Банка ВЦ-I000 | -"- | -"- | -"- | | -"- | 0,00I3 | I | | | | | | | | | | 0,00I3 |

Заказчик-застройщик 903-I-214.84
Стройка Альбом X
Объект строительства



19734-07

Продолжение заказной спецификации № ТМС8 лист № 4

| № п/п | № позиции по технологической схеме | Наименование и техническая характеристика основного и комплектующего оборудования, приборов, арматуры, материалов, кабельных и др. изделий. Завод-изготовитель (для импортного оборудования — страна, фирма) | Тип, марка, каталог, № чертежа, № опросного листа, материал оборудования | Ед. изм. наименование | Ед. изм. код | Код завода-изготовителя | Код оборудования, изделий, материалов | Цена единицы (тыс. руб.) | Потребность по проекту | В т. ч. на пусковой комплекс | Ожидаемое наличие на 01.01.19... г. | в т. ч. на пусковой комплекс | Заявленная потребность на 19... г. | Согласованный объём потребности: Всего | в том числе по срокам: I | II | III | IV | стоимость всего (тыс. руб.) |
|---|---|---|---|---|---|---|---|---|---|---|---|---|---|---|---|---|---|---|---|
| 1 | 2 | 3 | 4 | 5 | 6 | 7 | 8 | 9 | 10 | 11 | 12 | | 13 | 14 | 15 | 16 | 17 | 18 | 19 |
| 39 | | Бюретка Б-2-5 | ГОСТ 20292-74 | шт | 796 | | 432I33I233 | 0,0025 | 3 | | | | | | | | | | 0,0075 |
| 40 | | Бюретка I-2-25-0,I | -"- | -"- | -"- | | 432I33I0II | 0,00I9 | 2 | | | | | | | | | | 0,003I |
| 4I | | Стакан 3 V =I50 мл | ГОСТ 9I47-80 | -"- | -"- | | 4328II00I3I0 | 0,000I | 3 | | | | | | | | | | 0,0003 |
| 42 | | Стакан 4 V =250 мл | -"- | -"- | -"- | | 4328II00I409 | 0,000I | 3 | | | | | | | | | | 0,0003 |
| 43 | | Стакан 6 V =600 мл | -"- | -"- | -"- | | 4328II00I607 | 0,000I | I | | | | | | | | | | 0,0001 |
| 44 | | Пробка 5-50 (набор) | ГОСТ 7852-76 | кг | I66 | | 253717 | 0,0023 | 0,5 | | | | | | | | | | 0,00II5 |
| 45 | | Палочки $\ell$ =I500 стеклянные 8+I2 | ГОСТ 8446-74 | -"- | -"- | | 432517 | 0,0033 | 0,5 | | | | | | | | | | 0,00II5 |
| 46 | | Трубка 2-I0 | ГОСТ 5496-78 | -"- | -"- | | 254I2I | 0,000I | 0,2 | | | | | | | | | | 0,00002 |
| 47 | | Трубка I2-24 | -"- | -"- | -"- | | -"- | 0,000I | 0,2 | | | | | | | | | | 0,00002 |
| 48 | | Штатив ШI | ТУ64-I--360-80 | шт | 796 | | 9452470027030 | 0,003 | I | | | | | | | | | | 0,003 |
| 49 | | Зажим винтовой Л0-538Н-00-00 | ТУ64-I-964--79 | -"- | -"- | | 9435I370II050 | 0,000I | 3 | | | | | | | | | | 0,0003 |
| 50 | | Шпатель ШI05.00 металлический | ТУ 64-I--84-80 | -"- | -"- | | 9434226001 | 0,000I | I | | | | | | | | | | 0,0001 |
| 5I | | Шпатель 2 | ГОСТ 9I47-80 | -"- | -"- | | 4328I3I0I208 | 0,000I | I | | | | | | | | | | 0,0001 |

Заказчик-застройщик 903-I-214.84
Стройка Альбом X
Объект строительства



19734-07

Продолжение заказной спецификации № ТМС8 лист № 5

| № п/п | № позиции по технологической схеме | Наименование и техническая характеристика основного и комплектующего оборудования, приборов, арматуры, материалов, кабельных и др. изделий. Завод-изготовитель (для импортного оборудования — страна, фирма) | Тип, марка, каталог, № чертежа, № опросного листа, материал оборудования | Ед. изм. наименование | Ед. изм. код | Код завода-изготовителя | Код оборудования, изделий, материалов | Цена единицы (тыс. руб.) | Потребность по проекту | В т. ч. на пусковой комплекс | Ожидаемое наличие на 01. 01. 19... г. | в т. ч. на пусковой комплекс | Заявленная потребность на 19... г. | Согласованный объём потребности всего | в том числе по срокам I | II | III | IV | стоимость всего (тыс. руб.) |
|---|---|---|---|---|---|---|---|---|---|---|---|---|---|---|---|---|---|---|---|
| 1 | 2 | 3 | 4 | 5 | 6 | 7 | 8 | 9 | 10 | 11 | 12 | | 13 | 14 | 15 | 16 | 17 | 18 | 19 |
| 52 | | Сетка асбестометаллическая № 2-I60xI60 | | шт | 796 | | 257711 | 0003 | 2 | | | | | | | | | | 0006 |
| 53 | | Стекло предметное 26x76 | ГОСТ 9284-75 | -"- | -"- | | 593200 | 0,025 | 4 | | | | | | | | | | 0,100 |
| 54 | | Ерш волосяной для мойки бюреток | | шт | 796 | | 967763 | 0,001 | I | | | | | | | | | | 0,001 |
| 55 | | Ерш волосяной для мойки колб, склянок | | -"- | -"- | | -"- | 0,001 | I | | | | | | | | | | 0,001 |
| 56 | | Термометр 4-Б2 (ТЛ-42) 0-55 °С | ГОСТ 215-73 Х Е | -"- | -"- | | 4321210403 | 0,001 | I | | | | | | | | | | 0,001 |
| 57 | | Термометр 4-Б3 (ТЛ43) 50-I05°С | -"- | -"- | -"- | | 4321210404 | 0,001 | I | | | | | | | | | | 0,001 |
| 58 | | Термометр 4-Б4 (ТЛ44) I00-I55°С | -"- | -"- | -"- | | 4321210405 | 0,001 | I | | | | | | | | | | 0,001 |
| 59 | | Скальпель остроконечный | ГОСТ 21240-77 | -"- | -"- | | 943311 | 0,001 | I | | | | | | | | | | 0,001 |
| 60 | | Маска защитная С-40 | ТУ 64-I-456-76 | -"- | -"- | | 253921 | 0,012 | I | | | | | | | | | | 0,012 |
| 61 | | Очки защитные | ГОСТ I24003-80 | -"- | -"- | | 253921 | 0,036 | I | | | | | | | | | | 0,036 |

Заказчик-застройщик
Стройка
Объект строительства

903-I-214.84
Альбом X



19734-07

Продолжение заказной спецификации № ТМС8 лист № 6

| № п/п | № позиции по технологической схеме | Наименование и техническая характеристика основного и комплектующего оборудования, приборов, арматуры, материалов, кабельных и др. изделий. Завод-изготовитель (для импортного оборудования — страна, фирма) | Тип, марка, каталог, № чертежа, № опросного листа, материал оборудования | Ед. изм. наименование | Ед. изм. код | Код завода-изготовителя | Код оборудования, изделий, материалов | Цена единицы (тыс. руб.) | Потребность по проекту | В т. ч. на пусковой комплекс | Ожидаемое наличие на 01.01.19... г. | в т. ч. на пусковой комплекс | Заявленная потребность на 19... г. | Согласованный объём потребности: Всего | в том числе по срокам: I | II | III | IV | стоимость всего (тыс. руб.) |
|---|---|---|---|---|---|---|---|---|---|---|---|---|---|---|---|---|---|---|---|
| 1 | 2 | 3 | 4 | 5 | 6 | 7 | 8 | 9 | 10 | 11 | 12 | | 13 | 14 | 15 | 16 | 17 | 18 | 19 |
| 62 | | Перчатки резиновые кислотощелочестойкие | ГОСТ 9502-60 | шт | 796 | | 25I44I | 0,0003 | I | | | | | | | | | | 0,0003 |
| 63 | | Аптечка первой помощи | | -"- | -"- | | 939812 | 0,002 | I | | | | | | | | | | 0,002 |
| 64 | | Фартук резиновый | ГОСТ 9584-72 | -"- | -"- | | 254455 | 0,0015 | I | | | | | | | | | | 0,0015 |

Главный инженер проекта /Соловьев/

Заказчик:

Руководитель комплектующей организации:

Утверждаю 903-I-21484
Альбом X
.....
« »..... 19 г.



19734-07

Форма | Код
0801028

ЗАКАЗНАЯ СПЕЦИФИКАЦИЯ ТМС9 от № 
на 5 листах

(проектная организация-генеральный проектировщик)

(проектная организация-разработчик) ГПИ Горьковский "Сантехпроект"

(министерство (ведомство) заказчика)

(производственное объединение (главное управление, управление) министерства (ведомства)

(заказчик-застройщик)

(стройка)

(комплектующая организация)

(Госснаб союзной республики (главное территориальное управление Госснаба СССР)

(характер строительства (новое, расширение, реконструкция, техническое перевооружение)

(наименование объекта (производственной мощности)

(мощность пускового комплекса)

(срок ввода объекта (мощности) в эксплуатацию)

(часть (раздел) проекта) Тепломеханическая

(наименование вида оборудования, изделия и материалов, поставляемых заказчиком (по ВКГ ОКП)

Слесарный инструмент

| № п/п | № позиции по технологической схеме | Наименование и техническая характеристика основного и комплектующего оборудования, приборов, арматуры, материалов, кабельных и др. изделий. Завод-изготовитель (для импортного оборудования — страна, фирма) | Тип, марка, каталог, № чертежа, № опросного листа, материал оборудования | Ед. изм. наименование | Ед. изм. код | Код завода-изготовителя | Код оборудования, изделий, материалов | Цена единицы (тыс. руб.) | Потребность по проекту | В т. ч. на пусковой комплекс | Ожидаемое наличие на 01.01.19... г. | в т. ч. на пусковой комплекс | Заявленная потребность на 19.....г. | Согласованный объём потребности: Всего | в том числе по срокам I | II | III | IV | стоимость всего (тыс. руб.) |
|---|---|---|---|---|---|---|---|---|---|---|---|---|---|---|---|---|---|---|---|
| 1 | 2 | 3 | 4 | 5 | 6 | 7 | 8 | 9 | 10 | 11 | 12 | | 13 | 14 | 15 | 16 | 17 | 18 | 19 |
| I | | Ключ 78II-0021НСIх9 | ГОСТ 2839-80 | шт | 796 | | 392651 | 0,00025 | I | | | | | | | | | | 0,00025 |
| 2 | | Ключ 78II-0027НДIх9 | -"- | -"- | -"- | | -"- | 0,00027 | I | | | | | | | | | | 0,00027 |
| 3 | | Ключ 78II-0464НСIх9 | -"- | -"- | -"- | | -"- | 0,00027 | I | | | | | | | | | | 0,00027 |
| 4 | | Ключ 78II-0022НДIх9 | -"- | -"- | -"- | | -"- | 0,00027 | I | | | | | | | | | | 0,00027 |
| 5 | | Ключ 78II-0023НДIх9 | -"- | -"- | -"- | | -"- | 0,00032 | I | | | | | | | | | | 0,00032 |
| 6 | | Ключ 78II-0024НСIх9 | -"- | -"- | -"- | | -"- | 0,00004 | I | | | | | | | | | | 0,00004 |
| 7 | | Ключ 78II-0025НДIх9 | -"- | -"- | -"- | | -"- | 0,00003 | I | | | | | | | | | | 0,00003 |

Заказчик-застройщик 903-I-214.84
Стройка Альбом X
Объект строительства



19734-07

Продолжение заказной спецификации № ТМС9 лист № 2

| № п/п | № позиции по технологической схеме | Наименование и техническая характеристика основного и комплектующего оборудования, приборов, арматуры, материалов, кабельных и др. изделий. Завод-изготовитель (для импортного оборудования — страна, фирма) | Тип, марка, каталог, № чертежа, № опросного листа, материал оборудования | Ед. изм. наименование | Ед. изм. код | Код завода-изготовителя | Код оборудования, изделий, материалов | Цена единицы (тыс. руб.) | Потребность по проекту | В т. ч. на пусковой комплекс | Ожидаемое наличие на 01. 01. 19... г. | в т. ч. на пусковой комплекс | Заявленная потребность на 19... г. | Согласованный объём потребности: Всего | в том числе по срокам: I | II | III | IV | стоимость всего (тыс. руб.) |
|---|---|---|---|---|---|---|---|---|---|---|---|---|---|---|---|---|---|---|---|
| 1 | 2 | 3 | 4 | 5 | 6 | 7 | 8 | 9 | 10 | 11 | 12 | | 13 | 14 | 15 | 16 | 17 | 18 | 19 |
| 8 | | Ключ 78II-0026НСIх9 | ГОСТ 2839-80 | шт | 796 | | 392651 | 0,00052 | I | | | | | | | | | | 0,00052 |
| 9 | | Ключ 78I3-000Iх9 | ГОСТ I898I-73 | -"- | -"- | | 392653 | 0,000I | I | | | | | | | | | | 0,000I |
| I0 | | Ключ 78I3-0002х9 | -"- | -"- | -"- | | -"- | 0,000I | I | | | | | | | | | | 0,000I |
| II | | Ключ гаечный двухсторонний взрывобезопасный I0хI2 | ТУ2-035-736-80 | -"- | -"- | | 392692 | 0,00045 | I | | | | | | | | | | 0,00045 |
| I2 | | То же I2хI4 | -"- | -"- | -"- | | -"- | 0,00051 | I | | | | | | | | | | 0,00051 |
| I3 | | То же I4хI7 | -"- | -"- | -"- | | -"- | 0,00055 | I | | | | | | | | | | 0,00055 |
| I4 | | То же I7хI9 | -"- | -"- | -"- | | -"- | 0,00073 | I | | | | | | | | | | 0,00073 |
| I5 | | То же I9х22 | -"- | -"- | -"- | | -"- | 0,00095 | I | | | | | | | | | | 0,00095 |
| I6 | | То же 22х24 | -"- | -"- | -"- | | -"- | 0,00078 | I | | | | | | | | | | 0,00078 |
| I7 | | То же 24х27 | -"- | -"- | -"- | | -"- | 0,00I4 | I | | | | | | | | | | 0,00I4 |
| I8 | | То же 27х30 | -"- | -"- | -"- | | -"- | 0,00I75 | I | | | | | | | | | | 0,00I75 |
| I9 | | Ключ с медным покрытием δ=50 мкм 78I3-000I | ГОСТ I898I-73 | -"- | -"- | | 392692 | 0,00I5 | I | | | | | | | | | | 0,00I5 |
| 20 | | То же 78I3-0002 | -"- | -"- | -"- | | -"- | 0,002 | I | | | | | | | | | | 0,002 |
| 2I | | Линейка измерительная металлическая $\ell$ =300мм | ГОСТ 427-75 | -"- | -"- | | 393631 | 0,00007 | I | | | | | | | | | | 0,00007 |
| 22 | | $\ell$ =500 мм | -"- | -"- | -"- | | -"- | 0,000I | I | | | | | | | | | | 0,000I |

Заказчик-застройщик 903-I-214.84
Стройка Альбом X
Объект строительства



19734-07

Продолжение заказной спецификации № ТМС9 лист № 3

| № п/п | № позиции по технологической схеме | Наименование и техническая характеристика основного и комплектующего оборудования, приборов, арматуры, материалов, кабельных и др. изделий. Завод-изготовитель (для импортного оборудования — страна, фирма) | Тип, марка, каталог, № чертежа, № опросного листа, материал оборудования | Ед изм наименование | Ед изм код | Код завода-изготовителя | Код оборудования, изделий, материалов | Цена единицы (тыс. руб.) | Потребность по проекту | В т. ч. на пусковой комплекс | Ожидаемое наличие на 01.01.19... г. в т. ч. на пусковой комплекс | Заявленная потребность на 19... г. | Согласованный объём потребности: Всего | в том числе по срокам I | II | III | IV | стоимость всего (тыс. руб.) |
|---|---|---|---|---|---|---|---|---|---|---|---|---|---|---|---|---|---|---|
| 1 | 2 | 3 | 4 | 5 | 6 | 7 | 8 | 9 | 10 | 11 | 12 | 13 | 14 | 15 | 16 | 17 | 18 | 19 |
| 23 | | Штангенциркуль с конусом с ценой деления 0,05 мм, $\ell$=300 мм | ГОСТ 166-80 | шт | 796 | | 393313 | 0,0033 | I | | | | | | | | | 0,0033 |
| 24 | | Штангенциркуль с нониусом винтом с односторонними губками для внутренних и наружных измерений с ценой деления 0,05 мм, $\ell$=400 мм | -"- | -"- | -"- | | 393314 | 0,0082 | I | | | | | | | | | |
| 25 | | Микрометр гладкий с ценой деления 0,01 м 0 ÷ 100 мм | ГОСТ 6507-78 | -"- | -"- | | 393411 | 0,0036 | I | | | | | | | | | 0,0036 |
| 26 | | Рулетка полотняная, 10,0 м | | -"- | -"- | | 393700 | 0,0012 | I | | | | | | | | | 0,0012 |
| 27 | | Кронциркуль, 150 | | -"- | -"- | | 392613 | 0,0033 | I | | | | | | | | | 0,0033 |
| 28 | | Круглогубцы, 150 мм | ГОСТ 7283-73 | -"- | -"- | | 392642 | 0,0010 | I | | | | | | | | | 0,0010 |
| 29 | | Плоскозубцы с удлиненными губками - 7814-0102 | ГОСТ 17440-72 | -"- | -"- | | 392641 | 0,0010 | I | | | | | | | | | 0,0010 |
| 30 | | Кусачки боковые оксидированные, 160 мм | ГОСТ 22308-77 | -"- | -"- | | 392644 | 0,0012 | I | | | | | | | | | 0,0012 |
| 31 | | Пассатижи комбинированные 200 мм | ГОСТ 17438-72 | -"- | -"- | | 392643 | 0,0145 | I | | | | | | | | | 0,0145 |
| 32 | | Плоскогубцы комбинированные 7814-0092, 200 мм | ГОСТ 5547-75 | -"- | -"- | | 392641 | 0,0015 | I | | | | | | | | | 0,0015 |

Заказчик-застройщик
Стройка
Объект строительства 903-I-214.84 Альбом X



19734-07

Продолжение заказной спецификации № ТМС9 лист № 4

| № п/п | № позиции по технологической схеме | Наименование и техническая характеристика основного и комплектующего оборудования, приборов, арматуры, материалов, кабельных и др. изделий. Завод-изготовитель (для импортного оборудования — страна, фирма) | Тип, марка, каталог, № чертежа, № опросного листа, материал оборудования | Ед. изм. наименование | Ед. изм. код | Код завода-изготовителя | Код оборудования, изделий, материалов | Цена единицы (тыс. руб.) | Потребность по проекту | В т. ч. на пусковой комплекс | Ожидаемое наличие на 01.01.19... г. в т. ч. на пусковой комплекс | Заявленная потребность на 19... г. | Согласованный объем потребности: Всего | в том числе по срокам: I | II | III | IV | стоимость всего (тыс. руб.) |
|---|---|---|---|---|---|---|---|---|---|---|---|---|---|---|---|---|---|---|
| 1 | 2 | 3 | 4 | 5 | 6 | 7 | 8 | 9 | 10 | 11 | 12 | 13 | 14 | 15 | 16 | 17 | 18 | 19 |
| 33 | | Отвертка слесарно-монтажная с пластмассовой ручкой I,6x250 мм | ГОСТ I7I99-7I | шт | 796 | | 392661 | 0,0001 | I | | | | | | | | | 0,0001 |
| 34 | | То же I,6x320 мм | -"- | -"- | -"- | | -"- | 0,0001 | I | | | | | | | | | 0,0001 |
| 35 | | То же I,6x400 мм | -"- | -"- | -"- | | -"- | 0,0001 | I | | | | | | | | | 0,0001 |
| 36 | | Ножницы ручные для металла 2809-0005,320 мм | ГОСТ 72I0-75 | -"- | -"- | | 392645 | 0,0016 | I | | | | | | | | | 0,0016 |
| 37 | | Молот слесарный 7850-0I0I, 0,2 кг | ГОСТ 23I0-77 | -"- | -"- | | 39262I | 0,00I | I | | | | | | | | | 0,00I |
| 38 | | Молот 7850-0I03, 0,5 кг | -"- | -"- | -"- | | -"- | 0,00I | I | | | | | | | | | 0,00I |
| 39 | | Кусачки торцовые 78I4-0I24, $\ell$ =I60 | ГОСТ 7282-75 | -"- | -"- | | 392644 | 0,0I4 | I | | | | | | | | | 0,0I4 |
| 40 | | Рамка 6920-000IHI2xI | ГОСТ I7270-7I | -"- | -"- | | 392673 | 0,000I | I | | | | | | | | | 0,000I |
| 4I | | Полотно к ножовке длиной 300 мм | ГОСТ 6645-68 | -"- | -"- | | 39254I | 0,00I | I | | | | | | | | | 0,0I28 |
| 42 | | Напильник плоский | ГОСТ I465-80 | -"- | -"- | | 3929II | 0,064 | 2 | | | | | | | | | |
| 43 | | Напильник трехгранный | -"- | -"- | -"- | | 3929I3 | 0,065 | 3 | | | | | | | | | 0,I95 |
| 44 | | Надфиль плоский | ГОСТ I5I3-77 | -"- | -"- | | 39293I | 0,00I | I | | | | | | | | | 0,00I |

Заказчик-застройщик
Стройка
Объект строительства 903-I-21484 Альбом X



19734-07

Продолжение заказной спецификации № ТМС9 лист № 5

| № п/п | № позиции по технологической схеме | Наименование и техническая характеристика основного и комплектующего оборудования, приборов, арматуры, материалов, кабельных и др. изделий. Завод-изготовитель (для импортного оборудования — страна, фирма) | Тип, марка, каталог, № чертежа, № опросного листа, материал оборудования | Ед. изм. наименование | Ед. изм. код | Код завода-изготовителя | Код оборудования, изделий, материалов | Цена единицы (тыс. руб.) | Потребность по проекту | В т. ч. на пусковой комплекс | Ожидаемое наличие на 01.01.19... г. | в т. ч. на пусковой комплекс | Заявленная потребность на 19... г. | Согласованный объём потребности: Всего | в том числе по срокам: I | II | III | IV | стоимость всего (тыс. руб.) |
|---|---|---|---|---|---|---|---|---|---|---|---|---|---|---|---|---|---|---|---|
| 1 | 2 | 3 | 4 | 5 | 6 | 7 | 8 | 9 | 10 | 11 | 12 | | 13 | 14 | 15 | 16 | 17 | 18 | 19 |
| 45 | | Надфиль квадратный | ГОСТ 1513-77 | шт | 796 | | 392932 | 0,001 | I | | | | | | | | | | 0,001 |
| 46 | | Надфиль трехгранный | -"- | -"- | -"- | | 392933 | 0,001 | I | | | | | | | | | | 0,001 |
| 47 | | Надфиль трапециедальный | -"- | -"- | -"- | | 392934 | 0,001 | I | | | | | | | | | | 0,001 |
| 48 | | Надфиль круглый | -"- | -"- | -"- | | 392936 | 0,001 | I | | | | | | | | | | 0,001 |
| 49 | | Надфиль полукруглый | -"- | -"- | -"- | | 392937 | 0,001 | I | | | | | | | | | | 0,001 |
| 50 | | Надфиль овальный | -"- | -"- | -"- | | 392938 | 0,001 | I | | | | | | | | | | 0,001 |
| 51 | | Зубило 2810-0195Н12Х1 | ГОСТ 7211-72 | -"- | -"- | | 392634 | 0,00003 | I | | | | | | | | | | 0,00003 |
| 52 | | Зубило 2810-0210Н12х1 | -"- | -"- | -"- | | -"- | 0,00048 | I | | | | | | | | | | 0,00048 |

Гл. инженер проекта /Соловьев/

Заказчик:

Руководитель комплектующей организации:

Утверждаю
.....
« »..... 19 г.

903-I-214.84
Альбом X



19734-07

Форма | Код
0801028

# ЗАКАЗНАЯ СПЕЦИФИКАЦИЯ ТМС10

от | №

на I листах

(проектная организация-генеральный проектировщик)

(проектная организация-разработчик) ГПИ Горьковский "Сантехпроект"

(министерство (ведомство) заказчика)

(производственное объединение (главное управление, управление) министерства (ведомства)

(заказчик-застройщик)

(стройка)

(комплектующая организация)

(Госснаб союзной республики (главное территориальное управление Госснаба СССР)

(характер строительства (новое, расширение, реконструкция, техническое перевооружение)

(наименование объекта (производственной мощности)

(мощность пускового комплекса)

(срок ввода объекта (мощности) в эксплуатацию)

(часть (раздел) проекта) Тепломеханическая

(наименование вида оборудования, изделия и материалов, поставляемых заказчиком (по ВКГ ОКП)

Первичные средства пожаротушения

| № п/п | № позиции по технологической схеме | Наименование и техническая характеристика основного и комплектующего оборудования, приборов, арматуры, материалов, кабельных и др. изделий. Завод-изготовитель (для импортного оборудования — страна, фирма) | Тип, марка, каталог, № чертежа, № опросного листа, материал оборудования | Ед. изм. наименование | Ед. изм. код | Код завода-изготовителя | Код оборудования, изделий, материалов | Цена единицы (тыс. руб.) | Потребность по проекту | В т. ч. на пусковой комплекс | Ожидаемое наличие на 01.01.19... г. | в т. ч. на пусковой комплекс | Заявленная потребность на 19.....г. | Согласованный объём потребности: Всего | в том числе по срокам: I | II | III | IV | стоимость всего (тыс. руб.) |
|---|---|---|---|---|---|---|---|---|---|---|---|---|---|---|---|---|---|---|---|
| 1 | 2 | 3 | 4 | 5 | 6 | 7 | 8 | 9 | 10 | 11 | 12 | | 13 | 14 | 15 | 16 | 17 | 18 | 19 |
| I | | Огнетушитель углекислотный ОУ-5 | ГОСТ 7276-77 | шт | 796 | | 48543II034 | 0,0I0 | 3 | | | | | | | | | | 0,030 |
| 2 | | Огнетушитель пенный ОХП-I0 | ГОСТ I6005-70 | -"- | -"- | | | 0,032 | 3 | | | | | | | | | | 0,096 |
| 3 | | Ящик с песком V=0,5м3 | | -"- | -"- | | | 0,027 | I | | | | | | | | | | 0,027 |
| 4 | | Лопата металлическая | ГОСТ I6714-71 | -"- | -"- | | | 0,002 | 2 | | | | | | | | | | 0,004 |

Гл.инженер проекта /Соловьев/

Заказчик:

Руководитель комплектующей организации:

Утверждаю
.....
« ».....19 г.

903-I-214.84
Альбом X



19734-07

Форма | Код 0801028

ЗАКАЗНАЯ СПЕЦИФИКАЦИЯ ТМСII от №
на I листах

(проектная организация-генеральный проектировщик)

(проектная организация-разработчик) ГПИ Горьковский "Сантехпроект"

(министерство (ведомство) заказчика)

(производственное объединение (главное управление, управление) министерства (ведомства)

(заказчик-застройщик)

(стройка)

(комплектующая организация)

(Госснаб союзной республики (главное территориальное управление Госснаба СССР)

(характер строительства (новое, расширение, реконструкция, техническое перевооружение)

(наименование объекта (производственной мощности)

(мощность пускового комплекса)

(срок ввода объекта (мощности) в эксплуатацию)

(часть (раздел) проекта) Тепломеханическая

(наименование вида оборудования, изделия и материалов, поставляемых заказчиком (по ВКГ ОКП)

Материалы, поставляемые заказчиком

| № п/п | № позиции по технологической схеме | Наименование и техническая характеристика основного и комплектующего оборудования, приборов, арматуры, материалов, кабельных и др. изделий. Завод-изготовитель (для импортного оборудования — страна, фирма) | Тип, марка, каталог, № чертежа, № опросного листа, материал оборудования | Ед. изм. наименование | Ед. изм. код | Код завода-изготовителя | Код оборудования, изделий, материалов | Цена единицы (тыс. руб.) | Потребность по проекту | В т. ч. на пусковой комплекс | Ожидаемое наличие на 01. 01. 19... г. / в т. ч. на пусковой комплекс | Заявленная потребность на 19.....г. | Согласованный объём потребности: Всего | в том числе по срокам I | II | III | IV | стоимость всего (тыс. руб.) |
|---|---|---|---|---|---|---|---|---|---|---|---|---|---|---|---|---|---|---|
| 1 | 2 | 3 | 4 | 5 | 6 | 7 | 8 | 9 | 10 | 11 | 12 | 13 | 14 | 15 | 16 | 17 | 18 | 19 |
| I | | Катионит | КУ-2-8 | м3 / кг | / I66 | | | 0,00324 за I кг | 0,6 / I80 | | | | | | | | | 0,5832 |
| 2 | | Герметик | АГ-4 | кг | I66 | | | I,8 за Iт | 2500 | | | | | | | | | 4500 |

Автор проекта [signature] /Соловьев/ Заказчик: Руководитель комплектующей организации:

Утверждаю 903-I-214.84 Альбом X
.....
« »..... 19 г.



19734-07

Код
Форма 0801028

ЗАКАЗНАЯ СПЕЦИФИКАЦИЯ ГССI от № I
на ..... листах

(проектная организация-генеральный проектировщик)

(проектная организация-разработчик) ГПИ Горьковский "Сантехпроект"

(министерство (ведомство) заказчика)

(производственное объединение (главное управление, управление) министерства (ведомства)

(заказчик-застройщик)

(стройка)

(комплектующая организация)

(Госснаб союзной республики (главное территориальное управление Госснаба СССР)

(характер строительства (новое, расширение, реконструкция, техническое перевооружение)

(наименование объекта (производственной мощности)

(мощность пускового комплекса)

(срок ввода объекта (мощности) в эксплуатацию)

(часть (раздел) проекта) Газоснабжение

(наименование вида оборудования изделия и материалов, поставляемых заказчиком (по ВКГ ОКП)

Нестандартное оборудование, не входящее в блоки

| № п/п | № позиции по технологической схеме | Наименование и техническая характеристика основного и комплектующего оборудования, приборов, арматуры, материалов, кабельных и др. изделий. Завод-изготовитель (для импортного оборудования — страна, фирма) | Тип, марка, каталог, № чертежа № опросного листа материал оборудования | Ед. изм. наименование | Ед. изм. код | Код завода-изготовителя | Код оборудования, изделий, материалов | Цена единицы (тыс. руб.) | Потребность по проекту | В т. ч. на пусковой комплекс | Ожидаемое наличие на 01. 01. 19... г. в т. ч. на пусковой комплекс | Заявленная потребность на 19.....г. | Согласованный объём потребности: Всего | в том числе по срокам: I | II | III | IV | стоимость всего (тыс. руб.) |
|---|---|---|---|---|---|---|---|---|---|---|---|---|---|---|---|---|---|---|
| 1 | 2 | 3 | 4 | 5 | 6 | 7 | 8 | 9 | 10 | 11 | 12 | 13 | 14 | 15 | 16 | 17 | 18 | 19 |
| I | | Крепление ГРУ-I | Лист 7 ТП 903-I | шт | 796 | | | | I | | | | | | | | | |
| 2 | | Крепление ГРУ-2 | -"- | -"- | -"- | | | | I | | | | | | | | | |

Гл. инженер проекта /Соловьев/

Заказчик:

Руководитель комплектующей организации.

Утверждаю
.....
« »..... 19 г.

903-I-214.84
Альбом X



19734-09

Форма Код 0801028

ЗАКАЗНАЯ СПЕЦИФИКАЦИЯ ГСС2 от № 
на ..3..... листах

(проектная организация-генеральный проектировщик)

(проектная организация-разработчик) ГПИ Горьковский "Сантехпроект"

(министерство (ведомство) заказчика)

(производственное объединение (главное управление, управление) министерства (ведомства)

(заказчик-застройщик)

(стройка)

(комплектующая организация)

(Госснаб союзной республики (главное территориальное управление Госснаба СССР)

(характер строительства (новое, расширение, реконструкция, техническое перевооружение)

(наименование объекта (производственной мощности)

(мощность пускового комплекса)

(срок ввода объекта (мощности) в эксплуатацию)

(часть (раздел) проекта) Газоснабжение

(наименование вида оборудования, изделия и материалов, поставляемых заказчиком (по ВКГ ОКП)

## Арматура, не входящая в блоки

| № п/п | № позиции по технологической схеме | Наименование и техническая характеристика основного и комплектующего оборудования, приборов, арматуры, материалов, кабельных и др. изделий. Завод-изготовитель (для импортного оборудования — страна, фирма) | Тип, марка, каталог, № чертежа, № опросного листа, материал оборудования | Ед. изм. наименование | Ед. изм. код | Код завода-изготовителя | Код оборудования, изделий, материалов | Цена единицы (тыс. руб.) | Потребность по проекту | В т. ч. на пусковой комплекс | Ожидаемое наличие на 01.01.19...г. в т. ч. на пусковой комплекс | Заявленная потребность на 19.....г. | Согласованный объём потребности: Всего | в том числе по срокам I | II | III | IV | Стоимость всего (тыс. руб.) |
|---|---|---|---|---|---|---|---|---|---|---|---|---|---|---|---|---|---|---|
| 1 | 2 | 3 | 4 | 5 | 6 | 7 | 8 | 9 | 10 | 11 | 12 | 13 | 14 | 15 | 16 | 17 | 18 | 19 |
| I | | Фильтр волосяной ФВ-80, ∅ 80, Ру=I,2 МПа (I2 кгс/см2) Саратовский экспериментально-производственный "Газоаппарат" | ТУ204 РОФСР--837--76 | шт | 796 | | | 0,029 | 2 | | | | | | | | | 0058 |
| 2 | | Клапан предохранительный малогабаритный ПКН-50 ∅ 50, Ру=I,2 МПа (I2 кгс/см2) Завод тот же | ТУ204 РОФСР-598--79Е | -"- | -"- | | 372251701I | 0,037 | I | | | | | | | | | 0037 |

Заказчик-застройщик 903-I-214.84
Стройка Альбом X
Объект строительства



19734-07

Продолжение заказной спецификации № ГСС2 лист № 2

| № п/п | № позиции по технологической схеме | Наименование и техническая характеристика основного и комплектующего оборудования, приборов, арматуры, материалов, кабельных и др. изделий. Завод-изготовитель (для импортного оборудования — страна, фирма) | Тип, марка, каталог, № чертежа, № опросного листа, материал оборудования | Ед. изм. наименование | Ед. изм. код | Код завода-изготовителя | Код оборудования изделий, материалов | Цена единицы (тыс. руб.) | Потребность по проекту | В т. ч. на пусковой комплекс | Ожидаемое наличие на 01. 01. 19... г. в т. ч. на пусковой комплекс | Заявленная потребность на 19... г. | Согласованный объём потребности Всего | в том числе по срокам I | II | III | IV | Стоимость всего (тыс. руб.) |
|---|---|---|---|---|---|---|---|---|---|---|---|---|---|---|---|---|---|---|
| 1 | 2 | 3 | 4 | 5 | 6 | 7 | 8 | 9 | 10 | 11 | 12 | 13 | 14 | 15 | 16 | 17 | 18 | 19 |
| 3 | | Клапан предохранительный ПКВ-50, Ø 50, Рр=I,2 МПа (I2 кгс/см2) Саратовский экспериментально-производственный "Газоаппарат" | ТУ204 РСФСР-598--79Е | шт | 796 | | 37225I70I2 | 0033 | I | | | | | | | | | 0033 |
| 4 | | Регулятор низкого давления РД-50м Ø 50, клапан Ø 20 (I5), Рр I,6 МПа (I6 кгс/см2) Завод тот же | ТУ204-РСФСР-99I--78Е | -"- | -"- | | 37225I6030 | 0028 | I | | | | | | | | | 0028 |
| 5 | | Регулятор давления универсальный РДУК 2В-50/35 Ø 50, клапан Ø 35, Рр=I,2МПа (I2 кгс/см2) Завод тот же | ТУ204-РСФСР-996--78Е | -"- | -"- | | 37225I6036 | 0045 | I | | | | | | | | | 0045 |
| 6 | | Клапан пружинный сбросной ПСК Ø 50, Рр=I,2 МПа, (I2 кгс/см2) с пружиной низкого давления Завод тот же | ТУ204 РСФСР-806-76 | -"- | -"- | | 372234 | 0008 | I | | | | | | | | | 0008 |
| 7 | | То же с пружиной высокого давления | -"- | -"- | -"- | | -"- | | I | | | | | | | | | 0008 |
| 8 | | Задвижка клиновая, с выдвижным шпинделем, фланцевая, с ручным управлением Ø I00, Ру=I,6 МПа (I6 кгс/см2) | ЗКЛ2--I6 | -"- | -"- | | 3741211032 | 0I70 | I | | | | | | | | | 0I70 |
| 9 | | То же Ø 50 | -"- | -"- | -"- | | 374I2II030 | 0,098 | 7 | | | | | | | | | 0686 |

Заказчик-застройщик 903-I-214.84
Стройка Альбом X
Объект строительства



19734-07

Продолжение заказной спецификации № ГСС2 лист № 3

| № п/п | № позиции по технологической схеме | Наименование и техническая характеристика основного и комплектующего оборудования, приборов, арматуры, материалов, кабельных и др. изделий. Завод-изготовитель (для импортного оборудования — страна фирма) | Тип, марка, каталог, № чертежа, № опросного листа, материал оборудования | Ед. изм. наименование | Ед. изм. код | Код завода-изготовителя | Код оборудования изделий, материалов | Цена единицы (тыс. руб.) | Потребность по проекту | В т. ч. на пусковой комплекс | Ожидаемое наличие на 01.01.19...г. | в т. ч. на пусковой комплекс | Заявленная потребность на 19...г. | Согласованный объём потребности: Всего | в том числе по срокам I | II | III | IV | стоимость всего (тыс. руб.) |
|---|---|---|---|---|---|---|---|---|---|---|---|---|---|---|---|---|---|---|---|
| 1 | 2 | 3 | 4 | 5 | 6 | 7 | 8 | 9 | 10 | 11 | 12 | | 13 | 14 | 15 | 16 | 17 | 18 | 19 |
| I0 | | Кран пробковый, проходной, муфтовый, сальниковый Ø 50 Ру=I,0 МПа (I0 кгс/см2) ПО "Прикарпатпромарматура" (г. Львов) | IIч66к | шт | 796 | | 3722232002 | 0,003 | 5 | | | | | | | | | | 0,0I5 |
| II | | То же Ø 25 | -"- | -"- | -"- | | 3722222002 | 0,00I | 2 | | | | | | | | | | 0,002 |
| I2 | | То же Ø 20 | -"- | -"- | -"- | | 3722222006 | 0,00I | 6 | | | | | | | | | | 0,006 |
| I3 | | То же Ø I5 | -"- | -"- | -"- | | 37222I2005 | 0,00I | I2 | | | | | | | | | | 0,0I2 |
| I4 | | Кран трехходовой натяжной, муфтовый, с фланцем для контрольного манометра, латунный I4MI Ø I5, Ру=I,6 МПа (I6 кгс/см2) | ТУ26-07--I06I--73 | -"- | -"- | | 37I2226007 | 0,00I | 7 | | | | | | | | | | 0,007 |
| I5 | | Вентиль запорный цапковый Ø I0, Ру=2,5 МПа, (25 кгс/см2) ПО "Курганармхиммаш" | КЗ 22043.02 | -"- | -"- | | 3742III020 | 0,002 | 8 | | | | | | | | | | 0,0I6 |

Гл. инженер проекта /Соловьев/ Заказчик: Руководитель комплектующей организации:

Утверждаю
.....
« »..... 19 г.

903-I-214.84
Альбом X



19734-07

| Форма | Код |
|---|---|
| | 0801028 |

ЗАКАЗНАЯ СПЕЦИФИКАЦИЯ ГССЗ от № 

на ...I..... листах

(проектная организация-генеральный проектировщик)

(проектная организация-разработчик) ГПИ Горьковский "Сантехпроект"

(министерство (ведомство) заказчика)

(производственное объединение (главное управление, управление) министерства (ведомства)

(заказчик-застройщик)

(стройка)

(комплектующая организация)

(Госснаб союзной республики (главное территориальное управление Госснаба СССР)

(характер строительства (новое, расширение, реконструкция, техническое перевооружение)

(наименование объекта (производственной мощности)

(мощность пускового комплекса)

(срок ввода объекта (мощности) в эксплуатацию)

(часть (раздел) проекта) Газоснабжение

(наименование вида оборудования, изделия и материалов, поставляемых заказчиком (по ВКГ ОКП)

Нестандартное оборудование, входящее в блоки

| № п/п | № позиции по технологической схеме | Наименование и техническая характеристика основного и комплектующего оборудования, приборов, арматуры, материалов, кабельных и др. изделий. Завод-изготовитель (для импортного оборудования — страна, фирма) | Тип, марка, каталог, № чертежа, № опросного листа, материал оборудования | Ед. изм. наименование | Ед. изм. код | Код завода-изготовителя | Код оборудования, изделий, материалов | Цена единицы (тыс. руб.) | Потребность по проекту | В т. ч. на пусковой комплекс | Ожидаемое наличие на 01.01.19... г. | Заявленная потребность на 19.....г. | Согласованный объём потребности: Всего | в том числе по срокам: I | II | III | IV | стоимость всего (тыс. руб.) |
|---|---|---|---|---|---|---|---|---|---|---|---|---|---|---|---|---|---|---|
| 1 | 2 | 3 | 4 | 5 | 6 | 7 | 8 | 9 | 10 | 11 | 12 | 13 | 14 | 15 | 16 | 17 | 18 | 19 |
| I | | Подставка под счетчик УС.I.00.06.00-03 | Серия 4905-II вып.5 черт. УСI0006 | шт | 796 | | | | I | | | | | | | | | |
| 2 | | То же УС.I.00.06.00-0I | 00.СБ -"- | -"- | -"- | | | | I | | | | | | | | | |
| 3 | | Подставка УС.I.00.05.00-02 | серия 4905-II вып.5 черт. УСI0005 00СБ | -"- | -"- | | | | 2 | | | | | | | | | |

Гл.инженер проекта /Соловьев/ Заказчик: Руководитель комплектующей организации:

Утверждаю 903-I-214.84
Альбом X
.....
« ».....19 г.



19734-07

| Код |
|---|
| Форма 0801028 |
| от № |

ЗАКАЗНАЯ СПЕЦИФИКАЦИЯ ГСС4
на ...I... листах

(проектная организация-генеральный проектировщик)

(проектная организация-разработчик) ГПИ Горьковский "Сантехпроект"

(министерство (ведомство) заказчика)

(производственное объединение (главное управление, управление) министерства (ведомства)

(заказчик-застройщик)

(стройка)

(комплектующая организация)

(Госснаб союзной республики (главное территориальное управление Госснаба СССР)

(характер строительства (новое, расширение, реконструкция, техническое перевооружение)

(наименование объекта (производственной мощности)

(мощность пускового комплекса)

(срок ввода объекта (мощности) в эксплуатацию)

(часть (раздел) проекта) Газоснабжение

(наименование вида оборудования изделия и материалов, поставляемых заказчиком (по ВКГ ОКП)

Арматура, входящая в блоки

| № п/п | № позиции по технологической схеме | Наименование и техническая характеристика основного и комплектующего оборудования, приборов, арматуры, материалов, кабельных и др. изделий. Завод-изготовитель (для импортного оборудования — страна, фирма) | Тип, марка, каталог, № чертежа, № опросного листа, материал оборудования | Ед. изм. наименование | Ед. изм. код | Код завода-изготовителя | Код оборудования, изделий, материалов | Цена единицы (тыс. руб.) | Потребность по проекту | В т. ч. на пусковой комплекс | Ожидаемое наличие на 01. 01. 19... г. / в т. ч. на пусковой комплекс | Заявленная потребность на 19.....г. | Согласованный объём потребности: Всего | в том числе по срокам I | II | III | IV | стоимость всего (тыс. руб.) |
|---|---|---|---|---|---|---|---|---|---|---|---|---|---|---|---|---|---|---|
| 1 | 2 | 3 | 4 | 5 | 6 | 7 | 8 | 9 | 10 | 11 | 12 | 13 | 14 | 15 | 16 | 17 | 18 | 19 |
| I | | Счетчик ротационный газа РГ-I000-I-I,5 (давление I кгс/см2) Рр=0,I МПа Ивано-Франковский приборостроительный завод | ТУ-25-02030.445-78 | шт | 796 | | | 0,I80 | I | | | | | | | | | 0I80 |
| 2 | | То же РГ-400-I-I,5 | -"- | -"- | -"- | | | 0,I05 | I | | | | | | | | | 0I05 |
| 3 | | Задвижка клиновая, с невыдвижным шпинделем, фланцевая Ø I50 Ру=0,6 МПа (6 кгс/см2) | 30ч 47бк4 | -"- | -"- | | 372II2I063 | 0,046 | 6 | | | | | | | | | 0,276 |

Гл.инженер проекта /Соловьев/ Заказчик: Руководитель комплектующей организации

Утверждаю

.....

« ».....19 г.

т.п. 903-I-214.84 Альбом X -42- 19734-07

Форма Код 0801028

ЗАКАЗНАЯ СПЕЦИФИКАЦИЯ АТМСI от № 

на 42 листах

(проектная организация-генеральный проектировщик)

(проектная организация-разработчик) ГПИ Горьковский Сантехпроект

(министерство (ведомство) заказчика)

(производственное объединение (главное управление, управление) министерства (ведомства)

(заказчик-застройщик)

(стройка)

(комплектующая организация)

(Госснаб союзной республики (главное территориальное управление Госснаба СССР)

(характер строительства (новое, расширение, реконструкция, техническое перевооружение)

(наименование объекта (производственной мощности)

(мощность пускового комплекса)

(срок ввода объекта (мощности) в эксплуатацию)

(часть (раздел) проекта) Контроль и регулирование

(наименование вида оборудования, изделия и материалов, поставляемых заказчиком (по ВКГ ОКП)

На оборудование и материалы

| № п/п | № позиции по технологической схеме | Наименование и техническая характеристика основного и комплектующего оборудования, приборов, арматуры, материалов, кабельных и др. изделий. Завод-изготовитель (для импортного оборудования — страна, фирма) | Тип, марка, каталог, № чертежа, № опросного листа; материал оборудования | Ед. изм. наименование | Ед. изм. код | Код завода-изготовителя | Код оборудования, изделий, материалов | Цена единицы (тыс. руб.) | Потребность по проекту | В т. ч. на пусковой комплекс | Ожидаемое наличие на 01. 01. 19... г. / в т. ч. на пусковой комплекс | Заявленная потребность на 19.....г. | Согласованный объём потребности: Всего | в том числе по срокам I | II | III | IV | стоимость всего (тыс. руб.) |
|---|---|---|---|---|---|---|---|---|---|---|---|---|---|---|---|---|---|---|
| 1 | 2 | 3 | 4 | 5 | 6 | 7 | 8 | 9 | 10 | 11 | 12 | 13 | 14 | 15 | 16 | 17 | 18 | 19 |
| | | I ПРИБОРЫ И СРЕДСТВА АВТОМАТИЗАЦИИ<br>I.I Котлы "Факел" № I-4 | | | | | | | | | | | | | | | | |
| I | I Тр-од за котлом | Термометр технический прямой. Пределы измерения от 0 до 160°С. ГОСТ 2823-73. Комплектно с оправой ГОСТ 3029-75. Прямая сетевая вода 95-35°С. Комплектно с котлом. | ТТ.П5.I 240.66 | шт | 796 | | | | 4 | | | | | | | | | |

Заказчик-застройщик
Стройка
Объект строительства

т.п. 903-I-2/84 Альбом X



19734-07

Продолжение заказной спецификации № АТМСI

лист № 2

| № п/п | № позиции по технологической схеме | Наименование и техническая характеристика основного и комплектующего оборудования, приборов, арматуры, материалов, кабельных и др. изделий. Завод-изготовитель (для импортного оборудования — страна, фирма) | Тип, марка, каталог, № чертежа, № опросного листа, материал оборудования | Ед. изм. наименование | Ед. изм. код | Код завода-изготовителя | Код оборудования, изделий, материалов | Цена единицы (нас. руб.) | Потребность по проекту | В т. ч. на пусковой комплекс | Ожидаемое наличие на 01.01.19... г. / в т. ч. на пусковой комплекс | Заявленная потребность на 19... г. | Согласованный объём потребности: Всего | в том числе по срокам: I | II | III | IV | Стоимость всего (тыс. руб.) |
|---|---|---|---|---|---|---|---|---|---|---|---|---|---|---|---|---|---|---|
| 1 | 2 | 3 | 4 | 5 | 6 | 7 | 8 | 9 | 10 | 11 | 12 | 13 | 14 | 15 | 16 | 17 | 18 | 19 |
| 2 | 2 На пульте горелки | Тягонапоромер мембранный. Пределы измерения от -0 I25 до +0 I25 кПА (от -I2,5 до +I2,5кгс/см$^2$) Разрежение в топке 0,005-0,0I кПа. Комплектно с газогорелочным блоком ЛI-Н | ТНМП-52 | шт | 796 | | | | 4 | | | | | | | | | |
| 3 | 3 На пульте горелки | Напоромер мембранный. Пределы измерения от 0 до I кПа (I00кгс/м2) Воздух к горелке 0,5-0,8 кПа. Комплектно с газогорелочным блоком ЛI-Н. | НМП-52 | шт | 796 | | | | 4 | | | | | | | | | |
| 4 | 4 На пульте горелки | Напоромер мембранный. Пределы измерения от 0 до 4 кПа (400кгс/м2) Газ к запальнику I,43 кПа. Комплектно с газогорелочным блоком ЛI-Н. | НМП-52 | шт | 796 | | | | 4 | | | | | | | | | |
| 5 | 5 На пульте горелки | Напоромер мембранный. Пределы измерения от 0 до 4 кПа (400кгс/м2) Газ к горелке I,45 кПа. Комплектно с газогорелочным блоком ЛI-Н. | НМП-52 | шт | 796 | | | | 4 | | | | | | | | | |
| 6 | 6 На пульте горелки | Датчик-реле напора. Воздух к горелке 0,500-0,8 кПа (80кгс/м2) Комплектно с газогорелочным блоком ЛI-Н | ДН-250 | шт | 796 | | | | 4 | | | | | | | | | |

Заказчик-застройщик
Стройка
Объект строительства

т.п. 903-I-214.84 Альбом X — 44 —

19734-07

Продолжение заказной спецификации № АТМСI лист № 3

| № п/п | № позиции по технологической схеме | Наименование и техническая характеристика основного и комплектующего оборудования, приборов, арматуры, материалов, кабельных и др. изделий. Завод-изготовитель (для импортного оборудования — страна, фирма) | Тип, марка, каталог, № чертежа, № опросного листа, материал оборудования | Ед. изм. наименование | Ед. изм. код | Код завода-изготовителя | Код оборудования, изделий, материалов | Цена единицы (тыс. руб.) | Потребность по проекту | В т. ч. на пусковой комплекс | Ожидаемое наличие на 01.01.19... г. в т. ч. на пусковой комплекс | Заявленная потребность на 19... г. | Согласованный объём потребности: Всего | в том числе по срокам I | II | III | IV | стоимость всего (тыс. руб.) |
|---|---|---|---|---|---|---|---|---|---|---|---|---|---|---|---|---|---|---|
| 1 | 2 | 3 | 4 | 5 | 6 | 7 | 8 | 9 | 10 | 11 | 12 | 13 | 14 | 15 | 16 | 17 | 18 | 19 |
| 7 | 7 На пульте горелки | Датчик-реле напора. Газ к горелке I,45 кПа (I45 кгс/м2) Комплектно с газогорелочным блоком ЛI-Н. | ДН-250 | шт | 796 | | | | 4 | | | | | | | | | |
| | | Система автоматики, Комплектно с газогорелочным блоком ЛI-Н, включающая: | АМКО--К_I | к-т | | | | | 4 | | | | | | | | | |
| 8 | 8а | Блок управления, розжига и сигнализации | БУРС-I | шт | 796 | | | | I | | | | | | | | | |
| 9 | 8б Воздушная заслонка | Электромагнитный исполнительный механизм. За отдельную плату. | ЭИМ | шт | 796 | | | | I | | | | | | | | | |
| I0 | 8в Заслонка газохода | Электромагнитный исполнительный механизм. За отдельную плату. | ЭИМ | шт | 796 | | | | I | | | | | | | | | |
| II | 8г | Электрозапальник газовый Входит в комплект АМКО--К-I | ЗВ исп.I | шт | 796 | | | | I | | | | | | | | | |
| I2 | 8д | Электрод контрольный. Входит в комплект АМКО--К-I. | КЭО | шт | 796 | | | | I | | | | | | | | | |
| I3 | 8е | Катушка зажигания. Входит в комплект АМКО--К-I. | Б-II5, I2В | шт | 796 | | | | I | | | | | | | | | |

| № п/п | № позиции по технологической схеме | Наименование и техническая характеристика основного и комплектующего оборудования, приборов, арматуры, материалов, кабельных и др. изделий. Завод-изготовитель (для импортного оборудования — страна, фирма) | Тип, марка, каталог, № чертежа, № опросного листа, материал оборудования | Ед. изм. наименование | Ед. изм. код | Код завода-изготовителя | Код оборудования, изделий, материалов | Цена единицы (тыс. руб.) | Потребность по проекту | В т. ч. на пусковой комплекс | Ожидаемое наличие на 01.01.19... г. в т. ч. на пусковой комплекс | Заявленная потребность на 19... г. | Согласованный объем потребности: Всего | в том числе по срокам I | II | III | IV | Стоимость всего (тыс. руб.) |
|---|---|---|---|---|---|---|---|---|---|---|---|---|---|---|---|---|---|---|
| 1 | 2 | 3 | 4 | 5 | 6 | 7 | 8 | 9 | 10 | 11 | 12 | 13 | 14 | 15 | 16 | 17 | 18 | 19 |
| I4 | 8ж На котле | Манометр показывающий электроконтактный. Верхний предел измерения IМПа (I0 кгс/см2) Прямая сетевая вода 0,45 МПа. Входит в комплект АМКО--К-I. | ЭКМ-IУ--I0 | шт | 796 | | | | I | | | | | | | | | |
| I5 | 8з | Клапан газовый Входит в комплект АМКО--К-I | КГ-70 | шт | 796 | | | | I | | | | | | | | | |
| I6 | 8и | Клапан газовый. Входит в комплект АМКО--К-I | КГ-40 | шт | 796 | | | | I | | | | | | | | | |
| I7 | 8к | Клапан газовый Входит в комплект АМКО-К--I. | КГ-I0 | шт | 796 | | | | I | | | | | | | | | |
| I8 | 8л На пульте горелки | Датчик-реле напора и тяги. Разрежение в топке 5-I0 Па (0.5-Iкгс/м2) Входит в комплект АМКО--К-I. | ДНТ-I00 | шт | 796 | | | | I | | | | | | | | | |
| I9 | 8м На пульте горелки | Датчик - реле напора и тяги. Газ к горелке I,45 кПа (I45 кгс/м2). Входит в комплект АМКО--К-I. | ДНТ--I00 | шт | 796 | | | | I | | | | | | | | | |
| 20 | 8н На пульте горелки | Термометр манометрический показывающий сигнализирующий. Прямая сетевая вода 95-35°С. Входит в комплект АМКО--К-I. | ТПГ-СК | шт | 796 | | | | I | | | | | | | | | |

| № п/п | № позиции по технологической схеме | Наименование и техническая характеристика основного и комплектующего оборудования, приборов, арматуры, материалов, кабельных и др. изделий. Завод-изготовитель (для импортного оборудования — страна, фирма) | Тип, марка, каталог, № чертежа, № опросного листа, материал оборудования | Ед. изм. наименование | Ед. изм. код | Код завода-изготовителя | Код оборудования, изделий, материалов | Цена единицы (~~тыс.~~ руб.) | Потребность по проекту | В т. ч. на пусковой комплекс | Ожидаемое наличие на 01.01.19... г. в т. ч. на пусковой комплекс | Заявленная потребность на 19... г. | Согласованный объём потребности Всего | в том числе по срокам I | II | III | IV | стоимость всего (тыс. руб.) |
|---|---|---|---|---|---|---|---|---|---|---|---|---|---|---|---|---|---|---|
| 1 | 2 | 3 | 4 | 5 | 6 | 7 | 8 | 9 | 10 | 11 | 12 | 13 | 14 | 15 | 16 | 17 | 18 | 19 |
| 21 | 9 По месту на пульте горелки | Тягонапоромер жидкостный. Пределы измерения от 0 до 400 Па (40 кгс/м2). Разрежение за котлом 260 Па. Завод "Стеклоприбор" п. Голынка Смоленской обл.<br><br>I.2 Котлы "КПТВ-1А" № I,2 | ТНЖ-Н | шт | 796 | | | | 4 | | | | | | | | | |
| 22 | I Тр-од за котлом | Термометр технический прямой. Пределы измерения от 0 до 350°С. ГОСТ 2823-73. Комплектно с оправой ГОСТ 3029-75. Уходящие газы за котлом 45°С. Комплектно с котлом. | ТТ.П8. 5.160-66 | шт | 796 | | | | 2 | | | | | | | | | |
| 23 | 2 Патрубок газохода от котлов "Факел" | Термометр технический прямой. Пределы измерения от 0 до 400°С. ГОСТ 2823-73. Комплектно с оправой ГОСТ 3029-75. Продукты сгорания от котлов "Факел" 176°С. Комплектно с котлом. | ТТ.П9. 5.240. 253 | шт | 796 | | | | 2 | | | | | | | | | |
| 24 | 3 Рама с газогорелочным блоком | Термометр манометрический показывающий сигнализирующий. Прямая контактная вода за котлом 80-90°С. Комплектно с котлом. | ТПГ-СК | шт | 796 | | | | 2 | | | | | | | | | |

| № п/п | № позиции по технологической схеме | Наименование и техническая характеристика основного и комплектующего оборудования, приборов, арматуры, материалов, кабельных и др. изделий. Завод-изготовитель (для импортного оборудования — страна, фирма) | Тип, марка, каталог, № чертежа, № опросного листа, материал оборудования | Ед. изм. наименование | Ед. изм. код | Код завода-изготовителя | Код оборудования, изделий, материалов | Цена единицы (тыс. руб.) | Потребность по проекту | В т. ч. на пусковой комплекс | Ожидаемое наличие на 01.01.19... г. / в т. ч. на пусковой комплекс | Заявленная потребность на 19... г. | Согласованный объём потребности: Всего | в том числе по срокам: I | II | III | IV | Стоимость всего (тыс. руб.) |
|---|---|---|---|---|---|---|---|---|---|---|---|---|---|---|---|---|---|---|
| 1 | 2 | 3 | 4 | 5 | 6 | 7 | 8 | 9 | 10 | 11 | 12 | 13 | 14 | 15 | 16 | 17 | 18 | 19 |
| 25 | 4 Газопровод перед инжекционной горелкой | Манометр показывающий. Верхний предел измерения 0,16 МПа (1,6кгс/см2) Газ к инжекционной горелке 0,085 МПа. Комплектно с котлом. | ОБМ-I--I60--I,6 | шт | 796 | | | | 2 | | | | | | | | | |
| 26 | 5 Рама с газогорелочным блоком | Тягонапоромер жидкостный. Пределы измерения от 0 до 250 Па (25 кгс/м2). Разрежение в топке 30-40 Па. Комплектно с котлом. | ТНЖ-М | шт | 796 | | | | 2 | | | | | | | | | |
| 27 | 6 Рама с газогорелочным блоком | Сигнализатор наличия тяги. Разрежение в топке 30-40 Па. Комплектно с котлом. | СТМ-I | шт | 796 | | | | 2 | | | | | | | | | |
| 28 | 7 Патрубок на котле перед водораспределителем | Манометр показывающий. Верхний предел измерения 0,6 МПа (6 кгс/см2) Обратная контактная вода 0,2 МПа. Комплектно с котлом. | ОБМI--I60--6 | шт | 796 | | | | 2 | | | | | | | | | |
| 29 | 8 На котле | Сигнализатор предельного уровня. Вода в контактном резервуаре котла. Комплектно с котлом. | ДРУ-I | шт | 796 | | | | 2 | | | | | | | | | |

| № п/п | № позиции по технологической схеме | Наименование и техническая характеристика основного и комплектующего оборудования, приборов, арматуры, материалов, кабельных и др. изделий. Завод-изготовитель (для импортного оборудования — страна, фирма) | Тип, марка, каталог, № чертежа, № опросного листа, материал оборудования | Ед. изм. наименование | Ед. изм. код | Код завода-изготовителя | Код оборудования, изделий, материалов | Цена единицы (нне руб) | Потребность по проекту | В т. ч. на пусковой комплекс | Ожидаемое наличие на 01.01.19... г. в т. ч. на пусковой комплекс | Заявленная потребность на 19... г. | Согласованный объём потребности: Всего | в том числе по срокам: I | II | III | IV | Стоимость всего (тыс. руб.) |
|---|---|---|---|---|---|---|---|---|---|---|---|---|---|---|---|---|---|---|
| 1 | 2 | 3 | 4 | 5 | 6 | 7 | 8 | 9 | 10 | 11 | 12 | 13 | 14 | 15 | 16 | 17 | 18 | 19 |
| 30 | 9 Трубопровод за насосом | Манометр показывающий электроконтактный. Верхний предел измерения 0,6 МПа (6кгс/см2). Контактная вода за насосом 0,34 МПа. Комплектно с котлом. | ЭКМ-IУ-6 | шт | 796 | | | | 2 | | | | | | | | | |
| | | Блок автоматизированный газогорелочный главный комплектно с котлом, включающий: | | к-т | | | | | 2 | | | | | | | | | |
| 3I | I0а | Блок управления. Комплектно с газогорелочным блоком. | | шт | 796 | | | | I | | | | | | | | | |
| 32 | I0б | Вентиль соленоидный электромагнитный. Комплектно с газогорелочным блоком. | СВМГ | шт | 796 | | | | 2 | | | | | | | | | |
| 33 | I0в | Заслонка поворотная регулирующая с реверсивным электроприводом. Комплектно с газогорелочным блоком. | | шт | 796 | | | | I | | | | | | | | | |
| 34 | I0г | Распределитель пневматический электромагнитный четырехходовой. Комплектно с газогорелочным блоком. | | шт | 796 | | | | I | | | | | | | | | |
| 35 | I0д | Манометр показывающий электроконтактный. Верхний предел измерения 0,I6 МПа (I,6 кгс/см2). Газ перед горелкой 0 085 Мпа. Комплектно с газогорелочным блоком. | ЭКМ-IУ-I,6 | шт | 796 | | | | I | | | | | | | | | |

Заказчик-застройщик
Стройка
Объект строительства

Т.п. 903-I-214.84Ал.X



19734-07

Продолжение заказной спецификации № ATMCI



| № п/п | № позиции по технологической схеме | Наименование и техническая характеристика основного и комплектующего оборудования, приборов, арматуры, материалов, кабельных и др. изделий. Завод-изготовитель (для импортного оборудования — страна, фирма) | Тип, марка, каталог, № чертежа, № опросного листа, материал оборудования | Ед. изм. наименование | Ед. изм. код | Код завода-изготовителя | Код оборудования, изделий, материалов | Цена единицы (тыс. руб.) | Потребность по проекту | В т. ч. на пусковой комплекс | Ожидаемое наличие на 01. 01. 19... г. в т. ч. на пусковой комплекс | Заявленная потребность на 19... г. | Согласованный объём потребности: Всего | в том числе по срокам: I | II | III | IV | стоимость всего (тыс. руб.) |
|---|---|---|---|---|---|---|---|---|---|---|---|---|---|---|---|---|---|---|
| 1 | 2 | 3 | 4 | 5 | 6 | 7 | 8 | 9 | 10 | 11 | 12 | 13 | 14 | 15 | 16 | 17 | 18 | 19 |
| 36 | I0е | Устройство для розжига. Комплектно с газогорелочным блоком. | | шт | 796 | | | | I | | | | | | | | | |
| 37 | I0ж | Фотоэлектрический датчик. Комплектно с газогорелочным блоком. | ФД | шт | 796 | | | | I | | | | | | | | | |
| 38 | II По месту На раме с газогорелочным блоком | Тягонапоромер жидкостный. Пределы измерения от 0 до 1000 Па (100кгс/м2). Разрежение за котлом 700 Па. Завод "Стеклоприбор" п. Голынка Смоленской обл. | ТНЖ-Н | шт | 796 | | | | 2 | | | | | | | | | |
| 39 | I2 По месту | Дифманометр - расходомер сильфонный показывающий. Шкала 0-25 м3/ч. Прямая контактная вода за котлом 22 м3/ч, 0,3 МПа (3 кгс/см2), 85°С. Завод "Теплоконтроль" г.Казань | ДСП-78ОН Опросный лист № I | шт | 796 | | | | 2 | | | | | | | | | |
| 40 | I2а Тр-од прямой контактной воды за котлом. | Диафрагма камерная ГОСТ 14321-73. Завод "Теплоконтроль" г.Казань. | ДК6-65-П-а/б-2 Опросный лист № I | шт | 796 | | | | 2 | | | | | | | | | |

| № п/п | № позиции по технологической схеме | Наименование и техническая характеристика основного и комплектующего оборудования, приборов, арматуры, материалов, кабельных и др. изделий. Завод-изготовитель (для импортного оборудования — страна, фирма) | Тип, марка, каталог, № чертежа, № опросного листа, материал оборудования | Ед. изм. наименование | Ед. изм. код | Код завода-изготовителя | Код оборудования, изделий, материалов | Цена единицы (тыс. руб.) | Потребность по проекту | В т. ч. на пусковой комплекс | Ожидаемое наличие на 01. 01. 19... г. в т. ч. на пусковой комплекс | Заявленная потребность на 19... г. | Согласованный объём потребности Всего | в том числе по срокам I | II | III | IV | стоимость всего (тыс. руб.) |
|---|---|---|---|---|---|---|---|---|---|---|---|---|---|---|---|---|---|---|
| 1 | 2 | 3 | 4 | 5 | 6 | 7 | 8 | 9 | 10 | 11 | 12 | 13 | 14 | 15 | 16 | 17 | 18 | 19 |
| | | I.3 Вспомогательное оборудование | | | | | | | | | | | | | | | | |
| 41 | С-I Тр-од в теплосеть | Термометр технический угловой. Пределы измерения от 0 до 160°С ГОСТ 2823-73. Комплектно с оправой ГОСТ 3029-75. Прямая сетевая вода 95оС. Термометровый завод г. Клин. | ТТ.У5. 2.160. 201. | шт | 796 | | | | I | | | | | | | | | |
| 42 | С-2 Тр-од из теплосети | Термометр технический угловой. Пределы измерения от 0 до 100°С ГОСТ 2823-73. Комплектно с оправой ГОСТ 3029-75. Обратная сетевая вода 70°С. Термометровый завод г. Клин. | ТТ.УЧ. I.160. 201 | шт | 796 | | | | I | | | | | | | | | |
| 43 | С-3 Блок местных приборов № I | Термометр манометрический самопишущий двухзаписной. Пределы измерения от 0 до 150оС. Длина дистанционных капиляров 6 м, 4 м. Длина погружения термобаллона 160 мм. Прямая сетевая вода 95оС. Обратная сетевая вода 70оС. Завод "Теплоконтроль" г. Казань. | ТЕ2С-711 | шт | 796 | | | | I | | | | | | | | | |

Заказчик-застройщик
Стройка
Объект строительства

Т.П. 903-I-21484 Ал.X



19734-07

Продолжение заказной спецификации № ATMCI лист № IO

| № п/п | № позиции по технологической схеме | Наименование и техническая характеристика основного и комплектующего оборудования, приборов, арматуры, материалов, кабельных и др. изделий. Завод-изготовитель (для импортного оборудования — страна, фирма) | Тип, марка, каталог, № чертежа, № опросного листа, материал оборудования | Ед. изм. наименование | Ед. изм. код | Код завода-изготовителя | Код оборудования, изделий, материалов | Цена единицы (тыс. руб.) | Потребность по проекту | В т. ч. на пусковой комплекс | Ожидаемое наличие на 01.01.19... г. в т. ч. на пусковой комплекс | Заявленная потребность на 19... г. | Согласованный объём потребности: Всего | в том числе по срокам: I | II | III | IV | стоимость всего (тыс. руб.) |
|---|---|---|---|---|---|---|---|---|---|---|---|---|---|---|---|---|---|---|
| 1 | 2 | 3 | 4 | 5 | 6 | 7 | 8 | 9 | 10 | 11 | 12 | 13 | 14 | 15 | 16 | 17 | 18 | 19 |
| 44 | С-4 Тр-од до грязевика | Манометр показывающий общего назначения. Верхний предел измерения 0,4 МПа (4 кгс/см2) Обратная сетевая вода до 0,2 МПа. Манометровый завод г.Томск. | МТП-I60-4 | шт | 796 | | | | I | | | | | | | | | |
| 45 | С-5 Тр-од за грязевиком | Манометр показывающий общего назначения. Верхний предел измерения 0,4 МПа (4 кгс/см2) Обратная сетевая вода. до 0,2I МПа. Манометровый завод г.Томск. | МТП-I60-4 | шт | 796 | | | | I | | | | | | | | | |
| 46 | С-6 Тр-од в теплосеть | Манометр показывающий общего назначения. Верхний предел измерения 0,6 МПа (6кгс/см2) Прямая сетевая вода до 0,4 МПа. Манометровый завод г.Томск. | МТП-I60-6 | шт | 796 | | | | I | | | | | | | | | |
| 47 | С-7 Блок местных приборов № I | Датчик - реле давления. Пределы настройки от 0,I до I МПа (от I до I0 кгс/см2). Обратная сетевая вода до 0,2I МПа. Завод "Теплоприбор" г.Улан-Удэ. | ДД-I0-20 | шт | 796 | | | | I | | | | | | | | | |

Заказчик-застройщик
Стройка
Объект строительства

Т.П. 903-I-214.84Ал.X



19734-07

Продолжение заказной спецификации № АТМСI лист № II

| № п/п | № позиции по технологической схеме | Наименование и техническая характеристика основного и комплектующего оборудования, приборов, арматуры, материалов, кабельных и др. изделий. Завод-изготовитель (для импортного оборудования — страна, фирма) | Тип, марка, каталог, № чертежа, № опросного листа, материал оборудования | Ед. изм. наименование | Ед. изм. код | Код завода-изготовителя | Код оборудования, изделий, материалов | Цена единицы (тыс. руб.) | Потребность по проекту | В т. ч. на пусковой комплекс | Ожидаемое наличие на 01.01.19... г. | в т. ч. на пусковой комплекс | Заявленная потребность на 19... г. | Согласованный объём потребности: Всего | в том числе по срокам: I | II | III | IV | стоимость всего (тыс. руб.) |
|---|---|---|---|---|---|---|---|---|---|---|---|---|---|---|---|---|---|---|---|
| 1 | 2 | 3 | 4 | 5 | 6 | 7 | 8 | 9 | 10 | 11 | 12 | | 13 | 14 | 15 | 16 | 17 | 18 | 19 |
| 48 | С-8 Блок местных приборов № I | Манометр самопищущий. Пределы измерения от 0 до 0,25 МПа (от 0 до 2,5 кгс/см2). Обратная сетевая вода до 0,2I МПа. Завод "Теплоконтроль" г.Казань. | МТС-7II | шт | 796 | | | | I | | | | | | | | | | |
| 49 | С-9а Тр-од в теплосеть | Диафрагма камерная ГОСТ I4321-73. Завод "Теплоконтроль" г.Казань | ДК6--200--П-а/б--2 Опросный лист № 2 | шт | 796 | | | | I | | | | | | | | | | |
| 50 | С-9 Блок местных приборов № I | Дифманометр-расходомер сильфонный самопишущий с интегратором. Верхний предел измерения 200 м³/ч. Прямая сетевая вода I92 м3/ч, 0,42 МПа, 95°С. Завод "Теплоконтроль" г.Казань. | ДСС--7I2Н Опросный лист № 2 | шт | 796 | | | | I | | | | | | | | | | |
| 5I | Г-I Тр-од перед охладителем. рабочей воды | Термометр технический угловой. Пределы измерения от -30 до +50°С ГОСТ 2823-73. Комплектно с оправой ГОСТ 3029-75. Омагниченная вода 5°С. Термометровый завод г.Клин | ТТ.У2. I.I60. I04 | шт | 796 | | | | I | | | | | | | | | | |

| № п/п | № позиции по технологической схеме | Наименование и техническая характеристика основного и комплектующего оборудования, приборов, арматуры, материалов, кабельных и др. изделий. Завод-изготовитель (для импортного оборудования — страна, фирма) | Тип, марка, каталог, № чертежа, № опросного листа, материал оборудования | Ед. изм. наименование | Ед. изм. код | Код завода-изготовителя | Код оборудования, изделий, материалов | Цена единицы (тыс. руб.) | Потребность по проекту | В т. ч. на пусковой комплекс | Ожидаемое наличие на 01.01.19... г. | в т. ч. на пусковой комплекс | Заявленная потребность на 19... г. | Согласованный объём потребности: Всего | в том числе по срокам I | II | III | IV | стоимость всего (тыс. руб.) |
|---|---|---|---|---|---|---|---|---|---|---|---|---|---|---|---|---|---|---|---|
| 1 | 2 | 3 | 4 | 5 | 6 | 7 | 8 | 9 | 10 | 11 | 12 | | 13 | 14 | 15 | 16 | 17 | 18 | 19 |
| 52 | Г-2 Тр-од за охладителем рабочей воды | Термометр технический прямой. Пределы измерения от -30 до +50°С ГОСТ 2823-73. Комплектно с оправой ГОСТ 3029-75. Омагниченная вода 6,2°С. Термометровый завод г.Клин. | ТТП2 I.I60. I03 | шт | 796 | | | | I | | | | | | | | | | |
| 53 | Г-3 Тр-од перед блоком насосов рабочей воды | Термометр технический прямой. Пределы измерения от -30 до +50°С ГОСТ 2823-73. Комплектно с оправой ГОСТ 3029-75. Рабочая вода к охладителю 21,2°С, Термометровый завод г.Клин. | ТТ.П2. I.I60. I03 | шт | 796 | | | | I | | | | | | | | | | |
| 54 | Г-4 Тр-од за охладителем рабочей воды | Термометр технический прямой. Пределы измерения от -30 до +50°С ГОСТ 2823-73. Комплектно с оправой ГОСТ 3029-75. Рабочая вода от охладителя 20°С. Термометровый завод г.Клин. | ТТ.П2 I.I60. I03 | шт | 796 | | | | I | | | | | | | | | | |
| 55 | Г-5 Тр-од до охладителя ХВО | Термометр технический угловой. Пределы измерения от -30 до +50°С ГОСТ 2823-73. Комплектно с оправой ГОСТ 3029-75. Омагниченная вода после охладителя рабочей воды 6 2°С. Термометровый завод г.Клин. | ТТ.У2. I.I60. I4I | шт | 796 | | | | I | | | | | | | | | | |

| № п/п | № позиции по технологической схеме | Наименование и техническая характеристика основного и комплектующего оборудования, приборов, арматуры, материалов, кабельных и др. изделий. Завод-изготовитель (для импортного оборудования — страна, фирма) | Тип, марка, каталог, № чертежа, № опросного листа, материал оборудования | Ед. изм. наименование | Ед. изм. код | Код завода-изготовителя | Код оборудования, изделий, материалов | Цена единицы (тыс. руб.) | Потребность по проекту | В т. ч. на пусковой комплекс | Ожидаемое наличие на 01. 01. 19... г. в т. ч. на пусковой комплекс | Заявленная потребность на 19... г. | Согласованный объём потребности: Всего | в том числе по срокам: I | II | III | IV | стоимость всего (тыс. руб.) |
|---|---|---|---|---|---|---|---|---|---|---|---|---|---|---|---|---|---|---|
| 1 | 2 | 3 | 4 | 5 | 6 | 7 | 8 | 9 | 10 | 11 | 12 | 13 | 14 | 15 | 16 | 17 | 18 | 19 |
| 56 | Г-6 Тр-од за охладителем перед ХВО | Термометр технический угловой. Пределы измерения от -30 до +50°С ГОСТ 2823-73. Комплектно с оправой ГОСТ 3029-75. Омагниченная вода за схладителем 8,5°С. Термометровый завод г.Клин. | ТТ.У2. I.160. I4I | шт | 796 | | | | I | | | | | | | | | |
| 57 | Г-7 Тр-од до охладителя перед ХВО | Термометр технический угловой. Пределы измерения от 0 до 100°С ГОСТ 2823-73. Комплектно с оправой ГОСТ 3029-75. Деаэрированная вода 65°С. Термометровый завод г.Клин. | ТТ.У4 I.160: I4I | шт | 796 | | | | I | | | | | | | | | |
| 58 | Г-8 Тр-од за охладителем перед ХВО | Термометр технический угловой. Пределы измерения от 0 до 100°С ГОСТ 2823-73. Комплектно с оправой ГОСТ 3029-75. Деаэрированная вода на фильтры 40°С. Термометровый завод г.Клин. | ТТ.У4. I I60. I4I | шт | 796 | | | | I | | | | | | | | | |
| 59 | Г-9 Тр-од перед подогревателями Г.В. № I,2, 3 | Термометр технический прямой. Пределы измерения от -30 до +50°С. ГОСТ 2823-73 Комплектно с оправой ГОСТ 3029-75. Омагниченная вода после охладителя выпара 8,5°С. Термометровый завод г.Клин. | ТТ.П2. I.160. I03 | шт | 796 | | | | I | | | | | | | | | |

| № п/п | № позиции по технологической схеме | Наименование и техническая характеристика основного и комплектующего оборудования, приборов, арматуры, материалов, кабельных и др. изделий. Завод-изготовитель (для импортного оборудования — страна, фирма) | Тип, марка, каталог, № чертежа, № опросного листа, материал оборудования | Ед. изм. наименование | Ед. изм. код | Код завода-изготовителя | Код оборудования, изделий, материалов | Цена единицы (тыс. руб.) | Потребность по проекту | В т. ч. на пусковой комплекс | Ожидаемое наличие на 01.01.19... г. в т. ч. на пусковой комплекс | Заявленная потребность на 19... г. | Согласованный объём потребности: Всего | в том числе по срокам: I | II | III | IV | стоимость всего (тыс. руб.) |
|---|---|---|---|---|---|---|---|---|---|---|---|---|---|---|---|---|---|---|
| 1 | 2 | 3 | 4 | 5 | 6 | 7 | 8 | 9 | 10 | 11 | 12 | 13 | 14 | 15 | 16 | 17 | 18 | 19 |
| 60 | Г-I0 Тр-од за подогревателем Г.В. № I,2,3 | Термометр технический угловой. Пределы измерения от 0 до I00°С ГОСТ 2823-73. Комплектно с оправой ГОСТ 3029-75. Горячая вода в деаэрационную колонку 70°С. Термометровый завод г.Клин | ТТ.У4. I.I60 I04 | шт | 796 | | | | 3 | | | | | | | | | |
| 6I | Г-II Тр-од перед подогревателями Г.В № I,2,3 | Термометр технический прямой. Пределы измерения от 0 до I00°С ГОСТ 2823-73. Комплектно с оправой ГОСТ 3029-75. Прямая контактная вода к подогревателям 85°С. Термометровый завод г.Клин | ТТ.П4. I.I60 I03 | шт | 796 | | | | I | | | | | | | | | |
| 62 | Г-I2 Тр-од за подогревателем Г.В. № I,2,3 | Термометр технический угловой. Пределы измерения от -30 до +50°С ГОСТ 2823-73. Комплектно с оправой ГОСТ 3029-75. Обратная контактная вода к котлам КПГВ-IA 30°С. Термометровый завод г.Клин. | ТТ.У2. I.I60. I04 | шт | 796 | | | | 3 | | | | | | | | | |
| 63 | Г-I3; Г-I4 Г-I5' | Позиции отвутствуют | | | | | | | | | | | | | | | | |
| 64 | Г-I6 | Позиция отсутствует. | | | | | | | | | | | | | | | | |

Заказчик-застройщик
Стройка
Объект строительства

т.п. 903_I-214.84 Ал.X -56-

19734-07

Продолжение заказной спецификации № ATMCI лист № I5

| № п/п | № позиции по технологической схеме | Наименование и техническая характеристика основного и комплектующего оборудования, приборов, арматуры, материалов, кабельных и др. изделий. Завод-изготовитель (для импортного оборудования — страна, фирма) | Тип, марка, каталог, № чертежа, № опросного листа, материал оборудования | Ед. изм. наименование | Ед. изм. код | Код завода-изготовителя | Код оборудования, изделий, материалов | Цена единицы (тыс. руб.) | Потребность по проекту | В т. ч. на пусковой комплекс | Ожидаемое наличие на 01.01.19... г. в т. ч. на пусковой комплекс | Заявленная потребность на 19... г. | Согласованный объём потребности: Всего | в том числе по срокам: I | II | III | IV | стоимость всего (тыс. руб.) |
|---|---|---|---|---|---|---|---|---|---|---|---|---|---|---|---|---|---|---|
| 1 | 2 | 3 | 4 | 5 | 6 | 7 | 8 | 9 | 10 | 11 | 12 | 13 | 14 | 15 | 16 | 17 | 18 | 19 |
| 65 | Г-I7 Тр-од за подогревателем циркуляционной воды | Термометр технический угловой. Пределы измерения от 0 до I00°С ГОСТ 2823-73. Комплектно с оправой ГОСТ 3029-75. Циркуляционная горячая вода 60°С. Термометровый завод г.Клин. | ТТ.У4.I I60.I04 | шт | 796 | | | | I | | | | | | | | | |
| 66 | Г-I8 | Позиция отсутствует | | | | | | | | | | | | | | | | |
| 67 | Г-I9 Тр-од за подогревателем циркуляционной воды | Термометр технический угловой. Пределы измерения от 0 до I00°С ГОСТ 2823-73. Комплектно с оправой ГОСТ 3029-75. Контактная вода от подогревателя 68°С. Термометровый завод г.Клин | ТТ.У4.I I60.I4I | шт | 796 | | | | I | | | | | | | | | |
| 68 | Г-20 Блок местных приборов № 2 | Термометр манометрический самопишущий двух записной. Пределы измерения от 0 до I00°С. Длина дистанционных капилляров 4 м и 6м; длины погружения термобалонов, соответственно, 200 мм и I25 мм. Циркуляционная горячая вода 50°С. Деаэрированная вода в сеть 65°С. Завод "Теплоконтроль" г.Казань. | ТЖ2С-7II | шт | 796 | | | | I | | | | | | | | | |

Заказчик-застройщик
Стройка
Объект строительства

т.п. 903-I-21484Ал.X -57-

19734-07

Продолжение заказной спецификации № ATMCI лист № I6

| № п/п | № позиции по технологической схеме | Наименование и техническая характеристика основного и комплектующего оборудования, приборов, арматуры, материалов, кабельных и др. изделий. Завод-изготовитель (для импортного оборудования — страна, фирма) | Тип, марка, каталог, № чертежа, № опросного листа, материал оборудования | Ед. изм. наименование | Ед. изм. код | Код завода-изготовителя | Код оборудования изделий, материалов | Цена единицы (тыс. руб.) | Потребность по проекту | В т. ч. на пусковой комплекс | Ожидаемое наличие на 01. 01. 19... г. | в т. ч. на пусковой комплекс | Заявленная потребность на 19... г. | Согласованный объем потребности: Всего | в том числе по срокам: I | II | III | IV | стоимость всего (тыс. руб.) |
|---|---|---|---|---|---|---|---|---|---|---|---|---|---|---|---|---|---|---|---|
| 1 | 2 | 3 | 4 | 5 | 6 | 7 | 8 | 9 | 10 | 11 | 12 | | 13 | 14 | 15 | 16 | 17 | 18 | 19 |
| 69 | Г-2I Тр-од прямой контактной воды к подогревателям | Регулятор температуры прямого действия дистанционный, диаметр условного прохода клапана 80 мм, диапазон настройки от 60 до 85°С, длина дистанционного капилляра I0 м. Заказывается в тепломеханической части проекта. | РТПД-80 | шт | 796 | | | | I | | | | | | | | | | |
| 70 | Г-22 | Позиция отсутствует. | | | | | | | | | | | | | | | | | |
| 7I | Г-23 Тр-од за охладителем рабочей воды | Манометр показывающий общего назначения. Верхний предел измерения 0 6 МПа (6 кгс/см2). Омагниченная вода 0 39 МПа. Манометровый завод г.Томск. | МТП-I60-6 | шт | 796 | | | | I | | | | | | | | | | |
| 72 | Г-24 Тр-од перед охладителем Г.В. | Манометр показывающий общего назначения. Верхний предел измерения 0,6 МПа (6 кгс/см2). Омагниченная вода после охладителя рабочей воды 0,39 МПа. Манометровый завод г.Томск | МТП-I60-6 | шт | 796 | | | | I | | | | | | | | | | |

Заказчик-застройщик
Стройка
Объект строительства

Т.П. 903-I-214.84 Ал.X



19734-07

Продолжение заказной спецификации № АТМСI лист № I7

| № п/п | № позиции по технологической схеме | Наименование и техническая характеристика основного и комплектующего оборудования, приборов, арматуры, материалов, кабельных и др. изделий. Завод-изготовитель (для импортного оборудования — страна, фирма) | Тип, марка, каталог, № чертежа, № опросного листа, материал оборудования | Ед. изм. наименование | Ед. изм. код | Код завода-изготовителя | Код оборудования, изделий, материалов | Цена единицы (тыс. руб.) | Потребность по проекту | В т. ч. на пусковой комплекс | Ожидаемое наличие на 01.01.19... г. | в т. ч. на пусковой комплекс | Заявленная потребность на 19... г. | Согласованный объём потребности: Всего | в том числе по срокам: I | II | III | IV | стоимость всего (тыс. руб.) |
|---|---|---|---|---|---|---|---|---|---|---|---|---|---|---|---|---|---|---|---|
| 1 | 2 | 3 | 4 | 5 | 6 | 7 | 8 | 9 | 10 | 11 | 12 | | 13 | 14 | 15 | 16 | 17 | 18 | 19 |
| 73 | Г-25 Тр-од за охладителем Г.В. | Манометр показывающий общего назначения. Верхний предел измерения 0,6 МПа (6 кгс/см2). Омагниченная вода за охладителем Г.В. 0,36МПа Манометровый завод г.Томск. | МТП-I60-6 | шт | 796 | | | | I | | | | | | | | | | |
| 74 | Г-26 Тр-од за охладителем выпара | Манометр показывающий общего назначения. Верхний предел измерения 0,6 МПа (6 кгс/см2). Омагниченная вода за охладителем выпара 0,36 МПа. Манометровый завод г.Томск. | МТП-I60-6 | шт | 796 | | | | I | | | | | | | | | | |
| 75 | Г-27 Тр-од за подогревателем Г.В. № I,2, 3 | Манометр показывающий общего назначения. Верхний предел измерения 0,4 МПа (4 кгс/см2). Горячая вода в деаэрационную колонку 0,26 МПа. Манометровый завод г.Томск. | МТП-I60-4 | шт | 796 | | | | 3 | | | | | | | | | | |
| 76 | Г-28, Г-29, Г-30 | Позиции отсуствуют | | | | | | | | | | | | | | | | | |

Заказчик-застройщик
Стройка
Объект строительства т.п. 903-I-214 84Ал.X -59- 19734-07

Продолжение заказной спецификации № АТМСI лист № I8

| № п/п | № позиции по технологической схеме | Наименование и техническая характеристика основного и комплектующего оборудования, приборов, арматуры, материалов, кабельных и др. изделий. Завод-изготовитель (для импортного оборудования — страна, фирма) | Тип, марка, каталог, № чертежа, № опросного листа, материал оборудования | Ед. изм. наименование | Ед. изм. код | Код завода-изготовителя | Код оборудования, изделий, материалов | Цена единицы (тыс. руб.) | Потребность по проекту | В т. ч. на пусковой комплекс | Ожидаемое наличие на 01.01.19... г. / в т. ч. на пусковой комплекс | Заявленная потребность на 19... г. | Согласованный объём потребности: Всего | в том числе по срокам: I | II | III | IV | Стоимость всего (тыс. руб.) |
|---|---|---|---|---|---|---|---|---|---|---|---|---|---|---|---|---|---|---|
| 1 | 2 | 3 | 4 | 5 | 6 | 7 | 8 | 9 | 10 | 11 | 12 | 13 | 14 | 15 | 16 | 17 | 18 | 19 |
| 77 | Г-3I Тр-од Г.В. в деаэрационную колонку за регулятором | Манометр показывающий общего назначения. Верхний предел измерения 0 25 МПа (2 5 кгс/см2). Горячая вода в деаэрационную колонку 0,I6 МПа. Манометровый завод г. Томск | МТП--I60--2,5 | шт | 796 | | | | I | | | | | | | | | |
| 78 | Г-32 по месту | Мановакуумметр с унифицированным выходным сигналом. Пределы измерения от -0,I до 0,06 МПа (0,6 кгс/см2). Класс точности I 0. Пароводяная смесь - 0,07 МПа. Завод "Манометр" г. Москва. | МЭД-22364 | шт | 796 | | | | I | | | | | | | | | |
| 79 | Г-33 Щит сигнализации | Прибор вторичный самопишущий. Входной сигнал 0-I0 МГН. Пределы измерения от -0,I до 0,06МПа (от-I до 0,6 кгс/см2). Скорость продвижения диаграммной ленты 60 мм/ч. Пароводяная смесь -0,07 МПа. Завод "Автоматика" г. Кировакан. | КСДI--003 | шт | 796 | | | | I | | | | | | | | | |
| 80 | Г-34 Тр-од перед подогревателем циркуляционной воды. | Манометр показывающий общего назначения. Верхний предел измерения 0,6 МПа (6 кгс/см2). Циркуляционная горячая вода 0,4 МПа Манометровый завод г. Томск. | МТП--I60-6 | шт | 796 | | | | I | | | | | | | | | |

Заказчик-застройщик
Стройка
Объект строительства

т.п. 903_I-214.84 Ал.X



19734-07

Продолжение заказной спецификации № ATMCI лист № I9

| № п/п | № позиции по технологической схеме | Наименование и техническая характеристика основного и комплектующего оборудования, приборов, арматуры, материалов, кабельных и др. изделий. Завод-изготовитель (для импортного оборудования — страна, фирма) | Тип, марка, каталог, № чертежа, № опросного листа, материал оборудования | Ед. изм. наименование | Ед. изм. код | Код завода-изготовителя | Код оборудования, изделий, материалов | Цена единицы (тыс. руб.) | Потребность по проекту | В т. ч. на пусковой комплекс | Ожидаемое наличие на 01. 01. 19... г. | в т. ч. на пусковой комплекс | Заявленная потребность на 19... г. | Согласованный объём потребности: Всего | в том числе по срокам: I | II | III | IV | Стоимость всего (тыс. руб.) |
|---|---|---|---|---|---|---|---|---|---|---|---|---|---|---|---|---|---|---|---|
| 1 | 2 | 3 | 4 | 5 | 6 | 7 | 8 | 9 | 10 | 11 | 12 | | 13 | 14 | 15 | 16 | 17 | 18 | 19 |
| 81 | Г-35 Тр-од за подогревателем циркуляционной воды | Манометр показывающий общего назначения. Верхний предел измерения 0,6 МПа (6кгс/см2). Циркуляционная горячая вода 0,33 МПа. Манометровый завод г.Томск. | МТП--I60-6 | шт | 796 | | | | I | | | | | | | | | | |
| 82 | Г-36 Блок местных приборов № 2 | Манометр показывающий общего назначения сигнал. Верхний предел измерения I,0 МПа (I0 кгс/см2). Деаэрированная горячая вода в сеть 0,5 МПа. Манометровый завод г.Томск. | ЭКМ-IУ--I0 | шт | 796 | | | | I | | | | | | | | | | |
| 83 | Г-37 Тр-од Г.В. в деаэрационную колонку | Регулятор давления прямого действия "после себя". Диаметр условного прохода клапана 80 мм, верхний предел настройки 0,6 МПа. (6 кгс/см2). Заказывается в тепломеханической части проекта. | УРРД--80 | шт | 796 | | | | I | | | | | | | | | | |
| 84 | Г-38 Г-39 Блок местных приборов № 2 | Регулятор-сигнализатор уровня с тремя датчиками длиной $L_1 = L_2 = L_3 =$ =0,I м. Деаэрированная вода в аккумуляторных баках, температура 70°С, давление 0,05 МПа (0,5 кгс/см2). Завод "Теплоприбор" г.Рязань. | ЭРСУ--3 | шт | 796 | | | | 2 | | | | | | | | | | |

Заказчик-застройщик
Стройка
Объект строительства

т.п. 903-I-21484 Ал.X



19734-07

Продолжение заказной спецификации № АТМСI лист № 20

| № п/п | № позиции по технологической схеме | Наименование и техническая характеристика основного и комплектующего оборудования, приборов, арматуры, материалов, кабельных и др. изделий. Завод-изготовитель (для импортного оборудования — страна, фирма) | Тип, марка, каталог, № чертежа, № опросного листа, материал оборудования | Ед. изм. наименование | Ед. изм. код | Код завода-изготовителя | Код оборудования, изделий, материалов | Цена единицы (тыс. руб.) | Потребность по проекту | В т. ч. на пусковой комплекс | Ожидаемое наличие на 01.01.19... г. в т. ч. на пусковой комплекс | Заявленная потребность на 19... г. | Согласованный объём потребности: Всего | в том числе по срокам: I | II | III | IV | стоимость всего (тыс. руб.) |
|---|---|---|---|---|---|---|---|---|---|---|---|---|---|---|---|---|---|---|
| 1 | 2 | 3 | 4 | 5 | 6 | 7 | 8 | 9 | 10 | 11 | 12 | 13 | 14 | 15 | 16 | 17 | 18 | 19 |
| 85 | К-I Тр-од обратной контактной воды к котлам КШГВ-IA | Термометр технический прямой. Пределы измерения от -30 до +50°С. ГОСТ 2823-73. Комплектно с оправой ГОСТ 3029-75. Обратная контактная вода 30°С. Термометровый завод г.Клин. | ТТ.П2. I I60. I03 | шт | 796 | | | | I | | | | | | | | | |
| 86 | К-2 Тр-од обратной сетевой воды к котлам "Факел" | Термометр манометрический показывающий. Пределы измерения от 0 до I00°С. Длина погружения термобаллона 200 мм, длина дистанционного капилляра 6 м. Обратная сетевая вода к котлам "Факел" 70°С. Завод "Теплоконтроль" г.Казань. | ТПГ-4 | шт | 796 | | | | I | | | | | | | | | |
| | | Система общекотельной автоматики для котельных с водогрейными котлами, работающими на газе или мазуте, включающая: Завод "Старорусеприбор" г.Старая Русса. | АМКО-ОК-I | к-т | | | | | I | | | | | | | | | |
| 87 | К-3 по месту | Позиционный регулирующий прибор | ПРП | шт | 796 | | | | I | | | | | | | | | |

Заказчик-застройщик
Стройка
Объект строительства

т.п. 903_I_21484 Ал.X



19734-07

Продолжение заказной спецификации № АТМСI лист № 21

| № п/п | № позиции по технологической схеме | Наименование и техническая характеристика основного и комплектующего оборудования, приборов, арматуры, материалов, кабельных и др. изделий. Завод-изготовитель (для импортного оборудования — страна, фирма) | Тип, марка, каталог, № чертежа, № опросного листа, материал оборудования | Ед. изм. наименование | Ед. изм. код | Код завода-изготовителя | Код оборудования, изделий, материалов | Цена единицы (тыс. руб.) | Потребность по проекту | В т. ч. на пусковой комплекс | Ожидаемое наличие на 01.01.19... г. | в т. ч. на пусковой комплекс | Заявленная потребность на 19... г. | Согласованный объём потребности | | | | | стоимость всего (тыс. руб.) |
|---|---|---|---|---|---|---|---|---|---|---|---|---|---|---|---|---|---|---|---|
| | | | | | | | | | | | | | | Всего | в том числе по срокам | | | | |
| | | | | | | | | | | | | | | | I | II | III | IV | |
| 1 | 2 | 3 | 4 | 5 | 6 | 7 | 8 | 9 | 10 | 11 | 12 | | 13 | 14 | 15 | 16 | 17 | 18 | 19 |
| 88 | К-3в Тр-од в теплосеть | Термопреобразователь сопротивления медный. Пределы измерения от -50 до 150°С, градуировка 23, материал защитной арматуры сталь 08х13, монтажная длина 160 мм. Прямая сетевая вода 95°С. Приборостроительный завод г.Луцк | ТСМ-5071-5П2.821 310-12 | шт | 796 | | | | I | | | | | | | | | | |
| 89 | К-3б Наружная стена | Термопреобразователь сопротивления медный. Пределы измерения от -50 до 100°С, градуировка 23, материал защитной арматуры сталь 12х18Н10Т. Наружный воздух -40°С. Приборостроительный завод г.Луцк. | ТСМ-6114_5П2.821 160 | шт | 796 | | | | I | | | | | | | | | | |
| 90 | К-4 Тр-од в сеть отопления котельной. | Термометр технический прямой. Пределы измерения от 0 до 160°С ГОСТ 2823-73. Комплектно с оправой ГОСТ 3029-75. Прямая сетевая вода 95°С. Термометровый завод г.Клин. | ТТ.П5.2.160. 103 | шт | 796 | | | | I | | | | | | | | | | |
| 91 | К-5 Тр-од из сети отопления котельной | Термометр технический прямой. Пределы измерения от 0 до 100°С ГОСТ 2823-73. Комплектно с оправой ГОСТ 3029-75. Обратная сетевая вода 70°С. Термометровый завод г.Клин. | ТТ.П4.1.160. 103 | шт | 796 | | | | I | | | | | | | | | | |

Заказчик-застройщик
Стройка
Объект строительства



Т.п. 903-I-214.84 Ал.X

19734-07

Продолжение заказной спецификации № ATMCI лист № 22

| № п/п | № позиции по технологической схеме | Наименование и техническая характеристика основного и комплектующего оборудования, приборов, арматуры, материалов, кабельных и др. изделий. Завод-изготовитель (для импортного оборудования — страна, фирма) | Тип, марка, каталог, № чертежа, № опросного листа, материал оборудования | Ед. изм. наименование | Ед. изм. код | Код завода-изготовителя | Код оборудования, изделий, материалов | Цена единицы (тыс. руб.) | Потребность по проекту | В т. ч. на пусковой комплекс | Ожидаемое наличие на 01.01.19... г. | в т. ч. на пусковой комплекс | Заявленная потребность на 19... г. | Согласованный объём потребности: Всего | в том числе по срокам: I | II | III | IV | стоимость всего (тыс. руб.) |
|---|---|---|---|---|---|---|---|---|---|---|---|---|---|---|---|---|---|---|---|
| 1 | 2 | 3 | 4 | 5 | 6 | 7 | 8 | 9 | 10 | 11 | 12 | | 13 | 14 | 15 | 16 | 17 | 18 | 19 |
| 92 | К-6 Тр-од в сеть отопления котельной | Манометр показывающий общего назначения. Верхний предел измерения 0,4 МПа (4 кгс/см2) Прямая сетевая вода 0,25 МПа. Манометровый завод г.Томск. | МТП--I60--4 | шт | 796 | | | | I | | | | | | | | | | |
| 93 | К-7 Тр-од из сети отопления котельной | Манометр показывающий общего назначения. Верхний предел измерения 0,4 МПа (4 кгс/см2). Обратная сетевая вода 0 2 МПа Манометровый завод г.Томск. | МТП--I60-4 | шт | 796 | | | | I | | | | | | | | | | |
| 94 | К-8 Газоход от котлов КШТВ--IA и "Факел" к вентиляторам. | Термометр технический угловой. Пределы измерения от 0 до I00°С ГОСТ 2823-73. Комплектно с оправой ГОСТ 3029-75. Уходящие газы от котлов КШТВ-IA и "Факел" 75оС. Термометровый завод г.Клин. | ТТ.У4. I.I60 44I | шт | 796 | | | | I | | | | | | | | | | |
| 95 | К-9 по месту | Манометр показывающий общего назначения. Верхний предел измерения 0,6 (I 0) МПа /6(I0) кгс/см2/ Газ к ГРУ0,3(0,6)МПа Манометровый завод г.Томск. | МТП--I60--6/I60--I0/ | шт | 796 | | | | I | | | | | | | | | | |

Заказчик-застройщик
Стройка
Объект строительства

Т.П. 903-1-214.84 Ал.X



19734-07
Продолжение заказной спецификации № АТМС1 лист № 23

| № п/п | № позиции по технологической схеме | Наименование и техническая характеристика основного и комплектующего оборудования, приборов, арматуры, материалов, кабельных и др. изделий. Завод-изготовитель (для импортного оборудования — страна, фирма) | Тип, марка, каталог, № чертежа, № опросного листа, материал оборудования | Ед. изм. наименование | Ед. изм. код | Код завода-изготовителя | Код оборудования, изделий, материалов | Цена единицы (тыс. руб.) | Потребность по проекту | В т. ч. на пусковой комплекс | Ожидаемое наличие на 01.01.19... г. | в т. ч. на пусковой комплекс | Заявленная потребность на 19... г. | Согласованный объём потребности: Всего | в том числе по срокам: I | II | III | IV | стоимость всего (тыс. руб.) |
|---|---|---|---|---|---|---|---|---|---|---|---|---|---|---|---|---|---|---|---|
| 1 | 2 | 3 | 4 | 5 | 6 | 7 | 8 | 9 | 10 | 11 | 12 | | 13 | 14 | 15 | 16 | 17 | 18 | 19 |
| 96 | К-10 Блок местных приборов № 3 | Дифманометр сильфонный самопишущий. Верхний предел измерений 6,3 кПа (0063 кгс/см2) Газ к котлам "Факел" 3,5 кПа. Завод "Теплоконтроль" г.Казань. | ДСС-71СН | шт | 796 | | | | I | | | | | | | | | | |
| 97 | К-11 Блок местных приборов № 3 | Датчик-реле напора. Пределы настройки от 0,4 до 4 кПа (от 40 до 400 кгс/ м2) Газ к котлам "Факел" 0,4-4 кПа. Завод "Теплоприбор" г.Улан-Удэ. | ДН-400-21 | шт | 796 | | | | I | | | | | | | | | | |
| 98 | К-12 Блок местных приборов № 3 | Манометр самопишущий Пределы измерения от 0 до 0,1 МПа (от 0 до 1 кгс/см2) Газ на выходе к котлам КПГВ-1А 0,085 МПа. Завод "Теплоконтроль" г.Казань | МТС-711 | шт | 796 | | | | I | | | | | | | | | | |
| 99 | К-13 Блок местных приборов № 3 | Манометр показывающий электроконтактный. Верхний предел измерения 0 16 МПа (1,6кгс/см2) Газ на выходе из ГРУ к котлам КПГВ-1А 0,01-0,1МПа. Манометровый завод г.Томск. | ЭКМ-1У-1,6 | шт | 796 | | | | I | | | | | | | | | | |

Заказчик-застройщик
Стройка
Объект строительства



Т.П. 903-I-214.84 Ал.X

19734-07

Продолжение заказной спецификации № АТМСI лист № 24

| № п/п | № позиции по технологической схеме | Наименование и техническая характеристика основного и комплектующего оборудования, приборов, арматуры, материалов, кабельных и др. изделий. Завод-изготовитель (для импортного оборудования — страна, фирма) | Тип, марка, каталог, № чертежа, № опросного листа, материал оборудования | Ед. изм. наименование | Ед. изм. код | Код завода-изготовителя | Код оборудования, изделий, материалов | Цена единицы (тыс. руб.) | Потребность по проекту | В т. ч. на пусковой комплекс | Ожидаемое наличие на 01.01.19...г. в т. ч. на пусковой комплекс | Заявленная потребность на 19...г. | Согласованный объем потребности: Всего | в том числе по срокам: I | II | III | IV | Стоимость всего (тыс. руб.) |
|---|---|---|---|---|---|---|---|---|---|---|---|---|---|---|---|---|---|---|
| 1 | 2 | 3 | 4 | 5 | 6 | 7 | 8 | 9 | 10 | 11 | 12 | 13 | 14 | 15 | 16 | 17 | 18 | 19 |
| | | Блок насосов сетевой воды | | | | | | | | | | | | | | | | |
| I00 | I,2 всасывающий патрубок сетевого насоса | Манометр показывающий общего назначения. Верхний предел измерения 0,4 МПа (4кгс/см2) Обратная сетевая вода 0,2 МПа. Манометровый завод г.Томск | МТП-I60-4 | шт | 796 | | | | 2 | | | | | | | | | |
| I0I | 3,4 Блок | Манометр показывающий электроконтактный. Верхний предел измерения I МПа (I0кгс/см2). Обратная сетевая вода к котлам "Факел" 0,55 МПа. Манометровый завод г.Томск. | ЭКМ-IУ-I0 | шт | 796 | | | | 2 | | | | | | | | | |
| I02 | 5 Тр-од подпитки теплосети. | Регулятор давления прямого действия "после себя", диаметр условного прохода клапана 25 мм, верхний предел настройки 0,6 МПа (6 кгс/см2). Заказывается в тепломеханической части проекта. | УРРД-25 | шт | 796 | | | | I | | | | | | | | | |
| I03 | 6 Тр-од подпитки теплосети | Счетчик крыльчатый горячей воды. Пределы измерения от 0,2 до 5 м3/ч. Подпиточная вода 3,2 м3/ч. Приборостроительный завод г.Кировабад. | УВКГ-32 | шт | 796 | | | | I | | | | | | | | | |

Заказчик-застройщик
Стройка
Объект строительства

т.п. 903-I-214.84Ал.I -66- 19734-07

Продолжение заказной спецификации № АТМСI лист № 25

| № п/п | № позиции по технологической схеме | Наименование и техническая характеристика основного и комплектующего оборудования, приборов, арматуры, материалов, кабельных и др. изделий. Завод-изготовитель (для импортного оборудования — страна, фирма) | Тип, марка, каталог, № чертежа, № опросного листа, материал оборудования | Ед. изм. наименование | Ед. изм. код | Код завода-изготовителя | Код оборудования, изделий, материалов | Цена единицы (тыс. руб.) | Потребность по проекту | В т. ч. на пусковой комплекс | Ожидаемое наличие на 01.01.19... г. в т. ч. на пусковой комплекс | Заявленная потребность на 19... г. | Согласованный объём потребности всего | в том числе по срокам I | II | III | IV | стоимость всего (тыс. руб.) |
|---|---|---|---|---|---|---|---|---|---|---|---|---|---|---|---|---|---|---|
| 1 | 2 | 3 | 4 | 5 | 6 | 7 | 8 | 9 | 10 | 11 | 12 | 13 | 14 | 15 | 16 | 17 | 18 | 19 |
| | | Блок подготовки исходной воды | | | | | | | | | | | | | | | | |
| I04 | I,2 всасывающий патрубок насоса исходной воды | Манометр показывающий общего назначения. Верхний предел измерения 0,40 МПа (4,0 кгс/см2). Исходная вода 0,20 МПа. Манометровый завод г.Томск. | МТП-I60-4,0 | шт | 796 | | | | 2 | | | | | | | | | |
| I05 | 3,4 напорный патрубок насоса исходной воды | Манометр показывающий общего назначения. Верхний предел измерения 0,6 МПа (6 кгс/см2) Исходная вода 0,4 МПа. Манометровый завод г.Томск | МТП-I60-6 | шт | 796 | | | | 2 | | | | | | | | | |
| I06 | 5 Тр-од исходной воды перед насосами исходной воды. | Счетчик турбинный холодной воды. Пределы измерения от 4 5 до I40 м3/ч. Исходная вода 32,6 м3/ч. Приборостроительный завод г.Кировабад. | ВТ-I0С | шт | 796 | | | | I | | | | | | | | | |

Заказчик-застройщик
Стройка
Объект строительства

Т.П. 903-I-214.84 Ал.X -67- 19734-07

Продолжение заказной спецификации № АТМСI лист № 26

| № п/п | № позиции по технологической схеме | Наименование и техническая характеристика основного и комплектующего оборудования, приборов, арматуры, материалов, кабельных и др. изделий. Завод-изготовитель (для импортного оборудования — страна, фирма) | Тип, марка, каталог, № чертежа, № опросного листа, материал оборудования | Ед. изм. наименование | Ед. изм. код | Код завода-изготовителя | Код оборудования, изделий, материалов | Цена единицы (изм. руб.) | Потребность по проекту | В т. ч. на пусковой комплекс | Ожидаемое наличие на 01.01.19... г. в т. ч. на пусковой комплекс | Заявленная потребность на 19... г. | Согласованный объём потребности: Всего | в том числе по срокам I | II | III | IV | стоимость всего (тыс. руб.) |
|---|---|---|---|---|---|---|---|---|---|---|---|---|---|---|---|---|---|---|
| 1 | 2 | 3 | 4 | 5 | 6 | 7 | 8 | 9 | 10 | 11 | 12 | 13 | 14 | 15 | 16 | 17 | 18 | 19 |
| | | **Блок насосов рабочей воды** | | | | | | | | | | | | | | | | |
| I07 | I 2 всасывающий патрубок насоса рабочей воды | Мановакуумметр показывающий общего назначения. Пределы измерения от -I до 0,06 МПа (0,6 кгс/см2). Рабочая вода из бака 0,02 МПа Манометровый завод г.Томск | МВТП--I60--0,6 | шт | 796 | | | | 2 | | | | | | | | | |
| I08 | 3,4 напорный патрубок насоса рабочей воды | Манометр показывающий общего назначения. Верхний предел измерения 0,6 МПа (6кгс/см2) Рабочая вода 0,32 МПа. Манометровый завод г.Томск | МТП--I60--6 | шт | 796 | | | | 2 | | | | | | | | | |
| | | **Блок насосов горячего водоснабжения** | | | | | | | | | | | | | | | | |
| I09 | I 2,3 всасывающий патрубок насоса Г.В. | Мановакуумметр показывающий общего назначения. Пределы измерения от -I до 0,06 МПа (0,6 кгс/см2). Вода горячего водоснабжения 0,055 МПа. Манометровый завод г.Томск. | МВТП--I60--0,6 | шт | 796 | | | | 3 | | | | | | | | | |

Заказчик-застройщик
Стройка
Объект строительства т.п. 903_I-214.84 Ал.X -68- 19734-07

Продолжение заказной спецификации № АТМС1 лист № 27

| № п/п | № позиции по технологической схеме | Наименование и техническая характеристика основного и комплектующего оборудования, приборов, арматуры, материалов, кабельных и др. изделий. Завод-изготовитель (для импортного оборудования — страна, фирма) | Тип, марка, каталог, № чертежа, № опросного листа, материал оборудования | Ед. изм. наименование | Ед. изм. код | Код завода-изготовителя | Код оборудования, изделий, материалов | Цена единицы (тыс. руб.) | Потребность по проекту | В т. ч. на пусковой комплекс | Ожидаемое наличие на 01.01.19... г. в т. ч. на пусковой комплекс | Заявленная потребность на 19... г. | Согласованный объём потребности: Всего | в том числе по срокам: I | II | III | IV | Стоимость всего (тыс. руб.) |
|---|---|---|---|---|---|---|---|---|---|---|---|---|---|---|---|---|---|---|
| 1 | 2 | 3 | 4 | 5 | 6 | 7 | 8 | 9 | 10 | 11 | 12 | 13 | 14 | 15 | 16 | 17 | 18 | 19 |
| II0 | 4,5 6 напорный патрубок насоса Г.В. | Манометр показывающий общего назначения. Верхний предел измерения I МПа (I0 кгс/см2) Вода горячего водоснабжения 0,5 МПа. Манометровый завод г.Томск. | МТП-I60--I0 | шт | 796 | | | | 3 | | | | | | | | | |
| III | 7 Тр-од в сеть Г.В. | Счетчик турбинный горячей воды. Пределы измерений от I0 до 300 м3/ч. Вода горячего водоснабжения I05 м3/ч. Приборостроительный завод г.Кировабад. | ВТГ-I50 | шт | 796 | | | | I | | | | | | | | | |
| | | Блок циркуляции. | | | | | | | | | | | | | | | | |
| II2 | I Тр-од циркуляции Г.В. перед регулирующим клапаном | Манометр показывающий общего назначения. Верхний предел измерения 0,6 МПа (6 кгс/см2). Циркуляционная вода горячего водоснабжения 0,3 МПа. Манометровый завод г.Томск. | МТП-I60-6 | шт | 796 | | | | I | | | | | | | | | |
| II3 | 2 Тр-од циркуляции Г.В. | Регулятор давления прямоуго действия "до себя", диаметр условного прохода клапана 50 мм, верхний предел настройки 0,6 МПа (6 кгс/см2) Заказывается в тепломеханической части проекта. | УРРД-50 | шт | 796 | | | | I | | | | | | | | | |

Заказчик-застройщик
Стройка
Объект строительства

Т.П. 903-I-214.84 Ал.I -69- 19734-07

Продолжение заказной спецификации № АТМСI лист № 28

| № п/п | № позиции по технологической схеме | Наименование и техническая характеристика основного и комплектующего оборудования, приборов, арматуры, материалов, кабельных и др. изделий. Завод-изготовитель (для импортного оборудования — страна, фирма) | Тип, марка, каталог, № чертежа, № опросного листа, материал оборудования | Ед. изм. наименование | Ед. изм. код | Код завода-изготовителя | Код оборудования, изделий, материалов | Цена единицы (тыс. руб.) | Потребность по проекту | В т. ч. на пусковой комплекс | Ожидаемое наличие на 01.01.19... г. | в т. ч. на пусковой комплекс | Заявленная потребность на 19... г. | Согласованный объём потребности: Всего | в том числе по срокам: I | II | III | IV | стоимость всего (тыс. руб.) |
|---|---|---|---|---|---|---|---|---|---|---|---|---|---|---|---|---|---|---|---|
| 1 | 2 | 3 | 4 | 5 | 6 | 7 | 8 | 9 | 10 | 11 | 12 | | 13 | 14 | 15 | 16 | 17 | 18 | 19 |
| II4 | 3 Тр-од циркуляции Г.В. | Счетчик турбинный горячей воды. Пределы измерения от 4,5 до 140 м3/ч. Циркуляционная вода горячего водоснабжения 35 м3/ч. Приборостроительный завод г.Кировабад. | ВТГ-100 | шт | 796 | | | | I | | | | | | | | | | |

Заказчик-застройщик
Стройка
Объект строительства т.п. 903-I-214.84 Ал.X -70- 19734-07
Продолжение заказной спецификации № АТМСI лист № 29

| № п/п | № позиции по технологической схеме | Наименование и техническая характеристика основного и комплектующего оборудования, приборов, арматуры, материалов, кабельных и др. изделий. Завод-изготовитель (для импортного оборудования — страна, фирма) | Тип, марка, каталог, № чертежа, № опросного листа, материал оборудования | Ед. изм. наименование | Ед. изм. код | Код завода-изготовителя | Код оборудования, изделий, материалов | Цена единицы (тыс. руб.) | Потребность по проекту | В т. ч. на пусковой комплекс | Ожидаемое наличие на 01.01.19... г. | в т. ч. на пусковой комплекс | Заявленная потребность на 19... г. | Согласованный объём потребности: Всего | в том числе по срокам: I | II | III | IV | стоимость всего (тыс. руб.) |
|---|---|---|---|---|---|---|---|---|---|---|---|---|---|---|---|---|---|---|---|
| 1 | 2 | 3 | 4 | 5 | 6 | 7 | 8 | 9 | 10 | 11 | 12 | | 13 | 14 | 15 | 16 | 17 | 18 | 19 |
| | | I,4 Газорегуляторная. Установка котлов "Факел". | | | | | | | | | | | | | | | | | |
| II5 | I0I Т-од на вводе в ГРУ | Манометр показывающий общего назначения. Пределы измерения от 0 до 0,6 (I) МПа /от 0 до 6(I0) кгс/см2/ Газ 0,3(0,6) МПа. Манометровый завод г.Томск. | МТП--I60--6 (I60--I0) | шт | 796 | | | | I | | | | | | | | | | |
| II6 | I02 Байпас ГРУ | Манометр показывающий общего назначения. Пределы измерения от 0 до 0,6(I) МПа /от 0 до 6(I0) кгс/см2/. Газ 0,3(0,6) МПа. Манометровый завод г.Томск. | МТП--I60-6 (I60--I0) | шт | 796 | | | | I | | | | | | | | | | |
| II7 | I03 По месту | Напоромер мембранный показывающий, Пределы измерения от 0 до 4,0 кПа (0-400кгс/см2) Газ на выходе из ГРУ 3,5 кПа. Приборостроительный завод г.Саранск. | НМП-52 | шт | 796 | | | | I | | | | | | | | | | |
| II8 | I04 По месту | Дифманометр-перепадомер сильфонный показывающий. Верхний предел измерения I6 кПа (I600кгс/м2). Газ через фильтр I0 кПа. Завод "Теплоконтроль" г.Казань. | ДСП--780Н | шт | 796 | | | | I | | | | | | | | | | |

Заказчик-застройщик
Стройка
Объект строительства

т.п. 903-I-214.84 Ал.X

-71-

19734-07

Продолжение заказной спецификации № АТМСI лист № 30

| № п/п | № позиции по технологической схеме | Наименование и техническая характеристика основного и комплектующего оборудования, приборов, арматуры, материалов, кабельных и др. изделий. Завод-изготовитель (для импортного оборудования — страна, фирма) | Тип, марка, каталог, № чертежа, № опросного листа, материал оборудования | Ед. изм. наименование | Ед. изм. код | Код завода-изготовителя | Код оборудования, изделий, материалов | Цена единицы (коп. руб.) | Потребность по проекту | В т. ч. на пусковой комплекс | Ожидаемое наличие на 01. 01. 19... г. в т. ч. на пусковой комплекс | Заявленная потребность на 19... г. | Согласованный объём потребности: Всего | в том числе по срокам I | II | III | IV | стоимость всего (тыс. руб.) |
|---|---|---|---|---|---|---|---|---|---|---|---|---|---|---|---|---|---|---|
| 1 | 2 | 3 | 4 | 5 | 6 | 7 | 8 | 9 | 10 | 11 | 12 | 13 | 14 | 15 | 16 | 17 | 18 | 19 |
| II9 | I05 Блок местных приборов № 3 | Термометр манометрический самопишущий. Пределы измерения от -50°С до +50°С, длина дистанционного капилляра I0 м, глубина погружения термобаллона 200 мм. Газ на выходе к котлам -I0°С ÷ +I5°С. Завод "Теплоконтроль" г.Казань. | ТЖС-7II | шт | 796 | | | | I | | | | | | | | | |

Заказчик-застройщик
Стройка
Объект строительства

т.п. 903-I-214.84Ал.X -72- 19734-07 Продолжение заказной спецификации № АТМСI лист № 3I

| № п/п | № позиции по технологической схеме | Наименование и техническая характеристика основного и комплектующего оборудования, приборов, арматуры, материалов, кабельных и др. изделий. Завод-изготовитель (для импортного оборудования — страна, фирма) | Тип, марка, каталог, № чертежа, № опросного листа, материал оборудования | Ед. изм. наименование | Ед. изм. код | Код завода-изготовителя | Код оборудования, изделий, материалов | Цена единицы (нас. руб.) | Потребность по проекту | В т. ч. на пусковой комплекс | Ожидаемое наличие на 01.01.19...г. | в т. ч. на пусковой комплекс | Заявленная потребность на 19...г. | Согласованный объём потребности: Всего | в том числе по срокам: I | II | III | IV | стоимость всего (тыс. руб.) |
|---|---|---|---|---|---|---|---|---|---|---|---|---|---|---|---|---|---|---|---|
| 1 | 2 | 3 | 4 | 5 | 6 | 7 | 8 | 9 | 10 | 11 | 12 | | 13 | 14 | 15 | 16 | 17 | 18 | 19 |
| | | I,5 Газорегуляторная установка котлов КПТВ-1А | | | | | | | | | | | | | | | | | |
| I20 | I06 Тр-од на вводе в котельную | Манометр показывающий общего назначения. Пределы измерения от 0 до 0 6(I) МПа /от 0 до 6(I0) кгс/см2). Газ 0 3(0,6) МПа. Манометровый завод г.Томск. | МТП-I60--6 (I60--I0) | шт | 796 | | | | I | | | | | | | | | | |
| I2I | I07 Байпас ГРУ | Манометр показывающий общего назначения. Пределы измерения от 0 до 0,6(I) МПа /от 0 до 6(I0) кгс/см2/ Газ 0,3(0,6) МПа. Манометровый завод г.Томск. | МТП-I60--6 (I60--I0) | шт | 796 | | | | I | | | | | | | | | | |
| I22 | I08 По месту | Манометр показывающий общего назначения. Пределы измерения от 0 до 0 I6 МПа (I,6 кгс/см2). Газ на выходе из ГРУ 0,085 МПа. Манометровый завод г.Томск. | МТП-I60--I,6 | шт | 796 | | | | I | | | | | | | | | | |
| I23 | I09 По месту | Дифманометр-перепадомер сильфонный показывающий. Верхний предел измерения I6 кПа (I600 кгс/м2) Газ через фильтр I0 кПа. Завод "Теплоконтроль" г.Казань. | ДСП-780Н | шт | 796 | | | | I | | | | | | | | | | |

Заказчик-застройщик
Стройка
Объект строительства

Т.П. 903-I-214.84 Ал.X -73- 19734-07

Продолжение заказной спецификации № АТМСI лист № 32

| № п/п | № позиции по технологической схеме | Наименование и техническая характеристика основного и комплектующего оборудования, приборов, арматуры, материалов, кабельных и др. изделий. Завод-изготовитель (для импортного оборудования — страна, фирма) | Тип, марка, каталог, № чертежа, № опросного листа, материал оборудования | Ед. изм. наименование | Ед. изм. код | Код завода-изготовителя | Код оборудования, изделий, материалов | Цена единицы (тыс. руб.) | Потребность по проекту | В т. ч. на пусковой комплекс | Ожидаемое наличие на 01.01.19... г. | в т. ч. на пусковой комплекс | Заявленная потребность на 19... г. | Согласованный объем потребности: Всего | в том числе по срокам: I | II | III | IV | стоимость всего (тыс. руб.) |
|---|---|---|---|---|---|---|---|---|---|---|---|---|---|---|---|---|---|---|---|
| 1 | 2 | 3 | 4 | 5 | 6 | 7 | 8 | 9 | 10 | 11 | 12 | | 13 | 14 | 15 | 16 | 17 | 18 | 19 |
| I24 | II0 Блок местных приборов №3 | Термометр манометрический самопишущий. Пределы измерения от -50°С до +50°С, длина дистанционного капилляра I0 м, глубина погружения термобаллона 200 мм. Газ на выходе к водонагревателям -I0°С - +50°С. Завод "Теплоконтроль" г.Казань. | ТЖС-7II | шт | 796 | | | | I | | | | | | | | | | |

Заказчик-застройщик
Стройка
Объект строительства

Т.П. 903-I-214.84 Ал. X -74-

19734-07

Продолжение заказной спецификации № АТМСI



| № п/п | № позиции по технологической схеме | Наименование и техническая характеристика основного и комплектующего оборудования, приборов, арматуры, материалов, кабельных и др. изделий. Завод-изготовитель (для импортного оборудования — страна фирма) | Тип, марка, каталог, № чертежа, № опросного листа, материал оборудования | Ед. изм. наименование | Ед. изм. код | Код завода-изготовителя | Код оборудования, изделий, материалов | Цена единицы (тыс. руб.) | Потребность по проекту | В т. ч. на пусковой комплекс | Ожидаемое наличие на 01.01.19... г. | в т. ч. на пусковой комплекс | Заявленная потребность на 19... г. | Согласованный объём потребности: Всего | в том числе по срокам: I | II | III | IV | стоимость всего (тыс. руб.) |
|---|---|---|---|---|---|---|---|---|---|---|---|---|---|---|---|---|---|---|---|
| 1 | 2 | 3 | 4 | 5 | 6 | 7 | 8 | 9 | 10 | 11 | 12 | | 13 | 14 | 15 | 16 | 17 | 18 | 19 |
| | | I.6. Приточная система П1 | | | | | | | | | | | | | | | | | |
| I25 | III Секция перед воздухонагревателем | Термометр технический угловой. Пределы измерения от -30 до 50°С ГОСТ 2823-73. Комплектно с оправой ГОСТ 3029-76 Воздух в секции перед воздухонагревателем 3÷10°С. Термометровый завод г.Клин | ТТ.У2.I 240.44I | шт | 796 | | | | I | | | | | | | | | | |
| I26 | II2 Приточный воздуховод | Термометр технический угловой. Пределы измерения от -30 до 50°С ГОСТ 2823-73. Комплектно с оправой ГОСТ 3029-75. Приточный воздух 9÷10°С. Термометровый завод г.Клин | ТТ.У2.I 240.29I | шт | 796 | | | | I | | | | | | | | | | |
| I27 | II3 Трубопровод подающего теплоносителя | Термометр технический угловой. Пределы измерения от 0 до I60°С. ГОСТ 2823-73. Комплектно с оправой ГОСТ 3029-75 Прямой теплоноситель 95°С Термометровый завод т.Клин | ТТ.У5.I 240.I04 | шт | 796 | | | | I | | | | | | | | | | |
| I28 | II4 Трубопровод обратного теплоносителя | Термометр технический угловой. Пределы измерения от 0 до I00°С ГОСТ 2823-73. Комплектно с оправой ГОСТ 3029-75. Обратный теплоноситель 70°С. Термометровый завод г.Клин | ТТ.У4.I 240.I04 | шт | 796 | | | | I | | | | | | | | | | |

Заказчик-застройщик
Стройка
Объект строительства Т.П. 903-I-21484 Ал. X -75-

19734-07

Продолжение заказной спецификации № АТМСI лист № 34

| № п/п | № позиции по технологической схеме | Наименование и техническая характеристика основного и комплектующего оборудования, приборов, арматуры, материалов, кабельных и др. изделий. Завод-изготовитель (для импортного оборудования — страна, фирма) | Тип, марка, каталог, № чертежа, № опросного листа, материал оборудования | Ед. изм. наименование | Ед. изм. код | Код завода-изготовителя | Код оборудования, изделий, материалов | Цена единицы (тыс. руб.) | Потребность по проекту | В т. ч. на пусковой комплекс | Ожидаемое наличие на 01.01.19... г. | в т. ч. на пусковой комплекс | Заявленная потребность на 19... г. | Согласованный объём потребности: Всего | в том числе по срокам: I | II | III | IV | стоимость всего (тыс. руб.) |
|---|---|---|---|---|---|---|---|---|---|---|---|---|---|---|---|---|---|---|---|
| 1 | 2 | 3 | 4 | 5 | 6 | 7 | 8 | 9 | 10 | 11 | 12 | | 13 | 14 | 15 | 16 | 17 | 18 | 19 |
| I29 | II5 Секция перед воздухонагревателем | Терморегулирующее устройство. Пределы регулирования от -30 до 40°С. Длина чувствительной трубки 505 мм. Контакт замыкается при повышении температуры. Воздух в секции перед воздухонагревателем 3°С + I0°С Приборостроительный завод г.Каменец-Подольский | ТУДЭ-I-2 ПВ2 Н.О. | шт | 796 | | | | I | | | | | | | | | | |
| I30 | II6 Трубопровод обратного теплоносителя | Терморегулирующее устройство. Пределы регулирования от 0 до 250°С. Длина чувствительной трубки 265 мм. Контакт замыкается при повышении температуры. Обратный теплоноситель 70°С. Приборостроительный завод г.Каменец-Подольский | ТУДЭ-4 ПВ2 Н.О. | шт | 796 | | | | I | | | | | | | | | | |
| I3I | II7 В котельной | Термометр бытовой комнатный ТУ 25.II-447.76 Воздух в котельной 20°С Термометровый завод г.Клин | ТБ-2М | шт | 796 | | | | I | | | | | | | | | | |

Стройка
Объект строительства

т.п. 903-I-214.84 Ал.X -76-

19734-07

Продолжение заказной спецификации № АТМСI

лист № 35

| № п/п | № позиции по технологической схеме | Наименование и техническая характеристика основного и комплектующего оборудования, приборов, арматуры, материалов, кабельных и др. изделий. Завод-изготовитель (для импортного оборудования — страна, фирма) | Тип, марка, каталог, № чертежа, № опросного листа, материал оборудования | Ед. изм. наименование | Ед. изм. код | Код завода-изготовителя | Код оборудования, изделий, материалов | Цена единицы (тыс. руб.) | Потребность по проекту | В т. ч. на пусковой комплекс | Ожидаемое наличие на 01.01.19... г. | в т. ч. на пусковой комплекс | Заявленная потребность на 19... г. | Согласованный объем потребности: Всего | в том числе по срокам: I | II | III | IV | стоимость всего (тыс. руб.) |
|---|---|---|---|---|---|---|---|---|---|---|---|---|---|---|---|---|---|---|---|
| 1 | 2 | 3 | 4 | 5 | 6 | 7 | 8 | 9 | 10 | 11 | 12 | | 13 | 14 | 15 | 16 | 17 | 18 | 19 |
| | | 2 ТРУБОПРОВОДНАЯ АРМАТУРА. | | | | | | | | | | | | | | | | | |
| | | 2.I Котлы КВГВ-IA № I,2 | | | | | | | | | | | | | | | | | |
| I | | Вентиль запорный муфтовый Ду I5, РуI6 | I5кч I8П2 | шт | 796 | | | | 8 | | | | | | | | | | |
| | | 2,2 Вспомогательное оборудование | | | | | | | | | | | | | | | | | |
| 2 | | Кран контрольный трехходовой ДуI5, РуI6 | I4MI-I6 | шт | 796 | | | | 20 | | | | | | | | | | |
| 3 | | Кран пробковый проходной Ду I5, РуI0 | IIч6бк | шт | 796 | | | | 4 | | | | | | | | | | |
| 4 | | Вентиль запорный муфтовый ДуI5, РуI6 | I5кч I8П2 | шт | 796 | | | | I | | | | | | | | | | |
| 5 | | Вентиль запорный муфтовый ДуI5, РуI6 | I5кч I8р | шт | 796 | | | | 2 | | | | | | | | | | |
| | | Блок насосов сетевой воды | | | | | | | | | | | | | | | | | |
| 6 | | Кран контрольный трехходовой ДуI5, РуI6 | I4MI-I6 | шт | 796 | | | | 4 | | | | | | | | | | |
| 7 | | Кран пробковый проходной ДуI5, РуI0 | IIч6бк | шт | 796 | | | | 2 | | | | | | | | | | |
| | | Блок подготовки исходной воды | | | | | | | | | | | | | | | | | |
| 8 | | Кран контрольный трехходовой ДуI5, РуI6 | I4MI-I6 | шт | 796 | | | | 4 | | | | | | | | | | |

Заказчик-застройщик
Стройка
Объект строительства Т.П. 903-I-21484Ал. X -77- 19734-07

Продолжение заказной спецификации № АТМСI лист № 36

| № п/п | № позиции по технологической схеме | Наименование и техническая характеристика основного и комплектующего оборудования, приборов, арматуры, материалов, кабельных и др. изделий. Завод-изготовитель (для импортного оборудования — страна, фирма) | Тип, марка, каталог, № чертежа, № опросного листа, материал оборудования | Ед. изм. наименование | Ед. изм. код | Код завода-изготовителя | Код оборудования, изделий, материалов | Цена единицы (тыс. руб.) | Потребность по проекту | В т. ч. на пусковой комплекс | Ожидаемое наличие на 01. 01. 19... г. | в т. ч. на пусковой комплекс | Заявленная потребность на 19... г. | Согласованный объем потребности: Всего | в том числе по срокам: I | II | III | IV | стоимость всего (тыс. руб.) |
|---|---|---|---|---|---|---|---|---|---|---|---|---|---|---|---|---|---|---|---|
| 1 | 2 | 3 | 4 | 5 | 6 | 7 | 8 | 9 | 10 | 11 | 12 | | 13 | 14 | 15 | 16 | 17 | 18 | 19 |
| | | Блок насосов рабочей воды. | | | | | | | | | | | | | | | | | |
| 9 | | Кран контрольный трехходовой Ду I5, Ру I6 | I4MI-I6 | шт | 796 | | | | 4 | | | | | | | | | | |
| | | Блок насосов горячего водоснабжения. | | | | | | | | | | | | | | | | | |
| I0 | | Кран контрольный трехходовой Ду I5, Ру I6 | I4MI- | шт | 796 | | | | 6 | | | | | | | | | | |
| | | Блок циркуляции. | | | | | | | | | | | | | | | | | |
| II | | Кран контрольный трехходовой Ду I5, Ру I6 | I4MI- | шт | 796 | | | | I | | | | | | | | | | |
| | | 2.2. Приточная система П1 | | | | | | | | | | | | | | | | | |
| I2 | | Клапан регулирующий с электрическим исполнительным механизмом типа МЭО-0,63 Заказывается в части отопления и вентиляции | 25ч 939нж | - | - | | | | - | | | | | | | | | | |

Заказчик-застройщик
Стройка
Объект строительства Т.П. 903-I-214.84 Ал. X -78-

19734-07

Продолжение заказной спецификации № АТМСI лист № 37

| № п/п | № позиции по технологической схеме | Наименование и техническая характеристика основного и комплектующего оборудования, приборов, арматуры, материалов, кабельных и др. изделий. Завод-изготовитель (для импортного оборудования — страна, фирма) | Тип, марка, каталог, № чертежа, № опросного листа, материал оборудования | Ед. изм. наименование | Ед. изм. код | Код завода-изготовителя | Код оборудования, изделий, материалов | Цена единицы (тыс. руб.) | Потребность по проекту | В т. ч. на пусковой комплекс | Ожидаемое наличие на 01.01.19... г. | в т. ч. на пусковой комплекс | Заявленная потребность на 19... г. | Согласованный объём потребности: Всего | в том числе по срокам: I | II | III | IV | стоимость всего (тыс. руб.) |
|---|---|---|---|---|---|---|---|---|---|---|---|---|---|---|---|---|---|---|---|
| 1 | 2 | 3 | 4 | 5 | 6 | 7 | 8 | 9 | 10 | 11 | 12 | | 13 | 14 | 15 | 16 | 17 | 18 | 19 |
| | | 3. ЭЛЕКТРОАППАРАТУРА | | | | | | | | | | | | | | | | | |
| | | 3.I. Вспомогательное оборудование | | | | | | | | | | | | | | | | | |
| I | | Реле напряжения переменного тока 220В, 50 Гц<br>Электроаппаратный завод г.Чебоксары | РН-54/320 | шт | 796 | | | | I | | | | | | | | | | |
| запас | | Лампа к табло и арматуре сигнальной 220В, I0 Вт ГОСТ 5011-77. Электроламповый завод г.Томск | П-220-I0 | шт | 796 | | | | 4 | | | | | | | | | | |
| | | 3.2. Приточная система П1 | | | | | | | | | | | | | | | | | |
| 2 | | Пост управления кнопочный 220В, Iз+Iр, ТУI6-526.2I6-78 Октябрьский завод низковольтной аппаратуры | ПКЕ-2I2-IУ2 | шт | 796 | | | | I | | | | | | | | | | |
| 3 | | Реле промежуточное 220В, 2з + 2р ТУ I6-523.500-74 Завод реле и автоматики г.Киев | ПЭ-2I-8УЗ | шт | 796 | | | | I | | | | | | | | | | |

Заказчик-застройщик
Стройка
Объект строительства

т.п. 903_I-214.84 Ал.X -79-

19734-07

Продолжение заказной спецификации № ATMCI



| № п/п | № позиции по технологической схеме | Наименование и техническая характеристика основного и комплектующего оборудования, приборов, арматуры, материалов, кабельных и др. изделий. Завод-изготовитель (для импортного оборудования — страна, фирма) | Тип, марка, каталог, № чертежа, № опросного листа, материал оборудования | Ед. изм. наименование | Ед. изм. код | Код завода-изготовителя | Код оборудования, изделий, материалов | Цена единицы (тыс. руб.) | Потребность по проекту | В т. ч. на пусковой комплекс | Ожидаемое наличие на 01. 01. 19... г. | в т. ч. на пусковой комплекс | Заявленная потребность на 19... г. | Согласованный объём потребности: Всего | в том числе по срокам: I | II | III | IV | стоимость всего (тыс. руб.) |
|---|---|---|---|---|---|---|---|---|---|---|---|---|---|---|---|---|---|---|---|
| 1 | 2 | 3 | 4 | 5 | 6 | 7 | 8 | 9 | 10 | 11 | 12 | | 13 | 14 | 15 | 16 | 17 | 18 | 19 |
| | | 4 КАБЕЛИ И ПРОВОДА | | | | | | | | | | | | | | | | | |
| | | 4.I Котлы "Факел" № I_4 | | | | | | | | | | | | | | | | | |
| | | Провода установочные 380 ГОСТ 6323_79 | | | | | | | | | | | | | | | | | |
| I | | ПВI I,0 | | км | 008 | | | | 0,I75 | | | | | | | | | | |
| 2 | | ПВI I,5 | | км | 008 | | | | 0,I40 | | | | | | | | | | |
| | | 4.2 Вспомогательное оборудование | | | | | | | | | | | | | | | | | |
| | | Кабели контрольные ГОСТ I508-78Е | | | | | | | | | | | | | | | | | |
| 3 | | КВВГ 4хI,0 | | км | 008 | | | | 0,050 | | | | | | | | | | |
| 4 | | КВВГ 5хI,0 | | км | 008 | | | | 0,065 | | | | | | | | | | |
| 5 | | КВВГ 7хI,0 | | -"- | 008 | | | | 0,065 | | | | | | | | | | |
| 6 | | АКВВГ 4х2,5 | | -"- | 008 | | | | 0,095 | | | | | | | | | | |
| 7 | | АКВВГ 7х2,5 | | -"- | 008 | | | | 0,0I7 | | | | | | | | | | |
| 8 | | АКВВГ I0х2,5 | | -"- | 008 | | | | 0,I00 | | | | | | | | | | |
| 9 | | Провод ПВI I,0 380 ГОСТ 6323-79 | | -"- | 008 | | | | 0,080 | | | | | | | | | | |
| | | Блок насосов сетевой воды | | | | | | | | | | | | | | | | | |
| I0 | | Провод ПВI I,0 380 ГОСТ 6323-79 | | -"- | 008 | | | | 0,007 | | | | | | | | | | |

Заказчик-застройщик
Стройка
Объект строительства Т.П.903-I-214.84 Ал. X -80-

19734-07
Продолжение заказной спецификации № АТМСI лист № 39

| № п/п | № позиции по технологической схеме | Наименование и техническая характеристика основного и комплектующего оборудования, приборов, арматуры, материалов, кабельных и др. изделий. Завод-изготовитель (для импортного оборудования — страна, фирма) | Тип, марка, каталог, № чертежа, № опросного листа, материал оборудования | Ед. изм. наименование | Ед. изм. код | Код завода-изготовителя | Код оборудования, изделий, материалов | Цена единицы (тыс. руб.) | Потребность по проекту | В т. ч. на пусковой комплекс | Ожидаемое наличие на 01.01.19... г. | в т. ч. на пусковой комплекс | Заявленная потребность на 19... г. | Согласованный объём потребности: Всего | в том числе по срокам: I | II | III | IV | стоимость всего (тыс. руб.) |
|---|---|---|---|---|---|---|---|---|---|---|---|---|---|---|---|---|---|---|---|
| 1 | 2 | 3 | 4 | 5 | 6 | 7 | 8 | 9 | 10 | 11 | 12 | | 13 | 14 | 15 | 16 | 17 | 18 | 19 |
| | | 4.3. Приточная система П1 | | | | | | | | | | | | | | | | | |
| II | | Кабель контрольный ГОСТ 1508-78Е АКВВГ 4х2,5 | | км | 008 | | | | 0,005 | | | | | | | | | | |
| I2 | | Провод ПВ3 1,0 380 ГОСТ 6323-79 | | км | 008 | | | | 0,013 | | | | | | | | | | |
| I3 | | Провод АПВ 2,5 ГОСТ 6323-79 | | км | 008 | | | | 0,035 | | | | | | | | | | |

Заказчик-застройщик
Стройка
Объект строительства

т.п. 903-I-24.84 Ал.X



19734-07

Продолжение заказной спецификации № АТМСI лист № 40

| № п/п | № позиции по технологической схеме | Наименование и техническая характеристика основного и комплектующего оборудования, приборов, арматуры, материалов, кабельных и др. изделий. Завод-изготовитель (для импортного оборудования — страна, фирма) | Тип, марка, каталог, № чертежа, № опросного листа, материал оборудования | Ед. изм. наименование | Ед. изм. код | Код завода-изготовителя | Код оборудования, изделий, материалов | Цена единицы (тыс. руб.) | Потребность по проекту | В т. ч. на пусковой комплекс | Ожидаемое наличие на 01. 01. 19... г. в т. ч. на пусковой комплекс | Заявленная потребность на 19... г. | Согласованный объём потребности: Всего | в том числе по срокам: I | II | III | IV | стоимость всего (тыс. руб.) |
|---|---|---|---|---|---|---|---|---|---|---|---|---|---|---|---|---|---|---|
| 1 | 2 | 3 | 4 | 5 | 6 | 7 | 8 | 9 | 10 | 11 | 12 | 13 | 14 | 15 | 16 | 17 | 18 | 19 |
| | | 5 МОНТАЖНЫЕ МАТЕРИАЛЫ | | | | | | | | | | | | | | | | |
| | | 5.I Котлы "Факел" № I-4 | | | | | | | | | | | | | | | | |
| | | Трубы стальные электросварные ГОСТ I0704-76 | | | | | | | | | | | | | | | | |
| I | | 20xI,8 | | м | 006 | | | | I00 | | | | | | | | | |
| 2 | | 25xI,8 | | -"- | 006 | | | | 26 | | | | | | | | | |
| 3 | | Рукав металлический РЗ-АЛ-Х8 ОТУ22.II8-67 | | -"- | 006 | | | | 7 | | | | | | | | | |
| | | 5.2 Котлы КПТВ-IА № I,2 | | | | | | | | | | | | | | | | |
| | | Труба стальная электросварная ГОСТ I0704-76 | | | | | | | | | | | | | | | | |
| 4 | | 20xI,8 | | м | 006 | | | | 40 | | | | | | | | | |
| 5 | | 25xI,8 | | -"- | 006 | | | | 6 | | | | | | | | | |
| 6 | | Труба стальная бесшовная I4x2-20 ГОСТ 8734-75 | | -"- | 006 | | | | 3 | | | | | | | | | |
| 7 | | Рукав металлический РЗ-АЛ-XI5 ОТУ22.II8-67 | | -"- | 006 | | | | 6 | | | | | | | | | |
| | | 5.3 Вспомогательное оборудование | | | | | | | | | | | | | | | | |
| | | Трубы стальные электросварные ГОСТ I0704-76 | | | | | | | | | | | | | | | | |
| 8 | | 25xI,8 | | -"- | 006 | | | | I05 | | | | | | | | | |

Заказчик-застройщик
Стройка
Объект строительства

Т.П. 903-I-214.84 Ал.X -82- 19734-07

Продолжение заказной спецификации № АТМСI лист № 41

| № п/п | № позиции по технологической схеме | Наименование и техническая характеристика основного и комплектующего оборудования, приборов, арматуры, материалов, кабельных и др. изделий. Завод-изготовитель (для импортного оборудования — страна, фирма) | Тип, марка, каталог, № чертежа, № опросного листа, материал оборудования | Ед. изм. наименование | Ед. изм. код | Код завода-изготовителя | Код оборудования, изделий, материалов | Цена единицы (тыс. руб.) | Потребность по проекту | В т. ч. на пусковой комплекс | Ожидаемое наличие на 01.01.19... г. | в т. ч. на пусковой комплекс | Заявленная потребность на 19... г. | Согласованный объём потребности: Всего | в том числе по срокам: I | II | III | IV | стоимость всего (тыс. руб.) |
|---|---|---|---|---|---|---|---|---|---|---|---|---|---|---|---|---|---|---|---|
| 1 | 2 | 3 | 4 | 5 | 6 | 7 | 8 | 9 | 10 | 11 | 12 | | 13 | 14 | 15 | 16 | 17 | 18 | 19 |
| 9 | | 32хI,8 | | -"- | 006 | | | | 2 | | | | | | | | | | |
| I0 | | Труба стальная бесшовная I4х2-20 ГОСТ 8734-75 | | -"- | 006 | | | | 24 | | | | | | | | | | |
| | | Рукава металлические ОТУ22.II8-67 | | | | | | | | | | | | | | | | | |
| II | | РЗ-АЛ-XI5 | | м | 006 | | | | 3I | | | | | | | | | | |
| I2 | | РЗ-АЛ-Х29 | | м | 006 | | | | 2 | | | | | | | | | | |
| | | Блок насосов сетевой воды | | | | | | | | | | | | | | | | | |
| I3 | | Труба стальная бесшовная I4х2_20 ГОСТ 8734-75 | | м | 006 | | | | 8 | | | | | | | | | | |
| I4 | | Рукав металлический РЗ-АЛ-XI5 ОТУ22.II8-67 | | м | 006 | | | | 2 | | | | | | | | | | |
| | | Блок подготовки исходной воды | | | | | | | | | | | | | | | | | |
| I5 | | Труба стальная и бесшовная I4х2-20 ГОСТ 8734-75 | | м | 006 | | | | I | | | | | | | | | | |
| | | Блок насосов рабочей воды | | | | | | | | | | | | | | | | | |
| I6 | | Труба стальная бесшовная I4х2_20 ГОСТ 8734-75 | | м | 006 | | | | 0,5 | | | | | | | | | | |

Заказчик-застройщик

Стройка

Объект строительства Т.П. 903-I-21484 Ал. X -83- 19734-07

Продолжение заказной спецификации № ATMCI лист № 42

| № п/п | № позиции по технологической схеме | Наименование и техническая характеристика основного и комплектующего оборудования, приборов, арматуры, материалов, кабельных и др. изделий. Завод-изготовитель (для импортного оборудования — страна, фирма) | Тип, марка, каталог, № чертежа, № опросного листа, материал оборудования | Ед. изм. наименование | Ед. изм. код | Код завода-изготовителя | Код оборудования, изделий, материалов | Цена единицы (тыс. руб.) | Потребность по проекту | В т. ч. на пусковой комплекс | Ожидаемое наличие на 01.01.19... г. | в т. ч. на пусковой комплекс | Заявленная потребность на 19... г. | Согласованный объём потребности: Всего | в том числе по срокам: I | II | III | IV | стоимость всего (тыс. руб.) |
|---|---|---|---|---|---|---|---|---|---|---|---|---|---|---|---|---|---|---|---|
| 1 | 2 | 3 | 4 | 5 | 6 | 7 | 8 | 9 | 10 | 11 | 12 | | 13 | 14 | 15 | 16 | 17 | 18 | 19 |
| | | Блок насосов горячего водоснабжения | | | | | | | | | | | | | | | | | |
| I7 | | Труба стальная бесшовная I4x2-20 ГОСТ 8734-75 | | м | 006 | | | | 0,7 | | | | | | | | | | |
| | | 5.4. Приточная система П1 | | | | | | | | | | | | | | | | | |
| | | Рукав металлический ОТУ22.II8-67 Р3-АЛ-Х22 | | м | 006 | | | | I3 | | | | | | | | | | |

Заказчик _____ (подпись)

Руководитель комплектующей организации _____ (подпись)

Руководитель строящегося предприятия _____ (подпись)

Утверждаю 903-I-214.84
Альбом X
.....
« »..... 19 г.

-84-

19734-07

Форма | Код
0801028

ЗАКАЗНАЯ СПЕЦИФИКАЦИЯ АТМС2 от № 
на ...4.... листах

(проектная организация-генеральный проектировщик)

(проектная организация-разработчик) ГПИ Горьковский "Сантехпроект"

(министерство (ведомство) заказчика)

(производственное объединение (главное управление, управление) министерства (ведомства)

(заказчик-застройщик)

(стройка)

(комплектующая организация)

(Госснаб союзной республики (главное территориальное управление Госснаба СССР)

(характер строительства (новое, расширение, реконструкция, техническое перевооружение)

(наименование объекта (производственной мощности)

(мощность пускового комплекса)

(срок ввода объекта (мощности) в эксплуатацию)

(часть (раздел) проекта) Контроль и регулирование

(наименование вида оборудования, изделия и материалов, поставляемых заказчиком (по ВКГ ОКП)

НА ЩИТЫ

| № п/п | № позиции по технологической схеме | Наименование и техническая характеристика основного и комплектующего оборудования, приборов, арматуры, материалов, кабельных и др. изделий. Завод-изготовитель (для импортного оборудования — страна, фирма) | Тип, марка, каталог, № чертежа, № опросного листа, материал оборудования | Ед. изм. наименование | Ед. изм. код | Код завода-изготовителя | Код оборудования, изделий, материалов | Цена единицы (тыс. руб.) | Потребность по проекту | В т. ч. на пусковой комплекс | Ожидаемое наличие на 01.01.19... г. | в т. ч. на пусковой комплекс | Заявленная потребность на 19....г. | Согласованный объём потребности: Всего | в том числе по срокам: I | II | III | IV | стоимость всего (тыс. руб.) |
|---|---|---|---|---|---|---|---|---|---|---|---|---|---|---|---|---|---|---|---|
| 1 | 2 | 3 | 4 | 5 | 6 | 7 | 8 | 9 | 10 | 11 | 12 | | 13 | 14 | 15 | 16 | 17 | 18 | 19 |
| I | | I. ВСПОМОГАТЕЛЬНОЕ ОБОРУДОВАНИЕ<br>I.I. Щиты<br>Щит сигнализации, состоящий из щита шкафного Ш-3Д-ОД-I-600х600 УЧ1Р30 ОСТ36.I3-76 Заводы Главмонтажавтоматики | АТМ-I9 | шт | 796 | | | | I/I | | | | | | | | | | |

ЦИТП 0174-08 ВС.ОС.05.03.08

Заказчик-застройщик 903-I-214.84
Стройка Альбом X
Объект строительства

-85-

19734-07

Продолжение заказной спецификации № АТМС2 лист № 2

| № п/п | № позиции по технологической схеме | Наименование и техническая характеристика основного и комплектующего оборудования, приборов, арматуры, материалов, кабельных и др. изделий. Завод-изготовитель (для импортного оборудования — страна, фирма) | Тип, марка, каталог, № чертежа, № опросного листа, материал оборудования | Ед. изм. наименование | Ед. изм. код | Код завода-изготовителя | Код оборудования, изделий, материалов | Цена единицы (тыс. руб.) | Потребность по проекту | В т. ч. на пусковой комплекс | Ожидаемое наличие на 01.01.19... г. | в т. ч. на пусковой комплекс | Заявленная потребность на 19... г. | Согласованный объём потребности: Всего | в том числе по срокам: I | II | III | IV | стоимость всего (тыс. руб.) |
|---|---|---|---|---|---|---|---|---|---|---|---|---|---|---|---|---|---|---|---|
| 1 | 2 | 3 | 4 | 5 | 6 | 7 | 8 | 9 | 10 | 11 | 12 | | 13 | 14 | 15 | 16 | 17 | 18 | 19 |
| | | I.2. Электроаппаратура, поставляемая комплектно со щитом | | | | | | | | | | | | | | | | | |
| I | | Универсальный переключатель с револьверной рукояткой ТУ16-524074-75 | УП5312-И43 | шт | 796 | | | | I | | | | | | | | | | |
| 2 | | Универсальный переключатель с револьверной рукояткой ТУ16-524074-75 | УП5312-А89 | шт | 796 | | | | I | | | | | | | | | | |
| 3 | | Выключатель клавишный ~ 250В, 6А | - | шт | 796 | | | | I | | | | | | | | | | |
| | | Выключатель автоматический ~ 220В ТУ16-522.110-74 | | | | | | | | | | | | | | | | | |
| 4 | | 0,6х2,0А | А63-МУ3 | шт | 796 | | | | II | | | | | | | | | | |
| 5 | | I,0х2,0А | А63-МУ3 | шт | 796 | | | | 2 | | | | | | | | | | |
| 6 | | I,6х2,0А | А63-МУ3 | шт | 796 | | | | I | | | | | | | | | | |
| 7 | | Выключатель пакетный ~ 220В, IQА, ОСТI6.0-526.00I-77 | ПВI-I0У3 | шт | 796 | | | | I | | | | | | | | | | |
| 8 | | Табло световое двухламповое ~ 220В, ТУ16-535424-79 | ТСБ | шт | 796 | | | | I2 | | | | | | | | | | |
| 9 | | Арматура сигнальная ~ 220В, цвет плафона белый ТУ16.535426-70 | АС-220 | шт | 796 | | | | I | | | | | | | | | | |

Заказчик-застройщик 903-I-214.84
Стройка Альбом X
Объект строительства

-86-

19734-07 АТМС2

Продолжение заказной спецификации № лист № 3

| № п/п | № позиции по технологической схеме | Наименование и техническая характеристика основного и комплектующего оборудования, приборов, арматуры, материалов, кабельных и др. изделий. Завод-изготовитель (для импортного оборудования — страна, фирма) | Тип, марка, каталог, № чертежа, № опросного листа, материал оборудования | Ед. изм. наименование | Ед. изм. код | Код завода-изготовителя | Код оборудования, изделий, материалов | Цена единицы (тыс. руб.) | Потребность по проекту | В т. ч. на пусковой комплекс | Ожидаемое наличие на 01.01.19... г. | в т. ч. на пусковой комплекс | Заявленная потребность на 19... г. | Согласованный объём потребности: Всего | в том числе по срокам: I | II | III | IV | стоимость всего (тыс. руб.) |
|---|---|---|---|---|---|---|---|---|---|---|---|---|---|---|---|---|---|---|---|
| 1 | 2 | 3 | 4 | 5 | 6 | 7 | 8 | 9 | 10 | 11 | 12 | | 13 | 14 | 15 | 16 | 17 | 18 | 19 |
| I0 | | Реле промежуточное переменного тока 220В с передним присоединением проводов ТУ16-523.483-78 | РП-256 | шт | 796 | | | | I | | | | | | | | | | |
| II | | Реле промежуточное переменного тока 220В с передним присоединением проводов, 3з.+2р. ТУ16-523.483-78 | РП-25 | шт | 796 | | | | 7 | | | | | | | | | | |
| I2 | | Реле импульсной сигнализации переменного тока 220В, Rвх=25ом ТУ16-523.311-78 | РИС-33м | шт | 796 | | | | I | | | | | | | | | | |
| I3 | | Резистор 6,2 ком ГОСТ6562-75 | ВС-5 | шт | 796 | | | | I | | | | | | | | | | |
| I4 | | Резистор проволочный эмалированный 2500 ом ГОСТ 6513-75 | ПЭ25 | шт | 796 | | | | I | | | | | | | | | | |
| I5 | | Резистор проволочный эмалированный 1000 ом ГОСТ 6513-75 | ПЭВР-15 | шт | 796 | | | | I | | | | | | | | | | |
| I6 | | Розетка штепсельная ГОСТ 7396-76 | РШ-Ц-2-0 | шт | 796 | | | | I | | | | | | | | | | |
| I7 | | Патрон потолочный ГОСТ 2746.0-77Е | | шт | 796 | | | | I | | | | | | | | | | |
| I8 | | Звонок переменного тока 220В ТУ25-05-1045-76 | МЗ-I | шт | 796 | | | | I | | | | | | | | | | |
| I9 | | Блок зажимов ТУ36.1750-74 | БЗ10 | шт | 796 | | | | 6 | | | | | | | | | | |

Заказчик-застройщик
Стройка
Объект строительства

903-I-214.84
Альбом X



19734-07

Продолжение заказной спецификации № АТМС2 лист № 4

| № п/п | № позиции по технологической схеме | Наименование и техническая характеристика основного и комплектующего оборудования, приборов, арматуры, материалов, кабельных и др. изделий. Завод-изготовитель (для импортного оборудования — страна, фирма) | Тип, марка, каталог, № чертежа, № опросного листа, материал оборудования | Ед. изм. наименование | Ед. изм. код | Код завода-изготовителя | Код оборудования, изделий, материалов | Цена единицы (тыс. руб.) | Потребность по проекту | В т. ч. на пусковой комплекс | Ожидаемое наличие на 01. 01. 19... г. в т. ч. на пусковой комплекс | Заявленная потребность на 19... г. | Согласованный объём потребности: Всего | в том числе по срокам I | II | III | IV | Стоимость всего (тыс. руб.) |
|---|---|---|---|---|---|---|---|---|---|---|---|---|---|---|---|---|---|---|
| 1 | 2 | 3 | 4 | 5 | 6 | 7 | 8 | 9 | 10 | 11 | 12 | 13 | 14 | 15 | 16 | 17 | 18 | 19 |
| 20 | | Рамка для надписи ТУ36.II30-70 | РПМ66 | шт | 796 | | | | 23 | | | | | | | | | |
| 2I | | Лампа накаливания ~I2В, 60 вт | МО-I2-60 | шт | 796 | | | | I | | | | | | | | | |
| 22 | | Лампа к табло и арматуре сигнальной ~ 220В, I0 вт ГОСТ 50II-77 | Ц-220-I0 | шт | 796 | | | | 25 | | | | | | | | | |

Гл.инженер проект /Соловьев/

Заказчик:

Руководитель комплектующей организации:

ОПРОСНЫЙ ЛИСТ № I

для заказа дифманометра-расходомера жидкости с сужающим устройством.

Позиция № I2 Спецификация № АТМСI

1 Заказчик _____

2 Почтовый, телеграфный адрес, телефон и телетайп заказчика _____

3 Название агрегата для обслуживания которого нужен расходомер трубопровод прямой контактной воды за котлом КПТВ-IА

4 Подлежит заказу:

4.I диафрагма ДК6-65-П-а/б-2 две
(обозначение по ГОСТ I4321-73)

4.2 уравнительные сосуды _____ нет

(поставляются только при температуре жидкости 120°С и выше)

4.3 разделительные сосуды _____ нет

4.4 вентильный блок _____ нет

4.5 фильтр с редуктором _____ нет

4.6 дифманометр ДСП-780Н 2 шт

4.7 вторичный прибор - шт

(заполняется, если вторичный прибор поставляется заводом-изготовителем дифманометра).

5 Измеряемая жидкость вода

6 Температура измеряемой жидкости перед сужающим устройством 85 °С

7 Давление измеряемой жидкости перед сужающим устройством:

7.I Рабочее (избыточное) 3,0 кгс/см2

7.2 Максимальное (избыточное) 3,0 кгс/см2



ОПРОСНЫЙ ЛИСТ № I

8 Плотность измеряемой жидкости (для воды не заполняется)

-

8.I При температуре, указанной в п. 6 и давлении по п.7.I _____ кг/м3

8.2 При температуре 20°С и давлении, указанном в п.7.I _____ кг/м3

(заполняется только для дифманометра с ртутным заполнением)

9 Динамическая вязкость измеряемой жидкости (для воды не заполняется) при температуре, указанной в п.6 и давлении по п. 7.I

- кгс/м2 или Па с

I0 Плотность разделительной жидкости при температуре разделительных сосудов и атмосферном давлении _____

- кг/м3

(заполняется только для дифманометров с ртутным заполнением, а также для сильфонных самопишущих и показывающих)

II Средний расход 20,0 м3/ч

I2 Требуемый заказчиком верхний предел шкалы прибора (по расходу) _____

25,0 м3/ч
(выбирается по ГОСТ I8I40-77)

I3 Наибольшая допустимая безвозвратная потеря давления от установки сужающего устройства при расходе, указанном в п. I2 _____

0,2582 кгс/см2

I4. Действительный внутренний диаметр трубопровода перед сужающим устройством при температуре 20°С 70 мм

ПРИМЕЧАНИЕ: В тех случаях, когда внутренний диаметр трубопровода превышает максимальный диаметр, на который изготавливает диафрагмы завод-изготовитель, диафрагма должна быть изготовлена на месте монтажа по расчету и чертежу, высылаемых заводом-изготовителем. Расчет и чертежи на диафрагмы выполняются на диаметр до 3000 мм.

I5 Марка материала трубопровода ВСт3сп3

I6 Коэффициент линейного расширения материала трубопровода при температуре, указанной в п. 6

(заполняется при отсутствии сведений в "Правилах 28-64")

ОПРОСНЫЙ ЛИСТ № I

I7 Количество пар отборов давления на одной диафрагме

одна

ПРИМЕЧАНИЕ: При использовании более одной пары отборов необходимо указать угол между отборами, а также перепад давления по ГОСТ I8I40-77, если количество пар отборов давления не совпадает с числом заказываемых дифманометров по данному опросному листу.

I8 Пределы измерения дополнительной записи давления

_____ - _____ кгс/см2

(заполняется только для дифманометров сильфонных самопишущих с дополнительной записью давления)

I9 Дополнительные сведения по усмотрению заказчика и по требованиям, оговоренным в справочных материалах завода-изготовителя на заказываемый комплект _____

20 Наименование организации, заполнившей опросный лист, ее служебный адрес _____

ПРОЕКТНАЯ ОРГАНИЗАЦИЯ:

Ведущий технолог _____
(фамилия и подпись) (телефон)

Отдел КИП и А

(исполнитель) _____
(фамилия и подпись) (телефон)

ЗАКАЗЧИК: "___" _____ I98__ г.

м.п. Руководитель предприятия _____
(фамилия и подпись)

ОПРОСНЫЙ ЛИСТ № I

Т.п. 903-I-214.84 Альбом X

Форма УОЛ-I-74

ОПРОСНЫЙ ЛИСТ № 2

для заказа дифманометра-расходомера жидкости с сужающим устройством

Позиция № С-9 Спецификация № АТМСI

I. Заказчик _____

2. Почтовый, телеграфный адрес, телефон и телетайп заказчика

_____

_____

_____

3. Название агрегата для обслуживания которого нужен расходомер – Трубопровод прямой сетевой воды

4. Подлежит заказу:

4.I. диафрагма ДК6-200-П-а/б-2 одна
(обозначение по ГОСТ I432I-73)

4.2. уравнительные сосуды _____ нет
(поставляются только при температуре жидкости I20°С и выше)

4.3. разделительные сосуды _____ нет

4.4. вентильный блок _____ нет

4.5. фильтр с редуктором _____ нет

4.6. дифманометр ДСС-7I2Н I шт.

4.7. вторичный прибор – шт.

(заполняется, если вторичный прибор поставляется заводом-изготовителем дифманометра).

5. Измеряемая жидкость вода

6. Температура измеряемой жидкости перед сужающим устройством 95°С

7. Давление измеряемой жидкости перед сужающим устройством:

7.I. Рабочее (избыточное) 4,2 кгс/см2

7.2. Максимальное (избыточное) 4,2 кгс/см2

8. Плотность измеряемой жидкости (для воды не заполняется) –

Т.п. 903-I- Альбом X

Форма УОЛ-I-74

ОПРОСНЫЙ ЛИСТ № 2

для заказа дифманометра-расходомера жидкости с сужающим устройством

8.I. При температуре, указанной в п.6 и давлении по п.7.I. _____ кг/м3

8.2. При температуре 20°С и давлении, указанном в п.7.I. _____ кг/м3

(заполняется только для дифманометра с ртутным заполнением)

9. Динамическая вязкость измеряемой жидкости (для воды не заполняется) при температуре, указанной в п.6 и давлении по п.7.I.

– кгс/м2 или Па с

I0. Плотность разделительной жидкости при температуре разделительных сосудов и атмосферном давлении – кг/м3

(заполняется только для дифманометров с ртутным заполнением, а также для сильфонных самопишущих и показывающих)

II. Средний расход I28 м3/ч

I2. Требуемый заказчиком верхний предел шкалы прибора (по расходу) 200 м3/ч

(выбирается по ГОСТ I8I40-77)

I3. Наибольшая допустимая безвозвратная потеря давления от установки сужающего устройства при расходе, указанном в п.I2 0,2I7 кгс/см2

I4. Действительный внутренний диаметр трубопровода перед сужающим устройством при температуре 20°С 205 мм

ПРИМЕЧАНИЕ: В тех случаях, когда внутренний диаметр трубопровода превышает максимальный диаметр, на который изготавливает диафрагмы завод-изготовитель, диафрагма должна быть изготовлена на месте монтажа по расчету и чертежу, высылаемых заводом-изготовителем. Расчет и чертежи на диафрагмы выполняются на диаметр до 3000 мм

I5. Марка материала трубопровода В ст 3сп3

Т.п. 903-I-214.84 Альбом X

Форма УОЛ-I-74

ОПРОСНЫЙ ЛИСТ № 2

для заказа дифманометра-расходомера жидкости с сужающим устройством

I6. Коэффициент линейного расширения материала трубопровода при температуре, указанной в п.6 _____
(заполняется при отсутствии

_____

сведений в "Правилах 28-64")

I7. Количество пар отборов давления на одной диафрагме одна

ПРИМЕЧАНИЕ: При использовании более одной пары отборов необходимо указать угол между отборами, а также перепад давления по ГОСТ I8I40-77, если количество пар отборов давления не совпадает с числом заказываемых дифманометров по данному опросному листу.

I8. Пределы измерения дополнительной записи давления – кгс/см2
(заполняется только для дифманометров сильфонных самопишущих с дополнительной записью давления)

I9. Дополнительные сведения по усмотрению заказчика и по требованиям, оговоренным в справочных материалах завода-изготовителя на заказываемый комплект _____

_____

_____

20. Наименование организации, заполнившей опросный лист, ее служебный адрес _____

_____

Проектная организация:

Ведущий технолог _____
(фамилия и подпись) (телефон)

Отдел КИП и А (исполнитель) _____
(фамилия и подпись) (телефон)

Заказчик: «___» _____ I98 г

м. п. Руководитель предприятия _____
(фамилия и подпись)

Утверждаю

..... « » .....19 г.

903-I-214.84 Ал.X



19734-07

Форма | Код | 0801028

ЗАКАЗНАЯ СПЕЦИФИКАЦИЯ ЭМ-С от № 

На 10 листах

(проектная организация-генеральный проектировщик)
ГПИ Горьковский Сантехпроект

(проектная организация-разработчик)

(министерство (ведомство) заказчика)

(производственное объединение (главное управление, управление) министерства (ведомства)

(заказчик-застройщик)

(стройка)

(комплектующая организация)

(Госснаб союзной республики (главное территориальное управление Госснаба СССР)

(характер строительства (новое, расширение, реконструкция, техническое перевооружение)

(наименование объекта (производственной мощности)

(мощность пускового комплекса)

(срок ввода объекта (мощности) в эксплуатацию)

Электротехническая
(часть (раздел) проекта)

Силовое электрооборудование

(наименование вида оборудования, изделия и материалов, поставляемых заказчиком (по ВКГ ОКП)

| № п/п | № позиции по технологической схеме | Наименование и техническая характеристика основного и комплектующего оборудования, приборов, арматуры, материалов, кабельных и др изделий. Завод-изготовитель (для импортного оборудования — страна, фирма) | Тип, марка, каталог, № чертежа, № опросного листа, материал оборудования | Ед. изм. наименование | Ед. изм. код | Код завода-изготовителя | Код оборудования, изделий, материалов | Цена единицы (тыс. руб.) | Потребность по проекту | В т. ч. на пусковой комплекс | Ожидаемое наличие на 01.01.19...г. | в т. ч. на пусковой комплекс | Заявленная потребность на 19 г. | Согласованный объём потребности: Всего | в том числе по срокам: I | II | III | IV | стоимость всего (тыс. руб.) |
|---|---|---|---|---|---|---|---|---|---|---|---|---|---|---|---|---|---|---|---|
| 1 | 2 | 3 | 4 | 5 | 6 | 7 | 8 | 9 | 10 | 11 | 12 | | 13 | 14 | 15 | 16 | 17 | 18 | 19 |
| I.I | | I. Комплектные конденсаторные установки<br>Комплектная конденсаторная установка переменного тока 380В, мощностью 36 квар с общим выводом ТУ16-527-151-71 | УК-0,38-36У3 | шт<br>тыс. квар | 000 | | 341468 | | 2<br>0,072 | | | | | | | | | | |

Заказчик-застройщик
Стройка
Объект строительства 903-I-214.84Ал.X



19734-07

Продолжение заказной спецификации № ЭМ-С лист №2

| № п/п | № позиции по технологической схеме | Наименование и техническая характеристика основного и комплектующего оборудования, приборов, арматуры, материалов, кабельных и др. изделий. Завод-изготовитель (для импортного оборудования — страна, фирма) | Тип, марка, каталог, № чертежа, № опросного листа, материал оборудования | Ед. изм. наименование | Ед. изм. код | Код завода-изготовителя | Код оборудования, изделий, материалов | Цена единицы (тыс. руб.) | Потребность по проекту | В т. ч. на пусковой комплекс | Ожидаемое наличие на 01.01.19...г. | в т. ч. на пусковой комплекс | Заявленная потребность на 19...г. | Согласованный объём потребности: Всего | в том числе по срокам: I | II | III | IV | стоимость всего (тыс. руб.) |
|---|---|---|---|---|---|---|---|---|---|---|---|---|---|---|---|---|---|---|---|
| 1 | 2 | 3 | 4 | 5 | 6 | 7 | 8 | 9 | 10 | 11 | 12 | | 13 | 14 | 15 | 16 | 17 | 18 | 19 |
| | | 2 Аппараты напряжением до 1000 В | | | | | | | | | | | | | | | | | |
| 2.1 | | Выключатель автоматический переменного тока 220В, номинальный ток электромагнитных и тепловых максимальных расцепителей 32А, степень защиты IP54, ТУ16.522.064-75 | АЕ2044-10У3 | шт | 796 | | 342212 | | I | | | | | | | | | | |
| 2.2 | | Предохранитель переменного тока 380В, 10А, плавкая вставка 6А | ПР-2М | шт | 796 | | 342418 | | 10 | | | | | | | | | | |
| 2.3 | | Пакетный выключатель 220В, 10А исполнение I, переднее присоединение проводников, ОСТ16.526.001-77 | ПВ2-10/У3 | шт | 796 | | 342461 | | I | | | | | | | | | | |
| 2.4 | | Реле времени переменного тока 220В, 50Гц ТУ16.523.472-74 | РВП72-3121-00У4 | шт | 796 | | 342560 | | 2 | | | | | | | | | | |
| 2.5 | | Реле промежуточное универсальное переменного тока 220В, 50Гц ТУ16-523.331-78 | РПУ-2-36220 3У3 | шт | 796 | | 342513 | | 5 | | | | | | | | | | |
| 2.6 | | Реле промежуточное универсальное переменного тока 380В, 50Гц. ТУ16-523.331-78 | РПУ-2-36020 У3А | шт | 796 | | 342513 | | I | | | | | | | | | | |
| | | Пускатель магнитный I-ой величины, нереверсивный катушка 380В, со степенью защиты IP54, ТУ16-526.437-78, ток нагревательного элемента теплового реле | | | | | | | | | | | | | | | | | |

| № п/п | № позиции по технологической схеме | Наименование и техническая характеристика основного и комплектующего оборудования, приборов, арматуры, материалов, кабельных и др. изделий. Завод-изготовитель (для импортного оборудования — страна, фирма) | Тип, марка, каталог, № чертежа, № опросного листа, материал оборудования | Ед. изм. наименование | Ед. изм. код | Код завода-изготовителя | Код оборудования, изделий, материалов | Цена единицы (тыс. руб.) | Потребность по проекту | В т. ч. на пусковой комплекс | Ожидаемое наличие на 01.01.19...г. в т. ч. на пусковой комплекс | Заявленная потребность на 19...г. | Согласованный объём потребности: Всего | в том числе по срокам: I | II | III | IV | Стоимость всего (тыс. руб.) |
|---|---|---|---|---|---|---|---|---|---|---|---|---|---|---|---|---|---|---|
| 1 | 2 | 3 | 4 | 5 | 6 | 7 | 8 | 9 | 10 | 11 | 12 | 13 | 14 | 15 | 16 | 17 | 18 | 19 |
| 2.7 | | 2,6 А<br>Пускатель магнитный I-ой величины реверсивный катушка 380В, со степенью защиты IP54 ТУI6-526.437-78, ток нагревательного алемента теплового реле | ПМЛ-I2I 002А | шт | 796 | | 342702 | | I | | | | | | | | | |
| 2.8 | | IА<br>Пускатель магнитный 2-ой величины, защищенный, нереверсивный катушка 380В, 50Гц, ОСТI6.0.536.001-72, ток нагревательного элемента теплового реле | ПМЛ-I6I -I02А | шт | 796 | | 342703 | | 2 | | | | | | | | | |
| 2.9 | | 8А | ПМЕ-222 | шт | 796 | | 342734 | | 6 | | | | | | | | | |
| 2I0 | | I2,5А<br>Пускатель магнитный 3-й величины, защищенный, нереверсивный катушка 380В, 50Гц, ТУI6.536.489-75, ток нагревательного алемента теплового реле | ПМЕ-222 | шт | 796 | | 342734 | | 2 | | | | | | | | | |
| 2.II | | 32А | ПМЕ-322 | шт | 796 | | 342744 | | 3 | | | | | | | | | |

| № п/п | № позиции по технологической схеме | Наименование и техническая характеристика основного и комплектующего оборудования, приборов, арматуры, материалов, кабельных и др. изделий. Завод-изготовитель (для импортного оборудования — страна, фирма) | Тип, марка, каталог, № чертежа, № опросного листа, материал оборудования | Ед. изм. наименование | Ед. изм. код | Код завода-изготовителя | Код оборудования, изделий, материалов | Цена единицы (тыс. руб.) | Потребность по проекту | В т. ч. на пусковой комплекс | Ожидаемое наличие на 01.01.19... г. | в т. ч. на пусковой комплекс | Заявленная потребность на 19... г. | Согласованный объём потребности: Всего | в том числе по срокам: I | II | III | IV | стоимость всего (тыс. руб.) |
|---|---|---|---|---|---|---|---|---|---|---|---|---|---|---|---|---|---|---|---|
| 1 | 2 | 3 | 4 | 5 | 6 | 7 | 8 | 9 | 10 | 11 | 12 | | 13 | 14 | 15 | 16 | 17 | 18 | 19 |
| 212 | | Пускатель магнитный 4-й величины, защищенный, катушка 380В, 50Гц Ту I6.536.489-75, ток нагревательного элемента теплового реле. 42А | ПАЕ-422 | шт | 796 | | 342754 | | 2 | | | | | | | | | | |
| 213 | | Пост управления кнопочный для крепления к ровной поверхности со степенью защиты IP40, пластмассовыми корпусными деталями (кожух, крышка), с двумя кнопочными элементами - с двумя цилиндрическими толкателями красного и черного цвета, с надписями на табличках "Пуск", "Стоп" категория размещения 3 и отверстием для ввода проводов, труб I/2" ТУI6-526.2I6-7I (см. эскиз лицевой панели) | ПКЕ-212-2У3 | шт | 796 | | 342803 | | I2 | | | | | | | | | | |
| 214 | | Пост управления кнопочный с количеством рядов: вертикальных-I, горизонтальных-2, с непосредственным управлением, со степенью защиты (IP40) ТУI6.526.333-74 (см. эскиз лицевой панели) | ПКУI5-I9-I2I-40У3 | шт | 796 | | 342803 | | 6 | | | | | | | | | | |

| № п/п | № позиции по технологической схеме | Наименование и техническая характеристика основного и комплектующего оборудования, приборов, арматуры, материалов, кабельных и др. изделий. Завод-изготовитель (для импортного оборудования — страна, фирма) | Тип, марка, каталог, № чертежа, № опросного листа, материал оборудования | Ед. изм. наименование | Ед. изм. код | Код завода-изготовителя | Код оборудования, изделий, материалов | Цена единицы (тыс. руб.) | Потребность по проекту | В т. ч. на пусковой комплекс | Ожидаемое наличие на 01.01.19... г. | в т. ч. на пусковой комплекс | Заявленная потребность на 19... г. | Согласованный объём потребности: Всего | в том числе по срокам: I | II | III | IV | Стоимость всего (тыс. руб.) |
|---|---|---|---|---|---|---|---|---|---|---|---|---|---|---|---|---|---|---|---|
| 1 | 2 | 3 | 4 | 5 | 6 | 7 | 8 | 9 | 10 | 11 | 12 | | 13 | 14 | 15 | 16 | 17 | 18 | 19 |
| 2I5 | | Переключатель универсальный, толщина панели 4 мм, исполнение замка I, ТУI6-524.074-75 | УП53II-С23У3 | шт | 796 | | 342801 | | I | | | | | | | | | | |
| 2I6 | | Ревун переменного тока 220В ТУI6.739.059-76 | РВП220 | шт | 796 | | 346884 | | I | | | | | | | | | | |
| 2I7 | | Звонок переменного тока ТУI6.739.059-76 | ЗВП220 | шт | 796 | | 346884 | | I | | | | | | | | | | |
| | | 3 Комплектные устройства управления для приводов напряжением до 1000В | | | | | | | | | | | | | | | | | |
| 3.I | | Ящик управления с двумя замками на двери высотой 800 мм, шириной 600 мм, глубиной 350 мм ОСТI6.0.684.II6-74 | ЯУЭ-0863 | шт | 796 | | 343325 | | I | | | | | | | | | | |
| | | 4 Комплектные устройства для распределения энергии при напряжении до 1000В | | | | | | | | | | | | | | | | | |
| 4.I | | Вводно-распределительное устройство переменного тока 380В, 400А, ТУ36-I002-80 (см. опросный лист) | ВРУI-I3 | шт | 796 | | 343430 | | I | | | | | | | | | | |

Заказчик-застройщик
Стройка
Объект строительства 903-I-214.84 Ал.X -97- 19734-07

Продолжение заказной спецификации № ЭМ-С лист № 6

| № п/п | № позиции по технологической схеме | Наименование и техническая характеристика основного и комплектующего оборудования, приборов, арматуры, материалов, кабельных и др. изделий. Завод-изготовитель (для импортного оборудования — страна, фирма) | Тип, марка, каталог, № чертежа, № опросного листа, материал оборудования | Ед изм наименование | Ед изм код | Код завода-изготовителя | Код оборудования, изделий, материалов | Цена единицы (тыс. руб.) | Потребность по проекту | В т. ч. на пусковой комплекс | Ожидаемое наличие на 01.01.19... г. в т. ч. на пусковой комплекс | Заявленная потребность на 19... г. | Согласованный объём потребности: Всего | в том числе по срокам: I | II | III | IV | стоимость всего (тыс. руб.) |
|---|---|---|---|---|---|---|---|---|---|---|---|---|---|---|---|---|---|---|
| 1 | 2 | 3 | 4 | 5 | 6 | 7 | 8 | 9 | 10 | 11 | 12 | 13 | 14 | 15 | 16 | 17 | 18 | 19 |
| 4.2 | | Шкаф распределительный переменного тока 380В, 50 Гц, с 8 группами предохранителей на 250А, ТУ16-536.506-76 (см. опросный лист) | ШРП-73506-22У3 | шт | 796 | | 343420 | | 2 | | | | | | | | | |
| 4.3 | | Шкаф распределительный переменного тока 380В, 50Гц, с 8 группами предохранителей на 60А, ТУ16-536.506-76 (см. опросный лист) | ШРП-73504-22У3 | шт | 796 | | 343420 | | 4 | | | | | | | | | |
| 4.4. | | Ящик однофидерный переменного тока 380В, 100 А | ЯВШВ-100 | шт | 796 | | 343422 | | 2 | | | | | | | | | |
| 4.5 | | Ящик распределительный переменного тока 380В навесной с трехполюсным рубильником, ТУ16.536.444-74 | РУС 8103-46В0А-54У5 | шт | 796 | | 343420 | | I | | | | | | | | | |
| 4.6 | | Щит управления приточной системой | ЩУП-01- / опросный лист т. п. 904-02-5 ал. I 38 | шт | 796 | | 343200 | | I | | | | | | | | | |
| | | 5. Оборудование светотехническое | | | | | | | | | | | | | | | | |
| 5.I | | Арматура светосигнальная переменного тока 220В, ТУ16-535.930-76 | АСI20-IIУ2 | шт | 796 | | 346I8I | | 8 | | | | | | | | | |
| 5.2 | | Лампа накаливания ГОСТ 2239-79 | Б220-230-40 | шт | 796 | | 34660I | | 8 | | | | | | | | | |

| № п/п | № позиции по технологической схеме | Наименование и техническая характеристика основного и комплектующего оборудования, приборов, арматуры, материалов, кабельных и др. изделий. Завод-изготовитель (для импортного оборудования — страна, фирма) | Тип, марка, каталог, № чертежа, № опросного листа, материал оборудования | Ед. изм. наименование | Ед. изм. код | Код завода-изготовителя | Код оборудования, изделий, материалов | Цена единицы (тыс. руб.) | Потребность по проекту | В т. ч. на пусковой комплекс | Ожидаемое наличие на 01. 01. 19... г. | в т. ч. на пусковой комплекс | Заявленная потребность на 19... г. | Согласованный объём потребности: Всего | в том числе по срокам: I | II | III | IV | стоимость всего (тыс. руб.) |
|---|---|---|---|---|---|---|---|---|---|---|---|---|---|---|---|---|---|---|---|
| 1 | 2 | 3 | 4 | 5 | 6 | 7 | 8 | 9 | 10 | 11 | 12 | | 13 | 14 | 15 | 16 | 17 | 18 | 19 |
| | | 6 Кабельные изделия | | | | | | | | | | | | | | | | | |
| | | Кабель силовой с алюминиевыми жилами без защитного покрова, ГОСТ I6442-80 | АВВГ | | | | | | | | | | | | | | | | |
| 6.I | | 2х2,5-0,66 | | км | 008 | | 352222 | | 0,I00 | | | | | | | | | | |
| 6.2 | | 2х4-0,66 | | км | 008 | | 352222 | | 0,020 | | | | | | | | | | |
| 6.3 | | 4х2,5-0,66 | | км | 008 | | 352222 | | 0,460 | | | | | | | | | | |
| 6.4 | | 3х6+Iх4-0,66 | | км | 008 | | 352222 | | 0,020 | | | | | | | | | | |
| 6.5 | | 3хI0+Iх6-0.66 | | км | 008 | | 352222 | | 0,070 | | | | | | | | | | |
| 6.6 | | 3хI6+IхI0-0,66 | | км | 008 | | 352222 | | 0,080 | | | | | | | | | | |
| 6.7 | | 3х50+Iх25-I | | км | 008 | | 352222 | | 0,050 | | | | | | | | | | |
| 6.8 | | 3х95+Iх35-I | | км | 008 | | 352222 | | 0,035 | | | | | | | | | | |
| 6.9 | | [illegible] | | км | 008 | | 352222 | | [illegible] | | | | | | | | | | |
| | | Кабель силовой с медными жилами без защитного покрова, ГОСТ-I6442-80 | | | | | | | | | | | | | | | | | |
| 6I0 | | 2х2,5-0,66 | ВВГ | км | 008 | | 352I22 | | 0,II0 | | | | | | | | | | |
| | | Кабель контрольный с алюминиевыми жилами без защитного покрова, ГОСТ I508-78Е | АКВВГ | | | | | | | | | | | | | | | | |
| 6II | | 4х2,5 | | км | 002 | | 356344 | | 0,290 | | | | | | | | | | |
| 6I2 | | 5х2,5 | | км | 008 | | 356344 | | 0,I20 | | | | | | | | | | |

| № п/п | № позиции по технологической схеме | Наименование и техническая характеристика основного и комплектующего оборудования, приборов, арматуры, материалов, кабельных и др. изделий. Завод-изготовитель (для импортного оборудования — страна, фирма) | Тип, марка, каталог, № чертежа, № опросного листа, материал оборудования | Ед. изм. наименование | Ед. изм. код | Код завода-изготовителя | Код оборудования, изделий, материалов | Цена единицы (тыс. руб.) | Потребность по проекту | В т. ч. на пусковой комплекс | Ожидаемое наличие на 01.01.19... г. в т. ч. на пусковой комплекс | Заявленная потребность на 19... г. | Согласованный объём потребности: Всего | в том числе по срокам: I | II | III | IV | стоимость всего (тыс. руб.) |
|---|---|---|---|---|---|---|---|---|---|---|---|---|---|---|---|---|---|---|
| 1 | 2 | 3 | 4 | 5 | 6 | 7 | 8 | 9 | 10 | 11 | 12 | 13 | 14 | 15 | 16 | 17 | 18 | 19 |
| 6.I3 | | 7х2,5 | АКВВГ | км | 008 | | 356344 | | 0,0I0 | | | | | | | | | |
| 6I4 | | I0х2,5 | АКВВГ | км | 008 | | 356344 | | 0,020 | | | | | | | | | |
| 6I5 | | I4х2,5 | | км | 008 | | 356344 | | 0,030 | | | | | | | | | |
| | | Провод с алюминиевой жилой, ГОСТ 6323-79 | АПВ | | | | | | | | | | | | | | | |
| 6I6 | | Iх2,5-0,38 | | км | 008 | | 355I33 | | 0,3I0 | | | | | | | | | |
| 6.I7 | | Iх10-0,38 | | км | 008 | | 355I33 | | 0,040 | | | | | | | | | |
| 6I8 | | Iх16-0,38 | | км | 008 | | 355I33 | | 0,050 | | | | | | | | | |
| | | Провод с медной жилой гибкий, ГОСТ 6323-79 | ПГВ | | | | | | | | | | | | | | | |
| 6I9 | | IхI | | км | 008 | | 355II3 | | 0,065 | | | | | | | | | |
| 620 | | IхI,5 | | км | 008 | | 355II3 | | 0,0I5 | | | | | | | | | |
| | | Провод с медной жилой, ГОСТ 6323-79 | ПВ | | | | | | | | | | | | | | | |
| 62I | | IхI | | км | 008 | | 355II3 | | 0,280 | | | | | | | | | |
| 622 | | IхI,5 | | км | 008 | | 355II3 | | 0,085 | | | | | | | | | |
| 623 | | IхI,5 | | км | 008 | | 355II3 | | 0,0I5 | | | | | | | | | |
| | | 7 Металлорукава | | | | | | | | | | | | | | | | |
| | | Рукав металлический гибкий негерметичный со стальной оцинкованной лентой с хлопчатобумажным уплотнением, в оплетке из широкой ленты, ТУ22-2173-71 с условным проходом | | | | | | | | | | | | | | | | |

| № п/п | № позиции по технологической схеме | Наименование и техническая характеристика основного и комплектующего оборудования, приборов, арматуры, материалов, кабельных и др. изделий. Завод-изготовитель (для импортного оборудования — страна, фирма) | Тип, марка, каталог, № чертежа, № опросного листа, материал оборудования | Ед. изм. наименование | Ед. изм. код | Код завода-изготовителя | Код оборудования, изделий, материалов | Цена единицы (тыс. руб.) | Потребность по проекту | В т. ч. на пусковой комплекс | Ожидаемое наличие на 01.01.19...г. | В т. ч. на пусковой комплекс | Заявленная потребность на 19...г. | Согласованный объём потребности: Всего | в том числе по срокам: I | II | III | IV | Стоимость всего (тыс. руб.) |
|---|---|---|---|---|---|---|---|---|---|---|---|---|---|---|---|---|---|---|---|
| 1 | 2 | 3 | 4 | 5 | 6 | 7 | 8 | 9 | 10 | 11 | 12 | | 13 | 14 | 15 | 16 | 17 | 18 | 19 |
| 7.I | | 22 | РЗ-Д--Х-Ш | м | 006 | | 344965 | | 42 | | | | | | | | | | |
| 7.2 | | 25 | РЗ-Д--Х-Ш | м | 006 | | 344965 | | 7 | | | | | | | | | | |
| | | 8. Защитные средства по технике безопасности | | | | | | | | | | | | | | | | | |
| 8.I | | Указатель напряжения | | шт | 796 | | | | I | | | | | | | | | | |
| 8.2 | | Изолирующие клещи | | шт | 796 | | 392646 | | I | | | | | | | | | | |
| 8.3 | | Диалектрические перчатки | | пар | 000 | | 251443 | | 2 | | | | | | | | | | |
| 8.4 | | Диэлектрические галоши | | пар | 000 | | 25952I | | 2 | | | | | | | | | | |
| 8.5 | | Монтерский инструмент с изолированными ручками | | к-т | 000 | | 392690 | | 3 | | | | | | | | | | |
| 8.6 | | Переносные заземления (при отсутствии стационарных заземляющих кожей) | | шт | 000 | | | | 3 | | | | | | | | | | |
| 8.7 | | Диалектрические коврики | | шт | 796 | | 2533I0 | | 2 | | | | | | | | | | |
| 8.8 | | Предупредительные плакаты | | к-т | 000 | | | | 3 | | | | | | | | | | |

Заказчик-застройщик
Стройка
Объект строительства

903-I-214.84Ал.X

-101-

19734-07

Продолжение заказной спецификации № ЭМ-С лист № IO

| № п/п | № позиции по технологической схеме | Наименование и техническая характеристика основного и комплектующего оборудования, приборов, арматуры, материалов, кабельных и др. изделий. Завод-изготовитель (для импортного оборудования — страна, фирма) | Тип, марка, каталог, № чертежа, № опросного листа, материал оборудования | Ед. изм. наименование | Ед. изм. код | Код завода-изготовителя | Код оборудования, изделий, материалов | Цена единицы (тыс. руб.) | Потребность по проекту | В т. ч. на пусковой комплекс | Ожидаемое наличие на 01.01.19... г. в т. ч. на пусковой комплекс | Заявленная потребность на 19... г. | Согласованный объём потребности всего | в том числе по срокам I | II | III | IV | стоимость всего (тыс. руб.) |
|---|---|---|---|---|---|---|---|---|---|---|---|---|---|---|---|---|---|---|
| 1 | 2 | 3 | 4 | 5 | 6 | 7 | 8 | 9 | 10 | 11 | 12 | 13 | 14 | 15 | 16 | 17 | 18 | 19 |
| 8.9 | | Временные ограждения (щиты и прокладки) | | к-т | 000 | | | | 3 | | | | | | | | | |
| 8I0 | | Защитные очки | | пар | 000 | | | | I | | | | | | | | | |
| 8II | | Противогаз | | шт | 796 | | | | I | | | | | | | | | |
| 8I2 | | Мегометр переносной переменного тока 220В | М-I00/2 | шт | 796 | | | | I | | | | | | | | | |
| 8I3 | | Паяльник электрический бытовой переменного тока 220В, 60Вт | | шт | 796 | | | | I | | | | | | | | | |

▱ -Решается при привязке проекта.

* -Заказывается для изготовления нестандартизированного оборудования.

Главный инженер проекта В.П.Соловьев Заказчик _____ (подпись) Руководитель комплектующей организации _____ (подпись)

Утверждаю
.....
« »..... 19 г.

Код
Форма 0801028

ЗАКАЗНАЯ СПЕЦИФИКАЦИЯ ЭО-С от № 
на 4 листах

(проектная организация-генеральный проектировщик)

(проектная организация-разработчик) ГПИ "Горьковский Сантехпроект"

(министерство (ведомство) заказчика)

(производственное объединение (главное управление, управление) министерства (ведомства)

(заказчик-застройщик)

(стройка)

(комплектующая организация)

(Госснаб союзной республики (главное территориальное управление Госснаба СССР)

(характер строительства (новое, расширение, реконструкция, техническое перевооружение)

(наименование объекта (производственной мощности)

(мощность пускового комплекса)

(срок ввода объекта (мощности) в эксплуатацию)

(часть (раздел) проекта) Электротехническая

(наименование вида оборудования изделия и материалов, поставляемых заказчиком (по ВКГ ОКП)

Электроосвещение

| № п/п | № позиции по технологической схеме | Наименование и техническая характеристика основного и комплектующего оборудования, приборов, арматуры, материалов, кабельных и др. изделий. Завод-изготовитель (для импортного оборудования — страна, фирма) | Тип, марка, каталог, № чертежа, № опросного листа материал оборудования | Ед. изм. наименование | Ед. изм. код | Код завода-изготовителя | Код оборудования, изделий, материалов | Цена единицы (тыс. руб.) | Потребность по проекту | В т. ч. на пусковой комплекс | Ожидаемое наличие на 01.01.19... г. | в т. ч. на пусковой комплекс | Заявленная потребность на 19....г. | Согласованный объём потребности: Всего | в том числе по срокам I | II | III | IV | стоимость всего (тыс. руб.) |
|---|---|---|---|---|---|---|---|---|---|---|---|---|---|---|---|---|---|---|---|
| 1 | 2 | 3 | 4 | 5 | 6 | 7 | 8 | 9 | 10 | 11 | 12 | | 13 | 14 | 15 | 16 | 17 | 18 | 19 |
| I.I | | I Пункты и щитки<br>Пункт распределительный на 660В переменного тока с фидерными выключателями типа АЕ2034-IO с тепловым и электромагнитным расцепителем на I6А и типа АЕ2046-IO с тепловым и электромагнитным расцепителем на 20А. | ПРII-3002-2IУ3 | шт | 796 | | 343411 | | I | | | | | | | | | | |

| № п/п | № позиции по технологической схеме | Наименование и техническая характеристика основного и комплектующего оборудования, приборов, арматуры, материалов, кабельных и др. изделий. Завод-изготовитель (для импортного оборудования — страна, фирма) | Тип, марка, каталог, № чертежа, № опросного листа, материал оборудования | Ед. изм. наименование | Ед. изм. код | Код завода-изготовителя | Код оборудования, изделий, материалов | Цена единицы (тыс. руб.) | Потребность по проекту | В т. ч. на пусковой комплекс | Ожидаемое наличие на 01. 01. 19... г. в т. ч. на пусковой комплекс | Заявленная потребность на 19... г. | Согласованный объём потребности: Всего | в том числе по срокам: I | II | III | IV | стоимость всего (тыс. руб.) |
|---|---|---|---|---|---|---|---|---|---|---|---|---|---|---|---|---|---|---|
| 1 | 2 | 3 | 4 | 5 | 6 | 7 | 8 | 9 | 10 | 11 | 12 | 13 | 14 | 15 | 16 | 17 | 18 | 19 |
| I.2 | | То же, | ПРП-30I0-2IУ3 | шт | 796 | | 343411 | | I | | | | | | | | | |
| | | 2 Аппараты низкого напряжения | | | | | | | | | | | | | | | | |
| 2.I | | Выключатель 250В, 6А однополюсный, брызгозащищенный круглый. | индекс 02620 | шт | 796 | | 346400 | | 4 | | | | | | | | | |
| | | Розетка штепсельная 36В, IOА, двухполюсная с плоскими контактами: | | | | | | | | | | | | | | | | |
| 2.2 | | защищенная | У-86-РО | шт | 796 | | 346432 | | 2 | | | | | | | | | |
| 2.3 | | брызгозащищенная | У-86-РБ | шт | 796 | | 346436 | | 4 | | | | | | | | | |
| | | 3 Оборудование светотехническое. | | | | | | | | | | | | | | | | |
| 3.I | | Светильник 220В, подвесной бесстартерного зажигания, с отверстием в отражателе с металлической решеткой, коэффициент мощности 0,92 2х40 | ЛСП02-2х40/ /Д00-07 | шт | 796 | | 346II2 | | 24 | | | | | | | | | |
| 3.2 | | Светильник 220В, подвесной, стартерного зажигания, с металлической боковиной и металлической экранирующей решеткой 2х40 | ЛС002-2х40/Р--0I | шт | 796 | | 346II2 | | 9 | | | | | | | | | |

Заказчик-застройщик
Стройка
Объект строительства

903-I-214.84Ал.X



19734-07

Продолжение заказной спецификации № 30-С



| № п/п | № позиции по технологической схеме | Наименование и техническая характеристика основного и комплектующего оборудования, приборов, арматуры, материалов, кабельных и др. изделий. Завод-изготовитель (для импортного оборудования — страна, фирма) | Тип, марка, каталог, № чертежа, № опросного листа, материал оборудования | Ед. изм. наименование | Ед. изм. код | Код завода-изготовителя | Код оборудования, изделий, материалов | Цена единицы (тыс. руб.) | Потребность по проекту | В т. ч. на пусковой комплекс | Ожидаемое наличие на 01.01.19... г. | в т. ч. на пусковой комплекс | Заявленная потребность на 19... г. | Согласованный объём потребности: Всего | в том числе по срокам: I | II | III | IV | стоимость всего (тыс. руб.) |
|---|---|---|---|---|---|---|---|---|---|---|---|---|---|---|---|---|---|---|---|
| 1 | 2 | 3 | 4 | 5 | 6 | 7 | 8 | 9 | 10 | 11 | 12 | | 13 | 14 | 15 | 16 | 17 | 18 | 19 |
| 3.3 | | Светильник 220В, потолочный, стартерного зажигания, коэффициент мощности 0,32 Ix40 | ЛП003х х40/Р- -01 | шт | 796 | | 346II2 | | 3 | | | | | | | | | | |
| 3.4 | | Светильник подвесной до 200 Вт | НСП09х 200/ /Р5С-03 | шт | 796 | | 346I05 | | 5 | | | | | | | | | | |
| 3.5 | | до I00 Вт | НСП02х /Р5I-04 | шт | 796 | | 346I05 | | 5 | | | | | | | | | | |
| 3.6 | | Светильник настенный до 60 Вт | арт. I35 | шт | 796 | | 346I05 | | 9 | | | | | | | | | | |
| | | Лампа накаливания 220В общего назначения с цоколем Е-27/27 | | | | | | | | | | | | | | | | | |
| 3.7 | | 60 Вт | Б2I5- 225-60 | шт | 796 | | 34660I | | I3 | | | | | | | | | | |
| 3.8 | | I00 Вт | Б2I5- 225-I00 | шт | 796 | | 34660I | | I6 | | | | | | | | | | |
| 3.9 | | Лампа люминесцентная белого света 40 Вт | ЛБ-40 | шт | 796 | | 3467I3 | | 69 | | | | | | | | | | |
| 3.I0 | | Стартер для люминесцентной лампы ГОСТ 8799-75, 220 В | 80С- 220 | шт | 796 | | 346922 | | 66 | | | | | | | | | | |
| | | 4. Кабельные изделия | | | | | | | | | | | | | | | | | |
| | | Кабель силовой с алюминиевыми жилами без защитного покрова, ГОСТ I6442-80 | АВВГ | | | | | | | | | | | | | | | | |
| 4.I | | 3xI0+Ix6 | | км | 008 | | 352222 | | 0,020 | | | | | | | | | | |

| № п/п | № позиции по технологической схеме | Наименование и техническая характеристика основного и комплектующего оборудования, приборов, арматуры, материалов, кабельных и др. изделий. Завод-изготовитель (для импортного оборудования — страна, фирма) | Тип, марка, каталог, № чертежа, № опросного листа, материал оборудования | Ед. изм. наименование | Ед. изм. код | Код завода-изготовителя | Код оборудования, изделий, материалов | Цена единицы (тыс. руб.) | Потребность по проекту | В т. ч. на пусковой комплекс | Ожидаемое наличие на 01.01.19... г. в т. ч. на пусковой комплекс | Заявленная потребность на 19... г. | Согласованный объём потребности: Всего | в том числе по срокам: I | II | III | IV | Стоимость всего (тыс. руб.) |
|---|---|---|---|---|---|---|---|---|---|---|---|---|---|---|---|---|---|---|
| 1 | 2 | 3 | 4 | 5 | 6 | 7 | 8 | 9 | 10 | 11 | 12 | 13 | 14 | 15 | 16 | 17 | 18 | 19 |
| 4.2 | | 2х2,5-0,06 | | км | 008 | | 352222 | | 0,250 | | | | | | | | | |
| 4.3 | | 2х4-0,66 | АВВГ | км | 008 | | 352222 | | 0,050 | | | | | | | | | |
| 4.4 | | Провод с алюминиевой жилой, ГОСТ 6323-79 Iх2,5-0,38 | АПВ | км | 008 | | 355I33 | | 0,I00 | | | | | | | | | |
| | | Провод с алюминиевыми жилами, плоский без разделительного основания, ГОСТ 6323-79 | | | | | | | | | | | | | | | | |
| 4.5 | | 2х2,5 | АППВС | км | 008 | | 355I33 | | 0,I20 | | | | | | | | | |
| 4.6 | | 3х2,5 | | км | 008 | | 355I33 | | 0,03 | | | | | | | | | |

Главный инженер проекта Соловьев Заказчик (подпись) Руководитель комплектующей организации (подпись)

Утверждаю
.....
« »..... 19 г.

903-I-214.84
Альбом X

-106-

19734-07

Код
Форма 0801026

ЗАКАЗНАЯ СПЕЦИФИКАЦИЯ СС-С. Топливо газ от № 
на ...2.... листах

(проектная организация-генеральный проектировщик)

(проектная организация-разработчик) ГПИ Горьковский "Сантехпроект"

(министерство (ведомство) заказчика)

(производственное объединение (главное управление, управление) министерства (ведомства)

(заказчик-застройщик)

(стройка)

(комплектующая организация)

(Госснаб союзной республики (главное территориальное управление Госснаба СССР)

(характер строительства (новое, расширение, реконструкция, техническое перевооружение)

(наименование объекта (производственной мощности)

(мощность пускового комплекса)

(срок ввода объекта (мощности) в эксплуатацию)

(часть (раздел) проекта) Связь и сигнализация

(наименование вида оборудования, изделия и материалов, поставляемых заказчиком (по ВКГ ОКП)

Оборудование, кабельные изделия поставляемые заказчиком

| № п/п | № позиции по технологической схеме | Наименование и техническая характеристика основного и комплектующего оборудования, приборов, арматуры, материалов, кабельных и др. изделий. Завод-изготовитель (для импортного оборудования — страна, фирма) | Тип, марка, каталог, № чертежа, № опросного листа, материал оборудования | Ед. изм. наименование | Ед. изм. код | Код завода-изготовителя | Код оборудования, изделий, материалов | Цена единицы (тыс. руб.) | Потребность по проекту | В т. ч. на пусковой комплекс | Ожидаемое наличие на 01.01.19...г. | в т. ч. на пусковой комплекс | Заявленная потребность на 19...г. | Согласованный объём потребности: Всего | в том числе по срокам: I | II | III | IV | Стоимость всего (тыс. руб.) |
|---|---|---|---|---|---|---|---|---|---|---|---|---|---|---|---|---|---|---|---|
| 1 | 2 | 3 | 4 | 5 | 6 | 7 | 8 | 9 | 10 | 11 | 12 | | 13 | 14 | 15 | 16 | 17 | 18 | 19 |
| | | I. Оборудование | | | | | | | | | | | | | | | | | |
| I.I | | Телефонный аппарат | ТА-72-АТС | шт | 796 | | 6654III600 | | I | | | | | | | | | | |
| I.2 | | Громкоговоритель абонентский | ГГД-30 | шт | 796 | | | | I | | | | | | | | | | |
| I.3 | | Пожарный извещатель | ПКИЛ-9 | шт | 796 | | | | I | | | | | | | | | | |
| I.4 | | Электровторичные часы | ЕП-30-8К | шт | 796 | | | | I | | | | | | | | | | |
| I.5 | | Абонентский трансформатор | ТАП-I0 | шт | 796 | | 529535 | | I | | | | | | | | | | |

Заказчик-застройщик
Стройка
Объект строительства

903-I-214.84
Альбом X



19734-07

Топливо газ

Продолжение заказной спецификации № СС-С



| № п/п | № позиции по технологической схеме | Наименование и техническая характеристика основного и комплектующего оборудования, приборов, арматуры, материалов, кабельных и др. изделий. Завод-изготовитель (для импортного оборудования — страна, фирма) | Тип, марка, каталог, № чертежа, № опросного листа, материал оборудования | Ед. изм. наименование | Ед. изм. код | Код завода-изготовителя | Код оборудования, изделий, материалов | Цена единицы (тыс. руб.) | Потребность по проекту | В т. ч. на пусковой комплекс | Ожидаемое наличие на 01.01.19... г. | в т. ч. на пусковой комплекс | Заявленная потребность на 19... г. | Согласованный объём потребности: Всего | в том числе по срокам: I | II | III | IV | стоимость всего (тыс. руб.) |
|---|---|---|---|---|---|---|---|---|---|---|---|---|---|---|---|---|---|---|---|
| 1 | 2 | 3 | 4 | 5 | 6 | 7 | 8 | 9 | 10 | 11 | 12 | | 13 | 14 | 15 | 16 | 17 | 18 | 19 |
| I.6 | | Коробка распределительная | КРТП-I0 | шт | 796 | | 529622 | | I | | | | | | | | | | |
| I.7 | | Коробка ответвительная | УК-2П | шт | 796 | | | | 2 | | | | | | | | | | |
| I.8 | | Коробка ограничительная | УК-2С | шт | 796 | | | | I | | | | | | | | | | |
| | | 2. Кабельные изделия | | | | | | | | | | | | | | | | | |
| 2.I | | Кабель телефонный распределительный | ТРП-Ix2x x0,5 | км | 027 | | 357401 | | 0,075 | | | | | | | | | | |
| 2.2 | | Кабель телефонный | ТПП-I0x2x x0,5 | км | 027 | | 357I47 | | 0,0I0 | | | | | | | | | | |
| 2.3 | | Провод трансляционный с пластмассовой изоляцией | ПРППА -2xI,6 | км | 027 | | 357I47 | | 0,0I0 | | | | | | | | | | |
| 2.4 | | Провод трансляционный с пластмассовой изоляцией | ПТПЖ-2xI,2 | км | 027 | | 357I47 | | 0,020 | | | | | | | | | | |
| 2.5 | | Провод трансляционный с пластмассовой изоляцией | ПТПЖ-2x0,6 | км | 027 | | 357I47 | | 0,030 | | | | | | | | | | |

Главный инженер проекта /Соловнев/

Заказчик:

Руководитель комплектующей организации:

| | | |
|---|---|---|
| Схема межпанельных соединений | | |
| Схема ВРУ | 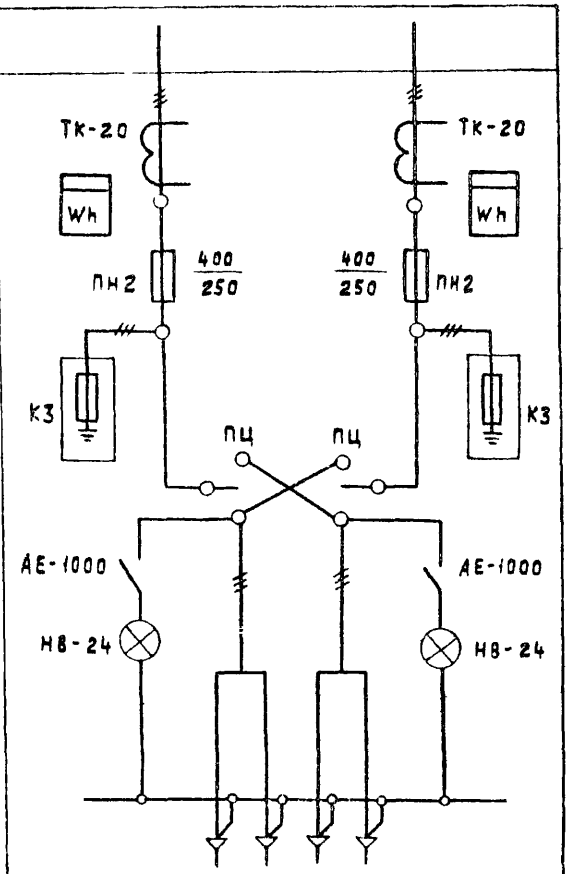 | |
| Тип панели | ВРУ1-13 | |
| N°N° групп | | |
| Номинальный ток плавкой вставки, А | 250 | 250 |
| Тип и технические данные счетчика непосредственного включения или через трансформаторы тока | СА4-И672М<br>380/220, 200/5А | СА4-И672М<br>380/220; 200/5А |
| | Тк-20<br>200/5А | Тк-20<br>200/5А |

-108-

10734-07

| | | | |
|---|---|---|---|
| | | ТП 903-1-214.84 ЭМ | |
| | | Котельная с 4 котлами „Факел" и 2 контактно-поверхностными водонагревателями КПГВ-1А | Лит. / Масса / Масштаб |
| | | 1 ШР<br>Опросный лист | Лист / Листов |
| Привязан | ГИП Соловьев | | Госстрой СССР ГПИ Горьковский САНТЕХПРОЕКТ |
| | Нач.отд. Латынцев | | |
| | Н.контр. Карякина | | |
| | Гл.спец. Креймер | | |
| | Рук.гр. Попкова | | |
| Инв.№ | Ст.инж. Большакова | | |

Ал X

| Формат | Зона | Поз. | Обозначение | Наименование | Кол. | Примеч. |
|---|---|---|---|---|---|---|
| | | 1 | | ШР11-75506-22У3 | 2 | 2(3)ШР |
| | | 2 | | ШР11-73504-22У3 | 4 | 4ШР÷7ШР |
| | | | | | | |
| | | | | | | |
| | | | | | | |
| | | | | | | |
| | | | | | | |
| | | | | | | |

## Плавкие вставки

2(3) ШР 1×250А + 2×120А + 2×100А + 3×80А

4(5) ШР 1×40А + 3×25А + 2×15А + 1×10А + 1×6А

6 ШР 1×40А + 1×25А + 1×20А + 2×15А + 3×6А

7 ШР 1×25А + 3×15А + 4×6А

Привязан

Инв. №

| | | |
|---|---|---|
| ГИП | Соловьев | |
| Нач. отд. | Латынцев | |
| Н. контр. | Карякина | |
| Гл. спец. | Креймер | |
| Рук. гр. | Попкова | |
| Ст. инж. | Вольшаков | |

ТП 903-1-210.84 ЭМ

Котельная с 4 котлами "Факел" и 2 контактно-поверхностными водонагревателями КПГВ-1А

| Лит. | Масса | Масштаб |
|---|---|---|
| | | |

Лист | Листов

2ШР ÷ 7ШР

Опросный лист

Госстрой СССР ГПИ Горьковский САНТЕХПРОЕКТ

Ал. X

Эскиз лицевой панели
поста управления ПКУ15-19.121-40У3
Электропривод ≠1, ≠2, ≠3, ≠6, ≠7, ≠8
SB, SA

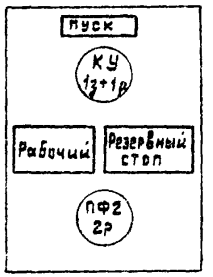


Изготовить 6 штук

Эскиз лицевой панели
поста управления ПКЕ-212-2У3
Электропривод ≠4, ≠5, ≠9 ÷ ≠17
SB1, SB2

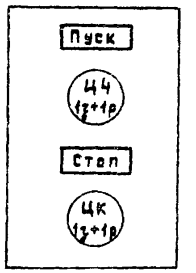


Изготовить 11 штук

| | | | |
|---|---|---|---|
| Привязан: | ГИП | Соловьев | |
| | Нач.отд | Латынцев | |
| | Н.контр | Карякина | |
| | Гл.спец. | Креймер | |
| | Рук.гр. | Попкова | |
| Инв № | Ст.инж. | Большакова | |

ТП 903-1-214.84 ЭМ

Котельная с 4 котлами "Факел" и 2 контактно-поверхностными водонагревателями КПГВ-1А

Эскизы лицевых панелей кнопок ПКУ15-19.121-40У3 и ПКЕ-212-2У3

| Лит. | Масса | Масштаб |
|---|---|---|
| | | |
| Лист | Листов | |

Госстрой СССР
ГПИ Горьковский
САНТЕХПРОЕКТ

СВОДНАЯ ВЕДОМОСТЬ
потребности в кабелях и проводах с использованием меди и свинца

Котельная с 4 котлами "Факел" и 2 контактно-поверхностными водонагревателями КПГВ-IA
(наименование предприятия, объекта)

(наименование министерства, ведомства СССР, Госплана Союзной республики)

ГПИ "Горьковский Сантехпроект"
(наименование проектно-конструкторской организации предприятия)

Всего листов I
Лист I

| №№ пп | Наименование, тип, марка изделия, ГОСТ или ТУ | Потребность в кабеле (проводе) км | кг (масса меди) | кг (масса свинца) | Назначение кабеля (провода), характеристика места (зоны) прокладки и среды | Условия эксплуатации: Рабочее напряжение (В) | Механич. воздействия (ударн. вибрац.) | Обоснование | Примечание |
|---|---|---|---|---|---|---|---|---|---|
| I | 2 | 3 | 4 | 5 | 6 | 7 | 8 | 9 | 10 |
| I | Кабель силовой с медными жилами без защитного покрова марки ВВГ, ГОСТ I6442-80, сечением 2х2,5-0,66 | 0,I05 | 4,83 | | Кабель принят с медными жилами на основании паспорта "Аппарат для магнитной обработки воды типа АМО-25 УХЛ4" Чебоксарский электромеханический завод запасных частей "Энергозапчасть" I98I г. | 220 | | | |
| 2 | Провод с медной жилой, марки ПВ, ГОСТ 6323-79, сечением IхI,5 | | | | Провод принят с медной жилой на основании чертежа ФМ34В.50.00.00034 ЦКТБ Главсантехпрома | 380 | | | |
| 3 | Провод с медной жилой, гибкий марки ПГВ, ГОСТ 6323-79 сечением IхI,5 | 0,0I5 | 0,2 | | Монтаж вторичных цепей управления и сигнализации навесного ящика с дверцы на заднюю стенку | 220 | | ПУЭ-66, гл.Ш-4 | |
| 4 | Провод с медной жилой, марки ПВ, ГОСТ 6323-79 сечением IхI,5 | 0,0I5 | 0,2 | | Монтаж вторичных цепей управления и сигнализации навесного ящика, задняя стенка | 220 | | ПУЭ-66, гл.Ш-4 | |

Примечание: Для обоснования применения в проекте меди и свинца следует вместе с этой ведомостью направить в межведомственную комиссию по экономному и рациональному использованию нержавеющих сталей и остродефицитных цветных металлов при Госснабе СССР следующие номера листов ал. УП т.п.903-1 ОМ: I7,I9,20,22,23,24,32,42

Адрес межведомственной комиссии: II9435,г.Москва,Б.Саввинский пер.,9а, кв.28

Гл. инженер проекта — Соловьев
Начальник отдела — Латынцев
Проверил — Попкова
Исполнитель — Большакова

Утверждаю
.....
« » .....19 г.

903-I-214.84
Альбом X



19734-07

Форма Код 0801028

ЗАКАЗНАЯ СПЕЦИФИКАЦИЯ ОВСI от № 
на .....2.. листах

(проектная организация-генеральный проектировщик)

(проектная организация-разработчик) ГПИ Горьковский "Сантехпроект"

(министерство (ведомство) заказчика)

(производственное объединение (главное управление, управление) министерства (ведомства)

(заказчик-застройщик)

(стройка)

(комплектующая организация)

(Госснаб союзной республики (главное территориальное управление Госснаба СССР)

(характер строительства (новое, расширение, реконструкция, техническое перевооружение)

(наименование объекта (производственной мощности)

(мощность пускового комплекса)

(срок ввода объекта (мощности) в эксплуатацию)

(часть (раздел) проекта) Отопление и вентиляция

(наименование вида оборудования, изделия и материалов, поставляемых заказчиком (по ВКГ ОКП)

Отопительно-вентиляционное оборудование

| № п/п | № позиции по технологической схеме | Наименование и техническая характеристика основного и комплектующего оборудования, приборов, арматуры, материалов, кабельных и др. изделий. Завод-изготовитель (для импортного оборудования — страна, фирма) | Тип, марка, каталог, № чертежа, № опросного листа, материал оборудования | Ед. изм. наименование | Ед. изм. код | Код завода-изготовителя | Код оборудования, изделий, материалов | Цена единицы (тыс. руб.) | Потребность по проекту | В т. ч. на пусковой комплекс | Ожидаемое наличие на 01.01.19...г. | в т. ч. на пусковой комплекс | Заявленная потребность на 19.....г. | Согласованный объём потребности: Всего | в том числе по срокам: I | II | III | IV | стоимость всего (тыс. руб.) |
|---|---|---|---|---|---|---|---|---|---|---|---|---|---|---|---|---|---|---|---|
| 1 | 2 | 3 | 4 | 5 | 6 | 7 | 8 | 9 | 10 | 11 | 12 | | 13 | 14 | 15 | 16 | 17 | 18 | 19 |
| I | III | Агрегат вентиляторный комплектно: | A5I05-2a | комп | | | 486I2I | 0,083 | I | | | | | | | | | | |
| | | I.I. Вентилятор центробежный № 5, положение Пр0°, исполнение I | В-Ц4-70 | | | | | | | | | | | | | | | | |
| | | I.2. Электродвигатель 3 квт, I425 об/мин. | 4AI00S A4 | | | | | | | | | | | | | | | | |
| | | I.3. Виброизолирующее устройство Учреждение УО-400/4 | | | | | | | | | | | | | | | | | |

Заказчик-застройщик 903-I-214.84
Стройка Альбом X
Объект строительства



19734-07

Продолжение заказной спецификации № ОВСI лист № 2

| № п/п | № позиции по технологической схеме | Наименование и техническая характеристика основного и комплектующего оборудования, приборов, арматуры, материалов, кабельных и др. изделий. Завод-изготовитель (для импортного оборудования — страна, фирма) | Тип, марка, каталог, № чертежа, № опросного листа, материал оборудования | Ед. изм. наименование | Ед. изм. код | Код завода-изготовителя | Код оборудования, изделий, материалов | Цена единицы (тыс. руб.) | Потребность по проекту | В т. ч. на пусковой комплекс | Ожидаемое наличие на 01. 01. 19... г. | в т. ч. на пусковой комплекс | Заявленная потребность на 19... г. | Согласованный объём потребности: Всего | в том числе по срокам: I | II | III | IV | стоимость всего (тыс. руб.) |
|---|---|---|---|---|---|---|---|---|---|---|---|---|---|---|---|---|---|---|---|
| 1 | 2 | 3 | 4 | 5 | 6 | 7 | 8 | 9 | 10 | 11 | 12 | | 13 | 14 | 15 | 16 | 17 | 18 | 19 |
| 2 | III | Калориферы биметаллические с накатным оребрением № 9 при $t_н$ = -20°С Костромской калориферный завод | КСк3 | шт | 796 | | 486351 | 0,059 | I | | | | | | | | | | |
| 3 | III | Калориферы биметаллические с накатным оребрением № 9 при $t_н$ = -30°С Костромской калориферный завод | КСк4 | шт | 796 | | 486351 | 0,072 | I | | | | | | | | | | |
| 4 | III | Калориферы биметаллические с накатным оребрением № I0 при $t_н$ = -40° С Костромской калориферный завод | КСк4 | шт | 796 | | 486351 | 0,096 | I | | | | | | | | | | |

Главный инженер проекта Тусев- /Соловьев/

Заказчик:

Руководитель комплектующей организации:

Утверждаю
.....
« »..... 19 г.

903-I-21484
Альбом X



19734-07

Код
Форма 0801028

ЗАКАЗНАЯ СПЕЦИФИКАЦИЯ ОВС2 от № 

На 2 листах

(проектная организация-генеральный проектировщик) ГПИ "Горьковский Сантехпроект"

(проектная организация-разработчик)

(министерство (ведомство) заказчика)

(производственное объединение (главное управление, управление) министерства (ведомства)

(заказчик-застройщик)

(стройка)

(комплектующая организация)

(Госснаб союзной республики (главное территориальное управление Госснаба СССР)

(характер строительства (новое, расширение, реконструкция, техническое перевооружение)

(наименование объекта (производственной мощности)

(мощность пускового комплекса)

(срок ввода объекта (мощности) в эксплуатацию)

(часть (раздел) проекта) Отопление и вентиляция

(наименование вида оборудования, изделия и материалов, поставляемых заказчиком (по ВКГ ОКП) Арматура

| № п/п | № позиции по технологической схеме | Наименование и техническая характеристика основного и комплектующего оборудования, приборов, арматуры, материалов, кабельных и др изделий. Завод-изготовитель (для импортного оборудования — страна, фирма) | Тип, марка, каталог, № чертежа, № опросного листа, материал оборудования | Ед. изм. наименование | Ед. изм. код | Код завода-изготовителя | Код оборудования, изделий, материалов | Цена единицы (тыс. руб.) | Потребность по проекту | В т. ч. на пусковой комплекс | Ожидаемое наличие на 01.01.19... г. / в т. ч. на пусковой комплекс | Заявленная потребность на 19 г. | Согласованный объем потребности: Всего | в том числе по срокам: I | II | III | IV | стоимость всего (тыс. руб.) |
|---|---|---|---|---|---|---|---|---|---|---|---|---|---|---|---|---|---|
| 1 | 2 | 3 | 4 | 5 | 6 | 7 | 8 | 9 | 10 | 11 | 12 | 13 | 14 | 15 | 16 | 17 | 18 | 19 |
| I | | Задвижка параллельная с выдвижным шпинделем, фланцевая Ду=50 ПО "Тулаэлектропривод" | 30ч6бр | шт | 796 | | 372III | 0,006 | 5 | | | | | | | | | |
| 2 | | Вентиль запорный муфтовый Ду=I5 ПО "Запорожпромарматура" | I5кч I8п | шт | 796 | | 3732II | 0,00I | 5 | | | | | | | | | |
| 3 | | -"- Ø 20 | I5кчI8п | шт | 796 | | 3732II | 0,00I | 4 | | | | | | | | | |
| 4 | | -"- Ø 25 | I5кчI8п | шт | 796 | | 3732II | 0,00I | I | | | | | | | | | |
| 5 | | -"- Ø 40 | I5кчI8п | шт | 796 | | 3732I2 | 0,002 | 5 | | | | | | | | | |

Заказчик-застройщик
Стройка
Объект строительства 903-1-21484 Ал X



19734-07

Продолжение заказной спецификации № ОВС2 лист № 2

| № п/п | № позиции по технологической схеме | Наименование и техническая характеристика основного и комплектующего оборудования, приборов, арматуры, материалов, кабельных и др. изделий. Завод-изготовитель (для импортного оборудования — страна, фирма) | Тип, марка, каталог, № чертежа, № опросного листа, материал оборудования | Ед. изм. наименование | Ед. изм. код | Код завода-изготовителя | Код оборудования, изделий, материалов | Цена единицы (тыс. руб.) | Потребность по проекту | В т. ч. на пусковой комплекс | Ожидаемое наличие на 01.01.19... г. в т. ч. на пусковой комплекс | Заявленная потребность на 19... г. | Согласованный объём потребности: Всего | в том числе по срокам: I | II | III | IV | стоимость всего (тыс. руб.) |
|---|---|---|---|---|---|---|---|---|---|---|---|---|---|---|---|---|---|---|
| 1 | 2 | 3 | 4 | 5 | 6 | 7 | 8 | 9 | 10 | 11 | 12 | 13 | 14 | 15 | 16 | 17 | 18 | 19 |
| 6 | | Клапан регулирующий двухседельный с исполнительным механизмом, Ру=16 кгс/см2 время настройки исполнительного механизма 60сек ∅ 25<br>Гусь-Хрустальный арматурный "Красный профинтерн" | 25ч 939нж МЭО-0,63 | шт | 796 | | 372201 | 0,066 | I | | | | | | | | | |

Главный инженер проекта Соловьев

Заказчик:

Руководитель комплектующей организации:

Утверждаю 903-I-214.84
Альбом X
.....
« »..... 19 г.



19734-07

Форма Код 0801028

ЗАКАЗНАЯ СПЕЦИФИКАЦИЯ ОВС2 от № 
на .....I.. листах

(проектная организация-генеральный проектировщик)

(проектная организация-разработчик) ГПИ Горьковский "Сантехпроект"

(министерство (ведомство) заказчика)

(производственное объединение (главное управление, управление) министерства (ведомства)

(заказчик-застройщик)

(стройка)

(комплектующая организация)

(Госснаб союзной республики (главное территориальное управление Госснаба СССР)

(характер строительства (новое, расширение, реконструкция, техническое перевооружение)

(наименование объекта (производственной мощности)

(мощность пускового комплекса)

(срок ввода объекта (мощности) в эксплуатацию)

(часть (раздел) проекта) Отопление и вентиляция

(наименование вида оборудования, изделий и материалов, поставляемых заказчиком (по ВКГ ОКП)

Арматура

| № п/п | № позиции по технологической схеме | Наименование и техническая характеристика основного и комплектующего оборудования, приборов, арматуры, материалов, кабельных и др. изделий. Завод-изготовитель (для импортного оборудования — страна, фирма) | Тип, марка, каталог, № чертежа, № опросного листа, материал оборудования | Ед. изм. наименование | Ед. изм. код | Код завода-изготовителя | Код оборудования, изделий, материалов | Цена единицы (тыс. руб.) | Потребность по проекту | В т. ч. на пусковой комплекс | Ожидаемое наличие на 01.01.19... г. | в т. ч. на пусковой комплекс | Заявленная потребность на 19.....г. | Согласованный объём потребности: Всего | в том числе по срокам: I | II | III | IV | Стоимость всего (тыс. руб.) |
|---|---|---|---|---|---|---|---|---|---|---|---|---|---|---|---|---|---|---|---|
| 1 | 2 | 3 | 4 | 5 | 6 | 7 | 8 | 9 | 10 | 11 | 12 | | 13 | 14 | 15 | 16 | 17 | 18 | 19 |
| I | | Задвижка параллельная с выдвижным шпинделем, фланцевая Ду=50 ПО "Тулаэлектропривод" | 30ч66р | шт | 796 | | 372III | 0,006 | 5 | | | | | | | | | | |
| 2 | | Вентиль запорный муфтовый Ду=I5 ПО "Запорожпромарматура" | I5кчI8п | шт | 796 | | 3732II | 0,00I | 5 | | | | | | | | | | |
| 3 | | -"- Ø 20 | I5кчI8п | шт | 796 | | 3732II | 0,00I | 4 | | | | | | | | | | |
| 4 | | -"- Ø 40 | I5кчI8п | шт | 796 | | 3732I2 | 0,002 | 4 | | | | | | | | | | |

Гл.инженер проекта /Соловьев/ Заказчик: Руководитель комплектующей организации:

Утверждаю
.....
« » .....19 г.

903-I-214.84
Альбом X



19734-07

Код
Форма 0801028

ЗАКАЗНАЯ СПЕЦИФИКАЦИЯ ВКСI от № 
на 3 листах

(проектная организация-генеральный проектировщик)

(проектная организация-разработчик) ГПИ Горьковский "Сантехпроект"

(министерство (ведомство) заказчика)

(производственное объединение (главное управление, управление) министерства (ведомства)

(заказчик-застройщик)

(стройка)

(комплектующая организация)

(Госснаб союзной республики (главное территориальное управление Госснаба СССР)

(характер строительства (новое, расширение, реконструкция, техническое перевооружение)

(наименование объекта (производственной мощности)

(мощность пускового комплекса)

(срок ввода объекта (мощности) в эксплуатацию)

(часть (раздел) проекта) Водоснабжение и канализация

(наименование вида оборудования, изделия и материалов, поставляемых заказчиком (по ВКГ ОКП)

## Арматура

| № п/п | № позиции по технологической схеме | Наименование и техническая характеристика основного и комплектующего оборудования, приборов, арматуры, материалов, кабельных и др. изделий. Завод-изготовитель (для импортного оборудования — страна, фирма) | Тип, марка, каталог, № чертежа, № опросного листа, материал оборудования | Ед. изм. наименование | Ед. изм. код | Код завода-изготовителя | Код оборудования, изделий, материалов | Цена единицы (тыс. руб.) | Потребность по проекту | В т. ч. на пусковой комплекс | Ожидаемое наличие на 01. 01. 19... г. | в т. ч. на пусковой комплекс | Заявленная потребность на 19....г. | Согласованный объем потребности: Всего | в том числе по срокам: I | II | III | IV | стоимость всего (тыс. руб.) |
|---|---|---|---|---|---|---|---|---|---|---|---|---|---|---|---|---|---|---|---|
| 1 | 2 | 3 | 4 | 5 | 6 | 7 | 8 | 9 | 10 | 11 | 12 | | 13 | 14 | 15 | 16 | 17 | 18 | 19 |
| I | | Кран водоразборный Ø I5 | ГОСТ 20275-74 | шт | 796 | | 372201 | 0,001 | 2 | | | | | | | | | | |
| 2 | | Вентиль запорный муфтовый Ру=I,6 МПа Ø I5 Уральский арматурный завод им. В.И. Ленина (Казахская ССР) | I5ч 8р2 | шт | 796 | | 372211 | 0,001 | 2 | | | | | | | | | | |

Заказчик-застройщик
Стройка
Объект строительства

903-I-214.84
Альбом X



19734-07

Продолжение заказной спецификации № ВКСI лист № 2

| № п/п | № позиции по технологической схеме | Наименование и техническая характеристика основного и комплектующего оборудования, приборов, арматуры, материалов, кабельных и др. изделий. Завод-изготовитель (для импортного оборудования — страна, фирма) | Тип, марка, каталог, № чертежа, № опросного листа, материал оборудования | Ед. изм. наименование | Ед. изм. код | Код завода-изготовителя | Код оборудования, изделий, материалов | Цена единицы (тыс. руб.) | Потребность по проекту | В т. ч. на пусковой комплекс | Ожидаемое наличие на 01.01.19... г. | В т. ч. на пусковой комплекс | Заявленная потребность на 19... г. | Согласованный объём потребности: Всего | в том числе по срокам: I | II | III | IV | Стоимость всего (тыс. руб.) |
|---|---|---|---|---|---|---|---|---|---|---|---|---|---|---|---|---|---|---|---|
| 1 | 2 | 3 | 4 | 5 | 6 | 7 | 8 | 9 | 10 | 11 | 12 | | 13 | 14 | 15 | 16 | 17 | 18 | 19 |
| 3 | | Вентиль запорный муфтовый, Ру=I,6 МПа Ø 25 Уральский арматурный завод им. В.И. Ленина (Казахская ССР) | I5ч 8р2 | шт | 796 | | 372II2 | 0,00I | 4 | | | | | | | | | | |
| 4 | | То же Ø 32 | -"- | шт | 796 | | 372II3 | 0,002 | 2 | | | | | | | | | | |
| 5 | | То же Ø 50 | -"- | шт | 796 | | 372II4 | 0,003 | I | | | | | | | | | | |
| 6 | | Вентиль запорный муфтовый, Ру=I,6 МПа Ø 20 Краснокутский арматурный завод (Саратовская обл.) | I5БI6к | шт | 796 | | 37I2I2 | 0,00I | I | | | | | | | | | | |
| 7 | | То же, Ø 25 | -"- | шт | 796 | | 37I2I2 | 0,00I | I | | | | | | | | | | |
| 8 | | Задвижка параллельная с выдвижным шпинделем фланцевая с ответными фланцами, Ру=I,0 МПа Ø I00 Никопольский литейно-механический завод "Большевик" (Днепропетровская обл.) | 30ч6бр | шт | 796 | | 372II0 | 0,0I2 | I | | | | | | | | | | |
| 9 | | Задвижка параллельная с выдвижным шпинделем фланцевая с ответными фланцами, Ру=I,0 МПа Ø I50 Никопольский литейно-механический завод "Большевик" (Днепропетровская обл.) | 30ч6бр | шт | 796 | | 372II0 | 0,027 | 3 | | | | | | | | | | |

Заказчик-застройщик 903-I-214.84
Стройка Альбом X
Объект строительства



19734-07

Продолжение заказной спецификации № ВКСI лист № 3

| № п/п | № позиции по технологической схеме | Наименование и техническая характеристика основного и комплектующего оборудования, приборов, арматуры, материалов, кабельных и др. изделий. Завод-изготовитель (для импортного оборудования — страна, фирма) | Тип, марка, каталог, № чертежа, № опросного листа, материал оборудования | Ед. изм. наименование | Ед. изм. код | Код завода-изготовителя | Код оборудования, изделий, материалов | Цена единицы (тыс. руб.) | Потребность по проекту | В т. ч. на пусковой комплекс | Ожидаемое наличие на 01.01.19...г. | в т. ч. на пусковой комплекс | Заявленная потребность на 19...г. | Согласованный объём потребности: Всего | в том числе по срокам: I | II | III | IV | стоимость всего (тыс. руб.) |
|---|---|---|---|---|---|---|---|---|---|---|---|---|---|---|---|---|---|---|---|
| 1 | 2 | 3 | 4 | 5 | 6 | 7 | 8 | 9 | 10 | 11 | 12 | | 13 | 14 | 15 | 16 | 17 | 18 | 19 |
| I0 | | Кран пожарный, Ø 50 комплект: Харьковский механический завод | | шт | 796 | | | 0,05 | 3 | | | | | | | | | | |
| I0.I | | Вентиль запорный пожарный угловой с муфтой и цапкой Ру=I,6 МПа, Ø 50 | I5кчIIр | шт | 796 | | 372II4 | | I | | | | | | | | | | |
| I0.2 | | Головка соединительная рукавная, тип ГР Ру=I,2 МПа, Ø 50 | ГОСТ 22I7--76 | шт | 796 | | | | 2 | | | | | | | | | | |
| I0.3 | | Головка соединительная муфтовая ГМ Ø 50 | ГОСТ 22I7--76 | шт | 796 | | | | I | | | | | | | | | | |
| I0.4 | | Ствол пожарный ручной РС-Б со спрыском I6 мм, Ø 50 | ГОСТ 9923--80 | шт | 796 | | | | I | | | | | | | | | | |
| I0.5 | | Рукав пожарный льняной, тип нормальный, Ру=I,2 МПа, 20 м, Ø 50 | ГОСТ 7877--75 | шт | 796 | | | | I | | | | | | | | | | |

Главный инженер проекта /В.П. Соловьев/ Заказчик Руководитель комплектующей организации

Утверждаю
.....
« »..... 19 г.

903-I-214.84
Альбом X



19734-07

Форма | Код
0801028

ЗАКАЗНАЯ СПЕЦИФИКАЦИЯ ВКС2 от № 
на I листах

(проектная организация-генеральный проектировщик)

(проектная организация-разработчик) ГПИ "Горьковский Сантехпроект"

(министерство (ведомство) заказчика)

(производственное объединение (главное управление, управление) министерства (ведомства)

(заказчик-застройщик)

(стройка)

(комплектующая организация)

(Госснаб союзной республики (главное территориальное управление Госснаба СССР)

(характер строительства (новое, расширение, реконструкция, техническое перевооружение)

(наименование объекта (производственной мощности)

(мощность пускового комплекса)

(срок ввода объекта (мощности) в эксплуатацию)

(часть (раздел) проекта) Водоснабжение и канализация

(наименование вида оборудования, изделия и материалов, поставляемых заказчиком (по ВКГ ОКП)

Контрольно-измерительные приборы

| № п/п | № позиции по технологической схеме | Наименование и техническая характеристика основного и комплектующего оборудования, приборов, арматуры, материалов, кабельных и др. изделий. Завод-изготовитель (для импортного оборудования — страна, фирма) | Тип, марка, каталог, № чертежа, № опросного листа, материал оборудования | Ед. изм. наименование | Ед. изм. код | Код завода-изготовителя | Код оборудования, изделий, материалов | Цена единицы (тыс. руб.) | Потребность по проекту | В т. ч. на пусковой комплекс | Ожидаемое наличие на 01.01.19... г. | в т. ч. на пусковой комплекс | Заявленная потребность на 19...г. | Согласованный объём потребности: Всего | в том числе по срокам I | II | III | IV | стоимость всего (тыс. руб.) |
|---|---|---|---|---|---|---|---|---|---|---|---|---|---|---|---|---|---|---|---|
| 1 | 2 | 3 | 4 | 5 | 6 | 7 | 8 | 9 | 10 | 11 | 12 | | 13 | 14 | 15 | 16 | 17 | 18 | 19 |
| I | | Манометр общего назначения Манометровый завод г. Томск. | ОБМ-I | шт | 796 | | 421210 | 0,003 | I | | | | | | | | | | |
| 2 | | Счетчик холодной воды турбинный Приборостроительный завод г. Луцк. | ВТ-100 | шт | 796 | | 421302 | 0,029 | I | | | | | | | | | | |

Главный инженер проекта /Соловьев/ Заказчик: Руководитель комплектующей организации:

gost.e-ecolog.ru