Типовой проект

903-1-213.84

Котельная

с четырьмя котлами „Факел"

и 2 контактно-поверхностными

водонагревателями ФНКВ-1М

Альбом IV

19733-04

Цена 2-13

gost.e-ecolog.ru

ЦЕНТРАЛЬНЫЙ ИНСТИТУТ ТИПОВОГО ПРОЕКТИРОВАНИЯ
ГОССТРОЯ СССР

Москва, А-445, Смольная ул., 22

Сдано в печать 15 1964 г.

Заказ № 11499 Тираж 350 экз.

ТИПОВОЙ ПРОЕКТ

903-1-213.84

КОТЕЛЬНАЯ С 4 КОТЛАМИ „ФАКЕЛ" И 2 КОНТАКТНО-ПОВЕРХНОСТНЫМИ ВОДОНАГРЕВАТЕЛЯМИ ФНКВ-1М

Состав проекта:

N альбома	наименование альбомов
I	Теплотехническая часть. Компоновки. Трубопроводы водонагревателей ФНКВ-1м. Газоснабжение.
II	Теплотехническая часть. Трубопроводы. Блоки оборудования.
III	Чертежи нетиповых конструкций. Газоходы. Бак промежуточный. Опорные конструкции NN 5, 6.
IV	Чертежи нетиповых конструкций вспомогательного оборудования.
V	Архитектурно-строительная часть.
VI	Индустриальные строительные конструкции и изделия.
VII	Электротехническая часть.
VIII	Контроль и регулирование.
IX	Санитарно-техническая часть.
X	Заказные спецификации.
XI	Технико-экономическая часть и сметы.
XII	Ведомости потребности в материалах.

Применяемые материалы:

Типовой проект 907-2-221 ал. I, II	Металлические трубы для отвода дымовых газов с температурой до +350°С Поставщик: ЦИТП г. Москва.
Типовой проект 704-1-164.83 ал. I, II, VI, VII, VIII	Резервуар стальной горизонтальный для нефтепродуктов емкостью 100 м³ Поставщик: Киевский филиал ЦИТП
Типовой проект 904-02-5 ал. I	Автоматизация, управление и силовое электрооборудование приточных вентиляционных камер типа 1ПК10 ÷ 1ПК150 Поставщик: Киевский филиал ЦИТП

Утвержден
и введен в действие
Главпромстройпроектом
Госстроя СССР
приказ N4 от 3.02.84г.

АЛЬБОМ IV

Разработан
ГПИ „Горьковский САНТЕХПРОЕКТ"
Главпромстройпроекта
Госстроя СССР

Главный инженер Ю.Л. Фаллеев
Главный инженер проекта В.П. Соловьёв

Привязан

Инв. №

Содержание альбома.

Обозначение	Наименование	Стр.
	Содержание	2
Д12В.130.000	Отборное устройство для датчиков регуляторов температуры	3
Д12В 130. 000СБ	Отборное устройство для датчиков регуляторов температуры	
Д12В.130.001	Корпус	
Д12В.130.002	Крышка	4
Д12В.130.003	Бобышка	
Д12В.130.004	Крышка	
Д22Г.000.037	Фланец переходной	
Д22Г.000.038	Плита приварная	5
Д22Г.000.039	Диафрагма дроссельная	
Д22Г.030.000	Устройство задержания герметика	
Д22Г.030.002	Лист верхний	
Д22Г.030.000СБ	Устройство задержания герметика	6
Д22Г.031.000СБ.	Водораспределитель входной	
Д22Г.031.000	Водораспределитель входной	7
Д22Г.031.001	Патрубок	
Д22Г.031.002	Труба	
Д22Г.032.001	Уголок	
Д22Г.032.000	Стеллаж для ведер	8
Д22Г.032.003	Лист	
Д22Г.035.000	Шкаф для прибора давления	
Д22Г.032.000СБ.	Стеллаж для ведер	9
Д22Г.035.000СБ	Шкаф для прибора давления	10
Д22Г.035.001	Ушко	
Д22Г.035.002	Петля	
Д22Г.035.003	Ушко	11
Д22Г.035.010	Дверь	
Д22Г.035.010СБ	Дверь	
Д22Г.035.004	Каркас	
Д22Г.035020	Корпус	12
Д22Г.035.020СБ	Корпус	
Д22Г.035.006	Ручка	13
Д22Г.035.007	Лист	
Д23В.032.000	Бак-газоотделитель V=1,6м³	
Д23В.032.001	Накладка	
Д23В.032.000СБ	Бак-газоотделитель V=1,6м³	14
Д23В.032.010	Бак	15
Д23В.032.002	Цилиндр	
Д23В.032.004	Лист верхний	

Обозначение	Наименование	Стр.
Д23В.032.010СБ	Бак	16
Д23В.032.005	Лист нижний	17
Д23Д.000.003	Опора трубопровода	
Д23Д.178.000	Опорная конструкция 1	
Д23Д.178.000СБ	Опорная конструкция 1	18
Д23Д.178.004	Швеллер	19
Д23Д.178.005	Швеллер	
Д23Д.178.008	Швеллер	
Д23Д.179.000	Опорная конструкция 2	
Д23Д.179.000СБ	Опорная конструкция 2	20
Д23Д.179.004	Швеллер	
Д23Д.179.005	Швеллер	
Д23Д.180.000	Опорная конструкция 3	21
Д23Д.180.001	Швеллер	
Д23Д.180.005	Швеллер	
Д23Д.180.000СБ	Опорная конструкция 3	22
Д23Д.180.006	Швеллер	23
Д23Д.181.002	Швеллер	
Д23Д.181.000	Опорная конструкция 4	
Д23Д.181.000СБ	Опорная конструкция 4	24
Д23Д.181.005	Швеллер	
Д23Д.182.000СБ	Стойка	
Д23Д.182.000	Стойка	25
Д23Д.183.000	Опора подогревателя	
Д23Д.183.000СБ	Опора подогревателя	
Д23Д.184.000	Опора отвода	26
Д23Д.184.000СБ	Опора отвода	
Д23Д.184.001	Стойка	

Д12В.130.000СБ

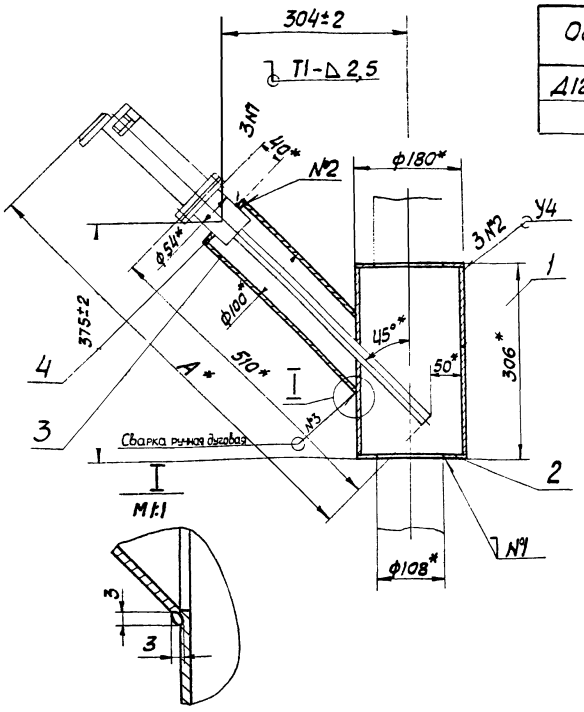

Обозначение	Тип датчика	Размеры, мм. А*
Д12В.130.000	РТ-ДО-80	710
-01	РТПД-80	748

1.* Размеры без допусков для справок.

2 Сварные швы по ГОСТ5264-80

Сварные швы проверить на плотность и прочность давлением воды $P_{проб} = 12$ кгс/см² в течение 5 мин, затем давление снизить до рабочего $P_{раб} = 6$ кгс/см² и произвести осмотр.

Течь не допускается

Изм	Лист	№ докум.	Подп.	Дата	Д12В.130.000СБ			
Разраб.		Цимбалина		2.12.82	Отборное устройство для датчиков регуляторов температуры.	Лит	Масса	Масштаб
Пров.		Мюнтер				И	75	1:5
Т. контр.						Лист	Листов 1	
Нач. отд.		Вольский				Госстрой СССР ГПИ Горьковский сантехпроект		
Н. контр.		Мюнтер						
Утв.								

Копировал Седова

формат А3

Д12В.130.001

25

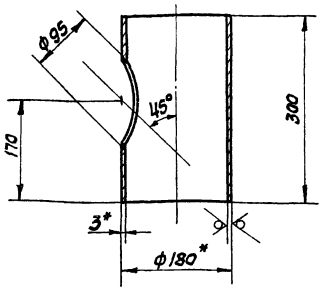

1.* Размеры для справок.

2. Неуказанные предельные отклонения размеров $\pm \frac{IT14}{2}$

Изм	Лист	№ докум.	Подп	Дата	Д12В.130.001			
Разраб.		Цимбалина		3.12.82	Корпус	Лит	Масса	Масштаб
Пров.		Мюнтер				И	4	1:5
Т. контр.						Лист	Листов 1	
Н. контр.		Мюнтер			Труба 180х3 ГОСТ8734-75 / Б20 ГОСТ8733-74	Госстрой СССР ГПИ Горьковский сантехпроект		
Утв.								

Копировал Седова

формат А4

Формат	Зона	Поз	Обозначение	Наименование	Кол	примеч.
				Документация		
А3			Д12В.130.000СБ	Сборочный чертеж		
				Детали		
А4		1	Д12В.130.001	Корпус	1	
А4		2	Д12В.130.002	Крышка	2	
А4		3	Д12В.130.003	Бобышка	1	
А4		4	Д12В.130.004	Крышка	1	
			Различия исполнений Д12В.130.000 и Д12В.130.000-01 по сборочному чертежу.			

Подпись и дата | Инв. № дубл. | Взам. инв. № | Подпись и дата | Инв. № подл.

Изм.	Лист	№ докум.	Подп.	Дата	Д12В.130.000			
Разраб.		Цимбалина		3.12.82	Отборное устройство для датчиков регуляторов температуры.	Лит	Лист	Листов
Пров.		Мюнтер				И		1
Нач. отд.		Вольский				Госстрой СССР ГПИ Горьковский сантехпроект		
Н. контр.		Мюнтер						
Утв.								

Копировал Седова

формат А4

Д22Г.000.037

12,5

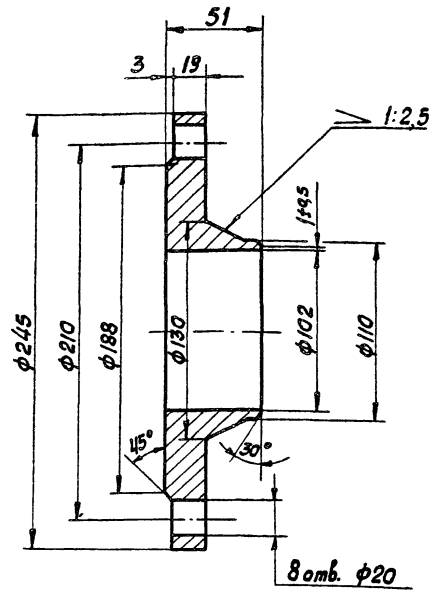

Неуказанные предельные отклонения размеров: H14; h14; $\pm \frac{IT14}{2}$

Изм.	Лист	№ докум.	Подп.	Дата
Разраб.		Бердышева		5.1082
Пров.		Корчков		
Т. контр.				
Н. контр.		Мюнтер		
Утв.				

Д22Г.000.037

Фланец переходной

Лит	Масса	Масштаб
И	6,5	1:2
Лист	Листов 1	

Ст3сп ГОСТ 380-71

Госстрой СССР ГПИ Горьковский Сантехпроект

Копировал Сезова Формат А4

Д12В.130.004

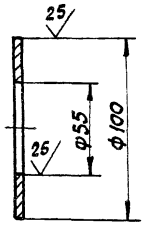

Неуказанные предельные отклонения размеров $\pm \frac{IT14}{2}$

Изм.	Лист	№ докум.	Подп.	Дата
Разраб.		Цимбалина		4.1282
Пров.		Мюнтер		
Т. контр.				
Н. контр.		Мюнтер		
Утв.				

Д12В.130.004

Крышка

Лит	Масса	Масштаб
И	0,07	1:2
Лист	Листов 1	

Лист 6-ПН-25 ГОСТ 19903-74
5-У-Н-ВСт3сп ГОСТ 16523-70

Госстрой СССР ГПИ Горьковский Сантехпроект

Копировал Сезова Формат А4

Инв. № подл. | Подпись и дата | Взам. инв. № | Инв. № дубл. | Подпись и дата

Д12В.130.003

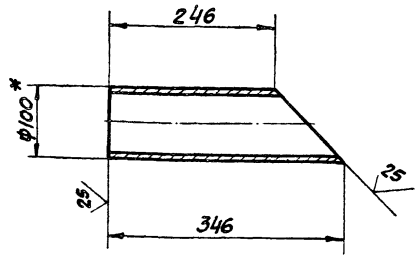

1* Размеры для справок.

2. Неуказанные предельные отклонения размеров $\pm \frac{IT14}{2}$

Изм.	Лист	№ докум.	Подп.	Дата
Разраб.		Цимбалина		4.1282
Пров.		Мюнтер		
Т. контр.				
Н. контр.		Мюнтер		
Утв.				

Д12В.130.003

Бобышка

Лит	Масса	Масштаб
И	2	1:5
Лист	Листов 1	

Труба 100х2,5 ГОСТ 8734-75 / 20 ГОСТ 8733-74

Госстрой СССР ГПИ Горьковский Сантехпроект

Копировал Сезова Формат А4

Д12В.130.002

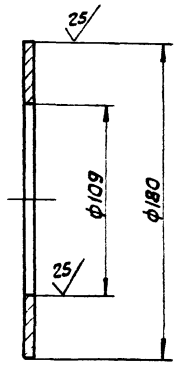

Неуказанные предельные отклонения размеров $\pm \frac{IT14}{2}$

Изм.	Лист	№ докум.	Подп.	Дата
Разраб.		Цимбалина		4.1282
Пров.		Мюнтер		
Т. контр.				
Н. контр.		Мюнтер		
Утв.				

Д12В.130.002

Крышка

Лит	Масса	Масштаб
И	0,15	1:2
Лист	Листов 1	

Лист 6-ПН-30 ГОСТ 19903-74
5-У-Н-ВСт3сп ГОСТ 16523-70

Госстрой СССР ГПИ Горьковский Сантехпроект

Копировал Сезова Формат А4

Д22Г.030.002

12,5

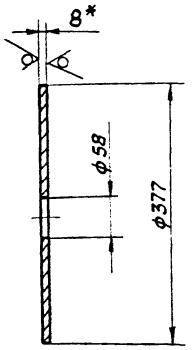

1.* Размеры для справок

2. Неуказанные предельные отклонения размеров: H14, h14.

Изм.	Лист	№ докум.	Подп.	Дата
Разраб.		Берышева		3.11.82
Пров.		Корчков		
Т.контр.				
Н.контр.		Мюнтер		
Утв.				

Д22Г.030.002

Лист верхний

Лит	Масса	Масштаб
И	6,5	1:5

Лист | Листов 1

Лист Б-ПН-8,0 ГОСТ 19903-74 Вст3сп ГОСТ 14637-79

Госстрой СССР ГПИ Горьковский сантехпроект

Копировал Седова

Формат А4

Формат	Зона	Поз.	Обозначение	Наименование	Кол.	Примеч.
				Документация		
А3			Д22Г.030 000СБ	Сборочный чертеж		
				Детали		
Б4		1	Д22Г.030.001	Труба		
				Труба 57х3,5 ГОСТ 10704-76		
				В-10 ГОСТ 10705-80		
				L=120 h16	1	0,5 кг.
А4		2	Д22Г.030 002	Лист верхний	1	
Б4		3	Д22Г.030.003	Труба		
				Труба 377х7 ГОСТ 10704-76		
				В-10 ГОСТ 10705-80		
				L=392 h16	1	25,0 кг.
Б4		4	Д22Г.030.004	Ребро		
				Полоса Б2 8х100 ГОСТ 103-76		
				Вст3сп ГОСТ 535-79		
				L=100 h16	3	0,63 кг.
Б4		5	Д22Г.030.005	Труба		
				Труба 159х32 ГОСТ 10704-76		
				В-10 ГОСТ 10705-80		
				L=720 h16	1	8,6 кг.

Инв.№подл. | Подпись и дата | Взам.инв.№ | Инв.№дубл. | Подпись и дата

Изм.	Лист	№ докум.	Подп.	Дата
Разраб.		Берышева		3.11.82
Пров.		Корчков		
Нач.отд.		Вольский		
Н.контр.		Мюнтер		
Утв.				

Д22Г.030.000

Устройство завержания герметика

Лит	Лист	Листов
И		1

Госстрой СССР ГПИ Горьковский сантехпроект

Копировал Седова

Формат А4

Д22Г.003.039

12,5

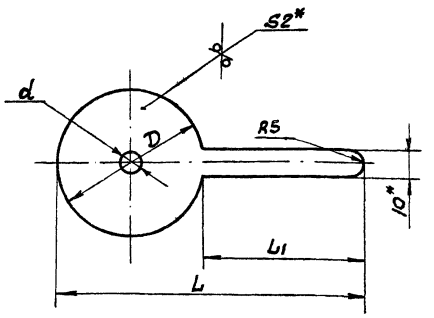

Обозначение	D, мм	d мм	L мм	L_1, мм.	Масса, кг.
Д22Г.000.039	60	5	110	50	0,7
-01	110	35	170	60	0,9

1* Размеры для справок.

2. Неуказанные предельные отклонения размеров: H16, h16, $\pm \frac{IT16}{2}$

Изм.	Лист	№ докум.	Подп.	Дата
Разраб.		Фитасова		4.12.82
Пров.		Мюнтер		
Т.контр.				
Н.контр.		Мюнтер		
Утв.				

Д22Г.000.039

Диафрагма дроссельная

Лит	Масса	Масштаб
И	см. табл	

Лист | Листов 1

Лист 6-ПН-2,0 ГОСТ 19903-74 12Х18Н10Т-МБ ТУ 14-1-5582-75

Госстрой СССР ГПИ Горьковский сантехпроект

Копировал Седова

Формат А4

Д22Г.000 038

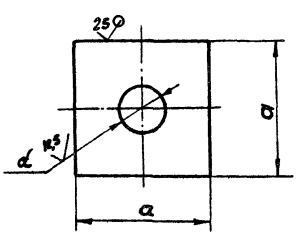

Обозначение	a, мм	d, мм	Масса, кг.	Материал
Д22Г.000.038	60	14	0,2	Лист 6-ПН-6,0 ГОСТ 19903-74 Вст3сп ГОСТ 14637-79
-01	70	23	0,26	Лист 6-ПН-8,0 ГОСТ 19903-74 Вст3сп ГОСТ 14637-79

Неуказанные предельные отклонения размеров: H16, h16

Инв.№подл. | Подпись и дата | Взам.инв.№ | Инв.№дубл. | Подпись и дата

Изм.	Лист	№ докум.	Подп.	Дата
Разраб.		Фитасова		4.12.82
Пров.		Мюнтер		
Т.контр.				
Н.контр.		Мюнтер		
Утв.				

Д22Г.000.038

Плита приварная

Лит	Масса	Масштаб
И	см. табл.	

Лист | Листов 1

см. табл.

Госстрой СССР ГПИ Горьковский сантехпроект

Копировал Седова

Формат А4

Д22Г.031.000СБ

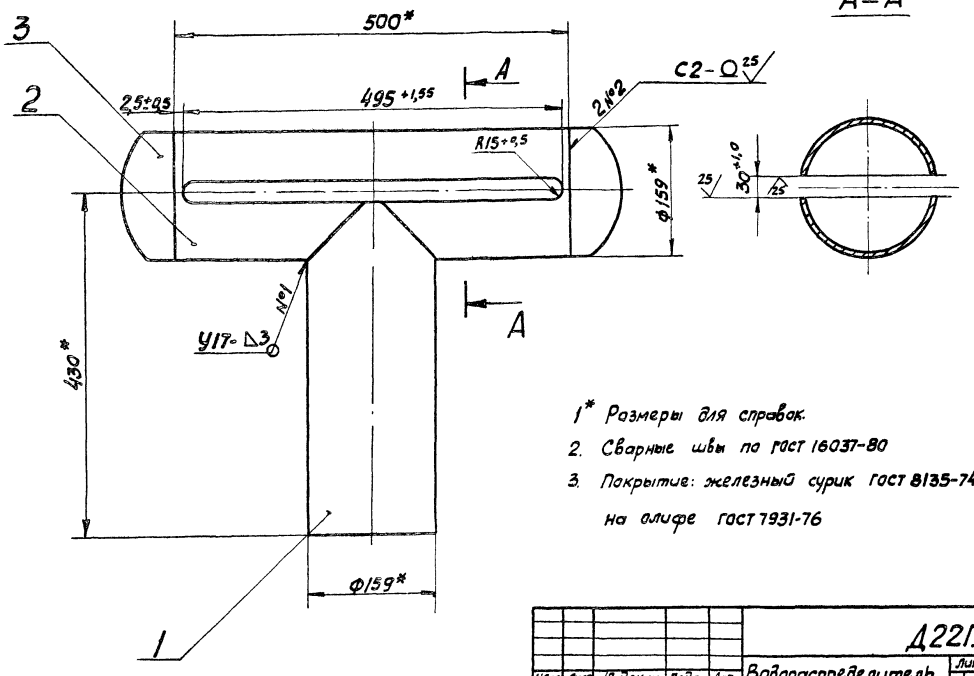

1* Размеры для справок.

2. Сварные швы по гост 16037-80

3. Покрытие: железный сурик гост 8135-74 на олифе гост 7931-76

Изм.	Лист	№ докум.	Подп.	Дата
Разраб.		Бердышева		5.1082
Пров.		Мюнтер		
Т. контр.				
Нач. отд.		Вальский		
Н. контр.		Мюнтер		
Утв.				

Д22Г.031.000СБ

Водораспределитель входной

Лит	Масса	Масштаб
И	15	1:4

Лист | Листов 1

Госстрой СССР ГПИ Горьковский сантехпроект

Копировал Седова

Формат А3

Д22Г.030.000СБ

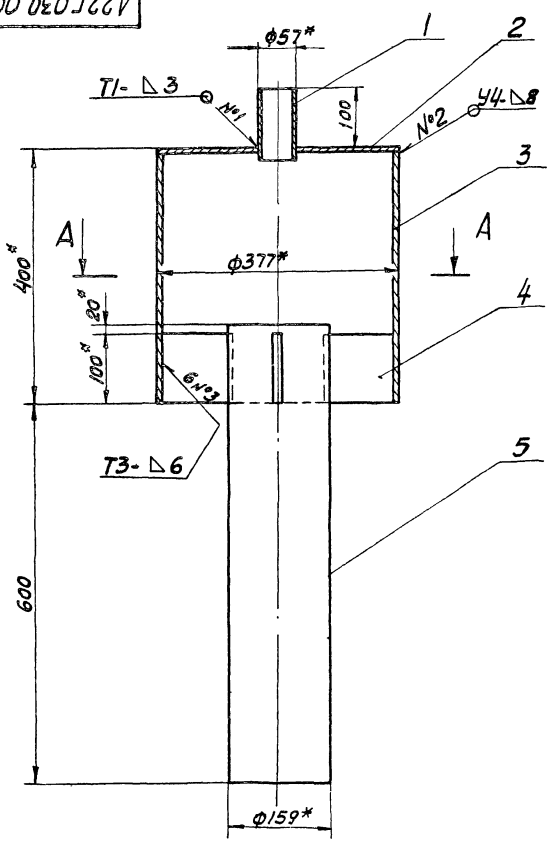

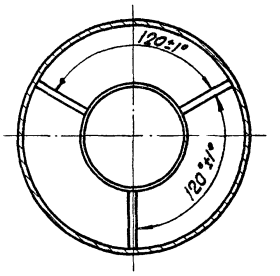

1.* Размеры для справок.

2. Неуказанные предельные отклонения размеров $\pm \frac{IT16}{2}$

3. Сварные швы по гост 5264-80

4. Покрытие железный сурик гост 8135-74 на олифе гост 7931-76

Изм.	Лист	№ докум.	Подп.	Дата
Разраб.		Бердышева		5.1082
Пров.		Карчков		
Т. контр.				
Нач. отд.		Вальский		
Н. контр.		Мюнтер		
Утв.				

Д22Г.030.000СБ

Устройство задержания герметика

Лит	Масса	Масштаб
И	43	1:5

Лист | Листов 1

Госстрой СССР ГПИ Горьковский сантехпроект

19733-04 7 Копировал Седова

Формат А3

Д22Г.032.001

25/(V)

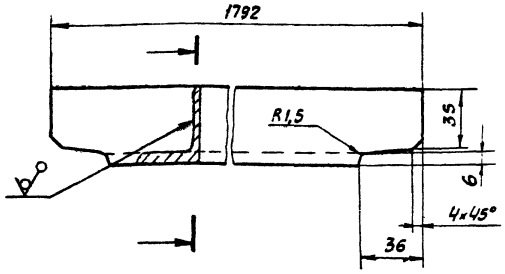

Неуказанные предельные отклонения размеров: h16, $\pm \frac{IT16}{2}$

Изм.	Лист	№ докум.	Подп.	Дата
Разраб.		Фитасова		4.12.82
Пров.		Мюнтер		
Т. контр.				
Н. контр.		Мюнтер		
Утв.				

Д22Г.032.001

Лит	Масса	Масштаб
И	3,6	1:2
Лист	Листов 1	

Уголок

Уголок Б-45х45х3 ГОСТ 8509-72 / Ст3сп ГОСТ 535-79

Госстрой СССР ГПИ Горьковский сантехпроект

Копировал Седова

Формат А4

Д22Г.031.002

25/(V)

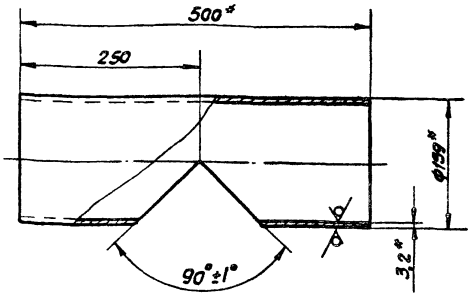

1* Размеры для справок.

2. Неуказанные предельные отклонения размеров $\pm \frac{IT16}{2}$

Изм.	Лист	№ докум.	Подп.	Дата
Разраб.		Бердышева		5.10.82
Пров.		Мюнтер		
Т. контр.				
Н. контр.		Мюнтер		
Утв.				

Д22Г.031.002

Лит	Масса	Масштаб
И	5,7	1:5
Лист	Листов 1	

Труба

Труба 159х3,2 ГОСТ 10704-76 / Д ГОСТ 10705-80

Госстрой СССР ГПИ Горьковский сантехпроект

Копировал Седова

Формат А4

Инв. № подл. | Подпись и дата | Взам. инв. № | Инв. № дубл. | Подпись и дата

Д22Г.031.001

25/(V)

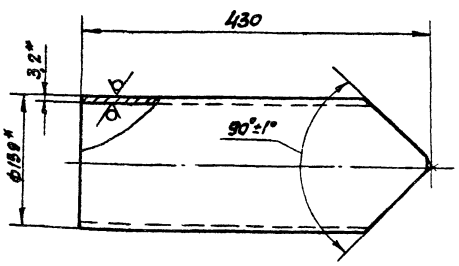

1* Размеры для справок.

2 Неуказанные предельные отклонения размеров $\pm \frac{IT16}{2}$

Изм.	Лист	№ докум.	Подп.	Дата
Разраб.		Бердышева		5.10.82
Пров.		Корчков		
Т. контр.				
Н. контр.		Мюнтер		
Утв.				

Д22Г.031.001

Лит	Масса	Масштаб
И	5,0	1:2
Лист	Листов 1	

Патрубок

Труба 159х3,2 ГОСТ 10704-76 / Д ГОСТ 10705-80

Госстрой СССР ГПИ Горьковский сантехпроект

Копировал Седова

Формат А4

Формат	Зона	Поз	Обозначение	Наименование	Кол.	Примеч.
				Документация		
А3			Д22Г.031.000СБ	Сборочный чертеж		
				Детали		
А4		1	Д22Г.031.001	Патрубок	1	
А4		2	Д22Г.031.002	Труба	1	
				Стандартные изделия		
		3		Заглушка 159х4,5 ГОСТ 17379-77	2	

Инв. № подл. | Подпись и дата | Взам. инв. № | Инв. № дубл. | Подпись и дата

Д22Г.031.000

Изм.	Лист	№ докум.	Подп.	Дата
Разраб.		Бердышева		5.10.82
Пров.		Мюнтер		
Нач. отд.		Бердышева		
Н. контр.		Мюнтер		
Утв.				

Водораспределитель входной

Лит	Лист	Листов
И		1

Госстрой СССР ГПИ Горьковский сантехпроект

19733-04 8

Копировал Седова

Формат А4

Формат	Зона	Поз.	Обозначение	Наименование	Кол.	Примеч.
				Документация		
А3			Д22Г.035.000СБ	Сборочный чертеж		
				Сборочные единицы		
А4		1	Д22Г.035.010	Дверь	1	
А4		2	Д22Г.035.020	Корпус	1	
				Детали		
А4		3	Д22Г.035.001	Ушко	1	
А4		4	Д22Г.035.002	Петля	4	
А4		5	Д22Г.035.003	Ушко	1	
				Стандартные изделия		
		6		Ось 6-6 h11×2,0 Ст3сп		
				ГОСТ 9650-80	2	
		7		Шайба 6.01		
				ГОСТ 11371-78	2	
		8		Шплинт 2×10		
				ГОСТ 391-79	2	

Изм.	Лист	№ докум.	Подп.	Дата
Разраб.		Панова		
Пров.		Корчков		
Нач.отд.		Волынский		
Н.контр.		Минтер		
Утв.				

Д22Г.035.000

Шкаф для прибора давления

Лит	Лист	Листов
И		1

Госстрой СССР ГПИ Горьковский сантехпроект

Копировал Седова Формат А4

Д22Г.032.003

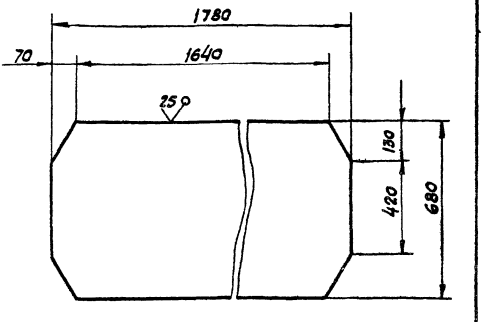

Неуказанные предельные отклонения размеров $\pm \frac{IT16}{2}$

Изм.	Лист	№ докум.	Подп.	Дата
Разраб.		Фитасова		3.12.82
Пров.		Минтер		
Т.контр.				
Н.контр.		Минтер		
Утв.				

Лист

Лит	Масса	Масштаб
И	37	1:10

Лист	Листов 1

Лист 6-ПН-4 ГОСТ 19903-74
Вст3сп ГОСТ 14637-79

Госстрой СССР ГПИ Горьковский Сантехпроект

Копировал Седова Формат А4

Формат	Зона	Поз.	Обозначение	Наименование	Кол.	Примеч.
Б4		6	Д22Г.032.006	Ограждение		
				Труба 16×2 ГОСТ 8734-75 / Д ГОСТ 8733-74		
				L=620 h16	8	0,5 кг.
Б4		7	Д22Г.032.007	Основание		
				Лист 6-ПН-8 ГОСТ 19903-74 / Вст3сп ГОСТ 14637-79		
				(200×200) h16	6	2,5 кг.
Б4		8	Д22Г.032.008	Ограждение		
				Труба 16×2 ГОСТ 8734-75 / Д ГОСТ 8733-74		
				L=1720 h16	4	1,2 кг.

Изм.	Лист	№ докум.	Подп.	Дата

Д22Г.032.000

Лист 2

Копировал Седова

Формат	Зона	Поз.	Обозначение	Наименование	Кол.	Примеч.
				Документация		
А2			Д22Г.032.000СБ	Сборочный чертеж		
				Детали		
А4		1	Д22Г.032.001	Уголок	6	
Б4		2	Д22Г.032.002	Уголок		
				Уголок Б-45×45×3 ГОСТ 8509-72 / Вст3сп ГОСТ 535-79		
				L=540 h16	6	1,3 кг
А4		3	Д22Г.032.003	Лист	3	
Б4		4	Д22Г.032.004	Опора		
				Швеллер 8 ГОСТ 8240-72 / Вст3сп ГОСТ 535-79		
				L=1292 h16	2	6,3 кг.
Б4		5	Д22Г.032.005	Опора		
				Швеллер 8 ГОСТ 8240-72 / Вст3сп ГОСТ 535-79		
				L=1492 h16	4	10,4 кг.

Изм.	Лист	№ докум.	Подп.	Дата
Разраб.		Фитасова		4.12.82
Пров.		Минтер		
Нач.отд.		Зотеева		
Н.контр.		Минтер		
Утв.				

Д22Г.032.000

Стеллаж для вёдер

Лит	Лист	Листов
И	1	2

Госстрой СССР ГПИ Горьковский сантехпроект

Копировал Седова Формат А4

Д22Г.032.000СБ

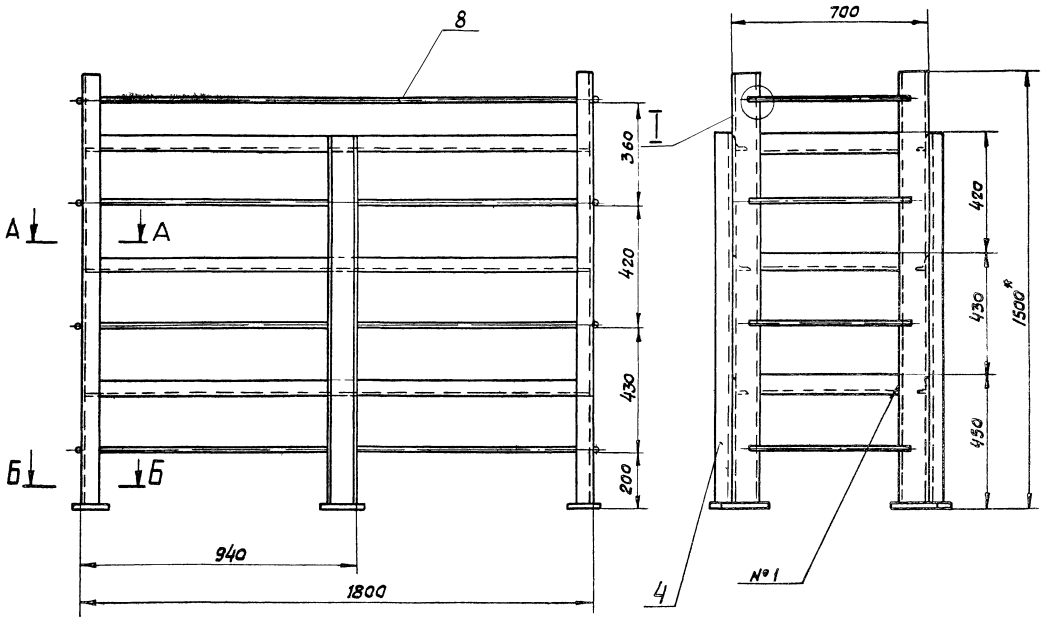

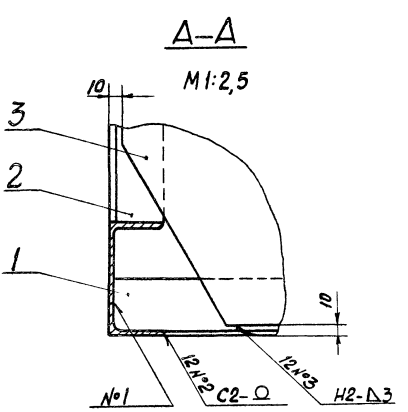

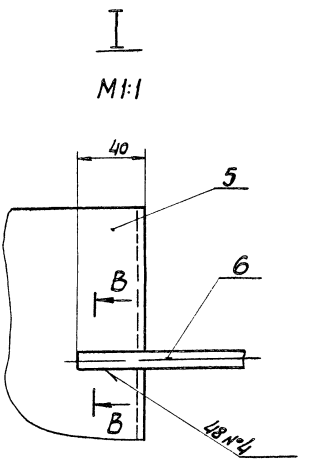

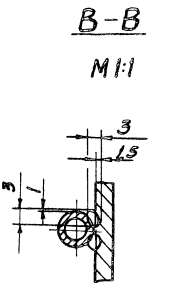

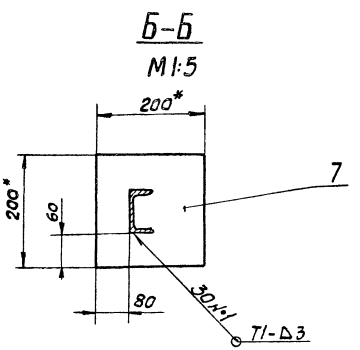

1* Размеры для справок.

2 Неуказанные предельные отклонения размеров $\pm \frac{IT16}{2}$

3 Сварные швы по ГОСТ 5264-80

4 Сварка ручная дуговая.

					Д22Г.032.000СБ			
Изм	Лист	№ докум.	Подп.	Дата	Стеллаж для ведер	Лит	Масса	Масштаб
Разраб.		Фитасова		4.12.80		Ц	190	1:10
Пров.		Мюнтер				Лист	Листов 1	
Т. Контр.						Госстрой СССР ГПИ Горьковский Сантехпроект		
Нач. отд.		Вольский						
Н. контр.		Мюнтер						
Утв.								

Д22Г.035.002

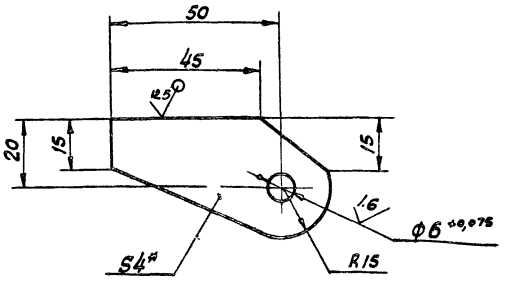

1* Размер для справок.
2. Неуказанные предельные отклонения размеров ± IT15/2

Изм.	Лист	№ докум.	Подп.	Дата
Разраб.		Панова		4.10.72
Пров.		Корчков		
Т. контр.				
Н. контр.		Мэнтер		
Утв.				

Д22Г.035.002

Петля

Лит	Масса	Масштаб
И	0,04	1:1

Лист | Листов 1

Лист 6-ПН-40 ГОСТ 19903-74 Вст3сп ГОСТ 14637-79

Госстрой СССР ГПИ Горьковский сантехпроект

Копировал Седова Формат А4

Д22Г.035.001

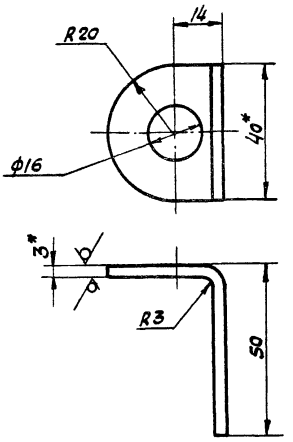

1* Размеры для справок.
2. Неуказанные предельные отклонения размеров: H14, ± IT16/2

Инв. № подл. | Подпись и дата | Взам. инв. № | Инв. № дубл. | Подпись и дата

Изм.	Лист	№ докум.	Подп.	Дата
Разраб.		Панова		4.10.72
Пров.		Корчков		
Т. контр.				
Н. контр.		Мэнтер		
Утв.				

Д22Г.035.001

Ушко

Лит	Масса	Масштаб
И	0,06	1:1

Лист | Листов 1

Лист 6-ПН-30 ГОСТ 19903-74 5-Ф-Н-ВСт3сп ГОСТ 16523-70

Госстрой СССР ГПИ Горьковский сантехпроект

Копировал Седова Формат А4

Д22Г.035.000СБ

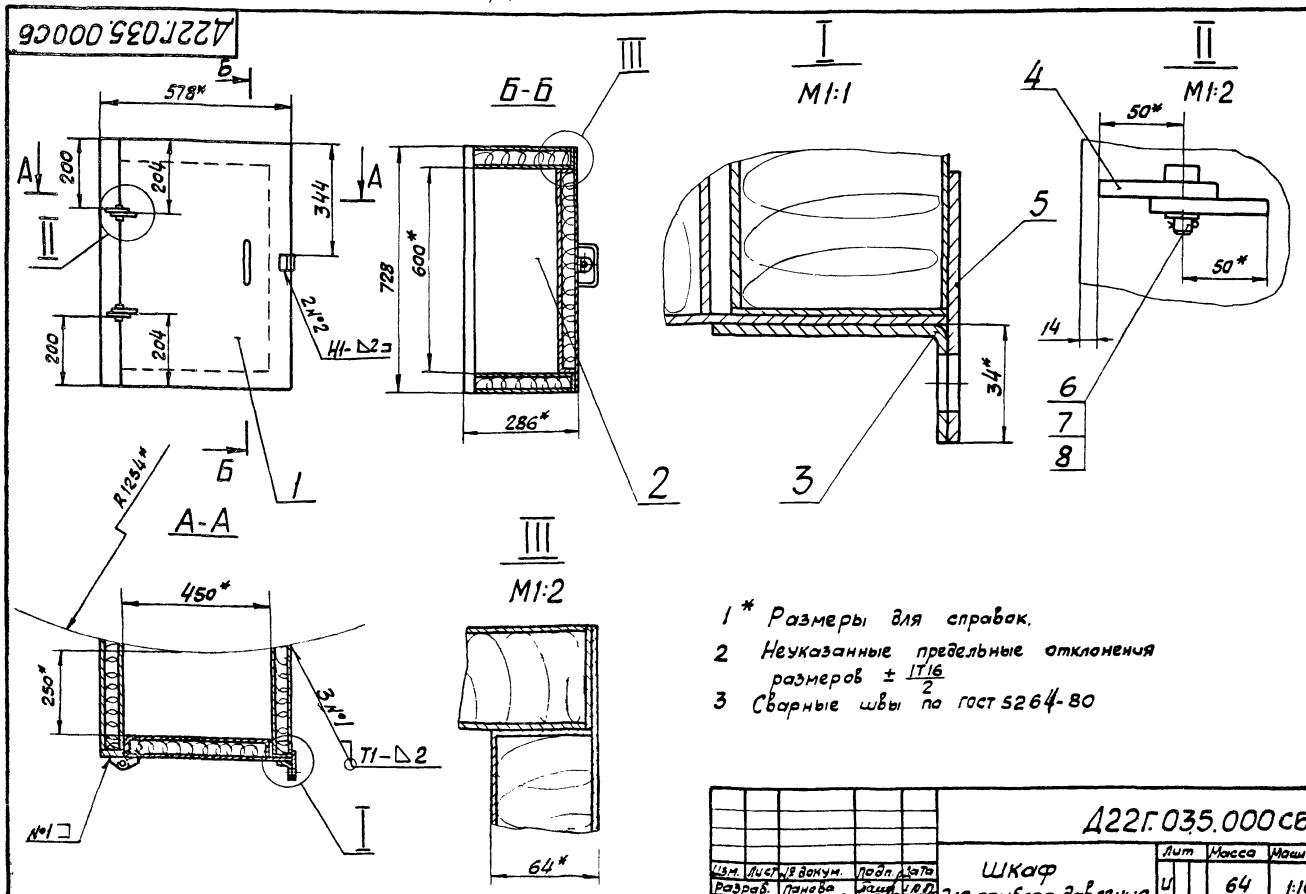

1* Размеры для справок.
2 Неуказанные предельные отклонения размеров ± IT16/2
3 Сварные швы по ГОСТ 5264-80

Изм.	Лист	№ докум.	Подп.	Дата
Разраб.		Панова		4.10.72
Пров.		Корчков		
Т. контр.				
Нач. отд.		Вальский		
Н. контр.		Мэнтер		
Утв.				

Д22Г.035.000СБ

Шкаф для прибора давления

Лит	Масса	Масштаб
И	64	1:10

Лист | Листов 1

Госстрой СССР ГПИ Горьковский сантехпроект

10733-04 11 Копировал Седова Формат А3

Д22Г.035.004

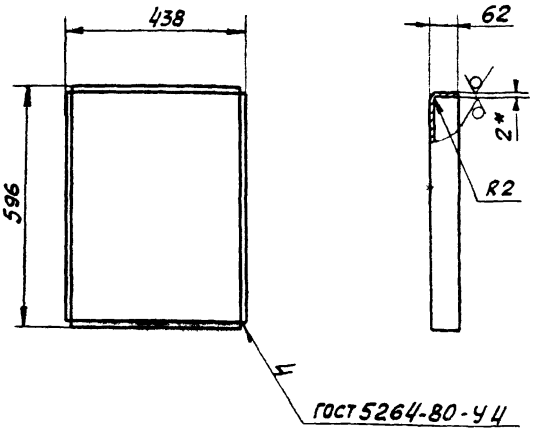

1* Размер для справок.
2. Неуказанные предельные отклонения размеров $\pm \frac{IT16}{2}$

Изм.	Лист	№ докум.	Подп.	Дата	Д22Г.035.004			
Разраб.		Панова			Каркас	Лит	Масса	Масштаб
Пров.		Корчков				И	6,0	1:10
Т. Контр.						Лист	Листов 1	
Н. Контр.		Мюнтер			Лист Б-ПН-2,0 ГОСТ 19903-74 / 5-IV-Н-ВСт3сп ГОСТ 16523-70	Госстрой СССР ГПИ Горьковский Сантехпроект		
Утв.								

Копировал Седова — формат А4

Д22Г.035.010СБ

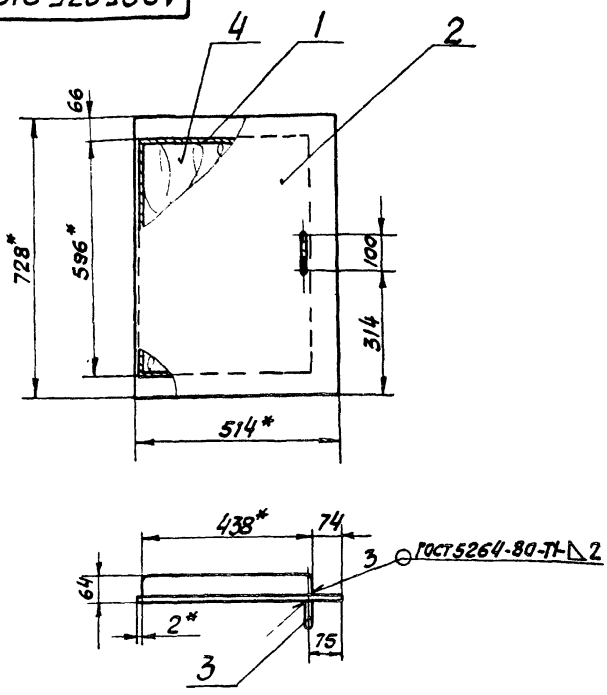

1* Размеры для справок.
2 Неуказанные предельные отклонения размеров $\pm \frac{IT16}{2}$

Изм.	Лист	№ докум.	Подп.	Дата	Д22Г.035.010СБ			
Разраб.		Панова			Дверь	Лит	Масса	Масштаб
Пров.		Корчков				И	19	1:10
Т. Контр.						Лист	Листов 1	
Н. Контр.		Мюнтер				Госстрой СССР ГПИ Горьковский Сантехпроект		
Утв.								

Инв. № подл. | Подпись и дата | Взам. инв. № | Инв. № дубл. | Подпись и дата

Копировал Седова — формат А4

Формат	Зона	Поз	Обозначение	Наименование	Кол	Примеч.
				Документация		
А4			Д22Г.035.010СБ	Сборочный чертеж		
				Детали		
А4		1	Д22Г.035.004	Каркас	1	
Б4		2	Д22Г.035.005	Лист		
				Лист Б-ПН-2,0 ГОСТ 19903-74 / 5-IV-Н-ВСт3сп ГОСТ 16523-70		
				(514×728) h16 25	1	5,9 кг
А4		3	Д22Г.035.006	Ручка	1	
				Материалы		
		4		П50-1000.500.60		
				ГОСТ 9573-82	1	

Изм.	Лист	№ докум.	Подп.	Дата	Д22Г.035.010			
Разраб.		Панова			Дверь	Лит	Лист	Листов
Пров.		Корчков				И		1
Нач. отд.						Госстрой СССР ГПИ Горьковский Сантехпроект		
Н. контр.		Мюнтер						
Утв.								

Копировал Седова — формат А4

Д22Г.035.003

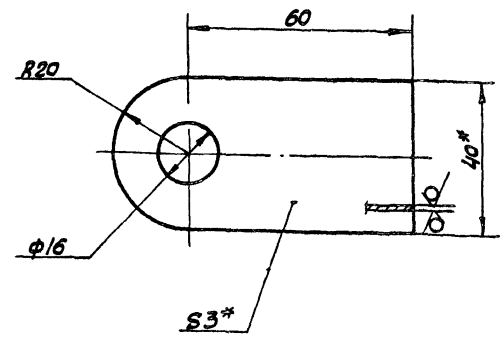

1* Размеры для справок.
2. Неуказанные предельные отклонения размеров: H14, $\pm \frac{IT16}{2}$

Изм.	Лист	№ докум.	Подп.	Дата	Д22Г.035.003			
Разраб.		Панова			Ушко	Лит	Масса	Масштаб
Пров.		Корчков				И	0,06	1:1
Т. контр.						Лист	Листов 1	
Н. контр.		Мюнтер			Лист Б-ПН-3,0 ГОСТ 19903-74 / 5-IV-Н-ВСт3сп ГОСТ 16523-70	Госстрой СССР ГПИ Горьковский Сантехпроект		
Утв.								

Инв. № подл. | Подпись и дата | Взам. инв. № | Инв. № дубл. | Подпись и дата

Копировал Седова — формат А4

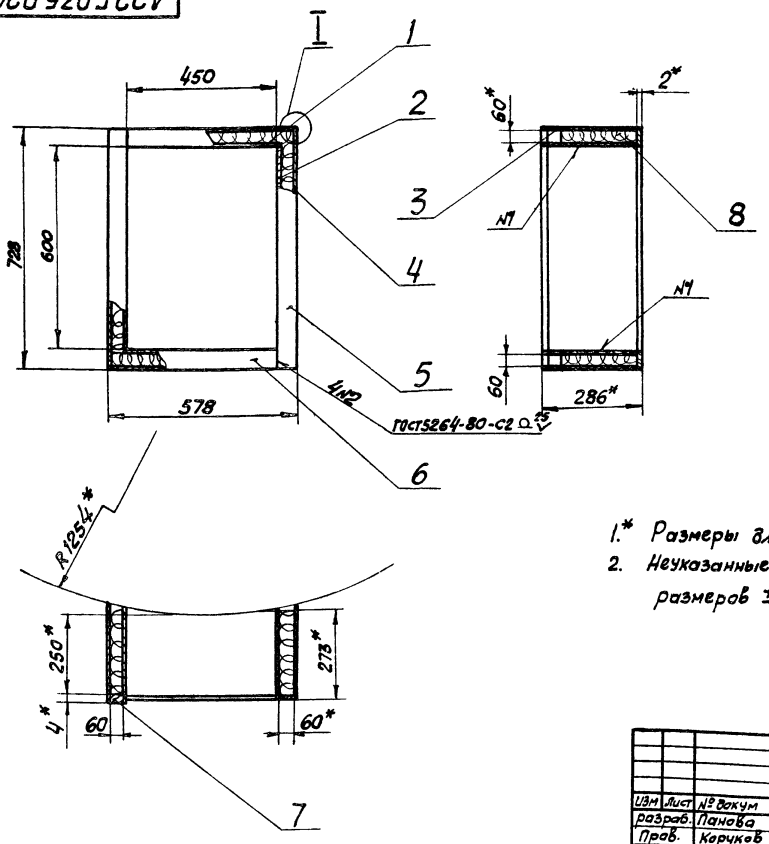
I
1
2
3
4
5
6
7
8
450
728
600
578
60*
2*
286*
4
4
4

Д23В.032.001

12,5

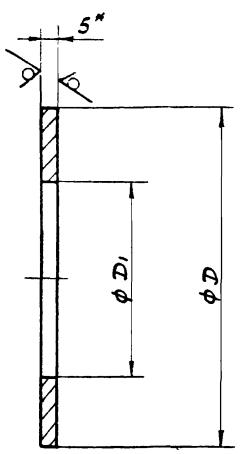

Обозначение	Размеры, мм D1	D	Масса, кг.
Д23В.032.001	109	150	0,3
-01	58	100	0,2

1* Размеры для справок

2. Неуказанные предельные отклонения размеров: H14, h14.

Изм.	Лист	№ докум.	Подп.	Дата
Разраб.		Берлышева		5.10.82
Пров.		Мюнтер		
Т. контр.				
Н. контр.		Мюнтер		
Утв.				

Наклавка

Д23В.032.001

Лит	Масса	Масштаб
Ц	см. табл	—

Лист | Листов 1

Б-ПН-5,0 ГОСТ 19903-74
Лист ВСт3сп ГОСТ 14637-79

Госстрой СССР ГПИ Горьковский сантехпроект

Копировал Сезова Формат А4

Поз.	Обозначение	Наименование	Кол.	Примеч.
		Документация		
А2	Д23В.032.000СБ	Сборочный чертеж		
		Сборочные единицы		
А4	1 Д23В.032.010	Бак	1	
А4	2 Д23В.033.030	Люк	1	Альбом III

Инв. № подл. | Подпись и дата | Взам. инв. № | Инв. № дубл. | Подпись и дата

Изм.	Лист	№ докум.	Подп.	Дата
Разраб.		Кезина		9.12.82
Пров.		Вольский		
Нач. отд.		Мюнтер		
Н. контр.				
Утв.				

Д23В.032.000

Бак-газоотделитель V=1,6м³

Лит	Лист	Листов
Ц		1

Госстрой СССР ГПИ Горьковский сантехпроект

Копировал Сезова Формат А4

Д22Г.035.007

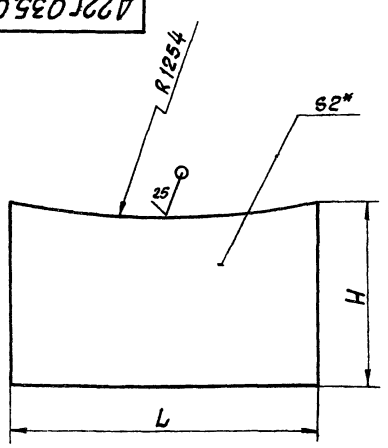

Обозначение	Размеры, мм L	H	Масса, кг
Д22Г.035.007	454	271	1,85
-01	578	284	2,45

1* Размер для справок.

2 Неуказанные предельные отклонения размеров $\pm \frac{IT16}{2}$

Изм.	Лист	№ докум.	Подп.	Дата
Разраб.		Панова		4.11.82
Пров.		Корчков		
Т. контр.				
Н. контр.		Мюнтер		
Утв.				

Лист

Д22Г.035.007

Лит	Масса	Масштаб
Ц	см. табл.	

Лист | Листов 1

Б-ПН-2,0 ГОСТ 19903-74
Лист 5-Т-Н-ВСт3сп ГОСТ 16523-70

Госстрой СССР ГПИ Горьковский сантехпроект

Копировал Сезова

Д22Г.035.006

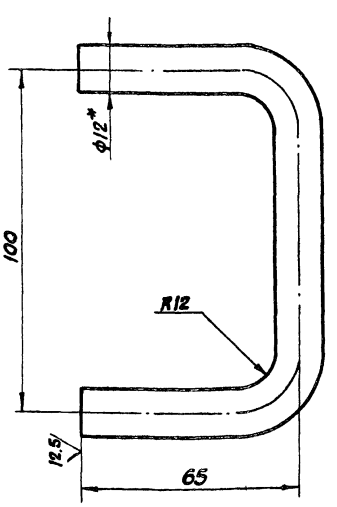

1* Размер для справок.

2. Неуказанные предельные отклонения размеров $\pm \frac{IT16}{2}$

Инв. № подл. | Подпись и дата | Взам. инв. № | Инв. № дубл. | Подпись и дата

Изм.	Лист	№ докум.	Подп.	Дата
Разраб.		Панова		9.11.82
Пров.		Корчков		
Т. контр.				
Н. контр.		Мюнтер		
Утв.				

Ручка

Д22Г.035.006

Лит	Масса	Масштаб
Ц	0,15	1:1

Лист | Листов 1

Круг В20 ГОСТ 2590-71
ВСт3сп ГОСТ 535-79

Госстрой СССР ГПИ Горьковский сантехпроект

19733-04 74 Копировал Сезова Формат А

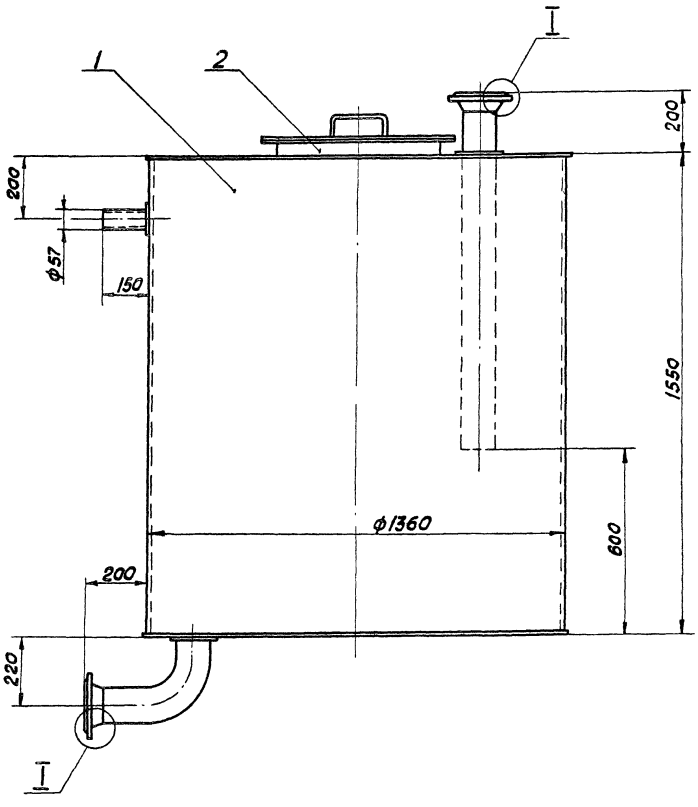

А–А
М1:2

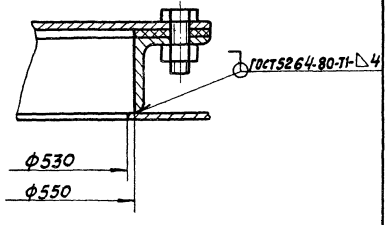

I
М1:2

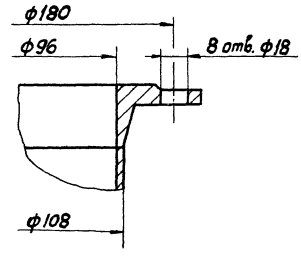

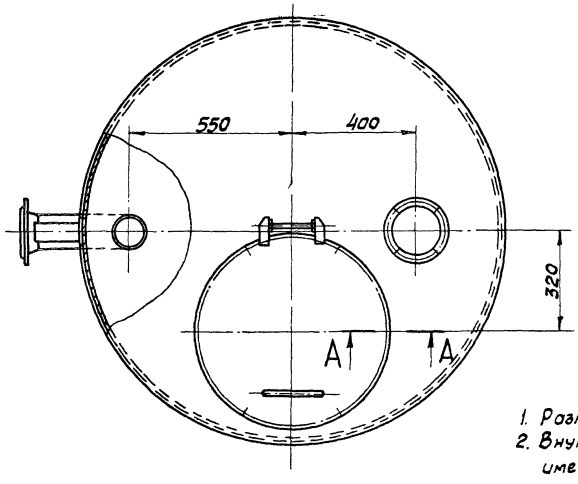

1. Размеры для справок.
2. Внутренняя поверхность должна иметь антикоррозионное покрытие, наружную поверхность красить под цвет имеющегося оборудования.
3. Сварные швы проверить на герметичность наливом воды на полную высоту по ГОСТ 3285-77. Течь не допускается

					Д23В.032.000СБ			
Изм.	Лист	№ докум.	Подп.	Дата	Бак-газоотделитель V=1,6 м³	Лит	Масса	Масштаб
Разраб.		Козина		3.12.82		И	514	1:10
Пров.		Козина				Лист	Листов 1	
Т. контр.						Госстрой СССР ГПИ Горьковский Сантехпроект		
Нач. отд.		Важский						
Н. контр.		Макаров						
Утв.								

19733-04 15 Копировал Седова

Формат А2

Д23В.032.004

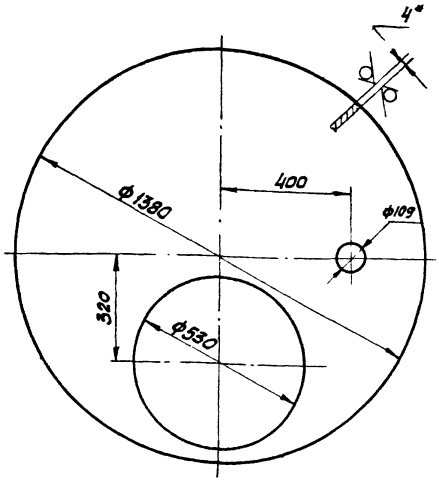

1* Размеры для справок.
2. Неуказанные предельные отклонения размеров: H14, h14

Изм	Лист	№ докум.	Подп.	Дата
Разраб.		Бердышева		4.82
Пров.		Мюнтер		
Т. контр.				
Н. контр.		Мюнтер		
Утв.				

Д23В.032.004

Лист верхний

Лит	Масса	Масштаб
И	26	1:10
Лист	Листов 1	

Лист Б-ПН-4.0 ГОСТ 19903-74
Ст3сп ГОСТ 14637-79

Госстрой СССР ГПИ Гарьковский Сантехпроект

Копировал Сезова Формат А4

Д23В.032.002

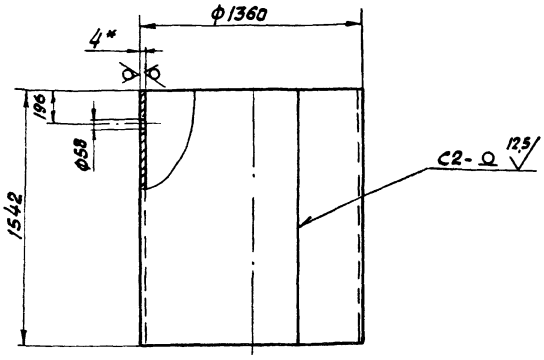

Длина развертки — 4258 мм.
1* Размеры для справок
2 Неуказанные предельные отклонения размеров ± 17,14/2
3. Сварные швы по ГОСТ 5264-80

Изм	Лист	№ докум.	Подп.	Дата
Разраб.		Бердышева		4.82
Пров.		Мюнтер		
Т. контр.				
Н. контр.		Мюнтер		
Утв.				

Д23В.032.002

Цилиндр

Лит	Масса	Масштаб
И	412	1:20
Лист	Листов 1	

Лист Б-ПН-4.0 ГОСТ 19903-74
Ст3сп ГОСТ 14637-79

Госстрой СССР ГПИ Гарьковский Сантехпроект

Копировал Сезова Формат А4

Инв. № подл. | Подпись и дата | Взам. инв. № | Инв. № дубл. | Подпись и дата

Формат	Зона	Поз.	Обозначение	Наименование	Кол.	Примеч.
Б4		7	Д23В.032.007	Патрубок		
				Труба 108×2,8 ГОСТ 10704-76 / Д ГОСТ 10705-80		
				L=1100 h16	1	6,5 кг.
А4		8	Д23В.032.001-01	Накладка	1	
Б4		9	Д23В.032.008	Патрубок		
				Труба 57×3 ГОСТ 10704-76 / Д ГОСТ 10705-80		
				L=155 h16	1	0,62 кг
				Стандартные изделия		
		10		Фланец 100-10		
				ГОСТ 12830-67	2	
		11		Отвод 90° 108×4		
				ГОСТ 17375-77	1	

Изм	Лист	№ докум.	Подп.	Дата

Д23В.032.010

Лист 2

Копировал Сезова Формат А4

Формат	Зона	Поз.	Обозначение	Наименование	Кол.	Примеч.
				Документация		
А2			Д23В.032.010СБ	Сборочный чертеж		
				Детали		
А4		1	Д23В.032.001	Накладка	2	
А4		2	Д23В.032.002	Цилиндр	1	
Б4		3	Д23В.032.003	Патрубок		
				Труба 108×2,8 ГОСТ 10704-76 / Д ГОСТ 10705-80		
				L=130 h16	1	1,1 кг
А4		4	Д23В.032.004	Лист верхний	1	
А4		5	Д23В.032.005	Лист нижний	1	
Б4		6	Д23В.032.006	Патрубок		
				Труба 108×2,8 ГОСТ 10704-76 / Д ГОСТ 10705-80		
				L=75 h16	1	0,54 кг.

Изм	Лист	№ докум.	Подп.	Дата
Разраб.		Козина		3.82
Пров.				
Нач. отд.				
Н. контр.		Мюнтер		
Утв.				

Д23В.032.010

Бак

Лит	Лист	Листов
И	1	2

Госстрой СССР ГПИ Гарьковский Сантехпроект

19733-07 16

Копировал Сезова Формат А4

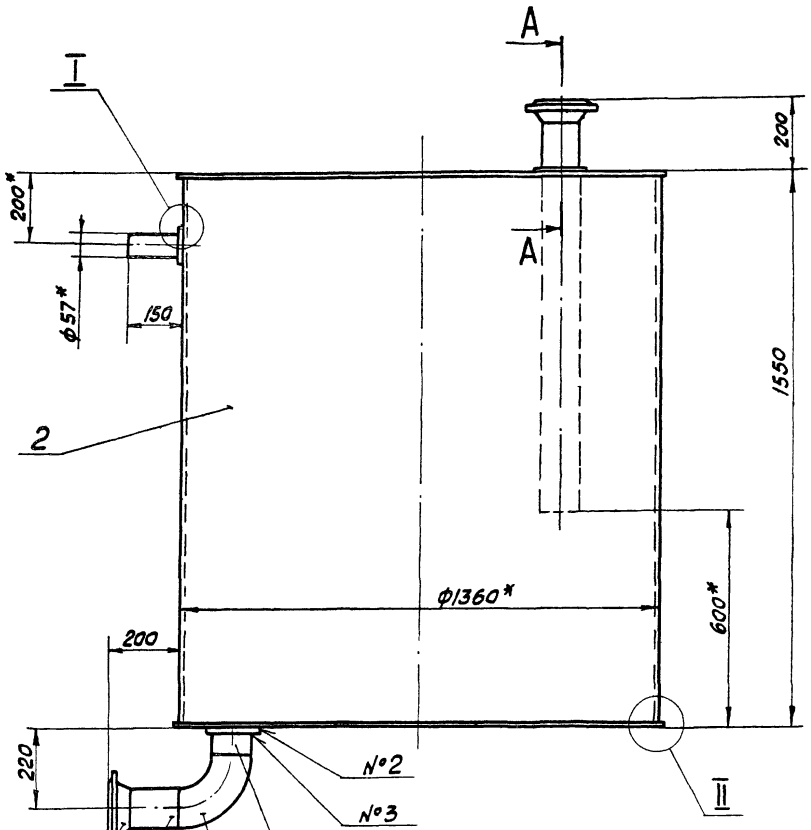

А-А
М 1:4

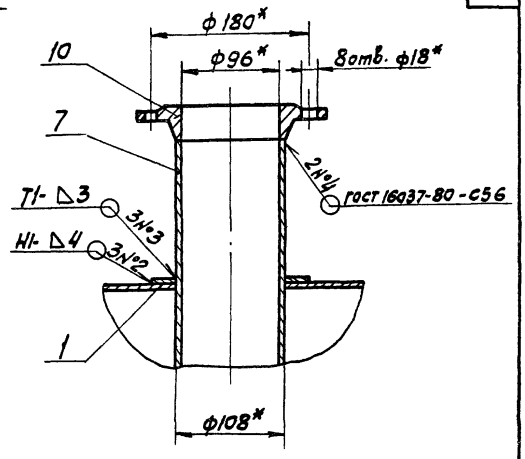

I
М 1:2

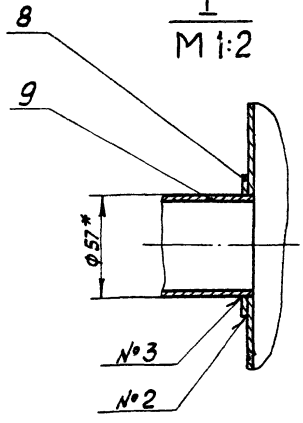

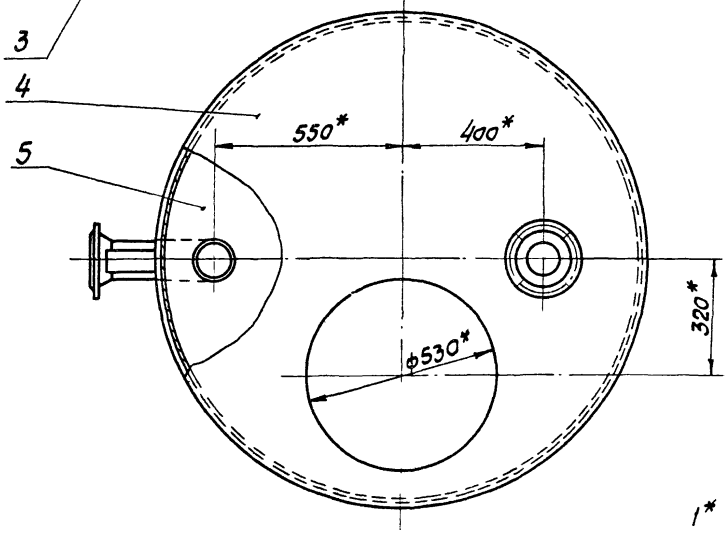

II
М 1:1

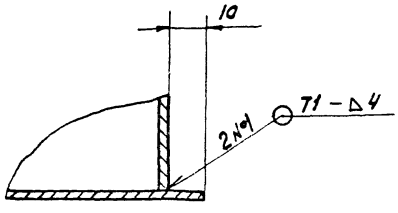

1* Размеры для справок.

2. Неуказанные предельные отклонения размеров $\pm \frac{IT14}{2}$

3. Фланец поз. 10 должен быть изготовлен с учетом пункта 2.10 ГОСТ 12830-67

4. Сварные швы по ГОСТ 5264-80, кроме указанных особо.

					Д23В.032.010СБ			
Изм.	Лист	№ докум.	Подп.	Дата	Бак	Лит	Масса	Масштаб
Разраб.		Козина		3.85		И	495	1:10
Пров.		Козина				Лист	Листов 1	
Т.контр.						Госстрой СССР ГПИ Горьковский сантехпроект		
Н.контр.		Монтер						
Утв.								

Формат	Зона	Поз.	Обозначение	Наименование	Кол.	Примеч.
Б4		6	Д23Д.178.006	Швеллер		
				Швеллер 16 ГОСТ 8240-72		
				Вст3сп ГОСТ 535-79		
				L=1152 h16 25	1	16,7кг
Б4		7	Д23Д.178.007	Швеллер		
				Швеллер 16 ГОСТ 8240-72		
				Вст3сп ГОСТ 535-79		
				L=977 h16 25	2	13,9кг
А4		8	Д23Д.178.008	Швеллер	1	

Изм.	Лист	№ докум.	Подп.	Дата

Д23Д.178.000

Лист 2

Копировал сезова формат А4

Формат	Зона	Поз.	Обозначение	Наименование	Кол.	Примеч.
				Документация		
А2			Д23Д.178.000СБ	Сборочный чертеж		
				Детали		
Б4		1	Д23Д.178.001	Планка		
				Уголок Б-50х50х5 ГОСТ 8509-72		
				Вст3сп ГОСТ 535-79		
				L=983 h16 25	1	3,69кг
Б4		2	Д23Д.178.002	Стойка		
				Швеллер 16 ГОСТ 8240-72		
				Вст3сп ГОСТ 535-79		
				L=2385 h16 25	1	33,8кг
Б4		3	Д23Д.178.003	Планка		
				Уголок Б-50х50х5 ГОСТ 8509-72		
				Вст3сп ГОСТ 535-79		
				L=500 h16 25	1	1,0кг
А4		4	Д23Д.178.004	Швеллер	1	
А4		5	Д23Д.178.005	Швеллер	2	

Инв. № подл. | Подпись и дата | Взам. инв. № | Инв. № дубл. | Подпись и дата

Изм.	Лист	№ докум.	Подп.	Дата
Разраб.		Фитасова		4.12.82
Пров.		Мюнтер		
Нач. отд.		Вольский		
Н. контр.		Мюнтер		
Утв.				

Д23Д.178.000

Опорная конструкция 1

Лит	Лист	Листов
И	1	2

Госстрой СССР ГПИ Горьковский сантехпроект

Копировал сезова формат А4

Д23А.000.003

12,5 (√)

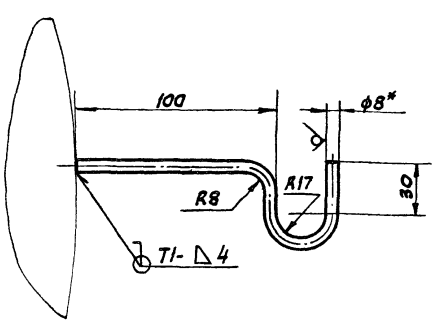

Длина развертки – 213 мм.

1.* Размеры для справок.

2. Неуказанные предельные отклонения размеров $\pm \frac{IT16}{2}$

3. Сварные швы по ГОСТ 5264-80

Изм.	Лист	№ докум.	Подп.	Дата
Разраб.		Берышева		10.82
Пров.		Корчков		
Т. контр.				
Н. контр.		Мюнтер		
Утв.				

Д23Д.000.003

Опора трубопровода

Лит	Масса	Масштаб
И	0,1	1:2
Лист	Листов 1	

Круг В8 ГОСТ 2590-71 / Вст3сп ГОСТ 535-79

Госстрой СССР ГПИ Горьковский сантехпроект

Копировал сезова формат А4

Д23В.032.005

(√)

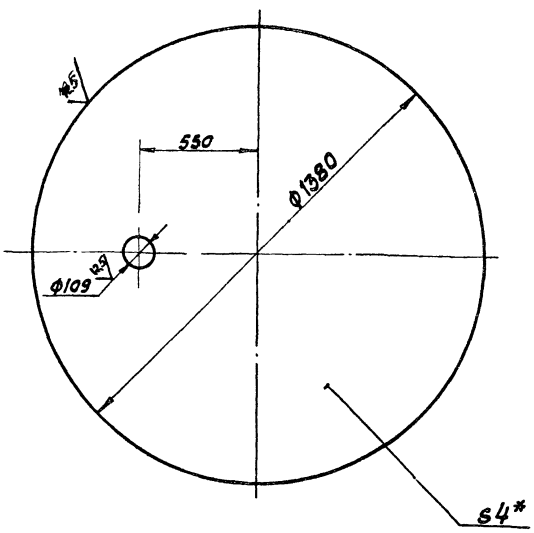

1.* Размеры для справок.

2. Неуказанные предельные отклонения размеров: H14, h14.

Изм.	Лист	№ докум.	Подп.	Дата
Разраб.		Берышева		10.82
Пров.		Мюнтер		
Т. контр.		Мюнтер		
Н. контр.		Мюнтер		
Утв.				

Д23В.032.005

Лист нижний

Лит	Масса	Масштаб
И	34,7	1:20
Лист	Листов 1	

Б-ПН-Ц.О ГОСТ 19903-74 / Вст3сп ГОСТ 14637-79

Госстрой СССР ГПИ Горьковский сантехпроект

19733-04 ТР Копировал сезова формат А4

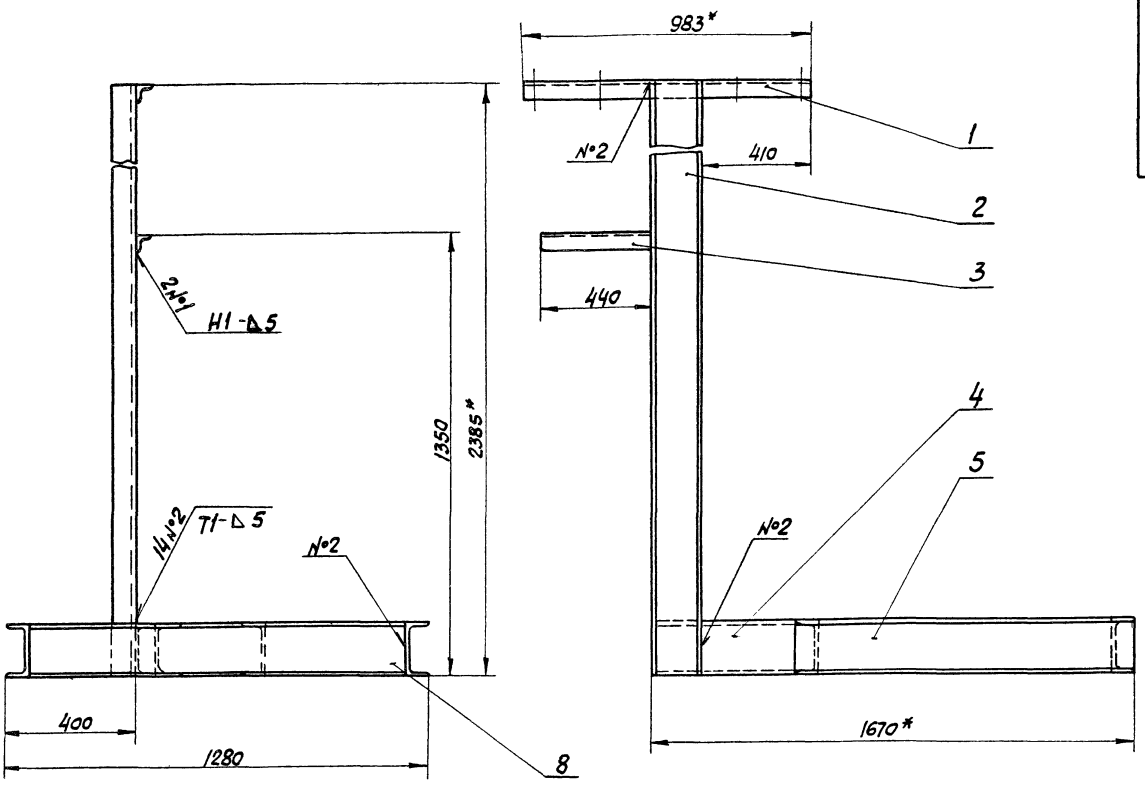

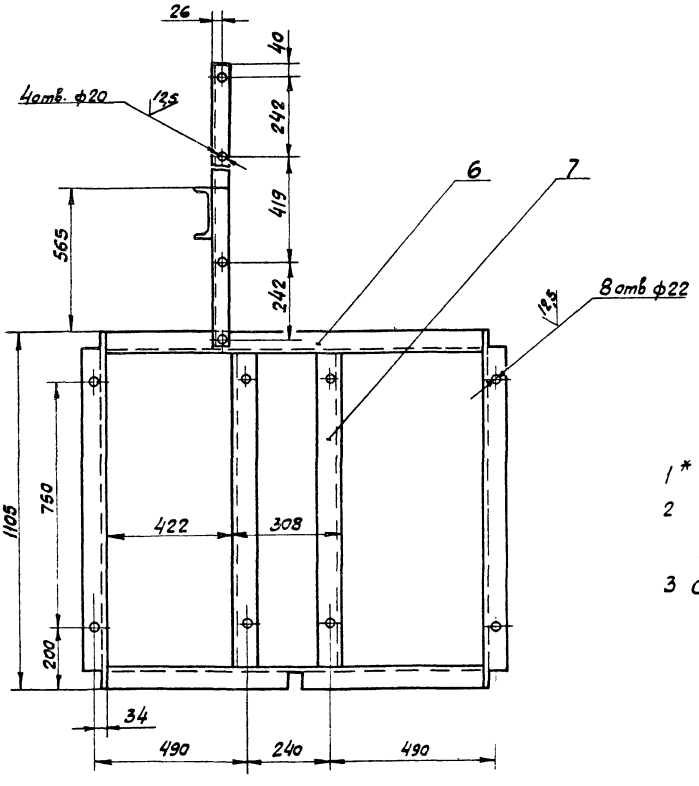

1* Размеры для справок

2 Неуказанные предельные отклонения размеров: Н16, $\pm \frac{IT16}{2}$

3 Сварные швы по гост 5264-80

						4234.178.000СБ		
Изм.	Лист	№докум.	Подп.	Дата	Опорная конструкция I	Лит	Масса	Масштаб
Разраб.		Филатьева		4.88		У	139	1:10
Пров.		Мантер				Лист	Листов 1	
Т. контр.						Госстрой СССР ГПИ Горьковский сантехпроект		
Н.контр.		Вольский						
Н.контр.		Мантер						
Утв.								

Формат	Зона	Поз.	Обозначение	Наименование	Кол.	Примеч.
				Документация		
А3			Д23Д.179.000СБ	Сборочный чертеж		
				Детали		
Б4		1	Д23Д.179.001	Планка		
				Уголок Б-50×50×5 ГОСТ 8509-72		
				Вст3сп ГОСТ 535-79		
				L=663 h16 25	1	2,5кг
Б4		2	Д23Д.179.002	Стойка		
				Швеллер 10 ГОСТ 8240-72		
				Вст3сп ГОСТ 535-79		
				L=1790 h16 25	1	19,16кг
Б4		3	Д23Д.179.003	Планка		
				Уголок Б-50×50×5 ГОСТ 8509-72		
				Вст3сп ГОСТ 535-79		
				L=614 h16 25	1	2,3кг.
А4		4	Д23Д.179.004	Швеллер	4	
А4		5	Д23Д.179.005-03	Швеллер	1	
		6	-01	Швеллер	1	

Изм.	Лист	№ докум.	Подп.	Дата
Разраб.		Щимбалина		3.11.82
Пров.		Мюнтер		
Нач. отд.		Вельский		
Н. контр.		Мюнтер		
Утв.				

Д23Д.179.000

Опорная конструкция 2

Лит	Лист	Листов
И		1

Госстрой СССР ГПИ Горьковский сантехпроект

Копировал Седова Формат А4

Д23А.178.008

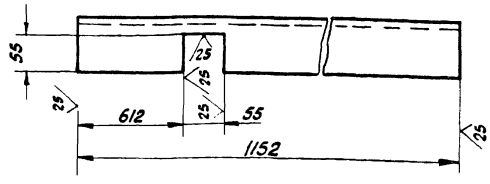

Неуказанные предельные отклонения размеров: h16, $\pm \frac{IT16}{2}$

Изм.	Лист	№ докум.	Подп.	Дата
Разраб.		Фитасова		4.12.82
Пров.		Мюнтер		
Т. контр.				
Н. контр.		Мюнтер		
Утв.				

Д23Д.178 008

Швеллер

Лит	Масса	Масштаб
И	16,4	1:4
Лист	Листов 1	

Швеллер 16 ГОСТ 8240-72 Вст3сп ГОСТ 535-79

Госстрой СССР ГПИ Горьковский сантехпроект

Копировал Седова Формат А4

Инв. № подл. | Подпись и дата | Взам. инв. № | Инв. № дубл. | Подпись и дата

Д23А.178.005

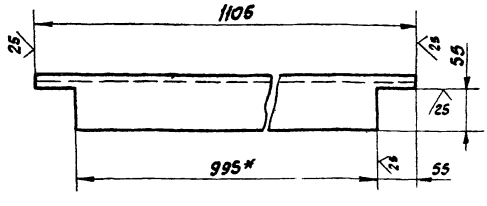

1* Размеры для справок.

2. Неуказанные предельные отклонения размеров $\pm \frac{IT16}{2}$

Изм.	Лист	№ докум.	Подп.	Дата
Разраб.		Фитасова		3.12.82
Пров.				
Т. контр.		Мюнтер		
Н. контр.		Мюнтер		
Утв.				

Д23Д.178.005

Швеллер

Лит	Масса	Масштаб
И	15,5	1:4
Лист	Листов 1	

Швеллер 16 ГОСТ 8240-72 Вст3сп ГОСТ 535-79

Госстрой СССР ГПИ Горьковский сантехпроект

Копировал Седова Формат А4

Д23А.178.004

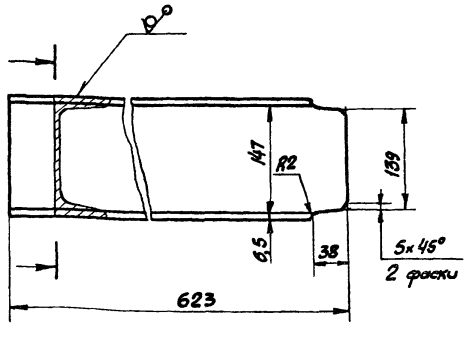

Неуказанные предельные отклонения размеров $\pm \frac{IT16}{2}$

Изм.	Лист	№ докум.	Подп.	Дата
Разраб.		Фитасова		4.12.82
Пров.		Мюнтер		
Т. контр.				
Н. контр.		Мюнтер		
Утв.				

Д23Д.178.004

Швеллер

Лит	Масса	Масштаб
И	2,4	1:4
Лист	Листов 1	

Швеллер 16 ГОСТ 8240-72 Вст3сп ГОСТ 535-79

Госстрой СССР ГПИ Горьковский сантехпроект

Копировал Седова Формат А4

Инв. № подл. | Подпись и дата | Взам. инв. № | Инв. № дубл. | Подпись и дата

Д23Д.179.005

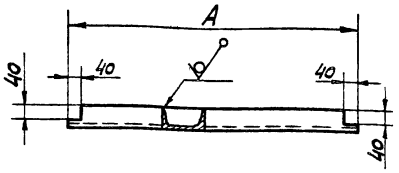

Обозначение	Размеры, мм. A	Масса, кг
Д23Д.179.005	700	6,5
–01	740	7,69
–02	855	8,9
–03	862	8,96

1* Размеры для справок.

2 Неуказанные предельные отклонения размеров $\pm \frac{IT14}{2}$

Изм.	Лист	№ докум.	Подп.	Дата
Разраб.		Цимбалина		2.12.82
Пров.		Мюнтер		
Т. контр.				
Н. контр.		Мюнтер		
Утв.				

Д23Д.179.005

Швеллер

Лит	Масса	Масштаб
И	см. табл.	–
Лист	Листов 1	

Швеллер 12 ГОСТ 8240-72 ВСт3сп ГОСТ 535-79

Госстрой СССР ГПИ Горьковский сантехпроект

Копировал Седова Формат А4

Д23Д.179.004

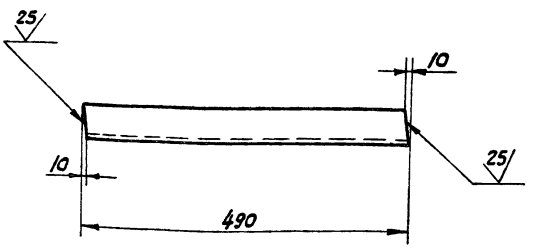

Неуказанные предельные отклонения размеров $\pm \frac{IT14}{2}$

Инв. № подл. | Подпись и дата | Взам. инв. № | Инв. № дубл. | Подпись и дата

Изм.	Лист	№ докум.	Подп.	Дата
Разраб.		Цимбалина		2.12.82
Пров.		Мюнтер		
Т. контр.				
Н. контр.		Мюнтер		
Утв.				

Д23Д.179.004

Швеллер

Лит	Масса	Масштаб
И	5	1:5
Лист	Листов 1	

Швеллер 12 ГОСТ 8240-72 ВСт3сп ГОСТ 535-79

Госстрой СССР ГПИ Горьковский сантехпроект

Копировал Седова Формат А4

Д23Д.179.000СБ

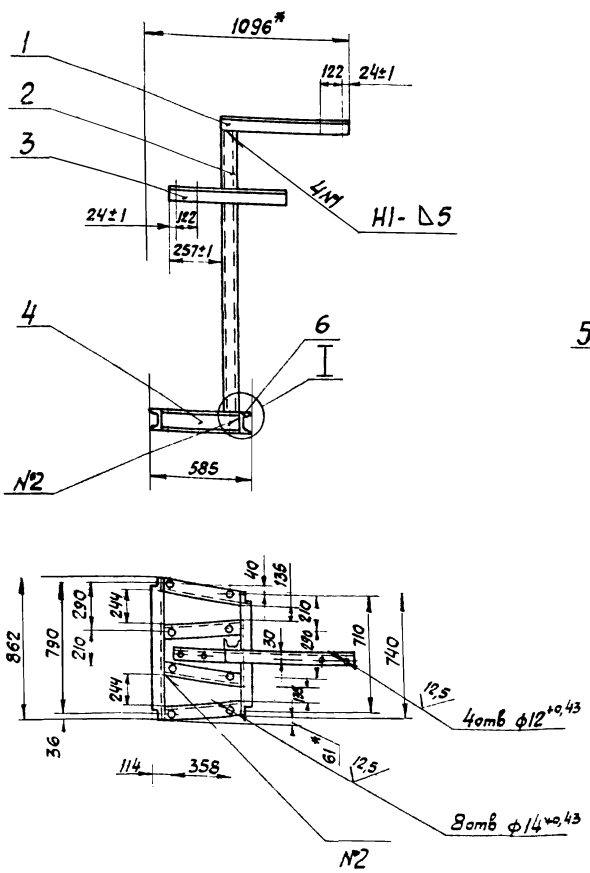

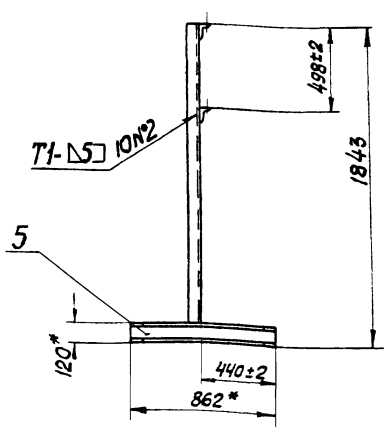

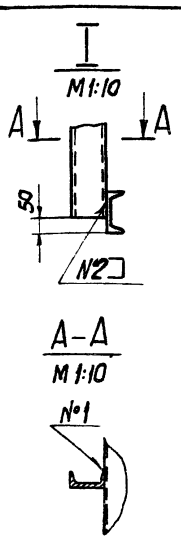

1.* Размеры для справок.

2. Неуказанные предельные отклонения размеров $\pm \frac{IT14}{2}$

3. Сварные швы по ГОСТ 5264-80

Изм.	Лист	№ докум.	Подп.	Дата
Разраб.		Цимбалина		3.12.82
Пров.		Мюнтер		
Т. контр.				
Нач. отд.		Сальский		
Н. контр.		Мюнтер		
Утв.				

Д23Д.179.000СБ

Опорная конструкция 2

Лит	Масса	Масштаб
И	65	1:20
Лист	Листов 1	

Госстрой СССР ГПИ Горьковский сантехпроект

19733-04 г. Копировал Седова Формат А3

Д23Д.180.005

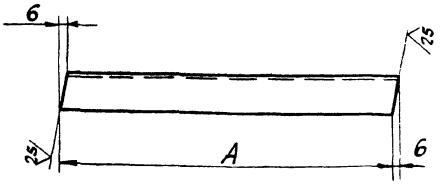

Обозначение	А, мм	Масса, кг
Д23Д.180.005	486	4,99
– 01	792	8,2

Неуказанные предельные отклонения размеров $\pm \frac{IT16}{2}$

Изм.	Лист	№ докум.	Подп.	Дата
Разраб.		Фитасова		4.1.83
Пров.		Мюнтер		
Т. контр.				
Н. контр.		Мюнтер		
Утв.				

Д23Д.180.005

Швеллер

Лит	Масса	Масштаб
И	см. табл.	
Лист	Листов 1	

Швеллер 12 ГОСТ 8240-72 / Вст3сп ГОСТ 535-79

Госстрой СССР ГПИ Горьковский сантехпроект

Копировал Сезова Формат А4

Инв. № подл. | Подпись и дата | Взам. инв. № | Инв. № дубл. | Подпись и дата

Д23Д.180.001

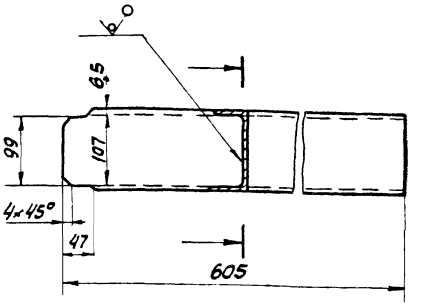

Неуказанные предельные отклонения размеров: h16, $\pm \frac{IT16}{2}$

Изм.	Лист	№ докум.	Подп.	Дата
Разраб.		Фитасова		4.1.83
Пров.		Мюнтер		
Т. контр.				
Н. контр.		Мюнтер		
Утв.				

Д23Д.180.001

Швеллер

Лит	Масса	Масштаб
И	0,6	1:5
Лист	Листов 1	

Швеллер 12 ГОСТ 8240-72 / Вст3сп ГОСТ 535-79

Госстрой СССР ГПИ Горьковский сантехпроект

Копировал Сезова Формат А4

Инв. № подл. | Подпись и дата | Взам. инв. № | Инв. № дубл. | Подпись и дата

Формат	Зона	Поз.	Обозначение	Наименование	Кол.	Примеч.
А4		7	Д23Д.180.005	Швеллер	2	
		8	– 01	Швеллер	2	
А4		9	Д23Д.180.006	Швеллер	1	
Б4		10	Д23Д.180.007	Планка		
				Уголок Б-45×45×5 ГОСТ 8509-72 / Вст3сп ГОСТ 535-79		
				L=170 h16	1	0,57кг.

Изм.	Лист	№ докум.	Подп.	Дата

Д23Д.180.000

Лист 2

Копировал Сезова Формат А4

Формат	Зона	Поз.	Обозначение	Наименование	Кол.	Примеч.
				Документация		
А2			Д23Д.180.000СБ	Сборочный чертеж		
				Детали		
А4		1	Д23Д.179.005	Швеллер	1	
		2	– 02	Швеллер	1	
А4		3	Д23Д.180.001	Швеллер	1	
Б4		4	Д23Д.180.002	Стойка		
				Швеллер 10 ГОСТ 8240-72 / Вст3сп ГОСТ 535-79		
				L=1370 h16	1	13,7кг.
Б4		5	Д23Д.180.003	Планка		
				Уголок Б-45×45×5 ГОСТ 8509-72 / Вст3сп ГОСТ 535-79		
				L=330 h16	1	1,2кг.
Б4		6	Д23Д.180.004	Стойка		
				Уголок Б-45×45×5 ГОСТ 8509-72 / Вст3сп ГОСТ 535-79		
				L=248 h16	1	0,84кг

Изм.	Лист	№ докум.	Подп.	Дата
Разраб.		Фитасова		4.1.83
Пров.		Мюнтер		
Нач. отд.		Вальвекий		
Н. контр.		Мюнтер		
Утв.				

Д23Д.180.000

Опорная конструкция 3

Лит	Лист	Листов
И	1	2

Госстрой СССР ГПИ Горьковский сантехпроект

19733-04 22 Копировал Сезова

Инв. № подл. | Подпись и дата | Взам. инв. № | Инв. № дубл. | Подпись и дата

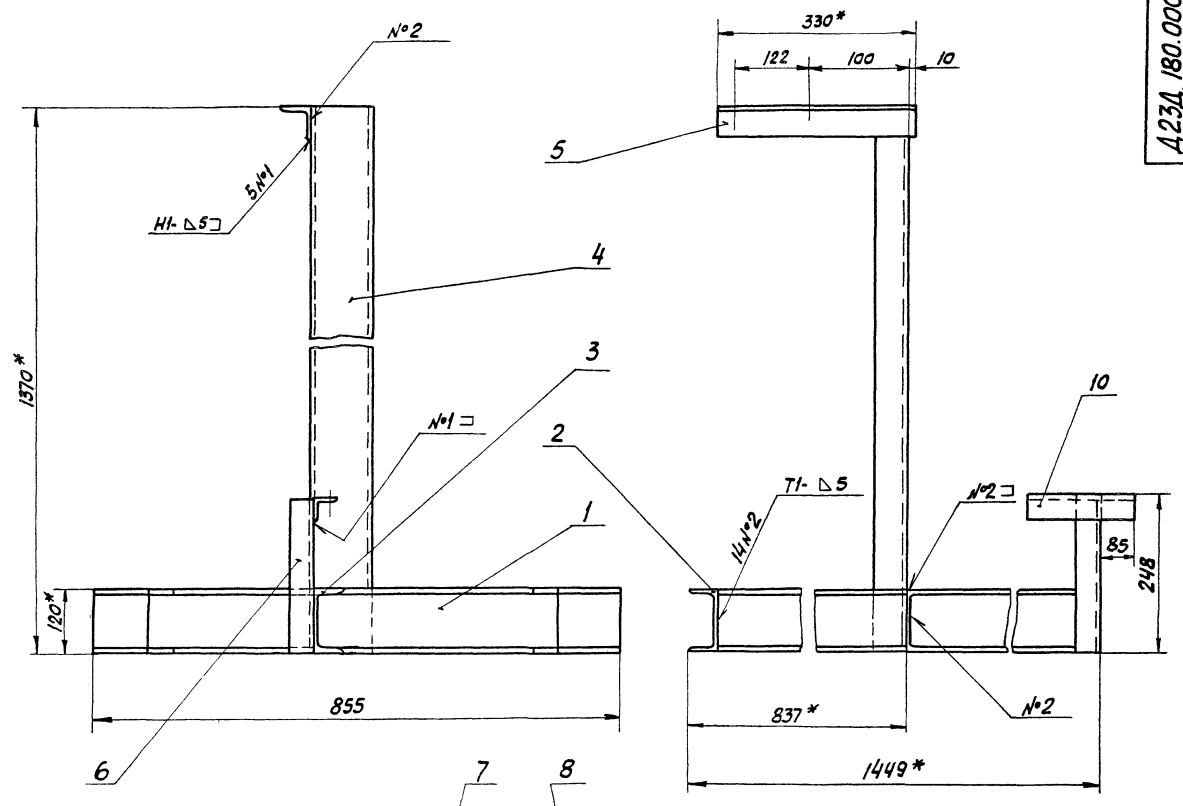

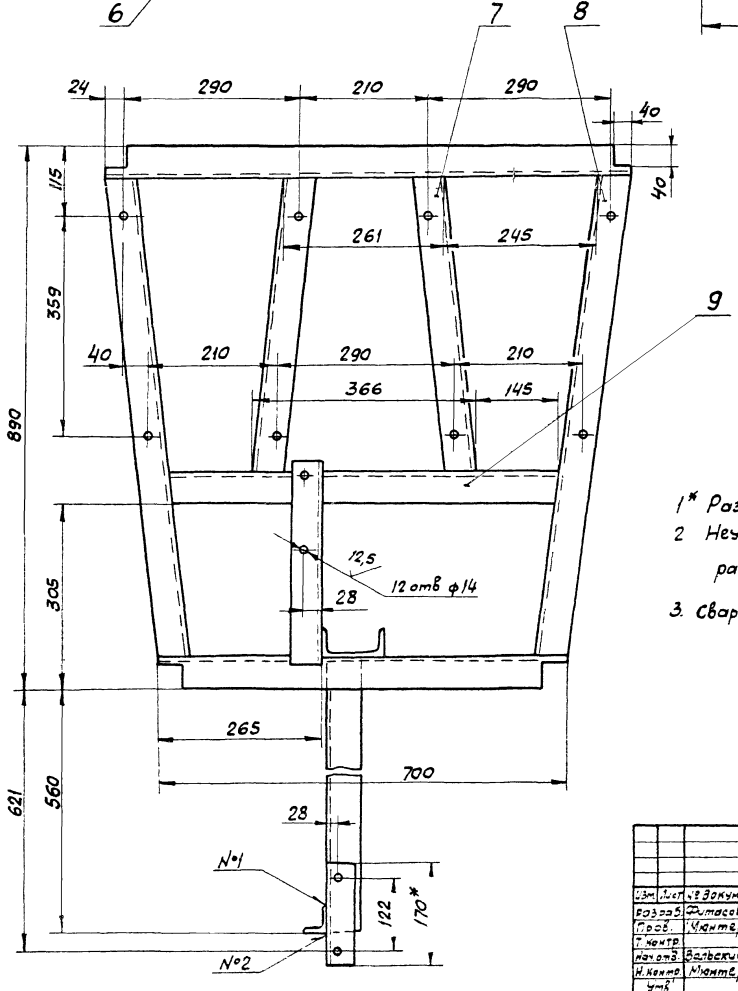

1* Размеры для справок.

2 Неуказанные предельные отклонения размеров: Н16, $\pm \frac{IT16}{2}$

3. Сварные швы по ГОСТ 5264-80

						Д23Д.180.000СБ	
Изм.	Лист	№ докум.	Подп.	Дата	Опорная конструкция 3	Лит	Масса / Масштаб
Разраб.		Дитасова		6.12		И	66 / 1:5
Пров.		Чантер				Лист	Листов 1
Т.контр.						Госстрой СССР ГПИ Горьковский сантехпроект	
Нач.отд.		Валевский					
Н.контр.		Мантер					
Утв.							

Формат	Зона	Поз.	Обозначение	Наименование	Кол.	Примеч.
Бч		6	Д23Д.181.006	Уголок		
				Уголок Б-50×50×5 ГОСТ 8509-72		
				Ст3сп ГОСТ 535-79		
				L=230 h16 25/	4	0,86кг.
Бч		7	Д23Д.181.007	Швеллер		
				Швеллер 12 ГОСТ 8240-72		
				Ст3сп ГОСТ 535-79		
				L=1378 h16 25/	2	14,33кг.
Бч		8	Д23Д.181.008	Уголок		
				Уголок Б-50×50×5 ГОСТ 8509-72		
				Ст3сп ГОСТ 535-79		
				L=770 h16 25/	1	2,9кг.

Изм.	Лист	№ докум.	Подп.	Дата	Д23Д.181.000	Лист 2

Копировал Сезова Формат А4

Формат	Зона	Поз.	Обозначение	Наименование	Кол.	Примеч.
				Документация		
А3			Д23Д 181 000СБ	Сборочный чертеж		
				Детали		
Бч		1	Д23Д.181 001	Накладка		
				Лист Б-ПН-5 ГОСТ 19903-74		
				Ст3сп ГОСТ 14637-79		
				(100×280) h16 25/	2	1,1кг.
А4		2	Д23Д.181.002	Швеллер	2	23,6
Бч		3	Д23Д.181.003	Швеллер		
				Швеллер 12 ГОСТ 8240-72		
				Ст3сп ГОСТ 535-79		
				L=246 h16 25/	2	2,5кг.
Бч		4	Д23Д.181.004	Швеллер		
				Швеллер 12 ГОСТ 8240-72		
				Ст3сп ГОСТ 535-79		
				L=1940 h16 25/	1	20,1кг.
А4		5	Д23Д.181.005	Швеллер	1	20кг.

Инв. № подл. | Подпись и дата | Взам. инв. № | Инв. № дубл. | Подпись и дата

Изм.	Лист	№ докум.	Подп.	Дата	Д23Д.181.000		
Разраб.		Цимбалина		2.12.82	Опорная конструкция 4	Лит И	Лист 1 / Листов 2
Пров.		Мунтер				Госстрой СССР ГПИ Горьковский Сантехпроект	
Нач. отд.		Вольский					
Н. Контр.		Мунтер					
Утв.							

Копировал Сезова Формат А4

А23А.181.002

25/(√)

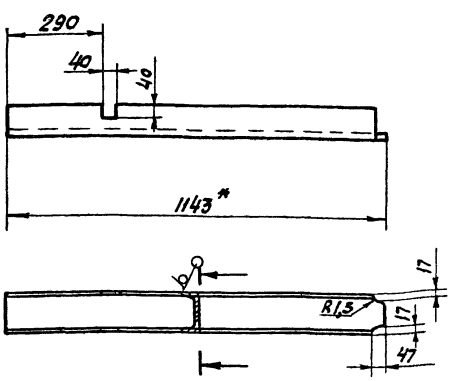

Неуказанные предельные отклонения размеров ± IT14/2

Изм.	Лист	№ докум.	Подп.	Дата	Д23Д.181.002			
Разраб.		Цимбалина		2.12.82	Швеллер	Лит И	Масса 11,8	Масштаб 1:10
Пров.		Карчков				Лист	Листов 1	
Т. Контр.						Госстрой СССР ГПИ Горьковский Сантехпроект		
Н. Контр.		Мунтер			Швеллер 12 ГОСТ 8240-72 Ст3сп ГОСТ 535-79			
Утв.								

Копировал Сезова Формат А4

А23А.180.006

25/(√)

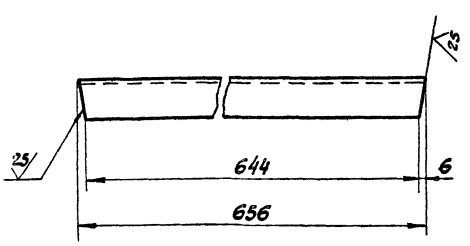

Неуказанные предельные отклонения размеров ± IT16/2

Изм.	Лист	№ докум.	Подп.	Дата	Д23Д.180.006			
Разраб.		Фунтасов		3.12.82	Швеллер	Лит И	Масса 6,9	Масштаб 1:5
Пров.		Мунтер				Лист	Листов 1	
Т. Контр.						Госстрой СССР ГПИ Горьковский Сантехпроект		
Н. Контр.		Мунтер			Швеллер 12 ГОСТ 8240-72 Ст3сп ГОСТ 535-79			
Утв.								

19733-04 24 Копировал Сезова Формат А4

Инв. № подл. | Подпись и дата | Взам. инв. № | Инв. № дубл. | Подпись и дата

Д23Д.182.000СБ

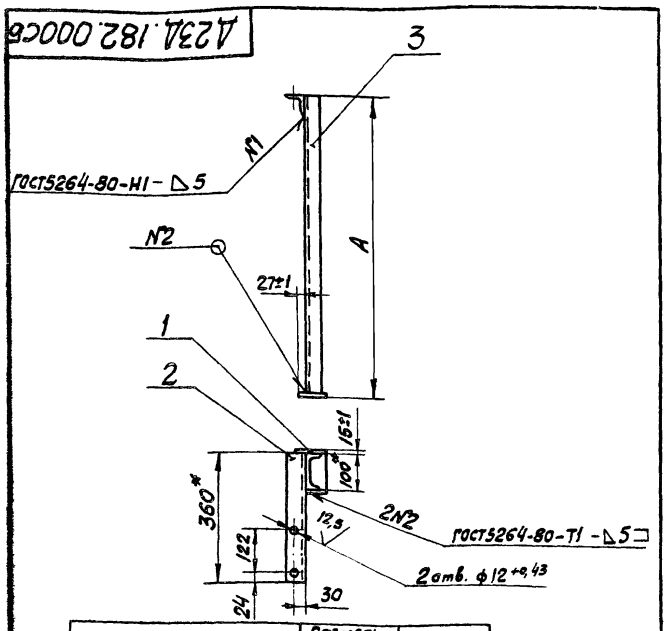

Обозначение	Размеры, мм	Масса, кг
	A	
Д23Д.182 000	1043	11 кг
-01	1625	16 кг

1.* Размеры для справок.
2. Неуказанные предельные отклонения размеров ± $\frac{IT14}{2}$

Изм.	Лист	№ докум	Подп	Дата
Разраб.		Цимбалина		1.12.82
Пров.		Мюнтер		
Т.контр.				
Нач.отд.		Вольский		
Н.контр.		Мюнтер		
Утв.				

Д23Д.182.000СБ

Стойка

Лит	Масса	Масштаб
И	см табл	1:10

Лист | Листов 1

Госстрой СССР ГПИ Горьковский сантехпроект

Копировал Седова — формат А4

Д23Д.181.005

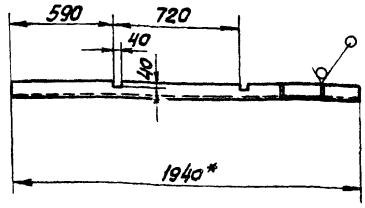

Неуказанные предельные отклонения размеров ± $\frac{IT14}{2}$

Изм.	Лист	№ докум.	Подп.	Дата
Разраб.		Цимбалина		2.12.82
Пров.		Корчков		
Т.контр.				
Н.контр.		Мюнтер		
Утв.				

Д23Д.181.005

Швеллер

Лит	Масса	Масштаб
И	20	1:20

Лист | Листов 1

Швеллер 12ГОСТ8240-72 / ВСт3сп ГОСТ535-79

Госстрой СССР ГПИ Горьковский сантехпроект

Копировал Седова — формат А4

Инв. № подл. | Подпись и дата | Взам. инв. № | Инв. № дубл. | Подпись и дата

Д23Д.181.000СБ

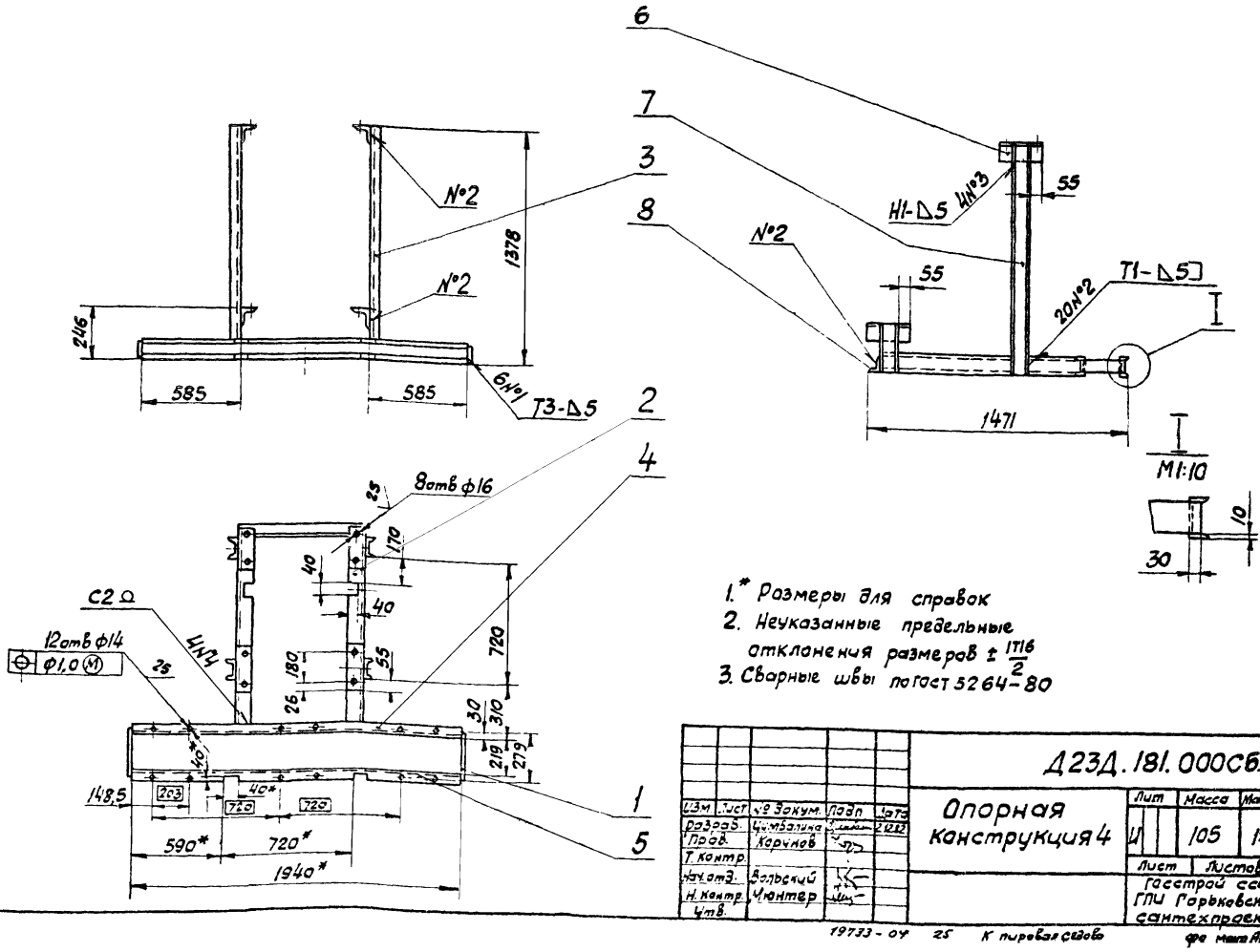

1.* Размеры для справок
2. Неуказанные предельные отклонения размеров ± $\frac{IT16}{2}$
3. Сварные швы по ГОСТ 5264-80

Изм	Лист	№ докум.	Подп	Дата
Разраб.		Цимбалина		2.12.82
Пров.		Корчков		
Т.контр.				
Нач.отд.		Вольский		
Н.контр.		Мюнтер		
Утв.				

Д23Д.181.000СБ.

Опорная конструкция 4

Лит	Масса	Масштаб
И	105	1:20

Лист | Листов 1

Госстрой СССР ГПИ Горьковский сантехпроект

19733-04 25 Копировал Седова — формат А3

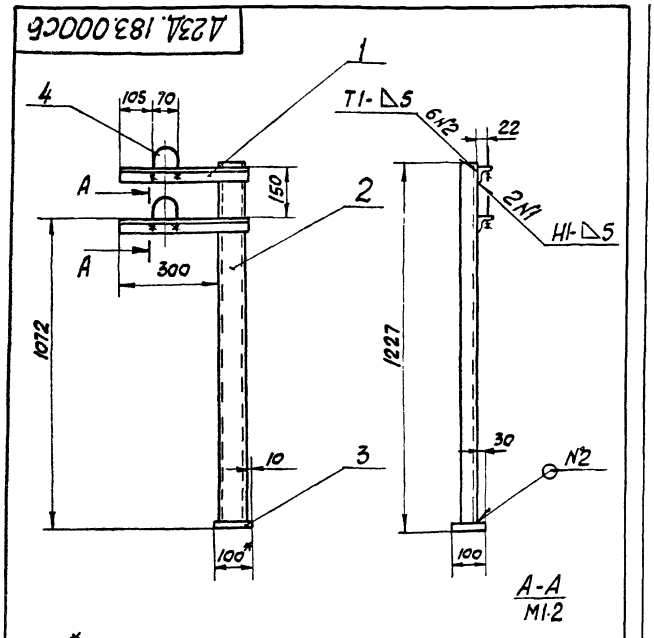

1.* Размеры для справок.
2. Неуказанные предельные отклонения размеров ± IT14/2
3 Сварные швы по ГОСТ 5264-80

Изм.	Лист	№ докум.	Подп.	Дата
Разраб.		Цимбалина		1.12.82
Пров.		Мюнтер		
Т. контр.				
Нач. отд.		Бальский		
Н. контр.		Мюнтер		
Утв.				

Д23Д.183.000СБ

Опора подогревателя

Лит	Масса	Масштаб
И	12	1:10
Лист	Листов 1	

Госстрой СССР ГПИ Горьковский сантехпроект

Копировал Сезова формат А4

Формат	Зона	Поз.	Обозначение	Наименование	Кол.	Примеч.
				Документация		
А4			Д23Д.183.000СБ	Сборочный чертеж		
				Детали		
Б4		1	Д23Д.183.001	Планка		
				Уголок Б-40х40-4 ГОСТ 8509-72		
				Вст3сп ГОСТ 535-79		
				L=385 h16	2	1,1кг.
Б4		2	Д23Д.183.002	Стойка		
				Швеллер 8 ГОСТ 8240-72		
				Вст3сп ГОСТ 535-79		
				L=1217 h16	1	8,5кг.
Б4		3	Д23Д.183.003	Опора		
				Лист Б-ПН-10 ГОСТ 19903-74		
				Вст3сп ГОСТ 14637-79		
				(100х100) h16	1	0,78кг.
				Стандартные изделия		
		4		Опора ОПБ2-57 ГОСТ 14911-82	2	

Инв. № подл. | Подпись и дата | Взам. инв. № | Инв. № дубл. | Подпись и дата

Изм.	Лист	№ докум.	Подп.	Дата
Разраб.		Цимбалина		1.12.82
Пров.		Мюнтер		
Нач. отд.		Бальский		
Н. контр.		Мюнтер		
Утв.				

Д23Д.183.000

Опора подогревателя.

Лит	Лист	Листов
И		1

Госстрой СССР ГПИ Горьковский сантехпроект

Копировал Сезова формат А4

Формат	Зона	Поз.	Обозначение	Наименование	Кол.	Примеч.
Б4		3	Д23Д.182.003	Стойка		
				Швеллер 10 ГОСТ 8240-72		
				Вст3сп ГОСТ 535-79		
				L=1033 h16	1	8,95кг.
			Д23Д.182.000-01			
				Детали		
Б4		3	Д23Д.182.004	Стойка		
				Швеллер 10 ГОСТ 8240-72		
				Вст3сп ГОСТ 535-79		
				L=1615 h16	1	13,95кг

Изм.	Лист	№ докум.	Подп.	Дата

Д23Д.182.000

Лист 2

Копировал Сезова формат А4

Формат	Зона	Поз.	Обозначение	Наименование	Кол.	Примеч.
				Документация		
А4			Д23Д.182.000СБ	Сборочный чертеж		
				Детали		
Б4		1	Д23Д.182.001	Опора		
				Лист Б-ПН-10 ГОСТ 19903-74		
				Вст3сп ГОСТ 14637-79		
				(100х130) h16	1	1,02кг.
Б4		2	Д23Д.182.002	Планка		
				Уголок Б-50х50х5 ГОСТ 8509-72		
				Вст3сп ГОСТ 535-79		
				L=360 h16	1	1,35кг.
				Переменные данные для исполнений		
				Д23Д.182.000		
				Детали		

Инв. № подл. | Подпись и дата | Взам. инв. № | Инв. № дубл. | Подпись и дата

Изм.	Лист	№ докум.	Подп.	Дата
Разраб.		Цимбалина		1.12.82
Пров.		Мюнтер		
Нач. отд.		Бальский		
Н. контр.		Мюнтер		
Утв.				

Д23Д.182.000

Стойка

Лит	Лист	Листов
И	1	2

Госстрой СССР ГПИ Горьковский сантехпроект

 Копировал Сезова формат А4

25

А234.184.001

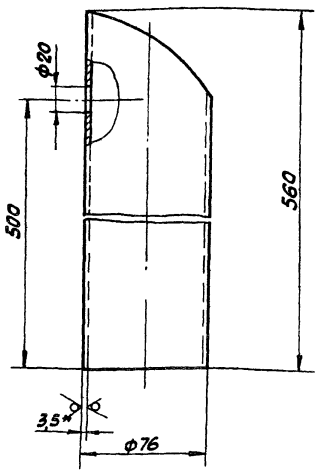

Шаблон для разметки

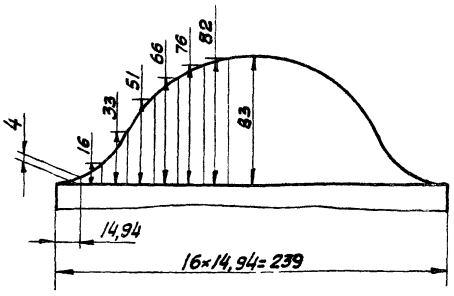

1.* Размеры для справок.
2. Неуказанные предельные отклонения размеров: $H16, \pm \frac{IT16}{2}$

						Д234.184.001		
Изм.	Лист	№ докум.	Подп.	Дата	Стойка	Лит	Масса	Масштаб
Разраб.		Фитасова		4.12.82		И	3,2	1:2
Пров.		Мюнтер				Лист	Листов 1	
Т. контр.						Госстрой СССР ГПИ Горьковский сантехпроект		
Н. контр.		Мюнтер			Труба 76×3,5 ГОСТ 10704-76 / Д ГОСТ 10705-80			
Утв.								

Копировал Седова Формат А3

А234.184.000СБ

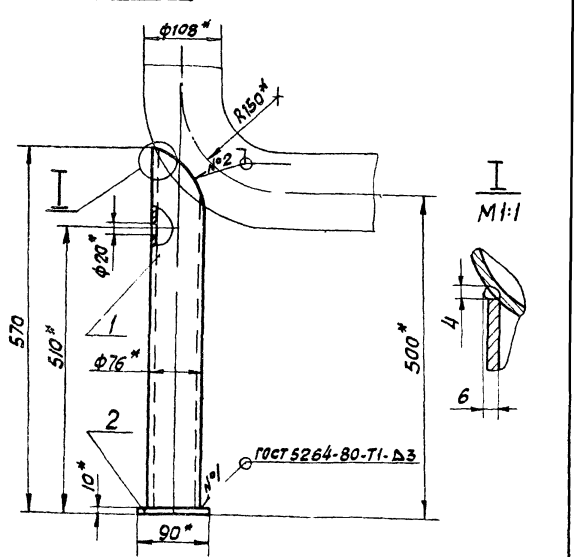

1.* Размеры для справок
2. Неуказанные предельные отклонения размеров $\pm \frac{IT16}{2}$
3. Сварка ручная дуговая

						Д234.184.000СБ		
Изм.	Лист	№ докум.	Подп.	Дата	Опора отвода	Лит	Масса	Масштаб
Разраб.		Фитасова		4.12.82		И	3,6	1:5
Пров.		Мюнтер				Лист	Листов 1	
Т. контр.						Госстрой СССР ГПИ Горьковский сантехпроект		
Нач. отд.		Вольский						
Н. контр.		Мюнтер						
Утв.								

Копировал Седова Формат А4

Формат	Зона	Поз.	Обозначение	Наименование	Кол.	Примеч.
				Документация.		
А4			Д234.184.000СБ	Сборочный чертеж		
				Детали		
А3		1	Д234.184.001	Стойка	1	
Б4		2	Д234.184.002	Лист		
				Лист Б-ПН-10 ГОСТ 19903-74 / Вст3сп ГОСТ 14637-79		
				(90×90) h16 25	1	0,38кг.

Инв. № подл. | Подпись и дата | Взам. инв. № | Инв. № дубл. | Подпись и дата

						Д234.184.000.		
Изм.	Лист	№ докум.	Подп.	Дата	Опора отвода	Лит	Лист	Листов
Разраб.		Фитасова		4.12.82		И		1
Пров.		Мюнтер				Госстрой СССР ГПИ Горьковский сантехпроект		
Нач. отд.		Вольский						
Н. контр.		Мюнтер						
Утв.								

gost.e-ecolog.ru