ТИПОВОЙ ПРОЕКТ

903-1-214.84

КОТЕЛЬНАЯ С 4 КОТЛАМИ „ФАКЕЛ" И 2 КОНТАКТНО-ПОВЕРХНОСТНЫМИ ВОДОНАГРЕВАТЕЛЯМИ КПГВ-1А

Альбом III

19734-02
ЦЕНА 5-17

gost.e-ecolog.ru

ЦЕНТРАЛЬНЫЙ ИНСТИТУТ ТИПОВОГО ПРОЕКТИРОВАНИЯ
ГОССТРОЯ СССР

Москва, А-445, Смольная ул., 22

Сдано в печать Е 1964 г.

Заказ № 11506 Тираж 300 экз.

ТИПОВОЙ ПРОЕКТ
903-1-214.84

КОТЕЛЬНАЯ С 4 КОТЛАМИ „ФАКЕЛ" И 2 КОНТАКТНО-ПОВЕРХНОСТНЫМИ ВОДОНАГРЕВАТЕЛЯМИ КПГВ-1А

Состав проекта:

N альбома	Наименование альбомов
I	Тепломеханическая часть. Компоновки. Трубопроводы КПГВ-1А. Газоснабжение.
II	Тепломеханическая часть. Трубопроводы. Блоки оборудования (из т.п. 903-1-213.84)
III	Чертежи нетиповых конструкций. Газоходы. Помост. Опорные конструкции №№ 7, 8.
IV	Чертежи нетиповых конструкций вспомогательного оборудования (из т.п. 903-1-213.84)
V	Архитектурно-строительная часть.
VI	Индустриальные строительные конструкции и изделия. (из т.п. 903-1-213.84)
VII	Электротехническая часть.
VIII	Контроль и регулирование
IX	Санитарно-техническая часть.
X	Заказные спецификации.
XI	Технико-экономическая часть и сметы.
XII	Ведомости потребности в материалах.

Применённые материалы:

Типовой проект 907-2-221 ал.I, II — Металлические трубы для отвода дымовых газов с температурой до +350°С. Поставщик: ЦИТП г. Москва.

Типовой проект 704-1-164.83 ал.I, IV, VII, VIII — Резервуар стальной горизонтальный для нефтепродуктов ёмкостью 100 м³. Поставщик: Киевский филиал ЦИТП.

Типовой проект 904-02-8 ал.I — Автоматизация, управление и силовое электрооборудование приточных вентиляционных камер типа 1ПК10 ÷ 1ПК150. Поставщик: Киевский филиал ЦИТП.

Утвержден
и введен в действие
Главпромстройпроектом Госстроя СССР
приказ №4 от 3.02.84 г.

АЛЬБОМ III

Разработан
ГПИ „Горьковский САНТЕХПРОЕКТ"
Главпромстройпроекта
Госстроя СССР

Главный инженер — Ю.П. Фалалеев
Главный инженер проекта — В.П. Соловьёв

				Привязан:	
Инв.№					

Копир. 19754-02 2

Содержание проекта.

Обозначение	Наименование	стр.
	Содержание	2
А 215.106.000	Газоходы	3
А 215.106.001	Заглушка	
А 215.106.000 ВС	Газоходы. Ведомость спецификаций	4
А 215.106.000 ВП	Газоходы. Ведомость покупных изделий	5, 6
А 215.106.010 СБ	Короб	6
А 215.106.000 СБ	Газоходы	7, 8, 9
А 215.106.010	Короб	10
А 215.106.002	Кольцо	
А 215.106.003	Переход	
А 215.106.007	Стенка	11
А 215.106.008	Стенка	
А 215.106.004	Труба	12
А 215.106.020	Короб	
А 215.106.020 СБ	Короб	
А 215.106.030	Короб	13
А 215.106.030 СБ	Короб	
А 215.106.013	Труба	
А 215.106.040	Короб	14
А 215.106.016	Лист	
А 215.106.050	Короб	15
А 215.106.040 СБ	Короб	
А 215.106.050 СБ	Короб	16
А 215.106.024	Лист	
А 215.106.025	Лист	
А 215.106.060	Короб	17
А 215.106.060 СБ	Короб	
А 215.106.029	Труба	18
А 215.106.033	Патрубок	
А 215.106.036	Стенка	
А 215.106.041	Стенка	
А 215.106.070	Короб	19
А 215.106.070 СБ	Короб	
А 215.106.080	Короб	20
А 215.106.047	Лист	
А 215.106.080 СБ	Короб	21
А 215.106.056	Лист	22
А 215.106.090	Короб	
А 215.106.090 СБ	Короб	
А 215.106.062	Стенка	23
А 215.106.064	Стенка	
А 215.106.100	Короб	
А 215.106.068	Стенка	
А 215.106.100 СБ	Короб	24
А 215.106.069	Стенка	
А 215.106.110	Короб	
А 215.106.110 СБ	Короб	25
А 215.106.120	Короб	
А 215.106.130	Короб	
А 215.106.120 СБ	Короб	26
А 215.106.130 СБ	Короб	27
А 215.106.140	Короб	
А 215.106.084	Стенка	
А 215.106.140 СБ	Короб	28
А 215.106.085	Стенка	
А 215.106.089	Стенка	
А 215.106.150	Короб	29
А 215.106.095	Стенка	
А 215.106.150 СБ	Короб	30
А 215.106.096	Стенка	31
А 215.106.104	Стенка	
А 215.106.113	Стенка	
А 215.106.160	Короб	32
А 215.106.160 СБ	Короб	33
А 215.106.124	Стенка	34
А 215.106.170 СБ	Короб	
А 215.106.170	Короб	35
А 215.106.180	Короб	
А 215.106.180 СБ	Короб	
А 215.106.190	Короб	36
А 215.106.143	Стенка	
А 215.106.190 СБ	Короб	37
А 215.106.144	Стенка	38
А 215.106.146	Фланец	38
А 215.106.148	Стенка	
А 215.106.152	Стенка	
А 215.106.155	Патрубок	39
А 215.106.161	Бобышка	
А 22А.018.001	Ось	
А 22А.018.002	Ось	
А 22А.018.000	Заслонка	40
А 22А.018.003	Шайба	
А 22А.018.000 СБ	Заслонка	41
А 22А.018.004	Корпус подшипника	42
А 22А.018.005	Упор	
А 22А.018.010 СБ	Ручка управления	
А 22А.018.007	Рукоятка	
А 22А.018.006	Рычаг	43
А 22А.018.020	Корпус	
А 22А.018.008	Скоба	
А 22А.018.020 СБ	Корпус	44
А 22А.018.009	Поперечина	45
А 22А.018.011	Стойка	
А 22А.018.030	Лопатка	46
А 22А.018.030 СБ	Лопатка	
А 22А.019.001	Подшипник	47
А 22А.018.012	Перо большое	
А 22А.018.013	Перо малое	
А 22А.019.000	Заслонка	48
А 22А.019.002	Прокладка	
А 22А.019.003	Крышка	
А 22А.019.000 СБ	Заслонка	49
А 22А.019.004	Прокладка	50
А 22А.019.005	Вал	
А 22А.019.007	Крышка сальника	
А 22А.019.006	Подшипник	51
А 22А.019.010 СБ	Короб	
А 22А.019.010	Короб	52
А 22А.019.009	Стенка	
А 22А.019.020	Заслонка	
А 22А.019.020 СБ	Заслонка	
А 226.088.000	Привод заслонки	53
А 226.088.010	Кронштейн	
А 226.088.010 СБ	Кронштейн	
А 226.088.000 СБ	Привод заслонки	54
А 226.088.002	Планка	55
А 226.088.003	Косынка	
А 23А.213.000 СБ	Подвеска	56
А 23А.213.000	Подвеска	
А 228.011.000	Рама под вентилятор	57
А 226.011.000 СБ	Рама под вентилятор	
А 23А.188.000	Помост	58
А 23А.188.003	Ограждение	
А 23А.188.000 СБ	Помост	59
А 23А.188.004	Полоса	60
А 23А.188.005	Ограждение	
А 23А.188.008	Полоса	
А 23А.188.009	Швеллер	
А 23А.188.013	Накладка	
А 23А.189.000	Подвеска трубопровода ф76	61
А 23А.189.000 СБ	Подвеска трубопровода ф76	
А 23А.189.001	Серьга	62
А 23А.192.000	Опорная конструкция 7	
А 23А.192.001	Косынка	
А 23А.192.000 СБ	Опорная конструкция 7	63
А 23А.192.002	Уголок	64
А 23А.192.005	Уголок	
А 23А.193.000	Опорная конструкция 8	
А 23А.193.000 СБ	Опорная конструкция 8	65
А 23А.193.001	Уголок	66
А 23А.193.005	Уголок	

Типовой проект 903-1-244.84 Альбом III

А215.106.001

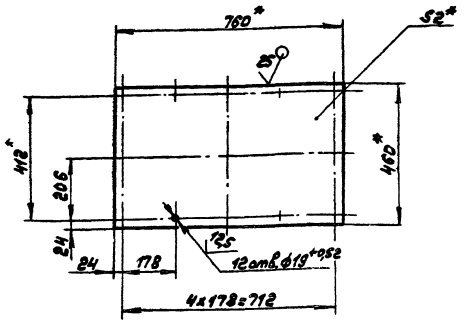

1* Размеры для справок.

2 Неуказанные предельные отклонения размеров ± 17,16/2

Изм.	Лист	№ докум.	Подп.	Дата
Разраб.		Козина		8.82
Пров.		Козина		
Т.контр.				
Н.контр.		Мюнтер		
Утв.				

А215.106.001

Заглушка

Лит.	Масса	Масштаб
И	4,7	1:10

Лист Листов 1

Госстрой СССР ГПИ Горьковский Сантехпроект

Б-ПН-2 ГОСТ 19903-74
5-П-Н-ВСт3сп ГОСТ 16523-70

Инв.№ подл. | Подп. и дата | Взам.инв.№ | Инв.№ дубл. | Подп. и дата

Формат А4

Формат	Зона	Поз.	Обозначение	Наименование	Кол.	Примечание
				Стандартные изделия		
		31		Клапан 1Ду 350		
				ОСТ 108.812.03-82	1	
				Болты ГОСТ 7798-70		
		32		М6х28.36	288	
		33		М10х30.36	236	
		34		М18х45.36	24	
				Гайки ГОСТ 5915-70		
		35		М6.4	288	
		36		М10.4	236	
		37		М18.4	24	
				Прочие изделия		
		38		Компенсатор 630-1-08		ЦИТИ г.Ленинград
				ПГВУ 242-76	3	16,57 кг
				Материалы		
		39		Картон асбестовый КАОН-1-3 ГОСТ 2850-80	5	м²

Инв.№ подл. | Подп. и дата | Взам.инв.№ | Инв.№ дубл. | Подп. и дата

Изм. Лист № докум. Подп. Дата

А215.106.000

Лист 3

Формат А4

Формат	Зона	Поз.	Обозначение	Наименование	Кол.	Примечание
А4		12	А215.106.120	Короб	1	
А4		13	А215.106.130	Короб	2	
А4		14	А215.106.140	Короб	1	
А4		15	А215.106.150	Короб	1	
А4		16	А215.106.160	Короб	1	
А4		17	А215.106.170	Короб	2	
А4		18	А215.106.180	Короб	1	
А4		19	А215.106.190	Короб	1	
А4		20	А22А.018.000	Заслонка	2	
		21	-01	Заслонка	1	
А4		22	А22А.019.000	Заслонка	1	
А4		23	А226.088.000	Привод заслонки	1	
А4		24	А23А.213.000	Подвеска	1	
		25	-01	Подвеска	1	
		26	-02	Подвеска	2	
		27	-03	Подвеска	1	
		28	-04	Подвеска	2	
		29	-05	Подвеска	1	
				Детали		
А4		30	А215.106.001	Заглушка	1	

Инв.№ подл. | Подп. и дата | Взам.инв.№ | Инв.№ дубл. | Подп. и дата

Изм. Лист № докум. Подп. Дата

А215.106.000

Лист 2

Формат А4

Формат	Зона	Поз.	Обозначение	Наименование	Кол.	Примечание
				Документация		
А2			А215.106.000 СБ	Сборочный чертеж		
А3			А215.106.000 ВС	Ведомость спецификаций		
А3			А215.106.000 ВП	Ведомость покупных изделий		
				Сборочные единицы		
А4		1	А215.106.010	Короб	1	
А4		2	А215.106.020	Короб	1	
А4		3	А215.106.030	Короб	1	
А4		4	А215.106.040	Короб	1	
А4		5	А215.106.050	Короб	1	
А4		6	А215.106.060	Короб	1	
А4		7	А215.106.070	Короб	1	
А4		8	А215.106.080	Короб	1	
А4		9	А215.106.090	Короб	1	
А4		10	А215.106.100	Короб	1	
А4		11	А215.106.110	Короб	1	

Инв.№ подл. | Подп. и дата | Взам.инв.№ | Инв.№ дубл. | Подп. и дата

Изм.	Лист	№ докум.	Подп.	Дата
Разраб.		Козина		8.82
Пров.		Козина		
Нач.отд.		Вольский		
Н.контр.		Мюнтер		
Утв.				

А215.106.000

Газоходы

Лит.	Лист	Листов
И	1	3

Госстрой СССР ГПИ Горьковский Сантехпроект

19734-02 4 Копир

Формат А4

№ строки	Обозначение	Наименование	Куда входит: Обозначение	Кол.	Общее количество	Примечание
1	Д22А.018.030	Лопатка	Д22А.018.000	1	2	
2	-01	Лопатка	-01		1	
3	Д22А.019.000	Заслонка			1	
4	Д22А.019.010	Корпус	Д22А.019.000		1	
5	Д22А.019.020	Заслонка	Д22А.019.000		1	
6	Д22Б.088.000	Привод заслонки			1	
7	Д22Б.088.010	Кронштейн	Д22Б.088.000		1	
8	Д23Д.213.000	Подвеска			1	
9	-01	Подвеска			1	
10	-02	Подвеска			2	
11	-03	Подвеска			1	
12	-04	Подвеска			2	
13	-05	Подвеска			1	
14						
15						
16						
17						
18						
19						
20						
21						
22						
23						
24						
25						
26						
27						
28						

Изм.	Лист	№ докум.	Подп.	Дата	Д21Б.106.000 ВС	Лист 2

Копировал Седова формат А3

№ строки	Обозначение	Наименование	Куда входит: Обозначение	Кол.	Общее количество	Примечание
1	Д21Б.106.000	Газоходы			1	
2	Д21Б.106.010	Короб			1	
3	Д21Б.106.020	Короб			1	
4	Д21Б.106.030	Короб			1	
5	Д21Б.106.040	Короб			1	
6	Д21Б.106.050	Короб			1	
7	Д21Б.106.060	Короб			1	
8	Д21Б.106.070	Короб			1	
9	Д21Б.106.080	Короб			1	
10	Д21Б.106.090	Короб			1	
11	Д21Б.106.100	Короб			1	
12	Д21Б.106.110	Короб			1	
13	Д21Б.106.120	Короб			1	
14	Д21Б.106.130	Короб			2	
15	Д21Б.106.140	Короб			1	
16	Д21Б.106.150	Короб			1	
17	Д21Б.106.160	Короб			1	
18	Д21Б.106.170	Короб			2	
19	Д21Б.106.180	Короб			1	
20	Д21Б.106.190	Короб			1	
21	Д22А.018.000	Заслонка			2	
22	-01	Заслонка			1	
23	Д22А.018.010	Ручка управления	Д22А.018.000	1	2	
24			-01		1	
25					3	
26	Д22А.018.020	Корпус	Д22А.018.000	1	2	
27	-01	Корпус	-01		1	

Изм.	Лист	№ докум.	Подп.	Дата	Д21Б.106.000 ВС			
Разраб.		Козина		6.12.82	Газоходы. Ведомость спецификаций.	Лит	Лист	Листов
Пров.		Козина				И	1	2
Нач. отд.		Вольский				Госстрой СССР ГПИ Горьковский сантехпроект		
Н. контр.		Мюнтер						
Утв.								

19734-02 5 Копировал Седова формат А3

Типовой проект 903-1-ИОМ Альбом III

№ строки	Наименование	Обозначение документа на поставку	Поставщик	Куда входит (обозначение)	Количество на изделие	Количество в комплекте	Количество на регулир.	Количество Всего	Примечание
1	Проушина 14	ГОСТ 16127-78		Д216.106.110				1	
2				Д216.106.120				1	
3				Д215.106.150				1	
4				Д23Д.213.000				2	
5				-01				2	
6				-02				2	
7				-03				1	
8				-04				1	
9				-05				1	
10								12	
11	Крепежные изделия								
12									
13	Болт М6х16.36	ГОСТ 7798-70		Д22А.018.000				4	
14				-01				4	
15				Д22А.019.000				3	
16								11	
17	М6х24.36			Д22А.019.000				2	
18	М6х28.36							228	
19	М8х20.36			Д22А.018.020	1			2	
20	М8х24.36			Д22А.019.000				4	
21	М8х40.36			Д22А.018.000				4	
22				-01				4	
23								8	
24	М10х24.36			Д22А.019.000				4	
25	М10х30.36							236	
26	М18х45.36							24	
27									
28									
29									

Инв.№подл. | Подп. и дата | Взам.инв.№ | Инв.№дубл. | Подп. и дата

Изм. Лист № докум. Подп. Дата

Д216.106.000ВП. Лист 2

Копировал. Формат А3

№ строки	Наименование	Обозначение документа на поставку	Поставщик	Куда входит (обозначение)	Количество на изделие	Количество в комплекте	Количество на регулир.	Количество Всего	Примечание
1	Талреп 5-ОШ-ВВ	ОСТ 5.2314-79		Д23Д.213.000				1	ОСТ судостроительного машиностроения
2				-01				1	
3				-02				1	
4				-03				1	
5				-04				1	
6				-05				1	
7								6	
8									
9	Клапан 1Ду350	ОСТ108.812.03-82						1	
10									
11	Подшипник 876903	ТУ37006-045-77		Д22А.018.000				2	ВНИПП
12				-01			1	2	
13								4	
14	Привод рычажный 01	МВН 467-63		Д226.088.000				1	г. Ленинград, ЦКБ им. Полунеева
15	Рычаг с вилкой 02	МВН 483-63		Д226.088.000				1	То же
16	Шпанка клиновая 01	МВН 681-63		Д226.088.000				1	—"—
17									
18	Компенсатор 630-1-08	ЛГВУ 242-76						3	ЦНТИ г. Ленинград
19									
20	Ушко 12	ГОСТ 16127-78		Д23Д.213.000				2	
21				-01				2	
22				-02				2	
23				-03				2	
24				-04				2	
25				-05				2	
26								12	

Инв.№подл. | Подп. и дата | Взам.инв.№ | Инв.№дубл. | Подп. и дата

Изм.	Лист	№ докум.	Подп.	Дата
Разраб.		Козина		5.12.81
Пров.		Козина		
Нач.отд.		Вольский		
Н.контр.		Мюнтер		
Утв.				

Д216.106.000 ВП

Газоходы

Ведомость покупных изделий.

Лит	Лист	Листов
И	1	3

Госстрой СССР ГПИ Горьковский сантехпроект

Копировал седова Формат А3

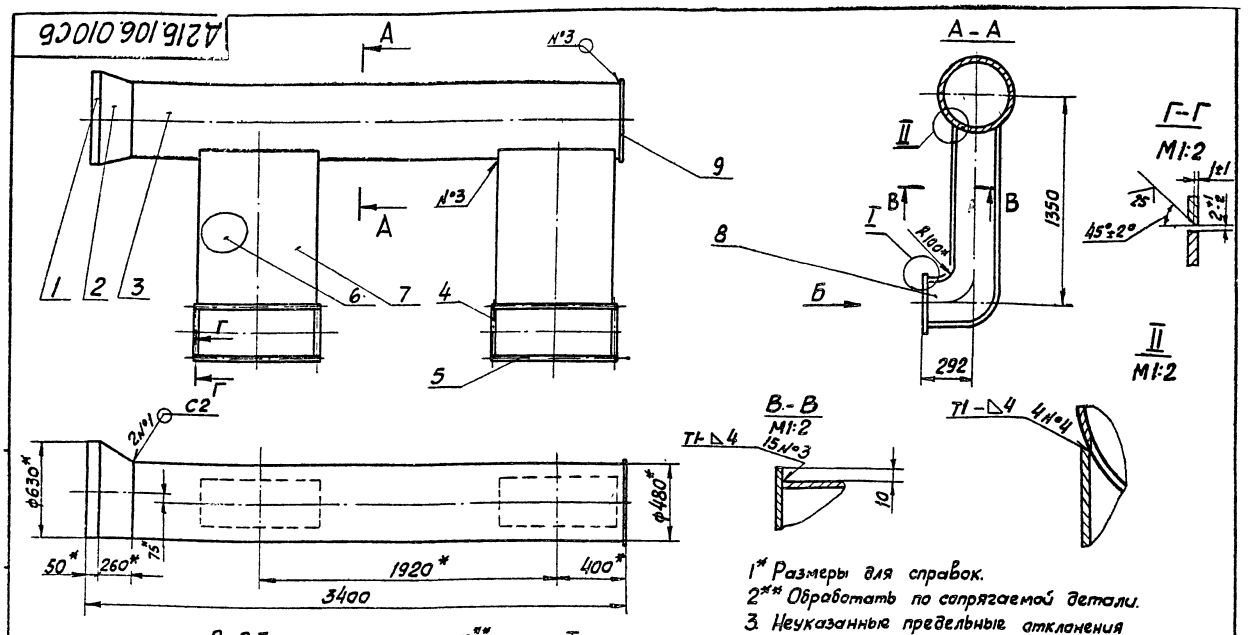

1* Размеры для справок.
2** Обработать по сопрягаемой детали.
3. Неуказанные предельные отклонения размеров $\pm \frac{IT16}{2}$
4. Сварные швы №1,2,3 по ГОСТ 5264-80
№4 по ГОСТ 11534-75

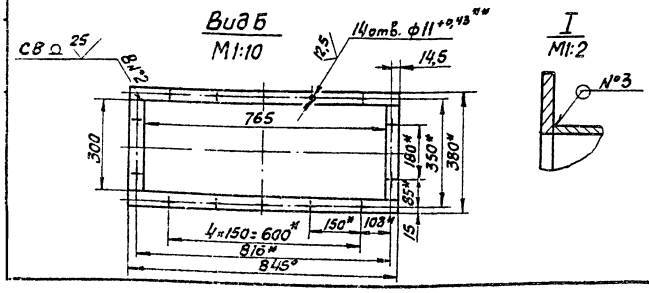

| | | |

Типовой проект 903-1-214.87А Альбом III

Д216.106.000СБ

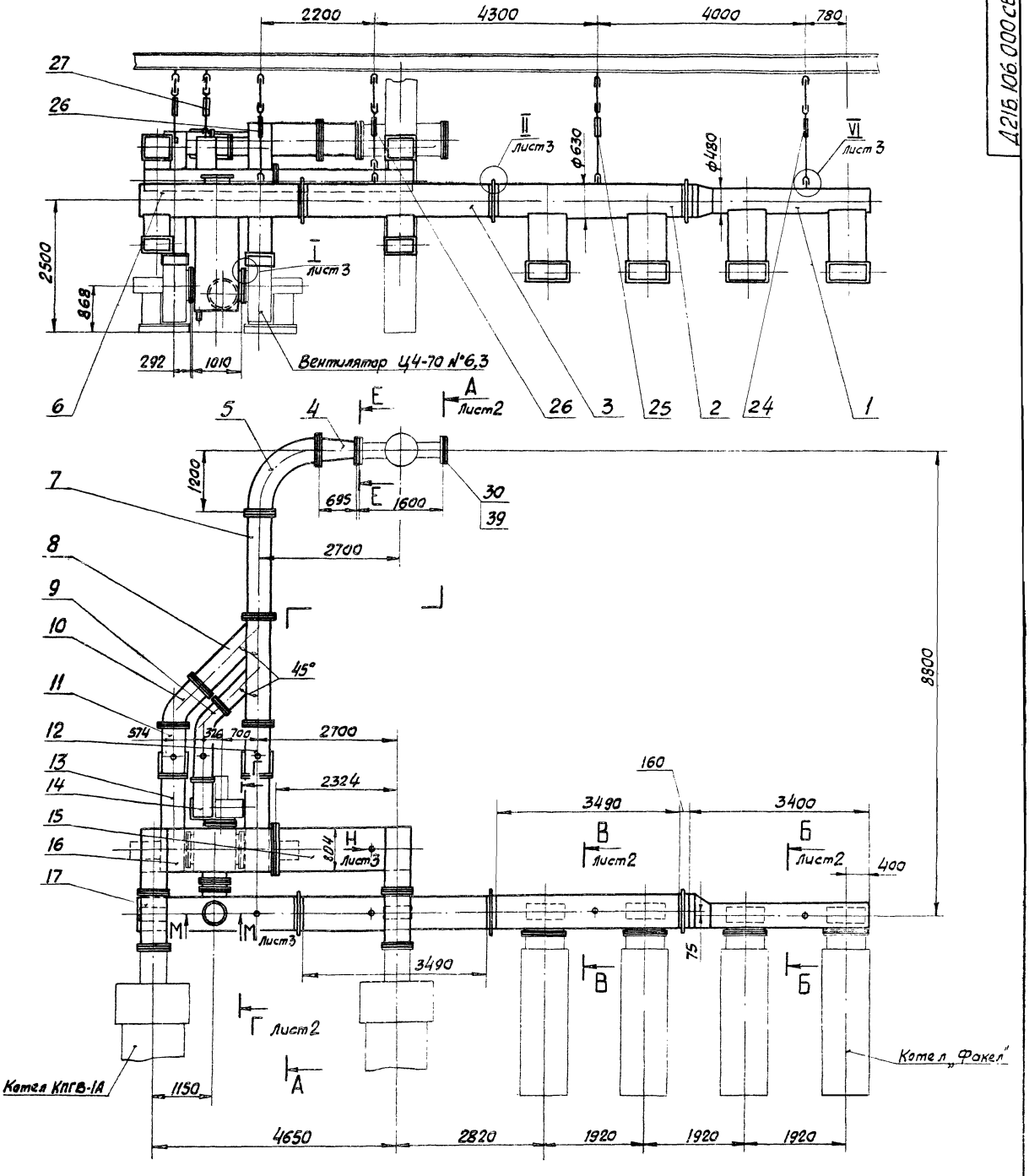

E – E

M 1:10

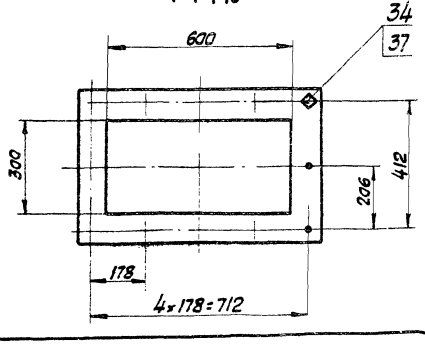

1. Размеры для справок.
2. Сварные швы №1,2,5 по ГОСТ 16037-80
№3,4 по ГОСТ 5264-80

					Д216.106.000СБ.			
Изм	Лист	№ докум.	Подп.	Дата	Газоходы	Лит	Масса	Масштаб
разраб.		Козина		5.12.82		И	2775	1:50
Пров.		Козина				Лист 1	Листов 3	
Т. Контр.						Госстрой СССР ГПИ Горьковский Сантехпроект		
Нач. отд.		Вельский						
Н. Контр.		Мюнтер						
Утв.								

19734-02 Копировал Седова формат А2

Инв. № подл. | Подп. и дата | Взам. инв. № | Инв. № дубл. | Подп. и дата

А – А повернуто, лист 1

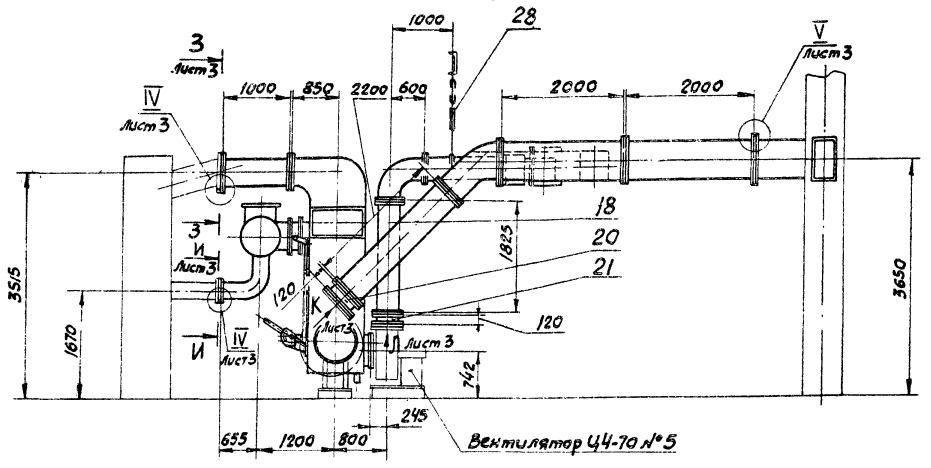

Б – Б повернута, лист 1

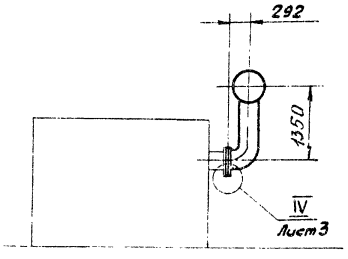

В – В повернуто, лист 1

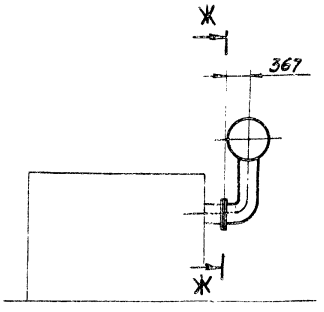

Ж – Ж
М 1:10

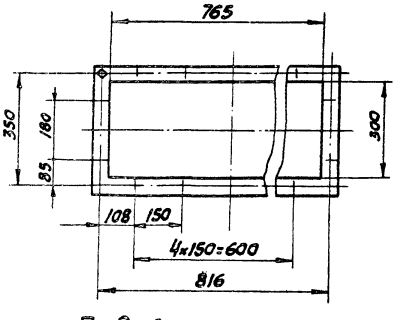

Г – Г
М 1:20 повернута, лист 1

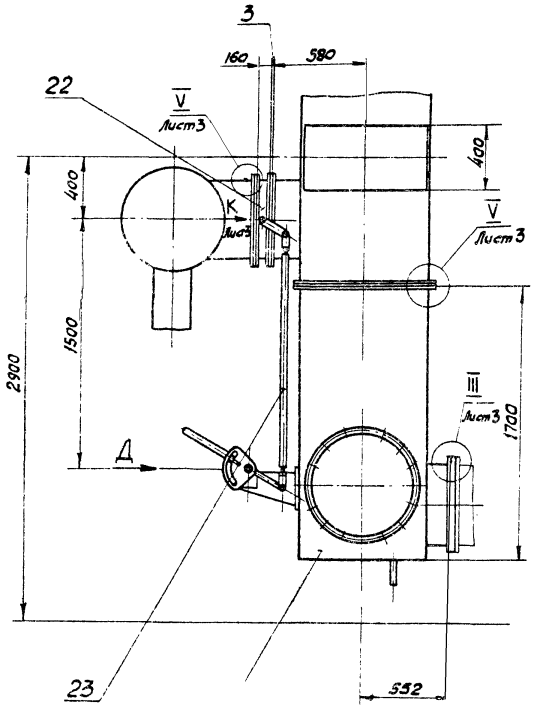

Вид Д
М 1:4

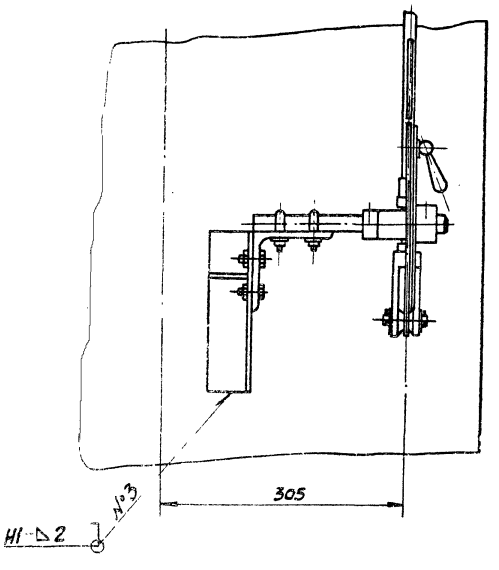

3 - 3
М 1:10 Лист 2

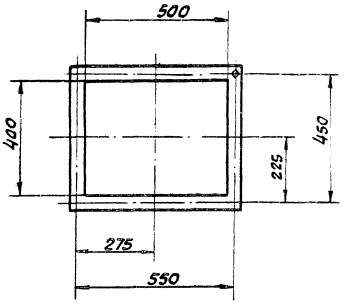

И - И
М 1:10 Лист 2

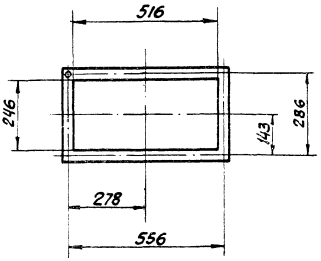

I
М 1:1 Лист 1

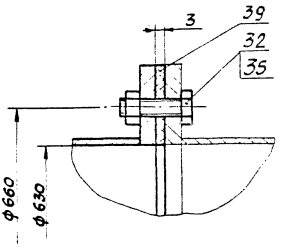

II
М 1:2 Лист 1

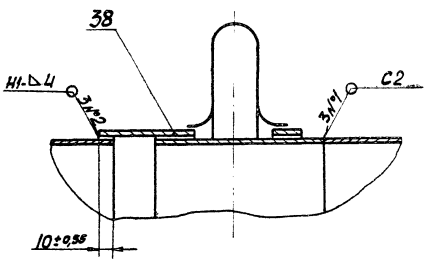

Вид К
М 1:10 Лист 2

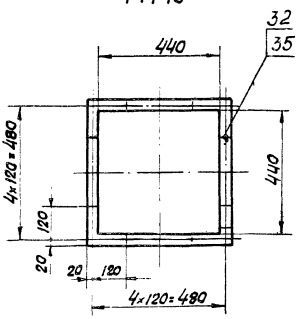

Вид Л
М 1:10 Лист 2

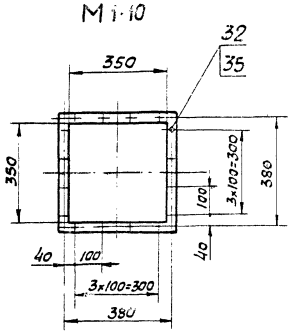

III
М 1:1 Лист 2

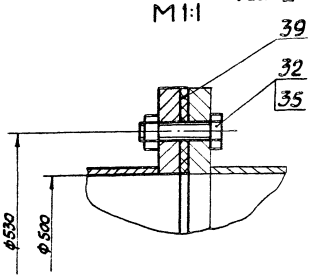

IV
М 1:1 Лист 2

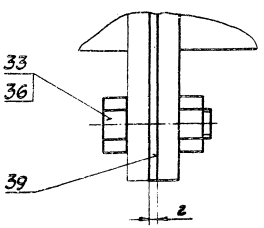

V
М 1:1 Лист 2

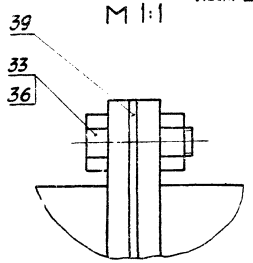

М - М
М 1:10 Лист 1

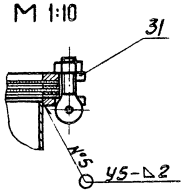

Вид Н повернуто, лист1
М 1:2

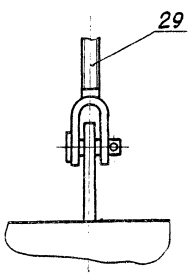

VI
М 1:2 Лист 1

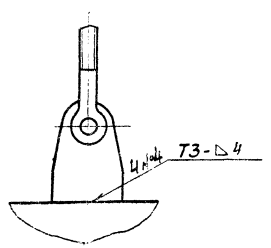

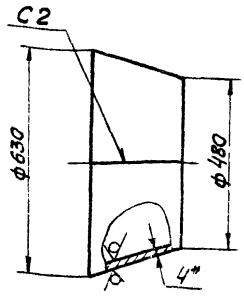

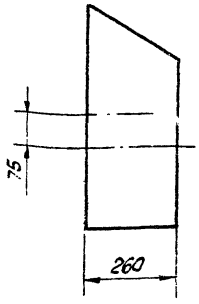

Развертка

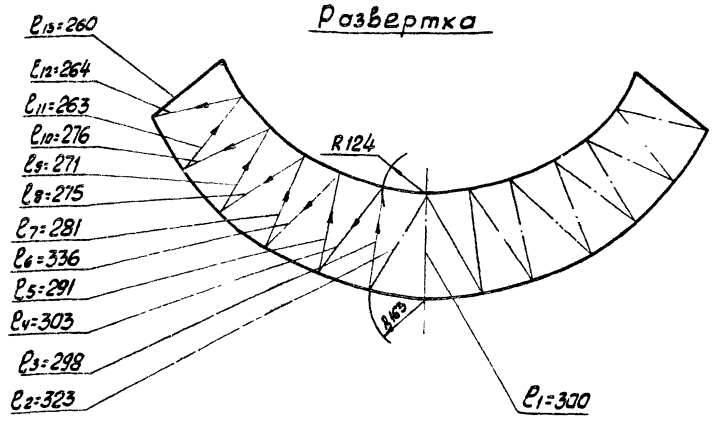

1* Размеры для справок.

2 Неуказанные предельные отклонения размеров: $h16, \pm \frac{IT16}{2}$

3 Сварные швы по ГОСТ 5264-80

					Д216.106.003			
Изм.	Лист	№ докум.	Подп.	Дата	Переход	Лит	Масса	Масштаб
Разраб.		Прыткова		12.87		Ц	14,3	1:10
Пров.		Казина				Лист	Листов 1	
Т. контр.					Лист 6-ПН-4,0 ГОСТ 19903-74 Вст3сп ГОСТ 14637-79	Госстрой СССР ГПИ Горьковский сантехпроект		
Н. контр.		Минтер						
Утв.								

Копировал Сазова Формат А3

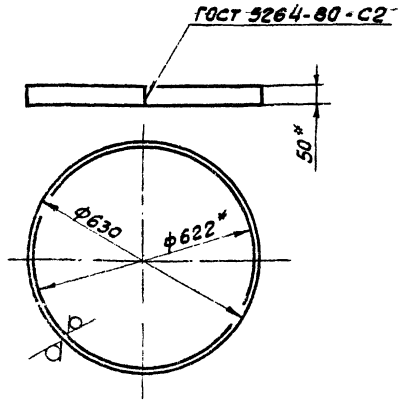

1* Размеры для справок.

2 Неуказанные предельные отклонения размеров: $h16, \pm \frac{IT16}{2}$

					Д216.106.002			
Изм.	Лист	№ докум.	Подп.	Дата	Кольцо	Лит	Масса	Масштаб
Разраб.		Прыткова		12.87		Ц	3,14	1:10
Пров.		Казина				Лист	Листов 1	
Т. контр.					Полоса 6-2 4х50 ГОСТ 103-76 ВСт3сп ГОСТ 535-79	Госстрой СССР ГПИ Горьковский сантехпроект		
Н. контр.		Минтер						
Утв.								

Формат	Зона	Поз.	Обозначение	Наименование	Кол.	Примеч.
				Документация		
А3			Д216.106.01АСБ	Сборочный чертеж		
				Детали.		
А4		1	Д216.106.002	Кольцо	1	
А3		2	Д216.106.003	Переход	1	
А4		3	Д216.106.004	Труба	1	
Б4		4	Д216.106.005	Полоса		
				Полоса 6-2 6х40 ГОСТ 103-76 ВСт3сп ГОСТ 535-79		
				L=300 h16 25/	4	0,6 кг.
Б4		5	Д216.106.006	Полоса		
				Полоса 6-2 6х40 ГОСТ 103-76 ВСт3сп ГОСТ 535-79		
				L=845 h16 25/	4	1,6 кг.
А3		6	Д216.106.007	Стенка	2	
		7	-01	Стенка	2	
А3		8	Д216.106.008	Стенка	4	
Б4		9	Д216.106.009	Заглушка		
				Лист 6-ПН-4,0 ГОСТ 19903-74 ВСт3сп ГОСТ 14637-79		
				ф500 h16 25/	1	5,0 кг.

					Д216.106.010			
Изм.	Лист	№ докум.	Подп.	Дата	Короб	Лит	Лист	Листов
Разраб.		Прыткова		12.87		Ц		1
Пров.		Казина				Госстрой СССР ГПИ Горьковский сантехпроект		
Нач. отд.								
Н. контр.		Минтер						
Утв.								

Копировал Сазова 19734-02 11 Формат А4

Д21Б.106.008

Типовой проект 903-1-211.11 Альбом III

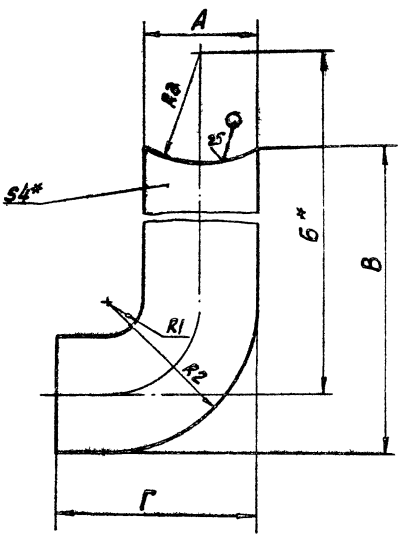

Обозначение	Размеры, мм.							Масса Кг.
	R_1	R_2	R_3	А	Б*	В	Г	
Д21Б.106.008	100	400	240	300	1350	1312	436	15,7
-01	100	400	315	300	1350	1223	511	9,5
-02	125	371	315	246	830	664	772	6,6

1* Размеры для справок.

2 Неуказанные предельные отклонения размеров: $h16, \pm \frac{IT16}{2}$

Изм	Лист	№ докум.	Подп.	Дата	Д21Б.106.008			
Разраб.		Фитасова		1.12.82	Стенка	Лит	Масса	Масштаб
Пров.		Казина				И	см. табл.	–
Т. контр.						Лист	Листов 1	
Н. контр.		Мюнтер			Лист Б-ПН-4,0 ГОСТ 19903-74 ВСтЗсп ГОСТ 14637-79	Госстрой СССР ГПИ Горьковский сантехпроект		
Утв.								

Копировал Седова формат А3

Д21Б.106.007

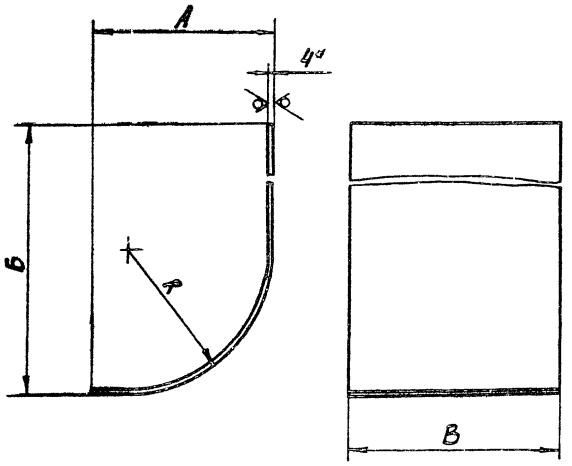

Обозначение	Размеры, мм.				Длина развертки мм	Масса, кг
	R	А	Б	В		
Д21Б.106.007	404	440	1316	793	1583	38,5
-01	100	136	912		1006	26,7
-02	404	515	1227		1579	40
-03	100	211	823		992	27,5
-04	375	776	668	544	1284	22
-05	125	526	416		889	15,7

1* Размеры для справок

2 Неуказанные предельные отклонения размеров: $h16, \pm \frac{IT16}{2}$

Изм.	Лист	№ докум.	Подп.	Дата	Д21Б.106.007			
Разраб.		Фитасова		1.12.82	Стенка	Лит	Масса	Масштаб
Пров.		Казина				И	см. табл.	–
Т. контр.						Лист	Листов 1	
Н. контр.		Мюнтер			Лист Б-ПН-4,0 ГОСТ 19903-74 ВСтЗсп ГОСТ 14637-79	Госстрой СССР ГПИ Горьковский сантехпроект		
Утв.								

 Копировал Седова формат А3

Д216.106.020СБ

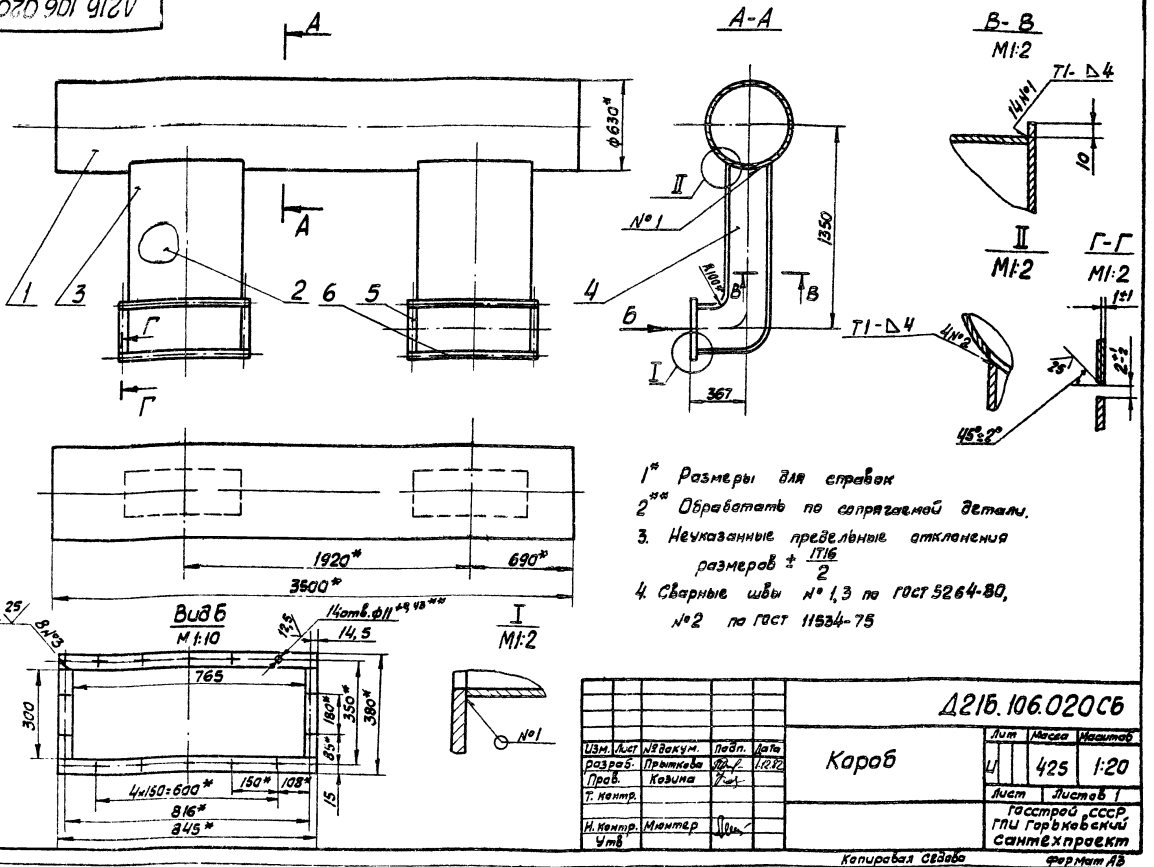

1* Размеры для справок
2** Обрабатать по сопрягаемой детали.
3. Неуказанные предельные отклонения размеров ± IT16/2
4. Сварные швы № 1,3 по ГОСТ 5264-80, №2 по ГОСТ 11534-75

Изм.	Лист	№ докум.	Подп.	Дата
Разраб.		Прыткова		1.12.82
Пров.		Казина		
Т. контр.				
Н. контр.		Мунтер		
Утв.				

Д216.106.020СБ

Каркас

Лит	Масса	Масштаб
Ц	425	1:20
Лист	Листов 1	

Госстрой СССР ГПИ Горьковский Сантехпроект

Копировал Сердова Формат А3

Формат	Зона	Поз	Обозначение	Наименование	Кол.	Примеч.
				Документация		
А3			Д216.106.020СБ	Сборочный чертеж		
				Детали		
А4		1	Д216.106.004-01	Труба	1	
А3		2	Д216.106.007-02	Стенка	2	
		3	-03	Стенка	2	
А3		4	Д216.106.008-01	Стенка	4	
Б4		5	Д216.106.011	Полоса		
				Полоса Б-2 6×40 ГОСТ 103-76 / Ст3сп ГОСТ 535-79		
				L=300 h16 (25/)	4	0,6 кг.
Б4		6	Д216.106.012	Полоса		
				Полоса Б-2 6×40 ГОСТ 103-76 / Ст3сп ГОСТ 535-79		
				L=845 h16 (25/)	4	1,6 кг.

Изм.	Лист	№ докум.	Подп.	Дата
Разраб.		Фитасова		1.12.82
Пров.		Казина		
Нач. отд.				
Н. контр.		Мунтер		
Утв.				

Д216.106.020

Каркас

Лит	Лист	Листов
Ц		1

Госстрой СССР ГПИ Горьковский Сантехпроект

Копировал Сердова Формат А3

Д216.106.004

(25/) (М)

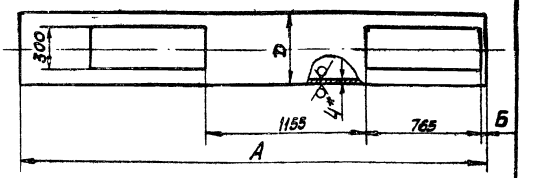

Обозначение	Размеры, мм. D	А	Б	Материал	Масса, кг.
Д216.106.004	480	3086	13	Труба 480×4Д ГОСТ 8696-74	128
-01	630	3500	307	Труба 630×4Д ГОСТ 8696-74	242

1* Размеры для справок.
2 Неуказанные предельные отклонения размеров ± IT16/2

Изм.	Лист	№ докум.	Подп.	Дата
Разраб.		Прыткова		1.12.82
Пров.		Казина		
Т. контр.				
Н. контр.		Мунтер		
Утв.				

Д216.106.004

Труба

Лит	Масса	Масштаб
Ц	см. табл.	—
Лист	Листов 1	

см. табл.

Госстрой СССР ГПИ Горьковский Сантехпроект

Копировал Сердова 19734-07 1.12 Формат А4

Инв. № подл. | Подп. и дата | Взам. инв. № | Инв. № дубл. | Подп. и дата

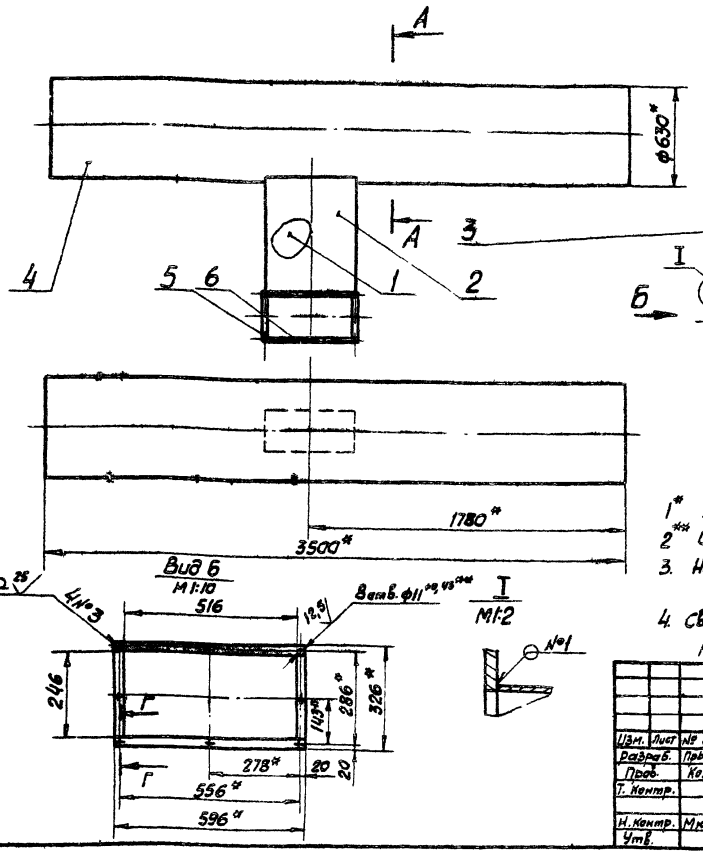

1* Размеры для справок.
2** Обработать по сопрягаемой детали
3. Неуказанные предельные отклонения размеров ± IT16/2
4. Сварные швы №1,3 по ГОСТ 5264-80
№2 по ГОСТ 11534-75

Изм.	Лист	№ докум.	Подп.	Дата
Разраб.	Прытков			11.82
Пров.	Казина			
Т. контр.				
Н. контр.	Мунтер			
Утв.				

Д216.106.030СБ

Короб

Лит	Масса	Масштаб
У	295	1:20

Лист | Листов 1

Госстрой СССР ГПИ Горьковский Сантехпроект

Копировал Седова | Формат А3

Д216.106.013

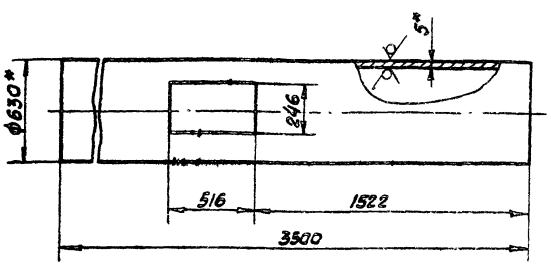

1* Размеры для справок.
2. Неуказанные предельные отклонения размеров ± IT16/2

Изм.	Лист	№ докум.	Подп.	Дата
Разраб.	Прытков			11.82
Пров.	Казина			
Т. контр.				
Н. контр.	Мунтер			
Утв.				

Д216.106.013

Труба

Лит	Масса	Масштаб
У	245,3	1:20

Лист | Листов 1

Труба 630×5Д ГОСТ 8696-74

Госстрой СССР ГПИ Горьковский Сантехпроект

Копировал Седова | Формат А4

Формат	Зона	Поз.	Обозначение	Наименование	Кол.	Примеч.
				Документация		
А3			Д216.106.030СБ	Сборочный чертеж		
				Детали		
А3		1	Д216.106.007-04	Стенка	1	
		2	-05	Стенка	1	
А3		3	Д216.106.008-02	Стенка	2	
А4		4	Д216.106.013	Труба	1	
Б4		5	Д216.106.014	Полоса		
				Полоса Б-2 6×40 ГОСТ 103-76 Ст3сп ГОСТ 535-79		
				L=246 h16	2	0,5 кг
Б4		6	Д216.106.015	Полоса		
				Полоса Б-2 6×40 ГОСТ 103-76 Ст3сп ГОСТ 535-79		
				L=596 h16	2	1,1 кг.

Изм.	Лист	№ докум.	Подп.	Дата
Разраб.	Фитасова			11.82
Пров.	Казина			
Нач. отд.				
Н. контр.	Мунтер			
Утв.				

Д216.106.030

Короб

Лит	Лист	Листов
У		1

ГПИ Горьковский Сантехпроект

Копировал Седова 19734-02 14 | Формат А4

Формат	Зона	Поз.	Обозначение	Наименование	Кол.	Примеч.
				Документация		
А3			Д21Б.106.050СБ	Сборочный чертеж		
				Детали		
Б4		1	Д21Б.106.023	Полоса		
				Полоса Б-2 6×40 ГОСТ 103-76		
				ВСт3сп ГОСТ 535-79		
				L=440 h16 25	4	0,83кг.
А4		2	Д21Б.106.024	Стенка	2	
А4		3	Д21Б.106.025	Стенка	1	
Б4		4	Д21Б.106.026	Ребро		
				Полоса Б-25×50 ГОСТ 103-76		
				ВСт3сп ГОСТ 535-79		
				L=684 h16 25	2	1,34кг.
Б4		5	Д21Б.106.027	Ребро		
				Полоса Б-2 5×50 ГОСТ 103-76		
				ВСт3сп ГОСТ 535-79		
				L=524 h16 25	2	1,0кг
Б4		6	Д21Б.106.028	Полоса		
				Полоса Б-2 6×40 ГОСТ 103-76		
				ВСт3сп ГОСТ 535-79		
				L=680 h16 25	4	1,28кг.
А4		7	Д21Б.106.025-01	Стенка	1	

Изм.	Лист	№ докум.	Подп.	Дата
Разраб.		Панова		10.12.82
Пров.		Казина		
Нач. отд.				
Н. контр.		Мюнтер		
Утв.				

Д21Б.106 050

Короб

Лит	Лист	Листов
И		1

Госстрой СССР ГПИ Горьковский Сантехпроект

Копировал Седова формат А4

Д21Б.106.016

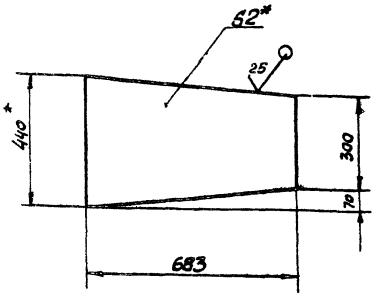

1.* Размеры для справок.

2. Неуказанные предельные отклонения размеров ± $\frac{IT14}{2}$

Изм.	Лист	№ докум.	Подп.	Дата
Разраб.		Цимбалина		10.12.82
Пров.		Казина		
Т. контр.				
Н. контр.		Мюнтер		
Утв.				

Лист

Лит	Масса	Масштаб
И	4,0	1:10

Лист Листов 1

Лист Б-ПН-2 ГОСТ 19903-74 / 5-IV-Н-ВСт3сп ГОСТ 16523-70

Госстрой СССР ГПИ Горьковский Сантехпроект

Копировал Седова формат А4

Формат	Зона	Поз.	Обозначение	Наименование	Кол.	Примеч.
Б4		5	Д21Б.106.021	Полоса		
				Полоса Б-2 6×80 ГОСТ 103-76		
				ВСт3сп ГОСТ 535-79		
				L=600 h16 25	2	2,3кг.
Б4		6	Д21Б.106.022	Полоса		
				Полоса Б-2 6×80 ГОСТ 103-76		
				ВСт3сп ГОСТ 535-79		
				L=460 h16 25	2	1,7кг.

Изм.	Лист	№ докум.	Подп.	Дата

Д21Б.106.040 Лист 2

Копировал Седова формат А4

Формат	Зона	Поз.	Обозначение	Наименование	Кол.	Примеч.
				Документация		
А2			Д21Б.106.040СБ	Сборочный чертеж		
				Детали		
А4		1	Д21Б.106.016	Стенка	2	
Б4		2	Д21Б.106.017	Стенка		
				Лист Б-ПН-2 ГОСТ 19903-74		
				5-IV-Н-ВСт3сп ГОСТ 16523-70		
				(686×624) h16 25	2	6,7кг.
Б4		3	Д21Б.106.018	Полоса		
				Полоса Б-2 6×40 ГОСТ 103-76		
				ВСт3сп ГОСТ 535-79		
				L=600 h16 25	2	1,13кг.
Б4		4	Д21Б.106.019	Полоса		
				Полоса Б-2 6×40 ГОСТ 103-76		
				ВСт3сп ГОСТ 535-79		
				L=520 h16 25	2	1,0кг.

Изм.	Лист	№ докум.	Подп.	Дата
Разраб.		Цимбалина		3.12.82
Пров.		Казина		
Нач. отд.				
Н. контр.		Мюнтер		
Утв.				

Д21Б.106.040

Короб

Лит	Лист	Листов
И	1	2

Госстрой СССР ГПИ Горьковский Сантехпроект

Копировал Седова 19734-02 15 формат А4

Типовой проект 903-1-2N11Альбом III

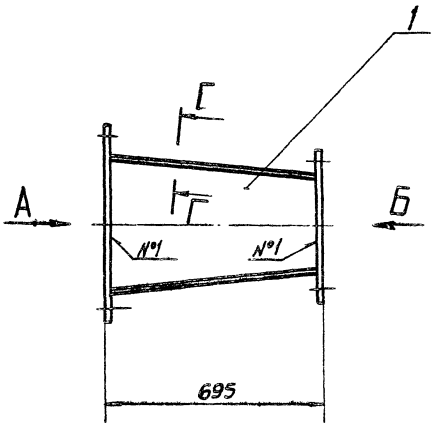

Вид А

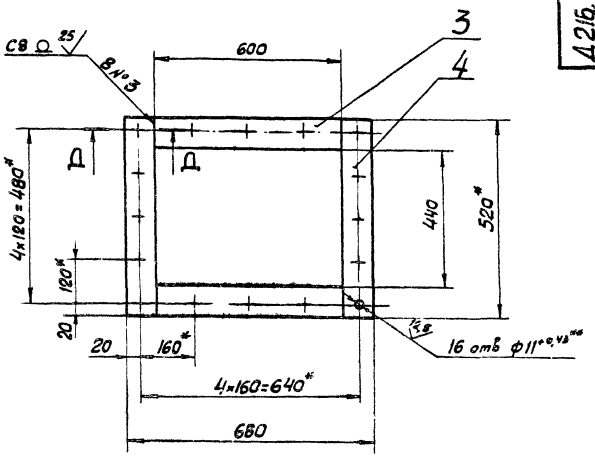

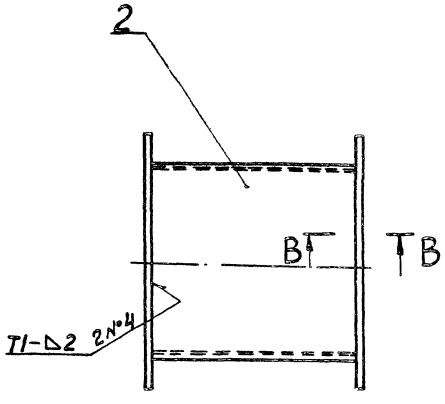

Вид Б

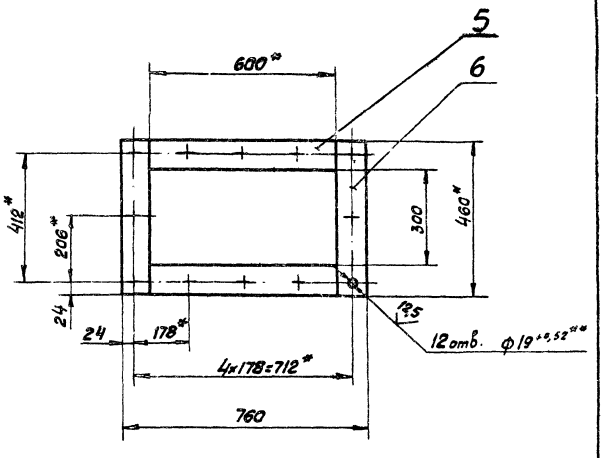

В-В
М1:1

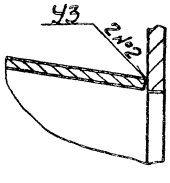

1* Размеры для справок.

2** Обработать по сопрягаемой детали.

3 Неуказанные предельные отклонения размеров $\pm \frac{IT14}{2}$

4. Сварные швы №1,3 по ГОСТ 5264-80, №2,4 по ГОСТ 11534-75

Г-Г
М 1:1 повернуто

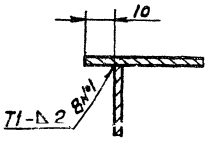

Д-Д
М 2:1

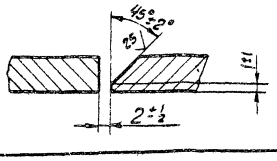

					Д216.106.040 СБ			
Изм.	Лист	№ докум.	Подп.	Дата	Кораб	Лит	Масса	Масштаб
Разраб.		Цимбалина		12.12.82		И	34,0	1:10
Пров.		Козина				Лист	Листов 1	
Т. Контр.						Госстрой СССР ГПИ Горьковский Сантехпроект		
Нач. отд.								
Н. контр.		Мюнтер						
Утв.								

Копировал Седова 19734-02 16 формат А2

Подп. и дата | Инв. № дубл. | Взам. инв. № | Подп. и дата | Инв. № подл.

Д21Б.106.025

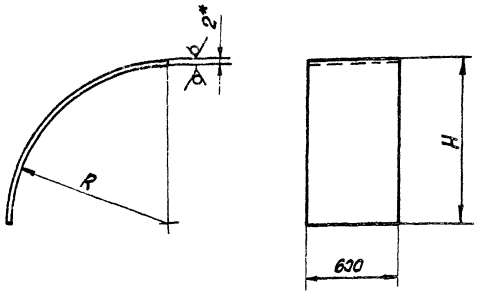

Обозначение	Размеры, мм R	Размеры, мм H	Длина развертки, мм	Масса, кг
Д21Б.106.025	1414	1416	2222	121
-01	972	974	1528	14,5

1* Размеры для справок.

2. Неуказанные предельные отклонения размеров ± IT16/2

Изм.	Лист	№ докум.	Подп.	Дата
Разраб.		Панева		12.82
Пров.		Козина		
Т. контр.				
Н. контр.		Мюллер		
Утв.				

Д21Б.106.025

Лист | Масса: см. табл. | Масштаб: —

Лист | Листов 1

Лист 5-IV-Н-ВСт3сп ГОСТ 19903-74 / 5-IV-Н-ВСт3сп ГОСТ 16523-70

Госстрой СССР ГПИ. Горьковский сантехпроект

Копировал Сезова | формат А4

Д21Б.106.024

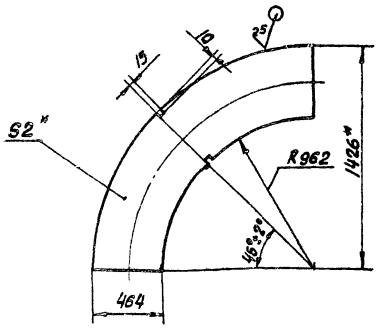

1* Размеры для справок.

2. Неуказанные предельные отклонения размеров ± IT16/2

Изм.	Лист	№ докум.	Подп.	Дата
Разраб.		Панева		12.82
Пров.		Козина		
Т. контр.				
Н. контр.		Мюллер		
Утв.				

Д21Б.106.024

Лист | Масса: 13,5 | Масштаб: 1:20

Лист | Листов 1

Лист 5-IV-Н-ВСт3сп ГОСТ 19903-74 / 5-IV-Н-ВСт3сп ГОСТ 16523-70

Госстрой СССР ГПИ. Горьковский сантехпроект

Копировал Сезова | формат А4

Инв. № подл. | Подп. и дата | Взам. инв. № | Инв. № дубл. | Подп. и дата

Д21Б.106.050СБ

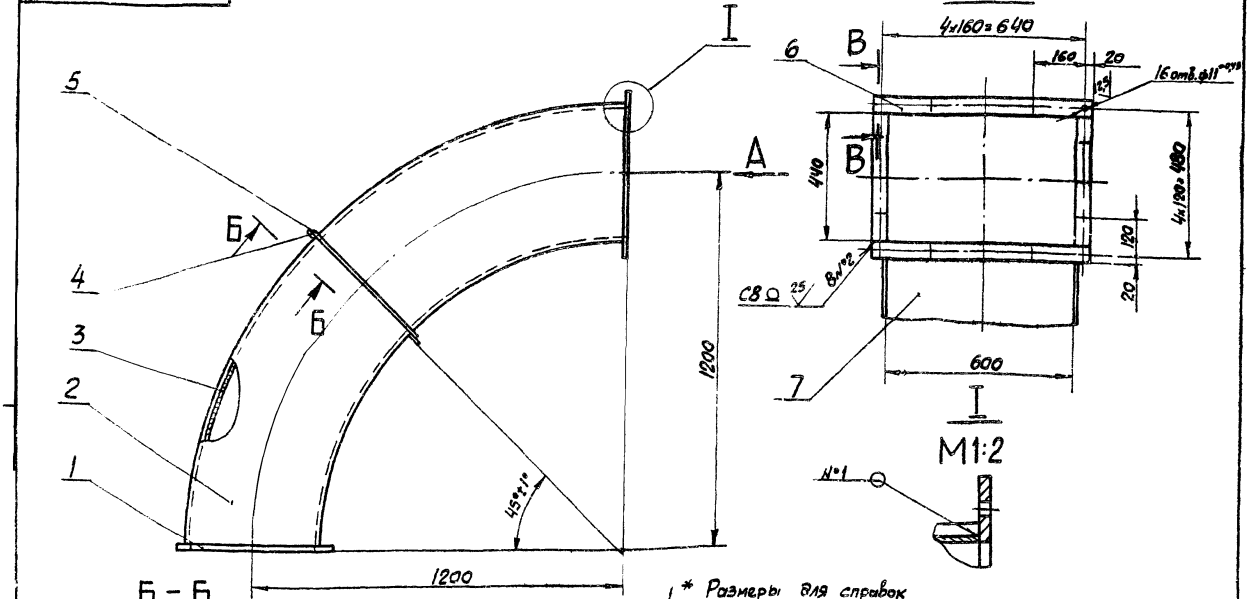

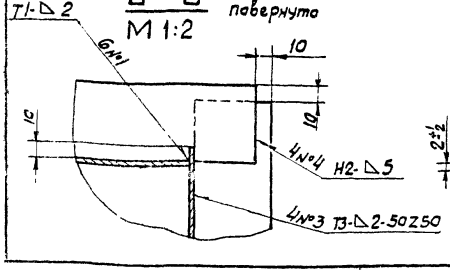

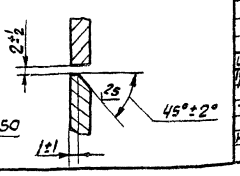

1.* Размеры для справок

2. Неуказанные предельные отклонения размеров ± IT16/2

3. Сварные швы по ГОСТ 5264-80

Изм.	Лист	№ докум.	Подп.	Дата
Разраб.		Панева		12.82
Пров.		Козина		
Т. контр.				
Н. контр.		Мюллер		
Утв.				

Д21Б.106.050СБ

Короб | Масса: 80 | Масштаб: 1:10

Лист | Листов 1

Госстрой СССР ГПИ Горьковский сантехпроект

Копировал Сезова 19734-02 | формат А3

Типовой проект 903-1-ЭМ.11 Альбом III

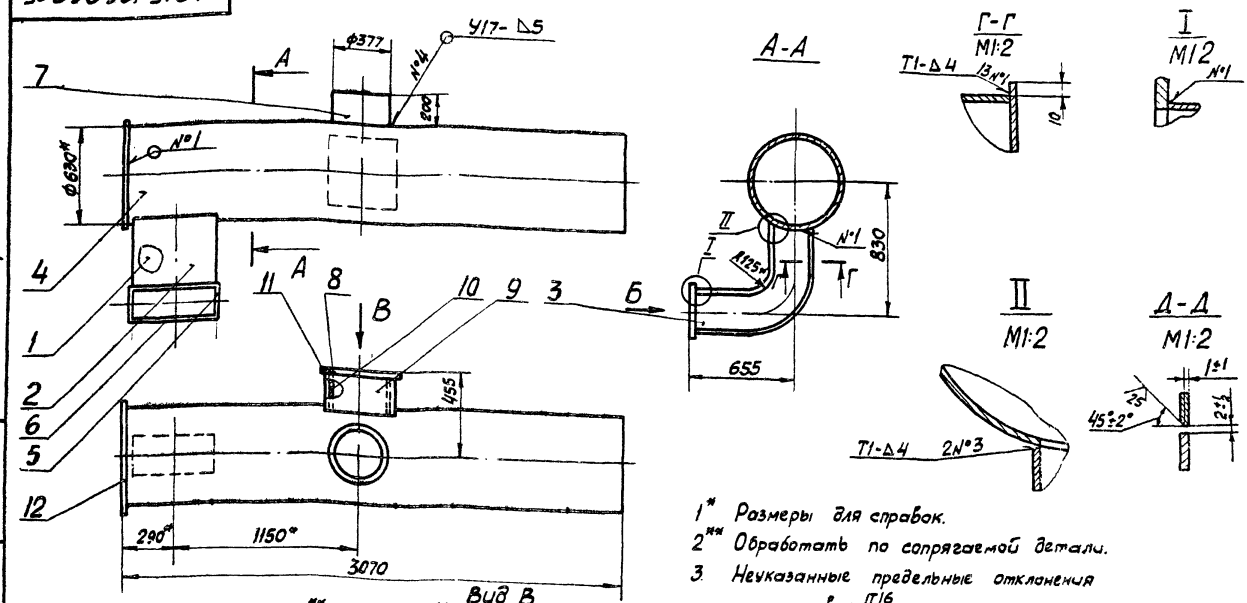

1* Размеры для справок.

2** Обработать по сопрягаемой детали.

3. Неуказанные предельные отклонения размеров $\pm \frac{IT16}{2}$

4 Сварные швы №1,2 по ГОСТ 5264-80, №3 по ГОСТ 11534-75, №4 по ГОСТ 16037-80

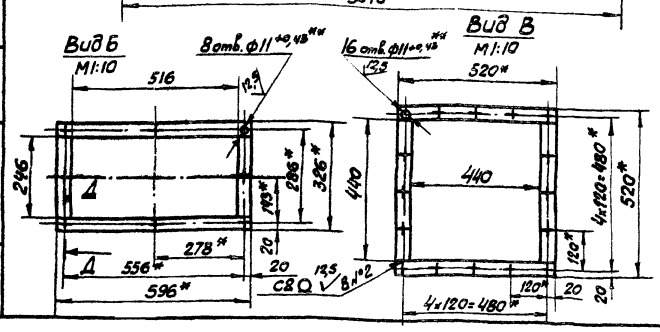

Изм.	Лист	№ докум.	Подп.	Дата	Д21Б.106.060СБ			
разраб.		Христова		1.12.82	Короб	Лит	Масса	Масштаб
Пров.		Козина				И	318	1:20
Т. Контр.						Лист	Листов 1	
Н. Контр.		Мюнтер				Госстрой СССР ГПИ Горьковский сантехпроект		
Утв.								

Копировал Седова — формат А3

Формат	Зона	Поз.	Обозначение	Наименование	Кол.	Примеч.
Б4		8	Д21Б.106.034	Полоса		
				Полоса Б-2 6×40 ГОСТ 103-76		
				ВСт3сп ГОСТ 535-79		
				L=520 h16 25	2	1кг
Б4		9	Д21Б.106.035	Стенка		
				Лист Б-ПН-4,0 ГОСТ 19903-74		
				ВСт3сп ГОСТ 14637-79		
				(223×468) h16 25	2	3,3кг
А4		10	Д21Б.106.036	Стенка	2	
Б4		11	Д21Б.106.037	Полоса		
				Полоса Б-2 6×40 ГОСТ 103-76		
				ВСт3сп ГОСТ 535-79		
				L=440 h16 25	2	0,8кг
Б4		12	Д21Б.106.038	Заглушка		
				Лист Б-ПН-4,0 ГОСТ 19903-74		
				ВСт3сп ГОСТ 14637-79		
				ф650 h16 25	1	6,5кг

Изм.	Лист	№ докум.	Подп.	Дата	Д21Б.106.060	Лист
						2

Копировал Седова — формат А4

Формат	Зона	Поз.	Обозначение	Наименование	Кол.	Примеч.
				Документация		
А3			Д21Б.106.060СБ	Сборочный чертеж		
				Детали		
А4		1	Д21Б.106.007-04	Стенка	1	
		2	-05	Стенка	1	
А4		3	Д21Б.106.008-02	Стенка	2	
А4		4	Д21Б.106.029	Труба	1	
Б4		5	Д21Б.106.031	Полоса		
				Полоса Б-2 6×40 ГОСТ 103-76		
				ВСт3сп ГОСТ 535-79		
				L=246 h16 25	2	0,5кг
Б4		6	Д21Б.106.032	Полоса		
				Полоса Б-2 6×40 ГОСТ 103-76		
				ВСт3сп ГОСТ 535-79		
				L=596 h16 25	2	1,1кг
А4		7	Д21Б.106.033	Патрубок	1	

Изм.	Лист	№ докум.	Подп.	Дата	Д21Б.106.060			
разраб.		Фитасова		1.12.82	Короб	Лит	Лист	Листов
Пров.		Козина				И	1	2
Нач. отд.						Госстрой СССР ГПИ Горьковский сантехпроект		
Н. Контр.		Мюнтер						
Утв.								

19734-02 18 Копировал Седова — формат А4

Д21Б.106.041

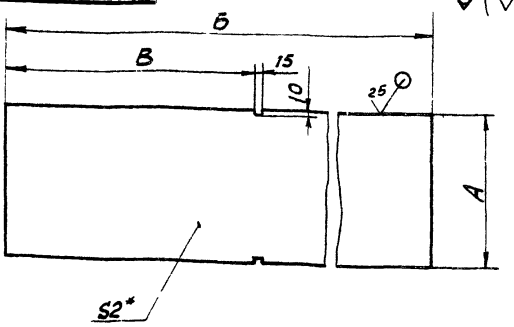

Обозначение	Размеры, мм.			Масса, кг.
	А	Б	В	
Д21Б.106.041	464	1988	985	14,4
-01			945	
-02		2188	1090	15,7
-03	374	1813	990	10,6

1.* Размеры для справок
2. Неуказанные предельные отклонения размеров $\pm \frac{IT16}{2}$

Изм.	Лист	№ докум.	Подп.	Дата	Д21Б.106.041			
разраб.		Козина		6.12.82	Стенка	Лит	Масса	Масштаб
Пров.		Козина				И	см. табл.	—
Т. контр.						Лист	Листов 1	
Н. контр.		Мюнтер			Лист Б-ПН-2 ГОСТ 19903-74 5-IV-Н-ВСт3сп ГОСТ 16523-70	Госстрой СССР ГПИ Горьковский Сантехпроект		
Утв.								

Копировал Седова — формат А4

Д21Б.106.036

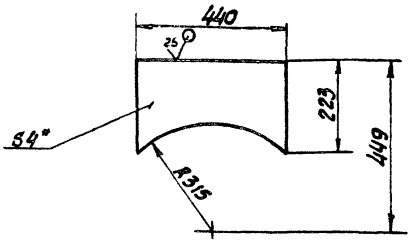

1.* Размеры для справок.
2. Неуказанные предельные отклонения размеров: $h16, \pm \frac{IT16}{2}$

Изм.	Лист	№ докум.	Подп.	Дата	Д21Б.106.036			
разраб.		Фитасова		1.12.82	Стенка	Лит	Масса	Масштаб
Пров.		Козина				И	2,9	1:10
Т. контр.						Лист	Листов 1	
Н. контр.		Мюнтер			Лист Б-ПН-4,0 ГОСТ 19903-74 ВСт3сп ГОСТ 14637-79	Госстрой СССР ГПИ Горьковский Сантехпроект		
Утв.								

Инв. № подл. | Подпись и дата | Взам. инв. № | Инв. № дубл. | Подпись и дата

Копировал Седова — формат А4

Д21Б.106.033

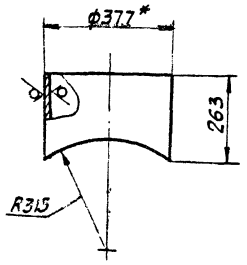

1.* Размеры для справок
2. Неуказанные предельные отклонения размеров $\pm \frac{IT16}{2}$

Изм.	Лист	№ докум.	Подп.	Дата	Д21Б.106.033			
разраб.		Фитасова		1.12.82	Патрубок	Лит	Масса	Масштаб
Пров.		Козина				И	11	1:10
Т. контр.						Лист	Листов 1	
Н. контр.		Мюнтер			Труба 377×5 Д ГОСТ 8696-74	Госстрой СССР ГПИ Горьковский Сантехпроект		
Утв.								

Копировал Седова — формат А4

Д21Б.106.029

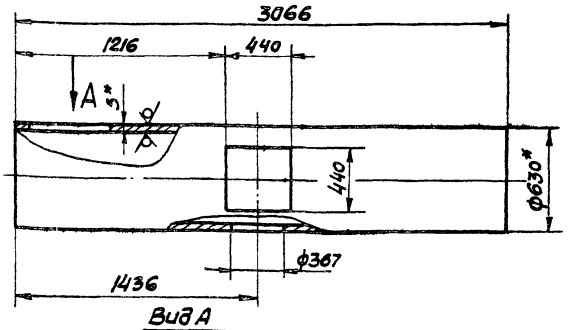

Вид А

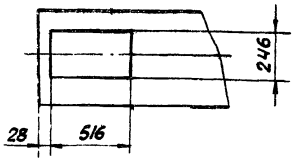

1.* Размеры для справок.
2. Неуказанные предельные отклонения размеров: $H14, \pm \frac{IT16}{2}$

Изм.	Лист	№ докум.	Подп.	Дата	Д21Б.106.029			
разраб.		Фитасова		1.12.82	Труба	Лит	Масса	Масштаб
Пров.		Козина				И	240	1:20
Т. контр.						Лист	Листов 1	
Н. контр.		Мюнтер			Труба 630×5 Д ГОСТ 8696-74	Госстрой СССР ГПИ Горьковский Сантехпроект		
Утв.								

Инв. № подл. | Подпись и дата | Взам. инв. № | Инв. № дубл. | Подпись и дата

19734-02 19 Копировал Седова — формат А4

Д216.106.070СБ

Типовой проект 903-1-243.84 Альбом III

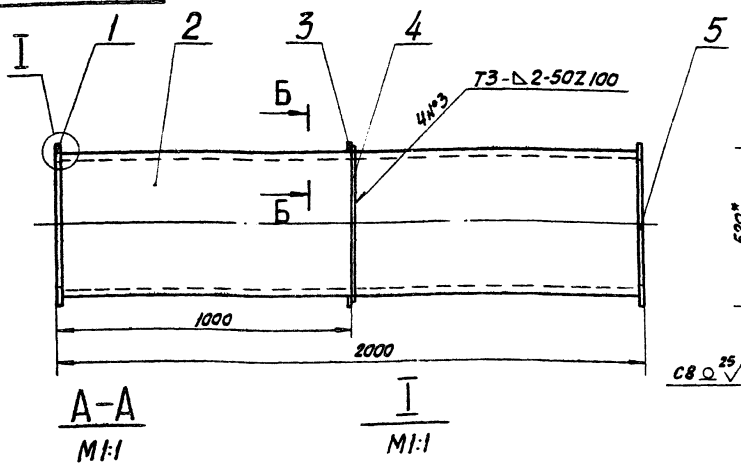

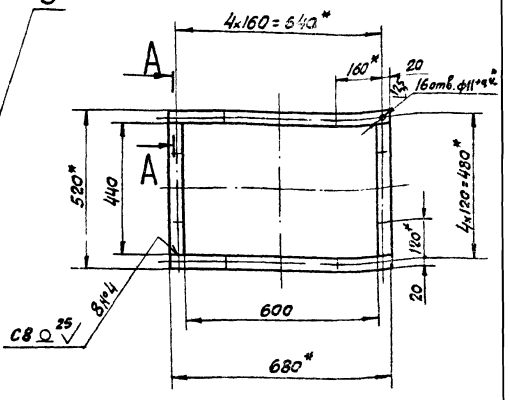

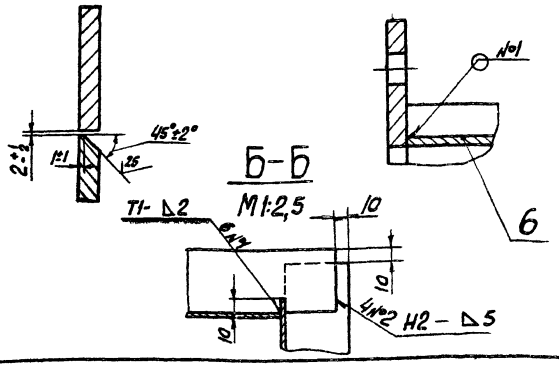

1* Размеры для справок.

2** Обработать по сопрягаемой детали.

3 Неуказанные предельные отклонения размеров ± IT16/2

4. Сварные швы по ГОСТ 5264-80

Изм.	Лист	№ докум.	Подп.	Дата
Разраб.		Панова		4.12.84
Пров.		Казина		
Т. контр.				
Н. контр.		Мантер		
Утв.				

Д216.106.070СБ

Короб

Лит	Масса	Масштаб
Ц	85	1:10

Лист | Листов 1

Госстрой СССР ГПИ Горьковский Сантехпроект

Копировал седова

формат А3

Формат	Зона	Поз.	Обозначение	Наименование	Кол.	Примеч.
Б4		5	Д216.106.044	Полоса		
				Полоса Б-2 6х40 ГОСТ 103-76 ВСт3сп ГОСТ 535-79		
				L=440 h16 ▽25	4	0,83 кг.
Б4		6	Д216.106.045	Лист		
				Лист Б-ПН-2,0 ГОСТ 19903-74 5-IУ-Н-ВСт3сп ГОСТ 16523-70		
				(600х1988) h16 ▽25	2	18,7 кг

Изм.	Лист	№ докум.	Подп.	Дата

Д216.106.070

Лист 2

Копировал седова

формат А4

Формат	Зона	Поз.	Обозначение	Наименование	Кол.	Примеч.
				Документация		
А3			Д216.106.070СБ	Сборочный чертеж		
				Детали		
Б4		1	Д216.106.039	Полоса		
				Полоса Б-2 6х40 ГОСТ 103-76 ВСт3сп ГОСТ 535-79		
				L=680 h16 ▽25	4	1,28 кг.
А4		2	Д216.106.041	Стенки	2	
Б4		3	Д216.106.042	Ребро		
				Полоса Б-2 5х50 ГОСТ 103-76 ВСт3сп ГОСТ 535-79		
				L=684 h16 ▽25	2	1,34 кг
Б4		4	Д216.106.043	Ребро		
				Полоса Б-2 5х50 ГОСТ 103-76 ВСт3сп ГОСТ 535-79		
				L=524 h16 ▽25	2	1,00 кг.

Изм.	Лист	№ докум.	Подп.	Дата
Разраб.		Панова		4.12.84
Пров.		Казина		
Нач. отд.				
Н. контр.		Мантер		
Утв.				

Д216.106.070

Короб

Лит	Лист	Листов
Ц	1	2

Госстрой СССР ГПИ Горьковский Сантехпроект

Копировал седова 19734-02 20 формат А4

Д216.106.047

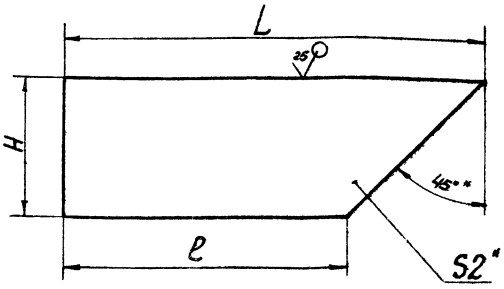

Обозначение	Размеры, мм. L	H	ℓ*	Масса, кг.
Д216.106.047	1327	464	863	7,8
-01	707	374	333	3,0

1* Размеры для справок.

2 Неуказанные предельные отклонения размеров $\pm \frac{IT16}{2}$

Изм.	Лист	№ докум.	Подп.	Дата
Разраб.		Панова		11.82
Пров.		Казина		
Т. контр.				
Н. контр.		Мянтер		
Утв.				

Д216.106.047

Лист

Лит	Масса	Масштаб
	см. табл.	—

Лист | Листов 1

Б-ПН-2 ГОСТ 19903-74
Лист 5-IV-Н-ВСт3сп ГОСТ 16523-70

Госстрой СССР ГПИ Горьковский Сантехпроект

Копировал Седова Формат А4

Формат	Зона	Поз.	Обозначение	Наименование	Кол.	Примеч.
Б4		14	Д216.106.058	Стенка		
				Лист Б-ПН-2 ГОСТ 19903-74		
				5-IV-Н-ВСт3сп ГОСТ 16523-70		
				(698×350) h16 25	1	3,8 кг
Б4		15	Д216.106.059	Ребро		
				Полоса Б-2 5×50 ГОСТ 103-76		
				ВСт3сп ГОСТ 535-79		
				L=525 h16 25	2	1,0 кг.
Б4		16	Д216.106.061	Ребро		
				Полоса Б-2 5×50 ГОСТ 103-76		
				ВСт3сп ГОСТ 535-79		
				L=685. h16 25	2	1,3 кг

Инв. № подл. | Подп. и дата | Взам. инв. № | Инв. № дубл. | Подп. и дата

Д216.106.080

Лист 3

Копировал Седова Формат А4

Формат	Зона	Поз.	Обозначение	Наименование	Кол.	Примеч.
Б4		6	Д216.106.051	Полоса		
				Полоса Б-2 6×40 ГОСТ 103-76		
				ВСт3сп ГОСТ 535-79		
				L=520 h16 25	2	0,97 кг.
Б4		7	Д216.106.052	Полоса		
				Полоса Б-2 6×40 ГОСТ 103-76		
				ВСт3сп ГОСТ 535-79		
				L=350 h16 25	2	0,7 кг.
Б4		8	Д216.106.053	Полоса		
				Полоса Б-2 6×40 ГОСТ 103-76		
				ВСт3сп ГОСТ 535-79		
				L=430 h16 25	2	0,8 кг
Б4		9	Д216.106.054	Стенка		
				Лист Б-ПН-2 ГОСТ 19903-74		
				5-IV-Н-ВСт3сп ГОСТ 16523-70		
				(1988×600) h16 25	1	18,7 кг.
Б4		10	Д216.106.055	Стенка		
				Лист Б-ПН-2 ГОСТ 19903-74		
				5-IV-Н-ВСт3сп ГОСТ 16523-70		
				(340×350) h16 25	1	1,5 кг.
Б4		11	Д216.106.056	Стенка	1	
Б4		12	Д216.106.057	Полоса		
				Полоса Б-2 6×40 ГОСТ 103-76		
				ВСт3сп ГОСТ 535-79		
				L=680 h16 25	4	1,28 кг.
А4		13	Д216.106.047-01	Стенка	2	

Инв. № подл. | Подп. и дата | Взам. инв. № | Инв. № дубл. | Подп. и дата

Изм.	Лист	№ докум.	Подп.	Дата

Д216.106.080

Лист 2

Копировал Седова Формат А4

Формат	Зона	Поз.	Обозначение	Наименование	Кол.	Примеч.
				Документация		
А2			Д216.106.080СБ	Сборочный чертеж		
				Детали		
А4		1	Д216.106.041-01	Стенка	2	
Б4		2	Д216.106.046	Стенка		
				Лист Б-ПН-2 ГОСТ 19903-74		
				5-IV-Н-ВСт3сп ГОСТ 16523-70		
				(870×440) h16 25	1	6,0 кг.
А4		3	Д216.106.047	Стенка	2	
Б4		4	Д216.106.048	Стенка		
				Лист Б-ПН-2 ГОСТ 19903-74		
				5-IV-Н-ВСт3сп ГОСТ 16523-70		
				(1318×440) h16 25	1	8,6 кг.
Б4		5	Д216.106.049	Полоса		
				Полоса Б-2 6×40 ГОСТ 103-76		
				ВСт3сп ГОСТ 535-79		
				L=449 h16 25	6	0,83 кг.

Инв. № подл. | Подп. и дата | Взам. инв. № | Инв. № дубл. | Подп. и дата

Изм.	Лист	№ докум.	Подп.	Дата
Разраб.		Панова		11.82
Пров.		Казина		
Нач. отд.				
Н. контр.		Мянтер		
Утв.				

Д216.106.080

Короб

Лит	Лист	Листов
	1	3

Госстрой СССР ГПИ Горьковский Сантехпроект

Копировал Седова 19734-02 21 Формат А4

Д216.106.080СБ

Г–Г
М1:1
повернуто

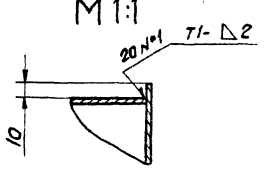

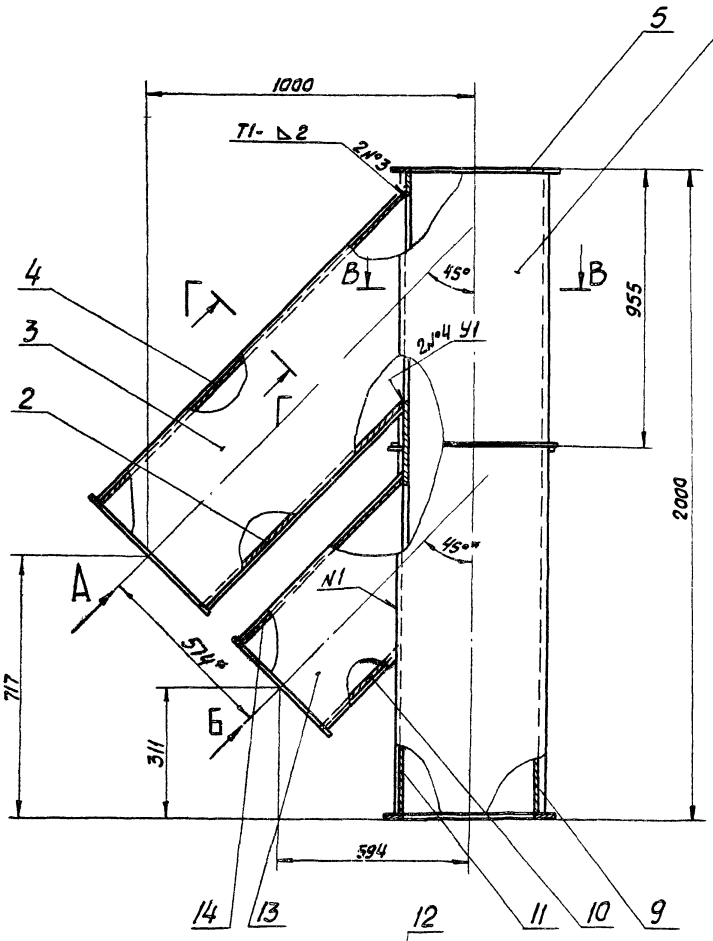

Вид А

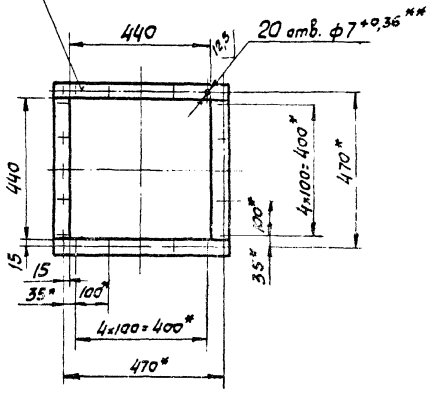

Вид Б
М1:5

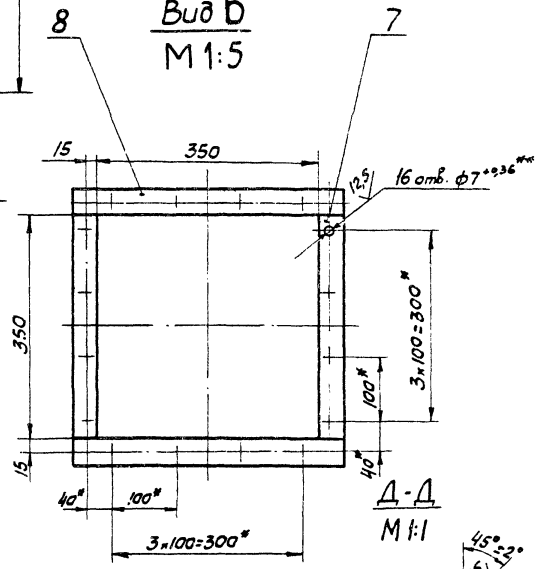

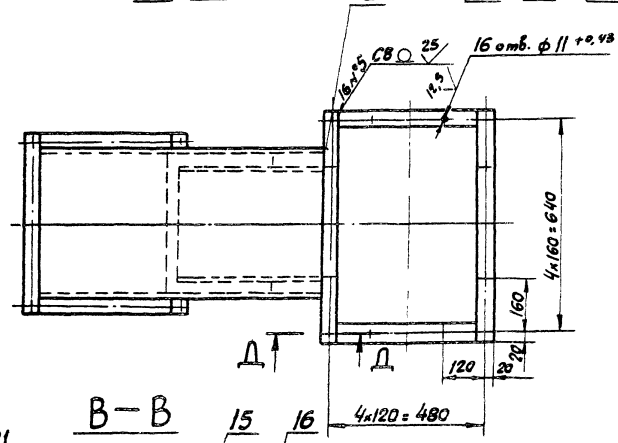

Д–Д
М1:1

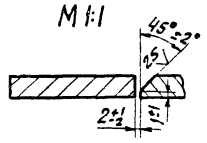

В–В

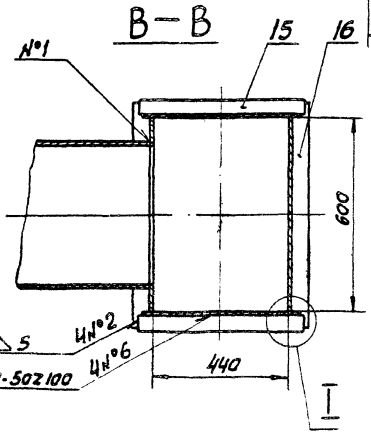

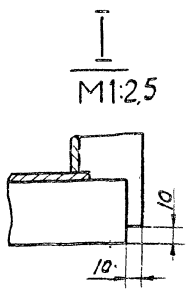

1* Размеры для справок.

2 Неуказанные предельные отклонения размеров ± IT16/2.

3 Сварные швы N°1,2,5,6 по гост 5264-80
N°3,4 по гост 11534-75

						Д216.106.080СБ	
Изм.	Лист	№ докум.	Подп.	Дата	Короб	Лит	Масса	Масштаб
Разраб.		Панова		12.82		У	122	1:10
Пров.		Казина		12.82		Лист	Листов 1	
Т. контр.						Госстрой СССР ГПИ Горьковский Сантехпроект		
Н. контр.		Монтер						
Утв.								

Копировал Седова 19734-02 22 Формат А2

Инв. № подл. | Подп. и дата | Взам. инв. № | Инв. № дубл. | Подп. и дата

Д21Б.106.090СБ

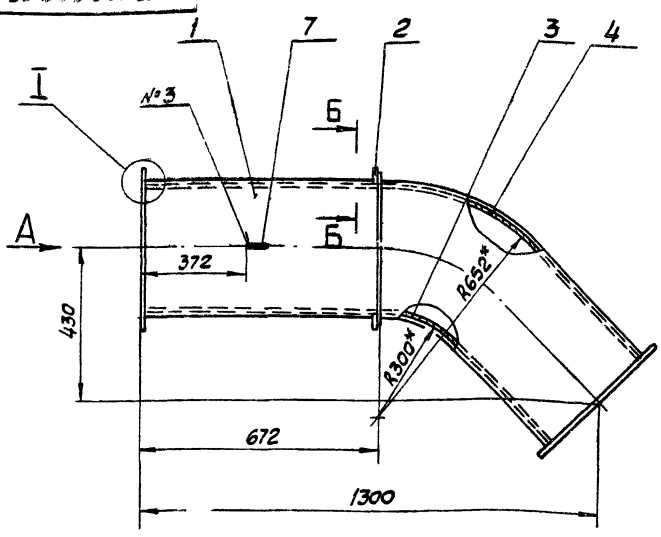

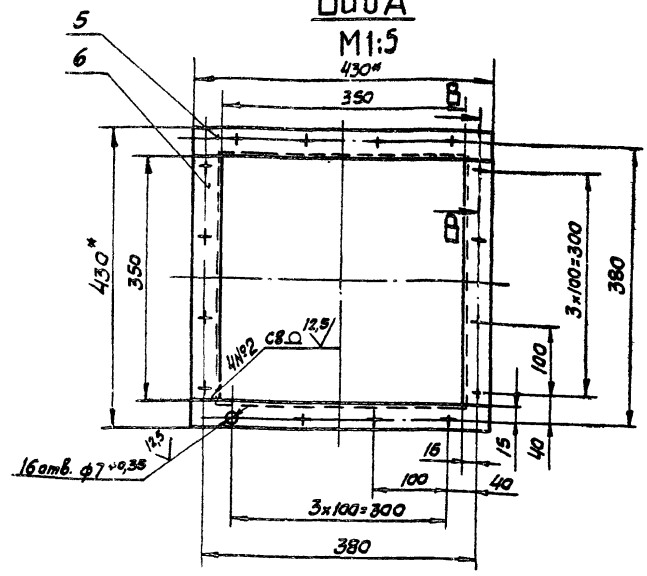

I
М 1:1

Б – Б
М 1:2

В – В
М 1:1

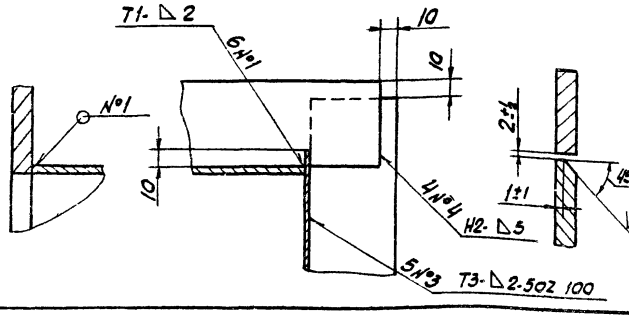

1* Размеры для справок.

2. Неуказанные предельные отклонения размеров $\pm \frac{IT16}{2}$

3 Сварные швы по гост 5264-80

Изм.	Лист	№ докум.	Подп.	Дата	Д21Б.106.090СБ	Лит	Масса	Масштаб
разраб.		Гольденберг		2.12.82	Короб	И	33	1:10
Пров.		Козина				Лист	Листов 1	
Т.контр.						Госстрой ССР ГПИ Горьковский Сантехпроект		
Н.контр.		Мюнтер						
Утв.								

Копировал Седова Формат А3

Формат	Зона	Поз	Обозначение	Наименование	Кол	примеч.
				Документация		
А3			Д21Б.106.090СБ	Сборочный чертёж		
				Детали		
А4		1	Д21Б.106.062	Стенка	2	
Б4		2	Д21Б.106.063	Ребро		
				Полоса Б-2 5×50 гост 103-76		
				ВСт3сп гост 535-79		
				L=434 h16 25	4	0,85кг
А4		3	Д21Б.106.064	Стенка	1	
		4	-01	Стенка	1	
Б4		5	Д21Б.106.065	Полоса		
				Полоса Б-2 6×40 гост 103-76		
				ВСт3сп гост 535-79		
				L=430 h16 25	4	0,82кг
Б4		6	Д21Б.106.066	Полоса		
				Полоса Б-2 6×40 гост 103-76		
				ВСт3сп гост 535-79		
				L=350 h16 25	4	0,67кг
				Стандартные изделия		
		7		Проушина 14		
				гост 16127-78	1	

Изм.	Лист	№ докум.	Подп.	Дата	Д21Б.106.090	Лит	Лист	Листов
разраб.		Гольденберг		2.12.82	Короб	И		1
Пров.		Козина				Госстрой ССР ГПИ Горьковский Сантехпроект		
Чдч. отд.								
Н.контр.		Мюнтер						
Утв.								

Копировал Седова Формат А4

Д21Б.106.056

25 (√)

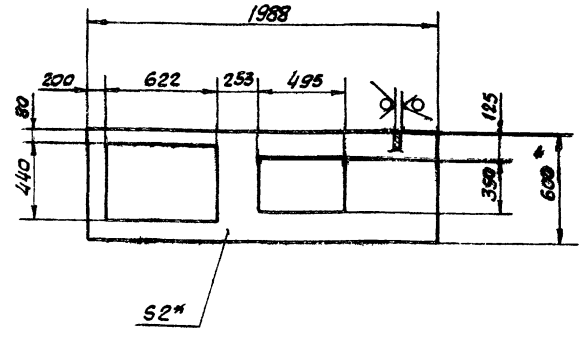

1.* Размеры для справок.

2 Неуказанные предельные отклонения размеров $\pm \frac{IT16}{2}$

Изм.	Лист	№ докум.	Подп.	Дата	Д21Б.106.056	Лит	Масса	Масштаб
разраб.		Панова		2.12.82	Лист	И	13,0	1:20
Пров.		Козина				Лист	Листов 1	
Т.контр.						Госстрой ССР ГПИ Горьковский Сантехпроект		
Н.контр.		Мюнтер			Лист Б-ПН-2,0 гост 19903-74 / 5-IV-Н-ВСт3сп гост 16523-70			
Утв.								

Подп. и дата | Инв. № дубл. | Взам. инв. № | Подп. и дата | Инв. № подл.

Копировал Седова 19734-02 23 Формат А4

Типовой проект 903-1-2Н.Ш Альбом III

Д21Б.106.068

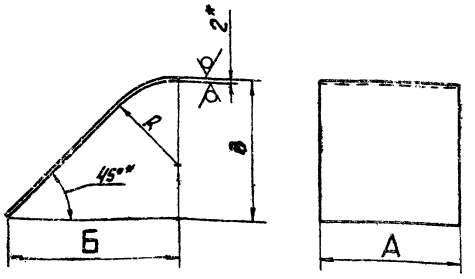

Обозначение	Размеры, мм.				Длина развертки, мм	Масса, кг
	А	Б	В	R		
Д21Б.106.068	440	860	661	487	1113	8,3
-01	440	548	531	45	766	6
-02	464	876	604	659	1098	8
-03	464	563	475	217	750	7
-04	464	876	684	137	1210	9
-05	464	563	395	135	768	5,5

1* Размеры для справок

2 Неуказанные предельные отклонения размеров: Н16, ± $\frac{IT16}{2}$

Изм.	Лист	№ докум.	Подп.	Дата
разраб.		Гольденберг		6.12.82
Пров.		Козина		
Т. Контр.				
Н. Контр.		Мюнтер		
Утв.				

Д21Б.106.068

Стенка

Лит	Масса	Масштаб
И	см. табл.	–

Лист | Листов 1

Лист Б-ПН-2 ГОСТ 19903-74, 5-IV-Н-ВСт3сп ГОСТ 16523-70

Госстрой СССР, ГПИ Горьковский Сантехпроект

Копировал Седова — Формат А4

Формат	Зона	Поз.	Обозначение	Наименование	Кол.	Примеч.
				Документация		
А3			Д21Б.106.100СБ	Сборочный чертёж		
				Детали		
А4		1	Д21Б.106.068	Стенка	1	
		2	-01	Стенка	1	
А4		3	Д21Б.106.069	Стенка	2	
Б4		4	Д21Б.106.071	Полоса		
				Полоса Б-2 6×40 ГОСТ 103-76 ВСт3сп ГОСТ 535-79		
				L=520 h16 25/	4	0,97кг
Б4		5	Д21Б.106.072	Полоса		
				Полоса Б-2 6×40 ГОСТ 103-76 ВСт3сп ГОСТ 535-79		
				L=440 h16 25/	4	0,82кг

Изм.	Лист	№ докум.	Подп.	Дата
разраб.		Гольденберг		6.12.82
Пров.		Козина		
Нач. отд.				
Н. Контр.		Мюнтер		
Утв.				

Д21Б.106.100

Короб

Лит	Лист	Листов
И		1

Госстрой СССР, ГПИ Горьковский Сантехпроект

Копировал Седова — Формат А4

Д21Б.106.064

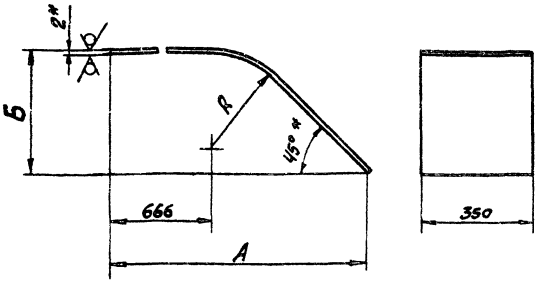

Обозначение	Размеры, мм.			Длина развертки, мм	Масса, кг
	А	Б	R		
Д21Б.106.064	1165	375	300	1305	7,4
-01	1413	480	652	1583	7,8

1.* Размеры для справок.

2. Неуказанные предельные отклонения размеров ± $\frac{IT16}{2}$

Изм.	Лист	№ докум.	Подп.	Дата
разраб.		Козина		6.12.82
Пров.		Козина		
Т. Контр.				
Н. Контр.		Мюнтер		
Утв.				

Д21Б.106.064

Стенка

Лит	Масса	Масштаб
И	см. табл.	–

Лист | Листов 1

Лист Б-ПН-2 ГОСТ 19903-74, 5-IV-Н-ВСт3сп ГОСТ 16523-70

Госстрой СССР, ГПИ Горьковский Сантехпроект

Копировал Седова — Формат А4

Д21Б.106.062

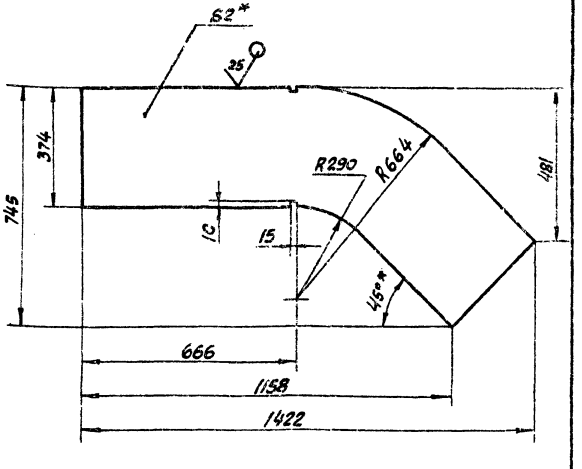

1* Размеры для справок.

2. Неуказанные предельные отклонения размеров ± $\frac{IT16}{2}$

Изм.	Лист	№ докум.	Подп.	Дата
разраб.		Козина		6.12.82
Пров.		Козина		
Т. Контр.				
Н. Контр.		Мюнтер		
Утв.				

Д21Б.106.062

Стенка

Лит	Масса	Масштаб
И	8,0	1:10

Лист | Листов 1

Лист Б-ПН-2 ГОСТ 19903-74, 5-IV-Н-ВСт3сп ГОСТ 16523-70

Госстрой СССР, ГПИ Горьковский Сантехпроект

Копировал Седова 19734-02 24 — Формат А4

Формат	Зона	Поз.	Обозначение	Наименование	Кол.	Примеч.
				Документация		
А3			Д21Б.106.110СБ	Сборочный чертёж		
				Детали		
А4		1	Д21Б.106.068-02	Стенка	1	
		2	-03	Стенка	1	
А4		3	Д21Б.106.069-01	Стенка	2	
Б4		4	Д21Б.106.074	Полоса		
				Полоса Б-2 6×40 ГОСТ 103-76		
				ВСт3сп ГОСТ 535-79		
				L=520 h16 25	4	0,97кг.
Б4		5	Д21Б.106.075	Полоса		
				Полоса Б-2 6×40 ГОСТ 103-76		
				ВСт3сп ГОСТ 535-79		
				L=440 h16 25	4	0,82кг.
				Стандартные изделия		
		6		Проушина 14		
				ГОСТ 16127-78	1	

Изм.	Лист	№ докум.	Подп.	Дата
Разраб.		Гольденберг		2.12.82
Пров.		Козина		
Нач. отд.				
Н. контр.		Мюнтер		
Утв.				

Д21Б.106.110

Короб

Лит	Лист	Листов
И		1

Госстрой СССР ГПИ Горьковский Сантехпроект

Копировал Седова — формат А4

Д21Б.106.069

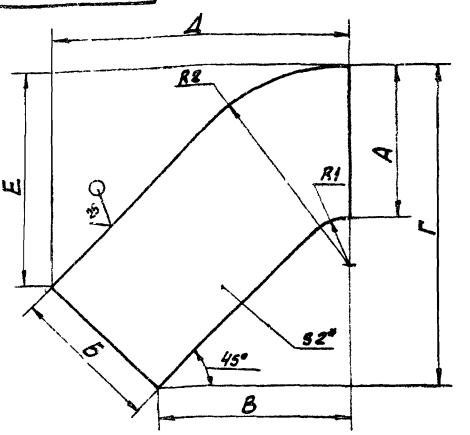

Обозначение	Размеры, мм.								Масса кг.
	А	Б	В	Г	Д	Е	R_1	R_2	
Д21Б 106 069	464	464	541	990	869	662	35	499	6
-01	440	440	564	914	876	602	219	659	6,5
-02	600	440	564	994	876	682	137	137	8

1.* Размеры для справок.
2. Неуказанные предельные отклонения размеров ± $\frac{IT16}{2}$

Изм.	Лист	№ докум.	Подп.	Дата
Разраб.		Гольденберг		2.12.82
Пров.		Козина		
Т. контр.				
Н. контр.		Мюнтер		
Утв.				

Д21Б.106.069

Стенка

Лит	Масса	Масштаб
И	ст. табл.	—

Лист | Листов 1

Лист Б-ПН-2,0 ГОСТ 19903-74 / 5-IV-Н-ВСт3сп ГОСТ 16523-70

Госстрой СССР ГПИ Горьковский Сантехпроект

Копировал Седова — формат А4

Д21Б.106.100СБ

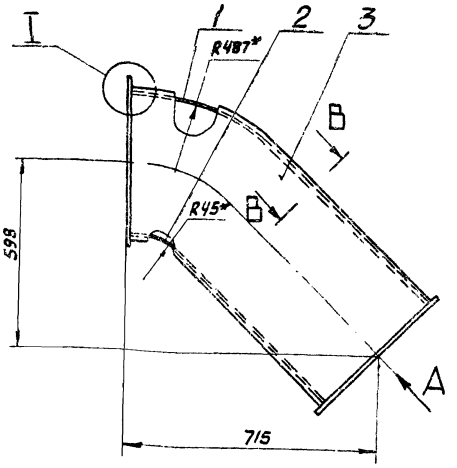

Вид А / М1:5 повернуто

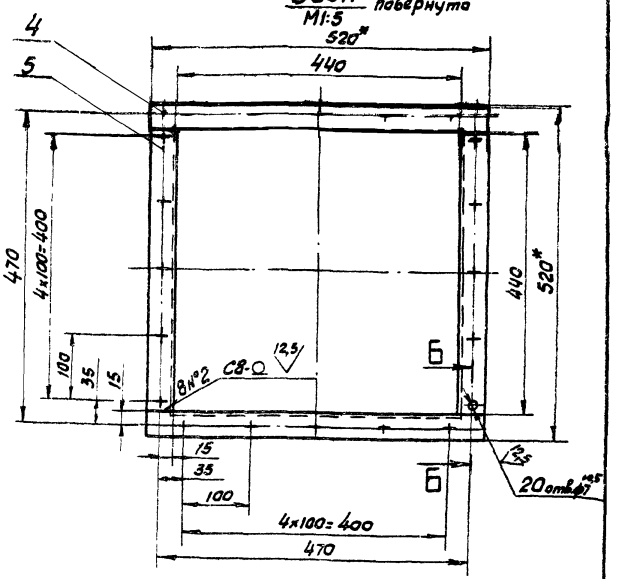

I / М1:1

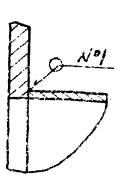

Б Б / М1:1

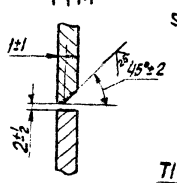

В-В / М1:1 повернуто

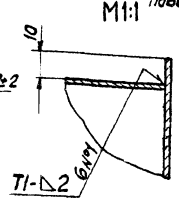

1.* Размеры для справок
2. Неуказанные предельные отклонения размеров: H16, ± $\frac{IT16}{2}$
3. Сварные швы по ГОСТ 5264-80

Изм.	Лист	№ докум.	Подп.	Дата
Разраб.		Гольденберг		2.12.82
Пров.		Козина		
Т. контр.				
Н. контр.		Мюнтер		
Утв.				

Д21Б.106.100СБ

Короб

Лит	Масса	Масштаб
И	35	1:10

Лист | Листов 1

Госстрой СССР ГПИ Горьковский Сантехпроект

Копировал Седова 19734-02 2.5 формат А3

Формат	Зона	Поз.	Обозначение	Наименование	Кол.	Примеч.
				Документация		
А3			Д21Б.106.130СБ	Сборочный чертеж		
				Детали		
А4		1	Д21Б.106.041-02	Стенка	2	
Б4		2	Д21Б.106.079	Стенка		
				Лист 6-ПН-2,0 ГОСТ 19903-74		
				5-IV-Н-ВСт3сп ГОСТ 16523-70		
				(440×2188) h16	2	15,1кг
Б4		3	Д21Б.106.081	Ребро		
				Полоса Б-2 5×50 ГОСТ 103-76		
				ВСт3сп ГОСТ 535-79		
				L=524 h16	4	1,03кг.
Б4		4	Д21Б.106.082	Полоса		
				Полоса Б-2 6×40 ГОСТ 103-76		
				ВСт3сп ГОСТ 535-79		
				L=440 h16	4	0,82кг.
Б4		5	Д21Б.106.083	Полоса		
				Полоса Б-2 6×40 ГОСТ 103-76		
				ВСт3сп ГОСТ 535-79		
				L=520 h16	2	0,97кг.

Изм.	Лист	№ докум.	Подп.	Дата
Разраб.		Гольдберг		2.12.82
Пров.		Козина		
Нач. отд.				
Н. контр.		Мюнтер		
Утв.				

Д21Б.106.130

Короб

Лит	Лист	Листов
У		1

ГПИ Госстроя СССР Горьковский Сантехпроект

Копировал Седова

Формат А4

Формат	Зона	Поз.	Обозначение	Наименование	Кол.	Примеч.
				Документация		
А2			Д21Б.106.120СБ	Сборочный чертеж		
				Детали		
А4		1	Д21Б.106.068-04	Стенка	1	
		2	-05	Стенка	1	
А4		3	Д21Б.106.069-02	Стенка	2	
Б4		4	Д21Б.106.076	Полоса		
				Полоса Б-2 6×40 ГОСТ 103-76		
				ВСт3сп ГОСТ 535-79		
				L=440 h16	4	0,82кг
Б4		5	Д21Б.106.077	Полоса		
				Полоса Б-2 6×40 ГОСТ 103-76		
				ВСт3сп ГОСТ 535-79		
				L=520 h16	2	0,97кг
Б4		6	Д21Б.106.078	Полоса		
				Полоса Б-2 6×40 ГОСТ 103-76		
				ВСт3сп ГОСТ 535-79		
				L=680 h16	2	1,28кг
				Стандартные изделия		
		7		Проушина 14		
				ГОСТ 16187-78	1	

Инв. № подл. | Подп. и дата | Взам. инв. № | Инв. № дубл. | Подп. и дата

Изм.	Лист	№ докум.	Подп.	Дата
Разраб.		Гольдберг		2.12.82
Пров.		Козина		
Нач. отд.				
Н. контр.		Мюнтер		
Утв.				

Д21Б.106.120

Короб

Лит	Лист	Листов
У		1

ГПИ Госстроя СССР Горьковский Сантехпроект

Копировал Седова

Формат А4

Д21Б.106.110СБ

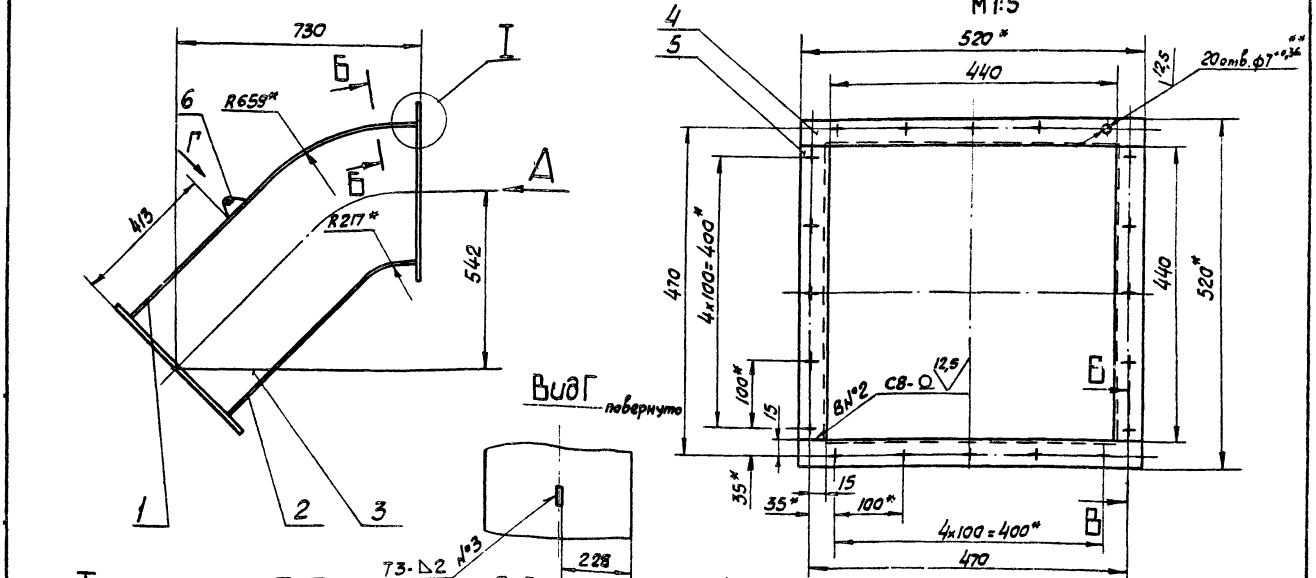

1* Размеры для справок.
2** Обработать по сопрягаемой детали.
3. Неуказанные предельные отклонения размеров: $H16, \pm \frac{IT16}{2}$
4. Сварные швы по ГОСТ 5264-80

Изм.	Лист	№ докум.	Подп.	Дата
Разраб.		Гольдберг		2.12.82
Пров.		Козина		
Т. контр.				
Н. контр.		Мюнтер		
Утв.				

Д21Б.106.110СБ

Короб

Лит	Масса	Масштаб
У	35	1:10
Лист	Листов 1	

ГПИ Госстроя СССР Горьковский Сантехпроект

Копировал Седова 19734-02 26 формат А3

Вид А
М1:5 повернуто

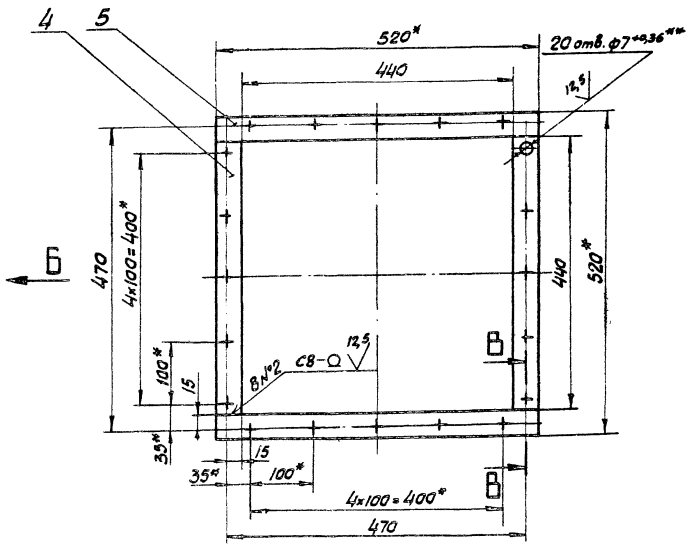

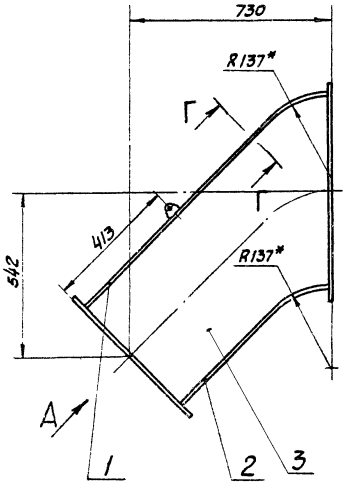

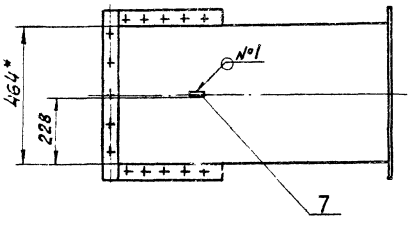

Вид Б
повернуто

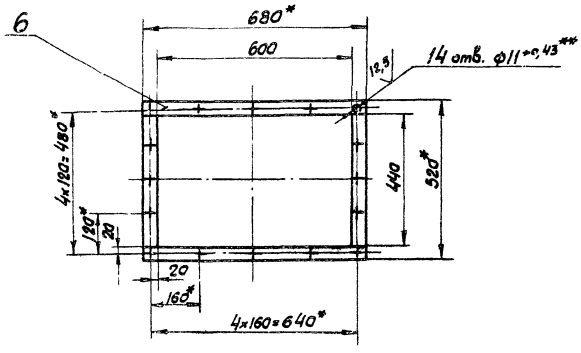

I
М1:1

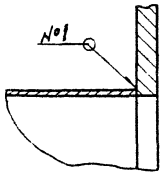

В-В
М1:1

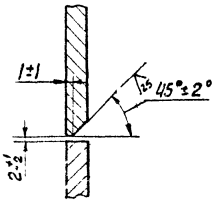

Г-Г
повернуто
М1:1

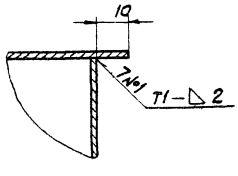

1.* Размеры для справок.

2.** Обработать по сопрягаемой детали.

3. Неуказанные предельные отклонения размеров $H16, \pm \frac{IT16}{2}$

4. Сварные швы по ГОСТ 5264-80

Изм.	Лист	№ докум.	Подп.	Дата
Разраб.		Гольденберг		2.12.2
Пров.		Козина		
Т. контр.				
Н. контр.		Мантер		
Утв.				

Д216.106.120СБ

Короб

Лит.	Масса	Масштаб
И	39	1:10

Лист | Листов 1

Госстрой СССР ГПИ Горьковский сантехпроект

Копировал Сёгова 19734-02 '27 формат А2

Д21Б.106.084

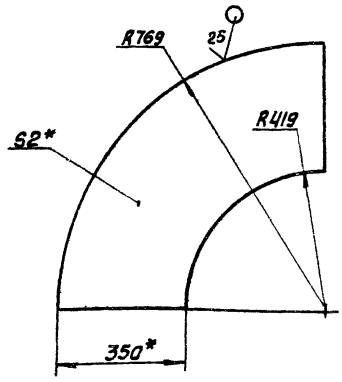

1* Размеры для справок.
2. Неуказанные предельные отклонения размеров $\pm \frac{IT16}{2}$

Изм.	Лист	№ докум.	Подп.	Дата
разраб.		Гольденберг		10.12.82
Пров.		Козина		
Т. контр.				
Н. контр.		Мюнтер		
Утв.				

Д21Б.106.084

Стенка

Лит	Масса	Масштаб
Ц	5,4	1:10

Лист | Листов 1

Лист Б-ПН-2,0 гост 19903-74
5-IV-Н-ВСт3сп гост 16523-70

Госстрой ССР ГПИ Горьковский Сантехпроект

Копировал Седова формат А4

Формат	Зона	Поз.	Обозначение	Наименование	Кол.	Примеч.
				Документация		
А3			Д21Б.106.140СБ	Сборочный чертеж		
				Детали		
А4		1	Д21Б.106.084	Стенка	2	
А4		2	Д21Б.106.085	Стенка	1	
		3	-01	Стенка	1	
Б4		4	Д21Б.106.086	Ребро	2	
				Полоса Б-2 5×50 гост 103-76		
				ВСт3сп гост 535-79		
				L=435 h16 25	4	0,85кг
Б4		5	Д21Б.106.087	Полоса		
				Полоса Б-2 6×40 гост 103-76		
				ВСт3сп гост 535-79		
				L=350 h16 25	4	0,67кг
Б4		6	Д21Б.106.088	Полоса		
				Полоса Б-2 6×40 гост 103-76		
				ВСт3сп гост 535-79		
				L=430 h16 25	4	0,82кг

Подп. и дата | Инв. № дубл. | Взам. инв. № | Подп. и дата | Инв. № подл.

Изм.	Лист	№ докум.	Подп.	Дата
разраб.		Гольденберг		10.12.82
Пров.		Козина		
Нач. отд.				
Н. контр.		Мюнтер		
Утв.				

Д21Б.106.140

Короб

Лит	Лист	Листов
Ц		1

Госстрой ССР ГПИ Горьковский Сантехпроект

Копировал Седова формат А4

Д21Б.106.130СБ

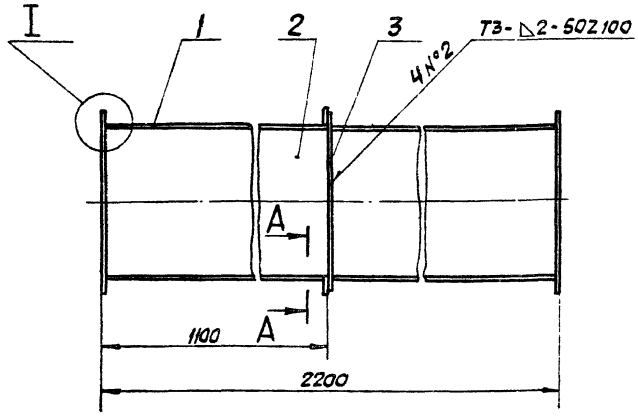

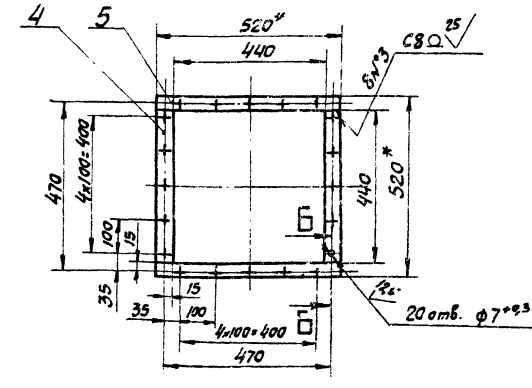

1.* Размеры для справок.
2. Неуказанные предельные отклонения размеров: H16, $\pm \frac{IT16}{2}$
3. Сварные швы по гост 5264-80

I
М1:1

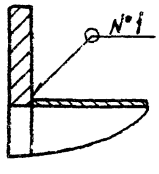

А-А
М1:2,5

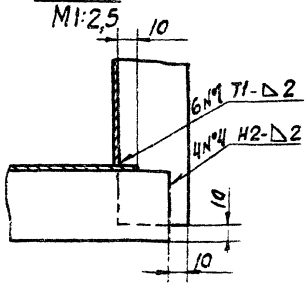

Б-Б
М1:1

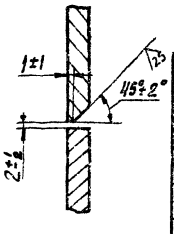

Изм.	Лист	№ докум.	Подп.	Дата
разраб.		Гольденберг		10.12.82
Пров.		Козина		
Т. контр.				
Н. контр.		Мюнтер		
Утв.				

Д21Б.106.130СБ

Короб

Лит	Масса	Масштаб
Ц	70	1:10

Лист | Листов 1

Госстрой ССР ГПИ Горьковский Сантехпроект

Копировал Седова 19734-02 28 формат А3

Д216.106.089

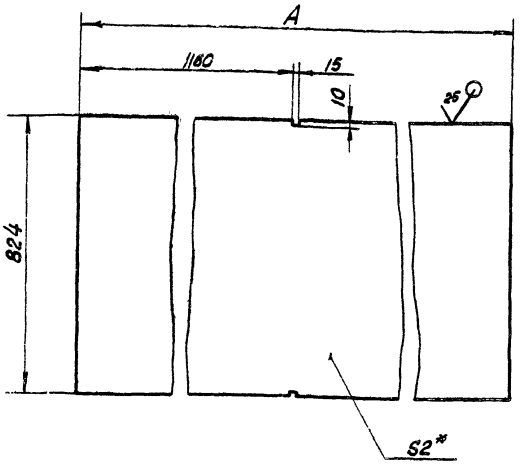

Обозначение	A, мм.	Масса, кг.
Д216.106.089	2068	27,0 кг.
-01	2568	33,2 кг.

1.* Размеры для справок.
2. Неуказанные предельные отклонения размеров $\pm \frac{IT16}{2}$

Изм.	Лист	№ докум.	Подп.	Дата
Разраб.		Козина		11.12.82
Пров.		Козина		
Т. контр.				
Н. контр.		Мингер		
Утв.				

Д216.106.089

Стенка

Лит	Масса	Масштаб
У	см. табл.	—
Лист	Листов 1	

Госстрой СССР ГПИ Горьковский сантехпроект

Б-ПН-2 ГОСТ 19903-74
Лист 5-IV-Н-ВС.Зап ГОСТ 16523-70

Копировал Сазова Формат А4

Д216.106.085

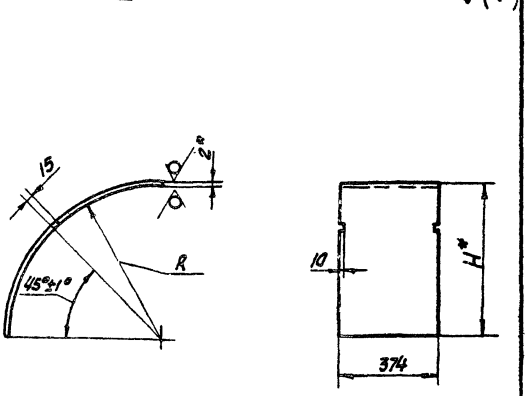

Обозначение	Размеры, мм. R	Размеры, мм. H*	Длина развертки, мм	Масса, кг
Д216.106.085	769	771	1209	7,1
-01	417	419	656	3,7

1.* Размеры для справок
2. Неуказанные предельные отклонения размеров $\pm \frac{IT16}{2}$

Изм.	Лист	№ докум.	Подп.	Дата
Разраб.		Гольденберг		11.12.82
Пров.		Козина		
Т. контр.				
Н. контр.		Мингер		
Утв.				

Д216.106.085

Стенка

Лит	Масса	Масштаб
У	см. табл.	—
Лист	Листов 1	

Госстрой СССР ГПИ Горьковский сантехпроект

Б-ПН-2 ГОСТ 19903-74
Лист 5-IV-Н-ВС.Зап ГОСТ 16523-70

Копировал Сазова Формат А4

Инв. № подл. | Подп. и дата | Взам. инв. № | Инв. № дубл. | Подп. и дата

Д216.106.140СБ

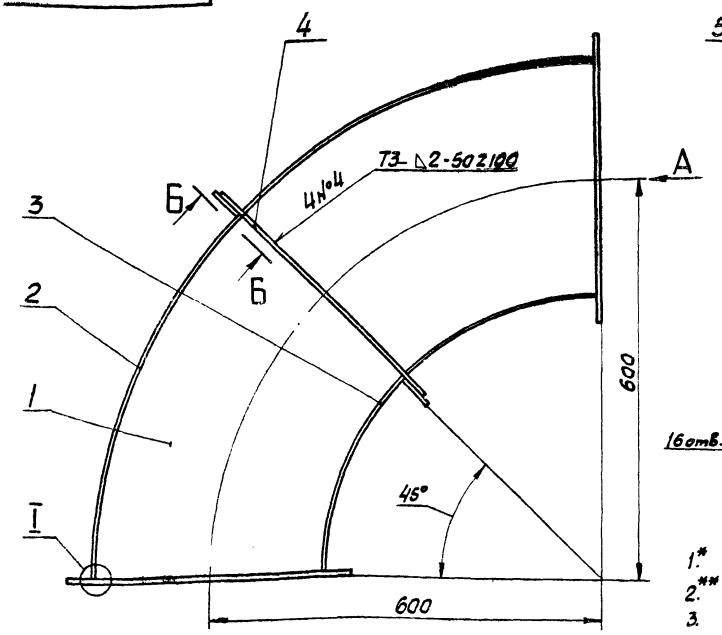

Вид А

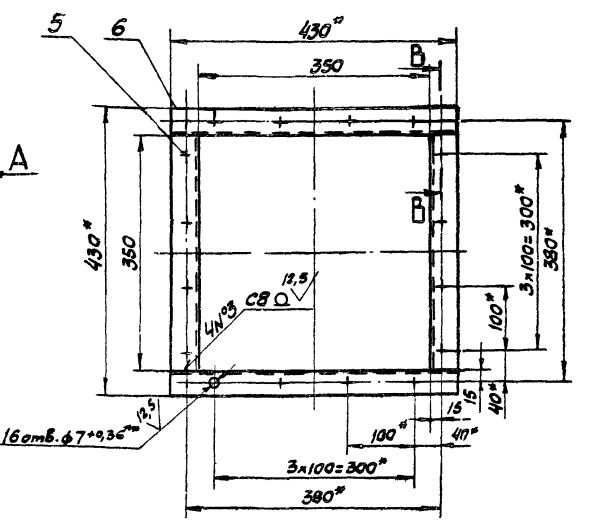

1.* Размеры для справок.
2.** Обработать по сопрягаемой детали.
3. Неуказанные предельные отклонения размеров $\pm \frac{IT16}{2}$
4. Сварные швы по ГОСТ 5264-80

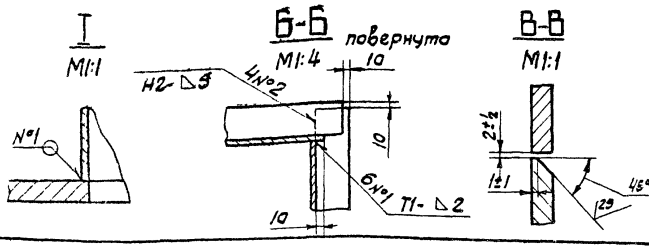

Изм.	Лист	№ докум.	Подп.	Дата
Разраб.		Гольденберг		11.12.82
Пров.		Козина		
Т. контр.				
Н. контр.		Мингер		
Утв.				

Д216.106.140СБ

Короб

Лит	Масса	Масштаб
У	30	1:5
Лист	Листов 1	

Госстрой СССР ГПИ Горьковский сантехпроект

Копировал Сазова 19734-02 29 Формат А2

Типовой проект 903-1-214.84 Альбом III

Д216.106.095

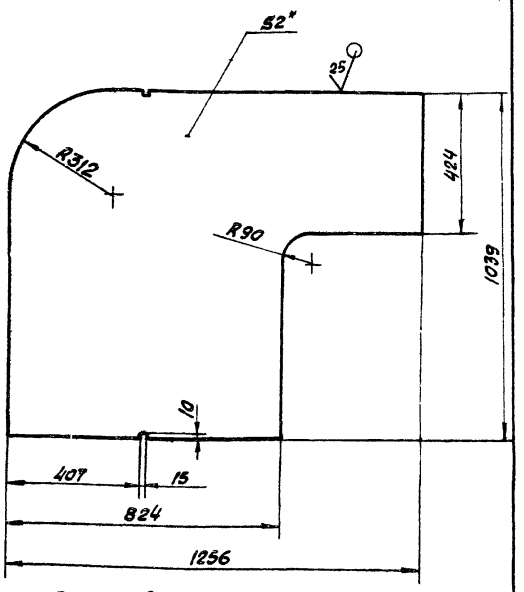

1* Размеры для справок.

2. Неуказанные предельные отклонения размеров ± IT16/2

Изм.	Лист	№ докум.	Подп.	Дата
Разраб.		Козина		6.12.82
Пров.		Козина		
Т. контр.				
Н. контр.		Мкнтар		
Утв.				

Д216.106.095

Стенка

Лит	Масса	Масштаб
У	17	1:10

Лист | Листов 1

Лист 5-IV-Н-ВСт3сп ГОСТ 16523-70 | Б-ПН-2 ГОСТ 19903-74

Госстрой СССР ГПИ Горьковский сантехпроект

Копировал Сезова | Формат А4

Формат	Зона	Поз.	Обозначение	Наименование	Кол.	Примеч.
А4		13	Д216.106.089-01	Стенка	1	
Б4		14	Д216.106.103	Полоса Б-2 5×50 ГОСТ 103-76		
				ВСт3сп ГОСТ 535-79		
				L=645 h16	1	1,3кг
А4		15	Д216.106.096-01	Стенка	1	
А4		16	Д216.106.104	Стенка	1	
Б4		17	Д216.106.105	Полоса		
				Полоса Б-2 6×40 ГОСТ 103-76		
				ВСт3сп ГОСТ 535-79		
				L=880 h16	2	1,7кг
				Стандартные изделия		
		18		Проушина 14		
				ГОСТ 16127-78	1	

Д216.106.150 | Лист 3

Копировал Сезова | Формат А4

Формат	Зона	Поз.	Обозначение	Наименование	Кол.	Примеч.
Б4		5	Д216.106.094	Ребро		
				Полоса Б-2 5×50 ГОСТ 103-76		
				ВСт3сп ГОСТ 535-79		
				L=1100 h16	1	2,2кг
А4		6	Д216.106.095	Стенка	1	
А4		7	Д216.106.096	Стенка	1	
Б4		8	Д216.106.097	Ребро		
				Полоса Б-2 5×50 ГОСТ 103-76		
				ВСт3сп ГОСТ 535-79		
				L=1440 h16	1	2,8кг
Б4		9	Д216.106.098	Ребро		
				Полоса Б-2 5×50 ГОСТ 103-76		
				ВСт3сп ГОСТ 535-79		
				L=585 h16	1	1,1кг
Б4		10	Д216.106.099	Ребро		
				Полоса Б-2 5×50 ГОСТ 103-76		
				ВСт3сп ГОСТ 535-79		
				L=885 h16	2	1,7кг
Б4		11	Д216.106.101	Ребро		
				Полоса Б-2 5×50 ГОСТ 103-76		
				ВСт3сп ГОСТ 535-79		
				L=485 h16	2	1,0кг
Б4		12	Д216.106.102	Ребро		
				Полоса Б-2 5×50 ГОСТ 103-76		
				ВСт3сп ГОСТ 535-79		
				L=1165 h16	2	2,3кг

Д216.106.150 | Лист 2

Копировал Сезова | Формат А4

Формат	Зона	Поз.	Обозначение	Наименование	Кол.	Примеч.
				Документация		
А2			Д216.106.150СБ	Сборочный чертёж		
				Детали		
А4		1	Д216.106.089	Стенка	1	
Б4		2	Д216.106.091	Ребро		
				Полоса Б-2 5×50 ГОСТ 103-76		
				ВСт3сп ГОСТ 535-79		
				L=880 h16	1	1,7кг
Б4		3	Д216.106.092	Полоса		
				Полоса Б-2 6×40 ГОСТ 103-76		
				ВСт3сп ГОСТ 535-79		
				L=400 h16	4	0,75кг
Б4		4	Д216.106.093	Полоса		
				Полоса Б-2 6×40 ГОСТ 103-76		
				ВСт3сп ГОСТ 535-79		
				L=580 h16	2	1,1кг

Изм.	Лист	№ докум.	Подп.	Дата
Разраб.		Козина		6.12.82
Пров.		Козина		
Нач. отд.				
Н. контр.		Мкнтар		
Утв.				

Д216.106.150

Короб

Лит	Лист	Листов
У	1	3

Госстрой СССР ГПИ Горьковский сантехпроект

Копировал Сезова 1973-02 | 30 | Формат А4

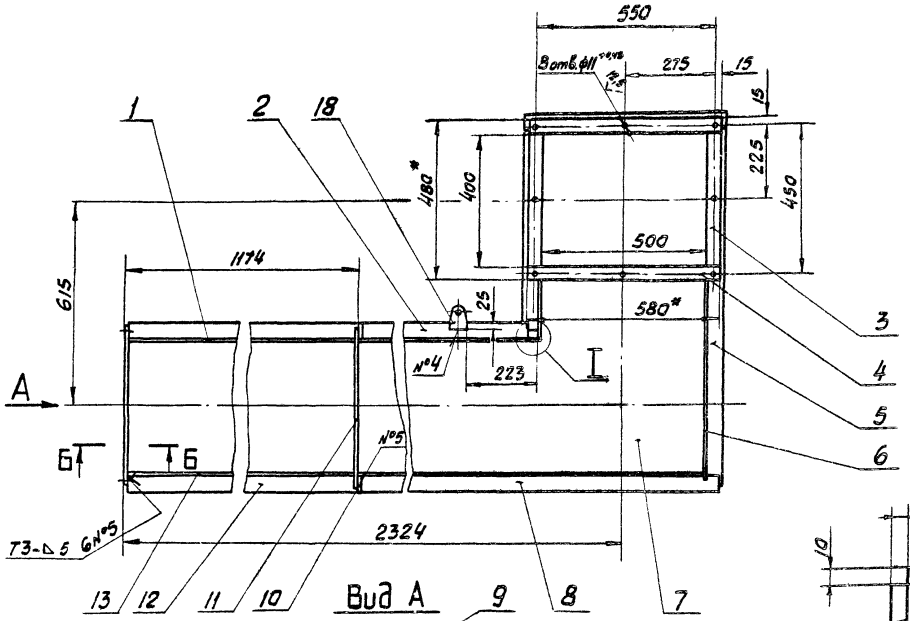

Б - Б
М 1:1

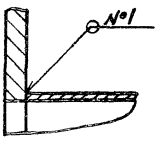

В - В
М 1:2

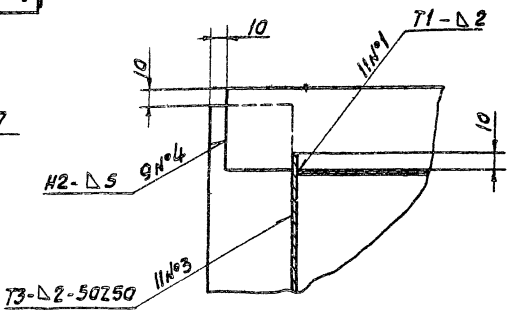

Г - Г
М 2:1

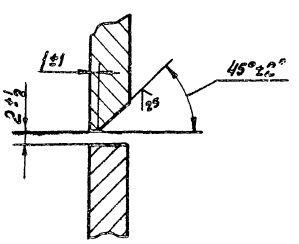

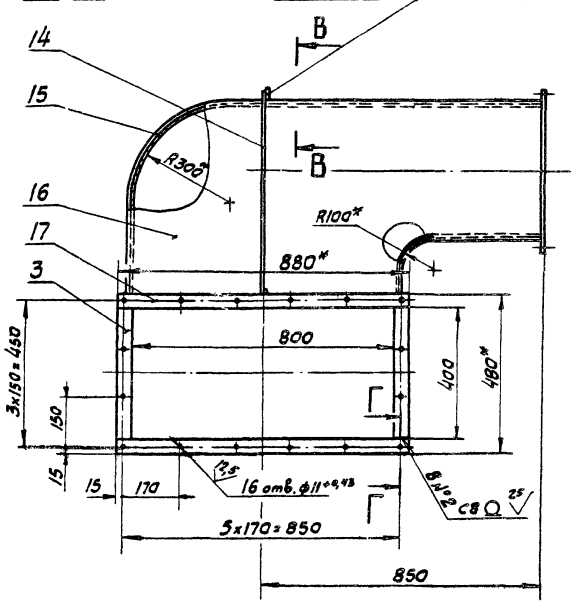

I
М 1:1

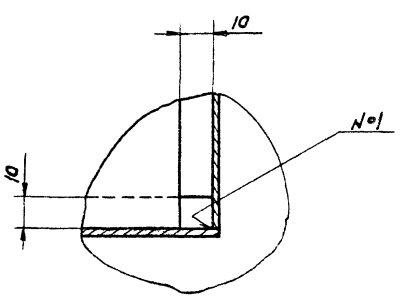

1.* Размеры для справок.
2. Неуказанные предельные отклонения размеров ± IT16/2.
3. Сварные швы по ГОСТ 5264-80

						Д.216.106.150 СБ		
Изм.	Лист	№ докум.	Подп.	Дата	Короб	Лит	Масса	Масштаб
Разраб.		Казина		6.12.32		У	160	1:10
Пров.		Казина				Лист	Листов 1	
Т.контр.						Госстрой СССР ТПИ Горьковский сантехпроект		
Н.контр.		Инженер						
Гип.								

Типовой проект 903-1-214.84 Альбом III

Д21Б.106.113

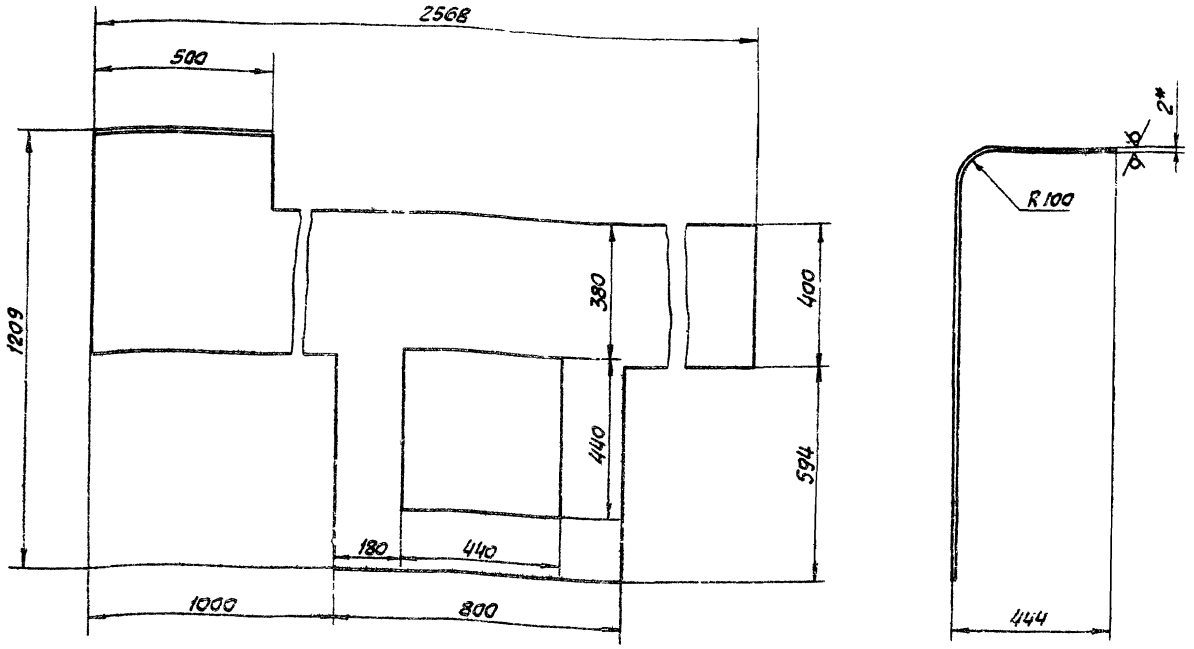

Длина развертки — 1608 мм.

1* Размеры для справок.
2. Неуказанные предельные отклонения размеров $\pm \frac{IT16}{2}$

Изм.	Лист	№ докум.	Подп.	Дата	Д21Б.106.113	Лит	Масса	Масштаб
Разраб.		Козина		6.12.82	Стенка	U	25	1:10
Пров.		Козина				Лист	Листов 1	
Т. Контр.								
Н. Контр.		Мюнтер			Лист Б-ПН-2 ГОСТ 19903-74 5-IV-Н-ВСтЗсп ГОСТ 16523-70	Госстрой ССР ГПИ Горьковский Сантехпроект		
Утв.								

Копировал Седова — формат А3

Д21Б.106.104

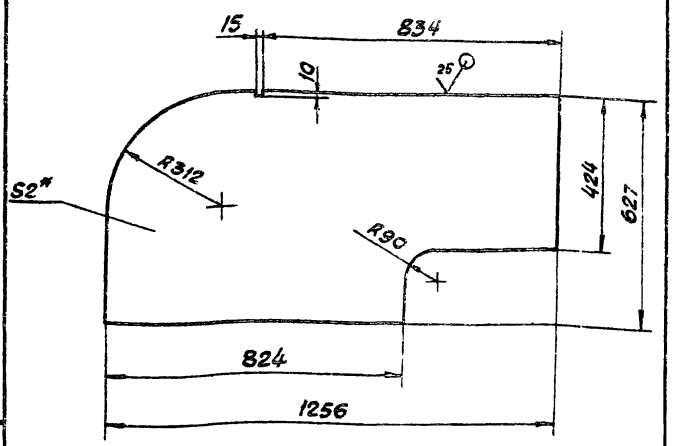

1* Размеры для справок.
2 Неуказанные предельные отклонения размеров $\pm \frac{IT16}{2}$

Изм.	Лист	№ докум.	Подп.	Дата	Д21Б.106.104	Лит	Масса	Масштаб
Разраб.		Козина		6.12.82	Стенка	U	8,3	1:10
Пров.		Козина				Лист	Листов 1	
Т. Контр.								
Н. Контр.		Мюнтер			Лист Б-ПН-2 ГОСТ 19903-74 5-IV-Н-ВСтЗсп ГОСТ 16523-70	Госстрой ССР ГПИ Горьковский Сантехпроект		
Утв.								

Копировал Седова — формат А4

Д21Б.106.096

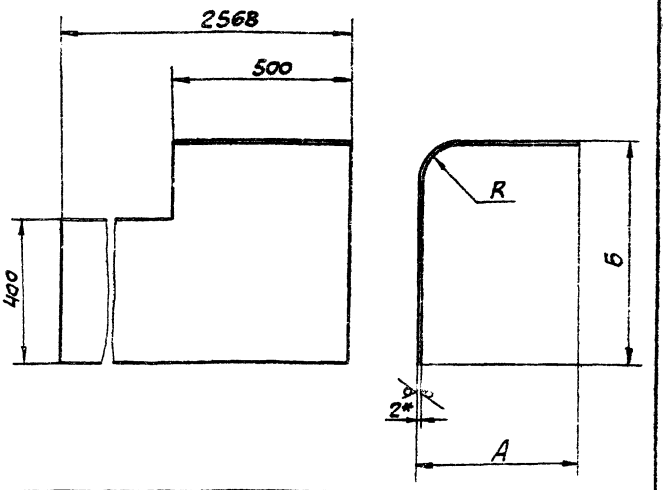

Обозначение	Размеры, мм.			Длина развертки, мм	Масса, кг
	А	Б	R		
Д21Б.106.096	444	615	100	1014	21
-01	1246	1017	300	2532	29,7

1* Размеры для справок.
2 Неуказанные предельные отклонения размеров $\pm \frac{IT16}{2}$

Изм.	Лист	№ докум.	Подп.	Дата	Д21Б.106.096	Лит	Масса	Масштаб
Разраб.		Козина		6.12.82	Стенка	U	см.	
Пров.		Козина				Лист	Листов 1	
Т. Контр.								
Н. Контр.		Мюнтер			Лист Б-ПН-2 ГОСТ 195[illegible]14 5-IV-Н-ВСтЗсп ГОСТ 16525-70	Госстрой ССР ГПИ Горьковский Сантехпроект		
Утв.								

Копировал Седова 19734-02 32 формат А4

Формат	Зона	Поз.	Обозначение	Наименование	Кол.	Примеч.
БЧ		22	Д216.106.126	Полоса		
				Полоса Б-2 6х40 ГОСТ 103-76		
				Вст3сп ГОСТ 535-79		
				L=800 h16	2	1,5кг.
БЧ		23	Д216.106.127	Ребро		
				Полоса Б-2 5х50 ГОСТ 103-76		
				Вст3сп ГОСТ 535-79		
				L=170 h16	1	0,33кг.
БЧ		24	Д216.106.128	Полоса		
				Полоса Б-2 6х40 ГОСТ 103-76		
				Вст3сп ГОСТ 535-79		
				L=520 h16	2	0,98кг.
БЧ		25	Д216.106.129	Полоса		
				Полоса Б-2 6х40 ГОСТ 103-76		
				Вст3сп ГОСТ 535-79		
				L=440 h16	2	0,83кг.
БЧ		26	Д216.106.131	Ребро		
				Полоса Б-2 5х50 ГОСТ 103-76		
				Вст3сп ГОСТ 535-79		
				L=755 h16	1	1,5кг.
БЧ		27	Д216.106.132	Стенка		
				Лист Б-ПН-2 ГОСТ 19903-74		
				5-Ту-Н-Вст3сп ГОСТ 16523-70		
				(824х768) h16	1	1,0кг.

Изм.	Лист	№ докум.	Подп.	Дата	Д216.106.160	Лист 4

Копировал Седова Формат А4

Формат	Зона	Поз.	Обозначение	Наименование	Кол.	Примеч.
БЧ		15	Д216.106.118	Полоса		
				Полоса Б-2 6х40 ГОСТ 103-76		
				Вст3сп ГОСТ 535-79		
				L=400 h16	4	0,8кг.
БЧ		16	Д216.106.119	Полоса		
				Полоса Б-2 6х40 ГОСТ 103-76		
				Вст3сп ГОСТ 535-79		
				L=880 h16	4	1,7кг.
БЧ		17	Д216.106.121	Стенка		
				Лист Б-ПН-2 ГОСТ 19903-74		
				5-Ту-Н-Вст3сп ГОСТ 16523-70		
				(464х172) h16	2	0,7кг.
БЧ		18	Д216.106.122	Стенка		
				Лист Б-ПН-2 ГОСТ 19903-74		
				5-Ту-Н-Вст3сп ГОСТ 16523-70		
				(440х172) h16	2	0,7кг.
БЧ		19	Д216.106.123	Ребро		
				Полоса Б-2 5х50 ГОСТ 103-76		
				Вст3сп ГОСТ 535-79		
				L=1035 h16	1	2,0кг.
А3		20	Д216.106.124	Стенка	1	
БЧ		21	Д216.106.125	Ребро		
				Полоса Б-2 5х50 ГОСТ 103-76		
				Вст3сп ГОСТ 535-79		
				L=645 h16	1	1,3кг.

Инв.№ подл. | Подп. и дата | Взам. инв.№ | Инв.№ дубл. | Подп. и дата

Изм.	Лист	№ докум.	Подп.	Дата	Д216.106.160	Лист 3

Копировал Седова Формат А4

Формат	Зона	Поз.	Обозначение	Наименование	Кол.	Примеч.
БЧ		8	Д216.106.111	Полоса		
				Полоса Б-2 6х40 ГОСТ 103-76		
				Вст3сп ГОСТ 535-79		
				L=580 h16	2	1,1кг.
БЧ		9	Д216.106.112	Ребро		
				Полоса Б-2 5х50 ГОСТ 103-76		
				Вст3сп ГОСТ 535-79		
				L=1100 h16	1	2,2кг
А3		10	Д216.106.113	Стенка	1	
БЧ		11	Д216 106.114	Стенка		
				Лист Б-ПН-2 ГОСТ 19903-74		
				5-Ту-Н-Вст3сп ГОСТ 16523-70		
				(824х1000) h16	1	12,9кг.
БЧ		12	Д216.106.115	Ребро		
				Полоса Б-2 5х50 ГОСТ 103-76		
				Вст3сп ГОСТ 535-79		
				L=1030 h16	1	2,0кг.
БЧ		13	Д216.106.116	Ребро		
				Полоса Б-2 5х50 ГОСТ 103-76		
				Вст3сп ГОСТ 535-79		
				L=580 h16	2	1,1кг
БЧ		14	Д216.106.117	Стенка		
				Лист Б-ПН-2 ГОСТ 19903-74		
				5-Ту-Н-Вст3сп ГОСТ 16523-70		
				(824х592) h16	2	7,6кг.

Изм.	Лист	№ докум.	Подп.	Дата	Д216.106.160	Лист 2

Копировал Седова Формат А4

Формат	Зона	Поз.	Обозначение	Наименование	Кол.	Примеч.
				Документация		
А2			Д216.106.160СБ	Сборочный чертеж		
				Детали		
А4		1	Д216.106.089	Стенка	1	
А4		2	Д216.106.095	Стенка	1	
А4		3	Д216.106.104	Стенки	1	
БЧ		4	Д216.106.106	Ребро		
				Полоса Б-2 5х50 ГОСТ 103-76		
				Вст3сп ГОСТ 535-79		
				L=1165 h16	1	2,3кг.
БЧ		5	Д216.106.107	Ребро		
				Полоса Б-2 5х50 ГОСТ 103-76		
				Вст3сп ГОСТ 535-79		
				L=420 h16	1	0,8кг.
БЧ		6	Д216.106.108	Ребро		
				Полоса Б-2 5х50 ГОСТ 103-76		
				Вст3сп ГОСТ 535-79		
				L=885 h16	1	1,7кг.
БЧ		7	Д216.106.109	Ребро		
				Полоса Б-2 5х50 ГОСТ 103-76		
				Вст3сп ГОСТ 535-79		
				L=880 h16	1	1,7кг.

Инв.№ подл. | Подп. и дата | Взам. инв.№ | Инв.№ дубл. | Подп. и дата

Изм.	Лист	№ докум.	Подп.	Дата	Д216.106.160		
Разраб.		Козина		5.12.12	Короб	Лит. У	Лист 1	Листов 4
Пров.		Козина				Госстрой СССР ГПИ Горьковский Сантехпроект	
Нач.отд.							
Н.контр.		Монтер					
Утв.							

Копировал Седова 19734-02 33 Формат А4

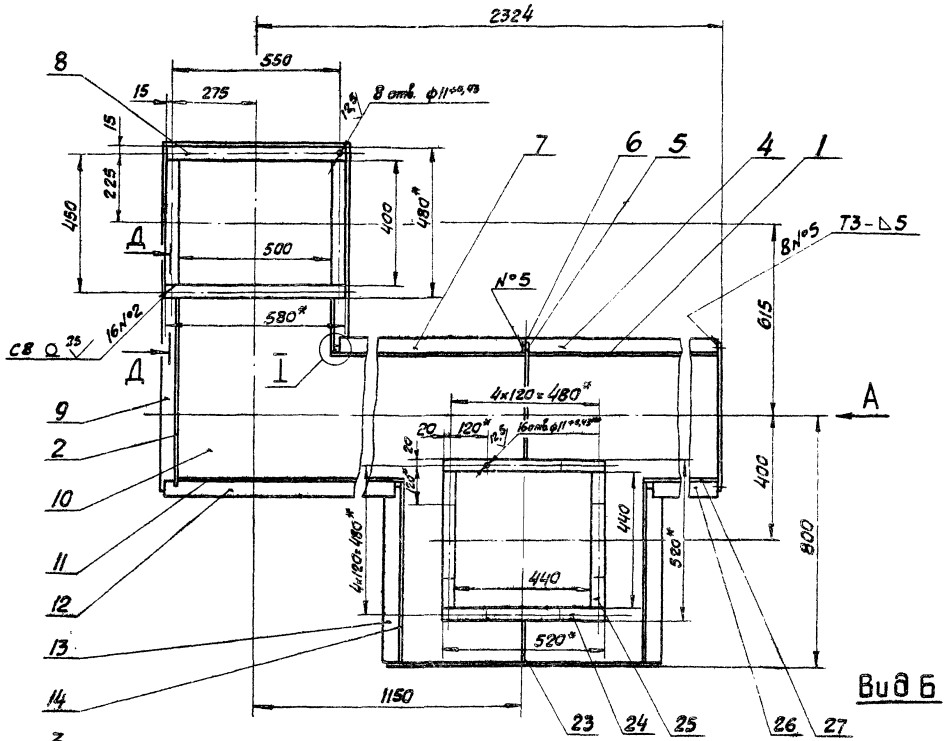

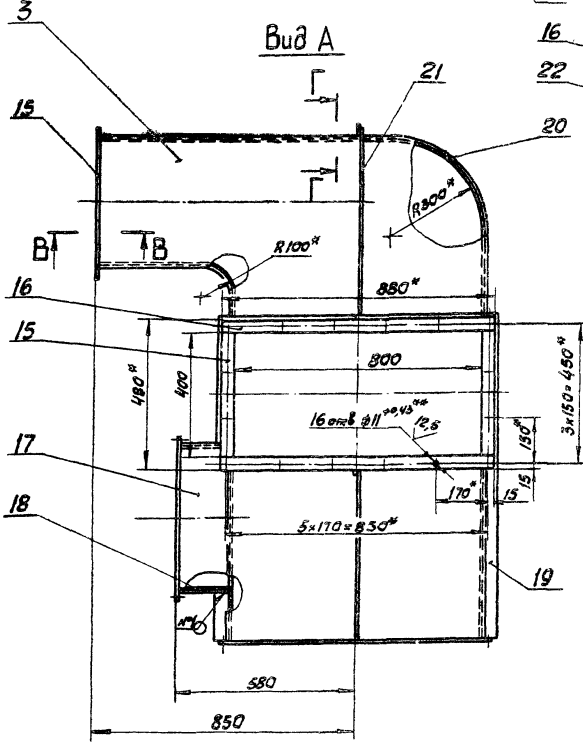

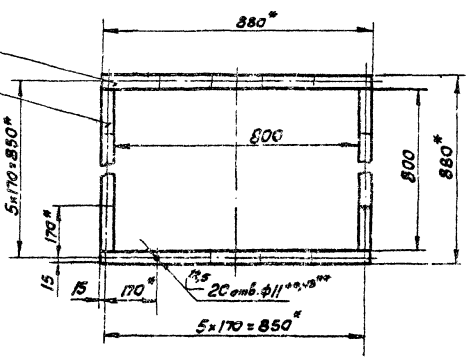

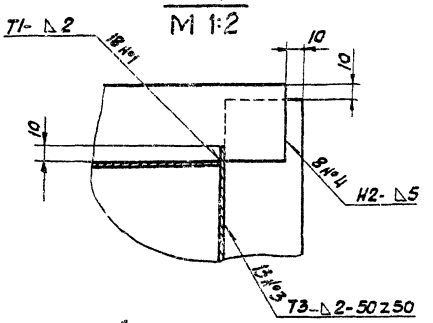

1.* Размеры для справок.
2.** Обработать по сопрягаемой детали.
3. Неуказанные предельные отклонения размеров $\pm \frac{IT16}{2}$
4. Сварные швы по ГОСТ 5264-80

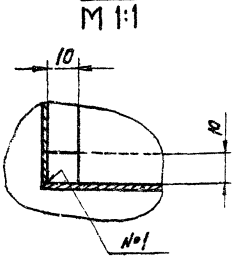

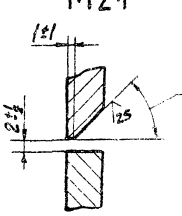

Изм.	Лист	№ докум.	Подп.	Дата	Д216.106.160СБ		
Разраб.		Ковина		7.85	короб	Лит.	Масса	Масштаб
Пров.		Козина		7.85		У	183	1:10
Т. контр.						Лист	Листов 1	
Н. контр.		Мунтер				ГПИ Гарьковский Сантехпроект		
Утв.								

Копировал сегова 19734-02 34 Формат А2

Д21Б.106.170СБ

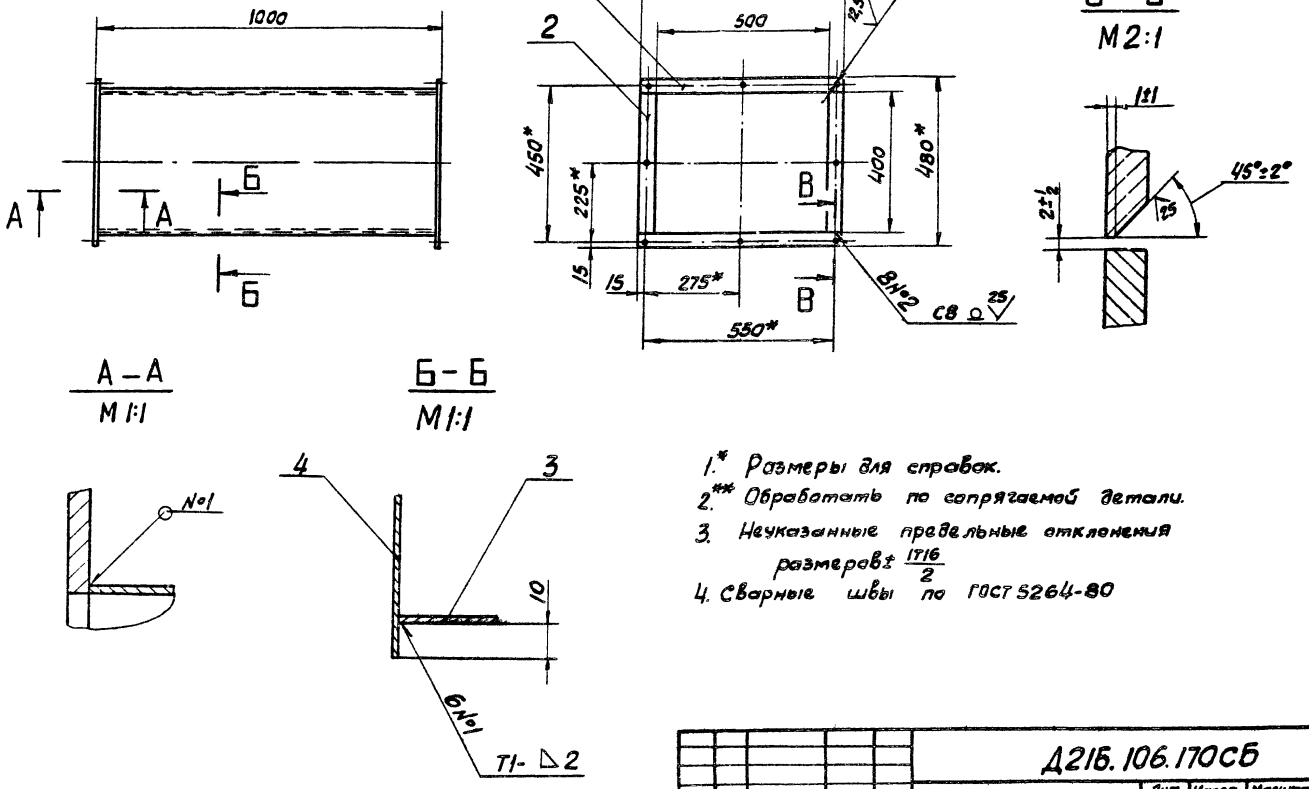

1.* Размеры для справок.
2.** Обработать по сопрягаемой детали.
3. Неуказанные предельные отклонения размеров ± $\frac{IT16}{2}$
4. Сварные швы по ГОСТ 5264-80

					Д21Б.106.170СБ			
Изм	Лист	№ докум.	подп.	Дата	Короб	Лит	Масса	Масштаб
разраб.		Козина		6.12.82		И	37	1:10
Пров.		Козина				Лист	Листов 1	
Т. контр.						Госстрой ССР ГПИ Горьковский сантехпроект		
Н. контр		Мюнтер						
Утв.								

Копировал Седова формат А3

Д21Б.106.124

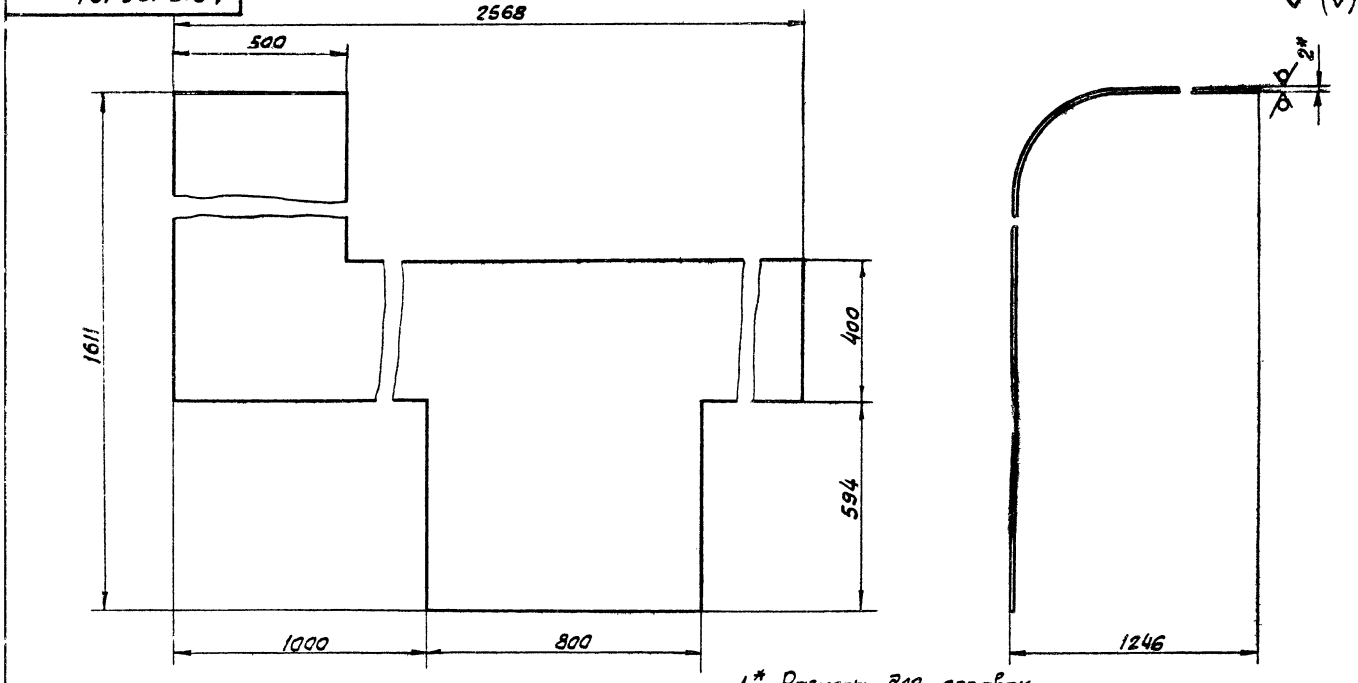

1.* Размеры для справок.
2. Неуказанные предельные отклонения размеров ± $\frac{IT16}{2}$

Длина развертки – 2726 мм.

					Д21Б.106.124			
Изм.	Лист	№ докум.	подп.	Дата	Стенка	Лит	Масса	Масштаб
разраб.		Козина		6.12.82		И	36,7	1:10
Пров.		Козина				Лист	Листов 1	
Т. контр.						Лист Б-ПН-2 ГОСТ 19903-74 5-IV-Н-ВСт3сп ГОСТ 16523-70	Госстрой ССР ГПИ Горьковский сантехпроект	
Н. контр.		Мюнтер						
Утв.								

Копировал Седова формат А3

4216.106.180СБ

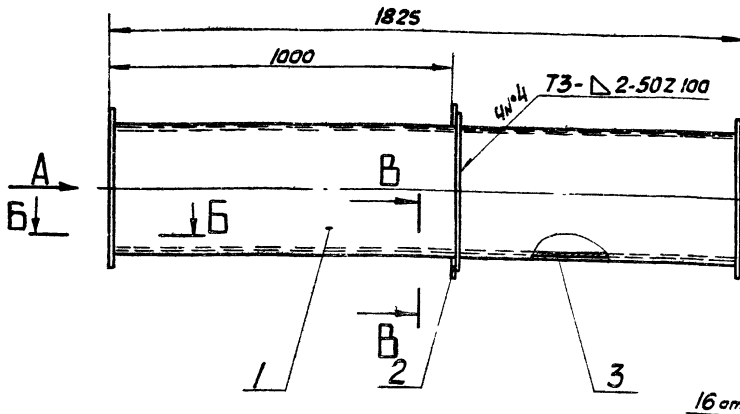

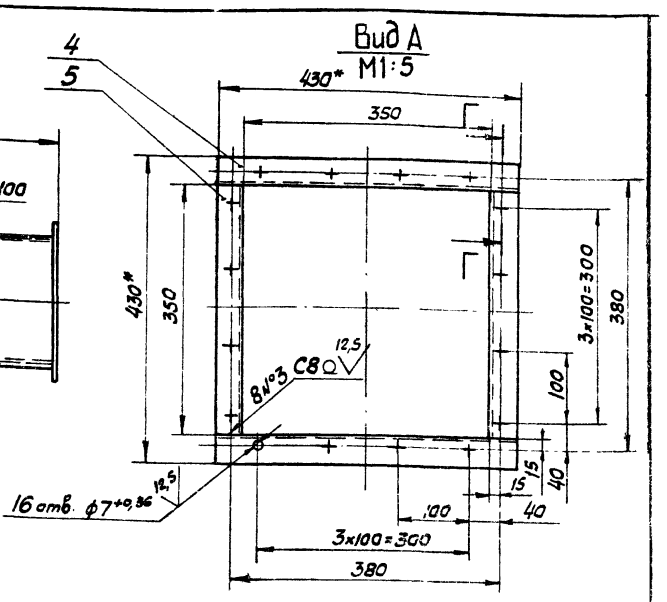

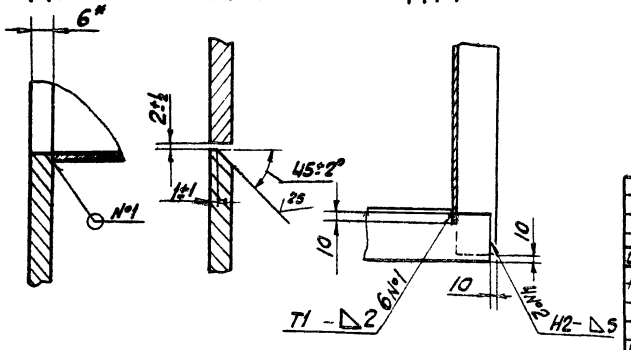

1.* Размеры для справок.

2. Неуказанные предельные отклонения размеров $\pm \frac{IT16}{2}$

3 Сварные швы по гост 5264-80

Изм.	Лист	№ докум.	Подп.	Дата
Разраб.	Гольдинберг			10.12.82
Пров.	Козина			
Т.контр.				
Н.контр.	Минтер			
Утв.				

Д216.106.180СБ

Короб

Лит	Масса	Масштаб
У	50	1:10
Лист	Листов 1	

Госстрой СССР ГПИ Горьковский Сантехпроект

Копировал Седова Формат А3

Формат	Зона	Поз.	Обозначение	Наименование	Кол.	Примеч.
				Документация		
А3			Д216.106.180СБ	Сборочный чертеж		
				Детали		
Ш		1	Д216.106.041-03	Стенка	2	
БЧ		2	Д216.106.138	Ребро		
				Полоса Б-2 5х50 гост 103-76		
				Вст3сп гост 535-79		
				L=434 h16	4	0,85кг
БЧ		3	Д216.106.139	Стенка		
				Лист Б-ПН-2,0 гост 19903-74		
				5-IV-Н-Вст3сп гост 16523-70		
				(350х1813) h16	2	10кг.
БЧ		4	Д216.106.141	Полоса		
				Полоса Б-2 6х40 гост 103-76		
				Вст3сп гост 535-79		
				L=430 h16	4	0,82кг
БЧ		5	Д216.106.142	Полоса		
				Полоса Б-2 6х40 гост 103-76		
				Вст3сп гост 535-79		
				L=350 h16	4	0,67кг

Изм.	Лист	№ докум.	Подп.	Дата
Разраб.	Гольдинберг			10.12.82
Пров.	Козина			
Нач.отд.				
Н.контр.	Минтер			
Утв.				

Д216.106.180

Короб

Лит	Лист	Листов
У		1

Госстрой СССР ГПИ Горьковский Сантехпроект

Копировал Седова Формат А4

Формат	Зона	Поз.	Обозначение	Наименование	Кол.	Примеч.
				Документация		
А3			Д216.106.170СБ	Сборочный чертеж		
				Детали		
БЧ		1	Д216.106.134	Полоса		
				Полоса Б-2 6х40 гост 103-76		
				Вст3сп гост 535-79		
				L=580 h16	4	1,1кг.
БЧ		2	Д216.106.135	Полоса		
				Полоса Б-2 6х40 гост 103-76		
				Вст3сп гост 535-79		
				L=400 h16	4	0,8кг
БЧ		3	Д216.106.136	Лист		
				Лист Б-ПН-2 гост 19903-74		
				5-IV-Н-Вст3сп гост 16523-70		
				(500х988) h16	2	7,9кг.
БЧ		4	Д216.106.137	Лист		
				Лист Б-ПН-2 гост 19903-74		
				5-IV-Н-Вст3сп гост 16523-70		
				(424х988) h16	2	6,9кг.

Изм.	Лист	№ докум.	Подп.	Дата
Разраб.	Козина			10.12.82
Пров.	Козина			
Нач.отд.				
Н.контр.	Минтер			
Утв.				

Д216.106.170

Короб

Лит	Лист	Листов
У		1

Госстрой СССР ГПИ Горьковский Сантехпроект

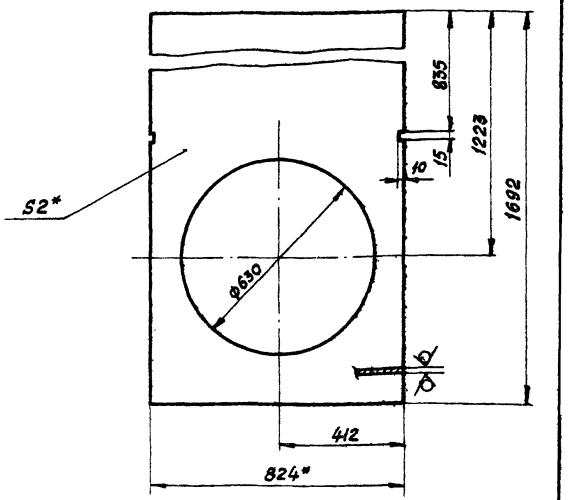

1.* Размеры для справок.

2. Неуказанные предельные отклонения размеров: H16, h16, $\pm\frac{IT16}{2}$

Изм	Лист	№докум.	Подп.	Дата
Разраб.		Глиникова		6.1282
Пров.		Козина		
Т.контр.				
Ч.контр.		Мунтер		
Н.контр.				
Утв.				

Д216.106.143

Стенка

Лит	Масса	Масштаб
У	18.8	1:10

Лист | Листов 1

Б-ПН-2 ГОСТ 19903-74

Лист 5-У-У-ВСт3сп ГОСТ 16523-70

Госстрой СССР ГПИ Горьковский ДАНТЕХПРОЕКТ

Копировал Седова Формат А4

Формат	Зона	Поз.	Обозначение	Наименование	Кол.	Примеч.
Б4		17	Д216.106.158	Ребро		
				Полоса Б-2 Б×50 ГОСТ 103-76		
				ВСт3сп ГОСТ 535-79		
				L=885 h16 25	1	1,7кг
Б4		18	Д216.106.159	Штуцер		
				Труба 25×2,8		
				ГОСТ 3262-75		
				L=150 h16 25	1	0,3кг
А4		19	Д216.106.161	Бобышка	1	

Инв.№подл. | Подп. и дата | Взам.инв.№ | Инв.№дубл. | Подп. и дата

Изм.	Лист	№докум.	Подп.	Дата

Д216.106.190 | Лист 3

Копировал Седова Формат А4

Формат	Зона	Поз.	Обозначение	Наименование	Кол.	Примеч.
Б4		8	Д216.106151	Полоса		
				Полоса Б-2 6×40 ГОСТ 103-76		
				ВСт3сп ГОСТ 535-79		
				L=800 h16 25	2	1,5кг
А4		9	Д216.106.152	Стенка	1	
Б4		10	Д216.106.153	Ребро		
				Полоса Б-2 Б×50 ГОСТ 103-76		
				ВСт3сп ГОСТ 535-79		
				L=920 h16 25	2	1,8кг
Б4		11	Д216.106.154	Ребро		
				Полоса Б-2 5×50 ГОСТ 103-76		
				ВСт3сп ГОСТ 535-79		
				L=1095 h16 25	1	2,1кг
А4		12	Д216.106.155	Патрубок	2	
А4		13	Д216.106.146-01	Фланец	1	
А4		14	Д216.106.155-01	Патрубок	1	
Б4		15	Д216.106.156	Ребро		
				Полоса Б-2 5×50 ГОСТ 103-76		
				ВСт3сп ГОСТ 535-79		
				L=210 h16 25	2	0,4кг
Б4		16	Д216.106.157	Ребро		
				Полоса Б-2 5×50 ГОСТ 103-76		
				ВСт3сп ГОСТ 535-79		
				L=135 h16 25	1	0,3кг

Инв.№подл. | Подп. и дата | Взам.инв.№ | Инв.№дубл. | Подп. и дата

Изм	Лист	№докум.	Подп.	Дата

Д216.106.190 | Лист 2

Копиров. Седова Формат А4

Формат	Зона	Поз.	Обозначение	Наименование	Кол.	Примеч.
				Документация		
А2			Д216.106.190СБ	Сборочный чертеж		
				Детали		
А4		1	Д216.106.143	Стенка	2	
А4		2	Д216.106.144	Стенка	1	
Б4		3	Д216.106.145	Ребро		
				Полоса Б-2 5×50 ГОСТ 103-76		
				ВСт3сп ГОСТ 535-79		
				L=440 h16 25	10	1,65кг
А4		4	Д216.106.146	Фланец	2	
Б4		5	Д216.106.147	Ребро		
				Полоса Б-2 5×50 ГОСТ 103-76		
				ВСт3сп ГОСТ 535-79		
				L=1735 h16 25	1	3,4кг
А4		6	Д216.106.148	Стенка	1	
Б4		7	Д216.106.149	Полоса		
				Полоса Б-2 6×40 ГОСТ 103-76		
				ВСт3сп ГОСТ 535-79		
				L=880 h16 25	2	1,7кг

Инв.№подл. | Подп. и дата | Взам.инв.№ | Инв.№дубл. | Подп. и дата

Изм	Лист	№докум.	Подп.	Дата
Разраб.		Козина		6.1282
Пров.		Козина		
Нач.отд.				
Н.Контр.		Мунтер		
Утв.				

Д216.106.190

Короб

Лит	Лист	Листов
У	1	3

ГПИ Госстрой СССР Горьковский Сантехпроект

Типовой проект 903-1-214.84 Альбом III

Д216.106.190СБ

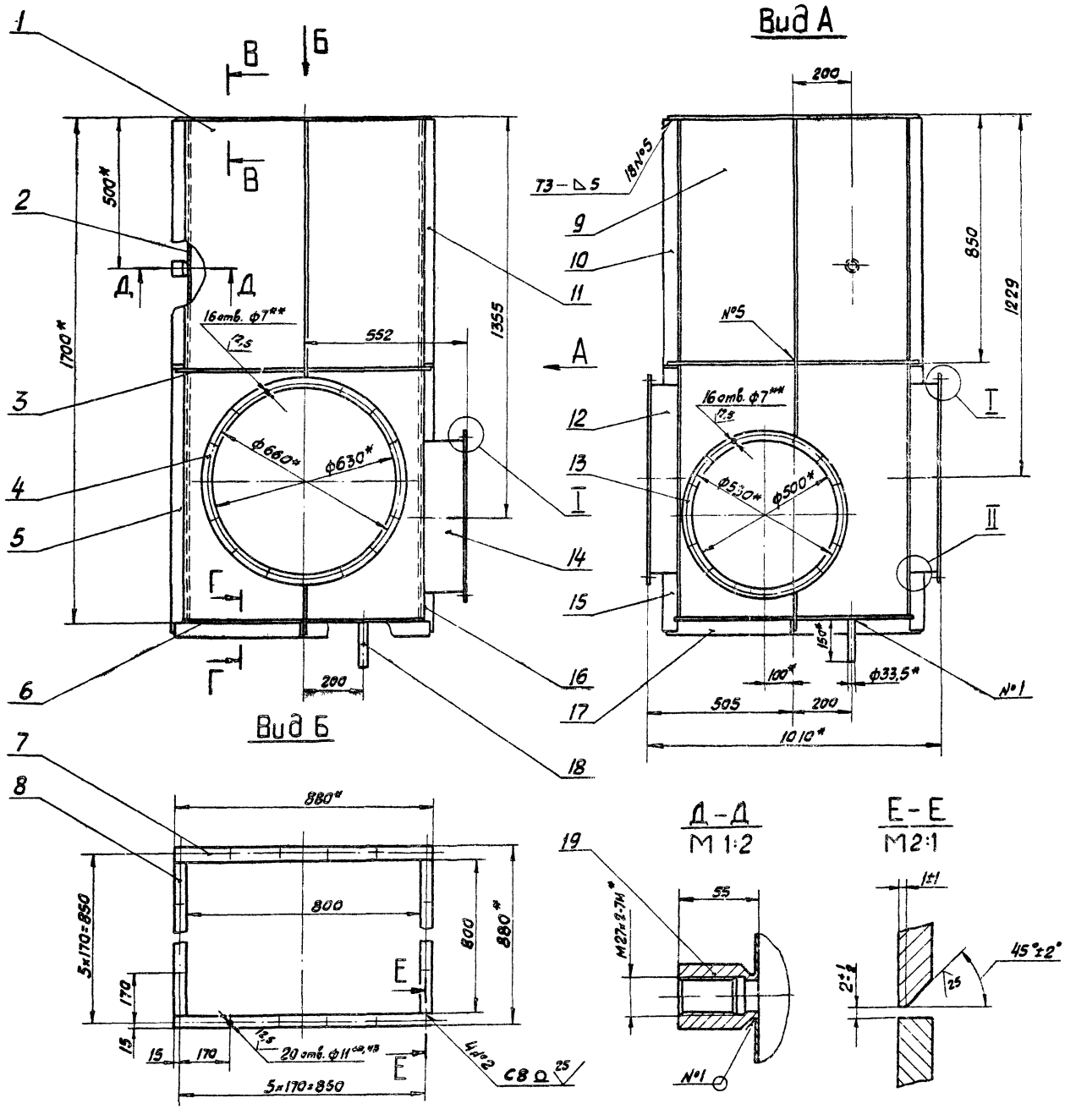

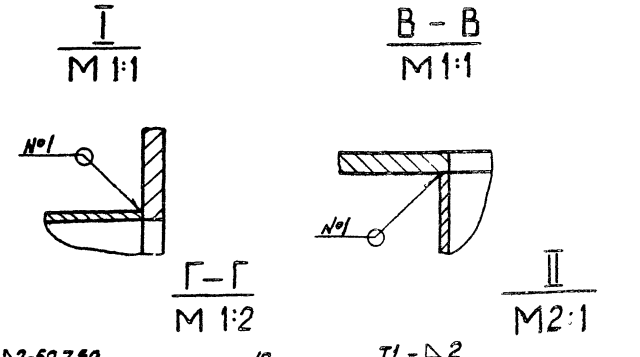

1* Размеры для справок.

2.** Обработать по сопрягаемой детали.

3. Неуказанные предельные отклонения размеров ± $\frac{IT16}{2}$

4. Сварные швы по ГОСТ 5264-80

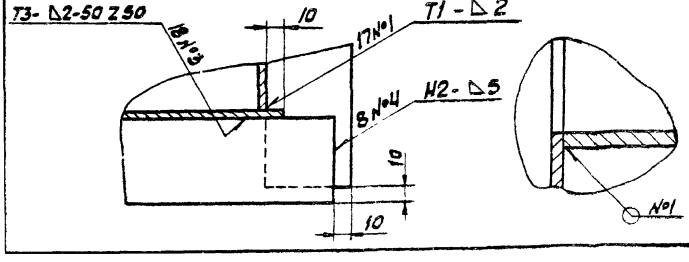

					Д216.106.190СБ.			
Изм	Лист	№ докум.	Подп.	Дата	Короб	Лит	Масса	Масштаб
Разраб.		Козина		6.12.82		И	140	1:10
Пров.		Козина				Лист	Листов 1	
Т. Контр.						Госстрой СССР ГПИ Горьковский Сантехпроект		
Н. контр.		Мюнтер						
Утв.								

Копировал Седова 19734-02 38 формат А2

Д21Б.106.152

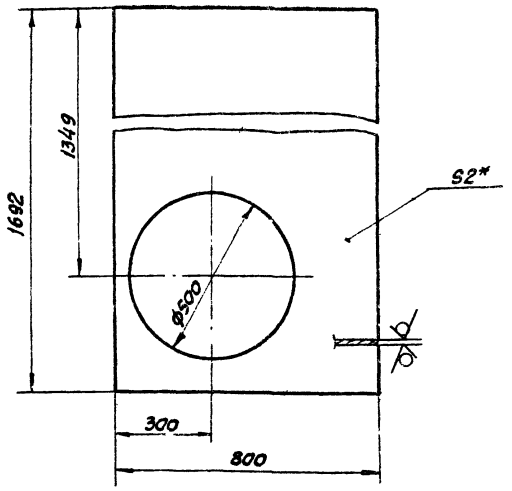

1.* Размеры для справок.

2. Неуказанные предельные отклонения размеров: H16, h16, $\pm\frac{IT16}{2}$

Изм.	Лист	№ докум.	Подп.	Дата	Д21Б.106.152	Лит	Масса	Масштаб
Разраб.		Глинникова		11.82	Стенка	U	18,1	1:10
Пров.		Козина				Лист	Листов 1	
Т. контр.								
Н. контр.		Мюнтер			Лист 6-ПН-2 ГОСТ 19903-74 5-IV-Н-ВСт3сп ГОСТ 16523-70	Госстрой СССР ГПИ Горьковский сантехпроект		
Утв.								

Копировал седова формат А4

Д21Б.106.148

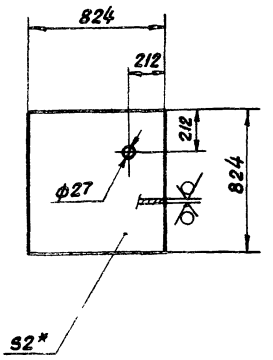

1.* Размеры для справок.

2. Неуказанные предельные отклонения размеров: H16, h16, $\pm\frac{IT16}{2}$

Изм.	Лист	№ докум.	Подп.	Дата	Д21Б.106.148	Лит	Масса	Масштаб
Разраб.		Глинникова		11.82	Стенка	U	10,2	1:20
Пров.		Козина				Лист	Листов 1	
Т. контр.								
Н. контр.		Мюнтер			Лист 6-ПН-2,0 ГОСТ 19903-74 5-IV-Н-ВСт3сп ГОСТ 16523-70	Госстрой СССР ГПИ Горьковский сантехпроект		
Утв.								

Копировал седова формат А4

Д21Б.106.146

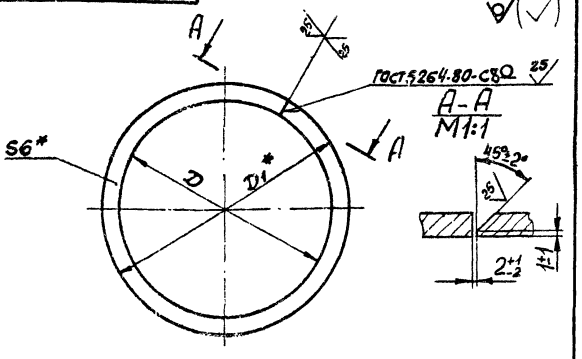

Обозначение	Размеры, мм.		Масса, кг.
	D	D1*	
Д21Б.106.146	630	710	0,4
-01	500	580	0,3

1.* Размеры для справок.

2. Неуказанные предельные отклонения размеров: H16

Изм.	Лист	№ докум.	Подп.	Дата	Д21Б.106.146	Лит	Масса	Масштаб
Разраб.		Глинникова		11.82	Фланец	U	см. табл.	–
Пров.		Козина				Лист	Листов 1	
Т. контр.								
Н. контр.		Мюнтер			Полоса Б-26х40 ГОСТ 103-76 ВСт3сп ГОСТ 535-79	Госстрой СССР ГПИ Горьковский сантехпроект		
Утв.								

Копировал седова формат А4

Д21Б.106.144

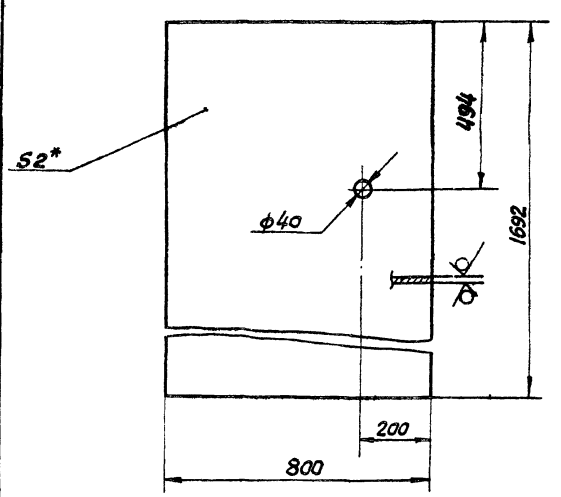

1.* Размеры для справок.

2. Неуказанные предельные отклонения размеров: H16, h16, $\pm\frac{IT16}{2}$

Изм.	Лист	№ докум.	Подп.	Дата	Д21Б.106.144	Лит	Масса	Масштаб
Разраб.		Глинникова		11.82	Стенка	U	21,1	1:10
Пров.		Козина				Лист	Листов 1	
Т. контр.								
Н. контр.		Мюнтер			Лист 6-ПН-2 ГОСТ 19903-74 5-IV-Н-ВСт3сп ГОСТ 16523-70	Госстрой СССР ГПИ Горьковский сантехпроект		
Утв.								

Копировал седова 19734-02 39 формат А4

А22А.018.002

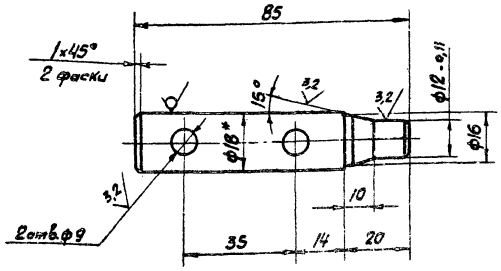

1* Размеры для справок.

2. Неуказанные предельные отклонения размеров: H16, h16, $\pm \frac{IT16}{2}$

Изм.	Лист	№ докум.	Подп.	Дата
Разраб.		Бердышева		
Пров.		Казина		
Т. контр.				
Н. контр.		Минтер		
Утв.				

Д22А.018.002

Ось

Лит	Масса	Масштаб
У	0,14	1:1
Лист	Листов 1	

Круг В-1В ГОСТ 2590-71 / Вст3сп ГОСТ 535-79

Гипростроймаш ССР ГПИ Горьковский сантехпроект

Копировал Сезова

Формат А4

А22А.018.001

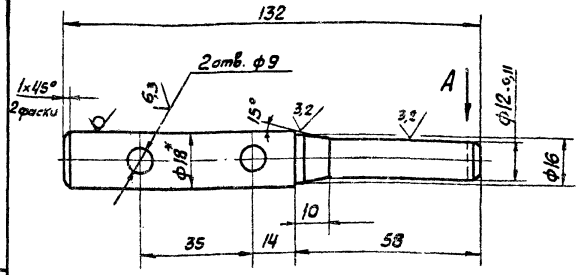

Вид А

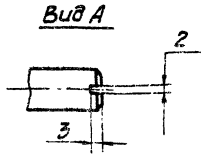

1* Размеры для справок.

2. Неуказанные предельные отклонения размеров: H16, h16, $\pm \frac{IT16}{2}$

Изм.	Лист	№ докум.	Подп.	Дата
Разраб.		Бердышева		
Пров.		Казина		
Т. контр.				
Н. контр.		Минтер		
Утв.				

Д22А.018.001

Ось

Лит	Масса	Масштаб
У	0,17	1:1
Лист	Листов 1	

Круг В-1в ГОСТ 2590-71 / Вст3сп ГОСТ 535-79

Гипростроймаш ССР ГПИ Горьковский сантехпроект

Копировал Сезова

Формат А4

А2Б.106.161

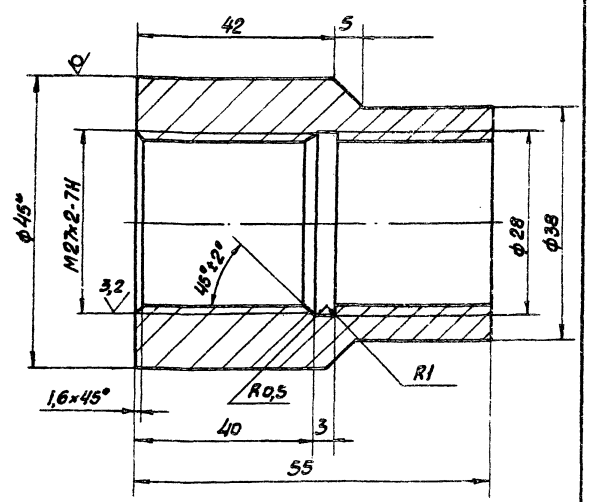

1.* Размеры для справок.

2. Неуказанные предельные отклонения размеров: H14, h14, $\pm \frac{IT14}{2}$

Изм.	Лист	№ докум.	Подп.	Дата
Разраб.		Ганичкова		12.82
Пров.		Казина		
Т. контр.				
Н. контр.		Минтер		
Утв.				

Д2Б.106.161

Бабышка

Лит	Масса	Масштаб
У	0,38	2:1
Лист	Листов 1	

Круг В-1в ГОСТ 2590-71 / Вст3сп ГОСТ 535-79

Гипростроймаш ССР ГПИ Горьковский сантехпроект

Копировал Сезова

Формат А4

А2Б.106.155

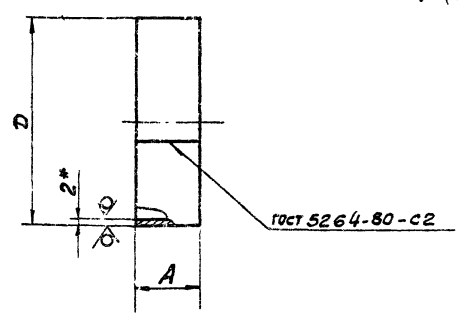

Обозначение	Размеры, мм.		Масса, кг
	А	D	
Д2Б.106.155	97	634	2,8
-01	144	504	4,2

1* Размеры для справок.

2 Неуказанные предельные отклонения размеров h16

Изм.	Лист	№ докум.	Подп.	Дата
Разраб.		Ганичкова		12.82
Пров.		Кевина		
Т. контр.				
Н. контр.		Минтер		
Утв.				

Д2Б.106.155

Патрубок

Лит	Масса	Масштаб
У	см. табл.	–
Лист	Листов 1	

Лист 5 Е-ЛН-2.0 ГОСТ 19903-74 / Ст3пс ГОСТ 16523-70

Гипростроймаш ССР ГПИ Горьковский сантехпроект

Копировал Сезова

Формат А4

Инв.№ подл. | Подп. и дата | Взам.инв.№ | Инв.№ дубл. | Подп. и дата

Д22А.018.003

12,5

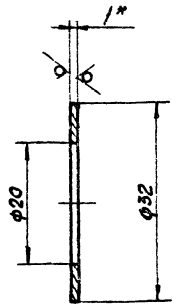

1.* Размеры для справок.

2. Неуказанные предельные отклонения размеров. H16; h16

Изм.	Лист	№ докум.	Подп.	Дата
разраб.	Бердышева			8.10.82
Пров.	Козина			
Т. контр.				
Н. контр.	Мюнтер			
Утв.				

Д22А.018.003

Шайба

Лит	Масса	Масштаб
И	0,004	2:1

Лист | Листов 1

Лист 6-ПН-1,0ГОСТ 19903-74 / 5-IV-Н-ВСт3сп ГОСТ 16523-70

Госстрой СССР ГПИ Горьковский сантехпроект

Копировал Седова — формат А4

Формат	Зона	Поз.	Обозначение	Наименование	Кол.	Примеч.
А3		16	Д22А.012.030	Лопатка	1	
				Детали		
А4		17	Д22А.018.005	Упор	2	
				Д22А.018.000-01		
				Сборочные единицы		
А2		15	Д22А.018.020-01	Корпус	1	
А3		16	Д22А.018.030-01	Лопатка	1	
				Детали		
А4		17	Д22А.018.005-01	Упор	2	

Подп. и дата | Инв. № дубл. | Взам. инв. № | Подп. и дата | Инв. № подл.

Изм. | Лист | № докум. | Подп. | Дата

Д22А.018.000 — Лист 3

Копировал Седова — формат А4

Формат	Зона	Поз.	Обозначение	Наименование	Кол.	Примеч.
		7		Болт М8×40.36		
				ГОСТ 7798-70	4	
		8		Винт М6×14.36		
				ГОСТ 17475-72	4	
		9		Гайка М8.4		
				ГОСТ 3032-76	1	
				Гайка ГОСТ 5915-70		
		10		М6.4	4	
		11		М8.4	4	
		12		Шайба 6.65Г		
				ГОСТ 6402-70	4	
		13		Шайба 8.02		
				ГОСТ 11371-78	4	
				Прочие изделия		
		14		Подшипник 876903		
				ТУ37006-045-77	2	ВНИПП
			Переменные данные	для исполнений		
				Д22А.018.000		
				Сборочные единицы		
А2		15	Д22А.018.020	Корпус	1	

Изм. | Лист | № докум. | Подп. | Дата

Д22А.018.000 — Лист 2

Копировал Седова — формат А4

Формат	Зона	Поз.	Обозначение	Наименование	Кол.	Примеч.
				Документация		
А2			Д22А.018.000СБ	Сборочный чертеж		
				Сборочные единицы		
А4		1	Д22А.018.010	Ручка управления	1	
				Детали		
А4		2	Д22А.018.001	Ось	1	
А4		3	Д22А.018.002	Ось	1	
А4		4	Д22А.018.003	Шайба	2	
А4		5	Д22А.018.004	Корпус подшипника	2	
				Стандартные изделия		
		6		Болт М6×16.36		
				ГОСТ 7798-70	4	

Подп. и дата | Инв. № дубл. | Взам. инв. № | Подп. и дата | Инв. № подл.

Изм. | Лист | № докум. | Подп. | Дата

Д22А.018.000

Изм.	Лист	№ докум.	Подп.	Дата
разраб.	Козина			6.10.82
Пров.	Козина			
Нач. отд.	Вольский			
Н. контр.	Мюнтер			
Утв.				

Заслонка

Лит	Лист	Листов
И	1	3

Госстрой СССР ГПИ Горьковский сантехпроект

Копировал Седова 19734-02 41 — формат А4

Типовой проект 903-1-214.84 Альбом III

Д22А.018.000СБ

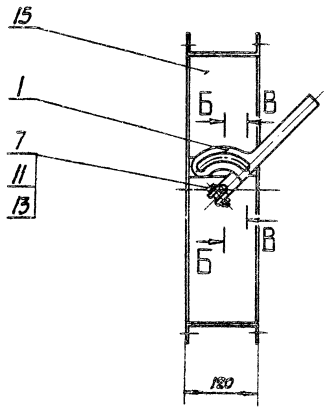

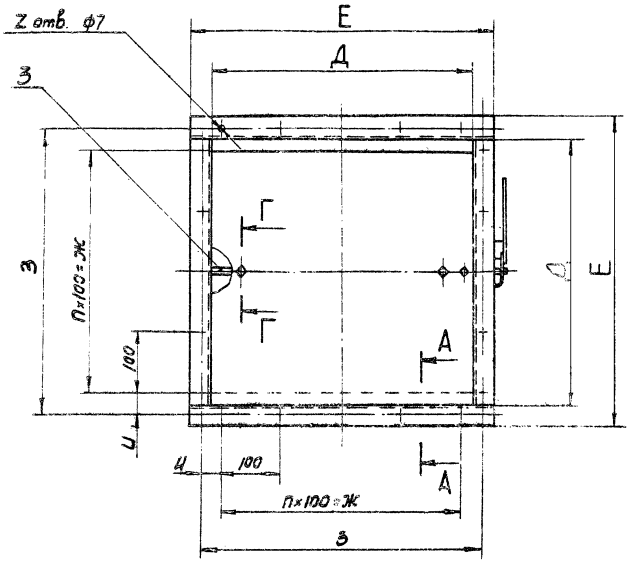

А – А
М 1:2

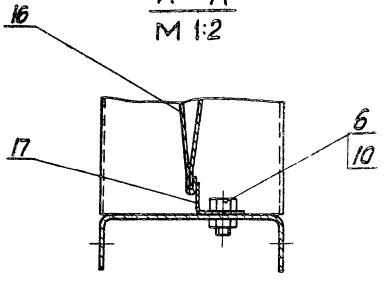

Обозначение	Размеры, мм.					Кол. шт.		Масса, кг.
	Д	Е	Ж	З	И	П	Z	
Д22А.018.000	440	520	400	470	35	4	20	8,5
-01	350	430	300	380	40	3	16	7,0

Б – Б
М 1:1

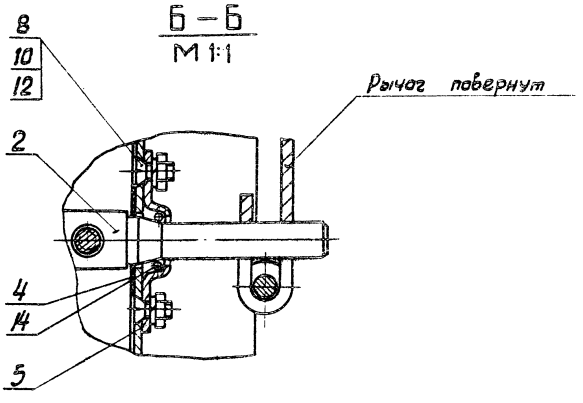

Размеры для справок.

В – В
М 1:1

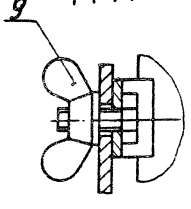

Г – Г
М 1:2

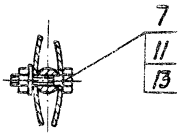

Изм.	Лист	№ докум.	Подп.	Дата	Д22А.018.000СБ			
разраб.		Козина		6.2.82	Заслонка	Лит	Масса	Масштаб
Пров.		Козина				И	см. табл.	—
Т. Контр.						Лист	Листов 1	
Нач. отд.		Вольский				Госстрой СССР ГПИ. Горьковский Сантехпроект		
Н. контр.		Мюнтер						
Утв.								

Инв. № подл. | Подп. и дата | Взам. инв. № | Инв. № дубл. | Подп. и дата

Копировал Седова 19734-02 42 Формат А2

Д22А.018.007

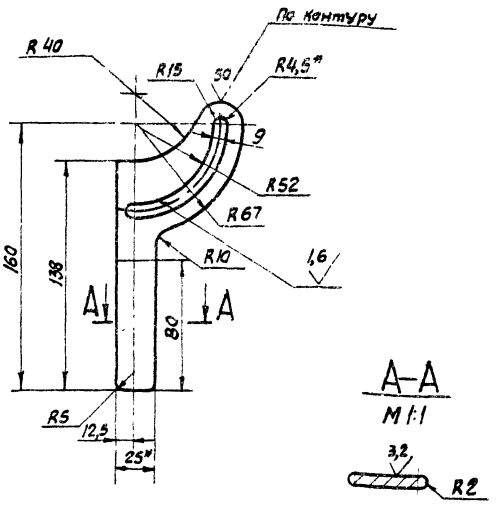

1* Размеры для справок.

2 Неуказанные предельные отклонения размеров: H14, h14, $\pm \frac{IT14}{2}$

Изм.	Лист	№ докум.	Подп.	Дата
Разраб.		Глинникова		1.12.82
Пров.		Глинникова		
Т. контр.				
Н. контр.		Мюнтер		
Утв.				

Д22А.018.007

Рукоятка

Лит	Масса	Масштаб
И	0,15	1:2

Лист | Листов 1

Лист Б-ПН-4,0 ГОСТ 19903-74 / ВСт3сп ГОСТ 14637-79

Госстрой СССР ГПИ Горьковский Сантехпроект

Копировал Седова — формат А4

Д22А.018.010

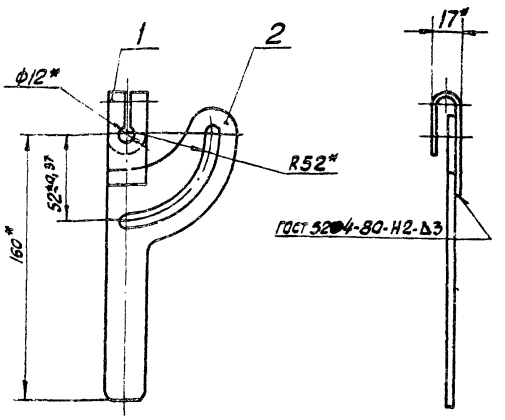

* размеры для справок.

Формат	Зона	Поз.	Обозначение	Наименование	Кол.	Примеч.
				Детали		
А4		1	Д22А.018.006	Рычаг	1	
А4		2	Д22А.018.007	Рукоятка	1	

Изм.	Лист	№ докум.	Подп.	Дата
Разраб.		Глинникова		1.12.82
Пров.		Глинникова		
Т. контр.				
Н. контр.		Мюнтер		
Утв.				

Д22А.018.010

Ручка управления

Лит	Масса	Масштаб
И	0,21	1:2

Лист | Листов 1

Госстрой СССР ГПИ Горьковский Сантехпроект

Копировал Седова — формат А4

Д22А.018.005

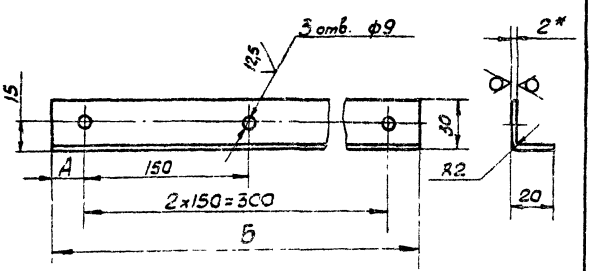

Обозначение	Размеры, мм.			Масса, кг.
	А	Б		
Д22А.018.005	65	430		0,26
-01	22,5	345		0,20

1* Размеры для справок.

2. Неуказанные предельные отклонения размеров. H16, h16, $\pm \frac{IT16}{2}$

Изм.	Лист	№ докум.	Подп.	Дата
Разраб.		Глинникова		1.12.82
Пров.		Глинникова		
Т. контр.				
Н. контр.		Мюнтер		
Утв.				

Д22А.018.005

Упор

Лит	Масса	Масштаб
И	см. табл.	—

Лист | Листов 1

Лист Б-ПН-2,0 ГОСТ 19903-74 / 5-IV-Н-ВСт3сп ГОСТ 16523-70

Госстрой СССР ГПИ Горьковский Сантехпроект

Копировал Седова — формат А4

Д22А.018.004

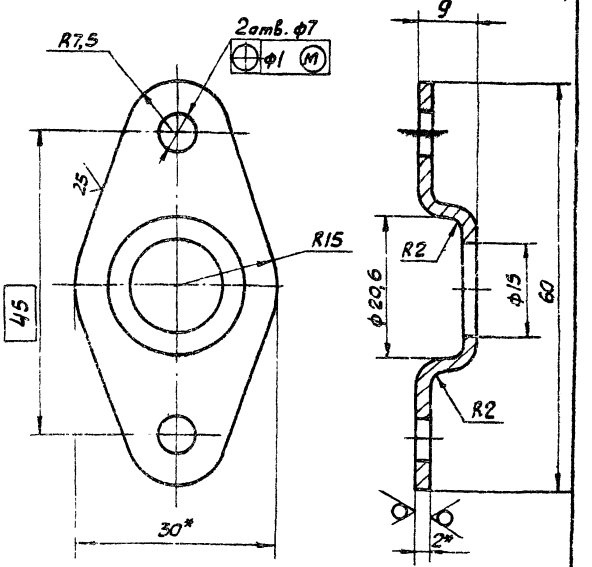

1* Размеры для справок.

2. Неуказанные предельные отклонения размеров. H16, h16, $\pm \frac{IT16}{2}$

Изм.	Лист	№ докум.	Подп.	Дата
Разраб.		Бердышева		1.12.82
Пров.		Козина		
Т. контр.				
Н. контр.		Мюнтер		
Утв.				

Д22А.018.004

Корпус подшипника

Лит	Масса	Масштаб
И	0,026	2:1

Лист | Листов 1

Лист Б-ПН-2,0 ГОСТ 19903-74 / 5-IV-Н-ВСт3сп ГОСТ 16523-70

Госстрой СССР ГПИ Горьковский Сантехпроект

Копировал Седова 19734-02 43 формат А4

Формат	Зона	Поз.	Обозначение	Наименование	Кол.	Примеч.
А3		3	Д22А.018.009	Поперечина	2	
А3		4	Д22А.018.011	Стойка	2	
				Д22А.018.020-01		
				Детали		
А3		3	Д22А.018.009-01	Поперечина	2	
А3		4	Д22А.018.011-01	Стойка	2	

Изм.	Лист	№ докум.	Подп.	Дата
Разраб.		Бердышева		11.82
Пров.		Кавина		
Нач. отд.				
Н. контр.		Мюнтер		
Утв.				

Д22А.018.020

Лист 2

Копировал Седова Формат А4

Формат	Зона	Поз.	Обозначение	Наименование	Кол.	Примеч.
				Документация		
А2			Д22А.018.020СБ	Сборочный чертеж		
				Детали.		
А4		1	Д22А.018.008	Скоба	1	
				Стандартные изделия		
		2		Болт М8×20.36 ГОСТ 7798-70	1	
			Переменные данные	для исполнений		
				Д22А.018.020		
				Детали		

Изм.	Лист	№ докум.	Подп.	Дата
Разраб.		Бердышева		11.82
Пров.		Кавина		
Нач. отд.				
Н. контр.		Мюнтер		
Утв.				

Д22А.018.020

Корпус

Лит У | Лист 1 | Листов 2

Госстрой СССР ГПИ Горьковский сантехпроект

Копировал Седова Формат А4

Д22А.018.008

25 (✓)

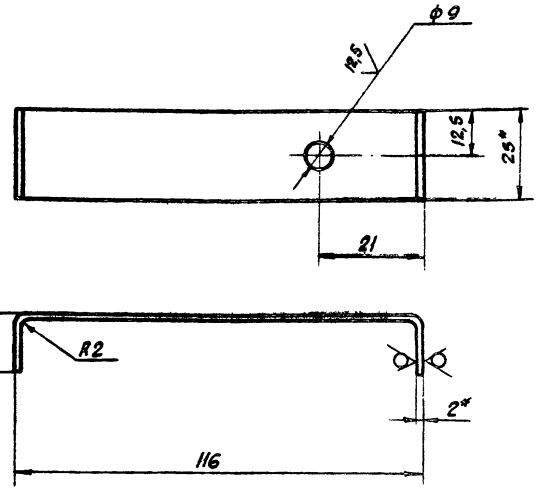

Длина развертки — 155 мм

1* Размеры для справок.

2. Неуказанные предельные отклонения размеров: $H16, h16, \pm \frac{IT16}{2}$

Изм.	Лист	№ докум.	Подп.	Дата
Разраб.		Глинникова		11.82
Пров.		Глинникова		
Т. контр.				
Н. контр.		Мюнтер		
Утв.				

Д22А.018.008

Скоба

Лит	Масса	Масштаб
У	0,05	1:1

Лист | Листов 1

Лист 5-IV-Н-ВСт3сп ГОСТ 16523-70 | 6-ПН-2.0 ГОСТ 19903-74

Госстрой СССР ГПИ Горьковский сантехпроект

Копировал Седова Формат А4

Д22А.018.006

25 (✓)

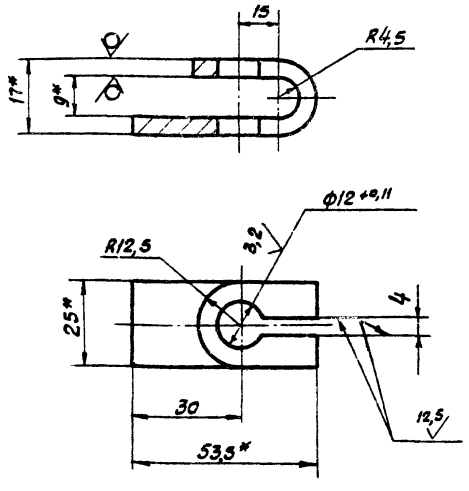

Длина развертки — 100 мм.

1* Размеры для справок.

2 Неуказанные предельные отклонения размеров: $H14, h14, \pm \frac{IT14}{2}$

Изм.	Лист	№ докум.	Подп.	Дата
Разраб.		Глинникова		11.82
Пров.		Глинникова		
Т. контр.				
Н. контр.		Мюнтер		
Утв.				

Д22А.018.006

Рычаг

Лит	Масса	Масштаб
У	0,05	1:1

Лист | Листов 1

Полоса 5-2 4×25 ГОСТ 103-76 ВСт3сп ГОСТ 535-79

Госстрой СССР ГПИ Горьковский сантехпроект

Копировал Седова 19734-02 44 Формат А4

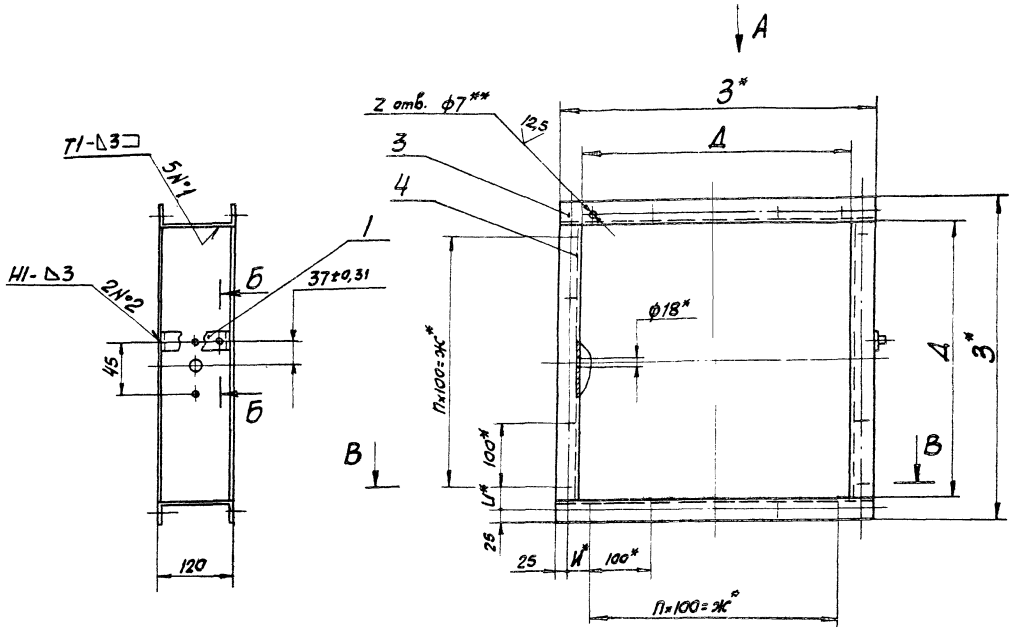

Вид А

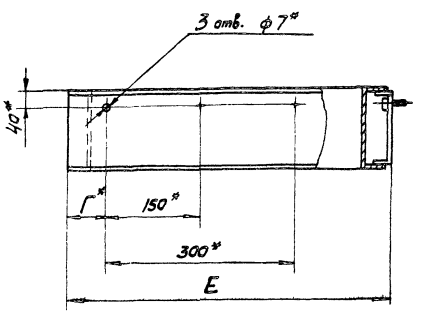

Б – Б
М1:1

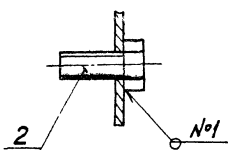

В – В

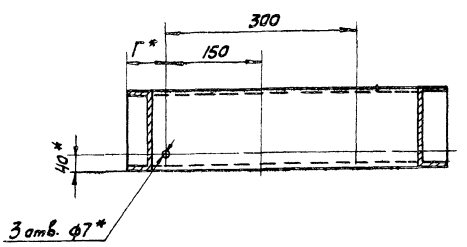

Обозначение	Размеры, мм.						Количество, шт.		Масса, кг.
	Г	Д	Е	Ж*	З*	И*	П	Z	
Д22А.018.020	110	440	525	400	520	35	4	20	6,4
-01	65	350	435	300	430	40	3	16	5,3

1* Размеры для справок.

2** Обработать по сопрягаемой детали.

3 Сварные швы по гост 5264-80.

Изм.	Лист	№ докум.	Подп.	Дата
разраб.		Бердышева		
Пров.		Казина		
Т. контр.				
Н. контр.		Мюнтер		
Утв.				

Д22А.018.020СБ

Корпус

Лит	Масса	Масштаб
Б	см. табл.	—

Лист | Листов

Госстрой СССР ГПИ Горьковский сантехпроект

Типовой проект 903-1-214.84 Альбом III

Д22А.018.011

12,5 (✓)

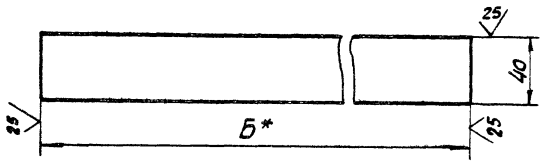

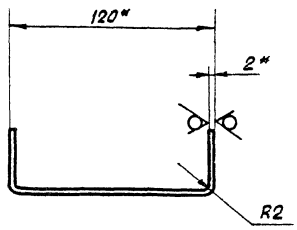

Обозначение	Размеры, мм.			Масса, кг.
	Б*	В		
Д22А.018.011	440	220		1,44
-01	350	175		1,15

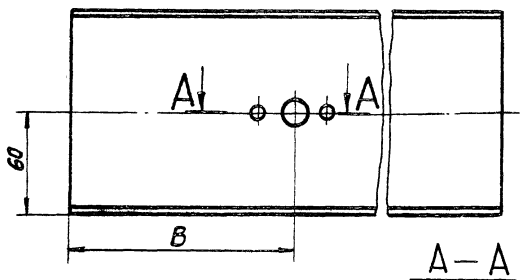

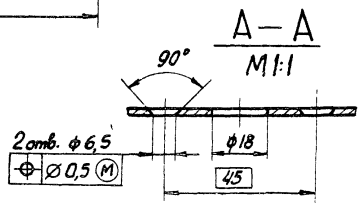

1* Размеры для справок.

2. Неуказанные предельные отклонения размеров: H16, h16, $\pm \frac{IT16}{2}$

					Д22А.018.011			
Изм.	Лист	№ докум.	Подп.	Дата	Стойка	Лит	Масса	Масштаб
Разраб.		Глинникова		1.12.82		И	см. табл.	–
Пров.		Глинникова				Лист	Листов 1	
Т. Контр.								
Н. контр.		Мюнтер			Лист Б-ПН-2,0 ГОСТ 19903-74 5-IV-Н-ВСт3сп ГОСТ 16523-70	Госстрой СССР ГПИ Горьковский сантехпроект		
Утв.								

Копировал Седова

Формат А3

Инв. № подл. | Подп. и дата | Взам. инв. № | Инв. № дубл. | Подп. и дата

Д22А.018.009

25 (✓)

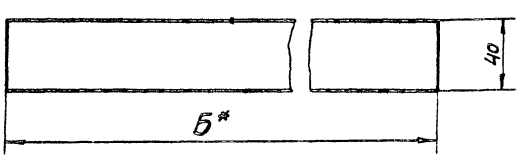

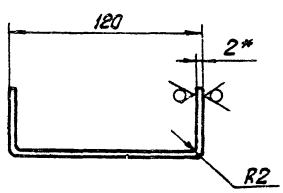

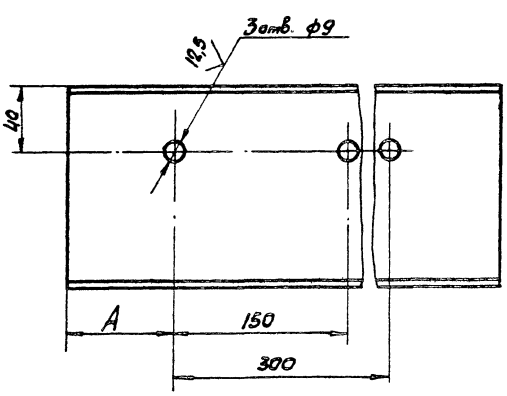

Обозначение	Размеры, мм			Масса, кг.
	А	Б		
Д22А.018.009	110	520		1,72
-01	65	430		1,45

1.* Размеры для справок.

2. Неуказанные предельные отклонения размеров: H16, h16, $\pm \frac{IT16}{2}$

					Д22А.018.009			
Изм.	Лист	№ докум.	Подп.	Дата	Поперечина	Лит	Масса	Масштаб
Разраб.		Глинникова		1.12.82		И	см. табл.	–
Пров.		Глинникова				Лист	Листов 1	
Т. Контр.								
Н. контр.		Мюнтер			Лист Б-ПН-2,0 ГОСТ 19903-74 5-IV-Н-ВСт3сп ГОСТ 16523-70	Госстрой СССР ГПИ Горьковский сантехпроект		
Утв.								

Инв. № подл. | Подп. и дата | Взам. инв. № | Инв. № дубл. | Подп. и дата

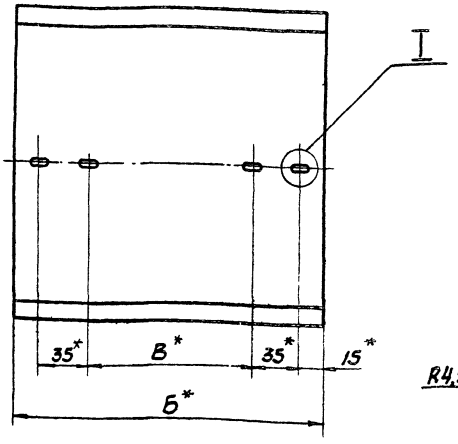

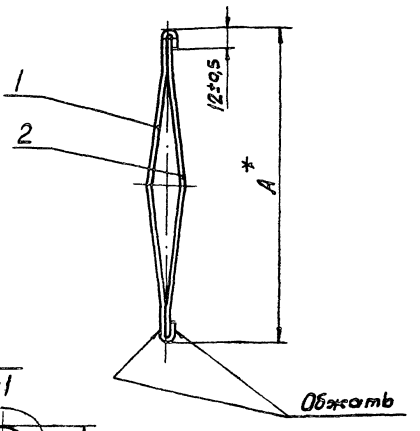

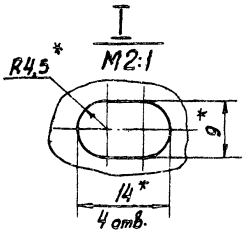

* Размеры для справок

Обозначение	Размеры, мм.			Масса, кг.
	А*	Б*	В*	
Д22А.018.030	416±4,0	430	330	1,66
-01	326±3,6	340	240	1,22

Изм.	Лист	№ докум.	Подп.	Дата
Разраб.		Глинникова		12.82
Пров.		Глинникова		
Т. контр.				
Н. контр.		Мюнтер		
Утв.				

Д22А.018.030СБ

Лопатка

Лит	Масса	Масштаб
У	см. табл.	–

Лист | Листов 1

Госстрой СССР ГПИ Горьковский сантехпроект

Копировал Седова — Формат А3

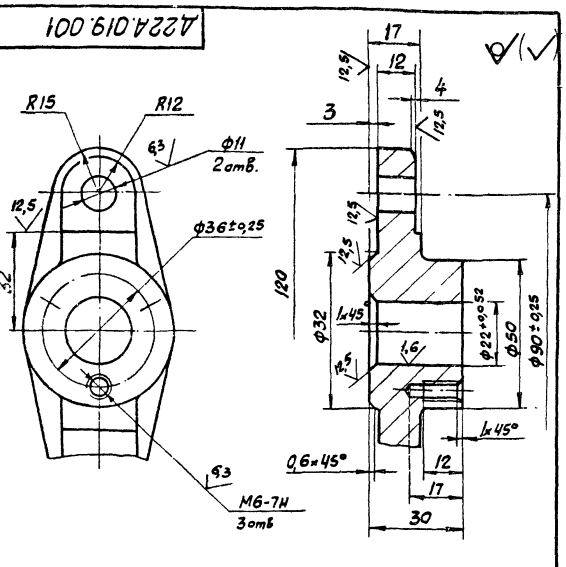

1. Литейные радиусы 3...5мм.
2. Формовочные уклоны по ГОСТ 3212-80
3. Неуказанные предельные отклонения размеров: $H14$, $h14$, $\pm \frac{IT14}{2}$

Изм.	Лист	№ докум.	Подп.	Дата
Разраб.		Козина		6.12.82
Пров.		Козина		
Т. контр.				
Н. контр.		Мюнтер		
Утв.				

Д22А.019.001

Подшипник

Лит	Масса	Масштаб
У	0,48	1:1

Лист | Листов 1

СЧ18-36 ГОСТ 1412-79

Госстрой СССР ГПИ Горьковский сантехпроект

Копировал Седова — Формат А4

Формат	Зона	Поз.	Обозначение	Наименование	Кол.	Примеч.
				Документация		
А3			Д22А.018.030СБ	Сборочный чертеж		
				Переменные данные для исполнений		
				Д22А.018.030		
				Детали		
А3		1	Д22А.018.012	Перо большое	1	
А3		2	Д22А.018.013	Перо малое	1	
				Д22А.018.030-01		
				Детали		
А3		1	Д22А.018.012-01	Перо большое	1	
А3		2	Д22А.018.013-01	Перо малое	1	

Инв. № подл. | Подп. и дата | Взам. инв. № | Инв. № дубл. | Подп. и дата

Изм.	Лист	№ докум.	Подп.	Дата
Разраб.		Глинникова		12.82
Пров.		Глинникова		
Нач. отд.				
Н. контр.		Мюнтер		
Утв.				

Д22А.018.030

Лопатка

Лит	Лист	Листов
У		1

Госстрой СССР ГПИ Горьковский сантехпроект

Копировал Седова 1973 4-02 — 47 — Формат А4

Д22А.018.013

12,5 (√)

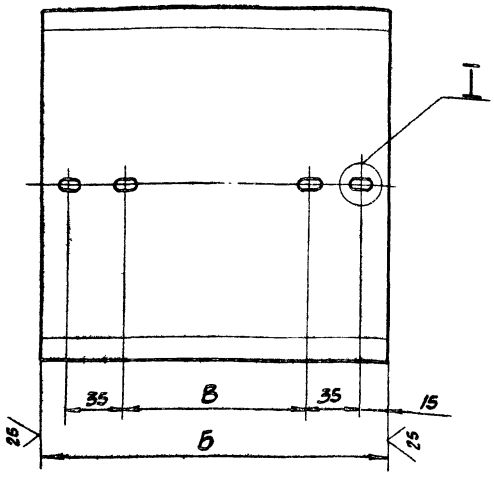

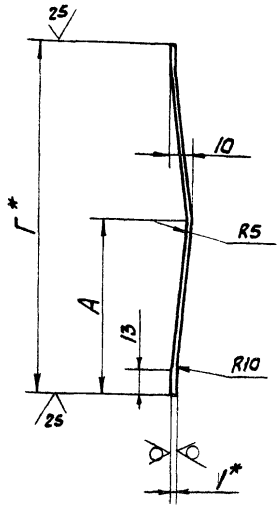

I
М2:1

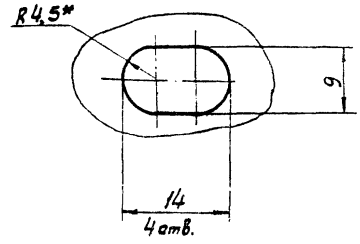

Обозначение	Размеры, мм.				Масса, кг.
	А	Б	В	Г*	
Д22А.018.013	206	430	330	412	0,78
-01	161	340	240	322	0,56

1.* Размеры для справок.

2. Неуказанные предельные отклонения размеров: H16, h16, $\pm \frac{IT16}{2}$

Изм.	Лист	№ докум.	Подп.	Дата
Разраб.		Глинникова		12.82
Пров.		Глинникова		
Т. контр.				
Н. контр.		Мюнтер		
Утв.				

Д22А.018.013

Перо малое

Лит	Масса	Масштаб
У	см. табл.	—
Лист	Листов 1	

Госстрой СССР ГПИ Гарьковский сантехпроект

Лист 5-ПН-1,0 ГОСТ 19903-74
5-У-Н-ВСт3сп ГОСТ 16523-70

Копировал Сезова Формат А3

Д22А.018.012

12,5 (√)

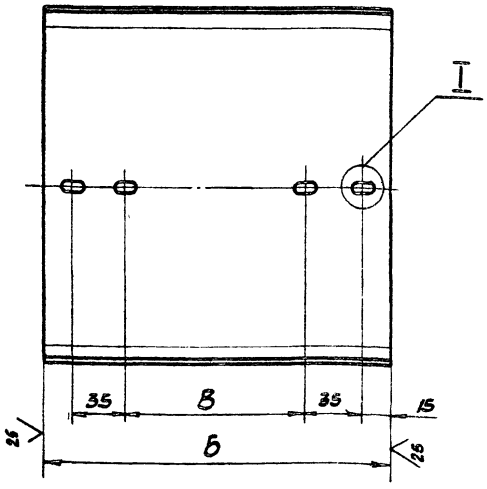

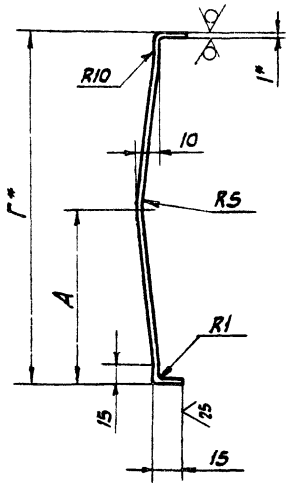

I
М2:1

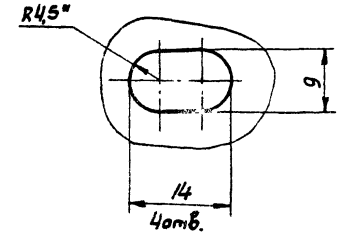

Обозначение	Размеры, мм.				Масса, кг.
	А	Б	В	Г*	
Д22А.018.012	208	430	330	416	0,88
-01	163	340	240	326	0,66

1.* Размеры для справок.

2. Неуказанные предельные отклонения размеров: H16, h16, $\pm \frac{IT16}{2}$

Изм.	Лист	№ докум.	Подп.	Дата
Разраб.		Глинникова		12.82
Пров.		Глинникова		
Т. контр.				
Н. контр.		Мюнтер		
Утв.				

Д22А.018.012

Перо большое

Лит	Масса	Масштаб
У	см. табл.	—
Лист	Листов 1	

Госстрой СССР ГПИ Гарьковский сантехпроект

Лист 5-ПН-1,0 ГОСТ 19903-74
5-У-Н-ВСт3сп ГОСТ 16523-70

Д22А.019.003

12,5

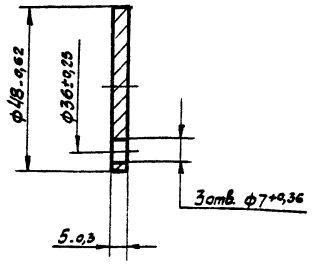

Изм.	Лист	№ докум.	Подп.	Дата
Разраб.		Козина		6.12.82
Пров.		Козина		
Т. контр.				
Н. контр.		Мантер		
Утв.				

Крышка

Лит	Масса	Масштаб
И	0,07	1:1
Лист	Листов 1	

ВСт3сп ГОСТ 380-71

Госстрой СССР ГПИ. Горьковский сантехпроект

Д22А.019.003

Копировал Сизова Формат А4

Д22А.019.002

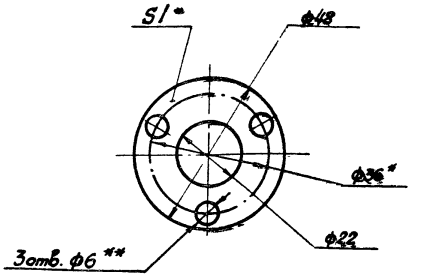

1* Размеры для справок.

2** Обработать по сопрягаемой детали.

Изм.	Лист	№ докум.	Подп.	Дата
Разраб.		Козина		6.12.82
Пров.		Козина		
Т. контр.				
Н. контр.		Мантер		
Утв.				

Прокладка

Лит	Масса	Масштаб
И	0,01	1:1
Лист	Листов 1	

Картон Т-1-1,0 ГОСТ 20376-74

Госстрой СССР ГПИ. Горьковский Сантехпроект

Д22А.019.002

Формат А4

Формат	Зона	Поз.	Обозначение	Наименование	Кол.	Примеч.
				Стандартные изделия		
				Болты ГОСТ 7798-70		
		10		М6х16.36	3	
		11		М6х24.36	2	
		12		М8х24.36	4	
		13		М10х24.36	4	
				Гайки ГОСТ 5915-70		
		14		М8.4	4	
		15		М10.4	4	
		16		Шайба 6.65Г ГОСТ 6402-70	3	
				Материалы		
		17		Набивки плетеные марки АПД-10 ГОСТ 5152-77		0,08кг.

Изм.	Лист	№ докум.	Подп.	Дата

Д22А.019.000

Лист 2

Копировал Сизова Формат А4

Формат	Зона	Поз.	Обозначение	Наименование	Кол.	Примеч.
				Документация		
А2			Д22А.019.000СБ	Сборочный чертеж		
				Сборочные единицы.		
А4		1	Д22А.019.010	Корпус	1	
А4		2	Д22А.019.020	Заслонка	1	
				Детали.		
А4		3	Д22А.019.001	Подшипник	1	
А4		4	Д22А.019.002	Прокладка	1	
А4		5	Д22А.019.003	Крышка	1	
А4		6	Д22А.019.004	Прокладка	2	
А3		7	Д22А.019.005	Вал	1	
А3		8	Д22А.019.006	Подшипник	1	
А4		9	Д22А.019.007	Крышка	1	

Изм.	Лист	№ докум.	Подп.	Дата
Разраб.		Козина		6.12.82
Пров.		Козина		
Нач. отд.		Вольский		
Н. контр.		Мантер		
Утв.				

Заслонка

Лит	Лист	Листов
И	1	2

Госстрой СССР ГПИ Горьковский сантехпроект

Д22А.019.000

Копировал Сизова 19734-02 49 Формат А4

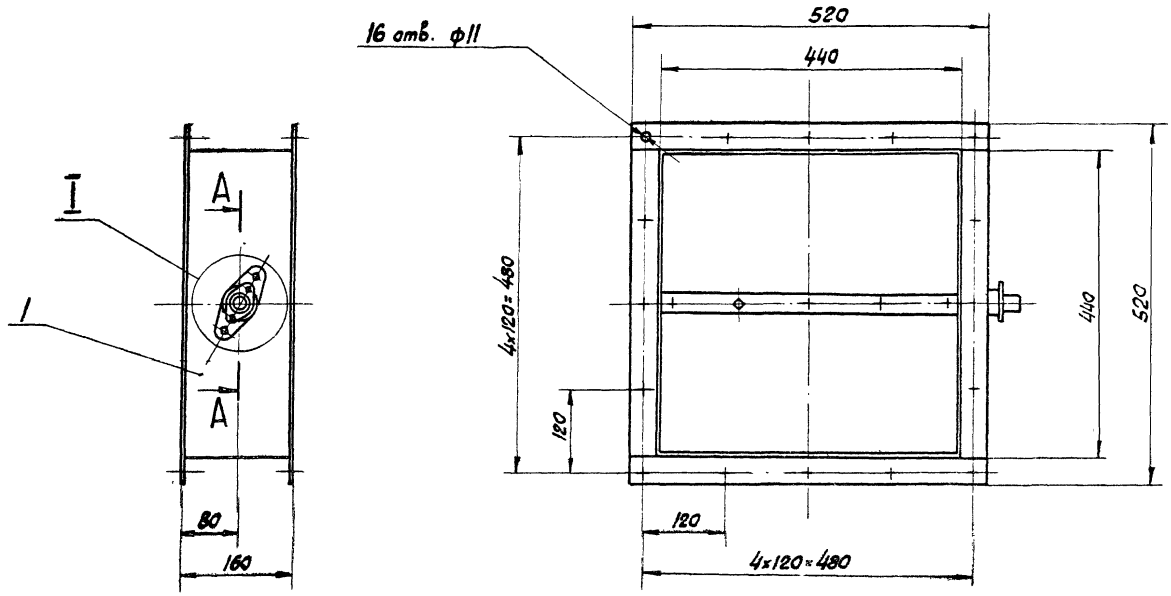

А – А
М 1:2

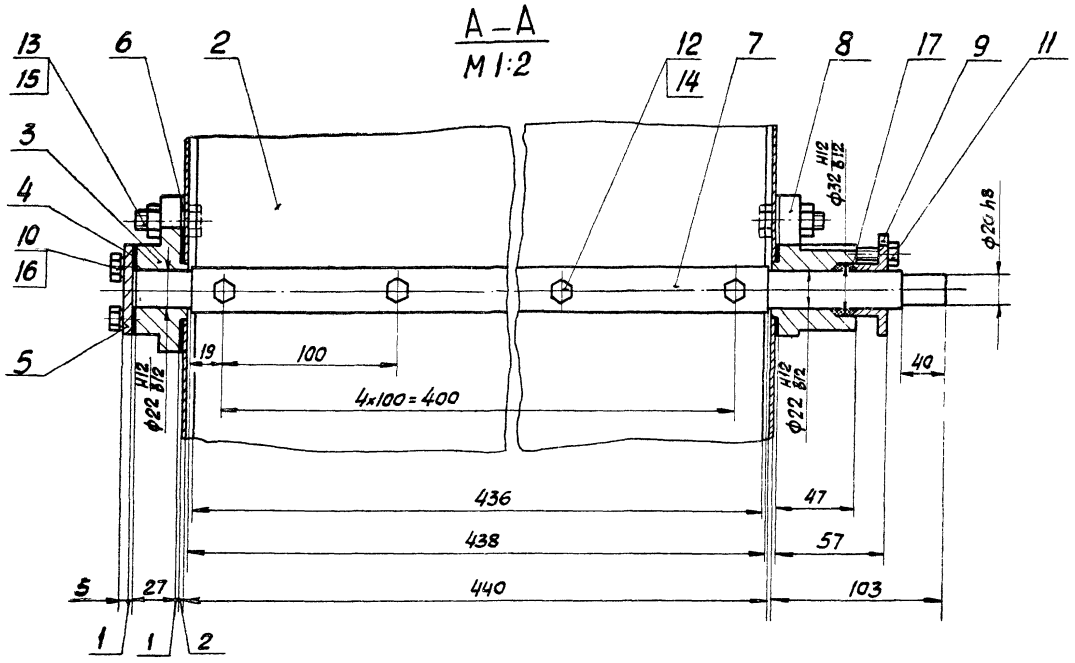

I
М 1:1

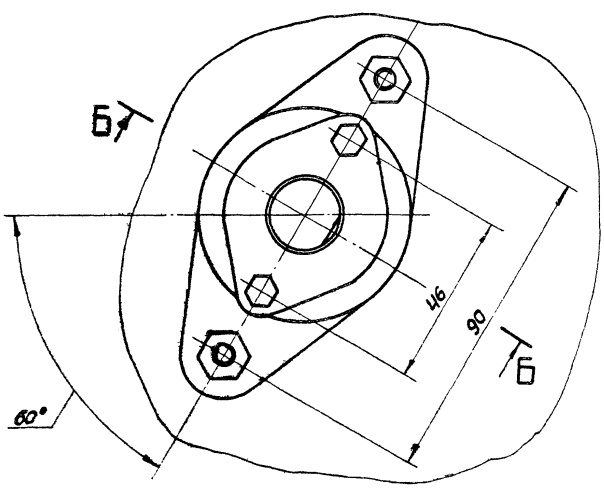

Б – Б
М 1:1
повернуто

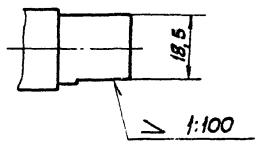

1. Размеры для справок.
2. Подшипники набить смазкой ЦИАТИМ-221 ГОСТ 9433-80

					Д22А.019.000СБ		
Изм.	Лист	№ докум.	Подп.	Дата	Заслонка	Лит	Масса	Масштаб
Разраб.		Казина		6.12.82		Ц	14	1:5
Пров.		Казина				Лист	Листов 1
Т. контр.						Госстрой СССР ГПИ. Горьковский сантехпроект	
Нач. отд.		Вольский					
Н. контр.		Мюнтер					
Утв.							

Копировал Седова 19734-012 50 формат А2

Д22А.019.005

6,3 (√)

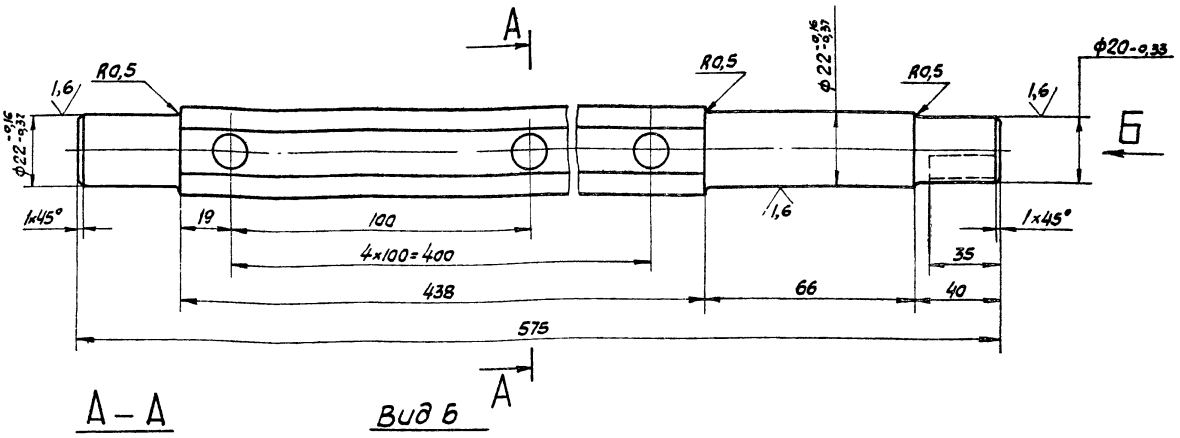

А – А

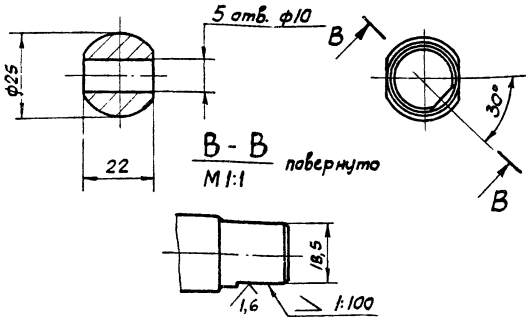

Вид Б

В – В
М1:1 повернуто

Неуказанные предельные отклонения размеров: H14, h14, ± IT14/2

Изм.	Лист	№ докум.	Подп.	Дата
Разраб.		Козина		12.82
Пров.		Козина		
Т.контр.				
Н.контр.		Мантер		
Утв.				

Д22А.019.005

Вал

ВСт3сп ГОСТ380-71

Лит	Масса	Масштаб
У	1,7	1:1
Лист	Листов 1	

Госстрой СССР ГПИ. Горьковский сантехпроект

Копировал Сезова

Формат А3

Д22А.019.007

12,5 (√)

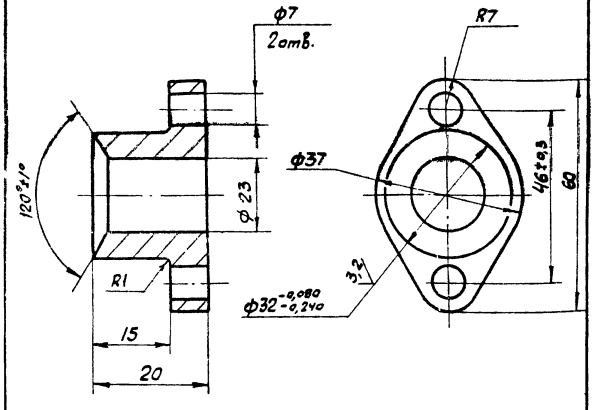

1. Неуказанные предельные отклонения размеров: H14, h14, ± IT14/2

Изм.	Лист	№ докум.	Подп.	Дата
Разраб.		Козина		12.82
Пров.		Козина		
Т.контр.				
Н.контр.		Мантер		
Утв.				

Д22А.019.007

Крышка сальника

Лит	Масса	Масштаб
У	0,16	1:1
Лист	Листов 1	

Сч. 18-36 ГОСТ1412-79

Госстрой СССР ГПИ. Горьковский сантехпроект

Копировал Сезова

Формат А4

Д22А.019.004

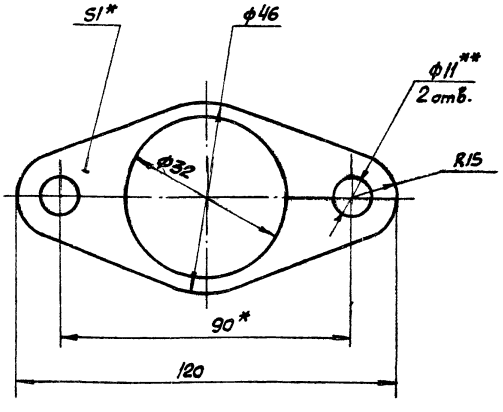

1* Размеры для справок.

2** Обработать по сопрягаемой детали.

Изм.	Лист	№ докум.	Подп.	Дата
Разраб.		Козина		12.82
Пров.		Козина		
Т.контр.				
Н.контр.		Мантер		
Утв.				

Д22А.019.004

Прокладка

Лит	Масса	Масштаб
У	0,05	1:1
Лист	Листов 1	

Картон Т-1-1,0Т ГОСТ 20376-74

Госстрой СССР ГПИ Горьковский сантехпроект

Инв. № подл. | Подп. и дата | Взам. инв. № | Инв. № дубл. | Подп. и дата

19734-02 51 Копировал Сезова Формат А4

Д22А.019.010СБ

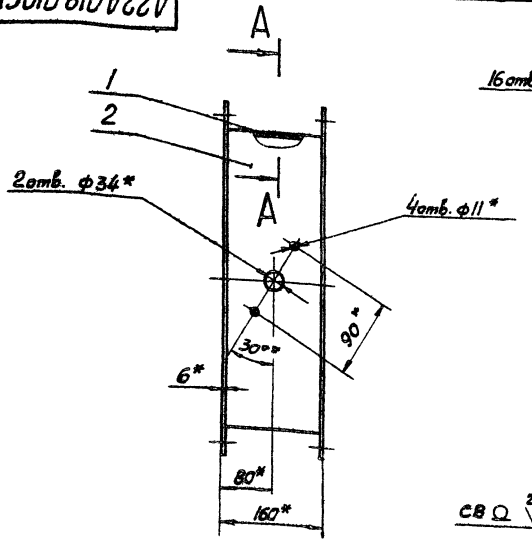

А–А
М 1:1

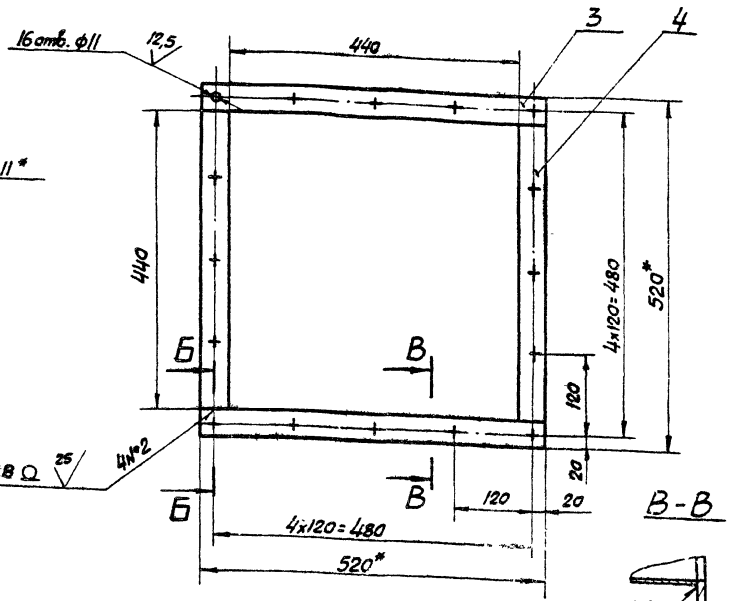

Б–Б
М 2:1

В–В

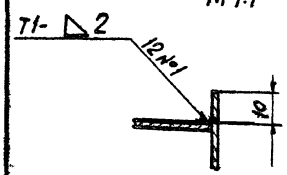

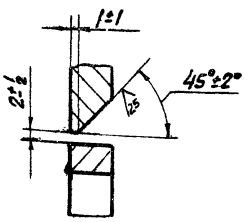

1.* Размеры для справок.

2. Неуказанные предельные отклонения размеров: H16, $\pm \frac{IT16}{2}$

Изм.	Лист	№ докум.	Подп.	Дата
Разраб.		Козина		8.1782
Пров.		Козина		
Т. контр.				
Н. контр.		Мюнтер		
Утв.				

Короб

Лит	Масса	Масштаб
У	7,5	1:5

Лист | Листов 1

Госстрой СССР ГПИ. Горьковский Сантехпроект

Копировал сгзова | Формат А3

Д22А.019.006

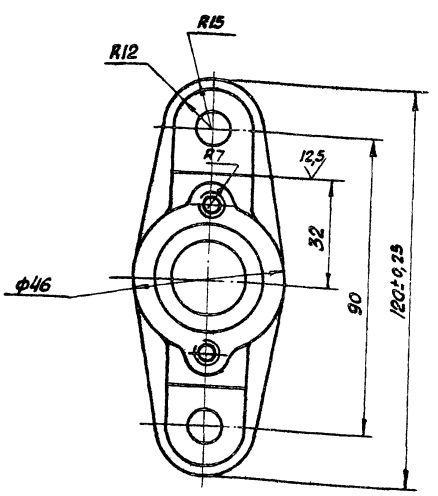

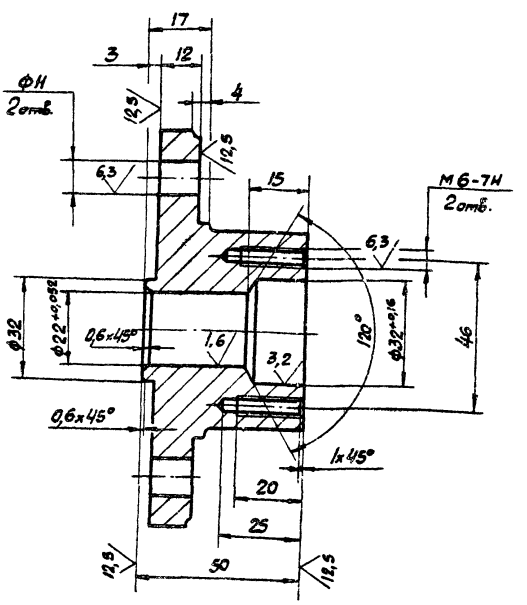

1. Литейные радиусы 3...5 мм.

2. Формовочные уклоны по ГОСТ3212-80

3. Неуказанные предельные отклонения размеров: H14, h14, $\pm \frac{IT14}{2}$

Д22А.019.006

Изм.	Лист	№ докум.	Подп.	Дата
Разраб.		Козина		8.1782
Пров.		Козина		
Т. контр.				
Н. контр.		Мюнтер		
Утв.				

Подшипник

Лит	Масса	Масштаб
У	0,6	1:1

Лит.

Госстрой СССР ГПИ. Горьковский Сантехпроект

ОСТ 18-36 ГОСТ 14.2-79

19734-01 52 Копировал сгзова | Формат А3

Д22А.019.020СБ

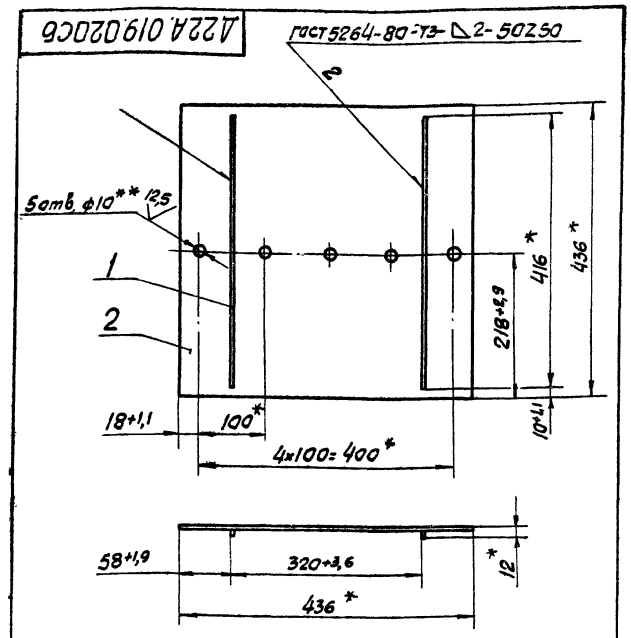

1.* Размеры для справок
2.** Обработать по сопрягаемой детали

Изм.	Лист	№ докум.	Подп.	Дата	Д22А.019.020СБ			
Разраб.		Глинникова		12.82	Заслонка	Лит	Масса	Масштаб
Пров.		Козина				И	2,7	1:5
Т. контр.						Лист	Листов 1	
Н. контр.		Мюнтер				Госстрой ССР ГПИ. Горьковский сантехпроект		
Утв.								

Копировал Седова — формат А4

Формат	Зона	Поз.	Обозначение	Наименование	Кол.	Примеч.
				Документация		
А4			Д22А.019.020СБ	Сборочный чертеж		
				Детали		
Б4		1	Д22А.019.013	Ребро		
				Лист Б-ПН-2,0 ГОСТ 19903-74 / 5-IV-Н-ВСт3сп ГОСТ 16523-70		
				(10×416) h16 25/	2	0,06
Б4		2	Д22А.019.014	Лист		
				Лист Б-ПН-2,0 ГОСТ 19903-74 / 5-IV-Н-ВСт3сп ГОСТ 16523-70		
				(436×436) h16 25/	1	2,59

Подп. и дата | Инв. № дубл. | Взам. инв. № | Подп. и дата | Инв. № подл.

Изм.	Лист	№ докум.	Подп.	Дата	Д22А.019.020			
Разраб.		Глинникова		12.82	Заслонка	Лит	Лист	Листов
Пров.		Козина				И		1
Нач. отд.						Госстрой ССР ГПИ. Горьковский сантехпроект		
Н. контр.		Мюнтер						
Утв.								

Копировал Седова — формат А4

Д22А.019.009

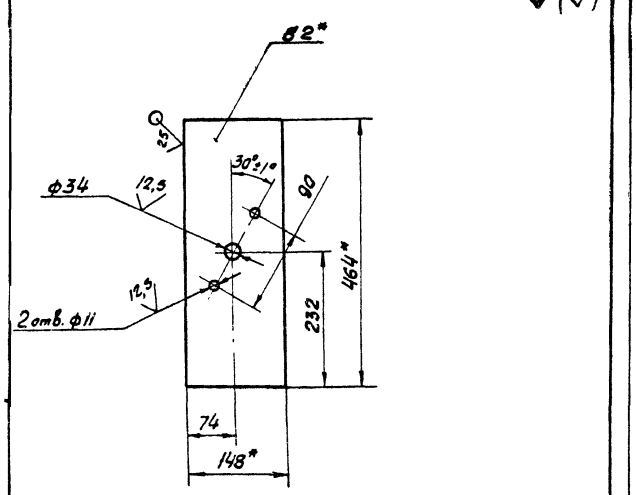

1* Размеры для справок.
2. Неуказанные предельные отклонения размеров: H14, h14, ± $\frac{IT14}{2}$

Изм.	Лист	№ докум.	Подп.	Дата	Д22А.019.009			
Разраб.		Глинникова		12.82	Стенка	Лит	Масса	Масштаб
Пров.		Козина				И	1,0	1:5
Т. контр.						Лист	Листов 1	
Н. контр.		Мюнтер				Лист Б-ПН-2,0 ГОСТ 19903-74 / 5-IV-Н-ВСт3сп ГОСТ 16523-70	Госстрой ССР ГПИ Горьковский сантехпроект	
Утв.								

Копировал Седова — формат А4

Формат	Зона	Поз.	Обозначение	Наименование	Кол.	Примеч.
				Документация		
А3			Д22А.019.010СБ	Сборочный чертеж		
				Детали.		
Б4		1	Д22А.019.008	Стенка		
				Лист Б-ПН-2,0 ГОСТ 19903-74 / 5-IV-Н-ВСт3сп ГОСТ 16523-70		
				(148×440) h16 25/	2	1,0кг
А4		2	Д22А.019.009	Стенка	2	
Б4		3	Д22А.019.011	Планка		
				Полоса Б-2,6×40 ГОСТ 103-76 / ВСт3сп ГОСТ 535-79		
				L=520 h16 25/	2	0,98кг.
Б4		4	Д22А.019.012	Планка		
				Полоса Б-2,6×40 ГОСТ 103-76 / ВСт3сп ГОСТ 535-79		
				L=440 h16 25/	2	0,82кг.

Подп. и дата | Инв. № дубл. | Взам. инв. № | Подп. и дата | Инв. № подл.

Изм.	Лист	№ докум.	Подп.	Дата	Д22А.019.010			
Разраб.		Глинникова		12.82	Короб	Лит	Лист	Листов
Пров.		Козина				И		1
Нач. отд.						Госстрой ССР ГПИ Горьковский сантехпроект		
Н. контр.		Мюнтер						
Утв.								

19734-02 53 Копировал Седова — формат А4

Д226.088.010СБ

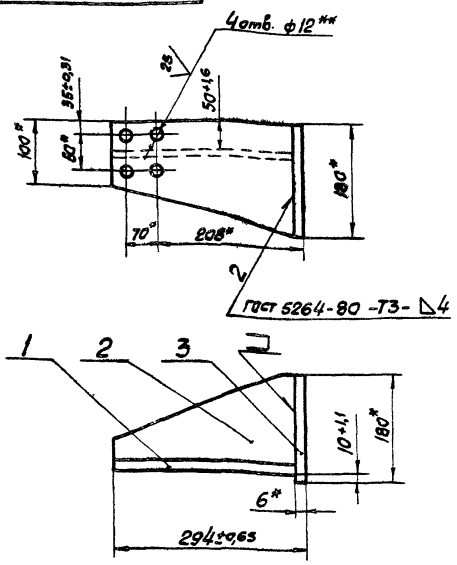

1* Размеры для справок

2* Обработать по сопрягаемой детали

Изм.	Лист	№ докум.	Подп.	Дата
Разраб.		Глинникова		
Пров.		Кацына		
Т. контр.				
Н. контр.		Минтер		
Утв.				

Д226.088.010СБ

Кронштейн

Лит	Масса	Масштаб
У	4,4	1:5

Лист	Листов 1
	Госстрой СССР ГПИ Горьковский сантехпроект

Копировал Сезова Формат А4

Формат	Зона	Поз.	Обозначение	Наименование	Кол.	Примеч.
				Документация		
А4			Д226.088.010СБ	Сборочный чертеж		
				Детали		
А4		1	Д226.088.002	Планка	1	
А4		2	Д226.088.003	Планка	1	
Б4		3	Д226.088.004	Планка		
				Лист Б-ПН-60 ГОСТ 19903-74		
				Вст3сп ГОСТ 14637-79		
				(180×180) h16	1	1,3кг.

Инв. № подл. | Подп. и дата | Взам. инв. № | Инв. № дубл. | Подп. и дата

Изм.	Лист	№ докум.	Подп.	Дата
Разраб.		Глинникова		
Пров.		Кацына		
Нач. отд.				
Н. контр.		Минтер		
Утв.				

Д226.088.010

Кронштейн

Лит	Лист	Листов
У	1	1

Госстрой СССР ГПИ Горьковский сантехпроект

Копировал Сезова Формат А4

Формат	Зона	Поз.	Обозначение	Наименование	Кол.	Примеч.
				Прочие изделия		
		6		Привод рычажный		Ленинград ЦКБ им. Позунова
			01МВН 467-63		1	
		7		Рычаг с вилкой		То же
			02МВН 48.3-63		1	
		8		Шпонка клиновая		— " —
			01МВН 681-63		1	

Изм.	Лист	№ докум.	Подп.	Дата

Д226.088.000

Лист 2

Копировал Сезова Формат А4

Формат	Зона	Поз.	Обозначение	Наименование	Кол.	Примеч.
				Документация		
А2			Д226.088.000СБ	Сборочный чертеж		
				Сборочные единицы		
А4		1	Д226.088.010	Кронштейн	1	
				Детали		
Б4		2	Д226.088.001	Труба		
				Труба 38×2,5 ГОСТ 8732-78		
				Д ГОСТ 8731-74		
				L=1140 h16	1	2,9кг.
				Стандартные изделия.		
		3		Винт М6×12.36		
				ГОСТ 1476-75	1	
		4		Болт М10×20.36		
				ГОСТ 7798-70	4	
		5		Гайка М10.4 ГОСТ 5915-70	4	

Инв. № подл. | Подп. и дата | Взам. инв. № | Инв. № дубл. | Подп. и дата

Изм.	Лист	№ докум.	Подп.	Дата
Разраб.		Глинникова		
Пров.		Кацына		
Нач. отд.		Волжский		
Н. контр.		Минтер		
Утв.				

Д226.088.000

Привод заслонки

Лит	Лист	Листов
У	1	2

Госстрой СССР ГПИ Горьковский сантехпроект

Копировал Сезова 19734-02 54 Формат А4

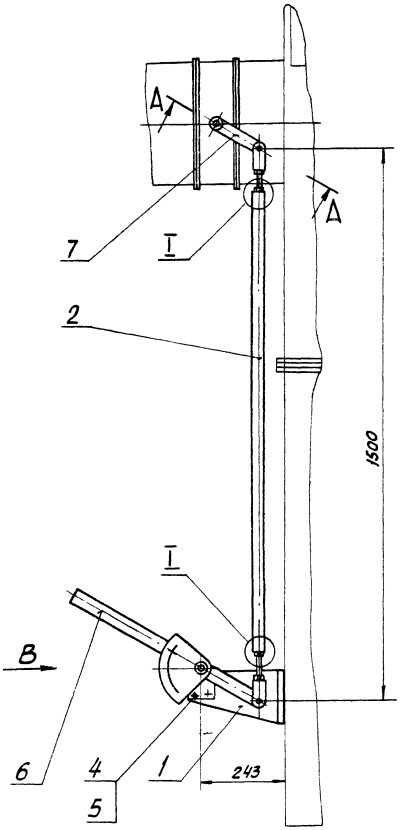

Вид В
М 1:4

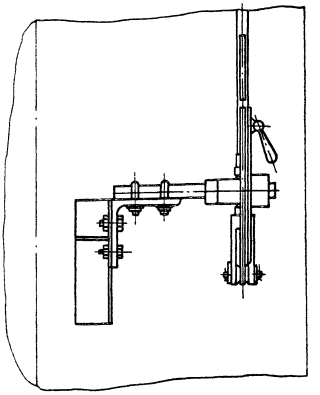

I
М1:2

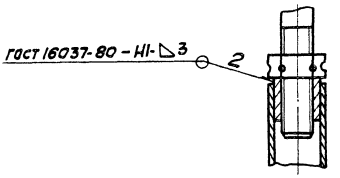

А – А
М1:1 повернуто

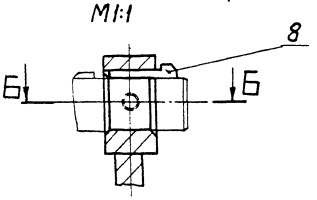

Б – Б
М1:1

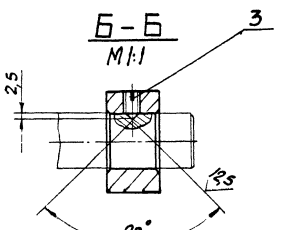

Неуказанные предельные отклонения размеров ± IT15/2

					Д226.088.000СБ			
Изм.	Лист	№ докум.	Подп.	Дата	Привод заслонки	Лит	Масса	Масштаб
Разраб.		Калинникова		12.82		И	20	1:10
Пров.		Козина				Лист	Листов 1	
Т. контр.						Госстрой СССР ГПИ Горьковский сантехпроект		
Нач. отд.		Вальевский						
Н. контр.		Мантер						
Утв.								

Д 23Д. 213.000 СБ

Рис.1

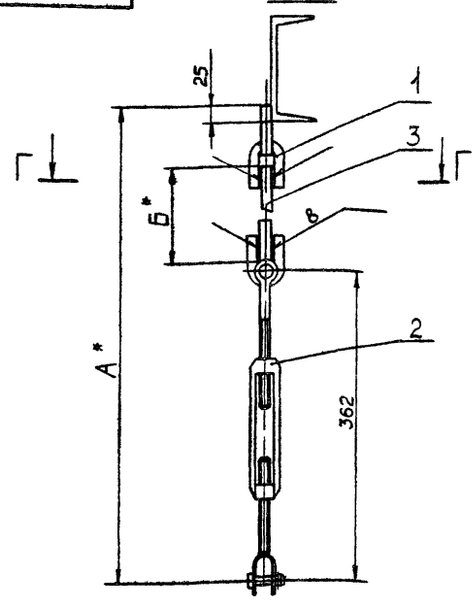

Обозначение	Рис	Размеры, мм А*	Б*	В*	Масса, кг
Д 23Д.213.000	2	1983	1535	2035	3,1
-01		1948	1500	2000	3
-02		1888	1440	1940	2,95
-03		728	280	—	1,55
-04	1	903	455	—	1,7
-05		1648	1200	—	2,3

Рис.2

остальное – см. рис.1

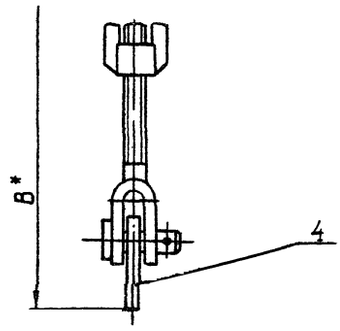

Г – Г

М1:1

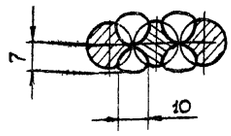

1*. Размеры для справок.
2. Неуказанные предельные отклонения размеров $\pm \frac{IT16}{2}$.
3. Сварка ручная дуговая

Изм.	Лист	№ докум.	Подп.	Дата	Д 23Д. 213.000 СБ			
Разраб.		Фитисова			Подвеска	Лит.	Масса	Масштаб
Пров.		Козина				И	см табл	—
Т. контр.						Лист	Листов 1	
Нач.отд.		Вольский				Госстрой СССР ГПИ Горьковский ГАНТЕХПРОЕКТ		
Н. контр.		Мюнтер						
Утв.								

Формат А3

Д 22Б. 088.003

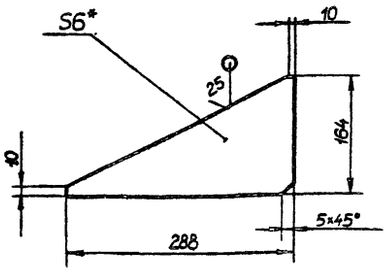

1.* Размеры для справок
2. Неуказанные предельные отклонения размеров : h16, $\pm \frac{IT16}{2}$.

Изм.	Лист	№ докум.	Подп.	Дата	Д 22Б 088.003			
Разраб.		Глинникова			Косынка	Лит.	Масса	Масштаб
Пров.		Козина				И	1,2	1:5
Т. контр.						Лист	Листов 1	
Н. контр.		Мюнтер			Лист Б-ПН-6.0 ГОСТ 19903-74 ВСт3сп ГОСТ 14637-79	Госстрой СССР ГПИ Горьковский ГАНТЕХПРОЕКТ		

Д 22Б. 088. 002

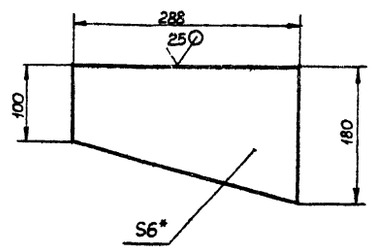

1.* Размеры для справок
2 Неуказанные предельные отклонения размеров : h16, $\pm \frac{IT16}{2}$.

Изм.	Лист	№ докум.	Подп.	Дата	Д 22Б 088.002			
Разраб.		Глинникова			Планка	Лит.	Масса	Масштаб
Пров.		Козина				И	1,9	1:5
Т. контр.						Лист	Листов 1	
Н. контр.		Мюнтер			Лист Б-ПН-6.0 ГОСТ 19903-74 ВСт3сп ГОСТ 14637-79	Госстрой СССР ГПИ Горьковский ГАНТЕХПРОЕКТ		

Взам. инв. № | Инв. № дубл. | Подп. и дата | Инв. № подл. | Подп. и дата

Копировал Малкина 19734-02 56 Формат А4

Формат	Зона	Поз.	Обозначение	Наименование	Кол.	Примеч.
				Стандартные изделия		
		4		Проушина 14		
				ГОСТ 16127-78	1	
				Д23Д.213.000-05		
				Детали.		
Б4		3	Д23Д.213.006	Тяга		
				Круг В-12 ГОСТ 2590-71		
				ВСт3сп ГОСТ 535-79		
				L=1200 h16 25/	1	1,0кг.
				Стандартные изделия.		
		4		Проушина 14		
				ГОСТ 16127-78	1	

Изм. | Лист | № докум. | Подп. | Дата

Д23Д.213.000

Лист 4

Копировал Седова Формат А4

Формат	Зона	Поз.	Обозначение	Наименование	Кол.	Примеч.
				Стандартные изделия		
		4		Проушина 14		
				ГОСТ 16127-78	2	
				Д23Д.213.000-03		
				Детали		
Б4		3	Д23Д.213.004	Тяга		
				Круг В-12 ГОСТ 2590-71		
				ВСт3сп ГОСТ 535-79		
				L=280 h16 25/	1	0,25кг
				Стандартные изделия		
		4		Проушина		
				ГОСТ 16127-78	1	
				Д23Д.213.000-04		
				Детали		
Б4		3	Д23Д.213.005	Тяга		
				Круг В-12 ГОСТ 2590-71		
				ВСт3сп ГОСТ 535-79		
				L=455 h16 25/	1	0,4кг.

Подп. и дата | Инв. № дубл. | Взам. инв. № | Подп. и дата | Инв. № подл.

Изм. | Лист | № докум. | Подп. | Дата

Д23Д.213.000

Лист 3

Копировал Седова Формат А4

Формат	Зона	Поз.	Обозначение	Наименование	Кол.	Примеч.
				Стандартные изделия		
		4		Проушина 14		
				ГОСТ 16127-78	2	
				Д23Д.213.000-01		
				Детали		
Б4		3	Д23Д.213.002	Тяга		
				Круг В-12 ГОСТ 2590-71		
				ВСт3сп ГОСТ 535-79		
				L=1500 h16 25/	1	1,35кг
				Стандартные изделия.		
		4		Проушина 14		
				ГОСТ 16127-78	2	
				Д23Д.213.000-02		
				Детали		
				Тяга		
Б4		3	Д23Д.213.003	Круг В-12 ГОСТ 2590-71		
				ВСт3сп ГОСТ 535-79		
				L=1440 h16 25/	1	1,3кг.

Изм. | Лист | № докум. | Подп. | Дата

Д23Д.213.000

Лист 2

Копировал Седова Формат А4

Формат	Зона	Поз.	Обозначение	Наименование	Кол.	Примеч.
				Документация		
А3			Д23Д.213.000СБ	Сборочный чертеж		
				Стандартные изделия		
		1		Ушко 12		
				ГОСТ 16127-78	2	
		2		Талреп 5-ОШ-ВВ		ОСТ судостроения
				ОСТ 5.2314-79	1	Машиностроения
			Переменные данные для исполнений			
				Д23Д.213.000		
				Детали		
Б4		3	Д23Д.213.001	Тяга		
				Круг В-12 ГОСТ 2590-71		
				ВСт3сп ГОСТ 535-79		
				L=1535 h16 25/	1	1,4кг.

Подп. и дата | Инв. № дубл. | Взам. инв. № | Подп. и дата | Инв. № подл.

Изм.	Лист	№ докум.	Подп.	Дата
Разраб.		Фитасова		2.12.84
Пров.		Козина		
Нач. отд.		Вольский		
Н. контр.		Мюнтер		
Утв.				

Д23Д.213.000

Подвеска

Лит	Лист	Листов
И	1	4

Госстрой СССР ГПИ Горьковский Сантехпроект

Копировал Седова 19734-02 57 Формат А4

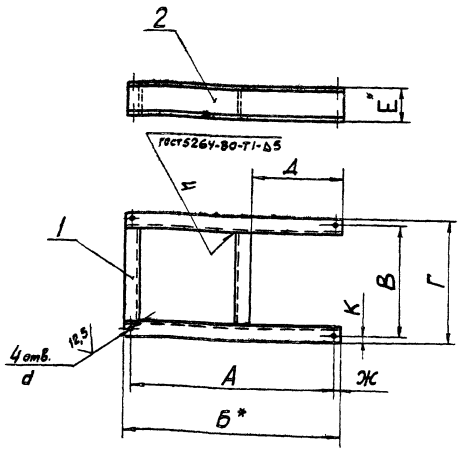

1* Размеры для справок.

2. Неуказанные предельные отклонения размеров $\pm \frac{IT14}{2}$

Обозначение	Размеры, мм.									Масса кг
	А	Б*	В	Г	Д	Е*	Ж	К	d	
Д228.011.000	730	774	390	448	325	160	22	29	12	31
-01	900	958	480	524	385	120	29	22	15	29

Д228.011.000СБ.

Рама под вентилятор

Изм. Лист № докум. Подп. Дата
Разраб. Цимбалина 11.12.92
Пров. Корчков
Т. контр.
Н. контр. Мюнтер
Утв.

Лит | Масса | Масштаб
У | см. табл. | 1:10
Лист | Листов 1

Госстрой СССР ГПИ. Горьковский сантехпроект

Копировал Сезова | Формат А3

Формат	Зона	Поз.	Обозначение	Наименование	Кол.	Примеч.
				Д228.011.000-01		
				Детали.		
Б4		1	Д228.011.003	Швеллер		
				Швеллер 12 ГОСТ 8240-72		
				Вст3сп ГОСТ 535-79		
				L=420 h16	2	4,37кг
Б4		2	Д228.011.004	Швеллер		
				Швеллер 12 ГОСТ 8240-72		
				Вст3сп ГОСТ 535-79		
				L=958 h16	2	10кг

Изм. Лист № докум. Подп. Дата

Д228.011.000 Лист 2

Копировал Сезова | Формат А4

Формат	Зона	Поз.	Обозначение	Наименование	Кол.	Примеч.
				Документация		
А3			Д228.011.000СБ.	Сборочный чертеж		
			Переменные данные	для исполнений		
				Д228.011.000		
				Детали		
Б4		1	Д228.011.001	Швеллер		
				Швеллер 16 ГОСТ 8240-72		
				Вст3сп ГОСТ 535-79		
				L=320 h16	2	4,54кг
Б4		2	Д228.011.002	Швеллер		
				Швеллер 16 ГОСТ 8240-72		
				Вст3сп ГОСТ 535-79		
				L=774 h16	2	11кг

Инв.№ подл. | Подп. и дата | Взам. инв.№ | Инв.№ дубл. | Подп. и дата

Изм. Лист № докум. Подп. Дата
Разраб. Цимбалина 11.12.92
Пров. Мюнтер
Нач. отд. Волынский
Н. контр. Мюнтер
Утв.

Д228.011.000

Рама под вентилятор

Лит | Лист | Листов
У | | 2

Госстрой СССР ГПИ. Горьковский сантехпроект

Д23Д.188 003

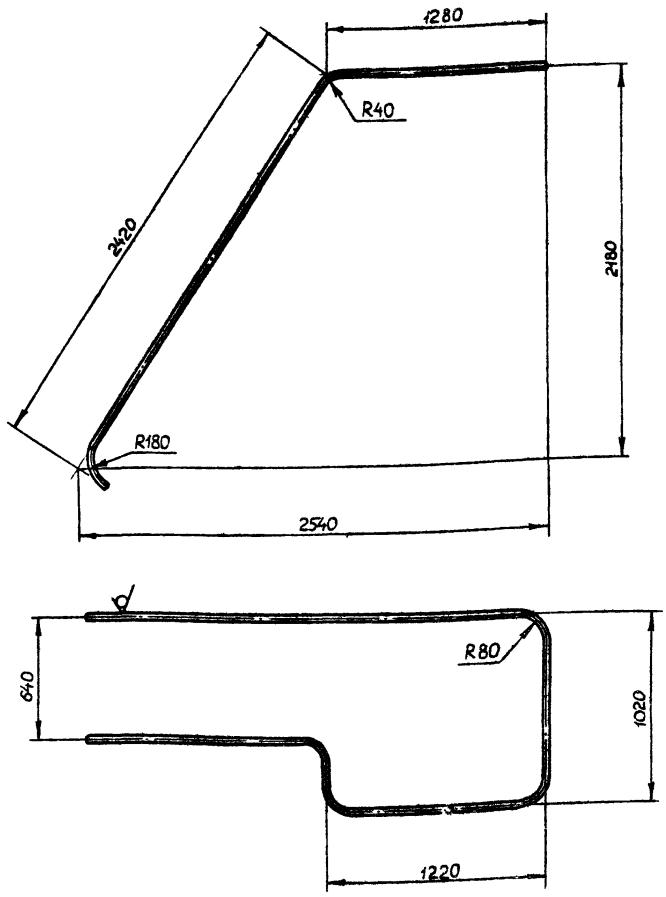

Длина развертки — 8835 мм.

Неуказанные предельные отклонения размеров $\pm \frac{IT16}{2}$.

Изм.	Лист	№ докум	Подп	Дата	Д23Д.188.003			
Разраб.		Цимбалина		2.12.82	Ограждение	Лит И	Масса 13	Масштаб 1:20
Пров.		Корчков				Лист	Листов: 1	
Т. контр.						Госстрой СССР ГПИ Горьковский САНТЕХПРОЕКТ		
Н. контр.		Мюнтер			Труба 20×2,35 ГОСТ 3262-75			
Утв.								

Копировал: Малкина Формат А3

Формат	Зона	Поз	Обозначение	Наименование	Кол.	Примечание
Б4		8	Д23Д.188.007	Опора		
				лист Б-ПН-10 ГОСТ 19903-74		
				ВСт3сп ГОСТ 14637-79		
				(120×120) h16 25	6	1,13 кг
А4		9	Д23Д.188.008	Полоса	2	
А4		10	Д23Д.188.009	Швеллер	2	
Б4		11	Д23Д.188.011	Ступенька		
				лист ромб 0-ПН-4		
				ВСт3сп ГОСТ 8568-77		
				(120×600) h16 25	10	2,45 кг
Б4		12	Д23Д.188.012	Лист		
				лист ромб 0-ПН-4		
				ВСт3сп ГОСТ 8568-77		
				(1200×1000) h16 25	1	41 кг
А4		13	Д23Д.188.013	Накладка	4	
А4		14	Д23Д.188.004-01	Полоса	1	
А4		15	Д23Д.188.009-01	Швеллер	1	
А4		16	Д23Д.188.013-01	Накладка	4	

Изм	Лист	№ докум.	Подп.	Дата	Д23Д.188.000	Лист 2

Копировал: Малкина Формат А4

Формат	Зона	Поз	Обозначение	Наименование	Кол.	Примечание
				Документация		
А2			Д23Д.188.000 СБ	Сборочный чертеж		
				Детали		
Б4		1	Д23Д.188.001	Уголок		
				уголок Б-80×80×7 ГОСТ 8509-72		
				ВСт3сп ГОСТ 535-79		
				L=2040 h16 25	4	17,5 кг
Б4		2	Д23Д.188.002	Швеллер		
				швеллер 10 ГОСТ 8240-72		
				ВСт3сп ГОСТ 535-79		
				L=1200 h16 25	2	10,3 кг
А3		3	Д23Д.188.003	Ограждение	1	
А4		4	Д23Д.188.004	Полоса	1	
А4		5	Д23Д.188.005	Ограждение	6	
		6	-01	Ограждение	8	
Б4		7	Д23Д 188 006	Ребро		
				лист Б-ПН-10 ГОСТ 19903-74		
				ВСт3сп ГОСТ 14637-79		
				(600×80) h16 25	10	3,8 кг

Взам инв. № | Инв. № дубл. | Подп. и дата | Инв. № подл. | Подп. и дата

Изм.	Лист	№ докум	Подп	Дата	Д23Д.188.000			
Разраб.		Цимбалина		2.12.82	Помост	Лит И	Лист 1	Листов 2
Пров.		Корчков				Госстрой СССР ГПИ Горьковский САНТЕХПРОЕКТ		
Нач. отд.		Вольский						
Н. контр.		Мюнтер						
Утв.								

 Копировал Формат А4

Д23Д.188.000СБ

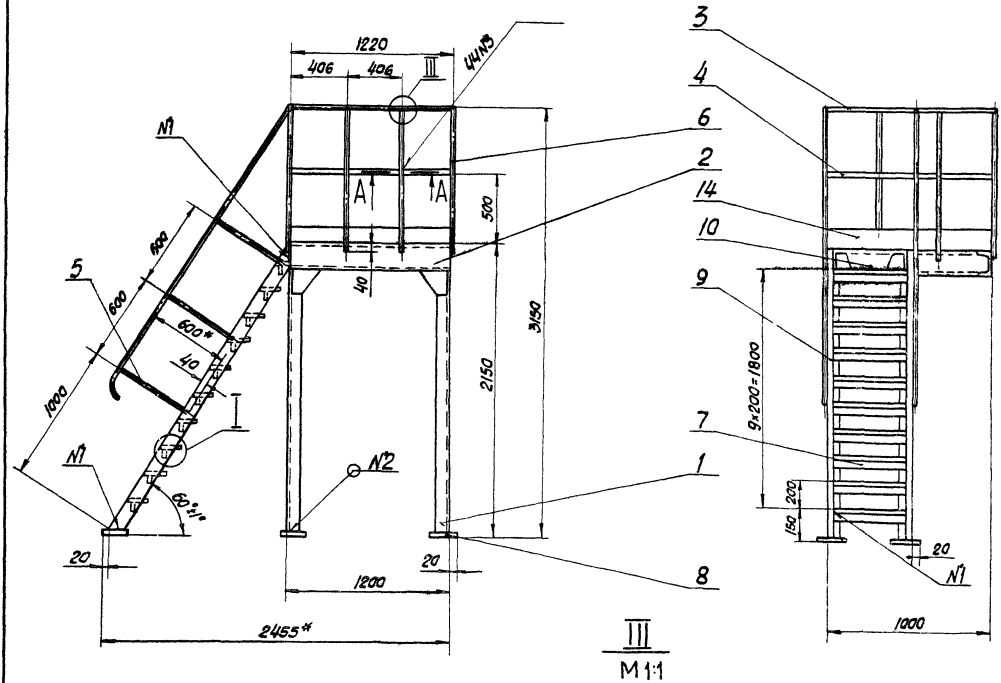

III
M 1:1

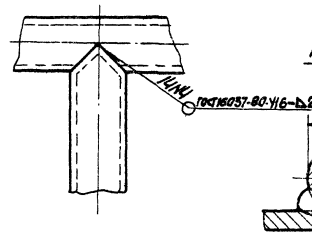

А-А
M 1:1

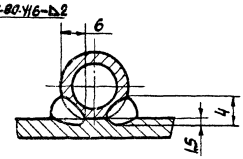

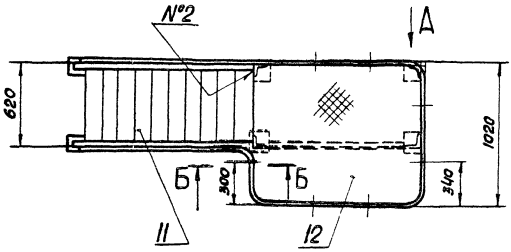

Вид А
M 1:5

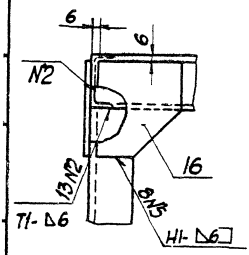

Б-Б
M 1:5

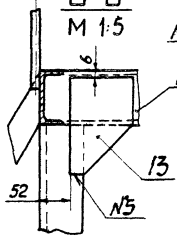

I
M 1:5

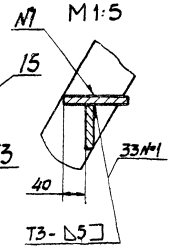

1* Размеры для справок.

2 Неуказанные предельные отклонения размеров $\pm \frac{IT14}{2}$

3. Сварные швы по ГОСТ 5264-80

				Д23Д.188.000СБ			
Изм.	Лист	№ докум.	Подп.	Дата	Помост	Лит	Масса	Масштаб
Разраб.		Цимбалина		2.12.82		Ш	317	1:20
Пров.		Корчков				Лист 1	Листов 1	
Т. контр.						Госстрой СССР ГПИ Горьковский Сантехпроект		
Нач. отд.		Вольский						
Н. контр.		Мюнтер						
Утв.								

Копировал Седова 19734-02 60 формат А2

Д23Д.188.009

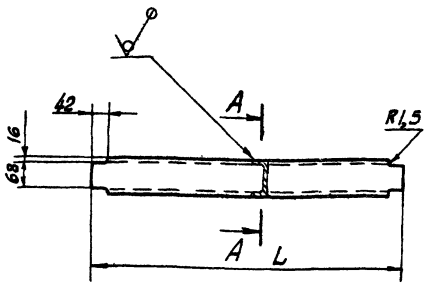

Обозначение	L, мм.	Масса, кг
Д23Д. 188. 009	988	8,5
-01	1188	10,2

Неуказанные предельные отклонения размеров $\pm \frac{IT14}{2}$

Изм.	Лист	№ докум.	Подп.	Дата
Разраб.		Цимбалина		12.82
Пров.		Корчков		
Т. контр.				
Н. контр.		Мынтер		
Утв.				

Швеллер

Лит	Масса	Масштаб
У	см. табл.	—
Лист	Листов 1	

Швеллер 10 ГОСТ 8240-72 / ВСт3сп ГОСТ 535-79

Госстрой СССР ГПИ Горьковский сантехпроект

Копировал Сезова — Формат А4

Д23Д.188.008

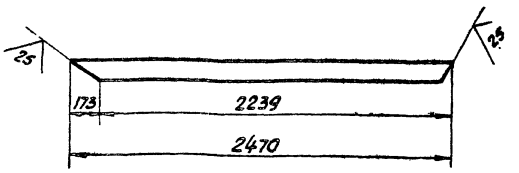

Неуказанные предельные отклонения размеров $\pm \frac{IT14}{2}$

Изм.	Лист	№ докум.	Подп.	Дата
Разраб.		Цимбалина		12.82
Пров.		Корчков		
Т. контр.				
Н. контр.		Мынтер		
Утв.				

Полоса

Лит	Масса	Масштаб
У	18,8	1:20
Лист	Листов 1	

Полоса 6-2,10х100 ГОСТ 103-76 / ВСт3сп ГОСТ 535-79

Госстрой СССР ГПИ Горьковский сантехпроект

Копировал Сезова — Формат А4

Д23Д.188.005

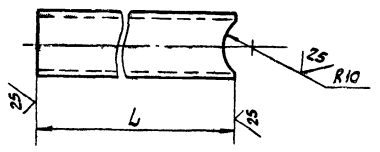

Обозначение	L, мм.	Масса, кг.
Д23Д. 188 005	594	0,87
-01	1034	1,5

Неуказанные предельные отклонения размеров $\pm \frac{IT14}{2}$

Изм.	Лист	№ докум.	Подп.	Дата
Разраб.		Цимбалина		12.82
Пров.		Корчков		
Т. контр.				
Н. контр.		Мынтер		
Утв.				

Ограждение

Лит	Масса	Масштаб
У	см. табл.	—
Лист	Листов 1	

Труба 20х2,5 ГОСТ 3262-75

Госстрой СССР ГПИ Горьковский сантехпроект

Копировал Сезова — Формат А4

Д23Д.188.004

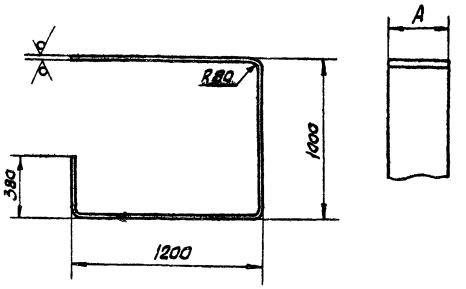

Обозначение	A, мм.	Материал	Масса, Кг.
Д23Д.188.004	20	Лист Б-ПН-5 ГОСТ 19903-74 / ВСт3сп ГОСТ 14637-79	3
-01	100	Лист Б-ПН-2 ГОСТ 19903-74 / 5-Ш. Н-ВСт3сп ГОСТ 16523-70	6

Длина развертки — 3675 мм.

Изм.	Лист	№ докум.	Подп.	Дата
Разраб.		Цимбалина		12.82
Пров.		Корчков		
Т. контр.				
Н. контр.		Мынтер		
Утв.				

Полоса

Лит	Масса	Масштаб
У	см. табл.	—
Лист	Листов 1	

см. табл.

Госстрой СССР ГПИ Горьковский сантехпроект

Копировал Сезова — Формат А4

Д23Д.189.000СБ

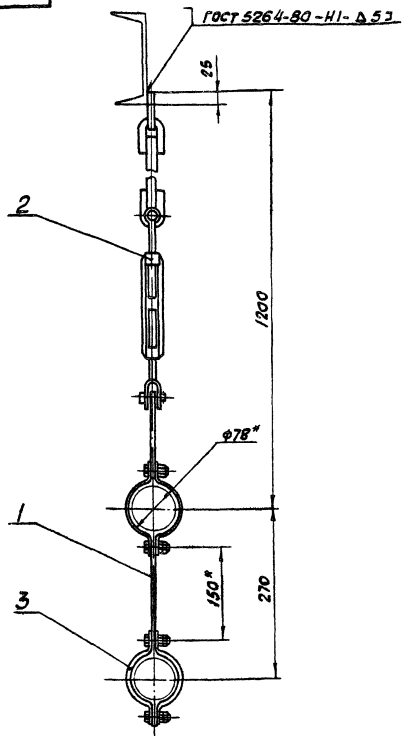

1.* Размеры для справок.
2. Неуказанные предельные отклонения размеров $\pm \frac{IT16}{2}$

Изм.	Лист	№ докум.	Подп.	Дата
Разраб.		Фитисова		12.83
Пров.		Монтер		
Т.контр.				
Нач.отд.		Вольский		
Н.контр.		Монтер		
Утв.				

Д23Д.189.000СБ

Подвеска трубопровода ф76

Лит	Масса	Масштаб
У	2,1	1:5

Лист | Листов 1

Госстрой СССР ГПИ Горьковский сантехпроект

Копировал Седова Формат А3

Формат	Зона	Поз.	Обозначение	Наименование	Кол.	Примеч.
				Документация		
А3			Д23Д.189.000СБ	Сборочный чертеж		
				Детали		
А4		1	Д23Д.189.001	Серьга	1	
				Стандартные изделия		
		2		Подвеска ПТ-76-250		
				ГОСТ 16127-78	1	
		3		Хомут Г-76-250		
				ГОСТ 16127-78	1	

Изм.	Лист	№ докум.	Подп.	Дата
Разраб.		Фитисова		12.83
Пров.		Монтер		
Т.контр.				
Нач.отд.		Вольский		
Н.контр.		Монтер		
Утв.				

Д23Д.189.000

Подвеска трубопровода ф76

Лит	Лист	Листов
У		1

Госстрой СССР ГПИ Горьковский сантехпроект

Копировал Седова Формат А4

Инв.№ подл. | Подп. и дата | Взам. инв.№ | Инв.№ дубл. | Подп. и дата

А23А.188.013

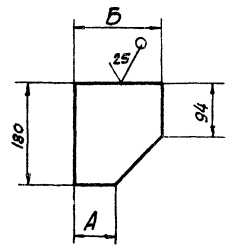

Обозначение	Размеры, мм. А	Размеры, мм. Б	Масса, кг.
Д23Д.187.013	28	160	2,4
-01	95	180	2,6

Неуказанные предельные отклонения размеров $\pm \frac{IT14}{2}$

Изм.	Лист	№ докум.	Подп.	Дата
Разраб.		Шимбалина		12.83
Пров.		Карчков		
Т.контр.				
Н.контр.		Монтер		
Утв.				

Д23Д.188.013

Накладка

Лит	Масса	Масштаб
У	см. табл.	-

Лист | Листов 1

Лист Б-ПН-10 ГОСТ 19903-74 ВСт3сп ГОСТ 14637-79

Госстрой СССР ГПИ Горьковский сантехпроект

Копировал Седова Формат А4

Формат	Зона	Поз.	Обозначение	Наименование	Кол.	Примеч.
Б4	7		Д23Д. 192.007	Связь		
				Уголок Б-70х70х5 ГОСТ 8509-72		
				ВСт3сп ГОСТ 535-79		
				L=3650 h16 25/	1	19,7кг.
А4		8	Д23Д. 192.005-01	Уголок		
Б4		9	Д23Д. 192.008	Плита		
				Лист Б-ПН-12 ГОСТ 19903-74		
				ВСт3сп ГОСТ 14637-79		
				(360х360) h16 25/	2	11,7кг
А4		10	Д23Д. 192.005-02	Уголок	1	

Изм.	Лист	№ докум.	Подп.	Дата	Д23Д. 192.000	Лист 2

Копировал седова формат А4

Д23Д. 192.001

25/ (✓)

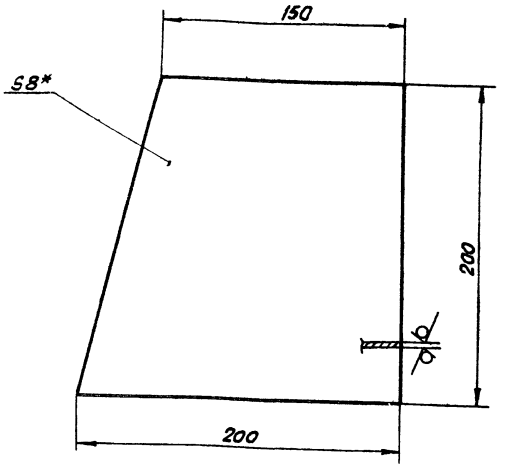

1.* Размеры для справок.

2. Неуказанные предельные отклонения размеров $\pm \frac{IT16}{2}$

Изм.	Лист	№ докум.	Подп.	Дата	Д23Д.192.001			
Разраб.		Бердышева		1.12.82	Косынка	Лит	Масса	Масштаб
Пров.		Мюнтер				И	2,0	1:2
Т. Контр.						Лист	Листов 1	
Н. Контр.		Мюнтер			Лист Б-ПН-8 ГОСТ 19903-74 ВСт3сп ГОСТ 14637-79	Госстрой СССР ГПИ Горьковский сантехпроект		
Утв.								

Подп. и дата | Инв. № дубл. | Взам. инв. № | Подп. и дата | Инв. № подл.

Копировал седова формат А4

Формат	Зона	Поз.	Обозначение	Наименование	Кол.	Примеч.
				Документация		
12			Д23Д. 192.000СБ	Сборочный чертеж		
				Детали		
14		1	Д23Д. 192.001	Косынка	4	
14		2	Д23Д. 192.002	Уголок	1	
Б4		3	Д23Д. 192.003	Связь		
				Уголок Б-70х70х5 ГОСТ 8509-72		
				ВСт3сп ГОСТ 535-79		
				L=1780 h16 25/	2	9,5кг.
Б4		4	Д23Д. 192.004	Стойка		
				Швеллер 14 ГОСТ 8240-72		
				ВСт3сп ГОСТ 535-79		
				L=3218 h16 25/	2	37,2кг.
14		5	Д23Д. 192.005	Уголок	15	
Б4		6	Д23Д. 192.006	Накладка		
				Лист Б-ПН-8 ГОСТ 19903-74		
				ВСт3сп ГОСТ 14637-79		
				(300х300) h16 25/	1	5,4кг.

Изм.	Лист	№ докум.	Подп.	Дата	Д23Д. 192.000			
Разраб.		Бердышева		1.12.82	Опорная Конструкция 7	Лит	Лист	Листов
Пров.		Мюнтер				И	1	2
Нач.отд.		Вольский				Госстрой СССР ГПИ Горьковский сантехпроект		
Н. контр.		Мюнтер						
Утв.								

Копировал седова формат А4

Д23Д. 189.001

12,5/ (✓)

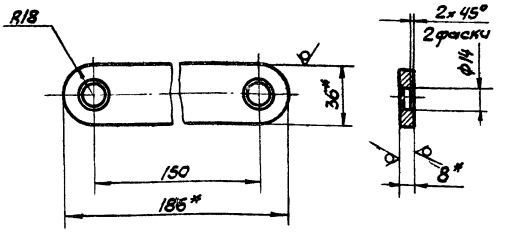

1* Размеры для справок.

2. Неуказанные предельные отклонения размеров: Н14, $\pm \frac{IT16}{2}$

Изм.	Лист	№ докум.	Подп.	Дата	Д23Д.189.001			
Разраб.		Фитасова		2.12.82	Серьга	Лит	Масса	Масштаб
Пров.		Мюнтер				И	0,18	1:2
Т. Контр.						Лист	Листов 1	
Н. контр.		Мюнтер			Полоса Б-2 8х36 ГОСТ 103-76 ВСт3сп ГОСТ 535-79	Госстрой СССР ГПИ Горьковский сантехпроект		
Утв.								

Подп. и дата | Инв. № дубл. | Взам. инв. № | Подп. и дата | Инв. № подл.

 Копировал седова формат А4

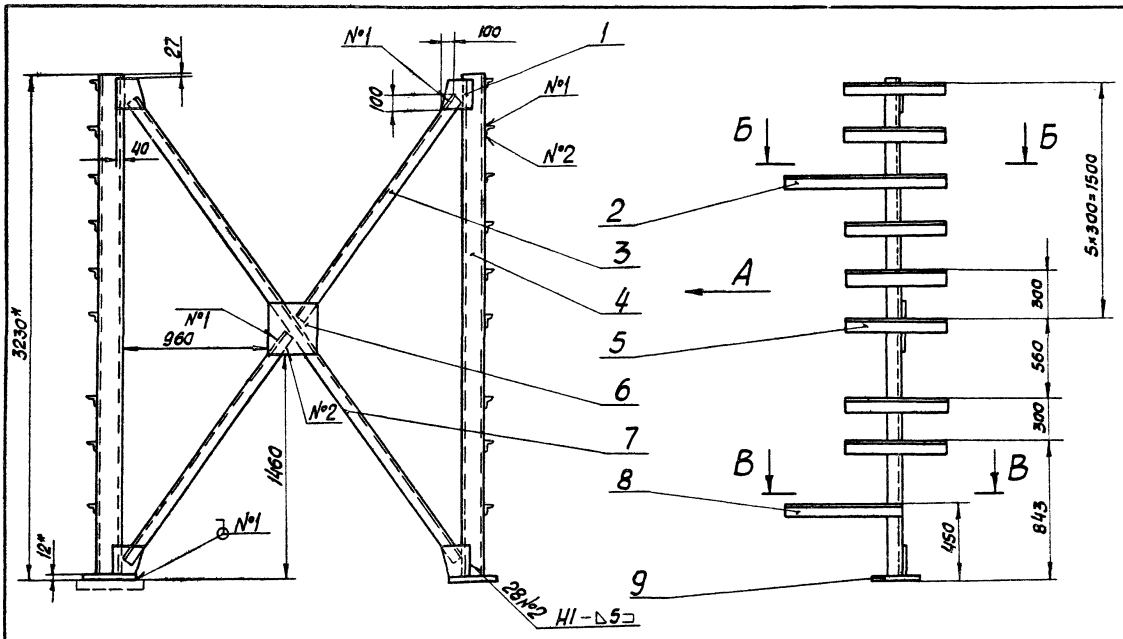

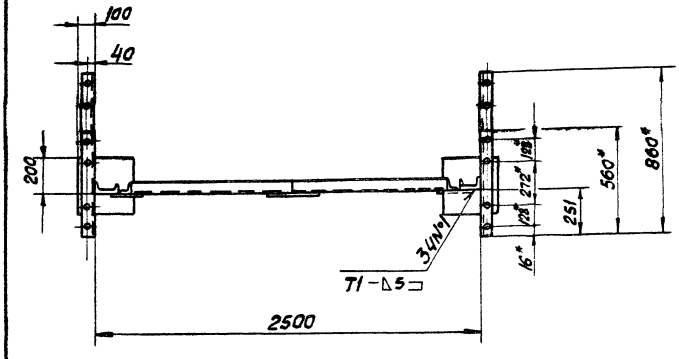

Вид А

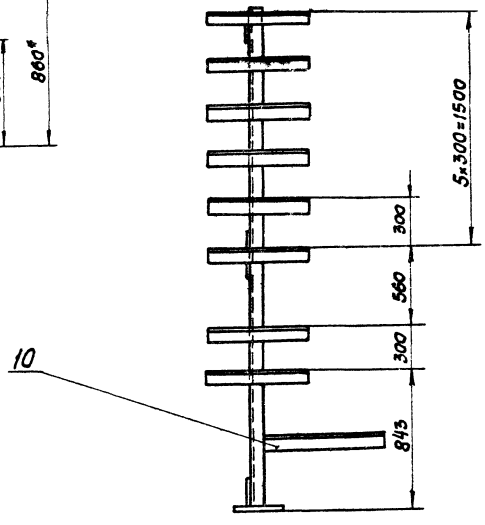

Б - Б

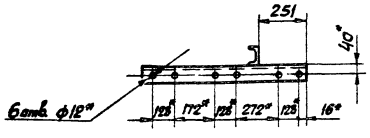

В - В

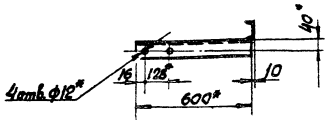

1.* Размеры для справок.

2. Неуказанные предельные отклонения размеров $\pm \frac{IT16}{2}$

3. Сварные швы по ГОСТ 5264-80

Изм.	Лист	№ докум.	Подп.	Дата
Разраб.		Бердышев		12.92
Пров.		Монтер		
Т. контр.				
Нач. отд.		Вальский		
Н. контр.		Монтер		
Утв.				

Д23Д.192.000СБ.

Опорная конструкция 7

Лит	Масса	Масштаб
И	220	1:20
Лист	Листов 1	

Госстрой СССР ГПИ Горьковский сантехпроект

Копировал Гладова 19734-02 64 Формат А2

Формат	Зона	Поз.	Обозначение	Наименование	Кол.	Примеч.
Б4		6	Д23Д.193.005	Уголок	11	
Б4		7	Д23Д.193.006	Связь		
				Уголок Б-70×70×5 ГОСТ 8509-72		
				Вст3сп ГОСТ 535-79		
				L=3650 h16	1	19,7кг.
Б4		8	Д23Д.193.007	Плита		
				Лист Б-ПН-12 ГОСТ 19903-74		
				Вст3сп ГОСТ 14637-79		
				(360×360) h16	2	11,7кг.
А4		9	Д23Д.193.005-01	Уголок	11	
А4		10	Д23Д.193.001-01	Уголок	2	

Изм.	Лист	№ докум.	Подп.	Дата	Д23Д.193.000	Лист 2

Копировал Седова Формат А4

Формат	Зона	Поз.	Обозначение	Наименование	Кол.	Примеч.
				Документация		
А2			Д23Д.193.000СБ	Сборочный чертеж		
				Детали		
А4		1	Д23Д.192.001	Косынка	4	
А4		2	Д23Д.193.001	Уголок	1	
Б4		3	Д23Д.193.002	Связь		
				Уголок Б-70×70×5 ГОСТ 8509-72		
				Вст3сп ГОСТ 535-79		
				L=1780 h16	2	9,5кг.
Б4		4	Д23Д.193.003	Стойка		
				Швеллер 14 ГОСТ 8240-72		
				Вст3сп ГОСТ 535-79		
				L=3218 h16	2	37,2кг.
Б4		5	Д23Д.193.004	Накладка		
				Лист Б-ПН-8 ГОСТ 19903-74		
				Вст3сп ГОСТ 14637-79		
				(300×300) h16	1	5,4кг.

Подп. и дата | Инв. № подл. | Взам. инв. № | Инв. № дубл. | Подп. и дата

Изм.	Лист	№ докум.	Подп.	Дата	Д23Д.193.000		
Разраб.		Берзышева		1.12.82	Опорная конструкция 8	Лит	Лист 1	Листов 2
Пров.		Мантер					Госстрой СССР, ГПИ Горьковский Сантехпроект	
Нач. отд.		Волвенкий						
Н. контр.		Мантер						
Утв.								

Копировал Седова Формат А4

Д23А.192.005

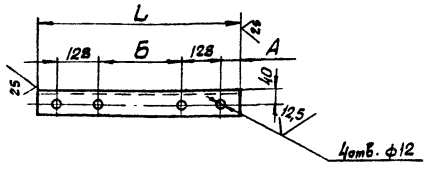

Обозначение	А	Б	L	Масса, кг.
Д23Д.192.005	16	272	560	3,5
-01	456	—	600	3,8
-02	16	—		

Неуказанные предельные отклонения размеров: H16, h16 ± IT16/2

Изм.	Лист	№ докум.	Подп.	Дата	Д23Д.192.005			
Разраб.		Берзышева		1.12.82	Уголок	Лит	Масса	Масштаб
Пров.		Мантер					см. табл.	—
Т. контр.						Лист	Листов 1	
Н. контр.		Мантер			Уголок Б-70×70×5 ГОСТ 8509-72 Вст3сп ГОСТ 535-79	Госстрой СССР ГПИ Горьковский Сантехпроект		
Утв.								

Копировал Седова Формат А4

Д23А.192.002

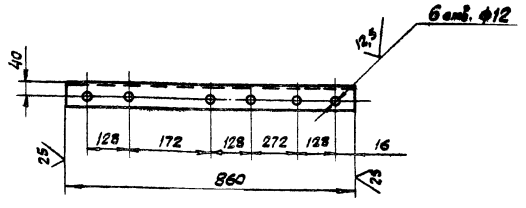

Неуказанные предельные отклонения размеров: H16, h16, ± IT16/2

Изм.	Лист	№ докум.	Подп.	Дата	Д23Д.192.002			
Разраб.		Берзышева		1.12.82	Уголок	Лит	Масса	Масштаб
Пров.		Мантер					5,0	1:10
Т. контр.						Лист	Листов 1	
Н. контр.		Мантер			Уголок Б-70×70×5 ГОСТ 8509-72 Вст3сп ГОСТ 535-79	Госстрой СССР ГПИ Горьковский Сантехпроект		
Утв.								

Копировал Седова 19734-02 65 Формат А4

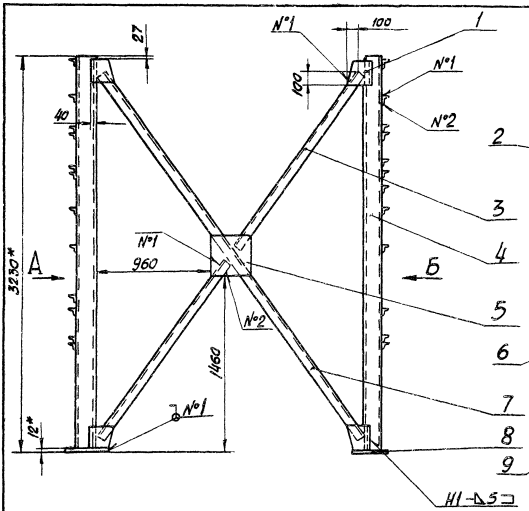

Вид А

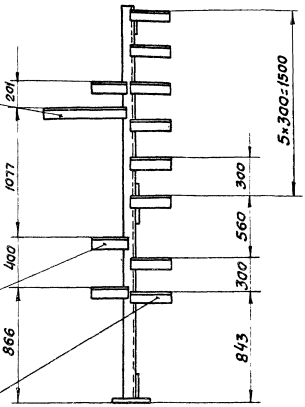

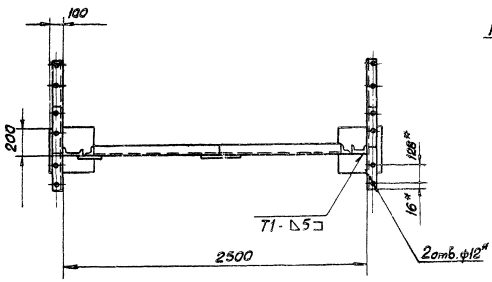

Вид Б

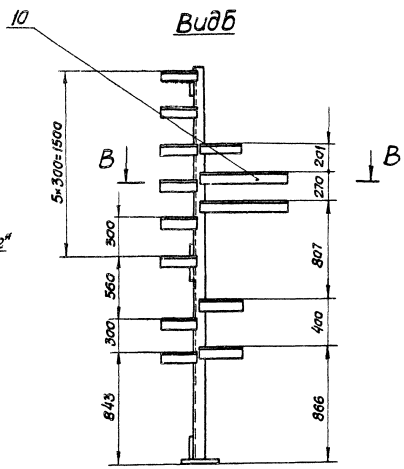

В - В
М1:10

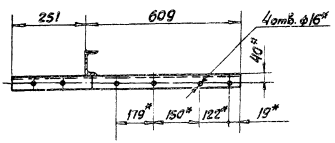

1. Размеры для справок.
2. Неуказанные предельные отклонения размеров $\pm \frac{IT16}{2}$
3. Сварные швы по гост 5264-80

Изм.	Лист	№ докум.	Подп.	Дата	Д23Д.193.000СБ		
Разраб.		Бердышевский			Опорная конструкция 8	Лит.	Масса	Масштаб
Пров.		Монтер				У	195	1:20
Т. контр.						Лист	Листов 1	
Нач. отд.		Вольский				Госстрой СССР ГПИ Горьковский сантехпроект		
Н. контр.		Монтер						
Утв.								

19734-02 66 Копировал Сазонова

Формат А2

Д23Д.193.005

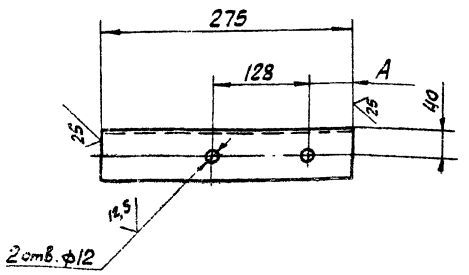

Обозначение	А
Д23Д.193.005	16
-01	131

Неуказанные предельные отклонения размеров: H16, h16, $\pm \frac{IT16}{2}$

Изм.	Лист	№ докум.	Подп.	Дата
Разраб.				12.82
Т.Контр.				
Н.Контр.		Мюнтер		
Утв.				

Д23Д.193.005

Уголок

Лит	Масса	Масштаб
И	1,8	—

Лист | Листов 1

Уголок Б-70×70×5 ГОСТ 8509-72 / ВСт3сп ГОСТ 535-79

Госстрой СССР ГПИ Горьковский Сантехпроект

Д23Д.193.001

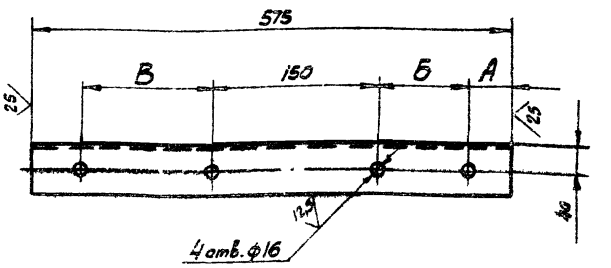

Обозначение	А	Б	В
Д23Д.193.001	19	122	179
-01	105	179	122

Неуказанные предельные отклонения размеров: H16, h16, $\pm \frac{IT16}{2}$

Изм.	Лист	№ докум.	Подп.	Дата
Разраб.		Бердышева		12.82
Пров.		Мюнтер		
Т.Контр.				
Н.Контр.		Мюнтер		
Утв.				

Д23Д.193.001

Уголок

Лит	Масса	Масштаб
И	3,6	—

Лист | Листов 1

Уголок Б-70×70×5 ГОСТ 8509-72 / ВСт3сп ГОСТ 535-79

Госстрой СССР ГПИ. Горьковский Сантехпроект

Копировал Седова 19734-02 (67) формат А4

gost.e-ecolog.ru