ТИПОВОЙ ПРОЕКТ
903-I-213.84

КОТЕЛЬНАЯ С 4 КОТЛАМИ "ФАКЕЛ" И 2 КОНТАКТНО-ПОВЕРХНОСТНЫМИ ВОДОНАГРЕВАТЕЛЯМИ ФНКВ-1М

А Л Ь Б О М X

ЗАКАЗНЫЕ СПЕЦИФИКАЦИИ

19733-10
ЦЕНА 4-52

gost.e-ecolog.ru

ЦЕНТРАЛЬНЫЙ ИНСТИТУТ ТИПОВОГО ПРОЕКТИРОВАНИЯ
ГОССТРОЯ СССР

Москва, А-445, Смоленская ул., 28
Сдано в печать 12 1984 г.
Заказ № 11512 Тираж 300 экз.

19733-10

ТИПОВОЙ ПРОЕКТ

903-I-213.84

КОТЕЛЬНАЯ С 4 КОТЛАМИ "ФАКЕЛ"
И 2 КОНТАКТНО-ПОВЕРХНОСТНЫМИ
ВОДОНАГРЕВАТЕЛЯМИ ФНКВ-1М

А Л Ь Б О М X

ЗАКАЗНЫЕ СПЕЦИФИКАЦИИ

Разработан
Государственным проектным институтом
Горьковский Сантехпроект
Главпромстройпроекта
Госстроя СССР

Утвержден и введён в
действие Главпромстройпроектом
Госстроя СССР
приказ №4 от 3.02.84г.

Главный инженер Ю.П. Фалалеев

Главный инженер проекта В.П. Соловьев

№ п/п	Наименование спецификаций	Индекс	Количество стр.	№ страниц
1	2	3	4	5
	Заказная спецификация на стандартное оборудование котельной, не входящее в блоки	ТМС1	3	4
	Заказная спецификация на нестандартное оборудование котельной, не входящее в блоки	ТМС2	4	7
	Заказная спецификация покупных изделий на нестандартное оборудование, не входящее в блоки	ТМС3	1	11
	Заказная спецификация на арматуру котельной, не входящую в блоки	ТМС4	2	12
	Заказная спецификация на стандартное оборудование, входящее в блоки	ТМС5	2	14
	Заказная спецификация на нестандартное оборудование котельной, входящее в блоки	ТМС6	2	16
	Заказная спецификация на арматуру котельной, входящую в блоки	ТМС7	3	18
	Заказная спецификация на оборудование лаборатории и мебель	ТМС8	2	21
	Заказная спецификация на лабораторную посуду и инвентарь	ТМС9	6	23
10	Заказная спецификация на слесарный инструмент	ТМС10	5	29
11	Заказная спецификация на первичные средства пожаротушения	ТМС11	1	34
12	Заказная спецификация на материалы, поставляемые заказчиком	ТМС12	1	35
13	Заказная спецификация на нестандартное оборудование, не входящее в блоки	ТСС1	1	36
14	Заказная спецификация на арматуру, не входящую в блоки	ТСС2	3	37

1	2	3	4	5
I5	Заказная спецификация на нестандартное оборудование, входящее в блоки	ТСС3	I	40
I6	Заказная спецификация на арматуру, входящую в блоки	ТСС4	I	41
I7	Заказная спецификация на оборудование и материалы	АТМС1	40	42
I8	Заказная спецификация на щиты	АТМС2	4	82
I9	Опросный лист № I для заказа дифманометра-расходомера жидкости с сужающим устройством (поз.I5 спецификации АТМС1)	№ I	2	86
20	Опросный лист № 2 для заказа дифманометра-расходомера жидкости с сужающим устройством (поз. № С-9 спецификации АТМС1)	№ 2	2	88
2I	Заказная спецификация на силовое электрооборудование	ЭМС	I0	96
22	Заказная спецификация на электроосвещение	ЭОС	4	100
23	Заказная спецификация на оборудование, кабельные изделия, поставляемые заказчиком	ССС	2	102
24	Опросный лист ШР	ШР	I	104
25	Опросный лист 2ШР + 7ШР	2ШР+7ШР	I	106
26	Эскизы лицевых панелей кнопок ПКУI5-I9.I2I-40У3 и ПКЕ-2I2-2У3		Iл	108
27	Заказная спецификация на отопительно-вентиляционное оборудование	ОВС1	2	110
28	Заказная спецификация на арматуру	ОВС2	I	112
29	Заказная спецификация на арматуру	ВКС1	3	114
30	Заказная спецификация на контрольно-измерительные приборы	ВКС2	I	117

Утверждаю
.....
« » .....19 г.

903-I-243.84
Альбом X

19733-10

Код
Форма 0801028

ЗАКАЗНАЯ СПЕЦИФИКАЦИЯ ТМСI от №
на 3 листах

(проектная организация-генеральный проектировщик)

(проектная организация-разработчик) ГПИ "Торьковский Сантехпроект"

(министерство (ведомство) заказчика)

(производственное объединение (главное управление, управление) министерства (ведомства)

(заказчик-застройщик)

(стройка)

(комплектующая организация)

(Госснаб союзной республики (главное территориальное управление Госснаба СССР)

(характер строительства (новое, расширение, реконструкция, техническое перевооружение)

(наименование объекта (производственной мощности)

(мощность пускового комплекса)

(срок ввода объекта (мощности) в эксплуатацию)

(часть (раздел) проекта) тепломеханическая

(наименование вида оборудования, изделия и материалов, поставляемых заказчиком (по ВКГ ОКП)

Стандартное оборудование котельной, не входящее в блоки

№ п/п	№ позиции по технологической схеме	Наименование и техническая характеристика основного и комплектующего оборудования, приборов, арматуры, материалов, кабельных и др. изделий. Завод-изготовитель (для импортного оборудования — страна, фирма)	Тип, марка, каталог, № чертежа, № опросного листа, материал оборудования	Ед. изм. наименование	Ед. изм. код	Код завода-изготовителя	Код оборудования, изделий, материалов	Цена единицы (тыс. руб.)	Потребность по проекту	В т. ч. на пусковой комплекс	Ожидаемое наличие на 01.01.19... г.	в т. ч. на пусковой комплекс	Заявленная потребность на 19....г.	Согласованный объём потребности: Всего	в том числе по срокам: I	II	III	IV	стоимость всего (тыс. руб.)
1	2	3	4	5	6	7	8	9	10	11	12		13	14	15	16	17	18	19
I	KI	Котлоагрегат с газогорелочным блоком низкого давления ДГ-Н и автоматикой АМКО производительностью Q =0,93 Мвт (0,8 гкал/ч) поверхность нагрева F = 36м2 Минский завод отопительного оборудования	Факел —	комп			3II28I	3,7I	4										I484
2	KI3	Подогреватель водоводяной поверхность нагрева F =2x0,74=I,48 м2 Завод сантехоборудования объединения Моссантехпром	2-020СТ 34-588 -68	шт	796		3II359	0,080	I										0,080

Заказчик-застройщик
Стройка
Объект строительства

903-I-213.84
Альбом X

19733-10

Продолжение заказной спецификации № ТМСI

№ п/п	№ позиции по технологической схеме	Наименование и техническая характеристика основного и комплектующего оборудования, приборов, арматуры, материалов, кабельных и др. изделий. Завод-изготовитель (для импортного оборудования — страна, фирма)	Тип, марка, каталог, № чертежа, № опросного листа, материал оборудования	Ед. изм. наименование	Ед. изм. код	Код завода-изготовителя	Код оборудования, изделий, материалов	Цена единицы (тыс. руб.)	Потребность по проекту	В т. ч. на пусковой комплекс	Ожидаемое наличие на 01. 01. 19... г.	в т. ч. на пусковой комплекс	Заявленная потребность на 19... г.	Согласованный объём потребности: Всего	в том числе по срокам: I	II	III	IV	стоимость всего (тыс. руб.)
1	2	3	4	5	6	7	8	9	10	11	12		13	14	15	16	17	18	19
3	KI5	Установка водоумягчительная без механического фильтра, производительностью I м3/ч, с катионитом КУ-2-8 Производственное объединение "Красный котельщик", г. Таганрог		комп			3II32I	0,500	2										I,000
4	KI6 KI7	Водонагреватель в комплекте заводской поставки без сборного бака производительностью Q =I,I6 мвт (I,0 гкал/ч) Елецкий энергомеханический завод г.Елец Липецкой обл.	ФКВ--IМ	-"-			3II28I	4,030	I										4030
5	KI6 KI8	То же с вентилятором левого вращения	-"-	-"-			-"-	4,030	I										4030
6	K20	Насос центробежный производительностью $\mathcal{G}$ =20 м3/ч, напором H=0,3 МПа (30 м вод.ст.) с электродвигателем мощностью №=4 квт, числом оборотов n=2880 об/мин. Производственное объединение "Армхимаш"	K20/30 с A02-32--2	-"-			363III	0,097	2										0I94
7	K2I.I K22.I	Подогреватель водоводяной, поверхность нагрева F =3x3,54=I0,62м2 Завод сантехоборудования объединения Моссантехпром	3-08 ОСТ 34-588--68	шт	796		3II359	0,375	3										II25

Заказчик-застройщик
Стройка
Объект строительства 903-I-213 84 Альбом X

19733-10 Продолжение заказной спецификации № TMCI лист № 3

№ п/п	№ позиции по технологической схеме	Наименование и техническая характеристика основного и комплектующего оборудования, приборов, арматуры, материалов, кабельных и др. изделий. Завод-изготовитель (для импортного оборудования — страна, фирма)	Тип, марка, каталог, № чертежа, № опросного листа, материал оборудования	Ед. изм. наименование	Ед. изм. код	Код завода-изготовителя	Код оборудования, изделий, материалов	Цена единицы (тыс. руб.)	Потребность по проекту	В т. ч. на пусковой комплекс	Ожидаемое наличие на 01.01.19... г.	в т. ч. на пусковой комплекс	Заявленная потребность на 19... г.	Согласованный объём потребности всего	в том числе по срокам I	II	III	IV	стоимость всего (тыс. руб.)
1	2	3	4	5	6	7	8	9	10	11	12		13	14	15	16	17	18	19
8	К2I.2 К22.2	Подогреватель водоводяной поверхность нагрева F =2x3,54=7,08 м2 Завод сантехоборудования объединения Моссантехпром	2-08 ОСТ 34-588-68	шт	796		3II359	0,2I8	3										0,654
9	К2I.3 К22.3 К22.4	Подогреватель водоводяной поверхность нагрева F =2x6,9=I3,8м2 Завод сантехоборудования объединения Моссантехпром	2-I00СТ 34-588-68	-"-	-"-		-"-	0,383	3										I,I4
I0	К22.5	Подогреватель водоводяной поверхность нагрева F =6,9 м2 Завод сантехоборудования объединения Моссантехпром	I-I0 ОСТ 34-588-68	-"-	-"-		3II359	0,I98	I										0,I9
II	К23	Вентилятор дутьевой правого вращения φ =90° производительностью δ =5300 м3/ч напором H=55 Па (55 мм вод.ст.) с электродвигателем мощностью N=7,5/5,7/4,8 квт, числом оборотов I430/950/7I0 об/мин Бийский котельный завод	ВДН-8 с А02-62-8/6/4	комп			3II34I	0,603	2										I,20
I2	К32	Ведро металлическое V =I0 л		шт	796			0,002	36										0,07
I3	К33	Верстак слесарный Орденикидзеобадский ремонтно-механический завод треста "Энергомеханизация"	МЦ-I30	комп			392603	0,095	I										0,09

Гл. инженер проекта /Соловьев/

Заказчик:

Руководитель комплектующей организации:

Утверждаю
.....
« » .....19 г.

903-I-213.84
Альбом X

19733-10

Код
Форма 0801028

ЗАКАЗНАЯ СПЕЦИФИКАЦИЯ ТМС2 от №
На 4 листах

(проектная организация-генеральный проектировщик) ГПИ Горьковский Сантехпроект

(проектная организация-разработчик)

(министерство (ведомство) заказчика)

(производственное объединение (главное управление, управление) министерства (ведомства)

(заказчик-застройщик)

(стройка)

(комплектующая организация)

(Госснаб союзной республики (главное территориальное управление Госснаба СССР)

(характер строительства (новое, расширение, реконструкция, техническое перевооружение)

(наименование объекта (производственной мощности)

(мощность пускового комплекса

(срок ввода объекта (мощности) в эксплуатацию) Тепломеханическая

(часть (раздел) проекта) Нестандартное оборудование котельной, не входящее в блоки

(наименование вида оборудования, изделия и материалов, поставляемых заказчиком (по ВКГ ОКП)

№ п/п	№ позиции по технологической схеме	Наименование и техническая характеристика основного и комплектующего оборудования, приборов, арматуры, материалов, кабельных и др. изделий. Завод-изготовитель (для импортного оборудования — страна, фирма)	Тип, марка, каталог, № чертежа, № опросного листа, материал оборудования	Ед. изм. наименование	Ед. изм. код	Код завода-изготовителя	Код оборудования, изделий, материалов	Цена единицы (тыс. руб.)	Потребность по проекту	В т. ч. на пусковой комплекс	Ожидаемое наличие на 01.01.19... г. в т. ч. на пусковой комплекс	Заявленная потребность на 19 г.	Согласованный объём потребности: Всего	в том числе по срокам I	II	III	IV	стоимость всего (тыс. руб.)
1	2	3	4	5	6	7	8	9	10	11	12	13	14	15	16	17	18	19
I	К3	Грязевик I6-200 Т32.0I	Серия 4903-I0 вып.8	шт	796			0,077	I									0,077
2	К5	Деаэратор вакуумный ДВ-50 V = 50 м3/ч	Серия 5.903-3 вып.I-4	-"-	-"-		37I37I	0,868	I									0,868
3	К6	Охладитель выпара ОВВ-8	То же	-"-	-"-		3II36I	0,350	I									0,350
4	К7	Эжектор водяной ЭВ-30	Серия 5.903-3 вып.2	-"-	-"-		3II373	0,II2	I									0,II2

Заказчик-застройщик
Стройка
Объект строительства 903-I-213.84 Альбом X

-8-

19733-10

Продолжение заказной спецификации № ТМС2 лист № 2

№ п/п	№ позиции по технологической схеме	Наименование и техническая характеристика основного и комплектующего оборудования, приборов, арматуры, материалов, кабельных и др. изделий. Завод-изготовитель (для импортного оборудования — страна, фирма)	Тип, марка, каталог, № чертежа, № опросного листа, материал оборудования	Ед. изм. наименование	Ед. изм. код	Код завода-изготовителя	Код оборудования, изделий, материалов	Цена единицы (тыс. руб.)	Потребность по проекту	В т. ч. на пусковой комплекс	Ожидаемое наличие на 01. 01. 19... г.	в т. ч. на пусковой комплекс	Заявленная потребность на 19... г.	Согласованный объём потребности: Всего	в том числе по срокам: I	II	III	IV	стоимость всего (тыс. руб.)
1	2	3	4	5	6	7	8	9	10	11	12		13	14	15	16	17	18	19
5	К8	Бак-газоотделитель V =1,6	Альбом IУ черт. Д23в 032000	шт	796			0,034	I										0054
6	КI4	Опора подогревателя	Альбом IУ черт. Д23Д I83000	-"-	-"-				2										
7	КI9	Бак промежуточный	Альбом Ш черт. Д23В. 05[illegible]0С	-"-	-"-			0,II6	2										0232
8	К24	Рама под вентилятор	Альбом Ш черт. Д22В. 0I0000	-"-	-"-				2										
9	К25	Газоходы	Альбом Ш черт. Д2IБ I05000					0,543	I										0543
I0	К27	Помост	Альбом черт. Д23Д I87000	-"-	-"-				I										
II	К30	Шкаф для прибора давления	Альбом черт. Д22Г 035000	-"-	-"-			0,I08	I										0I08
I2	К3I	Стеллаж для ведер с солью	Альбом IУ черт. Д22Г 032000	-"-	-"-			0035	I										0035

Заказчик-застройщик 903-I-213 84
Стройка Альбом X
Объект строительства

19733-10

Продолжение заказной спецификации № ТМС2 лист № 3

№ п/п	№ позиции по технологической схеме	Наименование и техническая характеристика основного и комплектующего оборудования, приборов, арматуры, материалов, кабельных и др. изделий. Завод-изготовитель (для импортного оборудования — страна, фирма)	Тип, марка, каталог, № чертежа, № опросного листа, материал оборудования	Ед. изм. наименование	Ед. изм. код	Код завода-изготовителя	Код оборудования, изделий, материалов	Цена единицы (тыс. руб.)	Потребность по проекту	В т. ч. на пусковой комплекс	Ожидаемое наличие на 01.01.19... г. в т. ч. на пусковой комплекс	Заявленная потребность на 19... г.	Согласованный объём потребности: Всего	в том числе по срокам: I	II	III	IV	стоимость всего (тыс. руб.)
1	2	3	4	5	6	7	8	9	10	11	12	13	14	15	16	17	18	19
I3		Отборное устройство для датчиков температур	Альбом IУ черт. Д12В I30000	шт	796			0,002	I									0002
I4		Устройство задержания герметика	Альбом IУ черт. Д22Г 030000	-"-	-"-				2									
I5		Водораздели́тель входной	Альбом IУ черт. Д22Г 03I000	-"-	-"-				2									
I6		Опора отвода	Альбом IУ черт. Д23Д I84000	-"-	-"-				2									
I7		Опора трубопровода	Альбом IУ черт. Д23Д 000003	-"-	-"-				7									
I8		Фланец переходный	Альбом IУ черт. Д22Г 000037	-"-	-"-				3									
I9		Плита I2	Альбом IУ черт. Д22Г 000038	-"-	-"-				I2									

Заказчик-застройщик 903-I-213.84
Стройка Альбом X
Объект строительства

19733-10

Продолжение заказной спецификации № ТМС2 лист № 4

№ п/п	№ позиции по технологической схеме	Наименование и техническая характеристика основного и комплектующего оборудования, приборов арматуры, материалов, кабельных и др. изделий. Завод-изготовитель (для импортного оборудования — страна фирма)	Тип, марка, каталог, № чертежа, № опросного листа, материал оборудования	Ед. изм. наименование	Ед. изм. код	Код завода-изготовителя	Код оборудования, изделий, материалов	Цена единицы (тыс. руб.)	Потребность по проекту	В т. ч. на пусковой комплекс	Ожидаемое наличие на 01. 01. 19... г. в т. ч. на пусковой комплекс	Заявленная потребность на 19... г.	Согласованный объём потребности: Всего	в том числе по срокам I	II	III	IV	стоимость всего (тыс. руб.)
1	2	3	4	5	6	7	8	9	10	11	12	13	14	15	16	17	18	19
20		Плита 20	Альбом IУ черт. Д22Г 000038-01	шт	796				5									
21		Опорная конструкция 5	Альбом Ш черт. Д23Д 190000	-"-	-"-				I									
22		Опорная конструкция 6	Альбом Ш черт. Д23Д 191000	-"-	-"-				I									
		Гл.инженер проекта [signature]			/Соловьев/		Заказчик				Руководитель комплектующей организации							

Утверждаю
.....
« »..... 19 г.

903-I-2384
Альбом X

19733-10

Форма Код 0801028

ЗАКАЗНАЯ СПЕЦИФИКАЦИЯ ТМС3 от №

на I листах

(проектная организация-генеральный проектировщик)

(проектная организация-разработчик) ГПИ "Горьковский Сантехпроект"

(министерство (ведомство) заказчика)

(производственное объединение (главное управление, управление) министерства (ведомства)

(заказчик-застройщик)

(стройка)

(комплектующая организация)

(Госснаб союзной республики (главное территориальное управление Госснаба СССР)

(характер строительства (новое, расширение, реконструкция, техническое перевооружение)

(наименование объекта (производственной мощности)

(мощность пускового комплекса

(срок ввода объекта (мощность)в эксплуатацию)

(часть (раздел) проекта) тепломеханическая

(наименование вида оборудования, изделия и материалов, поставляемых заказчиком (по ВКГ ОКП)

Покупные изделия на нестандартное оборудование, не входящее в блоки

№ п/п	№ позиции по технологической схеме	Наименование и техническая характеристика основного и комплектующего оборудования, приборов, арматуры, материалов, кабельных и др. изделий. Завод-изготовитель (для импортного оборудования — страна, фирма)	Тип, марка, каталог, № чертежа, № опросного листа материал оборудования	Ед. изм. наименование	Ед. изм. код	Код завода-изготовителя	Код оборудования, изделий, материалов	Цена единицы (тыс. руб.)	Потребность по проекту	В т. ч. на пусковой комплекс	Ожидаемое наличие на 01. 01. 19...г.	в т. ч. на пусковой комплекс	Заявленная потребность на 19....г	Согласованный объём потребности всего	в том числе по срокам I	II	III	IV	стоимость всего (тыс. руб.)
1	2	3	4	5	6	7	8	9	10	11	12		13	14	15	16	17	18	19
I		Указатель уровня фланцевый Ø 20; Ру=I,6 МПа (I6 кгс/см2) Трубка 20-2,5, длиной 380 по ГОСТ 8446-74	I2Б26к	шт	796		37I26I2006	0,005	2										

Гл. инженер проекта /Соловьев/

Заказчик:

Руководитель комплектующей организации:

Утверждаю
.....
« »..... 19 г.

903-I-213.84
Альбом X

19733-10

Форма Код 0801028

ЗАКАЗНАЯ СПЕЦИФИКАЦИЯ ТМС4 от №

на ....2.... листах

(проектная организация-генеральный проектировщик)

(проектная организация-разработчик) ГПИ "Горьковский Сантехпроект"

(министерство (ведомство) заказчика)

(производственное объединение (главное управление, управление) министерства (ведомства)

(заказчик-застройщик)

(стройка)

(комплектующая организация)

(Госснаб союзной республики (главное территориальное управление Госснаба СССР)

(характер строительства (новое, расширение, реконструкция, техническое перевооружение)

(наименование объекта (производственной мощности)

(мощность пускового комплекса)

(срок ввода объекта (мощности) в эксплуатацию)

(часть (раздел) проекта) тепломеханическая

(наименование вида оборудования, изделия и материалов, поставляемых заказчиком (по ВКГ ОКП)

Арматура котельной, не входящая в блоки

№ п/п	№ позиции по технологической схеме	Наименование и техническая характеристика основного и комплектующего оборудования, приборов, арматуры, материалов, кабельных и др. изделий. Завод-изготовитель (для импортного оборудования — страна, фирма)	Тип, марка, каталог, № чертежа, № опросного листа, материал оборудования	Ед. изм. наименование	Ед. изм. код	Код завода-изготовителя	Код оборудования, изделий, материалов	Цена единицы (тыс. руб.)	Потребность по проекту	В т. ч. на пусковой комплекс	Ожидаемое наличие на 01. 01. 19... г. в т. ч. на пусковой комплекс	Заявленная потребность на 19.....г.	Согласованный объём потребности: Всего	в том числе по срокам I	II	III	IV	стоимость всего (тыс. руб.)
1	2	3	4	5	6	7	8	9	10	11	12	13	14	15	16	17	18	19
I		Задвижка параллельная, с выдвижным шпинделем, фланцевая Ø 200 Ру=1МПа (10 кгс/см2)	30ч6бр	шт	796		3721251005	0,037	2									0074
2		То же Ø 125	-"-	-"-	-"-		3721151008	0,015	10									0150
3		Задвижка клиновая с невыдвижным шпинделем фланцевая Ø 150 Ру=1 МПа (10 кгс/см2)	АС12004 (30ч 47бр)	-"-	-"-		3721121026	0,066	2									0132

Заказчик-застройщик 903-I-213.84
Стройка Альбом X
Объект строительства

-13-

19733-10
Продолжение заказной спецификации № ТМС4 лист № 2

№ п/п	№ позиции по технологической схеме	Наименование и техническая характеристика основного и комплектующего оборудования, приборов, арматуры, материалов, кабельных и др. изделий. Завод-изготовитель (для импортного оборудования — страна, фирма)	Тип, марка, каталог, № чертежа, № опросного листа, материал оборудования	Ед. изм. наименование	Ед. изм. код	Код завода-изготовителя	Код оборудования, изделий, материалов	Цена единицы (тыс. руб.)	Потребность по проекту	В т. ч. на пусковой комплекс	Ожидаемое наличие на 01. 01. 19... г. в т. ч. на пусковой комплекс	Заявленная потребность на 19... г.	Согласованный объём потребности: Всего	в том числе по срокам I	II	III	IV	стоимость всего (тыс. руб.)
1	2	3	4	5	6	7	8	9	10	11	12	13	14	15	16	17	18	19
4		Задвижка клиновая с невыдвижным шпинделем, фланцевая Ø 100 Ру=1МПа (10 кг/см2)	АС12004 (30ч 47бр)	шт	796		372112I025	0,040	I3									0520
5		То же Ø 80	-"-	-"-	-"-		372112I024	0,032	I2									0384
6		То же Ø 50	-"-	-"-	-"-		372112I023	0,022	4									0088
7		Вентиль запорный, муфтовый Ø 40 Ру=1,6 МПа(16 кгс/см2)	15ч8п2	-"-	-"-		3722I3I0I0	0,003	2									0006
8		То же Ø 32	-"-	-"-	-"-		3722I3I009	0,002	2									0004
9		То же Ø 25	-"-	-"-	-"-		3722I2I0I0	0,001	5									0005
10		То же Ø 15	-"-	-"-	-"-		3722III0I0	0,001	20									0200
11		Клапан обратный, подъемный, фланцевый Ø 100 Ру=1,6 МПа(16 кгс/см2)	16ч6бр	-"-	-"-		3722351012	00137	2									00274
12		Регулятор давления прямого действия "после себя" (верхний предел настройки 0,6 МПа (6 кгс/см2)/ Ø 80 Завод "Теплоприбор" г. Улан-Удэ	УРРД-80	-"-	-"-		374252	0,108	I									0108
13		Регулятор температуры прямого действия открытый (диапазон настройки 60-80°С, длина дистанционного капиляра 2,5 м) Завод "Теплоконтроль" г. Сафоново	РТ-Д0--80	-"-	-"-		374252	0,170	I									0170

Гл.инженер проекта /Соловьев/ Заказчик: Руководитель комплектующей организации

Утверждаю
.....
« »..... 19 г.

903-I-213.84
Альбом X

19733-10

Форма Код
0801028

ЗАКАЗНАЯ СПЕЦИФИКАЦИЯ ТМС5

от №

на ...2..... листах

(проектная организация-генеральный проектировщик)

(проектная организация-разработчик) ГПИ "Горьковский Сантехпроект"

(министерство (ведомство) заказчика)

(производственное объединение (главное управление, управление) министерства (ведомства)

(заказчик-застройщик)

(стройка)

(комплектующая организация)

(Госснаб союзной республики (главное территориальное управление Госснаба СССР)

(характер строительства (новое, расширение, реконструкция, техническое перевооружение)

(наименование объекта (производственной мощности)

(мощность пускового комплекса)

(срок ввода объекта (мощности) в эксплуатацию)

(часть (раздел) проекта) тепломеханическая

(наименование вида оборудования, изделия и материалов, поставляемых заказчиком (по ВКГ ОКП)

Стандартное оборудование котельной, входящее в блоки

№ п/п	№ позиции по технологической схеме	Наименование и техническая характеристика основного и комплектующего оборудования, приборов, арматуры, материалов, кабельных и др. изделий. Завод-изготовитель (для импортного оборудования — страна, фирма)	Тип, марка, каталог, № чертежа, № опросного листа, материал оборудования	Ед. изм. наименование	Ед. изм. код	Код завода-изготовителя	Код оборудования, изделий, материалов	Цена единицы (тыс руб)	Потребность по проекту	В т. ч. на пусковой комплекс	Ожидаемое наличие на 01. 01. 19... г. в т. ч. на пусковой комплекс	Заявленная потребность на 19.....г.	Согласованный объём потребности: Всего	в том числе по срокам: I	II	III	IV	Стоимость всего (тыс. руб.)
1	2	3	4	5	6	7	8	9	10	11	12	13	14	15	16	17	18	19
I	К2.I	Насос центробежный производительностью G=115=184 м3/ч напором Н=0,286 МПа (28,6 м вод.ст.) с электродвигателем мощностью №=22 квт числом оборотов n=1450 об/мин Катайский насосный завод	6к-8у--а с А2-7I--4	комп			363III	0022	2									0044

Заказчик-застройщик
Стройка
Объект строительства 903-I-213.84 Альбом X

-15-

19733-10

Продолжение заказной спецификации № ТМС5 лист № 2

№ п/п	№ позиции по технологической схеме	Наименование и техническая характеристика основного и комплектующего оборудования, приборов, арматуры, материалов, кабельных и др. изделий. Завод-изготовитель (для импортного оборудования — страна, фирма)	Тип, марка, каталог, № чертежа, № опросного листа, материал оборудования	Ед. изм. наименование	Ед. изм. код	Код завода-изготовителя	Код оборудования, изделий, материалов	Цена единицы (тыс. руб.)	Потребность по проекту	В т. ч. на пусковой комплекс	Ожидаемое наличие на 01. 01. 19... г.	в т. ч. на пусковой комплекс	Заявленная потребность на 19... г.	Согласованный объём потребности: Всего	в том числе по срокам: I	II	III	IV	Стоимость всего (тыс. руб.)
1	2	3	4	5	6	7	8	9	10	11	12		13	14	15	16	17	18	19
2	К4.I К9.I	Насос центробежный производительностью G =20 м3/ч, напором H=0,3 МПа (30 м.вод.ст.) с электродвигателем мощностью №=4 квт, числом оборотов n=2880 об/мин. Производственное объединение "Армхиммаш"	К20/30 с А02-32-2	комп			363III	0,098	4										0,392
3	К4.2 КI2.I	Аппарат для магнитной обработки воды мощностью №=0,35 квт производительностью G =25 м3/ч Чебоксарский электромеханический завод запасных частей "Энергозапчасть"	АМО-25 УХЛ4	шт	796		493230	0,459	3										I,377
4	КII.I	Насос производительностью G = 45 м3/ч, напором H=0,55 МПа (55 м вод.ст.) с электродвигателем мощностью №=I5 квт числом оборотов n=2900 об/мин. Катайский насосный завод	3КМ45/55 с А2-6I-2	комп			363III	0,I86	3										0,558

Гл. инженер проекта /Соловьев/

Заказчик:

Руководитель комплектующей организации

Утверждаю
.....
« » .....19 г.

903-I-213.84
Альбом X

19733-10

Форма | Код
0801028

ЗАКАЗНАЯ СПЕЦИФИКАЦИЯ ТМС6 от №
на .....2. листах

(проектная организация-генеральный проектировщик)

(проектная организация-разработчик) ГПИ Горьковский "Сантехпроект"

(министерство (ведомство) заказчика)

(производственное объединение (главное управление, управление) министерства (ведомства)

(заказчик-застройщик)

(стройка)

(комплектующая организация)

(Госснаб союзной республики (главное территориальное управление Госснаба СССР)

(характер строительства (новое, расширение, реконструкция, техническое перевооружение)

(наименование объекта (производственной мощности)

(мощность пускового комплекса)

(срок ввода объекта (мощности) в эксплуатацию)

(часть (раздел) проекта) тепломеханическая

(наименование вида оборудования, изделия и материалов, поставляемых заказчиком (по ВКГ ОКП)

Нестандартное оборудование котельной, входящее в блоки

№ п/п	№ позиции по технологической схеме	Наименование и техническая характеристика основного и комплектующего оборудования, приборов, арматуры, материалов, кабельных и др. изделий. Завод-изготовитель (для импортного оборудования — страна, фирма)	Тип, марка, каталог, № чертежа, № опросного листа, материал оборудования	Ед. изм. наименование	Ед. изм. код	Код завода-изготовителя	Код оборудования, изделий, материалов	Цена единицы (тыс. руб.)	Потребность по проекту	в т. ч. на пусковой комплекс	Ожидаемое наличие на 01. 01. 19... г. в т. ч. на пусковой комплекс	Заявленная потребность на 19....г.	Согласованный объём потребности: Всего	в том числе по срокам I	II	III	IV	стоимость всего (тыс. руб.)
1	2	3	4	5	6	7	8	9	10	11	12	13	14	15	16	17	18	19
I	—	Опорная конструкция I	Альбом IУ черт. Д23Д I78000	шт	796				I									
2		Опорная конструкция 2	Альбом IУ черт. Д23Д I79000	-"-	-"-				I									

Заказчик-застройщик 903-I-213 84
Стройка Альбом X
Объект строительства

-17-

19733-10

Продолжение заказной спецификации № ТМС6 лист № 2

№ п/п	№ позиции по технологической схеме	Наименование и техническая характеристика основного и комплектующего оборудования, приборов, арматуры, материалов, кабельных и др. изделий. Завод-изготовитель (для импортного оборудования — страна, фирма)	Тип, марка, каталог, № чертежа, № опросного листа, материал оборудования	Ед. изм. наименование	Ед. изм. код	Код завода-изготовителя	Код оборудования, изделий, материалов	Цена единицы (тыс. руб.)	Потребность по проекту	В т. ч. на пусковой комплекс	Ожидаемое наличие на 01. 01. 19... г.	в т. ч. на пусковой комплекс	Заявленная потребность на 19... г.	Согласованный объём потребности: Всего	в том числе по срокам I	II	III	IV	стоимость всего (тыс. руб.)
1	2	3	4	5	6	7	8	9	10	11	12		13	14	15	16	17	18	19
3		Опорная конструкция 3	Альбом IУ черт. Д23Д I80000	шт	796				I										
4		Опорная конструкция 4	Альбом IУ черт. Д23Д I8I000	-"-	-"-				I										
5		Стойка	Альбом IУ черт. Д23Д I82000	-"-	-"-				I										
6		Стойка	Альбом IУ черт. Д23Д I82000-0I	-"-	-"-				I										
7		Диафрагма дроссельная 60-5	Альбом IУ черт. Д22Г 000039	-"-	-"-				I										
8		Диафрагма дроссельная I02-35	Альбом IУ черт. Д22Г 000039-0I	-"-	-"-				I										

Гл. инженер проекта /Соловьев/ Заказчик: Руководитель комплектующей организации

Утверждаю
.....
« »..... 19 г.

903-I-213.84
Альбом X

-18-

19733-10

Форма 0801028

Код

ЗАКАЗНАЯ СПЕЦИФИКАЦИЯ ТМС7 от №
на ...3..... листах

(проектная организация-генеральный проектировщик)

(проектная организация-разработчик) ГПИ Горьковский "Сантехпроект"

(министерство (ведомство) заказчика)

(производственное объединение (главное управление, управление) министерства (ведомства)

(заказчик-застройщик)

(стройка)

(комплектующая организация)

(Госснаб союзной республики (главное территориальное управление Госснаба СССР)

(характер строительства (новое, расширение, реконструкция, техническое перевооружение)

(наименование объекта (производственной мощности)

(мощность пускового комплекса)

(срок ввода объекта (мощности) в эксплуатацию)

(часть (раздел) проекта) тепломеханическая

(наименование вида оборудования, изделия и материалов, поставляемых заказчиком (по ВКГ ОКП)

Арматура котельной, входящая в блоки

№ п/п	№ позиции по технологической схеме	Наименование и техническая характеристика основного и комплектующего оборудования, приборов, арматуры, материалов, кабельных и др изделий Завод-изготовитель (для импортного оборудования — страна, фирма)	Тип, марка, каталог, № чертежа, № опросного листа, материал оборудования	Ед. изм. наименование	Ед. изм. код	Код завода-изготовителя	Код оборудования, изделий, материалов	Цена единицы (тыс. руб.)	Потребность по проекту	В т. ч. на пусковой комплекс	Ожидаемое наличие на 01. 01. 19... г. в т. ч. на пусковой комплекс	Заявленная потребность на 19....г.	Согласованный объём потребности Всего	в том числе по срокам I	II	III	IV	стоимость всего (тыс. руб.)
1	2	3	4	5	6	7	8	9	10	11	12	13	14	15	16	17	18	19
I		Задвижка параллельная, с выдвижным шпинделем фланцевая Ø 200 Ру=IМПа (I0 кгс/см2)	30ч 6бр	шт	796		372I25I005	0,037	4									0,148
2		Задвижка клиновая, с невыдвижным шпинделем фланцевая Ø I50 Ру=I МПа (I0 кгс/см2)	АС I2004 (30ч 47бр)	-"-	-"-		372II2I026	0,066	5									0,330
3		То же Ø I00	-"-	-"-	-"-		372II2I025	0,04	37									I,48

Заказчик-застройщик
Стройка
Объект строительства

903-I-213.84
Альбом X

19733-10

Продолжение заказной спецификации № ТМС7 лист № 2

№ п/п	№ позиции по технологической схеме	Наименование и техническая характеристика основного и комплектующего оборудования, приборов, арматуры, материалов, кабельных и др. изделий. Завод-изготовитель (для импортного оборудования — страна, фирма)	Тип, марка, каталог, № чертежа, № опросного листа, материал оборудования	Ед. изм. наименование	Ед. изм. код	Код завода-изготовителя	Код оборудования, изделий, материалов	Цена единицы (тыс. руб.)	Потребность по проекту	В т. ч. на пусковой комплекс	Ожидаемое наличие на 01. 01. 19... г.	в т. ч. на пусковой комплекс	Заявленная потребность на 19... г.	Согласованный объём потребности: Всего	в том числе по срокам: I	II	III	IV	стоимость всего (тыс. руб.)
1	2	3	4	5	6	7	8	9	10	11	12		13	14	15	16	17	18	19
4		Вентиль запорный муфтовый Ø 25 Ру=1,6 МПа (16 кгс/см2)	15ч8п2	шт	796		3722121010	0,0013	6									0,0078
5		То же Ø 15	-"-	-"-	-"-		3722111010	0,001	2									0,002
6		Кран пробковый, проходной муфтовый Ø 15 Ру=1 МПа (10 кгс/см2)	11ч66к	-"-	-"-		3722212005	0,001	2									0,002
7		Клапан обратный поворотный фланцевый, однодисковый Ø 100 Ру=1,6 МПа (16 кгс/см2)	КА440 75.03 (Ц9ч 16бр)	-"-	-"-		3722421015	0,015	7									0,105
8		То же, Ø 200, Ру=1,0 МПа, (10 кгс/см2)	Д440 75.03 (Ц9ч 16бр)	-"-	-"-		3722441011	0,025	2									0,050
9		Регулятор давления прямого действия "до себя" Ø 50, верхний предел настройки 0,6 МПа, Ру=1,6 МПа (16 кгс/см2) Завод "Теплоприбор" г. Улан-Удэ	УРРД-50	-"-	-"-		374251	0,108	1									0,108
10		Регулятор давления прямого действия "после себя Ø 25, верхний предел настройки 0,6 МПа, Ру=16 МПа (16 кгс/см2) Завод "Теплоприбор" г. Улан-Удэ	УРРД25	-"-	-"-		-"-	0,095	1									0,095

Заказчик-застройщик 903-I-213.84
Стройка Альбом X
Объект строительства

19733-10
Продолжение заказной спецификации № ТМС7 лист № 3

№ п/п	№ позиции по технологической схеме	Наименование и техническая характеристика основного и комплектующего оборудования, приборов, арматуры, материалов, кабельных и др. изделий. Завод-изготовитель (для импортного оборудования — страна, фирма)	Тип, марка, каталог, № чертежа, № опросного листа, материал оборудования	Ед. изм. наименование	Ед. изм. код	Код завода-изготовителя	Код оборудования, изделий, материалов	Цена единицы (тыс. руб.)	Потребность по проекту	В т. ч. на пусковой комплекс	Ожидаемое наличие на 01. 01. 19... г.	в т. ч. на пусковой комплекс	Заявленная потребность на 19... г.	Согласованный объём потребности: Всего	в том числе по срокам: I	II	III	IV	стоимость всего (тыс. руб.)
1	2	3	4	5	6	7	8	9	10	11	12		13	14	15	16	17	18	19
II		Счетчик турбинный горячей воды Ø I50 Приборостроительный завод г.Кировобад	ВТГ--I50	шт	796		42I30I	0,050	I										0,050
I2		То же Ø I00	ВТГ-I00	-"-	-"-		-"-	0,030	I										0,030
I3		Счетчик турбинный холодной воды Ø I00 Приборостроительный завод г. Кировобад	ВТ-I00	-"-	-"-		42I302	0,029	I										0,029
I4		Счетчик крыльчатый горячей воды Ø 32 Приборостроительный завод г. Кировобад	УВКГ-32	-"-	-"-		42I30I	0,034	I										0,034
I5		Ротаметр стеклянный Предприятие п/я В-8205	РМ-0,I6 ЖУЗ ГОСТ I3045--8I	-"-	-"-		42I303	0,045	2										0,090

Гл. инженер проекта /Соловьев/ Заказчик: Руководитель комплектующей организации

Утверждено
.....
« » .....19 г.

903-I-213.84
Альбом X

19733-10

Форма | Код
0801028

ЗАКАЗНАЯ СПЕЦИФИКАЦИЯ ТМС8

на 2 листах

от № .....

(проектная организация-генеральный проектировщик)

(проектная организация-разработчик) ГПИ Горьковский "Сантехпроект"

(министерство (ведомство) заказчика)

(производственное объединение (главное управление, управление) министерства (ведомства)

(заказчик-застройщик)

(стройка)

(комплектующая организация)

(Госснаб союзной республики (главное территориальное управление Госснаба СССР)

(характер строительства (новое, расширение, реконструкция, техническое перевооружение)

(наименование объекта (производственной мощности)

(мощность пускового комплекса)

(срок ввода объекта (мощности) в эксплуатацию)

(часть (раздел) проекта) тепломеханическая

(наименование вида оборудования, изделия и материалов, поставляемых заказчиком (по ВКГ ОКП)

Оборудование лаборатории и мебель

№ п/п	№ позиции по технологической схеме	Наименование и техническая характеристика основного и комплектующего оборудования, приборов, арматуры, материалов, кабельных и др. изделий. Завод-изготовитель (для импортного оборудования — страна, фирма)	Тип, марка, каталог, № чертежа, № опросного листа, материал оборудования	Ед. изм. наименование	Ед. изм. код	Код завода-изготовителя	Код оборудования, изделий, материалов	Цена единицы (тыс. руб.)	Потребность по проекту	В т. ч. на пусковой комплекс	Ожидаемое наличие на 01.01.19... г. / в т. ч. на пусковой комплекс	Заявленная потребность на 19....г.	Согласованный объём потребности: Всего	в том числе по срокам: I	II	III	IV	Стоимость всего (тыс. руб.)
1	2	3	4	5	6	7	8	9	10	11	12	13	14	15	16	17	18	19
I	К34	Стол лабораторный химический пристенный размеры I200x800xI800мм Производственно-мебельное объединение г. Новгород	СТХ-2 ОН-II--918/2 -I,2,3	шт	796			0,094	I									0,094
2	К35	Стол письменный однотумбовый		шт	796		56II22	0,042	2									0,084
3	К36	Кресло вращающееся		шт	796		56I225	0,027	2									0,054

Заказчик-застройщик 903-I-213.84
Стройка Альбом X
Объект строительства

19733-10

Продолжение заказной спецификации № ТМС8 лист № 2

№ п/п	№ позиции по технологической схеме	Наименование и техническая характеристика основного и комплектующего оборудования, приборов, арматуры, материалов кабельных и др. изделий. Завод-изготовитель (для импортного оборудования — страна, фирма)	Тип, марка, каталог, № чертежа, № опросного листа, материал оборудования	Ед. изм. наименование	Ед. изм. код	Код завода-изготовителя	Код оборудования, изделий, материалов	Цена единицы (тыс. руб.)	Потребность по проекту	В т. ч. на пусковой комплекс	Ожидаемое наличие на 01. 01. 19... г.	в т. ч. на пусковой комплекс	Заявленная потребность на 19... г.	Согласованный объём потребности	в том числе по срокам				стоимость всего (тыс. руб.)
														Всего	I	II	III	IV	
1	2	3	4	5	6	7	8	9	10	11	12		13	14	15	16	17	18	19
4	К37	Электрошкаф мощностью №=2,4 квт напряжением Ц=220В t=350°С Утенский завод лабораторных электропечей ПО "Вильнюсэлектросварка"	СНОЛ-3,5 3,5. 3,5/3-43	шт	796			0,041	I										0041
5	К38	Плитка электрическая бытовая, мощностью №=0,8 квт, напряжением =220В	ГОСТ 306-76	шт	796		346813	0,005	I										0005
6	К39	Микроскоп "Биолам" увеличение 56-1350 Ленинградское оптико-механическое объединение	Р-II ГОСТ 8284-78	-"-	-"-		432134	0,220	I										0220
7	К40	Экспресс-лаборатория анализа вод Завод "Химлаборприбор" г. Клин Московской обл.	ЭЛВК-5	-"-	-"-		432152	0,064	I										0064
8	К41	Полуавтоматический анализатор кислорода	ОКВ	-"-	-"-			0,080	I										0080

Гл. инженер проекта /Соловьев/

Заказчик:

Руководитель комплектующей организации

Утверждаю
.....
« »..... 19 г.

903-I-213 84
Альбом X

19733-10

Код
Форма 0801028

ЗАКАЗНАЯ СПЕЦИФИКАЦИЯ ТМС9 от №
на 6 листах

(проектная организация-генеральный проектировщик)

(проектная организация-разработчик) ГПИ Горьковский "Сантехпроект"

(министерство (ведомство) заказчика)

(производственное объединение (главное управление, управление) министерства (ведомства)

(заказчик-застройщик)

(стройка)

(комплектующая организация)

(Госснаб союзной республики (главное территориальное управление Госснаба СССР)

(характер строительства (новое, расширение, реконструкция, техническое перевооружение)

(наименование объекта (производственной мощности)

(мощность пускового комплекса)

(срок ввода объекта (мощности) в эксплуатацию)

(часть (раздел) проекта) Тепломеханическая

(наименование вида оборудования, изделия и материалов, поставляемых заказчиком (по ВКГ ОКП)

Лабораторная посуда и инвентарь

№ п/п	№ позиции по технологической схеме	Наименование и техническая характеристика основного и комплектующего оборудования, приборов, арматуры, материалов, кабельных и др. изделий. Завод-изготовитель (для импортного оборудования — страна фирма)	Тип, марка, каталог, № чертежа, № опросного листа, материал оборудования	Ед. изм. наименование	Ед. изм. код	Код завода-изготовителя	Код оборудования, изделий, материалов	Цена единицы (тыс. руб.)	Потребность по проекту	В т. ч. на пусковой комплекс	Ожидаемое наличие на 01.01.19... г.	в т. ч. на пусковой комплекс	Заявленная потребность на 19.....г.	Согласованный объём потребности: Всего	в том числе по срокам I	II	III	IV	стоимость всего (тыс. руб.)
1	2	3	4	5	6	7	8	9	10	11	12		13	14	15	16	17	18	19
I		Склянка I-I,0 ХСЗ	ГОСТ I0238-74	шт	796		4325I6III3	0,00I5	5										0,0075
2		Склянка I-2,0 ХСЗ	-"-	-"-	-"-		4325I6III4	0,00I5	2										0,0030
3		Склянка I-5,0 ХСЗ	-"-	-"-	-"-		4325I6III6	0,0025	I										0,0025
4		Стакан ВН-I00 ТС	ГОСТ I0394-72				43243I99II	0,000I	I										0,00I
5		Стакан ВН-I50 ХСЗ	ТУ-25-II-944-79	-"-	-"-		4324II0II3	0,000I	3										0,0003

Заказчик-застройщик
Стройка
Объект строительства 903-I-213.84 Альбом X

19733-10

Продолжение заказной спецификации № ТМС9 лист № 2

№ п/п	№ позиции по технологической схеме	Наименование и техническая характеристика основного и комплектующего оборудования, приборов, арматуры, материалов, кабельных и др. изделий. Завод-изготовитель (для импортного оборудования — страна, фирма)	Тип, марка, каталог, № чертежа, № опросного листа, материал оборудования	Ед. изм. наименование	Ед. изм. код	Код завода-изготовителя	Код оборудования, изделий, материалов	Цена единицы (тыс. руб.)	Потребность по проекту	В т. ч. на пусковой комплекс	Ожидаемое наличие на 01.01.19...г.	В т. ч. на пусковой комплекс	Заявленная потребность на 19...г.	Согласованный объём потребности: Всего	в том числе по срокам: I	II	III	IV	Стоимость всего (тыс. руб.)
1	2	3	4	5	6	7	8	9	10	11	12		13	14	15	16	17	18	19
6		Колба КН-50-I8ТХСI	ГОСТ I0394-72	шт	796		4324529921	0,000I	8										0,0008
7		Колба КН-250-34ТХСI	-"-	-"-	-"-		4324529925	0,000I	8										0,0008
8		Колба КН-500-34ТХСI	-"-	-"-	-"-		4324529926	0,000I	I										0,000I
9		Колба I-50-2 ХСЗ	ГОСТ I770-74	-"-	-"-		4324I700I2	0,000I	2										0,0002
I0		Колба I-I00-2 ХСЗ	-"-	-"-	-"-		4324I700I3	0,000I	I										0,000I
II		Колба I-200-2ХСЗ	-"-	-"-	-"-		4324I700I4	0,000I	I										0,000I
I2		Колба I-500-2ХСЗ	-"-	-"-	-"-		4324I700I6	0,000I	I										0,000I
I3		Цилиндр I-I0	-"-	-"-	-"-		4324I7I2II	0,00I	I										0,00I
I4		Цилиндр I-25	-"-	-"-	-"-		4324I7I2I2	0,00I	I										0,00I
I5		Цилиндр I-50	-"-	-"-	-"-		4324I7I2I3	0,00I	I										0,00I
I6		Цилиндр I-I00	-"-	-"-	-"-		4324I7I2I4	0,00I	I										0,00I
I7		Цилиндр I-250	-"-	-"-	-"-		4324I7I2I5	0,00I	I										0,00I
I8		Цилиндр I-500	-"-	-"-	-"-		4324I7I2I6	0,00I	I										0,00I
I9		Цилиндр I-I000	-"-	-"-	-"-		4324I7I2I7	0,00I7	I										0,00I7
20		Цилиндр I-2000	-"-	-"-	-"-		4324I7I2I8	0,0033	I										0,0033
2I		Пипетка I-2-I,0	ГОСТ 20292-74	-"-	-"-		432I33I52I	0,0000I	2										0,00002
22		Пипетка I-2-2,0	-"-	-"-	-"-		432I33I522	0,0000I	2										0,00002
23		Пипетка 2-2-5,0	-"-	-"-	-"-		432I33I55I	0,0000I	2										0,00002
24		Пипетка 4-2-I,0	-"-	-"-	-"-		432I33I57I	0,0000I	2										0,00002

Заказчик-застройщик
Стройка
Объект строительства

903-I-213.84
Альбом X

19733-10 ТМС9

Продолжение заказной спецификации № лист № 3

№ п/п	№ позиции по технологической схеме	Наименование и техническая характеристика основного и комплектующего оборудования, приборов, арматуры, материалов, кабельных и др. изделий. Завод-изготовитель (для импортного оборудования — страна, фирма)	Тип, марка, каталог, № чертежа, № опросного листа, материал оборудования	Ед. изм. наименование	Ед. изм. код	Код завода-изготовителя	Код оборудования, изделий, материалов	Цена единицы (тыс. руб.)	Потребность по проекту	В т. ч. на пусковой комплекс	Ожидаемое наличие на 01.01.19...г.	в т. ч. на пусковой комплекс	Заявленная потребность на 19...г.	Согласованный объём потребности: Всего	в том числе по срокам I	II	III	IV	стоимость всего (тыс. руб.)
1	2	3	4	5	6	7	8	9	10	11	12		13	14	15	16	17	18	19
25		Пипетка 5-2-2,0	ГОСТ 20292-74	шт	796		432I33I6I2	0,0000I	2									0,00002
26		Пипетка 7-2-I0	-"-	-"-	-"-		432I33I582	0,000I	I									0,000I
27		Воронка В36-50	ГОСТ 8613-75	-"-	-"-		4325I40III	0,000I	3									0,0003
28		Воронка В56-80	-"-	-"-	-"-		4325I40II2	0,000I	3									0,0003
29		Воронка В75-II0	-"-	-"-	-"-		4325I40II3	0,0000I	2									0,0000
30		Бутыль V=I000	ТУI7-РСФСР 7I43-69	-"-	-"-		4324I5	0,0000I	I									0,0000
3I		Бутыль V=2000	-"-	-"-	-"-		-"-	0,0000I	I									0,0000
32		Банка V=50	Ост 6I9-72-76	-"-	-"-		4324I5	0,0000I	3									0,0000
33		Банка V=I00	-"-	-"-	-"-		-"-	0,0000I	5									0,0000
34		Банка V=250	-"-	-"-	-"-		-"-	0,0000I	5									0,0000
35		Банка V=500	-"-	-"-	-"-		-"-	0,0000I	5									0,0000
36		Банка V=I000	-"-	-"-	-"-		-"-	0,0000I	2									0,0000
37		Банка ВЦ-500	ТУ 6-I9-II0-78	-"-	-"-		-"-	0,00I75	I									0,00I7
38		Банка ВЦ-I000	-"-	-"-	-"-		-"-	0,00I3	I									0,00I3

Заказчик-застройщик
Стройка
Объект строительства 903-I-213.84 Альбом X

19733-10

Продолжение заказной спецификации № ТМС9 лист № 4

№ п/п	№ позиции по технологической схеме	Наименование и техническая характеристика основного и комплектующего оборудования, приборов, арматуры, материалов, кабельных и др. изделий. Завод-изготовитель (для импортного оборудования — страна, фирма)	Тип, марка, каталог, № чертежа, № опросного листа, материал оборудования	Ед. изм. наименование	Ед. изм. код	Код завода-изготовителя	Код оборудования, изделий, материалов	Цена единицы (тыс руб.)	Потребность по проекту	В т. ч. на пусковой комплекс	Ожидаемое наличие на 01. 01. 19... г.	в т. ч. на пусковой комплекс	Заявленная потребность на 19... г.	Согласованный объём потребности: Всего	в том числе по срокам: I	II	III	IV	стоимость всего (тыс. руб.)
1	2	3	4	5	6	7	8	9	10	11	12		13	14	15	16	17	18	19
39		Бюретка Б-2-5	ГОСТ 20292-74	шт	796		432I33I233	0,0025	3									0,0075
40		Бюретка I-2-25-0,I	-"-	-"-	-"-		432I33I0II	0,00I9	2									0,0038
4I		Стакан 3 V=I50 мл	ГОСТ 9I47-80	-"-	-"-		4328II00I3I0	0,000I	3									0,0003
42		Стакан 4 V=250 мл	-"-	-"-	-"-		4328II00I409	0,000I	3									0,0003
43		Стакан 6 V=600 мл	-"-	-"-	-"-		4328II00I607	0,000I	I									0,000I
44		Пробка 5-50 (набор)	ГОСТ 7852-76	кг	I66		253717	0,0023	0,5									0,00II5
45		Палочки стеклянные 8 + I2, ℓ =I500	ГОСТ 8446-74	-"-	-"-		432517	0,0023	0,5									0,00II5
46		Трубка 2-I0	ГОСТ 5496-78	-"-	-"-		254I2I	0,000I	0,2									0,00002
47		Трубка I2-24	-"-	-"-	-"-		-"-	0,000I	0,2									0,00002
48		Штатив ШI	ТУ64-I-360-80	шт	796		945247002703	0,003	I									0,003
49		Зажим винтовой Л0-538М-00-00	ТУ64-I-964-79	-"-	-"-		9435I370II05	0,000I	3									0,0003
50		Штатель ШI05.00 металлический	ТУ 64-I-84-80	-"-	-"-		9434226001	0,000I	I									0,000I

Заказчик-застройщик 903-I-213 84
Стройка Альбом X
Объект строительства

19733-10

Продолжение заказной спецификации № ТМС9 лист № 5

№ п/п	№ позиции по технологической схеме	Наименование и техническая характеристика основного и комплектующего оборудования, приборов, арматуры, материалов, кабельных и др. изделий. Завод-изготовитель (для импортного оборудования — страна, фирма)	Тип, марка, каталог, № чертежа, № опросного листа, материал оборудования	Ед. изм. наименование	Ед. изм. код	Код завода-изготовителя	Код оборудования, изделий, материалов	Цена единицы (тыс. руб.)	Потребность по проекту	В т. ч. на пусковой комплекс	Ожидаемое наличие на 01. 01. 19... г.	в т. ч. на пусковой комплекс	Заявленная потребность на 19... г.	Согласованный объём потребности: Всего	в том числе по срокам: I	II	III	IV	стоимость всего (тыс. руб.)
1	2	3	4	5	6	7	8	9	10	11	12		13	14	15	16	17	18	19
51		Шпатель 2	ГОСТ 9147-80	шт	796		4328131012 08	0,001	1										0,001
52		Сетка асбестометаллическая № 2-160х160		-"-	-"-		257711	0,03	2										0,06
53		Стекло предметное 26х76	ГОСТ 9284-75	-"-	-"-		593200	0,025	4										0,100
54		Ерш волосяной для мойки бюреток		-"-	-"-		967763	0,001	1										0,001
55		Ерш волосяной для мойки колб, склянок		-"-	-"-		-"-	0,001	1										0,001
56		Термометр 4-Б2 (ТЛ-42) 0-55°С	ГОСТ 215-73Х Е	-"-	-"-		432121 0403	0,001	1										0,001
57		Термометр 4-Б3 (ТЛ43) 50-105°С	-"-	-"-	-"-		432121 0404	0,001	1										0,001
58		Термометр 4-Б4 (ТЛ44) 100-155°С	-"-	-"-	-"-		432121 0405	0,001	1										0,001
59		Скальпель остроконечный	ГОСТ 21240-77	-"-	-"-		943311	0,001	1										0,001
60		Маска защитная С-40	ТУ 64-1-456-76	-"-	-"-		253921	0,012	1										0,012
61		Очки защитные	ГОСТ 124003-80	-"-	-"-		253921	0,0036	1										0,0036

Заказчик-застройщик
Стройка
Объект строительства

903-I-213.84
Альбом X

19733-10

Продолжение заказной спецификации № ТМС9 лист № 6

№ п/п	№ позиции по технологической схеме	Наименование и техническая характеристика основного и комплектующего оборудования, приборов, арматуры, материалов, кабельных и др. изделий. Завод-изготовитель (для импортного оборудования — страна, фирма)	Тип, марка, каталог, № чертежа, № опросного листа, материал оборудования	Ед. изм. наименование	Ед. изм. код	Код завода-изготовителя	Код оборудования, изделий, материалов	Цена единицы (тыс. руб.)	Потребность по проекту	В т. ч. на пусковой комплекс	Ожидаемое наличие на 01. 01. 19... г. в т. ч. на пусковой комплекс	Заявленная потребность на 19... г.	Согласованный объём потребности: Всего	в том числе по срокам: I	II	III	IV	стоимость всего (тыс. руб.)
1	2	3	4	5	6	7	8	9	10	11	12	13	14	15	16	17	18	19
62		Перчатки резиновые кислотощелочестойкие	ГОСТ 9502-60	шт	796		251441	00003	I									00003
63		Аптечка первой помощи		-"-	-"-		939812	0,002	I									002
64		Фартук резиновый	ГОСТ 9584-72	-"-	-"-		254455	00015	I									00015

Гл. инженер проекта /Соловьев/

Заказчик:

Руководитель комплектующей организации:

Утверждаю
.....
« »..... 19 г.

903-I-813.84
Альбом X

19733-10

Форма Код 0801028

ЗАКАЗНАЯ СПЕЦИФИКАЦИЯ ТМС10 от №
на ....5... листах

(проектная организация-генеральный проектировщик)

(проектная организация-разработчик) ГПИ Горьковский "Сантехпроект"

(министерство (ведомство) заказчика)

(производственное объединение (главное управление, управление) министерства (ведомства)

(заказчик-застройщик)

(стройка)

(комплектующая организация)

(Госснаб союзной республики (главное территориальное управление Госснаба СССР)

(характер строительства (новое, расширение, реконструкция, техническое перевооружение)

(наименование объекта (производственной мощности)

(мощность пускового комплекса)

(срок ввода объекта (мощности) в эксплуатацию)

(часть (раздел) проекта) Тепломеханическая

(наименование вида оборудования, изделия и материалов, поставляемых заказчиком (по ВКГ ОКП)

Слесарный инструмент

№ п/п	№ позиции по технологической схеме	Наименование и техническая характеристика основного и комплектующего оборудования, приборов, арматуры, материалов, кабельных и др изделий Завод-изготовитель (для импортного оборудования — страна, фирма)	Тип, марка, каталог, № чертежа, № опросного листа, материал оборудования	Ед. изм. наименование	Ед. изм. код	Код завода-изготовителя	Код оборудования, изделий, материалов	Цена единицы (тыс. руб.)	Потребность по проекту	в т. ч. на пусковой комплекс	Ожидаемое наличие на 01.01.19... г.	в т. ч. на пусковой комплекс	Заявленная потребность на 19....г.	Согласованный объём потребности: Всего	в том числе по срокам: I	II	III	IV	стоимость всего (тыс. руб.)
1	2	3	4	5	6	7	8	9	10	11	12		13	14	15	16	17	18	19
I		Ключ 78II-0021НСIх9	ГОСТ 2839-80	шт	796		392651	0,00025	I										0,00025
2		Ключ 78II-0027НДIх9	-"-	-"-	-"-		-"-	0,00027	I										0,00027
3		Ключ 78II-0464НСIх9	-"-	-"-	-"-		-"-	0,00027	I										0,00027
4		Ключ 78II-0022НДIх9	-"-	-"-	-"-		-"-	0,00027	I										0,00027
5		Ключ 78II-0023НДIх9	-"-	-"-	-"-		-"-	0,00032	I										0,00032
6		Ключ 78II-0024НСIх9	-"-	-"-	-"-		-"-	0,00039	I										0,00039
7		Ключ 78II-0025НДIх9	-"-	-"-	-"-		-"-	0,00025	I										0,00025

Заказчик-застройщик 903-I-213 84
Стройка Альбом X
Объект строительства

19733-10

Продолжение заказной спецификации № ТМС10 лист № 2

№ п/п	№ позиции по технологической схеме	Наименование и техническая характеристика основного и комплектующего оборудования, приборов, арматуры, материалов, кабельных и др. изделий. Завод-изготовитель (для импортного оборудования — страна, фирма)	Тип, марка, каталог, № чертежа, № опросного листа, материал оборудования	Ед. изм. наименование	Ед. изм. код	Код завода-изготовителя	Код оборудования, изделий, материалов	Цена единицы (тыс. руб.)	Потребность по проекту	В т. ч. на пусковой комплекс	Ожидаемое наличие на 01.01.19... г. в т. ч. на пусковой комплекс	Заявленная потребность на 19... г.	Согласованный объём потребности: Всего	в том числе по срокам: I	II	III	IV	стоимость всего (тыс. руб.)
1	2	3	4	5	6	7	8	9	10	11	12	13	14	15	16	17	18	19
8		Ключ 78II-0026НСIх9	ГОСТ 2839-80	шт	796		392651	0,00052	I									0,00052
9		Ключ 78I3-0001х9	ГОСТ I898I-73	-"-	-"-		392653	0,0001	I									0,0001
I0		Ключ 78I3-0002х9	-"-	-"-	-"-		-"-	0,0001	I									0,0001
II		Ключ гаечный двухсторонний взрывобезопасный I0хI2	ТУ2-035-736-80	-"-	-"-		392692	0,00045	I									0,00045
I2		То же I2хI4	-"-	-"-	-"-		-"-	0,00051	I									0,00051
I3		То же I4хI7	-"-	-"-	-"-		-"-	0,00055	I									0,00055
I4		То же I7хI9	-"-	-"-	-"-		-"-	0,00073	I									0,00073
I5		То же I9х22	-"-	-"-	-"-		-"-	0,00095	I									0,00095
I6		То же 22х24	-"-	-"-	-"-		-"-	0,00078	I									0,00078
I7		То же 24х27	-"-	-"-	-"-		-"-	0,0014	I									0,0014
I8		То же 27х30	-"-	-"-	-"-		-"-	0,00175	I									0,00175
I9		Ключ с медным покрытием δ=50 мкм 78I3-0001	ГОСТ I898I-73	-"-	-"-		392692	0,0015	I									0,0015
20		То же, 78I3-0002	-"-	-"-	-"-		-"-	0,002	I									0,002
2I		Линейка измерительная металлическая ℓ =300 мм	ГОСТ 427-75	-"-	-"-		393631	0,00007	I									0,00007
22		ℓ =500 мм	-"-	-"-	-"-		-"-	0,0001	I									0,0001

Заказчик-застройщик 903-I-213.84
Стройка Альбом X
Объект строительства

-31-

19733-10

Продолжение заказной спецификации № ТМС10 лист № 3

№ п/п	№ позиции по технологической схеме	Наименование и техническая характеристика основного и комплектующего оборудования, приборов, арматуры, материалов, кабельных и др. изделий. Завод-изготовитель (для импортного оборудования — страна, фирма)	Тип, марка, каталог, № чертежа, № опросного листа, материал оборудования	Ед. изм. наименование	Ед. изм. код	Код завода-изготовителя	Код оборудования, изделий, материалов	Цена единицы (тыс. руб.)	Потребность по проекту	В т. ч. на пусковой комплекс	Ожидаемое наличие на 01.01.19... г. в т. ч. на пусковой комплекс	Заявленная потребность на 19... г.	Согласованный объём потребности всего	в том числе по срокам I	II	III	IV	стоимость всего (тыс. руб.)
1	2	3	4	5	6	7	8	9	10	11	12	13	14	15	16	17	18	19
23		Штангенциркуль с нониусом с ценой деления 0,05 мм, ℓ=300 мм	ГОСТ 166-80	шт	796		393313	0,0033	I									0,0033
24		Штангенциркуль с нониусом винтом с односторонними губками для внутренних и наружных измерений с ценой деления 0,05 мм, ℓ =400 мм	-"-	-"-	-"-		393314	0,0082	I									
25		Микрометр гладкий с ценой деления 0,01 м 0 ÷ 100 мм	ГОСТ 6507-78	шт	796		393411	0,0036	I									0,0036
26		Рулетка полотняная, 10,0 м		-"-	-"-		393700	0,0012	I									0,0012
27		Кронциркуль, 150		-"-	-"-		392613	0,0033	I									0,0033
28		Круглогубцы, 150 мм	ГОСТ 7283-73	-"-	-"-		392642	0,0010	I									0,0010
29		Плоскозубцы с удлиненными губками - 7814-0102	ГОСТ 17440-72	-"-	-"-		392641	0,0010	I									0,0010
30		Кусачки боковые оксидированные, 160 мм	ГОСТ 22308-77	-"-	-"-		392644	0,0012	I									0,0012
31		Пассатижи комбинированные 200 мм	ГОСТ 17438-72	-"-	-"-		392643	0,0145	I									0,0145
32		Плоскогубцы комбинированные 7814-0092, 200мм	ГОСТ 5547-75	-"-	-"-		392641	0,0015	I									0,0015

Заказчик-застройщик
Стройка
Объект строительства

903-I-213-84
Альбом X

-32-

19733-10

Продолжение заказной спецификации № ТМС10 лист № 4

№ п/п	№ позиции по технологической схеме	Наименование и техническая характеристика основного и комплектующего оборудования, приборов, арматуры, материалов, кабельных и др. изделий. Завод-изготовитель (для импортного оборудования — страна, фирма)	Тип, марка, каталог, № чертежа, № опросного листа, материал оборудования	Ед. изм. наименование	Ед. изм. код	Код завода-изготовителя	Код оборудования, изделий, материалов	Цена единицы (тыс. руб.)	Потребность по проекту	В т. ч. на пусковой комплекс	Ожидаемое наличие на 01.01.19... г.	в т. ч. на пусковой комплекс	Заявленная потребность на 19... г.	Согласованный объём потребности: Всего	в том числе по срокам I	II	III	IV	Стоимость всего (тыс. руб.)
1	2	3	4	5	6	7	8	9	10	11	12		13	14	15	16	17	18	19
33		Отвертка слесарно-монтажная с пластмассовой ручкой I,6x250 мм	ГОСТ I7199-7I	шт	796		392661	0,0001	I										0,0001
34		То же I,6x320 мм	-"-	-"-	-"-		-"-	0,0001	I										0,0001
35		То же I,6x400 мм	-"-	-"-	-"-		-"-	0,0001	I										0,0001
36		Ножницы ручные для металла 2809-0005, 320мм	ГОСТ 72I0-75	-"-	-"-		392645	0,0016	I										0,0016
37		Молот слесарный 7850-0I0I, 0,2 кг	ГОСТ 23I0-77	-"-	-"-		392621	0,001	I										0,001
38		Молот 7850-0I03, 0,5кг	-"-	-"-	-"-		-"-	0,001	I										0,001
39		Кусачки торцовые 78I4-0I24, ℓ =I60	ГОСТ 7282-75	-"-	-"-		392644	0,0014	I										0,0014
40		Рамка 6920-000IHI2xI	ГОСТ I7270-7I	-"-	-"-		392673	0,0001	I										0,0001
4I		Полотно к ножовке длиной 300 мм	ГОСТ 6645-68	-"-	-"-		39254I	0,0001	I										0,0001
42		Напильник плоский	ГОСТ I465-80	-"-	-"-		392911	0,0064	2										0,0128
43		Напильник трехгранный	-"-	-"-	-"-		392913	0,0065	3										0,0195
44		Надпиль плоский	ГОСТ I5I3-77	-"-	-"-		39293I	0,001	I										0,001
45		Надпиль квадратный	-"-	-"-	-"-		392932	0,001	I										0,001

Заказчик-застройщик 903-I-213.84
Стройка Альбом X
Объект строительства

-33-

19733-10

Продолжение заказной спецификации № ТМС10 лист № 5

№ п/п	№ позиции по технологической схеме	Наименование и техническая характеристика основного и комплектующего оборудования, приборов, арматуры, материалов, кабельных и др. изделий. Завод-изготовитель (для импортного оборудования — страна фирма)	Тип, марка, каталог, № чертежа, № опросного листа, материал оборудования	Ед. изм. наименование	Ед. изм. код	Код завода-изготовителя	Код оборудования, изделий, материалов	Цена единицы (тыс. руб.)	Потребность по проекту	В т. ч. на пусковой комплекс	Ожидаемое наличие на 01.01.19... г.	в т. ч. на пусковой комплекс	Заявленная потребность на 19... г.	Согласованный объём потребности: Всего	в том числе по срокам: I	II	III	IV	стоимость всего (тыс. руб.)
1	2	3	4	5	6	7	8	9	10	11	12		13	14	15	16	17	18	19
46		Напфиль трехгранный	ГОСТ 15I3-77	шт	796		392933	0,00I	I									0,00I
47		Напфиль трапециедальный	-"-	-"-	-"-		392934	0,00I	I									0,00I
48		Напфиль круглый	-"-	-"-	-"-		392936	0,00I	I									0,00I
49		Напфиль полукруглый	-"-	-"-	-"-		392937	0,00I	I									0,00I
50		Напфиль с алый	-"-	-"-	-"-		392938	0,00I	I									0,00I
5I		Зубило 28I0-0I95HI2XI	ГОСТ 72II--72	-"-	-"-		392634	0,00003	I									0,0000
52		Зубило 28I0-02I0HI2XI	-"-	-"-	-"-		-"-	0,00048	I									0,0004

Гл.инженер проекта /Соловьев/

Заказчик:

Руководитель комплектующей организации:

Утверждаю
.....
« ».....19 г.

903-I-213.84
Альбом X

19733-10

Код
Форма 0801028

ЗАКАЗНАЯ СПЕЦИФИКАЦИЯ ТМСII от №
на ...I..... листах

(проектная организация-генеральный проектировщик)

(проектная организация-разработчик) ГПИ Горьковский "Сантехпроект"

(министерство (ведомство) заказчика)

(производственное объединение (главное управление, управление) министерства (ведомства)

(заказчик-застройщик)

(стройка)

(комплектующая организация)

(Госснаб союзной республики (главное территориальное управление Госснаба СССР)

(характер строительства (новое, расширение, реконструкция, техническое перевооружение)

(наименование объекта (производственной мощности)

(мощность пускового комплекса)

(срок ввода объекта (мощности) в эксплуатацию)

(часть (раздел) проекта) Тепломеханическая

(наименование вида оборудования, изделия и материалов, поставляемых заказчиком (по ВКГ ОКП)

Первичные средства пожаротушения

№ п/п	№ позиции по технологической схеме	Наименование и техническая характеристика основного и комплектующего оборудования, приборов, арматуры, материалов, кабельных и др. изделий. Завод-изготовитель (для импортного оборудования — страна, фирма)	Тип, марка, каталог, № чертежа, № опросного листа, материал оборудования	Ед изм наименование	Ед изм код	Код завода-изготовителя	Код оборудования, изделий, материалов	Цена единицы (тыс. руб.)	Потребность по проекту	В т. ч. на пусковой комплекс	Ожидаемое наличие на 01.01.19...г. в т. ч. на пусковой комплекс	Заявленная потребность на 19...г.	Согласованный объём потребности Всего	в том числе по срокам I	II	III	IV	Стоимость всего (тыс. руб.)
1	2	3	4	5	6	7	8	9	10	11	12	13	14	15	16	17	18	19
I		Огнетушитель углекислотный ОУ-5	ГОСТ 7276-77	шт	796		48543II034	0,0I0	3									0030
2		Огнетушитель пенный ОХП-I0	ГОСТ I6005-70	-"-	-"-			0,0032	3									0,0096
3		Ящик с песком V=0,5м3		-"-	-"-			0,027	I									0,027
4		Лопата металлическая	ГОСТ I67I4-71	-"-	-"-			0,002	2									0004

Гл. инженер проекта /Соловьев/

Заказчик:

Руководитель комплектующей организации:

Утверждаю
.....
« »..... 19 г.

903-I-213.84
Альбом X

19733-10

Форма | Код
0801028

ЗАКАЗНАЯ СПЕЦИФИКАЦИЯ ТМС12 от №
на I листах

(проектная организация-генеральный проектировщик)

(проектная организация-разработчик) ГПИ Горьковский "Сантехпроект"

(министерство (ведомство) заказчика)

(производственное объединение (главное управление, управление) министерства (ведомства)

(заказчик-застройщик)

(стройка)

(комплектующая организация)

(Госснаб союзной республики (главное территориальное управление Госснаба СССР)

(характер строительства (новое, расширение, реконструкция, техническое перевооружение)

(наименование объекта (производственной мощности)

(мощность пускового комплекса)

(срок ввода объекта (мощности) в эксплуатацию)

(часть (раздел) проекта) тепломеханическая

(наименование вида оборудования, изделия и материалов, поставляемых заказчиком (по ВКГ ОКП)

Материалы, поставляемые заказчиком

№ п/п	№ позиции по технологической схеме	Наименование и техническая характеристика основного и комплектующего оборудования, приборов, арматуры, материалов, кабельных и др. изделий. Завод-изготовитель (для импортного оборудования — страна, фирма)	Тип, марка, каталог, № чертежа, № опросного листа, материал оборудования	Ед. изм. наименование	Ед. изм. код	Код завода-изготовителя	Код оборудования, изделий, материалов	Цена единицы (тыс. руб.)	Потребность по проекту	В т. ч. на пусковой комплекс	Ожидаемое наличие на 01.01.19... г.	в т. ч. на пусковой комплекс	Заявленная потребность на 19.....г.	Согласованный объём потребности: Всего	в том числе по срокам: I	II	III	IV	Стоимость всего (тыс. руб.)
1	2	3	4	5	6	7	8	9	10	11	12		13	14	15	16	17	18	19
I		Катионит	КУ-2-8	м3	113			0,00324 за I кг	0,6										0583
				кг	I66				I80										
2		Герметик	АГ-4	кг	I66			I,8 за Iт	2500										4500

Гл.инженер проекта /Соловьев/

Заказчик:

Руководитель комплектующей организации:

Утверждаю
.....
« »..... 19 г.

903-I-213.84
Альбом X

19733-10

Форма Код 0801028

ЗАКАЗНАЯ СПЕЦИФИКАЦИЯ ГССI

от №

на I ..... листах

(проектная организация-генеральный проектировщик)

(проектная организация-разработчик) ГПИ Горьковский "Сантехпроект"

(министерство (ведомство) заказчика)

(производственное объединение (главное управление, управление) министерства (ведомства)

(заказчик-застройщик)

(стройка)

(комплектующая организация)

(Госснаб союзной республики (главное территориальное управление Госснаба СССР)

(характер строительства (новое, расширение, реконструкция, техническое перевооружение)

(наименование объекта (производственной мощности)

(мощность пускового комплекса)

(срок ввода объекта (мощности) в эксплуатацию)

(часть (раздел) проекта) газоснабжение

(наименование вида оборудования, изделия и материалов, поставляемых заказчиком (по ВКГ ОКП)

Нестандартное оборудование, не входящее в блоки

№ п/п	№ позиции по технологической схеме	Наименование и техническая характеристика основного и комплектующего оборудования, приборов, арматуры, материалов, кабельных и др. изделий. Завод-изготовитель (для импортного оборудования — страна, фирма)	Тип, марка, каталог, № чертежа, № опросного листа, материал оборудования	Ед. изм. наименование	Ед. изм. код	Код завода-изготовителя	Код оборудования, изделий, материалов	Цена единицы (тыс. руб.)	Потребность по проекту	В т. ч. на пусковой комплекс	Ожидаемое наличие на 01.01.19... г.	в т. ч. на пусковой комплекс	Заявленная потребность на 19.....г.	Согласованный объём потребности: Всего	в том числе по срокам I	II	III	IV	стоимость всего (тыс. руб.)
1	2	3	4	5	6	7	8	9	10	11	12		13	14	15	16	17	18	19
I		Крепление ГРУ-I	Лист 7 тп 903-I	шт	796				I										
2		Крепление ГРУ-2	-"-	-"-	-"-				I										
3		Запальник переносной инжекционный среднего давления	Серия 4.905--I.77 черт. Т02.2Д-00	-"-	-"-				2										

Гл. инженер проекта /Соловьев/

Заказчик:

Руководитель комплектующей организации:

Утверждаю
.....
« »..... 19 г.

903-I-213.84
Альбом X

19733-10

Код
Форма 0801028

ЗАКАЗНАЯ СПЕЦИФИКАЦИЯ ГСС2 от №
на ...3..... листах

(проектная организация-генеральный проектировщик)

(проектная организация-разработчик) ГПИ Горьковский "Сантехпроект"

(министерство (ведомство) заказчика)

(производственное объединение (главное управление, управление) министерства (ведомства)

(заказчик-застройщик)

(стройка)

(комплектующая организация)

(Госснаб союзной республики (главное территориальное управление Госснаба СССР)

(характер строительства (новое, расширение, реконструкция, техническое перевооружение)

(наименование объекта (производственной мощности)

(мощность пускового комплекса)

(срок ввода объекта (мощности) эксплуатацию)

(часть (раздел) проекта) Газоснабжение

(наименование вида оборудования, изделия и материалов, поставляемых заказчиком (по ВКГ ОКП)

Арматура, не входящая в блоки

№ п/п	№ позиции по технологической схеме	Наименование и техническая характеристика основного и комплектующего оборудования, приборов, арматуры, материалов, кабельных и др. изделий. Завод-изготовитель (для импортного оборудования — страна, фирма)	Тип, марка, каталог, № чертежа, № опросного листа, материал оборудования	Ед. изм. наименование	Ед. изм. код	Код завода-изготовителя	Код оборудования, изделий, материалов	Цена единицы (тыс. руб.)	Потребность по проекту	В т. ч. на пусковой комплекс	Ожидаемое наличие на 01.01.19... г. в т. ч. на пусковой комплекс	Заявленная потребность на 19.....г.	Согласованный объём потребности Всего	в том числе по срокам I	II	III	IV	стоимость всего (тыс. руб.)
1	2	3	4	5	6	7	8	9	10	11	12	13	14	15	16	17	18	19
I		Фильтр волосяной ФВ-80, Ф80, Рр=I,2 МПа (I2 кгс/см2) Саратовский экспериментально-производственный "Газаппарат"	ТУ204 РСФСР-837-76	шт	796			0,029	2									0058
2		Клапан предохранительный, малогабаритный ПКН-50 Ø 50, Рр=I,2МПа (I2 кгс/см2) Завод тот же	ТУ204 РСФСР-598-79 Е	-"-	-"-		372251701I	0,037	I									0037

Заказчик-застройщик
Стройка
Объект строительства 903-I-213.84 Альбом X

19733-10

Продолжение заказной спецификации № ГСС2 лист № 2

№ п/п	№ позиции по технологической схеме	Наименование и техническая характеристика основного и комплектующего оборудования, приборов, арматуры, материалов, кабельных и др. изделий. Завод-изготовитель (для импортного оборудования — страна, фирма)	Тип, марка, каталог, № чертежа, № опросного листа, материал оборудования	Ед. изм. наименование	Ед. изм. код	Код завода-изготовителя	Код оборудования, изделий, материалов	Цена единицы (тыс. руб.)	Потребность по проекту	В т. ч. на пусковой комплекс	Ожидаемое наличие на 01.01.19... г. в т. ч. на пусковой комплекс	Заявленная потребность на 19... г.	Согласованный объём потребности Всего	в том числе по срокам I	II	III	IV	Стоимость всего (тыс. руб.)
1	2	3	4	5	6	7	8	9	10	11	12	13	14	15	16	17	18	19
3		Клапан предохранительный ПКВ-50 Ø 50, Рр=I,2МПа (I2 кгс/см2) Саратовский экспериментально-производственный "Газоаппарат"	ТУ204 РСФСР-598-79Е	шт	796		37225I70I2	0,033	I									0033
4		Регулятор низкого давления РД-50м Ø 50, клапан Ø 20 (I5), РрI,6 МПа (I6 кгс/см2) Завод тот же	ТУ204-РСФСР-99I-78Е	-"-	-"-		3722516030	0,028	I									0,028
5		Регулятор давления универсальный РДУК 2В-50/35 Ø 50, Клапан Ø 35, Рр=I,2 МПа (I2 кгс/см2) Завод тот же	ТУ204 РСФСР-996-78Е	-"-	-"-		3722516036	0,045	I									0,045
6		Клапан пружинный сбросной ПСК Ø 50, Рр=I,2 МПа (I2 кгс/см2) с пружиной низкого давления. Завод тот же	ТУ204 РСФСР-806-76	-"-	-"-		372234	0,008	I									0,008
7		То же с пружиной высокого давления	-"-	-"-	-"-		-"-	0,0I0	I									0,0I0
8		Задвижка клиновая, с выдвижным шпинделем, фланцевая, с ручным управлением Ø I00, Ру=I,6 МПа (I6 кгс/см2)	3КЛ2-I6	-"-	-"-		374I2II032	0,I70	I									0,I70
9		То же Ø 50	-"-	-"-	-"-		374I2II030	0,098	7									0,686

Заказчик-застройщик
Стройка
Объект строительства

903-I-213.84
Альбом X

19733-10

Продолжение заказной спецификации № ГСС2 лист № 3

№ п/п	№ позиции по технологической схеме	Наименование и техническая характеристика основного и комплектующего оборудования, приборов, арматуры, материалов, кабельных и др. изделий. Завод-изготовитель (для импортного оборудования — страна, фирма)	Тип, марка, каталог, № чертежа, № опросного листа, материал оборудования	Ед. изм. наименование	Ед. изм. код	Код завода-изготовителя	Код оборудования, изделий, материалов	Цена единицы (тыс. руб.)	Потребность по проекту	В т. ч. на пусковой комплекс	Ожидаемое наличие на 01. 01. 19... г.	в т. ч. на пусковой комплекс	Заявленная потребность на 19... г.	Согласованный объём потребности: Всего	в том числе по срокам I	II	III	IV	стоимость всего (тыс. руб.)
1	2	3	4	5	6	7	8	9	10	11	12		13	14	15	16	17	18	19
I0		Кран пробковый, проходной, муфтовый, сальниковый Ø 50 Ру=I,0 МПа (I0 кгс/см2) ПО "Прикарпатпромарматура" (г. Львов)	II ч66к	шт	796		3722232002	0,003	5										0,015
II		То же Ø 25	-"-	-"-	-"-		3722222002	0,00I	2										0,002
I2		То же Ø 20	-"-	-"-	-"-		3722222006	0,00I	4										0,004
I3		То же Ø I5	-"-	-"-	-"-		37222I2005	0,00I	I4										0,0I4
I4		Кран трехходовой натяжной, муфтовый, с фланцем для контрольного манометра, латунный I4MI Ø I5, Ру=I,6 МПа (I6 кгс/см2)	ТУ26-07--I06I--73	-"-	-"-		37I2226007	0,00I	7										0,007
I5		Вентиль запорный цапковый Ø I0, Ру=2,5 МПа, (25 кгс/см2) ПО "Курганармхиммаш"	КЗ 22043.02	-"-	-"-		3742III020	0,002	8										0,0I6

Гл. инженер проекта /Соловьев/

Заказчик:

Руководитель комплектующей организации:

Утверждаю
.....
« »..... 19 г.

903-I-213.84
Альбом X

19733-10

Форма | Код 0801028

ЗАКАЗНАЯ СПЕЦИФИКАЦИЯ ГССЗ от №
на ...I.... листах

(проектная организация-генеральный проектировщик)

(проектная организация-разработчик) ГПИ "Горьковский Сантехпроект"

(министерство (ведомство) заказчика)

(производственное объединение (главное управление, управление) министерства (ведомства)

(заказчик-застройщик)

(стройка)

(комплектующая организация)

(Госснаб союзной республики (главное территориальное управление Госснаба СССР)

(характер строительства (новое, расширение, реконструкция, техническое перевооружение)

(наименование объекта (производственной мощности)

(мощность пускового комплекса)

(срок ввода объекта (мощности) в эксплуатацию)

(часть (раздел) проекта) Газоснабжение

(наименование вида оборудования, изделия и материалов, поставляемых заказчиком (по ВКГ ОКП)

Нестандартное оборудование, входящее в блоки

№ п/п	№ позиции по технологической схеме	Наименование и техническая характеристика основного и комплектующего оборудования, приборов, арматуры, материалов, кабельных и др. изделий. Завод-изготовитель (для импортного оборудования — страна, фирма)	Тип, марка, каталог, № чертежа, № опросного листа материал оборудования	Ед. изм. наименование	Ед. изм. код	Код завода-изготовителя	Код оборудования, изделий, материалов	Цена единицы (тыс. руб.)	Потребность по проекту	В т. ч. на пусковой комплекс	Ожидаемое наличие на 01. 01. 19... г. / в т. ч. на пусковой комплекс	Заявленная потребность на 19....г.	Согласованный объём потребности: Всего	в том числе по срокам: I	II	III	IV	стоимость всего (тыс. руб.)
1	2	3	4	5	6	7	8	9	10	11	12	13	14	15	16	17	18	19
I		Подставка под счетчик УС.I.00.06.00-03	Серия 4.905--II вып.5 черт. УС.I.00.06.	шт	796				I									
2		То же УС.I.00.06.00-0I	00.СБ -"-	-"-	-"-				I									
3		Подставка УС.I.00.05.00-02	серия 4905-II вып.5 черт.УС I000500 СБ	-"-	-"-				2									

Гл.инженер проекта /Соловьев/ Заказчик

Руководитель комплектующей организации

Утверждаю
.....
« »..... 19 г.

т.п. 903-1-213.84 Ал. X

19733-10

Форма Код 0801028

ЗАКАЗНАЯ СПЕЦИФИКАЦИЯ ГСС4 от №

на .I..... листах

(проектная организация-генеральный проектировщик)

(проектная организация-разработчик) ГПИ Горьковский "Сантехпроект"

(министерство (ведомство) заказчика)

(производственное объединение (главное управление, управление) министерства (ведомства)

(заказчик-застройщик)

(стройка)

(комплектующая организация)

(Госснаб союзной республики (главное территориальное управление Госснаба СССР)

(характер строительства (новое, расширение, реконструкция, техническое перевооружение)

(наименование объекта (производственной мощности)

(мощность пускового комплекса)

(срок ввода объекта (мощности) в эксплуатацию)

(часть (раздел) проекта) Газоснабжение

(наименование вида оборудования, изделия и материалов, поставляемых заказчиком (по ВКГ ОКП)

Арматура, входящая в блоки

№ п/п	№ позиции по технологической схеме	Наименование и техническая характеристика основного и комплектующего оборудования, приборов, арматуры, материалов, кабельных и др. изделий. Завод-изготовитель (для импортного оборудования — страна, фирма)	Тип, марка, каталог, № чертежа, № опросного листа, материал оборудования	Ед. изм. наименование	Ед. изм. код	Код завода-изготовителя	Код оборудования, изделий, материалов	Цена единицы (тыс. руб.)	Потребность по проекту	В т. ч. на пусковой комплекс	Ожидаемое наличие на 01.01.19... г. / в т. ч. на пусковой комплекс	Заявленная потребность на 19.....г.	Согласованный объём потребности: Всего	в том числе по срокам: I	II	III	IV	стоимость всего (тыс. руб.)
1	2	3	4	5	6	7	8	9	10	11	12	13	14	15	16	17	18	19
I		Счетчик ротационный газа РГ-I000-I-I,5 (давление I кгс/см2) Рр=0,I МПа Ивано-Франковский приборостроительный завод	ТУ25-02030.445-78	шт	796			0,I80	I									0I80
2		То же РГ-400-I-I,5	-"-	-"-	-"-			0,I05	I									0I05
3		Задвижка клиновая, с невыдвижным шпинделем, фланцевая Ø I50, Ру=0,6 МПа (6 кгс/см2)	30ч41бк	-"-	-"-		372II2I063	0,046	6									0276

Гл.инженер проекта /Соловьев/

Заказчик:

Руководитель комплектующей организации:

Утверждаю

« » .....19 г.

Т.П. 903-I-213.84 Альбом X -42- 19733-10

Форма Код 0801028

ЗАКАЗНАЯ СПЕЦИФИКАЦИЯ АТМСI от №

На 40 листах

(проектная организация-генеральный проектировщик)
ГПИ Горьковский Сантехпроект

(проектная организация-разработчик)

(министерство (ведомство) заказчика)

(производственное объединение (главное управление, управление) министерства (ведомства)

(заказчик-застройщик)

(стройка)

(комплектующая организация)

(Госснаб союзной республики (главное территориальное управление Госснаба СССР)

(характер строительства (новое, расширение, реконструкция, техническое перевооружение)

(наименование объекта (производственной мощности)

(мощность пускового комплекса)

(срок ввода объекта (мощности) в эксплуатацию)

(часть (раздел) проекта)
Контроль и регулирование

(наименование вида оборудования, изделия и материалов, поставляемых заказчиком (по ВКГ ОКП)
На оборудование и материалы

№ п/п	№ позиции по технологической схеме	Наименование и техническая характеристика основного и комплектующего оборудования, приборов, арматуры, материалов, кабельных и др. изделий. Завод-изготовитель (для импортного оборудования — страна, фирма)	Тип, марка, каталог, № чертежа, № опросного листа, материал оборудования	Ед. изм. наименование	Ед. изм. код	Код завода-изготовителя	Код оборудования, изделий, материалов	Цена единицы (тыс. руб.)	Потребность по проекту	В т. ч. на пусковой комплекс	Ожидаемое наличие на 01.01.19... г. в т. ч. на пусковой комплекс	Заявленная потребность на 19 г.	Согласованный объём потребности: Всего	в том числе по срокам: I	II	III	IV	стоимость всего (тыс. руб.)
1	2	3	4	5	6	7	8	9	10	11	12	13	14	15	16	17	18	19
		I. ПРИБОРЫ И СРЕДСТВА АВТОМАТИЗАЦИИ.																
		I.I. Котлы "Факел" №I-4.																
I	I. трубопровода котлом	Термометр технический прямой, Пределы измерения от 0 до 160°С. ГОСТ 2823-73. Комплектно с оправой ГОСТ 3029-75. Прямая сетевая вода 95-35°С. Комплектно с котлом.	ТТ.П5.I 240.66	шт	796				4									

Заказчик-застройщик
Стройка
Объект строительства Т.П. 903-I-213.84 Альбом X -43- 19733-10

Продолжение заказной спецификации № АТМСI лист № 2

№ п/п	№ позиции по технологической схеме	Наименование и техническая характеристика основного и комплектующего оборудования, приборов, арматуры, материалов, кабельных и др. изделий. Завод-изготовитель (для импортного оборудования — страна, фирма)	Тип, марка, каталог, № чертежа, № опросного листа, материал оборудования	Ед. изм. наименование	Ед. изм. код	Код завода-изготовителя	Код оборудования, изделий, материалов	Цена единицы (тыс. руб.)	Потребность по проекту	В т. ч. на пусковой комплекс	Ожидаемое наличие на 01. 01. 19... г.	в т. ч. на пусковой комплекс	Заявленная потребность на 19... г.	Согласованный объём потребности: Всего	в том числе по срокам I	II	III	IV	стоимость всего (тыс. руб.)
1	2	3	4	5	6	7	8	9	10	11	12		13	14	15	16	17	18	19
2	2. На пульте горелки	Тягонапоромер мембранный Пределы измерения от -0,I25кПа до +0,I25кПа (от -I2,5 до +I2,5кгс/м2) Разрежение в топке 0,005-0,0I кПа. Комплектно с газогорелочным блоком ЛГ-Н.	ТНМП-52	шт	796				4										
3	3 На пульте горелки	Напоромер мембранный Пределы измерения от 0 до I кПа (I00 кгс/м2) Воздух к горелке 0,5 - 0,8 кПа. Комплектно с газогорелочным блоком ЛГ-Н.	НМП-52	шт	796				4										
4	4. На пульте горелки	Напоромер мембранный Пределы измерения от 0 до 4,0 кПа (400 кгс/м2) Газ к запальнику I,43 кПа. Комплектно с газогорелочным блоком ЛГ-Н.	НМП-52	шт	796				4										
5	5 На пульте горелки	Напоромер мембранный Пределы измерения от 0 до 4,0 кПа (400 кгс/м2 Газ к горелке I,45 кПа Комплектно с газогорелочным блоком ЛГ-Н.	НМП-52	шт	796				4										
6	6 На пульте горелки	Датчик-реле напора Воздух к горелке 0,5-0,8 кПа (80 кгс/м2) Комплектно с газогорелочным блоком ЛГ-Н.	ДН-250	шт.	796				4										

Заказчик-застройщик
Стройка
Объект строительства Т.П.903-I-21.84 Альбом X -44- 19733-10
Продолжение заказной спецификации № АТМСI лист № 3

№ п/п	№ позиции по технологической схеме	Наименование и техническая характеристика основного и комплектующего оборудования, приборов, арматуры, материалов, кабельных и др изделий Завод-изготовитель (для импортного оборудования — страна, фирма)	Тип, марка, каталог, № чертежа, № опросного листа, материал оборудования	Ед. изм. наименование	Ед. изм. код	Код завода-изготовителя	Код оборудования, изделий, материалов	Цена единицы (тыс. руб.)	Потребность по проекту	В т. ч. на пусковой комплекс	Ожидаемое наличие на 01.01.19... г. в т. ч. на пусковой комплекс	Заявленная потребность на 19... г.	Согласованный объём потребности Всего	в том числе по срокам I	II	III	IV	стоимость всего (тыс. руб.)
1	2	3	4	5	6	7	8	9	10	11	12	13	14	15	16	17	18	19
7	7 На пульте горелки	Датчик-реле напора. Газ к горелке 0,145 кПа (145 кгс/м2). Комплектно с газогорелочным блоком ЛГ-Н.	ДН-250	шт	796				4									
		Система автоматики. Комплектно с газогорелочным блоком ЛГ-Н, включающая	АМКО-К-I	ком					4									
8	8а	Блок управления розжига и сигнализации.	БУРС-I	шт	796				I									
9	8б Воздушная заслонка	Электромагнитный исполнительный механизм За отдельную плату	ЭИМ	шт	796				I									
I0	8в заслонка газохода	Электромагнитный исполнительный механизм За отдельную плату.	ЭИМ	шт	796				I									
II	8г	Электрозапальник газовый Входит в комплект АМКО-К-I	ЭЗ исп.I	шт	796				I									
I2	8д	Электрод контрольный Входит в комплект АМКО-К-I	КЭО	шт	796				I									
I3	8е	Катушка зажигания Входит в комплект АМКО-К-I	Б-II5, I2В	шт	796				I									

Заказчик-застройщик
Стройка
Объект строительства Т.П.903-I-213.84 Альбом X -45- 19733-10

Продолжение заказной спецификации № АТМСI лист № 4

№ п/п	№ позиции по технологической схеме	Наименование и техническая характеристика основного и комплектующего оборудования, приборов, арматуры, материалов, кабельных и др. изделий. Завод-изготовитель (для импортного оборудования — страна, фирма)	Тип, марка, каталог, № чертежа, № опросного листа, материал оборудования	Ед. изм. наименование	Ед. изм. код	Код завода-изготовителя	Код оборудования, изделий, материалов	Цена единицы (тыс. руб.)	Потребность по проекту	В т. ч. на пусковой комплекс	Ожидаемое наличие на 01. 01. 19... г.	в т. ч. на пусковой комплекс	Заявленная потребность на 19... г.	Согласованный объём потребности: Всего	в том числе по срокам: I	II	III	IV	стоимость всего (тыс. руб.)
1	2	3	4	5	6	7	8	9	10	11	12		13	14	15	16	17	18	19
I4	8ж на котле	Манометр показывающий электроконтактный. Верхний предел измерения I мПа (I0 кгс/см2) Прямая сетевая вода 0,45 мПа. Входит в комплект АМКО-К-I.	ЭКМ-IУ-I0	шт	796				I										
I5	8з	Клапан газовый Входит в комплект АМКО-К-I	КГ-70	шт	796				I										
I6	8и	Клапан газовый Входит в комплект АМКО-К-I	КГ-40	шт	796				I										
I7	8к	Клапан газовый Входит в комплект АМКО-К-I	КГ-I0	шт	796				I										
I8	8л на пульте горелки	Датчик-реле напора и тяги. Разряжение в топке 5-I0 Па (0,5-I кгс/м2) Входит в комплект АМКО-К-I	ДНТ-I00	шт	796				I										
I9	8м на пульте горелки	Датчик-реле напора и тяги. Газ к горелке I,45 кПа (I45 кгс/м2) Входит в комплект АМКО-К-I	ДНТ-I00	шт	796				I										

№ п/п	№ позиции по технологической схеме	Наименование и техническая характеристика основного и комплектующего оборудования, приборов, арматуры, материалов, кабельных и др. изделий. Завод-изготовитель (для импортного оборудования — страна, фирма)	Тип, марка, каталог, № чертежа, № опросного листа, материал оборудования	Ед. изм. наименование	Ед. изм. код	Код завода-изготовителя	Код оборудования, изделий, материалов	Цена единицы (тыс. руб.)	Потребность по проекту	В т. ч. на пусковой комплекс	Ожидаемое наличие на 01. 01. 19... г.	в т. ч. на пусковой комплекс	Заявленная потребность на 19... г.	Согласованный объём потребности: Всего	в том числе по срокам: I	II	III	IV	стоимость всего (тыс. руб.)
1	2	3	4	5	6	7	8	9	10	11	12		13	14	15	16	17	18	19
20	8н На пульте горелки	Термометр манометрический показывающий сигнализирующий. Прямая сетевая вода 95-35 °С Входит в комплект АМКО-К-I.	ТПГ-СК	шт	796				I										
2I	9 По месту на пульте горелки	Тягонапоромер жидкостный Пределы измерения от 0 до 400 Па (40 кгс/м2) Разрежение за котлом 260 Па. Завод "Стеклоприбор" п.Голынки, Смоленской обл.	ТНЖ-Н	шт	796				4										
		I.2. Водонагреватели ФКВ-IМ №I,2																	
22	I На щите приборном	Термометр манометрический показывающий сигнализирующий. Глубина погружения термобаллона I50 мм, длина дистанционного капилляра I0 м. Уходящие газы за водонагревателем 45 °С. Комплектно со щитом приборным водонагревателя.	ТКП-I60СГ	шт	796				2										
23	2. На щите приборном	Термометр манометрический показывающий сигнализирующий. Глубина погружения термобаллона I50 мм, длина дистанционного капилляра I0 м. Вода в водяной рубашке 50-80 °С Комплектно со щитом приборным водонагревателя.	ТКП-I60СГ	шт	796				2										

Заказчик-застройщик
Стройка
Объект строительства Т.П.903-I-213.84 Альбом X 19733-10

Продолжение заказной спецификации № АТМСI лист № 6

№ п/п	№ позиции по технологической схеме	Наименование и техническая характеристика основного и комплектующего оборудования, приборов, арматуры, материалов, кабельных и др. изделий. Завод-изготовитель (для импортного оборудования — страна, фирма)	Тип, марка, каталог, № чертежа, № опросного листа, материал оборудования	Ед. изм. наименование	Ед. изм. код	Код завода-изготовителя	Код оборудования, изделий, материалов	Цена единицы (тыс. руб.)	Потребность по проекту	В т. ч. на пусковой комплекс	Ожидаемое наличие на 01.01.19...г. в т. ч. на пусковой комплекс	Заявленная потребность на 19...г.	Согласованный объём потребности: Всего	в том числе по срокам I	II	III	IV	стоимость всего (тыс. руб.)
1	2	3	4	5	6	7	8	9	10	11	12	13	14	15	16	17	18	19
24	3 На щите приборном	Термометр манометрический сигнализирующий. Глубина погружения термобаллона I50 мм, длина дистанционного капилляра I0м. Нагретая вода за водонагревателем 98 °С. Комплектно со щитом приборным водонагревателя.	ТКП-I60Сг	шт	796				2									
25	4 На щите приборном	Термометр манометрический показывающий сигнализирующий. Глубина погружения термобаллона I50мм, длина дистанционного капилляра I0м. Обратная контактная вода к водонагревателю 30 °С. Комплектно со щитом приборным водонагревателя.	ТКП-I60Сг	шт	796				2									
26	5 На щите приборном	Тягонапоромер мембранный Пределы измерения от -I20 до I20 Па (от -I2 до I2 кгс/м2). Разрежение в топке 30Па Комплектно со щитом приборным водонагревателя.	ТНМП-I	шт	796				2									
27	6 На водонагревателе	Датчик-реле напора и тяги. Разрежение в топке 30Па (3 кгс/м2) Комплектно с водонагревателем.	ДНТ-I00	шт	796				2									

№ п/п	№ позиции по технологической схеме	Наименование и техническая характеристика основного и комплектующего оборудования, приборов, арматуры, материалов, кабельных и др. изделий. Завод-изготовитель (для импортного оборудования — страна, фирма)	Тип, марка, каталог, № чертежа, № опросного листа, материал оборудования	Ед. изм. наименование	Ед. изм. код	Код завода-изготовителя	Код оборудования, изделий, материалов	Цена единицы (тыс. руб.)	Потребность по проекту	В т. ч. на пусковой комплекс	Ожидаемое наличие на 01.01.19... г.	в т. ч. на пусковой комплекс	Заявленная потребность на 19... г.	Согласованный объём потребности: Всего	в том числе по срокам I	II	III	IV	стоимость всего (тыс. руб.)
1	2	3	4	5	6	7	8	9	10	11	12		13	14	15	16	17	18	19
28	7 На водонагревателе	Датчик-реле давления. Газ к горелкам 55 кПа (0,55 кгс/см2) Комплектно с водонагревателем.	ДД-I,6	шт	796				2										
29	8 На водонагревателе	Манометр показывающий электроконтактный Верхний предел измерения 0,6 МПа (6 кгс/см2) Обратная вода к водонагревателю 0,8 МПа. Комплектно с водонагревателем	ЭКМ-IУ-6	шт	796				2										
30	9 В шкафу управления	Прибор контроля пламени и автоматического розжига газомазутных горелок малых котлов. Комплектно со шкафом управления водонагревателя.	Ф24.2	шт	796				4										
3I	I0 На водонагревателе	Электрод контрольный Комплектно с водонагревателем	КЭ	шт	796				6										
32	II На водонагревателе	Электромагнит Комплектно с водонагревателем.	МИС-4I00Е	шт	796				2										
33	I2 По месту на щите приборном	Тягонапоромер жидкостный Пределы измерения от 0 до I000 Па (I00 кгс/м2) Разрежение за водонагревателем 700 Па. Завод "Стекло прибор" п.Гольнки, Смоленской области.	ТНЖ-Н	шт	796				2										

№ п/п	№ позиции по технологической схеме	Наименование и техническая характеристика основного и комплектующего оборудования, приборов, арматуры, материалов, кабельных и др. изделий. Завод-изготовитель (для импортного оборудования — страна фирма)	Тип, марка, каталог, № чертежа, № опросного листа, материал оборудования	Ед. изм. наименование	Ед. изм. код	Код завода-изготовителя	Код сборудования, изделий, материалов	Цена единицы (тыс. руб.)	Потребность по проекту	В т. ч. на пусковой комплекс	Ожидаемое наличие на 01.01.19... г. в т. ч. на пусковой комплекс	Заявленная потребность на 19... г.	Согласованный объём потребности Всего	в том числе по срокам I	II	III	IV	стоимость всего (тыс. руб.)
1	2	3	4	5	6	7	8	9	10	11	12	13	14	15	16	17	18	19
34	I3 Газопровод перед водонагревателем	Манометр показывающий общего назначения Верхний предел измерения I00 кПа (I,0 кгс/см2) Газ перед горелками 55 кПа. Манометровый завод г.Томск.	МТП--I60-I	шт	796				2									
35	I4 На водонагревателе	Манометр показывающий Общего назначения Верхний предел измерения I00 кПа (Iкгс/см2) Газ перед горелкой 55 кПа. Манометровый завод г.Томск.	МТП--I60--I	шт	796				6									
36	I5 По месту	Дифманометр-расходомер сильфонный показывающий Шкала 0-20 м3/ч. Обратная вода к водонагревателю I8м3/ч; 0,2 мПа (2кгс/см2); 30°С Завод "Теплоконтроль" г.Казань.	ДСП--780Н Опросный лист №I	шт	796				2									
37	I5а тр-од обратной воды к водонагревателю	Диафрагма камерная ГОСТ I432I-73 Завод "Теплоконтроль" г.Казань	ДК6-80 -П-а/б--2 Опросный лист № I	шт	796				2									
38	I6 На водонагревателе	Манометр показывающий общего назначения. Верхний предел измерения 0,4 мПа (4,0 кгс/см2) Обратная контактная вода к водяной рубашке и водораспределителям 0,I8 мПа Манометровый завод г.Томск.	МТП-I60--4	шт	796				8									

№ п/п	№ позиции по технологической схеме	Наименование и техническая характеристика основного и комплектующего оборудования, приборов, арматуры, материалов, кабельных и др. изделий. Завод-изготовитель (для импортного оборудования — страна, фирма)	Тип, марка, каталог, № чертежа, № опросного листа, материал оборудования	Ед. изм. наименование	Ед. изм. код	Код завода-изготовителя	Код оборудования, изделий, материалов	Цена единицы (тыс. руб.)	Потребность по проекту	В т. ч. на пусковой комплекс	Ожидаемое наличие на 01.01.19... г.	в т. ч. на пусковой комплекс	Заявленная потребность на 19... г.	Согласованный объём потребности: Всего	в том числе по срокам I	II	III	IV	стоимость всего (тыс. руб.)
1	2	3	4	5	6	7	8	9	10	11	12		13	14	15	16	17	18	19
39	I7,I8 По месту на баке	Датчик уровня поплавковый электрический. Горячая вода в баке контактной воды Температура 98°С, давление 500 Па. Рязанский завод "Теплоприбор".	ДПЭ-I	шт	796				4										
		I.3. Вспомогательное оборудование.																	
40	С-I тр-од в теплосеть	Термометр технический угловой. Пределы измерения от 0 до I60°С ГОСТ 2823-73. Комплектно с оправой ГОСТ 3029-75. Прямая сетевая вода 95°С. Термометровый завод г.Клин.	ТТ.У5.2 I60.20I	шт	796				I										
4I	С-2 трубопровод из теплосети	Термометр технический угловой. Пределы измерения от 0 до I00°С ГОСТ 2823-73. Комплектно с оправой ГОСТ 3029-75. Обратная сетевая вода 70°С Термометровый завод г.Клин	ТТ.У4.Л I60.20I	шт	796				I										

Заказчик-застройщик
Стройка
Объект строительства Т.П.903-I-213.84 Альбом X

19733-10

Продолжение заказной спецификации № АТМСI лист № IO

№ п/п	№ позиции по технологической схеме	Наименование и техническая характеристика основного и комплектующего оборудования, приборов, арматуры, материалов, кабельных и др. изделий. Завод-изготовитель (для импортного оборудования — страна, фирма)	Тип, марка, каталог, № чертежа, № опросного листа, материал оборудования	Ед. изм. наименование	Ед. изм. код	Код завода-изготовителя	Код оборудования, изделий, материалов	Цена единицы (тыс. руб.)	Потребность по проекту	В т. ч. на пусковой комплекс	Ожидаемое наличие на 01. 01. 19... г.	в т. ч. на пусковой комплекс	Заявленная потребность на 19... г.	Согласованный объём потребности: Всего	в том числе по срокам: I	II	III	IV	Стоимость всего (тыс. руб.)
1	2	3	4	5	6	7	8	9	10	11	12		13	14	15	16	17	18	19
42	С-3 Блок местных приборов № I	Термометр манометрический самопишущий двухзаписной. Пределы измерения от 0 до 150°С. Длина дистанционных капилляров 6 м, 4 м. Длина погружения термобаллона 160 мм. Прямая сетевая вода 95°С. Обратная сетевая вода 70°С. Завод "Теплоконтроль" г.Казань.	ТЖ2С--7II	шт.	796				I										
43	С-4 тр-од до грязевика	Манометр показывающий общего назначения. Верхний предел измерения 0,4 МПа (4 кгс/см2) Обратная сетевая вода до 0,2 МПа Манометровый завод г.Томск.	МТП--I60--4	шт	796				I										
44	С-5 тр-од за грязевиком	Манометр показывающий общего назначения. Верхний предел измерения 0,4 МПа (4кгс/см2) Обратная сетевая вода до 0,2I МПа. Манометровый завод г.Томск.	МТП--I60--4	шт.	796				I										
45	С-6 тр-од в теплосеть	Манометр показывающий общего назначения. Верхний предел измерения 0,6 МПа (6 кгс/см2) Прямая сетевая вода до 0,4 МПа. Манометровый завод г.Томск.	МТП-I60 --6	шт	796				I										

№ п/п	№ позиции по технологической схеме	Наименование и техническая характеристика основного и комплектующего оборудования, приборов, арматуры, материалов, кабельных и др. изделий. Завод-изготовитель (для импортного оборудования — страна, фирма)	Тип, марка, каталог, № чертежа, № опросного листа, материал оборудования	Ед. изм. наименование	Ед. изм. код	Код завода-изготовителя	Код оборудования, изделий, материалов	Цена единицы (тыс. руб.)	Потребность по проекту	В т. ч. на пусковой комплекс	Ожидаемое наличие на 01.01.19... г.	Заявленная потребность на 19... г.	Согласованный объём потребности: Всего	в том числе по срокам: I	II	III	IV	стоимость всего (тыс. руб.)
											в т. ч. на пусковой комплекс							
1	2	3	4	5	6	7	8	9	10	11	12	13	14	15	16	17	18	19
46	С-7 Блок местных приборов № I	Датчик-реле с давления Пределы настройки от 0,I до IМПа (от I до I0кгс/см2) Обратная сетевая вода до 0,2I МПа. Завод "Теплоприбор" г.Улан-Удэ"	ДД-I0--20	шт	796				I									
47	С-8 Блок местных приборов №I	Манометр самопищущий Пределы измерения от 0 до 0,25 Па (2,5кгс/см2). Обратная сетевая вода до 0,2I МПа. Завод "Теплоконтроль" г.Казань.	МТС--7II	шт	796				I									
48	С-9а трубопровод в тепло- сеть	Диафрагма камерная IOCT I432I-73. Завод "Теплоконтроль" г.Казань.	ДК6--200--II -а/б 2 Опросный лист №2	шт	796				I									
49	С-9 Блок местных приборов №I	Дифманометр-расходомер сильфонный самопищущий с интегратором. Верхний предел измерений 200 м3/ч. Прямая сетевая вода I92 м3/ч, 0,42 МПа, 95°С. Завод "Теплоконтроль" г.Казань.	ДСС--7I2Н Опросный лист №2	шт	796				I									
50	Г-I трубопровод перед охладителем рабочей воды	Термометр технический прямой. Пределы измерения от -30 до +50°С Гост 2823-73. Комплектно с оправой Гост 3029-75. Омагниченная 5°С вода Термометровый завод г.Клин.	ТТП2.I I60.I03	шт	796				I									

Заказчик-застройщик
Стройка
Объект строительства Т.П. 903-I-213.84 Альбом X

19733-10

Продолжение заказной спецификации № АТМСI лист № I2

№ п/п	№ позиции по технологической схеме	Наименование и техническая характеристика основного и комплектующего оборудования, приборов, арматуры, материалов, кабельных и др. изделий. Завод-изготовитель (для импортного оборудования — страна, фирма)	Тип, марка, каталог, № чертежа, № опросного листа, материал оборудования	Ед. изм. наименование	Ед. изм. код	Код завода-изготовителя	Код оборудования, изделий, материалов	Цена единицы (тыс. руб.)	Потребность по проекту	В т. ч. на пусковой комплекс	Ожидаемое наличие на 01. 01. 19... г.	в т. ч. на пусковой комплекс	Заявленная потребность на 19... г.	Согласованный объём потребности: Всего	в том числе по срокам: I	II	III	IV	стоимость всего (тыс. руб.)
1	2	3	4	5	6	7	8	9	10	11	12		13	14	15	16	17	18	19
5I	Г-2 тр-од за охладителем рабочей воды	Термометр технический прямой. Пределы измерения от -30 до + 50°С ГОСТ 2823-73. Комплектно с оправой ГОСТ 3029-75. Омагниченная вода 6,2°С Термометровый завод г.Клин.	ТТ.П2.I I60.I03	шт	796				I										
52	Г-3 тр-од перед блоком насосов рабочей воды	Термометр технический прямой. Пределы измерения от -30 до +50°С Гост 2823-73. Комплектно с оправой Гост 3029-75. Рабочая вода к охладителю 2I,2°С Термометровый завод г.Клин.	ТТ.П2.I I60.I03	шт	796				I										
53	Г-4 Тр-од за охладителем рабочей воды	Термометр технический прямой. Пределы измерения от -30 до +50°С ГОСТ 2823-73. Комплектно с оправой ГОСТ 3029-75. Рабочая вода от охладителя 20°С. Термометровый завод г.Клин.	ТТ.П2.I I60.I03	шт	796				I										
54	Г-5 тр-од до охладителя перед ХВО	Термометр технический угловой. Пределы измерения от -30 до +50°С ГОСТ 2823-73. Комплектно с оправой Гост 3029-75. Омагниченная вода после охладителя рабочей воды 6,2°С. Термометровый завод г.Клин.	ТТ.У2. I I60. I4I	шт	796				I										

Заказчик-застройщик
Стройка
Объект строительства Т.П. 903-I-213.84 Альбом X

19733-10

Продолжение заказной спецификации № ATMCI лист № I3

№ п/п	№ позиции по технологической схеме	Наименование и техническая характеристика основного и комплектующего оборудования, приборов, арматуры, материалов, кабельных и др. изделий. Завод-изготовитель (для импортного оборудования — страна, фирма)	Тип, марка, каталог, № чертежа, № опросного листа, материал оборудования	Ед. изм. наименование	Ед. изм. код	Код завода-изготовителя	Код оборудования, изделий, материалов	Цена единицы (тыс. руб.)	Потребность по проекту	В т. ч. на пусковой комплекс	Ожидаемое наличие на 01.01.19... г.	в т. ч. на пусковой комплекс	Заявленная потребность на 19... г.	Согласованный объём потребности: Всего	в том числе по срокам: I	II	III	IV	стоимость всего (тыс. руб.)
1	2	3	4	5	6	7	8	9	10	11	12		13	14	15	16	17	18	19
55	Г-6 тр-од за охладителем перед Х.В.О.	Термометр технический угловой. Пределы измерения от -30 до +50°С ГОСТ 2823-73. Комплектно с оправой ГОСТ 3029-75. Омагниченная вода за охладителем 8,5°С Термометровый завод г.Клин. Термометровый завод г.Клин.	ТТ.У2.I I60.I4I	шт	796				I										
56	Г-7 тр-од до охладителя перед ХВО	Термометр технический угловой. Пределы измерения от 0 до I00°С ГОСТ 2823-73. Комплектно с оправой ГОСТ 3029-75. Деаэрированная вода 40°С Термометровый завод г.Клин.	ТТ.У4.I I60.I4I	шт	796				I										
57	Г-8 тр-од за охладителем перед ХВО	Термометр технический угловой. Пределы измерения от 0 до I00°С ГОСТ 2823-73. Комплектно с оправой ГОСТ 3029-75. Деаэрированная вода на фильтры 40°С Термометровый завод г.Клин.	ТТ.У4.I I60.I4I	шт	796				I										
58	Г-9 тр-од перед подогревателями Г.В. №I,2,3	Термометр технический прямой. Пределы измерения от -30 до +50°С ГОСТ 2823-73. Комплектно с оправой ГОСТ 3029-75. Омагниченная вода после охладителя выпара 8,5°С Термометровый завод г.Клин.	ТТ.П2. .I. I60.I03	шт	796				I										

Заказчик-застройщик
Стройка
Объект строительства Т.П.903-I-213.84 Альбом X

19733-10
Продолжение заказной спецификации № АТМСI лист № I4

№ п/п	№ позиции по технологической схеме	Наименование и техническая характеристика основного и комплектующего оборудования, приборов, арматуры, материалов, кабельных и др. изделий. Завод-изготовитель (для импортного оборудования — страна, фирма)	Тип, марка, каталог, № чертежа, № опросного листа, материал оборудования	Ед. изм. наименование	Ед. изм. код	Код завода-изготовителя	Код оборудования, изделий, материалов	Цена единицы (тыс. руб.)	Потребность по проекту	В т. ч. на пусковой комплекс	Ожидаемое наличие на 01.01.19... г. в т. ч. на пусковой комплекс	Заявленная потребность на 19... г.	Согласованный объём потребности: Всего	в том числе по срокам: I	II	III	IV	Стоимость всего (тыс. руб.)
1	2	3	4	5	6	7	8	9	10	11	12	13	14	15	16	17	18	19
59	Г-I0 Тр-од за подогревателем Г.В. №I,2,3	Термометр технический прямой. Пределы измерения от 0 до I00°С ГОСТ 2823-73. Комплектно с оправой ГОСТ 3029-75. Горячая вода до подогревателей Г.В. № 4,5 47°С. Термометровый завод г.Клин.	ТТ.П4.I I60.I03	шт	796				3									
60	Г-II тр-од за насосами контактной воды	Термометр технический прямой. Пределы измерения от 0 до I00°С ГОСТ 2823-73. Комплектно с оправой ГОСТ 3029-75. Прямая контактная вода к подогревателям 78°С Термометровый завод г.Клин.	ТТ.П4.I I60.I03	шт	796				I									
6I	Г-I2 Тр-од за подогревателем Г.В.№ I,2,3	Термометр технический угловой. Пределы измерения от -30 до +50°С ГОСТ 2823-73. Комплектно с оправой ГОСТ 3029-75. Обратная контактная вода к котлам ФКВ-IМ 30°С. Термометровый завод г.Клин.	ТТ.У2. .I I60. I04	шт	796				3									
62	Г-I3 тр-од за подогревателем Г.В. № 4,5	Термометр технический прямой. Пределы измерения от 0 до I00°С. ГОСТ 2823-73. Комплектно с оправой ГОСТ 3029-75. Горячая вода в деаэрационную колонку 70°С Термометровый завод г.Клин.	ТТ.П4.I I60.I03	шт	796				2									

Заказчик-застройщик
Стройка
Объект строительства Т.П.903-I-213.84 Альбом X

19733-10
Продолжение заказной спецификации № АТМСI лист № I5

№ п/п	№ позиции по технологической схеме	Наименование и техническая характеристика основного и комплектующего оборудования, приборов, арматуры, материалов, кабельных и др. изделий. Завод-изготовитель (для импортного оборудования — страна, фирма)	Тип, марка, каталог, № чертежа, № опросного листа, материал оборудования	Ед. изм. наименование	Ед. изм. код	Код завода-изготовителя	Код оборудования, изделий, материалов	Цена единицы (тыс. руб.)	Потребность по проекту	В т. ч. на пусковой комплекс	Ожидаемое наличие на 01. 01. 19... г.	в т. ч. на пусковой комплекс	Заявленная потребность на 19... г.	Согласованный объём потребности: Всего	в том числе по срокам: I	II	III	IV	стоимость всего (тыс. руб.)
1	2	3	4	5	6	7	8	9	10	11	12		13	14	15	16	17	18	19
63	Г-I4 Тр-од перед подогревателем Г.В. №4,5	Термометр технический прямой. Пределы измерения от 0 до I60°С ГОСТ 2823-73. Комплектно с оправой ГОСТ 3029-75. Контактная вода от котлов ФНКВ-IМ 96°С Термометровый завод г.Клин.	ТТ. П 5.2 I60.I03	шт	796				2										
64	Г-I5 тр-од за подогревателем Г.В. №4,5	Термометр технический прямой. Пределы измерения от 0 до I00°С ГОСТ 2823-73. Комплектно с оправой ГОСТ 3029-75. Контактная вода к насосам 78°С. Термометровый завод г.Клин.	ТТ.П4.I I60.I03	шт.	796				2										
65	Г-I6	Позиция отсутствует.																	
66	Г-I7 тр-од за подогревателем циркуляционной воды	Термометр технический прямой. Пределы измерения от 0 до I00°С ГОСТ 2823-73. Комплектно с оправой Гост 3029-75. Циркуляционная горячая вода 60°С Термометровый завод г.Клин.	ТТ.П 4.I I60. I03	шт	796				I										
67	Г-I8	Позиция отсутствует																	

№ п/п	№ позиции по технологической схеме	Наименование и техническая характеристика основного и комплектующего оборудования, приборов, арматуры, материалов кабельных и др. изделий. Завод-изготовитель (для импортного оборудования — страна, фирма)	Тип, марка, каталог, № чертежа, № опросного листа, материал оборудования	Ед. изм. наименование	Ед. изм. код	Код завода-изготовителя	Код оборудования, изделий, материалов	Цена единицы (тыс. руб.)	Потребность по проекту	В т. ч. на пусковой комплекс	Ожидаемое наличие на 01.01.19... г. в т. ч. на пусковой комплекс	Заявленная потребность на 19... г.	Согласованный объём потребности: Всего	в том числе по срокам: I	II	III	IV	Стоимость всего (тыс. руб.)
1	2	3	4	5	6	7	8	9	10	11	12	13	14	15	16	17	18	19
68	Г-I9 Тр-од за подогревателем циркуляционной воды	Термометр технический угловой. Пределы измерения от 0 до I00°С ГОСТ 2823-73 Комплектно с оправой ГОСТ 3029-75. Контактная вода от подогревателя 68°С Термометровый завод г.Клин.	ТТ. У.4.I I60. I04	шт	796				I									
69	Г-20 Блок местных приборов № 2	Термометр манометрический самопишущий двухзаписной. Пределы измерения от 0 до I00°С. Длина дистанционных капилляров 4 м и 6 м; длины погружения термобаллонов, соответственно, 200 мм и I25 мм. Циркуляционная горячая вода 50°С. Деаэрированная вода в сеть Г.В.65°С. Завод "Теплоконтроль" г.Казань	ТмЗС-7II	шт	796				I									
70	Г-2I Тр-од прямой контактной воды за насосами	Регулятор температуры прямого действия, диаметр условного прохода клапана 80 мм, клапан открытый, диапазон настройки от 60 до I00°С, длина дистанционного капилляра 2,5 м. Заказывается в тепломеханической части проекта.	РТ-ДО-80	шт	796				I									
7I	Г-22	Позиция отсутствует																

№ п/п	№ позиции по технологической схеме	Наименование и техническая характеристика основного и комплектующего оборудования, приборов, арматуры, материалов, кабельных и др. изделий. Завод-изготовитель (для импортного оборудования — страна, фирма)	Тип, марка, каталог, № чертежа, № опросного листа, материал оборудования	Ед. изм. наименование	Ед. изм. код	Код завода-изготовителя	Код оборудования, изделий, материалов	Цена единицы (тыс. руб.)	Потребность по проекту	В т. ч. на пусковой комплекс	Ожидаемое наличие на 01. 01. 19... г. в т. ч. на пусковой комплекс	Заявленная потребность на 19... г.	Согласованный объём потребности: Всего	в том числе по срокам I	II	III	IV	стоимость всего (тыс. руб.)
1	2	3	4	5	6	7	8	9	10	11	12	13	14	15	16	17	18	19
72	Г-23 Тр-од за охладителем рабочей воды	Манометр показывающий общего назначения. Верхний предел измерения 0,6 МПа (6 кгс/см2). Омагниченная вода 0,39 МПа. Манометровый завод г.Томск.	МТП-I60-6	шт	796				I									
73	Г-24 Тр-од перед охладителем Г.В.	Манометр показывающий Общего назначения. Верхний предел измерения 0,6 МПа (6 кг /см2). Омагниченная вода после охладителя рабочей воды 0,39 МПа. Манометровый завод г.Томск	МТП--I60--6	шт	796				I									
74	Г-25 Тр-од за охладителем Г.В.	Манометр показывающий общего назначения Верхний предел измерения 0,6 МПа (6 кгс/см2). Омагниченная вода за охладителем Г.В. 0,36 МПа. Манометровый завод г.Томск.	МТП--I60-6	шт	796				I									
75	Г-26 Тр-од за охладителем выпара	Манометр показывающий Общего назначения Верхний предел измерения 0,6 МПа (6 кгс/см2) Омагниченная вода за охладителем выпара 0,36 МПа.	МТП-I60-6	шт	796				I									

№ п/п	№ позиции по технологической схеме	Наименование и техническая характеристика основного и комплектующего оборудования, приборов, арматуры, материалов, кабельных и др. изделий. Завод-изготовитель (для импортного оборудования — страна, фирма)	Тип, марка, каталог, № чертежа, № опросного листа, материал оборудования	Ед. изм. наименование	Ед. изм. код	Код завода-изготовителя	Код оборудования, изделий, материалов	Цена единицы (тыс. руб.)	Потребность по проекту	В т. ч. на пусковой комплекс	Ожидаемое наличие на 01. 01. 19... г. в т. ч. на пусковой комплекс	Заявленная потребность на 19... г.	Согласованный объём потребности: Всего	в том числе по срокам: I	II	III	IV	Стоимость всего (тыс. руб.)
1	2	3	4	5	6	7	8	9	10	11	12	13	14	15	16	17	18	19
76	Г-27 Тр-од за подогревателем Г.В. №I,2,3	Манометр показывающий общего назначения. Верхний предел измерения 0,6 МПа (6 кгс/см2) Горячая вода до подогревателей Г.В № 4,5 0,3I МПа. Манометровый завод г.Томск.	МТП-I60-6	шт	796				3									
77	Г-28 Тр-од за подогревателем Г.В. №4,5	Манометр показывающий Общего назначения. Верхний предел измерения 0,4 МПа (4КГС/см2) Горячая вода в деаэрационную колонку 0,26 МПа. Манометровый завод г. Томск.	МТП-I60-4	шт	796				2									
78	Г-29 Всасывающие патрубки насосов контактной воды	Мановакуумметр показывающий общего назначения Пределы измерения от -I до I,5 кгс/см2 (0,I5 МПа) Контактная вода к насосам 0,I МПа. Манометровый завод г.Томск.	МВТП-I60-I,5	шт	796				2									
79	Г-30 напорные патрубки насосов контактной воды	Манометр показывающий Общего назначения. Верхний предел измерения 0,6 МПа (6 кгс/см2) Контактная вода за насосами 0,38 МПа. Манометровый завод г.Томск.	МТП-I60-6	шт	796				2									

№ п/п	№ позиции по технологической схеме	Наименование и техническая характеристика основного и комплектующего оборудования, приборов, арматуры, материалов, кабельных и др. изделий. Завод-изготовитель (для импортного оборудования — страна, фирма)	Тип, марка, каталог, № чертежа, № опросного листа, материал оборудования	Ед. изм. наименование	Ед. изм. код	Код завода-изготовителя	Код оборудования, изделий, материалов	Цена единицы (тыс. руб.)	Потребность по проекту	В т. ч. на пусковой комплекс	Ожидаемое наличие на 01. 01. 19... г.	в т. ч. на пусковой комплекс	Заявленная потребность на 19... г.	Согласованный объём потребности: Всего	в том числе по срокам I	II	III	IV	стоимость всего (тыс. руб.)
1	2	3	4	5	6	7	8	9	10	11	12		13	14	15	16	17	18	19
80	Г-3I Тр-од Г.В. в деаэрационную колонку за регулятором	Манометр показывающий Общего назначения. Верхний предел измерения 0,25 МПа (2,5 кгс/см2). Вода Г.В. в деаэрационную колонку. 0,I6 МПа. Манометровый завод г.Томск.	МТП-I60--2,5	шт	796				I										
8I	Г-32 По месту	Мановакуумметр с унифицированным выходным сигналом. Пределы измерения от -0,I до 0,06 МПа (0,6 кгс/см2). Класс точности I,0. Пароводяная смесь - -0,07 МПа. Завод "Манометр" г.Москва	МЭД-22364	шт	796				I										
82	Г-33 Щит сигнализации	Прибор вторичный самопишущий. Входной сигнал 0-I0 МГН. Пределы измерения от -0,I до 0,06 МПа (от -I до 0,6 кгс/см2) Скорость продвижения диаграммной ленты 60 мм/ч. Пароводяная смесь - - 0,07 МПа. Завод "Автоматика" г.Кировакан	КСДI-003	шт	796				I										

№ п/п	№ позиции по технологической схеме	Наименование и техническая характеристика основного и комплектующего оборудования, приборов, арматуры, материалов, кабельных и др. изделий. Завод-изготовитель (для импортного оборудования — страна, фирма)	Тип, марка, каталог, № чертежа, № опросного листа, материал оборудования	Ед. изм. наименование	Ед. изм. код	Код завода-изготовителя	Код оборудования, изделий, материалов	Цена единицы (тыс. руб.)	Потребность по проекту	В т. ч. на пусковой комплекс	Ожидаемое наличие на 01. 01. 19... г.	в т. ч. на пусковой комплекс	Заявленная потребность на 19... г.	Согласованный объём потребности: Всего	в том числе по срокам: I	II	III	IV	стоимость всего (тыс. руб.)
1	2	3	4	5	6	7	8	9	10	11	12		13	14	15	16	17	18	19
83	Г-34 Тр-од перед подогревателем циркуляционной воды	Манометр показывающий общего назначения. Верхний предел измерения. 0,6 МПа (6 кгс/см2). Циркуляционная горячая вода 0,4 МПа. Манометровый завод г.Томск.	МТП-I60-6	шт	796				I										
84	Г-35 Тр-од за подогревателем циркуляционной воды	Манометр показывающий общего назначения. Верхний предел измерения. 0,6 МПа (6 кгс/см2). Циркуляционная горячая вода 0,33 МПа. Манометровый завод г.Томск.	МТП-I60-6	шт	796				I										
85	Г-36 Блок местных приборов № 2	Манометр показывающий электроконтактный. Верхний предел измерения I,0 МПа (10 кгс/см2). Деаэрированная горячая вода в сеть 0,5 МПа. Манометровый завод г.Томск.	ЭКМ-IУ-I0	шт	796				I										
86	Г-37 Тр-од Г.В. в деаэрационную колонку	Регулятор давления прямого действия "после себя". Диаметр условного прохода клапана 80 мм, верхний предел настройки 0,6 МПа (6 кгс/см2). Заказывается в тепломеханической части проекта.	УРРД-80	шт	796				I										

№ п/п	№ позиции по технологической схеме	Наименование и техническая характеристика основного и комплектующего оборудования, приборов, арматуры, материалов, кабельных и др. изделий. Завод-изготовитель (для импортного оборудования — страна, фирма)	Тип, марка, каталог, № чертежа, № опросного листа, материал оборудования	Ед. изм. наименование	Ед. изм. код	Код завода-изготовителя	Код оборудования, изделий, материалов	Цена единицы (тыс. руб.)	Потребность по проекту	В т. ч. на пусковой комплекс	Ожидаемое наличие на 01.01.19... г.	Ожидаемое наличие на 01.01.19... г. в т. ч. на пусковой комплекс	Заявленная потребность на 19... г.	Согласованный объём потребности: Всего	в том числе по срокам I	II	III	IV	Стоимость всего (тыс. руб.)
1	2	3	4	5	6	7	8	9	10	11	12		13	14	15	16	17	18	19
87	Г-38 Г-39 Блок местных приборов № 2	Регулятор-сигнализатор уровня с тремя датчиками длиной $L_1=L_2=L_3=0,1$ м. Деаэрированная вода в аккумуляторных баках, температура 70°С, давление 0,05 МПа (0,5кгс/см2) Завод "Теплоприбор" г.Рязань.	ЭРСУ-3	шт	796				2										
88	К-I	Позиция свободна.																	
89	К-2 Тр-од обратной сетевой воды к котлам "Факел"	Термометр манометрический показывающий. Пределы измерения от 0 до 100°С. Длина погружения термобаллона 200 мм, длина дистанционного капилляра 6 м. Обратная сетевая вода за насосами 70°С. Завод "Теплоконтроль" г.Казань.	ТПГ-4	шт	796				I										
		Система общекотельной автоматики для котельных с водогрейными котлами, работающими на газе или мазуте. Завод "Старорусприбор" г.Старая Русса" включающая:	АМКО-ОК-I	к-т					I										
90	К-3 По месту	Позиционный регулирующий прибор	ПРП	шт	796				I										

№ п/п	№ позиции по технологической схеме	Наименование и техническая характеристика основного и комплектующего оборудования, приборов, арматуры, материалов, кабельных и др. изделий. Завод-изготовитель (для импортного оборудования — страна, фирма)	Тип, марка, каталог, № чертежа, № опросного листа, материал оборудования	Ед. изм. наименование	Ед. изм. код	Код завода-изготовителя	Код оборудования, изделий, материалов	Цена единицы (тыс. руб.)	Потребность по проекту	В т. ч. на пусковой комплекс	Ожидаемое наличие на 01.01.19... г. / в т. ч. на пусковой комплекс	Заявленная потребность на 19... г.	Согласованный объём потребности: Всего	в том числе по срокам: I	II	III	IV	стоимость всего (тыс. руб.)
1	2	3	4	5	6	7	8	9	10	11	12	13	14	15	16	17	18	19
9I	К-3а трубопровод в теплосеть	Термопреобразователь сопротивления медный. Пределы измерения от -50 до I50°С, градуировка 23. Материал защитной арматуры сталь 08Х13, монтажная длина I60 мм. Прямая сетевая вода 95°С.	ТСМ-507I 5Ц.2. 82I 3I0-I2	шт	796				I									
92	К-3б Наружная стена	Термопреобразователь сопротивления медный. Пределы измерения от -50 до I00°С, градуировка 23, материал защитной арматуры сталь I2Х18Н10Т Наружный воздух -40°С	ТСМ-6II4-5Ц2. 82I. I60	шт	796				I									
93	К-4 Тр-од в сеть отопления котельной	Термометр технический прямой. Пределы измерения от 0 до I60°С ГОСТ 2823-73. Комплектно с оправой ГОСТ 3029-75. Прямая сетевая вода 95°С Термометровый завод г.Клин	ТТ. П 5.2. I60. I03	шт	796				I									
94	К-5 Тр-од из сети отопления котельной	Термометр технический прямой. Пределы измерения от 0 до I00°С ГОСТ2823-73. Комплектно с оправой ГОСТ 3029-75. Обратная сетевая вода 70°С. Термометровый завод г.Клин.	ТТ.П. 4.I I60. I03	шт	796				I									

№ п/п	№ позиции по технологической схеме	Наименование и техническая характеристика основного и комплектующего оборудования, приборов, арматуры, материалов, кабельных и др. изделий. Завод-изготовитель (для импортного оборудования — страна, фирма)	Тип, марка, каталог, № чертежа, № опросного листа, материал оборудования	Ед. изм. наименование	Ед. изм. код	Код завода-изготовителя	Код оборудования, изделий, материалов	Цена единицы (тыс. руб.)	Потребность по проекту	В т. ч. на пусковой комплекс	Ожидаемое наличие на 01. 01. 19... г. в т. ч. на пусковой комплекс	Заявленная потребность на 19... г.	Согласованный объём потребности Всего	в том числе по срокам I	II	III	IV	стоимость всего (тыс. руб.)
1	2	3	4	5	6	7	8	9	10	11	12	13	14	15	16	17	18	19
95	К-6 Трубопровод в сеть отопления котельной	Манометр показывающий общего назначения. Верхний предел измерения 0,4 МПа (4 кгс/см2). Прямая сетевая вода 0,25 МПа. Манометровый завод г.Томск.	МТП-I60-4	шт	796				I									
96	К-7 Тр-д из сети отопления котельной	Манометр показывающий общего назначения. Верхний пред л измерения 0,4 МПа (4 кгс/см2). Обратная сетевая вода 0,2 МПа. Манометровый завод г.Томск.	МТП-I60-4	шт	796				I									
97	К-8 По месту	Манометр показывающий общего назначения. Верхний предел измерения 0,4 (I,0) МПа. 4(I0) кгс/см2 Газ кПРУ03(0,6) МПа Манометровый завод г.Томск.	МТП-I60-4 (I60-I0)	шт	796				I									
98	К-9 Блок местных приборов № 3	Дифманометр сильфонный самопишущий. Верхний предел измерений 6,3 кПа (0,063 кгс/см2) Газ К котлам "Факел" 3,5 кПа. Завод "Теплоконтроль" г.Казань.	ДСС-7I0Н	шт	796				I									

№ п/п	№ позиции по технологической схеме	Наименование и техническая характеристика основного и комплектующего оборудования, приборов, арматуры, материалов, кабельных и др. изделий. Завод-изготовитель (для импортного оборудования — страна, фирма)	Тип, марка, каталог, № чертежа, № опросного листа, материал оборудования	Ед изм наименование	Ед изм код	Код завода-изготовителя	Код оборудования, изделий, материалов	Цена единицы (тыс. руб.)	Потребность по проекту	В т. ч. на пусковой комплекс	Ожидаемое наличие на 01. 01. 19... г.	в т. ч. на пусковой комплекс	Заявленная потребность на 19... г.	Согласованный объём потребности: Всего	в том числе по срокам I	II	III	IV	стоимость всего (тыс. руб.)
1	2	3	4	5	6	7	8	9	10	11	12		13	14	15	16	17	18	19
99	К-I0 Блок местных приборов № 3	Датчик-реле напора. Пределы настройки от 0,4 до 4 кПа (от 4 до 400 кгс/м2). Газ на выходе к котлам "Факел" 0,4-4 кПа. Завод "Теплоприбор" г.Улан-Удэ".	ДН-400-21	шт	796				I										
I00	К-II Блок местных приборов № 3	Манометр самопишущий. Пределы измерения от 0 до 0,I МПа (от 0 до I кгс /см2). Газ на выходе из ГРУ к водонагревателям ФНКВ-IМ 0,03-0,0625 МПа. Завод "Теплоконтроль" г.Казань.	МТС-7II	шт	796				I										
I0I	К-I2 Блок местных приборов № 3	Манометр показывающий электроконтактный. Верхний предел измерения 0,I0 МПа (I,0 кгс/см2) Газ на выходе из ГРУ к водонагревателям ФНКВ-Iм 0,03-0,0625 МПа. Манометровый завод г.Томск.	ЭКМ-IУ-I,0	шт	796				I										
		Блок насосов сетевой воды.																	
I02	I,2 всасывающий патрубок сетевого насоса	Манометр показывающий общего назначения. Верхний предел измерения 0,4 МПа (4 кгс/см2). Обратная сетевая вода 0,2 МПа. Манометровый завод г.Томск.	МТП-I60-4	шт	796				2										

Заказчик-застройщик
Стройка
Объект строительства Т.П.903-I-213 84 Альбом X -66- 19733-10

Продолжение заказной спецификации № АТМСI лист № 25

№ п/п	№ позиции по технологической схеме	Наименование и техническая характеристика основного и комплектующего оборудования, приборов, арматуры, материалов, кабельных и др. изделий. Завод-изготовитель (для импортного оборудования — страна, фирма)	Тип, марка, каталог, № чертежа, № опросного листа, материал оборудования	Ед. изм. наименование	Ед. изм. код	Код завода-изготовителя	Код оборудования, изделий, материалов	Цена единицы (тыс. руб.)	Потребность по проекту	В т. ч. на пусковой комплекс	Ожидаемое наличие на 01. 01. 19... г.	в т. ч. на пусковой комплекс	Заявленная потребность на 19... г.	Согласованный объём потребности: Всего	в том числе по срокам: I	II	III	IV	стоимость всего (тыс. руб.)
1	2	3	4	5	6	7	8	9	10	11	12		13	14	15	16	17	18	19
I03	3,4 Блок	Манометр показывающий электроконтактный. Верхний предел измерения I МПа (I0 кгс/см2). Обратная сетевая вода к котлам "Факел" 0,55МПа. Манометровый завод г.Томск.	ЭКМ-IУ -I0	шт	796				2										
I04	5. Тр-од подпитки теплосети	Регулятор давления прямого действия "После себя" диаметр условного прохода клапана 25 мм, верхний предел настройки 0,6МПа (6 кгс/см2) Заказывается в тепломеханической части проекта.	УРРД-25	шт	796				I										
I05	6 Тр-од подпитки теплосети	Счетчик крыльчатый горячей воды. Пределы измерения от0,2 до 5 м3/ч. Подпиточная вода 3,2 м3/ч Приборостроительный завод г.Кировабад.	УВКГ-32	шт	796				I										
		Блок подготовки исходной воды.																	
I06	I,2 всасывающий патрубок насоса исходной воды	Манометр показывающий общего назначения. Верхний предел измерения 0,40 МПа (4,0 кгс/см2). Исходная вода 0,20МПа. Манометровый завод г.Томск.	МТП-I60--4,0	шт	796				2										

№ п/п	№ позиции по технологической схеме	Наименование и техническая характеристика основного и комплектующего оборудования, приборов, арматуры, материалов, кабельных и др. изделий. Завод-изготовитель (для импортного оборудования — страна, фирма)	Тип, марка, каталог, № чертежа, № опросного листа, материал оборудования	Ед. изм. наименование	Ед. изм. код	Код завода-изготовителя	Код оборудования, изделий, материалов	Цена единицы (тыс. руб.)	Потребность по проекту	В т. ч. на пусковой комплекс	Ожидаемое наличие на 01.01.19... г. в т. ч. на пусковой комплекс	Заявленная потребность на 19... г.	Согласованный объём потребности: Всего	в том числе по срокам: I	II	III	IV	стоимость всего (тыс. руб.)
1	2	3	4	5	6	7	8	9	10	11	12	13	14	15	16	17	18	19
I07	3,4 Напорный патрубок насоса исходной воды	Манометр показывающий общего назначения. Верхний предел измерения 0,6 МПа (6 кгс/см2). Исходная вода 0,4МПа Манометровый завод г.Томск.	МТП-I60-6	шт	796				2									
I08	5. Тр-од исходной воды перед насосами исходной воды	Счетчик трубинный холодной воды. Пределы измерения от 4,5 до I40 м3/ч. Исходная вода 32,6 м3/ч Приборостроительный завод г.Кировабад. Блок насосов рабочей воды.	ВТ-I00	шт	796				I									
I09	I,2 всасывающий патрубок насоса рабочей воды	Мановакуумметр показывающий общего назначения. Пределы измерения от -I до 0,06 МПа (0,6кгс/см2). Рабочая вода из бака 0,02 МПа. Манометровый завод г.Томск.	МВТП-I60-0,6	шт	796				2									
II0	3,4 Напорный патрубок насоса рабочей воды	Манометр показывающий общего назначения Верхний предел измерения 0,6 МПа (6 кгс/см2). Рабочая вода 0,32 МПа. Манометровый завод г.Томск. Блок насосов горячего водоснабжения.	МТП-I60-6	шт	796				2									

Заказчик-застройщик
Стройка
Объект строительства Т.П. 903-I-213.84 -68- Альбом X 19733-10 Продолжение заказной спецификации № АТМСI лист № 27

№ п/п	№ позиции по технологической схеме	Наименование и техническая характеристика основного и комплектующего оборудования, приборов, арматуры, материалов, кабельных и др. изделий. Завод-изготовитель (для импортного оборудования — страна, фирма)	Тип, марка, каталог, № чертежа, № опросного листа, материал оборудования	Ед. изм. наименование	Ед. изм. код	Код завода-изготовителя	Код оборудования, изделий, материалов	Цена единицы (тыс. руб.)	Потребность по проекту	В т. ч. на пусковой комплекс	Ожидаемое наличие на 01. 01. 19... г.	в т. ч. на пусковой комплекс	Заявленная потребность на 19... г.	Согласованный объём потребности: Всего	в том числе по срокам: I	II	III	IV	стоимость всего (тыс. руб.)
1	2	3	4	5	6	7	8	9	10	11	12		13	14	15	16	17	18	19
III	I,2,3 всасывающий патрубок насосов Г.В.	Мановакуумметр показывающий общего назначения. Пределы измерения от -I до 0,06 МПа (0,6 кгс/см2). Вода горячего водоснабжения 0,055 МПа. Манометровый завод г.Томск.	МВТП--I60--0,6	шт.	796				3										
II2	4,5,6 напорный патрубок насоса Г.В.	Манометр показывающий общего назначения. Верхний предел измерения I МПа (I0 кгс/см2). Вода горячего водоснабжения 0,5 МПа. Манометровый завод г.Томск.	МТП--I60-I0	шт	796				3										
II3	7. Тр-од в сеть Г.В.	Счетчик турбинный горячей воды. Пределы измерения от I0 до 300м3/ч Вода горячего водоснабжения I05 м3/ч. Приборостроительный завод г.Кировабад. Блок циркуляции.	ВТГ-I50	шт	796				I										
II4	I. Тр-од циркуляции Г.В. перед регулирующим клапаном.	Манометр показывающий общего назначения. Верхний предел измерения 0,6 МПа (6 кгс/см2). Циркуляционная вода горячего водоснабжения 0,3 МПа. Манометровый завод г.Томск.	МТП--I60-6	шт	796				I										

№ п/п	№ позиции по технологической схеме	Наименование и техническая характеристика основного и комплектующего оборудования, приборов, арматуры, материалов, кабельных и др. изделий. Завод-изготовитель (для импортного оборудования — страна, фирма)	Тип, марка, каталог, № чертежа, № опросного листа, материал оборудования	Ед. изм. наименование	Ед. изм. код	Код завода-изготовителя	Код оборудования, изделий, материалов	Цена единицы (тыс. руб.)	Потребность по проекту	В т. ч. на пусковой комплекс	Ожидаемое наличие на 01. 01. 19... г.	в т. ч. на пусковой комплекс	Заявленная потребность на 19... г.	Согласованный объём потребности: Всего	в том числе по срокам: I	II	III	IV	Стоимость всего (тыс. руб.)
1	2	3	4	5	6	7	8	9	10	11	12		13	14	15	16	17	18	19
II5	2. Тр-од циркуляции Г.В.	Регулятор давления прямого действия "до себя", диаметр условного прохода клапана 50 мм, верхний предел настройки 0,6МПа (6 кгс(см2). Заказывается в тепломеханической части проекта.	УРРД-50	шт	796				I										
II6	3 Тр-од циркуляции Г.В.	Счетчик турбинный горячей воды. Пределы измерения от 4,5 до I40 м3/ч. Циркуляционная вода горячего водоснабжения 35 м3/ч. Приборостроительный завод г.Кировабад.	ВТГ-I00	шт	796				I										
		I.4. Газорегуляторная Установка котлов "Факел"																	
II7	I0I Тр-од на вводе в ГРУ	Манометр показывающий общего назначения. Пределы измерения от 0 до 0,4 (I) МПа (от 0 до 4(I0) кгс/см2) Газ 0,3 (0,6)МПа. Манометровый завод г.Томск.	МТП-I60-4	шт	796				I										
II8	I02 Байпас ГРУ	Манометр показывающий общего назначения. Пределы измерения от 0 до 0,4 (I) МПа (от 0 до 4 (I0) кгс/см2) Газ 0,3 (0,6) МПа Манометровый завод г.Томск.	МТП-I60-4 (I60-I0)	шт	796				I										

№ п/п	№ позиции по технологической схеме	Наименование и техническая характеристика основного и комплектующего оборудования, приборов, арматуры, материалов, кабельных и др. изделий. Завод-изготовитель (для импортного оборудования — страна, фирма)	Тип, марка, каталог, № чертежа, № опросного листа, материал оборудования	Ед. изм. наименование	Ед. изм. код	Код завода-изготовителя	Код оборудования, изделий, материалов	Цена единицы (тыс. руб.)	Потребность по проекту	В т. ч. на пусковой комплекс	Ожидаемое наличие на 01.01.19... г.	в т. ч. на пусковой комплекс	Заявленная потребность на 19... г.	Согласованный объём потребности: Всего	в том числе по срокам: I	II	III	IV	стоимость всего (тыс. руб.)
1	2	3	4	5	6	7	8	9	10	11	12		13	14	15	16	17	18	19
II9	I03 По месту	Напоромер мембранный показывающий. Пределы измерения от 0 до 4 КПа (0-400 кгс/м2) Газ на выходе из ГРУ 3,5 кПа. Приборостроительный завод г.Саранск.	НМП-52	шт.	796				I										
I20	I04 По месту	Дифманометр-перепадомер сильфонный показывающий. Верхний предел измерения I6 кПа (I600 кгс/м2). Газ через фильтр I0 кПа. Завод "Теплоконтроль" г.Казань.	ДСП-780Н	шт.	796				I										
I2I	I05 Блок местных приборов № 3	Термометр манометрический самопишущий. Пределы измерения от -50°С до +50°С, длина дистанционного капилляра I0 м, глубина погружения термобаллона 200 мм. Газ на выходе к котлам -I0°С -+I5°С. Завод "Теплоконтроль" г.Казань.	ТЖС-7II	шт.	796				I										
		I.5. Газорегуляторная установка водонагревателей ФНКВ-IМ.																	
I22	I06. Тр-од на вводе в котельную	Манометр показывающий общего назначения. Пределы измерения от 0 до 0,4 (I) МПа (от 0 до 4 (I0) кгс/см2). Газ 0,3 (0,6) МПа. Манометровый завод г.Томск.	МТП-I60-4 (I60-I0)	шт	796				I										

№ п/п	№ позиции по технологической схеме	Наименование и техническая характеристика основного и комплектующего оборудования, приборов, арматуры, материалов, кабельных и др. изделий. Завод-изготовитель (для импортного оборудования — страна, фирма)	Тип, марка, каталог, № чертежа, № опросного листа, материал оборудования	Ед. изм. наименование	Ед. изм. код	Код завода-изготовителя	Код оборудования, изделий, материалов	Цена единицы (тыс. руб.)	Потребность по проекту	В т. ч. на пусковой комплекс	Ожидаемое наличие на 01.01.19... г.	в т. ч. на пусковой комплекс	Заявленная потребность на 19... г.	Согласованный объём потребности: Всего	в том числе по срокам: I	II	III	IV	стоимость всего (тыс. руб.)
1	2	3	4	5	6	7	8	9	10	11	12		13	14	15	16	17	18	19
I23	I07 Байпас ГРУ	Манометр показывающий общего назначения. Пределы измерения от 0 до 0,4 (I) МПа (от 0 до 4 (I0) кгс/см2 Газ 0,3 (0,6) МПа Манометровый завод г.Томск.	МТП--I60-4 (I60-I0)	шт.	796				I										
I24	I08 По месту	Манометр показывающий общего назначения. Пределы измерения от 0 до 0,I МПа (I,0кгс/см2). Газ на выходе из ГРУ 0,05 МПа. Манометровый завод т.Томск.	МТП--I60--I	шт.	796				I										
I25	I09 По месту	Дифманометр-перепадомер сильфонный показывающий. Верхний предел измерения I6 кПа (I600 кгс/м2). Газ через фильтр I0 кПа. Завод "Теплоконтроль" г.Казань.	ДСП--780Н	шт	796				I										
I26	II0 Блок местных приборов №3	Термометр манометрический самопищущий. Пределы измерения от -50°С до +50°С, длина дистанционного капилляра I0 м, глубина погружения термобаллона 200 мм. Газ на выходе к водонагревателям -I0°С - +50°С. Завод "Теплоконтроль" г.Казань.	ТЖС-7II	шт	796				I										

№ п/п	№ позиции по технологической схеме	Наименование и техническая характеристика основного и комплектующего оборудования, приборов, арматуры, материалов кабельных и др изделий. Завод-изготовитель (для импортного оборудования — страна, фирма)	Тип, марка, каталог, № чертежа, № опросного листа, материал оборудования	Ед. изм. наименование	Ед. изм. код	Код завода-изготовителя	Код оборудования, изделий, материалов	Цена единицы (тыс. руб.)	Потребность по проекту	В т. ч. на пусковой комплекс	Ожидаемое наличие на 01.01.19...г.	в т. ч. на пусковой комплекс	Заявленная потребность на 19...г.	Согласованный объём потребности: Всего	в том числе по срокам: I	II	III	IV	Стоимость всего (тыс. руб.)
1	2	3	4	5	6	7	8	9	10	11	12		13	14	15	16	17	18	19
		I.6. Приточная система П1																	
I27	III Секция перед воздухонагревателем	Термометр технический угловой. Пределы измерения от -30°С до 50°С. ГОСТ 2823-73. Комплектно с оправой ГОСТ 3029-75. Воздух в секции перед воздухонагревателем 3÷I0°С. Термометровый завод г.Клин	ТТ.У2 I 240.44I	шт	796				I										
I28	II2 Приточный воздуховод	Термометр технический угловой. Пределы измерения от -30 до 50°С ГОСТ 2823-73 Комплектно с оправой ГОСТ 3029-75 Приточный воздух 9÷I0°С. Термометровый завод г.Клин	ТТ.У2.I 240.29I	шт	796				I										
I29	II3 Трубопровод подающего теплоносителя	Термометр технический угловой. Пределы измерения от 0 до I60°С ГОСТ 2823-73 Комплектно с оправой ГОСТ 3029-75. Прямой теплоноситель 95°С. Термометровый завод г.Клин	ТТ.У5.I 240.I04	шт	796				I										

Заказчик-застройщик
Стройка
Объект строительства Т.П. 903-I-213.84 Альбом X -73- 19733-10

Продолжение заказной спецификации № АТМСТ лист № 32

№ п/п	№ позиции по технологической схеме	Наименование и техническая характеристика основного и комплектующего оборудования, приборов, арматуры, материалов, кабельных и др. изделий. Завод-изготовитель (для импортного оборудования — страна, фирма)	Тип, марка каталог, № чертежа, № опросного листа материал оборудования	Ед. изм. наименование	Ед. изм. код	Код завода-изготовителя	Код оборудования, изделий, материалов	Цена единицы (тыс. руб.)	Потребность по проекту	В т. ч. на пусковой комплекс	Ожидаемое наличие на 01.01.19... г. / в т. ч. на пусковой комплекс	Заявленная потребность на 19... г.	Согласованный объём потребности: Всего	в том числе по срокам: I	II	III	IV	стоимость всего (тыс. руб.)
1	2	3	4	5	6	7	8	9	10	11	12	13	14	15	16	17	18	19
I30	II4 Трубопровод обратного теплоносителя	Термометр технический угловой. Пределы измерения от 0 до 100°С ГОСТ 2823-73 Комплектно с оправой ГОСТ 3029-75 Обратный теплоноситель 70°С. Термометровый завод г.Клин.	ТТ.У4.I 240 I04	шт	796				I									
I3I	II5 Секция перед воздухонагревателем	Терморегулирующее устройство. Пределы регулирования от -30 до 40°С. Длина чувствительной трубки 505 мм. Контакт замыкается при повышении температуры. Воздух в секции перед воздухонагревателем 3+10°С Приборостроительный завод г.Каменец-Подольский.	ТУДЭ-I-2 ПIВ2 Н.О.	шт	796				I									
I32	II6 Трубопровод обратного теплоносителя-	Терморегулирующее устройство. Пределы регулирования от 0 до 250°С. Длина чувствительной трубки 265 мм. Контакт замыкается при повышении температурн. Обратный теплоноситель 70°С Приборостроительный завод г.Каменец-Подольский.	ТУДЭ-4 ПIВ2 Н.О.	шт	796				I									
I33	II7 В котельной	Термометр бытовой комнатный ТУ25.II-447-76. Воздух в котельной 20°С. Термометровый завод г.Клин.	ТБ-2М	шт	796				I									

Заказчик-застройщик
Стройка
Объект строительства Т.П. 903-I-213.84 Альбом X -74- 19733-10

Продолжение заказной спецификации № АТМСI лист №33

№ п/п	№ позиции по технологической схеме	Наименование и техническая характеристика основного и комплектующего оборудования, приборов, арматуры, материалов, кабельных и др. изделий. Завод-изготовитель (для импортного оборудования — страна, фирма)	Тип, марка, каталог, № чертежа, № опросного листа, материал оборудования	Ед. изм. наименование	Ед. изм. код	Код завода-изготовителя	Код оборудования, изделий, материалов	Цена единицы (тыс. руб.)	Потребность по проекту	В т. ч. на пусковой комплекс	Ожидаемое наличие на 01.01.19...г.	в т. ч. на пусковой комплекс	Заявленная потребность на 19...г.	Согласованный объём потребности: Всего	в том числе по срокам I	II	III	IV	Стоимость всего (тыс. руб.)
1	2	3	4	5	6	7	8	9	10	11	12		13	14	15	16	17	18	19
		2. ТРУБОПРОВОДНАЯ АРМАТУРА.																	
		2.I. Водонагреватели ФНКВ-IM № I,2.																	
I		Кран контрольный трехходовой Ду I5, Ру I6	I4MI--I6	шт	796				I6										
2		Вентиль запорный муфтовый Ду I5, Ру I6	I5кч I8П2	шт	796				4										
		2.2. Вспомогательное оборудование.																	
3		Кран контрольный трехходовой Ду I5, Ру I6	I4MI--I6	шт	796				26										
4		Кран пробковый проходной Ду I5, Ру I0	II ч6бк	шт	796				4										
5		Вентиль запорный муфтовый Ду I5, Ру I6	I5кч I8П2	шт	796				I										
6		Вентиль запорный муфтовый Ду I5, Ру I6	I5кчI8р	шт	796				2										
		Блок насосов сетевой воды.																	
7		Кран контрольный трехходовой Ду I5, Ру I6	I4MI--I6	шт	796				4										
8		Кран пробковый проходной ДуI5, Ру I0	II ч6бк	шт	796				2										

Заказчик-застройщик
Стройка
Объект строительства Т.П. 903-I-213.84 Альбом X -75- 19733-10

Продолжение заказной спецификации № АТМСI лист № 34

№ п/п	№ позиции по технологической схеме	Наименование и техническая характеристика основного и комплектующего оборудования, приборов, арматуры, материалов, кабельных и др. изделий. Завод-изготовитель (для импортного оборудования — страна, фирма)	Тип, марка, каталог, № чертежа, № опросного листа, материал оборудования	Ед. изм. наименование	Ед. изм. код	Код завода-изготовителя	Код оборудования, изделий, материалов	Цена единицы (тыс руб)	Потребность по проекту	В т. ч. на пусковой комплекс	Ожидаемое наличие на 01. 01. 19... г. в т. ч. на пусковой комплекс	Заявленная потребность на 19... г.	Согласованный объём потребности: Всего	в том числе по срокам: I	II	III	IV	Стоимость всего (тыс. руб.)
1	2	3	4	5	6	7	8	9	10	11	12	13	14	15	16	17	18	19
		Блок подготовки исходной воды.																
9		Кран контрольный трехходовой Ду I5, Ру I6	I4MI--I6	шт	796				4									
		Блок насосов рабочей воды.																
I0		Кран контрольный трехходовой Ду I5, Р- I6	I4MI--I6	шт	796				4									
		Блок насосов горячего водоснабжения.																
II		Кран контрольный трехходовой Ду I5, Ру I6	I4MI--I6	шт	796				6									
		Блок циркуляции																
I2		Кран контрольный трехходовой Ду I5, РуI6	I4MI--I6	шт	796				I									
		2.2. Приточная система ПI																
I3		Клапан регулирующий с электрическим исполнительным механизмом типа МЭО-0,63 заказывается в части отопления и вентиляции	25ч 939нж	-	-				-									

Заказчик-застройщик
Стройка
Объект строительства Т.П. 903-I-213.84 Альбом X

19733-10

Продолжение заказной спецификации № АТМСI лист №35

№ п/п	№ позиции по технологической схеме	Наименование и техническая характеристика основного и комплектующего оборудования, приборов, арматуры, материалов, кабельных и др. изделий. Завод-изготовитель (для импортного оборудования — страна, фирма)	Тип, марка, каталог, № чертежа, № опросного листа, материал оборудования	Ед. изм. наименование	Ед. изм. код	Код завода-изготовителя	Код оборудования, изделий, материалов	Цена единицы (тыс. руб.)	Потребность по проекту	В т. ч. на пусковой комплекс	Ожидаемое наличие на 01.01.19... г.	в т. ч. на пусковой комплекс	Заявленная потребность на 19... г.	Согласованный объём потребности: Всего	в том числе по срокам: I	II	III	IV	Стоимость всего (тыс. руб.)
1	2	3	4	5	6	7	8	9	10	11	12		13	14	15	16	17	18	19
		3. ЭЛЕКТРОАППАРАТУРА.																	
		3.I. Вспомогательное оборудование																	
I		Реле напряжения переменного тока 220 В с передним присоединением проводов ТУ16-523.500-77. Электроаппаратный завод г.Чебоксары	РН-54/320	шт	796				I										
за-пас		Лампа к табло и арматуре сигнальной 220В, I0 вт, ГОСТ 5011-77 Томский электроламповый завод.	Ц-220--I0	шт	796				4										
		3.2. Приточная система III																	
2		Пост управления кнопочный 220В, Iз + Iр ТУ I6-526,2I6-78 Октябрьский завод низковольтной аппаратуры	ПКЕ-2I2 -IУ2	шт	796				I										
3		Реле промежуточное 220В, 2з + 2р ТУ.I6-523.500-74 Завод реле и автоматики г.Киев	ПЭ-2I 8УЗ	шт	796				I										

Заказчик-застройщик
Стройка
Объект строительства Т.П.903-I-213.84

Альбом X

19733-10

Продолжение заказной спецификации № лист № 36

№ п/п	№ позиции по технологической схеме	Наименование и техническая характеристика основного и комплектующего оборудования, приборов, арматуры, материалов, кабельных и др. изделий. Завод-изготовитель (для импортного оборудования — страна, фирма)	Тип, марка, каталог, № чертежа, № опросного листа, материал оборудования	Ед. изм. наименование	Ед. изм. код	Код завода-изготовителя	Код оборудования, изделий, материалов	Цена единицы (тыс. руб.)	Потребность по проекту	В т. ч. на пусковой комплекс	Ожидаемое наличие на 01.01.19... г.	в т. ч. на пусковой комплекс	Заявленная потребность на 19... г.	Согласованный объём потребности: Всего	в том числе по срокам: I	II	III	IV	Стоимость всего (тыс. руб.)
1	2	3	4	5	6	7	8	9	10	11	12		13	14	15	16	17	18	19
		4. КАБЕЛИ И ПРОВОДА.																	
		4.I. Котлы "Факел" № I-4.																	
		Провода установочные 380 ГОСТ 6323-79																	
I		ПВI I,0		км	008				0,I75										
2		ПВI I,5		км	008				0,I40										
		4.2. Водонагреватели ФНКВ-IМ №I,2.																	
		Провода установочные 380 ГОСТ 6323-79																	
3		ПВI I,0		км	008				0,004										
4		АПВ 2,5		км	008				0,002										
		4.3. Вспомогательное оборудование.																	
		Кабели контрольные ГОСТ I508-78Е																	
5		КВВГ 4 х I,0		-"-	008				0,050										
6		КВВГ 5 х I,0		-"-	008				0,065										
7		КВВГ 7 х I,0		-"-	008				0,065										
8		АКВВГ 4х2,5		-"-	008				0,095										
9		АКВВГ 7х2,5		-"-	008				0,0I7										
I0		АКВВГ I0х2,5		-"-	008				0,I00										

Заказчик-застройщик
Стройка
Объект строительства Т.П. 903-I-213.84 Альбом X -78- 19733-10

Продолжение заказной спецификации № АТМСI лист № 37

№ п/п	№ позиции по технологической схеме	Наименование и техническая характеристика основного и комплектующего оборудования, приборов, арматуры, материалов, кабельных и др изделий. Завод-изготовитель (для импортного оборудования — страна, фирма)	Тип, марка, каталог, № чертежа, № опросного листа материал оборудования	Ед. изм. наименование	Ед. изм. код	Код завода-изготовителя	Код оборудования, изделий, материалов	Цена единицы (тыс. руб.)	Потребность по проекту	В т. ч. на пусковой комплекс	Ожидаемое наличие на 01. 01. 19... г.	в т. ч. на пусковой комплекс	Заявленная потребность на 19... г.	Согласованный объём потребности: Всего	в том числе по срокам: I	II	III	IV	стоимость всего (тыс. руб.)
1	2	3	4	5	6	7	8	9	10	11	12		13	14	15	16	17	18	19
II		Провод ПВI I,0 380 ГОСТ 6323-79		км	008				0,080										
		Блок насосов сетевой воды.																	
I2		Провод ПВI I,0 380 ГОСТ 6323-79		км	008				0,007										
		4.4. Приточная система П1																	
I3		Кабель контрольный ГОСТ I508-78Е АКВВГ 4х2,5		км	008				0,005										
I4		Провод ПВ3 I,0 380 ГОСТ 6323-79		км	008				0,0I3										
I5		Провод АПВ 2,5 ГОСТ 6323-79		км	008				0,035										

Заказчик-застройщик
Стройка
Объект строительства Т.П.903-I-213.84 Альбом X -79- 19733-10

Продолжение заказной спецификации № АТМСI лист № 38

№ п/п	№ позиции по технологической схеме	Наименование и техническая характеристика основного и комплектующего оборудования, приборов, арматуры, материалов, кабельных и др изделий. Завод-изготовитель (для импортного оборудования — страна, фирма)	Тип, марка, каталог, № чертежа, № опросного листа, материал оборудования	Ед. изм. наименование	Ед. изм. код	Код завода-изготовителя	Код оборудования, изделий, материалов	Цена единицы (тыс. руб.)	Потребность по проекту	В т. ч. на пусковой комплекс	Ожидаемое наличие на 01. 01. 19... г. в т. ч. на пусковой комплекс	Заявленная потребность на 19... г.	Согласованный объём потребности: Всего	в том числе по срокам: I	II	III	IV	стоимость всего (тыс. руб.)
1	2	3	4	5	6	7	8	9	10	11	12	13	14	15	16	17	18	19
		5. МОНТАЖНЫЕ МАТЕРИАЛЫ.																
		5.I. Котлы "Факел" №I-4.																
		Трубы стальные электросварные ГОСТ I0704-76																
I		20 х I,8		м	006				I00									
2		25 х I,8		м	006				26									
3		Рукав металлический Р3-АЛ -Х8 ОТУ22.II8-67		м	006				7									
		5.2. Водонагреватели ФНКВ-ПМ № I,2																
		Трубы стальные электросварные ГОСТ I0704-76																
4		25 х I,8		м	006				80									
		Трубы стальные бесшовные ГОСТ 8734-75																
5		I0 х I - 20		м	006				I2									
6		I4 х 2 - 20		м	006				30									
		Рукава металлические ОТУ 22.II8-67																
7		Р3-АЛ-Х8		м	006				2									
8		Р3-АЛ-ХI2		м	006				2									

№ п/п	№ позиции по технологической схеме	Наименование и техническая характеристика основного и комплектующего оборудования, приборов, арматуры, материалов, кабельных и др. изделий. Завод-изготовитель (для импортного оборудования — страна, фирма)	Тип, марка, каталог, № чертежа, № опросного листа, материал оборудования	Ед. изм. наименование	Ед. изм. код	Код завода-изготовителя	Код оборудования, изделий, материалов	Цена единицы (тыс. руб.)	Потребность по проекту	В т. ч. на пусковой комплекс	Ожидаемое наличие на 01. 01. 19... г.	в т. ч. на пусковой комплекс	Заявленная потребность на 19... г.	Согласованный объём потребности: Всего	в том числе по срокам: I	II	III	IV	стоимость всего (тыс. руб.)
1	2	3	4	5	6	7	8	9	10	11	12		13	14	15	16	17	18	19
9		Р3-АЛ-XI8		м	006				30										
I0		Р3-АЛ-X29		м	006				2										
		5.3. Вспомогательное оборудование.																	
		Трубы стальные электросварные I0704-76																	
II		25 х I,8		м	006				96										
I2		32 х I,8		м	006				2										
I3		Труба стальная бесшовная I4х2-20 IOCT 8734-75		м	006				25										
		Рукава металлические ОТУ22.II8-67																	
I4		Р3-АЛ-XI5		м	006				3I										
I5		Р3-АЛ-29		м	006				2										
		Блок насосов сетевой воды.																	
I6		Труба стальная бесшовная I4х2-20 IOCT 8734-75		м	006				8										
I7		Рукав металлический Р3-АЛ-XI5 ОТУ22-II8-67		м	006				2										
		Блок подготовки исходной воды.																	
I8		Труба стальная бесшовная I4х2-20 IOCT 8734-75		м	006				I										

№ п/п	№ позиции по технологической схеме	Наименование и техническая характеристика основного и комплектующего оборудования, приборов, арматуры, материалов, кабельных и др. изделий. Завод-изготовитель (для импортного оборудования — страна, фирма)	Тип, марка, каталог, № чертежа, № опросного листа, материал оборудования	Ед. изм. наименование	Ед. изм. код	Код завода-изготовителя	Код оборудования, изделий, материалов	Цена единицы (тыс. руб.)	Потребность по проекту	В т. ч. на пусковой комплекс	Ожидаемое наличие на 01. 01. 19... г.	в т. ч. на пусковой комплекс	Заявленная потребность на 19... г.	Согласованный объём потребности: Всего	в том числе по срокам: I	II	III	IV	стоимость всего (тыс. руб.)
1	2	3	4	5	6	7	8	9	10	11	12		13	14	15	16	17	18	19
		Блок насосов рабочей воды.																	
I9		Труба стальная бесшовная I4х2-20 ГОСТ 8734-75.		м	006				0,5										
		Блок насосов горячего водоснабжения.																	
20		Труба стальная бесшовная I4х2-20 ГОСТ 8734-75		м	006				0,7										
		5.4. Приточная система П1																	
2I		Рукав металлический ОТУ 22.II8-67 РЗ-АЛ-Х22		м	006				I3										

Заказчик _____ подпись

Руководитель комплектующей организации _____ подпись

Руководитель строящегося предприятия _____ подпись

Утверждаю

.....

« »..... 19 г.

т.п. 903-I-213.84 Альбом X

19733-10

ЗАКАЗНАЯ СПЕЦИФИКАЦИЯ АТМС2

на ...4..... листах

Форма Код

от 0801028

№

(проектная организация-генеральный проектировщик)

(проектная организация-разработчик) ГПИ Горьковский Сантехпроект

(министерство (ведомство) заказчика)

(производственное объединение (главное управление, управление) министерства (ведомства)

(заказчик-застройщик)

(стройка)

(комплектующая организация)

(Госснаб союзной республики (главное территориальное управление Госснаба СССР)

(характер строительства (новое, расширение, реконструкция, техническое перевооружение)

(наименование объекта (производственной мощности)

(мощность пускового комплекса)

(срок ввода объекта (мощности) в эксплуатацию)

(часть (раздел) проекта) Контроль и регулирование

(наименование вида оборудования, изделия и материалов, поставляемых заказчиком (по ВКГ ОКП)

На щиты.

№ п/п	№ позиции по технологической схеме	Наименование и техническая характеристика основного и комплектующего оборудования, приборов, арматуры, материалов, кабельных и др. изделий. Завод-изготовитель (для импортного оборудования — страна, фирма)	Тип, марка, каталог, № чертежа, № опросного листа, материал оборудования	Ед. изм. наименование	Ед. изм. код	Код завода-изготовителя	Код оборудования, изделий, материалов	Цена единицы (тыс. руб.)	Потребность по проекту	В т. ч. на пусковой комплекс	Ожидаемое наличие на 01.01.19... г. в т. ч. на пусковой комплекс	Заявленная потребность на 19....г.	Согласованный объём потребности: Всего	в том числе по срокам I	II	III	IV	стоимость всего (тыс. руб.)
1	2	3	4	5	6	7	8	9	10	11	12	13	14	15	16	17	18	19
I		I Щ И Т Ы. Щит сигнализации, состоящий из щита шкафного Ш-ЗД-ОЛ-I-600х600 УЧ IP30 ОСТ 36.I3-76. Заводы Главмонтажавтоматики.	АТМ-20	шт	796				I/I									

Заказчик-застройщик
Стройка
Объект строительства

Т.п. 903-I-213.84 Альбом X

19733-10

Продолжение заказной спецификации № АТМС2 лист № 2

№ п/п	№ позиции по технологической схеме	Наименование и техническая характеристика основного и комплектующего оборудования, приборов, арматуры, материалов, кабельных и др. изделий. Завод-изготовитель (для импортного оборудования — страна, фирма)	Тип, марка, каталог, № чертежа, № опросного листа, материал оборудования	Ед. изм. наименование	Ед. изм. код	Код завода-изготовителя	Код оборудования, изделий, материалов	Цена единицы (тыс. руб.)	Потребность по проекту	В т. ч. на пусковой комплекс	Ожидаемое наличие на 01.01.19... г. в т. ч. на пусковой комплекс	Заявленная потребность на 19... г.	Согласованный объем потребности: Всего	в том числе по срокам: I	II	III	IV	стоимость всего (тыс. руб.)
1	2	3	4	5	6	7	8	9	10	11	12	13	14	15	16	17	18	19
		2 ЭЛЕКТРОАППАРАТУРА, ПОСТАВЛЯЕМАЯ КОМПЛЕКТНО СО ЩИТОМ																
I		Универсальный переключатель с револьверной рукояткой ТУ16-524.074-75	УП5312-ИЧ3	шт	796				I									
2		Универсальный переключатель с револьверной рукояткой ТУ16-524.074-75	УП5312-А89	шт	796				I									
3		Выключатель клавишный - 250 В, 6А.	-	шт	796				I									
		Выключатель автоматический ~220В, ТУ16-522.110-74																
4		0,6х2,0А	А63-МУ3	шт	796				II									
5		I,0х2,0А	А63-МУ3	шт	796				2									
6		I,6х2,0А	А63-МУ3	шт	796				I									
7		Выключатель пакетный ~220В, 10А ОСТ16.0-526.001-77, исп 3	ПВ1-10У3	шт	796				I									
8		Табло световое двухламповое ~220В ТУ16-535.424-70	ТСБ	шт	796				I2									
9		Арматура сигнальная ~220В. Цвет плафона белый. ТУ16.535.426-70	АС-220	шт	796				I									

Заказчик-застройщик
Стройка
Объект строительства т.п. 903-I-213.84 Альбом X

-84-

19733-10

Продолжение заказной спецификации № АТМС2 лист № 3

№ п/п	№ позиции по технологической схеме	Наименование и техническая характеристика основного и комплектующего оборудования, приборов, арматуры, материалов, кабельных и др. изделий. Завод-изготовитель (для импортного оборудования — страна, фирма)	Тип, марка, каталог, № чертежа, № опросного листа, материал оборудования	Ед. изм. наименование	Ед. изм. код	Код завода-изготовителя	Код оборудования, изделий, материалов	Цена единицы (тыс. руб.)	Потребность по проекту	В т. ч. на пусковой комплекс	Ожидаемое наличие на 01. 01. 19... г. / в т. ч. на пусковой комплекс	Заявленная потребность на 19... г.	Согласованный объём потребности: Всего	в том числе по срокам I	II	III	IV	стоимость всего (тыс. руб.)
1	2	3	4	5	6	7	8	9	10	11	12	13	14	15	16	17	18	19
I0		Лампа накаливания ~I2В, 60 Вт	МО-I2-60	шт	796				I									
II		Лампа к табло и арматуре сигнальной ~220В, I0 Вт ГОСТ 50II-77	Ц-220-I0	шт	796				25									
I2		Реле промежуточное переменного тока 220В с передним присоединением проводов ТУ16-523.483-78	РП-256	шт	796				I									
I3		Реле промежуточное переменного тока 220В с передним присоединением проводов, 3з+2р ТУ16-523.483-78	РП-25	шт	796				5									
I4		Реле промежуточное переменного тока I27В с передним присоединением проводов, 3з+2р ТУ16-523.457-74	РП-25	шт	796				2									
I5		Реле импульсной сигнализации переменного тока 220В, Rвх=25 ом ТУ16-523.3II-78	РИС-33М	шт	796				I									
I6		Резистор 6,2 ком ГОСТ 6562-75	ВС-5	шт	796				I									
I7		Резистор проволочный эмалированный 2500 ом ГОСТ 65I3-75	ПЭ-25	шт	796				I									

Заказчик-застройщик
Стройка
Объект строительства

т.п. 903_I-213.84 Альбом X

-85-

19733-10

Продолжение заказной спецификации № АТМС2 лист № 4

№ п/п	№ позиции по технологической схеме	Наименование и техническая характеристика основного и комплектующего оборудования, приборов, арматуры, материалов, кабельных и др. изделий. Завод-изготовитель (для импортного оборудования — страна, фирма)	Тип, марка каталог, № чертежа, № опросного листа, материал оборудования	Ед. изм. наименование	Ед. изм. код	Код завода-изготовителя	Код оборудования, изделий, материалов	Цена единицы (тыс. руб.)	Потребность по проекту	В т. ч. на пусковой комплекс	Ожидаемое наличие на 01. 01. 19... г. / в т. ч. на пусковой комплекс	Заявленная потребность на 19... г.	Согласованный объём потребности: Всего	в том числе по срокам I	II	III	IV	стоимость всего (тыс. руб.)
1	2	3	4	5	6	7	8	9	10	11	12	13	14	15	16	17	18	19
I8		Резистор проволочный эмалированный I000 ом ГОСТ 65I3-75	ПЭВР-I5	шт	796				I									
I9		Розетка штепсельная ГОСТ 7396-76	РШ-Ц-2-0	шт	796				I									
20		Патрон потолочный ГОСТ 2746.0-77Е	-	шт	796				I									
2I		Звонок переменного тока 220В ТУ25-05-I045-76	МЗ-I	шт	796				I									
22		Блок зажимов ТУ36.I750-74	БЗ-I0	шт	796				6									
23		Рамка для надписи ТУ36.II30-70	РПМ66	шт	796				23									

ЗАКАЗЧИК _____ (подпись)

Руководитель комплектующей организации _____ (подпись)

Руководитель строящегося предприятия _____ (подпись)

ОПРОСНЫЙ ЛИСТ № I

для заказа дифманометра-расходомера жидкости с сужающим устройством.

Позиция № I5 Спецификация № АТМСI

I Заказчик _____

2 Почтовый, телеграфный адрес, телефон и телетайп заказчика _____

3 Название агрегата для обслуживания которого нужен расходомер трубопровод обратной воды к водонагревателю ФНКВ-IM

4 Подлежит заказу:

4.I диафрагма ДК6-80-П-а/б-2 две
(обозначение по ГОСТ I4321-73)

4.2 уравнительные сосуды нет
(поставляются только при температуре жидкости I20°С и выше)

4.3 разделительные сосуды _____ нет

4.4 вентильный блок _____ нет

4.5 фильтр с редуктором _____ нет

4.6 дифманометр ДСП-780Н 2 шт

4.7 вторичный прибор - шт

(заполняется, если вторичный прибор поставляется заводом-изготовителем дифманометра).

5 Измеряемая жидкость вода

6 Температура измеряемой жидкости перед сужающим устройством 30 °С

7 Давление измеряемой жидкости перед сужающим устройством:

7.I Рабочее (избыточное) 2,0 кгс/см2

7.2 Максимальное (избыточное) 2,0 кгс/см2

8 Плотность измеряемой жидкости (для воды не заполняется) -

ОПРОСНЫЙ ЛИСТ № I

8.I При температуре, указанной в п.6 и давлении по п.7.I _____ кг/м3

8.2 При температуре 20°С и давлении, указанном в п.7.I _____ кг/м3

9 Динамическая вязкость измеряемой жидкости (для воды не заполняется) при температуре, указанной в п.6 и давлении по п. 7.I _____ кгс/м2или Па С

I0 Плотность разделительной жидкости при температуре разделительнных сосудов и атмосферном давлении _____ - _____ кг/м3

(заполняется только для дифманометров с ртутным заполнением, а также для сильфонных самопищущих и показывающих).

II Средний расход I5,8 м3/ч

I2 Требуемый заказчиком верхний предел шкалы прибора (по расходу) _____ 20,0 м3/ч
(выбирается по ГОСТ I8I40-77)

I3 Наибольшая допустимая безвозвратная потеря давления от установки сужающего устройства при расходе, указанном в п I2 _____ 0,2469 кгс/см2

I4 Действительный внутренний диаметр трубопровода перед сужающим устройством при температуре 20°С 82 мм

ПРИМЕЧАНИЕ: В тех случаях, когда внутренний диаметр трубопровода превышает максимальный диаметр, на который изготавливает диафрагмы завод-изготовитель, диафрагма должна быть изготовлена на месте монтажа по расчету и чертежу, высылаемых заводом-изготовителем. Расчет и чертежи на диафрагмы выполняются на диаметр до 3000 мм.

I5 Марка материала трубопровода ВСтЗспЗ

I6 Коэффициент линейного расширения материала трубопровода при температуре, указанной в п. 6 _____

(заполняется при отсутствии сведений в "Правилах 28-64")

ОПРОСНЫЙ ЛИСТ № I

I7 Количество пар отборов давления на одной диафрагме

одна

ПРИМЕЧАНИЕ: При использовании более одной пары отборов необходимо указать угол между отборами, а также перепад давления по ГОСТ 18140-77, если количество пар отборов давления не совпадает с числом заказываемых дифманометров по данному опросному листу.

I8 Пределы измерения дополнительной записи давления

— кгс/см2

(заполняется только для дифманометров сильфонных самопищущих с дополнительной записью давления)

I9 Дополнительные сведения по усмотрению заказчика и по требованиям, оговоренным в справочных материалах завода-изготовителя на заказываемый комплект _____

20 Наименование организации, заполнившей опросный лист, ее служебный адрес _____

ПРОЕКТНАЯ ОРГАНИЗАЦИЯ:

Ведущий технолог _____
(фамилия и подпись) (телефон)

Отдел КИП и А

(исполнитель) _____
(фамилия и подпись) (телефон)

ЗАКАЗЧИК: "___"_____I98__г.

м.п. Руководитель предприятия _____
(фамилия и подпись)

ОПРОСНЫЙ ЛИСТ № I

ОПРОСНЫЙ ЛИСТ № 2

для заказа дифманометра-расходомера жидкости с сужающим устройством.

Позиция № С-9 Спецификация № АТМСI

I Заказчик _____

2 Почтовый, телеграфный адрес, телефон и телетайп заказчика _____

3 Название агрегата для обслуживания которого нужен расходомер трубопровод прямой сетевой воды

4 Подлежит заказу:

4.I диафрагма ДК6-200-П-а/б-2 одна
(обозначение по ГОСТ 14321-73)

4.2 уравнительные сосуды _____ нет

(поставляются только при температуре жидкости 120°С и выше)

4.3 разделительные сосуды _____ нет

4.4 вентильный блок _____ нет

4.5 фильтр с редуктором _____ нет

4.6 дифманометр ДСС-7I2Н I шт

4.7.вторичный прибор - шт

(заполняется, если вторичный прибор поставляется заводом-изготовителем дифманометра)

5 Измеряемая жидкость вода

6 Температура измеряемой жидкости перед сужающим устройством 95 °С

7 Давление измеряемой жидкости перед сужающим устройством:

7.I Рабочее (избыточное) 4,2 кгс/см2

7.2 Максимальное (избыточное) 4,2 кгс/см2

ОПРОСНЫЙ ЛИСТ № 2

8 Плотность измеряемой жидкости (для воды не заполняется)

-

8.I При температуре, указанной в п.6 и давлении по п.7.I

_____ кг/м3

8.2 При температуре 20°С и давлении, указанном в п.7.I

_____ кг/м3

(заполняется только для дифманометра с ртутным заполнением)

9 Динамическая вязкость измеряемой жидкости (для воды не заполняется) при температуре, указанной в п.6 и давлении по п.7.I

_____ кгс/м2 или Па с

I0 Плотность разделительной жидкости при температуре разделительных сосудов и атмосферном давлении _____

_____ кг/м3

(заполняется только для дифманометров с ртутным заполнением, а также для сильфонных самопишущих и показывающих)

II Средний расход I28 м3/ч

I2 Требуемый заказчиком предел шкалы прибора (по расходу) 200 м3/ч
(выбирается по ГОСТ I8I40-77)

I3 Наибольшая допустимая безвозвратная потеря давления от установки сужающего устройства при расходе, указанном в п.I2 _____

0,2I7 кгс/см2

I4 Действительный внутренний диаметр трубопровода перед сужающим устройством при температуре 20°С 205 мм

ПРИМЕЧАНИЕ: В тех случаях, когда внутренний диаметр трубопровода превышает максимальный диаметр, на который изготавливает диафрагмы завод-изготовитель, диафрагма должна быть изготовлена на месте монтажа по расчету и чертежу, высылаемых заводом-изготовителем. Расчет и чертежи на диафрагмы выполняются на диаметр до 3000 мм.

I5 Марка материала трубопровода ВСт3сп3

I6 Коэффициент линейного расширения материала трубопровода при температуре, указанной в п. 6

_____

(заполняется при отсутствии сведений в "Правилах 28-64")

ОПРОСНЫЙ ЛИСТ № 2

I7 Количество пар отборов давления на одной диафрагме

одна

Примечание: При использовании более одной пары отборов необходимо указать угол между отборами, а также перепад давления по ГОСТ I8140-77, если количество пар отборов давления не совпадает с числом заказываемых дифманометров по данному опросному листу.

I8 Пределы измерения дополнительной записи давления

_____ кгс/см2

(заполняется только для дифманометров сильфонных самопишущих с дополнительной записью давления)

I9 Дополнительные сведения по усмотрению заказчика и по требованиям, оговоренным в справочных материалах завода-изготовителя на заказываемый комплект ____

20 Наименование организации, заполнившей опросный лист, ее служебный адрес _____

ПРОЕКТНАЯ ОРГАНИЗАЦИЯ:

Ведущий технолог _____
(фамилия и подпись) (телефон)

Отдел КИП и А

(исполнитель) _____
(фамилия и подпись) (телефон)

ЗАКАЗЧИК: "___" _____ I98__г.

м.п. Руководитель предприятия _____
(фамилия и подпись)

ОПРОСНЫЙ ЛИСТ № 2

Утверждаю
.....
« »..... 19 г.

903-I-213.84 Ал.X -90- 19733-10

Форма Код 0801028

ЗАКАЗНАЯ СПЕЦИФИКАЦИЯ ЭМ-С от №
на 10 листах

(проектная организация-генеральный проектировщик)

(проектная организация-разработчик) ГПИ Горьковский Сантехпроект

(министерство (ведомство) заказчика)

(производственное объединение (главное управление, управление) министерства (ведомства)

(заказчик-застройщик)

(стройка)

(комплектующая организация)

(Госснаб союзной республики (главное территориальное управление Госснаба СССР)

(характер строительства (новое, расширение, реконструкция, техническое перевооружение)

(наименование объекта (производственной мощности)

(мощность пускового комплекса)

(срок ввода объекта (мощности) в эксплуатацию)

(часть (раздел) проекта) Электротехническая

(наименование вида оборудования, изделия и материалов, поставляемых заказчиком (по ВКГ ОКП)

Силовое электрооборудование.

№ п/п	№ позиции по технологической схеме	Наименование и техническая характеристика основного и комплектующего оборудования, приборов, арматуры, материалов, кабельных и др. изделий. Завод-изготовитель (для импортного оборудования — страна, фирма)	Тип, марка, каталог, № чертежа, № опросного листа, материал оборудования	Ед. изм. наименование	Ед. изм. код	Код завода-изготовителя	Код оборудования, изделий, материалов	Цена единицы (тыс. руб.)	Потребность по проекту	В т. ч. на пусковой комплекс	Ожидаемое наличие на 01.01.19... г.	в т. ч. на пусковой комплекс	Заявленная потребность на 19....г.	Согласованный объём потребности					Стоимость всего (тыс. руб.)
														Всего	в том числе по срокам I	II	III	IV	
1	2	3	4	5	6	7	8	9	10	11	12		13	14	15	16	17	18	19
I.I		I Комплектные конденсаторные установки Комплектная конденсаторная установка переменного тока 380В, мощностью 36 квар с общим выводом ТУ16-527-151-71	УК-0,38-36У3	шт тыс. квар	000		341468		2 0,072										

Заказчик-застройщик
Стройка
Объект строительства 903-1-21384 Ал.X

19733-10

Продолжение заказной спецификации № ЭМ-С лист № 2

№ п/п	№ позиции по технологической схеме	Наименование и техническая характеристика основного и комплектующего оборудования, приборов арматуры, материалов, кабельных и др. изделий. Завод-изготовитель (для импортного оборудования — страна, фирма)	Тип, марка, каталог, № чертежа, № опросного листа, материал оборудования	Ед. изм. наименование	Ед. изм. код	Код завода-изготовителя	Код оборудования, изделий, материалов	Цена единицы (тыс. руб.)	Потребность по проекту	В т. ч. на пусковой комплекс	Ожидаемое наличие на 01.01.19... г. / в т. ч. на пусковой комплекс	Заявленная потребность на 19... г.	Согласованный объём потребности: Всего	в том числе по срокам: I	II	III	IV	стоимость всего (тыс. руб.)
1	2	3	4	5	6	7	8	9	10	11	12	13	14	15	16	17	18	19
		2. Аппараты напряжением до 1000 В																
2.1		Выключатель автоматический переменного тока 220В, номинальный ток электромагнитных и тепловых максимальных расцепителей 32А, степень защиты IP54, ТУ16.522.064-75	АЕ2044-10У3	шт	796		342212		1									
2.2		Предохранитель переменного тока 380В, 10А, Плавкая вставка 6А	ПР-1М-	шт	796		342418		10									
2.3		Пакетный выключатель 220В, 10А исполнение 1, переднее присоединение проводников ОСТ 16. 0.526.001-77	ПВ2-10/У3	шт	796		342461		1									
2.4		Реле времени переменного тока 220В, 50Гц, ТУ16.523.472-74	РВП72-3121-00У4	шт	796		342460		2									
2.5		Реле промежуточное универсальное переменного тока 220В, 50Гц, ТУ16-523.331-78	РПУ-2-36220 У3А	шт	796		342513		5									
2.6		Реле промежуточное универсальное переменного тока 380В, 50Гц ТУ16-523.331-78	РПУ-2-36020 У3А	шт	796		342513		2									
		Пускатель магнитный 1-й величины нереверсивный, катушка 380В, со степенью защиты IP54 ТУ16-523.331-78, ток нагревательного элемента теплового реле																

№ п/п	№ позиции по технологической схеме	Наименование и техническая характеристика основного и комплектующего оборудования, приборов, арматуры, материалов, кабельных и др. изделий. Завод-изготовитель (для импортного оборудования — страна, фирма)	Тип, марка, каталог, № чертежа, № опросного листа, материал оборудования	Ед. изм. наименование	Ед. изм. код	Код завода-изготовителя	Код оборудования, изделий, материалов	Цена единицы (тыс. руб.)	Потребность по проекту	В т. ч. на пусковой комплекс	Ожидаемое наличие на 01.01.19... г.	в т. ч. на пусковой комплекс	Заявленная потребность на 19... г.	Согласованный объём потребности: Всего	в том числе по срокам: I	II	III	IV	Стоимость всего (тыс. руб.)
1	2	3	4	5	6	7	8	9	10	11	12		13	14	15	16	17	18	19
2.7		4А Пускатель магнитный 2-ой величины защищенный, нереверсивный катушка 380В, 50Гц, ОСТ16.0.536.001-72, ток нагревательного элемента теплового реле	ПМЛ I2I 00 2А	шт	796		342724		2										
2.8		8А	ПМЕ-222	шт	796		342734		6										
2.9		I2,5А	ПМЕ-222	шт	796		342734		2										
2I0		Пускатель магнитный 3-й величины, защищенный, нереверсивный катушка 380В, 50 Гц, ТУ16.536.489-75, ток нагревательного элемента теплового реле 32А	ПАЕ-322	шт	796		342744		3										
2II		Пускатель магнитный 4-ой величины, защищенный, нереверсивный катушка 380В, 50Гц, ТУ16.536.489-75, ток нагревательного элемента теплового реле 42А	ПАЕ-422	шт	796		342754		2										

№ п/п	№ позиции по технологической схеме	Наименование и техническая характеристика основного и комплектующего оборудования, приборов, арматуры, материалов, кабельных и др. изделий. Завод-изготовитель (для импортного оборудования — страна, фирма)	Тип, марка, каталог, № чертежа, № опросного листа, материал оборудования	Ед. изм. наименование	Ед. изм. код	Код завода-изготовителя	Код оборудования, изделий, материалов	Цена единицы (тыс. руб.)	Потребность по проекту	В т. ч. на пусковой комплекс	Ожидаемое наличие на 01.01.19... г. в т. ч. на пусковой комплекс	Заявленная потребность на 19... г.	Согласованный объём потребности: Всего	в том числе по срокам: I	II	III	IV	стоимость всего (тыс. руб.)
1	2	3	4	5	6	7	8	9	10	11	12	13	14	15	16	17	18	19
2I2		Пост управления кнопочный для крепления к ровной поверхности со степенью защиты IP40, пластмассовыми корпусными деталями (кожух, крышка), с двумя кнопочными элементами - с двумя цилиндрическими толкателями красного и черного цвета, с надписями на табличках "Пуск", "Стоп", категория размещения 3 и отверстием для ввода проводов, труб I/2" ТУI6-526.2I6-7I (см. эскиз лицевой панели)	ПКЕ-2I2-2У3	шт	796		342803		I2									
2.I3		Пост управления кнопочный с количеством рядов: вертикальных -I, горизонтальных - 2, с непосредственным управлением, со степенью защиты IP40, ТУI6.526.333-74 (см. эскиз лицевой панели)	ПКУI5-I9-I2I-40У3	шт	796		342803		5									
2.I4 *		Переключатель универсальный, толщина панели 4 мм, исполнение замка I, ТУI6-524.074-75	УП53II-С23У3	шт	796		342801		I									
2.I5		Ревун переменного тока 220В, ТУI6.739.059-76	РВП220	шт	796		346884		I									
2.I6 *		Звонок переменного тока 220В, ТУI6.739.059-76	ЗВП220	шт	796		346884		I									

Заказчик-застройщик
Стройка
Объект строительства

903-I-213.84 Ал.X

-94-

19733-10

Продолжение заказной спецификации № ЭМ-С

лист № 5

№ п/п	№ позиции по технологической схеме	Наименование и техническая характеристика основного и комплектующего оборудования, приборов, арматуры, материалов, кабельных и др. изделий. Завод-изготовитель (для импортного оборудования — страна, фирма)	Тип, марка, каталог, № чертежа, № опросного листа, материал оборудования	Ед. изм. наименование	Ед. изм. код	Код завода-изготовителя	Код оборудования, изделий, материалов	Цена единицы (тыс. руб.)	Потребность по проекту	В т. ч. на пусковой комплекс	Ожидаемое наличие на 01.01.19... г.	в т. ч. на пусковой комплекс	Заявленная потребность на 19... г.	Согласованный объём потребности: Всего	в том числе по срокам: I	II	III	IV	стоимость всего (тыс. руб.)
1	2	3	4	5	6	7	8	9	10	11	12		13	14	15	16	17	18	19
		3 Комплектные устройства управления для приводов напряжением до 1000В																	
3.I		Ящик управления с двумя замками на двери высотой 800 мм, шириной 600 мм, глубиной 350мм ОСТI6.0.684.II6-74	ЯУЭ-0863	шт	796		343325		I										
		4 Комплектные устройства для распределения энергии при напряжении до 1000 В																	
4.I		Вводно-распределительное устройство переменного тока 380В, 400А, ТУ36-I002-80 (см. опросный лист)	ВРУI-I3	шт	796		343430		I										
4.2		Шкаф распределительный переменного тока 380В, 50Гц, с 8 группами предохранителей на 250А, ТУI6-536.506-76 (см. опросный лист)	ШРII-73506-22У3	шт	796		343420		2										
4.3		Шкаф распределительный переменного тока 380В, 50Гц, с 8 группами предохранителей на 60А, — ТУI6-536.506-76 (см. опросный лист)	ШРII-73504-22У3	шт	796		343420		4										
4.4		Шит управления приточной системой	ЩУП-0I- опросный лист т.п.904-02-5 ал.I л.38	шт	796		343200		I										

Заказчик-застройщик
Стройка
Объект строительства

903-I-213 84 Ал.X -95- 19733-10

Продолжение заказной спецификации № ЭМ-С лист №6

№ п/п	№ позиции по технологической схеме	Наименование и техническая характеристика основного и комплектующего оборудования, приборов, арматуры, материалов, кабельных и др. изделий. Завод-изготовитель (для импортного оборудования — страна, фирма)	Тип, марка, каталог, № чертежа, № опросного листа, материал оборудования	Ед. изм. наименование	Ед. изм. код	Код завода-изготовителя	Код оборудования, изделий, материалов	Цена единицы (тыс. руб.)	Потребность по проекту	В т. ч. на пусковой комплекс	Ожидаемое наличие на 01.01.19... г.	в т. ч. на пусковой комплекс	Заявленная потребность на 19... г.	Согласованный объём потребности: Всего	в том числе по срокам: I	II	III	IV	стоимость всего (тыс. руб.)
1	2	3	4	5	6	7	8	9	10	11	12		13	14	15	16	17	18	19
4.5		Ящик однофидерный переменного тока 380В, 100А	ЯВШЗ--100	шт	796		343422		2										
4,6		Ящик распределительный переменного тока 380В навесной с трехполюсным рубильником, ТУ16.536.444-74	РУС 8103--4630А--54У5	шт	796		343420		I										
		5 Оборудование светотехническое																	
5.I*		Арматура светосигнальная переменного тока 220В, ТУ16-535.930-76	АСI20--IIУ2	шт	796		346I8I		I0										
5.2		Лампа накаливания, ГОСТ 2239-79	Б220--230--40	шт	796		34660I		I0										
		6 Кабельные изделия																	
		Кабель силовой с алюминиевыми жилами без защитного покрова, ГОСТ I6442-80	АВВГ																
6.I		2х2,5-0,66		км	008		352222		0,I00										
6.2		2х4-0,66		км	008		352222		0,020										
6.3		4х2,5-0,66		км	008		352222		0,485										
6.4		3х6+Iх4=0,66		км	008		352222		0,020										
6.5		3хI0+Iх6-0,66		км	008		352222		0,070										

№ п/п	№ позиции по технологической схеме	Наименование и техническая характеристика основного и комплектующего оборудования, приборов, арматуры, материалов, кабельных и др. изделий. Завод-изготовитель (для импортного оборудования — страна, фирма)	Тип, марка, каталог, № чертежа, № опросного листа, материал оборудования	Ед. изм. наименование	Ед. изм. код	Код завода-изготовителя	Код оборудования, изделий, материалов	Цена единицы (тыс. руб.)	Потребность по проекту	В т. ч. на пусковой комплекс	Ожидаемое наличие на 01. 01. 19... г.	в т. ч. на пусковой комплекс	Заявленная потребность на 19... г.	Согласованный объём потребности: Всего	в том числе по срокам: I	II	III	IV	стоимость всего (тыс. руб.)
1	2	3	4	5	6	7	8	9	10	11	12		13	14	15	16	17	18	19
6.6		3xI6+IxI0-0,66	АВВГ	км	008		352222		0,080										
6.7		3x50+Ix25-I		км	008		352222		0,050										
6.8		3x95+Ix35-I		км	008		352222		0,035										
69		[illegible] - [illegible]		км	008		352222		[illegible]										
		Кабель силовой с медными жилами без защитного покрова ГОСТ I6442-80																	
6I0		2x2,5-0,66	ВВГ	км	008		352I22		0,I05										
		Кабель контрольный с алюминиевыми жилами без защитного покрова ГОСТ I508-78Е	АКВВГ																
6II		4x2,5		км	008		356344		0,290										
6I2		5x2,5		км	008		356344		0,I45										
6I3		7x2,5		км	008		356344		0,0I0										
6I4		I0x2,5	АКВВГ	км	008		356344		0,020										
6I5		I4x2,5		км	008		356344		0,025										
		Провод с алюминиевой жилой, ГОСТ 6323-79	АПВ																
6I6		Ix2,5-0,38		км	008		355I33		0,285										
6I7		IxI0-0,38		км	008		355I33		0,040										
6I8		IxI6-0,38		км	008		355I33		0,050										

Заказчик-застройщик
Стройка
Объект строительства

903-I-213.84 Ал.X -97- 19733-10

Продолжение заказной спецификации № ЭМ-С лист № 8

№ п/п	№ позиции по технологической схеме	Наименование и техническая характеристика основного и комплектующего оборудования, приборов, арматуры, материалов, кабельных и др. изделий. Завод-изготовитель (для импортного оборудования — страна, фирма)	Тип, марка, каталог, № чертежа, № опросного листа, материал оборудования	Ед. изм. наименование	Ед. изм. код	Код завода-изготовителя	Код оборудования, изделий, материалов	Цена единицы (тыс. руб.)	Потребность по проекту	В т. ч. на пусковой комплекс	Ожидаемое наличие на 01. 01. 19... г.	в т. ч. на пусковой комплекс	Заявленная потребность на 19... г.	Согласованный объём потребности: Всего	в том числе по срокам: I	II	III	IV	стоимость всего (тыс. руб.)
1	2	3	4	5	6	7	8	9	10	11	12		13	14	15	16	17	18	19
		Провод с медной жилой гибкий, ГОСТ 6323-79																	
619		IxI,5	ПГВ	км	008		355II3		0,015										
		Провод с медной жилой, ГОСТ 6323-79	ПВ																
620		IxI		км	008		355II3		0,280										
621		IxI,5		км	008		355II3		0,085										
622		IxI,5		км	008		355II3		0,015										
		7 Металлорукава																	
		Рукав металлический гибкий негерметичный со стальной оцинкованной лентой с хлопчатобумажным уплотнением, в оплетке из широкой ленты, ТУ22-2173-71 с условным проходом																	
7.1		22	Р3-Ц--Х-Ш	м	006		344965		28										
7.2		25	Р3-Ц--Х-Ш	м	006		344965		7										
		8 Защитные средства по технике безопасности																	
8.1		Указатель напряжения		шт	796				I										
8.2		Изолирующие клещи		шт	796		392646		I										

№ п/п	№ позиции по технологической схеме	Наименование и техническая характеристика основного и комплектующего оборудования, приборов, арматуры, материалов, кабельных и др. изделий. Завод-изготовитель (для импортного оборудования — страна, фирма)	Тип, марка, каталог, № чертежа, № опросного листа, материал оборудования	Ед. изм. наименование	Ед. изм. код	Код завода-изготовителя	Код оборудования, изделий, материалов	Цена единицы (тыс. руб.)	Потребность по проекту	В т. ч. на пусковой комплекс	Ожидаемое наличие на 01. 01. 19... г.	в т. ч. на пусковой комплекс	Заявленная потребность на 19... г.	Согласованный объём потребности: Всего	в том числе по срокам: I	II	III	IV	стоимость всего (тыс. руб.)
1	2	3	4	5	6	7	8	9	10	11	12		13	14	15	16	17	18	19
8.3		Диэлектрические перчатки		пар	000		251443		2										
8.4		Диэлектрические галоши		пар	000		259521		2										
8.5		Монтерский инструмент с изолированными ручками		к-т	000		392690		3										
8.6		Переносные заземления (при отсутствии стационарных заземляющих ножей)		шт	000				3										
8.7		Диэлектрические коврики		шт	796		253310		2										
8.8		Предупредительные плакаты		к-т	000				3										
8.9		Временные ограждения (щиты и прокладки)		к-т	000				3										
810		Защитные очки		пар	000				I										
811		Противогаз		шт	796				I										
812		Мегометр переносной — переменного тока 220В	М-I00/2	шт	796				I										

№ п/п	№ позиции по технологической схеме	Наименование и техническая характеристика основного и комплектующего оборудования, приборов, арматуры, материалов, кабельных и др. изделий. Завод-изготовитель (для импортного оборудования — страна, фирма)	Тип, марка, каталог, № чертежа, № опросного листа, материал оборудования	Ед. изм. наименование	Ед. изм. код	Код завода-изготовителя	Код оборудования, изделий, материалов	Цена единицы (тыс. руб.)	Потребность по проекту	В т. ч. на пусковой комплекс	Ожидаемое наличие на 01. 01. 19... г.	в т. ч. на пусковой комплекс	Заявленная потребность на 19... г.	Согласованный объём потребности: Всего	в том числе по срокам: I	II	III	IV	стоимость всего (тыс. руб.)
1	2	3	4	5	6	7	8	9	10	11	12		13	14	15	16	17	18	19
8.13		Паяльник электрический бытовой переменного тока 220В, 60Вт		шт	796				I										

▱ -Решается при привязке проекта.

* -Заказывается для изготовления нестандартизированного оборудования.

Главный инженер проекта Соловьев

Заказчик _____ (подпись)

Руководитель комплектующей организации _____ (подпись)

Утверждаю

.....

« ».....19 г.

903-I-213.84 Ал.X

19733-10

Код
Форма 0801028

ЗАКАЗНАЯ СПЕЦИФИКАЦИЯ ЭО-С

на ..4..... листах

от №

(проектная организация-генеральный проектировщик)

(проектная организация-разработчик) ГПИ "Горьковский Сантехпроект"

(министерство (ведомство) заказчика)

(производственное объединение (главное управление, управление) министерства (ведомства)

(заказчик-застройщик)

(стройка)

(комплектующая организация)

(Госснаб союзной республики (главное территориальное управление Госснаба СССР)

(характер строительства (новое, расширение, реконструкция, техническое перевооружение)

(наименование объекта (производственной мощности)

(мощность пускового комплекса)

(срок ввода объекта (мощности) в эксплуатацию)

(часть (раздел) проекта) Электротехническая

(наименование вида оборудования, изделия и материалов, поставляемых заказчиком (по ВКГ ОКП)

Электроосвещение

№ п/п	№ позиции по технологической схеме	Наименование и техническая характеристика основного и комплектующего оборудования, приборов, арматуры, материалов, кабельных и др. изделий. Завод-изготовитель (для импортного оборудования — страна, фирма)	Тип, марка, каталог, № чертежа, № опросного листа, материал оборудования	Ед. изм. наименование	Ед. изм. код	Код завода-изготовителя	Код оборудования, изделий, материалов	Цена единицы (тыс. руб.)	Потребность по проекту	В т. ч. на пусковой комплекс	Ожидаемое наличие на 01. 01. 19... г. / в т. ч. на пусковой комплекс	Заявленная потребность на 19.....г.	Согласованный объём потребности: Всего	в том числе по срокам I	II	III	IV	стоимость всего (тыс. руб.)
1	2	3	4	5	6	7	8	9	10	11	12	13	14	15	16	17	18	19
		I Пункты и щитки																
I.I		Пункт распределительный на 660 В переменного тока с фидерными выключателями типа АЕ2034-I0 с тепловыми и электромагнитным расцепителем на I6А и типа АЕ2046-I0 с тепловым и электромагнитным расцепителем на 20А.	ПРII-3002-2IУ3	шт.	796		343411		I									

№ п/п	№ позиции по технологической схеме	Наименование и техническая характеристика основного и комплектующего оборудования, приборов, арматуры, материалов, кабельных и др. изделий. Завод-изготовитель (для импортного оборудования — страна, фирма)	Тип, марка, каталог, № чертежа, № опросного листа, материал оборудования	Ед. изм. наименование	Ед. изм. код	Код завода-изготовителя	Код оборудования, изделий, материалов	Цена единицы (тыс. руб.)	Потребность по проекту	В т. ч. на пусковой комплекс	Ожидаемое наличие на 01.01.19...г.	Ожидаемое наличие на 01.01.19...г. в т. ч. на пусковой комплекс	Заявленная потребность на 19...г.	Согласованный объём потребности: Всего	в том числе по срокам: I	II	III	IV	Стоимость всего (тыс. руб.)
1	2	3	4	5	6	7	8	9	10	11	12		13	14	15	16	17	18	19
I.2		То же,	ПРП I-3004-2IУ3	шт	796		343411		I										
		2 Аппараты низкого напряжения																	
2.I		Выключатель 250В, 6А, однополюсный, брызгозащищенный круглый.	индекс 02620	шт	796		346400		4										
		Розетка штепсельная 36В IOА, двухполюсная, с плоскими контактами:																	
2.2		защищенная	У86-РО	шт	796		346432		2										
2.3		брызгозащищенная	У-86-РБ	шт	796		346436		4										
		3 Оборудование светотехническое																	
3.I		Светильник 220В, подвесной бесстартерного зажигания, с отверстием в отражателе с металлической решеткой, коэффициент мощности 0,92 2х40	ЛСП02-2х40/ /Д00-07	шт	796		346II2		24										
3.2		Светильник 220В, подвесной, стартерного зажигания с металлической боковиной и металлической экранирующей решеткой 2х40	ЛС002-2х40/Р-0I	шт	796		346II2		9										

Заказчик-застройщик 903-I-213.84
Стройка
Объект строительства Ал. X

-102-

19733-10

Продолжение заказной спецификации № 30-С лист № 3

№ п/п	№ позиции по технологической схеме	Наименование и техническая характеристика основного и комплектующего оборудования, приборов, арматуры, материалов, кабельных и др. изделий. Завод-изготовитель (для импортного оборудования — страна, фирма)	Тип, марка, каталог, № чертежа, № опросного листа, материал оборудования	Ед. изм. наименование	Ед. изм. код	Код завода-изготовителя	Код оборудования, изделий, материалов	Цена единицы (тыс. руб.)	Потребность по проекту	В т. ч. на пусковой комплекс	Ожидаемое наличие на 01. 01. 19... г. / в т. ч. на пусковой комплекс	Заявленная потребность на 19... г.	Согласованный объём потребности: Всего	в том числе по срокам I	II	III	IV	стоимость всего (тыс. руб.)
1	2	3	4	5	6	7	8	9	10	11	12	13	14	15	16	17	18	19
3.3		Светильник 220В, потолочный, стартарного зажигания, коэффициент мощности 0,32 I x 40	ЛП003х х40/Р-01	шт	796		346112		3									
3.4		Светильник подвесной до 200 Вт	НСП09х х200/ Р50-03	шт	796		346105		5									
3.5		до 100 Вт	НСП02х х100/ Р51-04	шт	796		346105		5									
3.6		Светильник настенный до 60 Вт	арт. 135	шт	796		346106		9									
		Лампа накаливания 220В, общего назначения с цоколем Е-27/27																
3.7		60 Вт	Б215-225-60	шт	796		346601		13									
3.8		100 Вт	Б215-225-100	шт	796		346601		6									
3.9		Лампа люминесцентная белого света 40 Вт	ЛБ-40	шт	796		346713		69									
3.9		Стартер для люминесцентной лампы ГОСТ 8799-75 220В	80С-220	шт	796		346922		66									
		4. Кабельные изделия																
		Кабель силовой с алюминиевыми жилами без защитного покрова, ГОСТ 16442-80	АВВГ															
4.1		3х10+1х6		км	008		352222		0,020									

Заказчик-застройщик
Стройка
Объект строительства 903-1-213.84 Ал.X

19733-10

Продолжение заказной спецификации № 30-С лист № 4

№ п/п	№ позиции по технологической схеме	Наименование и техническая характеристика основного и комплектующего оборудования, приборов, арматуры, материалов, кабельных и др. изделий. Завод-изготовитель (для импортного оборудования — страна, фирма)	Тип, марка, каталог, № чертежа, № опросного листа, материал оборудования	Ед. изм. наименование	Ед. изм. код	Код завода-изготовителя	Код оборудования, изделий, материалов	Цена единицы (тыс. руб.)	Потребность по проекту	В т. ч. на пусковой комплекс	Ожидаемое наличие на 01.01.19... г.	В т. ч. на пусковой комплекс	Заявлено ... на 19... г.	Согласованный объём потребности: Всего	в том числе по срокам: I	II	III	IV	Стоимость всего (тыс. руб.)
1	2	3	4	5	6	7	8	9	10	11	12			14	15	16	17	18	19
4.2		2х2,5-0,66		км	008		352222		0,250										
4.3		2х4-0,66	АВКГ	км	008		352222		0,050										
4.4		Провод с алюминиевой жилой, ГОСТ 6323-79 1х2,5-0,38	АПВ	км	008		355133		0,100										
		Провод с алюминиевыми жилами, плоский без разделительного основания, ГОСТ 6323-79																	
4.5		2х2,5	АППВС	км	008		355133		0,100										
4.6		3х2,5		км	008		355133		0,03										

Главный инженер проекта _____ (подпись) В.П.Соловьев

Заказчик _____ (подпись)

Руководитель комплектующей организации _____ (подпись)

Утверждаю
.....
« »..... 19 г.

903-I-213.84
Альбом X

19733-10

Форма Код 0801028

ЗАКАЗНАЯ СПЕЦИФИКАЦИЯ СС-С. Топливо газ от №
на ...2..... листах

(проектная организация-генеральный проектировщик)

(проектная организация-разработчик) ГПИ Горьковский "Сантехпроект"

(министерство (ведомство) заказчика)

(производственное объединение (главное управление, управление) министерства (ведомства)

(заказчик-застройщик)

(стройка)

(комплектующая организация)

(Госснаб союзной республики (главное территориальное управление Госснаба СССР)

(характер строительства (новое, расширение, реконструкция, техническое перевооружение)

(наименование объекта (производственной мощности)

(мощность пускового комплекса)

(срок ввода объекта (мощности) в эксплуатацию)

(часть (раздел) проекта) Связь и сигнализация

(наименование вида оборудования, изделия и материалов, поставляемых заказчиком (по ВКГ ОКП)

Оборудование, кабельные изделия поставляемые заказчиком

№ п/п	№ позиции по технологической схеме	Наименование и техническая характеристика основного и комплектующего оборудования, приборов, арматуры, материалов, кабельных и др. изделий. Завод-изготовитель (для импортного оборудования — страна, фирма)	Тип, марка, каталог, № чертежа, № опросного листа материал оборудования	Ед. изм. наименование	Ед. изм. код	Код завода-изготовителя	Код оборудования, изделий, материалов	Цена единицы (тыс. руб.)	Потребность по проекту	В т. ч. на пусковой комплекс	Ожидаемое наличие на 01.01.19... г.	в т. ч. на пусковой комплекс	Заявленная потребность на 19...г.	Согласованный объём потребности: Всего	в том числе по срокам I	II	III	IV	стоимость всего (тыс. руб.)
1	2	3	4	5	6	7	8	9	10	11	12		13	14	15	16	17	18	19
		I. Оборудование																	
I.I		Телефонный аппарат	ТА-72--АТС	шт	796		6654III600		I										
I.2		Громкоговоритель абонентский	ГД-30	шт	796				I										
I.3		Пожарный извещатель	ПКИЛ-9	шт	796				I										
I.4		Электровторичные часы	ВП-30--8К	шт	796				I										
I.5		Абонентский трансформатор	ТАП-I0	шт	796		529535		I										

Заказчик-застройщик 903-I-21.84
Стройка Альбом X
Объект строительства

-105-

19733-10

Топливо газ

Продолжение заказной спецификации № СС-С. лист № 2

№ п/п	№ позиции по технологической схеме	Наименование и техническая характеристика основного и комплектующего оборудования приборов арматуры, материалов кабельных и др. изделий. Завод-изготовитель (для импортного оборудования — страна фирма)	Тип, марка, каталог, № чертежа, № опросного листа, материал оборудования	Ед. изм. наименование	Ед. изм. код	Код завода-изготовителя	Код оборудования, изделий, материалов	Цена единицы (тыс. руб.)	Потребность по проекту	В т. ч. на пусковой комплекс	Ожидаемое наличие на 01.01.19... г.	в т. ч. на пусковой комплекс	Заявленная потребность на 19... г.	Согласованный объём потребности: Всего	в том числе по срокам: I	II	III	IV	стоимость всего (тыс. руб.)
1	2	3	4	5	6	7	8	9	10	11	12		13	14	15	16	17	18	19
I.6		Коробка распределительная	КРТП-I0	шт	796		529622		I										
I.7		Коробка ответвительная	УК-2П	шт	796				2										
I.8		Коробка ограничительная	УК-2С	шт	796				I										
		2. Кабельные изделия																	
2.I		Кабель телефонный распределительный	ТРП-Ix2x x0,5	км	027		357401		0,075										
2.2		Кабель телефонный	ТПП-I0x2x x0,5	км	027		357I47		0,0I0										
2.3		Провод трансляционный с пластмассовой изоляцией	ПРППА -2xI,6	км	027		357I47		0,0I0										
2.4		Провод трансляционный с пластмассовой изоляцией	ПТПЖ-2xI,2	км	027		357I47		0,020										
2.5		Провод трансляционный с пластмассовой изоляцией	ПТПЖ-2x0,6	км	027		357I47		0,030										

Главный инженер проекта /Соловьев/

Заказчик:

Руководитель комплектующей организации:

Ал. X

Схема межпанельных соединений		
Схема ВРУ	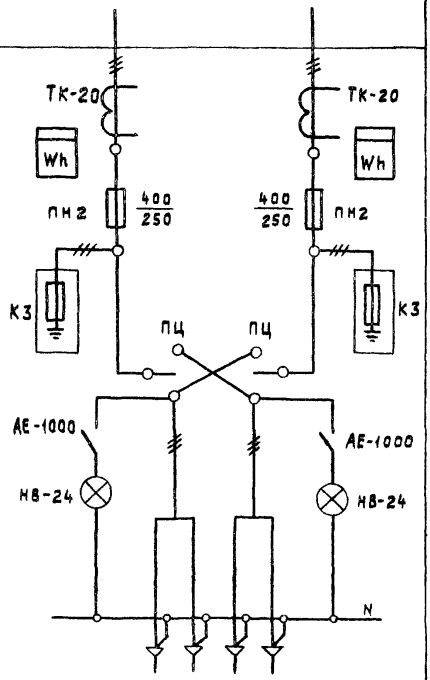	
Тип панели	ВРУ1-13	
№№ групп		
Номинальный ток плавкой вставки, А	250	250
Тип и технические данные счетчика непосредственного включения или через трансформаторы тока	САЧ-И672М 380/220, 200/5А	САЧ-И672М 380/220; 200/5А
Тип и технические данные трансформатора тока	ТК-20 200/5А	ТК-20 200/5А

Привязан	ГИП	Соловьев	
	Нач.отд	Латынцев	
	Н.контр.	Карякина	
	Гл.спец.	Креймер	
	Рук.гр.	Попкова	
Инв. №	Ст.инж.	Большакова	

ТП 903-1-21384 ЗМ

Котельная с 4 котлами „Факел" и 2 контактно-поверхностными водонагревателями ФНКВ-1М

1 шр

Опросный лист

Лит.	Масса	Масштаб

Лист | Листов

Госстрой СССР ГПИ Горьковский САНТЕХПРОЕКТ

19733-10

Ал. X

Формат	Зона	Поз.	Обозначение	Наименование	Кол.	Примеч.
		1		ШРН-75506-22У3	2	2(3) ШР
		2		ШРН-73504-22У3	4	4ШР÷7ШР

Плавкие вставки

2(3) ШР 1×250А + 2×120А + 2×100А + 3×80А

4(5) ШР 1×40А + 3×25А + 2×15А + 1×10А + 1×6А

6 ШР 1×40А + 1×25А + 1×20А + 2×15А + 3×6А

7 ШР 1×25А + 3×15А + 4×6А

Привязан	ГИП	Соловьев	
	Нач.отд.	Латынцев	
	Н.контр.	Карякина	
	Гл.спец.	Креймер	
	Рук.гр.	Попкова	
Инв.№	Ст.инж.	Большакова	

ТП 903-1-213.84 ЭМ

Котельная с 4 котлами „Факел" и 2 контактно-поверхностными водонагревателями ФНКВ-1м

2ШР ÷ 7ШР Опросный лист

Лит.	Масса	Масштаб
Лист	Листов	

Госстрой СССР ГПИ Горьковский САНТЕХПРОЕКТ

Ал. X

Эскиз лицевой панели
поста управления ПКУ15-19 121-40У3
Электропривод ≠3, ≠4, ≠7, ≠8, ≠9
SB, SA

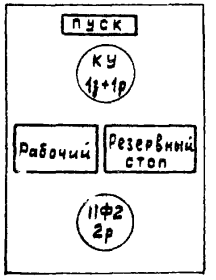

Изготовить 5 штук

Эскиз лицевой панели
поста управления ПКЕ-212-2У3
Электропривод ≠1, ≠2, ≠5, ≠6, ≠10÷≠16
SB1, SB2

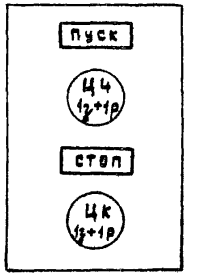

Изготовить 11 штук

Привязан		ТП 903-1-213.84 ЭМ	
		Котельная с 4 котлами "Факел" и 2 контактно-поверхностными водонагревателями ФНКВ-1М	Лит. / Масса / Масштаб
ГИП	Соловьев		
Нач. отд.	Латынцев		Лист / Листов
Н. контр.	Карякина	Эскизы лицевых панелей кнопок ПКУ15-19.121-40У3 и ПКЕ-212-2У3	Госстрой СССР ГПИ Горьковский САНТЕХПРОЕКТ
Гл. спец.	Креймер		
Рук. гр.	Попкова		
Ст. инж.	Большакова		
Инв. №			

СВОДНАЯ ВЕДОМОСТЬ

потребности в кабелях и проводах с использованием меди и свинца

Котельная с 4 котлами "Факел" и 2 контактно-поверхностными водонагревателями ФНКВ-1М

(наименование предприятия, объекта)

(наименование министерства, ведомства СССР, Госплана Союзной республики)

ГПИ "Горьковский Сантехпроект"

(наименование проектно-конструкторской организации (предприятия)

Всего листов: I
Лист: I

№№ пп	Наименование, тип, марка изделия, ГОСТ или ТУ	Потребность в кабеле (проводе) км	кг (масса меди)	кг (масса свинца)	Назначение кабеля (провода), характеристика места (зоны) прокладки и среды	Условия эксплуатации: Рабочее напряжение (В)	Механич. воздействия (ударн. вибрац.)	Обоснование	Примечание
I	2	3	4	5	6	7	8	9	I0
I	Кабель силовой с медными жилами без защитного покрова марки ВВГ, ГОСТ I6442-80, сечением 2х2,5--0,66	0,I05	4,83		Кабель принят с медными жилами на основании паспорта "Аппарат для магнитной обработки воды типа АМО--25 УХЛ4" Чебоксарский электромеханический завод запасных частей "Энергозапчасть" I98I г.	220			
2	Провод с медной жилой, марки ПВ, ГОСТ 6323-79, сечением IхI,5	0,085	I,2		Провод принят с медной жилой на основании чертежа ФМ34В.50.00.000.34 ЦКТБ Главсантехпрома	380			
3	Провод с медной жилой, гибкий марки ПГВ, ГОСТ 6323-79 сечением IхI,5	0,0I5	0,2		Монтаж вторичных цепей управления и сигнализации навесного ящика с дверцы на заднюю стенку	220		ПУЭ-66, гл.Ш-4	
4	Провод с медной жилой, марки ПВ, ГОСТ 6323-79 сечением IхI,5	0,0I5	0,2		Монтаж вторичных цепей управления и сигнализации навесного ящика, задняя стенка	220		ПУЭ-66, гл.Ш-4	

Примечание: Для обоснования применения в проекте меди и свинца следует вместе с этой ведомостью направить в межведомственную комиссию по экономному и рациональному использованию нержавеющих сталей и остродефицитных цветных металлов при Госснабе СССР следующие номера листов ал.УП т.п. 903-I- ЭМ: I8,20,2I,23,24,25,33,43

Адрес межведомственной комиссии: II9435,г.Москва, Б.Саввинский пер.,9а, кв.28

Гл. инженер проекта — Соловьев
Начальник отдела — Латынцев
Проверил — Попкова
Исполнитель — Большакова

Утверждаю
.....
« » .....19 г.

903-I-213.84
Альбом X

19733-10

Форма 0801028 | Код

ЗАКАЗНАЯ СПЕЦИФИКАЦИЯ от №
на ....2... листах

(проектная организация-генеральный проектировщик)

(проектная организация-разработчик) ПИИ Горьковский"Сантехпроект"

(министерство (ведомство) заказчика)

(производственное объединение (главное управление, управление) министерства (ведомства)

(заказчик-застройщик)

(стройка)

(комплектующая организация)

(Госснаб союзной республики (главное территориальное управление Госснаба СССР)

(характер строительства (новое, расширение, реконструкция, техническое перевооружение)

(наименование объекта (производственной мощности)

(мощность пускового комплекса)

(срок ввода объекта (мощности) в эксплуатацию)

(часть (раздел) проекта) Отопление и вентиляция

(наименование вида оборудования, изделия и материалов, поставляемых заказчиком (по ВКГ ОКП)

Отопительно-вентиляционное оборудование

№ п/п	№ позиции по технологической схеме	Наименование и техническая характеристика основного и комплектующего оборудования, приборов, арматуры, материалов, кабельных и др. изделий. Завод-изготовитель (для импортного оборудования — страна, фирма)	Тип, марка, каталог, № чертежа, № опросного листа, материал оборудования	Ед. изм. наименование	Ед. изм. код	Код завода-изготовителя	Код оборудования, изделий, материалов	Цена единицы (тыс. руб.)	Потребность по проекту	В т. ч. на пусковой комплекс	Ожидаемое наличие на 01.01.19... г.	в т. ч. на пусковой комплекс	Заявленная потребность на 19....г.	Согласованный объём потребности: Всего	в том числе по срокам I	II	III	IV	стоимость всего (тыс. руб.)
1	2	3	4	5	6	7	8	9	10	11	12		13	14	15	16	17	18	19
I	II	Агрегат вентиляторный комплектно:	А5I05-2а	комп			486I2I	0,083	I										
		I.I Вентилятор центробежный №5, положение ПРО исполнение I	В-Ц4-70																
		I.2. Электродвигатель 3 квт, I425 об/мин	4АI00S4																
		I.3. Виброизолирующее устройство Учреждение УО-400/4																	

Заказчик-застройщик 903-I-213.84
Стройка Альбом X
Объект строительства

19733-10

Продолжение заказной спецификации № ОВСI лист № 2

№ п/п	№ позиции по технологической схеме	Наименование и техническая характеристика основного и комплектующего оборудования, приборов, арматуры, материалов, кабельных и др. изделий. Завод-изготовитель (для импортного оборудования — страна, фирма)	Тип, марка, каталог, № чертежа, № опросного листа, материал оборудования	Ед. изм. наименование	Ед. изм. код	Код завода-изготовителя	Код оборудования, изделий, материалов	Цена единицы (тыс. руб.)	Потребность по проекту	В т. ч. на пусковой комплекс	Ожидаемое наличие на 01. 01. 19... г.	в т. ч. на пусковой комплекс	Заявленная потребность на 19... г.	Согласованный объём потребности: Всего	в том числе по срокам: I	II	III	IV	стоимость всего (тыс. руб.)
1	2	3	4	5	6	7	8	9	10	11	12		13	14	15	16	17	18	19
2	III	Калориферы биметаллические с накатным оребрением № 9 при $t_н$ = -20°С Костромской калориферный завод	КСк3	шт	796		486351	0,059	I										
3	III	Калориферы биметаллические с накатным оребрением № 9 при $t_н$ = -30°С Костромской калориферный завод	КСк4	шт	796		486351	0,072	I										
4	III	Калориферы биметаллические с накатным оребрением № 10 при $t_н$ = -40°С Костромской калориферный завод	КСк4	шт	796		486351	0,096	I										

Гл. инженер проекта /Соловьев/ Заказчик: Руководитель комплектующей организации:

Утверждаю
.....
« »..... 19 г.

903-I-213.84
Альбом X

19733-10

Форма Код 0801028

ЗАКАЗНАЯ СПЕЦИФИКАЦИЯ ОВС2 от №

На 2 листах

(проектная организация-генеральный проектировщик) ГПИ "Горьковский Сантехпроект"

(проектная организация-разработчик)

(министерство (ведомство) заказчика)

(производственное объединение (главное управление, управление) министерства (ведомства)

(заказчик-застройщик)

(стройка)

(комплектующая организация)

(Госснаб союзной республики (главное территориальное управление Госснаба СССР)

(характер строительства (новое, расширение, реконструкция, техническое перевооружение)

(наименование объекта (производственной мощности)

(мощность пускового комплекса)

(срок ввода объекта (мощности) в эксплуатацию) Отопление и вентиляция

(часть (раздел) проекта) А р м а т у р а

(наименование вида оборудования, изделия и материалов, поставляемых заказчиком (по ВКГ ОКП)

№ п/п	№ позиции по технологической схеме	Наименование и техническая характеристика основного и комплектующего оборудования, приборов, арматуры, материалов, кабельных и др изделий. Завод-изготовитель (для импортного оборудования — страна, фирма)	Тип, марка, каталог, № чертежа, № опросного листа, материал оборудования	Ед. изм. наименование	Ед. изм. код	Код завода-изготовителя	Код оборудования, изделий, материалов	Цена единицы (тыс. руб.)	Потребность по проекту	В т. ч. на пусковой комплекс	Ожидаемое наличие на 01.01.19... г.	в т. ч. на пусковой комплекс	Заявленная потребность на 19 г.	Согласованный объём потребности: Всего	в том числе по срокам: I	II	III	IV	Стоимость всего (тыс. руб.)
1	2	3	4	5	6	7	8	9	10	11	12		13	14	15	16	17	18	19
I		Задвижка параллельная с выдвижным шпинделем, фланцевая Ду=50 ПО "Тулаэлектропривод"	30ч6бр	шт	796		372III	0,006	5										
2		Вентиль запорный муфтовый Ду=I5 ПО "Запорожпромарматура"	I5кч I8п	шт	796		3732II	0,00I	5										
3		-"- ф 20	I5кч I8п	шт	796		3732II	0,00I	4										
4		-"- ф 25	I5кч I8п	шт	796		3732II	0,00I	I										
5		-"- ф 40	I5кч I8п	шт	796		3732I2	0,002	5										

Заказчик-застройщик
Стройка
Объект строительства 903-1-213.84 Ал. X — 113 —

19733-10

Продолжение заказной спецификации № ОВС2 лист № 2

№ п/п	№ позиции по технологической схеме	Наименование и техническая характеристика основного и комплектующего оборудования, приборов арматуры, материалов кабельных и др. изделий. Завод-изготовитель (для импортного оборудования — страна, фирма)	Тип, марка, каталог, № чертежа, № опросного листа, материал оборудования	Ед. изм. наименование	Ед. изм. код	Код завода-изготовителя	Код оборудования изделий, материалов	Цена единицы (тыс. руб.)	Потребность по проекту	В т. ч. на пусковой комплекс	Ожидаемое наличие на 01.01.19... г.	В т. ч. на пусковой комплекс	Заявленная потребность на 19... г.	Согласованный объём потребности: Всего	в том числе по срокам: I	II	III	IV	Стоимость всего (тыс. руб.)
1	2	3	4	5	6	7	8	9	10	11	12		13	14	15	16	17	18	19
6		Клапан регулирующий двухседельный с исполнительным механизмом, Ру=16 кгс/см2. Время настройки исполнительного механизма 60сек ø 25 Гусь-Хрустальный арматурный "Красный профинтерн"	25ч939нж МЭО-0,63	шт	796		372201	0,066	I										

Главный инженер проекта Соловьев

Заказчик:

Руководитель комплектующей организации:

Утверждаю
.....
« »..... 19 г.

903-I-213.84
Альбом X

19733-10

	Код
Форма	0801028

ЗАКАЗНАЯ СПЕЦИФИКАЦИЯ ВКСI от №
на 3 листах

(проектная организация-генеральный проектировщик)

(проектная организация-разработчик) ГПИ Горьковский "Сантехпроект"

(министерство (ведомство) заказчика)

(производственное объединение (главное управление, управление) министерства (ведомства)

(заказчик-застройщик)

(стройка)

(комплектующая организация)

(Госснаб союзной республики (главное территориальное управление Госснаба СССР)

(характер строительства (новое, расширение, реконструкция, техническое перевооружение)

(наименование объекта (производственной мощности)

(мощность пускового комплекса)

(срок ввода объекта (мощности) в эксплуатацию)

(часть (раздел) проекта) Водоснабжение и канализация

(наименование вида оборудования, изделия и материалов, поставляемых заказчиком (по ВКГ ОКП)

Арматура

№ п/п	№ позиции по технологической схеме	Наименование и техническая характеристика основного и комплектующего оборудования, приборов, арматуры, материалов, кабельных и др. изделий. Завод-изготовитель (для импортного оборудования — страна, фирма)	Тип, марка, каталог, № чертежа, № опросного листа материал оборудования	Ед. изм. наименование	Ед. изм. код	Код завода-изготовителя	Код оборудования, изделий, материалов	Цена единицы (тыс. руб.)	Потребность по проекту	В т. ч. на пусковой комплекс	Ожидаемое наличие на 01.01.19...г.	в т. ч. на пусковой комплекс	Заявленная потребность на 19....г.	Согласованный объём потребности: Всего	в том числе по срокам: I	II	III	IV	стоимость всего (тыс. руб.)
1	2	3	4	5	6	7	8	9	10	11	12		13	14	15	16	17	18	19
I		Кран водоразборный Ø I5	ГОСТ 20275-74	шт	796		37322I	0,00I	2										
2		Вентиль запорный муфтовый Ру=I,6 МПа Ø I5 Уральский арматурный завод им. В.И. Ленина (Казахская ССР)	I5ч 8р2	шт	796		3722II	0,00I	2										

Заказчик-застройщик 903-I-213.84
Стройка Альбом X
Объект строительства

19733-10

Продолжение заказной спецификации № ВКСI лист № 2

№ п/п	№ позиции по технологической схеме	Наименование и техническая характеристика основного и комплектующего оборудования, приборов, арматуры, материалов, кабельных и др. изделий. Завод-изготовитель (для импортного оборудования — страна, фирма)	Тип, марка, каталог, № чертежа, № опросного листа, материал оборудования	Ед. изм. наименование	Ед. изм. код	Код завода-изготовителя	Код оборудования, изделий, материалов	Цена единицы (тыс. руб.)	Потребность по проекту	В т. ч. на пусковой комплекс	Ожидаемое наличие на 01. 01. 19... г.	в т. ч. на пусковой комплекс	Заявленная потребность на 19... г.	Согласованный объём потребности: Всего	в том числе по срокам: I	II	III	IV	стоимость всего (тыс. руб.)
1	2	3	4	5	6	7	8	9	10	11	12		13	14	15	16	17	18	19
3		Вентиль запорный муфтовый Ру=I,6 МПа Ø 25 Уральский арматурный завод им. В.И. Ленина (Казахская ССР)	I5ч 8р2	шт	796		372I2	0,00I	4										
4		То же, Ø 32	-"-	шт	796		372I3	0,002	2										
5		То же, Ø 50	-"-	шт	796		372I4	0,003	I										
6		Вентиль запорный муфтовый, Ру=I,6 МПа Ø 20 Краснокутский арматурный завод (Саратовская обл.)	I5БI6к	шт	796		37I2I2	0,00I	I										
7		То же, Ø 25	-"-	шт	796		37I2I2	0,00I	I										
8		Задвижка параллельная с выдвижным шпинделем фланцевая с ответными фланцами, Ру=I,0 МПа Ø I00 Никопольский литейно-механический завод "Большевик" (Днепропетровская обл.)	30ч6бр	шт	796		372II0	0,0I2	I										
9		Задвижка параллельная с выдвижным шпинделем фланцевая с ответными фланцами, Ру=I,0 МПа Ø I50 Никопольский литейно-механический завод "Большевик" (Днепропетровская обл.)	30ч6бр	шт	796		372II0	0,027	3										
I0		Кран пожарный, Ø 50 комплект: Харьковский механический завод		шт	796			0,05	3										

Заказчик-застройщик 903-I-213.84
Стройка Альбом X
Объект строительства

19733-10

Продолжение заказной спецификации № ВКСI лист № 3

№ п/п	№ позиции по технологической схеме	Наименование и техническая характеристика основного и комплектующего оборудования, приборов, арматуры, материалов, кабельных и др изделий. Завод-изготовитель (для импортного оборудования — страна, фирма)	Тип, марка, каталог, № чертежа, № опросного листа, материал оборудования	Ед. изм. наименование	Ед. изм. код	Код завода-изготовителя	Код оборудования, изделий, материалов	Цена единицы (тыс. руб.)	Потребность по проекту	В т. ч. на пусковой комплекс	Ожидаемое наличие на 01.01.19... г.	в т. ч. на пусковой комплекс	Заявленная потребность на 19... г.	Согласованный объём потребности: Всего	в том числе по срокам: I	II	III	IV	стоимость всего (тыс. руб.)
1	2	3	4	5	6	7	8	9	10	11	12		13	14	15	16	17	18	19
I0.I		Вентиль запорный пожарный угловой с муфтой и цапкой Ру=I,6 МПа, Ø 50	I5кч IIр	шт	796		372214		I										
I0.2		Головка соединительная рукавная, тип ГР Ру=I,2 МПа, Ø 50	ГОСТ 2217-76	шт	796				2										
I0.3		Головка соединительная муфтовая ГМ Ø 50	ГОСТ 2217-76	шт	796				I										
I0.4		Ствол пожарный ручной РС-Б со спрыском I6 мм, Ø 50	ГОСТ 9923-80	шт	796				I										
I0.5		Рукав пожарный льняной тип нормальный, Ру=I,2МПа 20 м, Ø 50	ГОСТ 7877-75	шт	796				I										

Главный инженер проекта /Соловьев/ Заказчик: Руководитель комплектующей организации:

Утверждаю
.....
« »..... 19 г.

903-I-213.84
Альбом X

(117)

19733-10

Форма Код 0801028

ЗАКАЗНАЯ СПЕЦИФИКАЦИЯ ВКС2 от №

на ....I.... листах

(проектная организация-генеральный проектировщик)

(проектная организация-разработчик) ГПИ "Горьковский Сантехпроект"

(министерство (ведомство) заказчика)

(производственное объединение (главное управление, управление) министерства (ведомства)

(заказчик-застройщик)

(стройка)

(комплектующая организация)

(Госснаб союзной республики (главное территориальное управление Госснаба СССР)

(характер строительства (новое, расширение, реконструкция, техническое перевооружение)

(наименование объекта (производственной мощности)

(мощность пускового комплекса)

(срок ввода объекта (мощности) в эксплуатацию)

(часть (раздел) проекта) Водоснабжение и канализация

(наименование вида оборудования, изделия и материалов, поставляемых заказчиком (по ВКГ ОКП)

Контрольно-измерительные приборы

№ п/п	№ позиции по технологической схеме	Наименование и техническая характеристика основного и комплектующего оборудования, приборов, арматуры, материалов, кабельных и др. изделий. Завод-изготовитель (для импортного оборудования — страна, фирма)	Тип, марка, каталог, № чертежа, № опросного листа, материал оборудования	Ед. изм. наименование	Ед. изм. код	Код завода-изготовителя	Код оборудования, изделий, материалов	Цена единицы (тыс. руб.)	Потребность по проекту	В т. ч. на пусковой комплекс	Ожидаемое наличие на 01.01.19...г.	в т. ч. на пусковой комплекс	Заявленная потребность на 19.....г.	Согласованный объём потребности: Всего	в том числе по срокам I	II	III	IV	стоимость всего (тыс. руб.)
1	2	3	4	5	6	7	8	9	10	11	12		13	14	15	16	17	18	19
I		Манометр общего назначения. Манометровый завод г. Томск.	ОБМ-I	шт	796		421210	0,003	I										
2		Счетчик холодной воды турбинный Приборостроительный завод г. Луцк	ВТ-100	шт	796		421302	0,029	I										

Главный инженер проекта /Соловьев/

Заказчик:

Руководитель комплектующей организации:

gost.e-ecolog.ru