ТИПОВОЙ ПРОЕКТ

903-1-213.84

КОТЕЛЬНАЯ

С ЧЕТЫРЬМЯ КОТЛАМИ „ФАКЕЛ"

И 2 КОНТАКТНО-ПОВЕРХНОСТНЫМИ

ВОДОНАГРЕВАТЕЛЯМИ ФНКВ-1М

Альбом III

-03

5-02

gost.e-ecolog.ru

ЦЕНТРАЛЬНЫЙ ИНСТИТУТ ТИПОВОГО ПРОЕКТИРОВАНИЯ
ГОССТРОЯ СССР

Москва, А-445, Стопанская ул., 22

Сдано в печать IX 1984 г.
Заказ № 11498 Тираж 300 экз.

ТИПОВОЙ ПРОЕКТ
903-1-213.84

КОТЕЛЬНАЯ С 4 КОТЛАМИ "ФАКЕЛ" И 2 КОНТАКТНО-ПОВЕРХНОСТНЫМИ ВОДОНАГРЕВАТЕЛЯМИ ФНКВ-1М

Состав проекта:

N альбома	Наименование альбомов
I	Тепломеханическая часть. Компоновки. Трубопроводы водонагревателей ФНКВ-1м. Газоснабжение.
II	Тепломеханическая часть. Трубопроводы. Блоки оборудования.
III	Чертежи нетиповых конструкций. Газоходы. Бак промежуточный. Опорные конструкции №№ 5, 6.
IV	Чертежи нетиповых конструкций вспомогательного оборудования.
V	Архитектурно-строительная часть.
VI	Индустриальные строительные конструкции и изделия.
VII	Электротехническая часть.
VIII	Контроль и регулирование.
IX	Санитарно-техническая часть.
X	Заказные спецификации.
XI	Технико-экономическая часть и сметы.
XII	Ведомости потребности в материалах.

Примененные материалы

Типовой проект 907-2-221 вл.I, II — Металлические трубы для отвода дымовых газов с температурой до 350°С. Поставщик: ЦИТП г. Москва

Типовой проект 704-1-164.83 вл.I, IV, XI, VII, VIII — Резервуар стальной горизонтальный для нефтепродуктов емкостью 100 м³. Поставщик: Киевский филиал ЦИТП.

Типовой проект 904-02-5 вл.I — Автоматизация, управление и силовое электрооборудование приточных вентиляционных камер типа 1ПК10 ÷ 1ПК150. Поставщик: Киевский филиал ЦИТП.

Утверждён
и введён в действие
Главпромстройпроектом
Госстроя СССР
приказ №4 от 3.02.84г.

АЛЬБОМ III

Разработан
ГПИ "Горьковский САНТЕХПРОЕКТ"
Главпромстройпроекта
Госстроя СССР

Главный инженер — Ю.П.Фалалеев
Главный инженер проекта — В.П.Соловьёв

Привязан:

Инв.№

Копир. 19733-03 2

Типовой проект 903-1-213.84 Альбом III

Содержание проекта

Обозначение	Наименование	стр.
	Содержание	2
Д215.105.000	Газоходы	3
Д215.105.001	Труба	
Д215.105.000ВС	Газоходы. Ведомость спецификаций	4
Д215.105.000ВП	Газоходы. Ведомость покупных изделий	5
Д215.105.000СБ	Газоходы	6...10
Д215.105.010	Переход	11
Д215.105.010СБ	Переход	
Д215.105.003	Фланец	
Д215.105.002	Обечайка	12
Д215.105.020	Тройник	
Д215.105.020СБ	Тройник	
Д215.105.004	Труба	13
Д215.105.005	Патрубок	
Д215.105.030	Отвод	
Д215.105.030СБ	Отвод	
Д215.105.006	Звено	14
Д215.105.007	Звено	
Д215.105.040	Заслонка	15
Д215.105.040СБ	Заслонка	
Д215.105.011	Крышка	16
Д215.105.012	Подшипник	
Д215.105.013	Заслонка	
Д215.105.014	Крышка сальника	
Д215.105.015	Валик	17
Д215.105.016	Подшипник	
Д215.105.017	Прокладка	
Д215.105.018	Прокладка	18
Д215.105.050	Короб	
Д215.105.021	Стенка	
Д215.105.050СБ	Короб	19
Д215.105.070	Короб	
Д215.105.070СБ	Короб	20
Д215.105.026	Стенка	21
Д215.105.029	Фланец	
Д215.105.031	Стенка	
Д215.105.033	Стенка	22
Д215.105.034	Стенка	
Д215.105.080	Переход	23
Д215.105.080СБ	Переход	
Д215.105.032	Стенка	24
Д215.105.036	Стенка	
Д215.105.090	Переход	
Д215.105.044	Фланец	
Д215.105.090СБ	Переход	25
Д215.105.043	Обечайка	
Д215.105.100	Опора	26
Д215.105.100СБ	Опора	
Д215.105.110	Отвод	
Д215.105.120	Короб	
Д215.105.120	Короб	27
Д215.105.051	Стенка	
Д215.105.120СБ	Короб	28,29
Д215.105.055	Ребро	29
Д215.105.059	Стенка	
Д216.105.061	Стенка	30
Д216.105.064	Стенка	
Д216.105.065	Стенка	
Д216.105.066	Стенка	
Д216.105.067	Конус	31
Д216.105.130	Короб	
Д216.105.130СБ	Короб	32,33
Д216.105.073	Фланец	33
Д216.105.076	Стенка	
Д216.105.078	Стенка	34
Д216.105.079	Стенка	
Д216.105.140	Тройник	
Д216.105.084	Фланец	
Д216.105.140СБ	Тройник	35
Д216.105.086	Труба	
Д216.105.085	Труба	36
Д216.105.087	Патрубок	
Д216.105.150	Труба	

Обозначение	Наименование	стр.
Д216.105.150СБ	Труба	37
Д216.105.089	Фланец	
Д216.105.092	Накладка	
Д216.105.160	Отвод	
Д216.105.160СБ	Отвод	38
Д216.105.170	Отвод	
Д216.105.093	Звено	39
Д216.105.170СБ	Отвод	
Д216.105.094	Звено	40
Д216.105.095	Переход	
Д216.105.096	Звено	
Д216.105.180	Короб	41
Д216.105.102	Стенка	
Д216.105.180	Короб	42
Д216.105.003	Стенка	
Д216.105.004	Стенка	
Д226.087.000СБ	Привод заслонки	43
Д226.087.000	Привод заслонки	44
Д226.087.010	Кронштейн	
Д226.087.010СБ	Кронштейн	
Д226.087.002	Планка	45
Д226.087.020	Кронштейн	
Д226.087.020СБ	Кронштейн	
Д226.087.006	Косынка	
Д23Д.211.000	Подвеска	46
Д23Д.212.000	Подвеска	
Д23Д.211.000СБ	Подвеска	47
Д23Д.212.000СБ	Подвеска	
Д228.010.000	Рама под вентилятор	48
Д228.010.000СБ	Рама под вентилятор	
Д238.033.000	Бак промежуточный V=1,6м³	49
Д238.033.000СБ	Бак промежуточный V=1,6м³	
Д238.033.001	Прокладка	50
Д238.033.002	Прокладка	
Д238.033.004	Цилиндр	
Д238.033.010	Бак	51
Д238.033.007	Накладка	
Д238.033.010СБ	Бак	52
Д238.033.008	Лист верхний	53
Д238.033.011	Накладка	
Д238.033.014	Лист	
Д238.033.015	Обечайка	
Д238.033.016	Фланец	54
Д238.033.017	Патрубок	
Д238.033.019	Штуцер	
Д238.033.020	Фланец	
Д238.033.020СБ	Фланец	55
Д238.033.024	Лист	
Д238.033.030	Люк	
Д238.033.030СБ	Люк	56
Д238.033.026	Крышка	
Д238.033.027	Ручка	
Д238.033.028	Корпус	
Д238.033.029	Кронштейн правый	57
Д238.033.031	Прошивка	
Д238.033.032	Ось	
Д238.033.033	Прокладка	
Д238.033.034	Кронштейн левый	58
Д23Д.187.000	Памаст	
Д23Д.187.000СБ	Памаст	59
Д23Д.187.003	Ограждение	60
Д23Д.187.004	Полоса	
Д23Д.187.005	Ограждение	
Д23Д.187.008	Полоса	61
Д23Д.187.009	Швеллер	
Д23Д.187.013	Накладка	
Д23Д.190.001	Косынка	
Д23Д.190.000	Опорная конструкция 5	62
Д23Д.190.000СБ	Опорная конструкция 5	
Д23Д.190.002	Уголок	63
Д23Д.190.005	Уголок	
Д23Д.191.000	Опорная конструкция 6	64
Д23Д.191.000СБ	Опорная конструкция 6	

25/(√)

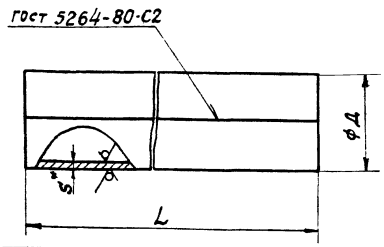

Обозначение	Размеры, мм Д	L	Материал	Масса, кг
Д216.105.001	630	1426	Лист Б-ПН-4,0 ГОСТ 19903-74	88
-01		2325	Вст3сп ГОСТ 14637-79	144
-02	280	1992	Лист Б-ПН-2,0 ГОСТ 19903-74	28
-03		1065	5-IV-Н-Вст3сп ГОСТ 16523-70	14
-04		1810		25

1* Размеры для справок

2. Неуказанные предельные отклонения размеров: $h16, \pm \frac{IT16}{2}$

Изм.	Лист	№ докум.	Подп.	Дата
Разраб.		Прыткова		5.01.82
Пров.		Меравинкин		
Т. контр.				
Н. контр.		Минтер		
Утв.				

Д216.105.001

Труба

Лит.	Масса	Масштаб
У	см. табл.	-

Лист | Листов /

см табл.

Госстрой СССР ГПИ Горьковский сантехпроект

Копировал Седова — Формат А4

Формат	Зона	Поз.	Обозначение	Наименование	Кол.	Примеч.
				Гайки ГОСТ 5915-70		
		32		М6.4	128	
		33		М10.4	100	
		34		М12.4	44	
		35		М16.4	24	
				Прочие изделия		
				Компенсаторы		ЦНТП г.Ленинград
		36		600-1-08 ПГВУ 2-76	1	
		37		500×1000-1-09 ПГВУ 2-76	1	
				Материалы		
		38		Картон асбестовый КАОН-1-3 ГОСТ 2850-80	1,72	м²

Инв.№ подл. | Подпись и дата | Взам. инв.№ | Инв.№ дубл. | Подпись и дата

Изм.	Лист	№ докум.	Подп.	Дата

Д216.105.000

Лист 3

Копировал Седова — Формат А4

Формат	Зона	Поз.	Обозначение	Наименование	Кол.	Примеч.
А4		18	Д216.105.140	Тройник	1	
А4		14	Д216.105.150	Труба	3	
		15	-01	Труба	1	
		16	-02	Труба	1	
А4		17	Д216.105.160	Отвод	1	
А4		18	Д216.105.170	Отвод	1	
А4		19	Д216.105.180	Короб	1	
А4		20	Д226.087.000	Привод заслонки	1	
А4		21	Д23Д.211.000	Подвеска	1	
		22	-01	Подвеска	1	
А4		23	Д23Д.212.000	Подвеска	1	
А4		24	Д23Д.211.000-02	Подвеска	1	
		25	-03	Подвеска	1	
				Детали		
А4		26	Д216.105.001	Труба	1	
		27	-01	Труба	2	
				Стандартные изделия		
				Болты ГОСТ 7798-70		
		28		М6×24.36	128	
		29		М10×24.36	100	
		30		М12×24.36	44	
		31		М16×40.36	24	

Изм.	Лист	№ докум.	Подп.	Дата

Д216.105.000

Лист 2

Копировал Седова — Формат А4

Формат	Зона	Поз.	Обозначение	Наименование	Кол.	Примеч.
				Документация		
А2			Д216.105.000 СБ	Сборочный чертеж		
А3			Д216.105.000 ВС	Ведомость спецификаций		
А3			Д216.105.000 ВП	Ведомость покупных изделий.		
				Сборочные единицы		
А4		1	Д216.105.010	Переход	1	
А4		2	Д216.105.020	Тройник	1	
А4		3	Д216.105.030	Отвод	2	
А4		4	Д216.105.040	Заслонка	1	
А4		5	Д216.105.070	Короб	1	
А4		6	Д216.105.080	Переход	2	
А4		7	Д216.105.090	Переход	2	
А4		8	Д216.105.100	Опора	2	
А4		9	Д216.105.110	Отвод	2	
А4		10	Д216.105.120	Короб	1	
А4		11	Д216.105.130	Короб	1	
А4		12	Д216.105.040-01	Заслонка	1	

Инв.№ подл. | Подп. и дата | Взам. инв.№ | Инв.№ дубл. | Подп. и дата

Изм.	Лист	№ докум.	Подп.	Дата
Разраб.		Меравинкин		07.82
Пров.		Меравинкин		
Нач. отд.		Вавакин		
Н. контр.		Минтер		
Утв.				

Д216.105.000

Газоходы

Лист	Листов
1	3

Госстрой СССР Горьковский сантехпроект

Копировал Седова

№ строки	Обозначение	Наименование	Куда входит: Обозначение	Куда входит: Кол	Общее количество	Примечание
1	Д23Д. 211.000	Подвеска			1	
2	-01	Подвеска			1	
3	-02	Подвеска			1	
4	-03	Подвеска			1	
5	Д23Д. 212.000	Подвеска			1	
6						
7						
8						
9						
10						
11						
12						
13						
14						
15						
16						
17						
18						
19						
20						
21						
22						
23						
24						
25						
26						
27						
28						

Изм.	Лист	№ докум.	Подп.	Дата	Д 216. 105. 000 ВС	Лист 2

Копировал сезова Формат А3

№ строки	Обозначение	Наименование	Куда входит: Обозначение	Куда входит: Кол.	Общее количество	Примечание
1	Д 216.105.000	Газоходы				
2	Д 216.105.010	Переход			1	
3	Д 216.105.020	Тройник			1	
4	Д 216.105.030	Отвод			2	
5	Д 216.105.040	Заслонка			1	
6	-01	Заслонка			1	
7	Д 216.105.050	Короб	Д 216. 105. 040	1	1	
8			-01	1	1	
9					2	
10	Д 216. 105. 070	Короб			1	
11	Д 216. 105. 080	Переход			2	
12	Д 216. 105. 090	Переход			2	
13	Д 216. 105. 100	Опора			2	
14	Д 216. 105. 110	Отвод			2	
15	Д 216. 105. 120	Короб			1	
16	Д 216. 105. 130	Короб			1	
17	Д 218. 105. 140	Тройник			1	
18	Д 218. 105. 150	Труба			3	
19	-01	Труба			1	
20	-02	Труба			1	
21	Д 216. 105. 160	Отвод			1	
22	Д 216. 105. 170	Отвод			1	
23	Д 218. 105. 180	Короб			1	
24	Д 226. 087. 000	Привод заслонки			1	
25	Д 226. 087. 010	Кронштейн	Д 226. 087. 000	1	1	
26	Д 226. 087. 020	Кронштейн	Д 226. 087. 000	2	2	

Изм.	Лист	№ документа	Подп.	Дата	Д 216. 105. 000 ВС		
Разраб.		Моравинкин		10.92 г.	Газоходы Ведомость спецификаций	Лит	Лист 1	Листов 2
Пров.		Моравинкин						
Нач.отд.		Вольский				Госстрой СССР ГПИ. Горьковский Сантехпроект		
Н.контр.		Мантер						
Утв.								

19733-03 5 Копировал сезова Формат А3

	Наименование	Обозначение документа на поставку	Поставщик	Куда входит (обозначение)	Количество: на изделие	в комплекты	на регулир.	Всего	Примечание
1	Компенсатор 600-I-08 ПГВУ 242-76							1	ЦНТИ г. Ленинград
2	Компенсатор 500×1000-I-09ПГВУ 246-76							1	ЦНТИ г. Ленинград
3									
4	Крепежные изделия								
5									
6	Болты	ГОСТ 7798-70							
7	М6×16.36			Д216.105.040	3			6	
8	М6×24.36							122	
9				Д216.105.040	2			4	
10								126	
11	М8×24.36			Д216.105.040	3			6	
12	М10×24.36							100	
13				Д216.105.040	4			8	
14				Д226.087.000				8	
15								116	
16	М12×24.36							44	
17	М16×40.36							24	
18	Гайки	ГОСТ 5915-70							
19	М6.4							122	
20	М8.4			Д216.105.040	3			6	
21	М10.4							100	
22				Д216.105.040	4			8	
23				Д226.087.000				8	
24								116	
25	М12.4							44	
26	М16.4							24	
27	Винт М6×12.36	ГОСТ 1476-75		Д226.087.000				2	
28	Шайба 6.65Г	ГОСТ 6402-70		Д216.105.040	3			6	

	Наименование	Обозначение документа на поставку	Поставщик	Куда входит (обозначение)	Количество: на изделие	в комплекте	на регулир.	Всего	Примечание
1	Талреп В-ОШ-ВВ	ОСТ 5.2314-76		Д23Д.211.000				1	ОСТ 5Д25014.1 машиностроение
2				-01				1	
3				-02				1	
4				-03				1	
5				Д23Д.212.000				2	
6								6	
7	Плавник 4.02	ОСТ 34 281-75		Д216.105.150-01				1	
8				-02				1	
9				Д23Д.211.000				1	
10				-01				1	
11				-02				2	
12				-03				2	
13				Д23Д.212.000				2	
14								10	
15	Ушко 2-01	ОСТ 34.300-75		Д23Д.211.000				2	
16				-01				2	
17				-02				2	
18				-03				2	
19				Д23Д.212.000				2	
20								10	
21	Привод рычажный 01МВН 467-63			Д226.087.000				2	Ленинград ЦКТИ им. Ползунова
22	Рычаг с вилкой 02МВН 483-63			Д226.087.000				2	
23	Шпонка клиновая 01МВН 681-63			Д226.087.000				2	
24	Компенсатор 500-I-07ПГВУ 242-76			Д216.105.120				1	ЦНТИ г. Ленинград
25				Д218.105.130				1	
26								2	

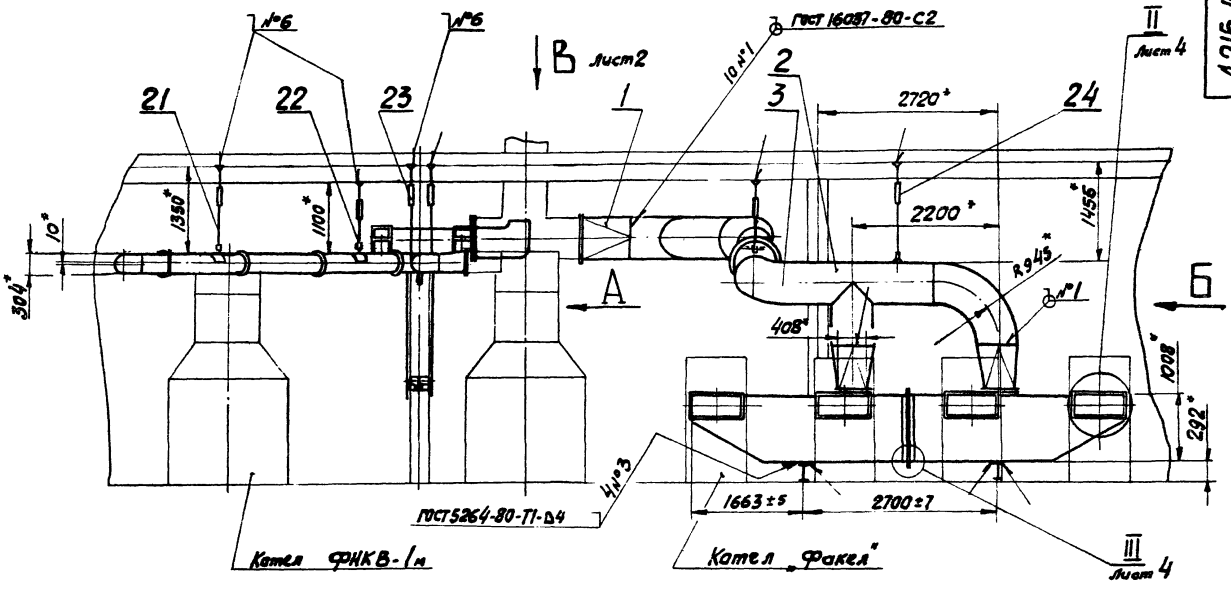

Вид А

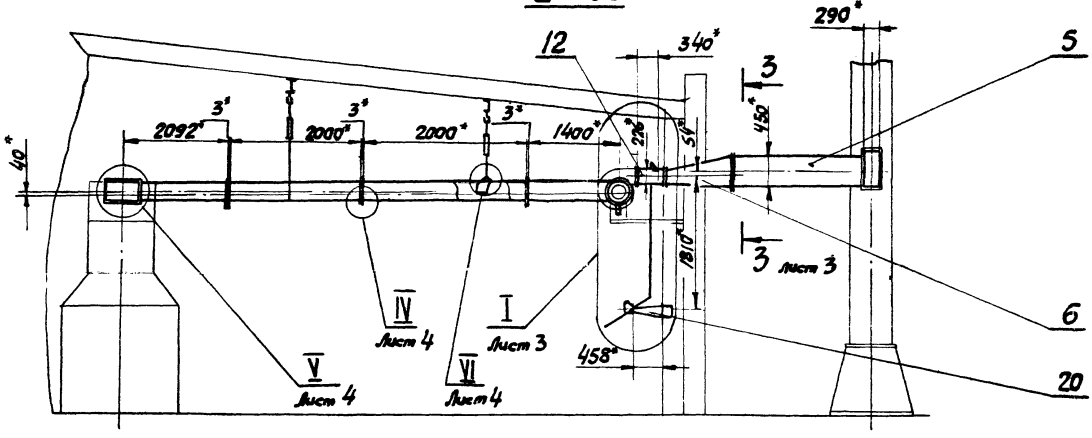

Вид Б

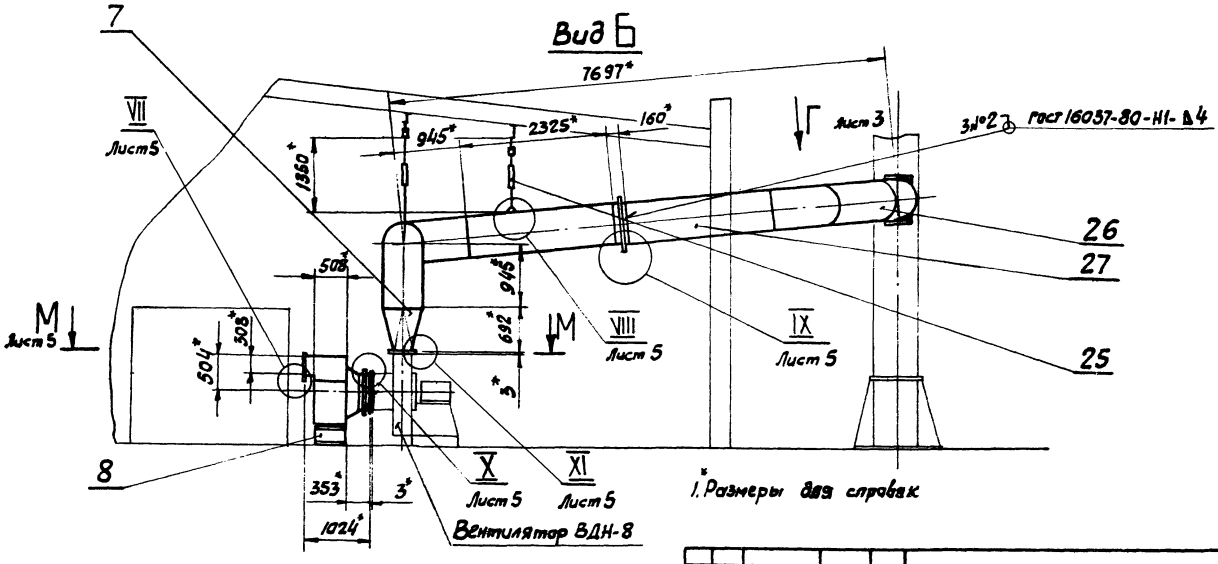

1. Размеры для справок

2. Сварка ручная дуговая

Изм.	Лист	№ докум.	Подп.	Дата
Разраб.		Муравьинчик		11.92
Пров.		Муравьинчик		
Т. контр.				
Нач. отд.		Волвакий		
Н. контр.		Мингер		
Утв.				

Д216.105.000СБ

Газаходы

Лит.	Масса	Масштаб
И	2130	1:50

Лист 1 | Листов 5

Госстрой СССР ГПИ Горьковский Сантехпроект

19733-03 7

Копировал сгдова

Формат А2

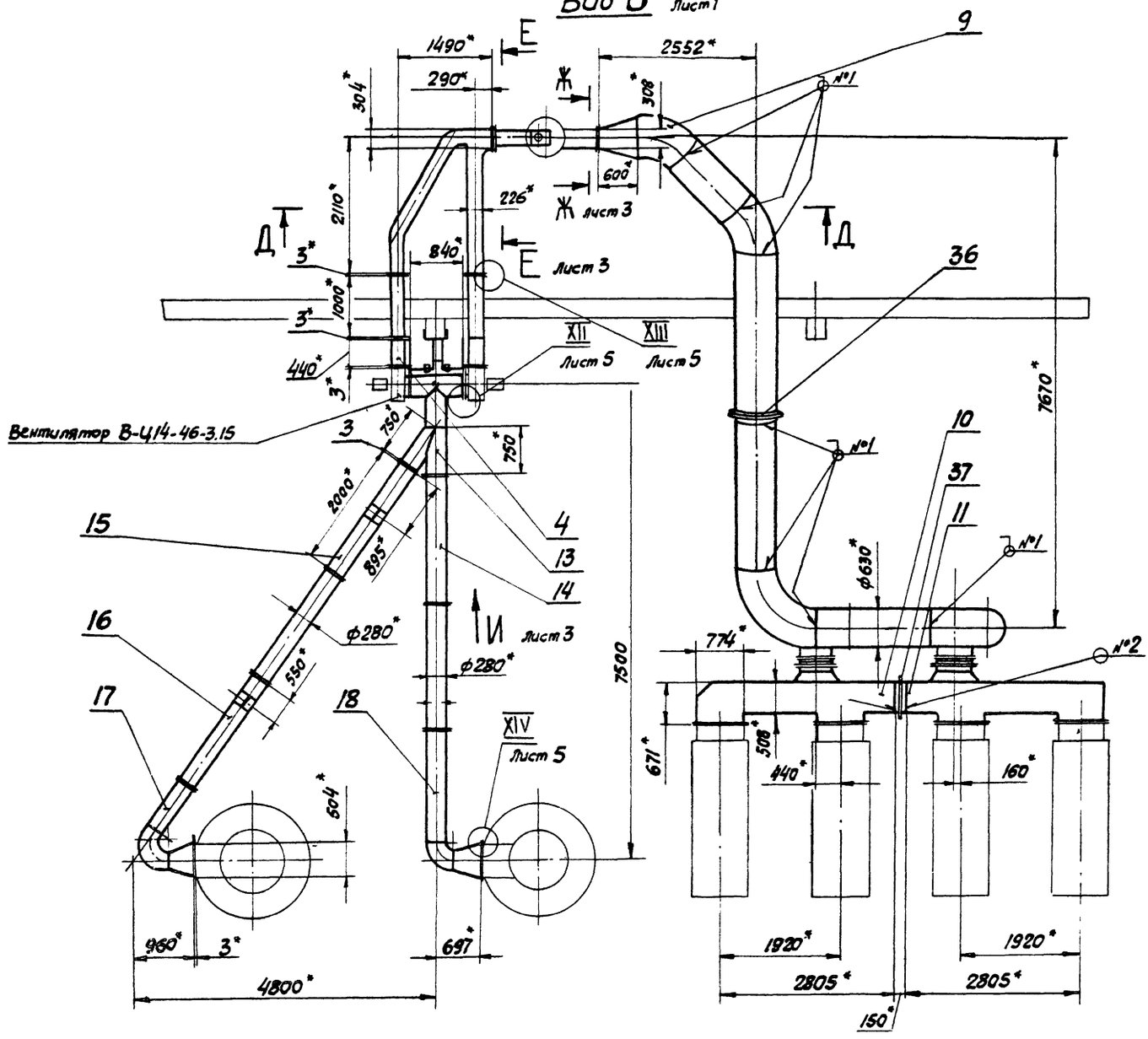

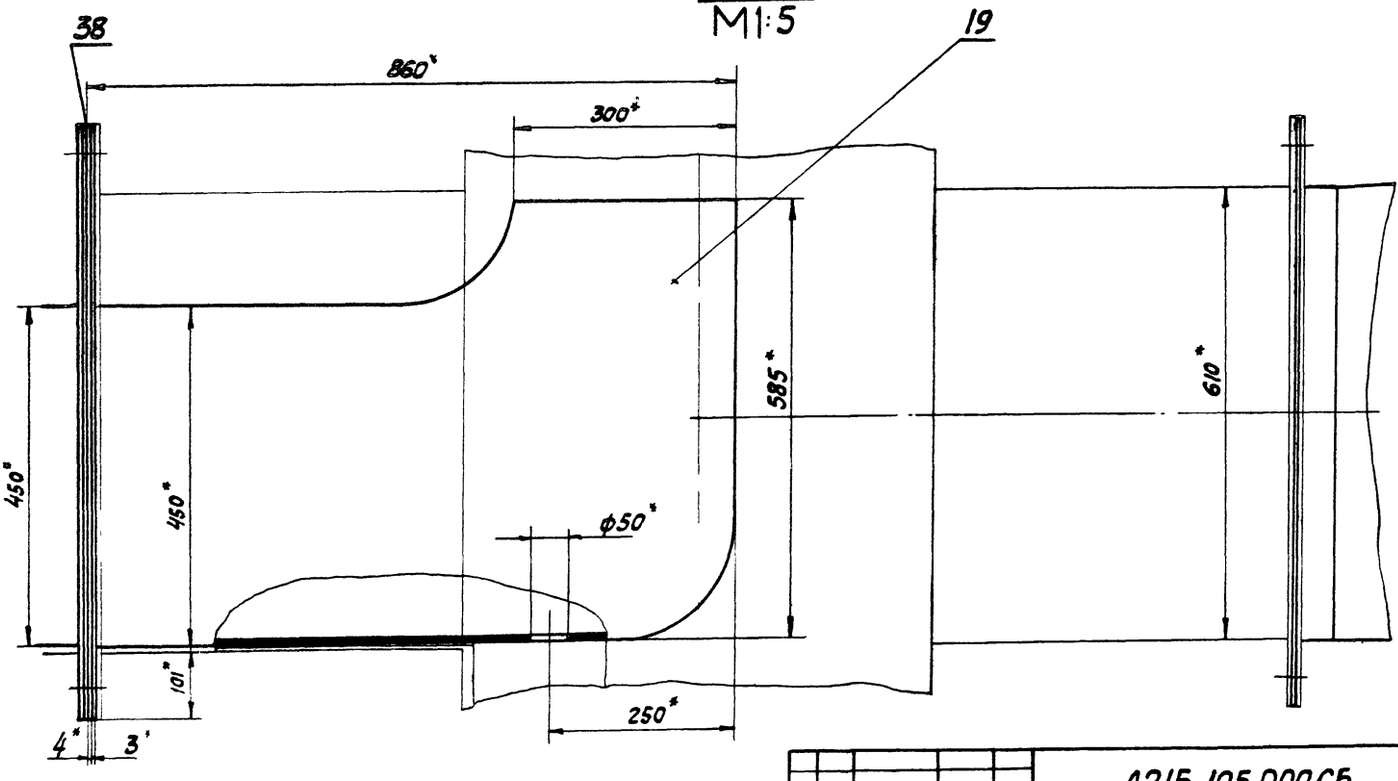

Изм	Лист	№ докум	Подп	Дата	Д21Б.105.000СБ	Лист 2

19733-03 8 Копировал Седова формат А2

Вид Г
Лист 1

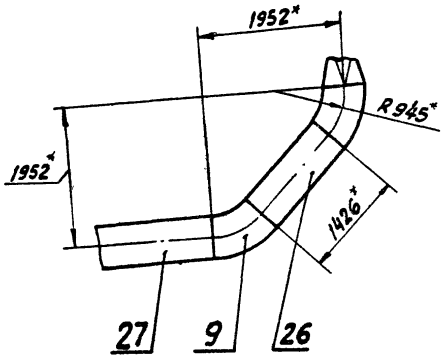

Е-Е
М1:10
Лист 2

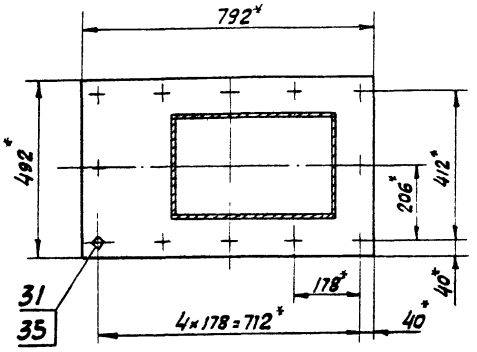

Ж-Ж
М1:10
Лист 2

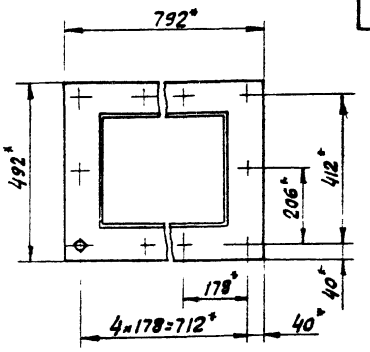

3-3
М1:10
Лист 1

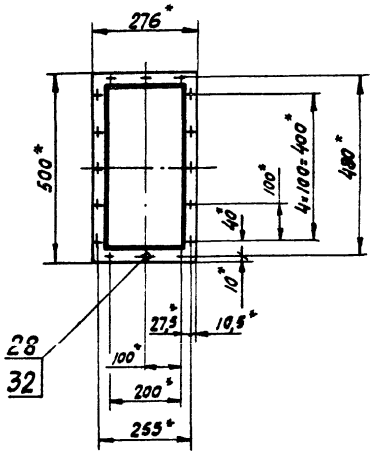

Вид И
М1:10
Лист 2

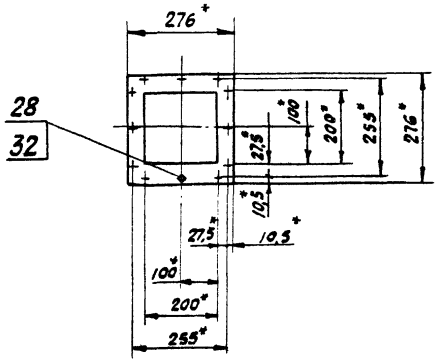

I
М1:10
Лист 1

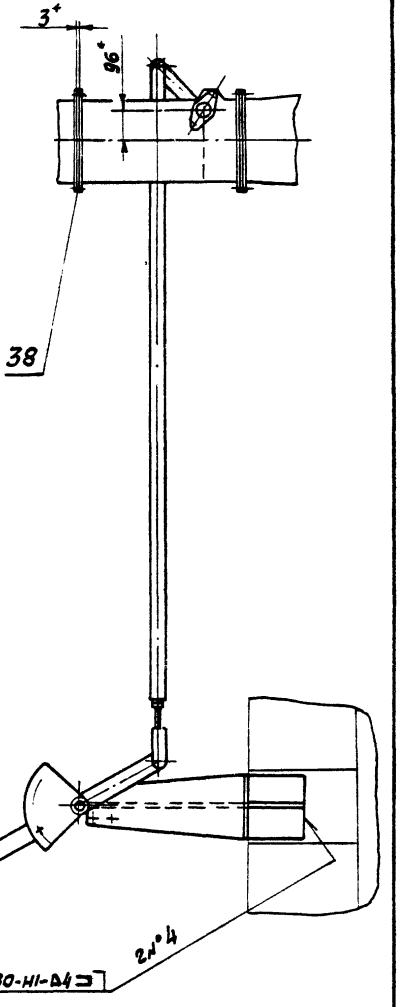

Вид К
М1:10

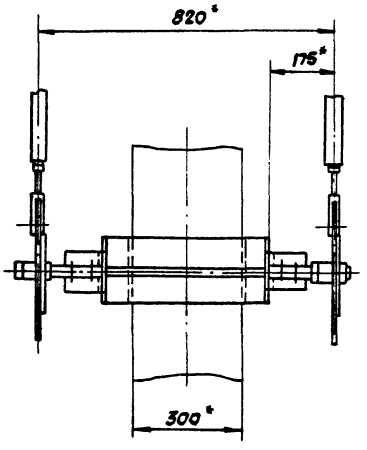

II
М 1:10 Лист 1

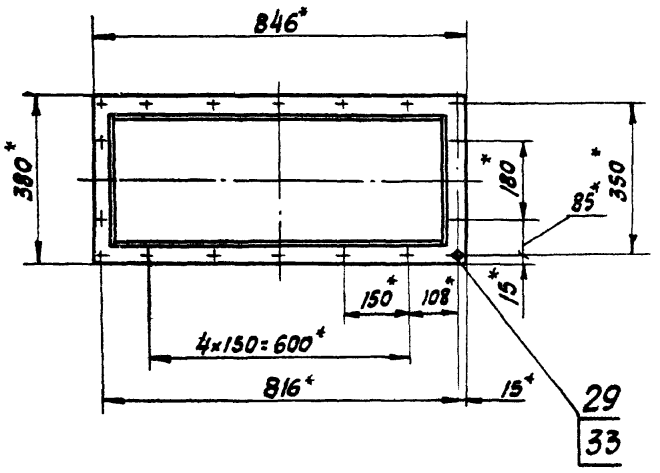

III
М 1:2 Лист 1

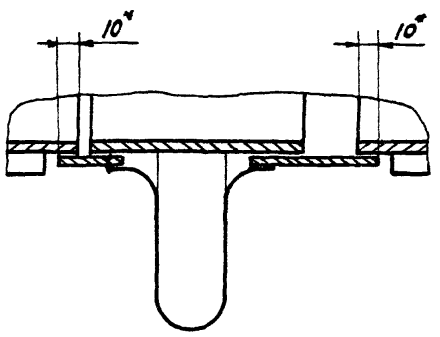

IV
М 1:1 Лист 1

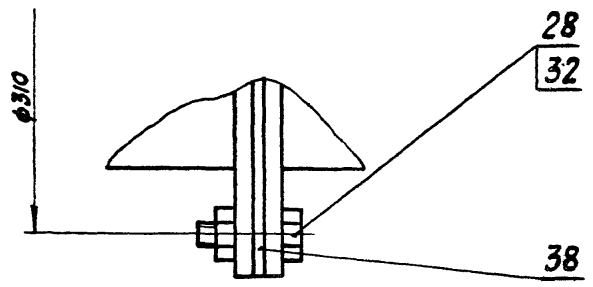

V
М 1:10 Лист 1

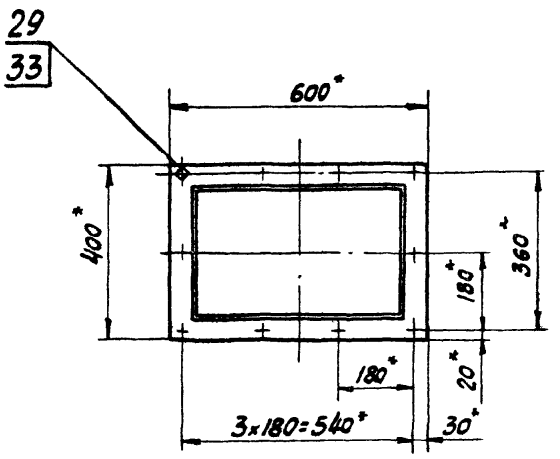

VI
М 1:1 Лист 1

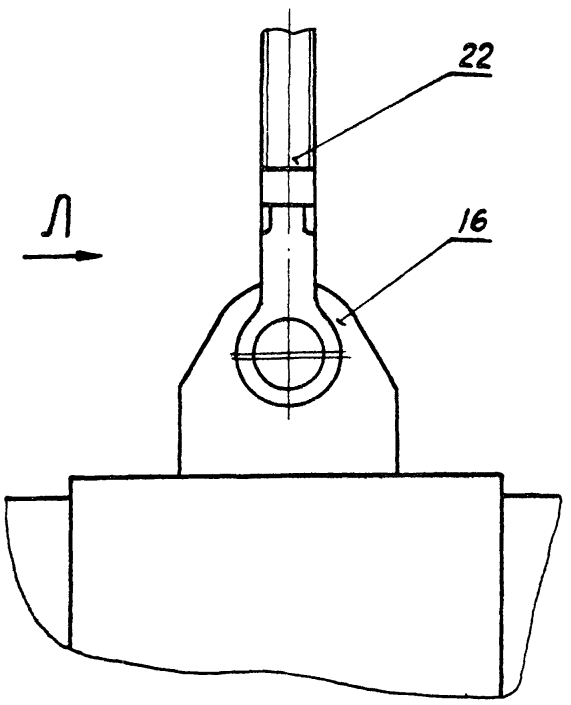

Вид Л
М 1:1

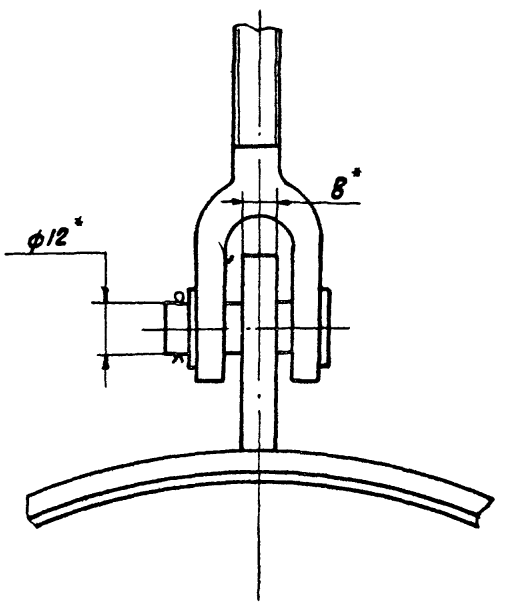

Изм	Лист	№ докум.	Подп.	Дата	Д21Б. 105. 000 СБ.	Лист 4

19733-03 10 Копировал Седова Формат А2

VII
М1:1 Лист 1

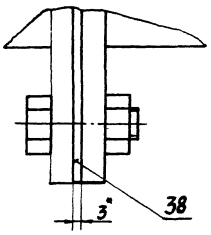

VIII
М1:1 Лист 1

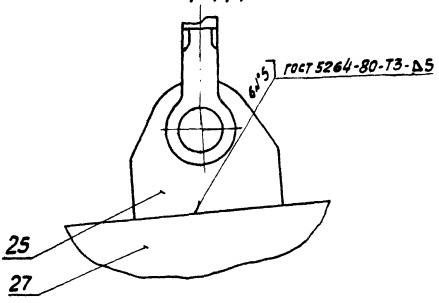

XI
М1:1 Лист 1

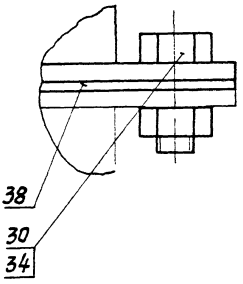

IX
М1:2 Лист 1

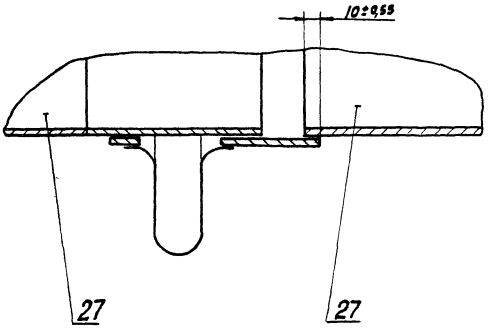

М-М
М1:10 Лист 1

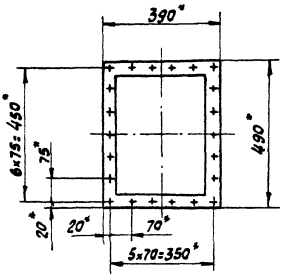

X
М1:2 Лист 1

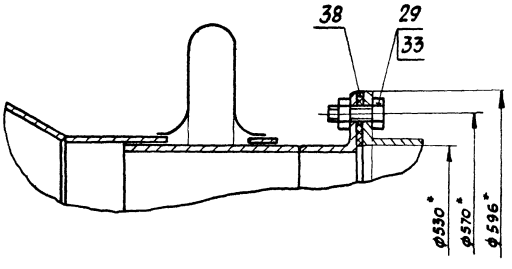

XII
М1:1 Лист 2

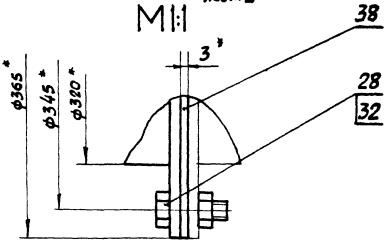

XIII
М1:1 Лист 2

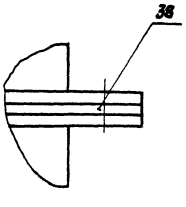

XIV
М1:1 Лист 2

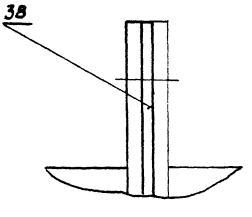

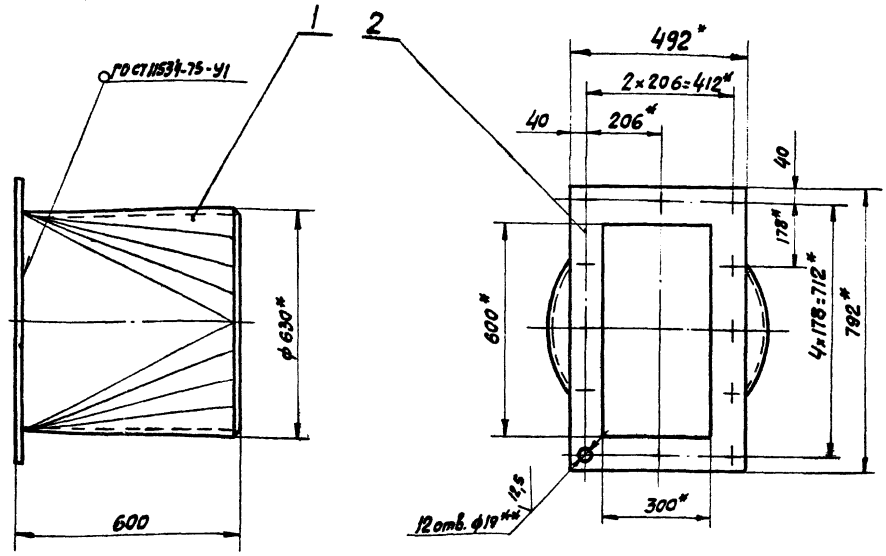

1* Размеры для справок

2** Обработать по сопрягаемой детали

3 Неуказанные предельные отклонения размеров $\pm \frac{IT16}{2}$

Изм.	Лист	№ докум.	Подп.	Дата
Разраб.		Прыткова		1.12.82
Пров.		Моравинкин		
Т. контр.				
Н. контр.		Мантер		
Утв.				

Д21Б.105.010СБ

Перехад

Лит	Масса	Масштаб
И	63	1:10
Лист	Листов 1	

Госстрой СССР ГПИ Горьковский сантехпроект

Копировал Сазова формат А3

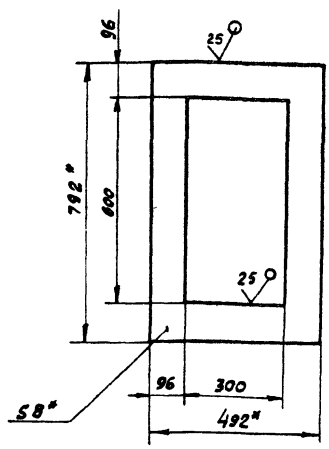

1* Размеры для справок.

2 Неуказанные предельные отклонения размеров $\pm \frac{IT16}{2}$

Изм.	Лист	№ докум.	Подп.	Дата
разраб		Прыткова		1.12.82
Пров.		Моравинкин		
Т. контр				
Н. контр.		Мантер		
Утв.				

Д21Б.105.003

Фланец

Лит	Масса	Масштаб
Ц	25	1:10
Лист	Листов 1	

Лист Б-ПН-8.0 ГОСТ 19903-74
Вст. 3сп ГОСТ 14637-79

Госстрой СССР ГПИ Горьковский сантехпроект

Копировал формат 11

Формат	Зона	Поз.	Обозначение	Наименование	Кол.	Примеч.
				Документация		
А3			Д21Б.105.010СБ	Сборочный чертеж		
				Детали		
А3		1	Д21Б.105.002	Обечайка	1	
А4		1	Д21Б.105.003	Фланец	1	

Инв. № подл. | Подп. и дата | Взам. инв. № | Инв. № дубл. | Подпись и дата

Изм.	Лист	№ докум.	Подп.	Дата
Разраб.		Прыткова		1.12.82
Пров.		Моравинкин		
Нач. отд.				
Н. контр.		Мантер		
Утв.				

Д21Б.105.010

Перехад

Лит	Лист	Листов
Ц		1

Госстрой СССР ГПИ Горьковский сантехпроект

Копировал Сазова 19733-03 12

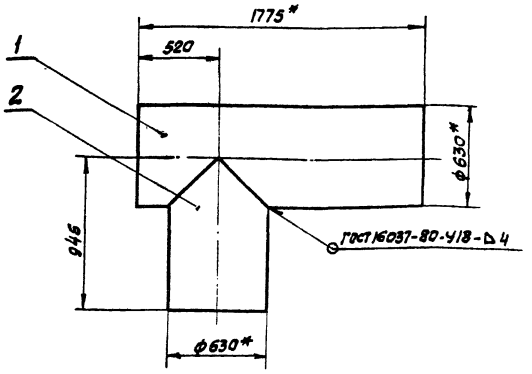

1* Размеры для справок

2. Неуказанные предельные отклонения размеров $\pm \frac{IT16}{2}$

Формат	Зона	Поз.	Обозначение	Наименование	Кол.	Примечание
				Документация		
А4			Д215.105.020СБ	Сборочный чертеж		
				Детали		
А4		1	Д215.105.004	Труба	1	
А4		2	Д215.105.005	Патрубок	1	

Инв.№ подл. | Подп. и дата | Взам. инв.№ | Инв.№ дубл. | Подп. и дата

Изм.	Лист	№ докум.	Подп.	Дата
Разраб.		Прытикова		2.11.82
Пров.		Моравинник		
Т. контр.				
Н. контр.		Мэнтер		
Утв.				

Д215.105.020СБ

Тройник

Лит	Масса	Масштаб
У	170	1:20
Лист	Листов 1	

Госстрой СССР ГПИ Горьковский Сантехпроект

Копировал Седова Формат А4

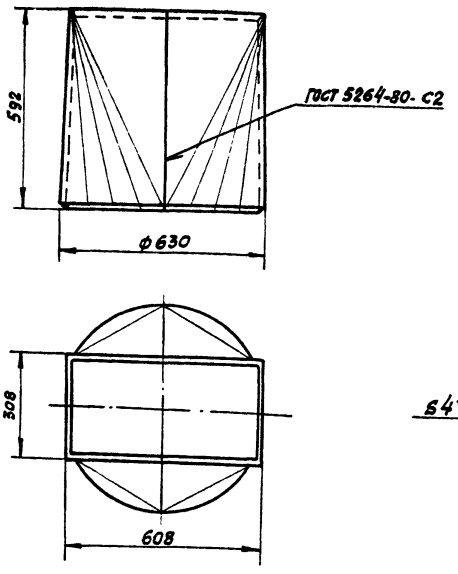

Развёртка

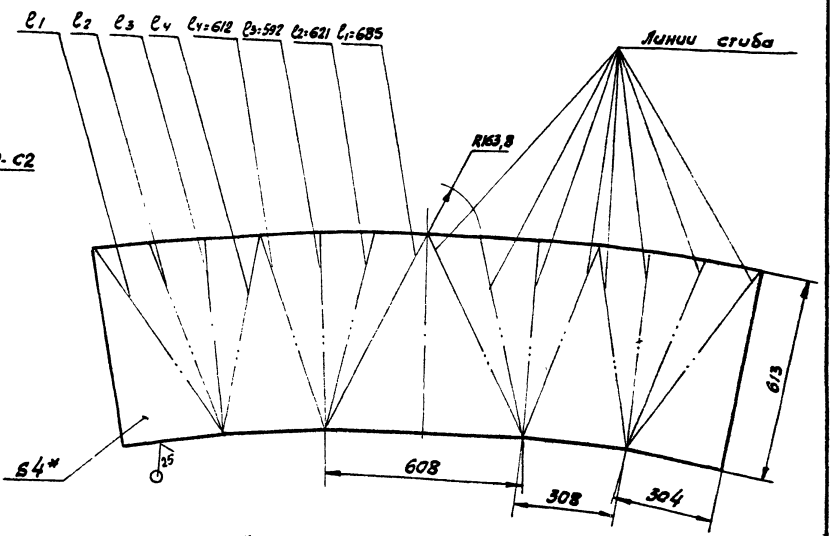

1* Размеры для справок.

2 Неуказанные предельные отклонения размеров: h16; $\pm \frac{IT16}{2}$

Изм.	Лист	№ докум.	Подп.	Дата
Разраб.		Прытикова		1.12.82
Пров.		Моравинник		
Т. контр.				
Н. контр.		Мэнтер		
Утв.				

Д215.105.002

Обечайка

Лит	Масса	Масштаб
У	37,7	1:10
Лист	Листов 1	

Лист Б-ПН-40 ГОСТ 19903-74

Вст 3сп ГОСТ 14637-79

Госстрой СССР ГПИ Горьковский Сантехпроект

Формат	Зона	Поз.	Обозначение	Наименование	Кол.	Примеч.
				Документация		
А4			Д21Б.105.030СБ	Сборочный чертеж		
				Детали		
А4		1	Д21Б.105.006	Звено	2	
А4		2	Д21Б.105.007	Звено	1	

Инв.№ подл. | Подп. и дата | Взам.инв.№ | Инв.№ дубл. | Подп. и дата

Изм.	Лист	№ докум.	Подп.	Дата
Разраб.		Прыткова		5.12.92
Пров.		Мордвинкин		
Т. контр.				
Н. контр.		Мюнтер		
Утв.				

Д21Б.105.030

Отвод

Лит	Масса	Масштаб
У	98	1:15
Лист	Листов 1	

Госстрой СССР ГПИ Горьковский сантехпроект

Копировал Седова — Формат А4

А21Б.105.030СБ

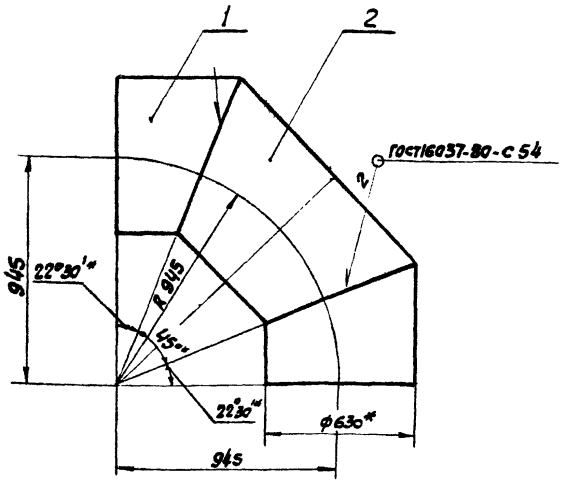

1* Размеры для справок.

2. Неуказанные предельные отклонения размеров: h16; $\pm \frac{IT16}{2}$

Изм.	Лист	№ докум.	Подп.	Дата
Разраб.		Прыткова		5.12.92
Пров.		Мордвинкин		
Т. контр.				
Н. контр.		Мюнтер		
Утв.				

Д21Б.105.030СБ

Отвод

Лит	Масса	Масштаб
У	98	1:15
Лист	Листов 1	

Госстрой СССР ГПИ Горьковский сантехпроект

Копировал Седова — Формат А4

А21Б.105.005

25 (✓)

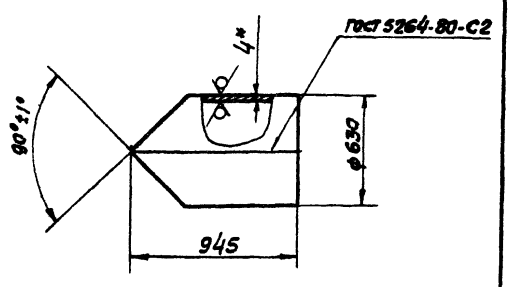

1* Размеры для справок

2 Неуказанные предельные отклонения размеров: h16; $\pm \frac{IT16}{2}$

Изм.	Лист	№ докум.	Подп.	Дата
Разраб.		Прыткова		5.12.92
Пров.		Мордвинкин		
Т. контр.				
Н. контр.		Мюнтер		
Утв.				

Д21Б.105.005

Патрубок

Лит	Масса	Масштаб
У	59,3	1:20
Лист	Листов 1	

Лист Б-ПН-4,0 ГОСТ 19903-74 Ст3сп ГОСТ 14637-79

Госстрой СССР ГПИ Горьковский сантехпроект

Копировал Седова — Формат А4

А21Б.105.004

25 (✓)

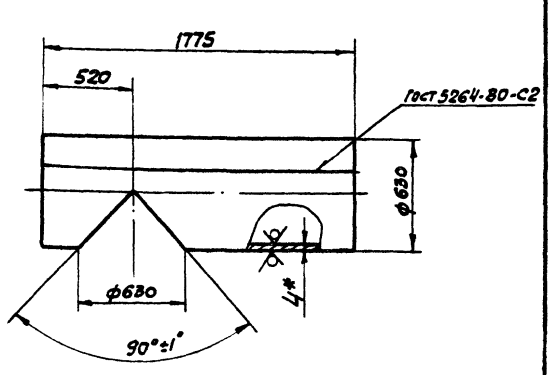

1* Размеры для справок

2. Неуказанные предельные отклонения размеров: H16; h16; $\pm \frac{IT16}{2}$

Изм.	Лист	№ докум.	Подп.	Дата
Разраб.		Прыткова		5.12.92
Пров.		Мордвинкин		
Т. контр.				
Н. контр.		Мюнтер		
Утв.				

Д21Б.105.004

Труба

Лит	Масса	Масштаб
У	110,7	1:20
Лист	Листов 1	

Лист Б-ПН-4,0 ГОСТ 19903-74 Ст3сп ГОСТ 14637-79

Госстрой СССР ГПИ Горьковский сантехпроект

Копировал Седова — Формат А4

Формат	Зона	Поз.	Обозначение	Наименование	Кол.	Примеч.
				Стандартные изделия		
				Болты ГОСТ 7798-70		
		10		М6х16.36	3	
		11		М6х24.36	2	
		12		М8х24.36	3	
		13		М10х24.36	4	
				Гайки ГОСТ 5915-70		
		14		М8.4	3	
		15		М10.4	4	
		16		Шайба 6.65Г ГОСТ 6402-70	3	
				Материалы		
		17		Набивки плетеные марки АПД-10 ГОСТ 5152-77	0,08 кг.	
				Различия исполнений Д216.105.040 и Д216.105.040-01 по сборочному чертежу.		

Изм.	Лист	№ докум.	Подп.	Дата

Д216.105.040 — Лист 2

Копировал Седова — Формат А4

Формат	Зона	Поз.	Обозначение	Наименование	Кол.	Примеч.
				Документация		
А2			Д216.105.040СБ	Сборочный чертеж		
				Сборочные единицы		
А4		1	Д216.105.050	Короб	1	
				Детали		
А4		2	Д216.105.011	Крышка	1	
А4		3	Д216.105.012	Подшипник	1	
А4		4	Д216.105.013	Заслонка	1	
А4		5	Д216.105.014	Крышка сальника	1	
А3		6	Д216.105.015	Валик	1	
А3		7	Д216.105.016	Подшипник	1	
А4		8	Д216.105.017	Прокладка	1	
А4		9	Д216.105.018	Прокладка	2	

Инв. № подл. | Подпись и дата | Взам. инв. № | Инв. № дубл. | Подпись и дата

Изм.	Лист	№ докум.	Подп.	Дата
Разраб.		Калинникова		4.12.82
Провер.		Моравинкин		
Нач. отд.				
Н. контр.		Мюнтер		
Утв.				

Д216.105.040

Заслонка

Лит	Лист	Листов
У	1	2

Госстрой СССР ГПИ Горьковский Сантехпроект

Копировал Седова — Формат А4

Д216.105.007

25 (√)

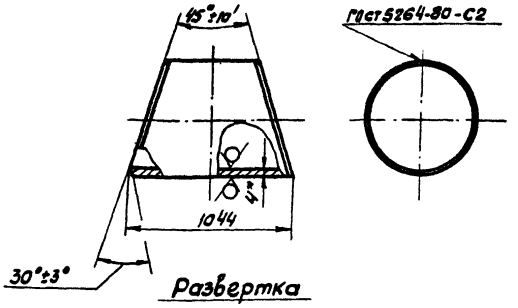

Развертка

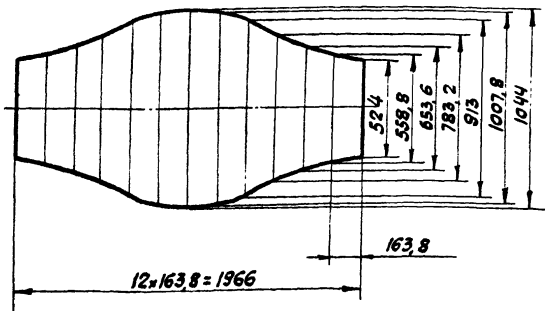

1* Размеры для справок.

2. Неуказанные предельные отклонения размеров: h16, ±IT16/2

Изм.	Лист	№ докум.	Подп.	Дата
Разраб.		Прыткова		10.1.83
Пров.		Моравинкин		
Т. контр.				
Н. контр.		Мюнтер		
Утв.				

Д216.105.007

Звено

Лит	Масса	Масштаб
У	48,8	1:20
Лист	Листов 1	

Б-ПН-4,0 ГОСТ 19903-74 / Лист ВСт3сп ГОСТ 14637-79

Госстрой СССР ГПИ Горьковский Сантехпроект

Копировал Седова — Формат А4

Д216.105.006

25 (√)

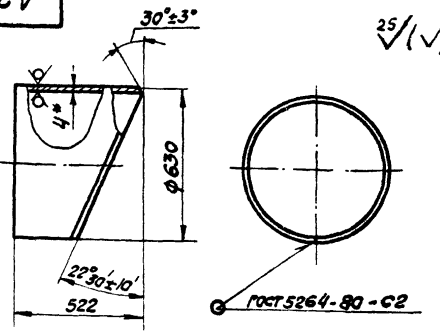

Развертка

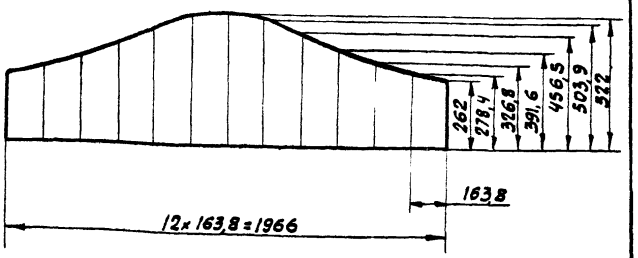

1* Размеры для справок.

2 Неуказанные предельные отклонения размеров: h16, ±IT16/2

Изм.	Лист	№ докум.	Подп.	Дата
Разраб.		Прыткова		1.01.83
Пров.		Моравинкин		
Т. контр.				
Н. контр.		Мюнтер		
Утв.				

Д216.105.006

Звено

Лит	Масса	Масштаб
У	24,4	1:15
Лист	Листов 1	

Лист Б-ПН-4,0 ГОСТ 19903-74 / ВСт3сп ГОСТ 14637-79

Госстрой СССР ГПИ Горьковский Сантехпроект

Копировал Седова

Д21Б.105.040

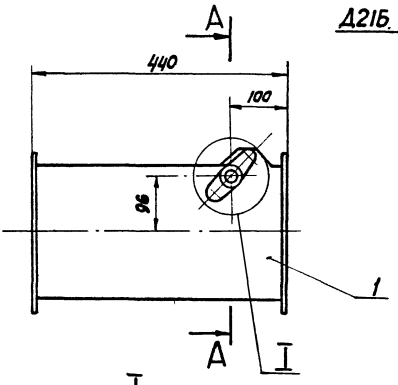

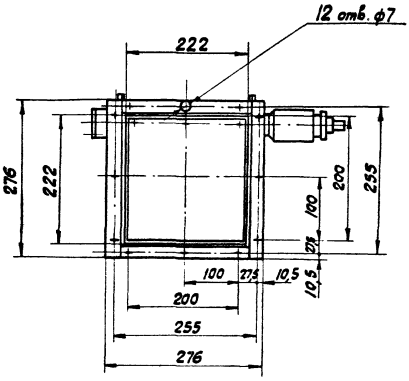

I
М1:1

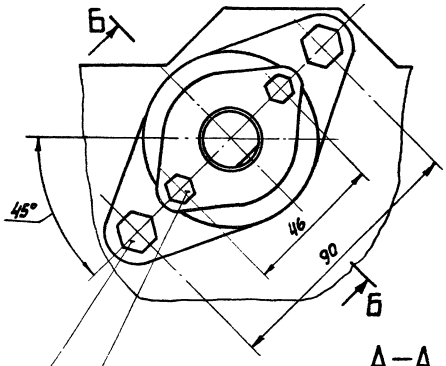

Д21Б.105.040-01 - зеркальное отражение
Остальное - см. Д21Б.105.040

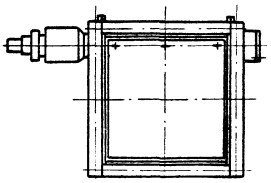

А—А
М1:1

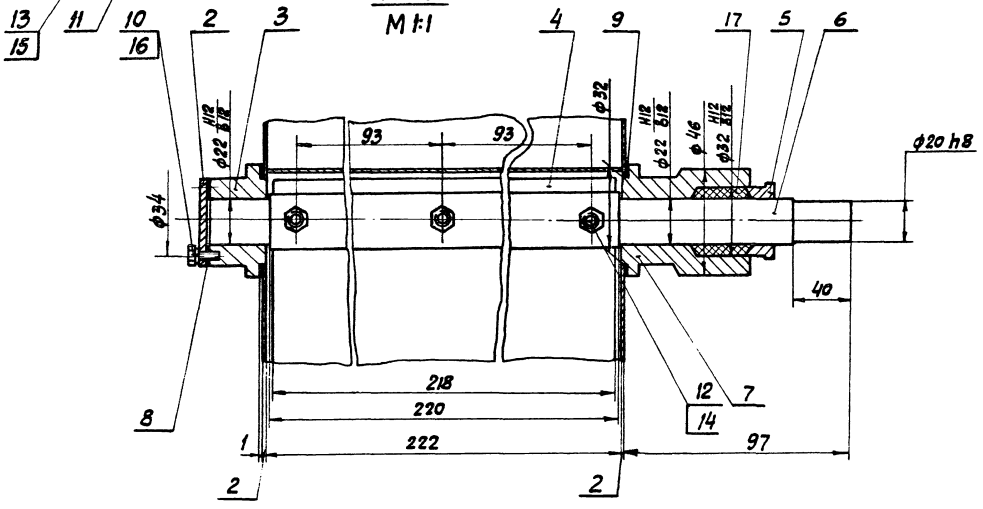

1. Размеры для справок.
2. Подшипники набить смазкой ЦИАТИМ-205 Гост 8551-74

Б-Б
М1:1
повернута

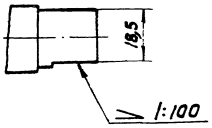

Изм.	Лист	№ докум.	Подп.	Дата	Д21Б.105.040СБ		
Разраб.		Глинников		10.82	Заслонка	Лит	Масса	Масштаб
Пров.		Мерзликин				У	10,5	1:5
Т. контр.						Лист	Листов 1	
Нач. отд.						Госстрой СССР ГПИ Горьковский Сантехпроект		
Н. контр.		Инютер						
Утв.								

Д21Б.105.014

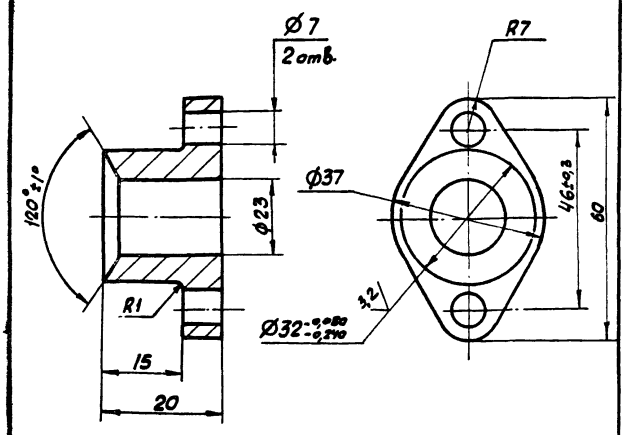

1. Неуказанные предельные отклонения размеров: H14, h14, $\pm\frac{IT14}{2}$

Изм.	Лист	№ докум.	Подп.	Дата	Крышка сальника	Лит	Масса	Масштаб
Разраб.		Глинникова		1.12.92		И	0,16	1:1
Пров.		Мордвинкин				Лист	Листов 1	
Т. контр.								
Н. контр.		Мюнтер			СЧ 18-36 ГОСТ 1412-79	Госстрой СССР ГПИ Горьковский сантехпроект		
Утв.								

Д21Б.105.014

Копировал Седова — формат А4

Д21Б.105.013

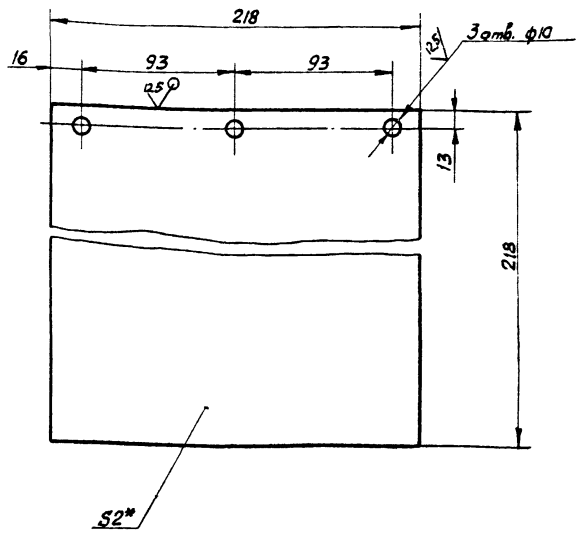

1* Размеры для справок.

2. Неуказанные предельные отклонения размеров: H14, h14, $\pm\frac{IT14}{2}$

Изм.	Лист	№ докум.	Подп.	Дата	Заслонка	Лит	Масса	Масштаб
Разраб.		Глинникова		1.12.92		И	0,74	1:2
Пров.		Мордвинкин				Лист	Листов 1	
Т. контр.								
Н. контр.		Мюнтер			Лист 6-ПН-2,0 ГОСТ 19903-74 5-IV-Н-ВСт3сп ГОСТ 16523-70	Госстрой СССР ГПИ Горьковский сантехпроект		
Утв.								

Инв. № подл. | Подпись и дата | Взам. инв. № | Инв. № дубл. | Подпись и дата

Д21Б.105.013

Копировал Седова — формат А4

Д21Б.105.012

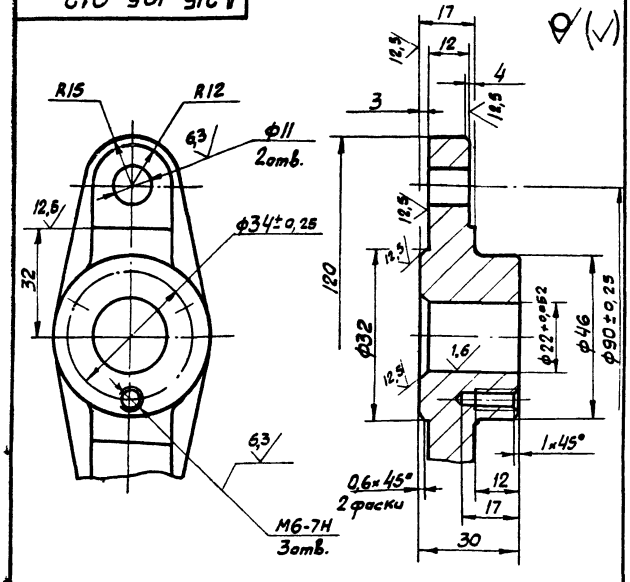

1. Литейные радиусы 3...5 мм.
2. Формовочные уклоны по ГОСТ 3212-80
3. Неуказанные предельные отклонения размеров: H14, h14, $\pm\frac{IT14}{2}$

Изм.	Лист	№ докум.	Подп.	Дата	Подшипник	Лит	Масса	Масштаб
Разраб.		Глинникова		1.12.92		И	0,48	1:1
Пров.		Мордвинкин				Лист	Листов 1	
Т. контр.								
Н. контр.		Мюнтер			СЧ 18-36 ГОСТ 1412-79	Госстрой СССР ГПИ Горьковский сантехпроект		
Утв.								

Д21Б.105.012

Копировал Седова — формат А4

Д21Б.105.011

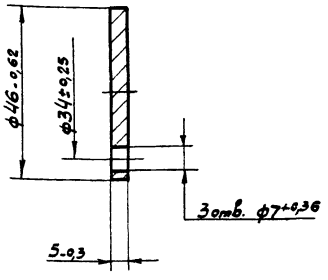

Изм.	Лист	№ докум.	Подп.	Дата	Крышка	Лит	Масса	Масштаб
Разраб.		Глинникова		1.12.92		И	0,07	1:1
Пров.		Мордвинкин				Лист	Листов 1	
Т. контр.								
Н. контр.		Мюнтер			ВСт3 сп ГОСТ 380-71	Госстрой СССР ГПИ Горьковский сантехпроект		
Утв.								

Инв. № подл. | Подпись и дата | Взам. инв. № | Инв. № дубл. | Подпись и дата

Д21Б.105.011

Копировал Седова — формат А4

Д21Б.105.016

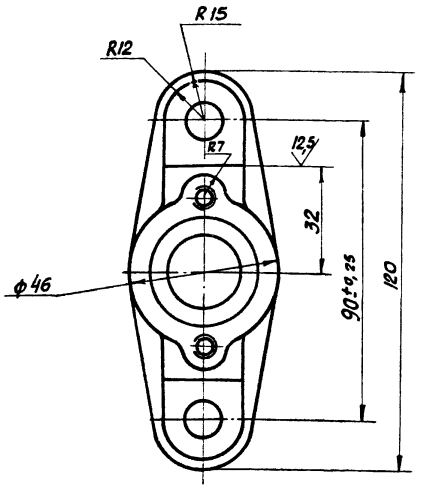

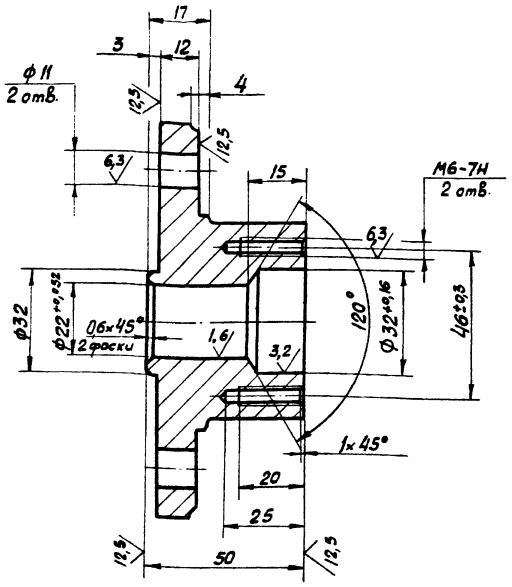

1. Литейные радиусы 3...5 мм.

2. Формовочные уклоны по ГОСТ 3212-80

3. Неуказанные предельные отклонения размеров: H14, h14, $\pm\frac{IT14}{2}$

					Д21Б.105.016			
Изм.	Лист	№ докум.	Подп.	Дата	Подшипник	Лит	Масса	Масштаб
Разраб.		Глинникова		1.12.82		U	0,6	1:1
Пров.		Мордвинкин				Лист	Листов 1	
Т. контр.								
Н. контр.		Мюнтер			Сч. 18-36 ГОСТ 1412-79	Госстрой СССР ГПИ Горьковский Сантехпроект		
Утв.								

Копировал Седова формат А3

Д21Б.105.015

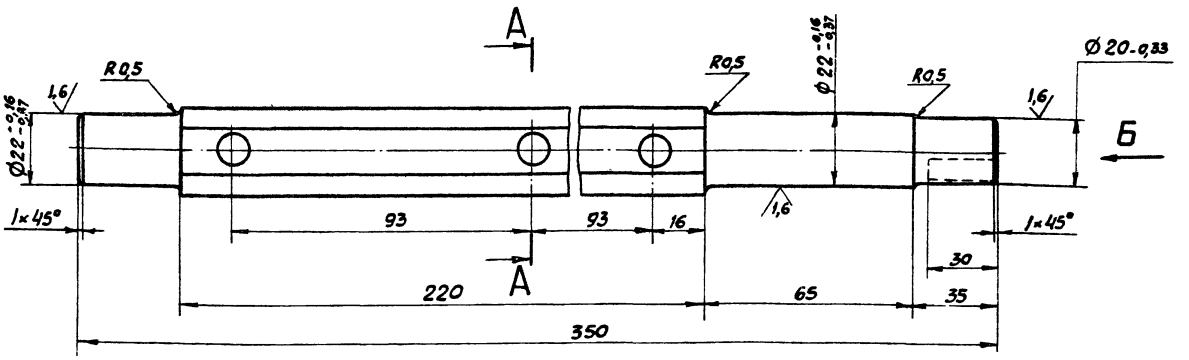

А – А

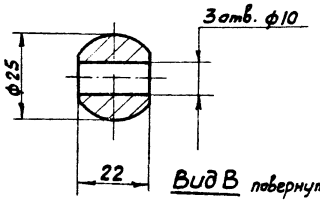

Вид Б

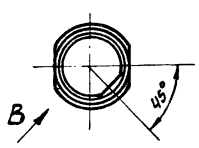

Вид В повернуто

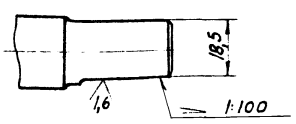

Неуказанные предельные отклонения размеров: H14, h14, $\pm\frac{IT14}{2}$

					Д21Б.105.015			
Изм.	Лист	№ докум.	Подп.	Дата	Валик	Лит	Масса	Масштаб
Разраб.		Глинникова		1.12.82		U	1,0	1:1
Пров.		Мордвинкин				Лист	Листов 1	
Т. контр.								
Н. контр.		Мюнтер			Сталь 30 ГОСТ 1050-74	Госстрой СССР ГПИ Горьковский Сантехпроект		
Утв.								

19733-03 18 Копировал Седова формат А3

Д21Б.105.021

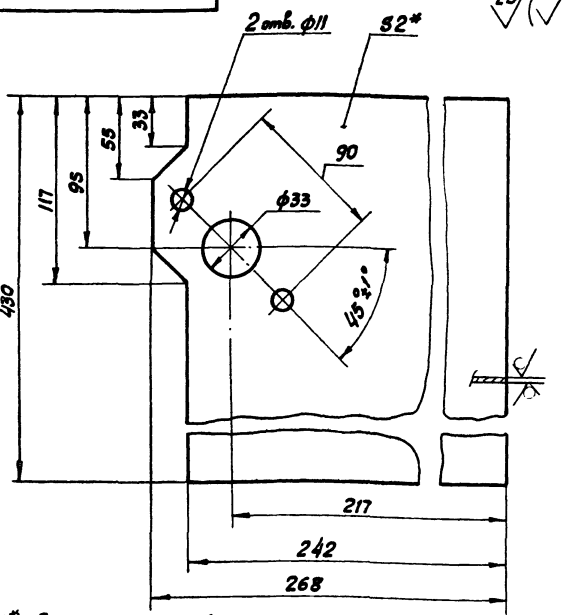

1.* Размеры для справок.

2. Неуказанные предельные отклонения размеров: H14, h14 $\pm \frac{IT14}{2}$

Изм.	Лист	№ докум.	Подп.	Дата
Разраб.		Глинникова		11.82
Пров.		Моравинкин		
Т. контр.				
Н. контр.		Минтер		
Утв.				

Д21Б.105.021

Стенка

Лит	Масса	Масштаб
У	1,62	1:2
Лист	Листов 1	

Лист 5-IV-Н-В Ст3сп ГОСТ 16523-70 Б-ПН-2,0 ГОСТ 19903-74

Госстрой СССР ГПИ Горьковский сантехпроект

Копировал Седова Формат А4

Форма	Зона	Поз.	Обозначение	Наименование	Кол.	Примеч.
				Документация		
А3			Д21Б.105.050СБ	Сборочный чертеж		
				Детали		
Б4		1	Д21Б.105.019	Стенка		
				Лист 5-IV-Н-В Ст3сп ГОСТ 16523-70 Б-ПН-2,0 ГОСТ 19903-74		
				(222×430) h14 ±25/	2	1,49 кг.
А4		2	Д21Б.105.021	Стенка	2	
Б4		3	Д21Б.105.022	Планка		
				Полоса 5-2 5×28 ГОСТ 103-76 Ст3сп ГОСТ 535-79		
				L = 276 h14 ±25/	4	0,26 кг.
Б4		4	Д21Б.105.023	Планка		
				Полоса 5-2 5×25 ГОСТ 103-76 Ст3сп ГОСТ 535-79		
				L = 226 h14 ±25/	4	0,22 кг.

Инв.№ подл. | Подпись и дата | Взам. инв.№ | Инв.№ дубл. | Подпись и дата

Д21Б.105.050

Короб

Изм.	Лист	№ докум.	Подп.	Дата
Разраб.		Глинникова		11.82
Пров.		Моравинкин		
Нач. отд.				
Н. контр.		Минтер		
Утв.				

Лит	Масса	Масштаб
У		1
Лист	Листов 1	

Госстрой СССР ГПИ Горьковский сантехпроект

Копировал Седова Формат А4

Д21Б.105.018

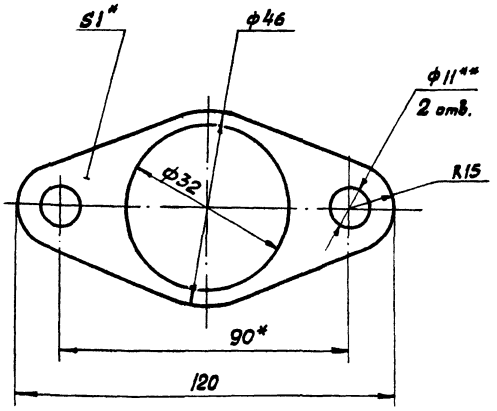

1* Размеры для справок.

2** Обработать по сопрягаемой детали.

Изм.	Лист	№ докум.	Подп.	Дата
Разраб.		Глинникова		11.82
Пров.		Моравинкин		
Т. контр.				
Н. контр.		Минтер		
Утв.				

Д21Б.105.018

Прокладка

Лит	Масса	Масштаб
У	0,05	1:1
Лист	Листов 1	

Картон Т-I-1,0т ГОСТ 20376-74

Госстрой СССР ГПИ Горьковский сантехпроект

Копировал Седова Формат А4

Д21Б.105.017

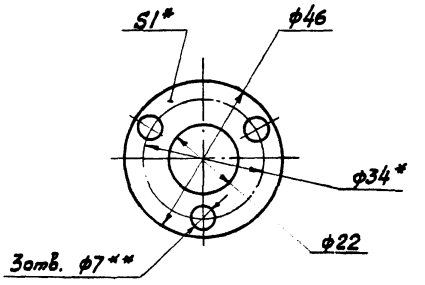

1* Размеры для справок.

2** Обработать по сопрягаемой детали.

Изм.	Лист	№ докум.	Подп.	Дата
Разраб.		Глинникова		11.82
Пров.		Моравинкин		
Т. контр.				
Н. контр.		Минтер		
Утв.				

Д21Б.105.017

Прокладка

Лит	Масса	Масштаб
У	0,01	1:1
Лист	Листов 1	

Картон Т-I-1,0т ГОСТ 20376-74

Госстрой СССР ГПИ Горьковский сантехпроект

Инв.№ подл. | Подпись и дата | Взам. инв.№ | Инв.№ дубл. | Подпись и дата

Формат	Зона	Поз.	Обозначение	Наименование	Кол.	Примеч.
А4		6	Д21Б.105.029	Фланец	1	
А3		7	Д21Б.105.031	Стенка	2	
А4		8	Д21Б.105.032	Стенка	1	
А3		9	Д21Б.105.033	Стенка	1	
А3		10	Д21Б.105.034	Стенка	1	

Изм.	Лист	№ докум.	Подп.	Дата	Д21Б.105.070	Лист 2

Копировал Седова формат А4

Формат	Зона	Поз.	Обозначение	Наименование	Кол.	Примеч.
				Документация		
А2			Д21Б.105.070СБ	Сборочный чертеж		
				Детали		
Б4		1	Д21Б.105.024	Пластина		
				Полоса Б-2 5×25 ГОСТ 103-76		
				ВСт3сп ГОСТ 535-79		
				L=226 h16 25	4	0,23кг
Б4		2	Д21Б.105.025	Пластина		
				Полоса Б-2 5×25 ГОСТ 103-76		
				ВСт3сп ГОСТ 535-79		
				L=500 h16 25	4	0,49кг
А4		3	Д21Б.105.026	Стенка	1	
Б4		4	Д21Б.105.027	Связь		
				Полоса Б-2 5×50 ГОСТ 103-76		
				ВСт3сп ГОСТ 535-79		
				L=306 h16 25	6	0,54кг.
Б4		5	Д21Б.105.028	Связь		
				Полоса Б-2 5×50 ГОСТ 103-76		
				ВСт3сп ГОСТ 535-79		
				L=530 h16 25	6	1,1кг

Подпись и дата | Инв. № дубл. | Взам. инв. № | Подпись и дата | Инв. № подл.

Изм.	Лист	№ докум.	Подп.	Дата	Д21Б.105.070			
Разраб.		Прыткова			Короб	Лит	Лист	Листов
Пров.		Мордвинкин				И	1	2
Нач. отд.						Госстрой СССР ГПИ Горьковский Сантехпроект		
Н. контр.		Мюнтер						
Утв.								

Копировал Седова формат А4

Д21Б.105.050СБ

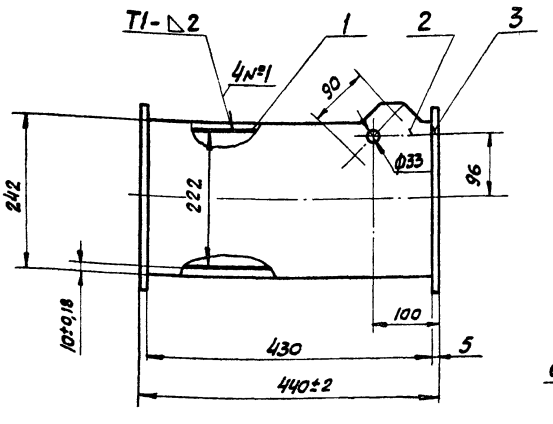

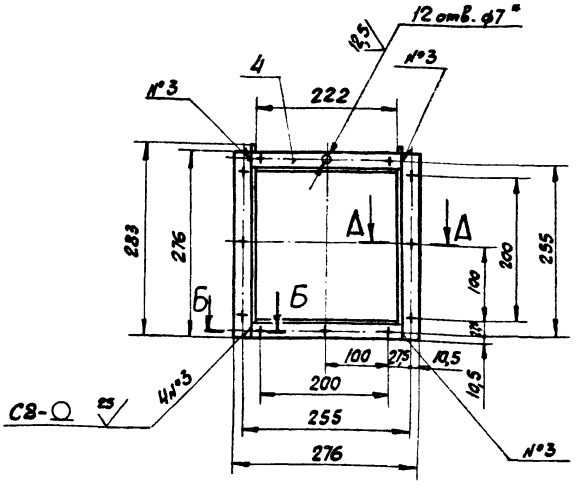

А – А
М 1:1

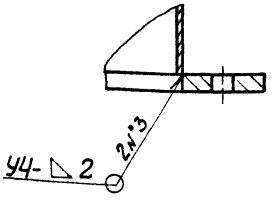

Б-Б
М 1:1

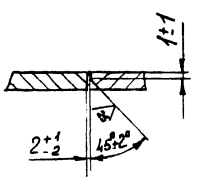

1.* Обработать по сопрягаемой детали.
2.* Размеры для справок
3. Сварные швы по ГОСТ 5264-80

Изм.	Лист	№ докум.	Подп.	Дата	Д21Б.105.050СБ			
Разраб.		Глинникова			Короб	Лит	Масса	Масштаб
Пров.		Мордвинкин				И	7,18	1:5
Т. контр.						Лист	Листов 1	
Н. контр.		Мюнтер				Госстрой СССР ГПИ Горьковский Сантехпроект		
Утв.								

19733-03 20 Копировал Седова формат А3

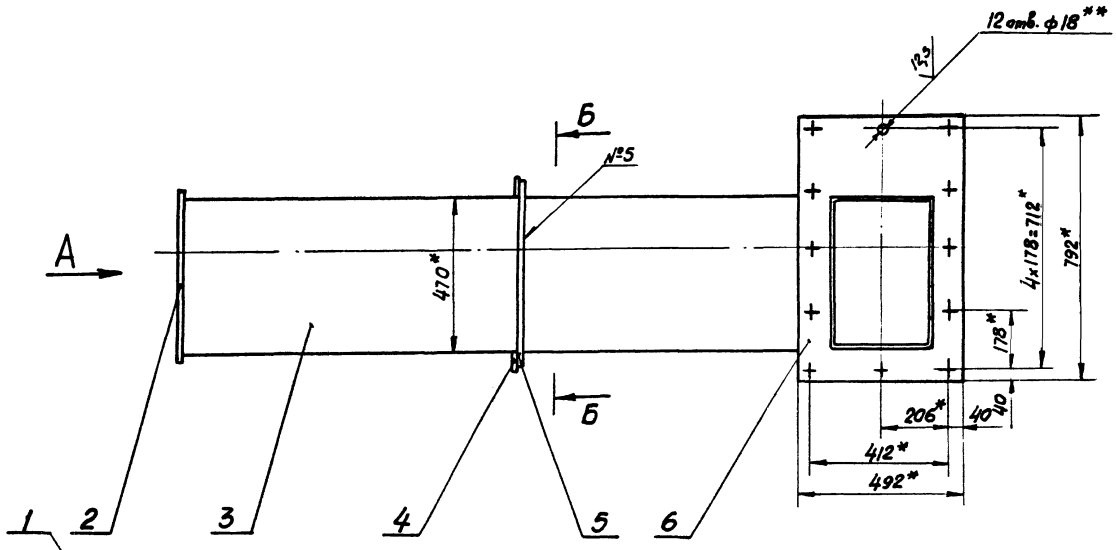

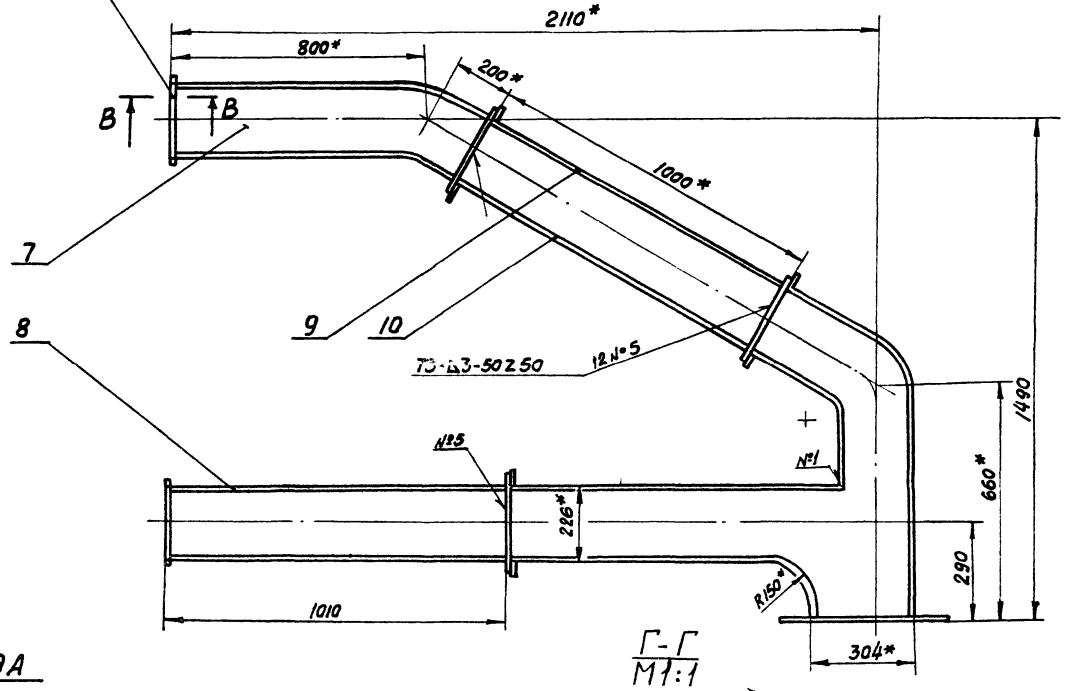

Вид А

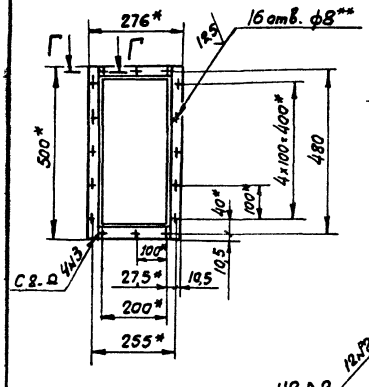

Б-Б
М1:2

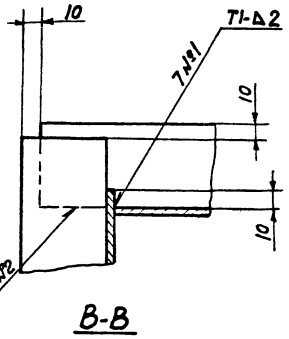

В-В
М1:2

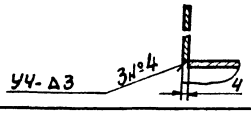

Г-Г
М1:1

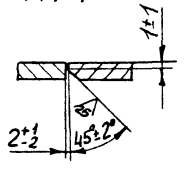

1* Размеры для справок.
2** Обработать по сопрягаемой детали
3 Неуказанные предельные отклонения размеров: $h16 \pm \frac{IT16}{2}$
4 Сварные швы по ГОСТ 5264-80

						Д21Б.105.070СБ			
Изм.	Лист	№ докум.	Подп.	Дата	Короб	Лит	Масса	Масштаб	
Разраб.		Прытков		3.12.82		и	140	1:10	
Пров.		Меравинкин				Лист	Листов 1		
Т. контр.						Госстрой СССР ГПИ Горьковский сантехпроект			
Н. контр.		Мантер							
Утв.									

19733-03 21 Копировал Сезова

Формат А2

Д216.105.031

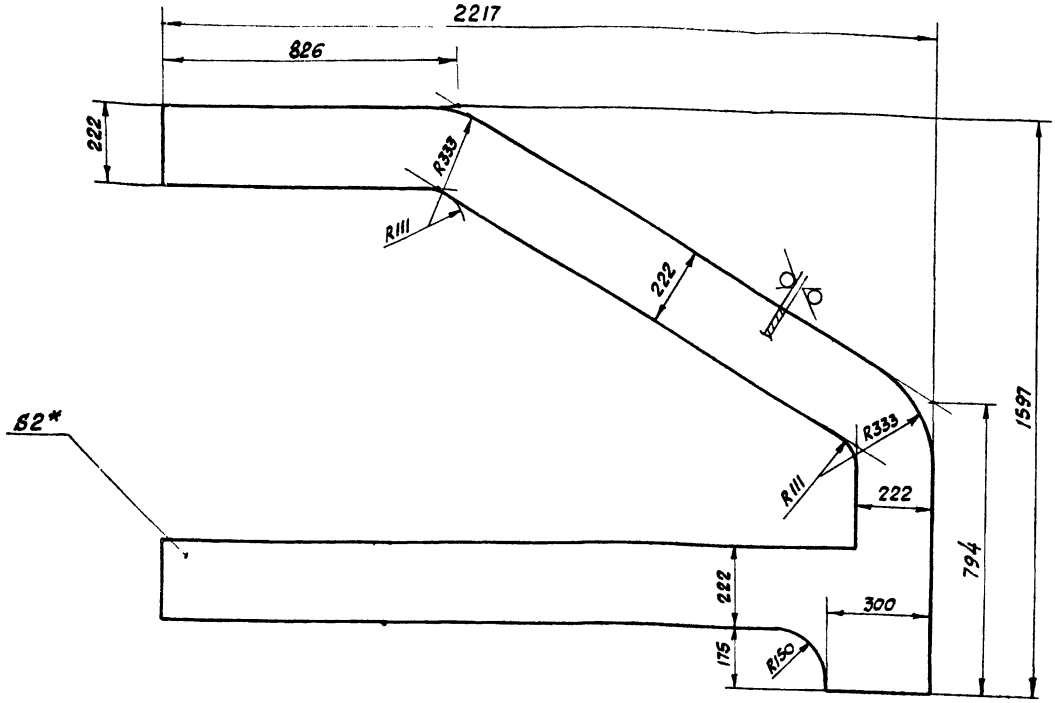

1* Размеры для справок.

2. Неуказанные предельные отклонения размеров: h16; ±IT16/2
3. Допускается изготовление из отдельных частей с последующей сваркой по ГОСТ 5264-80-С2

Изм.	Лист	№ докум.	Подп.	Дата	Д216.105.031		
Разраб.		Прыткова		12.1987	Стенка	Лит	Масса 18,9 / Масштаб 1:10
Прав.		Мордвинкин				У	Лист / Листов 1
Т. контр.							
Н. контр.		Мюнтер			Лист 6-ПН-2,0 ГОСТ 19903-74 5-IV-Н-ВСт3сп ГОСТ 16523-70	Госстрой СССР ГПИ Горьковский сантехпроект	
Утв.							

Копировал Сезова — Формат А3

Д216.105.029

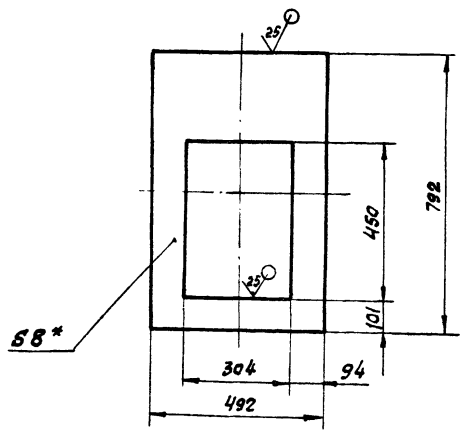

1* Размеры для справок.

2 Неуказанные предельные отклонения размеров: H16; h16; ±IT16/2

Изм.	Лист	№ докум.	Подп.	Дата	Д216.105.029		
Разраб.		Прыткова		6.12.87	Фланец	Лит	Масса 15,7 / Масштаб 1:10
Прав.		Мордвинкин				У	Лист / Листов 1
Т. контр.							
Н. контр.		Мюнтер			Лист 6-ПН-8,0 ГОСТ 19903-74 ВСт3сп ГОСТ 14637-79	Госстрой СССР ГПИ Горьковский сантехпроект	
Утв.							

Копировал Сезова — Формат А4

Д216.105.026

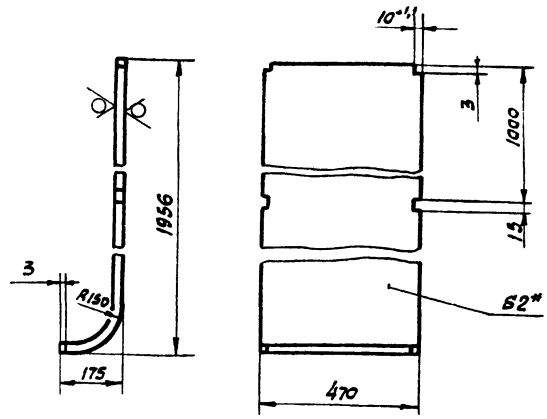

Длина развертки – 2043 мм.

1* Размеры для справок.

2. Неуказанные предельные отклонения размеров: H16; h16; ±IT16/2

Изм.	Лист	№ докум.	Подп.	Дата	Д216.105.026		
Разраб.		Прыткова		6.12.87	Стенка	Лит	Масса 15,5 / Масштаб 1:10
Прав.		Мордвинкин				У	Лист / Листов 1
Т. контр							
Н. контр.		Мюнтер			Лист 6-ПН-2,0 ГОСТ 19903-74 5-IV-Н-ВСт3сп ГОСТ 16523-70	Госстрой СССР ГПИ Горьковский сантехпроект	
Утв.							

Инв. № подл. | Подпись и дата | Взам. инв. № | Инв. № дубл. | Подп. и дата

Копировал Сезова — Формат А4

Д21Б.105.034

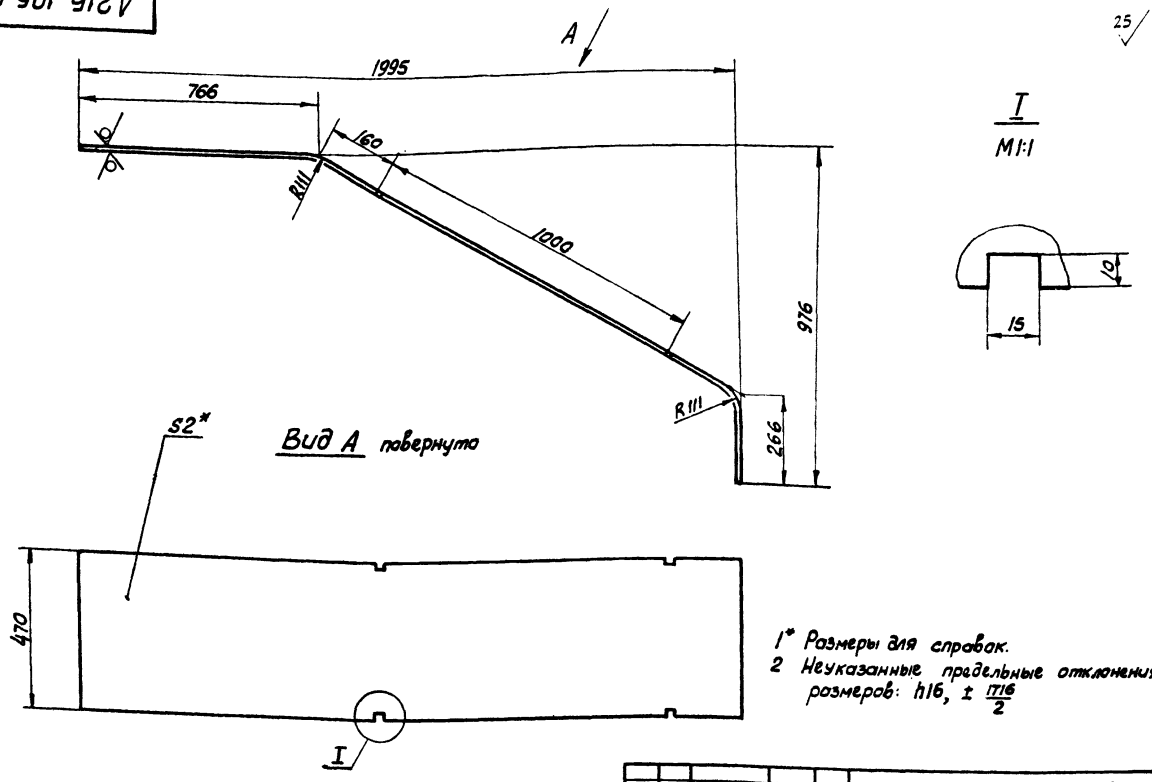

1* Размеры для справок.
2 Неуказанные предельные отклонения размеров: h16, $\pm \frac{IT16}{2}$

Длина развертки – 2450 мм.

					Д21Б.105.034			
Изм.	Лист	№ докум.	Подп.	Дата	Стенка	Лит.	Масса	Масштаб
Разраб.		Прыткова		1.01.83		И	19,6	1:10
Пров.		Мордвинкин				Лист	Листов 1	
Т.контр.								
Н.контр.		Мюнтер			Лист Б-ПН-2,0 ГОСТ 19903-74 5-IV-Н-ВСт3сп ГОСТ 16523-70	Госстрой СССР ГПИ Горьковский сантехпроект		
Утв.								

Копировал Седова формат А3

Д21Б.105.033

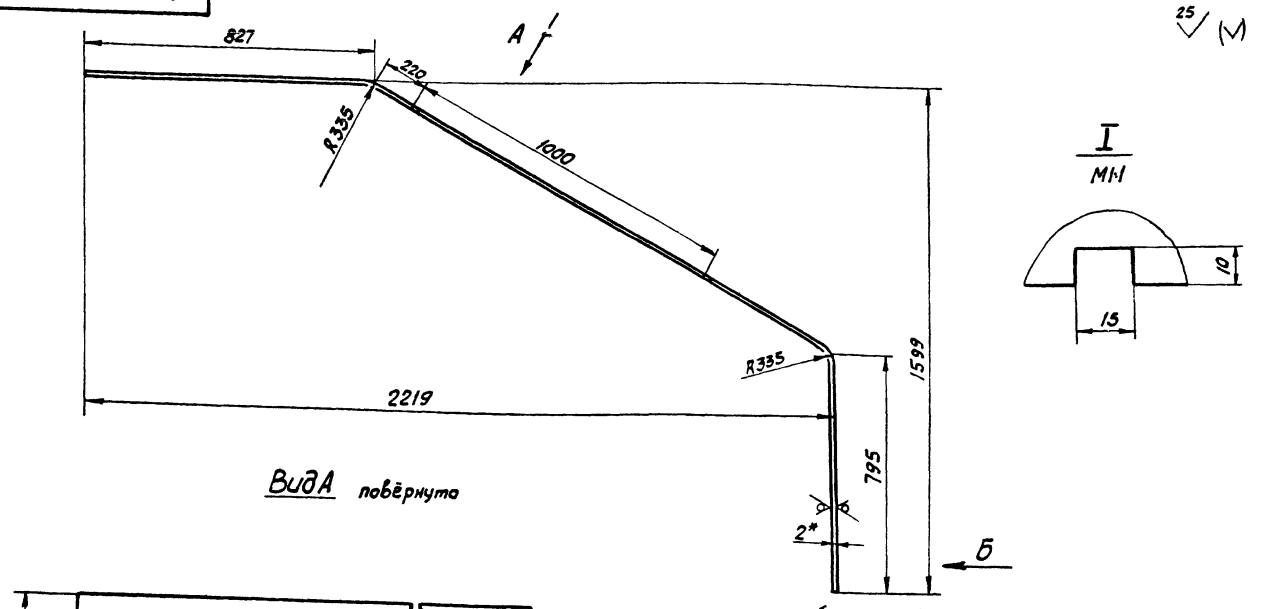

Длина развертки – 3230 мм.
1.* Размеры для справок.
2. Неуказанные предельные отклонения размеров: H16, h16, $\pm \frac{IT16}{2}$

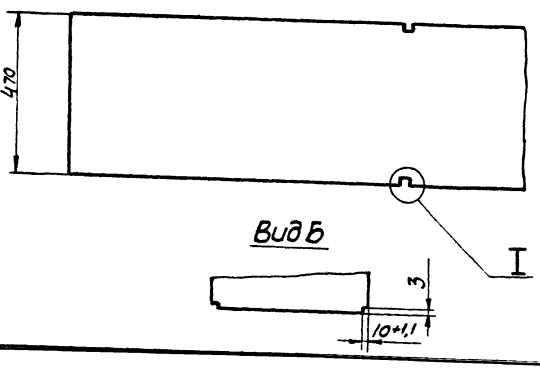

					Д21Б.105.033			
Изм.	Лист	№ докум.	Подп.	Дата	Стенка	Лит	Масса	Масштаб
Разраб.		Прыткова		1.01.83		И	23,6	1:10
Пров.		Мордвинкин				Лист	Листов 1	
Т.контр.								
Н.контр.		Мюнтер			Лист Б-ПН-2,0 ГОСТ 19903-74 5-IV-Н-ВСт3сп ГОСТ 16523-70	Госстрой СССР ГПИ Горьковский сантехпроект		
Утв.								

Копировал Седова формат А3

Д2Iб.105.080СБ

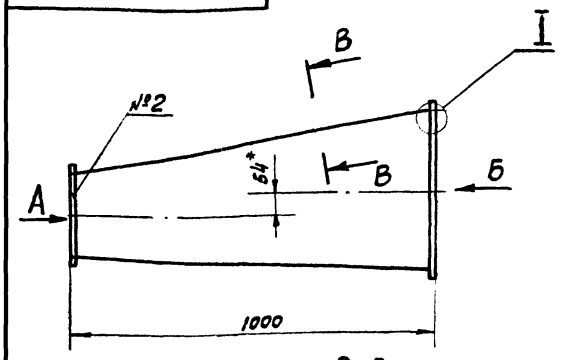

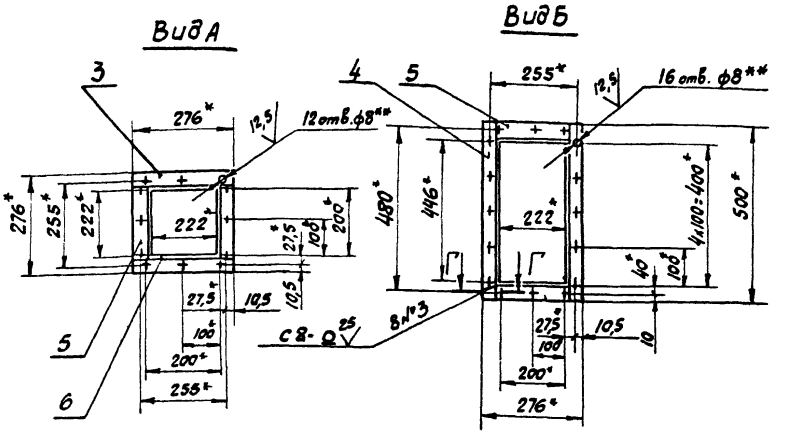

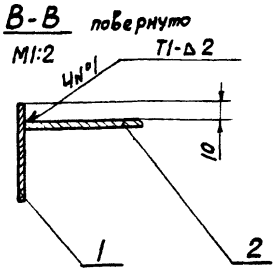

I
М1:1

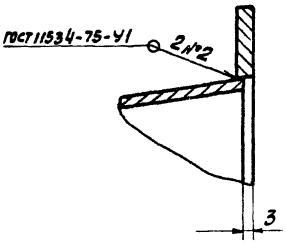

Г-Г
М1:1

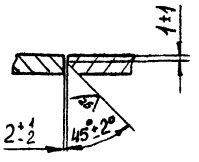

1. *Размеры для справок.
2. **Обработать по сопрягаемой детали
3. Неуказанные предельные отклонения размеров: Н16; $\pm \frac{IT16}{2}$
4. Сварные швы по ГОСТ 5264-80

Изм.	Лист	№ докум.	Подп.	Дата
Разраб.		Фитасова		7.12.82
Пров.		Моравинкин		
Т. контр.				
Н. контр.		Мюнтер		
Утв.				

Д2Iб.105.080СБ

Переход

Лит	Масса	Масштаб
У	21	1:10
Лист	Листов 1	

Госстрой СССР ГПИ Горьковский сантехпроект

Копировал Сазова — Формат А3

Формат	Зона	Поз.	Обозначение	Наименование	Кол.	Примеч.
Б4	5		Д2Iб.105.041	Полоса		
				Полоса Б-2 5х25 ГОСТ 103-76		
				ВСт3сп ГОСТ 535-79		
				L=226 h16 25	4	0,28кг
Б4	6		Д2Iб.105.042	Стенка		
				Лист Б-ПН-2,0 ГОСТ 19903-74		
				5-IV-Н-ВСт3сп ГОСТ 16523-70		
				(222х995) h16 25	1	3,4кг

Изм.	Лист	№ докум.	Подп.	Дата

Д2Iб.105 080

Лист 2

Копировал Сазова — Формат А4

Формат	Зона	Поз.	Обозначение	Наименование	Кол.	Примеч.
				Документация		
А3			Д2Iб.105.080СБ	Сборочный чертеж		
				Детали		
А4		1	Д2Iб.105.036	Стенка	2	
Б4		2	Д2Iб.105.037	Стенка		
				Лист Б-ПН-2,0 ГОСТ 19903-74		
				5-IV-Н-ВСт3сп ГОСТ 16523-70		
				(222х1007) h16 25	1	3,4кг
Б4		3	Д2Iб.105 038	Полоса		
				Полоса Б-2 5х25 ГОСТ 103-76		
				ВСт3сп ГОСТ 535-79		
				L=276 h16 25	2	0,24кг
Б4		4	Д2Iб.105.039	Полоса		
				Полоса Б-2 5х25 ГОСТ 103-76		
				ВСт3сп ГОСТ 535-79		
				L=500 h16 25	2	0,48кг

Инв. № подл. | Подп. и дата | Взам. инв. № | Инв. № дубл. | Подп. и дата

Изм.	Лист	№ докум.	Подп.	Дата
Разраб.		Фитасова		7.12.82
Пров.		Моравинкин		
Нач. отд.				
Н. контр.		Мюнтер		
Утв.				

Д2Iб.105.080

Переход

Лит	Лист	Листов
У	1	2

Госстрой СССР ГПИ Горьковский сантехпроект

19733-03 24

Копировал Сазова — Формат А4

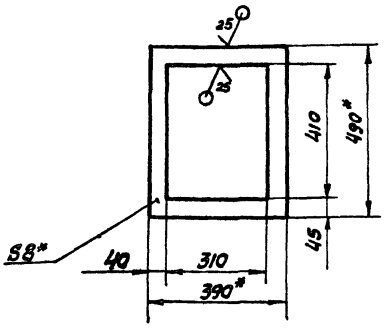

1* Размеры для справок.

2 Неуказанные предельные отклонения размеров ± IT16/2

Изм.	Лист	№ докум.	Подп.	Дата
Разраб.		Фитисова		7.12.82
Пров.		Моравинкин		
Т. контр.				
Н. контр.		Мюнтер		
Утв.				

Д215.105.044

Фланец

Лит	Масса	Масштаб
У	4,6	1:10

Лист | Листов 1

Лист 6-ПН-8,0 ГОСТ 19903-74 / ВСт3сп ГОСТ 14637-79

Госстрой СССР ГПИ Горьковский Сантехпроект

Копировал Седова — формат А4

Позиция	Зона	Поз.	Обозначение	Наименование	Кол.	Примеч.
				Документация		
А3			Д215.105.090СБ	Сборочный чертеж		
				Детали		
А3		1	Д215.105.043	Обечайка	1	
А4		2	Д215.105.044	Фланец	1	

Инв. № подл. | Подп. и дата | Взам. инв. № | Инв. № дубл. | Подп. и дата

Изм.	Лист	№ докум.	Подп.	Дата
Разраб.		Фитисова		
Пров.		Моравинкин		
Нач. отд.				
Н. контр.		Мюнтер		
Утв.				

Д215.105.090

Переход

Лит	Лист	Листов
У		1

Госстрой СССР ГПИ Горьковский Сантехпроект

Копировал Седова — формат А4

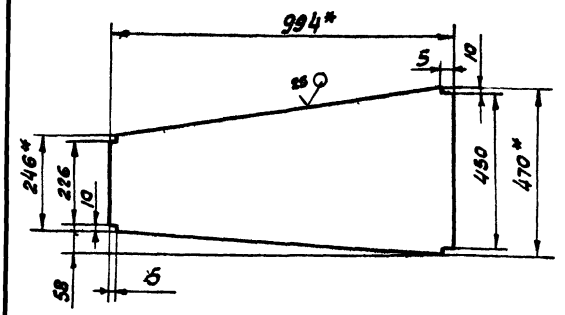

1* Размеры для справок.

2. Неуказанные предельные отклонения размеров ± IT16/2

Изм.	Лист	№ докум.	Подп.	Дата
Разраб.		Фитисова		7.12.82
Пров.		Моравинкин		
Т. контр.				
Н. контр.		Мюнтер		
Утв.				

Д215.105.036

Стенка

Лит	Масса	Масштаб
У	5,6	1:10

Лист | Листов 1

Лист 6-ПН-2,0 ГОСТ 19903-74 / 5-IV-Н-ВСт3сп ГОСТ 16523-70

Госстрой СССР ГПИ Горьковский Сантехпроект

Копировал Седова — формат А4

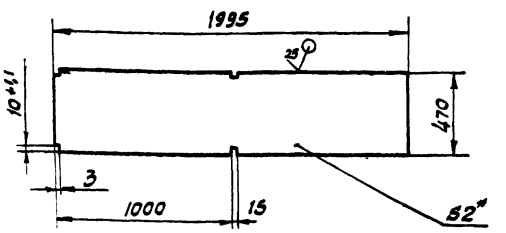

1* Размер для справок.

2. Неуказанные предельные отклонения размеров: H16, h16, ± IT16/2

Инв. № подл. | Подп. и дата | Взам. инв. № | Инв. № дубл. | Подп. и дата

Изм.	Лист	№ докум.	Подп.	Дата
Разраб.		Моравинкин		7.12.82
Пров.		Моравинкин		
Т. контр.				
Н. контр.		Мюнтер		
Утв.				

Д215.105.032

Стенка

Лит	Масса	Масштаб
У	14,7	1:20

Лист | Листов 1

Лист 6-ПН-2,0 ГОСТ 19903-74 / 5-IV-Н-ВСт3сп ГОСТ 16523-70

Госстрой СССР ГПИ Горьковский Сантехпроект

Копировал Седова — формат А4

Д21Б.105.043

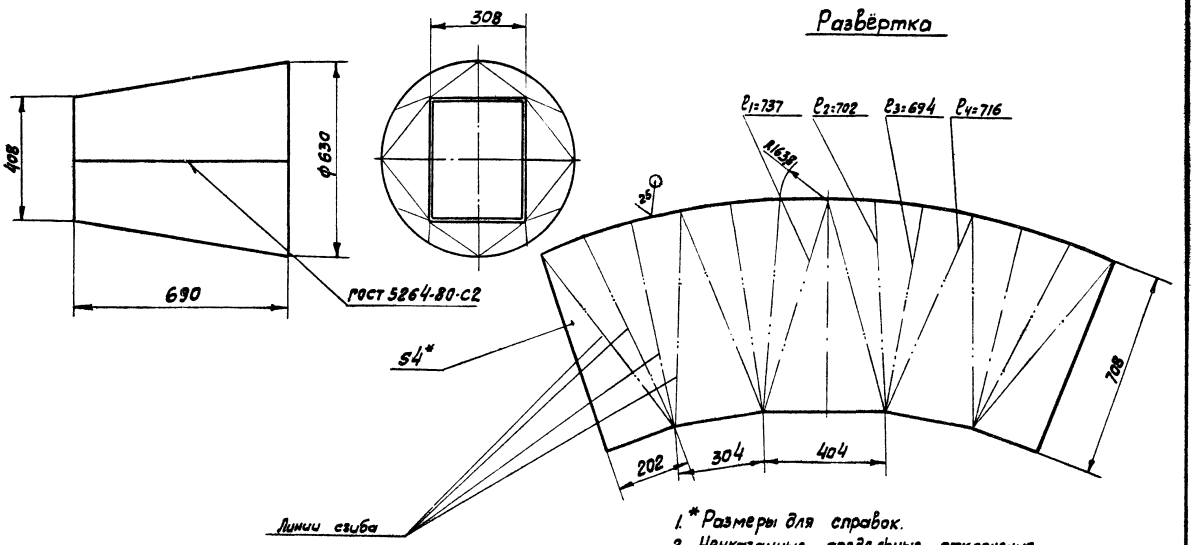

1.* Размеры для справок.
2. Неуказанные предельные отклонения размеров: h16; $\pm\frac{IT16}{2}$

Изм.	Лист	№ докум.	Подп.	Дата	Д21Б.105.043			
Разраб.		Фитасова		7.12.82	Обечайка	Лит	Масса	Масштаб
Пров.		Мордвинкин				И	26,4	1:10
Т. контр.						Лист	Листов 1	
Н. контр.		Мюнтер			Лист Б-ПН-4,0 ГОСТ 19903-74 / Вст3сп ГОСТ 14637-79	Госстрой СССР ГПИ Горьковский Сантехпроект		
Утв.								

Копировал Седова — формат А3

Д21Б.105.090СБ

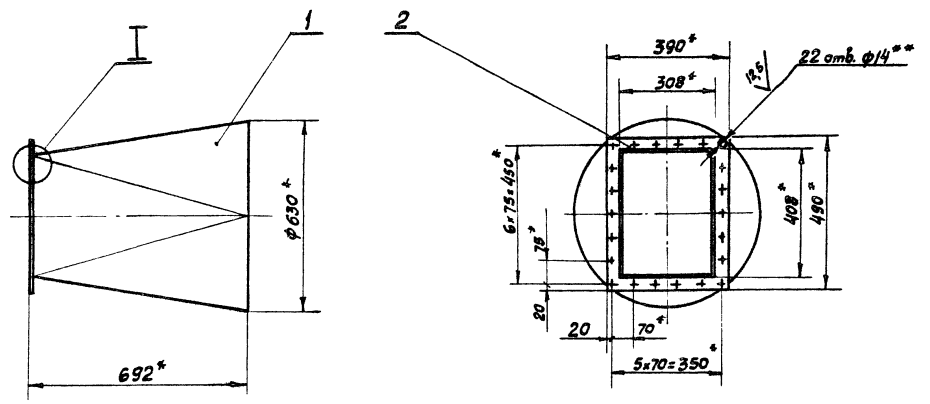

1.* Размеры для справок.

2.** Обработать по сопрягаемой детали.

3. Неуказанные предельные отклонения размеров: H16, $\pm\frac{IT16}{2}$

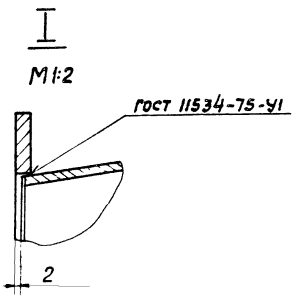

Изм.	Лист	№ докум.	Подп.	Дата	Д21Б.105.090СБ			
Разраб.		Фитасова		7.12.82	Переход	Лит	Масса	Масштаб
Пров.		Мордвинкин				И	31	1:10
Т. контр.						Лист	Листов 1	
Н. контр.		Мюнтер				Госстрой СССР ГПИ Горьковский Сантехпроект		
Утв.								

19733-03 26 Копировал Седова — формат А3

Формат	Зона	Поз.	Обозначение	Наименование	Кол.	Примеч.
				Документация		
А4			4216.105.120СБ	Сборочный чертеж		*) А3, А2
				Детали		
Б4		1	4216.105.048	Планка		
				Лист Б-ПН-8,0 ГОСТ 19903-74 Вст3сп ГОСТ 14637-79		
				(36×380) h14	4	0,8кг
Б4		2	4216.105.049	Планка		
				Лист Б-ПН-8,0 ГОСТ 19903-74 Вст3сп ГОСТ 14637-79		
				(36×770) h14	4	1,7кг.
А3		3	4216.105.051	Стенка	1	
Б4		4	4216.105.052	Ребро		
				Полоса Б-2 5×50 ГОСТ 103-76 Вст3сп ГОСТ 535-79		
				L=1088 h14	3	2,1кг.

Изм.	Лист	№ докум.	Подп.	Дата
Разраб.		Глинникова		12.82
Пров.		Меравинкин		
Нач. отд.				
Н. контр.		Мюнтер		
Утв.				

4216.105.120

Короб

Лит	Лист	Листов
У	1	3

Госстрой СССР ГПИ Горьковский сантехпроект

Копировал Седова

Формат А4

4216.105.110

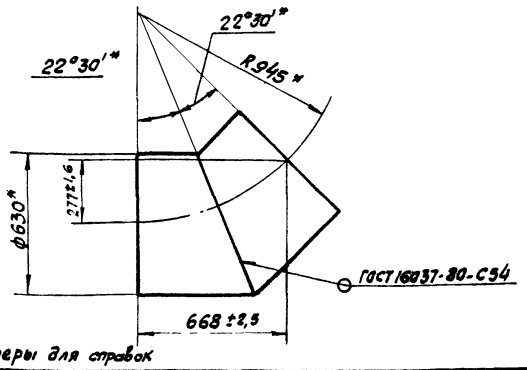

*Размеры для справок

Формат	Зона	Поз.	Обозначение	Наименование	Кол.	Примеч.
				Детали		
А4			4216.105.006	Звено	2	

Изм.	Лист	№ докум.	Подп.	Дата
Разраб.		Глинникова		12.82
Пров.		Меравинкин		
Т. контр.				
Н. контр.		Мюнтер		
Утв.				

4216.105.110

Отвод

Лит	Масса	Масштаб
У	48,8	1:15
Лист	Листов 1	

Госстрой СССР, ГПИ Горьковский сантехпроект

Копировал Седова

Формат А4

4216.105.100СБ

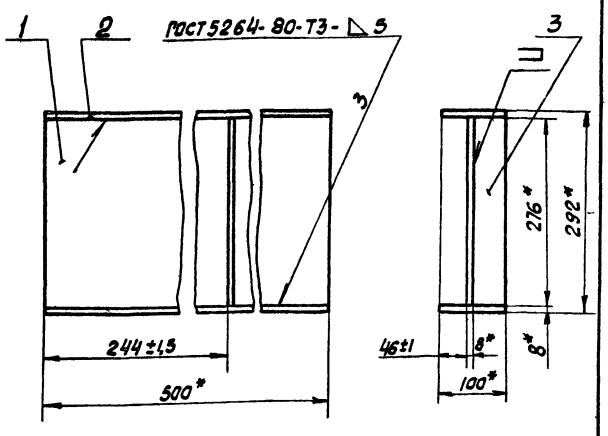

* Размеры для справок.

Изм.	Лист	№ докум.	Подп.	Дата
Разраб.		Глинникова		12.82
Пров.		Меравинкин		
Т. контр.				
Н. контр.		Мюнтер		
Утв.				

4216.105.100СБ

Опора

Лит	Масса	Масштаб
У	16,5	1:5
Лист	Листов 1	

Госстрой СССР ГПИ Горьковский Сантехпроект

Копировал Седова

Формат А4

Формат	Зона	Поз.	Обозначение	Наименование	Кол.	Примеч.
				Документация		
А4			4216.105.100СБ	Сборочный чертеж		
				Детали		
Б4		1	4216.105.045	Полоса		
				Лист Б-ПН-8,0 ГОСТ 19903-74 Вст3сп ГОСТ 14637-79		
				(276×500) h14	1	8,63кг.
Б4		2	4216.105.046	Полоса		
				Лист Б-ПН-8,0 ГОСТ 19903-74 Вст3сп ГОСТ 14637-79		
				(100×500) h14	2	3,14кг.
Б4		3	4216.105.047	Ребро		
				Лист Б-ПН-8,0 ГОСТ 19903-74 Вст3сп ГОСТ 14637-79		
				(45×276) h14	1	1,6кг.

Изм.	Лист	№ докум.	Подп.	Дата
Разраб.		Глинникова		12.82
Пров.		Меравинкин		
Нач. отд.				
Н. контр.		Мюнтер		
Утв.				

4216.105.100

Опора

Лит	Лист	Листов
У		1

Госстрой СССР ГПИ Горьковский сантехпроект

19733-03 27

Копировал Седова

Формат А4

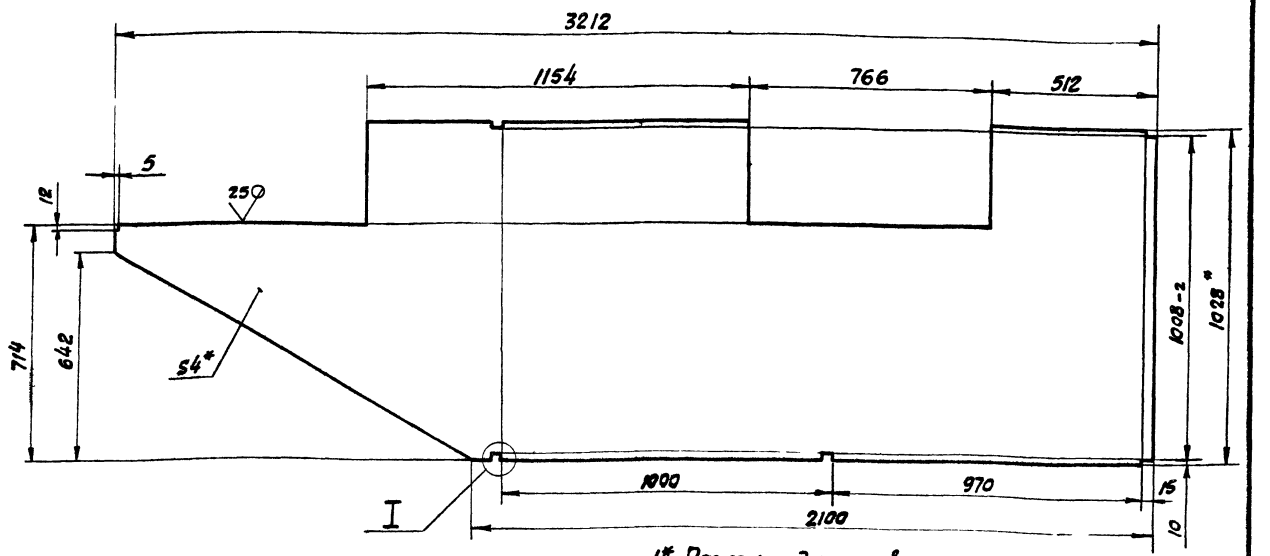

I
М1:1

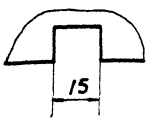

1* Размеры для справок.
2. Неуказанные предельные отклонения размеров: H14, h14, $\pm \frac{IT14}{2}$.

					Д216.105.051			
Изм	Лист	№ докум.	Подп.	Дата	Стенка	Лит	Масса	Масштаб
Разраб	Гвинникова			11.82		У	52,4	1:10
Пров	Мордвинкин					Лист	Листов 1	
Т контр.								
Н контр	Мюнтер				Б-ПН-4,0 ГОСТ 19903.74	Госстрой СССР ГПИ Горьковский Сантехпроект		
Утв					Лист ВСт3сп ГОСТ 14637-79			

Копировал Сезова — Формат А3

Формат	Зона	Поз.	Обозначение	Наименование	Кол.	Примеч.
				L=703 h14	1	1,39кг
Б4		15	Д216.105.063	Стенка		
				Лист Б-ПН-4,0 ГОСТ 19903-74 ВСт3сп ГОСТ 14637-79		
				(158×765) h14	2	3,89кг.
А4		16	Д216.105.064	Стенка	3	
А4		17	Д216.105.065	Стенка	1	
А4		18	Д216.105.066	Стенка	1	
А4		19	Д216.105.067	Конус	1	
				Прочие изделия		
		20		Компенсатор 500-1-07 ПГВУ242.76	1	ЦНТИ г. Ленинград

Изм.	Лист	№ докум.	Подп.	Дата	Д216.105.120	Лист 3

Копировал Сезова — Формат А4

Формат	Зона	Поз.	Обозначение	Наименование	Кол.	Примеч.
Б4		5	Д216.105.053	Ребро		
				Полоса Б-2 5×50 ГОСТ 103-76 ВСт3сп ГОСТ 535-79		
				L=995 h14	1	1,9кг
Б4		6	Д216.105.054	Ребро		
				Полоса Б-2 5×50 ГОСТ 103-76 ВСт3сп ГОСТ 535-79		
				L=588 h14	3	0,93кг
А4		7	Д216.105.055	Ребро	1	
А4		8	Д216.105.055-01	Ребро	1	
Б4		9	Д216.105.056	Фланец		
				Уголок Б-36×36×4 (ГОСТ 8509-72) ВСт3сп ГОСТ 535-79	1	2,56кг
Б4		10	Д216.105.057	Ребро		
				Полоса Б-2 5×50 ГОСТ 103-76 ВСт3сп ГОСТ 535-79		
				L=740 h14	1	1,45кг.
Б4		11	Д216.105.058	Ребро		
				Полоса Б-2 5×50 ГОСТ 103-76 ВСт3сп ГОСТ 535-79		
				L=950 h14	2	1,85кг
А4		12	Д216.105.059	Стенка	1	
А4		13	Д216.105.061	Стенка	1	
Б4		14	Д216.105.062	Ребро		
				Полоса Б-2 5×50 ГОСТ 103-76 ВСт3сп ГОСТ 535-79		

Инв. № подл. | Подп. и дата | Взам. инв. № | Инв. № дубл. | Подп. и дата

Изм.	Лист	№ докум.	Подп.	Дата	Д216.105.120	Лист 2

Копировал Сезова — Формат А4

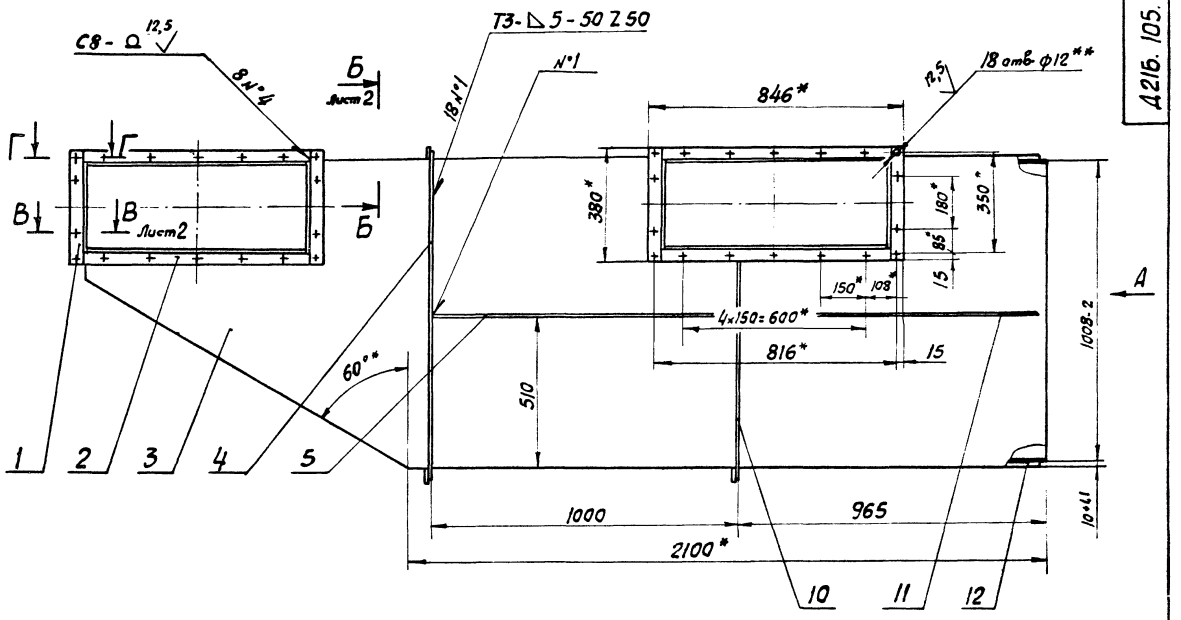

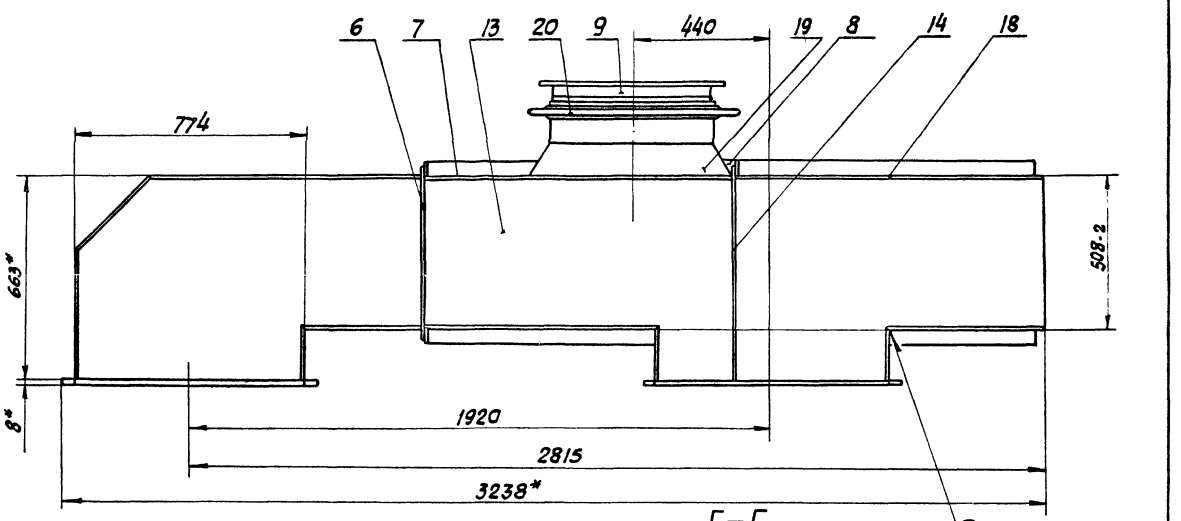

Вид А

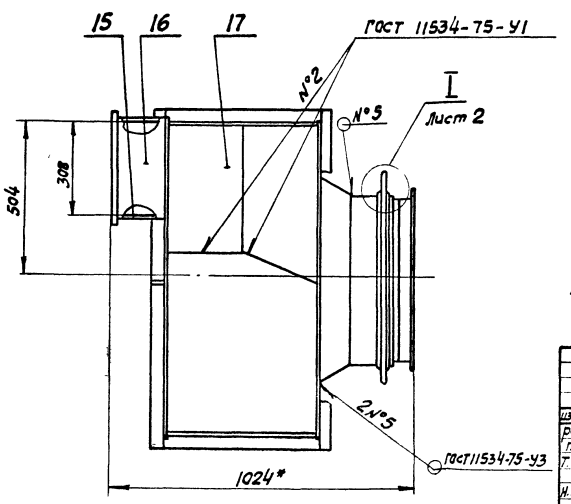

Г—Г
М1:1

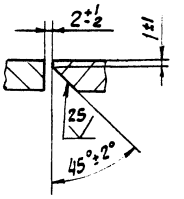

1.* Размеры для справок
2** Обработать по сопрягаемой детали
3. Неуказанные предельные отклонения размеров: Н16, h16, ± IT16/2
4. Сварные швы N°1,3,4,6,7,8 ГОСТ 5264-80

Изм.	Лист	№ докум.	Подп.	Дата	Д216.105.120СБ		
Разраб.		Плинникова			Короб	Лит	Масса	Масштаб
Пров.		Марабьянин				У	255	1:10
Т. контр.						Лист 1	Листов 2	
Н. контр.		Мюнтер				Госстрой СССР ГПИ Горьковский сантехпроект		
Утв.								

19733-03 29 Копировал Седова Формат А2

Д21Б. 105. 059

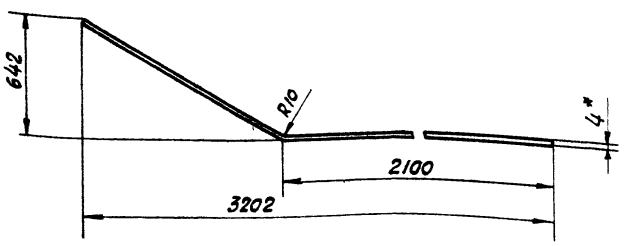

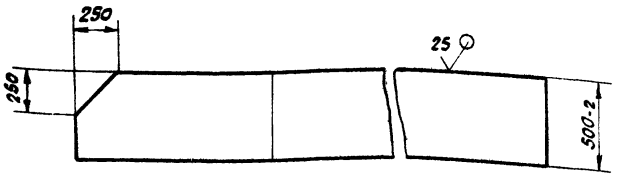

Длина развертки – 3390 мм.

1.* Размеры для справок.

2. Неуказанные предельные отклонения размеров: h16, $\pm \frac{IT16}{2}$

Изм.	Лист	№ докум.	Подп.	Дата	Д21Б. 105.059			
разраб.		Глинникова		1.12.82	Стенка	Лит	Масса	Масштаб
Пров.		Мордвинкин				и	48,2	1:20
Т. контр.						Лист	Листов 1	
Н. контр.		Мюнтер			Лист Б-ПН-4,0 ГОСТ 19903-74 ВСт3сп ГОСТ 14637-79	Госстрой СССР ГПИ Горьковский Сантехпроект		
Утв.								

Копировал Сезова — формат А4

Д21Б. 105. 055

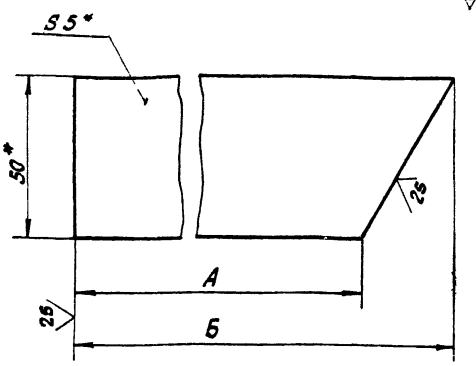

Обозначение	Размеры, мм.		Масса, кг.
	А	Б	
Д21Б. 105.055	267	297	0,56
–01	2	32	0,02
–02	357	387	0,72

1* Размеры для справок.

2. Неуказанные предельные отклонения размеров: h16, $\pm \frac{IT16}{2}$

Изм.	Лист	№ докум.	Подп.	Дата	Д21Б. 105.055			
разраб.		Глинникова		1.12.82	ребро	Лит	Масса	Масштаб
Пров.		Мордвинкин				и	см. табл.	–
Т. контр.						Лист	Листов 1	
Н. контр.		Мюнтер			Полоса Б-2 5х50 ГОСТ 103-76 ВСт3сп ГОСТ 535-79	Госстрой СССР ГПИ Горьковский Сантехпроект		
Утв.								

Инв. № подл. | Подпись и дата | Взам. инв. № | Инв. № дубл. | Подпись и дата

Копировал Сезова — формат А4

Д21Б. 105. 120СБ

В – В
М 1:1 Лист 1

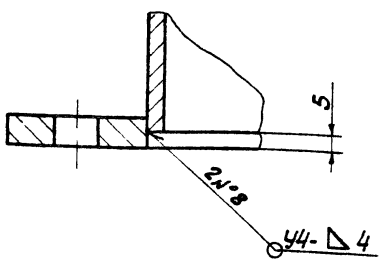

Б – Б
М 1:2 Лист 1

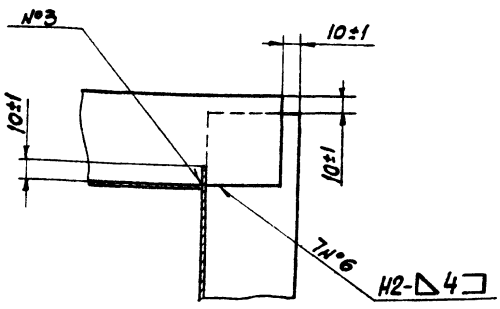

I
М1:2 Лист 1

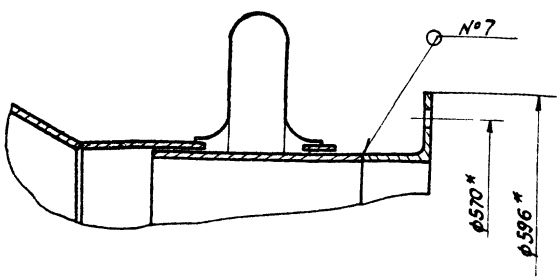

Поз. 9

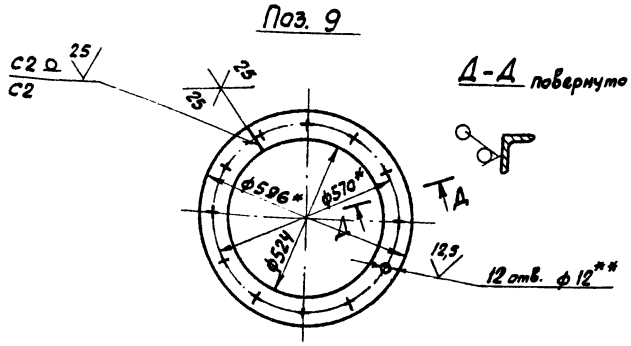

Изм.	Лист	№ докум.	Подп.	Дата	Д21Б. 105. 120 СБ	Лист 2

19733-03 30

Копировал Сезова — формат А3

Д216.105.066

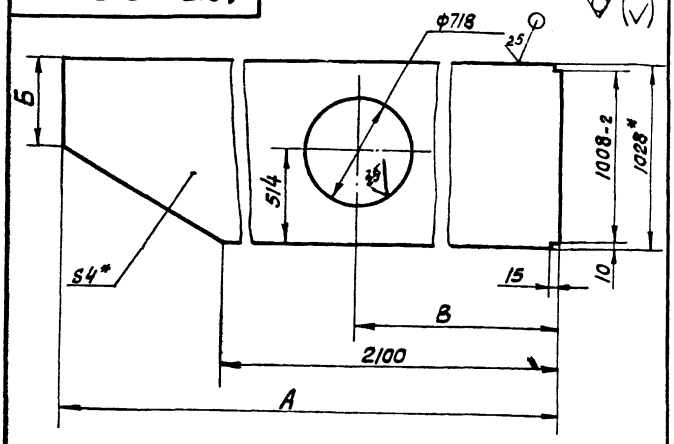

Обозначение	Размеры, мм.			Масса, кг.
	А	Б	В	
Д216.105.066	2952	530	1335	58,3
-01	3212	386	735	63,2

1.* Размеры для справок.

2. Неуказанные предельные отклонения размеров: H16, h16, $\pm \frac{IT16}{2}$

Изм.	Лист	№ докум.	Подп.	Дата	Д216.105.066			
Разраб.		Глинникова		11.82	Стенка	Лит	Масса	Масштаб
Пров.		Моравинкин				У	см. табл.	–
Т. контр.						Лист	Листов 1	
Н. контр.		Мюнтер			Лист Б-ПН-4,0 ГОСТ 19903-74 ВСт3сп ГОСТ 14637-79	Госстрой СССР ГПИ Горьковский сантехпроект		
Утв.								

Копировал Седова — Формат А4

Д216.105.065

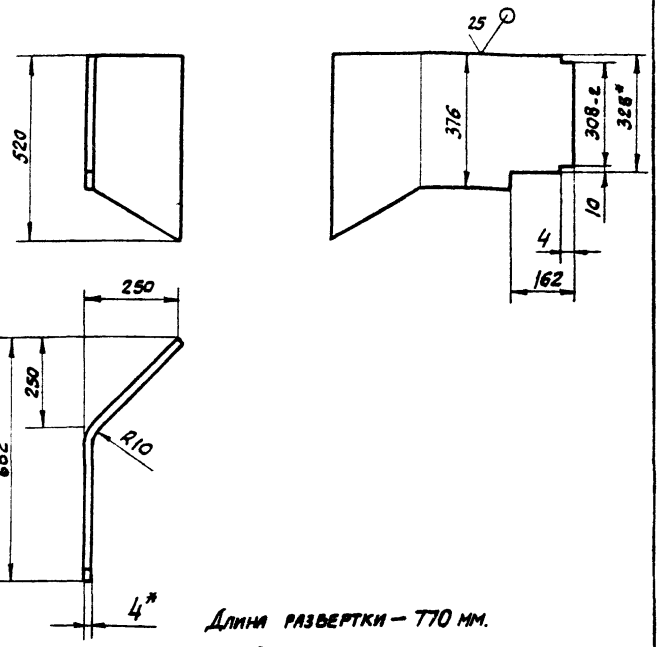

Длина развертки – 770 мм.

1*. Размеры для справок.

2. Неуказанные предельные отклонения размеров: h16, $\pm \frac{IT16}{2}$

Изм.	Лист	№ докум.	Подп.	Дата	Д216.105.065			
Разраб.		Глинникова		11.82	Стенка	Лит	Масса	Масштаб
Пров.		Моравинкин				У	7,8	1:10
Т. контр.						Лист	Листов 1	
Н. контр.		Мюнтер			Лист Б-ПН-4,0 ГОСТ 19903-74 ВСт3сп ГОСТ 14637-79	Госстрой СССР ГПИ Горьковский сантехпроект		
Утв.								

Копировал Седова — Формат А4

Инв. № подл. | Подпись и дата | Взам. инв. № | Инв. № дубл. | Подпись и дата

Д216.105.064

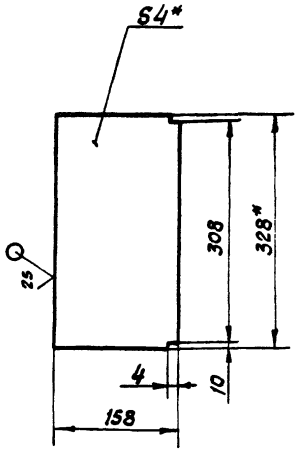

1.* Размеры для справок.

2. Неуказанные предельные отклонения размеров: h16, $\pm \frac{IT16}{2}$

Изм.	Лист	№ докум.	Подп.	Дата	Д216.105.064			
Разраб.		Глинникова		11.82	Стенка	Лит	Масса	Масштаб
Пров.		Моравинкин				У	2,11	1:5
Т. контр.						Лист	Листов 1	
Н. контр.		Мюнтер			Лист Б-ПН-4,0 ГОСТ 19903-74 ВСт3сп ГОСТ 14637-79	Госстрой СССР ГПИ Горьковский сантехпроект		
Утв.								

Копировал Седова — Формат А4

Д216.105.061

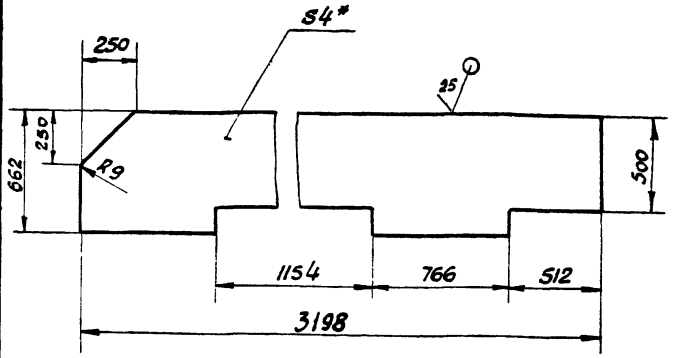

1* Размеры для справок.

2. Неуказанные предельные отклонения размеров: H16, h16, $\pm \frac{IT16}{2}$

Изм.	Лист	№ докум.	Подп.	Дата	Д216.105.061			
Разраб.		Глинникова		11.82	Стенка	Лит	Масса	Масштаб
Пров.		Моравинкин				У	59,4	1:20
Т. контр.						Лист	Листов 1	
Н. контр.		Мюнтер			Лист Б-ПН-4,0 ГОСТ 19903-74 ВСт3сп ГОСТ 14637-79	Госстрой СССР ГПИ Горьковский сантехпроект		
Утв.								

Инв. № подл. | Подпись и дата | Взам. инв. № | Инв. № дубл. | Подпись и дата

Формат	Зона	Поз.	Обозначение	Наименование	Кол.	Примеч.
				Лист Б-ПН-4,0 ГОСТ 19903-74 / ВСт3сп ГОСТ 14637-79		
				(158×765) h14 25/	2	3,89 кг.
Б.Ч.		19	Д21Б.105.082	Ребро		
				Полоса Б-2 5×50 ГОСТ 103-76 / ВСт3сп ГОСТ 535-79		
				L=740 h14 25/	1	1,45 кг
				Прочие изделия		
		20		Компенсатор		ЦНТИ г. Ленинград
				500-1-07ПГВУ242-76	1	

Изм.	Лист	№ докум.	Подп.	Дата	Д21Б.105.130	Лист 3

Копировал Седова — Формат А4

Формат	Зона	Поз.	Обозначение	Наименование	Кол.	Примеч.
Б.Ч.		9	Д21Б.105.071	Планка		
				Лист Б-ПН-8,0 ГОСТ 19903-74 / ВСт3сп ГОСТ 14637-79		
				(36×380) h14 25/	4	0,8 кг.
Б.Ч.		10	Д21Б.105.072	Ребро		
				Полоса Б-2 5×50 ГОСТ 103-76 / ВСт3сп ГОСТ 535-79		
				L=1085 h14 25/	1	2,12 кг
А4		11	Д21Б.105.073	Фланец	1	
Б.Ч.		12	Д21Б 105.074	Ребро		
				Полоса Б-2 5×50 ГОСТ 103-76 / ВСт3сп ГОСТ 535-79		
				L=703 h14 25/	1	1,39 кг
Б.Ч.		13	Д21Б.105.075	Ребро		
				Полоса Б-2 5×50 ГОСТ 103-76 / ВСт3сп ГОСТ 535-79		
				L=995 h14 25/	2	1,96 кг.
А4		14	Д21Б.105.076	Стенка	1	
Б.Ч.		15	Д21Б.105.077	Ребро		
				Полоса Б-2 5×50 ГОСТ 103-76 / ВСт3сп ГОСТ 535-79		
				L=588 h14 25/	3	0,93 кг.
А4		16	Д21Б.105.078	Стенка	1	
А4		17	Д21Б.105.079	Стенка	1	
А4		18	Д21Б.105.081	Стенка	2	

Изм.	Лист	№ докум.	Подп.	Дата	Д21Б.105.130	Лист 2

Копировал Седова — Формат А4

Формат	Зона	Поз.	Обозначение	Наименование	Кол.	Примеч.
				Документация		
*			Д21Б.105.130 СБ	Сборочный чертеж		*/ А3, А2
				Детали		
А3		1	Д21Б.105.051	Стенка	1	
А4		2	Д21Б.105.055-01	Ребро	1	
		3	-02	Ребро	1	
А4		4	Д21Б.105.064	Стенка	3	
А4		5	Д21Б.105.066-01	Стенка	1	
А4		6	Д21Б.105.067	Конус	1	
Б.Ч.		7	Д21Б.105.068	Ребро		
				Полоса Б-2 5×50 ГОСТ 103-76 / ВСт3сп ГОСТ 535-79		
				L=1088 h14 25/	3	2,1 кг.
Б.Ч.		8	Д21Б.105.069	Планка		
				Лист Б-ПН-8,0 ГОСТ 19903-74 / ВСт3сп ГОСТ 14637-79		
				(36×770) h14 25/	4	1,7 кг.

Изм.	Лист	№ докум.	Подп.	Дата	Д21Б.105.130			
Разраб.		Глинникова		12.82	Короб	Лит	Лист	Листов
Пров.		Мордвинкин				U	1	3
Нач. отд.						Госстрой СССР ГПИ Горьковский Сантехпроект		
Н. Контр.		Мюнтер						
Утв.								

Копировал Седова — Формат А4

Д21Б.105.067

25/ (√)

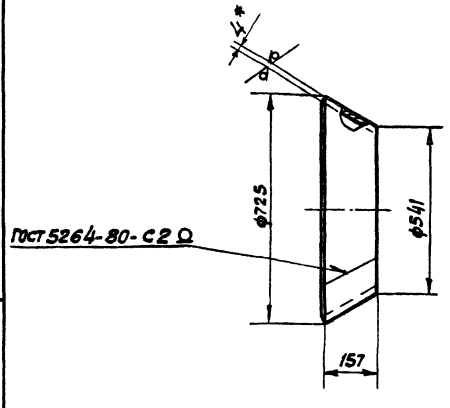

1* Размеры для справок.

2 Неуказанные предельные отклонения размеров h15

Изм.	Лист	№ докум.	Подп.	Дата	Д21Б.105.067			
Разраб.		Глинникова		12.82	Конус	Лит	Масса	Масштаб
Пров.		Мордвинкин				U	10,2	1:10
Т. контр.						Лист	Листов 1	
Н. контр.		Мюнтер			Лист Б-ПН-4,0 ГОСТ 19903-74 / ВСт3 сп ГОСТ 14637-79	Госстрой СССР ГПИ Горьковский Сантехпроект		
Утв.								

19733-03 32

Копировал Седова — Формат А4

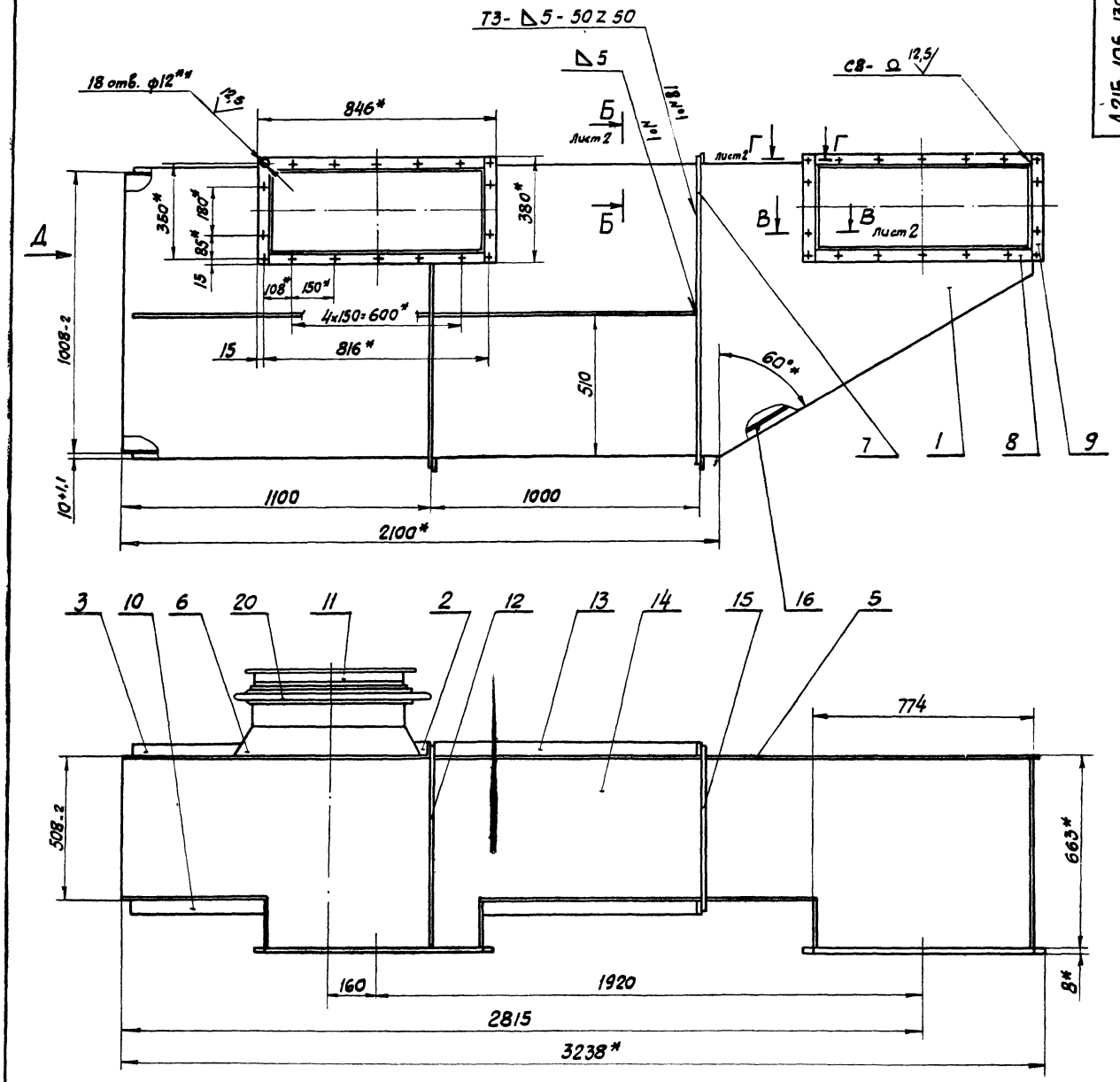

Вид Д

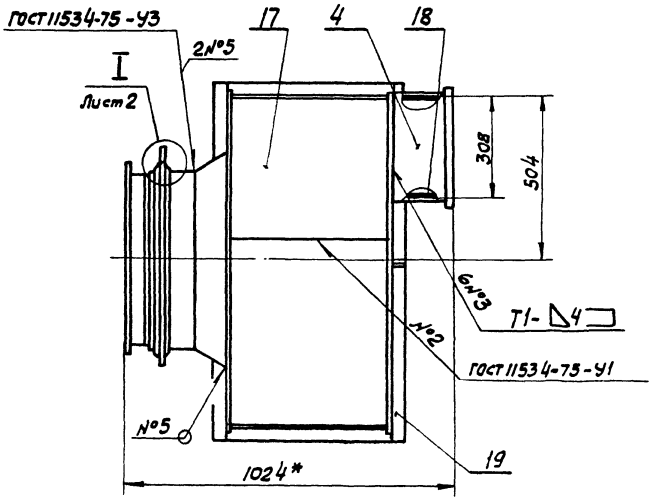

1* Размеры для справок.

2** Обработать по сопрягаемой детали.

3. Неуказанные предельные отклонения размеров: H16, h16, $\pm\frac{IT16}{2}$

4. Сварные швы N°1,3,4,6,7,8 ГОСТ 5264-80

					Д21Б.105.130СБ			
Изм.	Лист	№ докум.	Подп.	Дата	Короб	Лит	Масса	Масштаб
Разраб.		Глинникова		12.82		И	255	1:10
Пров.		Мордвинкин				Лист 1	Листов 2	
Т. контр.						Госстрой СССР ГПИ Горьковский Сантехпроект		
Н. контр.		Мюнтер						
Утв.								

Д21Б. 105. 076

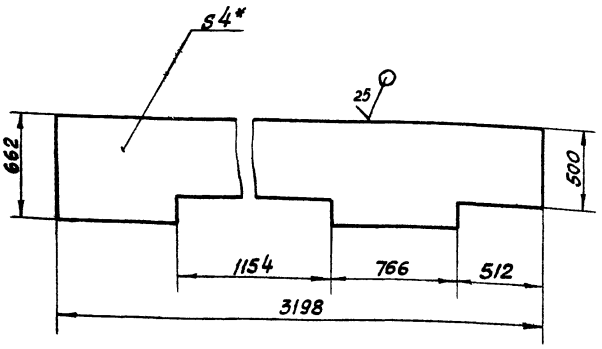

1.* Размеры для справок.

2. Неуказанные предельные отклонения размеров: H16, h16, $\pm \frac{IT16}{2}$

Изм.	Лист	№ докум.	Подп.	Дата	Д21Б. 105. 076			
Разраб.		Глинникова			Стенка	Лит	Масса	Масштаб
Пров.		Мордвинкин				И	57,3	1:20
Т. контр.						Лист	Листов 1	
Н. контр.		Мюнтер			Лист Б-ПН-4,0 ГОСТ 19903-74 ВСт3сп ГОСТ 14637-79	Госстрой СССР ГПИ Горьковский Сантехпроект		
Утв.								

Копировал Седова формат А4

Д21Б. 105. 073

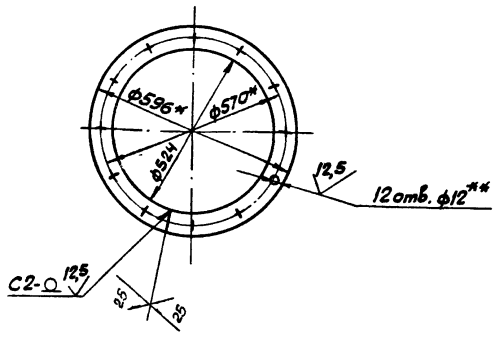

1* Размеры для справок.

2** Обработать по сопрягаемой детали.

3. Неуказанные предельные отклонения размеров: H14, $\pm \frac{IT14}{2}$

4. Сварные швы по ГОСТ 5264-80

Изм.	Лист	№ докум.	Подп.	Дата	Д21Б. 105. 073			
Разраб.		Глинникова			Фланец	Лит	Масса	Масштаб
Пров.		Мордвинкин				И	2,56	1:10
Т. контр.						Лист	Листов 1	
Н. контр.		Мюнтер			Уголок Б-36х36х4 ГОСТ 8509-72 ВСт3сп ГОСТ 535-79	Госстрой СССР ГПИ Горьковский Сантехпроект		
Утв.								

Инв. № подл. | Подпись и дата | Взам. инв. № | Инв. № дубл. | Подпись и дата

Копировал Седова формат А4

Д21Б. 105. 130СБ

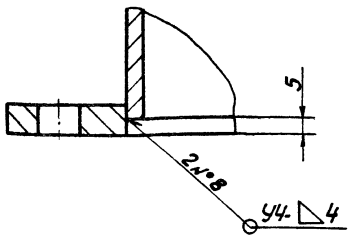

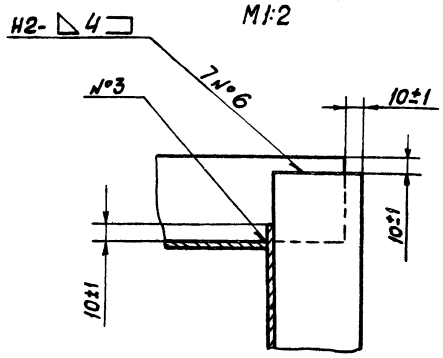

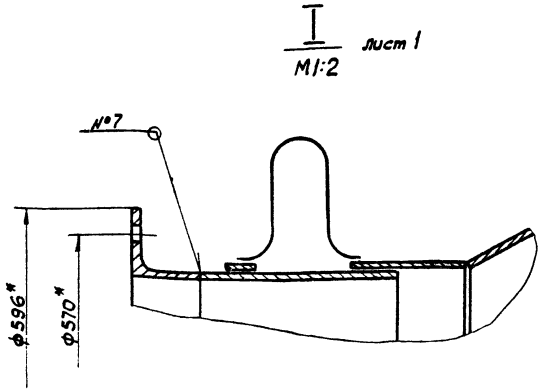

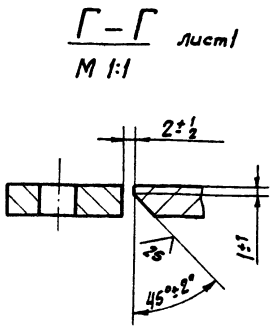

Изм.	Лист	№ докум.	Подп.	Дата	Д21Б. 105. 130СБ	Лист 2

19733-03 34 Копировал Седова формат А3

Д216.105.084

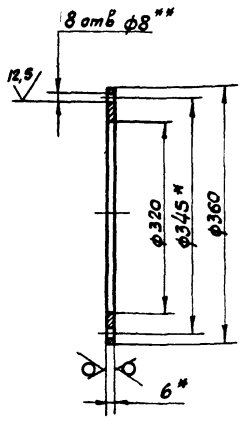

1* Размеры для справок
2** Обработать по сопрягаемой детали
3. Неуказанные предельные отклонения размеров: H16, h16

Изм.	Лист	№ докум.	Подп.	Дата
Разраб.		Гольденберг		11.82
Пров.		Марквинкин		
Т. контр.				
Н. контр.		Мантер		
Утв.				

Д216.105.084

Фланец

Лит	Масса	Масштаб
У	1,14	1:5
Лист	Листов 1	

Лист Б-ПН-6.0 ГОСТ 19903-74
Вст3сп ГОСТ 14637-79

Госстрой СССР ГПИ Горьковский сантехпроект

Копировал Сезова — Формат А4

Формат	Зона	Поз.	Обозначение	Наименование	Кол.	Примеч.
				Документация		
А3			Д216.105.140СБ	Сборочный чертеж		
				Детали		
А4		1	Д216.105.084	Фланец	2	
А3		2	Д216.105.085	Труба	1	
А4		3	Д216.105.086	Труба	1	
А3		4	Д216.105.087	Патрубок	1	
Б4		5	Д216.105.088	Патрубок		
				Труба 25х3,2		
				ГОСТ 3262-75		
				L=150 h16 25	1	0,36кг
А4		6	Д216.105.089	Фланец	2	

Инв.№ подл. | Подпись и дата | Взам. инв.№ | Инв.№ дубл. | Подпись и дата

Изм.	Лист	№ докум.	Подп.	Дата
Разраб.		Гольденберг		11.82
Пров.		Марквинкин		
Нач. отд.				
Н. контр.		Мантер		
Утв.				

Д216.105.140

Тройник

Лит	Лист	Листов
У		1

Госстрой СССР ГПИ Горьковский сантехпроект

Копировал Сезова — Формат А4

Д216.105.079

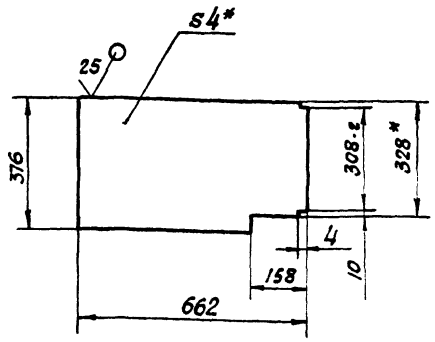

1* Размеры для справок.
2. Неуказанные предельные отклонения размеров: h16, $\pm \frac{IT16}{2}$

Изм.	Лист	№ докум.	Подп.	Дата
Разраб.		Глинникова		11.82
Пров.		Марквинкин		
Т. контр.				
Н. контр.		Мантер		
Утв.				

Д216.105.079

Стенка

Лит	Масса	Масштаб
У	7,2	1:10
Лист	Листов 1	

Лист Б-ПН-4.0 ГОСТ 19903-74
Вст3сп ГОСТ 14637-79

Госстрой СССР ГПИ Горьковский сантехпроект

Копировал Сезова — Формат А4

Д216.105.078

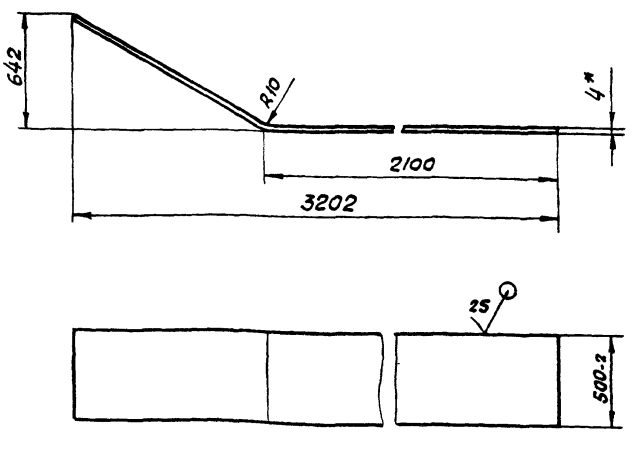

Длина развертки — 3390 мм.

1* Размеры для справок.
2. Неуказанные предельные отклонения размеров: h16, $\pm \frac{IT16}{2}$

Изм.	Лист	№ докум.	Подп.	Дата
Разраб.		Глинникова		11.82
Пров.		Марквинкин		
Т. контр.				
Н. контр.		Мантер		
Утв.				

Д216.105.078

Стенка

Лит	Масса	Масштаб
У	46,9	1:20
Лист	Листов 1	

Лист Б-ПН-4.0 ГОСТ 19903-74
Вст3сп ГОСТ 14637-79

Госстрой СССР ГПИ Горьковский сантехпроект

Копировал Сезова — Формат А4

Д216.105.086

Развертка

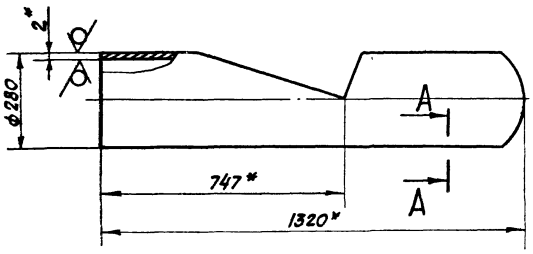

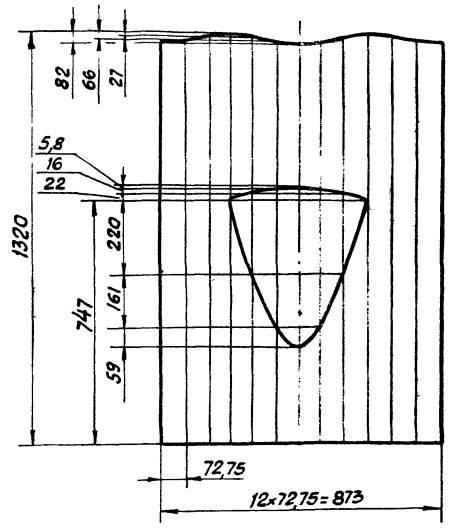

А-А
М1:1

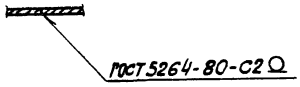

1* Размеры для справок.

2. Неуказанные предельные отклонения размеров: H16, h16, $\pm \frac{IT16}{2}$

Изм.	Лист	№ докум.	Подп.	Дата	Д216.105.086			
Разраб.		Гольбенберг		11.83	Труба	Лит	Масса	Масштаб
Пров.		Моравьинин				У	17,3	1:10
Т. контр.						Лист	Листов 1	
Н. контр.		Мюнтер			6-ПН-2,0 ГОСТ 19903-74 / 5-Ту-И-ВСт3сп ГОСТ 16523-70	Госстрой СССР ГПИ Горьковский сантехпроект		
Утв.								

Копировал Сезова Формат А3

Д216.105.140СБ

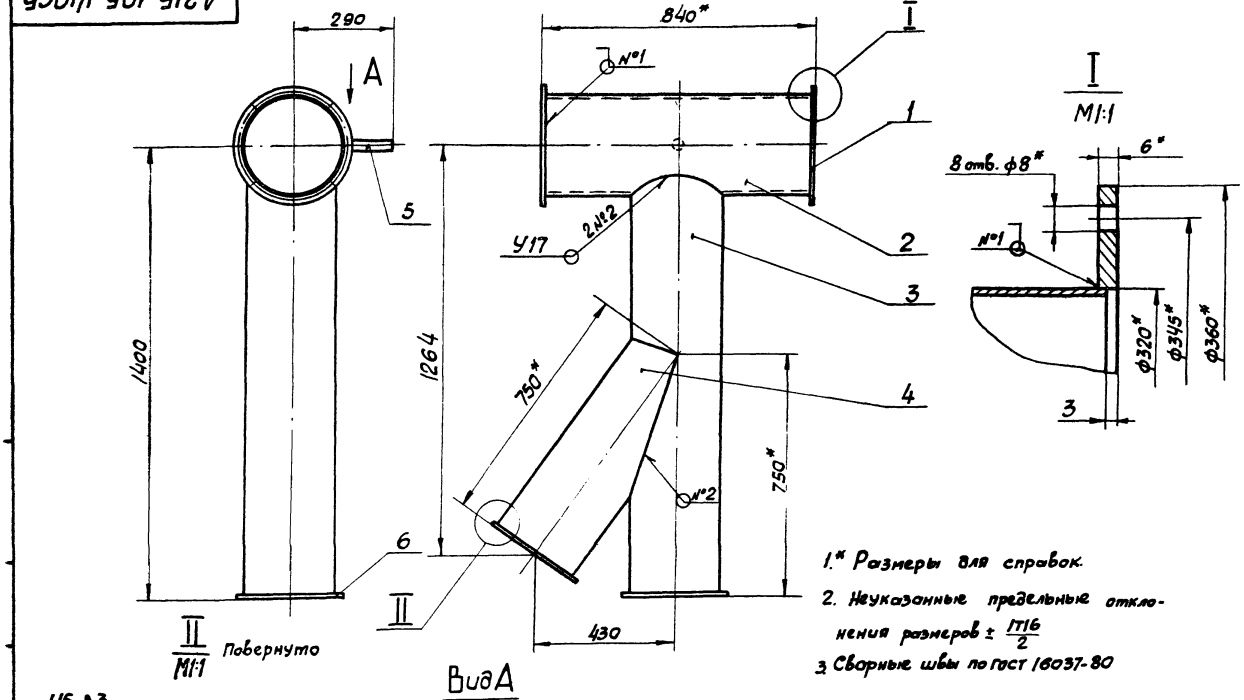

1.* Размеры для справок.

2. Неуказанные предельные отклонения размеров $\pm \frac{IT16}{2}$

3 Сварные швы по ГОСТ 16037-80

Изм.	Лист	№ докум.	Подп.	Дата	Д216.105.140СБ			
Разраб.		Гольбенберг		11.83	Тройник	Лит	Масса	Масштаб
Пров.		Моравьинин				У	46	1:10
Т. контр.						Лист	Листов 1	
Н. контр.		Мюнтер				Госстрой СССР ГПИ Горьковский сантехпроект		
Утв.								

Формат	Зона	Поз.	Обозначение	Наименование	Кол.	Примеч.
				Документация		
А3			Д216.105.150СБ.	Сборочный чертеж		
				Детали		
А4		1	Д216.105.001-02	Труба	1	
А4		2	Д216.105.089	Фланец	2	
			Переменные данные	**для исполнений.**		
			Д216.105.150	**– отсутствуют**		
			Д216.105.150-01			
				Детали		
А4		3	Д216.105.092	Накладка	1	
				Стандартные изделия		
		4		Плавник 4-02 ост 34.281-75	1	
			Д216.105.150-02	(то же как для 01)		

Изм.	Лист	№ докум.	Подп.	Дата
Разраб.		Фитасова		01.85
Пров.		Мордвинкин		
Нач.отд.				
Н. Контр.		Мюнтер		
Утв.				

Д216.105.150

Труба

Лит	Лист	Листов
У		1

Госстрой СССР ГПИ Горьковский сантехпроект

Копировал Седова Формат А4

Д216.105.085

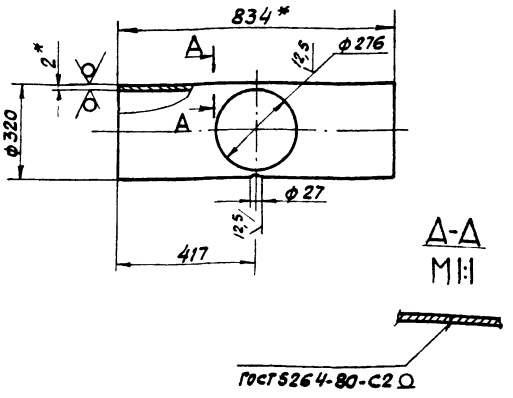

1* Размеры для справок.

2. Неуказанные предельные отклонения размеров: H16, h16, $\pm \frac{IT16}{2}$

Изм.	Лист	№ докум.	Подп.	Дата
Разраб.		Гальзенберг		1.1.85
Пров.		Мордвинкин		
Т. Контр.				
Н. Контр.		Мюнтер		
Утв.				

Д216.105.085

Труба

Лит	Масса	Масштаб
У	12,5	1:10
Лист	Листов 1	

Госстрой СССР ГПИ Горьковский Сантехпроект

Копировал Седова Формат А4

Инв.№ подл. | Подпись и дата | Взам. инв.№ | Инв.№ дубл. | Подпись и дата

Д216.105.087

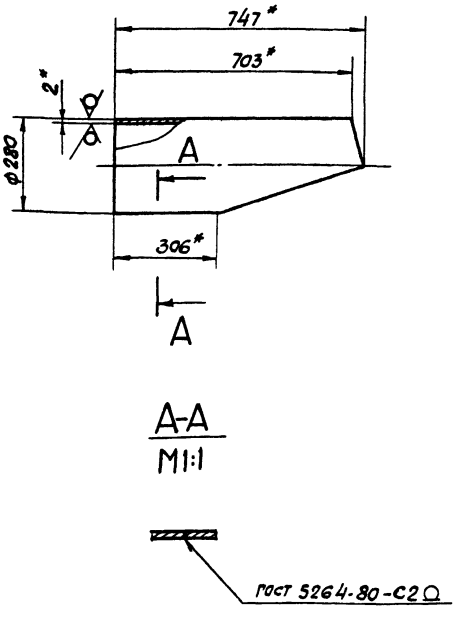

Развертка
М1:5

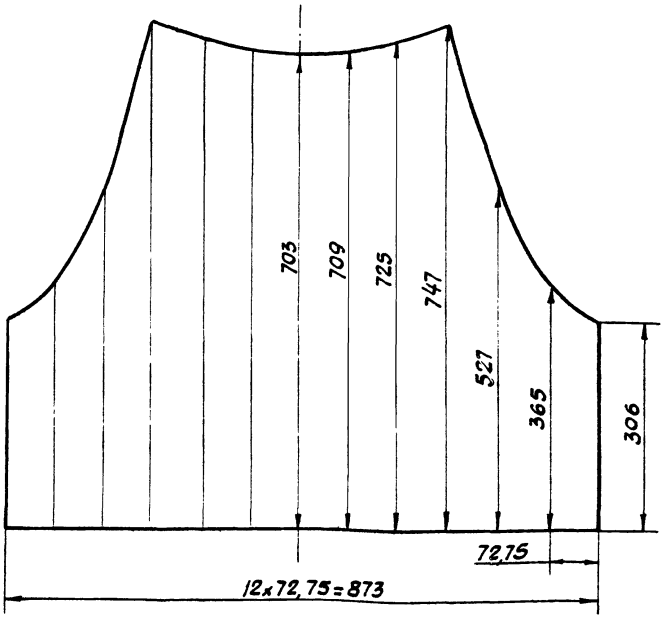

1* Размеры для справок.

2. Неуказанные предельные отклонения размеров: h16, $\pm \frac{IT16}{2}$

Изм.	Лист	№ докум.	Подп.	Дата
Разраб.		Гальзенберг		1.1.85
Пров.		Мордвинкин		
Т. Контр.				
Н. Контр.		Мюнтер		
Утв.				

Д216.105.087

Патрубок

Лит	Масса	Масштаб
У	9	1:10
Лист	Листов 1	

Госстрой СССР ГПИ Горьковский сантехпроект

Копировал Седова Формат А3

Д216.105.092

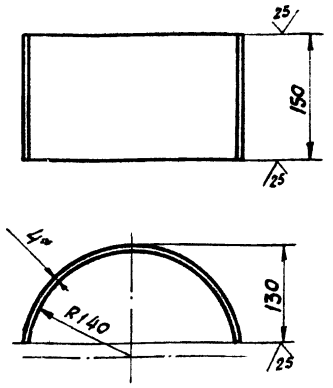

Длина развертки - 418 мм.

1.* Размеры для справок

2. Неуказанные предельные отклонения размеров: h16, $\pm \frac{IT16}{2}$

Изм.	Лист	№ докум.	Подп.	Дата
Разраб.		Фитасова		5.01.83
Пров.		Моравинкин		
Т. контр.				
Н. контр.		Мюнтер		
Утв.				

Д216.105.092

Накладка

Лит	Масса	Масштаб
У	1,25	1:5

Лист | Листов 1

Лист Б-ПН-4,0 ГОСТ 19903-74
Ст3сп ГОСТ 14637-79

Госстрой СССР ГПИ Горьковский сантехпроект

Копировал Сидова Формат А4

Д216.105.089

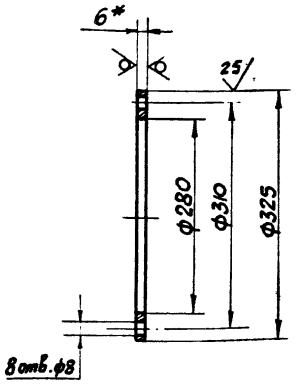

1.* Размеры для справок.

2. Неуказанные предельные отклонения размеров: H16, h16, $\pm \frac{IT16}{2}$

Инв. № подл. | Подпись и дата | Взам. инв. № | Инв. № дубл. | Подпись и дата

Изм.	Лист	№ докум.	Подп.	Дата
Разраб.		Фитасова		5.01.83
Пров.		Моравинкин		
Т. контр.				
Н. контр.		Мюнтер		
Утв.				

Д216.105.089

Фланец

Лит	Масса	Масштаб
У	1,25	1:5

Лист | Листов 1

Лист Б-ПН-6,0 ГОСТ 19903-74
Ст3сп ГОСТ 14637-79

Госстрой СССР ГПИ Горьковский сантехпроект

Копировал Сидова Формат А4

Д216.105.150СБ

Рис 1

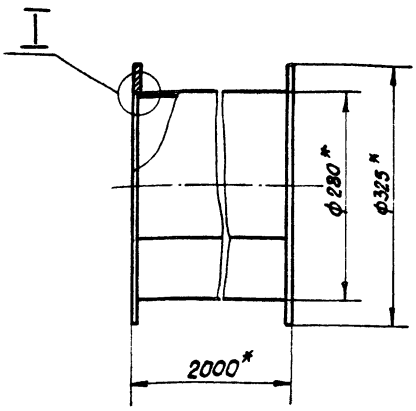

I

М1:1

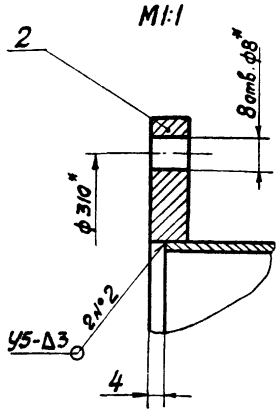

Обозначение	Рис.	L1 мм	Масса, кг.
Д216.105.150	1	—	30,5
-01	2	895	32
-02	2	550	32

Рис.2

Вид А

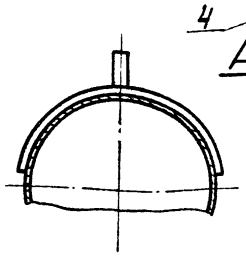

Остальное см. рис.1

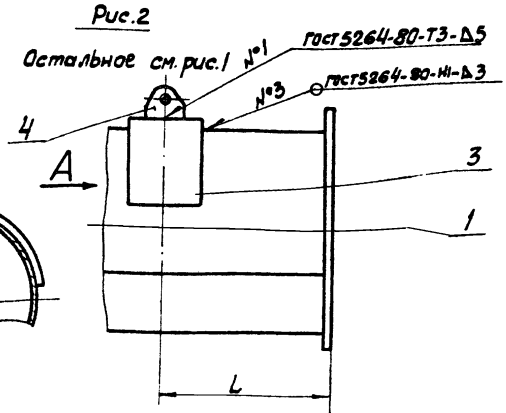

1.* Размеры для справок.

2. Неуказанные предельные отклонения размеров $\pm \frac{IT16}{2}$

3. Сварные швы № 2 по ГОСТ 16037-80

Изм.	Лист	№ докум.	Подп.	Дата
Разраб.		Фитасова		5.01.83
Пров.		Моравинкин		
Т. контр.				
Н. контр.		Мюнтер		
Утв.				

Д216.105.150СБ

Труба

Лит	Масса	Масштаб
У	см. табл.	—

Лист | Листов 1

Госстрой СССР ГПИ Горьковский сантехпроект

Копировал Сидова

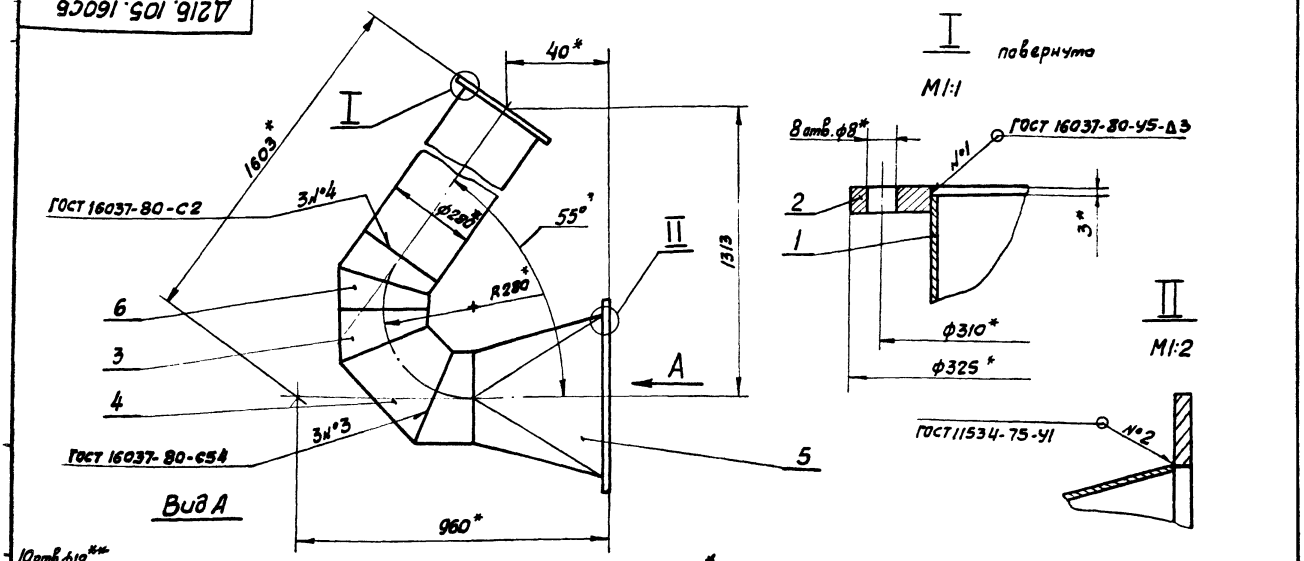

1. * Размеры для справок
2. ** Обработать по сопрягаемой детали.
3. Неуказанные предельные отклонения размеров: H16, $\pm \frac{IT16}{2}$

Изм.	Лист	№ докум.	Подп.	Дата
Разраб.		Фитисова		5.83
Пров.		Моравинкин		
Т. контр.				
Н. контр.		Мингер		
Утв.				

Д216.105.160СБ

Отвод

Лит	Масса	Масштаб
Ш	40	1:10
Лист	Листов 1	

Госстрой СССР ГПИ Горьковский сантехпроект

Копировал Сазова Формат А3

Формат	Зона	Поз.	Обозначение	Наименование	Кол.	Примеч.
				Документация		
А3			Д216.105.170СБ	Сборочный чертеж		
				Детали		
А4		1	Д216.105.001-04	Труба	1	
А4		2	Д216.105.089	Фланец	1	
А3		3	Д216.105.093	Звено	2	
А3		4	Д216.105.094	Звено	1	
А3		5	Д216.105.095	Переход	1	
Бч		6	Д216.105.099	Полоса		
				Полоса Б-2 5х50 ГОСТ 103-76		
				Ст3сп ГОСТ 535-79		
				L=604 h16	2	1,18кг.
Бч		7	Д216.105.101	Полоса		
				Полоса Б-2 5х50 ГОСТ 103-76		
				Ст3сп ГОСТ 535-79		
				L=304 h16	2	0,59кг.

Изм.	Лист	№ докум.	Подп.	Дата
Разраб.		Фитисова		5.83
Пров.		Моравинкин		
Н. контр.		Мингер		
Утв.				

Д216.105.170

Отвод

Лит	Лист	Листов
Ш		1

Госстрой СССР ГПИ Горьковский сантехпроект

Формат	Зона	Поз.	Обозначение	Наименование	Кол.	Примеч.
				Документация		
А3			Д216.105.160СБ	Сборочный чертеж		
				Детали		
А4		1	Д216.105.001-03	Труба	1	
А4		2	Д216.105.089	Фланец	1	
А3		3	Д216.105.093	Звено	2	
А3		4	Д216.105.094	Звено	1	
А3		5	Д216.105.095	Переход	1	
А3		6	Д216.105.096	Звено	2	
Бч		7	Д216.105.097	Полоса		
				Полоса Б-2 5х50 ГОСТ 103-76		
				Ст3сп ГОСТ 535-79		
				L=304 h16	2	0,59кг.
Бч		8	Д216.105.098	Полоса		
				Полоса Б-2 5х50 ГОСТ 103-76		
				Ст3сп ГОСТ 535-79		
				L=604 h16	2	1,18кг.

Инв.№ подл. | Подпись и дата | Взам.инв.№ | Инв.№ дубл. | Подп. и дата

Изм.	Лист	№ докум.	Подп.	Дата
Разраб.		Фитисова		5.83
Пров.		Моравинкин		
Нач. отд.				
Н. контр.		Мингер		
Утв.				

Д216.105.160

Отвод

Лит	Лист	Листов
Ш		1

Госстрой СССР ГПИ Горьковский сантехпроект

Копировал Сазова

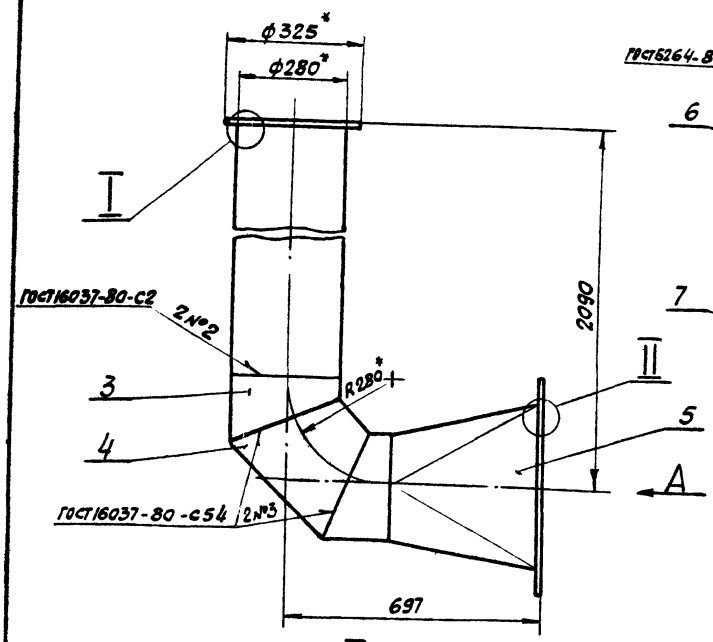

I
М1:1

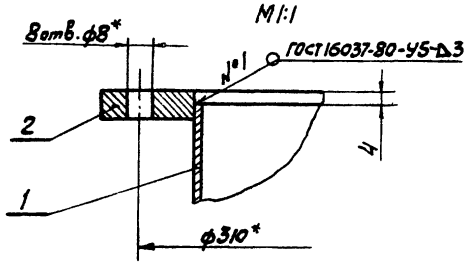

Б-Б
М1:1

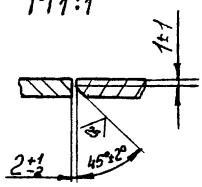

Вид А

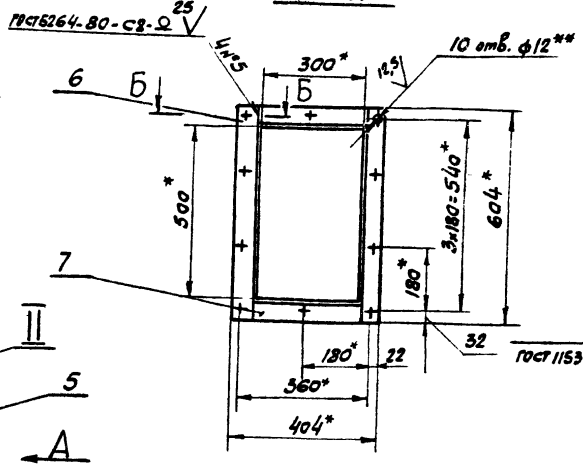

II
М1:2

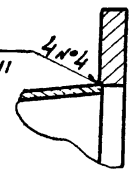

1.* Размеры для справок.

2** Обработать по сопрягаемой детали

3. Неуказанные предельные отклонения размеров: H16, $\pm \frac{IT16}{2}$

Изм.	Лист	№ докум.	Подп.	Дата
Разраб.		Фитасова		7.1132
Пров.		Моравинкин		
Т. контр.				
Н. контр.		Инютер		
Утв.				

Д216.105.170СБ

Отвод

Лит	Масса	Масштаб
И	40	1:10
Лист	Листов 1	

Госстрой СССР ГПИ Горьковский сантехпроект

Копировал Седова

Формат А3

12,5 (✓)

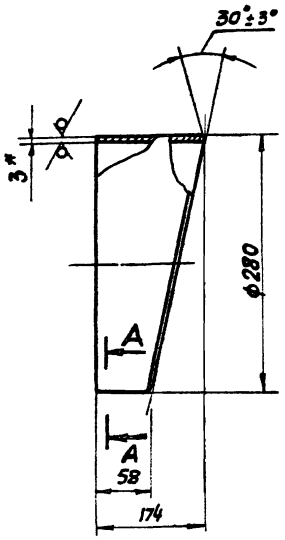

Развертка
М1:5

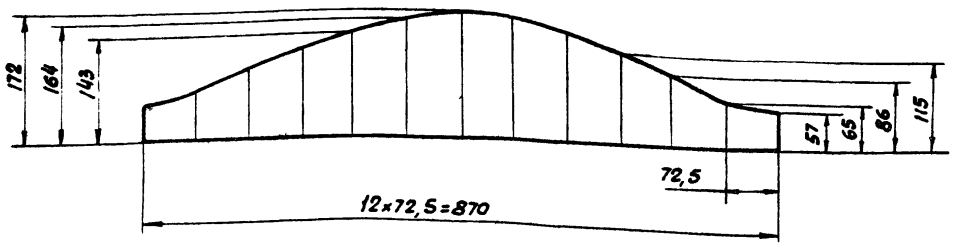

А-А
М1:1



1* Размеры для справок.

2 Неуказанные предельные отклонения размеров: h16; $\pm \frac{IT16}{2}$

Изм.	Лист	№ докум.	Подп.	Дата
Разраб.		Фитасова		7.1132
Пров.		Моравинкин		
Т. контр.				
Н. контр.		Инютер		
Утв.				

Д216.105.093

Звено

Лит	Масса	Масштаб
И	1,8	1:4
Лист	Листов 1	

Б-ПН-30 ГОСТ 19903-74
Лист 5-IV-Н-ВСт3сп ГОСТ 16523-70

Госстрой СССР ГПИ Горьковский сантехпроект

19733-03 40

Д216.105.095

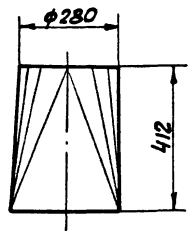

Развёртка

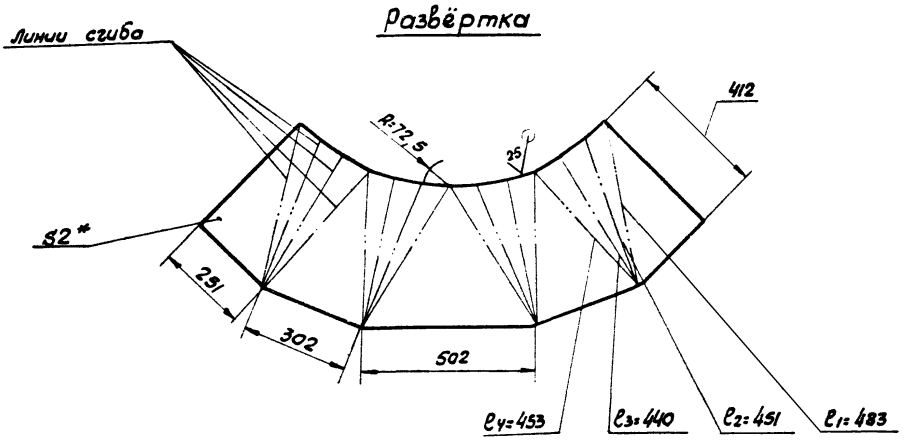

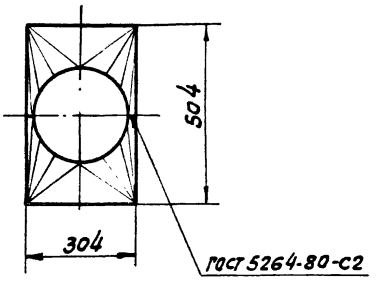

1* Размеры для справок

2 Неуказанные предельные отклонения размеров: h16, $\pm \frac{IT16}{2}$

					Д216.105.095	
Изм.	Лист	№ докум.	Подп.	Дата		
Разраб.		Фитасова			Переход	Лит: У; Масса: 10,6; Масштаб: 1:10
Прав.		Мордвинкин				Лист; Листов 1
Т. контр.						
Н. контр.		Мюнтер			Лист 5-IV-Н-8 Ст3сп ГОСТ 16523-70	Госстрой СССР ГПИ Горьковский Сантехпроект
Утв.						

Копировал Седова — Формат А3

Д216.105.094

25

Развертка

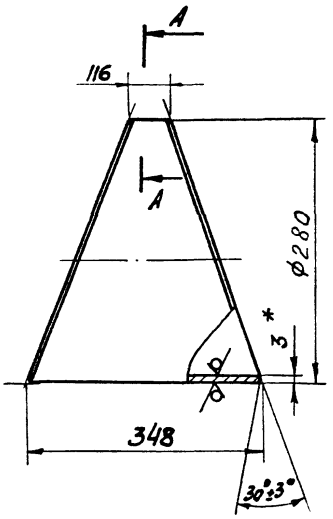

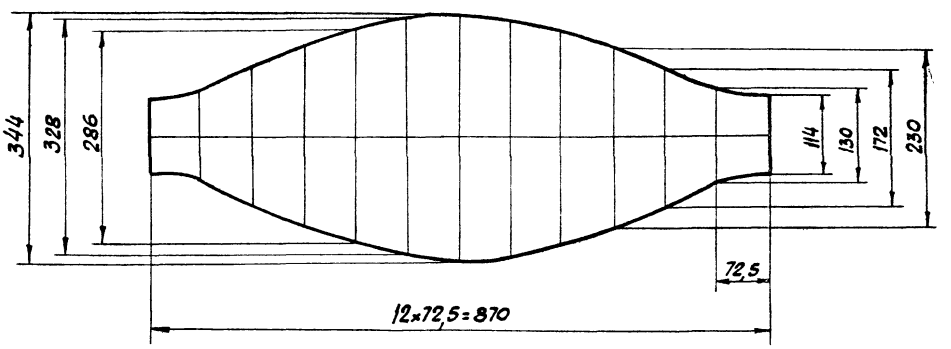

А-А
М1:1

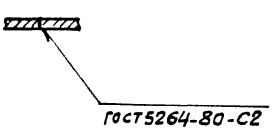

1* Размеры для справок.

2 Неуказанные предельные отклонения размеров: h16, $\pm \frac{IT16}{2}$

					Д216.105.094	
Изм.	Лист	№ докум.	Подп.	Дата		
Разраб.		Фитасова			Звено	Лит: У; Масса: 3,54; Масштаб: 1:5
Прав.		Мордвинкин				Лист; Листов 1
Т. контр.						
Н. контр.		Мюнтер			Лист 5-IV-Н-8 Ст3сп ГОСТ 16523-70	Госстрой СССР ГПИ Горьковский Сантехпроект
Утв.						

19733-03 41 — Копировал Седова — Формат А3

Д21Б.105.102

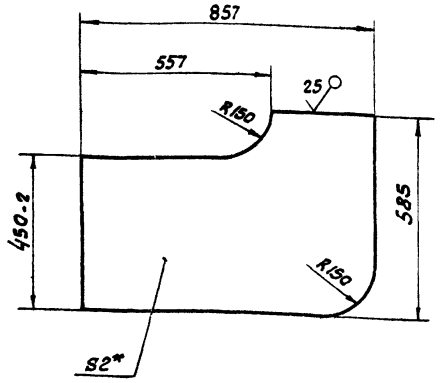

1* Размеры для справок.

2. Неуказанные предельные отклонения размеров $\pm \frac{IT16}{2}$

Изм.	Лист	№ докум.	Подп.	Дата
Разраб.		Шилина		7.12.83
Пров.		Муравинкин		
Т. контр.				
Н. контр.		Мюнтер		
Утв.				

Д21Б.105.102

Стенка

Лит	Масса	Масштаб
У	6,7	1:10

Лист | Листов 1

Лист 6-ПН-2,0 ГОСТ 19903-74
5-IV-Н-ВСт3сп ГОСТ 16523-70

Госстрой СССР ГПИ Горьковский Сантехпроект

Копировал седова

Формат А4

Формат	Зона	Поз.	Обозначение	Наименование	Кол.	Примеч.
				Документация		
А3			Д21Б.105.180СБ	Сборочный чертеж		
				Детали		
А4		1	Д21Б.105.029	Фланец	1	
А4		2	Д21Б.105.102	Стенка	1	
А4		3	Д21Б.105.103	Стенка	1	
А4		4	Д21Б.105.104	Стенка	1	

Инв.№ подл. | Подп. и дата | Взам.инв.№ | Инв.№ дубл. | Подп. и дата

Изм.	Лист	№ докум.	Подп.	Дата
Разраб.		Шилина		7.12.83
Пров.		Муравинкин		
Нач.отд.				
Н. контр.		Мюнтер		
Утв.				

Д21Б.105.180

Короб

Лит	Лист	Листов
У		1

Госстрой СССР ГПИ Горьковский Сантехпроект

Копировал: седова

Формат А4

Д21Б.105.096

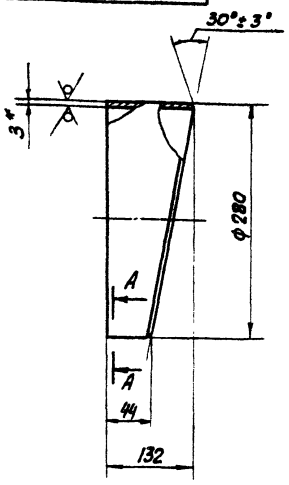

Развёртка

М 1:5

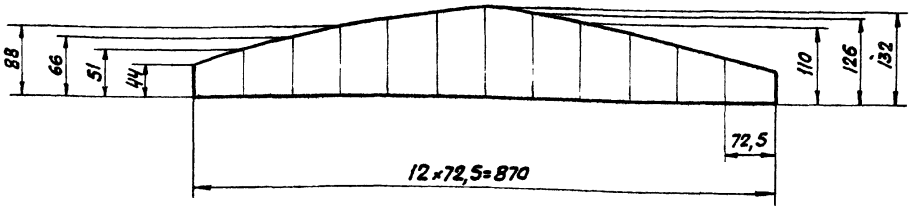

А-А

М1:1

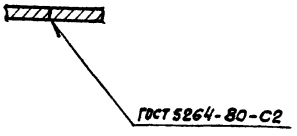

1* Размеры для справок.

2. Неуказанные предельные отклонения размеров: h16; $\pm \frac{IT16}{2}$

Изм.	Лист	№ докум.	Подп.	Дата
Разраб.		Фитасева		7.12.83
Пров.		Муравинкин		
Т. контр.				
Н. контр.		Мюнтер		
Утв.				

Д21Б.105.096

Звено

Лит	Масса	Масштаб
У	1,8	1:4

Лист | Листов 1

Лист 6-ПН-3,0 ГОСТ 19903-74
5-IV-Н-ВСт3сп ГОСТ 16523-70

Госстрой СССР ГПИ Горьковский Сантехпроект

Д216.105.104

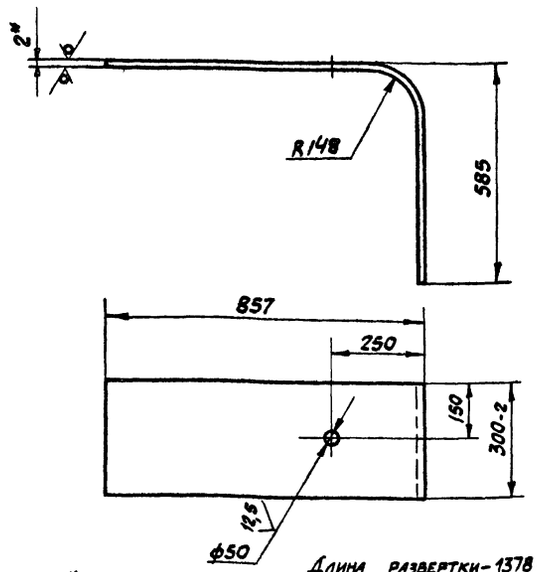

Длина развертки – 1378 мм

1.* Размеры для справок.

2. Неуказанные предельные отклонения размеров: H16, h16, $\pm \frac{IT16}{2}$

					Д216.105.104		
Изм.	Лист	№ докум.	Подп.	Дата	Стенка	Лит	Масса	Масштаб
Разраб.		Шилина		1.11		У	6,5	1:10
Пров.		Мордвинкин				Лист	Листов 1
Т. контр.							
Н. контр.		Мюнтер			Б-ПН-20 ГОСТ 19903-74 Лист 5-IV-Н-ВСтЗсп ГОСТ 16523-70	Госстрой СССР ГПИ Горьковский сантехпроект	
Утв.							

Копировал Седова Формат А4

Д216.105.103

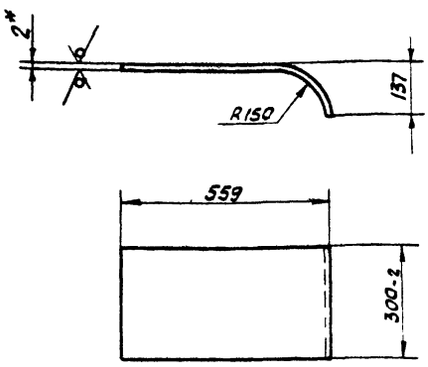

Длина развертки – 632 мм

1.* Размеры для справок

2. Неуказанные предельные отклонения размеров $\pm \frac{IT16}{2}$

					Д216.105.103		
Изм.	Лист	№ докум.	Подп.	Дата	Стенка	Лит	Масса	Масштаб
Разраб.		Шилина		1.11		У	3,02	1:10
Пров.		Мордвинкин				Лист	Листов 1
Т. контр.							
Н. контр.		Мюнтер			Б-ПН-20 ГОСТ 19903-74 Лист 5-IV-Н-ВСтЗсп ГОСТ 16523-70	Госстрой СССР ГПИ Горьковский сантехпроект	
Утв.							

Копировал Седова Формат А4

Инв.№ подл. | Подпись и дата | Взам. инв.№ | Инв.№ дубл. | Подпись и дата

Д216.105.180СБ

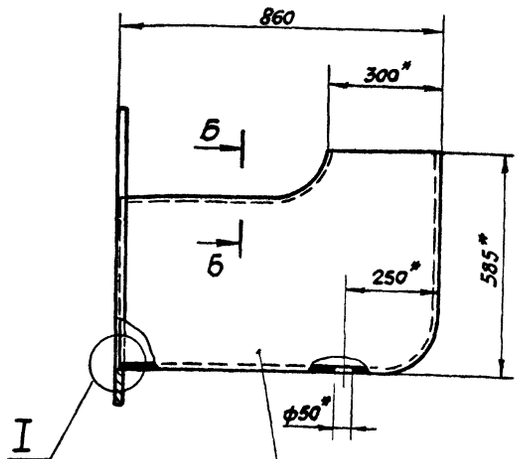

Б – Б
М1:1

I
М1:1

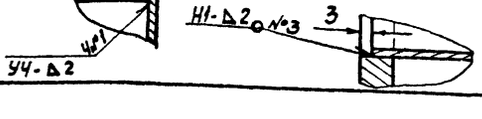

А – А
М1:5

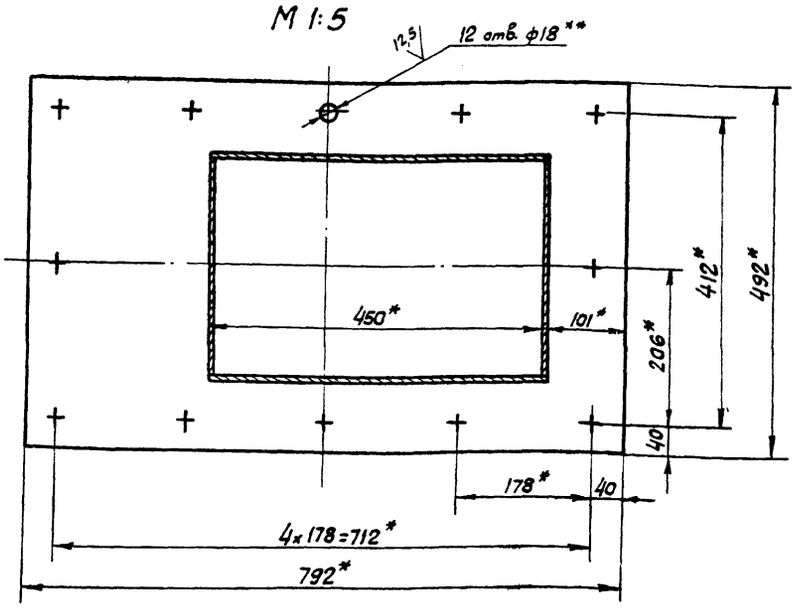

1* Размеры для справок.

2** Обработать по сопрягаемой детали

3. Неуказанные предельные отклонения размеров: H16, $\pm \frac{IT16}{2}$

4. Сварные швы по ГОСТ 5264-80

					Д216.105.180СБ		
Изм.	Лист	№ докум.	Подп.	Дата	Короб	Лит	Масса	Масштаб
Разраб.		Шилина		1.11		У	32	1:10
Пров.		Мордвинкин				Лист	Листов 1
Т. контр.							
Н. контр.		Мюнтер				Госстрой СССР ГПИ Горьковский сантехпроект	
Утв.							

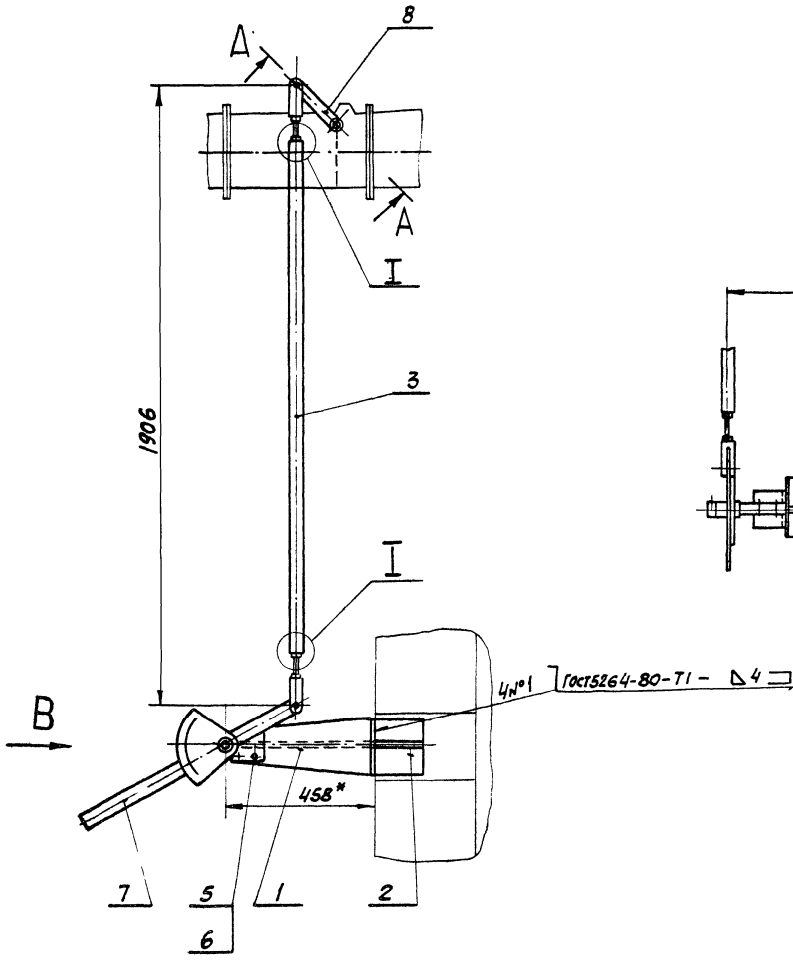

Вид В

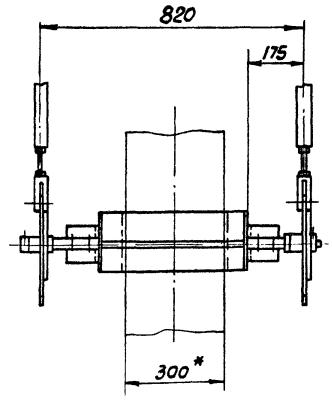

I
М1:2

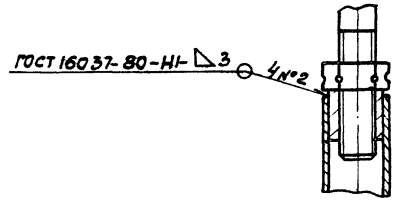

А – А повернуто
М1:1

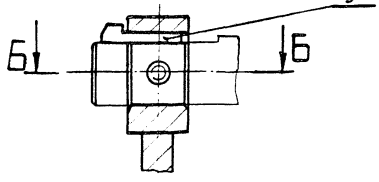

Б – Б
М1:1

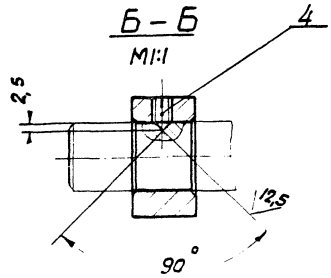

1.* Размеры для справок

2. Неуказанные предельные отклонения размеров $\pm \frac{IT16}{2}$

					Д226.087.000СБ		
Изм.	Лист	№ докум.	Подп.	Дата	Привод заслонки	Лит	Масса	Масштаб
Разраб.		Глинникова		1.12.82		У	42	1:10
Пров.		Моравцинкин				Лист	Листов 1	
Т.контр.						Росстрой СССР ГПИ Горьковский сантехпроект		
Нач.отд.		Вольский						
Н.контр.		Мюнтер						
Утв.								

А226.087.010СБ

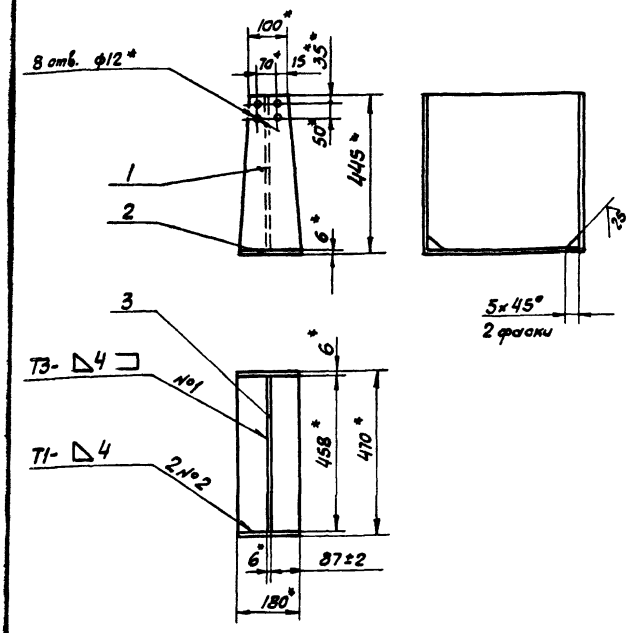

1. Размеры для справок
2. Сварные швы по ГОСТ 5264-80

Изм.	Лист	№ докум.	Подп.	Дата
Разраб.		Глинникова		11.82
Пров.		Муравинский		
Т. контр.				
Н. контр.		Мюнтер		
Утв.				

Д226.087.010СБ

Кронштейн

Лит	Масса	Масштаб
И	20,5	1:10
Лист	Листов 1	

Госстрой СССР ГПИ Горьковский сантехпроект

Копировал Седова — Формат А4

Формат	Зона	Поз.	Обозначение	Наименование	Кол.	Примеч.
				Документация		
А4			Д226.087.010СБ	Сборочный чертеж		
				Детали		
А4		1	Д226.087.002	Планка	2	
Б.Ч		2	Д226.087.003	Планка		
				Лист Б-ПН-6,0 ГОСТ 19903-74 / Вст3сп ГОСТ 14637-79		
				(180х470) h15	1	3,9кг
Б.Ч		3	Д226.087.004	Планка		
				Лист Б-ПН-6,0 ГОСТ 19903-74 / Вст3сп ГОСТ 14637-79		
				(458х439) h15	1	9,4кг.

Инв.№ подл. | Подпись и дата | Взам. инв.№ | Инв.№ дубл. | Подпись и дата

Изм.	Лист	№ докум.	Подп.	Дата
Разраб.		Глинникова		11.82
Пров.		Муравинский		
Нач. отд.				
Н. контр.		Мюнтер		
Утв.				

Д226.087.010

Кронштейн

Лит	Лист	Листов
И		1

Госстрой СССР ГПИ Горьковский сантехпроект

Копировал Седова — Формат А4

Формат	Зона	Поз.	Обозначение	Наименование	Кол.	Примеч.
				Прочие изделия		
		7		Привод рычажный		Ленинградский ин. Ползунова
			01МВН 467-63		2	
		8		Рычаг с вилкой		
			02МВН 483-63		2	То же
		9		Шпонка клиновая		
			01МВН 681-63		2	—"—

Изм.	Лист	№ докум.	Подп.	Дата

Д226.087.000

Лист 2

Копировал Седова — Формат А4

Формат	Зона	Поз.	Обозначение	Наименование	Кол.	Примеч.
				Документация		
А2			Д226.087.000СБ	Сборочный чертеж		
				Сборочные единицы		
А4		1	Д226.087.010	Кронштейн	1	
А4		2	Д226.087.020	Кронштейн	2	
				Детали		
Б.Ч		3	Д226.087.001	Труба		
				Труба 38х2,5 ГОСТ 8732-78 / Д ГОСТ 8731-74		
				L=1540 h15	2	3,9кг.
				Стандартные изделия		
		4		Винт М6х12.36		
				ГОСТ 1476-75	2	
		5		Болт М10х24.36		
				ГОСТ 7798-70	8	
		6		Гайка М10.4 ГОСТ 5915-70	8	

Инв.№ подл. | Подпись и дата | Взам. инв.№ | Инв.№ дубл. | Подпись и дата

Изм.	Лист	№ докум.	Подп.	Дата
Разраб.		Глинникова		11.82
Пров.		Муравинский		
Нач. отд.		Волынский		
Н. контр.		Мюнтер		
Утв.				

Д226.087.000

Привод заслонки

Лит	Лист	Листов
И	1	2

Госстрой СССР ГПИ Горьковский сантехпроект

Копировал Седова — Формат А4

Д226.087.020СБ

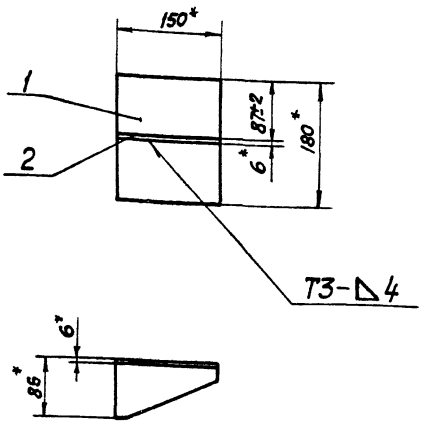

*Размеры для справок

Изм.	Лист	№докум.	Подп.	Дата
Разраб.		Глинникова		10.82
Пров.		Моравинкин		
Т. контр.				
Н. контр.		Мюнтер		
Утв.				

Д226.087.020СБ

Кронштейн

Лит	Масса	Масштаб
У	3,2	1:5
Лист	Листов 1	

Госстрой СССР ГПИ Горьковский сантехпроект

Копировал Седова Формат А4

Формат	Зона	Поз.	Обозначение	Наименование	Кол.	Примеч.
				Документация		
А4			Д226.087.020СБ	Сборочный чертёж		
				Детали		
Б4		1	Д226.087.005	Планка Б-ПН-6.0 ГОСТ 19903-74 Лист ВСт3сп ГОСТ 14637-79 (150×180) h16	1	1,2кг.
А4		2	Д226.087.006	Планка		

Изм.	Лист	№докум.	Подп.	Дата
Разраб.		Глинникова		12.82
Пров.		Моравинкин		
Нач.отд.				
Н. Контр.		Мюнтер		
Утв.				

Д226.087.020

Кронштейн

Лит	Лист	Листов
У		1

Госстрой СССР ГПИ Горьковский сантехпроект

Копировал Седова Формат А4

Д226.087.006

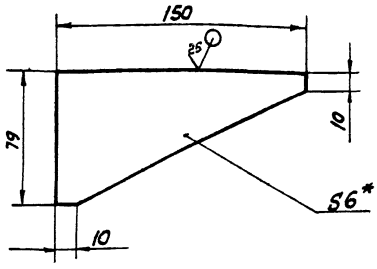

1.* Размеры для справок.

2. Неуказанные предельные отклонения размеров: h16, ± IT16/2

Изм.	Лист	№докум.	Подп.	Дата
Разраб.		Глинникова		12.82
Пров.		Моравинкин		
Т. контр.				
Н. контр.		Мюнтер		
Утв.				

Д226.087.006

Косынка

Лит	Масса	Масштаб
У	0,37	1:2
Лист	Листов 1	

Лист Б-ПН-6.0 ГОСТ 19903-74 ВСт3сп ГОСТ 14637-79

Госстрой СССР ГПИ Горьковский сантехпроект

Копировал Седова Формат А4

Инв.№ подл. | Подпись и дата | Взам. инв.№ | Инв.№ дубл. | Подпись и дата

Д226.087.002

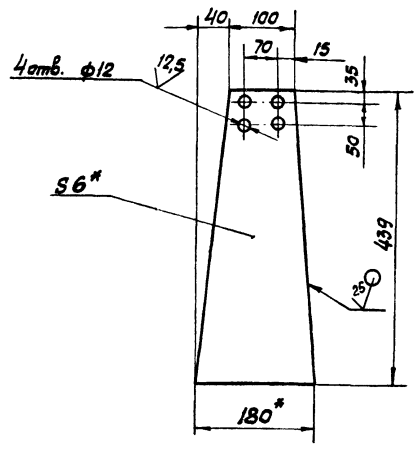

1.* Размеры для справок.

2. Неуказанные предельные отклонения размеров: H15, h15, ± IT15/2

Изм.	Лист	№докум.	Подп.	Дата
Разраб.		Глинникова		12.82
Пров.		Моравинкин		
Т. контр.				
Н. Контр.		Мюнтер		
Утв.				

Д226.087.002

Планка

Лит	Масса	Масштаб
У	3,5	1:5
Лист	Листов 1	

Лист Б-ПН-6.0 ГОСТ 19903-74 ВСт3сп ГОСТ 14637-79

Госстрой СССР ГПИ Горьковский сантехпроект

Инв.№ подл. | Подпись и дата | Взам. инв.№ | Инв.№ дубл. | Подпись и дата

Копировал Седова Формат А4

Формат	Зона	Поз.	Обозначение	Наименование	Кол.	Примеч.
				Документация		
А3			Д23Д.212.000СБ	Сборочный чертеж		
				Детали		
Б4		1	Д23Д.212.001	Пояс		
				Полоса Б-2 5х50 ГОСТ 103-76		
				Вст3сп ГОСТ 535-79		
				L=500 h16	1	0,98кг.
Б4		2	Д23Д.212.002	Тяга		
				Круг В12 ГОСТ 2590-71		
				Вст3сп ГОСТ 535-79		
				L=1005 h16	2	0,89кг
				Стандартные изделия		
		3		Ушко 2-01 ОСТ 34 300-75	2	
		4		Талреп 8-Ош-В В ОСТ 52314-79	2	
		5		Плавник 4-02 ОСТ 34.281-75	2	

Изм.	Лист	№ докум.	Подп.	Дата
Разраб.		Шилина		
Пров.		Неравинкин		
Нач.отд.		Одынский		
Н. контр.		Минтер		
Утв.				

Д23Д.212.000

Подвеска

Лит	Лист	Листов
	1	

Кострома ГПИ Госстроя СССР Гипротяжстальконструкция Сантехпроект

Копировал Сезова Формат А4

Формат	Зона	Поз.	Обозначение	Наименование	Кол.	Примеч.
Б4		3		Тяга		
				Круг В12 ГОСТ 2590-71		
				Вст3сп ГОСТ 535-79		
				L=900 h16	1	0,8кг.
				Стандартные изделия		
		4		Плавник 4-02		
				ОСТ 34.281-75	2	
				Д23Д.211.000-03		
				Детали		
Б4		3		Тяга		
				Круг В12 ГОСТ 2590-71		
				Вст3сп ГОСТ 535-79		
				L=795 h16	1	0,71кг.
				Стандартные изделия		
		4		Плавник 4-02		
				ОСТ 34.281-75	2	

Инв.№ подл. | Подпись и дата | Взам. инв.№ | Инв.№ дубл. | Подпись и дата

Изм.	Лист	№ докум.	Подп.	Дата

Д23Д.211.000

Лист 3

Копировал Сезова Формат А4

Формат	Зона	Поз.	Обозначение	Наименование	Кол.	Примеч.
				Стандартные изделия		
		4		Плавник 4-02		
				ОСТ 34281-75	1	
				Д23Д.211.000-01		
				Детали		
Б4		3	Д23Д.211.002	Тяга		
				Круг В12 ГОСТ 2590-71		
				Вст3 сп ГОСТ 535-79		
				L=545 h16	1	0,48кг
				Стандартные изделия		
		4		Плавник 4-02		
				ОСТ 34281-75	1	
				Д23Д.211.000-02		
				Детали		

Изм.	Лист	№ докум.	Подп.	Дата

Д23Д.211.000

Лист 2

Копия вал Сезова Формат А4

Формат	Зона	Поз.	Обозначение	Наименование	Кол.	Примеч.
				Документация		
А3			Д23Д211.000СБ	Сборочный чертеж		
				Стандартные изделия		
		1		Ушко 2-01		
				ОСТ 34300-75	2	
		2		Талреп 8-Ош-88		ОСТ судостроения
				ОСТ 52314-79	1	машиностроения
				Переменные данные для исполнений		
				Д23Д.211.000		
				Детали		
Б4		3	Д23Д.211.001	Тяга		
				Круг В12 ГОСТ 2590-71		
				Вст3сп ГОСТ 535-79		
				L=795 h16	1	0,71кг.

Инв.№ подл. | Подпись и дата | Взам. инв.№ | Инв.№ дубл. | Подпись и дата

Изм.	Лист	№ докум.	Подп.	Дата
Разраб.		Ритасова		Окт.83
Пров.		Неравинкин		
Нач.отд.		Одынский		
Н. контр.		Минтер		
Утв.				

Д23Д.211.000

Подвеска

Лит	Лист	Листов
	1	3

Кострома ГПИ Госстроя СССР Гипротяжстальконструкция Сантехпроект

19733-03 47 Копировал Сезова Формат А4

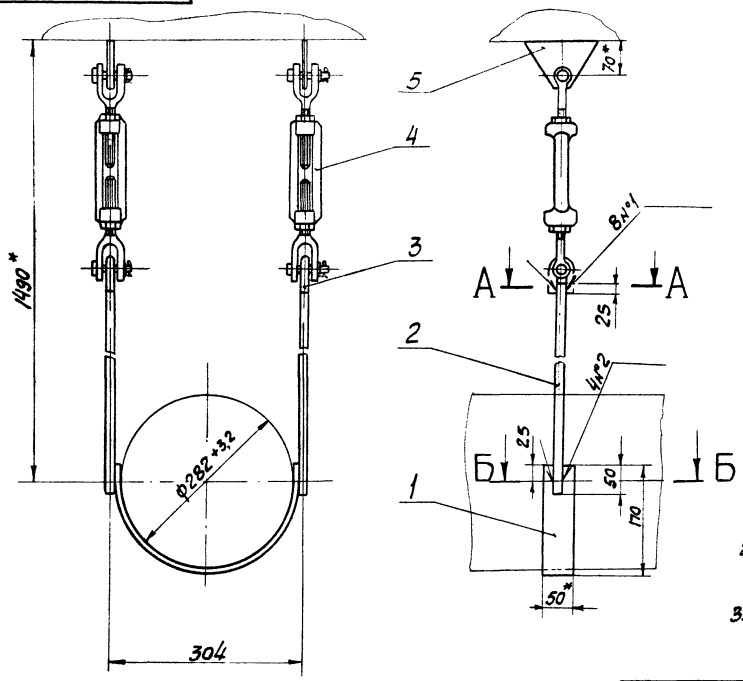

А-А
М1:1

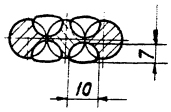

Б-Б
М1:1

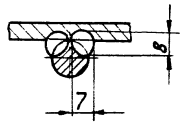

1* Размеры для справок

2. Неуказанные предельные отклонения размеров $\pm \frac{IT16}{2}$

3. Сварка ручная дуговая

					Д23Д.212.000СБ			
Изм.	Лист	№ докум.	Подп.	Дата	Подвеска	Лит	Масса	Масштаб
Разраб.		Шилина		4.02		У	6,5	1:5
Пров.		Муравинкин				Лист	Листов 1	
Т.контр.						Госстрой СССР ГПИ Горьковский сантехпроект		
Нач.отд.		Вольский						
Н.контр.		Мунтер						
Утв.								

Копировал Седова — Формат А3

Рис.1

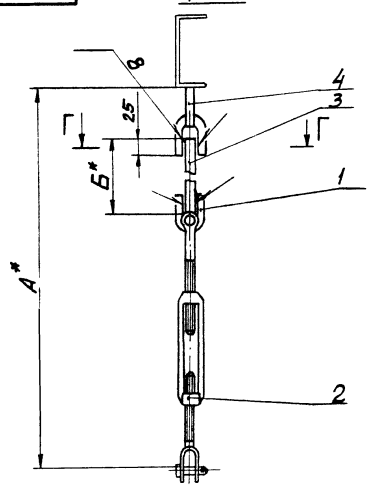

Обозначение	Рис.	Размеры, мм. А*	Б*	В*	Масса, кг.
Д23Д.211.000	1	1270	795	—	2,56
-01		1020	545	—	2,33
-02	2	1375	900	1455	3,41
-03		1270	795	1350	3,32

Рис2

Остальное - см. рис.1

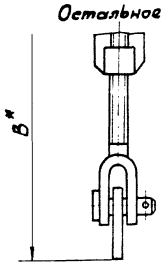

Г-Г
М1:1

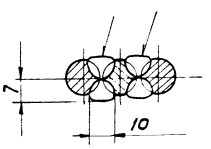

1* Размеры для справок.

2. Неуказанные предельные отклонения размеров $\pm \frac{IT16}{2}$

3. Сварка ручная дуговая.

					Д23.Д.211.000СБ			
Изм.	Лист	№ докум.	Подп.	Дата	Подвеска	Лит	Масса	Масштаб
Разраб.		Фитасова		5.02		У	см. табл.	—
Пров.		Муравинкин				Лист	Листов 1	
Т.контр.						Госстрой СССР ГПИ Горьковский сантехпроект		
Нач.отд.		Вольский						
Н.контр.		Мунтер						
Утв.								

 Копировал Седова — Формат А3

Формат	Зона	Поз.	Обозначение	Наименование	Кол.	Примеч.
				Стандартные изделия		
		7		Устройство запорное указателя уровня		
				12Б16бк ГОСТ 9652-68	1	2,4кг.
		8		Болт М10×35.56.06 ГОСТ 7798-70	8	
		9		Гайка М10.6.06 ГОСТ 5915-70	8	

Изм.	Лист	№ докум.	Подп.	Дата	Д23В.033.000	Лист 2

Копировал Седова — Формат А4

Формат	Зона	Поз.	Обозначение	Наименование	Кол.	Примеч.
				Документация		
А2			Д23В.033.000СБ	Сборочный чертеж		
				Сборочные единицы		
А4		1	Д23В.033.010	Бак	1	
А4		2	Д23В.033.020	Фланец	1	
А4		3	Д23В.033.030	Люк	1	
				Детали		
А4		4	Д23В.033.001	Прокладка	1	
А4		5	Д23В.033.002	Прокладка	2	
Б1		6	Д23В.033.003	Трубка Трубка 20-2,5 ГОСТ 8946-74 L=280 h16	1	

Инв. № подл. | Подпись и дата | Взам. инв. № | Инв. № дубл. | Подпись и дата

Изм.	Лист	№ докум.	Подп.	Дата	Д23В.033.000		
Разраб.		Казина		31.12	Бак протежуточный V=1,6м³	Лит	Лист 1	Листов 2
Пров.		Казина					Госстрой СССР ГПИ Горьковский сантехпроект	
Нач.отд.		Вольский						
Н.контр.		Мантер						
Утв.								

Копировал Седова — Формат А4

Д22В.010.000СБ

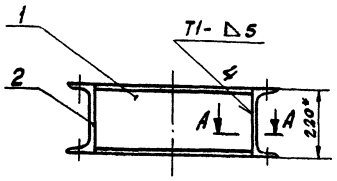

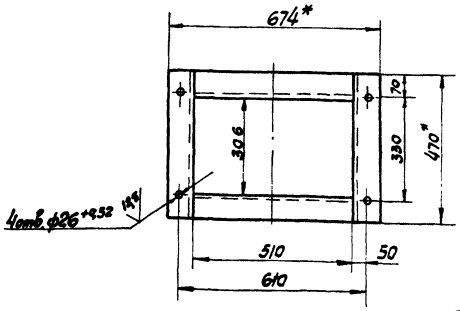

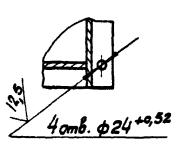

1. * Размеры для справок.
2. Неуказанные предельные отклонения размеров ± IT14/2
3. Сварные швы по ГОСТ 5264-80

Изм.	Лист	№ докум.	Подп.	Дата	Д22В.010.000СБ			
Разраб.		Цимбалина		6.12.82	Рама под вентилятор	Лит	Масса 42	Масштаб 1:10
Пров.		Мантер				У		
Т.контр.						Лист 1		Листов 1
Нач.отд.		Вольский				Госстрой СССР ГПИ Горьковский сантехпроект		
Н.контр.		Мантер						
Утв.								

Копировал Седова — Формат А4

Формат	Зона	Поз.	Обозначение	Наименование	Кол.	Примеч.
				Документация		
А4			Д22В.010.000СБ	Сборочный чертёж		
				Детали		
Б.Ч		1	Д22В.010.001	Швеллер Швеллер 22 ГОСТ 8240-72 Ст3сп ГОСТ 535-79 L=510 h16	2	10,7кг.
Б.Ч		2	Д22В.010.002	Швеллер Швеллер 22 ГОСТ 8240-72 Ст3сп ГОСТ 535-79 L=470 h16	2	9,87кг

Инв. № подл. | Подпись и дата | Взам. инв. № | Инв. № дубл. | Подпись и дата

Изм.	Лист	№ докум.	Подп.	Дата	Д22В.010.000			
Разраб.		Цимбалина		6.12.82	Рама под вентилятор	Лит	Лист 1	Листов 1
Пров.		Мантер				У		
Нач.отд.		Вольский				Госстрой СССР ГПИ Горьковский сантехпроект		
Н.контр.		Мантер						
Утв.								

Копировал Седова — Формат А4

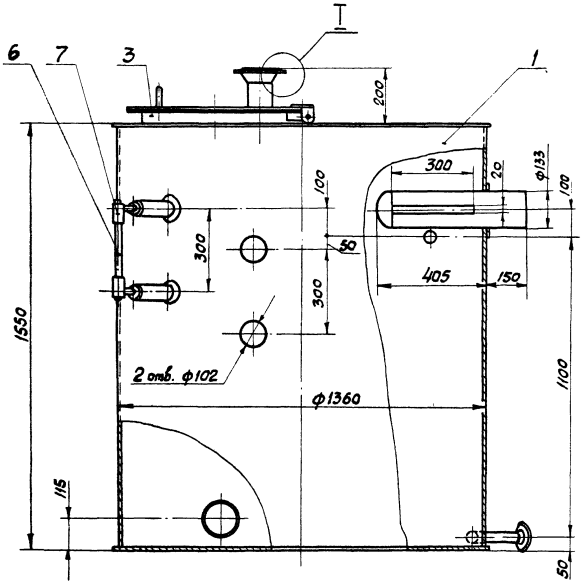

А–А повернуто
М1:2

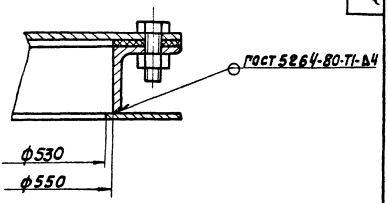

Б–Б повернуто

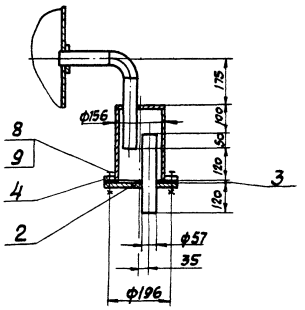

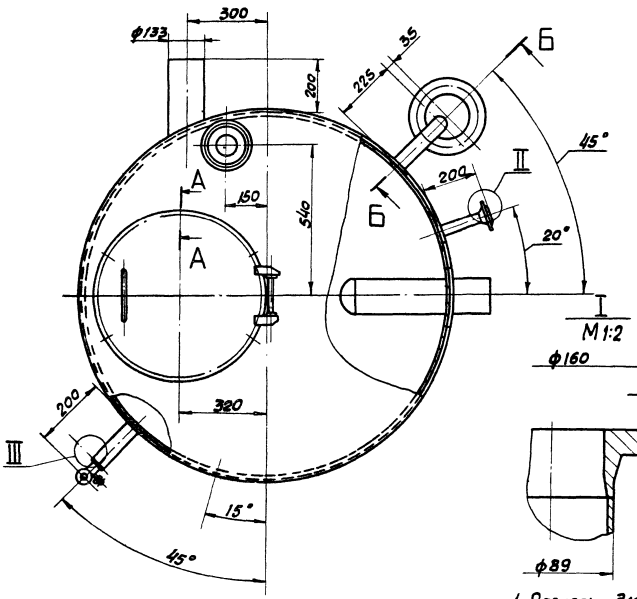

II повернуто
М1:2

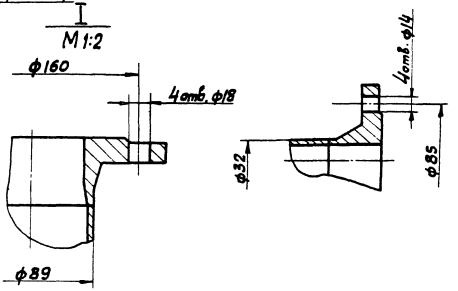

1. Размеры для справок.
2. Внутренняя поверхность должна иметь антикоррозионное покрытие, наружную поверхность красить под цвет имеющегося оборудования.
3. Сварные швы проверить на герметичность наливом воды на полную высоту по ГОСТ 3285-77.
   Течь не допускается.

III
М1:1
повернуто

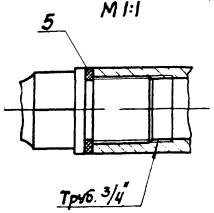

					Д23В.033.000СБ		
Изм.	Лист	№ докум.	Подп.	Дата	Бак промежуточный V=1,6 м³	Лит	Масса	Масштаб
Разраб.		Козина				И	541	1:10
Пров.		Козина				Лист	Листов 1
Т. контр.							Госстрой СССР ГПИ Горьковский сантехпроект
Н. контр.		Монтер					
Утв.							

19733-03 50

Д23В.033.004

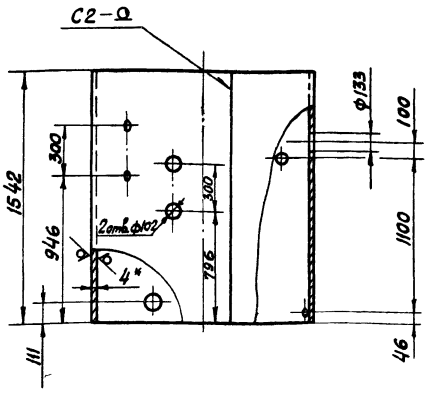

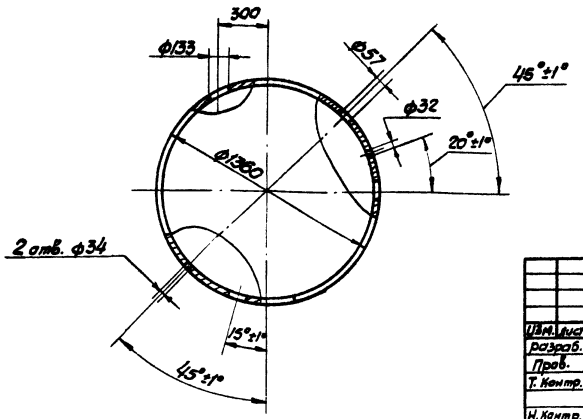

1.* Размеры для справок.
2. Неуказанные предельные отклонения размеров: H14, h14, ± IT14/2
3. Сварные швы по ГОСТ 5264-80

Изм.	Лист	№ докум.	Подп.	Дата
Разраб.	Бердышева			4.83
Пров.	Мюнтер			
Т. контр.				
Н. контр.	Мюнтер			
Утв.				

Цилиндр

Лит	Масса	Масштаб
У	413,1	1:10
Лист	Листов 1	

Лист Б-ПН-4,0 ГОСТ 19903-74 Вст3сп ГОСТ 14637-79

Госстрой СССР ГПИ Горьковский сантехпроект

Д23В.033.004

Копировал Седова — Формат А3

Д23В.033.002

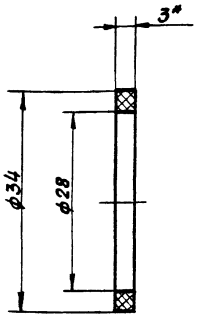

* Размеры для справок.

Изм.	Лист	№ докум.	Подп.	Дата
Разраб.	Бердышева			4.83
Пров.	Мюнтер			
Т. контр.				
Н. контр.	Мюнтер			
Утв.				

Прокладка

Лит	Масса	Масштаб
У	0,001	2:1
Лист	Листов 1	

Пластина I, лист ТМКЦ-С3-99 ГОСТ 7338-77

Госстрой СССР ГПИ Горьковский сантехпроект

Д23В.033.002

Копировал Седова — Формат А4

Д23В.033.001

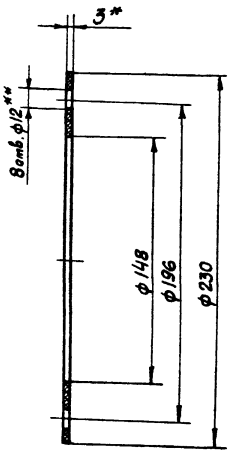

1* Размеры для справок.
2** Обрабатать по сопрягаемой детали.

Изм.	Лист	№ докум.	Подп.	Дата
Разраб.	Бердышева			4.83
Пров.	Мюнтер			
Т. контр.				
Н. контр.	Мюнтер			
Утв.				

Прокладка

Лит	Масса	Масштаб
У	0,01	1:2
Лист	Листов 1	

Пластина I лист ТМКЦ-С-3-9.9 ГОСТ 7338-77

Госстрой СССР ГПИ Горьковский сантехпроект

Д23В.033.001

Инв. № подл. | Подпись и дата | Взам. инв. № | Инв. № дубл. | Подпись и дата

Копировал Седова — Формат А4

А23В.033.007

12,5

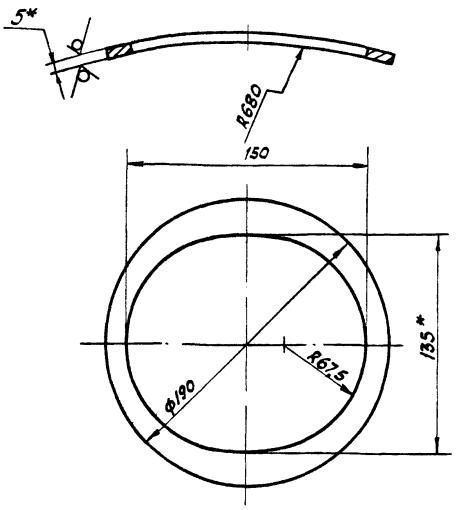

1.* Размеры для справок.

2. Неуказанные предельные отклонения размеров: H14, h14, ± IT16/2

Изм.	Лист	№ докум.	Подп.	Дата
Разраб.		Бердышева		
Пров.		Мюнтер		
Т. контр.				
Н. контр.		Мюнтер		
Утв.				

Д23В.033.007

Накладка

Лит	Масса	Масштаб
У	0,3	1:2

Лист	Листов 1
Лист Б-ПН-5.0 ГОСТ 19903-74 Вст3сп ГОСТ 14637-79	Госстрой СССР ГПИ Горьковский сантехпроект

Копировал Седова — формат А4

Формат	Зона	Поз.	Обозначение	Наименование	Кол.	Примеч.
				Стандартные изделия		
		20		Фланец 25-10 ГОСТ 12830-67	1	1,05кг.
		21		Фланец 80-10 ГОСТ 12830-67	1	3,67кг.
		22		Отвод 90°57×3 ГОСТ 17375-77	1	0,6 кг.
		23		Заглушка 133×4 ГОСТ 17379-77	1	1,0 кг.

Инв. № подл. | Подпись и дата | Взам. инв. № | Инв. № дубл. | Подпись и дата

Изм. Лист № докум. Подп. Дата

Д23В.033.010 — Лист 3

Копировал Седова — формат А4

Формат	Зона	Поз.	Обозначение	Наименование	Кол.	Примеч.
А4		8	Д23В.033.011-02	Накладка	1	
А4		9	Д23В.033.011	Накладка		
Б4		10	Д23В.033.012	Патрубок		
				Труба 57×3 ГОСТ 1070-74 Д ГОСТ 10705-80		
				L=155 h16	1	0,62
Б4		11	Д23В.033.013	Патрубок		
				Труба 57×3 ГОСТ 1070-74 Д ГОСТ 10705-80		
				L=250 h16	1	1,00кг
А4		12	Д23В.033.014	Лист	1	
А4		13	Д23В.033.015	Обечайка	1	
А4		14	Д23В.033.016	Фланец	1	
А4		15	Д23В.033.017	Патрубок	1	
А4		16	Д23В.033.011-03	Накладка	1	
А4		17	Д23В.033.011-01	Накладка	2	
Б4		18	Д23В.033.018	Патрубок		
				Труба 32×2,2 ГОСТ 1070-74 Д ГОСТ 10705-80		
				L=165 h16	1	0,27кг.
А4		19	Д23В.033.019	Штуцер	2	

Изм. Лист № докум. Подп. Дата

Д23В.033.010 — Лист 2

Копировал Седова — формат А4

Формат	Зона	Поз.	Обозначение	Наименование	Кол.	Примеч.
				Документация		
А2			Д23В.033.010СБ	Сборочный чертёж		
				Детали		
А4		1	Д23В.032.007	Накладка	1	Альбом III
А3		2	Д23В.033.004	Цилиндр	1	
Б4		3	Д23В.033.005	Лист нижний Лист Б-ПН-4.0 ГОСТ 19903-74 Вст3сп ГОСТ 14637-79		
				Ф1380 h16	1	47,0 кг
Б4		4	Д23В.033.006	Патрубок		
				Труба 133×3,2 ГОСТ 1070-74 Д ГОСТ 10705-80		
				L=315 h16	1	3,2кг.
А4		5	Д23В.033.007	Накладка	1	
А4		6	Д23В.033.008	Лист верхний	1	
Б4		7	Д23В.033.009	Патрубок		
				Труба 89×2,8 ГОСТ 1070-74 Д ГОСТ 10705-80		
				L=155 h16	1	0,92кг.

Инв. № подл. | Подпись и дата | Взам. инв. № | Инв. № дубл. | Подпись и дата

Изм.	Лист	№ докум.	Подп.	Дата
Разраб.		Кезина		
Пров.		Кезина		
Нач. отд.				
Н. контр.		Мюнтер		
Утв.				

Д23В.033.010

Бак

Лит	Лист	Листов
У	1	3

Госстрой СССР ГПИ Горьковский сантехпроект

19733-03 52 Копировал Седова — формат А4

Д23В.033.010СБ

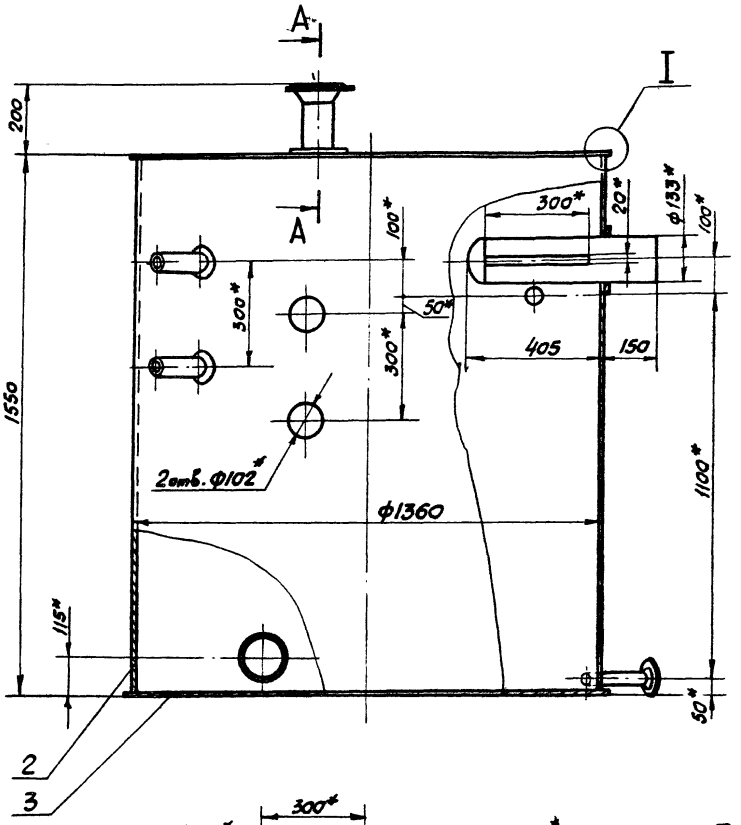

А-А
М1:2

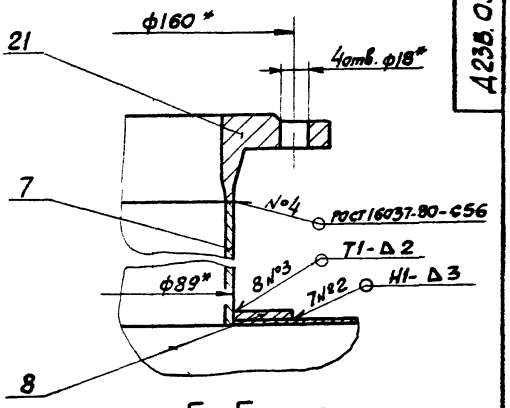

Б-Б повернуто

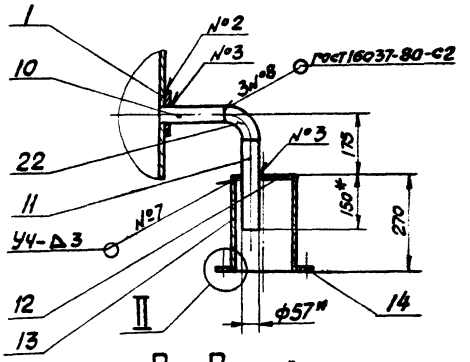

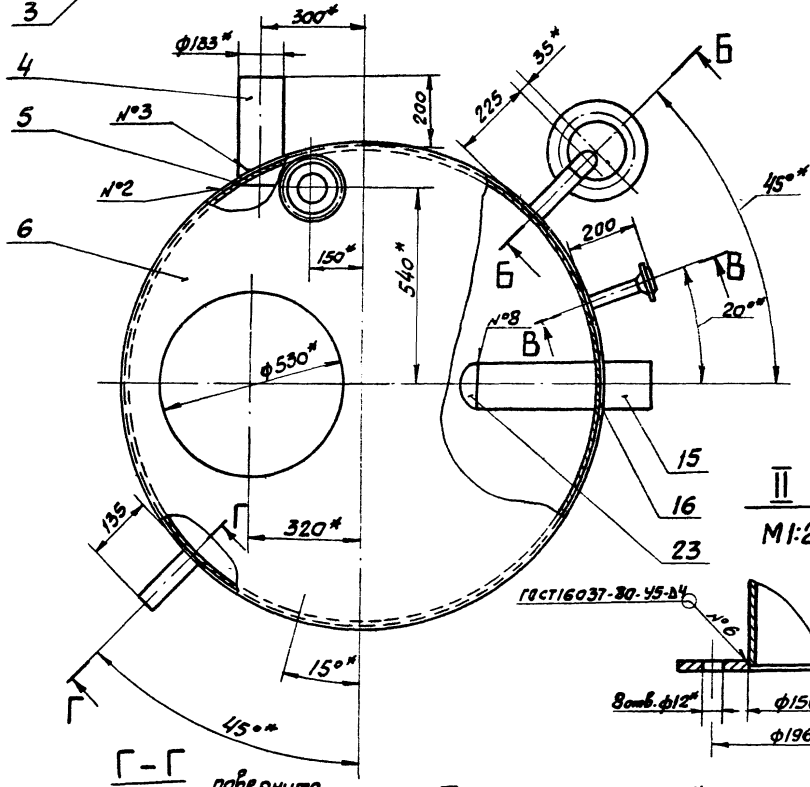

II
М1:2

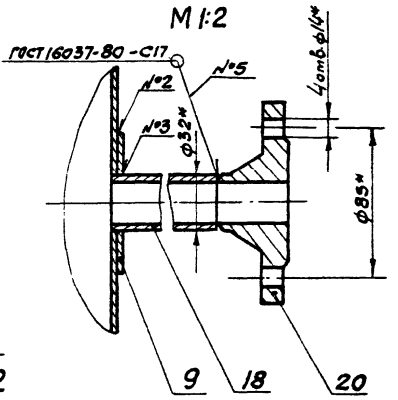

В-В повернуто
М1:2

Г-Г повернуто
М1:1

I
М1:1

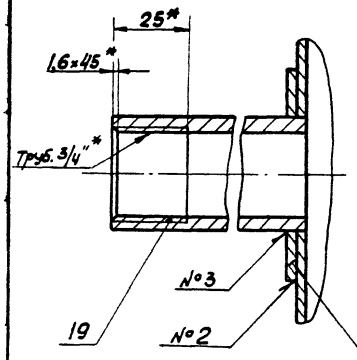

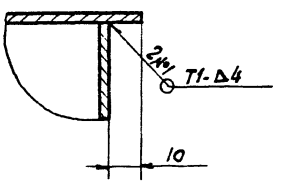

1.* Размеры для справок.
2. Неуказанные предельные отклонения размеров ± IT14/2
3. Фланцы поз. 20, 21 должны быть изготовлены с учетом пункта 2, 10 ГОСТ12830-67
4. Сварные швы по ГОСТ 5264-80, кроме указанных особо.

					Д23В.033.010СБ		
Изм.	Лист	№ докум.	Подп.	Дата	Бак	Лит.	Масса	Масштаб
Разраб.		Козина		5.01.10		У	516	1:10
Пров.		Вольский				Лист	Листов 1
Т.контр.						Госстрой СССР ГПИ Горьковский сантехпроект	
Н.контр.		Мюнтер					
Утв.							

19733-03 53 Копировал Сдана Формат А2

Д23В.033.014

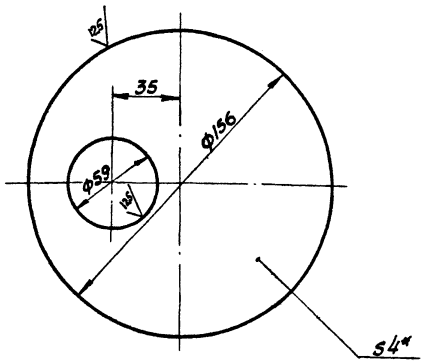

1* Размеры для справок.

2. Неуказанные предельные отклонения размеров: H14, h14, $\pm\frac{IT16}{2}$

Изм.	Лист	№ докум.	Подп.	Дата	Д23В.033.014			
разраб.		Бердышева		7.10.82	Лист	Лит	Масса	Масштаб
Пров.		Мюнтер				И	0,55	1:2
Т. Контр.						Лист	Листов 1	
Н. Контр.		Мюнтер			Лист Б-ПН-4,0 ГОСТ 19903-74 ВСт3сп ГОСТ 14637-79	Госстрой СССР ГПИ Горьковский Сантехпроект		
Утв.								

Копировал Сегова — формат А4

Д23В.033.015

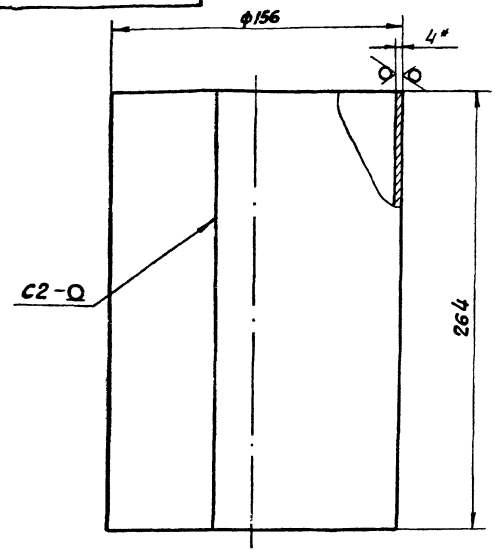

1* Размеры для справок.

2. Неуказанные предельные отклонения размеров h14

3. Сварные швы по ГОСТ 5264-80

Изм.	Лист	№ докум.	Подп.	Дата	Д23В.033.015			
разраб.		Бердышева		7.10.82	Обечайка	Лит	Масса	Масштаб
Пров.		Мюнтер				И	8,2	1:2
Т. Контр.						Лист	Листов 1	
Н. Контр.		Мюнтер			Лист Б-ПН-4,0 ГОСТ 19903-74 ВСт3сп ГОСТ 14637-79	Госстрой СССР ГПИ Горьковский Сантехпроект		
Утв.								

Инв. № подл. | Подпись и дата | Взам. инв. № | Инв. № дубл. | Подпись и дата

Копировал Сегова — формат А4

Д23В.033.011

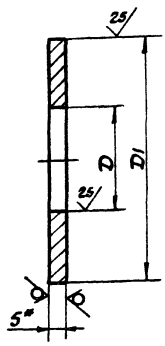

Обозначение	Размеры, мм. D	Размеры, мм. D1	Масса, кг.
Д23В.033.011	32	75	0,13
-01	34	75	0,14
-02	90	130	0,27
-03	133	175	0,38

1* Размеры для справок

2. Неуказанные предельные отклонения размеров: H14, h14

Изм.	Лист	№ докум.	Подп.	Дата	Д23В.033.011			
разраб.		Бердышева		7.10.82	Накладка	Лит	Масса	Масштаб
Пров.		Мюнтер				И	см. табл.	—
Т. Контр.						Лист	Листов 1	
Н. Контр.		Мюнтер			Лист Б-ПН-5,0 ГОСТ 19903-74 ВСт3сп ГОСТ 14637-79	Госстрой СССР ГПИ Горьковский Сантехпроект		
Утв.								

Копировал Сегова — формат А4

Д23В.033.008

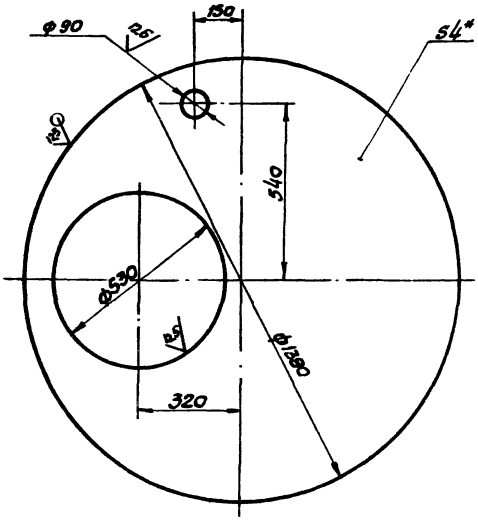

1* Размеры для справок

2. Неуказанные предельные отклонения размеров: H14, h14, $\pm\frac{IT16}{2}$

Изм.	Лист	№ докум.	Подп.	Дата	Д23В.033.008			
Разраб.		Бердышева		7.10.82	Лист верхний	Лит	Масса	Масштаб
Пров.		Мюнтер				И	26,9	1:10
Т. Контр.						Лист	Листов 1	
Н. Контр.		Мюнтер			Лист Б-ПН-4,0 ГОСТ 19903-74 ВСт3сп ГОСТ 14637-79	Госстрой СССР ГПИ Горьковский Сантехпроект		
Утв.								

Инв. № подл. | Подпись и дата | Взам. инв. № | Инв. № дубл. | Подпись и дата

Формат	Зона	Поз.	Обозначение	Наименование	Кол.	Примеч.
				Документация		
А4			Д23В.033.020СБ	Сборочный чертеж		
				Детали		
А4		1	Д23В.033.024	Лист	1	
Б4.		2	Д23В.033.025	Труба		
				Труба 57×3 ГОСТ10704-76 / ДГОСТ 10705-80		
				L=293 h14 25	1	1,2кг.

Изм.	Лист	№ докум.	Подп.	Дата
Разраб.		Прытковa		4.10.82
Пров.		Мюнтер		
Нач. отд.				
Н. контр.		Мюнтер		
Утв.				

Д23В.033.020

Фланец

Лит	Лист	Листов
И		1

Госстрой СССР ГПИ Горьковский Сантехпроект

Копировал Седова — формат А2

Д23В.033.019

25

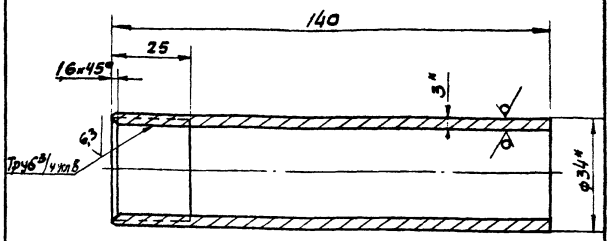

1* Размеры для справок.

2. Неуказанные предельные отклонения размеров $\pm \frac{IT14}{2}$

Изм.	Лист	№ докум.	Подп.	Дата
Разраб.		Бердышева		7.10.82
Пров.		Мюнтер		
Т. контр.				
Н. контр.		Мюнтер		
Утв.				

Д23В.033.019

Штуцер

Лит	Масса	Масштаб
И	0,3	1:1

Лист — Листов 1

Труба 34×3 ГОСТ10704-76 / ДГОСТ10705-80

Госстрой СССР ГПИ Горьковский Сантехпроект

Копировал Седова — формат А4

Подпись и дата | Инв. № дубл. | Взам. инв. № | Подпись и дата | Инв. № подл.

Д23В.033.017

12,5

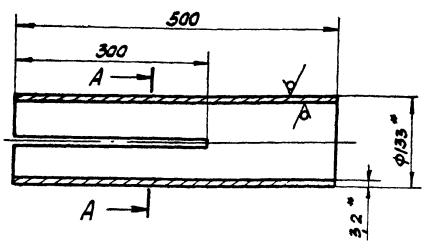

А - А

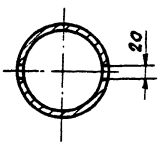

1* Размеры для справок.

2. Неуказанные предельные отклонения размеров $\pm \frac{IT14}{2}$

Изм.	Лист	№ докум.	Подп.	Дата
Разраб.		Бердышева		7.10.82
Пров.		Мюнтер		
Т. контр.				
Н. контр.		Мюнтер		
Утв.				

Д23В.033.017

Патрубок

Лит	Масса	Масштаб
И	5,1	1:5

Лист — Листов 1

Труба 133×3,2 ГОСТ10704-76 / ДГОСТ10705-80

Госстрой СССР ГПИ Горьковский Сантехпроект

Копировал Седова — формат А4

Д23В.033.016

12,5

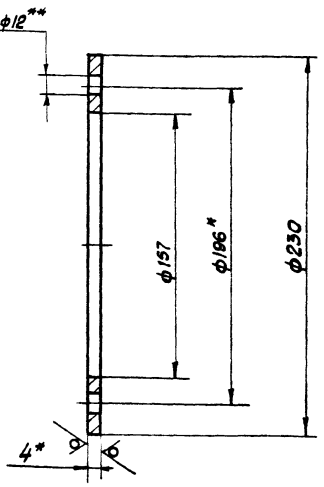

1* Размеры для справок.

2** Обработать по сопрягаемой детали.

3. Неуказанные предельные отклонения размеров: H14, h14.

Изм.	Лист	№ докум.	Подп.	Дата
Разраб.		Бердышева		7.10.82
Пров.		Мюнтер		
Т. контр.				
Н. контр.		Мюнтер		
Утв.				

Д23В.033.016

Фланец

Лит	Масса	Масштаб
И	0,67	1:2

Лист — Листов 1

Лист Б-ПН-4,0 ГОСТ19903-74 / ВСт3сп ГОСТ14637-79

Госстрой СССР ГПИ Горьковский Сантехпроект

Формат	Зона	Поз.	Обозначение	Наименование	Кол.	Примеч.
		10		Гайка 12.4		
				ГОСТ 5915-70	6	
		11		Шайба 16-01		
				ГОСТ 11371-78	2	
		12		Шплинт 5×40		
				ГОСТ 397-79	2	

Д23В.033.030 Лист 2

Изм. Лист № докум. Подп. Дата

Копировал Седова Формат А4

Формат	Зона	Поз.	Обозначение	Наименование	Кол.	Примеч.
				Документация		
А2			Д23В.033.030СБ	Сборочный чертеж		
				Детали		
А4		1	Д23В.033.026	Крышка	1	
А4		2	Д23В.033.027	Ручка	1	
А4		3	Д23В.033.028	Корпус	1	
А4		4	Д23В.033.029	Кронштейн правый	1	
А4		5	Д23В.033.031	Пружина	2	
А4		6	Д23В.033.032	Ось	1	
А4		7	Д23В.033.033	Прокладка	1	
А4		8	Д23В.033.034	Кронштейн левый	1	
				Стандартные изделия		
		9		Болт М12×25.36 ГОСТ 7798-70	6	

Инв.№ подл. | Подпись и дата | Взам. инв.№ | Инв.№ дубл. | Подпись и дата

Изм. Лист № докум. Подп. Дата

Разраб. Гольденберг

Пров. Гольденберг

Нач. отд.

Н. контр. Мюнтер

Утв.

Д23В.033.030

Люк

Лит У | Лист 1 | Листов 2

Госстрой СССР ГПИ Горьковский сантехпроект

Копировал Седова Формат А4

Д23В.033.020СБ

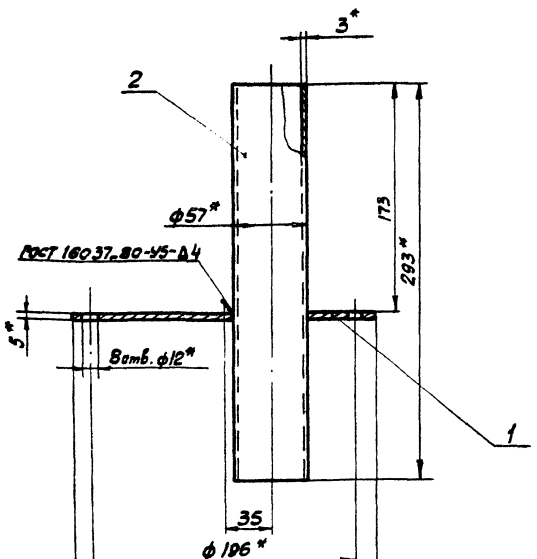

1* Размеры для справок.

2. Неуказанные предельные отклонения размеров $\pm \frac{IT16}{2}$

Изм. Лист № докум. Подп. Дата

Разраб. Прытикова

Пров. Мюнтер

Т. контр.

Н. контр. Мюнтер

Утв.

Фланец

Лит У | Масса 2,9 | Масштаб 1:2,5

Лист | Листов 1

Госстрой СССР ГПИ Горьковский сантехпроект

Копировал Седова Формат А4

Д23В.033.024

12,5 (√)

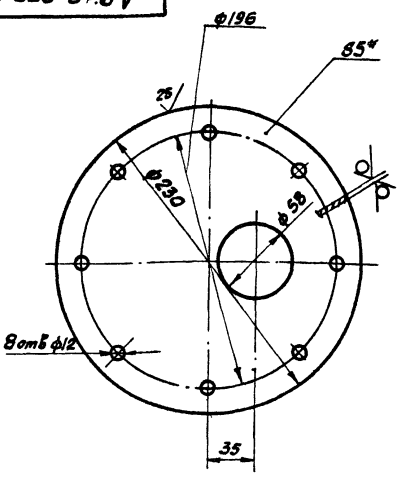

1* Размеры для справок.

2 Неуказанные предельные отклонения размеров: H14, h14, $\pm \frac{IT14}{2}$

Изм. Лист № докум. Подп. Дата

Разраб. Прытикова

Пров. Мюнтер

Т. контр.

Н. контр. Мюнтер

Утв.

Лист

Лит У | Масса 1,7 | Масштаб 1:2,5

Лист | Листов 1

Госстрой СССР ГПИ Горьковский сантехпроект

Лист Б-ПН-5.0 ГОСТ 19903-74 / Ст3сп ГОСТ 14637-79

Копировал Седова Формат А4

Д23В.033.030сб

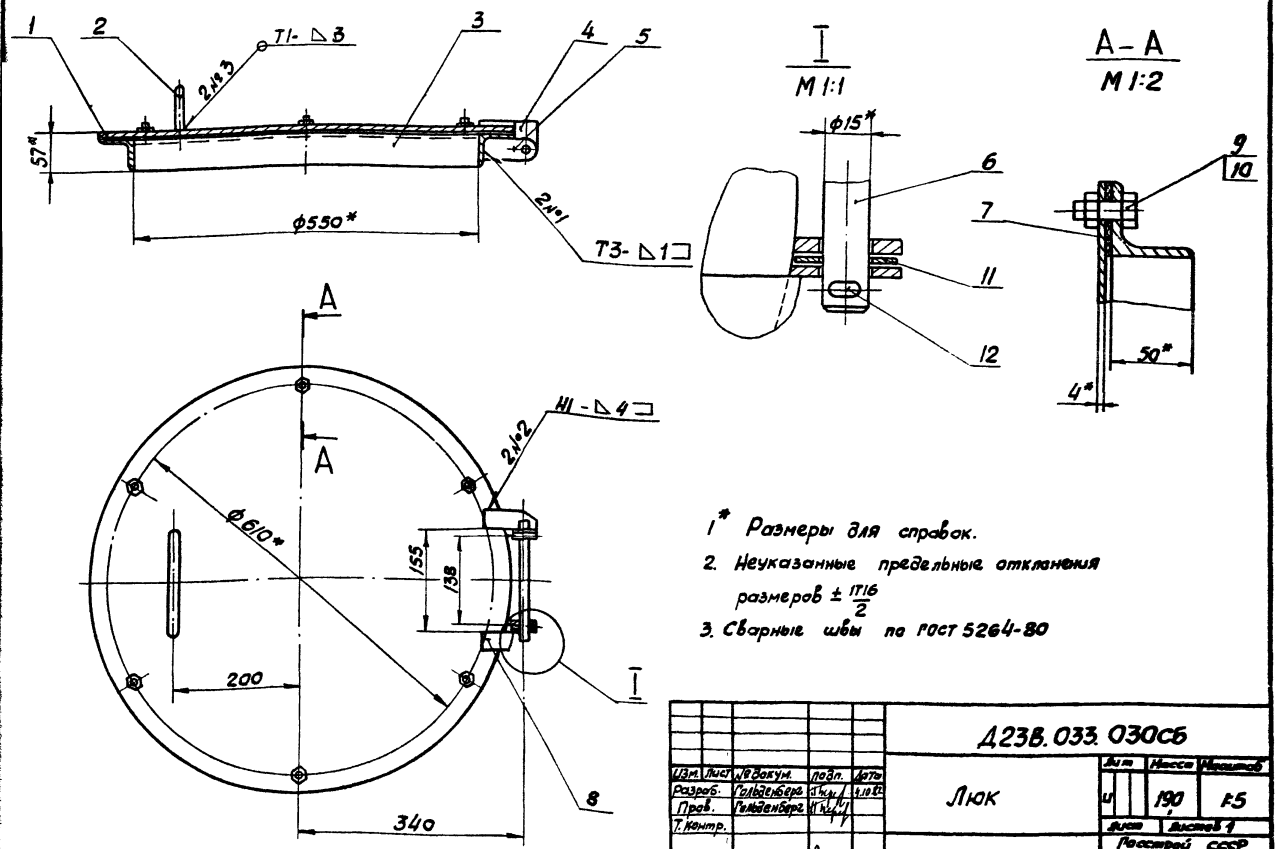

1* Размеры для справок.

2. Неуказанные предельные отклонения размеров $\pm \frac{IT16}{2}$

3. Сварные швы по ГОСТ 5264-80

					Д23В.033.030сб			
Изм.	Лист	№ докум.	Подп.	Дата	Люк	Лит	Масса	Масштаб
Разраб.		Гольденберг		4.10.82		У	190	1:5
Пров.		Гольденберг		4.10.82		Лист	Листов 1	
Т. контр.						Госстрой СССР ГПИ Горьковский Сантехпроект		
Н. контр.		Мюнтер						
Утв.								

Копировал Седова Формат А3

Д23В.033.026

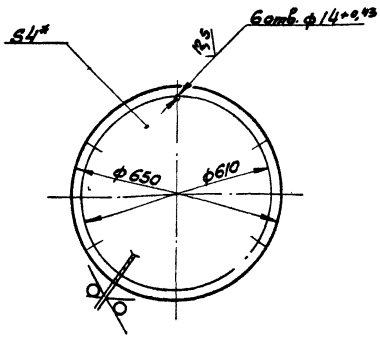

1* Размеры для справок

2. Неуказанные предельные отклонения размеров: h16; $\pm \frac{IT16}{2}$

					Д23В.033.026			
Изм.	Лист	№ докум.	Подп.	Дата	Крышка	Лит	Масса	Масштаб
Разраб.		Гольденберг		4.10.82		У	10,3	1:10
Пров.		Гольденберг		4.10.82		Лист	Листов 1	
Т. контр.						Госстрой СССР ГПИ Горьковский Сантехпроект		
Н. контр.		Мюнтер			Лист Б-ПН-4 ГОСТ 19903-74 Вст3сп ГОСТ 14637-79			
Утв.								

Копировал Седова Формат А4

Д23В.033.027

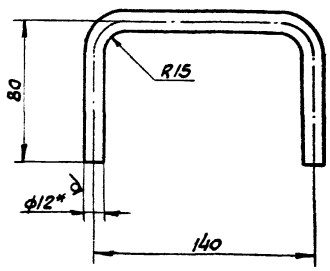

1* Размеры для справок

2. Неуказанные предельные отклонения размеров $\pm \frac{IT16}{2}$

					Д23В.033.027			
Изм.	Лист	№ докум.	Подп.	Дата	Ручка	Лит	Масса	Масштаб
Разраб.		Гольденберг		4.10.82		У	0,25	1:2
Пров.		Гольденберг		4.10.82		Лист	Листов 1	
Т. контр.						Госстрой СССР ГПИ Горьковский Сантехпроект		
Н. контр.		Мюнтер			Круг В-12 ГОСТ 2590-71 Вст3сп ГОСТ 535-79			
Утв.								

Инв. № подл. | Подпись и дата | Взам. инв. № | Инв. № дубл. | Подпись и дата

19733-03 57 Копировал Седова Формат А4

4238.033.028

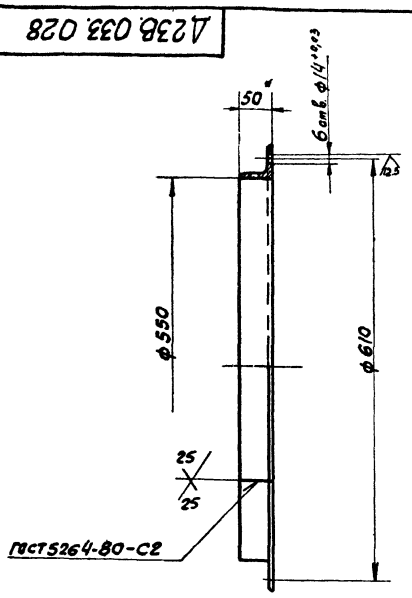

1* Размеры для справок.
2. Неуказанные предельные отклонения размеров: H16, $\pm \frac{IT16}{2}$

Изм.	Лист	№ докум.	Подп.	Дата
Разраб.		Гельденберг		2.2.83
Пров.		Гельденберг		
Т. контр.				
Рук. гр.				
Н. контр.		Мюнтер		
Утв.				

Д23В.033.028

Корпус

Лит	Масса	Масштаб
У	7,6	1:5
Лист	Листов 1	

Уголок Б-50×50×5 ГОСТ 8509-72 / ВСт3сп ГОСТ 535-79

Госстрой СССР ГПИ Горьковский сантехпроект

Копировал Седова

4238.033.029

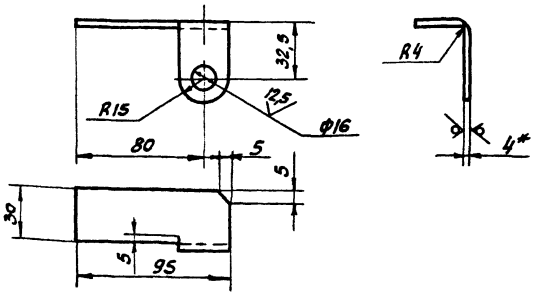

1* Размеры для справок.
2. Неуказанные предельные отклонения размеров: H16, $\pm \frac{IT16}{2}$

Инв. № подл. | Подпись и дата | Взам. инв. № | Инв. № дубл. | Подпись и дата

Изм.	Лист	№ докум.	Подп.	Дата
Разраб.		Гельденберг		2.2.83
Пров.		Гельденберг		
Т. контр.				
Н. контр.		Мюнтер		
Утв.				

Д23В.033.029

Кронштейн правый

Лит	Масса	Масштаб
У	0,13	1:2
Лист	Листов 1	

Лист Б-ПН-4.0 ГОСТ 19903-74 / ВСт3сп ГОСТ 14637-79

Госстрой СССР ГПИ Горьковский сантехпроект

Копировал Седова — Формат А4

4238.033.031

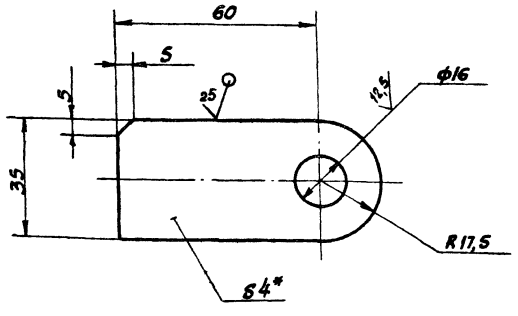

1* Размеры для справок.
2. Неуказанные предельные отклонения размеров: H16, $\pm \frac{IT16}{2}$

Изм.	Лист	№ докум.	Подп.	Дата
Разраб.		Гельденберг		2.2.83
Пров.		Гельденберг		
Т. контр.				
Н. контр.		Мюнтер		
Утв.				

Д23В.033.031

Проушина

Лит	Масса	Масштаб
У	0,09	1:1
Лист	Листов 1	

Лист Б-ПН-4.0 ГОСТ 19903-74 / ВСт3сп ГОСТ 14637-79

Госстрой СССР ГПИ Горьковский сантехпроект

Копировал Седова — Формат А4

4238.033.032

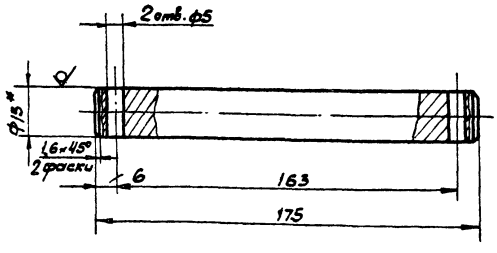

1* Размеры для справок.
2. Неуказанные предельные отклонения размеров: H16, $\pm \frac{IT16}{2}$

Инв. № подл. | Подпись и дата | Взам. инв. № | Инв. № дубл. | Подпись и дата

Изм.	Лист	№ докум.	Подп.	Дата
Разраб.		Гельденберг		2.2.83
Пров.		Гельденберг		2.2.83
Т. контр.				
Н. контр.		Мюнтер		
Утв.				

Д23В.033.032

Ось

Лит	Масса	Масштаб
У	0,23	1:1
Лист	Листов 1	

Круг В-15 ГОСТ 2590-71 / ВСт3 сп ГОСТ 535-79

Госстрой СССР ГПИ Горьковский сантехпроект

Копировал Седова — Формат А4

Формат	Зона	Поз.	Обозначение	Наименование	Кол.	Примеч.
Б4		8	Д23Д. 187. 007	Опора		
				Лист Б-ПН-10 ГОСТ 19903-74		
				Вст3сп ГОСТ 14637-79		
				(120×120) h16 25	6	1,13кг.
А4		9	Д23Д. 187. 008	Полоса	2	
А4		10	Д23Д. 187. 009-01	Швеллер	2	
Б4		11	Д23Д. 187. 011	Ступенька		
				Лист ромб О-ПН-4		
				Вст3сп ГОСТ 8568-77		
				(120×600) h16 25	10	2,45кг.
Б4		12	Д23Д. 187. 012	Лист		
				Лист ромб О-ПН-4		
				Вст3сп ГОСТ 8568-77		
				(1000×2000) h16 25	1	68,2кг.
А4		13	Д23Д. 187. 013	Накладка	5	
А4		14	Д23Д. 187. 004-01	Полоса	1	
А4		15	Д23Д. 187. 009	Швеллер	1	
А4		16	Д23Д. 187. 013-01	Накладка	2	

Изм.	Лист	№ докум.	Подп.	Дата	Д23Д. 187. 000	Лист 2

Копировал Седова Формат А4

Формат	Зона	Поз.	Обозначение	Наименование	Кол.	Примеч.
				Документация		
А2			Д23Д. 187. 000СБ	Сборочный чертёж		
				Детали		
Б4		1	Д23Д. 187. 001	Уголок		
				Уголок Б-80×80×7 ГОСТ 8509-72		
				Вст3сп ГОСТ 535-79		
				L=2040 h16 25	4	17,5кг.
Б4		2	Д23Д. 187. 002	Швеллер		
				Швеллер 10 ГОСТ 8240-72		
				Вст3сп ГОСТ 535-79		
				L=1000 h16 25	2	8,59кг.
А3		3	Д23Д. 187. 003	Ограждение	1	
А4		4	Д23Д. 187. 004	Полоса		
А4		5	Д23Д. 187. 005	Ограждение	6	
		6	-01	Ограждение	11	
Б4		7	Д23Д. 187. 006	Полоса		
				Лист Б-ПН-10 ГОСТ 19903-74		
				Вст3сп ГОСТ 14637-79		
				(600×80) h16 25	10	3,8кг.

Изм.	Лист	№ докум.	Подп.	Дата	Д23Д. 187. 000		
Разраб.		Цибалина			Помост	Лит	Лист 1	Листов 2
Пров.		Кречков				Ц		
Нач. отд.		Вольский				Госстрой СССР ГПИ Горьковский сантехпроект		
Н. контр.		Мунтер						
Утв.								

Копировал Формат А4

Инв. № подл. | Подпись и дата | Взам. инв. № | Инв. № дубл. | Подпись и дата

Д23В.033.034

25/(✓)

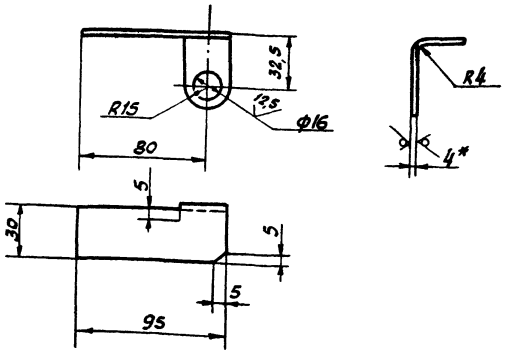

1* Размеры для справок.

2. Неуказанные предельные отклонения размеров: H16, $\pm \frac{IT16}{2}$

Изм.	Лист	№ докум.	Подп.	Дата	Д23В.033.034			
Разраб.		Гольденберг		2.2.83	Кронштейн левый	Лит	Масса	Масштаб
Пров.		Гольденберг				Ц	0,13	1:2
Т. контр.						Лист	Листов 1	
Н. контр.		Мунтер			Лист Б-ПН-4,0 ГОСТ 19903-74 Вст3сп ГОСТ 14637-79	Госстрой СССР ГПИ Горьковский сантехпроект		
Утв.								

Копировал Седова Формат А4

Д23В.033.033

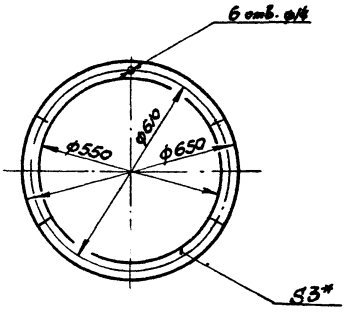

* Размеры для справок.

Изм.	Лист	№ докум.	Подп.	Дата	Д23В.033.033			
Разраб.		Гольденберг		2.2.83	Прокладка	Лит	Масса	Масштаб
Пров.		Гольденберг				Ц	0,3	1:10
Т. контр.						Лист	Листов 1	
Рук. гр.					Картон Т-1-3,0 ГОСТ 20376-74	Госстрой СССР ГПИ Горьковский сантехпроект		
Н. контр.		Мунтер						
Утв.								

19733-03 59 Копировал Седова Формат А4

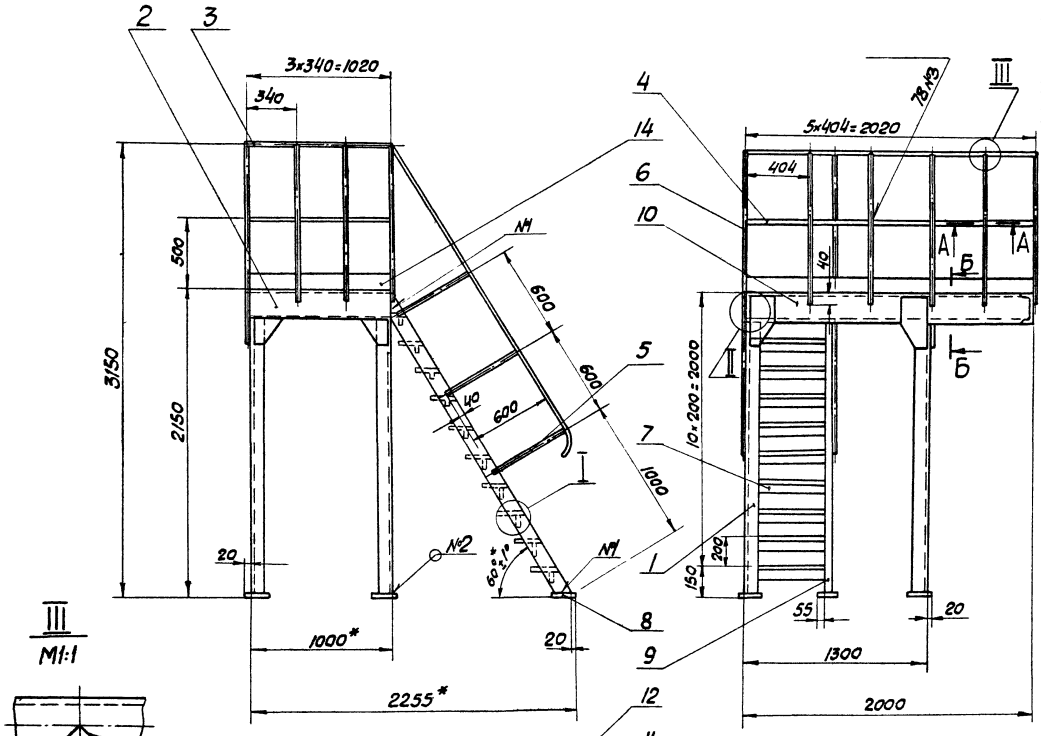

III
М1:1

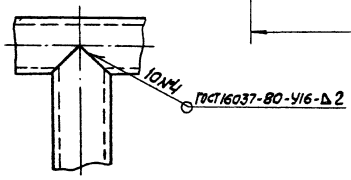

А-А
М1:1

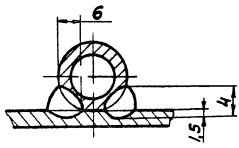

II
М1:5

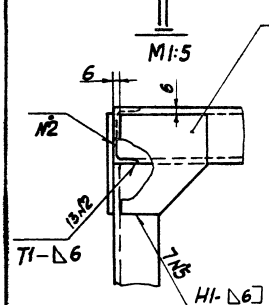

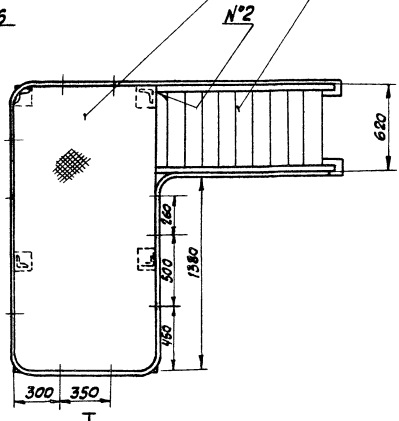

Б-Б
М1:5

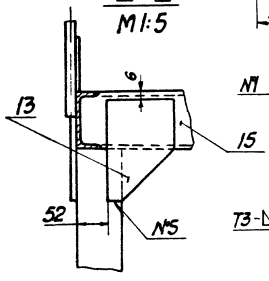

I
М1:5

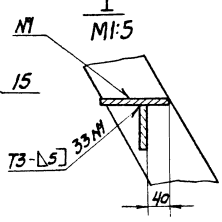

1* Размеры для справок.

2 Неуказанные предельные отклонения размеров $\pm \frac{IT14}{2}$

3 Сварные швы по ГОСТ 5264-80

					Д23Д.187.000СБ		
Изм.	Лист	№док.	Подп.	Дата	Помост	Лит	Масса	Масштаб
Разраб.		Шимбалина				У	385	1:20
Пров.		Корчков				Лист	Листов 1
Т.контр.						Госстрой СССР ГПИ Горьковский сантехпроект	
Нач.отд.		Вольский					
Н.контр.		Мингер					
Утв.							

19733-03 60 Копировал Сазова Формат А2

Д23Д.187.005

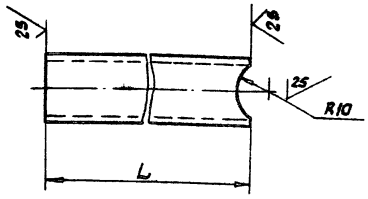

Обозначение	Размеры, мм L	Масса, кг
Д23Д.187.005	594	0,87
-01	1034	1,5

Неуказанные предельные отклонения размеров ± $\frac{IT14}{2}$.

Изм.	Лист	№ докум.	Подп.	Дата
Разраб.		Цимбалина		7.10.82
Пров.		Корчков		
Т. контр.				
Н. контр.		Мюнтер		
Утв.				

Д23Д.187.005

Ограждение

Лит	Масса	Масштаб
И	см. табл.	–

Лист | Листов 1

Труба 20×2,35 ГОСТ 3262-75

Госстрой СССР ГПИ Горьковский сантехпроект

Копировал Седова — формат А4

Д23Д.187.004

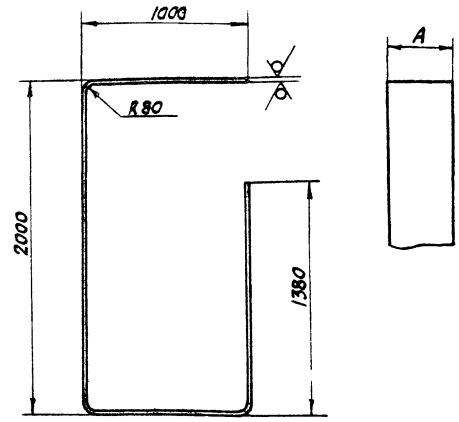

Обозначение	Дмм	Материал	Масса, кг.
Д23Д.187.004	20	Лист Б-ПН-5 ГОСТ 19903-74 / ВСт3сп ГОСТ 14637-79	4,3
-01	100	Лист Б-ПН-2 ГОСТ 19903-74 / 5.Ю-Н-ВСт3сп ГОСТ 16523-70	8

Неуказанные предельные отклонения размеров ± $\frac{IT14}{2}$

Изм.	Лист	№ докум.	Подп.	Дата
Разраб.		Цимбалина		6.10.82
Пров.		Корчков		
Т. контр.				
Н. контр.		Мюнтер		
Утв.				

Д23Д.187.004

Полоса

Лит	Масса	Масштаб
И	см. табл.	–

Лист | Листов 1

см. табл.

Госстрой СССР ГПИ Горьковский сантехпроект

Копировал Седова — формат А4

Инв. № подл. | Подпись и дата | Взам. инв. № | Инв. № дубл. | Подпись и дата

Д23Д.187.003

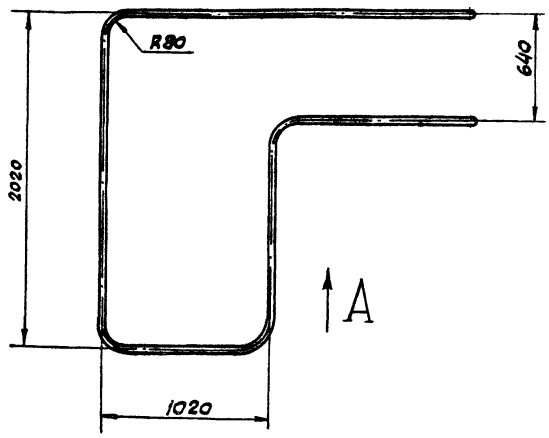

Вид А

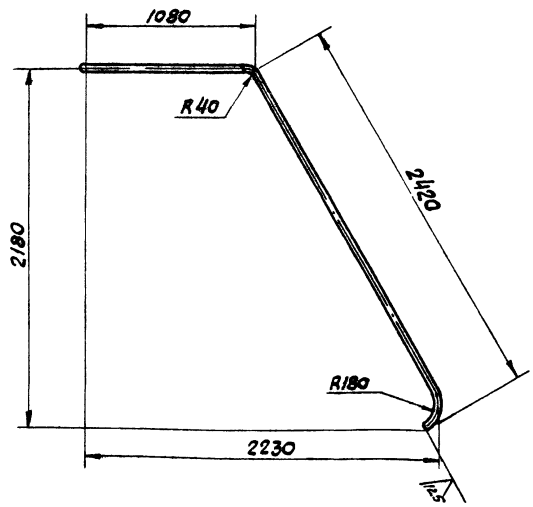

Неуказанные предельные отклонения размеров ± $\frac{IT14}{2}$

Изм.	Лист	№ докум.	Подп.	Дата
Разраб.		Цимбалина		5.10.82
Пров.		Корчков		
Т. контр.				
Н. контр.		Мюнтер		
Утв.				

Д23Д.187.003

Ограждение

Лит	Масса	Масштаб
И	15,5	1:20

Лист | Листов 1

Труба 20×2,35 ГОСТ 3262-75

Госстрой СССР ГПИ Горьковский сантехпроект

Копировал Седова — формат А4

4.234.190.001

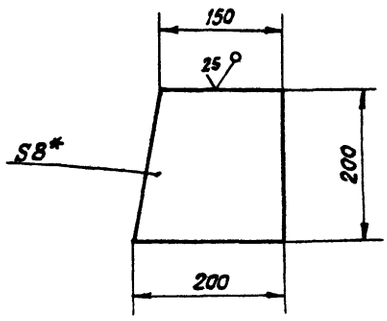

1.* Размеры для справок.

2. Неуказанные предельные отклонения размеров $\pm \frac{IT16}{2}$

Изм.	Лист	№ докум.	Подп.	Дата
Разраб.		Фитисова		5.11.82
Пров.		Мюнтер		
Т. Контр.				
Н. Контр.		Мюнтер		
Утв.				

Д23Д.190.001

Косынка

Лит	Масса	Масштаб
У	2	1:5
Лист	Листов 1	

Лист Б-ПН-8,0 ГОСТ 19903-74 / ВСт3сп ГОСТ 14637-79

Госстрой СССР ГПИ Горьковский сантехпроект

Копировал Седова Формат А4

4.234.187.013

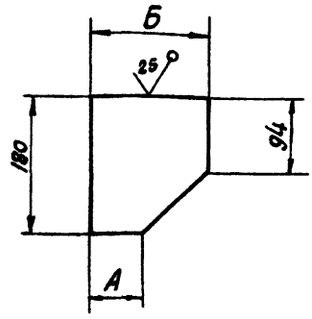

Обозначение	Размеры, мм.		Масса, кг.
	А	Б	
Д23Д.187.013	28	160	2,4
— 01	95	180	2,6

Неуказанные предельные отклонения размеров $\pm \frac{IT14}{2}$

Инв.№ подл. | Подпись и дата | Взам. инв.№ | Инв.№ дубл. | Подпись и дата

Изм.	Лист	№ докум.	Подп.	Дата
Разраб.		Цимбалина		7.11.82
Пров.		Корчков		
Т. Контр.				
Н. контр.		Мюнтер		
Утв.				

Д23Д.187.013

Накладка

Лит	Масса	Масштаб
У	2,6	1:5
Лист	Листов 1	

Лист Б-ПН-10 ГОСТ 19903-74 / ВСт3сп ГОСТ 14637-79

Госстрой СССР ГПИ Горьковский сантехпроект

Копировал Седова Формат А4

4.234.187.009

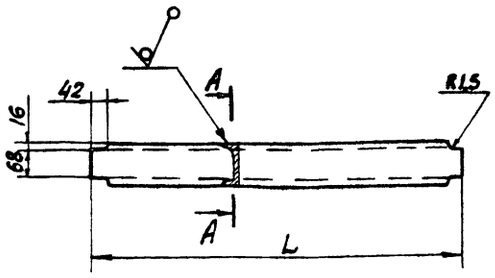

Обозначение	Размеры, мм.	Масса, кг.
	L	
Д23Д.187.009	988	8,5
— 01	1988	17

Неуказанные предельные отклонения размеров $\pm \frac{IT14}{2}$

Изм.	Лист	№ докум.	Подп.	Дата
Разраб.		Цимбалина		2.10.82
Пров.		Мюнтер		
Т. Контр.				
Н. Контр.		Мюнтер		
Утв.				

Д23Д.187.009

Швеллер

Лит	Масса	Масштаб
У	см. табл.	—
Лист	Листов 1	

Швеллер 10 ГОСТ 8240-72 / ВСт3сп ГОСТ 535-79

Госстрой СССР ГПИ Горьковский сантехпроект

Копировал Седова Формат А4

4.234.187.008

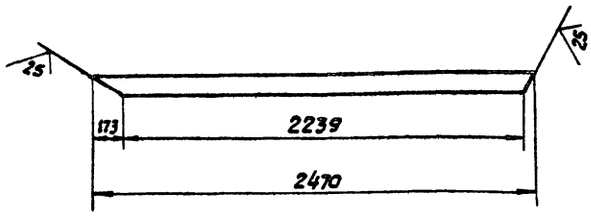

Неуказанные предельные отклонения размеров $\pm \frac{IT14}{2}$

Инв.№ подл. | Подпись и дата | Взам. инв.№ | Инв.№ дубл. | Подпись и дата

Изм.	Лист	№ докум.	Подп.	Дата
Разраб.		Цимбалина		6.10.82
Пров.		Мюнтер		
Т. Контр.				
Н. Контр.		Мюнтер		
Утв.				

Д23Д.187.008

Полоса

Лит	Масса	Масштаб
У	18,8	1:20
Лист	Листов 1	

Полоса 6-2.10×100 ГОСТ 103-76 / ВСт3сп ГОСТ 535-79

Госстрой СССР ГПИ Горьковский сантехпроект

Копировал Седова Формат А4

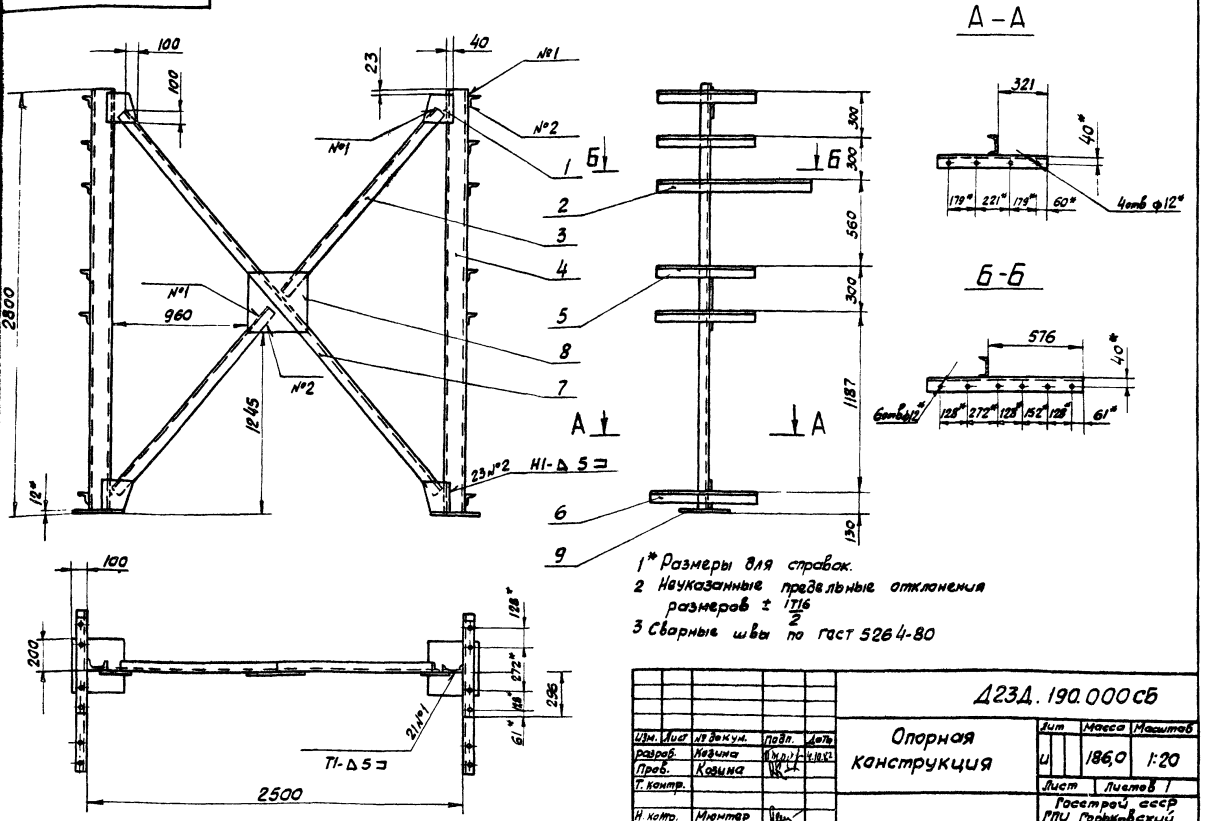

1* Размеры для справок.
2 Неуказанные предельные отклонения размеров ± IT16/2
3 Сварные швы по ГОСТ 5264-80

Изм.	Лист	№ докум.	Подп.	Дата
Разраб.		Кязина		
Пров.		Казина		
Т. контр.				
Н. контр.		Мюнтер		
Утв.				

Д23Д.190.000СБ

Опорная конструкция

Лит	Масса	Масштаб
И	186,0	1:20

Лист	Листов 1

Госстрой СССР ГПИ Горьковский сантехпроект

Копировал Сазова — формат А3

Формат	Зона	Поз.	Обозначение	Наименование	Кол.	Примеч.
Б4		7	Д23Д.190.006	Связь		
				Уголок Б-70х70х5 ГОСТ 8509-72		
				ВСт3сп ГОСТ 535-79		
				L=3270 h16 25/	1	17,6кг.
Б4		8	Д23Д.190.007	Накладка		
				Лист Б-ПН-8,0 ГОСТ 19903-74		
				ВСт3сп ГОСТ 14637-79		
				(300х300) h16 25/	1	5,4кг.
Б4		9	Д23Д.190.008	Плита		
				Лист Б-ПН-12 ГОСТ 19903-74		
				ВСт3сп ГОСТ 14637-79		
				(360х360) h16 25/	2	11,7кг.

Изм.	Лист	№ докум.	Подп.	Дата

Д23Д.190.000

Лист 2

Копировал Сазова — формат А4

Формат	Зона	Поз.	Обозначение	Наименование	Кол.	Примеч.
				Документация		
А3			Д23Д.190.000СБ	Сборочный чертеж		
				Детали		
А4		1	Д23Д.190.001	Косынка	4	
А4		2	Д23Д.190.002	Уголок	2	
Б4		3	Д23Д.190.003	Связь		
				Уголок Б-70х70х5 ГОСТ 8509-72		
				ВСт3сп ГОСТ 535-79		
				L=1600 h16 25/	2	8,6кг.
Б4		4	Д23Д.190.004	Стойка		
				Швеллер 14 ГОСТ 8240-72		
				ВСт3сп ГОСТ 535-79		
				L=2788 h16 25/	2	34,3кг.
А4		5	Д23Д.190.005	Уголок	8	
		6	-01	Уголок	2	

Инв.№ подл. | Подпись и дата | Взам. инв.№ | Инв.№ дубл. | Подпись и дата

Изм.	Лист	№ докум.	Подп.	Дата
Разраб.		Фитисова		5.82
Пров.				
Нач. отд.		Волостнич		
Н. контр.		Мюнтер		
Утв.				

Д23Д.190.000

Опорная конструкция 5

Лит	Лист	Листов
И	1	2

Госстрой СССР ГПИ Горьковский сантехпроект

Копировал Сазова — формат А4

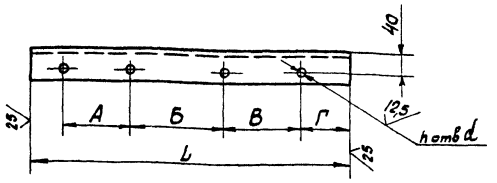

Обозначение	Размеры, мм. А	Б	В	Г	l	d	h	Масса, кг.
Д23Д.190.005	128	272	128	61	650	12	4	3,5
-01	179	221	179	60	700			3,8
-02	179	230	122	50	667			3,6
-03	—	—	179	60	345	16	2	1,77
-04	—	—	128			12	4	1,78
-05	179	221	179					1,78

Неуказанные предельные отклонения размеров: H16, h16, $\pm \frac{IT16}{2}$

Изм.	Лист	№ докум.	Подп.	Дата
Разраб.		Фитасова		5.01.83
Пров.		Мюнтер		
Т.контр.				
Н.контр.		Мюнтер		
Утв.				

Д23Д.190.005

Уголок

Лит | Масса | Масштаб
У | см. табл. | –

Лист | Листов 1

Уголок Б-70×70×5 ГОСТ 8509-72 / Вст3сп ГОСТ 535-79

Госстрой СССР ГПИ Горьковский Сантехпроект

Копировал Сезова Формат А4

Формат	Зона	Поз.	Обозначение	Наименование	Кол.	Примеч.
				Документация		
А2			Д23Д.191.000СБ	Сборочный чертеж		
				Детали		
А4		1	Д23Д.190.001	Косынка	4	
А4		2	Д23Д.190.005-02	Уголок	3	
		3	-03	Уголок	6	
		4	-04	Уголок	10	
		5	-05	Уголок	2	
Б4		6	Д23Д.191.001	Стойка		
				Швеллер 14 ГОСТ 8240-72		
				Вст3сп ГОСТ 535-79		
				L=2836 h16 $\frac{25}{}$	2	34кг.
Б4		7	Д23Д.191.002	Связь		
				Уголок Б-70×70×5 ГОСТ 8509-72		
				Вст3сп ГОСТ 535-79		
				L=1620 h16 $\frac{25}{}$	2	8,6 кг.

Инв.№ подл. | Подпись и дата | Взам. инв.№ | Инв.№ дубл. | Подпись и дата

Изм.	Лист	№ докум.	Подп.	Дата
Разраб.		Фитасова		5.01.83
Пров.		Мюнтер		
Нач.отд.		Вольский		
Н.контр.		Мюнтер		
Утв.				

Д23Д.191.000

Опорная конструкция 6

Лит | Лист | Листов
У | 1 | 2

Госстрой СССР ГПИ Горьковский Сантехпроект

Копировал Сезова Формат А4

Формат	Зона	Поз.	Обозначение	Наименование	Кол.	Примеч.
Б4		8	Д23Д.191.003	Накладка		
				Лист Б-ПН-В,О ГОСТ 19903-74		
				Вст3сп ГОСТ 14637-79		
				(300×300) h16 $\frac{25}{}$	1	5,4кг.
Б4		9	Д23Д.191.004	Связь		
				Уголок Б-70×70×5 ГОСТ 8509-72		
				Вст3сп ГОСТ 535-79		
				L=3310 h16 $\frac{25}{}$	1	18кг.
Б4		10	Д23Д.191.005	Плита		
				Лист Б-ПН-12 ГОСТ 19903-74		
				Вст3сп ГОСТ 14637-79		
				(360×360) h16 $\frac{25}{}$	2	11,7кг.

Изм.	Лист	№ докум.	Подп.	Дата

Д23Д.191.000

Лист 2

Копировал Сезова Формат А4

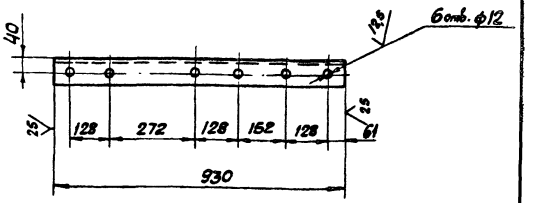

Неуказанные предельные отклонения размеров: H16, h16, $\pm \frac{IT16}{2}$

Инв.№ подл. | Подпись и дата | Взам. инв.№ | Инв.№ дубл. | Подпись и дата

Изм.	Лист	№ докум.	Подп.	Дата
Разраб.		Фитасова		5.01.83
Пров.		Мюнтер		
Т.контр.				
Н.контр.		Мюнтер		
Утв.				

Д23Д.190.002

Уголок

Лит | Масса | Масштаб
У | 5 | 1:10

Лист | Листов 1

Уголок Б-70×70×5 ГОСТ 8509-72 / Вст3сп ГОСТ 535-79

Госстрой СССР ГПИ Горьковский Сантехпроект

19733-03 64 Копировал Сезова Формат А4

Вид А

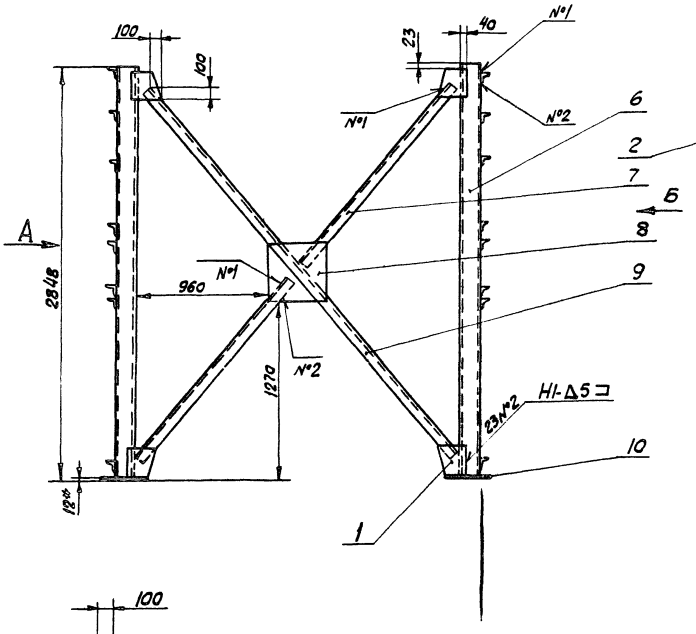

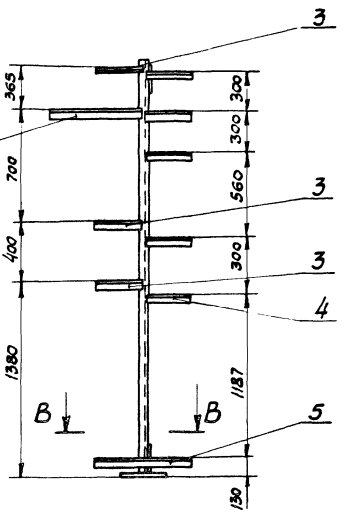

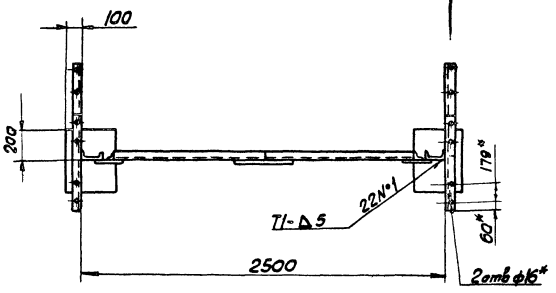

В - В

М 1:10

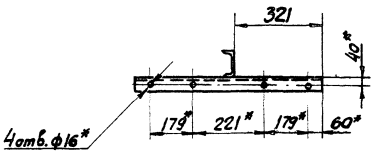

Вид Б

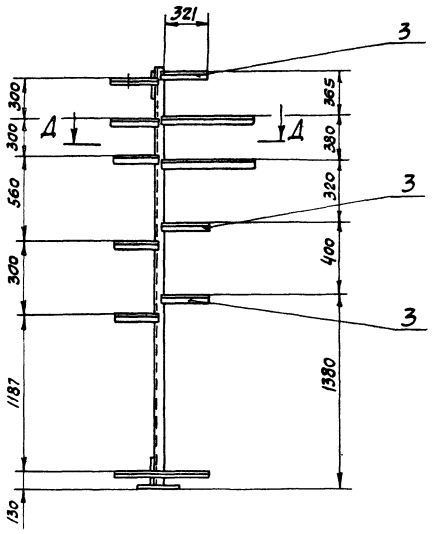

Д - Д

М 1:10

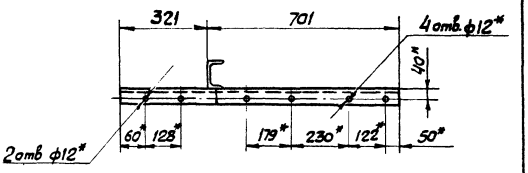

1.* Размеры для справок.

2. Неуказанные предельные отклонения размеров $\pm \frac{IT16}{2}$

3. Сварные швы по ГОСТ 5264-80

Изм.	Лист	№ докум.	Подп.	Дата
Разраб.		Фитесова		6.87
Пров.		Мюнтер		
Т. контр.				
Нач. отд		Вальский		
Н. контр.		Мюнтер		
Утв.				

Д234.191.000СБ

Опорная конструкция 6

Лит.	Масса	Масштаб
И	177	1:20
Лист	Листов 1	

Госстрой СССР ГПИ Горьковский Сантехпроект

gost.e-ecolog.ru

(63) Копировал Сазонов Цены 0,60 руб. Формат А2