ТИПОВОЙ ПРОЕКТ
902-2-394.86

АЭРОТЕНК ДВУХКОРИДОРНЫЙ

ИЗ СБОРНОГО ЖЕЛЕЗОБЕТОНА

С РАЗМЕРАМИ КОРИДОРА

6 × 4,6 × 36-42

2 и 3 СЕКЦИИ

Альбом IV

21049-04
ЦЕНА 3-80

gost.e-ecolog.ru

ЦЕНТРАЛЬНЫЙ ИНСТИТУТ ТИПОВОГО ПРОЕКТИРОВАНИЯ
ГОССТРОЯ СССР

Москва, А-445, Смольная ул., 22

Сдано в печать IV 1986г.

Заказ № 4967 Тираж 380 экз.

ТИПОВОЙ ПРОЕКТ
902-2-394.86

АЭРОТЕНК ДВУХКОРИДОРНЫЙ ИЗ СБОРНОГО ЖЕЛЕЗОБЕТОНА С РАЗМЕРАМИ КОРИДОРА 6×4,6×36-42 м 2 И 3 СЕКЦИИ

АЛЬБОМ IV

СОСТАВ ПРОЕКТА

АЛЬБОМ	I	Пояснительная записка.
АЛЬБОМ	II	Технологическая и электротехническая части.
АЛЬБОМ	III	Конструкции железобетонные.
АЛЬБОМ	IV	Конструкции железобетонные. Общие чертежи.
АЛЬБОМ	V	Изделия.
АЛЬБОМ	VI	Нестандартизированное оборудование.
АЛЬБОМ	VII	Спецификация оборудования.
АЛЬБОМ	VIII	Сметы.
АЛЬБОМ	IX	Ведомости потребности в материалах.
АЛЬБОМ	X	Показатели изменения сметной стоимости.

Примененные типовые проекты: Серия: 3.901-12. выпуск 1.
Затвор плоский глубинный 400×500 с ручным приводом.

УТВЕРЖДЕН
протоколом технического совета
института СОЮЗВОДОКАНАЛПРОЕКТ
№ 46 от 20.09. 1984.
ВВЕДЕН В ДЕЙСТВИЕ
в/о СОЮЗВОДОКАНАЛНИИПРОЕКТ
с 1986
приказ № 10 от 09.01. 1986

РАЗРАБОТАН
институтом СОЮЗВОДОКАНАЛПРОЕКТ
Главный инженер института САМОХИН
Главный инженер проекта ЦВЕТКОВ

21049-04 2

Альбом IV

Типовой проект 902-2-39Ч.86

Содержание альбома

Марка	Наименование	Стр.
КЖ-1	Содержание альбома	
КЖ-2	Днище. Опалубочный чертеж. Сечения.	
КЖ-3	Днище. Опалубочный чертеж. Узлы.	
КЖ-4	Днище. Арматурный чертеж. Сечения 1-1 ÷ 4-4.	
КЖ-5	Днище. Арматурный чертеж. Сечения 5-5 ÷ 8-8.	
КЖ-6	Днище. Арматурный чертеж. Узлы I ÷ V.	
КЖ-7	Днище. Арматурный чертеж. Узлы VI ÷ VIII. Ведомость деталей.	
КЖ-8	Монолитные участки стен Ум-1,2,5. Опалубочный чертеж.	
КЖ-9	Монолитные участки стен Ум-3,4. Опалубочный чертеж.	
КЖ-10	Монолитные участки стен Ум-6,8,11,12. Опалубочный чертеж.	
КЖ-11	Монолитные участки стен Ум-7,9,10,13,16,17,20 Опалубочный чертеж.	
КЖ-12	Монолитные участки стен Ум-14,15,18,19 Опалубочный чертеж.	
КЖ-13	Спецификация монолитных участков стен Ум-1,2,3,4,9,10,13,16,17,20.	
КЖ-14	Спецификация монолитных участков стен Ум-5,6,7,8,11,12,14,15.	
КЖ-15	Спецификация монолитных участков стен Ум-18,19,21,22,23,24.	
КЖ-16	Монолитные участки стен Ум-1,2. Арматурный чертеж.	
КЖ-17	Монолитные участки стен Ум-3,4. Арматурный чертеж.	
КЖ-18	Монолитные участки стен Ум-5,7. Арматурный чертеж.	
КЖ-19	Монолитные участки стен Ум-6,8. Арматурный чертеж.	
КЖ-20	Монолитные участки стен Ум-9,10,11,12,13,14,15,16,17,18,20. Арматурный чертеж.	
КЖ-21	Монолитный участок Ум-19. Арматурный чертеж. Ведомости деталей и расхода стали.	
КЖ-22	Монолитные участки стен Ум-21,22,23,24. Арматурно-опалубочный чертеж.	
КЖ-23	Схема расположения элементов стен. Узлы.	
КЖ-24	Схемы расположения балок, лотков, плит на одну технологическую секцию. Узлы.	
КЖ-25	Схема расположения балок, лотков, плит на одну технологическую секцию скользящие и неподвижные опоры.	
КЖ-26	Конструкция водослива.	
КЖ-27	Днище. Разбивка закладных изделий на одну технологическую секцию. Вариант с фильтросными каналами.	
КЖ-28	Днище. План набетонки и фильтросных каналов на одну технологическую секцию (I ряда аэраторов)	
КЖ-29	Днище. План набетонки и фильтросных каналов на одну технологическую секцию (6 рядов аэраторов)	
КЖ-30	Днище. Фильтросные каналы. Узлы, детали.	
КЖ-31	Днище. Разбивка закладных изделий на одну технологическую секцию. Вариант с пористыми трубами	
КЖ-32	Днище. План набетонки под пористые трубы на одну технологическую секцию. (I ряда аэраторов)	
КЖ-33	Днище. План набетонки под пористые трубы на одну технологическую секцию (6 рядов аэраторов)	
КЖ-34	Схема расположения металлических площадок, ограждений на одну технологическую секцию.	
КЖ-35	Камеры распределения шл N 1, 2, 7, 8. Опалубочный чертеж.	
КЖ-36	Камеры распределения шл N 1, 2, 7, 8. Спецификации.	
КЖ-37	Камеры распределения шл N 1, 2, 7, 8. Арматурный чертеж.	
КЖ-38	Камеры распределения шл N 4, 5, 10, 11 Опалубочный чертеж.	
КЖ-39	Камеры распределения шл N 4, 5, 10, 11. Спецификации.	
КЖ-40	Камеры распределения шл N 4, 5, 10, 11. Арматурный чертеж.	
КЖ-41	Камеры распределения шл N 1, 2, 4, 5, 7, 8, 10, 11 Опалубочный чертеж. Узлы I ÷ V.	
КЖ-42	Камеры распределения шл N 3, 9. Опалубочный чертеж.	
КЖ-43	Камеры распределения N 6, 12. Опалубочный чертеж.	
КЖ-44	Камеры распределения шл N 3, 6, 9, 12 Спецификации.	
КЖ-45	Камеры распределения шл N 3, 9. Арматурный чертеж.	
КЖ-46	Камеры распределения шл N 6, 12. Арматурный чертеж.	
КЖ-47	Камеры распределения шл N 3, 6, 9, 12. Опалубочный чертеж. Узлы I ÷ IV.	

Относительной отметке 0.000 (Верх ж.б. днища) соответствует абсолютная отметка ____

Привязан

Инв. N

Н. Контр.	Семенова		
Провер.	Гарбуз		
Инженер	Цветкова		
Рук. гр.	Гарбуз		
ГИП	Чирков		
Нач. отд.	Альтшуллер		

ТП 902-2-39Ч.86-КЖ

Аэротенк двухкоридорный с размерами коридора 6х4, 6х36-60 м

Стадия Р | Лист 1 | Листов 47

Содержание альбома

Госстрой СССР Союзводоканалпроект г. Москва

Подпись и дата | Инв. N подл. | Взам. инв. N

21049-04 3

Формат А2

3-3

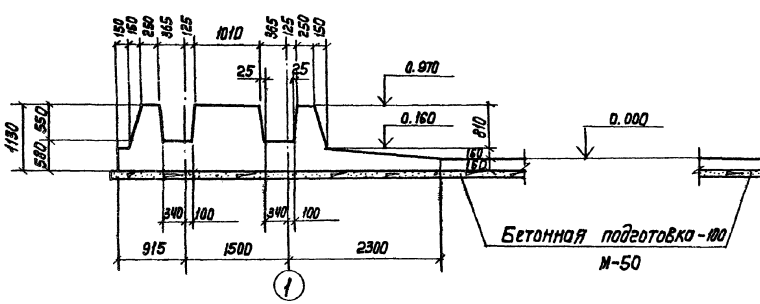

4-4

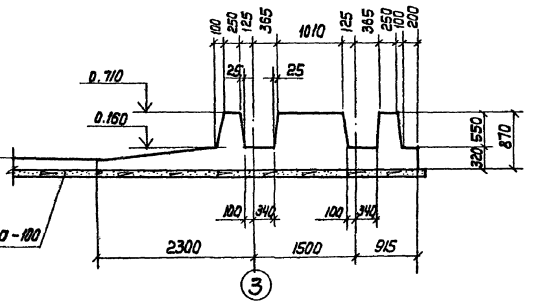

5-5

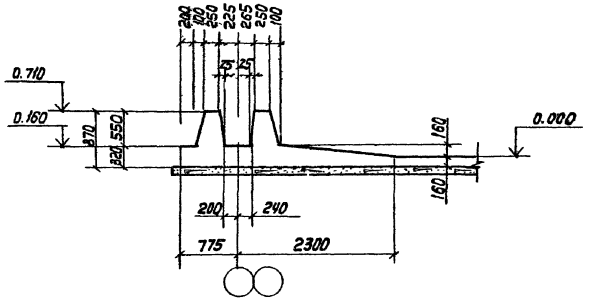

6-6

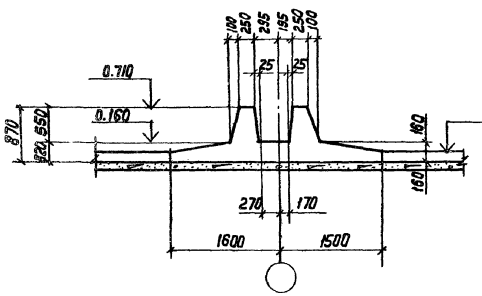

7-7

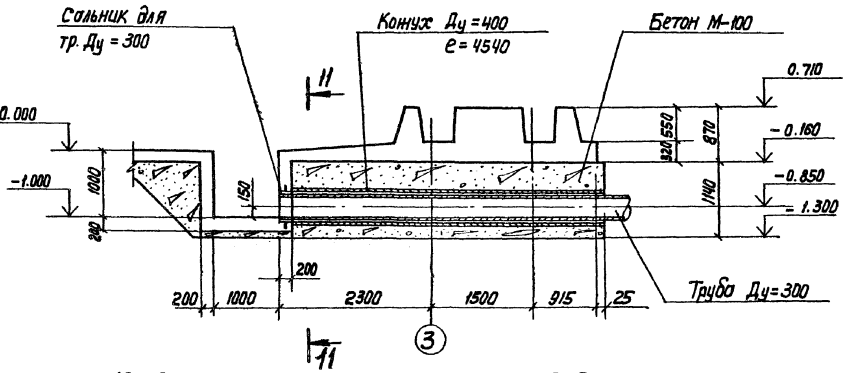

11-11

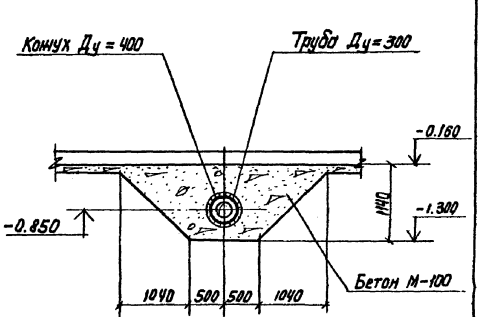

9-9

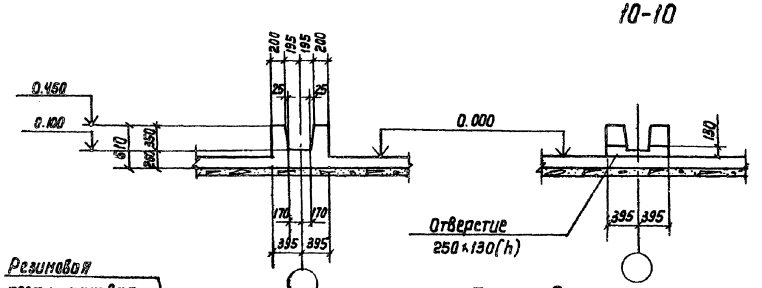

10-10

8-8

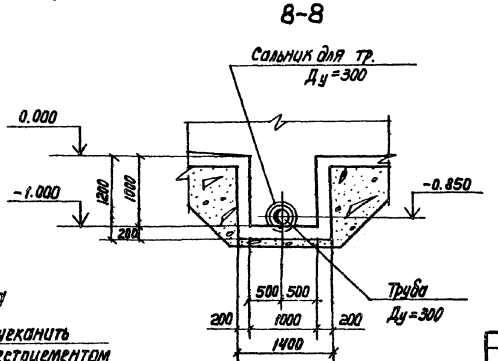

Деталь деформационного шва

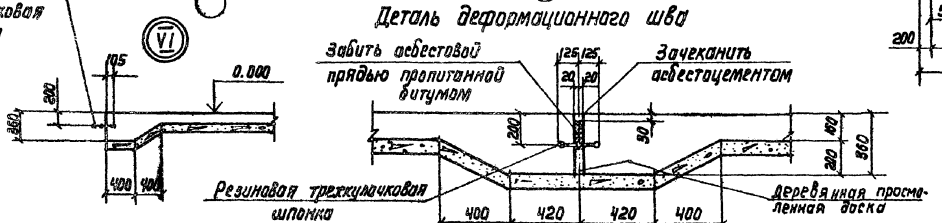

1. Совместно с данным см. ТП 902-2-394.86 ал. III.
2. Конус Ду=400 и сальник для трубы Ду=300 учтены на л. КЖ-30, 31.

Привязан			ТП902-2-394.86-КЖ				
	Н.Контр.	Семенова		Аэротенк двухкоридорный с размерами коридора 6×4.6×36-80м	Стадия	Лист	Листов
	Провер.	Петропавловский			Р	2	
	Инженер	Цветкова					
	Рук.гр.	Гордуз		Днище опалубочный чертеж. Сечения. 21049-04 4	Госстрой СССР Союзводоканалпроект г.Москва		
	ГИП	Цирков					
Инв.№	Нач.отд.	Альтшуллер					

Копир. Лаврушина

Формат А2

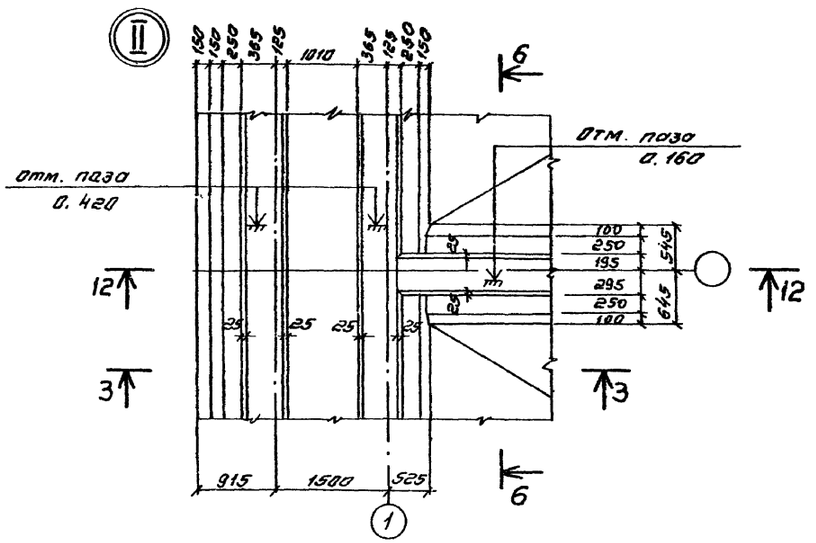

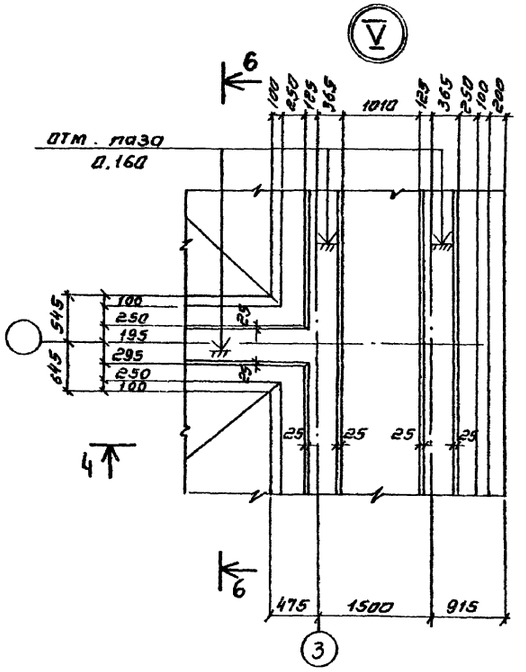

13 - 13

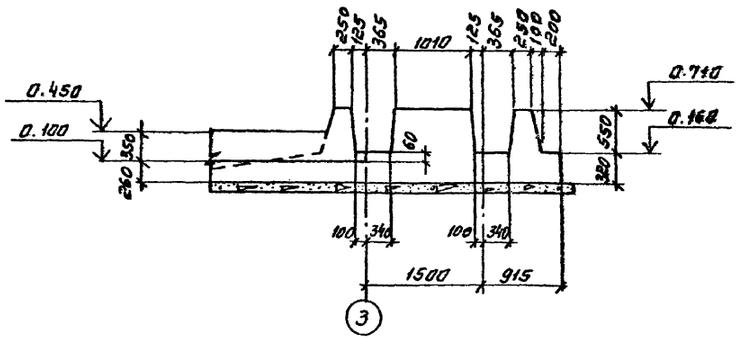

12 - 12

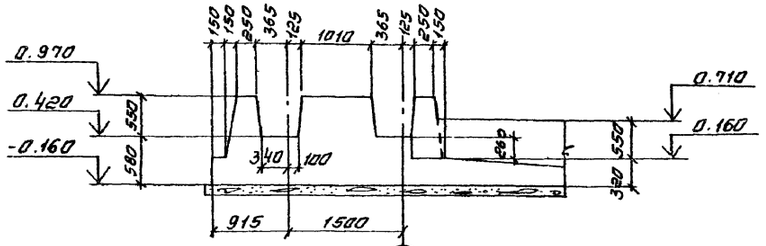

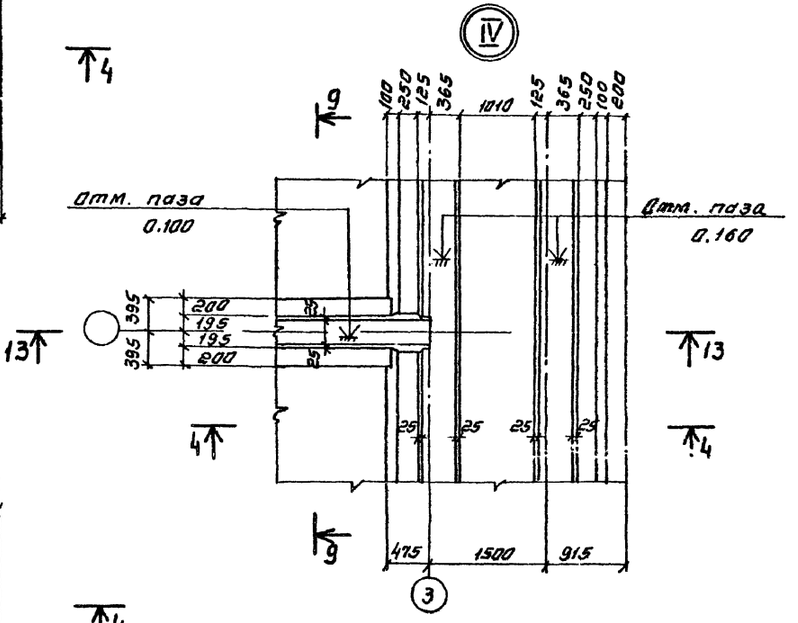

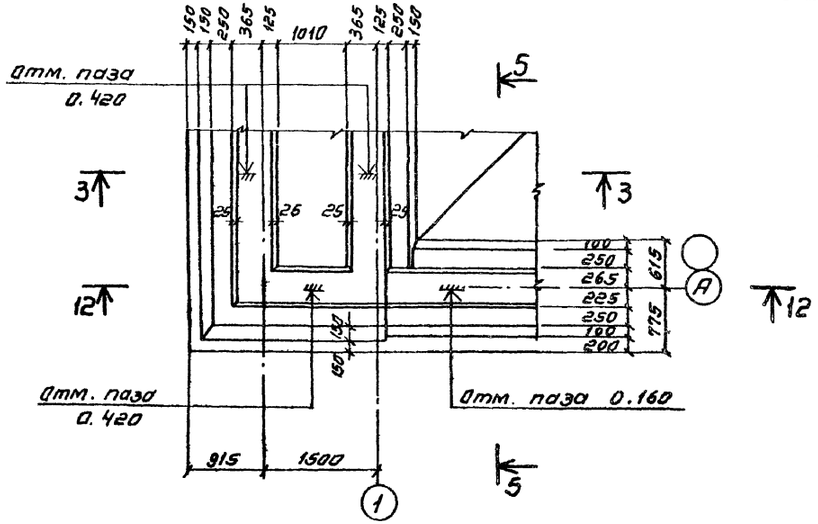

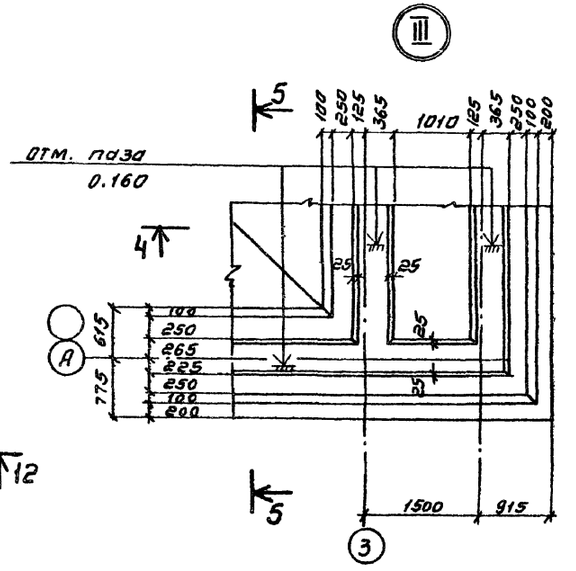

1 Совместно с данным см. ТП 902-2-394.86 ал. III
2. Сечения 3-3; 4-4; 5-5; 6-6 см. л. КЖ-2.

Привязан					ТП 902-2-394.86-КЖ-		

Альбом IV

Типовой проект 902-2-394.86

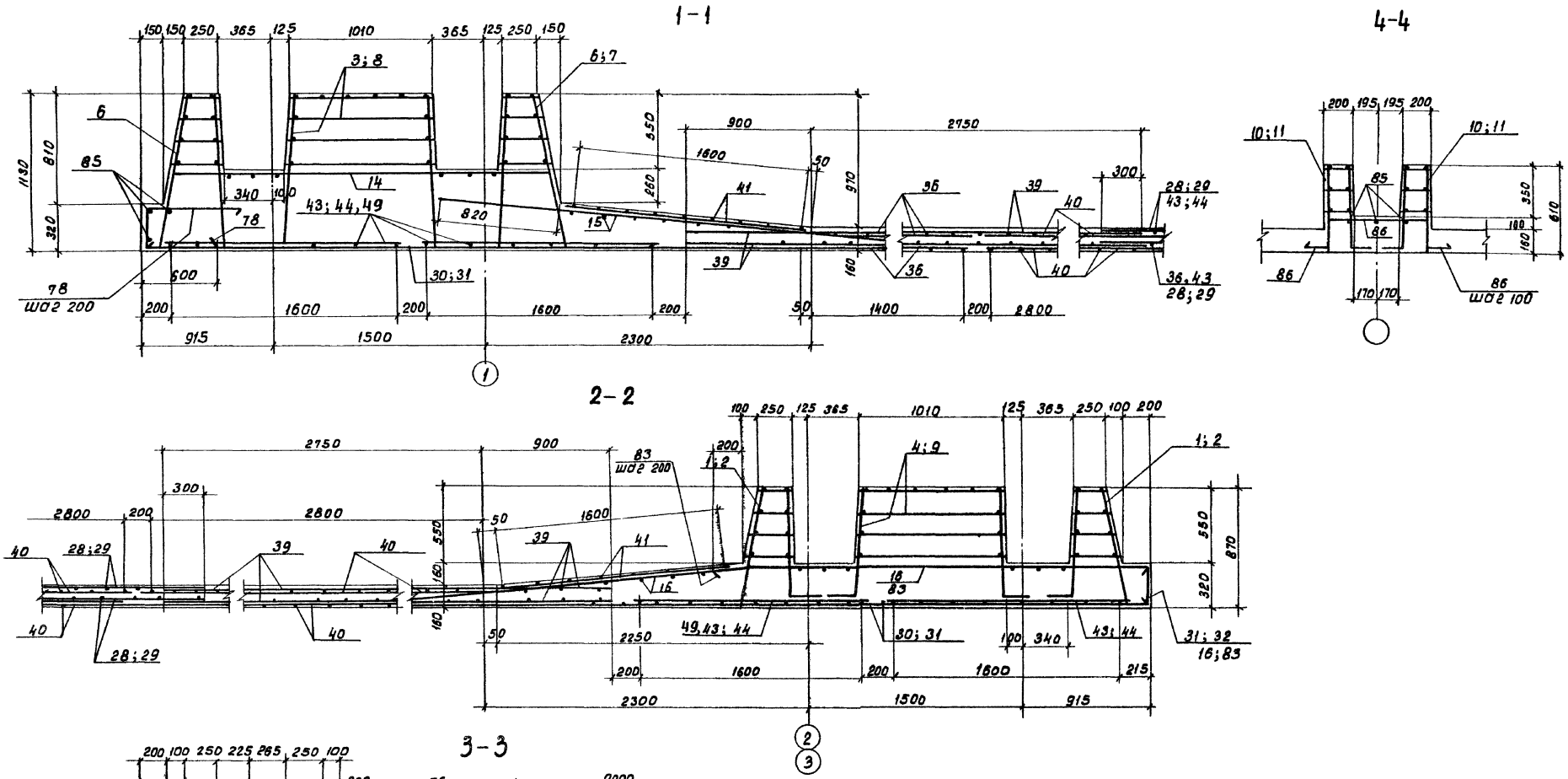

1. Совместно с данным см. ТП 902-2-394.86 ал. III.
2. Защитный слой бетона для нижней арматуры -35мм. для верхней арматуры -25мм.

Привязан:	Норм.кон.	Семенова		ТП902-2-394.86-КЖ			
	Провер.	Петропавловская		Аэротенк двухкоридорный с размерами коридора 6х4,5х36-60м.	Стадия	Лист	Листов
	Инженер	Цветкова			Р	4	
	Рук. гр.	Гарбуз		Днище. Арматурный чертеж. Сечения 1-1÷4-4	Госстрой СССР СОЮЗВОДОКАНАЛПРОЕКТ г. Москва		
	ГИП	Чирков					
Инв. №	Нач. отд.	Альтшуллер					

Копировал: Доценко 21049-04 6

Формат А2

Инв. № подл. | Подпись и дата | Взам. инв. №

Альбом IV

Типовой проект 902-2-394.86

Инв. № подл. | Подпись и дата | Взам. инв. №

5 – 5

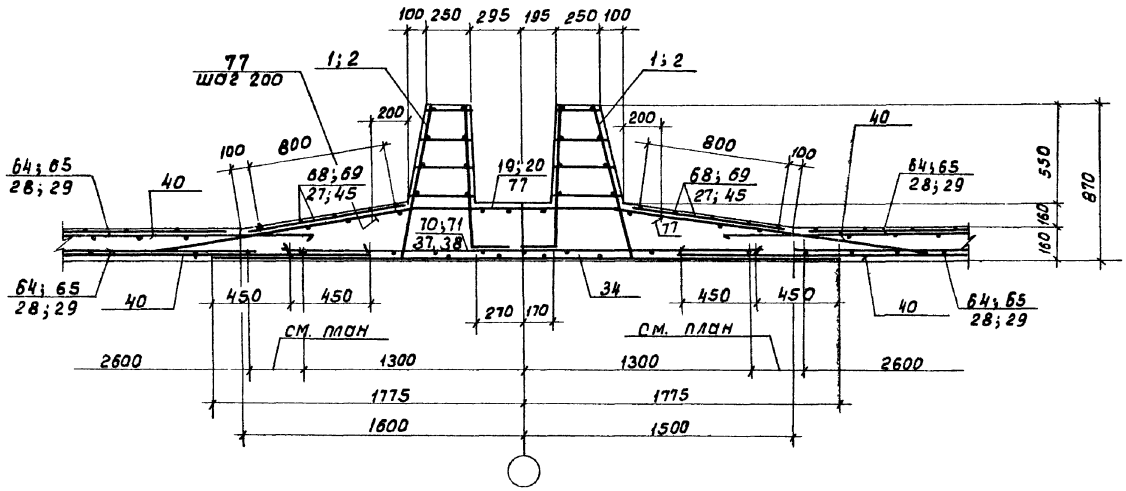

6–6

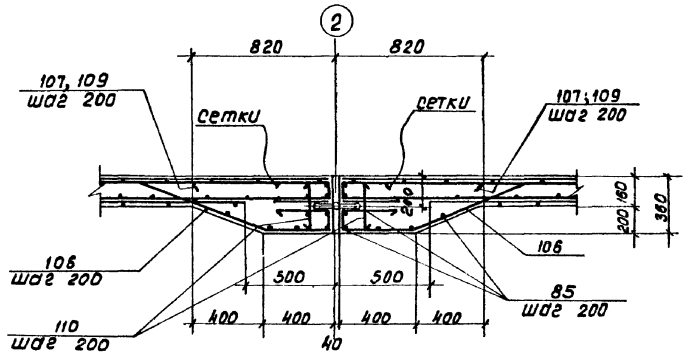

7–7

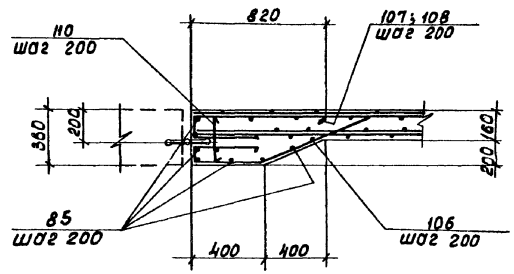

Армирование приямка

8–8

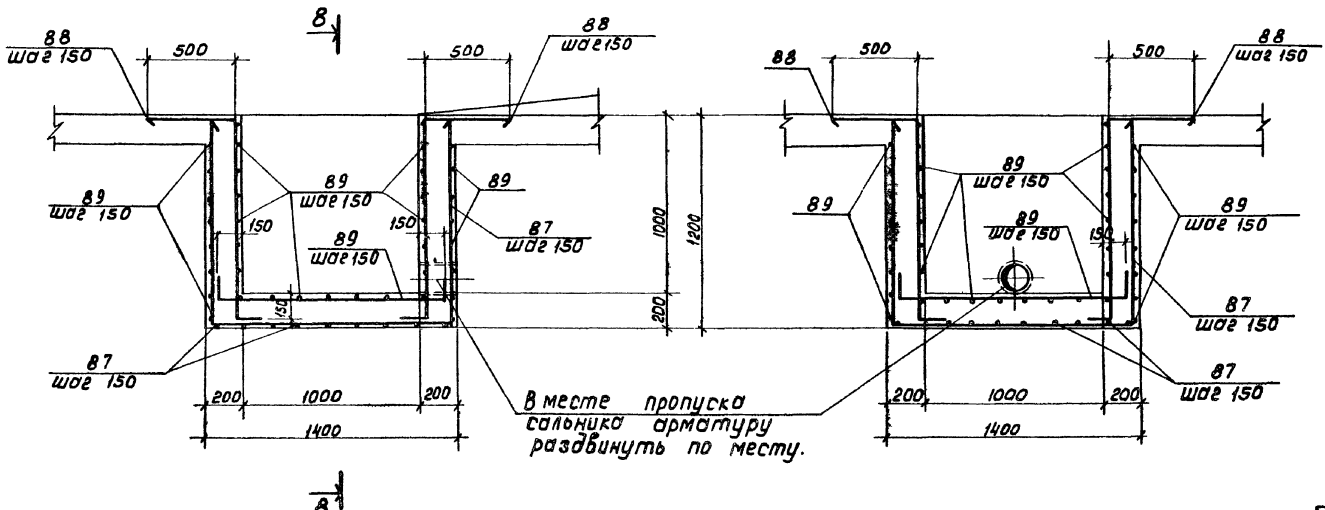

В месте пропуска сальника арматуру раздвинуть по месту.

1. Совместно с данным см. ТП 902-2-394.86 ал. III.
2. Защитный слой бетона для нижней арматуры – 35 мм, в остальных случаях – 25 мм.

Привязан:			ТП 902-2-394.86-КЖ
Инв. №	Норм. контр.	Семенова	
	Пробер.	Петропавловская	
	Инженер.	Цветкова	Аэротенк двухкоридорный с размерами коридора 6×4.6×36-60м. Днище. Арматурный чертеж. Сечения 5-5÷8-8
	Рук. гр.	Гарбуз	
	ГИП	Чирков	
	Нач. отд.	Альтшуллер	

Стадия	Лист	Листов
Р	5	

Госстрой СССР Союзводоканалпроект г. Москва

Копировал: Доценко

21049-04 7

Формат А2

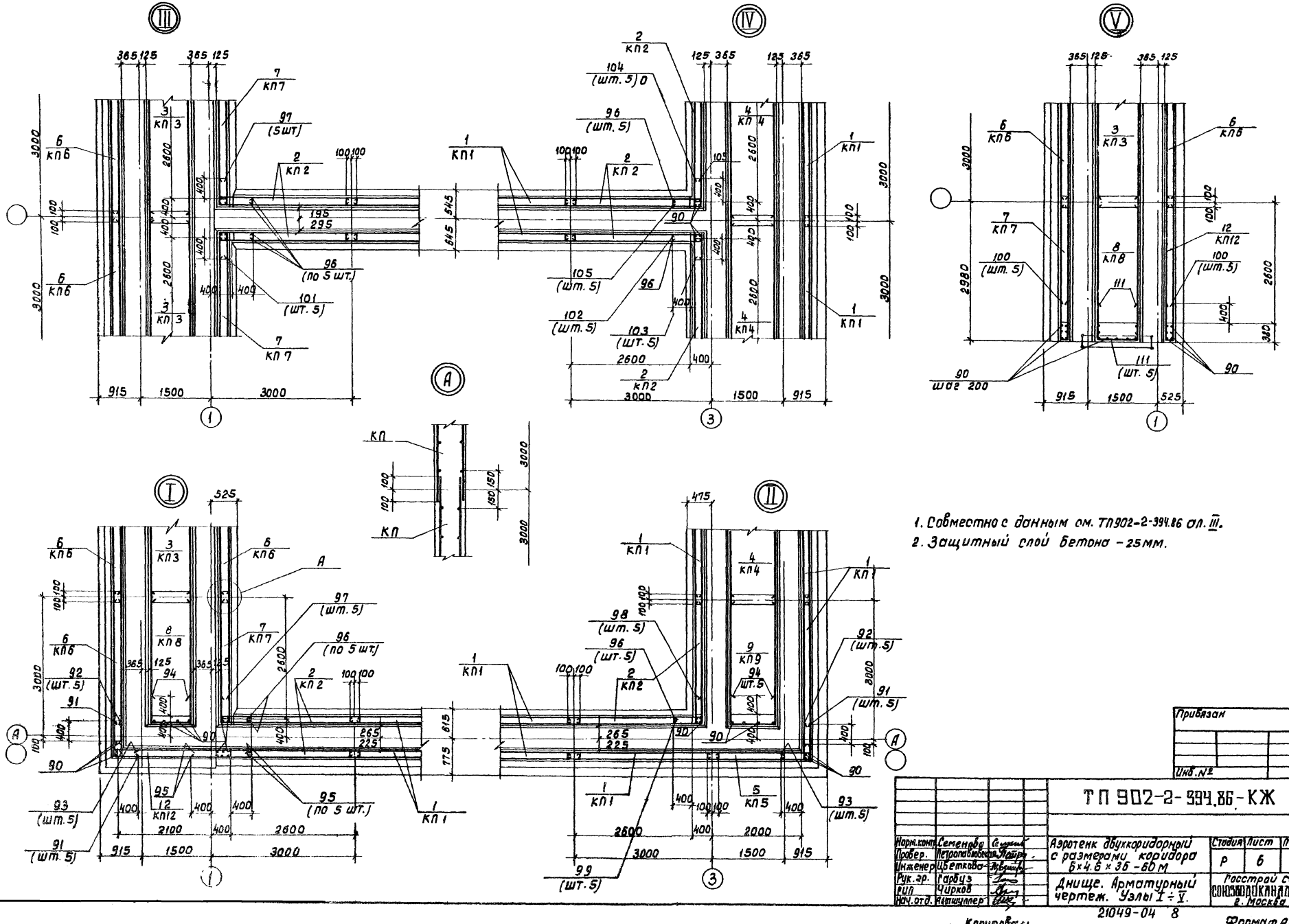

1. Совместно с данным см. ТП902-2-394.86 сл. III.
2. Защитный слой бетона – 25мм.

Привязан

Инв. №

Норм. конт.	Семенов		ТП 902-2-394.86 - КЖ		
Провер.	Петрова				
Инженер	Цветкова		Аэротенк двухкоридорный с размерами коридора 6х4.6х36-60м	Стадия	Лист	Листов
Рук. гр.	Гарбуз			Р	6	
ГИП	Чирков		Днище. Арматурный чертеж. Узлы I ÷ V.	Госстрой СССР Союзводоканалпроект г. Москва	
Нач. отд.	Катишлер				

21049-04 8

Копировал:

Формат А2

Инв. № подл. | Подпись и дата | Взам. инв. №

Альбом IV

Типовой проект 902-2-394.86

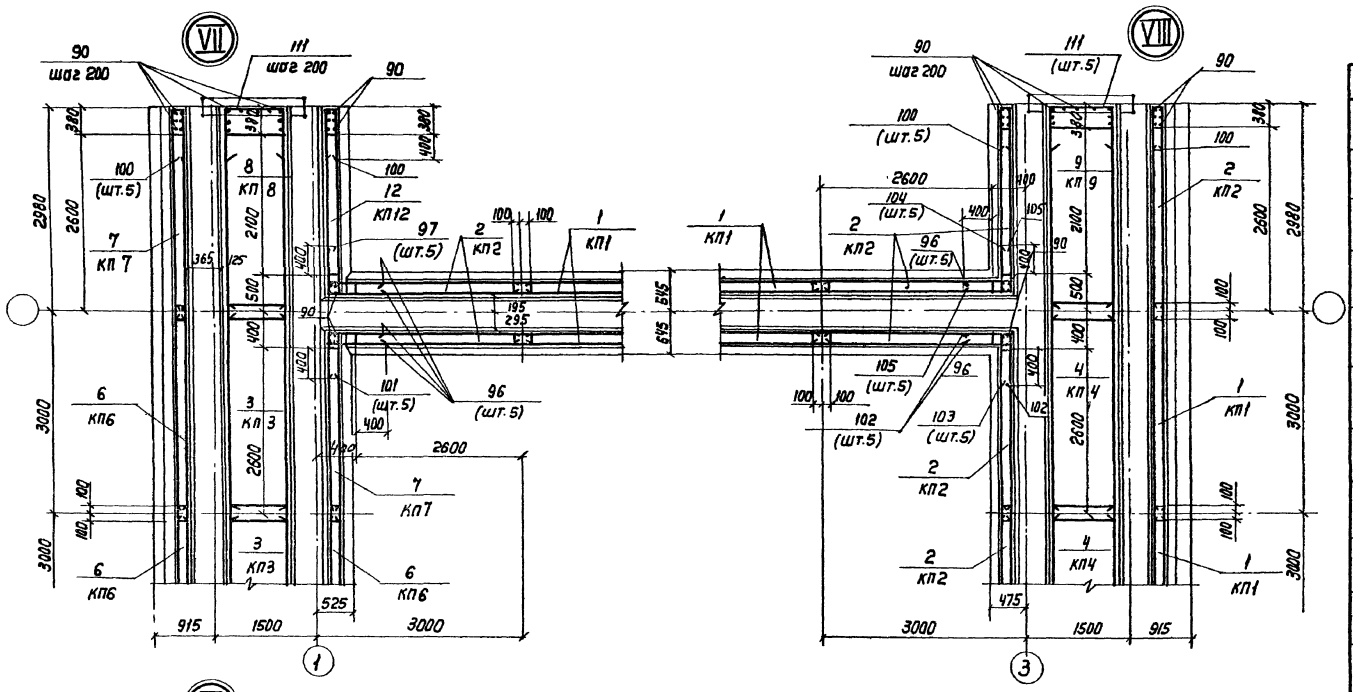

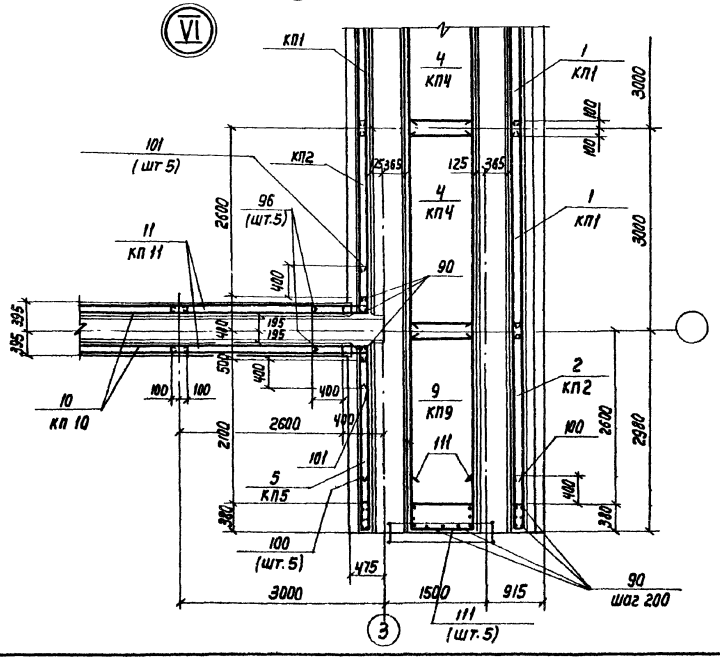

Ведомость деталей

Поз.	Эскиз
92	720 / 150
93	150 / 440
94	520 / 960 / 520
95	800
96	650 / 150
97	510 / 220 ÷ 320 / 510
98	510 / 150
99	520 / 520
100	220 ÷ 320 / 760 / 760
101	500 / 220 ÷ 320 / 500
102	500 / 650
103	500 / 150

Поз.	Эскиз
104	590 / 150
105	650 / 590
106	300 / 630 / 360 / 100 / 600 / 400
107	800 / 400 / 140
108	1600 / 400 / 140 ÷ 360
109	140 ÷ 360 / 800 / 400
110	330
111	760 / 960 / 760

Ведомость деталей

Поз.	Эскиз
76	280 / 1380 / 200 / 5°
77	200 / 1180 / 200 / 10°
78	280 / 700 / 550
79	580 / 2640 / 3° / 3° / 580
80	500 ÷ 2500 / 1380 / 5° / 280
81	500 ÷ 200 / 1180 / 10° / 500 ÷ 2000
82	1400 ÷ 3600
83	5° / 200 / 2870 / 280
84	500 ÷ 2700 / 2870 / 5°
86	270 / 220 / 730 / 220 / 270

Поз	Эскиз
87	1140 / 1330 / 1140
88	500 / 1100 / 150
89	150 / 1300 / 150
90	850
91	750 / 450

1. Совместно с данным см. ТП902-2-394.86 ал. III.
2. Защитный слой бетона - 25 мм.

Привязан	Н. Контр.	Семенова	
	Провер.	Петропавловская	
	Инженер	Цветкова	
	Рук. гр.	Гарбуз	
	ГИП	Чирков	
Инв. N	Нач. отд.	Альтшуллер	

ТП902-2-394.86 - КЖ

Аэротенк двухкоридорный с размерами коридора 6 х 4, 6 х 36 - 60 м

Днище. Арматурный чертеж. Узлы VI - VIII. Ведомость деталей.

Стадия	Лист	Листов
Р	7	

Госстрой СССР СОЮЗВОДОКАНАЛПРОЕКТ г. Москва

21049-04 9

Инв. N подл. | Подпись и дата | Взам. инв. N

Формат А2

Альбом IV

Типовой проект 902-2-394.86

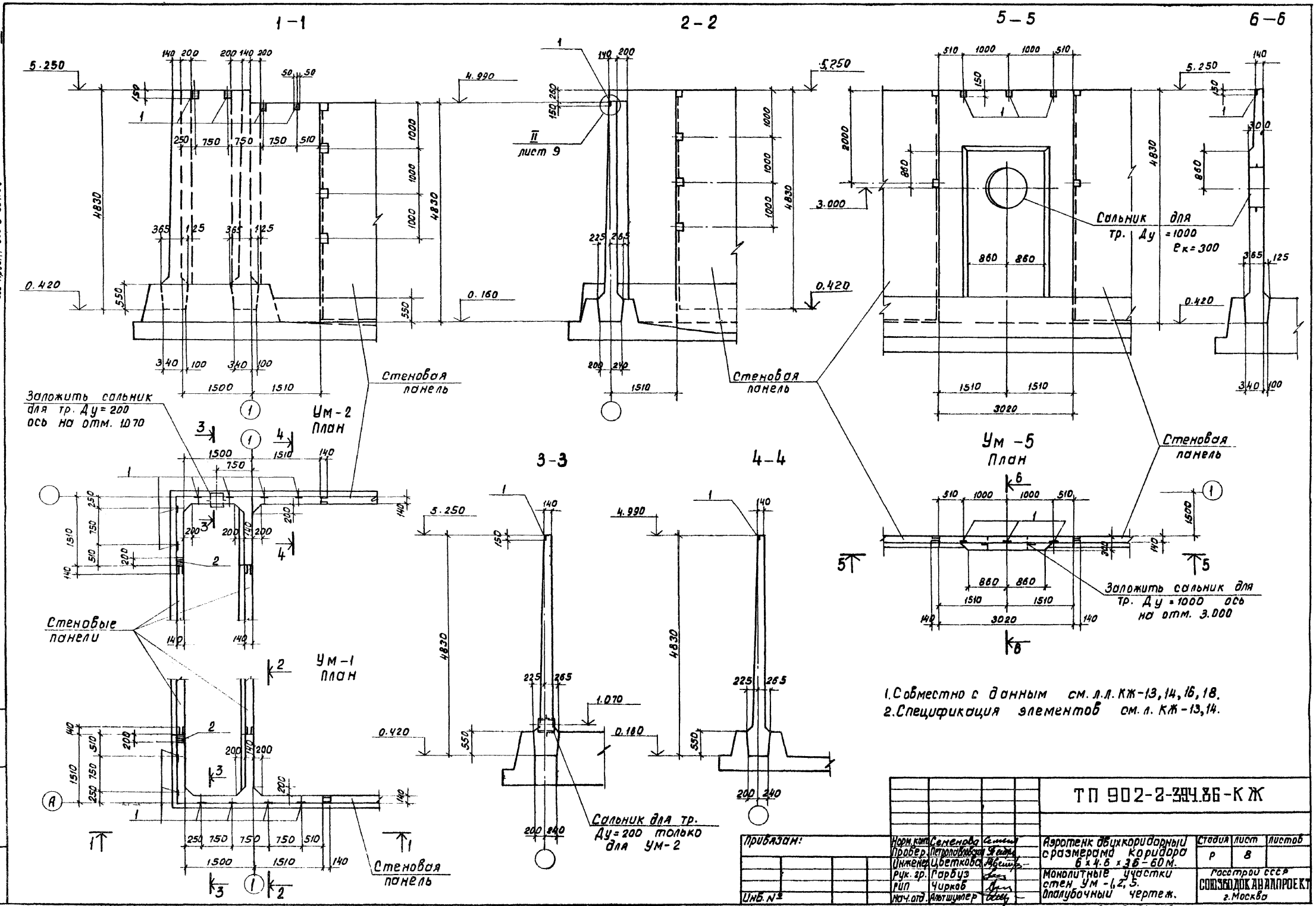

Привязан:	Норм. конт.	Семенова		ТП 902-2-394.86-КЖ	
	Провер.	Петропавловская			
	Инженер	Цветкова		Аэротенк двухкоридорный с размерами коридора 6×4.6×36-60 м.	Стадия: Р; Лист: 8; Листов:
	Рук. гр.	Гарбуз		Монолитные участки стен Ум-1,2,5. Опалубочный чертеж.	Госстрой СССР СОЮЗВОДОКАНАЛПРОЕКТ г. Москва
	РИП	Чирков			
Инв. №	Нач. отд.	Альтшуллер			

Копировал:

21049-04 10

Формат А2

Инв. № подл. | Подпись и дата | Взам. инв. №

Альбом IV

Типовой проект 902-2-394.86

1-1

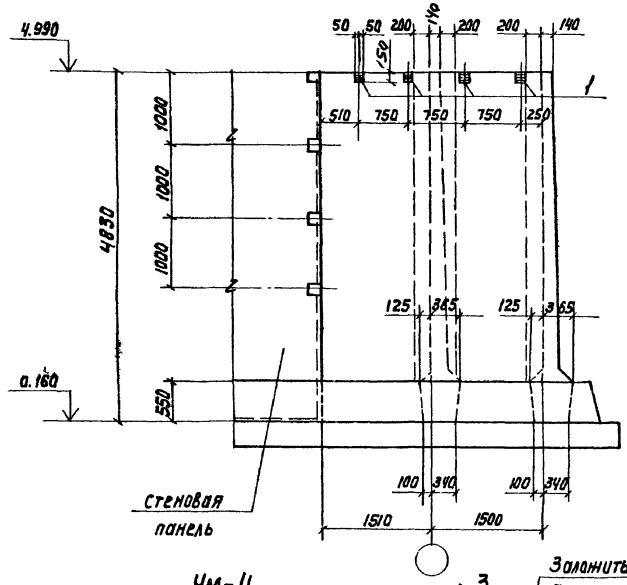

2-2

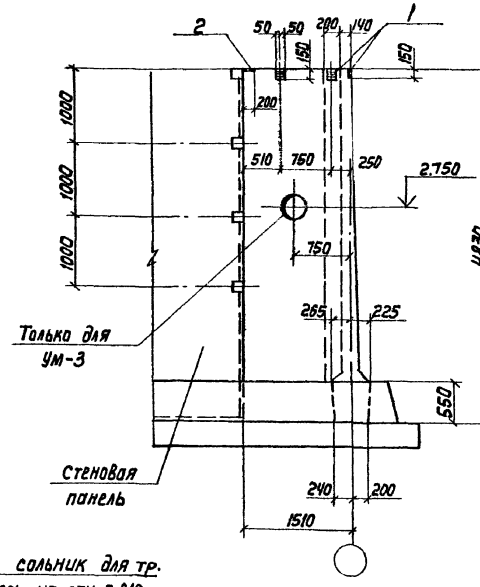

4-4

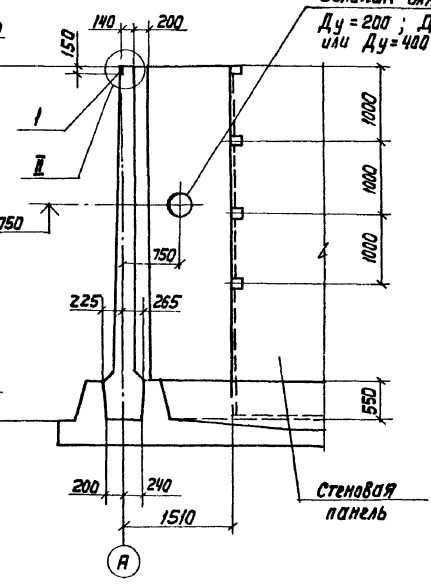

5-5

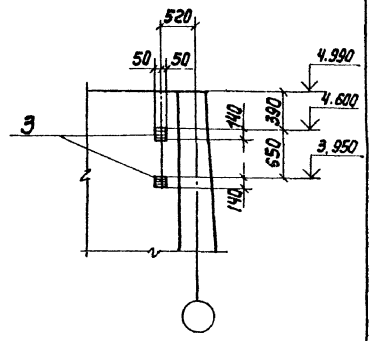

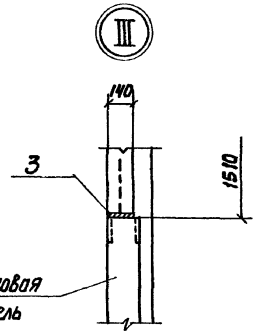

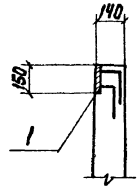

Ум-4
План

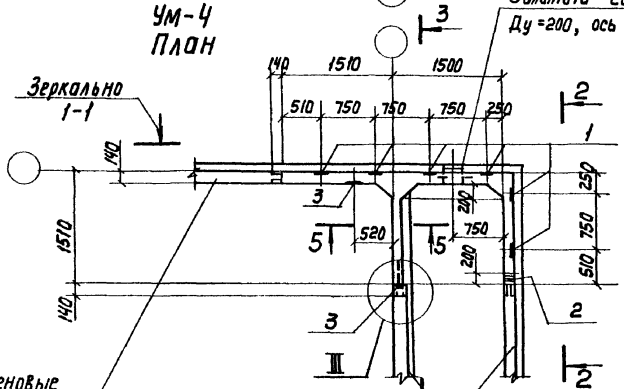

Ум-3
План

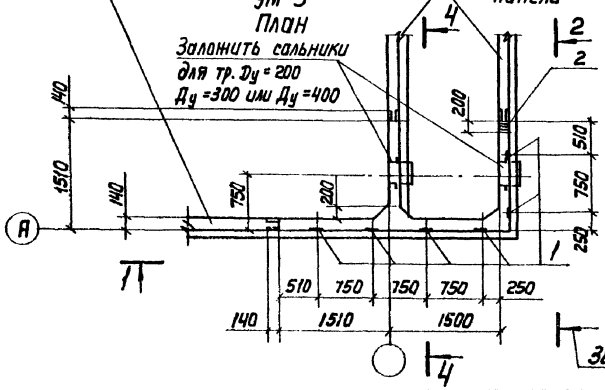

3-3

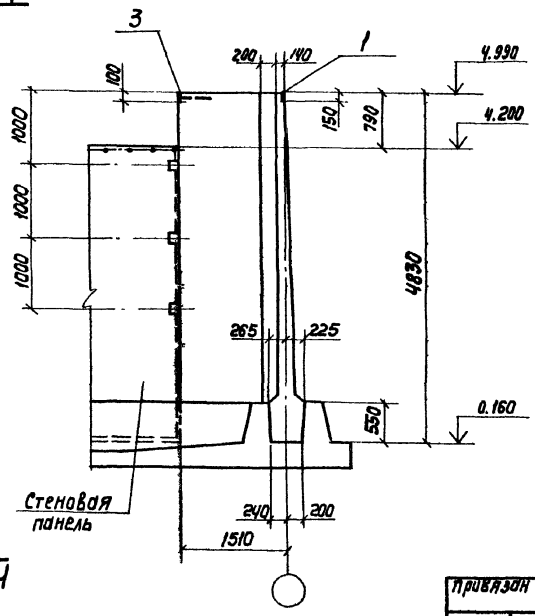

Совместно с данным см. л.л. КЖ-13, 17.

Привязан				ТП 902-2-394.86-КЖ	
	Н.Контр.	Семенова		Аэротенк двухкоридорный с размерами коридора 6х4.6х36-60м. Монолитные участки стен УМ-3,4. Опалубочный чертеж.	Стадия: Р; Лист: 9; Листов:
	Провер.	Петропавловская			Госстрой СССР Союзводоканалпроект г. Москва
	Инженер	Цветкова			
	Рук. гр.	Гордуз			
	ГИП	Чирков			
Инв. №	Нач. отд.	Альтшулер			

Инв. № подл. | Подпись и дата | Взам. инв. №

21049-04 11

Формат А2

Альбом IV

Типовой проект 902-2-394.86

1-1

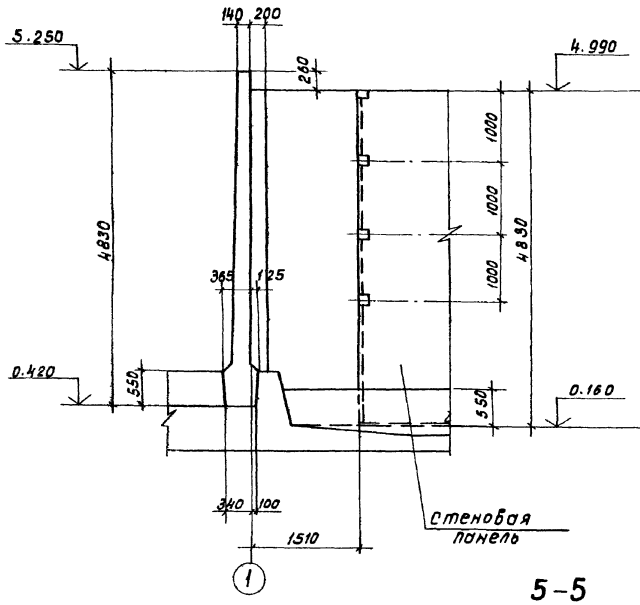

2-2

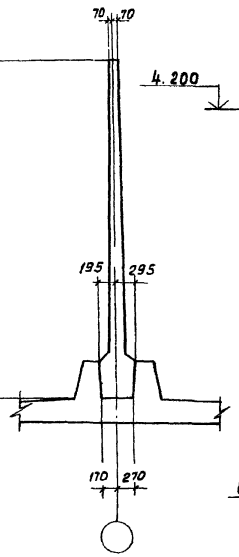

3-3

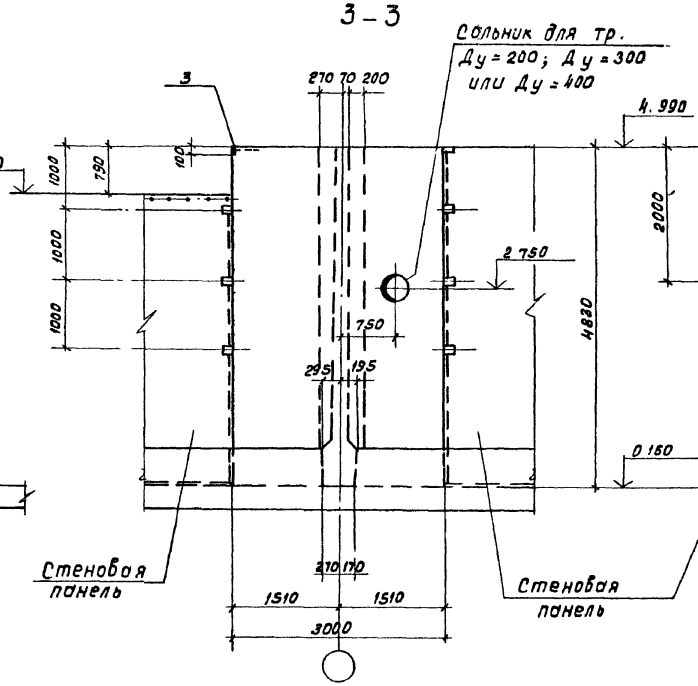

Б-Б

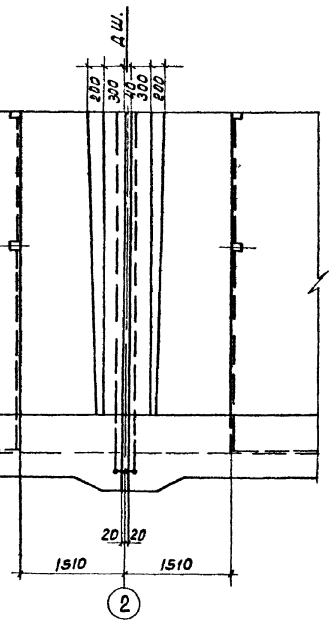

Ум-6
План

5-5

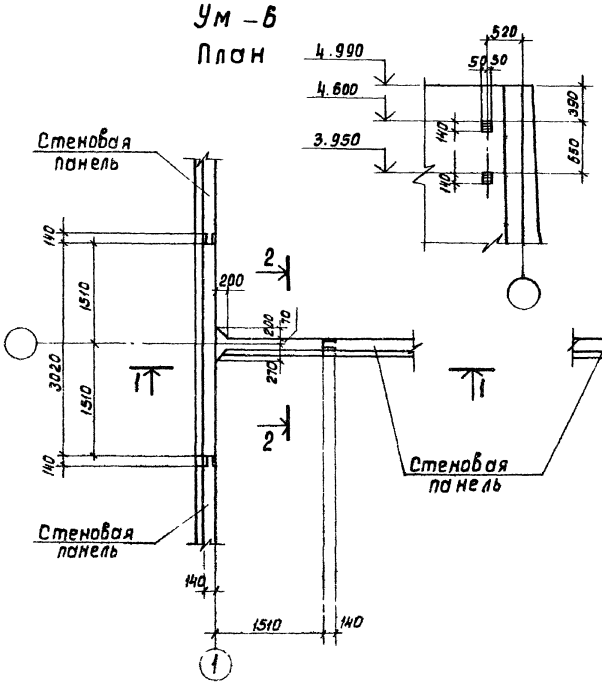

Ум-8
План

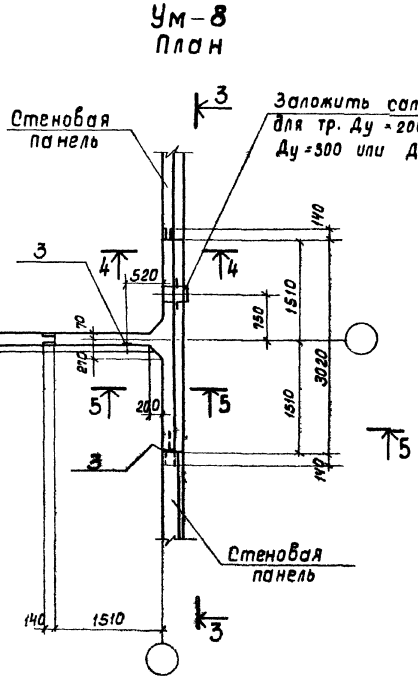

4-4

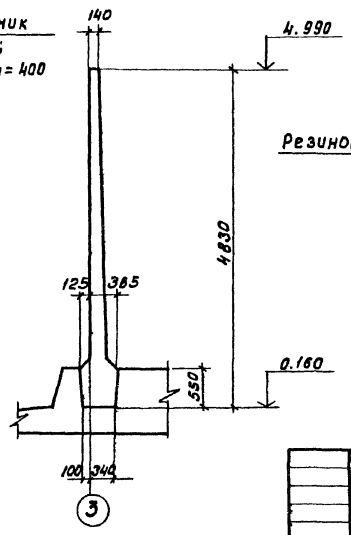

Ум-11
План

Ум-12
План

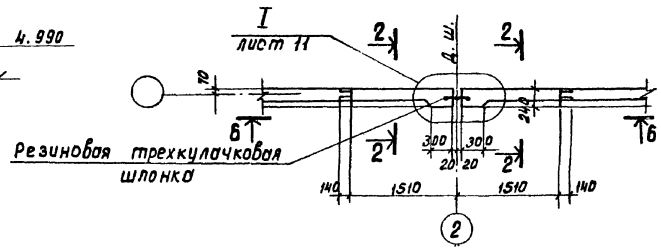

Совместно с данным см. л.л. КЖ-14, 19, 20.

Привязан:	Норм. контр.	Семенова		ТП 902-2-394.86-КЖ	
	Провер.	Петропавловский			
	Инженер	Цветкова		Аэротенк двухкоридорный с размерами коридора 6×4.6×36-60м.	Стадия: Р; Лист: 10; Листов:
	Рук. гр.	Горбуз		Монолитные участки стен Ум-6, 8, 11, 12. Полубочный чертеж.	Госстрой СССР; СОЮЗВОДОКАНАЛПРОЕКТ г. Москва
Инв. №	ГИП	Чирков		21049-04 12	
	Нач. отд.	Альтшуллер			

Копировал:

Формат А2

Инв. № подл. | Подпись и дата | Взам. инв. №

Альбом IV

Типовой проект 902-2-394.86

1-1

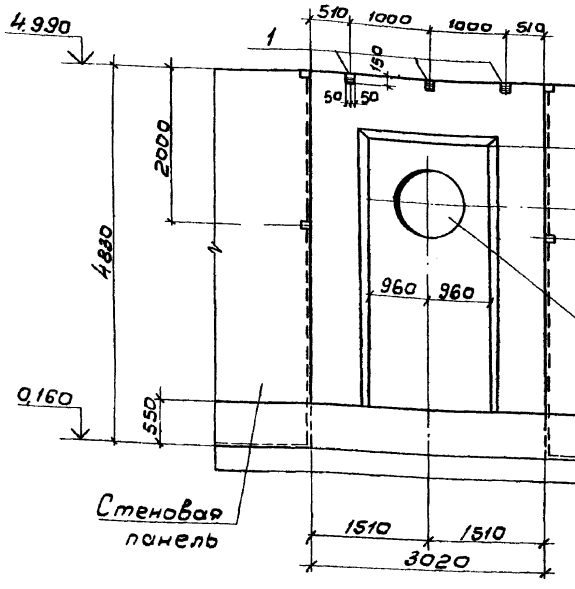

2-2

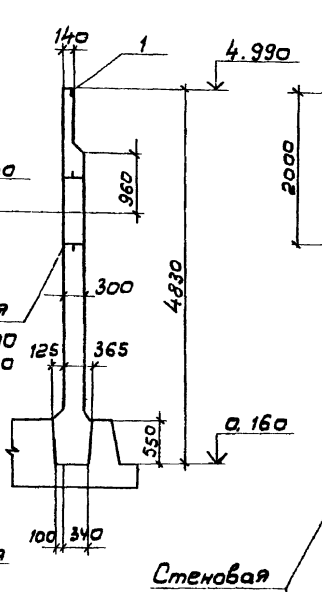

3-3

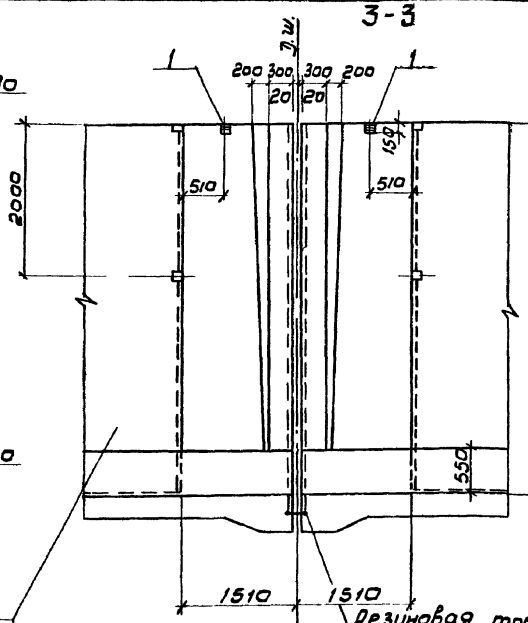

4-4

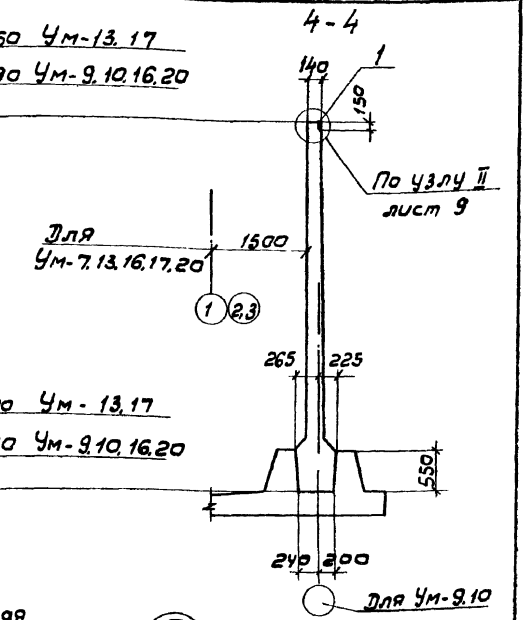

Ум-7
План

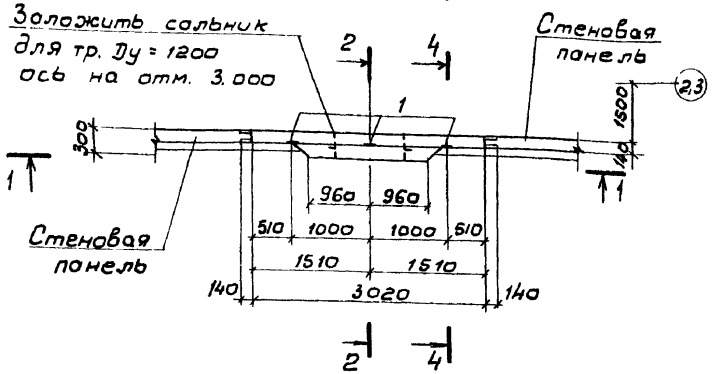

Ум-9, 13, 20
План

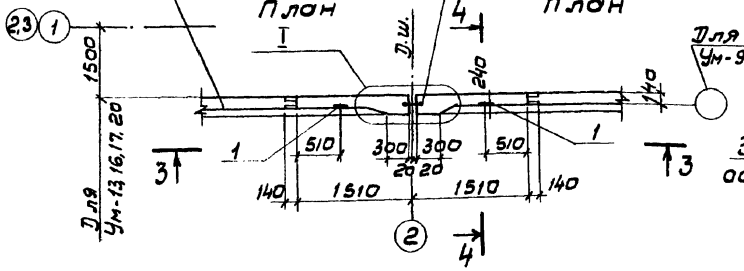

Ум-10, 16, 17
План

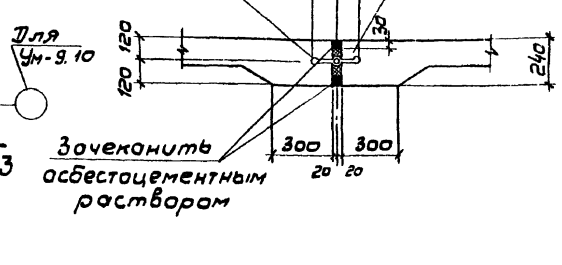

Деталь заделки сальников

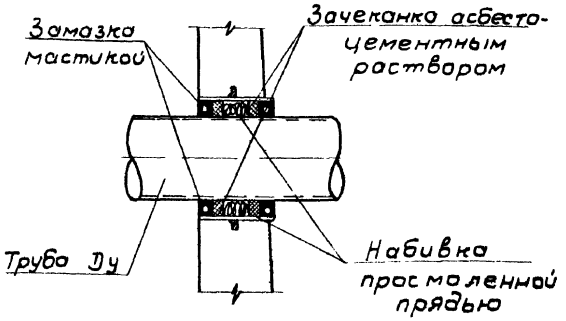

Совместно с данным см. л. л. КЖ-13, 14, 18, 20.

				ТП 902-2-394.86-КЖ	
Привязан					
			Н. контр.	Семенова	
			Провер.	Петрашкевич	
			Инжен.	Цветкова	
			Рук. гр.	Гарбуз	
			Гип	Чирков	
Инв. №			Нач. отд.	Альтшулер	

Аэротенк двухкоридорный с размерами коридора 6 × 4.6 × 36 - 60 м	Стадия	Лист	Листов
	Р	11	
Монолитные участки стен Ум - 7,9,10,13,16,17,20. Ополубочный чертеж.	Госстрой СССР СОЮЗВОДОКАНАЛПРОЕКТ г. Москва		

21049-04 13

Формат А

Инв. № подл. | Подпись и дата | Взам. инв. №

Альбом VII

Типовой проект 902-2-394.86

1-1

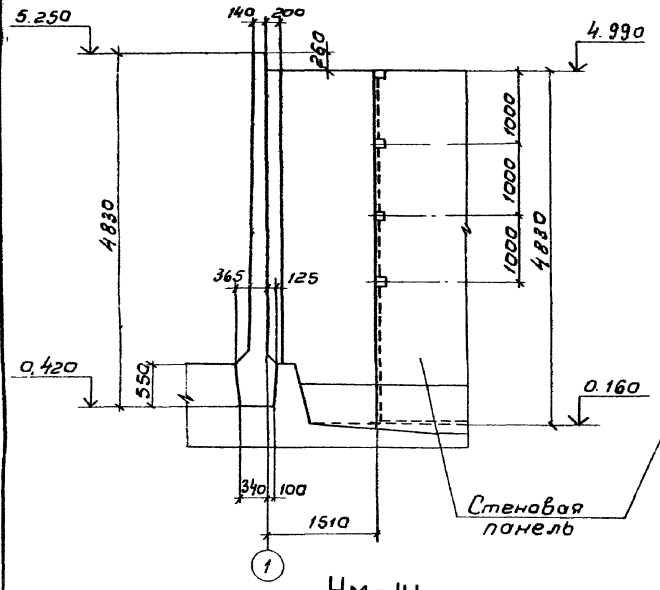

2-2

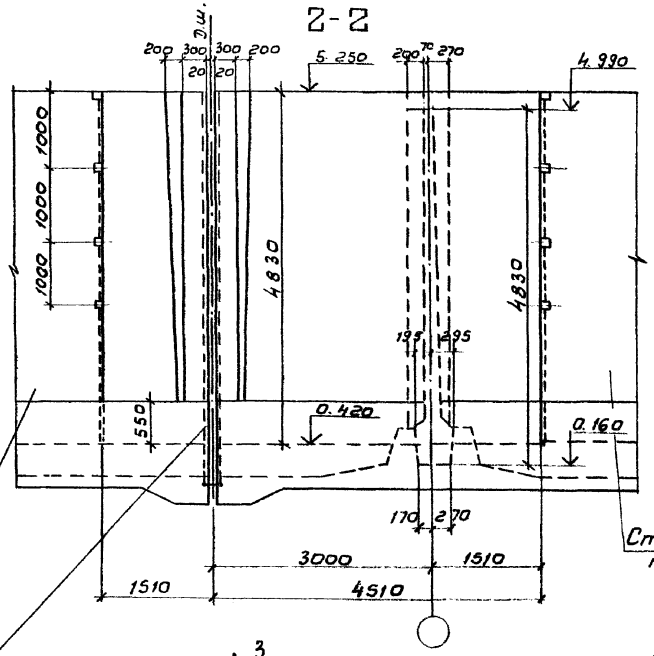

3-3

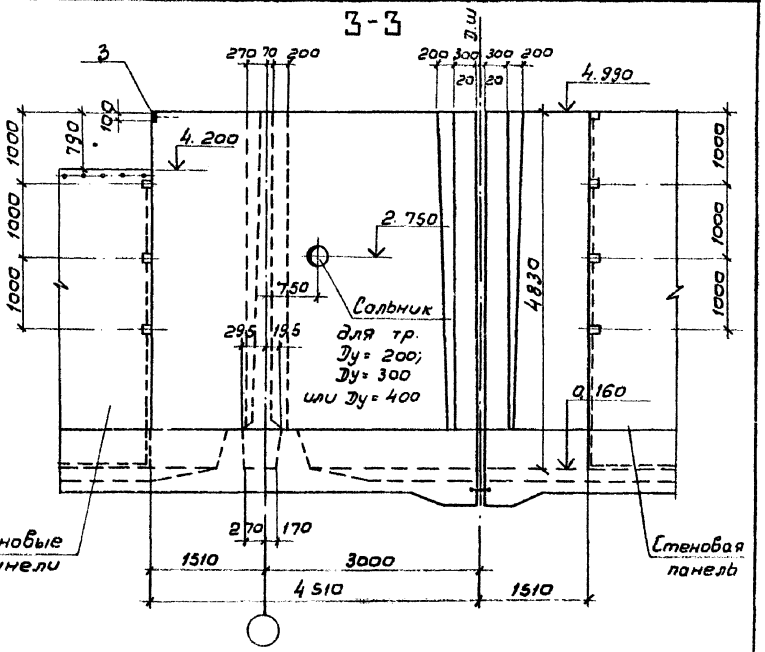

2

Ум-14
План

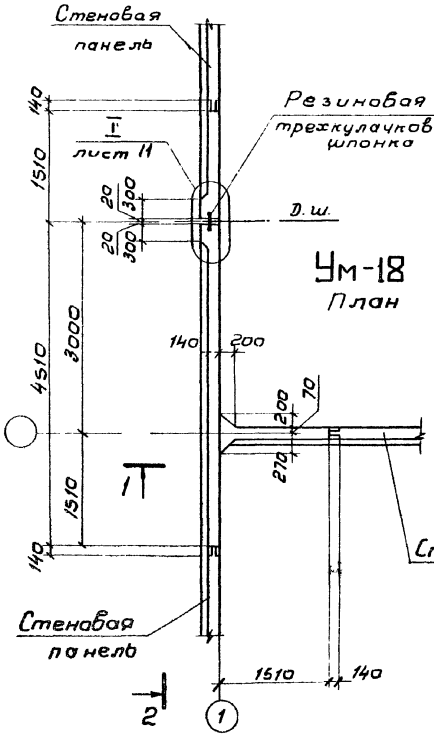

3

Ум-15
План

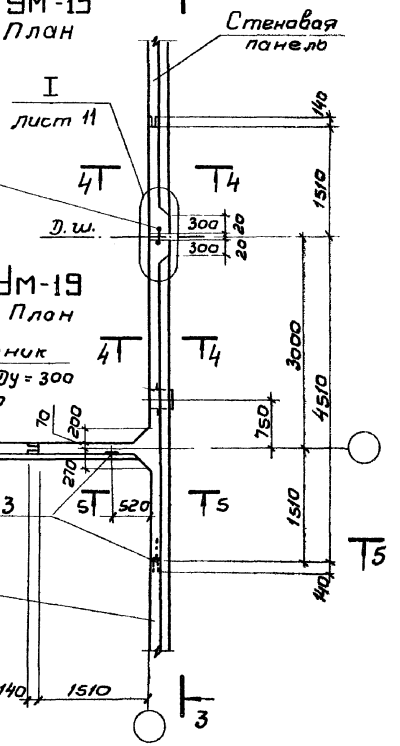

4-4

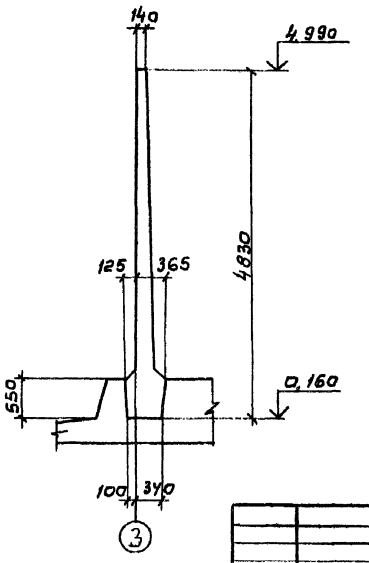

5-5

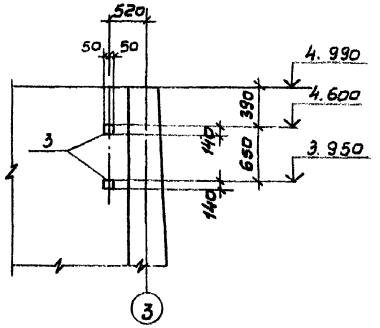

Совместно с донным см. л.л. КЖ-14,15,20,21

Привязан	Н.контр.	Семенова		ТП 902-2-394.86-КЖ	
	Провер.	Петрашкевич			
	Инжен.	Цветкова		Аэротенк двухкоридорный с размерами коридора 6х4,6х36-60м	Стадия: Р; Лист: 12; Листов:
	Рук.гр.	Гарбуз		Монолитные участки стен УМ-14, 15, 18, 19. Ополубочный чертеж.	Госстрой СССР СОЮЗВОДОКАНАЛПРОЕКТ г. Москва
Инв.№	Гип	Чурков			
	Нач.отд.	Альтшулер			

Копировал: В. Филиппова 21049-04 14

Формат А2

Инв.№ подл. | Подпись и дата | Взам.инв.№

Спецификация монолитных участков стен (начало)

Альбом IV

Типовой проект 902-2-394.86

Формат	Зона	Поз.	Обозначение	Наименование	Кол.	Примечание
				Ум-1 ; 2 (шт-1+1)		
				Сборочные единицы		
				Изделия закладные		
		1	ТП902-2-394.86-КЖИ-М1	М1	6	1.2 кг
		2	М2	М2	1	2.0 кг
			3.901-5 **	Сальник для тр. Ду=200, Ек=300	1	21.4 кг.
				Детали		
				ф10 А III ГОСТ 5781-82		
Б4		4	лист КЖ-21	ℓ=4810	50	3.0кг.
Б4		5	то же	ℓ=4780	5	2.9кг
Б4		6	"	ℓ=1300	2	0.8кг
Б4		7	"	ℓ=4920	2	3.0кг
Б4		8	"	ℓ=4920	2	3.0кг
Б4		9	"	ℓ=3200	5	2.0кг
Б4		10	"	ℓ=3400	2	2.1кг
Б4		11	"	ℓ=1580	15	1.0 кг
Б4		12	"	ℓ=1800	6	1.1 кг
Б4		13	"	ℓср=940	15	0.6кг
				ф16 А III ГОСТ 5781-82		
Б4		14	"	ℓ=4790	4	7.6кг
Б4		15	"	ℓ=2300	2	3.6кг
Б4		16	"	ℓ=4630	7	7.3кг
Б4		17	"	ℓ=4720	6	7.4кг
Б4		18	"	ℓ=3450	9	5.4кг
Б4		19	"	ℓ=3590	6	5.7кг
Б4		20	"	ℓ=1780	27	2.8кг
Б4		21	"	ℓ=1920	18	3.0кг
Б4		22	"	ℓ=1680	24	2.5кг
Б4		23	"	ℓср=1015	45	1.6кг
Б4		24	"	ℓ=2180	2	3.4кг
Б4		27	** "	ℓ=1400	8	2.2кг.
				Материалы		
				Бетон М-200, Мрз□,84	6,17	м³
				Ум-3 (шт.1)		
				Сборочные единицы		
				Изделия закладные		
		1	ТП902-2-394.86-КЖИ-М1	М1	6	1.2кг
		2	М2	М2	1	2.0кг
			3.901-5	Сальник для тр. Ду=200 Ек=200		15.7кг
				Сальник для тр. Ду=300 Ек=200	2	23.2кг
				Сальник для тр. Ду=400 Ек=200		29.3кг.

Формат	Зона	Поз.	Обозначение	Наименование	Кол.	Примечание
				Детали		
				ф10 А III ГОСТ 5781-82		
Б4		4	лист КЖ-21	ℓ=4810	66	3.0кг
Б4		5	то же	ℓ=4780	5	2.9кг
Б4		9	"	ℓ=3200	5	2.0кг
Б4		10	"	ℓ=3400	2	2.1кг
Б4		11	"	ℓ=1580	15	1.0кг
Б4		12	"	ℓ=1800	6	1.1кг
Б4		13	"	ℓср.=940	15	0.6кг
Б4		25	"	ℓ=5080	2	3.1кг.
				ф16 А III ГОСТ 5781-82		
Б4		16	"	ℓ=4630	9	7.3кг
Б4		18	"	ℓ=3450	9	5.4кг
Б4		19	"	ℓ=3590	6	5.7кг
Б4		20	"	ℓ=1780	27	2.8кг
Б4		21	"	ℓ=1920	18	3.0кг
Б4		22	"	ℓ=1680	16	2.5кг
Б4		23	"	ℓср=1015	45	1.6кг
Б4		26	"	ℓ=4880	6	7.7кг
Б4		27	"	ℓ=1400	16	2.2кг
				Материалы		
				Бетон М-200, Мрз□,84	6,15	м³
				Ум-4 (шт 1)		
				Сборочные единицы		
				Изделия закладные		
		1	ТП902-2-394.86-КЖИ-М1	М1	6	1.2кг.
		2	М2	М2	1	2.0кг.
		3	М3	М3	3	1.6кг.
			3.901-5	Сальник для тр.Ду=200	1	21.4кг.
				Ек=300		
				Детали		
				ф10 А III ГОСТ 5781-82		
Б4		4	лист КЖ-21	ℓ=4810	66	3.0кг
Б4		5	то же	ℓ=4780	5	2.9кг
Б4		9	"	ℓ=3200	5	2.0кг
Б4		10	"	ℓ=3400	2	2.1кг.

Формат	Зона	Поз.	Обозначение	Наименование	Кол.	Примечание
Б4		11	Лист КЖ-21	ℓ=1580	15	1.0кг.
Б4		12	То же	ℓ=1800	6	1.1кг.
Б4		13	"	ℓср=940	15	0.6кг.
Б4		25	"	ℓ=5080	2	3.1кг.
				ф16 А III ГОСТ 5781-82		
Б4		16	"	ℓ=4630	9	7.3кг
Б4		18	"	ℓ=3450	9	5.4кг
Б4		19	"	ℓ=3590	6	5.7кг
Б4		20	"	ℓ=1780	29	2.8кг
Б4		21	"	ℓ=1920	16	3.0кг
Б4		22	"	ℓ=1680	16	2.5кг
Б4		23	"	ℓср=1015	45	1.6кг
Б4		26	"	ℓ=4880	6	7.7кг
Б4		27	"	ℓ=1400	8	2.2кг.
				Материалы		
				Бетон М-200, Мрз□,84	6.15	м³
				Ум-9, 10, 13, 16, 17, 20		
				(по 1 шт.)		
				Сборочные единицы		
				Изделия закладные		
		1	ТП902-2-394.86-КЖИ-М1	М1	1	1.2кг
				Сетки арматурные		
			ТП902-2-394.86-КЖИ-С15	С15	2	105.6кг
				Детали		
				ф12 А III ГОСТ 5781-82		
Б4		49	лист КЖ-21	ℓ=1610	8	1.4кг.
				ф8 АI ГОСТ 5781-82		
Б4		50	то же	ℓ=1060	22	0.4кг
Б4		51	"	ℓ=780	22	0.3кг.
Б4		52	"	ℓ=320	22	0.1кг
Б4		53	"	ℓ=4340	9	1.7кг
				Материалы		
				Бетон М-200, Мрз□,84	1.51	м³

** Только для ум-2.

Ведомость расхода стали на элемент см. л. КЖ-21.

Привязан

Инв. № подл. | Подпись и дата | Взам. инв. №

Инв. №

Норм. контр.	Семенова	
Пробер.	Петрамбовская	
Инженер	Цветкова	
Рук. гр.	Гарбуз	
Гип	Чирков	
Нач. отд.	Альтшуллер	

ТП902-2-394.86-КЖ

Аэротенк двухкоридорный с размерами коридора 6×4.6×36-60 м.

Спецификация монолитных участков стен Ум-1; 2, 3, 4, 9, 10, 13, 16, 17, 20.

Стадия	Лист	Листов
Р	13	

Госстрой СССР Союзводоканалпроект г. Москва

Копировал О. Доценко

21049-04 15

Формат А2

Спецификация монолитных участков стен (продолжение).

Альбом IV

Типовой проект 902-2-394.86

Формат	Зона	Поз.	Обозначение	Наименование	Кол.	Примечание
				Ум-5 (шт.1)		
				Сборочные единицы		
				Изделия закладные		
А4		1	ТП902-2-394.86-КЖИ-М1	М1	3	1.2кг.
			3.901-5	Сольник для тр. Ду=1000	1	104.0кг.
				Ек=300		
				Сетки арматурные		
А4			ТП902-2-394.86-КЖИ-С14	С14	2	206.1кг.
				Детали		
				ф8АI ГОСТ 5781-82		
Б4		35	лист КЖ-21	Ecp=1080	10	0.4кг
Б4		36	то же	Е=500	18	0.2кг
Б4		37	"	Е=380	14	0.2кг
Б4		38	"	Е=2500	8	1.0кг.
				ф10АIII ГОСТ 5781-82		
Б4		33	"	Е=2000÷2300	5	1.3кг
Б4		34	"	Е=2460	13	1.5кг
Б4		39	"	Е=2400	4	1.5кг
				ф12АIII ГОСТ 5781-82		
Б4		28	"	Е=3280	4	2.9кг
Б4		29	"	Е=1150	8	1.0кг
Б4		32	"	Е=4100	2	3.6кг
				ф16АIII ГОСТ 5781-82		
Б4		30	"	Е=3880	6	6.1кг
Б4		31	"	Е=2700	6	4.3кг
				Материалы		
				Бетон М-200, Мрз □, В4	3.35	м³
				Ум-6 (шт.1)		
				Детали		
				ф10АIII ГОСТ 5781-82		
Б4		4	"	Е=4810	38	3.0кг
Б4		11	"	Е=1580	8	1.0кг
Б4		12	"	Е=1800	4	1.1кг
Б4		13	"	Ecp=940	8	0.6кг
Б4		40	"	Е=3000	10	1.8кг
Б4		41	"	Е=3280	4	2.0кг
Б4		6	"	Е=1300	2	0.8кг
				ф16АIII ГОСТ 5781-82		
Б4		20	"	Е=1780	18	2.8кг
Б4		21	"	Е=1920	12	3.0кг
Б4		22	Лист КЖ-21	Е=1680	24	2.5кг.
Б4		23	то же	Ecp=1015	30	1.6кг
Б4		42	"	Е=3000	18	4.7кг.
Б4		43	"	Е=3280	12	5.2кг.
				Материалы		
				Бетон М-200, Мрз □, В4	4.65	м³
				Ум-7 (шт.1)		
				Сборочные единицы		
				Изделия закладные		
А4		1	ТП902-2-394.86-КЖИ-М1	М1	3	1.2кг
			3.901-5	Сольник для тр Ду=1200	1	130.0кг
				Ек=330		
				Сетки арматурные		
А4			ТП902-2-394.86-КЖИ-С14	С14	2	206.1кг
				Детали		
				ф8АI ГОСТ 5781-82		
Б4		35	лист КЖ-21	Ecp=1080	11	0.4кг
Б4		36	тоже	Е=500	20	0.2кг
Б4		37	"	Е=380	16	0.2кг
Б4		38	"	Е=2500	4	1.0кг
				ф10АIII ГОСТ 5781-82		
Б4		39	"	Е=2400	4	1.5кг
Б4		44	"	Е=2160÷2460	6	1.4кг
Б4		45	"	Е=2650	14	1.6кг.
				ф12АIII ГОСТ 5781-82		
Б4		28	"	Е=3280	4	2.9кг
Б4		46	"	Е=960	8	0.3кг
Б4		47	"	Е=4750	2	4.2кг
				ф16АIII ГОСТ 5781-82		
Б4		31	"	Е=2700	6	4.3кг
Б4		48	"	Е=4250	6	6.7кг.
				Материалы		
				Бетон М-200, Мрз □, В4	3.40	м³
				Ум-8 (шт.1)		
				Сборочные единицы		
				Изделия закладные		
А4		3	ТП902-2-394.86-КЖИ-М3	М3	3	1.6кг
			3.901-5	Сольник для тр. Ду=200 Ек=200	1	15.7кг
				Сольник для тр. Ду=300 Ек=200		23.2кг
				Сольник для тр. Ду=400 Ек=200		29.3кг
				Детали		
				ф10АIII ГОСТ 5781-82		
Б4		4	лист КЖ-21	Е=4810	38	3.0кг
Б4		11	то же	Е=1580	10	1.0кг
Б4		12	"	Е=1800	4	1.1кг
Б4		13	"	Ecp=940	10	0.6кг
Б4		40	"	Е=3000	10	1.8кг
Б4		41	"	Е=3280	4	2.0кг
				ф16АIII ГОСТ 5781-82		
Б4		20	"	Е=1780	18	2.8кг
Б4		21	"	Е=1920	12	3.0кг
Б4		22	"	Е=1680	24	2.5кг
Б4		23	"	Ecp=1015	30	1.6кг
Б4		42	"	Е=3000	18	4.7кг
Б4		43	"	Е=3280	8	5.2кг
Б4		58	"	Е=3130	4	4.9кг
				Материалы		
				Бетон М-200, Мрз □, В4	4.62	м³
				Ум-11, 12, 14, 15 (по 1 шт)		
				Сборочные единицы.		
				Сетки арматурные		
А4			ТП902-2-394.86-КЖИ-С15	С15	2	105.6кг.
				Детали		
				ф12АIII ГОСТ 5781-82		
Б4		49	лист КЖ-21	Е=1610	8	1.4кг
				ф8АI ГОСТ 5781-82		
Б4		50	то же	Е=1060	22	0.4кг
Б4		51	"	Е=780	22	0.3кг
Б4		52	"	Е=320	22	0.1кг
Б4		53	"	Е=4340	9	1.7кг
				Материалы		
				Бетон М-200, Мрз □, В4	1.51	м³

Ведомость расхода стали см. л. КЖ-21.

Инв. № подл. | Подпись и дата | Взам. инв. №

Привязан:

Инв. №

Нач. отд.	Альтшумер	
Рук. гр.	Гарбуз	
ГИП	Чирков	
Инженер	Цветков	
Пробер.	Петропавловская	
Нарм. контр.	Семенова	

ТП 902-2-394.86-КЖ

Аэротенк двухкоридорный с размерами коридора 6×4.6×36-60 м.

Спецификация монолитных участков стен Ум-5, 6, 7, 8, 11, 12, 14, 15

Стадия	Лист	Листов
Р	14	

Госстрой СССР СОЮЗВОДОКАНАЛПРОЕКТ г. Москва

21043-04 16

Копировал: Дроженко

Формат А2

Альбом IV

Типовой проект 902-2-394.86

Спецификация монолитных участков стен (продолжение)

Формат	Зона	Поз	Обозначение	Наименование	Кол.	Примечание
				Ум-18 (шт 1)		
				Сборочные единицы		
				Сетки арматурные		
А4			ТП 902-2-394.86-КЖИ-С15	С15	2	105,6 кг
				Детали		
				ф 8АI ГОСТ 5781-82		
Б4		50	Лист КЖ-21	ℓ=1060	22	0,4 кг
Б4		51	То же	ℓ=780	22	0,3 кг
Б4		52	"	ℓ=320	22	0,1 кг
Б4		53	"	ℓ=4340	9	1,7 кг
				ф 10АIII ГОСТ 5781-82		
Б4		4	"	ℓ=4810	38	3,0 кг
Б4		6	"	ℓ=1300	2	0,8 кг
Б4		11	"	ℓ=1580	8	1,0 кг
Б4		12	"	ℓ=1800	4	1,1 кг
Б4		13	"	ℓср=940	8	0,6 кг
Б4		54	"	ℓ=4450	10	2,7 кг
Б4		55	"	ℓ=4600	4	2,8 кг
				ф 16АIII ГОСТ 5781-82		
Б4		20	"	ℓ=1780	18	2,8 кг
Б4		21	"	ℓ=1920	12	3,0 кг
Б4		22	"	ℓ=1680	24	2,5 кг
Б4		23	"	ℓср=1015	30	1,6 кг
Б4		56	"	ℓ=4450	18	7,0 кг
Б4		57	"	ℓ=4600	12	7,3 кг
				Материалы		
				Бетон М-200, Мрз ☐,84	6,40	м³
				Ум-19 (шт. 1)		
				Сборочные единицы		
				Изделия закладные		
А4		3	ТП 902-2-394.86-КЖИ-М3	М3	3	1,6 кг
			3.901-5	Сальник для тр. Ду=200 ℓк=200	1	15,7 кг
				Сальник для тр. Ду=300 ℓк=200		23,2 кг
				Сальник для тр. Ду=400 ℓк=200		29,3 кг
				Сетки арматурные		
А4			ТП 902-2-394.86-КЖИ-С15	С15	2	105,6 кг
				Детали		
				ф 8АI ГОСТ 5781-82		
Б4		50	Лист КЖ-21	ℓ=1060	22	0,4 кг
Б4		51	То же	ℓ=780	22	0,3 кг
Б4		52	"	ℓ=320	22	0,1 кг
Б4		53	"	ℓ=4340	9	1,7 кг
				ф 10АIII ГОСТ 5781-82		
Б4		4	"	ℓ=4810	38	3,0 кг
Б4		11	"	ℓ=1580	10	1,0 кг

Формат	Зона	Поз	Обозначение	Наименование	Кол.	Примечание
Б4		12	Лист КЖ-21	ℓ=1800	4	1,1 кг
Б4		13	То же	ℓср=940	10	0,6 кг
Б4		54	"	ℓ=4450	10	2,7 кг
Б4		55	"	ℓ=4600	4	2,8 кг
				ф 16АIII ГОСТ 5781-82		
Б4		20	"	ℓ=1780	18	2,8 кг
Б4		21	"	ℓ=1920	12	3,0 кг
Б4		22	"	ℓ=1680	24	2,5 кг
Б4		23	"	ℓср=1015	30	1,6 кг
Б4		56	"	ℓ=4450	22	7,0 кг
Б4		57	"	ℓ=4600	8	7,3 кг
Б4		27	"	ℓ=1400	8	2,2 кг
				Материалы		
				Бетон М-200, Мрз ☐,84	6,35	м³
				Ум-21 (шт. 1)		
				Сборочные единицы		
А4			ТП 902-2-394.86-КЖИ-М5	Изделие закладное М5	1	1,1 кг
А4			М4	То же М4	2	1,2 кг
			Механические чертежи	Рама затвора 300×600	1	
				Детали		
				ф 6АI ГОСТ 5781-82		
Б4		66	Лист КЖ-21	ℓ=680	4	0,2 кг
				ф 10АI ГОСТ 5781-82		
Б4		59	То же	ℓ=1330	10	0,8 кг
Б4		60	"	ℓ=520	8	0,3 кг
Б4		61	"	ℓ=240	6	0,1 кг
Б4		62	"	ℓ=680	4	0,4 кг
Б4		63	"	ℓ=590	4	0,4 кг
Б4		64	"	ℓ=1240	2	0,8 кг
Б4		65	"	ℓ=1150	5	0,7 кг
				Материалы		
				Бетон М-200, Мрз ☐,84	0,144	м³
				Ум-22 (шт. 1)		
				Сборочные единицы		
А4			ТП 902-2-394.86-КЖИ-М5	Изделие закладное М5	1	1,1 кг
А4			М4	То же М4	2	1,2 кг
			Механические чертежи	Рама затвора 450×600	1	
				Детали		
Б4		70	Лист КЖ-21	ф 6АI ГОСТ 5781-82 ℓ=830	4	0,2 кг
				ф 10АI ℓ=5781-82		
Б4		59	Лист КЖ-21	ℓ=1330	10	0,8 кг

Формат	Зона	Поз	Обозначение	Наименование	Кол.	Примечание
Б4		60	Лист КЖ-21	ℓ=520	8	0,3 кг
Б4		61	То же	ℓ=240	6	0,1 кг
Б4		63	"	ℓ=590	4	0,4 кг
Б4		64	"	ℓ=1240	2	0,8 кг
Б4		65	"	ℓ=1150	6	0,7 кг
Б4		67	"	ℓ=830	4	0,5 кг
				Материалы		
				Бетон М-200, Мрз ☐,84	0,168	м³
				Ум-23 (шт. 1)		
				Сборочные единицы		
А4			ТП 902-2-394.86-КЖИ-М5	Изделие закладное М5	1	1,1 кг
А4			М4	То же М4	2	1,2 кг
			Механические чертежи	Рама затвора 600×900	1	
				Детали		
				ф 6АI ГОСТ 5781-82		
Б4		71	Лист КЖ-21	ℓ=980	4	0,2 кг
				ф 10АI ГОСТ 5781-82		
Б4		59	То же	ℓ=1330	10	0,8 кг
Б4		60	"	ℓ=520	8	0,3 кг
Б4		61	"	ℓ=240	6	0,1 кг
Б4		63	"	ℓ=590	4	0,4 кг
Б4		64	"	ℓ=1240	2	0,8 кг
Б4		65	"	ℓ=1150	7	0,7 кг
Б4		68	"	ℓ=980	4	0,6 кг
				Материалы		
				Бетон М-200, Мрз ☐,84	0,192	м³
				Ум-24 (шт. 1)		
				Сборочные единицы		
А4			ТП 902-2-394.86-КЖИ-М5	Изделие закладное М5	1	1,1 кг
А4			М4	То же М4	4	1,2 кг
			Механические чертежи	Рама затвора 900×900	1	
				Детали		
				ф 6АI ГОСТ 5781-82		
Б4		72	Лист КЖ-21	ℓ=1280	4	0,3 кг
				ф 10АI ГОСТ 5781-82		
Б4		59	То же	ℓ=1330	10	0,8 кг
Б4		60	"	ℓ=520	8	0,3 кг
Б4		61	"	ℓ=240	6	0,1 кг
Б4		63	"	ℓ=590	6	0,4 кг
Б4		64	"	ℓ=1240	4	0,8 кг
Б4		65	"	ℓ=1150	9	0,7 кг
Б4		69	"	ℓ=1280	4	0,8 кг
				Материалы		
				Бетон М-200, Мрз ☐,84	0,24	м³

Ведомость расхода стали см. л. КЖ-21

Взам. инв. №

Подпись и дата

Инв. № подл.

Привязан

Инв. №

Норм. конт.	Семенова	
Провер.	Петропавловский	
Инженер	Цветкова	
Рук. гр.	Гарбуз	
ГИП	Чурков	
Нач. отд.	Алтшиллер	

ТП 902-2-394.86-КЖ

Аэротенк двухкоридорный с размерами коридора 6×4,6×36-60 м

Стадия	Лист	Листов
Р	15	

Спецификация монолитных участков стен Ум-18, 19, 21, 22, 23, 24

Госстрой СССР СОЮЗВОДОКАНАЛПРОЕКТ г. Москва

21049-04 17

Копировал Гольденбаум

Формат А2

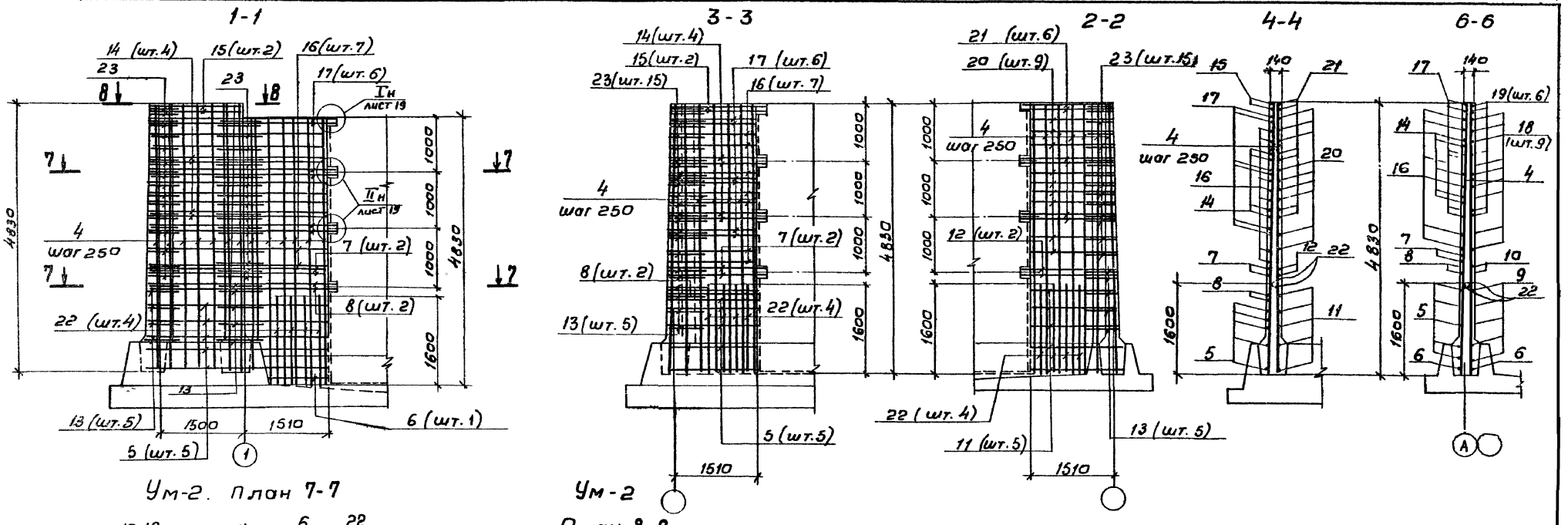

Ум-2. План 7-7

Ум-2 План 8-8

5-5

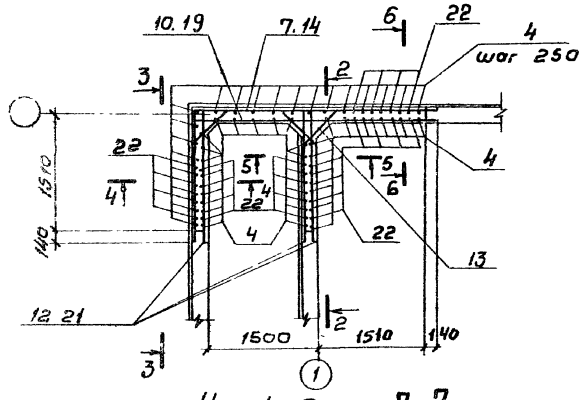

Ум-1. План 7-7

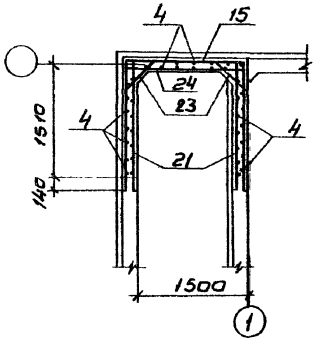

Ум-1. План 8-8

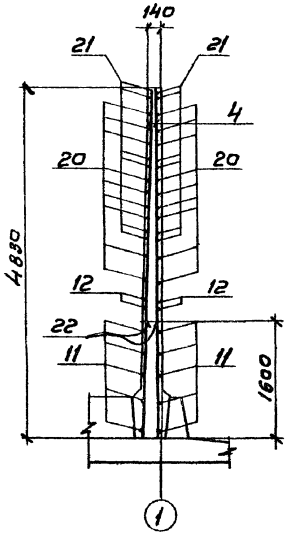

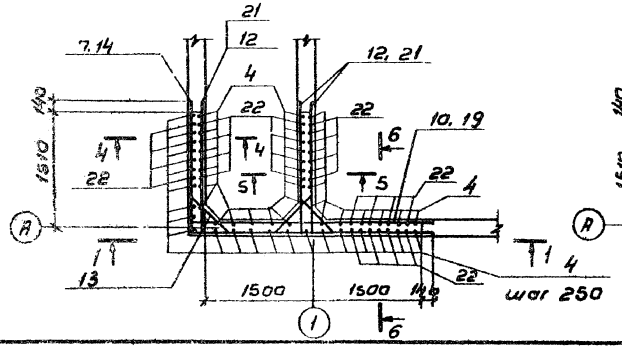

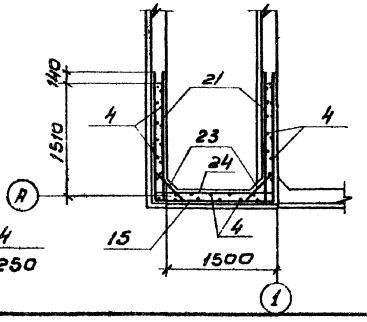

1. Совместно с данным см. л. КЖ-8, 13, 21.
2. Защитный слой бетона - 20 мм.
3. Позиции „13" приварить к поз. 5, 8, 11, 12", позиции „23" приварить к поз. „14÷21", остальные соединения вязаные.
4. Длина поз. „5÷21" уточняется по месту.
5. В месте пропуска сальника арматуру в Ум-2 обрезать по месту, концы обрезанной арматуры приварить к корпусу сальника.

Деталь армирования отверстий см. л. КЖ-17

				ТП 902-2-394.86-КЖ			
Привязан	Н. контр.	Семенова		Аэротенк двухкоридорный с размерами коридора 6×4, 6×36-60м	Стадия	Лист	Листов
	Провер.	Петропавловская			Р	16	
	Инжен.	Цветкова					
	Рук. гр.	Горбуз		Монолитные участки стен УМ 1,2. Арматурный чертеж	Госстрой СССР СОЮЗВОДОКАНАЛПРОЕКТ г. Москва		
	Гип	Чирков					
Инв. №	Нач. отд.	Альтшуллер					

Копировал В. Филиппова

21049-04 18

Формат А2

Альбом IV

Типовой проект 902-2-394.86

Инв. № подл. | Подпись и дата | Взам. инв. №

Альбом IV
Типовой проект 902-2-394.86

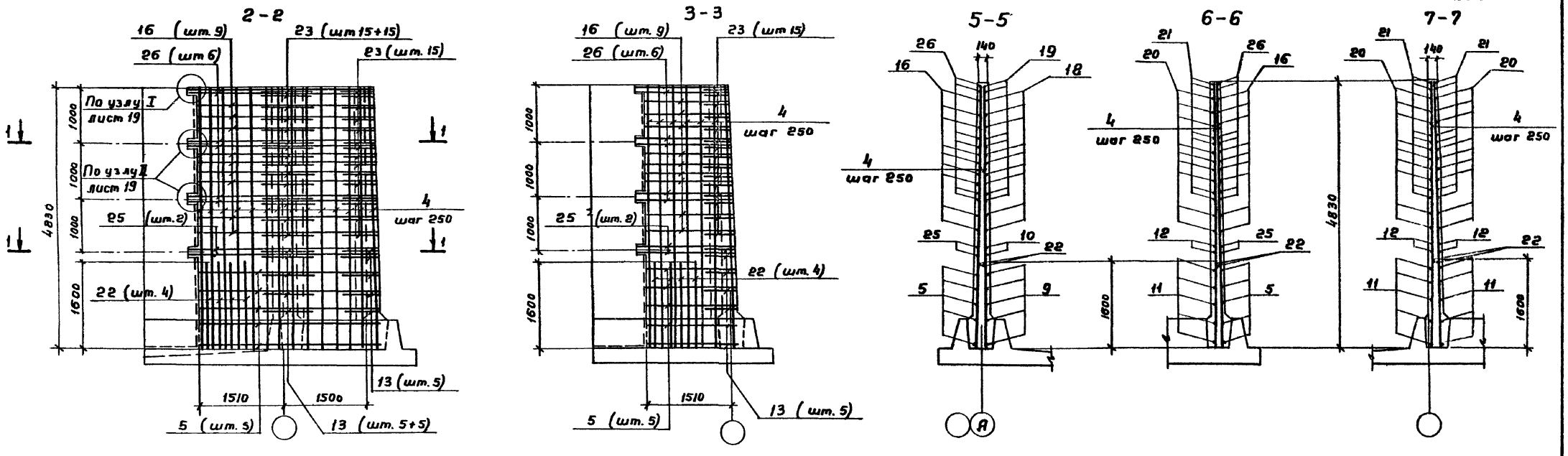

Ум-4. План 1-1

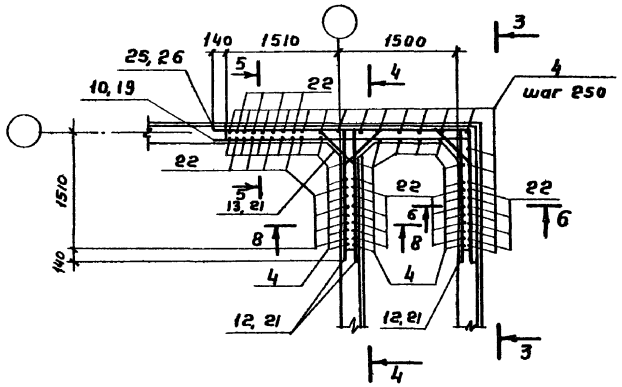

Ум-3 План 1-1

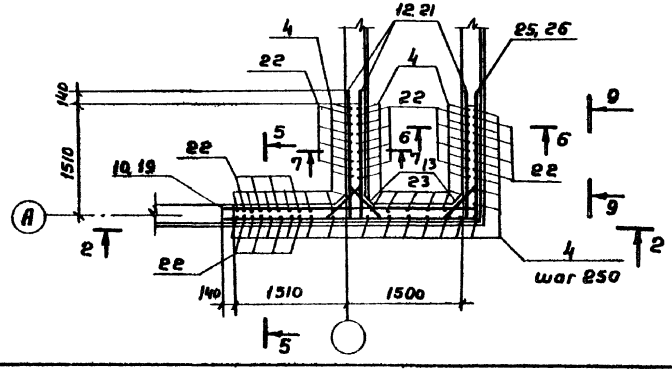

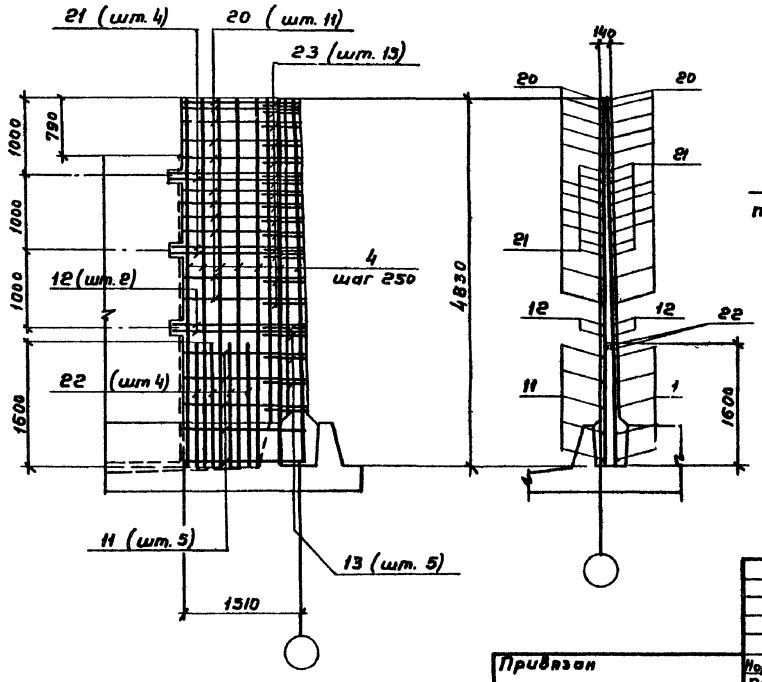

Деталь армирования отверстий

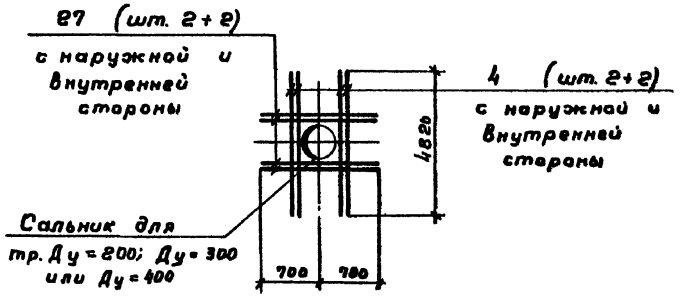

1. Совместно с данным см. л.л. КЖ-9, 13, 21.
2. В местах пропуска сальников арматуру обрезать по месту, концы обрезанной арматуры приварить к корпусу сальника.
3. Защитный слой бетона - 20 мм.
4. Позиции „13" приварить к поз. „5, 11, 12, 25", позиции „23" приварить к поз. „16, 20, 21, 26", остальные соединения вязаные.
5. Длина поз. „5÷21, 25, 26" уточняется по месту.

Привязан	Норм. конт.	Семенова		ТП 902-2-394.86-КЖ			
	Провер.	Петропавловская					
	Инженер	Цветкова		Аэротенк двухкоридорный с размерами коридора 6×4.6×36-60 м	Стадия	Лист	Листов
	Рук. гр.	Гарбуз			Р	17	
	ГИП	Чирков		Монолитные участки стен Ум-3, 4.	Госстрой СССР СОЮЗВОДОКАНАЛПРОЕКТ г. Москва		
Инв. №	Нач. отд.	Альтшуллер		Арматурный чертеж			

Инв. № подл. | Подпись и дата | Взам. инв. №

21049-04 19

Копировал: Гольденбаум

Формат А2

Альбом IV

Типовой проект 902-2-394.86

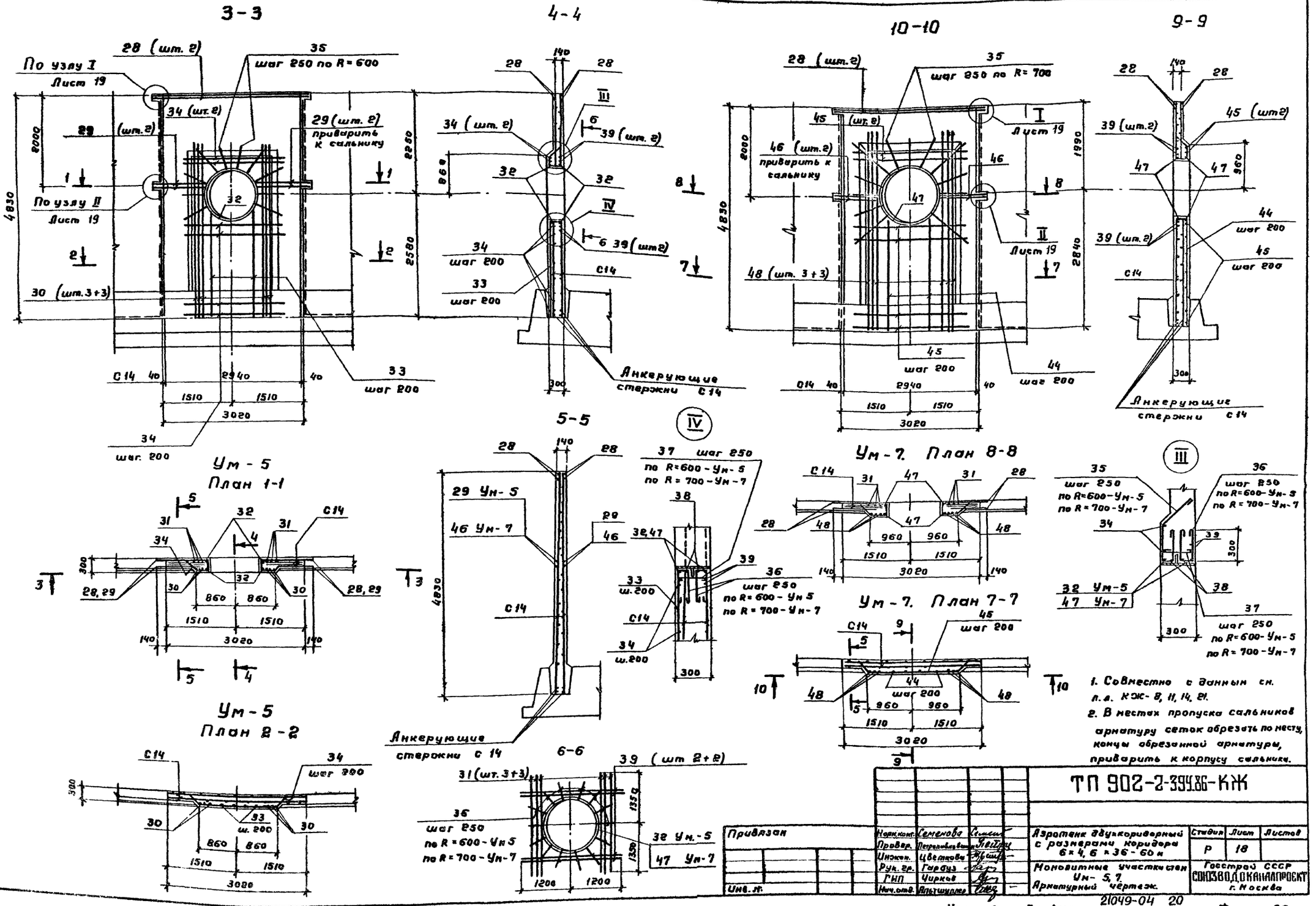

1. Совместно с данным см. л.л. КЖ-8, 11, 14, 21.
2. В местах пропуска сальников арматуру сеток обрезать по месту, концы обрезанной арматуры, приварить к корпусу сальника.

Привязан		Нарк.конт.	Семенова		Аэротенк двухкоридорный с размерами коридора 6×4, 6×36-60 м	Стадия	Лист	Листов
		Провер.	Петропавловский			Р	18	
		Инжен.	Цветкова		Монолитные участки стен Ум-5, 7. Арматурный чертеж.	Госстрой СССР СОЮЗВОДОКАНАЛПРОЕКТ г. Москва		
		Рук. гр.	Гарбуз					
		ГИП	Чирков					
Инв. №		Нач.отд.	Альтшуллер					

ТП 902-2-394.86-КЖ

21049-04 20

Копировал Гольденвейн

Формат А2

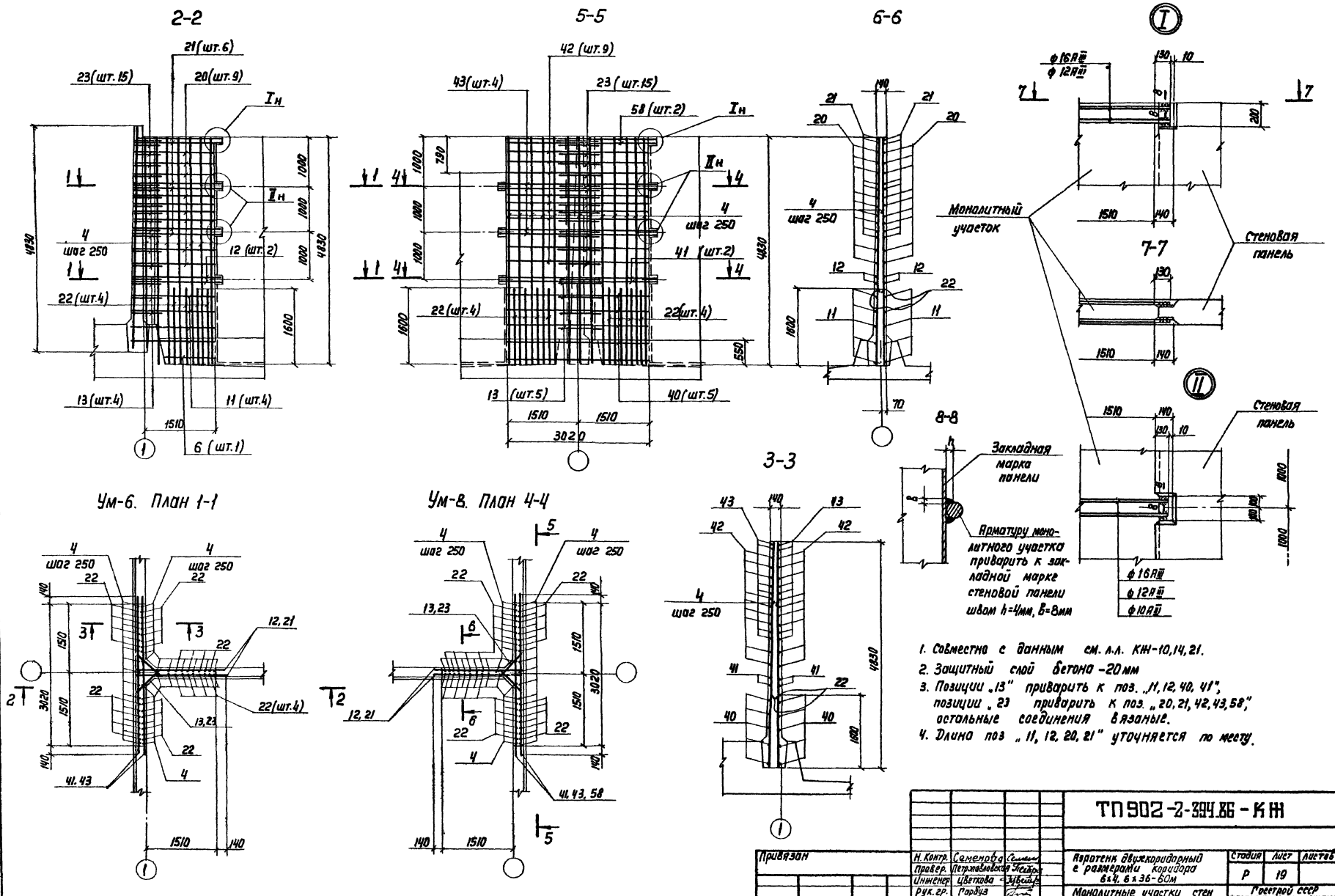

1. Совместно с данным см. л.л. КЖ-10,14,21.
2. Защитный слой бетона -20мм
3. Позиции „13" приварить к поз. „11, 12, 40, 41", позиции „23 приварить к поз. „20, 21, 42, 43, 58", остальные соединения вязаные.
4. Длина поз „11, 12, 20, 21" уточняется по месту.

Альбом V

Типовой проект 902-2-394.86

Инв.№ подл. | Подпись и дата | Взам. инв.№

2–2

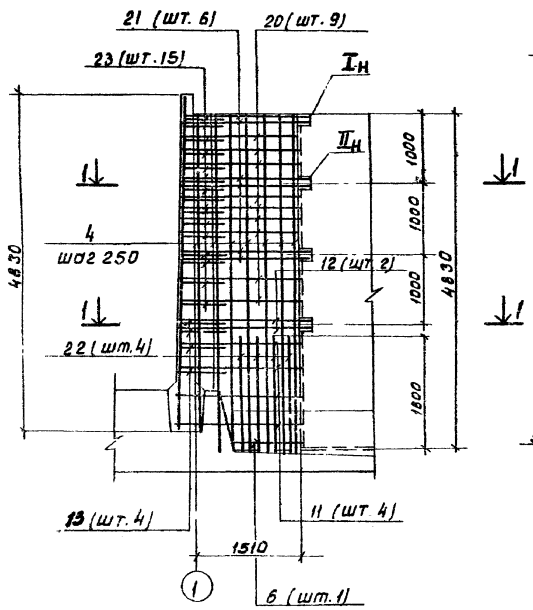

4–4

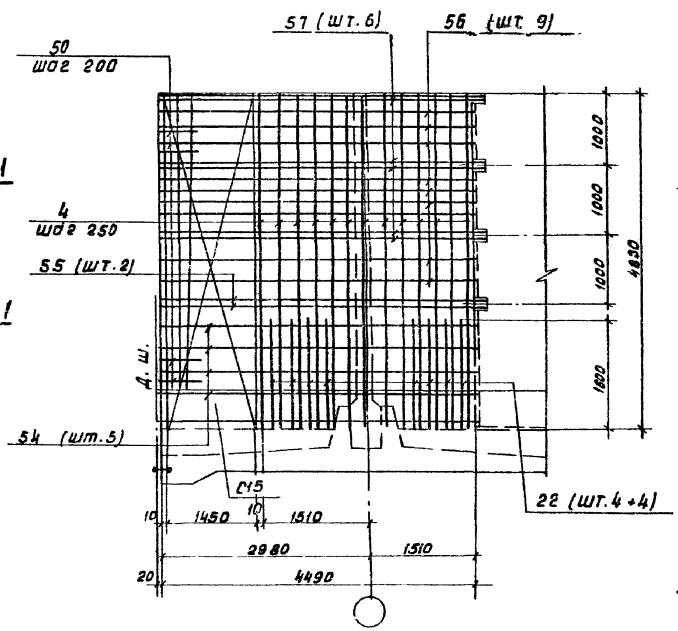

7–7

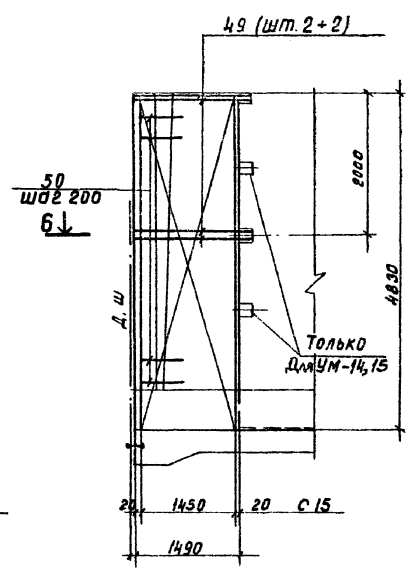

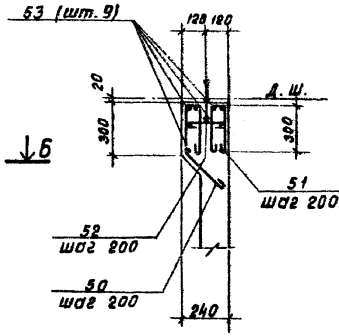

Ум-18. План 1-1

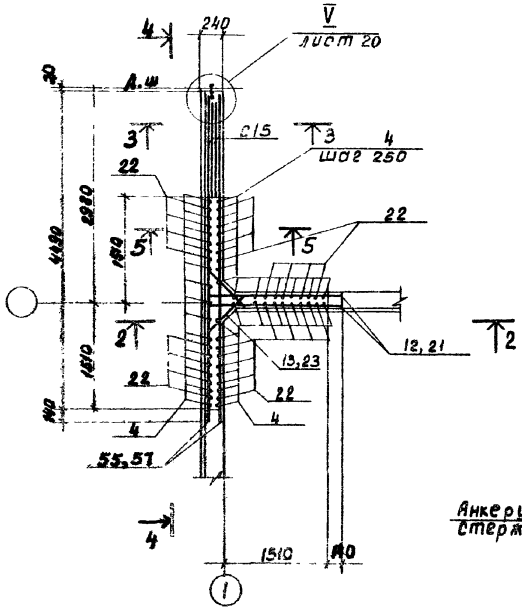
4
240
V
лист 20
А. ш.
С15
3
4 шаг 250
22
5
22
2
12, 21
13, 23
22
4
55, 57
4
1510
40
1
2
3
4
5
4830
2980
1810
1810
1810

Альбом IV

Типовой проект 902-2-394.86

2-2

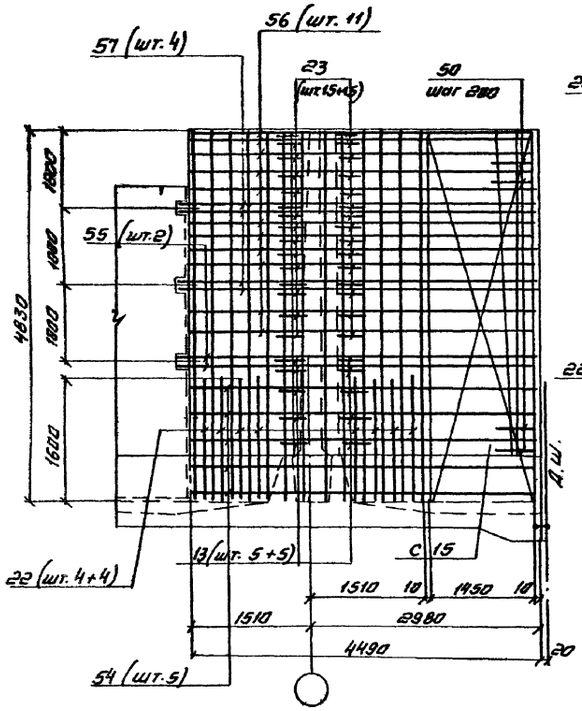

3-3

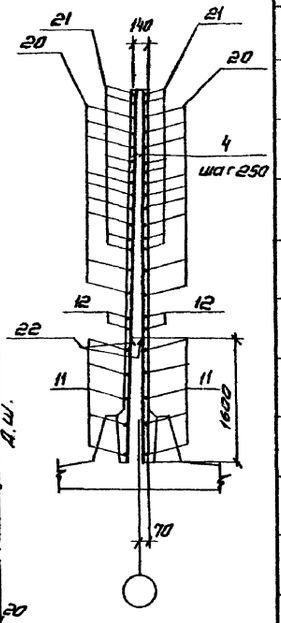

Ведомость деталей

поз	эскиз
19	300 3290
20	1480 300
21	1620 300
22	1580 100
23	200 450 550 ÷ 680 200
24	300 1580 300
25	1740 3340
26	1640 3240
30	380 45° 3400 100
32	450 1770
34	45° 380 1700 380
35	45° 380 300 250 ÷ 350 100
36	300 300 100
37	280
38	2400
31	3600 100
45	45° 380 1900 380
47	450 1370
48	45° 380 3770 100
50	45° 280 300 300 80
51	300 300 80
52	220
53	4240
60	160 50 110 50 100

Ведомость расхода стали на элемент, кг

Марка элемента	Изделия арматурные												Изделия закладные				Общий расход
	Арматура класса											Всего	Ар-ра класса	Прокат		Всего	
	AI					AIII							AIII	Вст3 Кп2-1 ТУ14-1-3023-80			
	Гост 5781-82					Гост 5781-82							Гост 5781-80	Гост 103-76			
	ф6	ф8	ф10		Итого	ф10	ф12	ф16	ф20		Итого		ф8	-δ=8			
Ум-1	—	—	—	—	—	222.9	—	501.9	—	—	724.8	724.8	1.4	7.8	—	9.2	734.0
Ум-2	—	—	—	—	—	222.9	—	501.9	—	—	724.8	724.8	1.4	7.8	—	9.2	734.0
Ум-3	—	—	—	—	—	263.5	—	471.5	—	—	735.0	735.0	1.4	7.8	—	9.2	724.2
Ум-4	—	—	—	—	—	263.5	—	453.5	—	—	717.0	717.0	2.0	12.0	—	14.0	731.0
Ум-5	30.6	18.4	—	—	49.0	32.0	37.2	305.6	132.0	—	506.8	555.8	0.6	3.0	—	3.6	559.4
Ум-6	—	—	—	—	—	158.8	—	341.4	—	—	500.2	500.2	—	—	—	—	500.2
Ум-7	26.6	15.6	—	—	42.2	36.8	37.6	187.6	132.0		394.0	436.2	0.6	3.0	—	3.6	439.8
Ум-8	—	—	—	—	—	160.4	—	340.2	—	—	500.6	500.6	0.6	4.2	—	4.8	505.4
Ум-9	22.8	32.9	—	—	55.7	—	16.4	121.6	61.6	—	199.6	255.3	0.2	1.0	—	1.2	256.5
Ум-10	22.8	32.9	—	—	55.7	—	16.4	121.6	61.6	—	199.6	255.3	0.2	1.0	—	1.2	256.5
Ум-11	22.8	32.9	—	—	55.7	—	16.4	121.6	61.6	—	199.6	255.3	—	—	—	—	255.3
Ум-12	22.8	32.9	—	—	55.7	—	16.4	121.6	61.6	—	199.6	255.3	—	—	—	—	255.3
Ум-13	22.8	32.9	—	—	55.7	—	16.4	121.6	61.6	—	199.6	255.3	0.2	1.0	—	1.2	256.5
Ум-14	22.8	32.9	—	—	55.7	—	16.4	121.6	61.6	—	199.6	255.3	—	—	—	—	255.3
Ум-15	22.8	32.9	—	—	55.7	—	16.4	121.6	61.6	—	199.6	255.3	—	—	—	—	255.3
Ум-16	22.8	32.9	—	—	55.7	—	16.4	121.6	61.6	—	199.6	255.3	0.2	1.0	—	1.2	256.5
Ум-17	22.8	32.9	—	—	55.7	—	16.4	121.6	61.6	—	199.6	255.3	0.2	1.0	—	1.2	256.5
Ум-18	22.8	32.9	—	—	55.7	171.0	5.2	529.6	61.6	—	762.2	817.9	—	—	—	—	823.1
Ум-19	22.8	32.9	—	—	55.7	171.0	5.2	546.0	61.6	—	783.8	839.5	0.6	4.2	—	4.8	844.3
Ум-20	22.8	32.9	—	—	55.7	—	16.4	121.6	61.6	—	199.6	255.3	0.2	1.0	—	1.2	256.5
Ум-21	0.8	—	19.3	—	20.1	—	—	—	—	—	—	20.1	1.0	4.9	—	5.9	26.0
Ум-22	0.8	—	20.4	—	21.2	—	—	—	—	—	—	21.2	1.0	4.9	—	5.9	27.1
Ум-23	0.8	—	21.5	—	22.3	—	—	—	—	—	—	22.3	1.0	4.9	—	5.9	28.2
Ум-24	1.2	—	26.1	—	27.3	—	—	—	—	—	—	27.3	1.0	4.9	—	5.9	33.2

Ум-19. План 1-1

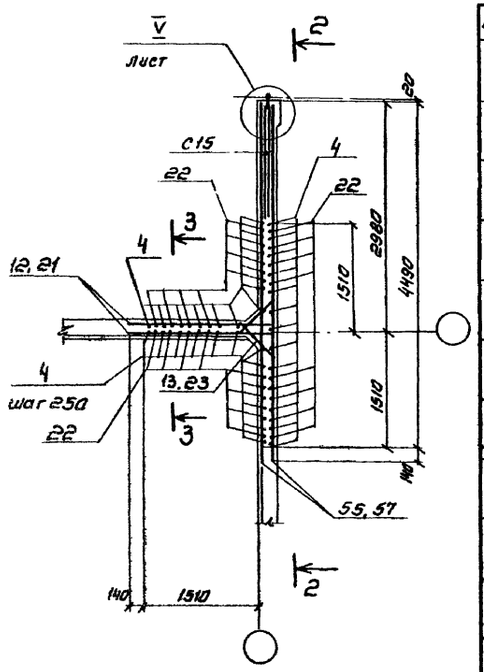

Ведомость деталей

поз	эскиз
5	1580 3200
7	1720 3200
8	1580 3340
10	100 3300
12	100 1700
13	100 45° 710 ÷ 770 100
14	1640 3150
15	350 1600 350
16	1480 3150
17	1480 3240
18	300 3150

Ведомость деталей

поз	эскиз
61	50 190
63	540 50
64	50 490 50 490 160
65	150 350 100 400 45°

1. Совместно с данным см. л.л. кж-8÷20.
2. Защитный слой бетона -20 мм
3. Позиции „13" приварить к поз. „11, 12, 54, 55" позиции „23" приварить к поз „20, 21, 56, 57", остальные соединения вязаные.
4. Длина поз „11, 12, 20, 21" уточняется по месту.
5. В месте пропуска сальника арматуру обрезать по месту, концы обрезанной арматуры приварить к корпусу сальника. Деталь армирования отверстий см. л. кж-17

Привязан	Норм. контр.	Семенова		Аэротенк двухкоридорный с размерами коридора 6×4.6×36-60 м.	Стадия	Лист	Листов
	Провер.	Петропавловская			Р	21	
	Инженер	Цветкова		Монолитный участок Ум-19 Арматурный чертеж. ведомости деталей и расхода стали	Госстрой СССР СОЮЗВОДОКАНАЛПРОЕКТ г. Москва		
	Рук. гр.	Гарбуз					
	ГИП	Чирков					
Инв. №	Нач. отд	Альтшуллер	—				

ТП 902-2-394.86-КЖ

21049-04 23

Копировал. Синицына

формат А2

Инв. № подл. | Подпись и дата | Взам. инв. №

Альбом IV

Типовой проект 902-2-394.86

2-2 (Ум-21, 22, 23)

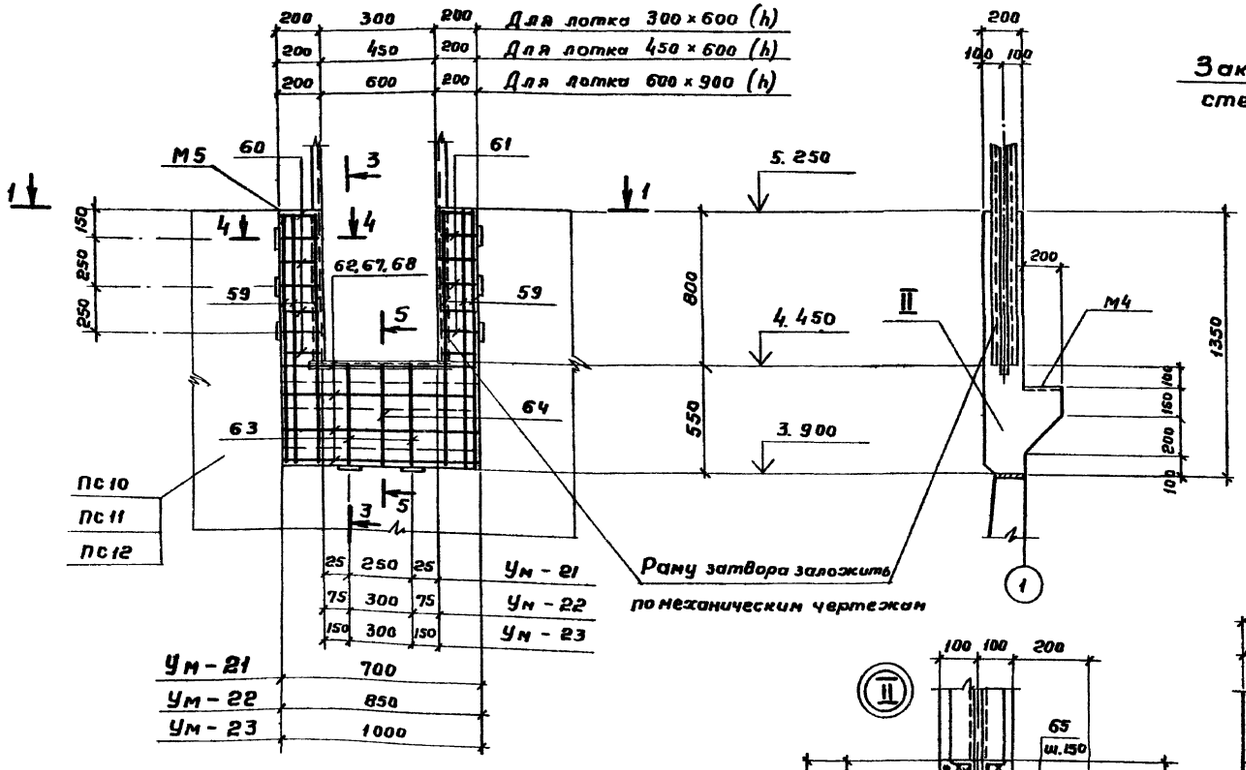

3-3

2-2 (Ум-24)

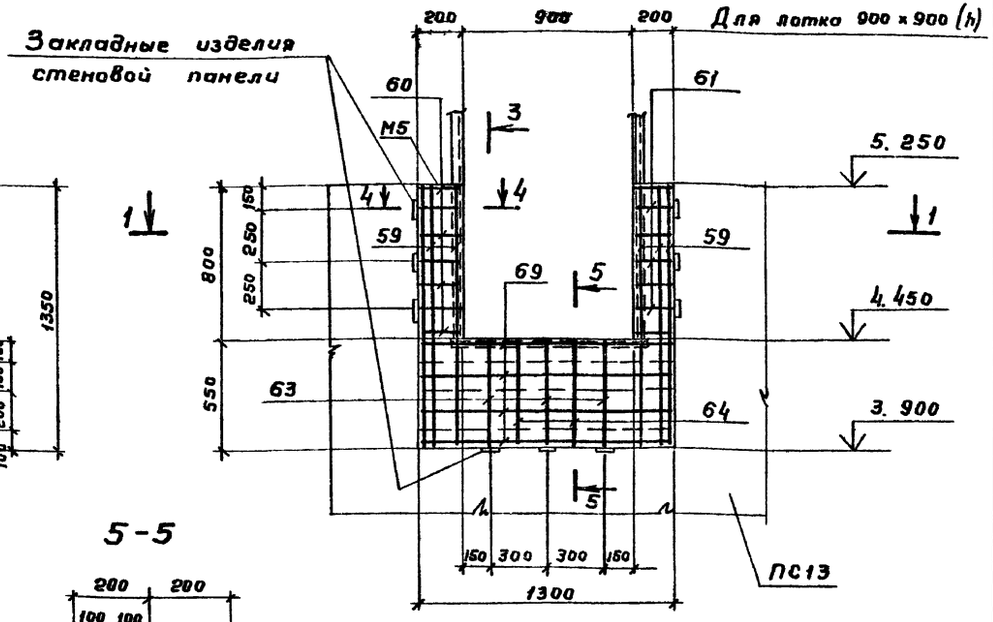

5-5

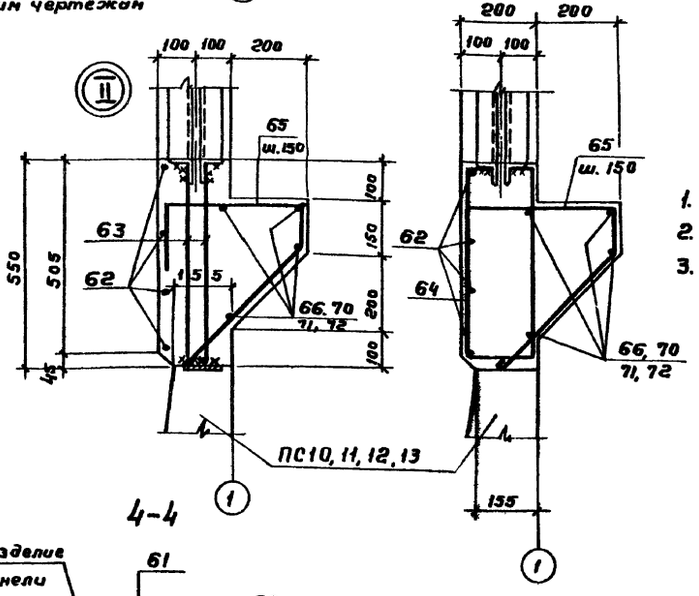

1-1

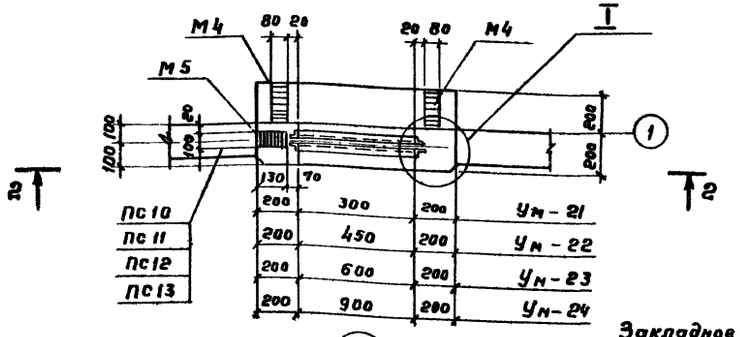

4-4

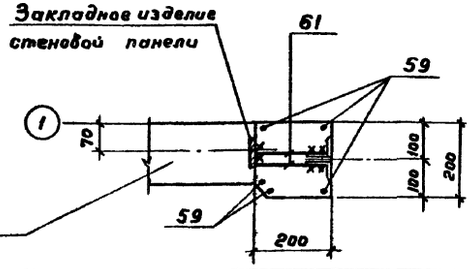

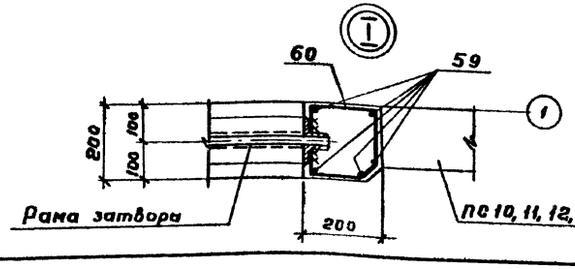

1. Совместно с данным см. л. КЖ-21.
2. Защитный слой бетона – 20 мм
3. Сварку производить электродами Э-42 ГОСТ 9467-75.

Привязан				ТП 902-2-394.86-КЖ			
	Нач.кол.	Семенова		Аэротенк двухкоридорный с размерами коридора 6×4.6×36-60 м	Стадия	Лист	Листов
	Провер.	Петровеловская			Р	22	
	Инжен.	Цветкова		Монолитные участки стен Ум-21, 22, 23, 24. Арматурно-опалубочный чертеж	Госстрой СССР СОЮЗВОДОКАНАЛПРОЕКТ г. Москва		
Инв. №	Рук.гр.	Гарбуз					
	ГИП	Чирков					
	Нач.отд.	Альтшуллер					

Копировал Гольденбаум 21049-04 24 Формат А2

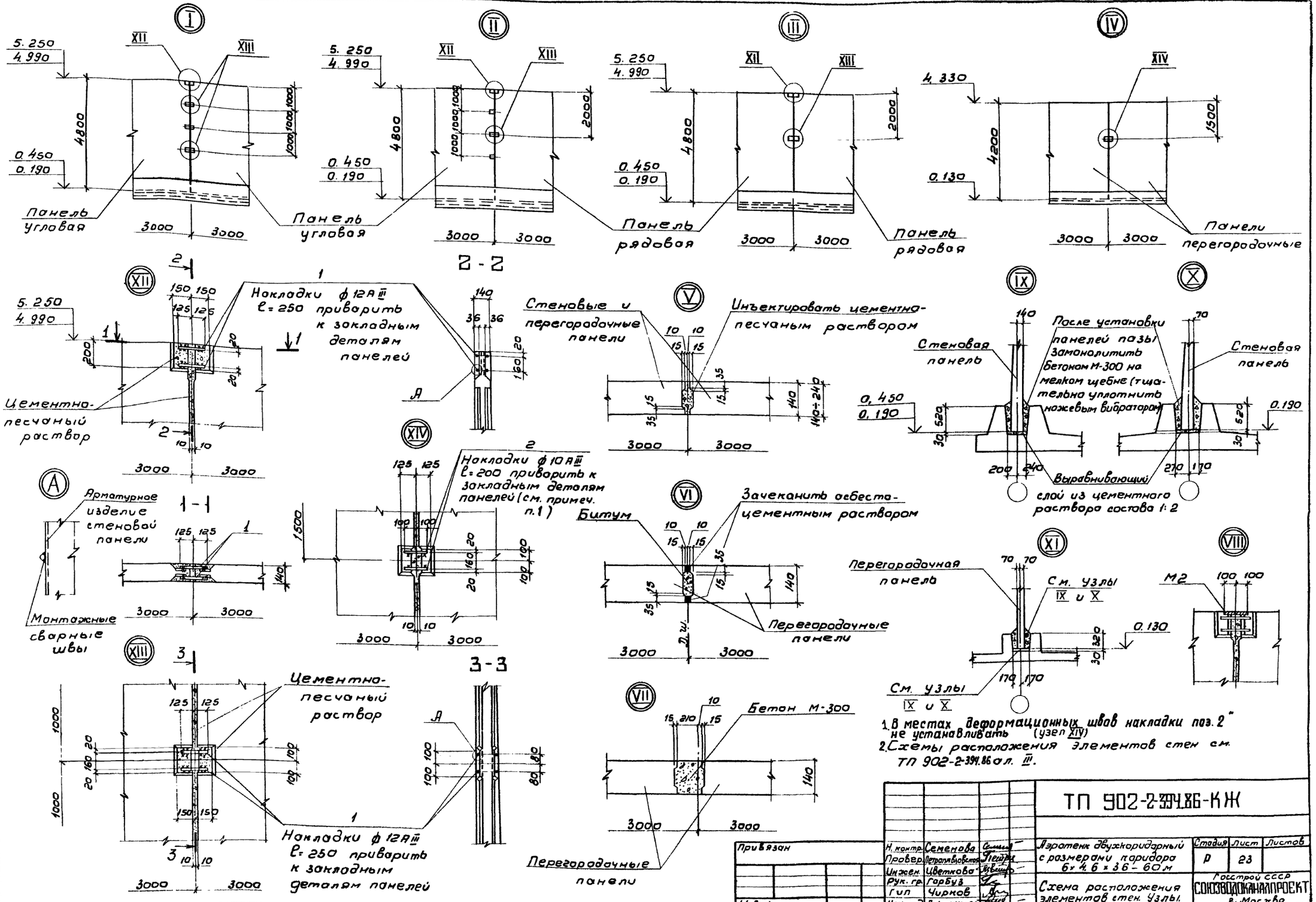

1. В местах деформационных швов накладки поз. 2 не устанавливать (узел XIV)
2. Схемы расположения элементов стен см. ТП 902-2-394.86 ал. III.

Привязан			ТП 902-2-394.86-КЖ		
Н. контр.	Семенова		Элеватор двухкоридорный с размерами коридора 6×4.6×36-60м	Стадия	Лист	Листов
Провер.	Петрашкевич			Р	23	
Инжен.	Цветкова		Схема расположения элементов стен. Узлы.	Госстрой СССР СОЮЗВОДОКАНАЛПРОЕКТ г. Москва	
Рук. гр.	Горбуз				
ГИП	Чирков				
Нач. отд.	Альтшумер				
Инв. №					

Альбом IV

Типовой проект 902-2-394.86

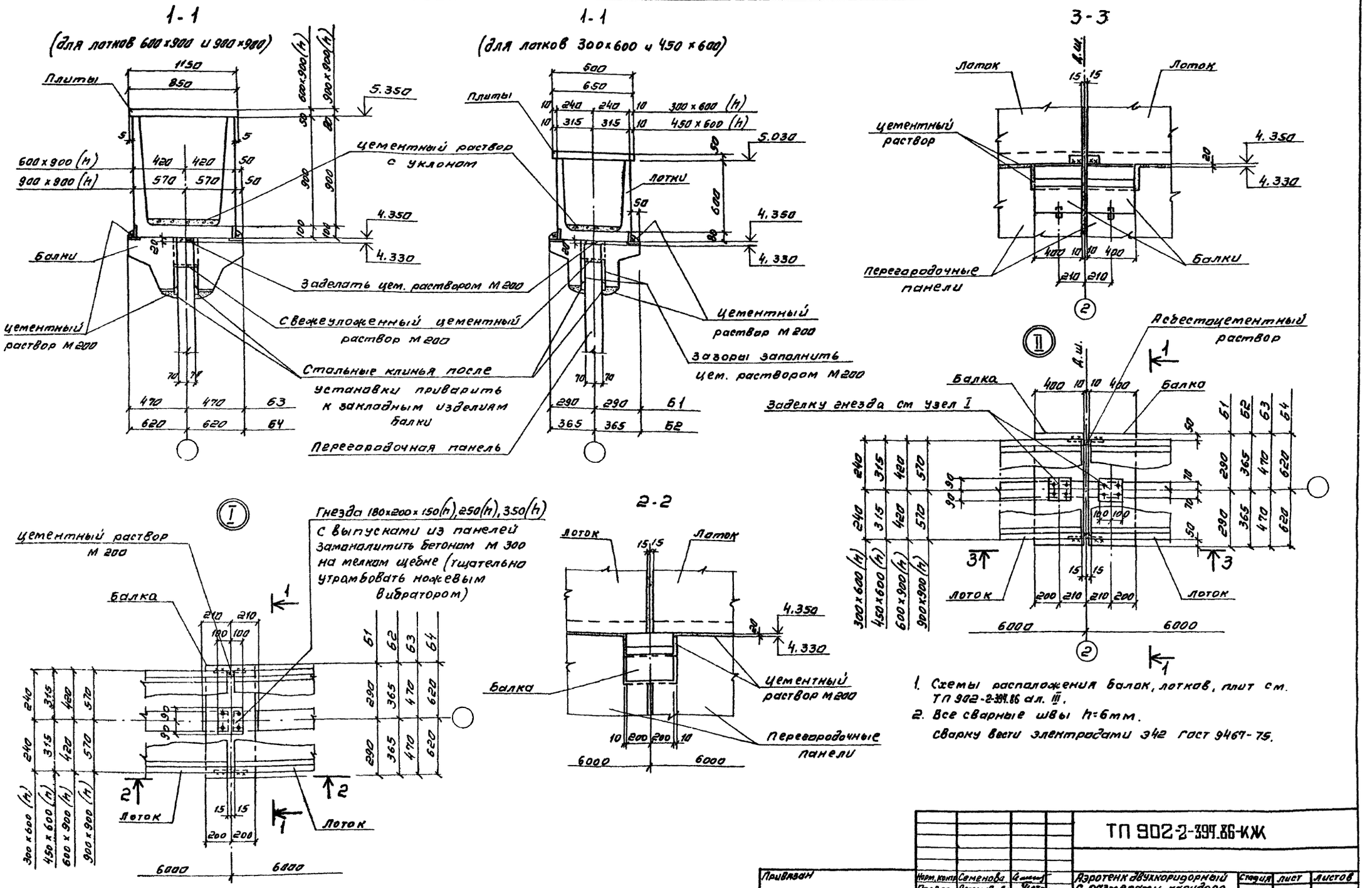

1. Схемы расположения балок, лотков, плит см. ТП 902-2-394.86 ал. III.
2. Все сварные швы h=6мм.
Сварку вести электродами Э42 ГОСТ 9467-75.

Привязан	Норм. контр.	Семенова		ТП 902-2-394.86-КЖ		
	Провер.	Петропавловская		Аэротенк двухкоридорный с размерами каридора 6×4, 6×36-60м	Стадия	Лист	Листов
	Инженер	Цветкова			Р	24	
	Рук. гр.	Гарбуз		Схемы расположения балок, лотков, плит на одну технологическую секцию. Узлы	Госстрой СССР СОЮЗВОДОКАНАЛПРОЕКТ г. Москва		
	ГИП	Чирков					
Инв. №	Нач. отд.	Альтшуллер					

21049-04 26

Формат А2

Альбом IV

Типовой проект 902-2-394.86

Скользящая опора С.О.

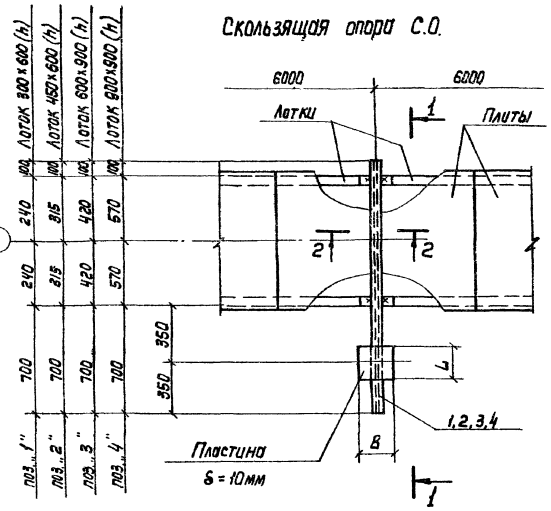

1-1

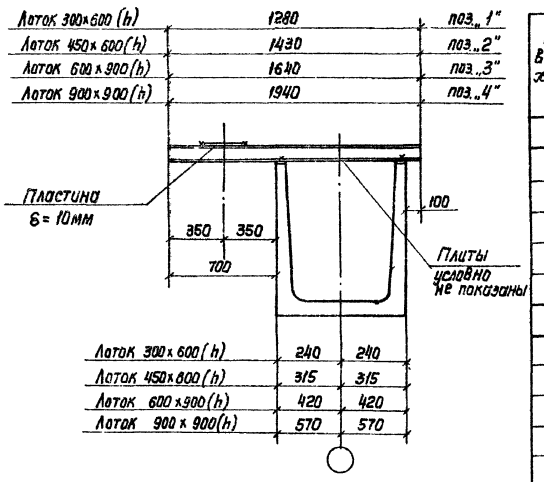

Выборка пластин δ=10мм под опоры на одну технологическую секцию

"Д" воздуховодов	Неподвижные опоры								Скользящие опоры							
	Размеры пластин мм		Вес 1 шт.	Длина аэротенка, м					Размеры пластин мм		Вес 1 шт.	Длина аэротенка, м				
				36	42	48	54	60				36	42	48	54	60
	L	B	кг	Количество штук					L	B	кг	Количество штук				
4 аэратора																
350	450	400	14.1	—	—	—	1	1	350	450	12.4	—	—	—	1	1
300	450	350	12.4	1	1	1	—	—	300	400	9.4	1	1	1	—	—
250	400	300	9.4	1	1	1	1	1	250	350	6.9	1	2	3	4	5
100	—	—	—	—	—	—	—	—	200	200	3.1	2	2	2	2	2
6 аэраторов																
450	550	500	21.6	—	—	—	1	1	350	500	13.8	—	—	—	1	1
350	450	400	14.1	1	1	1	—	—	350	450	12.4	1	1	1	—	—
300	450	350	12.4	—	—	—	1	1	300	400	9.4	—	—	—	4	5
250	400	300	9.4	1	1	1	—		250	350	6.9	1	2	3	—	—
100	—	—	—	—	—	—	—	—	200	200	3.1	2	2	2	2	2

Неподвижная опора Н.О.

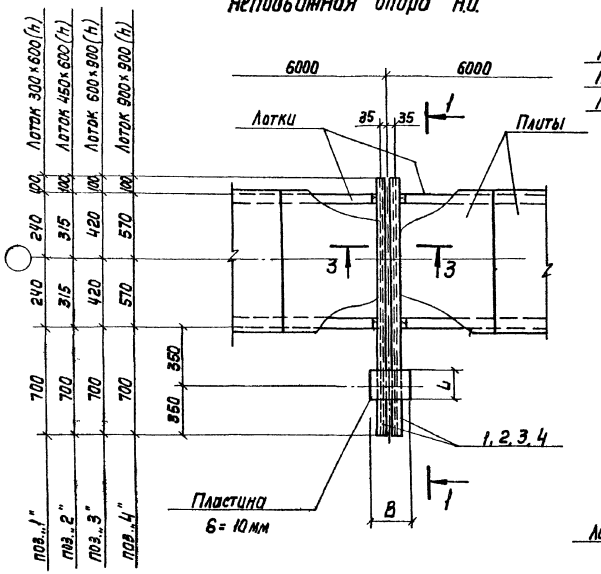

2-2

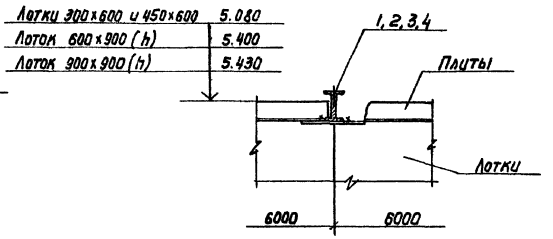

3-3

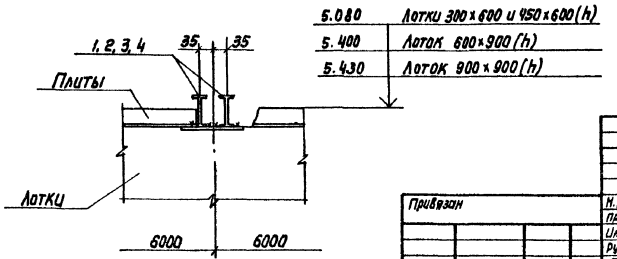

1. Схемы расположения балок, лотков, плит см. ТП902-2-394.86 ал. III.
2. Все сварные швы h=6мм. Сварку вести электродами Э42 ГОСТ 9467-75.

Привязан				ТП902-2-394.86-КЖ		
				Н. Контр. Семенова	Коридор движкоридорный с размерами коридора 6×4.8×36-60м	Стадия Р; Лист 25; Листов
				Провер. Игнатьевский		
				Инженер Цветкова		
				Рук. гр. Горбуз	Схема расположения балок, лотков, плит на одну технологическую секцию, скользящие и неподвижные опоры.	Госстрой СССР Союзводоканалпроект г. Москва
				ГИП Чурков		
Инв. №				Нач. отд. Альтшуллер		

Копир. Лаврушина

21049-04 27

Формат А2

Альбом IV

Типовой проект 902-2-394.86

Инв. № подл. | Подпись и дата | Взам. инв. №

Отправлено: с оглаговано: Сметана

Альбом IV

Типовой проект 902-2-394.86

1-1
(Органическое стекло условно не показано)

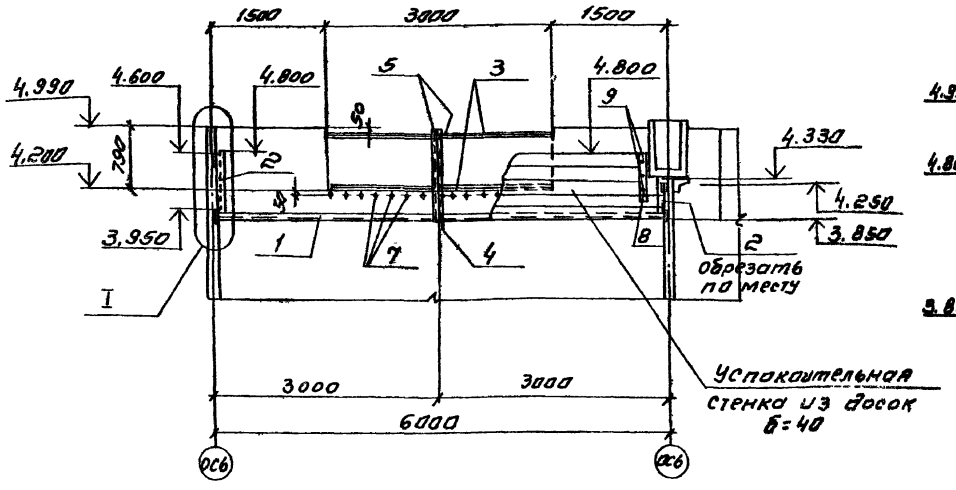

2-2

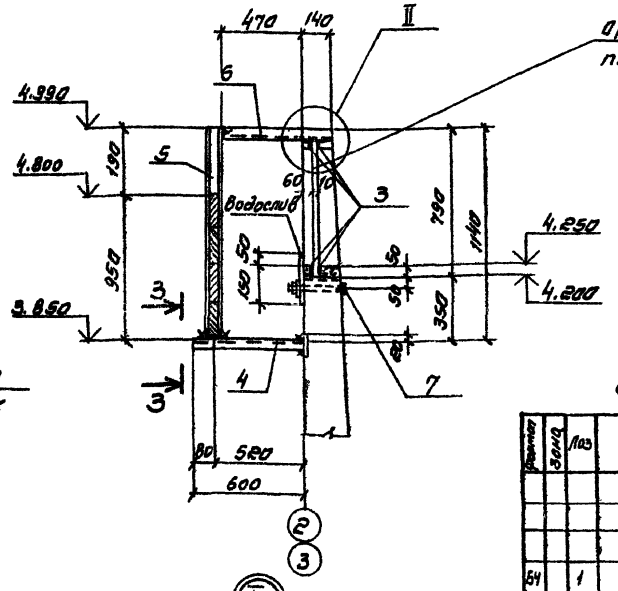

Размеры водослива на различные типы лотков

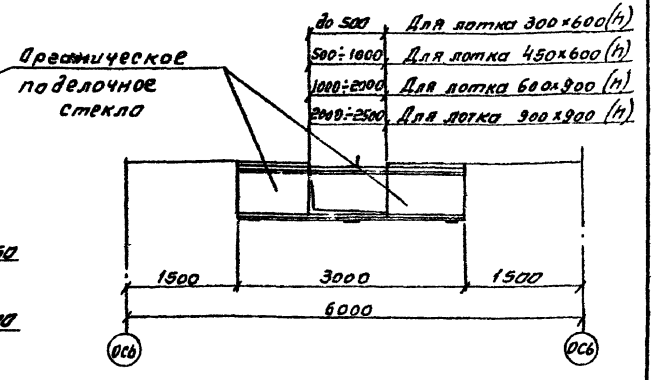

Спецификация элементов

Формат	Зона	Поз	Обозначение	Наименование	Кол.	Примечание
				Детали		
				Сталь ВСТ 3кп 2-1		
				ТУ14-1-3023-80		
Б4		1		Швеллер 8 ГОСТ 8240-72 ℓ=5930	1	41.6 кг
Б4		2		Швеллер 8 ГОСТ 8240-72 ℓ=950	2	5.5 кг
Б4		3		Уголок 50×5 ГОСТ 8509-72 ℓ=2990	4	11.3 кг
Б4		4		Уголок 63×6 ГОСТ 8509-72 ℓ=600	1	3.4 кг
Б4		5		Швеллер 8 ГОСТ 8240-72 ℓ=1140	2	8.0 кг
Б4		6		Уголок 50×5 ГОСТ 8509-72 ℓ=610	1	2.3 кг
Б4		7		Болт М16 ГОСТ 7798-70* ℓ=200	15	0.4 кг
Б4		8		Полоса 6×80 ГОСТ 103-76 / 8 СТ3кп2-1 ТУ14-1-3023-80; ℓ=500	1	1.4 кг
Б4		9		Болт М12 ГОСТ 7798-70* ℓ=60	3	0.07 кг
				Материалы		
				Доски δ=40	м³ 0.19	лоток 300×600(h)
				Органическое стекло δ=5	м² 2.0	
				Доски δ=40	м³ 0.19	лоток 450×600(h)
				Органическое стекло δ=5	м² 1.8	
				Доски δ=40	м³ 0.19	лоток 600×900(h)
				Органическое стекло δ=5	м² 1.5	
				Доски δ=40	м³ 0.19	лоток 900×900(h)
				Органическое стекло δ=5	м² 1.5	

План

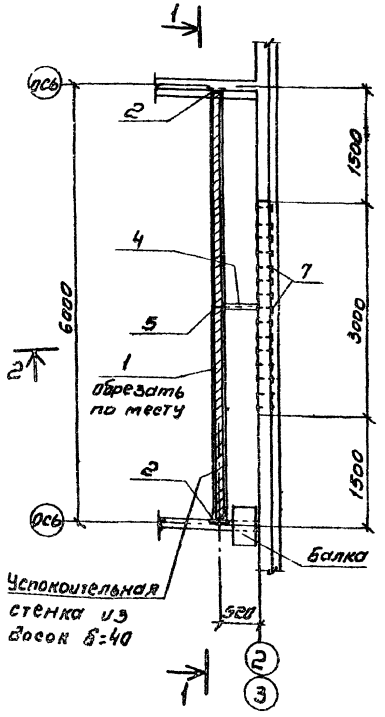

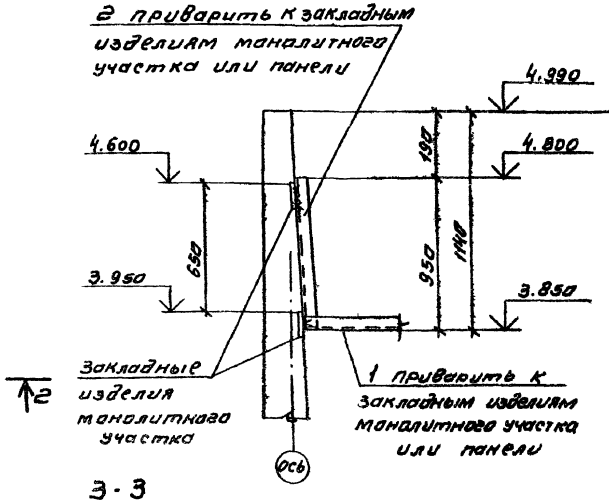

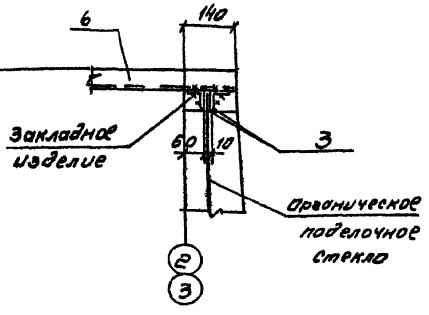

Деталь водослива

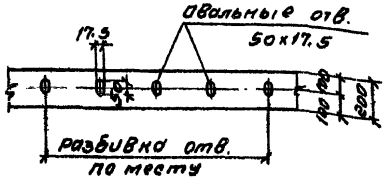

3-3

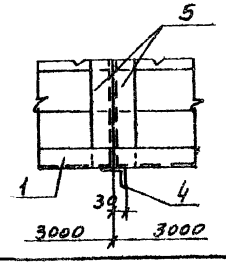

1. Все сварные швы h=6 мм. Сварку вести электродами Э42 ГОСТ 9467-75.
2. Для изготовления водослива принять органическое поделочное стекло по ГОСТ 17622-72.
3. Доски из древесины хвойных пород II категории, антисептировать масляными антисептиками.

Согласовано: Отдел N12 Цветков

Инв. № подл. | Подпись и дата | Взам. инв. N

Привязан

Инв. №

Норм. контр.	Семенова	
Провер.	Петропавловская	
Инженер	Цветкова	
Рук. гр.	Гарбуз	
ГИП	Чирков	
Нач. отд.	Альтшуллер	

ТП902-2-394.86-КЖ

Аэротенк двухкоридорный с размерами коридора 6×4.6×36-6 ам

Конструкция водослива

Стадия	Лист	Листов
Р	26	

Госстрой СССР
СОЮЗВОДОКАНАЛПРОЕКТ
г. Москва

21049-04 28

Копировал. Синицына

Формат А2

Альбом IV

Типовой проект 902-2-394.86

Инв.№ подл. | Подпись и дата | Взам. инв.№

План
на одну технологическую секцию
для L = 48.0; 54.0 и 60.0 м.

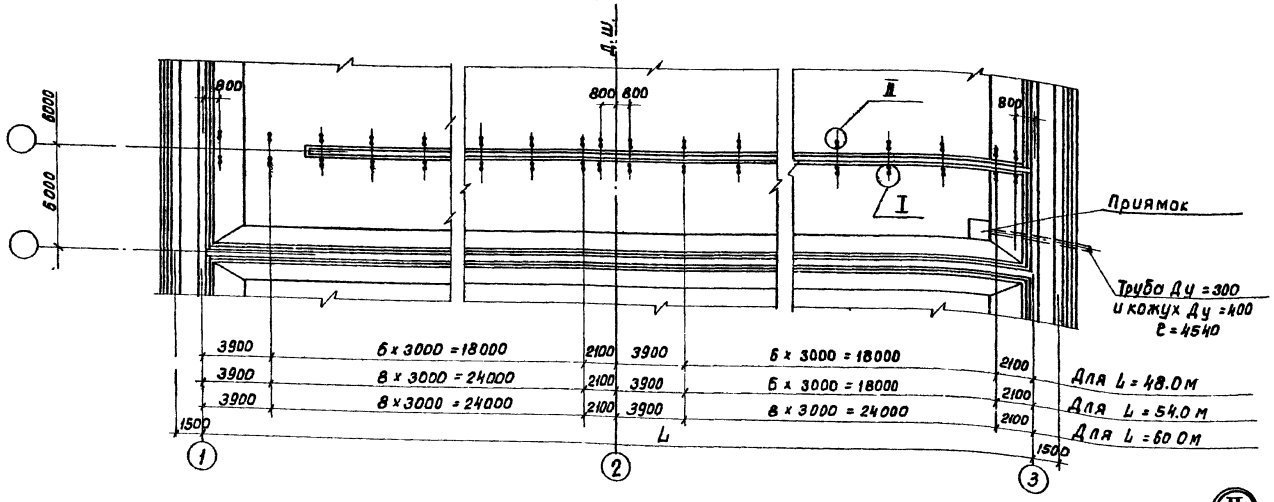

План
на одну технологическую секцию
для L = 36.0 и 42.0 м.

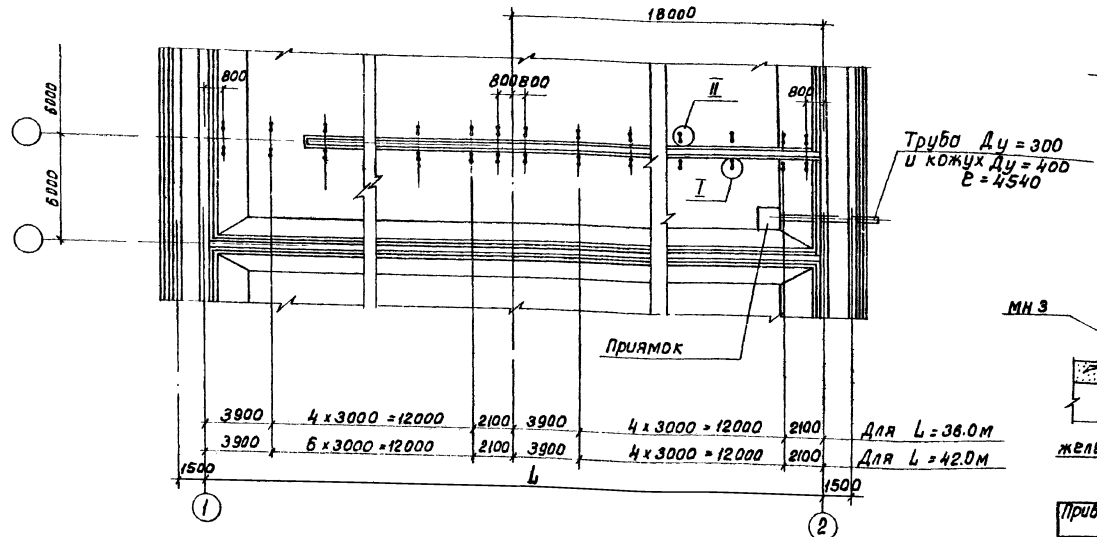

(I)
(при любом количестве аэраторов)

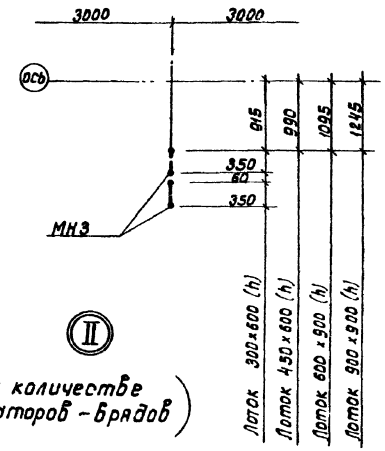

(II)
(при количестве аэраторов - 4 ряда)

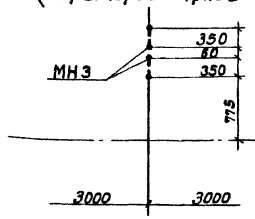

(II)
(при количестве аэраторов - 6 рядов)

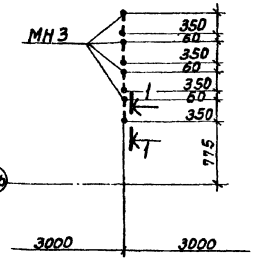

1-1

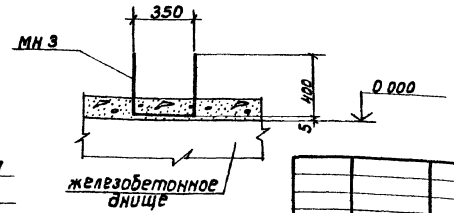

Совместно с данным см. л.л.
КЖ-28, 29, 30.

Привязан:

Инв.№

Нач.отд.	Андрианов	
ГИП	Чирков	
Рук. гр.	Горбуз	
Инженер	Цветкова	
Пробер.	Петропавловская	
Норм.конт.	Семенова	

ТП902-2-394.86-КЖ

Аэротенк двухкоридорный с размерами коридора 6 x 4.6 x 30 - 60 м
Днище. Разбивка закладных изделий на одну технологическую секцию. Вариант с фильтросными каналами.

Стадия	Лист	Листов
Р	27	

Госстрой СССР
СОЮЗВОДОКАНАЛПРОЕКТ
г. Москва

Копировал: Доценко

21049-04 29

Формат А2

Альбом IV

Типовой проект 902-2-394-86

План для L=48.0; 54,0 и 60,0 м

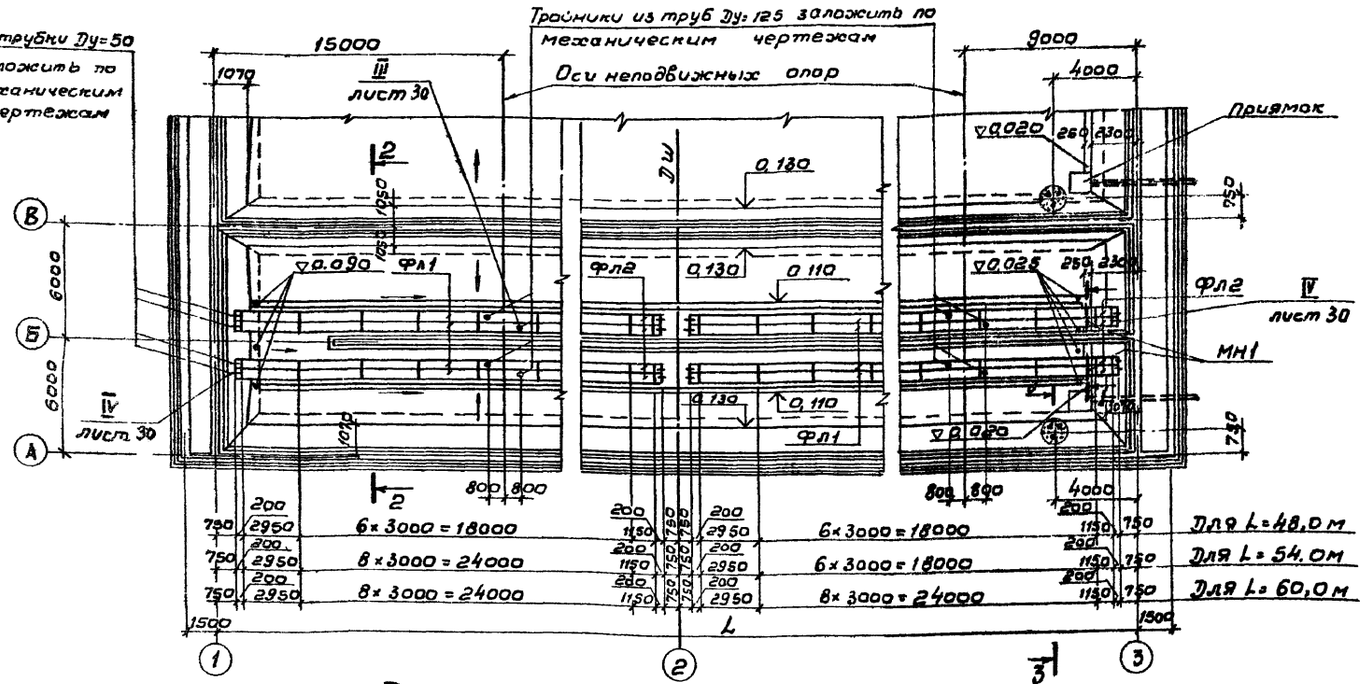

1-1

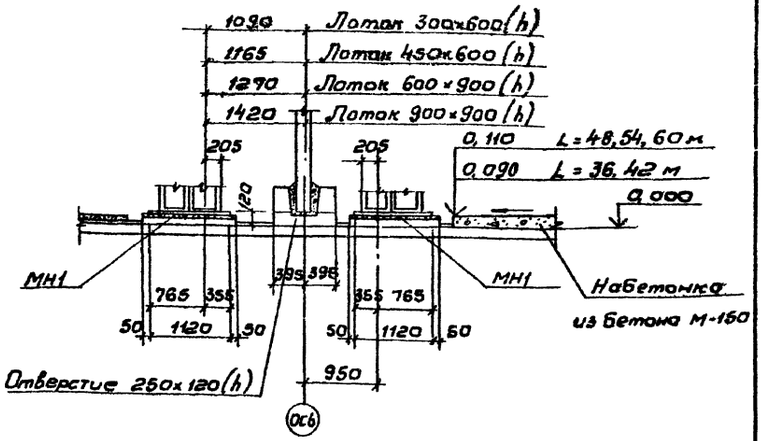

3-3

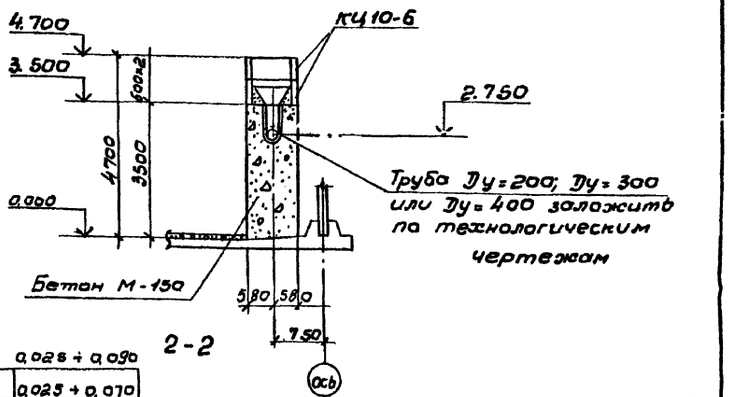

План для L=36,0 и 42,0 м

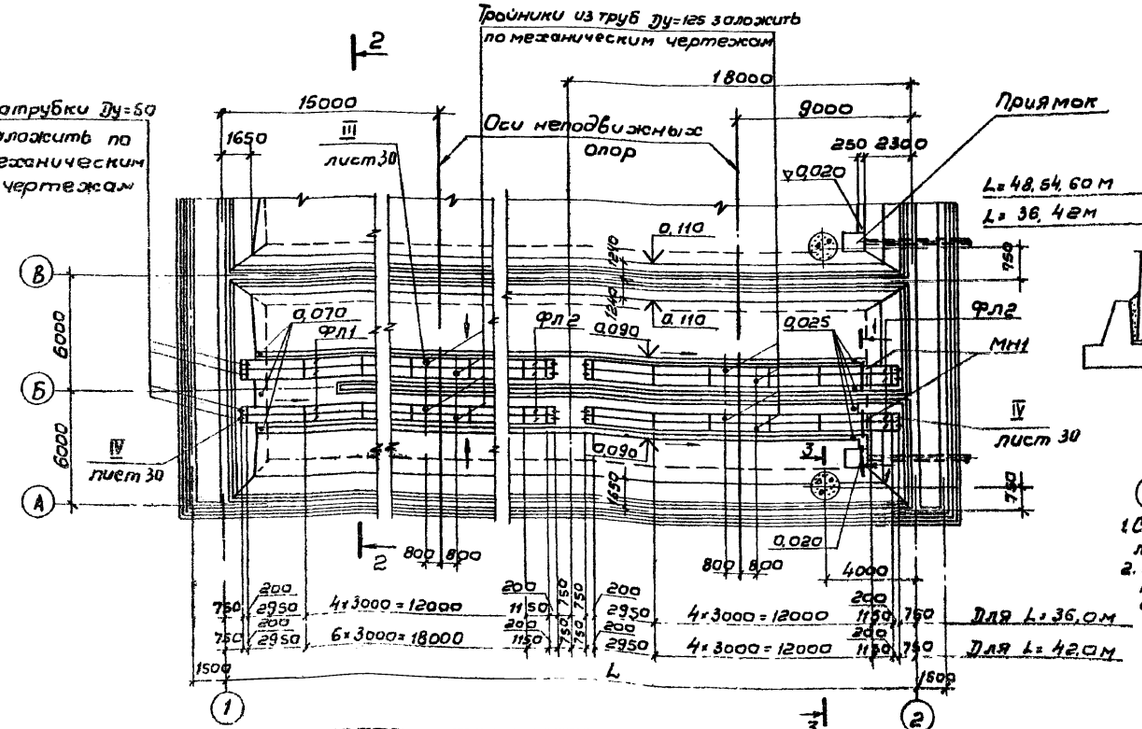

2-2

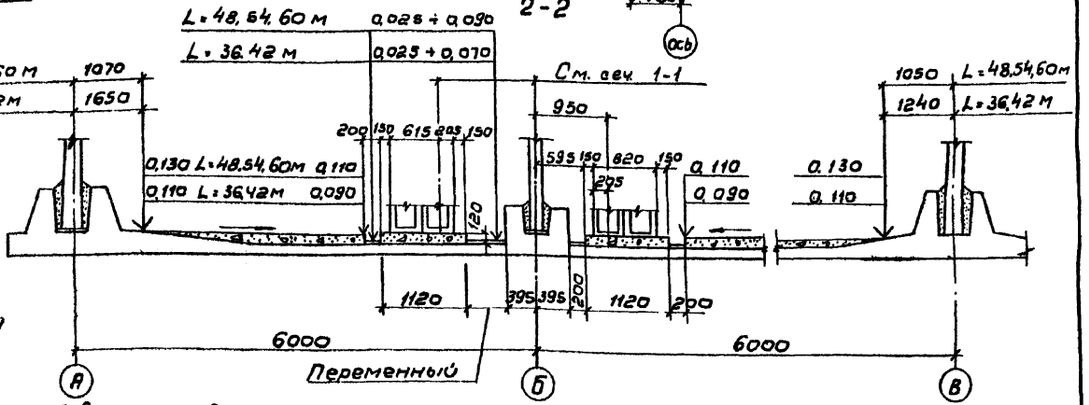

1. Совместно с данным см. л.л. КЖ-27,29,30.
2. Набетонка и раскладка фильтросных каналов для средних секций аналогична данной.

Привязан	Н. контр.	Семенова	ТП 902-2-394.86 КЖ		
	Провер.	Петропавловская	Аэротенк двухкоридорный с размерами коридора 6×4,6×36 - 60 м	Стадия	Лист	Листов
	Инжен.	Цветкова		Р	28	
	Рук. гр.	Гарбуз	Днище. План набетонки и фильтросных каналов на одну технологическую секцию (4 ряда аэраторов)	Госстрой СССР СОЮЗВОДОКАНАЛПРОЕКТ г. Москва		
Инв. N	Гип	Чирков				
	Нач. отд.	Альтшуллер				

Согласовано
Отдел N 12 Цветков
Отдел N 15 Смирнов

Инв. N подл. | Подпись и дата | Взам. инв. N

21049-04 30

Формат А2

Альбом IV

Типовой проект 902-2-394-86

План для L=48,0; 54,0 и 60,0 м

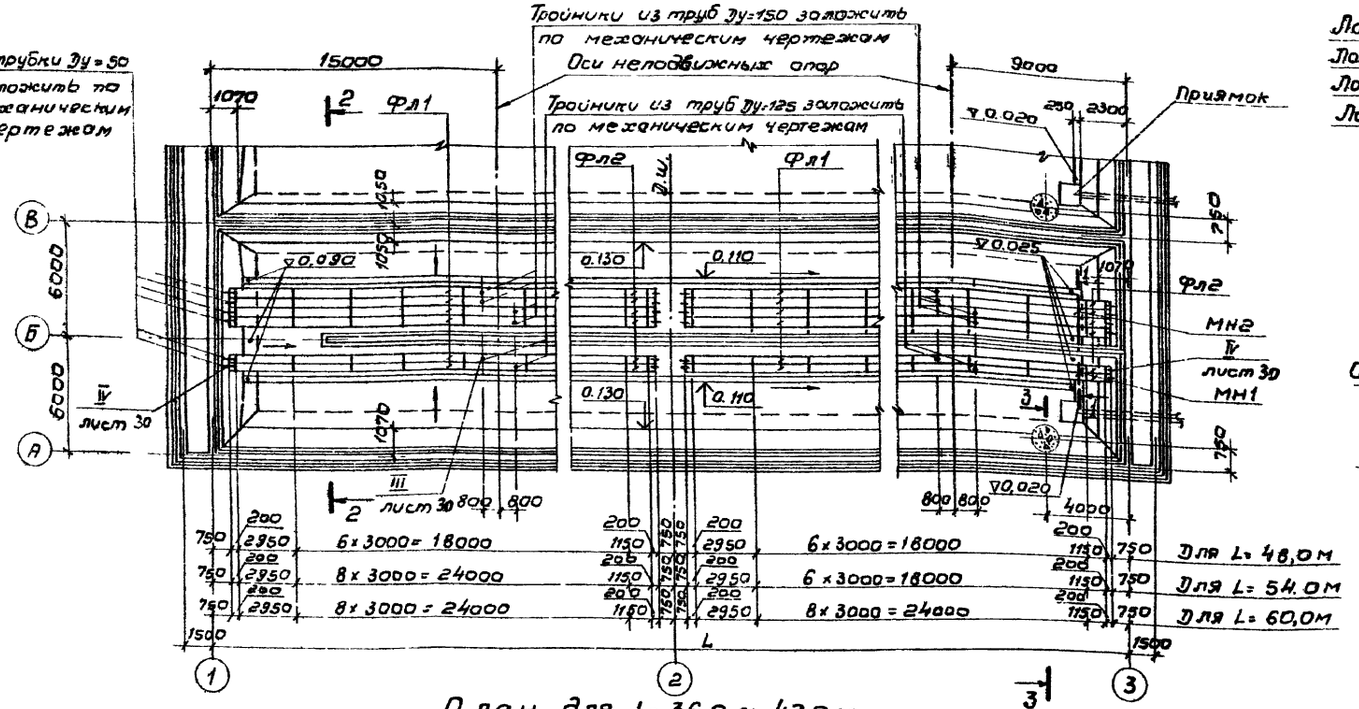

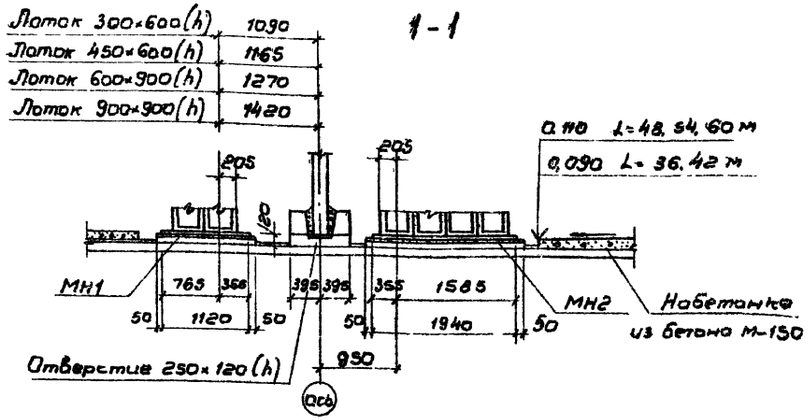

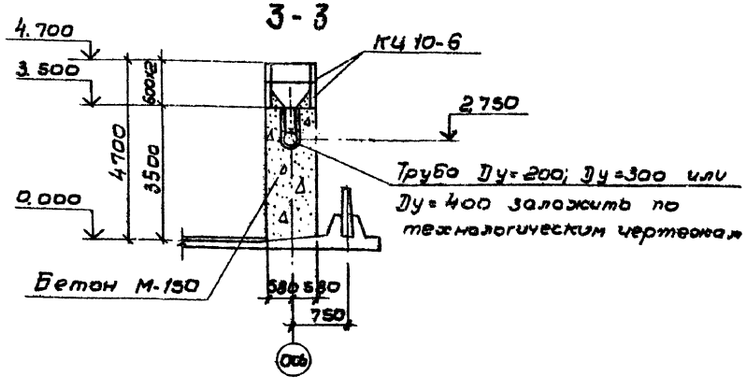

План для L=36,0 и 42,0 м

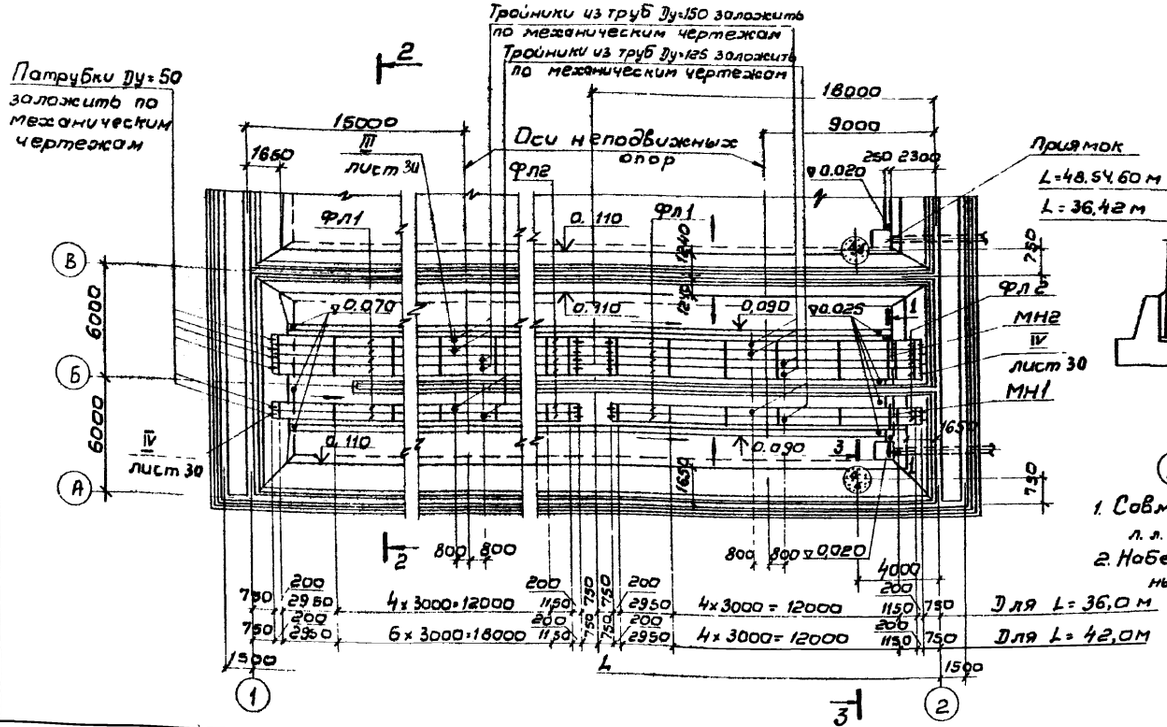

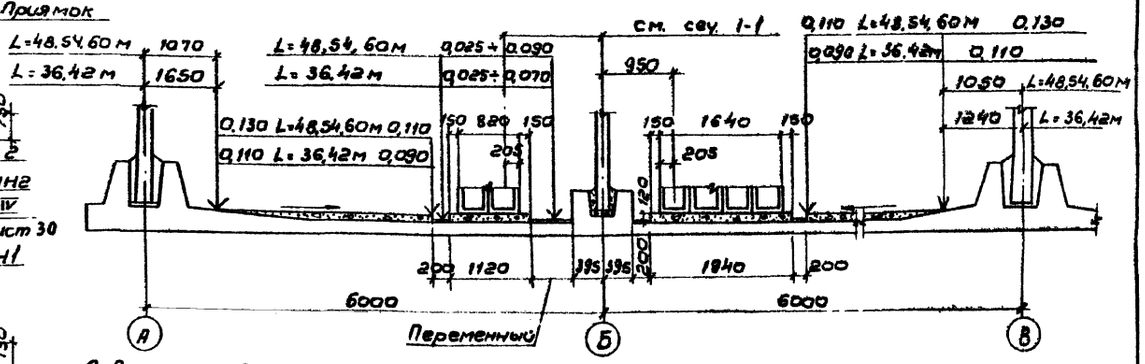

1. Совместно с данным см. л. л. КЖ-27, 28, 30.
2. Набетонка и раскладка фильтрасных каналов для средних секций аналогична данной

Н. контр.	Семенова		
Провер.	Петропавловская		
Инжен.	Цветкова		
Рук. гр.	Гарбуз		
Гип	Чурков		
Нач. отд.	Альтшуллер		

Привязан

Инв. №

ТП 902-2-394,86-КЖ

Аэротенк двухкоридорный с размерами коридора 6×4,6×36 - 60 м

Стадия Р | Лист 29 | Листов

Днище. План набетонки и фильтрасных каналов на одну технологическую секцию (6 рядов аэраторов)

Госстрой СССР СОЮЗВОДОКАНАЛПРОЕКТ г. Москва

Копировал: Филиппова

21049-04 31

Формат А2

Согласовано

Отдел № 12 Цветков

Отдел № 15 Смирнов

Инв. № подл. | Подпись и дата | Взам. инв. №

Спецификация элементов на одну технологическую секцию

Марка, поз.	Обозначение	Наименование	Количество штук: Длина аэротенка L м 36,0 (4 / 6)	42,0 (4 / 6)	48,0 (4 / 6)	54,0 (4 / 6)	60,0 (4 / 6)	Масса ед., кг	Примечание
		Фильтросные каналы							
ФЛ1	ТП 902-2-394.86 кжи-ФЛ1	ФЛ1	40 / 60	48 / 72	56 / 84	64 / 96	72 / 108	530,0	
ФЛ2	-ФЛ2	ФЛ2	8 / 12	8 / 12	8 / 12	8 / 12	8 / 12	20 0,0	
		Кольца							
КЦ10-9	3.900-3 в. 7	КЦ 10-6	2 / 2	2 / 2	2 / 2	2 / 2	2 / 2	400,0	
		Детали							
МН1	ТП 902-2-394.86 кжи-МН1,2	Изделие закладное МН1	2 / 1	2 / 1	2 / 1	2 / 1	2 / 1		
МН2	-МН1,2	То же МН2	/ 1	/ 1	/ 1	/ 1	/ 1		
МН3	-МН3,4,7	" МН3	56 / 84	64 / 96	72 / 108	80 / 120	88 / 132		
МН4	-МН3,4,7	Изделие накладное МН4	176 / 268	208 / 312	240 / 360	272 / 408	304 / 456		
	3.901-5	Сальник для тр. Ду=300 в=2м	1 / 1	1 / 1	1 / 1	1 / 1	1 / 1	28,0	
	Технологические черт.	Кожух Ду=400 ℓ=4,64м	1 / 1	1 / 1	1 / 1	1 / 1	1 / 1	34,0	
		Материалы							
		Набетонка М-150 на одну технологическую секцию	м³ 31,7 / 32,7	м³ 36,6 / 37,7	м³ 41,5 / 47,2	м³ 52,0 / 52,9	м³ 57,5 / 58,5		

1-1

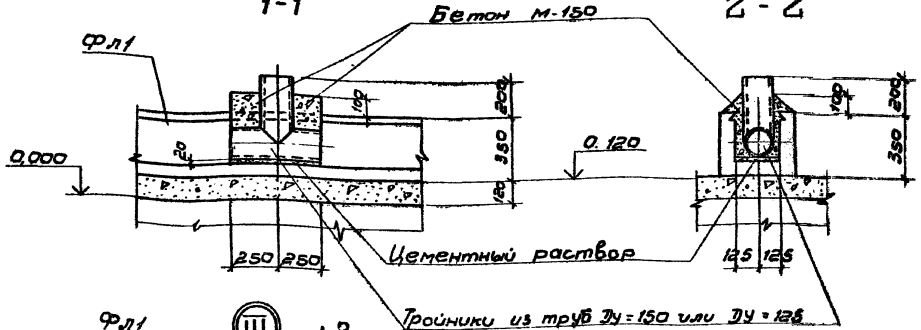

2-2

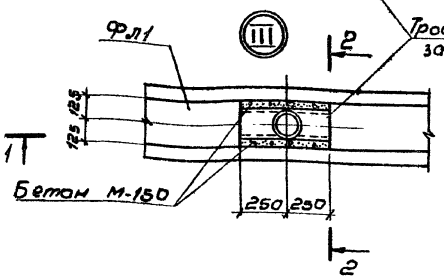

5-5

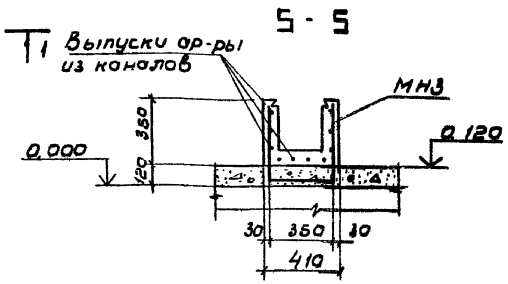

Деталь стыка фильтросных каналов

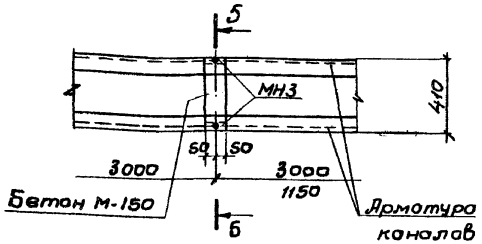

4-4

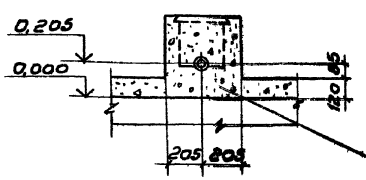

3-3

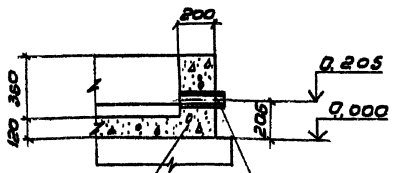

Установка накладок МН4 для крепления фильтросных пластин

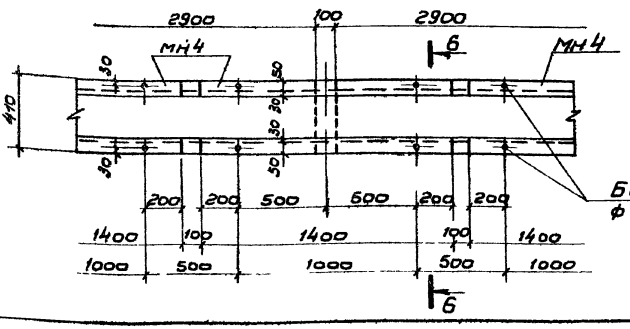

6-6

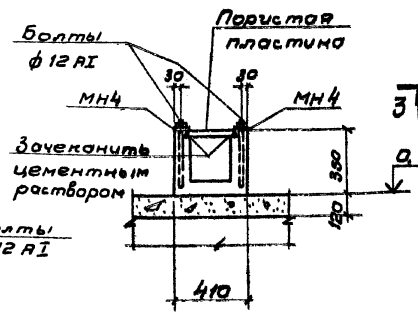

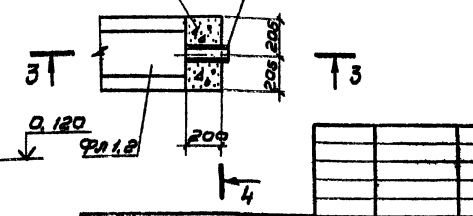

1. Совместно с данным см. л. л. КЖ-27÷29.
2. Сальник для тр. Ду=300 и кожух Ду=400 заложить в опалубку при бетонировании днища.

Привязан

Инв. №

Н. контр.	Семенова		
Провер.	Петровичева		
Инженер	Цветкова		
Рук. гр.	Горбуз		
ГИП	Чирков		
Нач. отд.	Любимцева		

ТП 902-2-394.86-КЖ

Аэротенк двухкоридорный с размерами коридора 6м×6×36-60м

Днище. Фильтросные каналы. Узлы, детали.

Стадия	Лист	Листов
Р	30	

Госстрой СССР СОЮЗВОДОКАНАЛПРОЕКТ г. Москва

Копировал: В. Филиппова

Формат А3

Альбом IV

Типовой проект 902-2-394.86

Спецификация элементов на одну технологическую секцию

Марка, поз.	Обозначение	Наименование	Количество штук. Длина аэротенка L м: 36.0		42.0		48.0		54.0		60.0		Масса ед. кг	Примечание
			Количество аэраторов: 4	6	4	6	4	6	4	6	4	6		
		Кольца												
КЦ10-9	3.900-3 в.7	КЦ10-6	2	2	2	2	2	2	2	2	2	2	400.0	
		Детали												
МН5	ТП902-2-394.86-КЖИ-МН5,6	Изделие закладное МН5	2	1	2	1	2	1	2	1	2	1		
МН6	-МН5,6	То же МН6		1		1		1		1		1		
МН7	-МН3,4,7	" МН7	48	72	56	84	64	96	72	108	80	120		
	3.901-5	Сальник для тр. Ду=300 Ек=200	1	1	1	1	1	1	1	1	1	1	23.0	
	Технологические черт.	Кожух Ду=400 е=4540	1	1	1	1	1	1	1	1	1	1	340.0	
		Материалы												
		Набетонка М-150 на одну технологическую секцию	м³ 31.7	м³ 32.7	м³ 36,6	м³ 37,7	м³ 46,5	м³ 47.2	м³ 52.0	м³ 52,9	м³ 57,5	м³ 58,5		

I

(при любом количестве аэраторов)

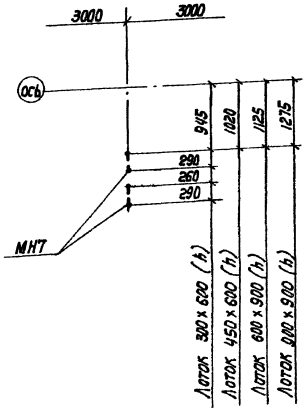

II

(при количестве аэраторов - 6 рядов)

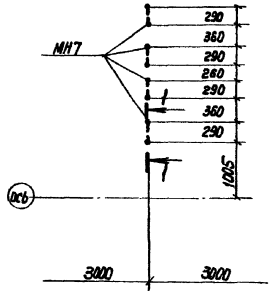

1-1

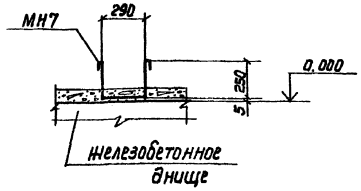

II

(при количестве аэраторов - 4 ряда)

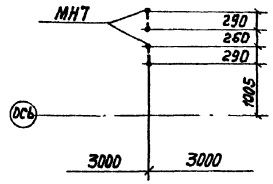

План

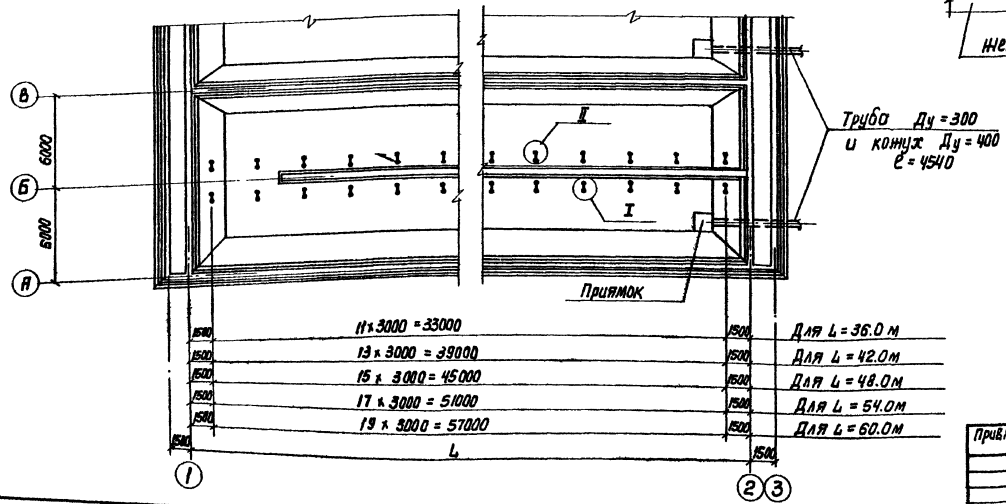

1. Совместно с данным см. лл. КЖ-32,33.
2. Сальник для тр. Ду=300 и кожух Ду=400 заложить в опалубку при бетонировании днища.
3. Разбивка закладных изделий для средних секций аналогична данной.

Привязан	Н. Контр.	Семенова		ТП902-2-394.86-КЖ	
	Провер.	Петропавловская			
	Инженер.	Цветкова		Аэротенк двухкоридорный с размерами коридора 6×4, 6×36-60м	Стадия: Р; Лист: 31; Листов:
	Рук. гр.	Гарбуз		Днище. Разбивка закладных изделий на одну технологическую секцию. Вариант с пористыми трубами.	Госстрой СССР СОЮЗВОДОКАНАЛПРОЕКТ
	Гип	Цирков			
Инв. N	Нач. отд.	Альтшуллер			

21049-04 33

Копир. Лавруженко

Формат А2

Альбом IV

Типовой проект 902-2-394-86

1-1

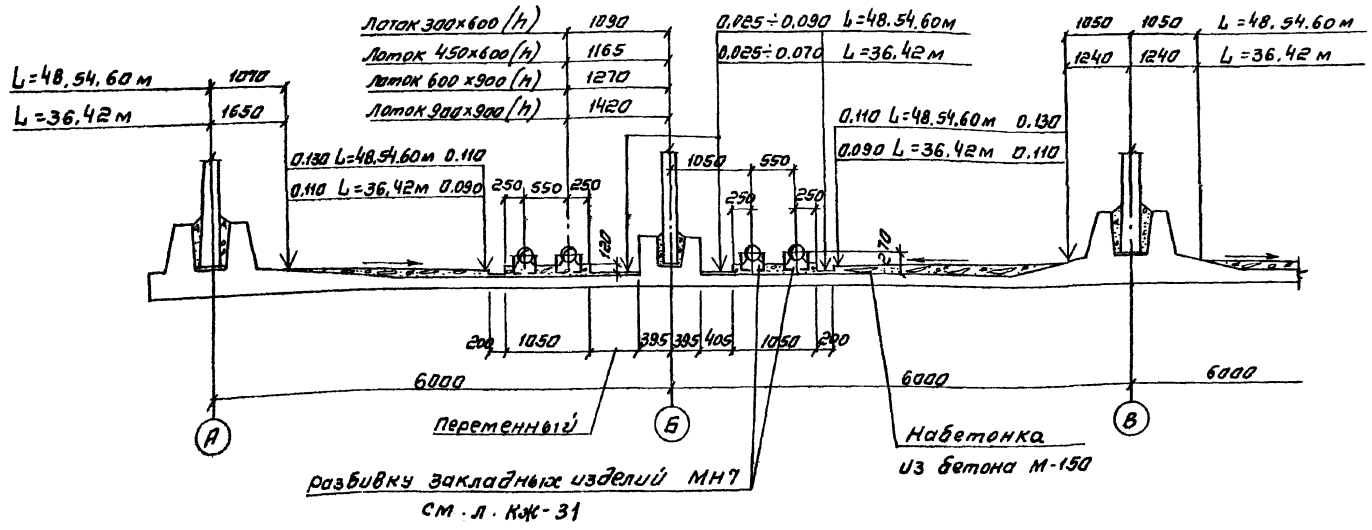

3-3

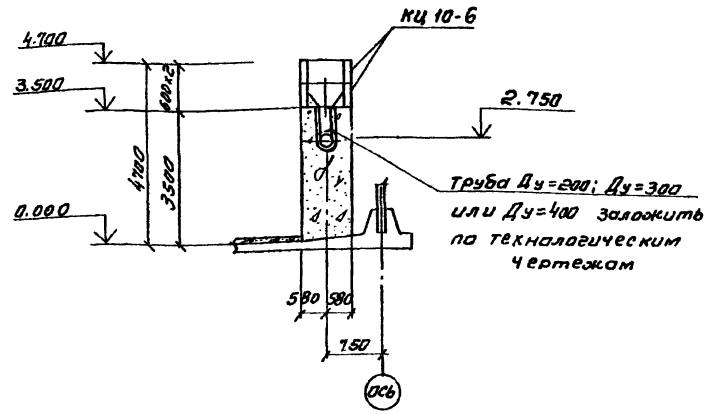

2-2

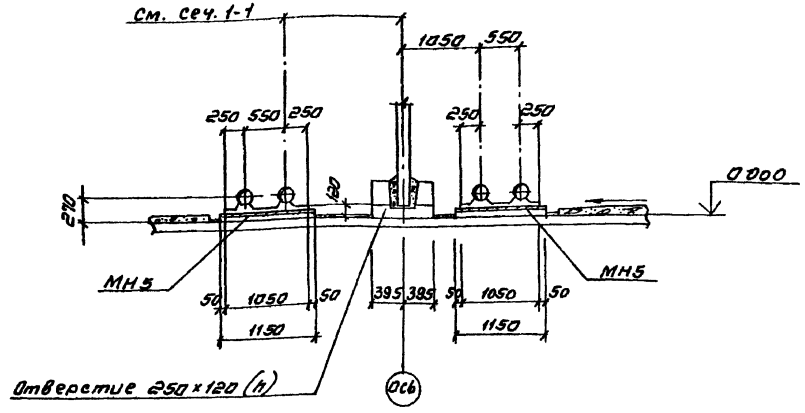

План

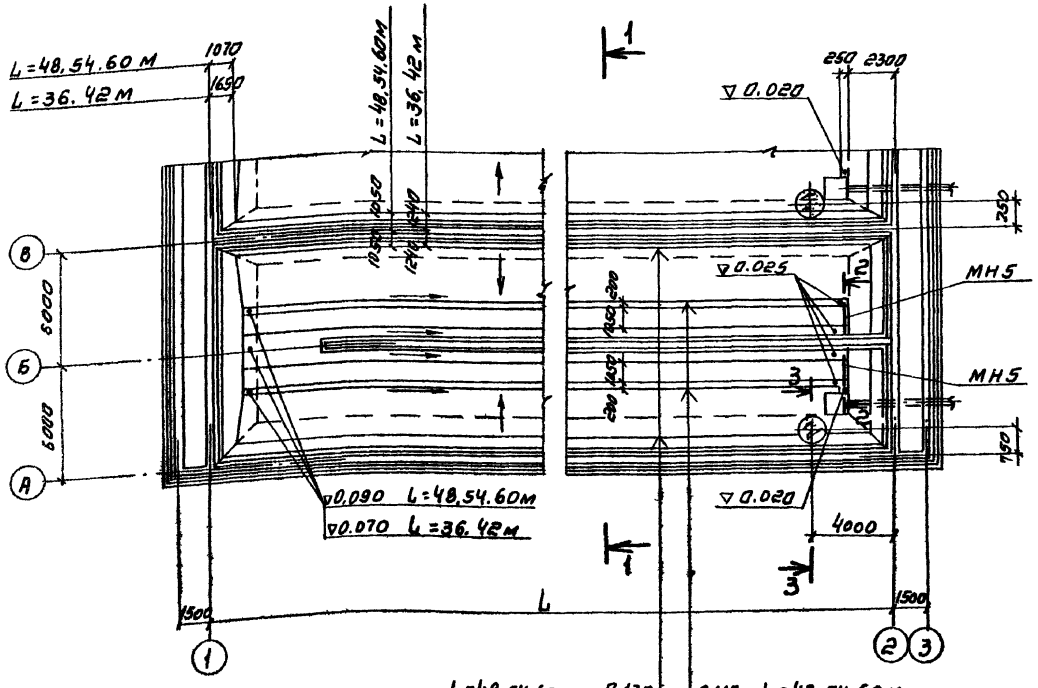

1. Совместно с данным см. л.л. КЖ-31.33.
2. Набетонка и раскладка пористых труб для средних секций аналогична данной.

Привязан	Норм. контр.	Семенова		ТП 902-2-394.86-КЖ			
	Провер.	Петропавловская					
	Инженер	Цветкова		Аэротенк двухкоридорный с размерами коридора 6×4.6×36-60 м	Стадия	Лист	Листов
	Рук. гр.	Гарбуз			Р	32	
	ГИП	Цирков		Днище. План набетонки под пористые трубы на одну технологическую секцию. (Ряда аэраторов)	Госстрой ССР		
Инв. №	Нач. отд.	Альтшуллер			СОЮЗВОДОКАНАЛПРОЕКТ г. Москва		

Согласовано: отдел N12 Цветков; отдел N15 Смирнов

Инв. № подл. | Подпись и дата | Взам. инв. №

Копировал: Синицына

21049-04 34

формат А2

Альбом IV

Типовой проект 902-2-394.86

1-1

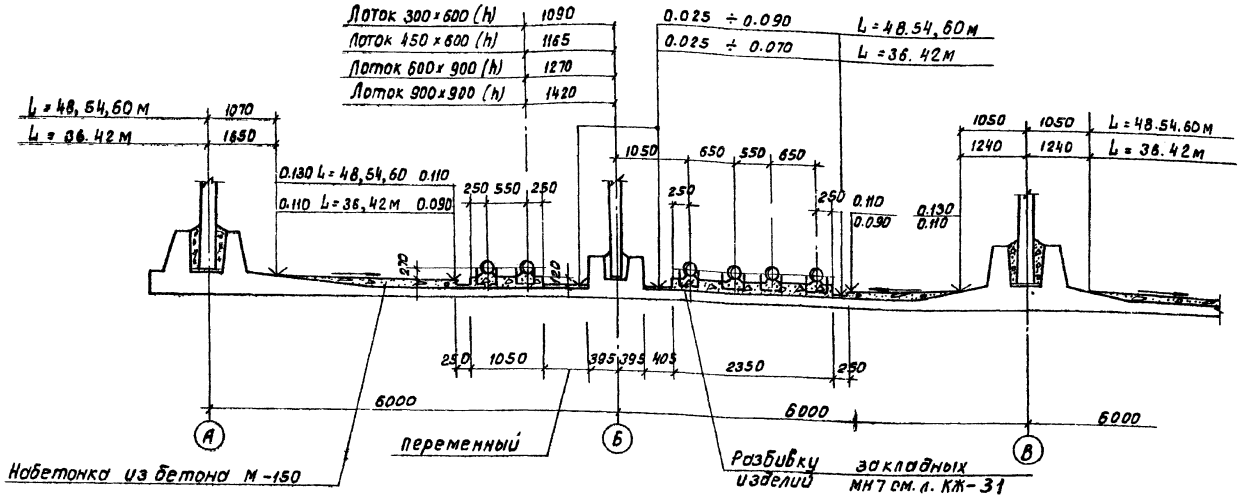

3-3

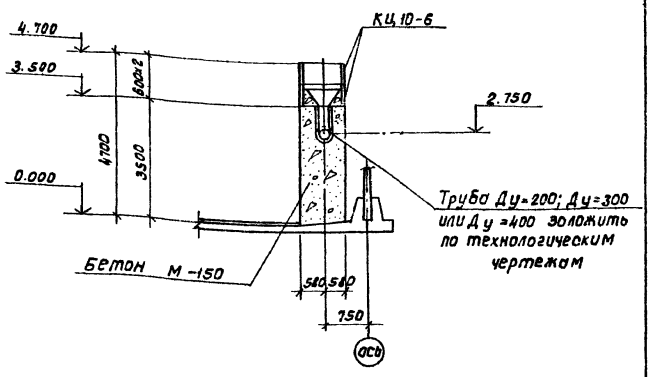

2-2

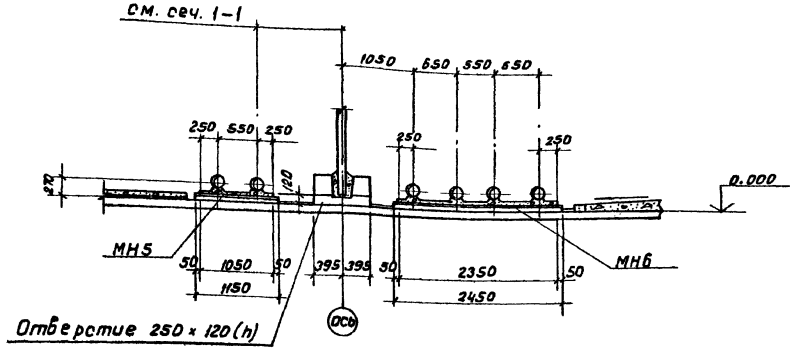

План

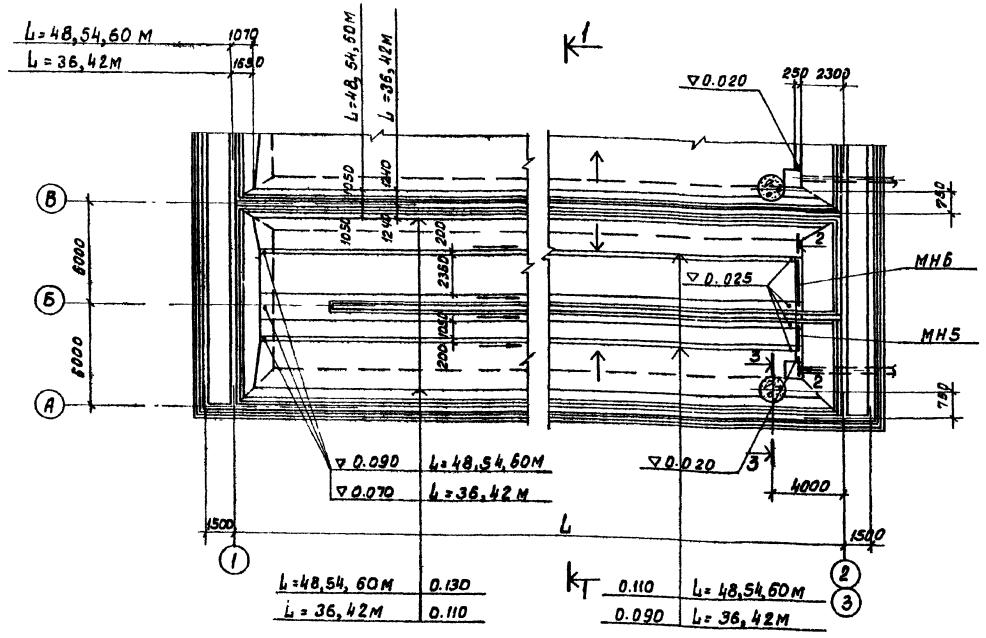

1. Совместно с данным см. л.л. КЖ-31, 32.
2. Набетонка и раскладка пористых труб для средних секций аналогична данной.

				ТП 902-2-394.86-КЖ			
Прибязан	Норм. контр.	Семенова		Аэротенк двухкоридорный с размерами коридора 6×4.6×36-60 м	Стадия	Лист	Листов
	Провер.	Петропавловская			Р	33	
	Инженер	Цветкова		Днище. План набетонки под пористые трубы на одну технологическую секцию (6 рядов аэраторов)	Госстрой СССР СОЮЗВОДОКАНАЛПРОЕКТ г. Москва		
	Рук. гр.	Гарбуз					
	Гип	Чирков					
Инв. №	Нач. отд.	Альтшуллер					

21049-04 35

Копировал: Доценко

Формат А2

Согласовано: Отдел N12 Цветков; Отдел N15 Смирнов

Инв. № подл. | Подпись и дата | Взам. инв. №

Альбом IV

Типовой проект 902-2-394-86

1-1

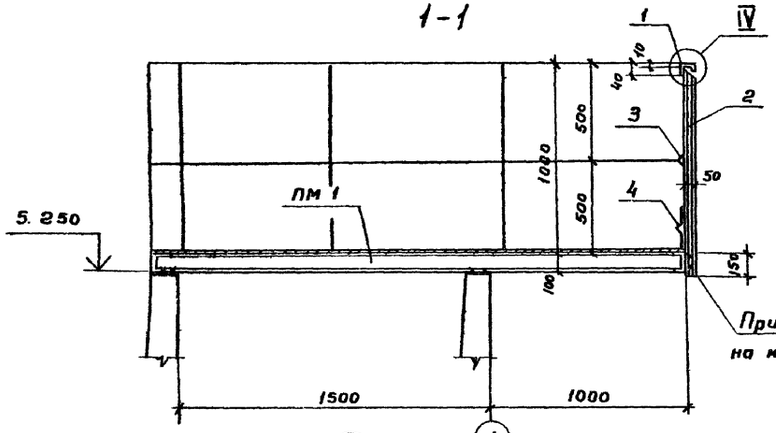

2-2

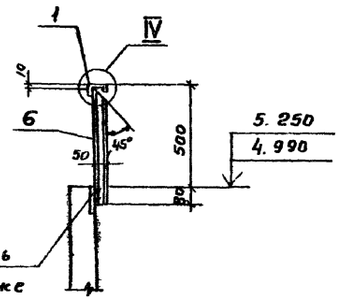

3-3

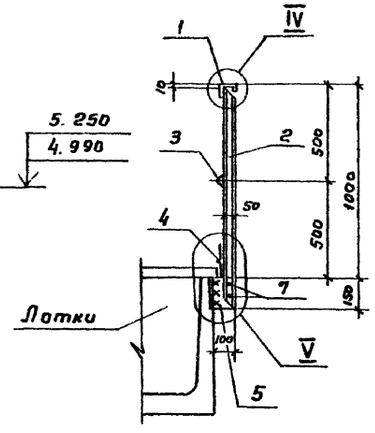

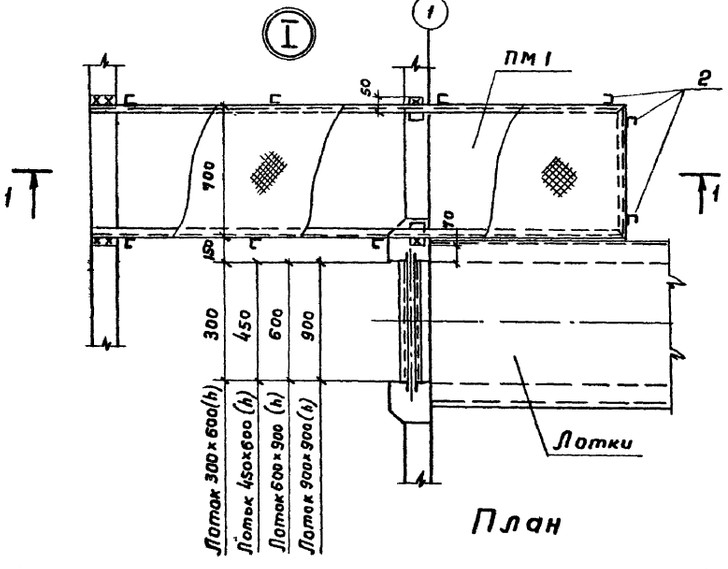

План

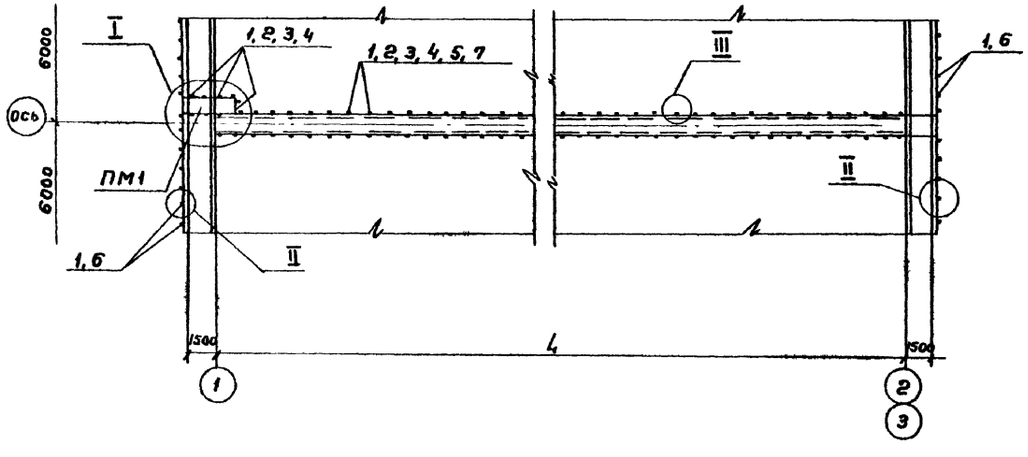

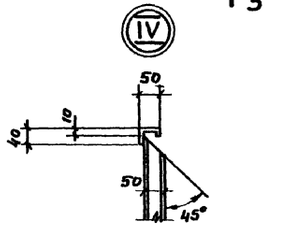

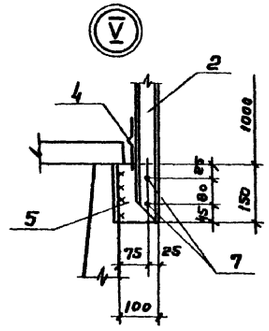

Спецификация элементов на одну технологическую секцию

Марка, поз.	Обозначение	Наименование	Количество штук, Длина аэротенка м: 36.0	42.0	48.0	54.0	60.0	Масса ед. кг.	Примечание
		Металлические площадки							
ПМ1	ТП902-2-394.86-КЖи-ПМ1	ПМ1	1	1	1	1	1		
		Ограждения							
		Сталь Вст3кп2-1 ТУ14-1-3023-80							
поз. 1		Гнутый профиль L 50х40х12х2,5 ГОСТ 8281-80	п.м. 100.0	п.м. 112.0	п.м. 124.0	п.м. 136.0	п.м. 148.0	1п.м 1.83	
поз. 2		Гнутый профиль L 50х40х12х2,5 ГОСТ 8281-80 ℓ=1150	76.0	88.0	100.0	112.0	124.0	2.1	
поз. 3		Уголок 25х3 ГОСТ 8509-72	п.м. 76.0	п.м. 88.0	п.м. 100.0	п.м. 112.0	п.м. 124.0	1п.м 1.12	
поз. 4		Гнутый профиль [30х30х25х3 4МТУ2-130-70	п.м. 76.0	п.м. 88.0	п.м. 100.0	п.м. 112.0	п.м. 124.0	1п.м 3.92	
поз. 5		Полоса 4х100 ГОСТ 103-76 ℓ=150	72	84	96	108	120	0.5	
поз. 6		Гнутый профиль L 50х40х12х2,5 ГОСТ 8281-80 ℓ=580	24	24	24	24	24	0.9	
Поз. 7		Болты М12 ГОСТ 7798-70 ℓ=50	152	176	200	224	248	0.05	
		Ограждение - дополнительно на 1 компоновку							
поз. 1		Гнутый профиль L 50х40х12х2,5 ГОСТ 8281-80	п.м. 78.0	п.м. 90.0	п.м. 102.0	п.м. 114.0	п.м. 126.0	п.м 1.83	
поз. 6		Гнутый профиль L 50х40х12х2,5 ГОСТ 8281-80 ℓ=580	80	92	104	116	126	0.9	

Все сварные швы h=5мм.
Сварку вести электродами Э42 ГОСТ 9467-75.

Согласовано: Отдел гл. 15 Смирнов

Инв. № подл. | Подпись и дата | Взам. инв. №

Привязан

Инв. №

Норм. конт.	Семенова		
Провер	Петропавловская		
Инжен.	Цветкова		
Рук. гр.	Гарбуз		
ГИП	Чирков		
Нач. отд.	Альтшуллер		

ТП 902-2-394.86 - КЖ

Аэротенк двухкоридорный с размерами коридора 6 х 4.6 х 36 - 60м

Схема расположения металлических площадок, ограждений на одну технологическую секцию.

Стадия	Лист	Листов
Р	34	

Госстрой СССР СОЮЗВОДОКАНАЛПРОЕКТ г. Москва

21049-04 36

Копировал Гольденбаум

Формат А2

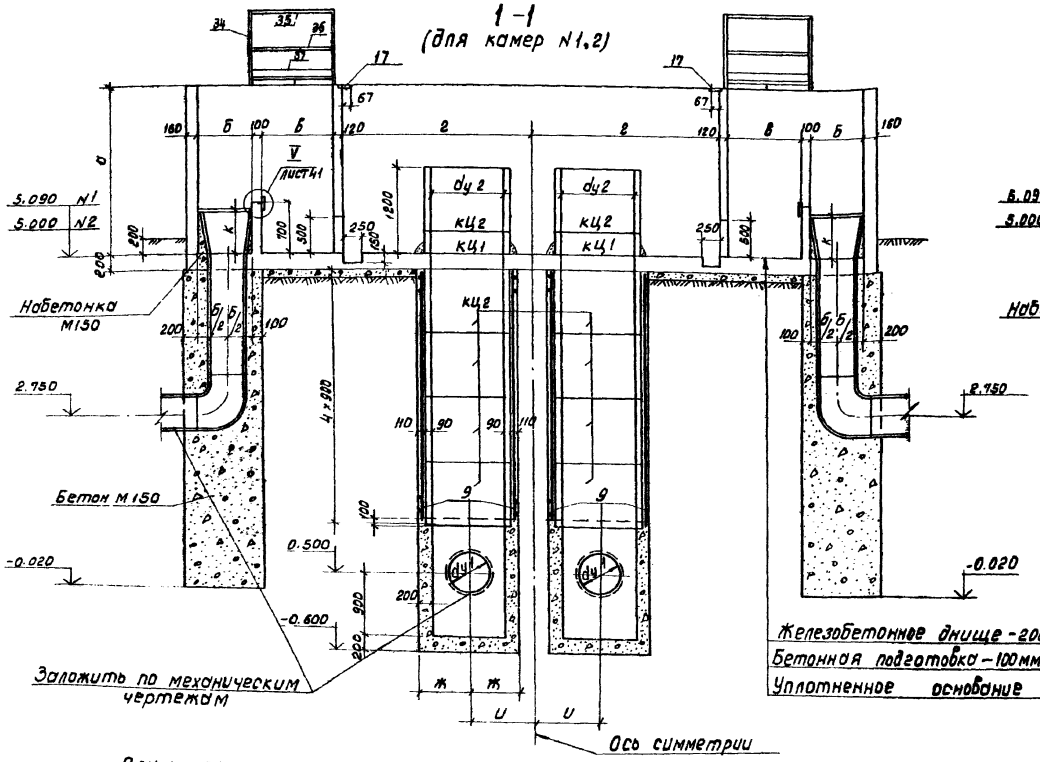

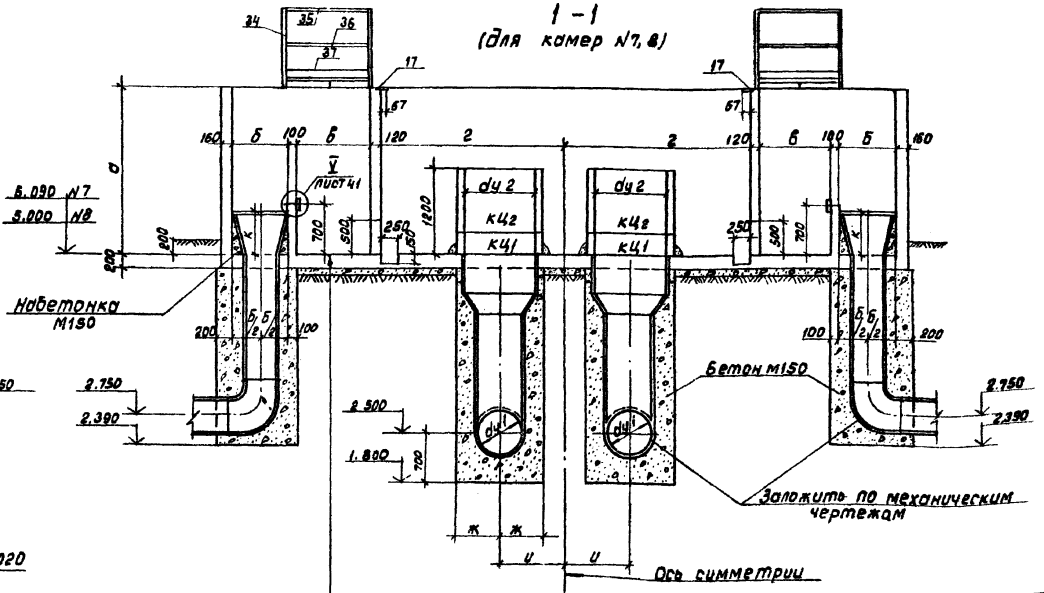

Обозначение	С помощью эрлифтов		С помощью насосов		Примечание
	камеры				
	N1	N2	N7	N8	
а	2250	1800	2250	1800	
б	800	600	800	600	
в	1000	800	1000	800	
г	2420	1600	2420	1600	
д	800	600	800	600	
е	400	300	400	300	
ж	700	650	650	500	
и	900	800	900	800	
к	650	650	650	650	
dy1	600	500	600	500	
dy2	1000	700	1000	700	
dy3	400	300	400	300	

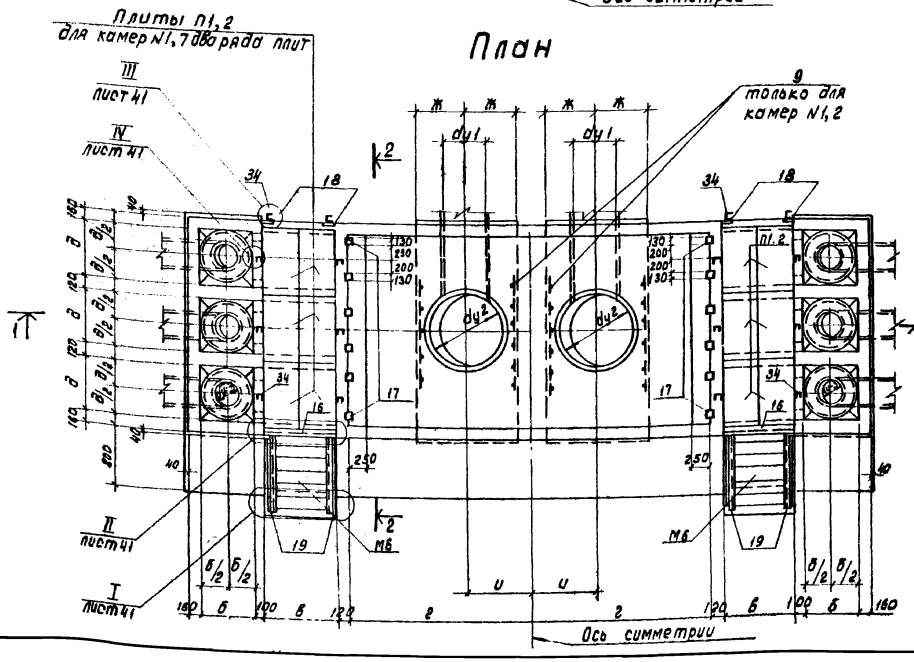

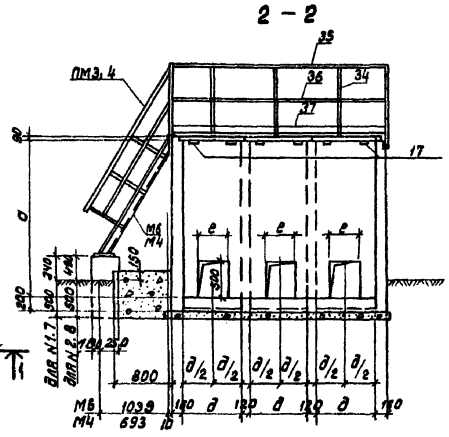

1. Совместно с данным см. л.л. 36.37.41
2. Камеры N1,7 - расход активного ила на камеру -350÷1100 л/с.
3. Камеры - N2,8 - расход активного ила на камеру 150 -350 л/с.

Тиловой проект 902-2-394.86 Альбом IV

Согласовано: Отдел N12 Цветков; Отдел N15 Смирнов; Отдел N16 Аверьянов

Инв. № подл. | Подпись и дата | Взам. инв. №

Привязан

Инв. №

Норм. контр.	Салунова	
Проверил	Лоткина	
Инж.	Петропавловская	
Ст. инж.	Салунова	
Рук. гр.	Гарбуз	
Гип	Чирков	
Нач. отв.	Альтшуллер	

ТП902-2-394.86-КЖ

Аэротенк двухкоридорный с размерами коридора 6×4.6×36 - 60 м.

Камеры распределения ила N1,2,7,8

Опалубочный чертеж.

Стадия	Лист	Листов
Р	35	

Госстрой СССР СОЮЗВОДОКАНАЛПРОЕКТ г. Москва

21049-04 37

Копировал: Доценко

Формат А2

Альбом VII

Типовой проект 902-2-394.86

Инв. № подл. | Подпись и дата | Взам. инв. №

Спецификация элементов монолитной конструкции.

Формат	Зона	Поз.	Обозначение	Наименование	Камеры N1	N2	N7	N8	Примечание.
					Количество				
				Сборочные единицы					
				Сетки арматурные					
А3		1	ТП902-2-394.86-КЖИ-К-С1,3,5,15,17	С1	2		2		
А3		2	—С2,4,6,8,14,16	С2	2		2		
А3		3	—С1,3,5,15,17	С3	4		4		
А3		4	—С2,4,6,8,14,16	С4	12		12		
А3		5	—С1,3,5,15,17	С5	4		4		
А3		6	—С2,4,6,8,14,16	С6	4		4		
А3		7	—С7,9,10,21,23	С7	4		4		
А3		8	—С2,4,6,8,14,16	С8	12		12		
А3		9	—С7,9,10,21,23	С9	4				
А3		10	—С7,9,10,21,23	С10	1		1		
А3		11	—С11,13,24,26,48,49,55	С11	6		6		
А3		12	—С12,32	С12	2		2		
А3		13	—С11,13,24,26,48,49,55	С13	1		1		
А3		14	—С2,4,6,8,14,16	С14	2		2		
А3		1	ТП902-2-394.86-КЖИ-К-С1,3,5,15,17	С15		2		2	
А3		2	—С2,4,6,8,14,16	С16		2		2	
А3		3	—С1,3,5,15,17	С17		4		4	
А3		4	—С18,20,22,27,29	С18		12		12	
А3		5	—С19,28,30,35,37	С19		4		4	
А3		6	—С18,20,22,27,29	С20		4		4	
А3		7	—С7,9,10,21,23	С21		4		4	
А3		8	—С18,20,22,27,29	С22		12		12	
А3		9	—С7,9,10,21,23	С9		4			
А3		10	—С7,9,10,21,23	С23		1		1	
А3		11	—С11,13,24,26,48,49,55	С24		6		6	
А3		12	—С25,39	С25		2		2	
А3		13	—С11,13,24,26,48,49,55	С26		1		1	
А3		14	—С18,20,22,27,29	С27		2		2	
				Изделия закладные					
А4		16	ТП902-2-394.86-КЖИ-К-ЗДИ1	ЗДИ1	2	2	2	2	
А4		17	—К-ЗДИ2,3	ЗДИ2	12	12	12	12	
А4		18	—К-ЗДИ2,3	ЗДИ3	4	4	4	4	
А4		19	—К-ЗДИ4	ЗДИ4	4	4	4	4	
				Детали					
				фбАIII ГОСТ 5781-82					
		20*	ТП902-2-394.86-КЖ-К1,2,7,8.20	Р=940	52	44	52	44	0.2кг.
		21*	—К1,2,7,8.21	Р=570	96	72	96	72	0.1кг.
		22*	ТП902-2-394.86-КЖИ-К1,7.22	Р=2500	4	—	4	—	0.5кг.
		23*	—К1,2,7,8.23	Р=1120	100	84	100	84	0.3кг.
		24*	—К1,7.24	Р=440	360	—	360	—	0.1 кг.
		25*	—К1,7.25	Р=520	72	—	72	—	0.1 кг.
		26*	—К1,2,7,8.26	Р=1270	48	40	48	40	0.3кг.
		27	—К1,2,7,8.27	фбАI ГОСТ 5781-82	п.м 72	п.м 64	п.м 72	п.м 64	п.м. 0.22 кг
		28	—К1,2,7,8.28	Труба 20×2.8 Р=100 ГОСТ 3262-75	18	12	18	12	0.2 кг.
		29	—К1,2,7,8.29	Болт М16×160 ГОСТ 7798-70*	18	12	18	12	0.3кг.
		30	—К1,2,7,8.30	Гайка М16 ГОСТ 5915-70 фбАIII ГОСТ 5781-82	18	12	18	12	0.04кг.
		31*	—К2,8.31	Р=2050	—	4	—	4	0.4кг
		32*	—К2,8.32	Р=390	—	304	—	304	0.1 кг.
		33	—К2,8.33	Р=420	—	70	—	70	0.1 кг.
				Материалы					
				Бетон М200	14.8	9.4	14.8	9.4	
				Мрз ☐ 84					

* — см. ведомость деталей.

Спецификация элементов сборных конструкций.

Марка	Обозначение	Наименование	Камеры N1	N2	N7	N8	Масса ед. кг.	Примечания.
			Количество					
поз.34	ТП902-2-394.86-КЖ-35	ГОСТ 8281-80 гнутый профиль L 50×40×12×2.5 Р=1010	16	16	16	16	2.0	
поз.35	-КЖ-35	ГОСТ 8281-80 гнутый профиль 450×40×12×2.5	п.м 15.0	п.м 12.0	п.м 15.0	п.м 12.0	п.м 1.83	
поз.36	-КЖ-35	Уголок 25×3 ГОСТ 8509-72	п.м 15.0	п.м 12.0	п.м 15.0	п.м 12.0	п.м 1.12	
поз.37	-КЖ-35	АМТУ 2-13-70 гнутый профиль 190×30×2.5×3	п.м 15.0	п.м 12.0	п.м 15.0	п.м 12.0	п.м 3.92	
П1	-КЖИ-К-П1	Плита ПТ-9-6а	12	—	12	—	100.0	
П2	-КЖИ-К-П2	Тоже ПТ-6-6а	—	6	—	6	50.0	
М6	1.459-2 б.2	Лестница М6	2	—	2	—	74.0	
ПМ3,4	1.459-2 б.2	Ограждение ПМ3.4	2+2		2+2		9.0	
КЦ1	3.900-3 б.7 ч.1	Кольцо КЦ-10-3	2	—	2	—	200.0	
	3.900-3 б.7 ч.1	Тоже КЦ-7-3	—	2	—	2	130.0	
КЦ2	3.900-3 б.7 ч.1	" КЦ-10-9	10	—	2	—	600.0	
	3.900-3 б.7 ч.1	" КЦ-7-9	—	10	—	2	380.0	
М4	1.459-2 б.2	Лестница М4	—	2	—	2	50.0	
ПМ1,2	1.459-2 б.2	Ограждение ПМ1,2	—	2+2	—	2+2	7.0	

Привязан:

Инв. №

Ведомость деталей.

Поз.	Эскиз
20	100 470 470
21	100 100 470
22	100 2400
24	100 340

Поз.	Эскиз
26	100 1170
31	100 1950
32	100 290

Ведомость расхода стали на элемент, кг

Марка элемента	Изделия арматурные: Арматура класса AI ГОСТ 5781-82 ф6		Итого:	Арматура класса AII-III ГОСТ 5781-82 ф6		Итого:	Всего	Изделия закладные: Арматура класса AIII ГОСТ 5781-82 ф8		Итого:
Камера N1	15.8		15.8	633.8		633.8	649.6	2.4		2.4
Камера N2	12.0		12.0	432.2		432.2	444.2	2.4		2.4
Камера N7	15.8		15.8	593.8		593.8	609.6	2.14		2.4
Камера N8	12.0		12.0	392.2		392.2	404.2	2.4		2.4

Продолжение ведомости.

	Изделия закладные: Прокат марки ВСт3кп2 ГОСТ 103-76 -6=	-8÷10	Итого:	ГОСТ 8510-72 L80×50×8	ГОСТ 3262-75 Труба 20-2.8	ГОСТ 7798-70* Болт М16×160	Болт М16×250	Итого:	ГОСТ 5915-70 Гайка М16	ГОСТ 5781-82* Шайба 16	Всего:	Общий расход
N1	2.0	24.0	26.0	8.8	3.6	5.4	1.6	7.0	0.86	0.08	48.7	698.3
N2	2.0	24.0	26.0	8.8	2.4	3.6	1.6	5.2	0.48	0.08	45.4	489.6
N7	2.0	24.0	26.0	8.8	3.6	5.4	1.6	7.0	0.86	0.08	48.7	658.3
N8	2.0	24.0	26.0	8.8	2.4	3.6	1.6	5.2	0.48	0.08	45.4	449.6

Совместно с данным см. л. л. КЖ-35,37,41

Н. контр.	Сапунова		ТП902-2-394.86-КЖ
Провер.	Цветкова		
Инж.	Петропавловская		Аэротенк двухкоридорный с размерами коридора 6×4.5×36-60 м. Камеры распределения или N1,2,7,8. Спецификации.
Рук. гр.	Гарбуз		
ГИП	Чирков		
Нач. отд.	Альтшуллер		

Стадия	Лист	Листов
Р	36	

Госстрой СССР Союзводоканалпроект г. Москва

Копировал: Доценко

Альбом IV

Типовой проект 902-2-394.86

1 - 1

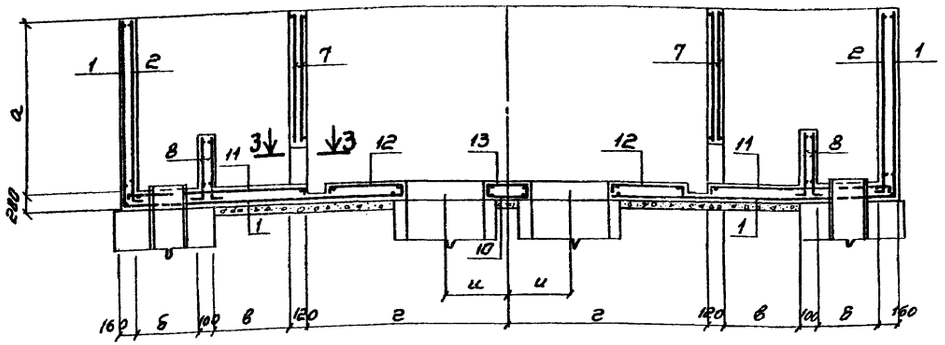

2 - 2

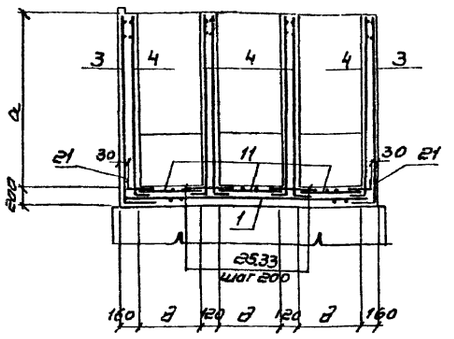

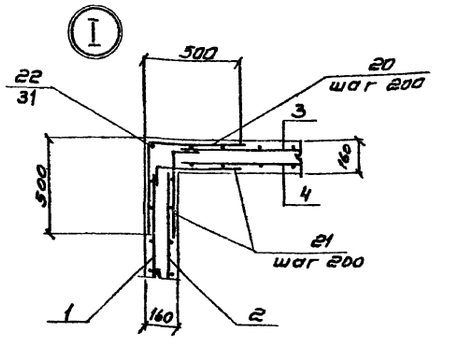

Раскладка арматурных сеток стен

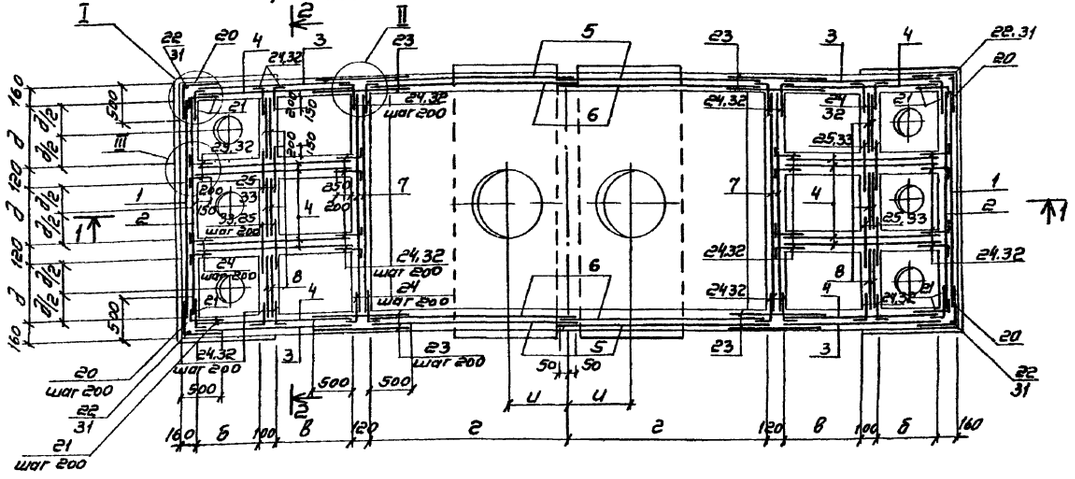

3 - 3

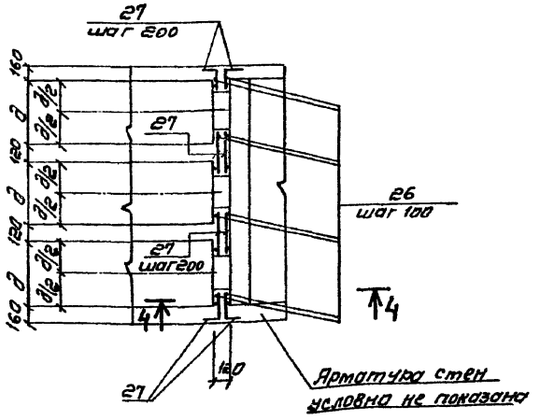

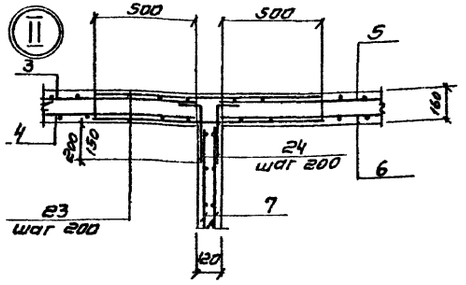

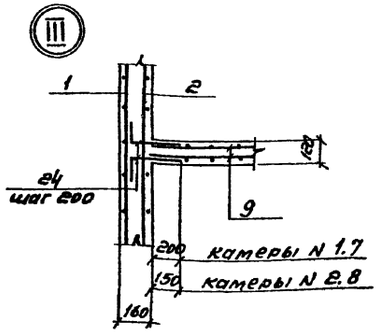

Раскладка арматурных сеток днища

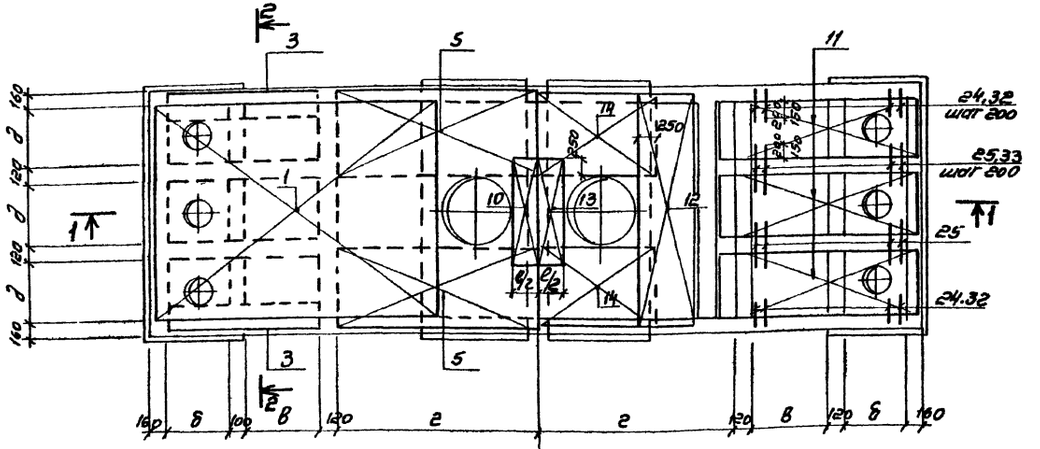

Нижняя арматура

Верхняя арматура

Ось симметрии

4 - 4

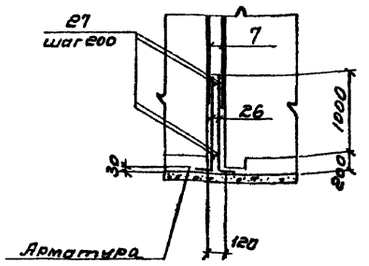

1. Совместна с данным см. л.л. КЖ-35.36.41
2. Защитный слой бетона - 20мм
3. В местах отверстий арматуру вырезать и приварить к корпусу трубы

				ТП902-2-394.86-КЖ		
Нач. сект.	Сапунова					
Провер.	Лотхина			Аэротенк двухкоридорный с размерами коридора 6х4.6х36-60м	Стадия	Лист	Листов
Инж.	Петропавловская				Р	37	
Ст. инж.	Сапунова			Камеры распределения илаN 1.2, 1.8	Госстрой СССР		
Рук. гр.	Гарбуз			Арматурный чертеж	Союзводоканалпроект г. Москва		
ГИП	Чирков						
Нач. отд.	Ультшуллер						

Привязан

Инв. №

Копировал Синицына

21049-04 39 Формат А2

Инв. № подл. | Подпись и дата | Взам. инв. №

Альбом IV

Типовой проект 902-2-394.86

1 - 1 (для камер N 4, 5)

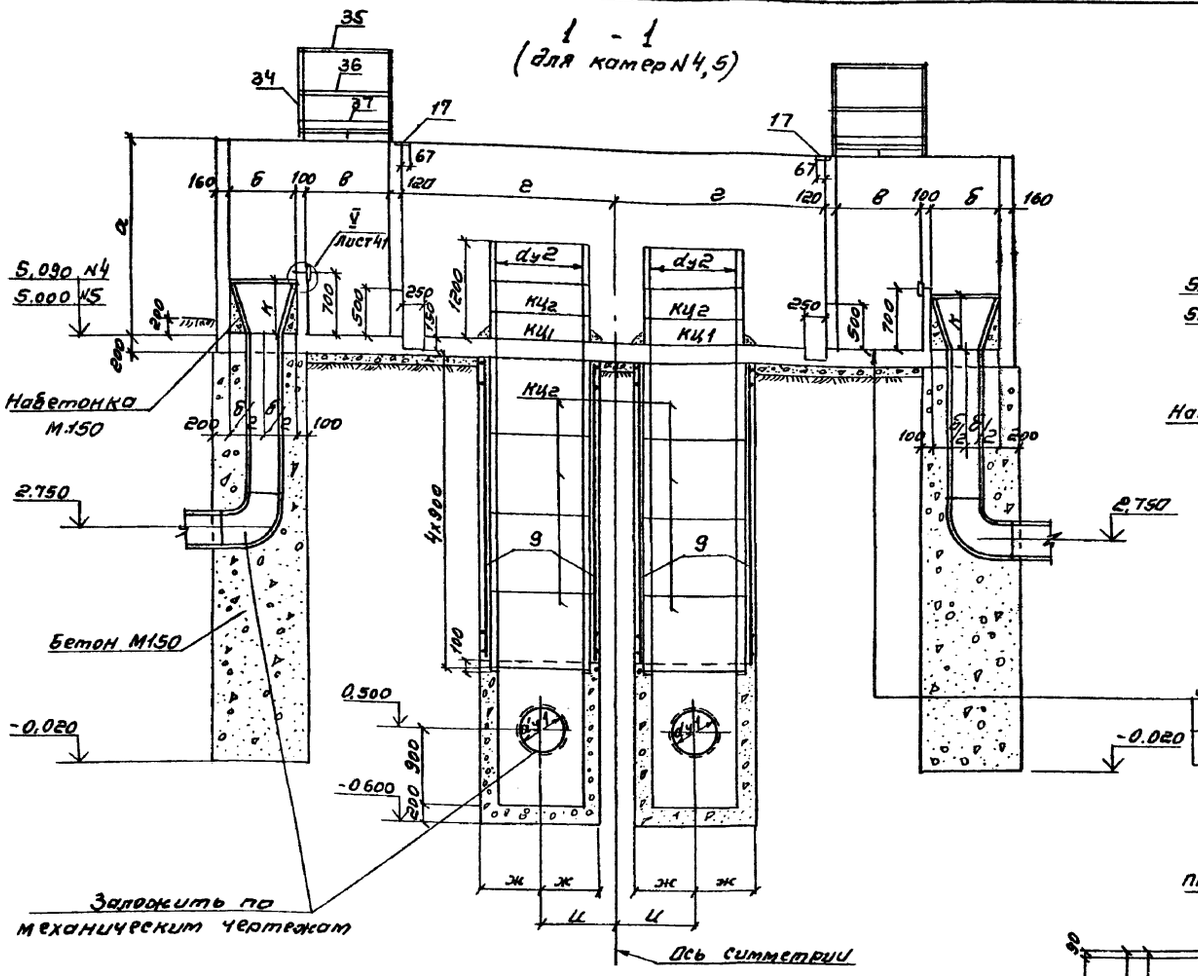

1 - 1 (для камер N 10, 11)

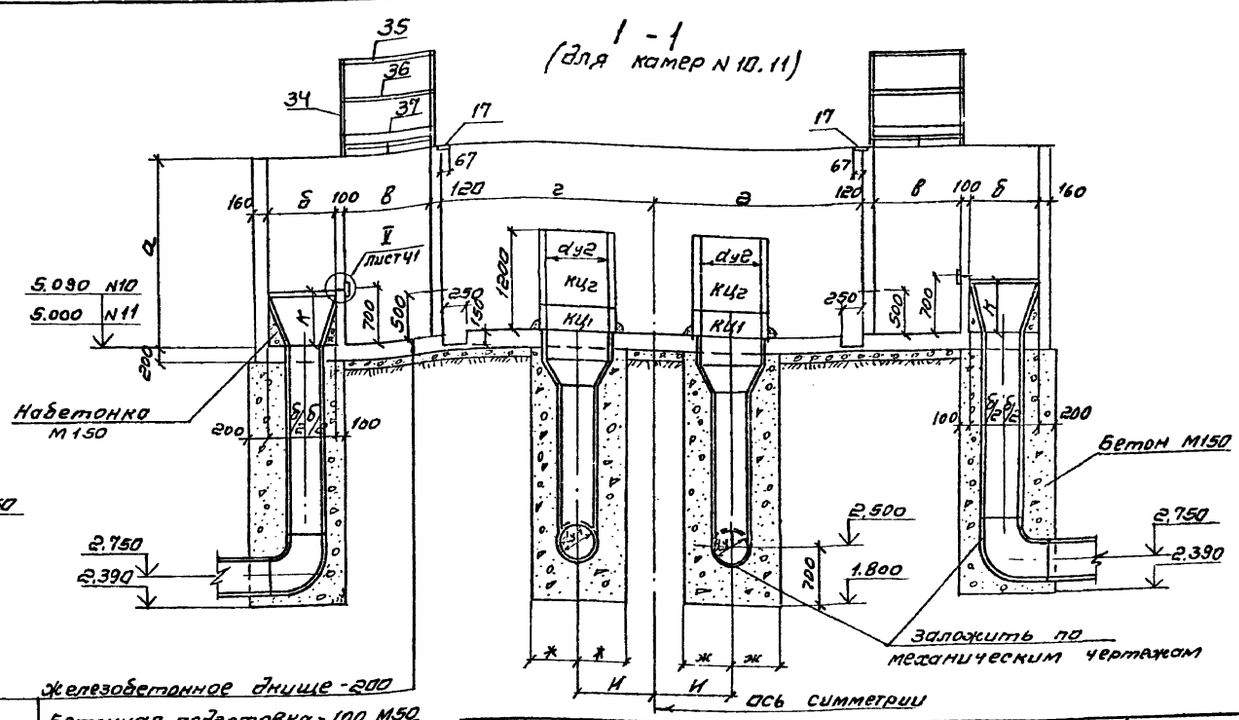

2 - 2

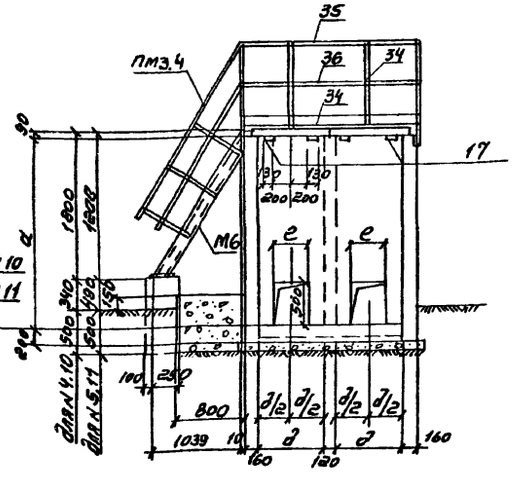

Плиты П1.2
для камер N 4, 10 два ряда плит

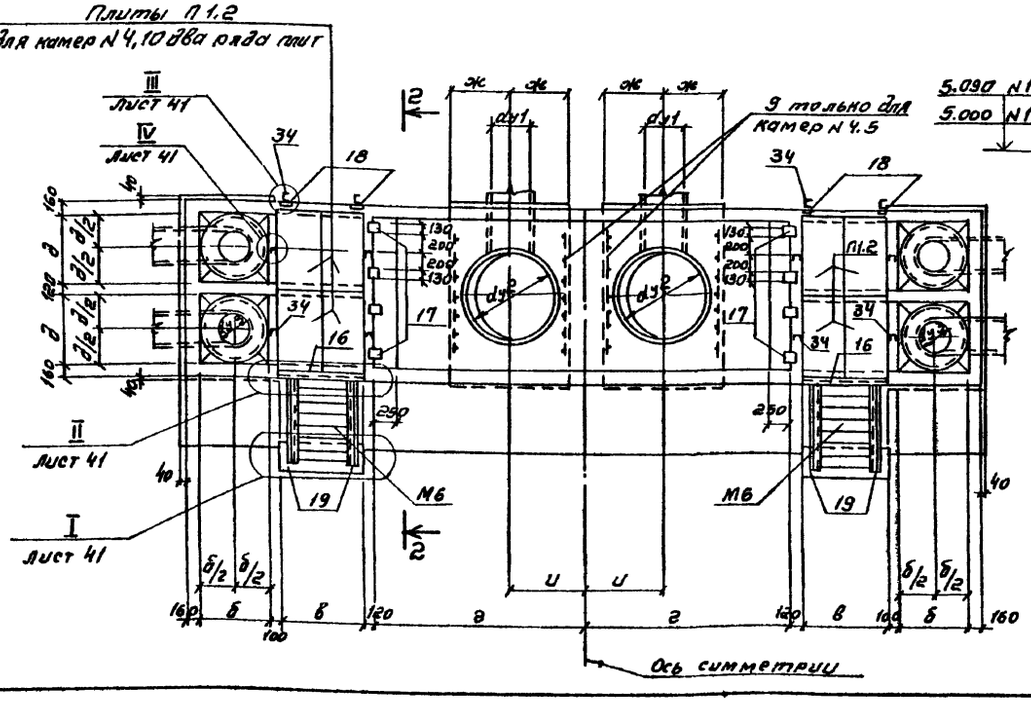

1. Совместно с данным см. л. КЖ-39, 40, 41
2. Камеры N 4, 10 - расход активного ила на камеру 210 - 660 л/с
3. Камеры N 5, 11 - расход активного ила на камеру - 90 - 210 л/с

Обозначение	С помощью эрлифтов		С помощью насосов		Примечание
	Камеры				
	N 4	N 5	N 10	N 11	
а	2250	1800	2250	1800	
б	800	600	800	600	
в	1000	800	1000	800	
г	2420	1600	2420	1600	
д	800	600	800	600	
е	400	300	400	300	
ж	700	500	575	550	
и	900	800	900	800	
к	650	650	650	650	
dy1	500	400	500	400	
dy2	1000	700	700	700	
dy3	400	300	400	300	

Согласовано: Отдел N 12 Цветков; Отдел N 15 Смирнов; Отдел N 16 Ферьянц; Досаат

Инв. № подл. | Подпись и дата | Взам. инв. №

Привязан

Инв. №

Нач. конт.	Сапунова	
Провер.	Лотнина	
Инж.	Астраханцева	
Ст. инж.	Сапунова	
Рук. гр.	Гарбуз	
ГИП	Чирков	
Нач. отд.	Альтшулер	

ТП 902-2-394.86 -КЖ

Аэратенк двухкоридорный с размерами коридора 6 х 4,6 х 36 - 60 м

Камеры распределения ила N 4, 5, 10, 11

Продольный чертеж

Стадия	Лист	Листов
Р	38	

Госстрой СССР
Союзводоканалпроект
г. Москва

21049-04 40

Копировал Синицына

Формат А2

Альбом IV

Типовой проект 902-2-394.86

Спецификация элементов монолитной конструкции

Формат	Зона	Поз.	Обозначение	Наименование	Камеры N4	N5	N10	N11	Примечание
					Количество				
				Сборочные единицы					
				Сетки арматурные					
А3		1	ТП902-2-394.86-КЖИ-С19,28,30,35,37	С28	2		2		
А3		2	—С18,20,22,27,29	С29	2		2		
А3		3	—С1,3,5,15,17	С3	4		4		
А3		4	—С2,4,6,8,14,16	С4	8		8		
А3		5	—С19,28,30,35,37	С30	4		4		
А3		6	—С2,4,6,8,14,16	С6	4		4		
А3		7	—С31,38,46,50,54	С31	4		4		
А3		8	—С2,4,6,8,14,16	С8	8		8		
А3		9	—С7,9,10,21,23	С9	4		—		
А3		10	—С7,9,10,21,23	С10	1		1		
А3		11	—С11,13,24,26,48,49,55	С11	4		4		
А3		12	—С12,32	С32	2		2		
А3		13	—С11,13,24,26,48,49,55	С13	1		1		
А3		14	—С33,34,36,52	С33	2		—		
А3		15	—С33,34,36,52	С34			2		
А3		1	—С19,28,30,35,37	С35		2		2	
А3		2	—С33,34,36,52	С36		2		2	
А3		3	—С1,3,5,15,17	С17		4		4	
А3		4	—С18,20,22,27,29	С18		8		8	
А3		5	—С19,28,30,35,37	С37		4		4	
А3		6	—С18,20,22,27,29	С20		4		4	
А3		7	—С31,38,46,50,54	С38		4		4	
А3		8	—С18,20,22,27,29	С22		8		8	
А3		9	—С7,9,10,21,23	С9		4			
А3		10	—С7,9,10,21,23	С23		1		1	
А3		11	—С11,13,24,26,48,49,55	С24		4		4	
А3		12	—С25,39	С39		2		2	
А3		13	—С11,13,24,26,48,49,55	С26		1		1	
А4		14	—С33,34,36,52	С33		2		2	
				Изделия закладные					
А4		16	ТП902-2-394.86 —КЖИ-К-ЗДИ1	ЗДИ1	2	2	2	2	
А4		17	—К-ЗДИ2,3	ЗДИ2	8	8	8	8	
А4		18	—К-ЗДИ2,3	ЗДИ3	4	4	4	4	
А4		19	—К-ЗДИ4	ЗДИ4	4	4	4	4	
				Детали					
				ф6А III ГОСТ 5781-82					
		20*	ТП902-2-394.86-КЖ-К4,5,10,11,20	е=940	52	44	52	44	0.2кг
		21*	—К4,5,10,11,21	е=570	96	72	96	72	0.1кг.

Формат	Зона	Поз.	Обозначение	Наименование	Камеры N4	N5	N10	N11	Примечание
					Количество				
		22*	ТП902-2-394.86-КЖ-К4,10,22	е=2600	4	—	4		0.5кг.
		23*	—К4,5,10,11,23	е=1120	100	84	100	84	0.3кг.
		24*	—К4,10,24	е=440	216	—	216	—	0.1кг.
		25*	—К4,10,25	е=520	36	—	36	—	0.1кг.
		26*	—К4,5,10,26	е=1270	32	28	32	28	0.3кг.
		27	—К4,5,10,11,27	ф6А I, ГОСТ 5781-82	п.м 50.0	п.м 42.0	п.м 50.0	п.м 42.2	п.м 0.22кг
		28	—К4,5,10,11,28	труба 20×2.8 е=100	12	8	12	8	0.2кг.
				ГОСТ 3262-75					
		29	—К4,5,10,11,29	Болт М16×160 ГОСТ 7798-70*	12	8	12	8	0.3кг.
		30	—К4,5,10,11,30	Гайка М16 ГОСТ 5915-70	12	8	12	8	0.04кг.
				ф6А III ГОСТ 5781-82					
		31*	—К4,5,10,30	е=2050	—	4	—	4	0.4кг.
		32*	—К4,5,10,32	е=390	—	192	—	192	0.1кг.
		33	—К4,5,10,33	е=420	—	34	—	34	0.1
				Материалы					
				Бетон М 200,	13.2	8.0	13.2	8.0	$м^3$
				Мрз ▭ 84					

*— см. ведомость деталей.

Спецификация элементов сборных конструкций

Марка	Обозначение	Наименование	Камеры N4	N5	N10	N11	Масса ед. кг.	Примечание
			Количество					
поз. 34	ТП902-2-394.86-КЖ-38	ГОСТ 8281-80 гнутый профиль L50×40×12×2.5 е=1010	12	12	12	12	2.0	
поз. 35	КЖ-38	ГОСТ 8281-80 гнутый профиль L50×40×12×2.5	п.м. 10.5	п.м. 10.5	п.м. 10.5	п.м. 10.5	п.м. 1.83	
поз. 36	КЖ-38	Уголок 25×3 ГОСТ 8509-72	п.м. 10.5	п.м. 10.5	п.м. 10.5	п.м. 10.5	п.м. 1.12	
поз. 37	КЖ-38	ЧМТУ2-13-10 гнутый профиль {90×30×25×3	п.м 10.5	п.м 10.5	п.м 10.5	п.м 10.5	п.м. 3.92	
П1	КЖИ-К-П1	Плита ПТ-9-6а	8	—	8	—	100.0	
П2	КЖИ-К-П2	То же ПТ-6-6а	—	4	—	4	50.0	
М6	1.459-2 в.2	Лестница М6	2	—	2	—	74.0	
ПМ3.4	1.459-2 в.2	Ограждение ПМ3.4	2+2	—	2+2		9.0	
КЦ1	3.900-3 в.7 ч.1	Кольцо КЦ-10-3	2	—	—	—	200.0	
	3.900-3 в.7 ч.1	То же КЦ-7-3	—	2	2	2	130.0	
КЦ2	3.900-3 в.7 ч.1	" КЦ-10-9	10	—	—	—	600.0	
	3.900-3 в.7 ч.1	" КЦ-7-9	—	10	2	2	380.0	
М4	1.459-2 в.2	Лестница М4	—	2	—	2	50.0	
ПМ1,2	1.459-2 в.2	Ограждение ПМ1,2	—	2+2	—	2+2	70	

Ведомость деталей

Поз.	Эскиз
20	470 / 470
21	100 / 470
22	100 / 2400
24	100 / 340

Поз.	Эскиз
26	100 / 1170
31	100 / 1950
32	100 / 290

Ведомость расхода стали на элемент, кг

Марка элемента	Изделия арматурные: Арматура класса AI, ГОСТ 5781-82, ф6		Итого	AIII, ф6		Итого	Всего	Изделия закладные: Арматура класса AIII, ГОСТ 5781-82, ф8			Итого
Камера N4	11.0		11.0	511.4		511.4	522.4	1.2			1.2
Камера N5	8.9		8.9	491.4		491.4	500.3	1.2			1.2
Камера N10	11.0		11.0	475.1		475.1	486.1	1.2			1.2
Камера N11	8.9		8.9	451.4		451.4	460.3	1.2			1.2

Продолжение ведомости

	Изделия закладные: Прокат марки ВСт3 кп2, ГОСТ 103-76, -δ=8	-δ=10	Итого	ГОСТ 8510-72, L20×50×6	ГОСТ 3262-75, труба 20×2.8	ГОСТ 7798-70*, Болт М16×160	Болт М16×250	Итого	ГОСТ 5915-70, Гайка М16	ГОСТ 11371-68, Шайба 16	Всего	Общий расход
N4	2.0	16.0	18.0	14.2	2.4	3.6	1.6	5.2	0.64	0.08	41.7	564.1
N5	2.0	16.0	18.0	14.2	1.6	2.4	1.6	4.0	0.48	0.08	39.6	539.9
N10	2.0	16.0	18.0	14.2	2.4	3.6	1.6	5.2	0.64	0.08	41.7	527.8
N11	2.0	16.0	18.0	14.2	1.6	2.4	1.6	4.0	0.48	0.08	39.6	499.9

Совместно с данным см. л.л. КЖ-38,40,41.

Инв. № подл. | Подпись и дата | Взам. инв. №

Привязан:

Инв. №

Норм. конт.	Семенова	
Пробер.	Цветкова	
Инж.	Петропавловская	
Рук. гр.	Гарбуз	
Гип	Чирков	
Нач. отд.	Альтшуллер	

ТП902-2-394.86-КЖ

Аэротенк двухкоридорный с размерами коридора 6×4.6×36-60м.

Камеры распределения или N4,5,10,11. Спецификации.

Стадия	Лист	Листов
Р	39	

Госстрой СССР СОЮЗВОДОКАНАЛПРОЕКТ г. Москва

Копировал: Доценко

21049-04 41

Формат А2

Альбом IV

Типовой проект 902-2-394.86

Инв. № подл. | Подпись и дата | Взам. инв. №

1 - 1

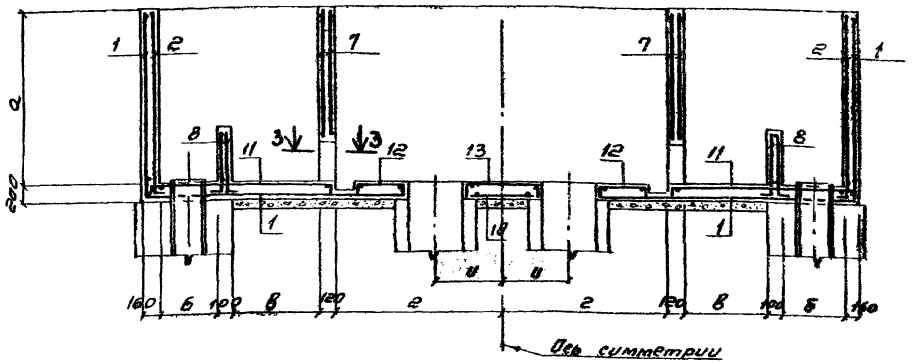

2 - 2

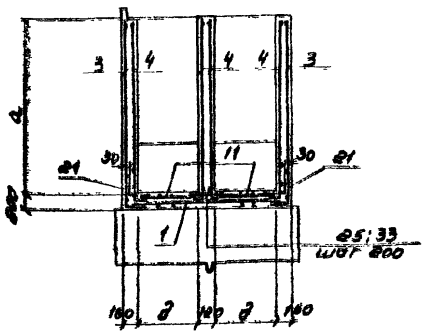

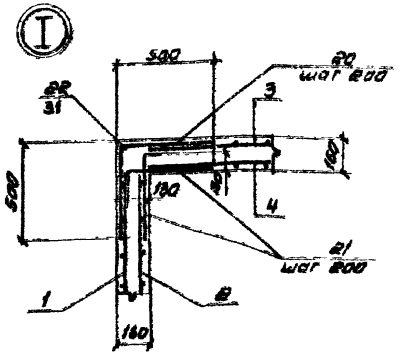

Раскладка арматурных сеток стен

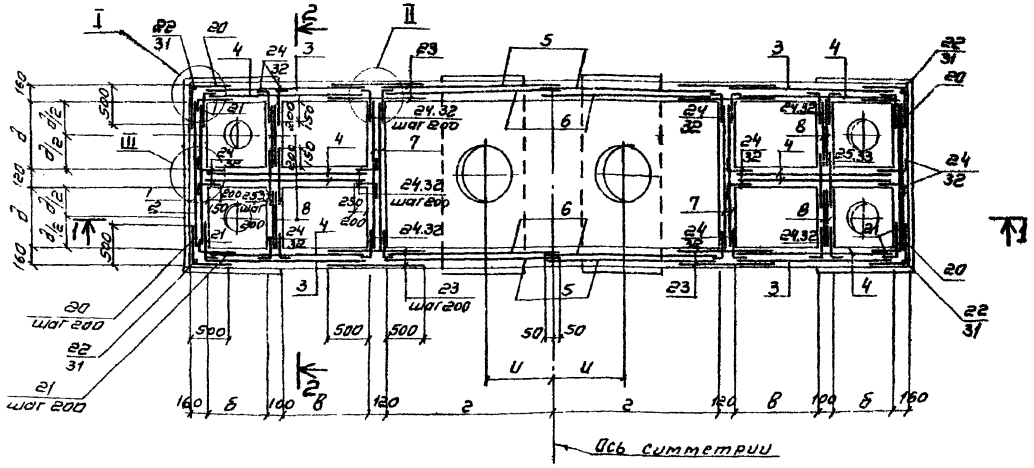

3 - 3

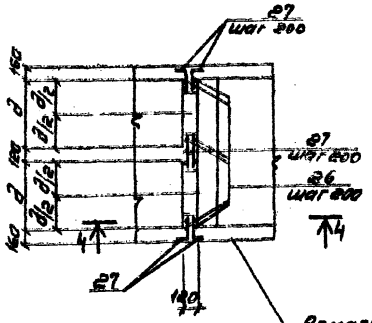

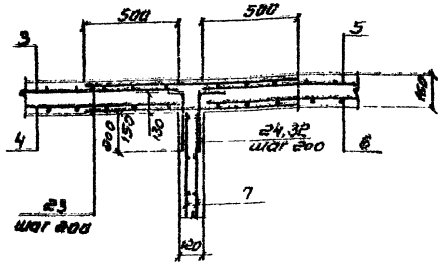

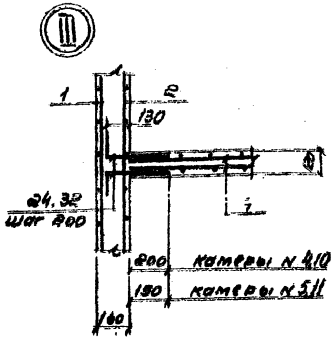

Раскладка арматурных сеток днища

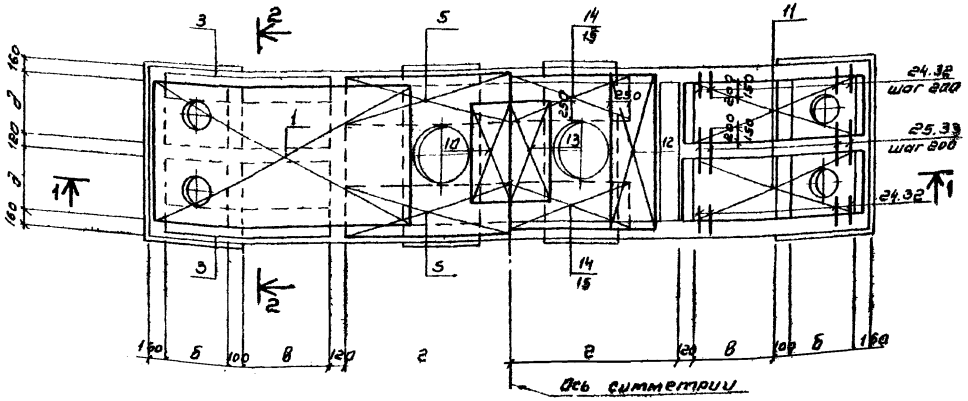

4 - 4

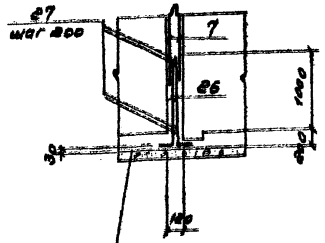

Нижняя арматура

Верхняя арматура

1. Совместно с данным см. л.л. КЖ-38, 39, 41.
2. Защитный слой бетона - 20мм
3. В местах отверстий арматуру вырезать и приварить к корпусу трубы

Привязан.				ТП902-2-394.86 -КЖ		
Инв. №						
Нач.отд.	Салунова			Коротонн двухканальный с разгрузкой коридора 6 х 4, 6 х 36 - 60 т	Стадия	Лист	Листов
Гл.инж.	Ситникова				Р	40	
Ст.инж.	Салунова			Камеры переключения ИЛА № 4, 9, 10, 11	Госстрой СССР СОЮЗВОДОКАНАЛПРОЕКТ г. Москва		
Рук.гр	Гнедых			Арматурный чертеж			
Гип	Чирков						
Нач.сект	Ахтямова						

Формат А2

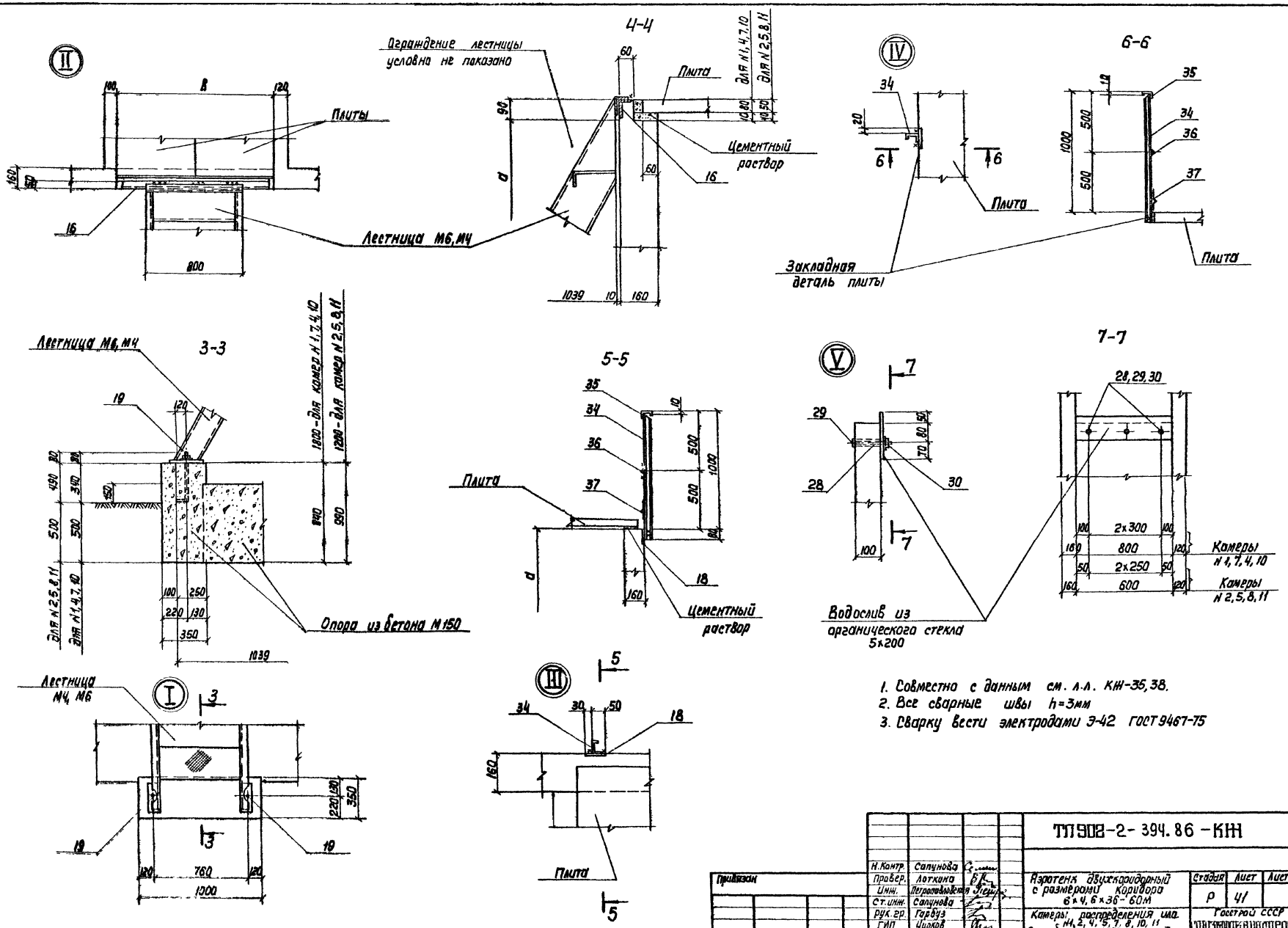

1. Совместно с данным см. л.л. КЖ-35,38.
2. Все сварные швы h=3мм
3. Сварку вести электродами Э-42 ГОСТ 9467-75

Н.Контр.	Сапунова		ТП902-2-394.86-КЖ		
Провер.	Лоткина		Аэротенк двухкоридорный с размерами коридора 6×4, 6×36-60М	Стадия	Лист	Листов
Инж.	Петропавловская			Р	41	
Ст.инж.	Сапунова		Камеры распределения ила N 1, 2, 4, 5, 7, 8, 10, 11 Спалубочный чертеж узлы I÷V	Госстрой СССР Союзводоканалпроект г. Москва		
Рук.гр.	Гарбуз					
ГИП	Цирков					
Нач.отд.	Альтшуллер					

Привязан

Инв. N

Инв. N подл. | Подпись и дата | Взам. инв. N

Типовой проект 902-2-394.86 Альбом IV

21049-04 43

Альбом IV

Типовой проект 902-2-394.86

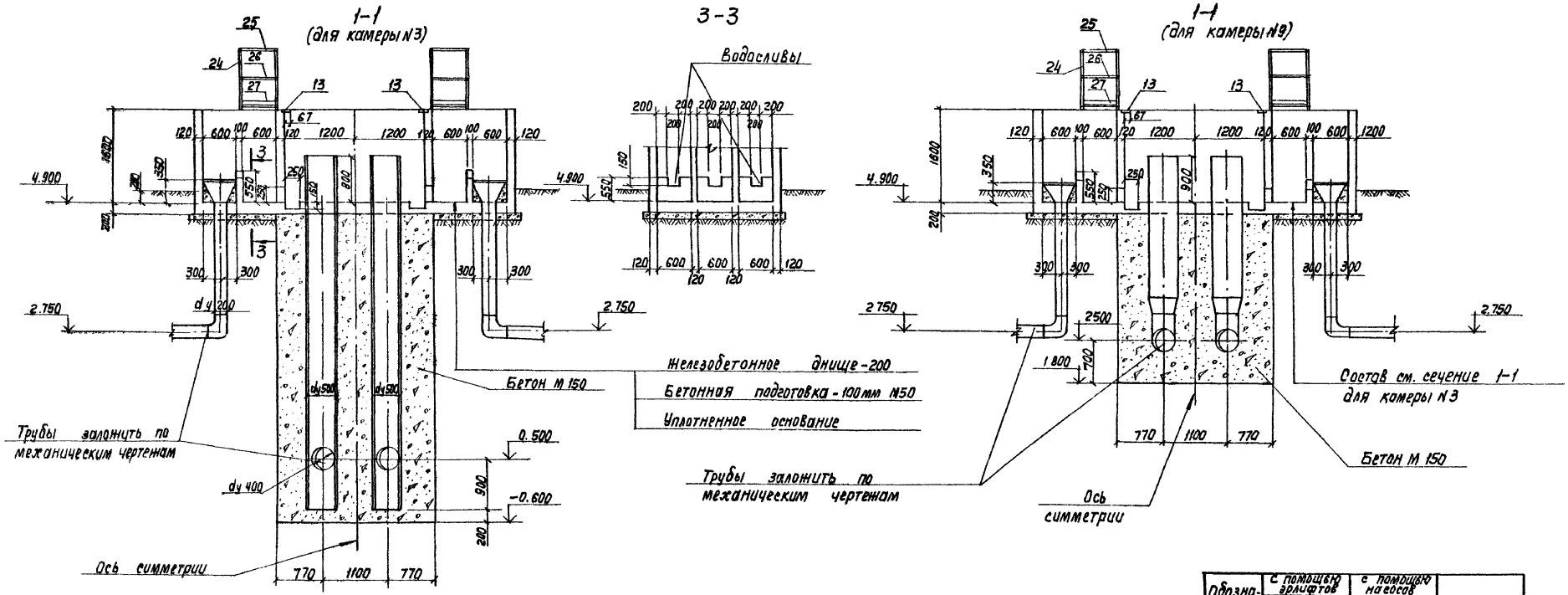

Обозначение	с помощью эрлифтов	с помощью насосов	Примечание
	Камеры		
	N3	N9	
dy1	400	300	

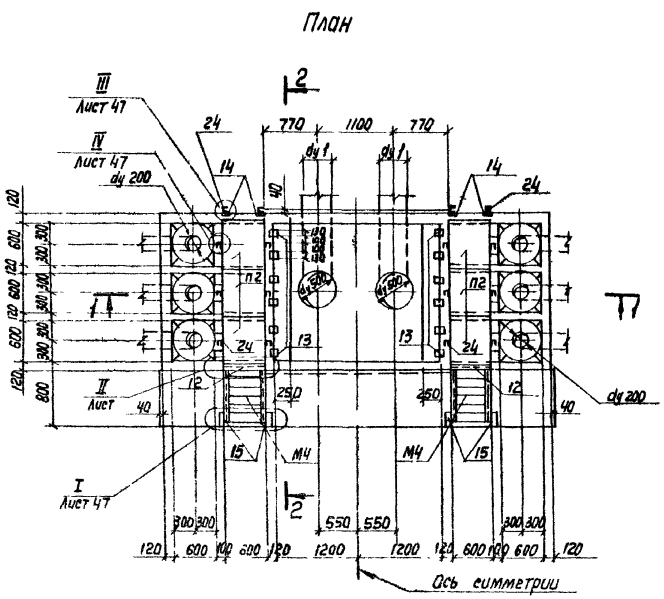

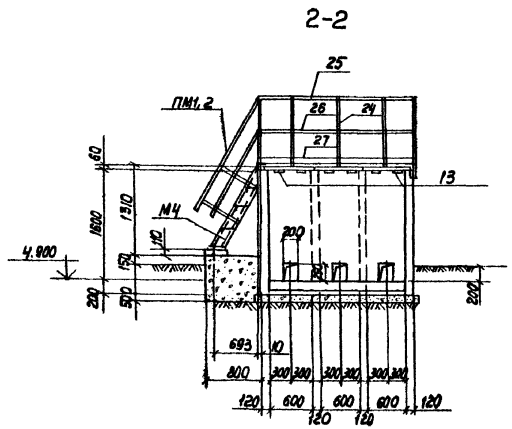

1. Совместно с данным см. л.л. КЖ-44,45,47
2. Камера N3 - расход активного ила на камеру - до 150 л/с.
3. Камеры N9 расход активного ила на камеру - до 150 л/с.

Привязан	Н. Контр.	Сапунова		ТП902-2-394.86-КЖ			
	Провер.	Лоткина		Аэротенк двухкоридорный с размерами коридора 6х4,6х36-60м	Стадия	Лист	Листов
	Инж.	Петропавловская			Р	42	
	Рук. гр.	Гардуз		Камеры распределения ила N3,9. Опалубочный чертеж.	Госстрой СССР СОЮЗВОДОКАНАЛПРОЕКТ г. Москва		
Инв. N	ГИП	Чирков					
	Нач. отд.	Альтшуллер					

21049-04 44

Копир. Лаврухина

Формат А2

Согласовано: Отд. N 12 Цветков; Отд. N 15 Смирнов; Отд. N 16 Аверьянов

Инв. N подл. | Подпись и дата | Взам. инв. N

Альбом III

Типовой проект 902-2-394.86

1-1 (для камеры №6)

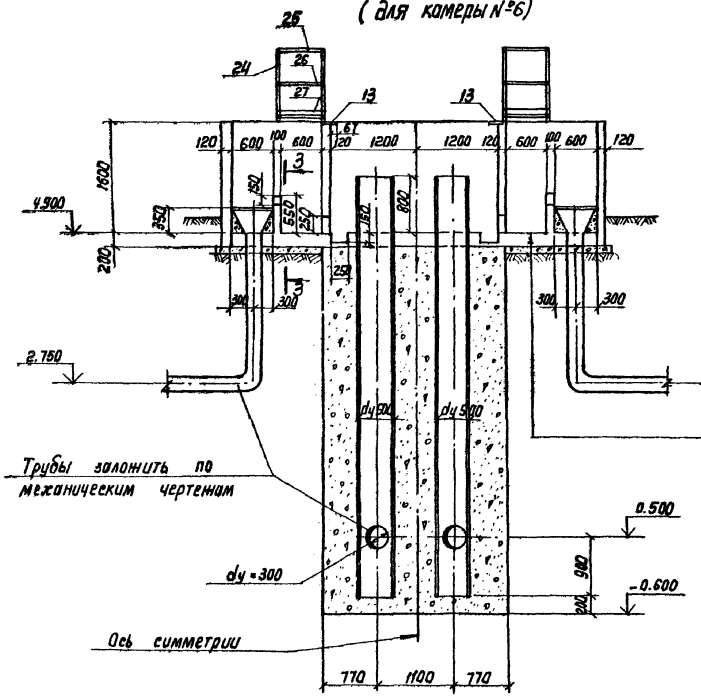

3-3

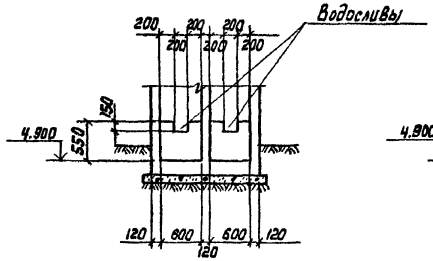

1-1 (для камеры №12)

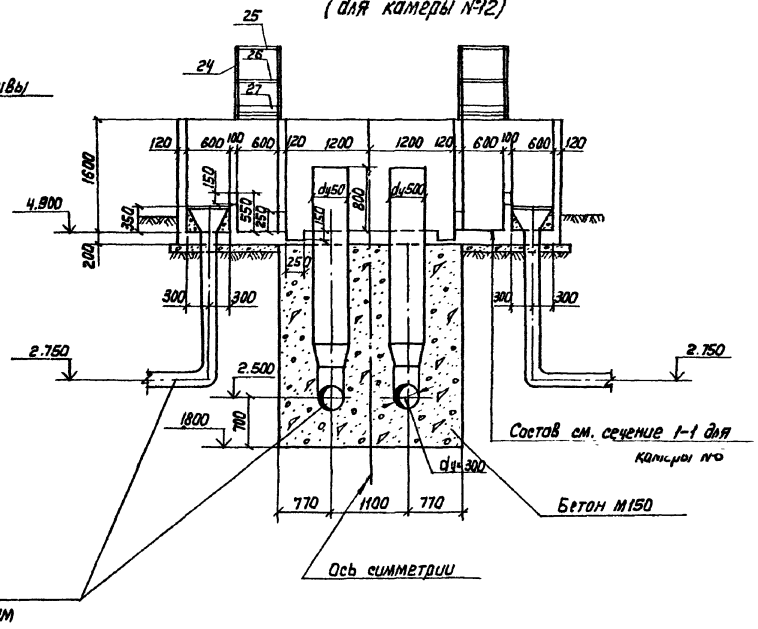

План

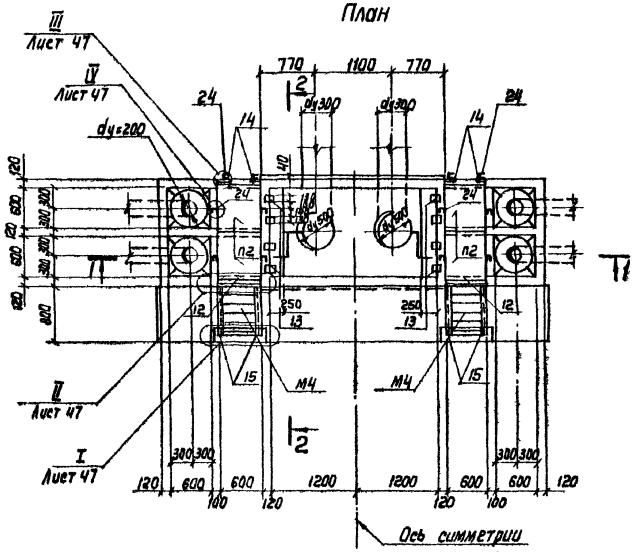

2-2

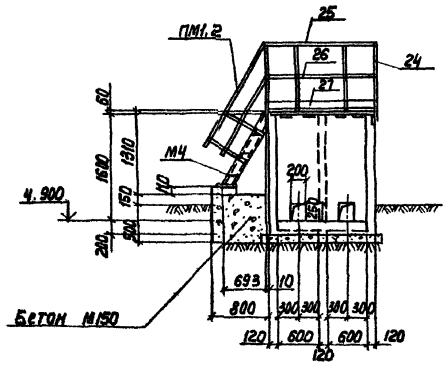

Обозначение	С помощью эрлифтов	С помощью насосов	Примечание
	Камеры		
	№6	№12	
dy	300	300	

1. Совместно с данным см. л.л. КЖ-44, 46, 47.
2. Камера №-6 - расход активного ила на камеру. до 90 л/с
3. Камера №-12 расход активного ила на камеру до 90 л/с

Привязан				ТП902-2-394.86-КЖ			
				Изм. Кол.уч. Лист № док. Подп. Дата			
				Н. контр. Сапунова	Аэротенк двухкоридорный с размерами коридора 6х4,6х36-60м	стадия: Р	Лист: 43	Листов:
				Провер. Паткина				
				Инж. Петропавловская	Камеры распределения ила №6,12	Госстрой СССР Союзводоканалпроект г.Москва		
				Рук. гр. Горбуз				
				ГИП Цирлов	Опалубочный чертеж			
				Нач. отд. Рыльчиллер				

Инв.№ подл. | Подпись и дата | Взам. инв.№ | Отдел №12 | Цветков | Отдел №15 | Смышляев | Отдел №16 | Азбукина

Альбом IV.

Типовой проект 902-2-394.86

Спецификация элементов монолитной конструкции

Формат	Зона	Поз.	Обозначение	Наименование	Камеры N3	N6	N9	N12	Примечание
					Количество				
				Сборочные единицы					
				Сетки арматурные					
А3		1	ТП902-2-394.86- КЖИ-С40,42,44; 51,53	С40	2	—	2	—	
А3		2	-С41,43,45	С41	2	—	2	—	
А3		3	-С40,42,44,51,53	С42	4	4	4	4	
А3		4	-С41,43,45,	С43	12	8	12	8	
А3		5	-С40,42,44,51,53	С44	2	—	2	—	
А3		6	-С41,43,45,	С45	2	2	2	2	
А3		7	-С31,38,46,50,54	С46	4	—	4	—	
А3		8	-С47	С47	12	8	12	8	
А3		9	-С11,13,24,26,48,49,55	С48	6	4	6	4	
А3		10	-С11,13,24,26,48,49,55	С49	2	—	2	—	
А3		11	-С31,38,46,50,54	С50	2	2	2	2	
А3		1	ТП902-2-394.86-КЖИ-С40,42,44,51,53	С51	—	2	—	2	
А3		2	-С33,34,36,52	С52	—	2	—	2	
А3		5	-С40,42,44,51,53	С53	—	2	—	2	
А3		7	-С31,38,46,50,54	С54	—	4	—	4	
А3		10	-С11,13,24,26,48,49,55	С55	—	2	—	2	
				Изделия закладные					
А4		12	ТП902-2-394.86-КЖИ-К-ЗДИ1	ЗДИ1	2	2	2	2	
А4		13	-К-ЗДИ2,3	ЗДИ2	12	8	12	8	
А4		14	-К-ЗДИ2,3	ЗДИ3	4	4	4	4	
А4		15	-К-ЗДИ4	ЗДИ4	4	4	4	4	
				Детали					
				ФБАIII ГОСТ 5781-82					
		16*	ТП902-2-394.86-КЖ-К3,6,9,12.16	ℓ=1850	4	4	4	4	0.3кг
		17*	-К3,6,9,12.17	ℓ=540	40	40	40	40	0.1кг
		18*	-К3,6,9,12.18	ℓ=370	72	72	72	72	0.1кг
		19*	-К3,6,9,12.19	ℓ=330	276	204	276	204	0.1кг
		20	-К3,6,9,12.20	ℓ=420	60	30	60	30	0.1кг
		21*	-К3,6,9,12.21	ℓ=770	48	32	48	32	0.1кг
		22	-К3,6,9,12.22	ℓ=1020	76	76	76	76	0.2кг
		23	-К3,6,9,12.23	ФБАI ГОСТ 5781-82	п.м 20	п.м 12	п.м 20	п.м 12	п.м 0.22
				Материалы					
				Бетон М200,	6.9	5.2	6.9	6.2	$м^3$
				Мр3 ☐ В4					

Спецификация элементов сборных конструкций

Марка	Обозначение	Наименование	Камеры N3	N6	N9	N12	Масса ед кг	Примечание
			Количество					
Поз.24	ТП902-2-394.86-КЖ-42.43	ГОСТ 8281-80 гнутый профиль L50×40×12×2.5ℓ=1070	16	12	16	12	2,0	
Поз.25	-КЖ-42.43	ГОСТ 8281-80 гнутый профиль L 50×40×12×2.5	п.м 10.2	п.м 6.2	п.м 10.2	п.м 6.2	п.м 1.83	
Поз.26	-КЖ-42.43	Уголок 25×3 ГОСТ 8509-72	п.м 10.2	п.м 6.2	п.м 10.2	п.м 6.2	п.м 1.12	
Поз.27	-КЖ-42.43	ЧМТУ2-13-70 гнутый профиль ∤ 90×30×2.5×3	п.м 10.2	п.м 6.2	п.м 10.2	п.м 6.2	п.м 3.92	
П2	КЖИ-К-П2	Плита ПТ-6-6а	6	4	6	4	50.0	
МН	1.459-2 в.2	Лестница М4	2	2	2	2	5.0	
ПМ1.2	1.459-2 в.2	Ограждение ПМ1.2	2+2	2+2	2+2	2+2	7.0	

*- см. ведомость деталей

Ведомость деталей

Поз.	Эскиз
16	100 | 1750
17	270 | 270
18	100 | 270
19	100 | 230
21	100 | 670

Ведомость расхода стали на элемент, кг

Марка элемента	Изделия арматурные: Арматура класса AI, Гост 5781-82, ф6		Итого	Арматура класса AIII, Гост 5781-82, ф6		Итого	Всего	Изделия закладные: Арматура класса AIII, Гост 5781-82, ф8			Итого
Камеры N3,9	4.4		4.4	291.4		291.4	295.8	2.4			2.4
Камеры N 6,12	2.6		2.6	233.0		233.0	235.6	2.0			2.0

Продолжение ведомости

Изделия закладные: Прокат марки В Ст3 кп2, Гост 103-76, -б-8	-б-10	Итого	Гост 8510-72, L80×60×6	Гост 7798-70*, Болт М16×250		Гост 5915-70, Гайка М16		Гост 11371-68*, Шайба 16			Всего	Общий расход
2.0	24.0	26.0	8.8	1.6		0.16		0.08			39.0	334.8
2.0	16.0	18.0	8.8	1.6		0.16		0.08			30.6	266.2

Совместно с данным см л.л. КЖ-42, 43, 45, 46, 47.

Инв. N: подл. | Подпись и дата | Взам. инв. N

Привязан

Инв. N:

Н.контр.	Сапунова	
Провер.	Цветкова	
Инж.	Петропавловская	
Рук.гр.	Гарбуз	
ГИП	Чирков	
Нач.отд.	Альтшуллер	

ТП902-2-394.86-КЖ

Аэротенк двухкоридорный с размерами коридора 6×4,6×36 - 60м

Камеры распределения или N3.6.9.12

Спецификации

Стадия	Лист	Листов
Р	44	

Госстрой ССР СОЮЗВОДОКАНАЛПРОЕКТ г.Москва

Копир. Синицына

21049-04 46

Формат А3

Альбом IV

Типовой проект 902-2-394.86

Инв.№ подл. | Подпись и дата | Взам. инв.№

1-1

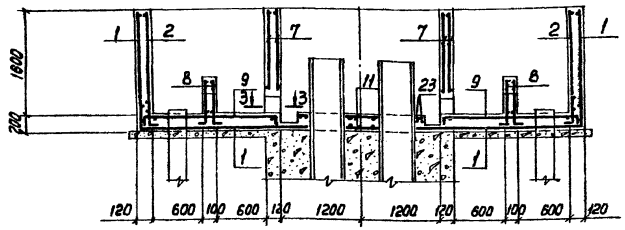

2-2

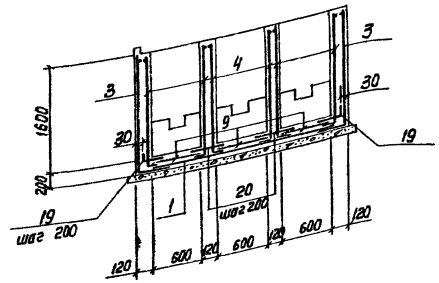

I

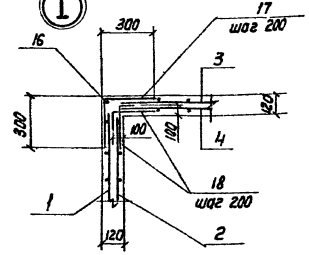

II

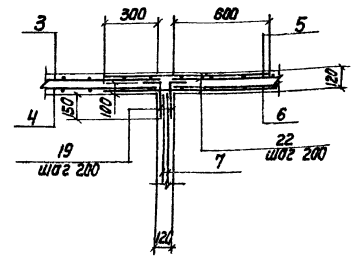

III

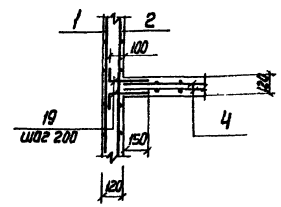

Раскладка арматурных сеток стен

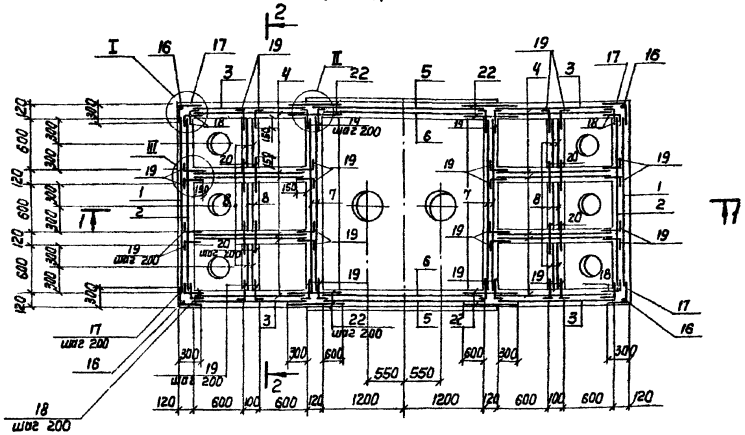

3-3

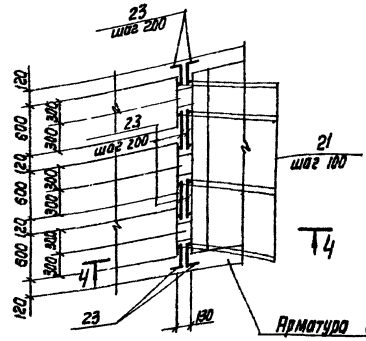

Арматура стен условно не показана

Раскладка арматурных сеток днища

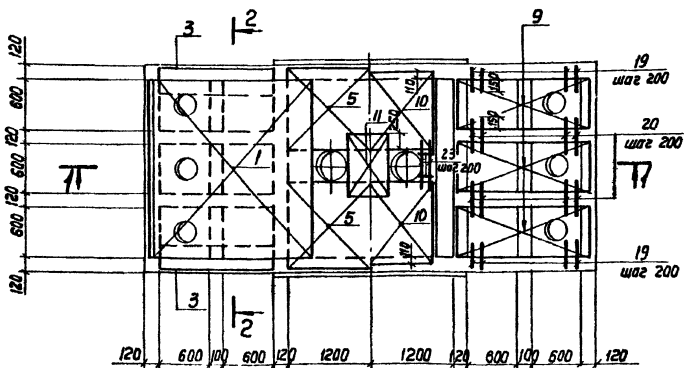

Нижняя арматура

Верхняя арматура

Ось симметрии

4-4

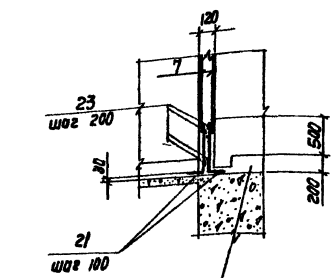

Арматура днища условно не показана

1. Совместно с данным см. л.л. КЖ-42,44.
2. Защитный слой бетона -20мм
3. В местах отверстий арматуру вырезать и приварить к корпусу трубы.

Привязан				ТП902-2-394.86-КЖ			
		Н.Контр.	Семенова	Резервуар двухкоридорный с размерами коридора 6×4.6×36-60м Камеры распределения или N 3,9. Арматурный чертеж.	Стадия	Лист	Листов
		Провер.	Лоткина		Р	45	
		Инж.	Петрановская		Госстрой СССР Союзводоканалпроект г.Москва		
		Рук.гр.	Гарбуз				
Инв.№		ГИП	Чурков				
		Нач.отд.	Альтшулер				

Альбом IV

Типовой проект 902-2-394.86

Инв.№ подл. | Подпись и дата | Взам.инв.№

1 - 1

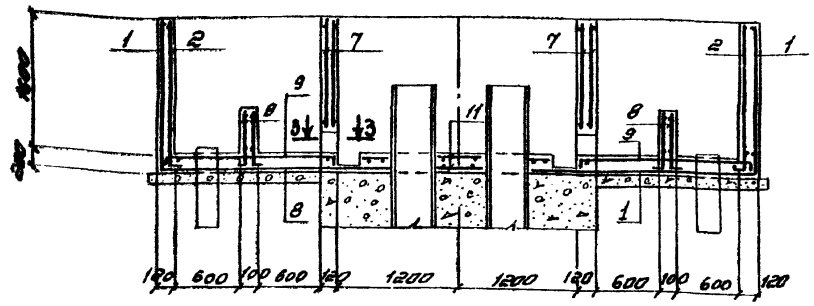

Раскладка арматурных сеток стен

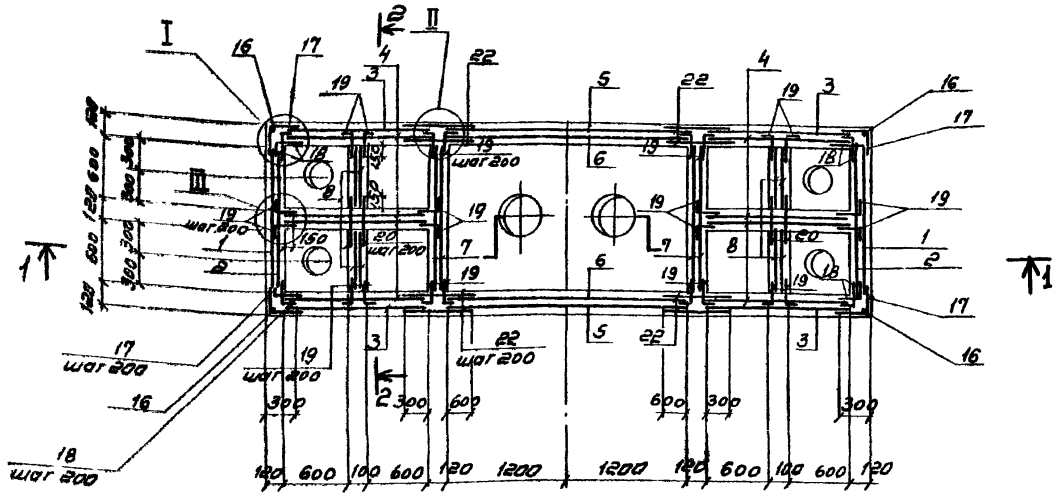

Раскладка арматурных сеток днища

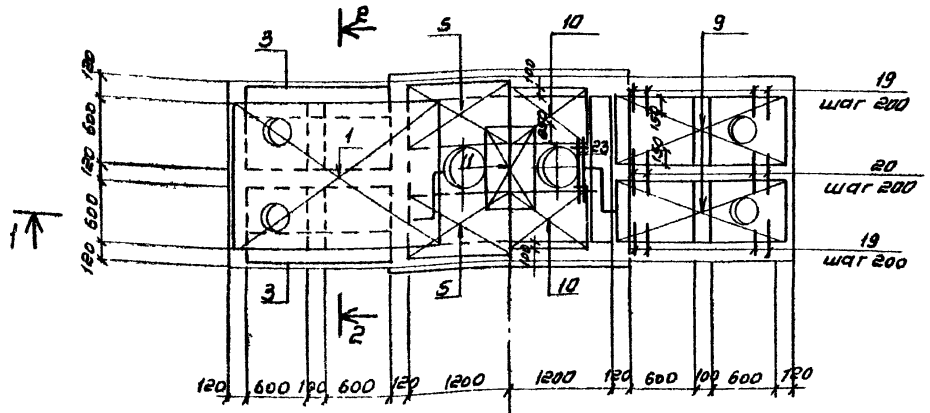

Нижняя арматура

Верхняя арматура

Ось симметрии

2 - 2

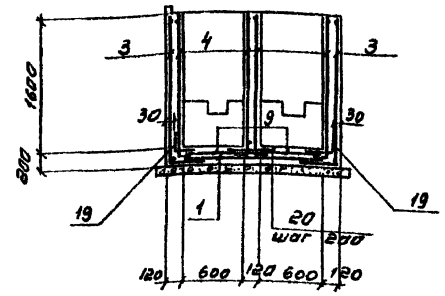

3 - 3

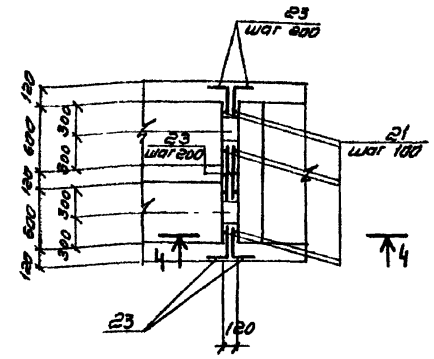

4 - 4

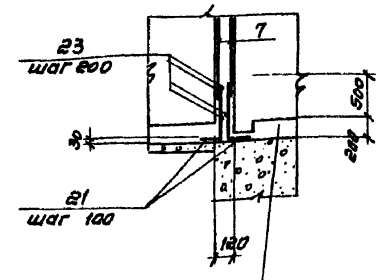

Арматура днища условно не показана

I

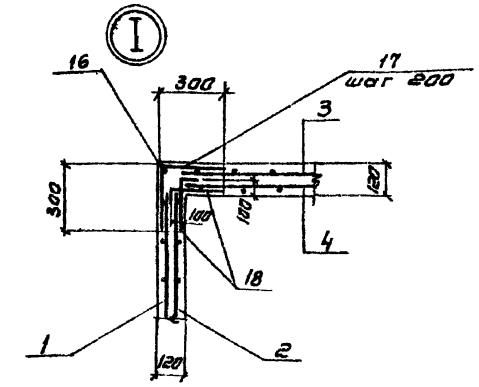

II

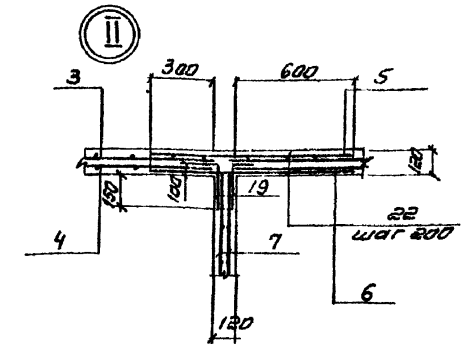

III

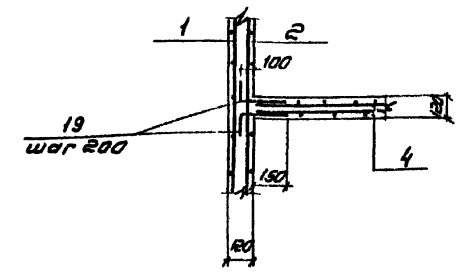

1. Совместно с данным см. л.л. КЖ-42.44
2. Защитный слой бетона - 20 мм
3. В местах отверстий арматуру вырезать и приварить к корпусу трубы

Привязан			ТП902-2-394.86 - КЖ		
	Нач.сект.	Семенова		Аэротенк двухкоридорный с размерами коридора 6×4.6×36-60м	Стадия: Р; Лист: 46; Листов:
	Провер.	Летнина			
	Инж.	Петропавловская			
	Рук.гр.	Гарбуз		Камеры распределения ила N 6, 12	Госстрой СССР Союзводоканалпроект г. Москва
	ГИП	Чирков			
Инв. №	Нач.отд	Альтшуллер		Арматурный чертеж	

Копировал Синицына

Формат А2

Альбом IV

Типовой проект 902-2-394.86

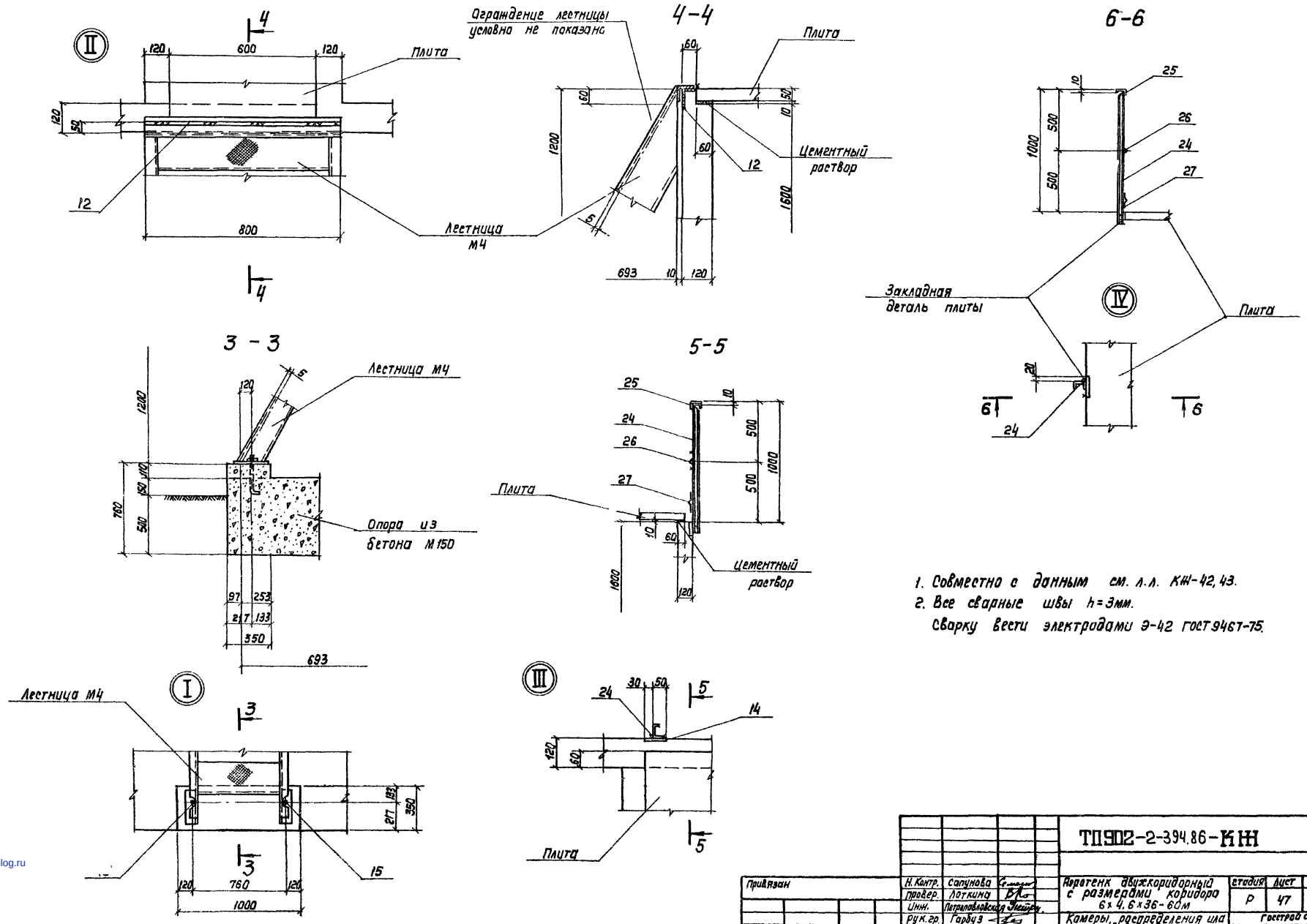

1. Совместно с данным см. л.л. КЖ-42, 43.
2. Все сварные швы h=3мм.
Сварку вести электродами Э-42 ГОСТ 9467-75.

Привязан		Н. Контр.	Сапунова		ТП902-2-394.86-КЖ		
		Провер.	Лоткина		Аэротенк двухкоридорный с размерами коридора 6×4, 6×36-60м	Стадия	Лист	Листов
		Инж.	Петропавловская			Р	47	
		Рук. гр.	Гарбуз		Камеры распределения или Опалубочный чертеж. Узлы I÷IV	Госстрой СССР СОЮЗВОДОКАНАЛПРОЕКТ г. Москва		
		ГИП	Чирков					
Инв. №		Нач. отд.	Альтшуллер					

21049-04 (49)

Инв. № подл. | Подпись и дата | Взам. инв. №

gost.e-ecolog.ru