ТИПОВОЙ ПРОЕКТ
902-2-397.86

АЭРОТЕНК
ДВУХКОРИДОРНЫЙ
ИЗ СБОРНОГО ЖЕЛЕЗОБЕТОНА
С РАЗМЕРАМИ КОРИДОРА 6×4,6×48-60м
4,5 и 6 СЕКЦИЙ

Альбом III

gost.e-ecolog.ru

ЦЕНТРАЛЬНЫЙ ИНСТИТУТ ТИПОВОГО ПРОЕКТИРОВАНИЯ
ГОССТРОЯ СССР

Москва, А 445, Смольная ул., 22

Сдано в печать IV 1956 г

Заказ № 4958 Тираж 380 экз.

ТИПОВОЙ ПРОЕКТ

902-2-397.86

АЭРОТЕНК ДВУХКОРИДОРНЫЙ ИЗ СБОРНОГО ЖЕЛЕЗОБЕТОНА С РАЗМЕРАМИ КОРИДОРА 6×4,6×48-60 м 4, 5 И 6 СЕКЦИИ

АЛЬБОМ III

СОСТАВ ПРОЕКТА

АЛЬБОМ	I	Пояснительная записка. (из т.п. 902-2)
АЛЬБОМ	II	Технологическая и электротехническая части. (из т.п. 902-2-394.86)
АЛЬБОМ	III	Конструкции железобетонные.
АЛЬБОМ	IV	Конструкции железобетонные. Общие чертежи (из т.п. 902-2-394.86)
АЛЬБОМ	V	Изделия.
АЛЬБОМ	VI	Нестандартизированное оборудование. (из т.п. 902-2-394.86)
АЛЬБОМ	VII	Спецификация оборудования. (из т.п. 902-2-394.86)
АЛЬБОМ	VIII	Сметы. Части 1,2,3.
АЛЬБОМ	IX	Ведомости потребности в материалах.
АЛЬБОМ	X	Показатели изменения сметной стоимости. (из т.п. 902-2-394.86)

Примененные типовые проекты: Серия 3.901-12. Выпуск I.
Затвор плоский глубинный 400×500 с ручным приводом.

УТВЕРЖДЕН
протоколом технического совета
института Союзводоканалпроект
№ 46 от 20.09. 1984
ВВЕДЕН В ДЕЙСТВИЕ
в/о Союзводоканалниипроект
с 198
приказ № 10 от 09.01. 1986

РАЗРАБОТАН
институтом Союзводоканалпроект
/главный инженер института Самохин
главный инженер проекта Цветков

Привязан:

Инв.№

Альбом III

Типовой проект 902-2-397 86

Ведомость чертежей основного комплекта „КЖ"

Лист	Наименование	Примечание
1	Секции „К, Л, М, Н". Общие данные.	
2	Секции „К, Л, М, Н". Компоновочный чертеж на 4, 5, 6 секций.	
3	Секции „К, Л, М, Н". План, сечения.	
4	Секции „К, Л, М, Н". Разрезы.	
5	Секция „К". Днище. Опалубочный чертеж План, разрезы.	
6	Секция „К". Днище. Спецификация элементов.	
7	Секция „К". Днище. Арматурный чертеж. Раскладка нижней арматуры.	
8	Секция „К" Днище. Арматурный чертеж. Раскладка верхней арматуры.	
9	Секция „Л". Днище. Опалубочный чертеж. План, разрезы.	
10	Секция „А". Днище. Спецификация элементов.	
11	Секция „Л". Днище. Арматурный чертеж. Раскладка нижней арматуры.	
12	Секция „Л". Днище. Арматурный чертеж Раскладка верхней арматуры.	
13	Секция „М". Днище. Опалубочный чертеж План, разрезы.	
14	Секция „М". Днище Спецификация элементов.	
15	Секция „М". Днище. Арматурный чертеж. Раскладка нижней арматуры.	
16	Секция „М". Днище Арматурный чертеж. Раскладка верхней арматуры.	
17	Секция „Н". Днище. Опалубочный чертеж. План, разрезы.	
18	Секция „Н". Днище. Спецификация элементов.	
19	Секция „Н" Днище. Арматурный чертеж. Раскладка нижней арматуры.	
20	Секция „Н". Днище. Арматурный чертеж Раскладка верхней арматуры	
21	Секция „К". Схема расположения элементов стен. План.	
22	Секция „П". Схема расположения элементов стен. План.	
23	Секция „М". Схема расположения элементов стен. План.	
24	Секция „Н". Схема расположения элементов стен. План.	
25	Секции „К, Л, М, Н". Схема расположения элементов стен. Виды 1-1 ÷ 6-6.	
26	Секции „К, Л, М, Н" Схема расположения элементов стен. Виды 7-7 ÷ 13-13.	
27	Секции „К, Л, М, Н". Схема расположения элементов стен. Виды 14-14 ÷ 20-20	
28	Секции „К, Л, М, Н". Схемы расположения балок, лотков, плит на одну технологическую секцию (L аэротенка = 48 м)	
29	Секции „К, Л, М, Н". Схемы расположения балок, лотков, плит на одну технологическую секцию (L аэротенка = 54 м)	
30	Секции „К, Л, М, Н". Схемы расположения балок, лотков, плит на одну технологическую секцию (L аэротенка = 60 м)	

Ведомость спецификаций

Лист	Наименование	Примечание
5	Спецификация элементов на секцию „К"	
6	Спецификация элементов на секцию „К" (продолжение)	
7	Ведомость расхода стали на элемент	
9	Спецификация элементов на секцию „Л"	
10	Спецификация элементов на секцию „Л" (продолжение)	
11	Ведомость расхода стали на элемент.	
13	Спецификация элементов на секцию „М"	
14	Спецификация элементов на секцию „М" (продолжение)	
15	Ведомость расхода стали на элемент	
17	Спецификация элементов на секцию „Н"	
18	Спецификация элементов на секцию „Н" (продолжение)	
19	Ведомость расхода стали на элемент	
21	Спецификация к схеме расположения элементов стен	
22	Спецификация к схеме расположения элементов стен	
23	Спецификация к схеме расположения элементов стен	
28	Спецификация к схемам расположения балок, лотков, плит.	
29	Спецификация к схемам расположения балок, лотков, плит	
30	Спецификация к схемам расположения балок, лотков, плит	

Относительной отметке 0 000 (верх ж.б. днища) соответствует абсолютная отметка ▭

Ведомость ссылочных и прилагаемых документов

Обозначение	Наименование	Примечание
3.900-3 в.3/82 и в.8	Сборные железобетонные конструкции емкостных сооружений для водоснабжения и канализации	
ТП902-2-394.86-КЖ-И	Изделия – альбом V	Прилагается
3 901-5	Сальники набивные Ду 50 ÷ 1400 для пропуска труб через стены.	

Типовой проект разработан в соответствии с действующими нормами и правилами

Главный инженер проекта [подпись] /Чирков/

Привязан:

Инв. №

Норм. контр.	Семенова	[подпись]
Провер.	Гарбуз	[подпись]
Инженер	Цветкова	[подпись]
Рук. гр.	Гарбуз	[подпись]
ГИП	Чирков	[подпись]
Нач. отд.	Альтшуллер	[подпись]

ТП 902-2-397.86 КЖ

Аэротенк двухкоридорный с размерами коридора 6 х 4.6 х 36 – 60 м

Секции „К; Л; М; Н" Общие данные

Стадия	Лист	Листов
Р	1	30

Госстрой СССР СОЮЗВОДОКАНАЛПРОЕКТ г. Москва

Копировал: Доценко 21052-01 3 [подпись]

Инв. № подл. | Подпись и дата | Взам. инв. №

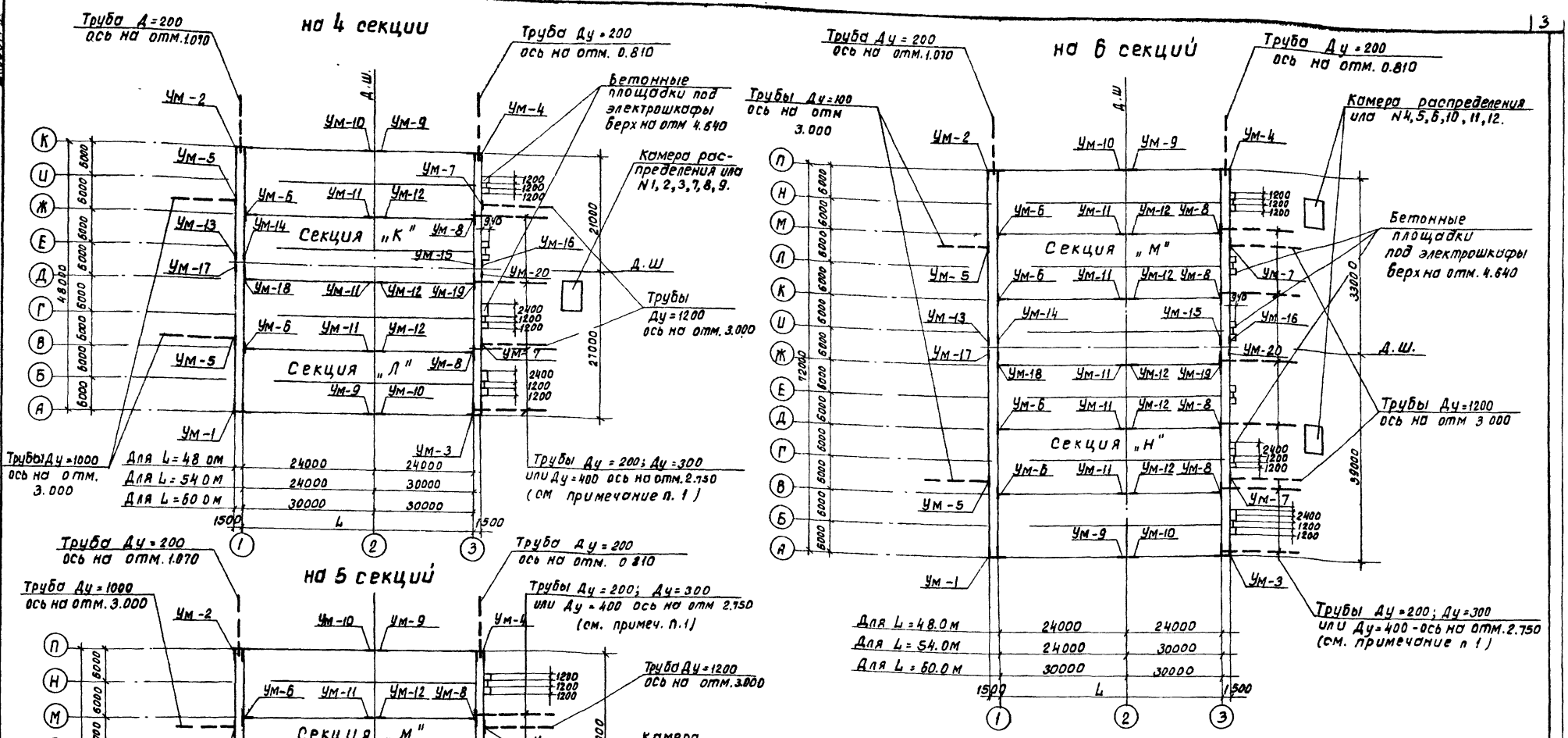

1. Диаметр труб подачи или Ду=200, 300 или 400 и камеры распределения или N1 ÷ 12 определяются по технологическому заданию.

Прибязан				ТП 902-2-397.86-КЖ		
Инв.№						
Н.контр	Семенова			Аэротенк двухкоридорный с размерами коридора 6×4,6×36-80м	Стадия	Лист	Листов
Провер	Петрапавловская				Р	2	
Инженер	Цветкова						
Рук.гр.	Гарбуз			Секции „К; Л; М; Н" компоновочный чертеж на 4,5,6 секций.	Госстрой СССР Союзводоканалпроект г Москва		
НИП	Чирков						
Нач.отд	Альтшулер						

Инв.№ подл. | Подпись и дата | Взам.инв.№ | Отдел №2 Цветков | Отдел №6 Мерзляков | Отдел №8 Дорогов

Согласовано:

Копировал: Доценко 21052-81 4 Формат А2

Типовой проект 902-2-397.86 Альбом III

План

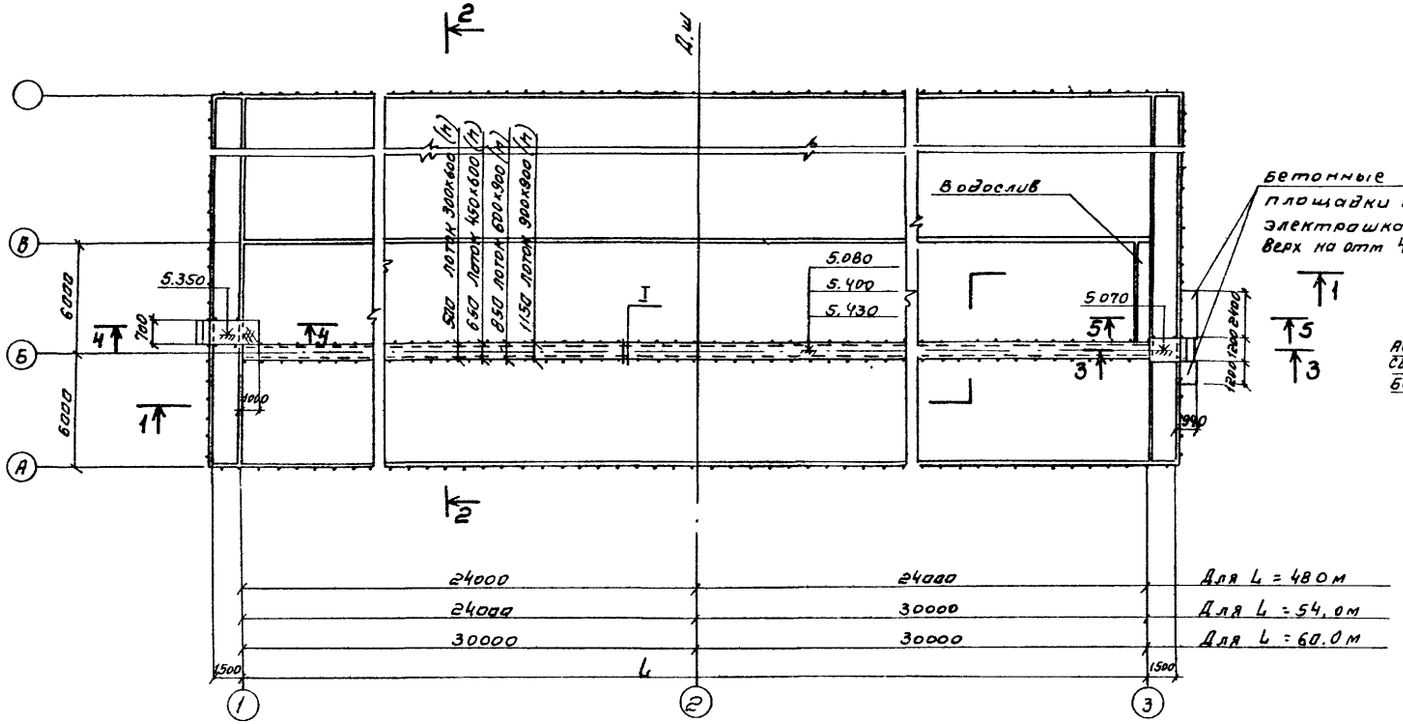

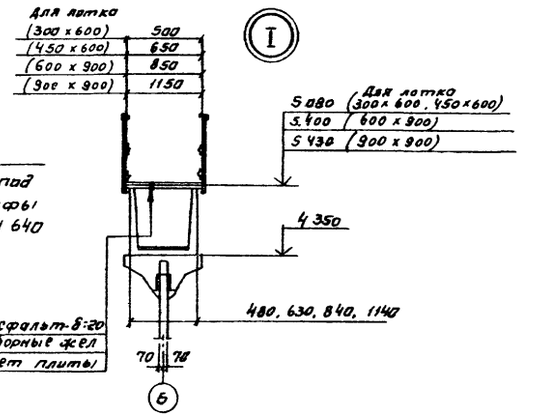

5-5

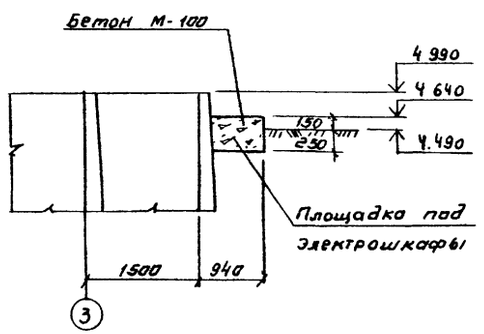

4-4

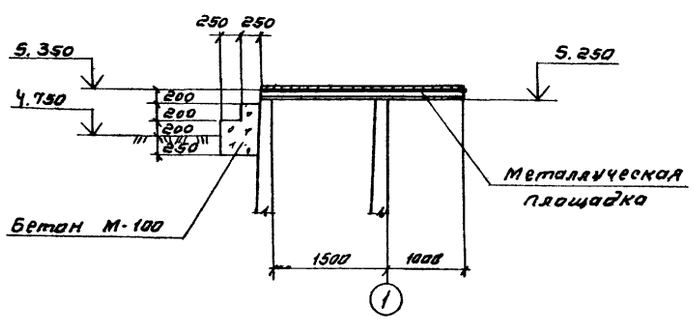

3-3

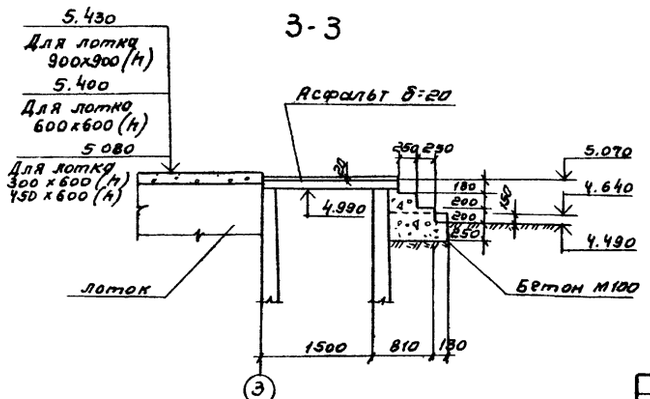

Совместно с данным см.л. КЖ-4

Типовой проект 902-2-397.86 Альбом III

1-1

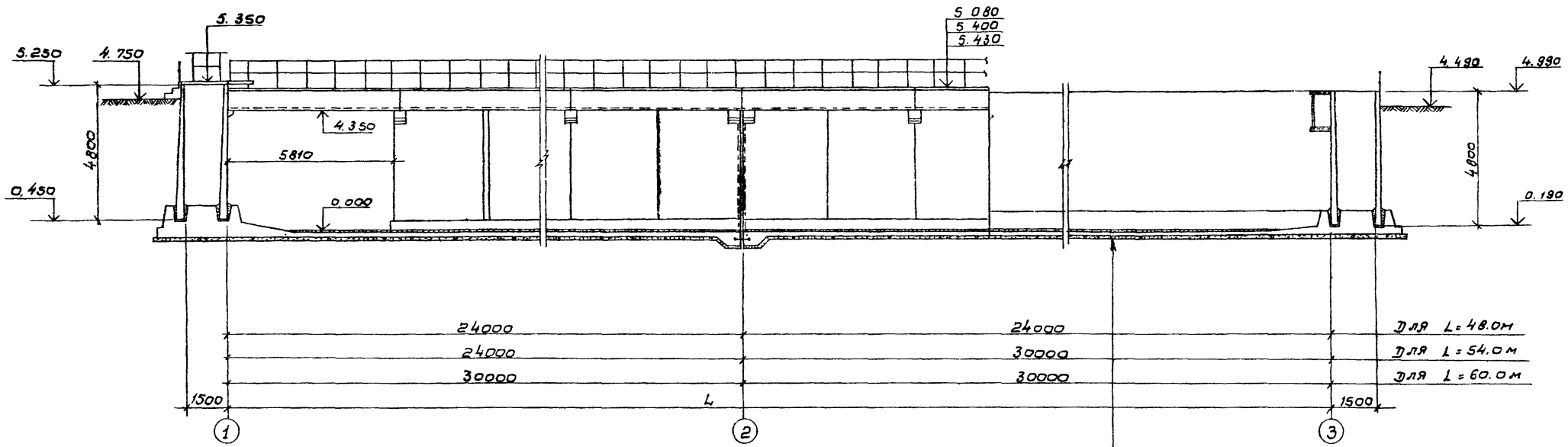

Набетонка с уклоном М-150
Железобетонное днище - 160
Бетонная подготовка - 100 М 50

2-2

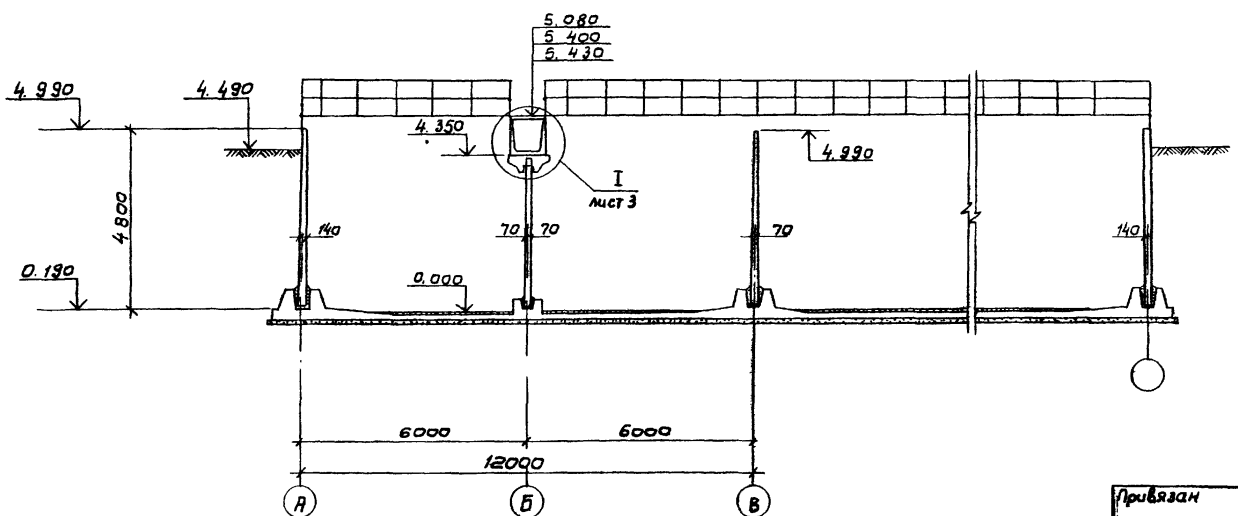

Совместно с данным см. л.л. КЖ-3

Привязан		Н. контр.	Семенова		ТП 902-2-397.86-КЖ		
		Провер	Петропавловская		Аэротенк двухкоридорный с размерами коридора 6 × 4.6 × 36 - 60 м	Стадия	Лист	Листов
		Инжен	Цветкова			Р	4	
		Рук гр.	Горбуз		Секции „К, Л, М, Н" Разрезы.	Госстрой СССР СОЮЗВОДОКАНАЛПРОЕКТ г. Москва		
Инв. №		Гип	Чирков					
		Нач отд	Альтшуллер					

Копировал Филиппова. 21052-01 6 Формат А2

Инв № подл. | Подпись и дата | Взам инв. №

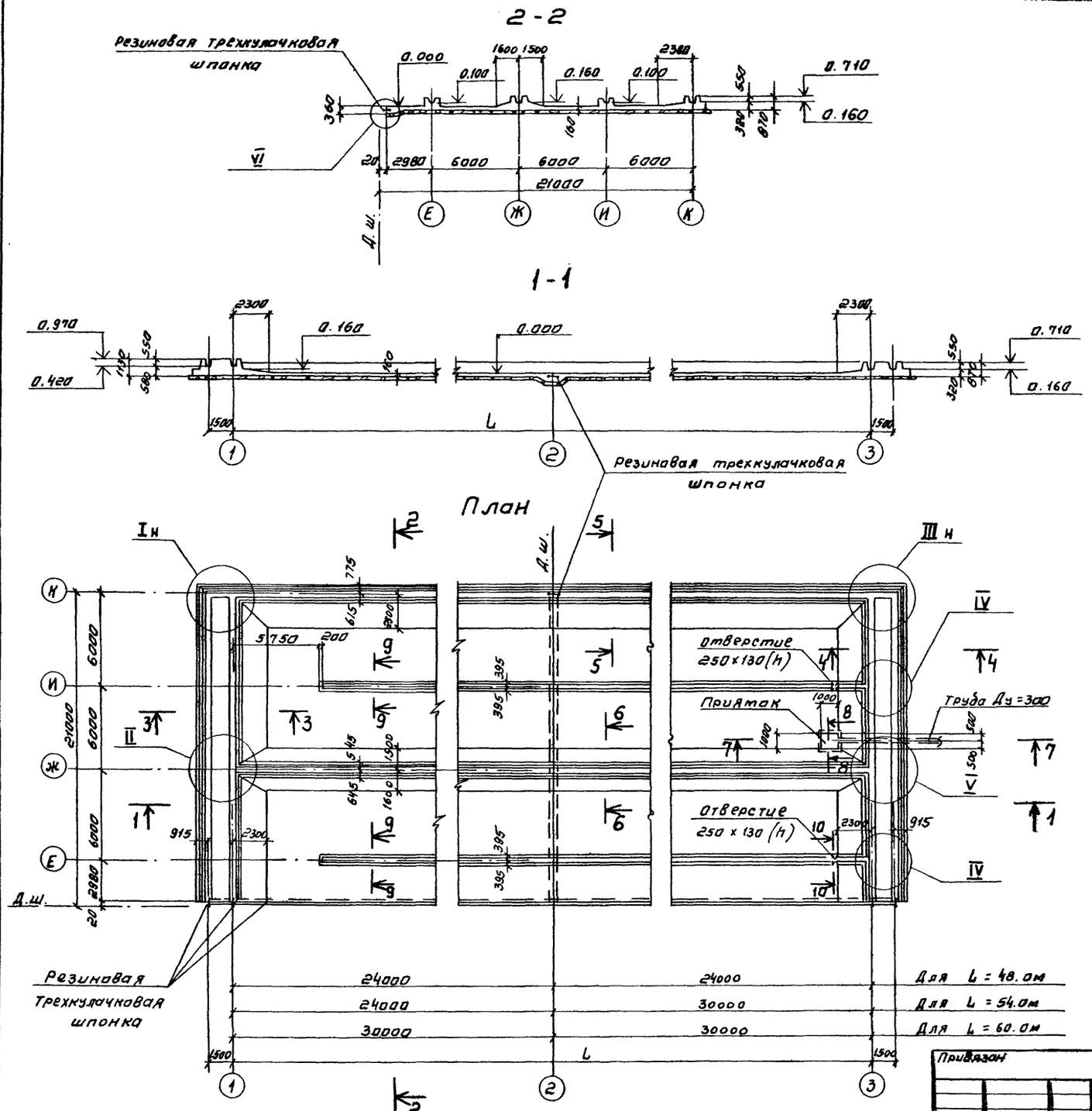

Спецификация элементов на секцию „К"

Формат	Зона	Поз	Обозначение	Наименование	К-во шт. Длина аэротенка L м 48.0	54.0	60.0	Примеч.
				Днище (шт-1)				
				Сборочные единицы				
				Каркасы				
				пространственные				
А4		1	ТП 902-2-394.86-КЖИ - КП 1,2,5	КП1	54	62	70	
А4		2	- КП 1,2,5	КП2	23	23	23	
А4		3	- КП 3,8	КП3	5	5	5	
А4		4	- КП 4,9	КП4	5	5	5	
А4		5	- КП 1,2,5	КП5	1	1	1	
А4		6	- КП 6,7,12	КП 6	9	9	9	
А4		7	- КП 6,7,12	КП 7	4	4	4	
А4		8	- КП 3,8	КП 8	2	2	2	
А4		9	- КП 4,9	КП 9	2	2	2	
А4		10	- КП 10,11	КП 10	40	48	56	
А4		11	- КП 10,11	КП 11	16	16	16	
А4		12	- КП 6,7,12	КП 12	2	2	2	
				Каркасы плоские				
А4		13	- КР 1	КР 1	176	198	220	
				Сетки арматурные				
А4		14	С 1,8,11	С1	5	5	5	
А4		15	С 2,9,12	С2	5	5	5	
А4		16	С 3,10,13	С3	5	5	5	
А4		17	С 4,5	С4	14	16	18	
А4		19	С 6,7	С6	14	16	18	
А4		21	С 1,8,11	С8	1	1	1	
А4		22	С 2,9,12	С9	1	1	1	
А4		23	С 3,10,13	С10	1	1	1	
			Продолжение см. л	Кж-6				

1. Совместно с данным см. л.л. Кж-6÷8.
2. Узлы сечения см. ТП 902-2-394.86-Кж-2,3 ал. IV.

Типовой проект 902-2-397.86 Альбом III

Согласовано
отдел №12 Цветков

Инв. № подл. | Подпись и дата | Взам. инв.

Норм. контр.	Семенова		
Провер.	Петропавловская		
Инженер	Цветкова		
Рук. гр.	Гарбуз		
Гип.	Чирков		
Нач. отд.	Альтшуллер		

Привязан

Инв. №

ТП 902-2-397.86-КЖ

Аэротенк двухкоридорный с размерами коридора 6×4,6×36 - 60м

Секция „К". Днище. Опалубочный чертеж. План, разрезы.

Стадия	Лист	Листов
Р	5	

Госстрой СССР
СОЮЗВОДОКАНАЛПРОЕКТ
г. Москва

Копировал. Синицына

21052-01 7 Формат А2

Спецификация элементов на секцию „К" (продолжение)

Альбом III

Типовой проект 902-2-397.86

Формат	Зона	Поз.	Обозначение	Наименование	К-во шт. Длина заготовки ℓ м 48.0	54.0	60.0	Примеч. Масса 1 шт. кг
1	2	3	4	5	6	7	8	9
		30	ГОСТ 23279-78	С 22АIII-200 / 6АI-600 ГОСТ 23279-78 2650×4650 25/225	10	10	10	200.0кг
		31	То же	С 16АIII-200 / 6АI-600 ГОСТ 23279-78 2650×4650 25/225	4	4	4	107.6 кг
		32	"	С 22АIII-200 / 6АI-600 ГОСТ 23279-78 2850×3300 25/150	14	16	18	152.3кг
		34	"	С 18АIII-200 / 6АI-600 ГОСТ 23279-78 2850×3650 25/275	14	16	18	110.3кг
		39	ГОСТ 8478-81	С 4Вр1-400 / 10АIII-100 ГОСТ 8478-81 3650×8050 25/25	2	2	2	190.0кг
		40	То же	С 10АIII-100 / 4Вр1-400 ГОСТ 8478-81 2850×9000 25/100	28	32	36	167.5кг
		41	"	С 8АIII-200 / 4Вр1-400 ГОСТ 8478-81 1650×8050 25/25	2	2	2	32.1кг
		43	"	С 8АIII-200 / 4Вр1-400 ГОСТ 8478-81 1650×6650 25/25	8	8	8	30.5кг
		48	"	С 4Вр1-400 / 10АIII-100 ГОСТ 8478-81 3650×7150 25/25	6	6	6	169.2кг
		49	"	С 8АIII-200 / 4Вр1-400 ГОСТ 8478-81 1650×7150 25/175	6	6	6	28.4кг
		50	"	С 10АIII-100 / 4Вр1-400 ГОСТ 8478-81 2850×8050 25/25	6	7	8	150.0кг
		51	"	С 10АIII-100 / 4Вр1-400 ГОСТ 8478-81 2850×7650 25/25	22	25	28	142.6кг
		53	ГОСТ 23279-78	С 22АIII-200 / 6АI-600 ГОСТ 23279-78 1650×4650 25/225	2	2	2	128.5кг
		64	ГОСТ 8478-81	С 6АIII-200 / 4Вр1-400 ГОСТ 8478-81 2650×8450 25/25	60	30		24.4кг
		65	То же	С 6АIII-200 / 4Вр1-400 ГОСТ 8478-81 2650×8450 25/25		30	60	32.2кг
		66	"	С 8АIII-200 / 4Вр1-400 ГОСТ 8478-81 1650×7450 25/25	6	3		29.4кг
		67	"	С 8АIII-200 / 4Вр1-400 ГОСТ 8478-81 1650×7250 25/25		4	8	28.6 кг
		68	"	С 8АIII-200 / 4Вр1-400 ГОСТ 8478-81 850×7450 25/25	12	6		16.3кг
		69	"	С 8АIII-200 / 4Вр1-400 ГОСТ 8478-81 850×7250 25/25		8	16	16.0кг
		70	"	С 8АIII-200 / 4Вр1-400 ГОСТ 8478-81 2650×6450 25/25	12	6		40.0кг
		71	"	С 8АIII-200 / 4Вр1-400 ГОСТ 8478-81 2650×8450 25/25		6	12	52.7кг
		72	"	С 6АIII-200 / 4Вр1-400 ГОСТ 8478-81 2650×6450 25/25	12	6		24.4кг
		73	"	С 6АIII-200 / 4Вр1-400 ГОСТ 8478-81 2650×8450 25/25		8	16	320кг

1	2	3	4	5	6	7	8	9
				Деталь 4				
				ф8АIII ГОСТ 5781-82				
				ℓ=850	106	106	106	0,3кг
БЧ		90	ТП902-2-397.86 КЖ-4÷7 ОВ.III	ℓ=1200	10	10	10	0,5кг
БЧ		91	То же	ℓ=870	10	10	10	0,3кг
БЧ		92	"	ℓ=590	10	10	10	0,2кг
БЧ		93	"	ℓ=2000	10	10	10	0,8кг
БЧ		94	"	ℓ=800	20	20	20	0,3кг
БЧ		95	"	ℓ=800	65	65	65	0,3кг
БЧ		96	"	ℓср=1320	10	10	10	0,5кг
БЧ		97	"	ℓ=680	5	5	5	0,3кг
БЧ		98	"	ℓ=1040	5	5	5	0,4кг
БЧ		99	"	ℓср=1820	20	20	20	0,7кг
БЧ		100	"	ℓ=1300	25	25	25	0,5кг
БЧ		101	"	ℓ=1150	5	5	5	0,5кг
БЧ		102	"	ℓ=650	5	5	5	0,3кг
БЧ		103	"	ℓ=740	5	5	5	0,3кг
БЧ		104	"	ℓ=1240	5	5	5	0,5кг
БЧ		105	"	Общая длина	п.м 1260	п.м 1350	п.м 1440	1п.м 0,395
БЧ		85	"	ℓ=2480	10	10	10	1,0кг
БЧ		111	"					
				ф10АIII ГОСТ 5781-82				
				ℓ=1710	840	960	1080	1,1кг
БЧ		86	"	ℓ=3610	20	20	20	2,2кг
БЧ		87	"	ℓ=1750	32	32	32	1,1кг
БЧ		88	"					

1	2	3	4	5	6	7	8	9
БЧ		89	ТП902-2-397.86 КЖ-4÷7 ОВ.IV	ℓ=1600	74	74	74	1,0кг
БЧ		106	То же	ℓ=1490	450	480	510	0,9кг
БЧ		107	"	ℓ=1340	400	430	460	0,8кг
БЧ		108	"	ℓср=2250	—	—	—	—
БЧ		109	"	ℓср=1450	32	32	32	0,9кг
БЧ		110	"	ℓ=330	400	430	460	0,2кг
				ф12АIII ГОСТ 5781-82				
БЧ		77	"	ℓ=1580	220	250	280	1,4кг
БЧ		81	"	ℓ=3680	20	20	20	3,3кг
				ф14АIII ГОСТ 5781-82				
БЧ		76	"	ℓ=1860	220	250	280	2,2кг
БЧ		78	"	ℓ=1530	110	110	110	1,9кг
БЧ		79	"	ℓ=3800	16	16	16	4,6кг
БЧ		80	"	ℓср=2880	20	20	20	3,5кг
БЧ		82	"	ℓср=2500	16	16	16	3,0кг
БЧ		83	"	ℓср=3350	94	94	94	4,1кг
БЧ		84	"	ℓср=4470	16	16	16	5,4кг
				Материалы				
				Бетон М-200, Мрз □,86	м³ 369.3	м³ 401.3	м³ 433.3	

Совместно с данным см. л.л. КЖ-5, 7.8 и ТП902-2-394 86- КЖ-4÷7 ов.IV.

Привязан

Инв. №

Взам. инв. №

Подпись и дата

Инв. № подл.

Н. Контр.	Семенова		
Провер.	Петрашевский		
Инж.	Цветкова		
Рук. гр	Горбуз		
ГИП	Чурков		
Нач. отд.	Альтшуллер		

ТП 902-2-397.86 - КЖ

Резервуар двухкоридорный с размерами коридора 6×4.6×36-60 м

Секция „К". Днище. Спецификация элементов

Стадия	Лист	Листов
Р	6	

Госстрой СССР Союзводоканалпроект г. Москва

Копир. Лаврухина

21052-01 8

Формат А2

Альбом III

Типовой проект 902-2-397.86

Раскладка нижней арматуры

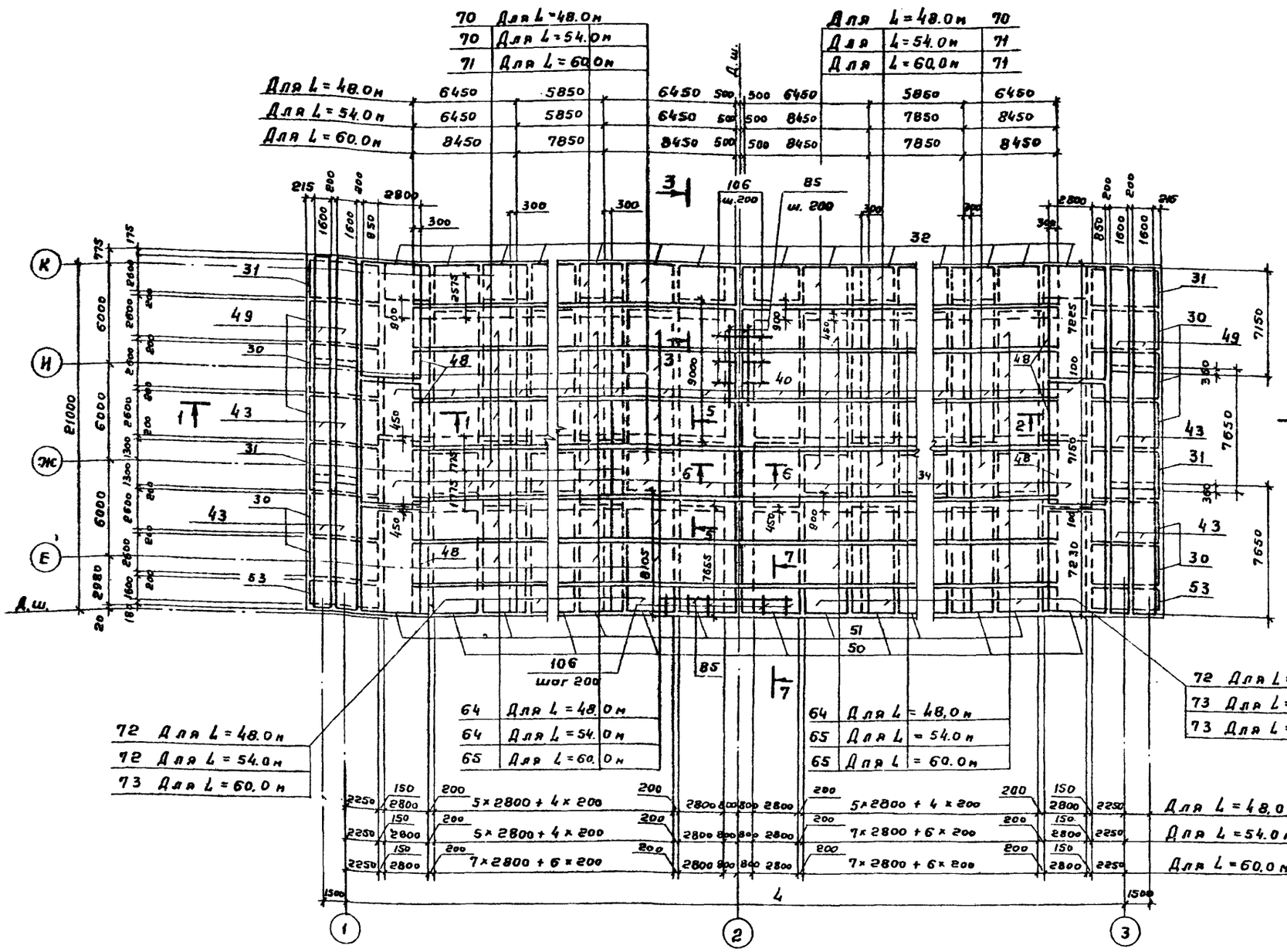

1. Совместно с данным см. л.л. КЖ-5,6,8.
2. Защитный слой бетона для нижней арматуры - 35 мм
3. В местах приямков арматура сеток обрезается по месту.
   Арматура приямков условно не показана.
4. Размеры сеток даны в осях стержней

Ведомость расхода стали на элемент, кг

Марка элемента	Изделия арматурные. Арматура класса Вр I ГОСТ 6727-80 ф4	Итого	А I ГОСТ 5781-82 ф6	ф8	Итого	А III ГОСТ 5781-82 ф6	ф8	ф10	ф12	ф14	ф16	ф18	ф22		Итого	Общий расход
Секция „К" L=48.0	859.6	859.6	1114.2	1708.4	2822.6	1440.0	4714.0	12951.4	2797.1	1356.4	411.6	3486.0	10031.0		37187.5	40869.7
Секция „К" L=54.0	984.6	984.6	1240.8	1804.4	3045.2	1721.6	5159.3	14459.1	3055.1	1422.4	411.6	3984.0	10718.0		40931.1	44960.9
Секция „К" L=60.0	1109.6	1109.6	1367.4	1900.4	3267.8	2003.2	5602.6	15966.8	3313.1	1488.4	411.6	4482.0	11406.0		44672.7	49050.1

Привязан

Инв. №

Норм.конт.	Семенова	
Провер.	Петропавловская	
Инжен.	Цветкова	
Рук. гр.	Гарбуз	
ГИП	Чирков	
Нач.отд.	Альтшулер	

ТП 902-2-397.86 - КЖ

Аэротенк двухкоридорный с размерами коридора 6×4.6×36-60 м

Секция „К". Днище. Арматурный чертеж. Раскладка нижней арматуры

Стадия	Лист	Листов
Р	7	

Госстрой СССР СОЮЗВОДОКАНАЛПРОЕКТ г. Москва

21052-01 9

Копировал Гольденбаум

Формат А2

Инв. № подл. | Подпись и дата | Взам. инв. №

Альбом III

Тип. 1 вой проект 902-2-397.86

Раскладка верхней арматуры

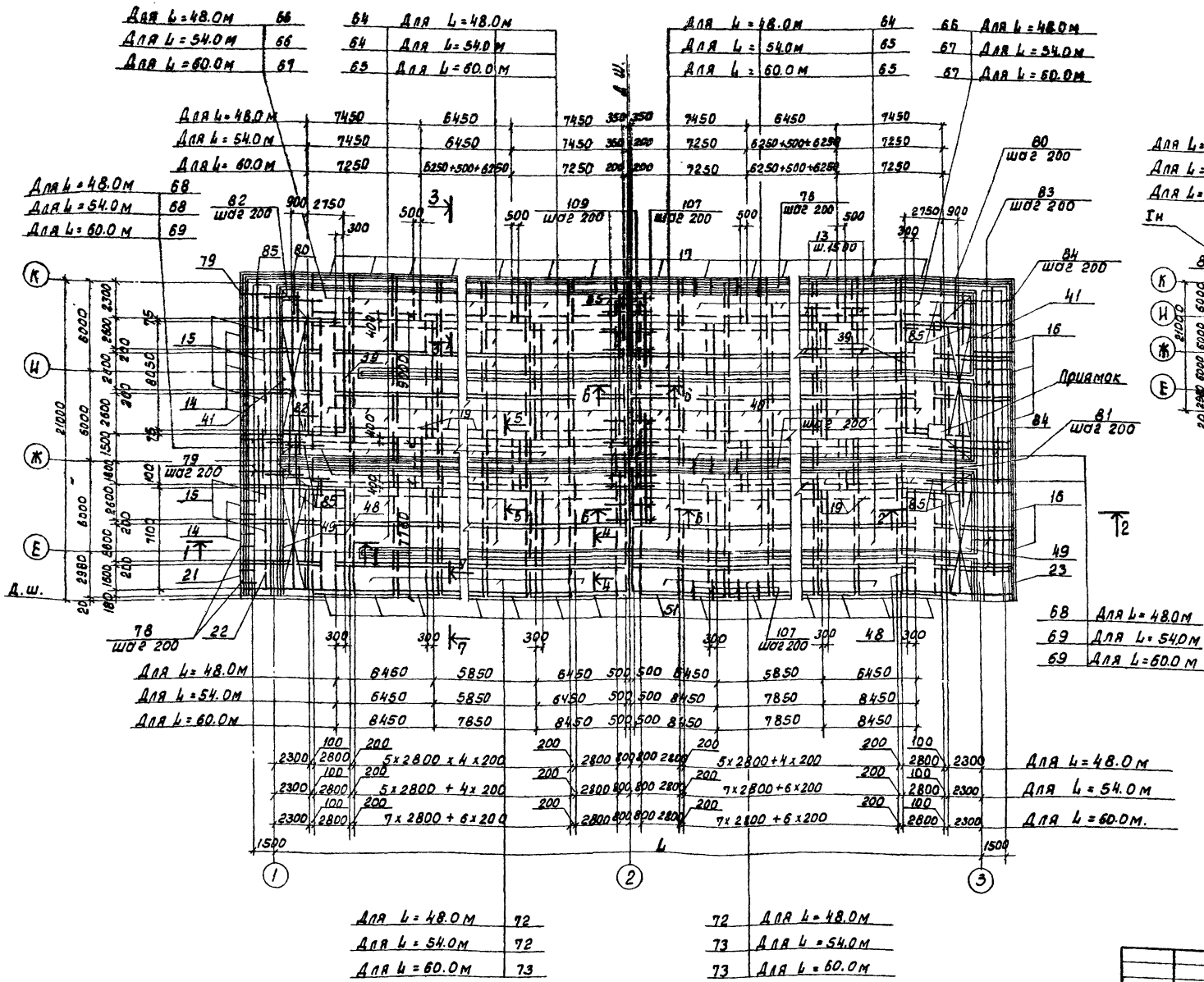

План раскладки каркасов

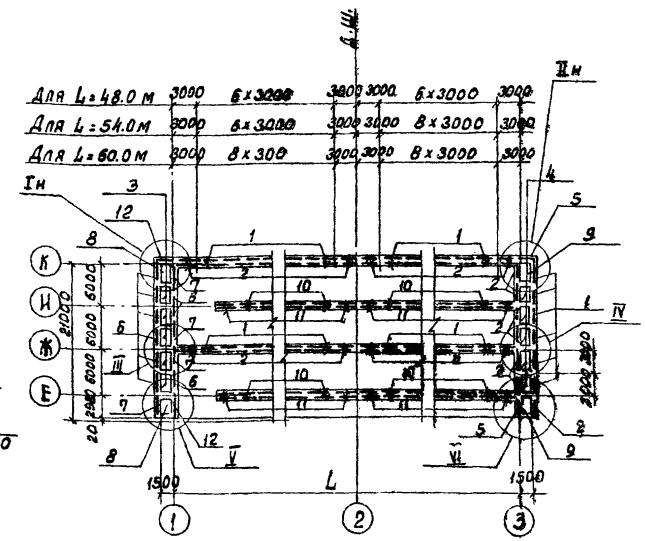

1. Совместно с данным см. л.л. КЖ-5÷7.
2. Защитный слой бетона для верхней арматуры -25 мм.
3. В местах приямков арматура сеток обрезается по месту.
4. Узлы, сечения см. ТП902-2-397.86-КЖ-4÷7 ал. IV.

Норм. конт.	Семенова		
Провер.	Петропавловская		
Инженер	Цветкова		
Рук. гр.	Гарбуз		
ГИП	Чирков		
Нач. отд.	Альтшуллер		

Привязан:

Инв. №

ТП 902-2-397.86-КЖ

Аэротенк двухкоридорный с размерами коридора 6x4.6x36-60 м.

Секция „К". Днище. Арматурный чертеж. Раскладка верхней арматуры.

Стадия	Лист	Листов
Р	8	

Госстрой СССР СОЮЗВОДОКАНАЛПРОЕКТ г. Москва

Копировал: 21052-01 10 Формат А2

Инв. № подл. | Подпись и дата | Взам. инв. №

Типовой проект 902-2-397.86 Альбом III

2-2

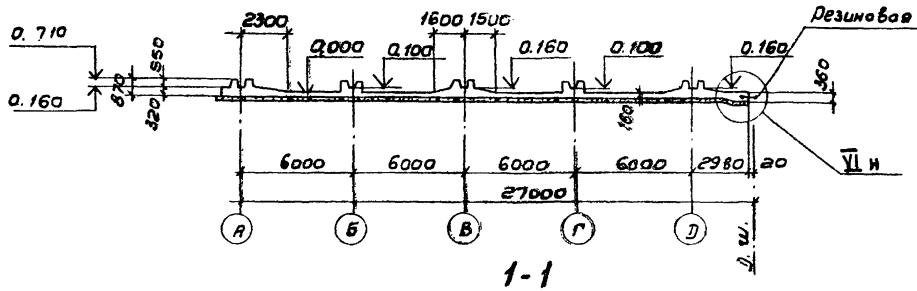

1-1

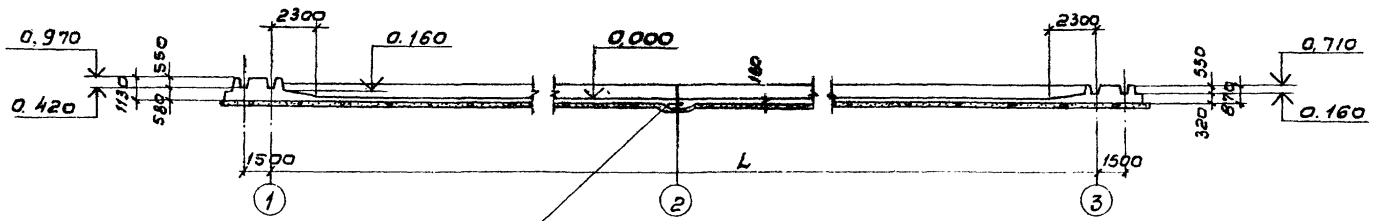

План

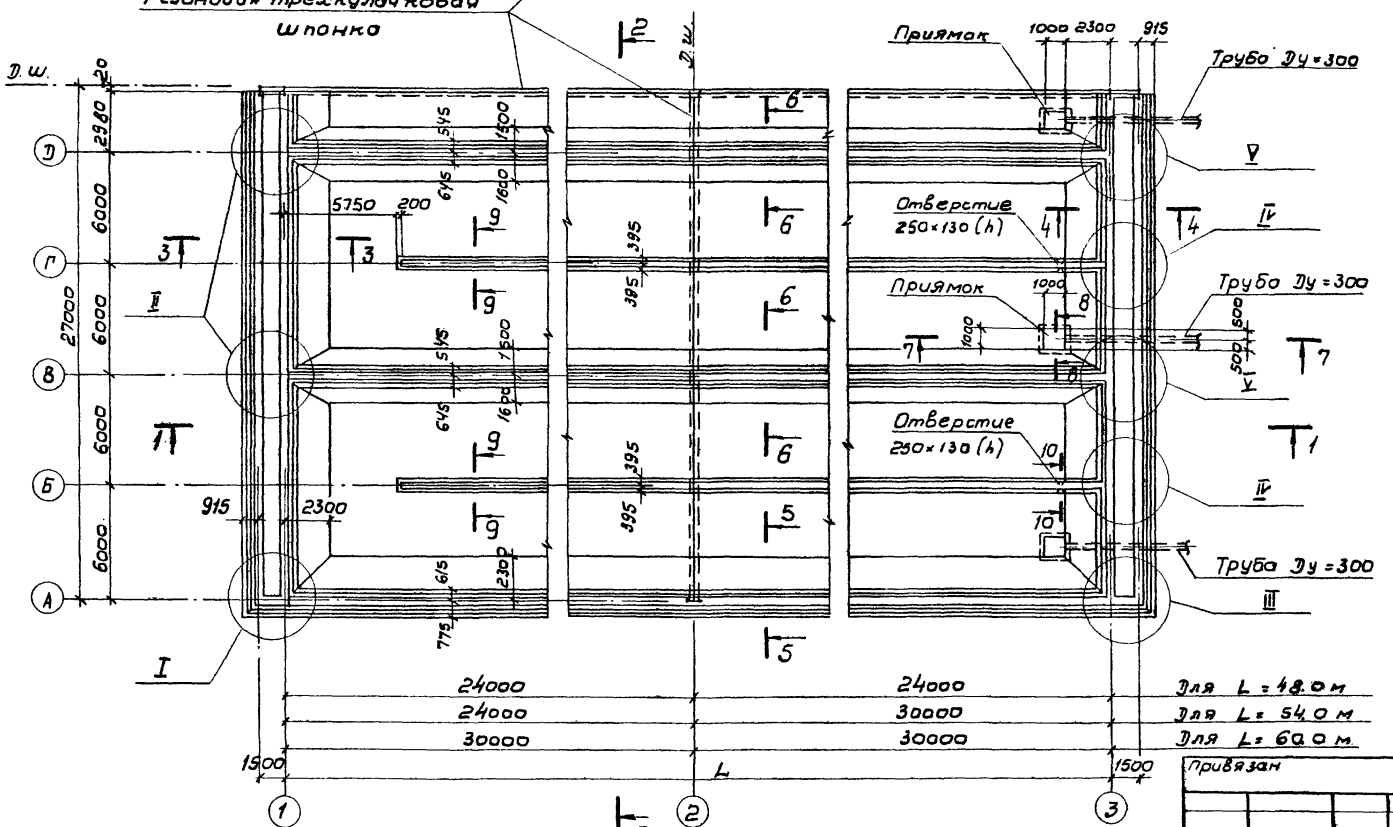

Спецификация элементов на секцию „Л"

		Обозначение	Наименование	К-во шт. Длина аэротенка L м 48.0	54.0	60.0	Примеч.
			Днище (шт. 1)				
			Сварочные единицы				
			Каркасы пространственные				
АУ	1	ТП 902-2-397.86 КЖ-КП 1.2.5	КП 1	80	92	104	
АУ	2	-КП 1.2.5	КП 2	34	34	34	
АУ	3	-КП 3.8	КП 3	7	7	7	
АУ	4	-КП 4.9	КП 4	7	7	7	
АУ	5	-КП 1.2.5	КП 5	1	1	1	
АУ	6	-КП 6.7.12	КП 6	12	12	12	
АУ	7	-КП 6.7.12	КП 7	5	5	5	
АУ	8	-КП 3.8	КП 8	2	2	2	
АУ	9	-КП 4.9	КП 9	2	2	2	
АУ	10	-КП 10.11	КП 10	40	48	56	
АУ	11	-КП 10.11	КП 11	16	16	16	
АУ	12	-КП 6.7.12	КП 12	2	2	2	
			Каркасы плоские				
АУ	13	-КР 1	КР 1	224	252	280	
			Сетки арматурные				
АУ	14	С 1.8.11	С 1	6	6	6	
АУ	15	С 2.9.12	С 2	6	6	6	
АУ	16	С 3.10.13	С 3	6	6	6	
АУ	17	С 4.5	С 4	14	16	18	
АУ	19	С 6.7	С 6	28	32	36	
АУ	24	С 1.8.11	С 11	1	1	1	
АУ	25	С 2.9.12	С 12	1	1	1	
АУ	26	С 3.10.13	С 13	1	1	1	
		Продолжение см.	л. КЖ-10				

1. Совместно с данным см. лл. КЖ-10 ÷ 12.
2. Узлы, сечения см. ТП 902-2-397.86 – КЖ-2, 3 ол. IV.

Согласовано
Отдел № 12 Цветков

Инв. № подл. | Подпись и дата | Взам. инв. №

Привязан

Инв. №

Нач. кон.	Семенова		
Провер	Петрашкевская		
Инжен	Цветкова		
Рук. гр.	Горбуз		
ГИП	Чуркав		
Нач. отд	Альтшулер		

ТП 902-2-397.86-КЖ

Аэротенк двухкоридорный с размерами коридора 6×4,6×36–60 м

Стадия	Лист	Листов
Р	9	

Секция „Л", Днище. Ополубочный чертеж. План, разрезы.

Госстрой СССР СОЮЗВОДОКАНАЛПРОЕКТ г. Москва

Копировал Фижилова 21052-01 11 Формат А2

Спецификация элементов на секцию „Л" (продолжение)

Формат	Зона	Поз.	Обозначение	Наименование	Кол-во шт. Длина аэротенка, м. 48.0	54.0	60.0	Примеч.
1	2	3	4	5	6	7	8	9
		30	ГОСТ 23279-78	С 22АIII-200 / 6АI-600 2650×4650 25/225 ГОСТ 23279-78	12	12	12	200.0кг
		31	То же	С 16АIII-200 / 6АI-600 2650×4650 25/225 ГОСТ 23279-78	6	6	6	107.6кг.
		32	"	С 22АIII-200 / 6АI-600 2850×3300 25/150 ГОСТ 23279-78	14	16	18	152.3кг.
		34	"	С 18АIII-200 / 6АI-600 2850×3550 25/275 ГОСТ 23279-78	28	32	36	110,3кг.
		39	ГОСТ 8478-81	С 4Вр1-400 / 10АIII-100 3650×8050 25/25 ГОСТ 8478-81	10	10	10	190.0кг.
		40	То же	С 10АIII-100 / 4Вр1-400 2850×9000 25/100 ГОСТ 8478-81	28	32	36	167.5кг
		41	"	С 8АIII-200 / 4Вр1-400 1650×8050 25/25 ГОСТ 8478-81	4	4	4	32.1кг.
		49	"	С 8АIII-200 / 4Вр1-400 1650×7150 25/175 ГОСТ 8478-81	12	12	12	28.4кг.
		54	"	С 10АIII-100 / 4Вр1-400 2850×2050 25/25 ГОСТ 8478-81	6	7	8	38.4кг.
		55	"	С 10АIII-100 / 4Вр1-400 2850×1650 25/25 ГОСТ 8478-81	8	9	10	30.9кг.
		57	ГОСТ 23279-78	С 22АIII-200 / 6АI-600 1450×4650 25/225 ГОСТ 23279-78	2	2	2	114.2кг.
		61	ГОСТ 8478-81	С 8АIII-200 / 4Вр1-400 1650×1450 25/125 ГОСТ 8478-81	2	2	2	5.9кг.
		62	То же	С 10АIII-100 / 4Вр1-400 2850×1800 25/100 ГОСТ 8478-81	14	16	18	33.6кг.
		64	"	С 6АIII-200 / 4Вр1-400 2650×6450 25/25 ГОСТ 8478-81	72	36		24.4кг.
		65	"	С 6АIII-200 / 4Вр1-400 2650×8450 25/25 ГОСТ 8478-81		36	72	32.2кг.
		66	"	С 8АIII-200 / 4Вр1-400 1650×7450 25/25 ГОСТ 8478-81	6	3		29.4кг.
		67	"	С 8АIII-200 / 4Вр1-400 1650×7250 25/25 ГОСТ 8478-81		4	8	28.6кг.
		68	"	С 8АIII-200 / 4Вр1-400 850×7450 25/25 ГОСТ 8478-81	24	12		16.3кг.
		69	"	С 8АIII-200 / 4Вр1-400 850×7250 25/25 ГОСТ 8478-81		16	32	16.0кг.
		70	"	С 8АIII-200 / 4Вр1-400 2650×6450 25/25 ГОСТ 8478-81	18	9		40.0кг
		71	"	С 8АIII-200 / 4Вр1-400 2650×8450 25/25 ГОСТ 8478-81		9	18	52.7кг.
		74	"	С 6АIII-200 / 4Вр1-400 1450×7450 25/25 ГОСТ 8478-81	12	6		16.0кг.
		75	"	С 6АIII-200 / 4Вр1-400 1450×7250 25/25 ГОСТ 8478-81		6	12	15.5кг.
		60	ГОСТ 8478-81	С 4Вр1-400 / 10АIII-100 3650×1450 25/25 ГОСТ 8478-81	2	2	2	35.3кг.
		112	То же	С 10АIII-100 / 4Вр1-400 2850×9800 25/100 ГОСТ 8478-81	28	32	36	182.0кг.
				Детали				
				ф8АIII ГОСТ 5781-82				
64		90	ТП902- КЖ-4÷7ал.IV	е=850	122	122	122	0.3кг
64		91	То же	е=1200	10	10	10	0.5кг.
64		92	"	е=870	10	10	10	0.3кг.
64		93	"	е=590	10	10	10	0.2кг
64		94	"	е=2000	10	10	10	0.8кг
64		95	"	е=800	20	20	20	0.3кг
64		96	"	е=800	95	95	95	0.3кг
64		97	"	еср=1320	15	15	15	0.5кг
64		98	"	е=660	5	5	5	0.3кг
64		99	"	е=1040	5	5	5	0.4кг
64		100	"	еср=1820	20	20	20	0.7кг
64		101	"	е=1300	40	40	40	0.5кг
64		102	"	е=1150	10	10	10	0.5кг
64		103	"	е=650	10	10	10	0.3кг.
64		104	"	е=740	10	10	10	0.3кг
64		105	"	е=1240	10	10	10	0.5кг
64		111	"	е=2480	10	10	10	1.0кг
64		85	"	Общая длина	п.м. 1470	п.м. 1570	п.м. 1650	1п.м. 0.395кг.
				ф10АIII ГОСТ 5781-82				
64		86	"	е=1710	840	960	1080	1.1кг.
64		87	"	е=3610	40	40	40	2.2кг
64		88	"	е=1750	64	64	64	1.1кг
64		89	"	е=1600	148	148	148	1.0кг.
64		106	ТП902- КЖ-4÷7ал.IV	е=1490	540	570	600	0.9кг.
64		107	То же	е=1340	470	500	530	0.8кг.
64		108	"	еср=2250	20	20	20	1.4кг.
64		109	"	еср=1450	44	44	44	0.9кг.
64		110	"	е=330	470	500	530	0.2кг.
				ф12АIII ГОСТ 5781-82				
64		77	"	е=1580	440	500	560	1.4кг.
64		81	"	е=3680	40	40	40	3.3кг.
				ф14АIII ГОСТ 5781-82				
64		76	"	е=1860	220	250	280	2,2кг
64		78	"	е=1530	135	135	135	1.9кг
64		79	"	е=3800	22	22	22	4.6кг
64		80	"	еср=2880	20	20	20	3.5кг
64		82	"	еср=2500	22	22	22	3.0кг
64		83	"	еср=3350	113	113	113	4.1кг.
64		84	"	еср=4470	22	22	22	5.4кг
				Материалы				
				Бетон М-200, Мр3 □, В6	м² 474.0	м² 518.0	м² 562.0	

Совместно с данным см. л. л. КЖ-9, 11, 12 и ТП 902-2-394.86-КЖ-4÷7 ал. IV.

Альбом III

Типовой проект 902-2-397.86

Инв. № подл. | Подпись и дата | Взам. инв. №

Привязан:

Инв. №

Норм. конт.	Семенова	
Провер.	Петропавловская	
Инженер	Цветкова	
Рук. гр.	Гарбуз	
Гип	Чирков	
Нач. отд.	Альтшуллер	

ТП 902-2-397.86-КЖ

Аэротенк. двухкоридорный с размерами коридора 6×4.6×36-60 м.

Секция „Л". Днище. Спецификация элементов

Стадия	Лист	Листов
Р	10	

Госстрой СССР СОЮЗВОДОКАНАЛПРОЕКТ г. Москва

Копировал: Доценко 21052-01 12 Формат А2

Типовой проект 902-2-397.86 Альбом III

Раскладка нижней арматуры

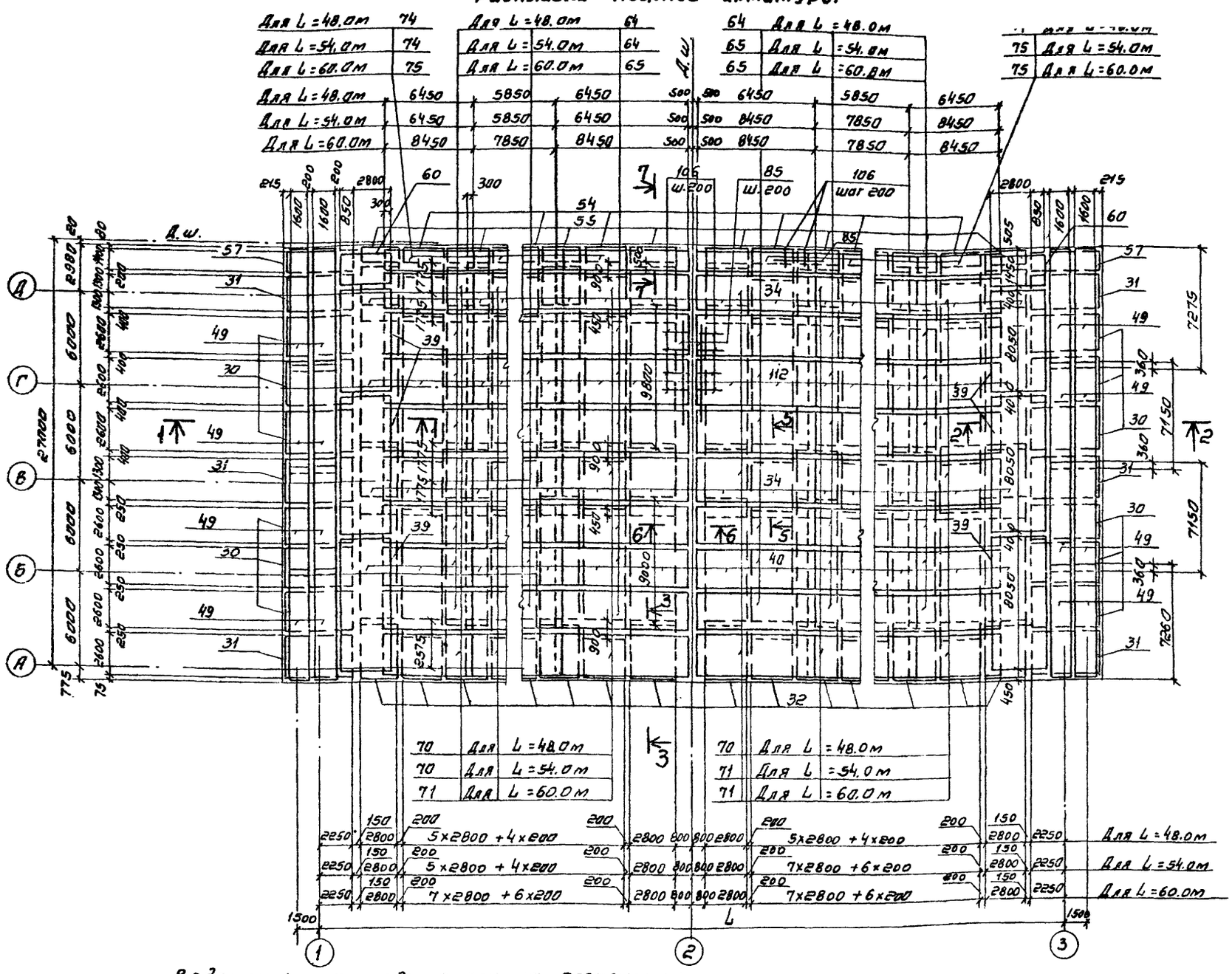

1. Совместно с данным см. л. л. Кж-9.10.12.
2. Защитный слой бетона для нижней арматуры - 35 мм.
3. В местах приямков арматура сеток обрезается по месту.
   Арматура приямков условно не показана.
4. Размеры сеток даны в осях стержней

Ведомость расхода стали на элемент, кг

Марка элемента	Изделия арматурные															Общий расход
	Арматура Класса															
	Вр I		А I			А III										
	Гост 6727-80		Гост 5781-82													
	ф4	Итого	ф6	ф8	Итого	ф6	ф8	ф10	ф12	ф14	ф16	ф18	ф22		Итого	
Секция „Л" L=48.0	1024.8	1024.8	1404.5	2379.2	3783.7	1598.4	6123.9	15540.6	4213.1	1559.8	617.4	6972.0	10890.2		47515.4	52323.9
Секция „Л" L=54.0	1154.0	1154.0	1565.7	2523.2	4088.9	1825.8	6722.0	17268.2	4621.1	1625.8	617.4	7968.0	11577.2		52225.5	57468.4
Секция „Л" L=60.0	1283.4	1283.4	1726.9	2667.2	4394.1	2053.2	7316.1	18995.8	5029.1	1691.8	617.4	8964.0	12264.2		56931.6	62608.1

Привязан	Норм. контр.	Семенова		ТП 902-2-397.86-КЖ			
	Провер.	Петропавловская					
	Инженер	Цветкова		Аэротенк двухкоридорный с размерами коридора 6×4.6×36-60 м	Стадия	лист	листов
	Рук. гр.	Гарбуз			Р	11	
	ГИП	Чирков		Секция „Л", Днище Арматурный чертеж. Раскладка нижней арматуры	Госстрой СССР СОЮЗВОДОКАНАЛПРОЕКТ г. Москва		
Инв. №	Нач. отд.	Альтшуллер					

21052-01 13

Копировал Синицына

Формат А2

Типовой проект 902-2-397.86 Альбом III

Раскладка верхней арматуры

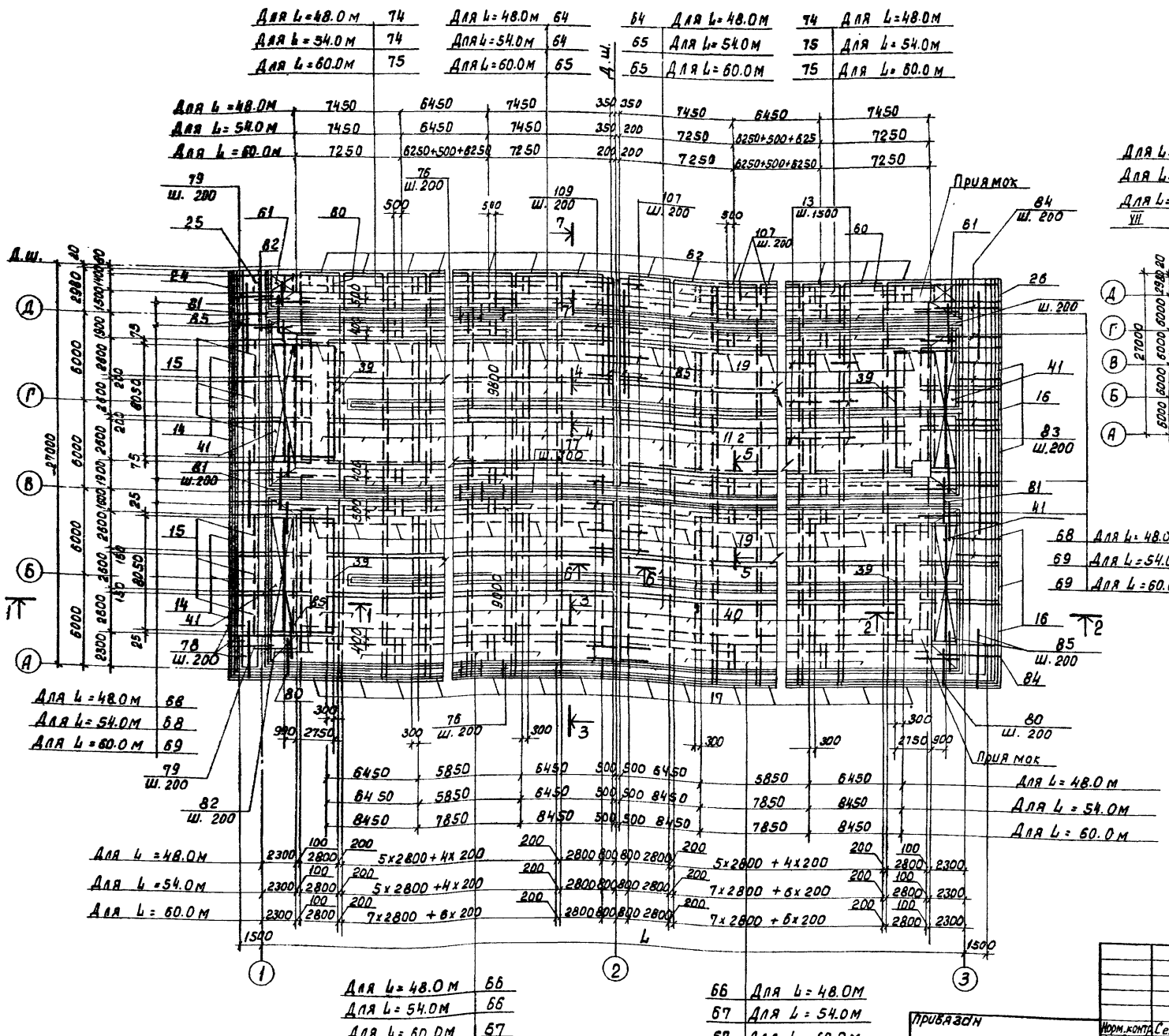

План раскладки каркасов

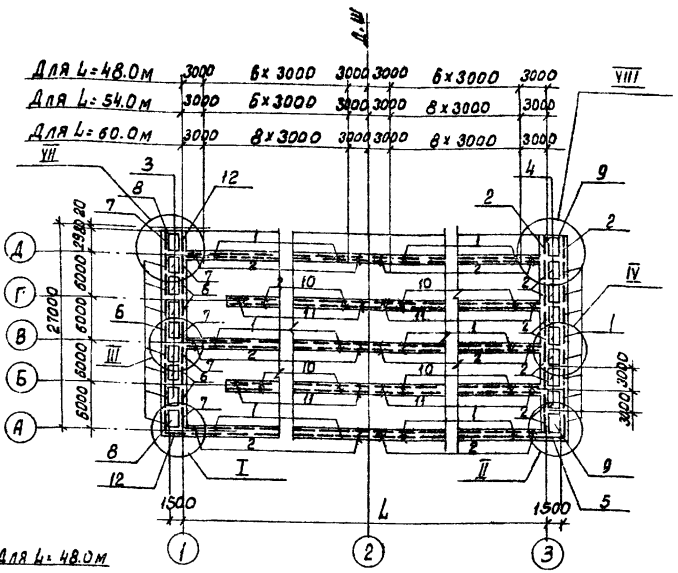

1. Совместно с данным см. л. л. КЖ-9÷11.
2. Защитный слой бетона для верхней арматуры - 25 мм.
3. В местах приямков арматура сеток обрезается по месту.
   Арматура приямков условно не показана.
4. Размеры сеток даны в осях стержней.
5. Узлы, сечения см. ТП 902-2-394.86-КЖ-4÷7 ал. IV.

Привязан				ТП 902-2-397.86-КЖ			
	Норм. контр.	Семенова		Аэротенк двухкоридорный с размерами коридора 6 x 4.6 x 36 - 60 м.	Стадия	Лист	Листов
	Провер.	Петропавловская			Р	12	
	Инженер	Цветкова					
	Рук. гр.	Гарбуз		Секция „Л", Днище. Арматурный чертеж. Раскладка верхней арматуры.	Госстрой СССР СОЮЗВОДОКАНАЛПРОЕКТ г. Москва		
Инв. №	Гип	Чирков					
	Нач. отд.	Альтшуллер					

Копировал: Доценко 21052-01 14 Формат А2

Инв. № подл. | Подпись и дата | Взам. инв. №

Альбом III

Типовой проект 902-2-397.86

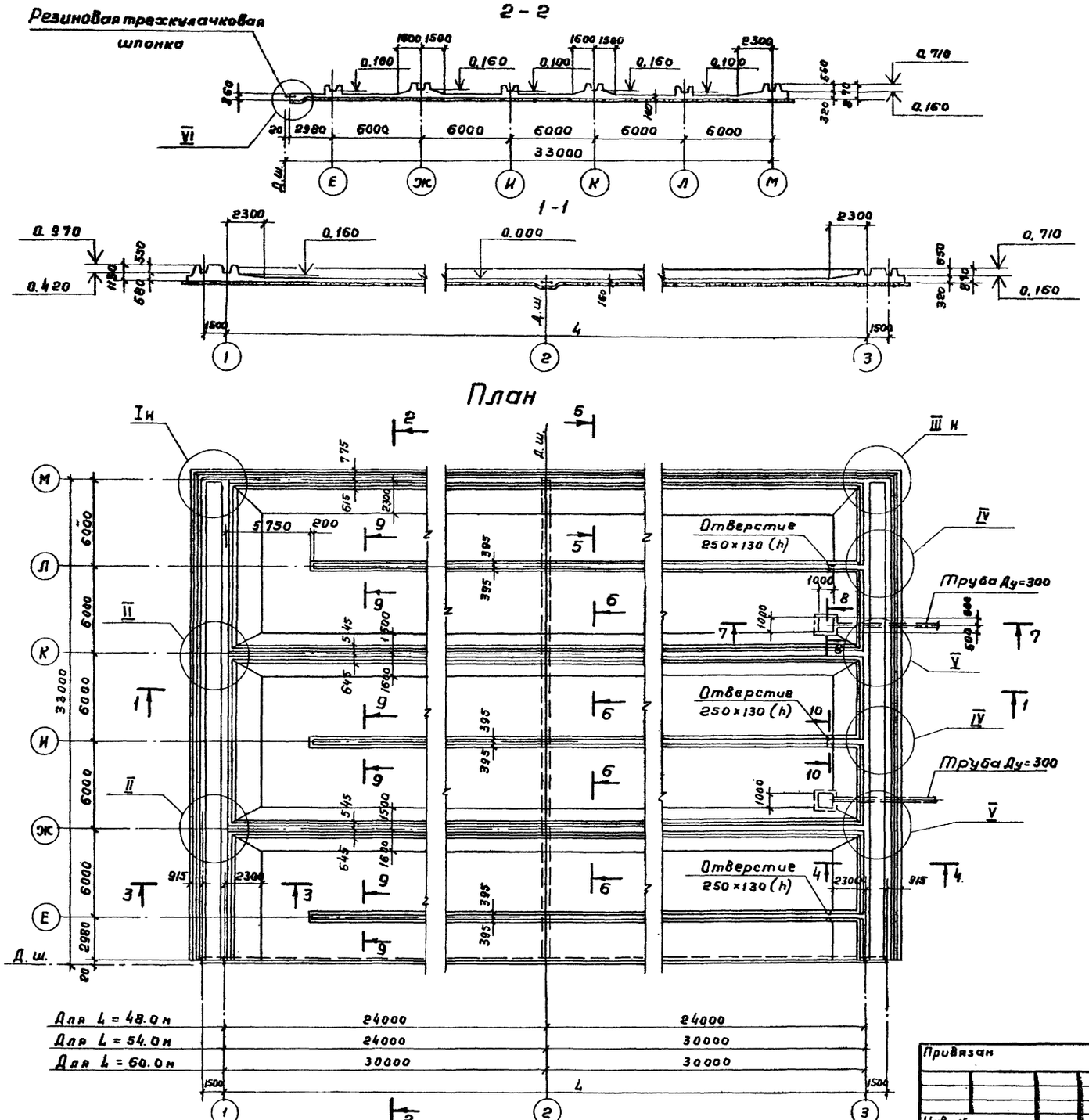

Спецификация элементов на секцию „М"

Формат	Зона	Поз	Обозначение	Наименование	Кол-во шт. Длина аэротенка L м 48.0	54.0	60.0	Примеч
				Днище (шт-1)				
				Сборочные единицы				
				Каркасы				
				пространственные				
А4		1	ТП 902-2-394.86-КЖ-КП1.2.5	КП1	82	94	106	
А4		2	-КП 1.2.5	КП2	35	35	35	
А4		3	-КП 3.8	КП3	9	9	9	
А4		4	-КП4.9	КП4	9	9	9	
А4		5	-КП1.2.5	КП5	9	9	9	
А4		6	-КП6,7.12	КП6	15	15	15	
А4		7	-КП6,7.12	КП7	6	6	6	
А4		8	-КП3.8	КП8	2	2	2	
А4		9	-КП4.9	КП9	2	2	2	
А4		10	-КП 10.11	КП10	60	72	84	
А4		11	-КП 10.11	КП11	24	24	24	
А4		12	-КП6,7.12	КП12	2	2	2	
				Каркасы плоские				
А4		13	-КР1	КР1	272	306	340	
				Сетки арматурные				
А4		14	-С1.8.11	С1	8	8	8	
А4		15	-С2.9.12	С2	8	8	8	
А4		16	-С3.10.13	С3	8	8	8	
А4		17	-С4.5	С4	14	16	18	
А4		19	-С6.7	С6	28	32	36	
А4		21	-С1.8.11	С8	1	1	1	
А4		22	-С2.9.12	С9	1	1	1	
А4		23	-С3.10.13	С10	1	1	1	
			Продолжение см.	л. КЖ-14				

1. Совместно с данным см. л.л. КЖ-14,15,16.
2. Узлы, сечения см. ТП 902-2-394.86-КЖ-2,3 ал. IV.

Привязан	Норм.конт.	Семенова	Аэротенк двухкоридорный с размерами коридора 6×4,6×36-60 м	Стадия Р	Лист 13	Листов
	Провер.	Петропавловский				
	Инженер	Цветкова				
	Рук.гр.	Гарбуз	Секция „М". Днище. Опалубочный чертеж. План, разрезы.	Госстрой СССР СОЮЗВОДОКАНАЛПРОЕКТ г. Москва		
Инв. №	Гип	Чирков				
	Нач.отд.	Альтшуллер				

ТП 902-2-397.86-КЖ

Копировал Гольденбаум 21052-01 15 Формат А2

Согласовано: Отдел №12 Цветкова

Взам. инв. №

Подпись и дата

Инв. № подл.

Спецификация элементов на секцию „М" (продолжение)

Альбом III

Типовой проект 902-2-397.86

Формат	Зона	Поз.	Обозначение	Наименование	Кол-во шт. Длина аэротенка L м. 48.0	54.0	60.0	Примеч.
1	2	3	4	5	6	7	8	9
		30	ГОСТ 23279-78	С $\frac{22АIII-200}{6АI-600}$ 2650×4650 $\frac{25}{225}$ ГОСТ 23279-78	16	16	16	200.0кг.
		31	Тоже	С $\frac{16АIII-200}{6АI-600}$ 2650×4650 $\frac{25}{225}$ ГОСТ 23279-78	6	6	6	107.6кг.
		32	"	С $\frac{22АIII-200}{6АI-600}$ 2850×3300 $\frac{25}{150}$ ГОСТ 23279-78	14	16	18	152.3кг
		34	"	С $\frac{18АIII-200}{6АI-600}$ 2850×3550 $\frac{25}{275}$ ГОСТ 23279-78	28	32	36	110.3кг
		39	ГОСТ 8478-81	С $\frac{4Вр1-400}{10АIII-100}$ 3650×8050 $\frac{25}{25}$ ГОСТ 8478-81	4	4	4	190.0кг
		40	То же	С $\frac{10АIII-100}{4Вр1-400}$ 2850×9000 $\frac{25}{100}$ ГОСТ 8478-81	28	32	36	167.5кг.
		41	"	С $\frac{8АIII-200}{4Вр1-400}$ 1650×8050 $\frac{25}{25}$ ГОСТ 8478-81	4	4	4	32.1кг
		42	"	С $\frac{4Вр1-400}{10АIII-100}$ 3650×4450 $\frac{25}{25}$ ГОСТ 8478-81	2	2	2	105.8кг
		48	"	С $\frac{4Вр1-400}{10АIII-100}$ 3650×7150 $\frac{25}{25}$ ГОСТ 8478-81	10	10	10	169.2кг.
		49	"	С $\frac{8АIII-200}{4Вр1-400}$ 1650×7150 $\frac{25}{25}$ ГОСТ 8478-81	22	22	22	28.4кг
		50	"	С $\frac{10АIII-100}{4Вр1-400}$ 2850×8050 $\frac{25}{25}$ ГОСТ 8478-81	6	7	8	150.0кг
		51	"	С $\frac{10АIII-200}{4Вр1-400}$ 2850×7650 $\frac{25}{25}$ ГОСТ 8478-81	22	25	28	142.6кг.
		53	ГОСТ 23279-78	С $\frac{22АIII-200}{6АI-600}$ 1650×4650 $\frac{25}{225}$ ГОСТ 23279-78	2	2	2	128.5кг
		64	ГОСТ 8478-81	С $\frac{6АIII-200}{4Вр1-400}$ 2650×6450 $\frac{25}{25}$ ГОСТ 8478-81	96	48		24.4кг
		65	То же	С $\frac{6АIII-200}{4Вр1-400}$ 2650×8450 $\frac{25}{25}$ ГОСТ 8478-81		48	96	32.2кг.
		66	"	С $\frac{8АIII-200}{4Вр1-400}$ 1650×7450 $\frac{25}{25}$ ГОСТ 8478-81	6	3		29.4кг
		67	"	С $\frac{8АIII-200}{4Вр1-400}$ 1650×7250 $\frac{25}{25}$ ГОСТ 8478-81		4	8	28.6кг.
		68	"	С $\frac{8АIII-200}{4Вр1-400}$ 850×7450 $\frac{25}{25}$ ГОСТ 8478-81	24	12		16.3кг.
		69	"	С $\frac{8АIII-200}{4Вр1-400}$ 850×7250 $\frac{25}{25}$ ГОСТ 8478-81		16	32	16.0кг.
		70	"	С $\frac{8АIII-200}{4Вр1-400}$ 2650×6450 $\frac{25}{25}$ ГОСТ 8478-81	18	9		40.0кг.
		71	"	С $\frac{8АIII-200}{4Вр1-400}$ 2650×8450 $\frac{25}{25}$ ГОСТ 8478-81		9	18	52.7кг.
		72	"	С $\frac{6АIII-200}{4Вр1-400}$ 2650×6450 $\frac{25}{25}$ ГОСТ 8478-81	12	6		24.4кг.
		73	"	С $\frac{6АIII-800}{4Вр1-400}$ 2650×8450 $\frac{25}{25}$ ГОСТ 8478-81		6	12	32.0кг.

1	2	3	4	5	6	7	8	9
		112	ГОСТ 8478-81	С $\frac{10АIII-100}{4Вр1-400}$ 2850×9800 $\frac{25}{100}$ ГОСТ 8478-81	28	32	36	182.0кг
				Детали				
				ф8АIII ГОСТ 5781-82				
64		90	ТП902-2-394.86 КЖ-4÷7 ал. IV	ℓ=850	130	130	130	0.3кг
64		91	То же	ℓ=1200	10	10	10	0.5кг
64		92	"	ℓ=870	10	10	10	0.3кг.
64		93	"	ℓ=590	10	10	10	0.2кг
64		94	"	ℓ=2000	10	10	10	0.8кг
64		95	"	ℓ=800	20	20	20	0.3кг
64		96	"	ℓ=800	105	105	105	0.3кг
64		97	"	ℓср=1320	15	15	15	0.5кг.
64		98	"	ℓ=660	5	5	5	0.3кг
64		99	"	ℓ=1040	5	5	5	0.4кг
64		100	"	ℓср=1820	20	20	20	0.7кг
64		101	"	ℓ=1300	40	40	40	0.5кг
64		102	"	ℓ=1150	10	10	10	0.5кг.
64		103	"	ℓ=650	10	10	10	0.3кг.
64		104	"	ℓ=740	10	10	10	0.3кг
64		105	"	ℓ=1240	10	10	10	0.5кг
64		111	"	ℓ=2480	10	10	10	1.0кг.
64		85	"	Общая длина	п.м 1740	п.м 1860	п.м 1980	1п.м 0.395кг.
				ф10АIII ГОСТ 5781-82				
64		86	"	ℓ=1710	1260	1440	1620	1.1кг.
64		87	"	ℓ=3610	40	40	40	2.2кг
64		88	"	ℓ=1750	64	64	64	1.1кг.
64		89	"	ℓ=1600	148	148	148	1.0кг.

1	2	3	4	5	6	7	8	9
64		106	ТП902-2-394.86 КЖ-4÷7 ал. IV	ℓ=1490	270	300	330	0.9кг.
64		107	То же	ℓ=1340	464	494	524	0.8кг.
64		108	"	ℓср=2250	20	20	20	1.4кг
64		109	"	ℓср=1450	44	44	44	0.9кг.
64		110	"	ℓ=330	464	494	524	0.2кг
				ф12АIII ГОСТ 5781-82				
64		77	"	ℓ=1580	440	500	560	1.4кг
64		81	"	ℓ=3680	40	40	40	3.3кг.
				ф14АIII ГОСТ 5781-82				
64		76	"	ℓ=1860	220	250	280	2.2кг.
64		78	"	ℓ=1530	165	165	165	1.9кг
64		79	"	ℓ=3800	22	22	22	4.6кг
64		80	"	ℓср=2880	20	20	20	3.5кг
64		82	"	ℓср=2500	22	22	22	3.0кг
64		83	"	ℓср=3350	144	144	144	4.1кг
64		84	"	ℓср=4470	22	22	22	5.4кг
				Материалы				
				Бетон М-200, Мр3 ☐, В6	$м^2$ 565.8	$м^2$ 614.9	$м^2$ 664.0	

Совместно с данным см. л.л. КЖ-13, 15, 16 и ТП902-2-394.86-КЖ-4÷7 ал. IV.

Инв. № подл. | Подпись и дата | Взам. инв. №

Привязан.

Инв. №

Норм. конт.	Семенова	
Провер.	Петропавловская	
Инженер	Цветкова	
Рук. гр.	Гарбуз	
Гип	Чирков	
Нач. отд.	Альтшуллер	

ТП 902-2-397.86-КЖ

Аэротенк двухкоридорный с размерами коридора 6×4.6×36-60 м.

Секция „М". Днище. Спецификация элементов.

Стадия	Лист	Листов
Р	14	

Госстрой СССР СОЮЗВОДОКАНАЛПРОЕКТ г. Москва

Копировал: 21052-81 16 Формат А2

Альбом III

Типовой проект 902-2-397.86

Раскладка нижней арматуры

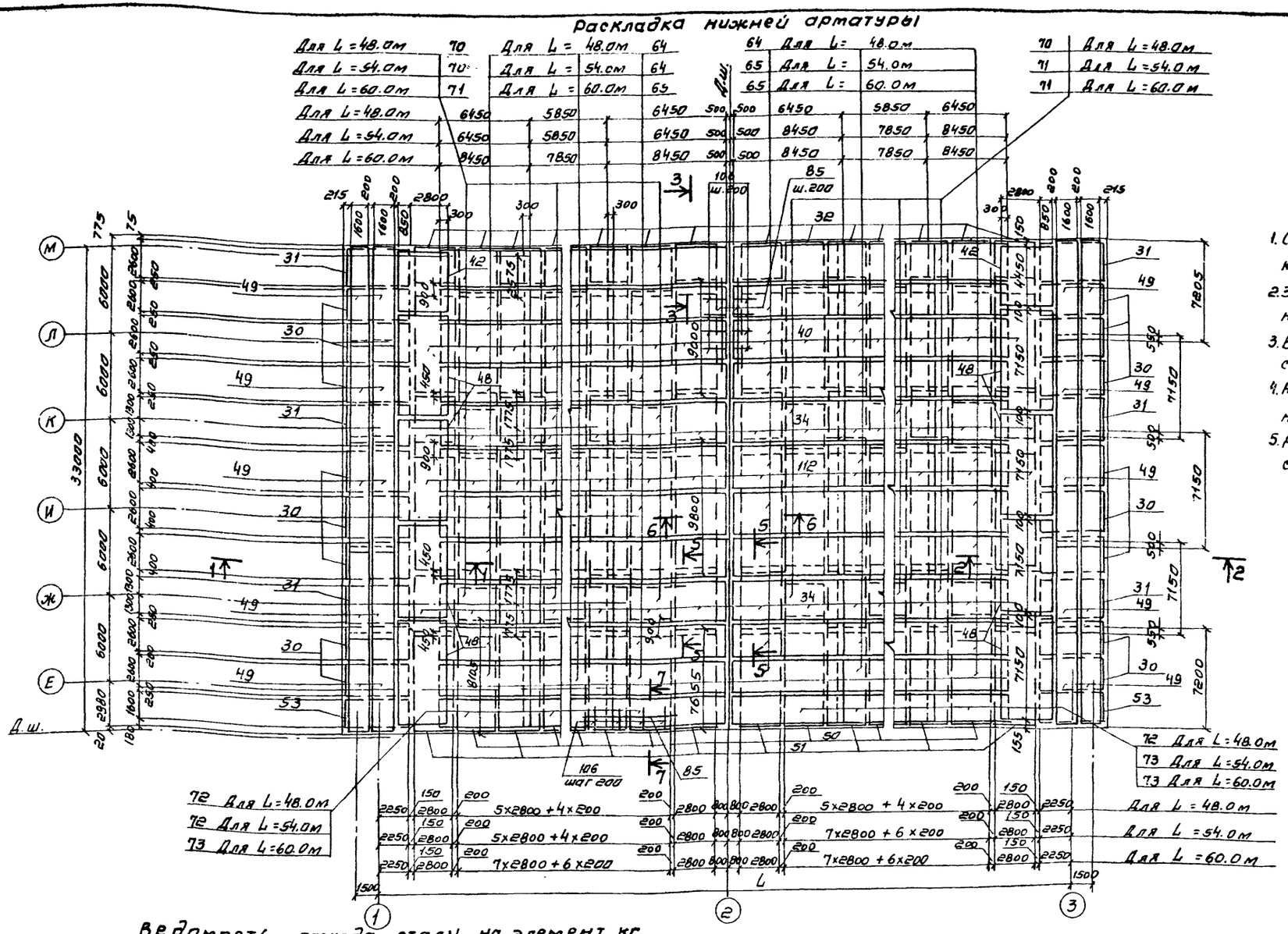

1. Совместно с данным см. л.л. кж-13, 14.16.
2. Защитный слой бетона для нижней арматуры - 35мм.
3. В местах приямков арматуру сеток обрезать по месту.
4. Арматура приямков условно не показана.
5. Размеры сеток даны в осях стержней.

Ведомость расхода стали на элемент, кг

Марка элемента	Изделия арматурные															Общий расход
	Арматура класса															
	Вр I		AI			AIII										
	Гост 6727-80		Гост 5781-82													
	ф4	Итого	ф6	ф8	Итого	ф6	ф8	ф10	ф12	ф14	ф16	ф18	ф22		Итого	
Секция „м" L=48.0	1369.6	1369.6	1683.6	2732.8	4416.4	2160.0	7528.8	19942.4	4541.4	1743.3	617.4	6972.0	12807.2		56313.1	60729.5
Секция „м" L=54.0	1541.3	1541.3	1874.2	2876.8	4751.0	2504.4	8182.1	22220.1	4949.4	1809.9	617.4	7968.0	13494.2		61745.5	68037.8
Секция „м" L=60.0	1713.0	1713.0	2050.0	3020.8	5070.8	2848.8	8854.4	24497.8	5357.4	1875.9	617.4	8964.0	14181.2		67196.9	73980.7

Привязан

Инв. №

Норм. контр.	Семенова	
Провер.	Петропавловская	
Инженер	Цветкова	
Рук. гр.	Гарбуз	
Гип	Чирков	
Нач. отд.	Альтшуллер	

ТП 902-2-397.86-КЖ

Аэротенк двухкоридорный с размерами коридора 6x4.8x36-60м

Секция „М". Днище. Арматурный чертеж. Раскладка нижней арматуры.

Стадия	Лист	Листов
Р	15	

Гастрой СССР
СОЮЗВОДОКАНАЛПРОЕКТ
г. Москва

Копировал Синицына

21052-01 17

Формат А2

Инв. № подл. | Подпись и дата | Взам. инв. №

Типовой проект 902-2-397.86 Альбом III

Раскладка верхней арматуры

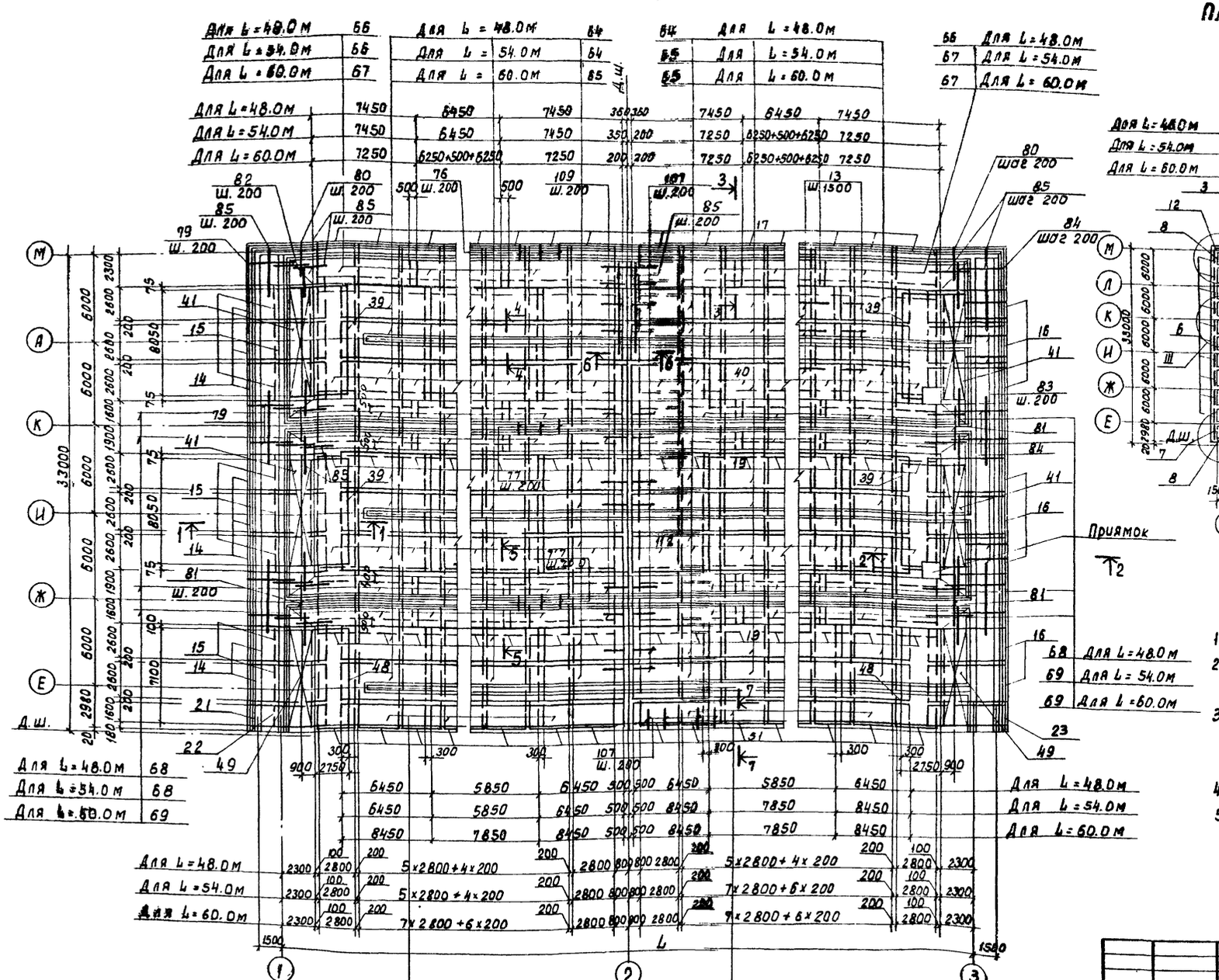

План раскладки каркасов

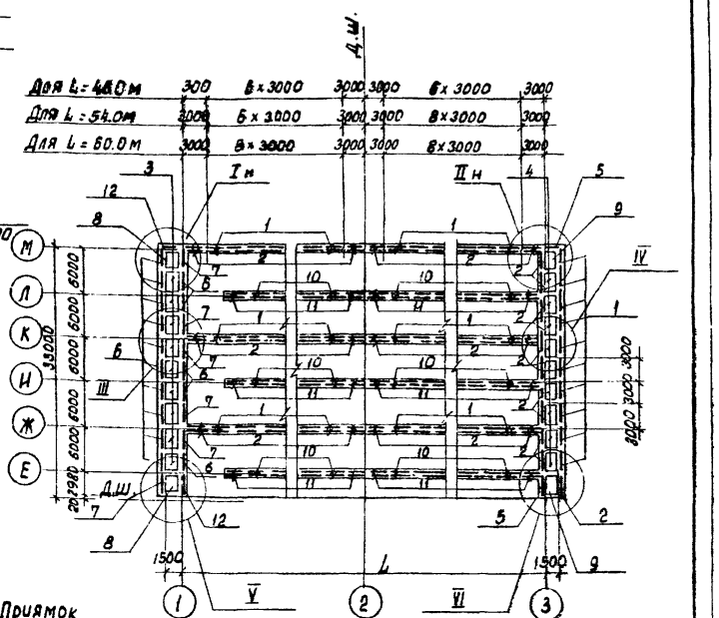

1. Совместно с данным см. л. л. КЖ-13÷15
2. Защитный слой бетона для верхней арматуры – 25 мм.
3. В местах приямков арматура сеток обрезается по месту.
   Арматура приямков условно не показана
4. Размеры сеток даны в осях стержней.
5. Узлы, сечения см. ТП 902-2-397.86-КЖ-4÷7 ал. IV.

72	Для L = 48.0 м
72	Для L = 54.0 м
73	Для L = 60.0 м.
72	Для L = 48.0 м
73	Для L = 54.0 м
73	Для L = 60.0 м

Вривязан:

Инв. №

Норм. контр.	Семенова	
Провер.	Петропавловская	
Инженер	Цветкова	
Рук. гр.	Гарбуз	
ГИП	Чирков	
Нач. отд.	Альтшуллер	

ТП 902-2-397.86-КЖ

Аэротенк двухкоридорный с размерами коридора 6×4, 6×36 – 60 м.

Секция „М". Днище. Арматурный чертеж. Раскладка верхней арматуры.

Стадия	Лист	Листов
Р	16	

Госстрой СССР СОЮЗВОДОКАНАЛПРОЕКТ г. Москва

Копировал: Доценко

21852-01 18

Формат А2.

Инв. № подл. | Подпись и дата | Взам. инв. №

Альбом III

Типовой проект 902-2-397.86

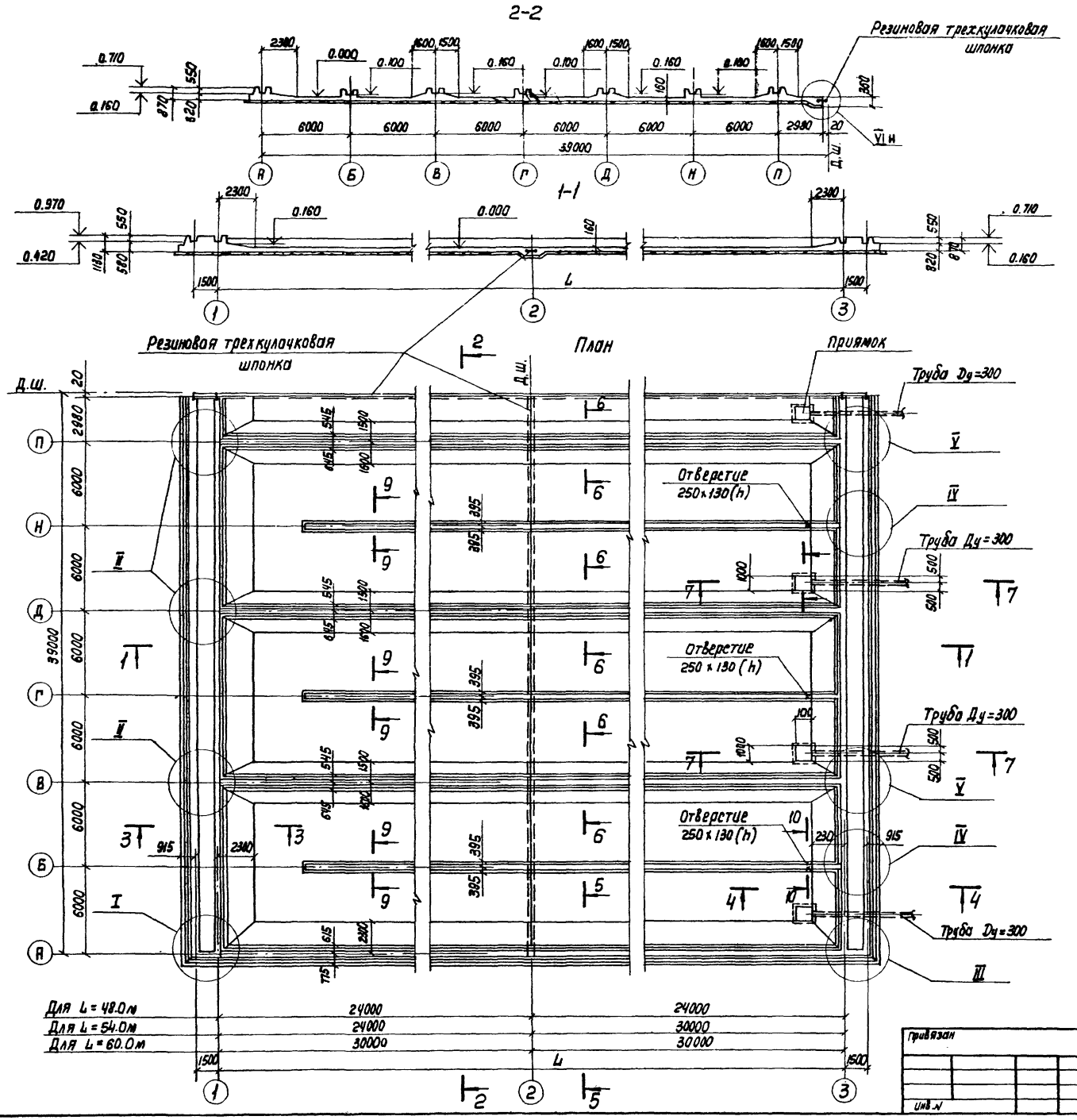

Спецификация элементов на секцию „Н"

Формат	Зона	Поз.	Обозначение	Наименование	Количество. Длина аэротенка L м 48.0	54.0	60.0	Примеч.
				Днище (шт.-1)				
				Сборочные единицы				
				Каркасы пространственные				
А4		1	ТП902-2-394.86-КЖИ-КП1,2,5	КП1	108	124	140	
А4		2	-КП1,2,5	КП2	46	46	46	
А4		3	-КП3,8	КП3	11	11	11	
А4		4	-КП4,9	КП4	11	11	11	
А4		5	-КП1,2,5	КП5	1	1	1	
А4		6	-КП6,7,12	КП6	18	18	18	
А4		7	-КП6,7,12	КП7	7	7	7	
А4		8	-КП3,8	КП8	2	2	2	
А4		9	-КП4,9	КП9	2	2	2	
А4		10	-КП10,11	КП10	60	72	84	
А4		11	-КП10,11	КП11	24	24	24	
А4		12	-КП6,7,12	КП12	2	2	2	
				Каркасы плоские				
А4		13	-КР1	КР1	288	324	360	
				Сетки арматурные				
А4		14	-С1,8,11	С1	9	9	9	
А4		15	-С2,9,12	С2	9	9	9	
А4		16	-С3,10,13	С3	9	9	9	
А4		17	-С4,5	С4	14	16	18	
А4		19	-С6,7	С6	42	48	54	
А4		24	-С1,8,11	С11	1	1	1	
А4		25	-С2,9,12	С12	1	1	1	
А4		26	-С3,10,13	С13	1	1	1	
			Продолжение см. л.	КЖ-18				

1. Совместно с данным см. л.л. КЖ-18;20.
2. Узлы, сечения см. ТП902-2-394.86-КЖ-2,3 ал.IV.

Н.Контр.	Семенова		
Провер.	Петропавловская		
Инженер	Цветкова		
Рук. гр.	Гарбуз		
ГИП	Чирков		
Нач. отд.	Альтшуллер		

Привязан

Инв.№

ТП 902-2-397.86 - КЖ

Аэротенк двухкоридорный с размерами коридора 6×4,6×36-60 м

Секция „Н". Днище. Опалубочный чертеж. План. Разрезы.

Стадия	Лист	Листов
Р	17	

Госстрой СССР СОЮЗВОДОКАНАЛПРОЕКТ г. Москва

Согласовано: Отдел. № 12 Цветков

Взам. инв.№ | Подпись и дата | Инв.№ подл.

Копир. Лаврухина 21052-01 19 Формат А2

Спецификация элементов на секцию „Н" (продолжение)

Альбом III

Типовой проект 902-2-397.86

Формат	Зона	Поз.	Обозначение	Наименование	Кол-во шт. Длина аэротенка 4 м 48.0	54.0	60.0	Примеч.
1	2	3	4	5	6	7	8	9
		30	ГОСТ 23279-78	С 22АIII-200 / 6АI-600 2650×4650 25/225 ГОСТ 23279-78	18	18	18	200.0кг.
		31	Тоже	С 16АIII-200 / 6АI-600 2650×4650 25/225 ГОСТ 23279-78	8	8	8	107.6кг
		32	"	С 22АIII-200 / 6АI-600 2850×3300 25/150 ГОСТ 23279-78	14	16	18	152.3кг.
		34	"	С 18АIII-200 / 6АI-600 2850×3550 25/275 ГОСТ 23279-78	42	48	54	110.3кг
		39	ГОСТ 8478-81	С 4Вр1-400 / 10АIII-100 3650×8050 25/25 ГОСТ 8478-81	14	14	14	180.0кг
		40	Тоже	С 10АIII-100 / 4Вр1-400 2850×9000 25/100 ГОСТ 8478-81	28	32	36	167.5кг.
		41	"	С 8АIII-200 / 4Вр1-400 1650×8050 25/25 ГОСТ 8478-81	18	18	18	32.1кг
		48	"	С 4Вр1-400 / 10АIII-100 3650×7150 25/25 ГОСТ 8478-81	2	2	2	169.2кг
		49	"	С 8АIII-200 / 4Вр1-400 1650×7150 25/175 ГОСТ 8478-81	8	8	8	28.4кг.
		54	"	С 10АIII-100 / 4Вр1-400 2850×2050 25/25 ГОСТ 8478-81	6	7	8	38.4кг
		55	"	С 10АIII-100 / 4Вр1-400 2850×1650 25/25 ГОСТ 8478-81	8	9	10	30.9кг.
		57	ГОСТ 23279-78	С 22АIII-200 / 6АI-600 1450×4650 25/225 ГОСТ 23279-78	2	2	2	114.2кг
		60	ГОСТ 8478-81	С 4Вр1-400 / 10АIII-100 3650×1450 25/25 ГОСТ 8478-81	2	2	2	35.3кг.
		61	Тоже	С 8АIII-200 / 4Вр1-400 1650×1450 25/125 ГОСТ 8478-81	2	2	2	5.9кг
		62	"	С 10АIII-100 / 4Вр1-400 2850×1800 25/100 ГОСТ 8478-81	14	16	18	33.6кг
		64	"	С 6АIII-200 / 4Вр1-400 2650×6450 25/25 ГОСТ 8478-81	108	54		24.4кг
		65	"	С 6АIII-200 / 4Вр1-400 2650×8450 25/25 ГОСТ 8478-81		54	108	32.2кг.
		66	"	С 8АIII-200 / 4Вр1-400 1650×7450 25/25 ГОСТ 8478-81	6	3		29.4кг
		67	"	С 8АIII-200 / 4Вр1-400 1650×7250 25/25 ГОСТ 8478-81		4	8	28.6кг
		68	"	С 8АIII-200 / 4Вр1-400 850×7450 25/25 ГОСТ 8478-81	24	18		16.3кг
		69	"	С 8АIII-200 / 4Вр1-400 850×7250 25/25 ГОСТ 8478-81		24	32	16.0кг
		70	"	С 8АIII-200 / 4Вр1-400 2650×6450 25/25 ГОСТ 8478-81	24	12		40.0кг
		71	"	С 8АIII-200 / 4Вр1-400 2650×8450 25/25 ГОСТ 8478-81		12	24	52.7кг

1	2	3	4	5	6	7	8	9
		74	ГОСТ 8478-81	С 6АIII-200 / 4Вр1-400 1450×7450 25/25 ГОСТ 8478-81	12	6		16.0кг
		75	Тоже	С 6АIII-200 / 4Вр1-400 1450×7250 25/25 ГОСТ 8478-81		8	16	15.5кг
		112	"	С 10АIII-100 / 4Вр1-400 2850×9800 25/100 ГОСТ 8478-81	56	64	72	182.0кг.
				Детали				
				ф8АIII ГОСТ 5781-82				
64		90	ТП 902-2-397.86 КЖ-4÷7 ал.IV	е=850	146	146	146	0.3кг
64		91	Тоже	е=1200	10	10	10	0.5кг.
64	*	92	"	е=870	10	10	10	0.3кг.
64		93	"	е=590	10	10	10	0.2кг
64		94	"	е=2000	10	10	10	0.8кг
64		95	"	е=800	20	20	20	0.3кг
64		96	"	е=800	135	135	135	0.3кг
64		97	"	Ecp=1320	20	20	20	0.5кг
64		98	"	е=660	5	5	5	0.3кг
64		99	"	е=1040	5	5	5	0.4кг
64		100	"	Ecp=1820	20	20	20	0.7кг
64		101	"	е=1300	45	45	45	0.5кг
64		102	"	е=1150	45	45	45	0.5кг
64		103	"	е=650	15	15	15	0.3кг
64		104	"	е=740	15	15	15	0.3кг
64		105	"	е=1240	15	15	15	0.5кг
64		111	"	е=2480	10	10	10	1.0кг.
64		85	"	Общая длина	п.м. 1880	п.м. 2000	п.м. 2120	1п.м. 0.395кг.
				ф10АIII ГОСТ 5781-82				
64		86	"	е=1710	1260	1440	1620	1.1кг.
64		87	"	е=3610	80	80	80	2.2кг.

1	2	3	4	5	6	7	8	9
64		88	ТП 902-2-397.86 КЖ-4÷7 ал.IV	е=1750	128	128	128	1.1кг
64		89	Тоже	е=1600	296	296	296	1.0кг.
64		106	"	е=1490	650	680	710	0.9кг.
64		107	"	е=1340	220	250	280	0.8кг
64		108	"	Ecp=2250	20	20	20	1.4кг
64		109	"	Ecp=1450	56	56	56	0.9кг.
64		110	"	е=330	220	250	280	0.2кг.
				ф12АIII ГОСТ 5781-82				
64		77	"	е=1580	660	750	840	1.4кг.
64		81	"	е=3680	60	60	60	3.3кг.
				ф14АIII ГОСТ 5781-82				
64		76	"	е=1860	220	250	280	2.2кг
64		78	"	е=1530	196	196	196	1.9кг
64		79	"	е=3800	28	28	28	4.6кг
64		80	"	Ecp.=2880	20	20	20	3.5кг.
64		82	"	Ecp=2500.	28	28	28	3.0кг
64		83	"	Ecp=3350	168	168	168	4.1кг
64		84	"	Ecp=4470	28	28	28	5.4кг
				Материалы				
				бетон М-200, Мрз □, 86	м³ 679.4	м³ 1384	м³ 797.4	

Совместно с данным см. л.л. КЖ-17, 19, 20 и ТП 902-2-397.86-КЖ-4÷7 ал.IV.

Инв.№ подл. | Подпись и дата | Взам.инв.№

Привязан:

Инв.№

Норм.конт.	Семенова	
Пробер.	Петропавловская	
Инженер	Цветкова	
Рук.гр.	Лобуз	
ГИП	Чирков	
Нач.отд.	Альтшуллер	

ТП 902-2-397.86-КЖ

Аэротенк двухкоридорный с размерами коридора 6×4.6×36-60м.

Стадия	Лист	Листов
Р	18	

Секция „Н". Днище. Спецификация элементов.

Госстрой СССР СОЮЗВОДОКАНАЛПРОЕКТ г. Москва

Копировал: Доценко

Типовой проект 902-2-397.86 Альбом III

Раскладка нижней арматуры

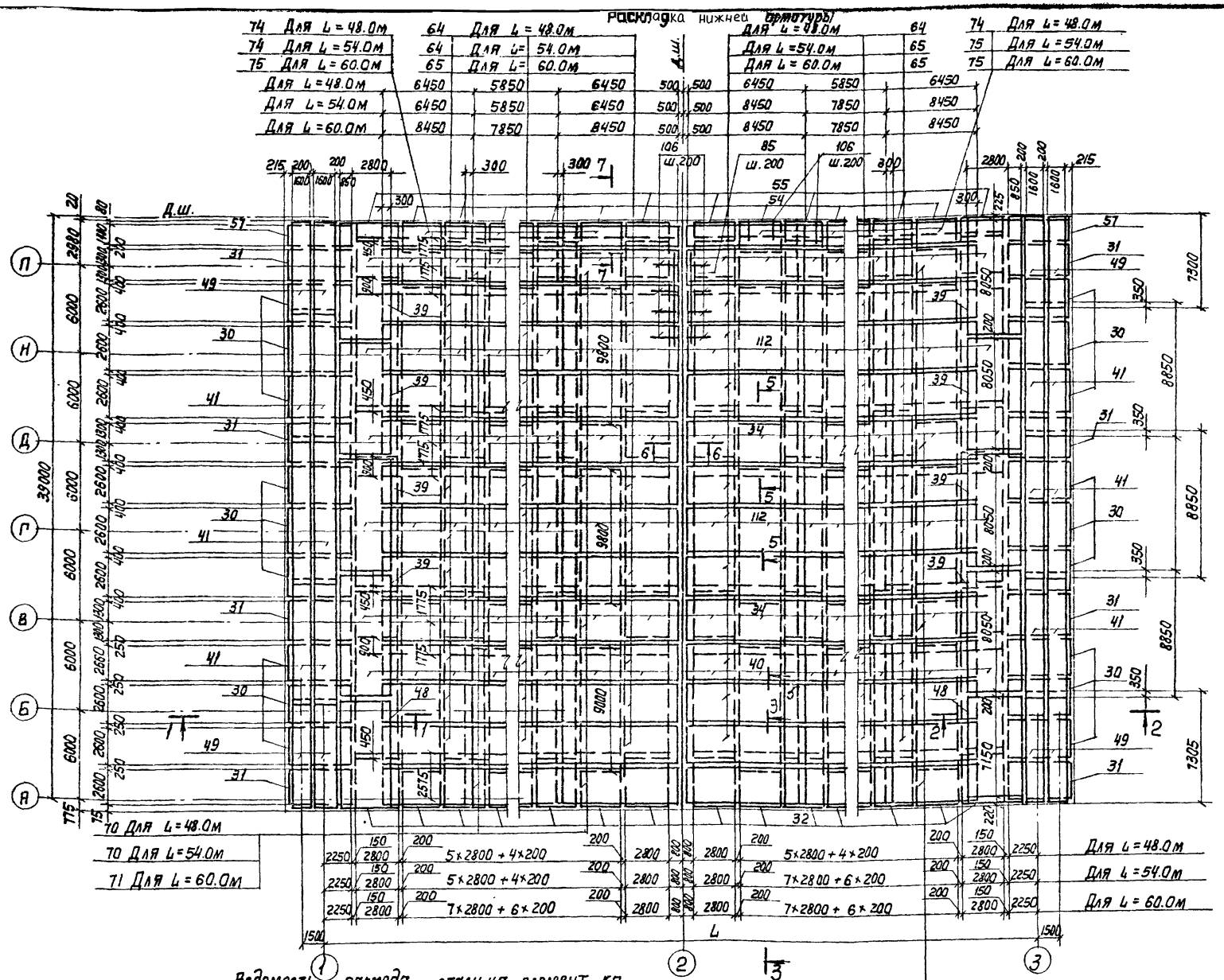

1. Совместно с данным см. л.л. КЖ-17,18,20.
2. Защитный слой бетона для нижней арматуры - 35мм.
3. В местах приямков арматуру сеток обрезать по месту. Арматура приямков условно не показана
4. Размеры сеток даны в осях стержней.

Ведомость расхода стали на элемент, кг

Марка элемента	Изделия арматурные													Общий расход
	Арматура класса													
	Вр I		AI		AIII									
	ГОСТ 6727-80		ГОСТ 5781-82											
	ф4	Итого	ф6	ф8	Итого	ф6	ф8	ф10	ф12	ф14	ф16	ф18	ф22	Итого	
Секция „Н" L=48.0	1201.8	1201.8	1913.1	3352.8	5265.9	2318.4	8107.1	15679.0	5843.1	1979.2	823.2	10458.0	13668.4	58874.4	65342.1
Секция „Н" L=54.0	1375.4	1375.4	2130.7	3544.8	5675.5	2686.4	9342.6	17210.6	6401.1	2045.2	823.2	11952.0	14353.4	64814.5	71865.4
Секция „Н" L=60.0	1503.8	1503.8	2348.3	3736.8	6085.1	3054.4	10430.3	18718.2	6959.1	2112	823.2	13446.0	15040.0	70582.5	78171.4

Привязан	Н. Контр.	Семенова	
	Провер.	Петрополовская	
	Инженер	Цветкова	
	Рук. гр.	Горбуз	
	ГИП	Чирков	
Инв. N	Нач. отд.	Альтшулер	

ТП 902-2-397.86 - КЖ

Яратенк двухкоридорный с размерами коридора 6×4, 6×36 - 60м
Секция „Н" - Днище. Арматурный чертеж. Раскладка нижней арматуры.

Стадия	Лист	Листов
Р	19	

Госстрой СССР
СОЮЗВОДОКАНАЛПРОЕКТ
г. Москва

Типовой проект 902-2-397.86 Альбом III

Инв.№ подл. | Подпись и дата | Взам. инв.№

Раскладка верхней арматуры.

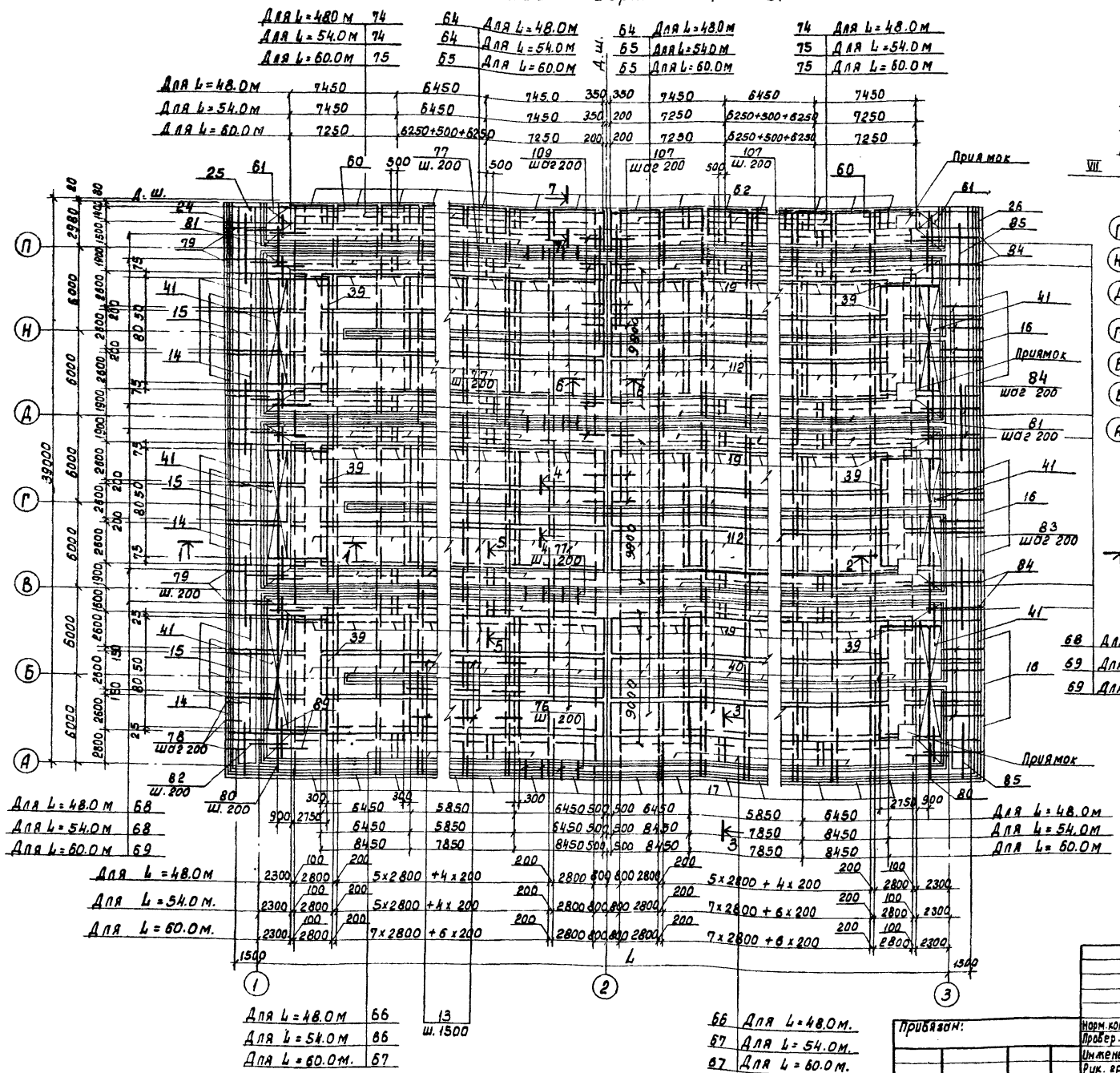

План раскладки каркасов

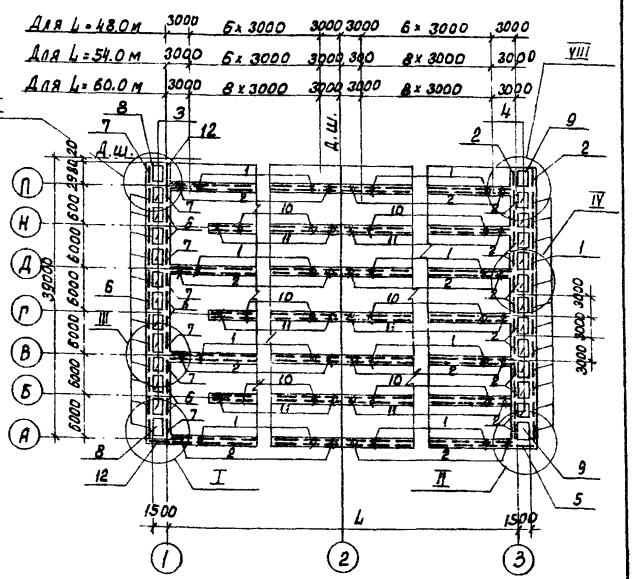

1. Совместно с данным см. л. 8. КЖ-17÷19.
2. Защитный слой бетона для верхней арматуры – 25 мм.
3. В местах приямков арматуру сеток обрезать по месту.
   Арматура приямков условно не показана
4. Размеры сеток даны в осях стержней.
5. Узлы, сечения см. ТП 902-2-397.86-КЖ-4÷7 ал. IV.

Норм. конт.	Семенова		
Провер.	Петропавловская		
Инженер	Цветкова		
Рук. гр.	Гарбуз		
ГИП	Чирков		
Нач. отд.	Алтынцлер		

Привязан:

Инв.№

ТП 902-2-397.86- КЖ

Аэротенк двухкоридорный с размерами коридора 6×4.6 × 36 – 60 м.
Секция „Н". Днище.
Арматурный чертеж.
Раскладка верхней арматуры.

Стадия	Лист	Листов
Р	20	

Госстрой СССР
СОЮЗВОДОКАНАЛПРОЕКТ
г. Москва

Копировал: Дощенка 21052-01 22 Формат А2

Альбом III

Типовой проект 902-2-397.86

Схема расположения элементов стен.



Спецификация к схеме расположения элементов стен.
(продолжение)

Марка, поз.	Обозначение	Наименование	Кол-во шт. Длина аэротенка L м. 48.0	54.0	60.0	Масса ед. кг.	Примечание лоток
ПГ4	ТП902-2-397.86-КЖИ-ПГ4,5,6	ПГ-42-2 г	6	6	6	4380	300×600 (h) 450×600 (h)
ПГ5	ТП902-2-397.86-КЖИ-ПГ4,5,6	ПГ-42-2 д	6	6	6	4380	лоток 600×900 (h)
ПГ6	ТП902-2-397.86-КЖИ-ПГ4,5,6	ПГ-42-2 е	6	6	6	4380	лоток 900×900 (h)
ПГ7	-ПГ7,8,9	ПГ-42-2 ж	2	2	2	4380	лоток 300×600 (h) 450×600 (h)
ПГ8	-ПГ7,8,9	ПГ-42-2 и	2	2	2	4380	лоток 600×900 (h)
ПГ9	-ПГ7,8,9	ПГ-42-2 к	2	2	2	4380	лоток 900×900 (h)
		Монолитные участки					
Ум-10	ТП902-2-394.86 ал IV	Ум-10	1	1	1		
Ум-11	То же	Ум-11	1	1	1		
Ум-12	"	Ум-12	1	1	1		
Ум-13	"	Ум-13	1	1	1		
Ум-14	"	Ум-14	1	1	1		
Ум-15	"	Ум-15	1	1	1		
Ум-16	"	Ум-16	1	1	1		
Ум-21	"	Ум-21	2	2	2		лоток 300×600 (h)
Ум-22	"	Ум-22	2	2	2		лоток 450×600 (h)
Ум-23	"	Ум-23	2	2	2		лоток 600×900 (h)
Ум-24	"	Ум-24	2	2	2		лоток 900×900 (h)
Ум-2	"	Ум-2	1	1	1		
Ум-4	"	Ум-4	1	1	1		
Ум-5	"	Ум-5	1	1	1		
Ум-6	"	Ум-6	1	1	1		
Ум-7	"	Ум-7	1	1	1		
Ум-8	"	Ум-8	1	1	1		
Ум-9	"	Ум-9	1	1	1		
		Детали					
М2	ТП902-2-394.86-КЖИ-М2	Изделие закладное М2	6	6	6		
поз. „1"	ТП902-2-394.86-КЖ-23 ал IV	ф12 А III ГОСТ 5781-82 Е=250	336	368	400	0.2	
поз. „2"	То же	ф10 А III ГОСТ 5781-82 Е=200	104	120	136	0.1	

1. Совместно с данным см. л.л. КЖ-25 ÷ 27.
2. Шов 10 мм. зачеканить асбестоцементным раствором (ось 3).
3. Узлы см. ТП 902-2-394.86 - КЖ-23 ал. IV

Спецификация к схеме расположения элементов стен
(начало)

Марка, поз	Обозначение	Наименование	Кол-во шт. Длина аэротенка L м 48.0	54.0	60.0	Масса ед. кг.	Примечание.
		Стеновые панели.					
ПС1	3.900-3 б.3/82	ПС2-48-К2	10	12	14	6750	
ПС2	3.900-3б.3/82	ПС2-48-К12	8	8	8	6750	
ПС3	ТП902-2-394.86-КЖИ-ПС3,4,5	ПС2-48-К2 а	14	16	18	6750	
ПС4	-ПС3,4,5	ПС2-48-К12 а	7	7	7	6750	
ПС5	-ПС3,4,5	ПС2-48-К12 б	2	2	2	6750	
ПС6	-ПС6	ПС2-48-К12 б	2	2	2	5950	
ПС7	-ПС7,8,9	ПС2-48-К2 б	1	1	1	6750	Сальник Ду = 200
ПС8		ПС2-48-К2 б					Сальник Ду = 300
ПС9		ПС2-48-К2 г					Сальник Ду = 400
ПС10	-ПС10,11,12,13	ПС2-48-К12 г	2	2	2	6400	лоток 300×600 (h)
ПС11	-ПС10,11,12,13	ПСС-48-К12 д	2	2	2	6325	лоток 450×600 (h)

(продолжение)

Марка, поз.	Обозначение	Наименование	Кол-во шт. Длина аэротенка L м. 48.0	54.0	60.0	Масса ед, кг	
ПС12	ТП902-2-394.86-КЖИ-ПС10,11,12,13	ПС2-48-К12 е	2	2	2	6250	лоток 600×900 (h)
ПС13	ТП902-2-394.86-КЖИ-ПС10,11,12,13	ПС2-48-К12 ж	2	2	2	6100	лоток 900×900 (h)
ПС14	ТП902-2-394.86-КЖИ-ПС14,15	ПС2-48-К12 и	1	1	1	6750	
ПС15	-ПС14,15	ПС2-48-К2 д	1	1	1	6750	
		перегородочные панели.					
ПГ1	ТП902-2-394.86-КЖИ-ПГ1,2,3	ПГ-42-2 а	10	12	14	4380	лоток 300×600 (h) 450×600 (h)
ПГ2	ТП902-2-394.86-КЖИ-ПГ1,2,3	ПГ-42-2 б	10	12	14	4380	лоток 600×900 (h)
ПГ3	ТП902-2-394.86-КЖИ-ПГ1,2,3	ПГ-42-2 б	10	12	14	4380	лоток 900×900 (h)

Инв. № подл. | Подпись и дата | Взам. инв. №

Привязан

Инв. №

Норм. контр.	Семенова	
Провер.	Петропавловская	
Инженер	Цветкова	
Рук. гр.	Гарбуз	
ГИП	Чирков	
Нач. отд.	Альтшуллер	

ТП 902-2-397.86- КЖ

Аэротенк двухкоридорный с размерами коридора 6×4.6×36 - 60м.

Секция „К"
Схема расположения элементов стен. План.

Стадия	Лист	Листов
Р	21	

Госстрой СССР
СОЮЗВОДОКАНАЛПРОЕКТ
г. Москва

Копировал: Доценко

21052-01 23

Формат А2

Альбом III

Типовой проект 902-2-397.86

Схема расположения элементов стен

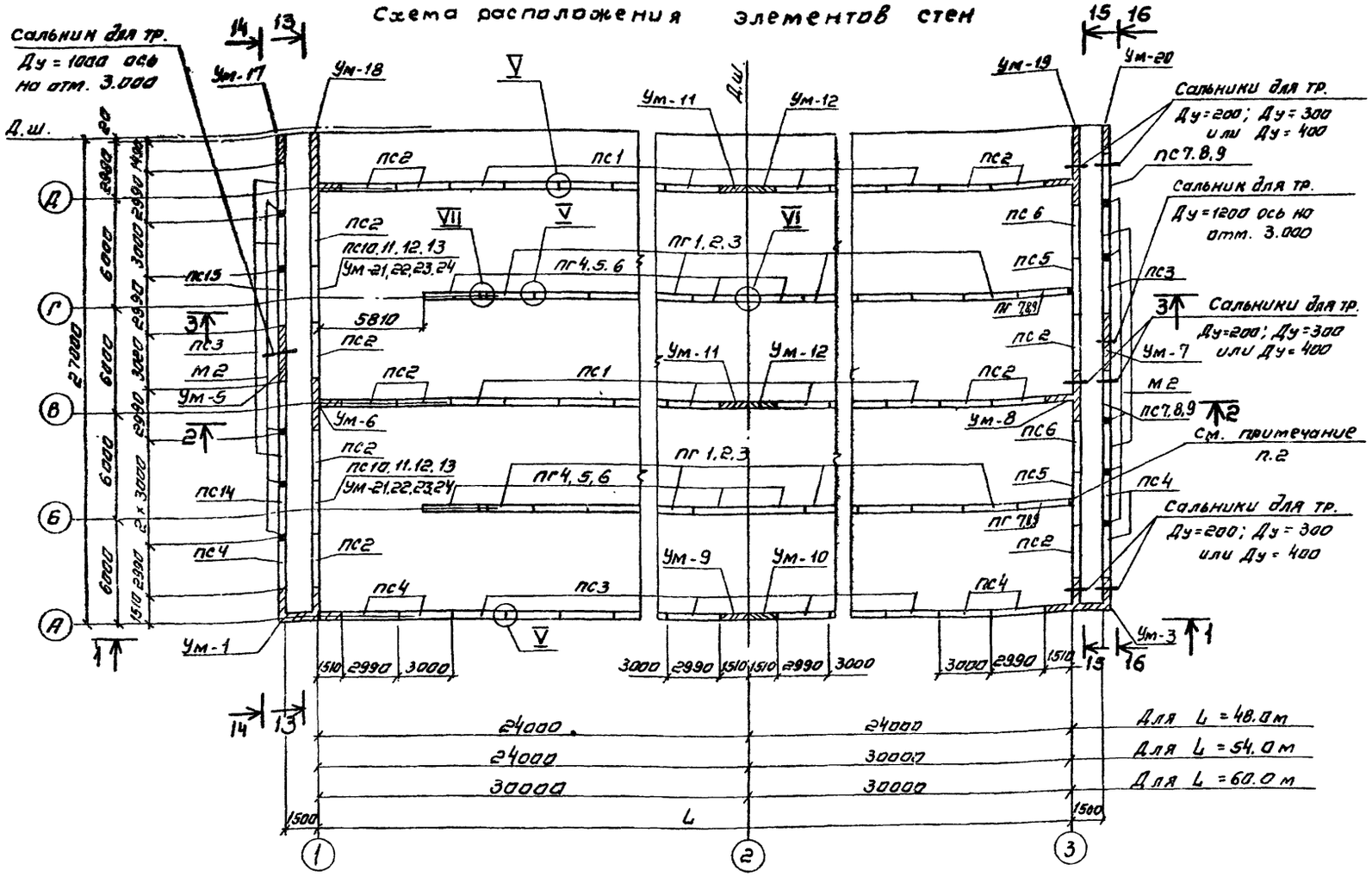

Спецификация к схеме расположения элементов стен (продолжение)

Марка, поз.	Обозначение	Наименование	Кол-во шт. Длина аэротенка L м 48.0	54.0	60.0	Масса ед. кг	Примечание
пс15	ТП 902-2-394.86-КЖИ-пс 14.15	пс2-48-к2 д	1	1	1	6750	
		Перегородочные панели					
пг 1	ТП902-2-394.86-КЖИ-пг1,2,3	пг-42-2 а	20	24	28	4380	лоток 300×600(н) 450×600(н)
пг 2	ТП902-2-394.86-КЖИ-пг1,2,3	пг-42-2 б	20	24	28	4380	лоток 600×900(н)
пг 3	ТП902-2-394.86-КЖИ-пг1,2,3	пг-42-2 в	20	24	28	4380	лоток 900×900(н)
пг 4	-пг4,5,6	пг-42-2 г	6	6	6	4380	лоток 300×600(н) 450×600(н)
пг 5	-пг4,5,6	пг-42-2 д	6	6	6	4380	лоток 600×900(н)
пг 6	-пг4,5,6	пг-42-2 е	6	6	6	4380	лоток 900×900(н)
пг 7	-пг7,8,9	пг-42-2 ж	2	2	2	4380	лоток 300×600(н) 450×600(н)
пг 8	-пг7,8,9	пг-42-2 и	2	2	2	4380	лоток 600×900(н)
пг 9	-пг7,8,9	пг-42-2 к	2	2	2	4380	лоток 900×900(н)
		Монолитные участки					
Ум-7	ТП 902-2-394.86 ал.IV	Ум-7	1	1	1		
Ум-8	Тоже	Ум-8	1	1	1		
Ум-9	"	Ум-9	1	1	1		
Ум-10	"	Ум-10	1	1	1		
Ум-11	"	Ум-11	2	2	2		
Ум-12	"	Ум-12	2	2	2		
Ум-17	"	Ум-17	1	1	1		
Ум-18	"	Ум-18	1	1	1		
Ум-19	"	Ум-19	1	1	1		
Ум-20	"	Ум-20	1	1	1		
Ум-21	"	Ум-21	2	2	2		лоток 300×600(н)
Ум-22	"	Ум-22	2	2	2		лоток 450×600(н)
Ум-23	"	Ум-23	2	2	2		лоток 600×900(н)
Ум-24	"	Ум-24	2	2	2		лоток 900×900(н)
Ум-1	"	Ум-1	1	1	1		
Ум-3	"	Ум-3	1	1	1		
Ум-5	"	Ум-5	1	1	1		
Ум-6	"	Ум-6	1	1	1		
		Детали					
М2	ТП902-2-394.86-КЖИ-М2	Изделие закладное М2	10	10	10		
поз. "1"	ТП902-2-394.86-КЖ-23 ал.IV	ф12АIII гост 5781-82 ℓ=250	544	592	640	0.2	
поз. "2"	Тоже	ф10АIII гост 5781-82 ℓ=200	104	120	136	0.1	

1. Совместно с данным см. л.л. Кж-25÷27
2. Шов 10мм. зачеканить асбестоцементным раствором (ось 3).
3. Узлы см. ТП 902-2-394.86- Кж-23 ал. IV.

Спецификация к схеме расположения элементов стен (начало)

Марка, поз	Обозначение	Наименование	Кол-во шт. Длина аэротенка L м 48.0	54.0	60.0	Масса ед. кг	Примечание
		Стеновые панели					
пс1	3.900-3 в.3/82	пс2-48-к2	20	24	28	6750	
пс2	3.900-3 в.3/82	пс2-48-к12	14	14	14	6750	
пс3	ТП902-2-394.86-КЖИ-пс3,4,5	пс2-48-к2 а	17	19	21	6750	
пс4	-пс3,4,5	пс2-48-к12 а	7	7	7	6750	
пс5	-пс3,4,5	пс2-48-к12 б	2	2	2	6750	
пс7	-пс7,8,9	пс2-48-к2 б	2	2	2	6750	сальник Ду=200
пс8		пс2-48-к2 в					сальник Ду=300
пс9		пс2-48-к2 г					сальник Ду=400

(продолжение)

Марка, поз	Обозначение	Наименование	Кол-во шт. Длина аэротенка L м 48.0	54.0	60.0	Масса ед. кг	Примечание
пс6	ТП902-2-394.86-КЖИ-пс6	пс2-48-к12 в	2	2	2	5950	
пс10	-пс10,11,12,13	пс2-48-к12 г	2	2	2	6400	лоток 300×600(н)
пс11	-пс10,11,12,13	пс2-48-к12 д	2	2	2	6325	лоток 450×600(н)
пс12	-пс10,11,12,13	пс2-48-к12 е	2	2	2	6250	лоток 600×900(н)
пс13	-пс10,11,12,13	пс2-48-к12 ж	2	2	2	6100	лоток 900×900(н)
пс14	-пс14,15	пс2-48-к12 и	1	1	1	6750	

Привязан

Инв. №

Норм. контр.	Семенова	
Провер.	Петропавловская	
Инженер	Цветкова	
Рук. гр.	Гарбуз	
ГКП	Чирков	
Нач. отд.	Альтшуллер	

ТП 902-2-397.86- КЖ

Аэротенк двухкоридорный с размерами коридора 6×4. 6×36-60 м

Секция „Л"

Схема расположения элементов стен. План.

Стадия	Лист	Листов
Р	22	

Госстрой СССР

СОЮЗВОДОКАНАЛПРОЕКТ г. Москва

Копировал. Синицына 21052-01 24 Формат А2

Инв. № подл. | Подпись и дата | Взам. инв. №

Альбом III

Типовой проект 902-2-397.86

Схема расположения элементов стен.

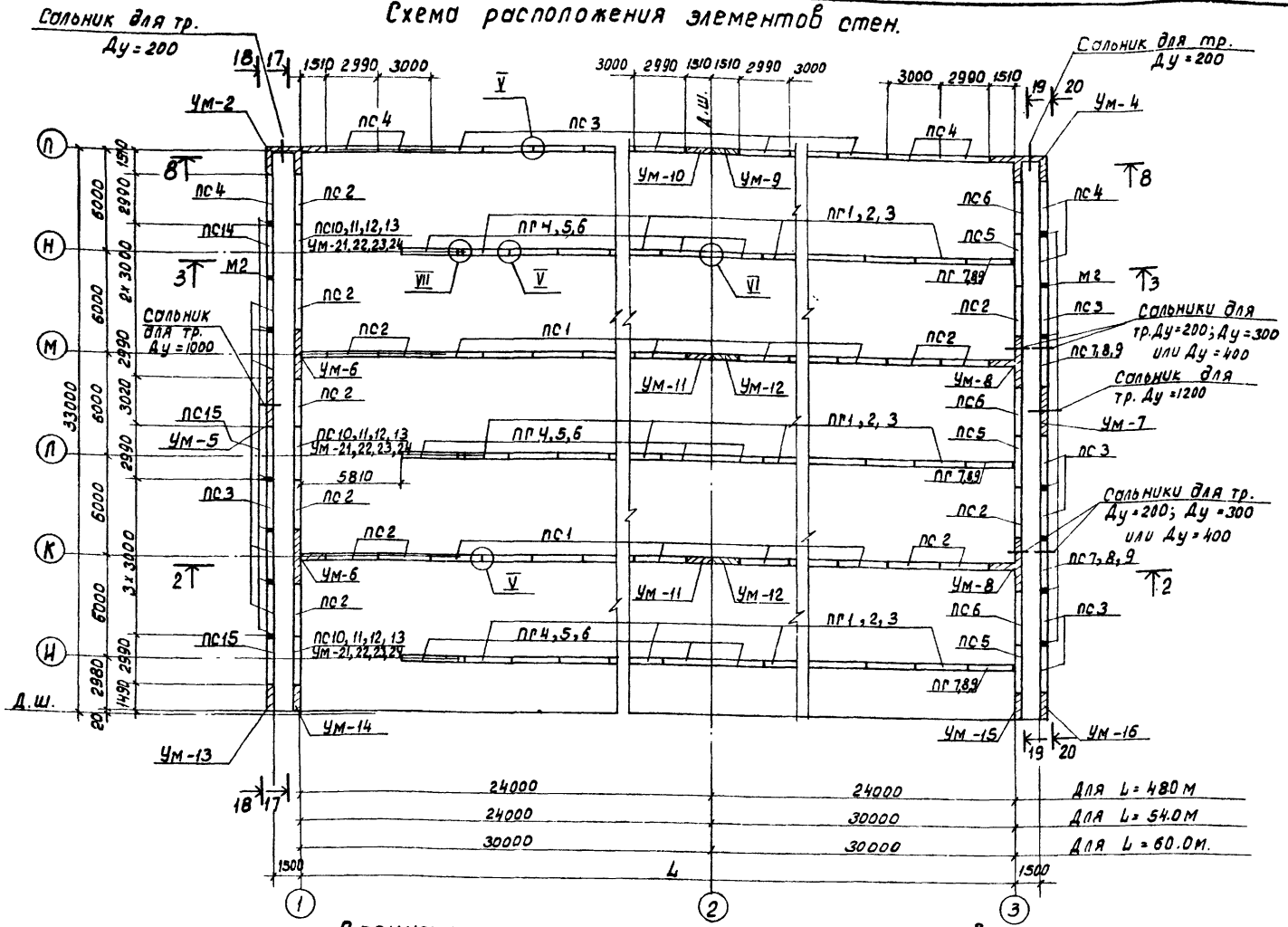

Спецификация к схеме расположения элементов стен (продолжение)

Марка, поз.	Обозначение	Наименование	Кол-во шт. Длина аэротенка L м. 48.0	54.0	60.0	Масса ед.кг	Примечание
ПС15	ТП 902-2-394.86-КЖИ-ПС14.15	ПС2-48-К2 [д]	2	2	2	6750	
		Перегородочные панели					
ПГ1	—ПГ1,2,3	ПГ-42-2 [а]	30	36	42	4380	лоток 300×600(h) 450×600(h)
ПГ2	—ПГ1,2,3	ПГ-42-2 [б]	30	36	42	4380	лоток 600×900(h)
ПГ3	—ПГ1,2,3	ПГ-42-2 [в]	30	36	42	4380	лоток 900×900(h)
ПГ4	—ПГ4,5,6	ПГ-42-2 [г]	9	9	9	4380	лоток 300×600(h) 450×600(h)
ПГ5	—ПГ4,5,6	ПГ-42-2 [д]	9	9	9	4380	лоток 600×900(h)
ПГ6	—ПГ4,5,6	ПГ-42-2 [е]	9	9	9	4380	лоток 900×900(h)
ПГ7	—ПГ7,8,9	ПГ-42-2 [ж]	3	3	3	4380	лоток 300×600(h) 450×600(h)
ПГ8	—ПГ7,8,9	ПГ-42-2 [и]	3	3	3	4380	лоток 600×900(h)
ПГ9	—ПГ7,8,9	ПГ-42-2 [к]	3	3	3	4380	лоток 900×900(h)
		Монолитные участки					
Ум-2,4	ТП 902-2-394.86 ал IV	Ум-2; Ум-4	1+1	1+1	1+1		
Ум-6,8	тоже	Ум-6; Ум-8	2+2	2+2	2+2		
Ум-9,10	"	Ум-9; Ум-10	1+1	1+1	1+1		
Ум-11,12	"	Ум-11; Ум-12	2+2	2+2	2+2		
Ум-13	"	Ум-13	1	1	1		
Ум-14	"	Ум-14	1	1	1		
Ум-15	"	Ум-15	1	1	1		
Ум-16	"	Ум-16	1	1	1		
Ум-21	"	Ум-21	3	3	3		лоток 300×600(h)
Ум-22	"	Ум-22	3	3	3		лоток 450×600(h)
Ум-23	"	Ум-23	3	3	3		лоток 600×900(h)
Ум-24	"	Ум-24	3	3	3		лоток 900×900(h)
Ум-5.7	"	Ум-5; Ум-7	1+1	1+1	1+1		
		Детали					
М2	ТП 902-2-394.86-КЖИ-М2	Изделие закладное М2	14	14	14		
поз „1"	ТП 902-2-397.86-КЖ-Зал. IV	ф12А III ГОСТ 5781-82 Е=250	640	688	736	0.2	
поз „2"	то же	ф10А III ГОСТ 5781-82 Е=200	156	180	204	0.1	

Спецификация к схеме расположения элементов стен

(начало)

Марка, поз.	Обозначение	Наименование	Кол-во шт. Длина аэротенка L м. 48.0	54.0	60.0	Масса ед.кг.	Примечание.
		Стеновые панели					
ПС1	3.900-3.в.3/82	ПС2-48-К2	20	24	28	6750	
ПС2	3.900-3.в.3/82	ПС2-48-К12	15	15	15	6750	
ПС3	ТП 902-2-394.86-КЖИ-ПС3.4.5	ПС2-48-К2 [а]	20	22	24	6750	
ПС4	-ПС3,4.5	ПС2-48-К12 [а]	7	7	7	6750	
ПС5	-ПС3.4.5	ПС2-48-К12 [б]	3	3	3	6750	
ПС7	-ПС7,8,9	ПС2-48-К2 [б]	2	2	2	6750	сальник Ду=200
ПС8		ПС2-48-К2 [в]					сальник Ду=300
ПС9		ПС2-48-К2 [г]					сальник Ду=400

(продолжение)

Марка, поз.	Обозначение	Наименование	Кол-во шт. Длина аэротенка L м. 48.0	54.0	60.0	Масса ед.кг.	Примечание
ПС6	ТП 902-2-394.86-ЖИ-ПС6	ПС2-48-К12 [в]	3	3	3	5950	
ПС10	-ПС10.11.12.13	ПС2-48-К12 [г]	3	3	3	6400	лоток 300×600(h)
ПС11	-ПС10.11.12.13	ПС2-48-К12 [д]	3	3	3	6325	лоток 450×600(h)
ПС12	-ПС10.11.12.13	ПС2-48-К12 [е]	3	3	3	6250	лоток 600×900(h)
ПС13	-ПС10.11.12.13	ПС2-48-К12 [ж]	3	3	3	6100	лоток 900×900(h)
ПС14	-ПС14.15	ПС2-48-К12 [и]	1	1	1	6750	

1. Совместно с данным см. л.л. КЖ-25÷27.
2. Шов 10мм. зачеканить асбестоцементным раствором (ось 3)
3. Узлы см. ТП 902-2-394.86-КЖ-23 ал. IV

Привязан:

Инв. №

Норм. контр.	Семенова	
Провер.	Петропавловская	
Инженер	Цветкова	
Рук. гр.	Гарбуз	
ГИП	Чирков	
Нач. отд.	Альтшуллер	

ТП 902-2-397.86-КЖ

Аэротенк двухкоридорный с размерами коридора 6×4.6×36 – 60 м.

Секция „М" Схема расположения элементов стен. План.

Стадия	Лист	Листов
Р	23	

Госстрой СССР СОЮЗВОДОКАНАЛПРОЕКТ г. Москва.

Копировал: Доценко 21052-01 25 Формат А2

Инв. № подл. | Подпись и дата | Взам. инв. №

Альбом III

Типовой проект 902-2-397.86

Схема расположения элементов стен

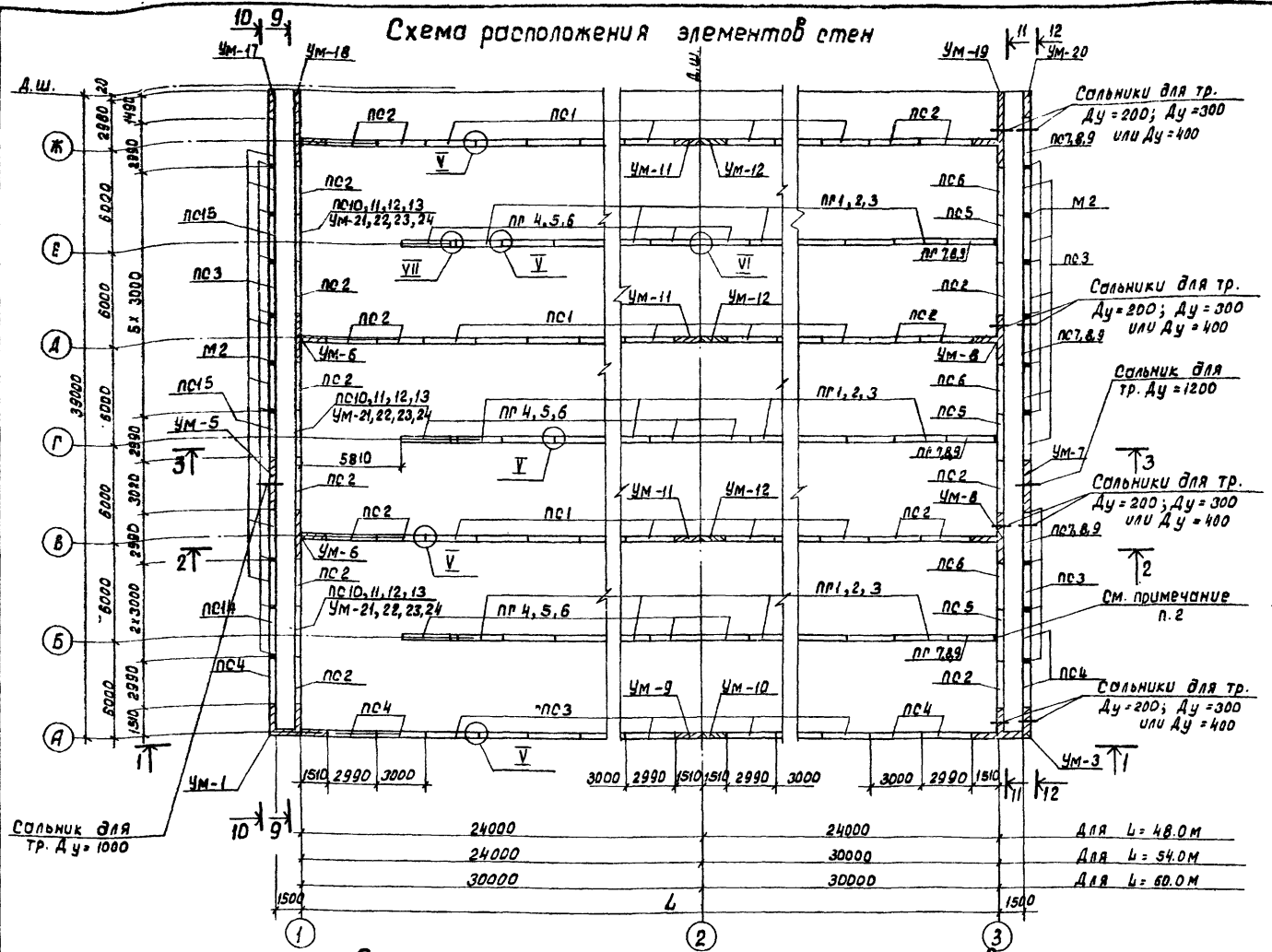

Спецификация к схеме расположения элементов стен (продолжение)

Марка, поз.	Обозначение	Наименование	Кол-во шт. длина аэротенка L м 48.0	54.0	60.0	Масса ед. кг.	Примечание
ПС14	ТП 902-2-394.86-КЖИ ПС14.15	ПС2-48-К12[и]	1	1	1	6750	
ПС15	-КЖИ-ПС14.15	ПС2-48-К2[д]	2	2	2	6750	
		Перегородочные панели					
ПГ2	-ПГ1,2,3	ПГ-42-2[б]	30	36	42	4380	лоток 600х900(h)
ПГ3	-ПГ1,2,3	ПГ-42-2[б]	30	36	42	4380	лоток 900х900(h)
ПГ4	-ПГ4,5,6	ПГ-42-2[г]	9	9	9	4380	лоток 300х600(h) 450х600(h)
ПГ5	-ПГ4,5,6	ПГ-42-2[д]	9	9	9	4380	лоток 600х900(h)
ПГ6	-ПГ4,5,6	ПГ-42-2[е]	9	9	9	4380	лоток 900х900(h)
ПГ7	-ПГ7,8,9	ПГ-42-2[ж]	3	3	3	4380	лоток 300х600(h) 450х600(h)
ПГ1	-ПГ1,2,3	ПГ-42-2[а]	30	36	42	4380	лоток 300х600(h) 450х600(h)
ПГ8	-ПГ7,8,9	ПГ-42-2[и]	3	3	3	4380	лоток 600х900(h)
ПГ9	-ПГ7,8,9	ПГ-42-2[к]	3	3	3	4380	лоток 900х900(h)
		Монолитные участки					
Ум-5,7	ТП 902-2-394.86 ал IV	Ум-5; Ум-7	1+1	1+1	1+1		
Ум-6,8	тоже	Ум-6; Ум-8	2+2	2+2	2+2		
Ум-9,10	"	Ум-9; Ум-10	1+1	1+1	1+1		
Ум-11	"	Ум-11	3	3	3		
Ум-12	"	Ум-12	3	3	3		
Ум-17	"	Ум-17	1	1	1		
Ум-18	"	Ум-18	1	1	1		
Ум-19	"	Ум-19	1	1	1		
Ум-20	"	Ум-20	1	1	1		
Ум-21	"	Ум-21	3	3	3		лоток 300х600(h)
Ум-22	"	Ум-22	3	3	3		лоток 450х600(h)
Ум-23	"	Ум-23	3	3	3		лоток 600х900(h)
Ум-24	"	Ум-24	3	3	3		лоток 900х900(h)
Ум-1,3	"	Ум-1; Ум-3	1+1	1+1	1+1		
		Детали					
М2	ТП 902-2-394.86-КЖИ-М2	Изделие закладное М2	18	18	18		
поз. 1	ТП 902-2-394.86-КЖ-23 ал IV	ф12 А III ГОСТ 5781-82 Е=250	864	928	992	0.2	
поз. 2	то же	ф10 А III ГОСТ 5781-82 Е=200	156	180	204	0.1	

Спецификация к схеме расположения элементов стен (начало)

Марка, поз.	Обозначение	Наименование	Кол-во шт. длина аэротенка L м 48.0	54.0	60.0	Масса ед. кг	Примечание
		Стеновые панели					
ПС1	3.900-3 В. 3/82	ПС2-48-К2	30	36	42	6750	
ПС2	3.900-3 В. 3/82	ПС2-48-К12	21	21	21	6750	
ПС3	ТП 902-2-394.86 КЖИ-ПС3,4,5	ПС2-48-К2[а]	24	26	28	6750	
ПС4	-ПС3,4,5	ПС2-48-К12[а]	7	7	7	6750	
ПС5	-ПС3,4,5	ПС2-48-К12[б]	3	3	3	6750	
ПС7	-ПС7,8,9	ПС2-48-К2[б]	3	3	3	6750	сальник Ду=200
ПС8		ПС2-48-К2[в]					сальник Ду=300
ПС9		ПС2-48-К2[г]					сальник Ду=400

Спецификация к схеме расположения элементов стен (продолжение)

Марка, поз	Обозначение	Наименование	Кол-во шт. длина аэротенка L м 48.0	54.0	60.0	Масса ед. кг.	Примечание
ПС6	ТП 902-2-394.86 КЖИ-ПС6	ПС2-48-К12[б]	3	3	3	5950	
ПС10	-ПС10.11.12.13	ПС2-48-К12[г]	3	3	3	6400	лоток 300х600(h)
ПС11	-ПС10.11.12.13	ПС2-48-К12[д]	3	3	3	6325	лоток 450х600(h)
ПС12	-ПС10.11.12.13	ПС2-48-К12[е]	3	3	3	6250	лоток 600х900(h)
ПС13	-ПС10.11.12.13	ПС2-48-К12[ж]	3	3	3	6100	лоток 900х900(h)

1. Совместно с данным см. л.л. КЖ-25÷27.
2. Шов 10 мм. зачеканить асбестоцементным раствором (ось 3).
3. Узлы см. ТП 902-2-394.86-КЖ-23 ал. IV.

Привязан:

Инв. №

Взам. инв. №

Подпись и дата

Инв. № подл.

ТП 902-2-397.86-КЖ

Норм. контр.	Семенова		
Провер.	Петропавловская		
Инженер	Цветкова		
Рук. гр.	Гарбуз		
ГИП	Чиркоб		
Нач. отд.	Альтшиллер		

Аэротенк двухкоридорный с размерами коридора 6х4.6х36-60м. Секция "Н". Схема расположения элементов стен. План.

Стадия	Лист	Листов
Р	24	

Росстрой СССР СОЮЗВОДОКАНАЛПРОЕКТ г. Москва

Копировал: Дощенко

Формат А2

Типовой проект 902-2-397.86 Альбом III

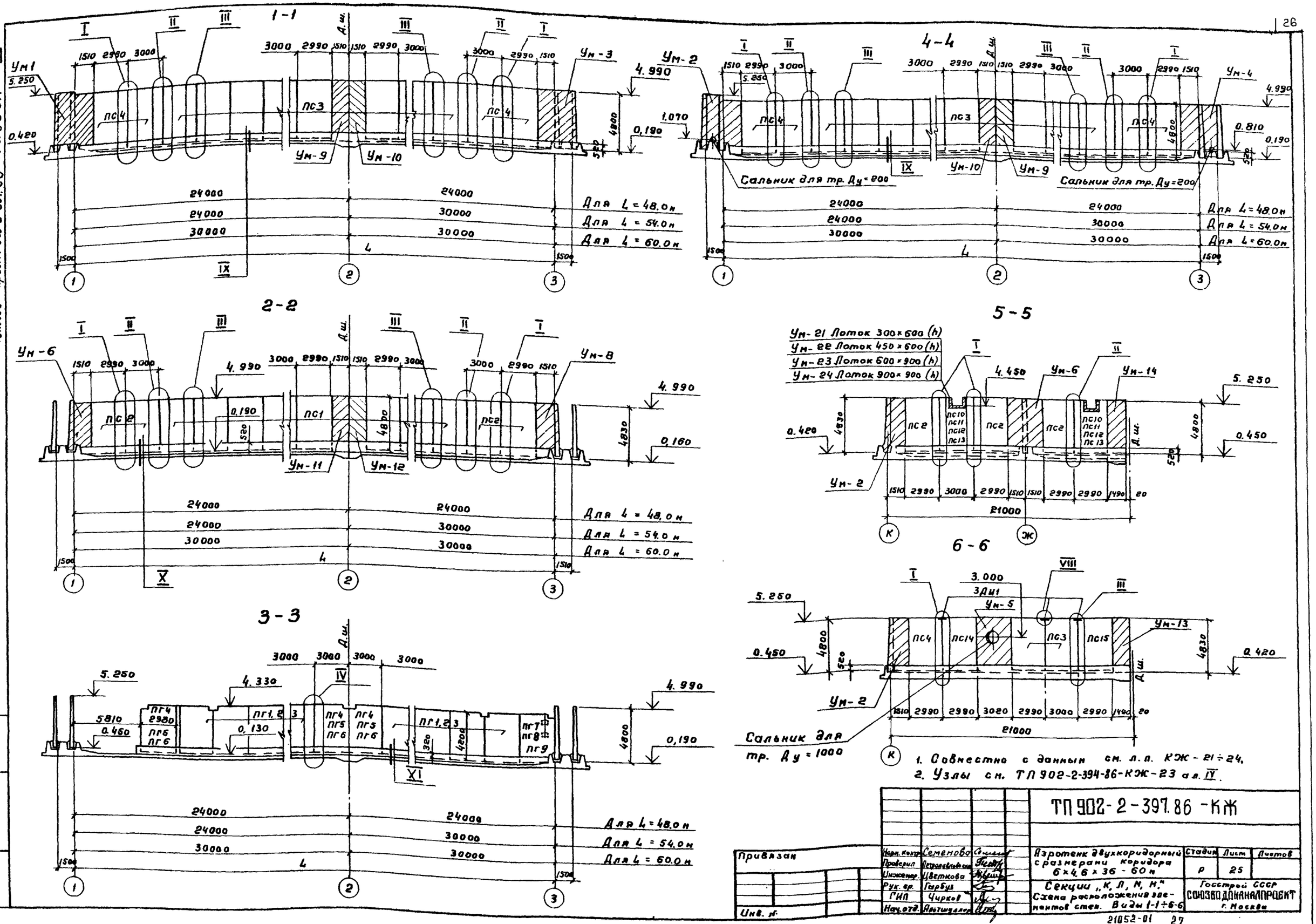

1. Совместно с данным см. л.п. КЖ-21÷24.
2. Узлы см. ТП 902-2-394-86-КЖ-23 ал. IV.

				ТП 902-2-397.86-КЖ			
Привязан	Норм. контр.	Семенова		Аэротенк двухкоридорный с размерами коридора 6×4,6×36-60 м	Стадия	Лист	Листов
	Проверил	Петропавловская			Р	25	
	Инженер	Цветкова		Секции „К, Л, М, Н." Схема расположения элементов стен. Виды 1-1÷6-6	Госстрой СССР СОЮЗВОДОКАНАЛПРОЕКТ г. Москва		
	Рук. гр.	Гарбуз					
	ГИП	Чирков					
Инв. №	Нач. отд.	Альтшуллер					

21052-01 27

Копировал Гольденбаум

Формат А2

Инв. № подл. | Подпись и дата | Взам. инв. №

Альбом III

Типовой проект 902-2-397.86

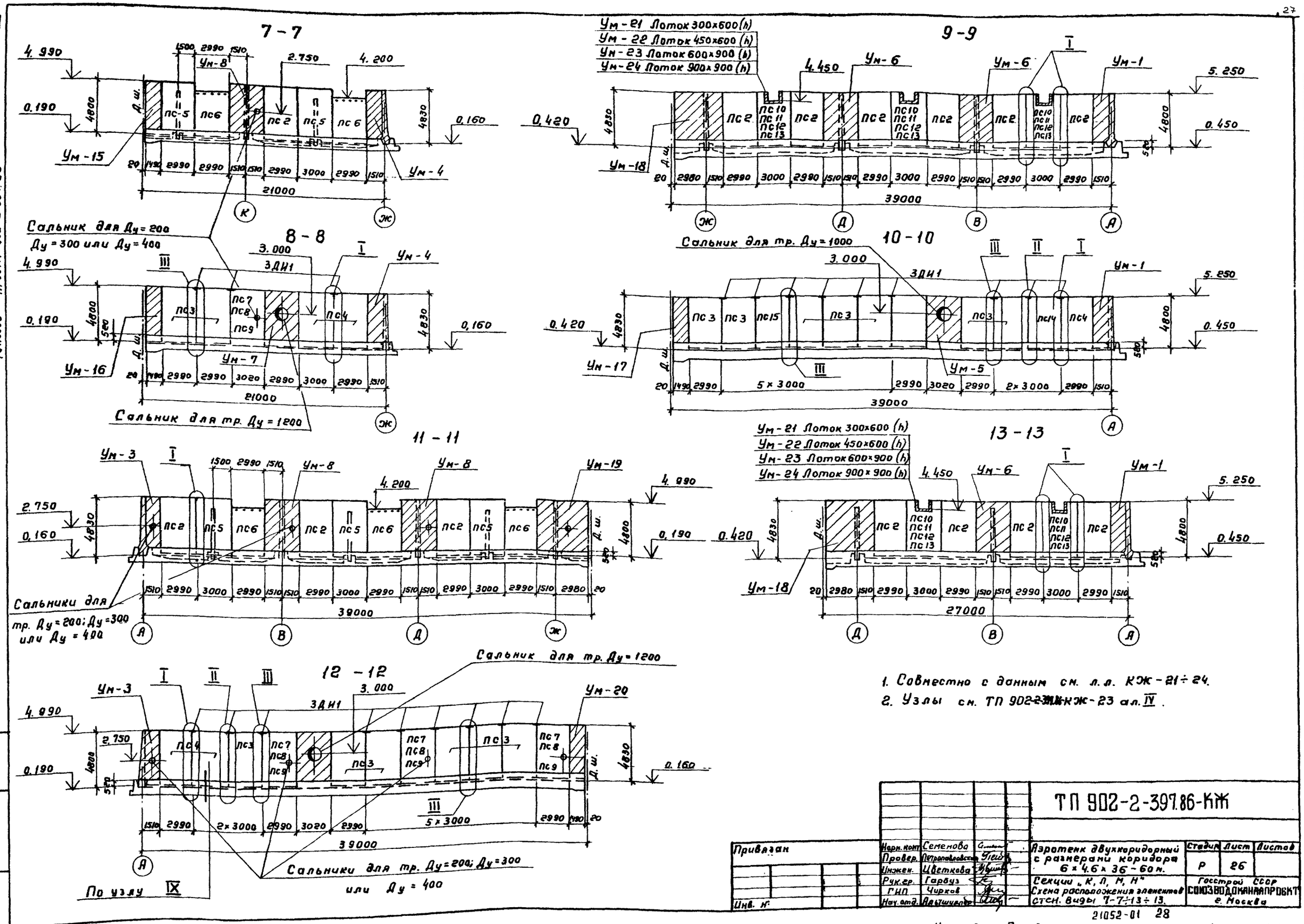

1. Совместно с данным см. л.л. КЖ-21÷24.
2. Узлы см. ТП 902-2-397.86-КЖ-23 ал. IV.

Привязан	Норм. конт.	Семенова		ТП 902-2-397.86-КЖ			
	Провер.	Петропавловская		Аэротенк двухкоридорный с размерами коридора 6×4.6×36-60 м.	Стадия	Лист	Листов
	Инжен.	Цветкова			Р	26	
	Рук.гр.	Гарбуз		Секции „К, Л, М, Н" Схема расположения элементов стен. виды 7-7÷13÷13.	Госстрой СССР СОЮЗВОДОКАНАЛПРОЕКТ г. Москва		
	ГИП	Чирков					
Инв. №	Нач.отд.	Альтшуллер					

21052-01 28

Копировал: Гольденбаум

Формат А2

Инв. № подл. | Подпись и дата | Взам. инв. №

Альбом III

Типовой проект 902-2-397.86

14-14

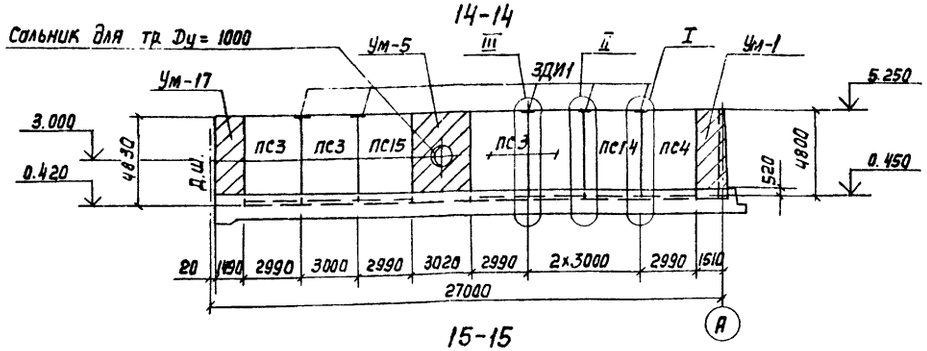

15-15

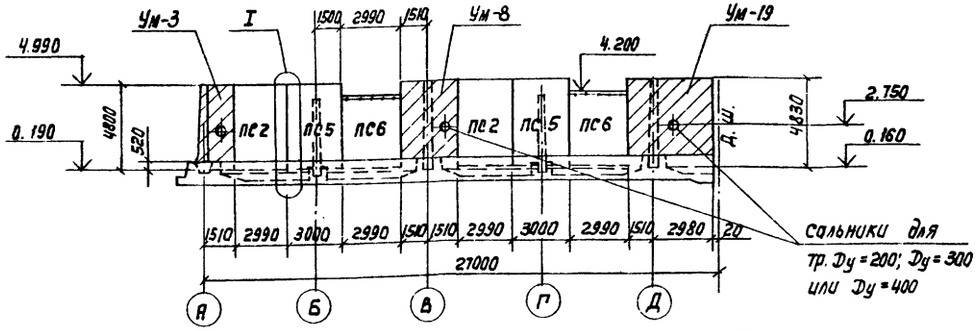

16-16

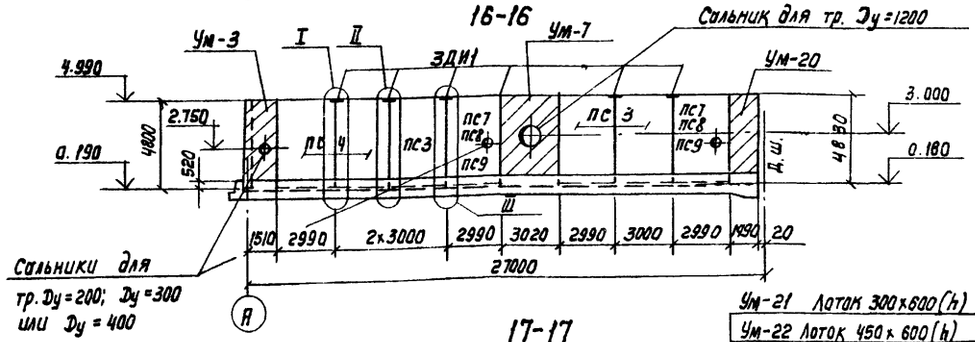

17-17

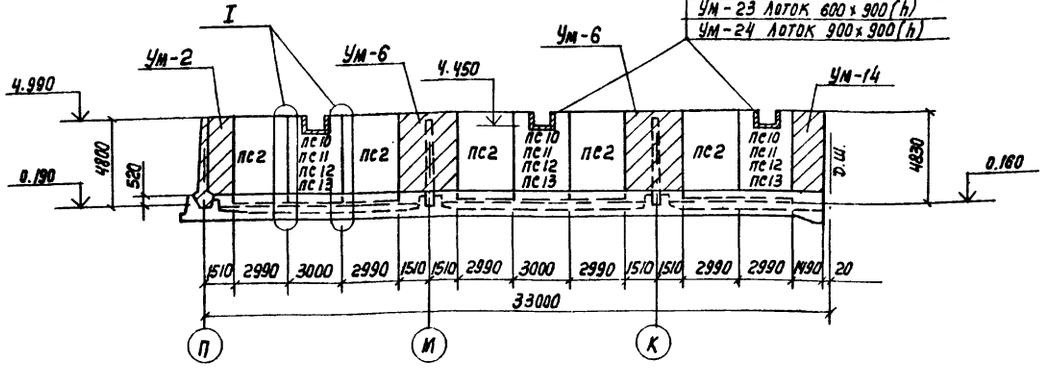

18-18

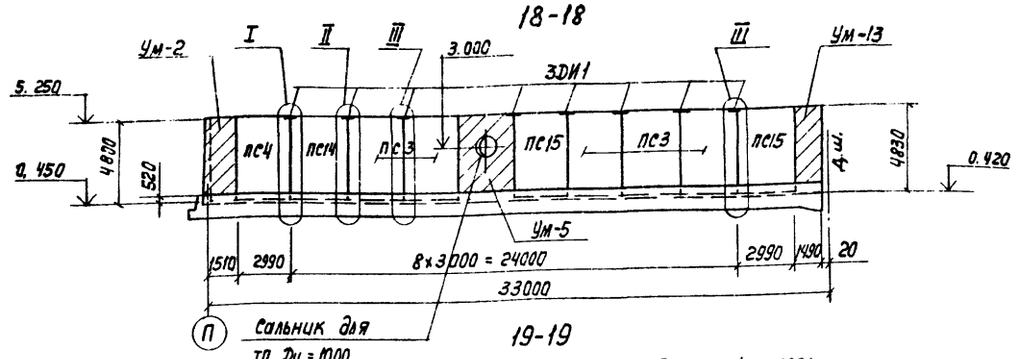

19-19

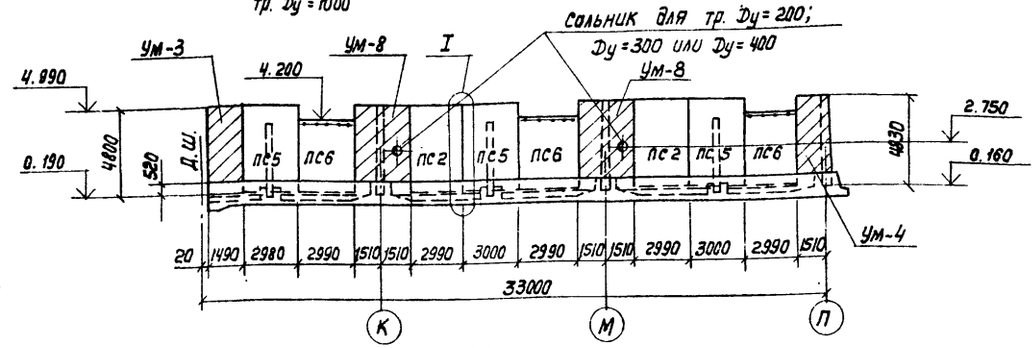

20-20

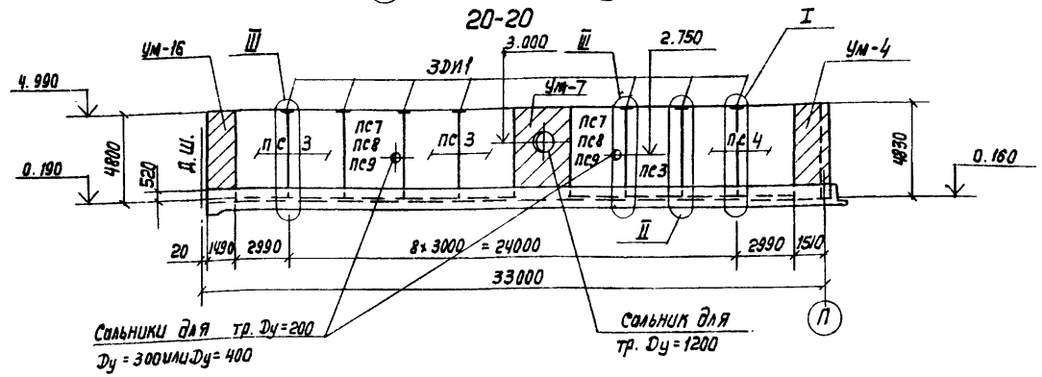

1. Совместно с данным см. л.л. КЖ-21÷24
2. Узлы см. ТП 902-2-394.86 КЖ-23 ал. IV

Привязан			ТП 902-2-397.86 - КЖ		
			Аэротенк двухкоридорный с размерами коридора 6×4.6 × 36 - 60 м	Стадия	Лист	Листов
				Р	27	
			Секции „К, А, М, Н". Схема расположения элементов стен. Виды 14-14÷20-20.	Госстрой СССР СОЮЗВОДОКАНАЛПРОЕКТ г. Москва		
Инв. N						

Н. Контр.	Семенова	
Провер.	Петрашевский	
Инженер	Цветкова	
Рук. гр.	Гордуз	
ГИП	Чирков	
Нач. отд.	Альтшуллер	

Копир. Лабрукина

21052 01 29

Формат А2

Инв. N подл. | Подпись и дата | Взам. инв. N

Альбом III

Типовой проект 902-2-397.86

Согласовано
Отд. № 12 Цветков
Отд. № 16 Смирнов

Инв. № подл. | Подпись и дата | Взам. инв. №

Схема расположения балок, лотков

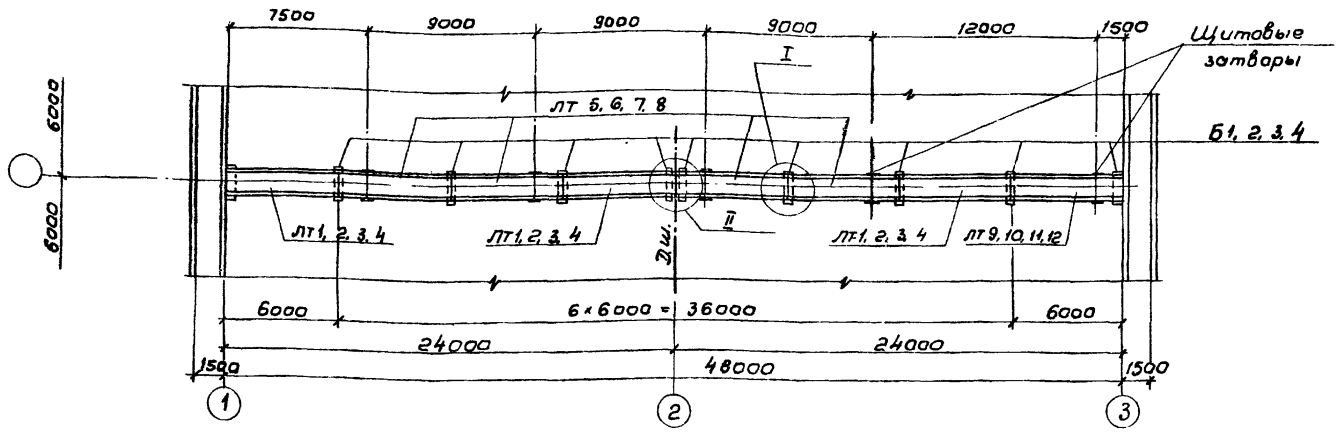

Схема расположения металлических балок и плит лотков

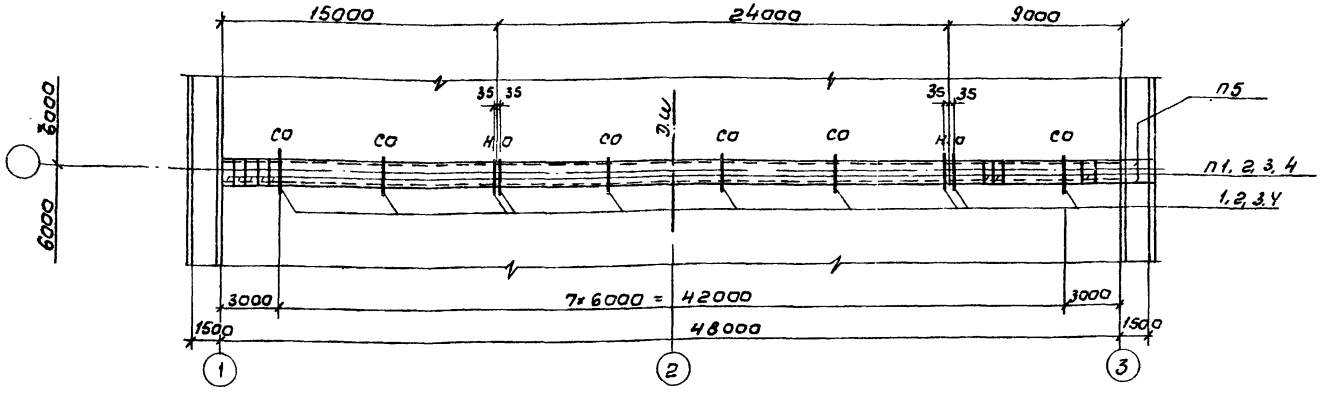

Спецификация к схемам расположения балок, лотков, плит (начало)

Марка, поз.	Обозначение	Наименование	Кол.	Масса ед. кг	Примечание
		Балки			
Б1	ТП 902-2-394.86 к жи-Б1	Б1	9	112,5	Лоток 300×600(h)
Б2	ТП 902-2-394.86-к жи-Б2	Б2	9	150	Лоток 450×600(h)
Б3	ТП 902-2-394.86-к жи-Б3	Б3	9	250	Лоток 600×900(h)
Б4	ТП 902-2-394.86-к жи-Б4	Б4	9	400	Лоток 900×900(h)
		Лотки			
ЛТ1	ТП 902-2-394.86-к жи-ЛТ 1,2,3,4	ЛТ1-6-3 а	3	1850	Лоток 300×600(h)
ЛТ2	ТП 902-2-394.86-к жи-ЛТ 1,2,3,4	ЛТ1-6-4,5 а	3	2030	Лоток 450×600(h)

Спецификация к схемам расположения балок, лотков, плит (продолжение)

Марка, поз.	Обозначение	Наименование	Кол.	Масса ед. кг	Примечание
ЛТ3	ТП 902-2-394.86-к жи-ЛТ 1,2,3,4	ЛТ1-9-6 а	3	3700	Лоток 600×900(h)
ЛТ4	ТП 902-2-394.86-к жи-ЛТ 1,2,3,4	ЛТ1-9-9 а	3	4130	Лоток 900×900(h)
ЛТ5	ТП 902-2-394.86-к жи-ЛТ 5,6,7,8	ЛТ1-6-3 б	4	1850	Лоток 300×600(h)
ЛТ6	ТП 902-2-394.86-к жи-ЛТ 5,6,7,8	ЛТ1-6-4,5 б	4	2030	Лоток 450×600(h)
ЛТ7	ТП 902-2-394.86-к жи-ЛТ 5,6,7,8	ЛТ1-9-6 б	4	3700	Лоток 600×900(h)
ЛТ8	ТП 902-2-394.86-к жи-ЛТ 5,6,7,8	ЛТ1-9-9 б	4	4130	Лоток 900×900(h)

Привязан

Инв. №

Спецификация к схемам расположения балок, лотков, плит (продолжение)

Марка, поз.	Обозначение	Наименование	Кол.	Масса ед. кг	Примечание
ЛТ9	ТП 902-2-394.86-к жи-ЛТ 9,10,11,12	ЛТ1-6-3 в	1	1850	Лоток 300×600(h)
ЛТ10	ТП 902-2-394.86-к жи-ЛТ 9,10,11,12	ЛТ1-6-4,5 в	1	2030	Лоток 450×600(h)
ЛТ11	ТП 902-2-394.86-к жи-ЛТ 9,10,11,12	ЛТ1-9-6 в	1	3700	Лоток 600×900(h)
ЛТ12	ТП 902-2-394.86-к жи-ЛТ 9,10,11,12	ЛТ1-9-9 в	1	4130	Лоток 900×900(h)
		Плиты			
П1	3.900-3 в. 8 ч. 1	ПТ-3-6	80	40	Лоток 300×600(h)
П2	3.900-3 в. 8 ч. 1	ПТ-4,5-6	80	50	Лоток 450×600(h)
П3	3.900-3 в. 8 ч. 1	ПТ-6-6	80	60	Лоток 600×900(h)
П4	3.900-3 в. 8 ч. 1	ПТ-9-6	80	140	Лоток 900×900(h)
П5	ТП 902-2-394.86-к жи-П5	ПТ-15-6 а	2	210	
		Детали			
		Сталь вст3 кп2-1 ТУ 14-1-3023-80			
поз. 1	ТП 902-2-394.86-к жс-25 ал. IV	Двутавр 10 ГОСТ 8239-72 ℓ = 1280	10	12,1	Лоток 300×600(h)
поз. 2	ТП 902-2-394.86-к жс-25 ал. IV	Двутавр 10 ГОСТ 8239-72 ℓ = 1430	10	13,5	Лоток 450×600(h)
поз. 3	ТП 902-2-394.86-к жс-25 ал. IV	Двутавр 10 ГОСТ 8239-72 ℓ = 1640	10	15,5	Лоток 600×900(h)
поз. 4	ТП 902-2-394.86-к жс-25 ал. IV	Двутавр 10 ГОСТ 8239-72 ℓ = 1940	10	18,3	Лоток 900×900(h)

1. Узлы см. ТП 902-2-394.86-к жс-2У ал. IV.
2. Скользящие и неподвижные опоры см. ТП 902-2-394.86-к жс-25 ал. IV

ТП 902-2-397.86-К Ж

Н. контр.	Семенова		
Провер.	Петропавловский		
Инженер	Цветкова		
Рук. гр.	Горбуз		
ГИП	Чирков		
Нач. отд.	Альтшулер		

Азотенк двухкоридорный с размерами коридора 6 × 4,6 × 36 – 60м

Стадия: Р | Лист: 28 | Листов:

Секции „К; Л; М; Н"
Схемы расположения балок, лотков, плит на одну технологическую секцию (Азотенка - 4 в м)

Госстрой СССР
СОЮЗВОДОКАНАЛПРОЕКТ
г. Москва

Копировал: В. Филиппова 21052-01 30 Формат А2

Типовой проект 902-2-397.86 Альбом III

Схема расположения балок, лотков

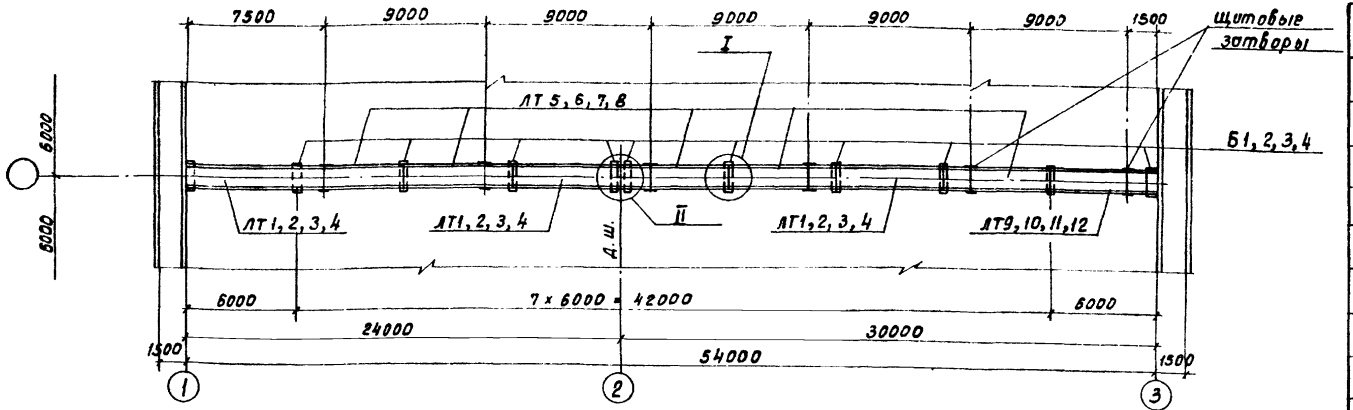

Схема расположения металлических балок и плит лотков

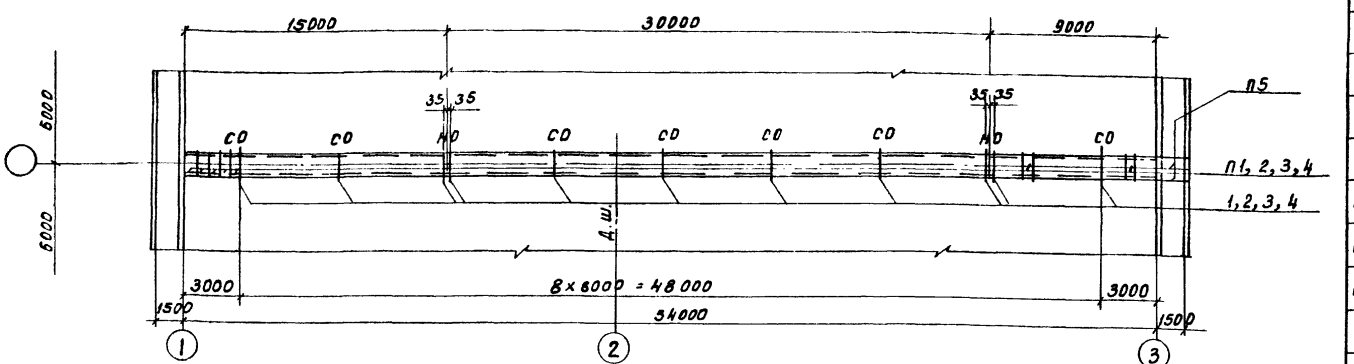

Спецификация к схемам расположения балок, лотков, плит

(продолжение)

Марка, поз.	Обозначение	Наименование	Кол.	Масса ед. кг.	Примечание
ЛТ9	ТП902-2-394.86-КЖИ-ЛТ 9,10,11,12	ЛТ1-6-3 в	1	1850	Лоток 300×600(h)
ЛТ10	ТП902-2-394.86-КЖИ-ЛТ 9,10,11,12	ЛТ1-6-4.5 в	1	2030	Лоток 450×600(h)
ЛТ11	ТП902-2-394.86 КЖИ-ЛТ 9,10,11,12	ЛТ1-9-6 б	1	3700	Лоток 600×900(h)
ЛТ12	ТП902-2-394.86-КЖИ-ЛТ 9,10,11,12	ЛТ1-9-9 б	1	4130	Лоток 900×900(h)
		Плиты			
П1	3.900-3 в. 8 ч.1	ПТ-3-6	90	40	Лоток 300×600(h)
П2	3.900-3 в. 8 ч.1	ПТ-4.5-6	90	50	Лоток 450×600(h)
П3	3.900-3 в. 8 ч.1	ПТ-6-6	90	60	Лоток 600×900(h)
П4	3.900-3 в. 8 ч.1	ПТ-9-6	90	140	Лоток 900×900(h)
П5	ТП902-2-394.86-КЖИ-П5	ПТ-15-6	2	210	
		Детали			
		Сталь Вст 3 кп 2-1 ТУ-14-1-3023-80			
поз. 1	ТП902-2-394.86-КЖ-25 ал. IV	двутавр 10 ГОСТ 8239-72 e=1280	11	12.1	Лоток 300×600(h)
поз. 2	ТП902-2-394.86-КЖ-25 ал. IV	двутавр 10 ГОСТ 8239-72 e=1430	11	13.5	Лоток 450×600(h)
поз. 3	ТП902-2-394.86-КЖ-25 ал. IV	двутавр 10 ГОСТ 8239-72 e=1640	11	15.5	Лоток 600×900(h)
поз. 4	ТП902-2-394.86-КЖ-25 ал. IV	двутавр 10 ГОСТ 8239-72 e=1940	11	18.3	Лоток 900×900(h)

1. Узлы см. ТП 902-2-394.86 - КЖ-24 ал. IV.
2. Скользящие и неподвижные опоры см. ТП 902-2-394.86-КЖ-25 ал. IV.

Спецификация к схемам расположения балок, лотков, плит

(начало)

Марка, поз.	Обозначение	Наименование	Кол.	Масса ед. кг.	Примечание.
		Балки			
Б1	ТП902-2-394.86-КЖИ-Б1	Б1	10	112.5	Лоток 300×600(h)
Б2	ТП902-2-394.86-КЖИ-Б2	Б2	10	150	Лоток 450×600(h)
Б3	ТП902-2-394.86-КЖИ-Б3	Б3	10	250	Лоток 600×900(h)
Б4	ТП902-2-394.86-КЖИ-Б4	Б4	10	400	Лоток 900×900(h)
		Лотки			
ЛТ1	ТП902-2-394.86-КЖИ-ЛТ 1,2,3,4	ЛТ1-6-3 а	3	1850	Лоток 300×600(h)
ЛТ2	ТП902-2-394.86-КЖИ-ЛТ 1,2,3,4	ЛТ1-6-4.5 а	3	2030	Лоток 450×600(h)

(продолжение)

Марка, поз.	Обозначение	Наименование	Кол.	Масса ед. кг.	Примечание
ЛТ3	ТП902-2-394.86-КЖИ-ЛТ 1,2,3,4	ЛТ1-9-6 а	3	3700	Лоток 600×900(h)
ЛТ4	ТП902-2-394.86-КЖИ-ЛТ 1,2,3,4	ЛТ1-9-9 а	3	4130	Лоток 900×900(h)
ЛТ5	ТП902-2-394.86-КЖИ-ЛТ 5,6,7,8	ЛТ1-6-3 б	5	1850	Лоток 300×600(h)
ЛТ6	ТП902-2-394.86-КЖИ-ЛТ 5,6,7,8	ЛТ1-6-4.5 б	5	2030	Лоток 450×600(h)
ЛТ7	ТП902-2-394.86-КЖИ-ЛТ 5,6,7,8	ЛТ1-9-6 б	5	3700	Лоток 600×900(h)
ЛТ8	ТП902-2-394.86-КЖИ-ЛТ 5,6,7,8	ЛТ1-9-9 б	5	4130	Лоток 900×900(h)

Согласовано: Отдел №12 Цветков; Отдел №15 Смирнов

Инв. № подл. | Подпись и дата | Взам. инв. №

Привязан:

Инв. №

Норм. контр.	Семенова	
Провер.	Петропавловская	
Инженер	Цветкова	
Рук. гр.	Гарбуз	
ГИП	Чирков	
Нач. отд.	Альтшуллер	

ТП 902-2-397.86-КЖ

Аэротенк двухкоридорный с размерами коридора 6 × 4.6 × 36 – 60 м.

Секции „К; Л; М; Н". Схемы расположения балок, лотков, плит на одну технологическую секцию (4 аэротенка = 54 м.)

Стадия	Лист	Листов
Р	29	

Госстрой СССР СОЮЗВОДОКАНАЛПРОЕКТ г. Москва

Копировал: Доценко 21052-01 31 Формат А2

Типовой проект 902-2-397.86 Альбом III

Схема расположения балок, лотков

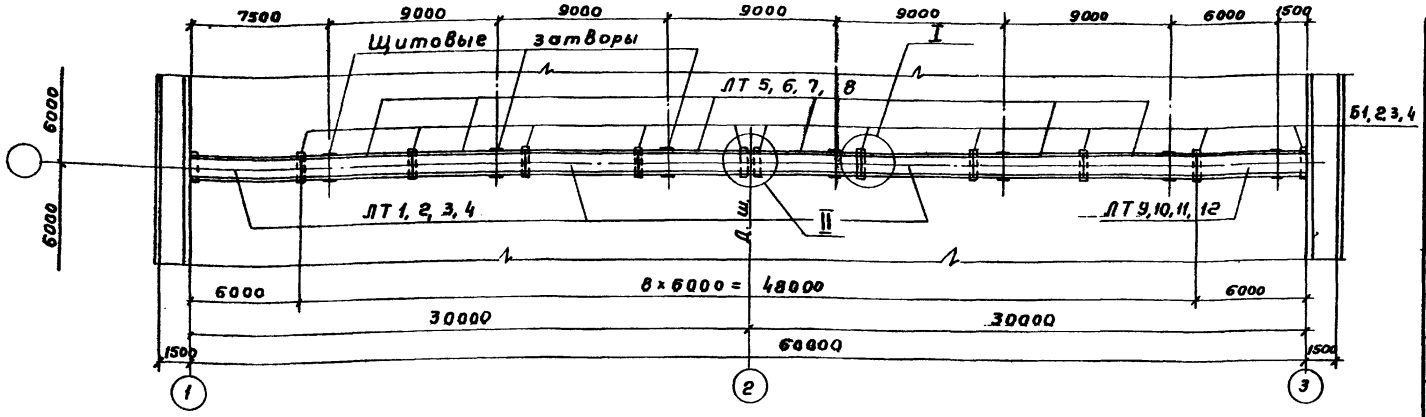

Схема расположения металлических балок и плит лотков

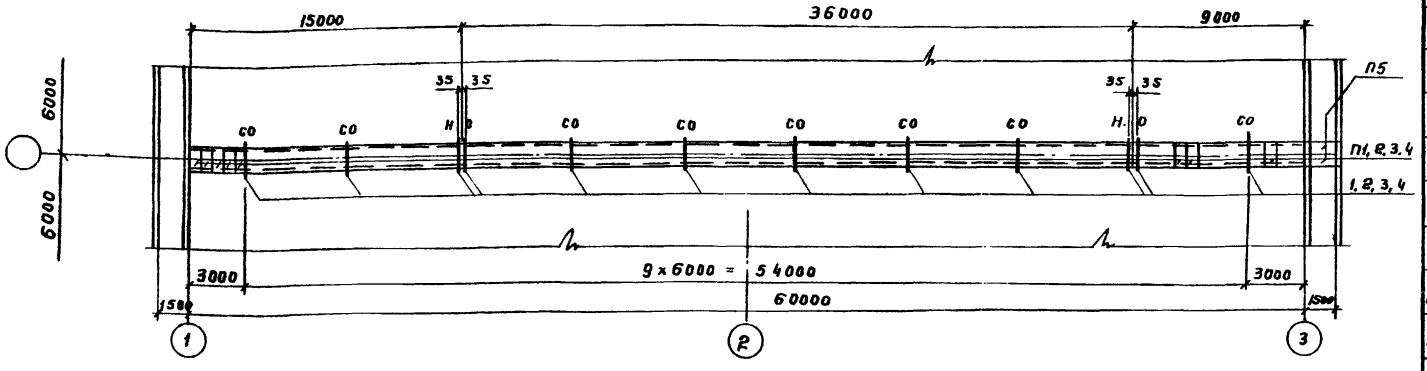

Спецификация к схемам расположения балок, лотков, плит (Продолжение)

Марка, поз	Обозначение	Наименование	Кол.	Масса ед, кг	Примечание
ЛТ9	ТП 902-2-394.86-КЖИ-ЛТ 9,10,11,12	ЛТ1-6-3 в	1	1850	Лоток 300×600 (h)
ЛТ10	ТП 902-2-394.86-КЖИ-ЛТ 9,10,11,12	ЛТ1-6-4,5 в	1	2030	Лоток 450×600 (h)
ЛТ11	ТП 902-2-394.86-КЖИ-ЛТ 9,10,11,12	ЛТ1-9-6 в	1	3700	Лоток 600×900 (h)
ЛТ12	ТП 902-2-394.86-КЖИ-ЛТ 9,10,11,12	ЛТ1-9-9 в	1	4130	Лоток 900×900 (h)
		Плиты			
П1	3.900-3 в.8 ч.1	ПТ-3-6	100	40	Лоток 300×600 (h)
П2	3.900-3 в.8 ч.1	ПТ-4.5-6	100	50	Лоток 450×600 (h)
П3	3.900-3 в.8 ч.1	ПТ-6-6	100	60	Лоток 600×900 (h)
П4	3.900-3 в.8 ч.1	ПТ-9-6	100	140	Лоток 900×900 (h)
П5	ТП 902-2-394.86-КЖИ-П5	ПТ-15-6 а	2	210	
		Детали			
		Сталь ВСТ3 КП2-1 ТУ14-1-3023-80			
Поз. 1	ТП 902-2-394.86-КЖ-25 ал. IV	Двутавр 10 ГОСТ 8239-72 e = 1280	12	12,1	Лоток 300×600 (h)
Поз. 2	ТП 902-2-394.86-КЖ-25 ал. IV	Двутавр 10 ГОСТ 8239-72 e = 1430	12	13.5	Лоток 450×600 (h)
Поз. 3	ТП 902-2-394.86-КЖ-25 ал. IV	Двутавр 10 ГОСТ 8239-72 e = 1640	12	15.5	Лоток 600×900 (h)
Поз. 4	ТП 902-2-394.86-КЖ-25 ал. IV	Двутавр 10 ГОСТ 8239-72 e = 1940	12	18,3	Лоток 900×900 (h)

1. Узлы см. ТП 902-2-394.86-КЖ-24 ал. IV.
2. Скользящие и неподвижные опоры см. ТП 902-2-394.86-КЖ-25 ал. IV.

Спецификация к схемам расположения балок, лотков, плит (Начало)

Марка поз.	Обозначение	Наименование	Кол.	Масса ед. кг	Примечание
		Балки			
Б1	ТП 902-2-394.86-КЖИ-Б1	Б1	11	112,5	Лоток 300×600 (h)
Б2	ТП 902-2-394.86-КЖИ-Б2	Б2	11	150	Лоток 450×600 (h)
Б3	ТП 902-2-394.86-КЖИ-Б3	Б3	11	250	Лоток 600×900 (h)
Б4	ТП 902-2-394.86-КЖИ-Б4	Б4	11	400	Лоток 900×900 (h)
		Лотки			
ЛТ1	ТП 902-2-394.86-КЖИ-ЛТ1,2,3,4	ЛТ1-6-3 а	3	1850	Лоток 300×600 (h)
ЛТ2	ТП 902-2-394.86-КЖИ-ЛТ1,2,3,4	ЛТ1-6-4,5 а	3	2030	Лоток 450×600 (h)

Спецификация к схемам расположения балок, лотков, плит (Продолжение)

Марка, поз	Обозначение	Наименование	Кол.	Масса ед, кг	Примечание
ЛТ3	ТП 902-2-394.86-КЖИ-ЛТ 1,2,3,4	ЛТ1-9-6 а	3	3700	Лоток 600×900 (h)
ЛТ4	ТП 902-2-394.86-КЖИ-ЛТ 1,2,3,4	ЛТ1-9-9 а	3	4130	Лоток 900×900 (h)
ЛТ5	ТП 902-2-394.86-КЖИ-ЛТ-5,6,7,8	ЛТ1-6-3 б	6	1850	Лоток 300×600 (h)
ЛТ6	ТП 902-2-394.86-КЖИ-ЛТ 5,6,7,8	ЛТ1-6-4.5 б	6	2030	Лоток 450×600 (h)
ЛТ7	ТП 902-2-394.86-КЖИ-ЛТ 5,6,7,8	ЛТ1-9-6 б	6	3700	Лоток 600×900 (h)
ЛТ8	ТП 902-2-394.86-КЖИ-ЛТ 5,6,7,8	ЛТ1-9-9 б	6	4130	Лоток 900×900 (h)

Согласовано
Отдел № 12 Цветков
Отдел № 15 Смирнов
Взам. инв. №
Подпись и дата
Инв. № подл.

Привязан
Инв. №

Норм. конт.	Семенова	
Провер.	Петропавловский	
Инжен.	Цветкова	
Рук. гр.	Гарбуз	
ГИП	Чирков	
Нач. отд.	Альтшуллер	

ТП 902-2-397.86-КЖ

Аэротенк двухкоридорный с размерами коридора 6×4.6×36 - 60 м

Секции „К:П:М:Н". Схемы расположения балок, лотков, плит на одну технологическую секцию (4 аэротенка = 60 м)

Стадия	Лист	Листов
Р	30	

Госстрой СССР
СОЮЗВОДОКАНАЛПРОЕКТ
г. Москва

Копировал: Гольденбаум 21052-01 (32) Формат А2

gost.e-ecolog.ru