ТИПОВОЙ ПРОЕКТ

902-2-343

АЭРОТЕНК ЧЕТЫРЕХКОРИДОРНЫЙ

ИЗ СБОРНОГО ЖЕЛЕЗОБЕТОНА

С РАЗМЕРАМИ КОРИДОРА 6×5×84÷102

Альбом V

1

gost.e-ecolog.ru

ЦЕНА 3-57

ЦЕНТРАЛЬНЫЙ ИНСТИТУТ ТИПОВОГО ПРОЕКТИРОВАНИЯ
ГОССТРОЯ СССР

Москва. А-445. Смольная ул., 22

Сдано в печать VII 1981 года

Заказ № 8010 Тираж 500 экз.

ТИПОВОЙ ПРОЕКТ
902-2

АЭРОТЕНК ЧЕТЫРЕХКОРИДОРНЫЙ ИЗ СБОРНОГО ЖЕЛЕЗОБЕТОНА С РАЗМЕРАМИ КОРИДОРА 6×5×84÷102

АЛЬБОМ V

СОСТАВ ПРОЕКТА

АЛЬБОМ I ТЕХНОЛОГИЧЕСКАЯ И МЕХАНИЧЕСКАЯ ЧАСТИ
АЛЬБОМ II КОНСТРУКЦИИ ЖЕЛЕЗОБЕТОННЫЕ
АЛЬБОМ III ИЗДЕЛИЯ
АЛЬБОМ IV ЭЛЕКТРОТЕХНИЧЕСКАЯ ЧАСТЬ
АЛЬБОМ V НЕСТАНДАРТИЗИРОВАННОЕ ОБОРУДОВАНИЕ
АЛЬБОМ VI ЗАКАЗНЫЕ СПЕЦИФИКАЦИИ
АЛЬБОМ VII СМЕТЫ

ПРИМЕНЕННЫЕ ТИПОВЫЕ КОНСТРУКЦИИ

СЕРИЯ 3.901-8, ВЫПУСК-8 ЗАТВОР ЩИТОВОЙ 900×900 С РУЧНЫМ ПРИВОДОМ
СЕРИЯ 3.901-8, ВЫПУСК-10 ЗАТВОР ЩИТОВОЙ 1200×1200 С РУЧНЫМ ПРИВОДОМ

РАЗРАБОТАН
ГОСУДАРСТВЕННЫМ ПРОЕКТНЫМ ИНСТИТУТОМ СОЮЗВОДОКАНАЛПРОЕКТ

УТВЕРЖДЕН
ПРОТОКОЛОМ ТЕХНИЧЕСКОГО СОВЕТА ИНСТИТУТА СОЮЗВОДОКАНАЛПРОЕКТ
N 73 ОТ 27 ОКТЯБРЯ 1980 г.

ГЛАВНЫЙ ИНЖЕНЕР ИНСТИТУТА САМОХИН
ГЛАВНЫЙ ИНЖЕНЕР ПРОЕКТА ЦВЕТКОВ

ВВЕДЕН В ДЕЙСТВИЕ
В/О СОЮЗВОДОКАНАЛНИИПРОЕКТ
С 1 МАРТА 1981
ПРИКАЗ N 34 ОТ 5 ФЕВРАЛЯ 1981 г.

СОДЕРЖАНИЕ АЛЬБОМА

NN п/п	Наименование	Обозначение чертежа	NN стр.
1	2	3	4
1.	Титульный лист		1
2.	Содержание альбома		2,3
3	Затвор поверхностный скользящий		
	1200 × 900 с ручным приводом	ТМ76.01.00.00.00	4
4	Щит в сборе	ТМ76.01.01.00 00	4
5	Щит	ТМ76.01.01 01.00	4
6	Рама	ТМ76.01.02.00.00	5
7	Опора	ТМ76.01.02.01.00	5
8	Стойка	ТМ76.01.02.02.00	5
9	Подпятник	ТМ76.01.03.00.00	6
10	Корпус подпятника	ТМ76.01.03.01.00	6
11	Маховик	ТМ 76.01.04.00.00	6
12	Колпак	ТМ76.01.05 .00.00	6
13	Затвор плоский глубинный	ТМ76.02.00.00.00	7
	900×500 с ручным приводом		
14	Рама	ТМ76.02.01.00.00	7
15	Щит в сборе	ТМ76.02.02.00.00	8
16	Щит	ТМ76.02.02.01.00	8
17	Подпятник	ТМ76.02.03.00.00	9
18	Корпус подпятника	ТМ76.02.03.01.00	9
19	Штанга	ТМ76.02.04.00.00	9
20	Винт	ТМ76.02.05.00.00	9
21	Затвор-водослив 1200×500	ТМ76.03.00.00	10
22	Рама	ТМ76.03.01.00	10
23	Колпак	ТМ76.02.06.00.00	11
24	Щит	ТМ76.03.02.00	11
25	Маховик	ТМ76.03.03.00	11
26	Затворщитовой 300×250	ТМ76.04.00.00	11,12
27	Рама	ТМ76.04.01.00	12
28	Щит	ТМ76.04.02.00	12
29	Установка трубки Пито	ТМ76.05.00	13
30	Эрлифт (узел)	ТМ76.06.00	13
31	Затвор поверхностный скользящий		
	1200×900 с ручным приводом	ТМ76.01.00.00.00СБ	14,15
32	Щит в сборе	ТМ76.01.01.00.00 СБ	16
33	Щит	ТМ76.01.01.01.00СБ	16
34	Рама	ТМ76.01.02.00.00СБ	17
35	Опора	ТМ76.01.02.01.00СБ	18
36	Стойка	ТМ76.01.02.02.00СБ	18
37	Маховик	ТМ76.01.04.00.00СБ	18
38	Подпятник	ТМ76.01.03.00.00СБ	19
39	Корпус подпятника	ТМ76.01.03.01.00СБ	20
40	Колпак	ТМ76.01.05.00.00СБ	20
41	Гайка	ТМ76.01.05.00.01	20
42	Прокладка регулировочная	ТМ76.00.00.00.02	21
43	Уплотнитель	ТМ76.01.02.00.04	21
44	Винт	ТМ76.01.00.00.01	21
45	Шайба	ТМ76.01.00.00.03	21
46	Уголок	ТМ76.01.01.01.01	22
47	Уголок	ТМ76.01.01.01.02	22
48	Уголок	ТМ76.01.01.01.03	22

1	2	3	4
49	Уголок	ТМ76.01.01.01.04	22
50	Уголок	ТМ76.01.01.01.05	23
51	Ушко	ТМ76.01.01.01.06	23
52	Планка	ТМ76.01.01.00.01	23
53	Прокладка	ТМ76.01.01.00.02	23
54	Направляющая	ТМ76.01.02.01	24
55	Уголок	ТМ76.01.02.00.02	24
56	Планка	ТМ76.01.02.00.03	24
57	Муфта	ТМ76.07.00СБ	24
58	Втулка	ТМ76.01.03.00.01	25
59	Втулка	ТМ76.01.03.00.02	25
60	Втулка	ТМ76.01.03.00.03	25
61	Гайка	ТМ76.01.03.00.04	25
62	Затвор плоский глубинный		
	900×500 с ручным приводом	ТМ76.02.00.00.00СБ	26,27
63	Рама	ТМ76.02.01 00.00СБ	28
64	Штанга	ТМ76.02.04.00.00СБ	28
65	Винт	ТМ76.02.05.00.00СБ	28
66	Щит в сборе	ТМ76.02.02.00.00СБ	29
67	Щит	ТМ76.02.02.01.00СБ	30
68	Подпятник	ТМ76.02.03.00.00СБ	31
69	Корпус подпятника	ТМ76.03.03.01.00СБ	31
70	Поперечина	ТМ76.02.01.00.01	32
71	Колпак	ТМ76.02.06.00.00СБ	32
72	Уплотнение нижнее	ТМ76.02.02.00.05	32
73	Планка	ТМ76.02.02.00.06	32
74	Уплотнение боковое	ТМ 76.02.02.00.01	33
75	Направляющая	ТМ76.02 02.00.02	33
76	Уплотнение верхнее	ТМ76.02.02.00.03	33
77	Направляющая верхняя	ТМ76.02.02.00.04	33
78	Прокладка	ТМ 76.02.00.00.01	34
79	Ребро	ТМ76 02.02.01.01	34
80	Ушко	ТМ76.02.02.01.02	34
81	Шпилька	ТМ76.00.01	34
82	Винт	ТМ76.02.03.00.02	35
83	Фланец	ТМ76.02.04.00.01	35
84	Штанга	ТМ76.02.04.00.02	35
85	Фланец	ТМ76.02.05.00.01	35
86	Затвор-водослив 1200×500	ТМ76.03.00.00СБ	36
87	Рама	ТМ 76.03.01.00 СБ	37
88	Щит	ТМ 76.03.02.00СБ	37
89	Ушко	ТМ76.03.02.01	37
90	Винт	ТМ 76.03.00.01	38
91	Фланец верхний	ТМ 76.03.00.02	38
92	Фланец нижний	ТМ76.03. 00.03	38
93	Гайка подъемная	ТМ76.03.00.04	38
94	Уголок	ТМ76.03.00.05	39
95	Линейка	ТМ76.03. 00.06	39
96	Стрелка	ТМ76.03.00.07	39
97	Прокладка регулировочная	ТМ76.03.00.08	39
98	Затвор щитовой 300×250	ТМ76.04.00.00СБ	40
99	Рама	ТМ76.04.01.00СБ	41
100	Щит	ТМ76.04.02.00 СБ	41

1	2	3	4
101	Маховик	ТМ76.03.03.000Сб	41
102	Установка трубки Пито	ТМ76.05.000Сб	42
103	Бобышка	ТМ76.05.01	43
104	Фланец	ТМ76.05.04	43
105	Прокладка	ТМ76.05.03	43
106	Штуцер	ТМ76.05.05	43
107	Штуцер	ТМ76.05.02	44
108	Трубка	ТМ76.05.09	44
109	Наконечник	ТМ76.05.07	44
110	Бобышка	ТМ 76.05.11	44
111	Эрлифт (узел)	ТМ 76.08.000Сб	45
112	Заглушка	ТМ76.08.000Сб	45
113	Упор	ТМ 76.00.02	45

1	2	3	4

Типовой проект 902-2-343 Альбом V

Формат	Зона	Поз.	Обозначение	Наименование	Кол.	Примечание
				Документация		
22			ТМ76.01.00.00.00 СБ	Сборочный чертеж		на двух листах
				Сборочные единицы		
11		1	ТМ76.01.01.00.00	Щит в сборе	1	
11		2	ТМ76.01.02.00.00	Рама	1	
11		3	ТМ76.01.03.00.00	Подпятник	1	
11		4	ТМ76.01.04.00.00	Маховик	1	
11		5	ТМ76.01.05.00.00	Колпак	1	
				Детали		
11		8	ТМ76.01.00.00.01	Винт	1	
11		9	ТМ76.01.00.00.02	Прокладка регулировочная	20	Наиб. кол.
11		10	ТМ76.01.00.00.03	Шайба		
				Стандартные изделия		
		13		Болт М12×45,58.0115		
				Гост 7798-70	4	
		14		Гайка М12.5.0115		
				Гост 5915-70	4	

ТМ76.01.00.00.00

Изм.	Лист	N докум.	Подп.	Дата
Разраб.		Юдичев		
Провер.		Целковикова		
Т. Контр.		Годзишевская		
Н. Контр.		Семенова		
Утв.		Авдеев		

Затвор поверхностный скользящий 1200 × 900 с ручным приводом

Лит.	Лист	Листов
И	1	2

Госстрой СССР Союзводоканалпроект г. Москва

Подп. и дата | Инв. N дубл. | Взам. инв. N | Подп. и дата | Инв. N подл.

Формат	Зона	Поз.	Обозначение	Наименование	Кол.	Примечание
		15		Ось 22-16×5×55 Ст.3 Ц15		
				Гост 9650-71	1	
		16		Шайба 12 65г.0115		
				Гост 6402-70	4	
		17		Шайба 12.02.015		
				Гост 10906-78	4	
		18		Шайба 16.02.0115		
				Гост 11371-78	1	
		19		Шплинт 4×35.0.0115		
				Гост 397-79		

ТМ76.01.00.00.00

Лист 2

Изм.	Лист	N докум.	Подпись	Дата

Формат	Зона	Поз.	Обозначение	Наименование	Кол.	Примечание
				Документация		
12			ТМ76.01.01.00.00 СБ	Сборочный чертеж		
				Сборочные единицы		
11		1	ТМ76.01.01.01.00	Щит	1	
				Детали		
11		3	ТМ76.01.01.00.01	Планка	2	
11		4	ТМ76.01.01.00.02	Прокладка	2	
				Стандартные изделия		
		6		Винт 2М10×35,58.0115		
				Гост 17475-72	12	
		7		Гайка М10.5.0115		
				Гост 5915-70	12	

ТМ76.01.01.00.00

Изм.	Лист	N докум.	Подпись	Дата
Разраб.		Юдичев		
Провер.		Целковикова		
Т. Контр.		Годзишевская		
Н. Контр.		Семенова		
Утв.		Авдеев		

Щит в сборе

Лит.	Лист	Листов
И		1

Госстрой СССР Союзводоканалпроект г. Москва

Подп. и дата | Инв. N дубл. | Взам. инв. N | Подп. и дата | Инв. N подл.

Формат	Зона	Поз.	Обозначение	Наименование	Кол.	Примечание
				Документация		
12			ТМ76.01.01.01.00 СБ	Сборочный чертеж		
				Детали		
11		1	ТМ76.01.01.01.01	Уголок	2	
11		2	ТМ76.01.01.01.02	Уголок	1	
11		3	ТМ76.01.01.01.03	Уголок	1	
11		4	ТМ76.01.01.01.04	Уголок	2	
11		5	ТМ76.01.01.01.05	Уголок	1	
11		6	ТМ76.01.01.01.06	Ушко	2	
64		7	ТМ76.01.01.01.07	Лист	1	
				Лист Б-6.0 ГОСТ 19903-74 / Ст.3 ГОСТ 14637-79		
				1254×895	1	53 кг

ТМ76.01.01.01.00

Изм.	Лист	N докум.	Подпись	Дата
Разраб.		Юдичев		
Провер.		Целковикова		
Т. Контр.		Годзишевская		X-80
Н. Контр.		Семенова		
Утв.		Авдеев		

Щит

Лит.	Лист	Листов
И		1

Госстрой СССР Союзводоканалпроект г. Москва

Подп. и дата | Инв. N дубл. | Взам. инв. N | Подп. и дата | Инв. N подл.

Формат	Зона	Поз	Обозначение	Наименование	Кол.	Примечание
				Документация		
22			ТМ76.01.02.00.00 СБ	Сборочный чертеж		
				Сборочные единицы		
11		1	ТМ76.01.02.01.00	Опора	1	
11		2	ТМ76.01.02.02.00	Стойка	2	
		3	-01	Стойка	2	
				Детали		
11		6	ТМ76.01.02.00.01	Направляющая	2	
11		7	ТМ76.01.02.00.02	Уголок	2	
11		8	ТМ76.01.02.00.03	Планка	1	
11		9	ТМ76.01.02.00.04	Уплотнитель	1	
БЧ		10	ТМ76.01.02.00.05	Анкер		
				Сталь арматурная		
				ф10 А-II		
				ГОСТ 5781-75 L=100	9	0,1кг
БЧ		11	ТМ76.01.02.00.06	Втулка		
				Труба 10×2.2		
				ГОСТ 3262-75 L=8	4	0,05кг
				Стандартные изделия		
				Болт ГОСТ 7798-70		
		12		М10×35.5 8.0115	12	

Изм.	Лист	№ докум.	Подпись	Дата
Разраб.		Марченко		
Пров.		Целковикова		
Т.контр.		Годзишевская		
Н.контр.		Семенова		
Утв.		Авдеев		

ТМ76.01.02.00.00

Рама

Лит	Лист	Листов
Н	1	2

Госстрой СССР
СОЮЗВОДОКАНАЛПРОЕКТ
г Москва

Инв.№ подл. | Подпись и дата | Взам. инв.№ | Инв.№ дубл. | Подпись и дата

Формат	Зона	Поз	Обозначение	Наименование	Кол.	Примечание
		13		М10×45.58.0115	6	
		14		М12×35.58.0115	4	
				Гайка ГОСТ 5915-70		
		15		М10.5.0115	18	
		16		М12.5.0115	4	
		17		Шайба 12.02.015		
				ГОСТ 10906-78	4	

Изм | Лист | № докум | Подпись | Дата

ТМ76.01.02.00.00

Лист 2

Формат	Зона	Поз.	Обозначение	Наименование	Кол.	Примечание
				Документация		
11			ТМ76.01.02.01.00 СБ	Сборочный чертеж		
				Детали		
БЧ		1	ТМ76.01.02.01.01	Балка		
				Швеллер 10 ГОСТ 8240-72 / Ст 3 ГОСТ 535-79		
				L = 1330	2	11,4кг
БЧ		2	ТМ76.01.02.01.02	Поперечина		
				Швеллер 10 ГОСТ 8240-72 / Ст 3 ГОСТ 535-79		
				L = 108	2	0,93кг

Изм	Лист	№ докум	Подпись	Дата
Разраб.		Марченко		
Пров.		Целковикова		
Т.контр.		Годзишевская		
Н.контр.		Семенова		
Утв.		Авдеев		

ТМ76.01.02.01.00

Опора

Лит	Лист	Листов
Н		1

Госстрой СССР
СОЮЗВОДОКАНАЛПРОЕКТ
г. Москва

Формат	Зона	Поз.	Обозначение	Наименование	Кол.	Примечание
				Документация		
12			ТМ76.01.02.02.00 СБ	Сборочный чертеж		
			-01	Сборочный чертеж		
				Детали		
БЧ		1	ТМ76.01.02.02.01	Стойка		
				Уголок Б-63×63×6 ГОСТ 8509-72 / Ст 3 ГОСТ 535-79		
				L = 1963	1	11кг
БЧ		2	ТМ76.01.02.02.02	Уголок		
				Уголок Б-63×63×6 ГОСТ 8509-72 / Ст. 3 ГОСТ 535-79		
				L = 96		0,5кг

Изм	Лист	№ докум.	Подпись	Дата
Разраб.		Марченко		
Пров.		Целковикова		
Т.контр.		Годзишевская		
Н.контр.		Семенова		
Утв.		Авдеев		

ТМ76.01.02.02.00

Стойка

Лит.	Лист	Листов
И		1

Госстрой СССР
СОЮЗВОДОКАНАЛПРОЕКТ
г. Москва

Типовой проект 902-2-343 Альбом V

Формат	Зона	Поз.	Обозначение	Наименование	Кол.	Примечание
				Документация		
22			ТМ76.01.03.00.00СБ	Сварочный чертеж		
				Сварочные единицы		
11		1	ТМ76.01.03.01.00	Корпус подпятника		
				Детали		
11		2	ТМ76.01.03.00.01	Втулка	1	
11		3	ТМ76.01.03.00.02	Втулка	1	
11		4	ТМ76.01.03.00.03	Втулка	1	
11		5	ТМ76.01.03.00.04	Гайка	1	
				Стандартные изделия		
		6		Винт М6х10.58.01.15		
				ГОСТ 1477-75	6	
		7		Кольцо СП 93-79-7		
				ГОСТ 6308-71	1	
		8		Масленка 1.1.46		
				ГОСТ 19853-74	1	
		9		Шарикоподшипник		
				упорный №8113		
				ГОСТ 6874-75	1	

Подпись и дата | Инв. № подл. | Взам. инв. № | Инв. № дубл. | Подпись и дата

Изм.	Лист	N докум.	Подпись	Дата
Разраб.		Марченко		
Провер.		Целковикова		
Т. Контр.		Гадзишевская		
Н. Контр.		Семенова		
Утв.		Авдеев		

ТМ76.01.03.00.00

Подпятник

Лит.	Лист	Листов
И		1

Госстрой СССР
СОЮЗВОДОКАНАЛПРОЕКТ
г. Москва

Формат	Зона	Поз.	Обозначение	Наименование	Кол.	Примечание
				Документация		
12			ТМ76.01.03.01.00 СБ	Сварочный чертеж		
				Детали		
Б4		1	ТМ76.01.03.01.01	Корпус		
				Круг $\frac{\text{В110 ГОСТ 2590-71}}{\text{Ст.3 ГОСТ 535-79}}$		
				L=72	1	1.3кг
Б4		2	ТМ76.01.03.01.02	Основание		
				Лист $\frac{\text{Б-14.0 ГОСТ 19903-74}}{\text{Ст.3 ГОСТ 14637-79}}$		
				180×200	1	2.6кг

Подпись и дата | Инв. № дубл. | Взам. инв. № | Подпись и дата | Инв. № подл.

Изм.	Лист	N докум.	Подпись	Дата
Разраб.		Марченко		
Провер.		Целковикова		
Т. Контр.		Гадзишевская		
Н. Контр.		Семенова		
Утв.		Авдеев		

ТМ 76.01.03 01.00

Корпус подпятника

Лит.	Лист	Листов
И		1

Госстрой СССР
СОЮЗВОДОКАНАЛПРОЕКТ
г. Москва

Формат	Зона	Поз.	Обозначение	Наименование		Примечание
				Документация		
11			ТМ76.01.04.00.00 СБ	Сварочный чертеж		
				Детали		
Б4		1	ТМ76.01.04.00.01	Абод		
				Труба 25×3.2 ГОСТ 3262-75		
				L=1633	1	4.0
Б4		2	ТМ76.01.04.00.02	Спица		
				Труба 15×2.8 ГОСТ 3262-75		
				ℓ=200	6	0.3
Б4		3	ТМ76.01.04.00.03	Втулка		
				Круг $\frac{\text{В100 ГОСТ 2590-71}}{\text{Ст.3 ГОСТ 535-79}}$		
				L=46	1	1.8

Подпись и дата | Инв. № дубл. | Взам. инв. № | Подпись и дата | Инв. № подл.

Изм.	Лист	N докум.	Подпись	Дата
Разраб.		Марченко		
Пров.		Целковикова		
Т. Контр.		Гадзишевская		
Н. Контр.		Семенова		
Утв.		Авдеев		

ТМ76.01.04.00.00

Маховик

Лит.	Лист	Листов
И		1

Госстрой СССР
СОЮЗВОДОКАНАЛПРОЕКТ
г. Москва

Формат	Зона	Поз.	Обозначение	Наименование		Примечание
				Документация		
11			ТМ76.01.05.00.00СБ	Сварочный чертеж		
				Детали		
11		1	ТМ76.01.05.00.01	Гайка	1	
11		2	ТМ76.01.05.00.02	Заглушка	1	
Б4		3	ТМ76.01.05.00.03	Труба		
				Труба $\frac{\text{51×3 ГОСТ 10704-76}}{\text{Д ГОСТ 10705-76}}$		
				L=1000	4	7.6

Подпись и дата | Инв. № дубл. | Взам. инв. № | Подпись и дата | Инв. № подл.

Изм.	Лист	N докум.	Подпись	Дата
Разраб.		Юдичев		
Пров.		Целковикова		
Т. Контр.		Гадзишевская		х-ва
Н. Контр.		Семенова		
Утв.		Авдеев		

ТМ76.01.05.00.00

Колпак

Лит.	Лист	Листов
И		1

Госстрой СССР
СОЮЗВОДОКАНАЛПРОЕКТ
г. Москва

Копир. Лаврухина 17229-05 7

Формат	Зона	Поз.	Обозначение	Наименование	Кол.	Примеч.
				Документация		
22			ТМ76.02.00.00.00 СБ	Сборочный чертеж		На двух листах
				Сборочные единицы		
11		1	ТМ76 02.01.00.00	Рама	1	
11		2	ТМ76.02.02.00.00	Щит в сборе	1	
11		3	ТМ76.02.03.00.00	Подпятник	1	
11		4	ТМ76.02.04.00.00	Штанга	1	
11		5	ТМ76.02.05.00.00	Винт	1	
11		6	ТМ76.02.06.00.00	Колпак	1	
11		7	ТМ76.01.04.00.00	Маховик	1	
				Детали		
11		10	ТМ76.02.00.00.01	Прокладка	20	Наиб. кол.
64		11	ТМ76.02.00.00.02	Прокладка Б-4,0 ГОСТ 19903-74 Лист Ст.3 ГОСТ 16523-70		
				$d_н$ = 708 $d_в$ = 648	1	0,06 кг
				Стандартные изделие		
		15		Болт М16х50.58.019		
				ГОСТ 7798-70	8	
				Гайка М16.5.019		
				ГОСТ 5915-70	8	

Изм.	Лист	N докум.	Подпись	Дата
Разраб.		Марченко		
Провер.		Целковикова		
Т. Контр.		Годзишевская		
Н. Контр.		Семенова		
Утв.		Авдеев		

ТМ76.02.00.00.00

Затвор плоский глубинный 900×500 с ручным приводом

Литер	Лист	Листов
И	1	2

Госстрой СССР Союзводоканалпроект г. Москва

Формат 11

Формат	Зона	Поз.	Обозначение	Наименование	Кол.	Примеч.
		16		Гайка М16.5.019 ГОСТ 5915-70	8	
		17		Ось 22-18Х5×55.Ст.3 Ц15 ГОСТ 9650-71	1	
		18		Шайба 16.65Г.019 ГОСТ 6402-70	4	
		19		Шайба 16.02.015 ГОСТ 10906-78	4	
		20		Шайба 18.02.019 ГОСТ 11371-78	1	
		21		Шайба 16.02.019 ГОСТ 11371-78	4	
		22		Шплинт 4×30.0.019 ГОСТ 397-79	1	

Инв. N подл. | Подп. и дата | Взам. инв. N | Инв. N дубл. | Подп. и дата

Изм.	Лист	N докум.	Подпись	Дата

ТМ76.02.00.00.00

Лист 2

Формат 11

Формат	Зона	Поз.	Обозначение	Наименование	Кол.	Примеч.
				Документация		
12			ТМ76.02.01.00.00 СБ	Сборочный чертеж		
				Детали		
11		1	ТМ76.02.01.00.01	Поперечина	1	
64		2	ТМ76.02.01.00.02	Опора Швеллер 14 ГОСТ 8240-72 / Ст.3 ГОСТ 535-79		
				L = 1000	2	12,3 кг
64		3	ТМ76.02.01.00.03	Прокладка Лист Б-10,0 ГОСТ 19903-74 / Ст.3 ГОСТ 14637-79		
				90×150	4	1,1 кг
64		4	ТМ76.02.01.00.04	Стойка Уголок Б-90×56×8 ГОСТ 8510-72 / Ст.3 ГОСТ 535-79		
				L = 3120	4	27,3 кг
64		5	ТМ76.02.01.00.05	Анкер Сталь арматурная ф 10 А-II ГОСТ 5781-75		
				L = 100	11	0,06 кг
64		6	ТМ76.02.01.00.06	Опора		

Изм.	Лист	N докум.	Подпись	Дата
Разраб.		Марченко		
Провер.		Целковикова		
Т. Контр.		Годзишевская		
Н. Контр.		Семенова		
Утв.		Авдеев		

ТМ76.02.01.00.00

Рама

Лит.	Лист	Листов
И	1	2

Госстрой СССР Союзводоканалпроект г. Москва

Формат 11

Формат	Зона	Поз.	Обозначение	Наименование	Кол.	Примеч.
				Швеллер 14 ГОСТ 8240-72 / Ст. 3 ГОСТ 535-79		
				L = 1100	1	13,5 кг

Инв. N подл. | Подп. и дата | Взам. инв. N | Инв. N дубл. | Подп. и дата

Изм.	Лист	N докум.	Подпись	Дата

ТМ76.02.01.00.00

Лист 2

Копир. Лаврухина 17229-05 8 Формат 11

Поз.	Обозначение	Наименование	Кол.	
		Документация		
22	ТМ76.02.02.00.00СБ	Сборочный чертеж		
		Сборочные единицы		
11	1 ТМ76.02.02.01.00	Щит		
		Детали		
11	2 ТМ76.02.02.00.01	Уплотнение боковое	1	
	-01	Уплотнение боковое	1	
11	4 ТМ76.02.02.00.02	Направляющая	1	
	-01	Направляющая	1	
11	6 ТМ76.02.02.00.03	Уплотнение верхнее	1	
11	7 ТМ76.02.02.00.04	Направляющая верхняя	1	
11	8 ТМ76.02.02.00.05	Уплотнение нижнее	1	
11	9 ТМ76.02.02.00.06	Планка	1	
		Стандартные изделия		
	12	Болт М12х45.58.0115 ГОСТ 7798-70	18	
	13	Гайка М12.5.0115 ГОСТ 5915-70	18	

Инв.№ подл. | Подпись и дата | Взам. инв.№ | Инв.№ дубл. | Подпись и дата

Изм.	Лист	№ докум.	Подпись	Дата
Разраб.		Юдичев		
Пров.		Целковикова		
Т.контр.		Годышевская		
Н.контр.		Семенова		
Утв.		Авдеев		

ТМ76.02.02.00.00

Щит в сборе

Лит.	Лист	Листов
И	1	2

Госстрой СССР СОЮЗВОДОКАНАЛПРОЕКТ г. Москва

Поз.	Обозначение	Наименование	Кол.	Прим.
		Материалы		
		Клей 88Н ТУ 38-105.540-73	0.2кг.	

Инв.№ подл. | Подпись и дата | Взам. инв.№ | Инв.№ дубл. | Подпись и дата

Изм.	Лист	№ докум.	Подпись	Дата

ТМ76.02.02.00.00

Лист 2

Поз.	Обозначение	Наименование		Примечание
		Документация		
22	ТМ76.02.02.01.00СБ	Сборочный чертеж		
		Детали		
11	1 ТМ76.02.02.01.01	Ребро	1	
-	-0.1	Ребро	1	
11	3 ТМ76.02.02.01.02	Ушко	2	
Б4	4 ТМ76.02.02.01.03	Стойка боковая		
		Лист Б-6.0 ГОСТ 19903-74 / Ст3 ГОСТ 14637-79		
		80х550	2	2.1кг.
Б4	5 ТМ76.02.02.01.04	Обшивка		
		Лист Б-60 ГОСТ 19903-74 / Ст3 ГОСТ 14637-79		
		988х550	1	25.5кг.
Б4	6 ТМ76.02.02.01.05	Ригель		
		Уголок Б-45х45х5 ГОСТ 8510-72 / Ст3 ГОСТ 535-79		
		L=9	3	3.33кг
Б4	7 ТМ76.02.02.01.06	Пруток боковой		
		Круг В8 ГОСТ 2590-71 / Ст3 ГОСТ 535-79		
		L=490	2	0.19кг
Б4	8 ТМ76.02.02.01.07	Упор		
		Круг В16 ГОСТ 2590-71 / Ст3 ГОСТ 535-79		
		L=40	4	0.1кг.

Инв.№ подл. | Подпись и дата | Взам. инв.№ | Инв.№ дубл. | Подпись и дата

Изм.	Лист	№ докум.	Подпись	Дата
Разраб.		Юдичев		
Пров.		Целковикова		
Т. контр.		Годышевская		
Н. контр.		Семенова		
Утв.		Авдеев		

ТМ76.02.02.01.00

Щит

Лит.	Лист	Листов
И	1	2

Госстрой СССР СОЮЗВОДОКАНАЛПРОЕКТ г. Москва

Поз.	Обозначение	Наименование	Кол.	Примеч.
Б4	9 ТМ76.02.02.01.08	Пруток верхний		
		Круг В8 ГОСТ 2590-71 / Ст3 ГОСТ 535-79		
		L=854	1	0.34кг.

Инв.№ подл. | Подпись и дата | Взам. инв.№ | Инв.№ дубл. | Подпись и дата

Изм.	Лист	№ докум.	Подпись	Дата

ТМ76.02.02.01.00

Лист 2

Формат	Зона	Поз.	Обозначение	Наименование	Кол.	Примечание
				Документация		
12			ТМ76.02.03.00.00СБ	Сборочный чертеж		
				Сборочные единицы		
11		1	ТМ76.02.03.01.00	Корпус подпятника		
				Детали		
11		2	ТМ76.01.03.00.01	Втулка	1	
11		3	ТМ76.01.03.00.02	Втулка	1	
11		4	ТМ76.01.03.00.03	Втулка	1	
11		5	ТМ76.01.03.00.04	Гайка	1	
				Стандартные изделия		
		6		Винт М6×10.58.0115		
				ГОСТ 1477-75	6	
		7		Кольцо СГ93-74-7		
				ГОСТ-6308-71	1	
		8		Масленка Р.1Ц6ГОСТ19853-74	1	
		9		Шарикоподшипник		
				упорный № 81.13		
				ГОСТ 5874-75	1	

Изм.	Лист	N докум.	Подпись	Дата
Разраб.		Юдичев		
Провер.		Целковикова		
Т. Контр.		Гадзишевская		
Н. Контр.		Семенова		
Утв.		Авдеев		

ТМ76.02.03.00.00

Подпятник

Лит.	Лист	Листов
И		1

Госстрой СССР
СОЮЗВОДОКАНАЛПРОЕКТ
г. Москва

Подп. и дата | Инв. № подл. | Взам. инв. № | Подп. и дата | Инв. № подл.

Формат	Зона	Поз.	Обозначение	Наименование	Кол.	Примечание
				Документация		
12			ТМ76.02.03.01.00СБ	Сборочный чертеж		
				Детали		
Б.4			ТМ76.02.03.01.01	Корпус		
				Круг $\frac{\text{в/ю ГОСТ 2590-71}}{\text{Ст.3 ГОСТ 535-79}}$		
				L=72	1	1,3кг
Б.4			ТМ76.02.03.01.02	Фланец		
				Лист $\frac{\text{Б-14.0 ГОСТ 19903-74}}{\text{Ст.3 ГОСТ 14637-79}}$		
				130×226	1	2,5кг

Изм.	Лист	N докум.	Подпись	Дата
Разраб.		Юдичев		
Пров.		Целковикова		
Т. Контр.		Гадзишевская		
Н. Контр.		Семенова		
Утв.		Авдеев		

ТМ76.02.03.01.00

Корпус подпятника

Лит.	Лист	Листов
И		1

Госстрой СССР
СОЮЗВОДОКАНАЛПРОЕКТ
г. Москва

Подп. и дата | Инв. № подл. | Взам. инв. № | Подп. и дата | Инв. № подл.

Формат	Зона	Поз.	Обозначение	Наименование	Кол.	Примечание
				Документация		
11			ТМ76.02.04.00.00СБ	Сборочный чертеж		
				Детали		
11		1	ТМ76.02.04.00.01	Фланец		
11		2	ТМ76.02.04.00.02	Штанга		

Изм.	Лист	N докум.	Подпись	Дата
Разраб.		Юдичев		
Пров.		Целковикова		
Т. Контр.		Гадзишевская		
Н. Контр.		Семенова		
Утв.		Авдеев		

ТМ76.02.04.00.00

Штанга

Лит.	Лист	Листов
И		1

Госстрой СССР
СОЮЗВОДОКАНАЛПРОЕКТ
г. Москва

Подп. и дата | Инв. № подл. | Взам. инв. № | Подп. и дата | Инв. № подл.

Формат	Зона	Поз.	Обозначение	Наименование	Кол.	Примечание
				Документация		
11			ТМ76.02.05.00.00СБ	Сборочный чертеж		
				Детали		
11		1	ТМ76.02.05.00.01	Фланец	1	
11		2	ТМ76.02.05.00.02	Винт	1	

Изм.	Лист	N докум.	Подпись	Дата
Разраб.		Юдичев		
Провер.		Целковикова		
Т. Контр.		Гадзишевская		
Н. Контр.		Семенова		
Утв.		Авдеев		

ТМ76.02.05.00.00

Винт

Лит.	Лист	Листов
И		1

Госстрой СССР
СОЮЗВОДОКАНАЛПРОЕКТ
г. Москва

Подп. и дата | Инв. № подл. | Взам. инв. № | Подп. и дата | Инв. № подл.

Альбом 1

Типовой проект 502-2-...

Формат	Зона	Поз	Обозначение	Наименование	Кол.	Примеч.
				Документация		
22			ТМ76.03.00.00 СБ	сборочный чертеж		
				сборочные единицы		
11		1	ТМ76.03.01.00	Рама	1	
11		2	ТМ76.03.02.00	Щит	1	
11		3	ТМ76.03.03.00	Маховик	1	
				Детали		
11		4	ТМ76.03.00.01	Винт	1	
11		5	ТМ76.03.00.02	Фланец верхний	1	
11		6	ТМ76.03.00.03	Фланец нижний	1	
11		7	ТМ76.03.00.04	Гайка подъемная	1	
11		8	ТМ76.03.00.05	Уголок	1	
11		9	ТМ76.03.00.06	Линейка	1	
11		10	ТМ76.03.00.07	Стрелка	1	
11		11	ТМ76.03.00.08	Прокладка регулировочн	1	
				Стандартные изделия		
				Болты ГОСТ 7798-74		
		12		М8×16.58.01.15	1	
		13		М10×25-58.01.15	2	
		14		М12×45 58 01 15	2	
				Гайки ГОСТ 5915-70		
		15		М8.5 01.15	1	

Изм. | Лист | N докум. | Подп. | Дата

Разраб. Марченко
Провер. Целковикова
Т. Контр. Годзишевская
Н. Контр. Семенова
Утв. Авдеев

ТМ76.03.00.00

Затвор - водослив 1200×500

Литер | Лист 1 | Листов 2

Госстрой СССР
Союзводоканалпроект
г. Москва

Инв. № подл. | Подп. и дата | Взам. инв. № | Инв. № дубл. | Подп. и дата

Формат А1

Формат	Зона	Поз	Обозначение	Наименование	Кол.	Примеч.
		16		М10.5.01.15	2	
		17		М12.5.01.15	2	
		18		Ось 22-12Х5×50С3Ц15		
				ГОСТ 9650-71	1	
		19		Шайба 12.02.01 15		
				ГОСТ 11371-78	1	
		20		Шплинт 3.2×25.01.15		
				ГОСТ 397-79	1	

Изм. | Лист | N докум. | Подп. | Дата

ТМ76.03.00.00 Лист 2

Формат А1

Формат	Зона	Поз	Обозначение	Наименование	Кол.	Примеч.
				Документация		
12			ТМ76.03.01.00 СБ	сборочный чертеж	1	
				Детали		
Б4		1	ТМ76.03.01.01	Полоса		
				Полоса Б-2-5×50 ГОСТ 103-76 / Ст 3 ГОСТ 535-79		
				ℓ = 1330	1	2,7 кг
Б4		2	ТМ76.03.01.02	стойка		
				Уголок Б-45×28×4 ГОСТ 8510-72 / Ст 3 ГОСТ 535-79		
				ℓ = 1800	2	4,0 кг
Б4		3	ТМ76.03.01.03	Поперечина		
				Полоса Б-2-5×50 ГОСТ 103-76 / Ст 3 ГОСТ 535-79		
				ℓ = 1210	2	2,4 кг
Б4		4	ТМ76.03.01.04	стойка		
				Уголок Б-50×50×5 ГОСТ 8509-72 / Ст 3 ГОСТ 535-79		
				ℓ = 2085 мм	2	7,8
Б4		5	ТМ76.03.01.05	Перекладина		
				Уголок Б-50×50×5 ГОСТ 8509-72 / Ст 3 ГОСТ 535-79		
				ℓ = 1310	2	5,0 кг

Изм. | Лист | N докум. | Подп. | Дата

Разраб. Марченко
Провер. Целковикова
Т. Контр. Годзишевская
Н. Контр. Семенова
Утв. Авдеев

ТМ76.03.01.00

Рама

Лит. И | Лист 1 | Листов 2

Госстрой СССР
Союзводоканалпроект
г. Москва

Инв. № подл. | Подп. и дата | Инв. № дубл. | Взам. инв. № | Подп. и дата

Формат А1

Формат	Зона	Поз	Обозначение	Наименование	Кол.	Примеч.
Б4		6	ТМ76.03.01.06	Уголок		
				Уголок Б-50×50×5 ГОСТ 8509-72 / Ст 3 ГОСТ 535-79		
				ℓ = 150	2	0,6 кг

Изм. | Лист | N докум. | Подп. | Дата

ТМ76.03.01.00 Лист 2

Копир. Лаврушина

17229-05 11

Формат А1

Формат	Зона	Поз	Обозначение	Наименование	Кол	Примеч
				Документация		
11			ТМ 76.02 06.00 СБ	Сборочный чертеж		
				Детали		
11		1	ТМ 76.01.05.00 01	Гайка	1	
Б4		2	ТМ 76.02 05. 00. 02	Труба		
				Труба 52×2,5 ГОСТ 10704-76 / Д ГОСТ 10706-76		
				L = 577 Вт	1	1,7 кг
Б4		3	ТМ 76 02 06.00 03	Заглушка		
				Лист Б-6,0 ГОСТ 19903-74 / Ст3 ГОСТ 14637-69		
				Д = 47 Вт	1	0,07 кг

Изм	Лист	№ докум.	Подпись	Дата
Разраб		Юдичев		
Пров		Целковикова		
Т.контр		Годзишевская		
Н.контр		Семенова		
Утв.		Авдеев		

ТМ 76.02.06.00.00

Колпак

Лит	Лист	Листов
И		1

Госстрой СССР
СОЮЗВОДОКАНАЛПРОЕКТ
г Москва

Формат 11

Формат	Зона	Поз	Обозначение	Наименование	Кол	Примеч
				Документация		
11			ТМ 76 03.02 00 СБ	Сборочный чертеж	1	
				Детали		
11		1	ТМ 76.03 02 01	Ушко	2	0,15 кг
Б4		2	ТМ 76 03. 02. 02	Лист		
				Лист Б-6 0 ГОСТ 19903-74 / Ст ГОСТ 14637-9		
				1290 × 1150	1	33,5 кг
Б4		3	ТМ 76. 03. 02. С3	Ребро		
				Полоса Б-26×40 ГОСТ 103-76 / Ст3 ГОСТ 535-76	1	3,8 кг

Изм	Лист	№ докум	Подпись	Дата
Разраб		Марченко		
Пров		Целковикова		
Т контр		Годзишевская		
Н контр		Семенова		
Утв		Авдеев		

ТМ76.03.02.00

Щит

Лит	Лист	Листов
И		1

Госстрой СССР
СОЮЗВОДОКАНАЛПРОЕКТ
г Москва

Подп и дата | Взам инв № | Инв № дубл. | Подпись и дата | Инв № подл.

Формат 11

Формат	Зона	Поз	Обозначение	Наименование	Кол	Примеч
				Документация		
11			ТМ 76.03.03.00 СБ	Сборочный чертеж	1	
				Детали		
Б4		1	ТМ 76.03.03.01	Кольцо		
				Труба 15×2,8 ГОСТ 3262-75		
				L раз = 1190 Вт	1	1,52 кг
		2		Ребро		
				Труба 10×2,2 ГОСТ 3262-75		
				L = 163 Вт	4	0,13 кг
Б4		3	ТМ 76. 03 03. 03	Бобышка		
				Круг В60 ГОСТ 2590-71 / Ст 3 ГОСТ 535-79		
				L = 32 Вт	1	0,66 кг

Изм	Лист.	№ докум	Подп	Дата
Разраб		Марченко		
Пров.		Целковикова		
Т. контр		Годзишевская		
Н. контр		Семенова		
Утв		Авдеев		

ТМ76.03.03.00

Маховик

Лит	Лист	Листов
И		1

Госстрой СССР
СОЮЗВОДОКАНАЛПРОЕКТ
г Москва

Формат	Зона	Поз	Обозначение	Наименование	Кол	Примеч
				Документация		
22			ТМ 76.04.00.00 СБ	Сборочный чертеж	1	
				Сборочные единицы		
11		1	ТМ 76.04.01.00	Рама	1	
11		2	ТМ 76.04.02 00	Щит	1	
11		3	ТМ 76. 03. 03. 00	Маховик	1	
				Детали		
11		4	ТМ 76. 03. 00. 01 - 01	Винт	1	
11		5	ТМ 76. 03. 00. 08	Прокладка регулировочная	20	нач. кол
11		6	ТМ 76. 03. 00. 02	Фланец верхний	1	
11		7	ТМ 76. 03. 00. 03	Фланец нижний	1	
11		8	ТМ 76. 03. 00. 04	Гайка подъемная	1	
				Стандартные изделия		
11				Болт М12×45.58 01 15 ГОСТ 7798-70	2	

Изм	Лист	№ докум	Подп	Дата
Разраб		Марченко		
Пров		Целковикова		
Т контр		Годзишевская		
Н контр.		Семенова		
Утв.		Авдеев		

ТМ76.04.00.00

Затвор щитовой 300 × 250

Лит	Лист	Листов
И	1	2

Госстрой СССР
СОЮЗВОДОКАНАЛПРОЕКТ
г Москва

Подп и дата | Инв № дубл. | Взам инв № | Подп и дата | Инв № подл.

Альбом V

Типовой проект 902-2-343

Формат	Зона	Поз.	Обозначение	Наименование		Примечание
		12		Гайка М12 5.01 15		
				ГОСТ 5915 - 70	2	
		13		Ось 22-12Х5 Х45СТ3Ц15		
				ГОСТ 9650 - 71	1	
		14		Шайба 12.02.0115		
				ГОСТ 11371 - 78	1	
		15		Шплинт 3.2х25.0.0115		
				ГОСТ 397 - 79	1	

Инв.№ подл. | Подпись и дата | Взам. инв.№ | Инв.№ дубл. | Подпись и дата

Изм. | Лист | № докум. | Подпись | Дата

ТМ76.04.00.00

Лист 2

Формат	Зона	Поз.	Обозначение	Наименование		Примечание
				Документация		
12			ТМ76.04.01.00 СБ	Сборочный чертеж	1	
				Детали		
БЧ		1	ТМ76.04.01.01	Полоса		
				Полоса Б-2-5х50 ГОСТ 103-76 / Ст3 ГОСТ 535-79		
				ℓ = 430	1	0,8кг
БЧ		2	ТМ76.04.01.02	Уголок		
				Уголок Б-45х28х4 ГОСТ 8510-72 / Ст3 ГОСТ 535-79		
				ℓ = 700	2	1,5кг
БЧ		3	ТМ76.04.01.03	Поперечина		
				Полоса Б-2х5х50 ГОСТ 103-76 / Ст3 ГОСТ 535-79		
				ℓ = 310	1	0,6кг
БЧ		4	ТМ76.04.01.04	Уголок		
				Уголок Б-50х50х5 ГОСТ 8509-72 / Ст3 ГОСТ 535-79		
				ℓ = 1990	2	7,5кг
БЧ		5	ТМ76.04.01.05	Перекладина		
				Уголок Б-50х50х5 ГОСТ 8509-72 / Ст3 ГОСТ 535-79		
				ℓ = 410	2	1,6кг

Инв.№ подл. | Подпись и дата | Взам. инв.№ | Инв.№ дубл. | Подпись и дата

Изм	Лист	№ докум.	Подпись	Дата
Разраб.	Марченко			
Пров.	Целковикова			
Т.контр.	Годзишевская			
Н.контр.	Семенова			
Утв.	Авдеев			

ТМ76.04.01.00

Рама

Лит.	Лист	Листов
Н	1	2

Госстрой СССР
СОЮЗВОДОКАНАЛПРОЕКТ
г. Москва

Формат	Зона	Поз.	Обозначение	Наименование		Примечание
БЧ		6	ТМ76.04.01.06	Уголок		
				Уголок Б-50х50х5 ГОСТ 8509-72 / Ст3 ГОСТ 535-79		
				ℓ = 150	2	0,6кг

Инв.№ подл. | Подпись и дата | Взам. инв.№ | Инв.№ дубл. | Подпись и дата

Изм | Лист | № докум. | Подпись | Дата

ТМ76.04.01.00

Лист 2

Форм.	Зона	Поз.	Обозначение	Наименование		Примечание
				Документация		
11			ТМ76.04.02.00 СБ	Сборочный чертеж	1	
				Детали		
11		1	ТМ76.03.02.01	Ушко	2	
БЧ		2	ТМ76.04.02.02	Лист		
				Лист Б-5.0 ГОСТ 19903-74 / Ст3 ГОСТ 16523-70		
				310х390	1	4,8кг

Инв.№ подл. | Подпись и дата | Взам. инв.№ | Инв.№ дубл. | Подпись и дата

Изм	Лист	№ докум.	Подпись	Дата
Разраб.	Марченко			
Пров.	Целковикова			
Т.контр.	Годзишевская			
Н.контр.	Семенова			
Утв.	Авдеев			

ТМ76.04.02.00

Щит

Лит.	Лист	Листов
Н		1

Госстрой СССР
СОЮЗВОДОКАНАЛПРОЕКТ
г. Москва

Формат	Зона	Поз.	Обозначение	Наименование	Кол.	Примеч.
				Документация		
22			ТМ76.05.00 СБ	Сборочный чертеж		
			-01СБ	Сборочный чертеж		
				Детали		
11		1	ТМ76.05.01	Бобышка	1	
11		2	ТМ76.05.02	Штуцер	1	
11		3	ТМ76.05.03	Прокладка	1	
11		4	ТМ76.05.04	Фланец	1	
11		5	ТМ76.05.05	Штуцер		
64		6	ТМ76.05.06	Прокладка		
				Пластина I, лист		
				ТМКЩ 7338-77		
				Dнар=34 Dвн=23	1	0.01кг
11		7	ТМ76.05.07	Наконечник		
				Стандартные изделия		
		9		Болт М10х20.58.0115		
				гост 7795-70	4	

Изм.	Лист	N докум.	Подп.	Дата
Разраб.		Марченко		
Пров.		Целковикова		
Т. Контр.		Гадышевская		
Н. Контр.		Семенова		
Утв.		Авдеев		

ТМ76.05.00

Установка трубки Пито

Лит	Лист	Листов
И	1	2

Госстрой СССР
Союзводоканалпроект
г. Москва

Формат А1

Формат	Зона	Поз.	Обозначение	Наименование	Кол.	Примеч.
		10		Гайка М20х1.5.5.0115		
				гост 5915-70	3	
		11		Штифт 6гп.6х10		
				гост 3128-70	1	
				Переменные данные для исполнений:		
				Детали		
				ТМ76.05.00		
11		14	ТМ76.05.09	Трубка	1	
11		15	ТМ76.05.11	Бобышка	1	
				ТМ76.05.00-01		
		14	ТМ76.05.09-01	Трубка	1	
		15	ТМ76.05.11-01	Бобышка	1	

Инв. N подл. | Подп. и дата | Взам. инв. N | Инв. N дубл. | Подп. и дата

Изм.	Лист	N докум.	Подп.	Дата

ТМ76.05.00

Лист 2

Формат А1

Формат	Зона	Поз.	Обозначение	Наименование	Кол.	Примеч.
				Документация		
12			ТМ-76.06.00 СБ	Сборочный чертеж		
			-01СБ	Сборочный чертеж		
			-02СБ	Сборочный чертеж		
			-03СБ	Сборочный чертеж		
				Переменные данные для исполнений		
				ТМ76.06.00		
				Материалы		
		1		Труба 219х4 гост 10704-16		
				D гост 10706-76	114	кг
		2		Лист 6-6.0 гост 19903-74		
				Ст 3 гост 14637-79	84	кг
				ТМ76.06.00-01		
				Материалы		
				Труба 273х4 гост 10704-16		
		1		D Ст 3 гост 10706-76	142	кг

Изм.	Лист	N докум.	Подп.	Дата
Разраб.		Марченко		
Пров.		Целковикова		
Т. Контр.		Гадышевская		10.80г.
Н. Контр.		Семенова		
Утв.		Авдеев		

ТМ76. 06. 00

Эрлифт (узел)

Лит	Лист	Листов
И	1	2

Госстрой СССР
Союзводоканалпроект
г. Москва

Формат А1

Формат	Зона	Поз.	Обозначение	Наименование	Кол.	Примеч.
		2		Лист 6-6.0 гост 19903-74		
				Ст 3 гост 14637-79	83	кг
				ТМ76.06.00-02		
				Материалы		
		1		Труба 325х4 гост 10704-76		
				D гост 10706-76	170	кг
		2		Лист 6-6.0 гост 19903-74		
				Ст 3 гост 14637-79	185	кг
				ТМ76.06.00-03		
				Материалы		
		1		Труба 377х4 гост 10704-76		
				D гост 10706-76	197	кг
		2		Лист 6-6.0 гост 19903-74		
				Ст 3 гост 14637-79	184	кг

Инв. N подл. | Подп. и дата | Взам. инв. N | Инв. N дубл. | Подп. и дата

Изм.	Лист	N докум.	Подпись	Дата

ТМ76.06.00

Лист 2

Копировал. Лаврушина. 17229-05 14 Формат А1

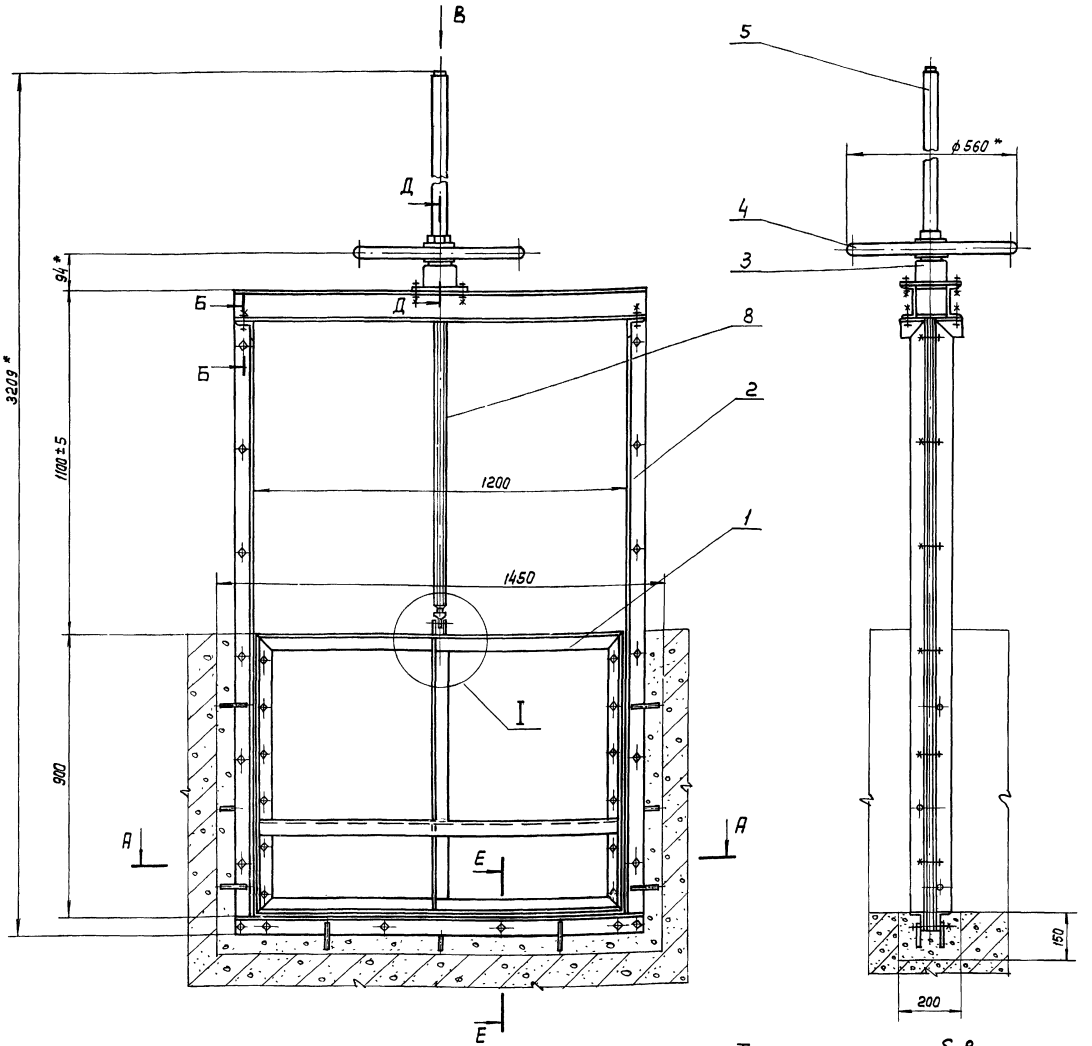

Техническая характеристика

1. Тип затвора — поверхностный, плоский скользящий с уплотнением
2. Размер лотка:
   - ширина, мм — 1200
   - высота, мм — 900
3. Направление гидростатического давления — одностороннее
4. Тип привода — ручной, винтовой
5. Время полного открытия или закрытия затвора, мин. — 13
6. Масса подвижных частей затвора, кг — 92
7. Максимальная высота подъема (ход) щита, мм — 900

Технические требования

1. Конструкция должна быть выполнена в соответствии со СНиП III-18-75 „Металлические конструкции. Правила производства и приемки работ."
2. Количество регулировочных прокладок (поз. 9) определить по месту при установке подпятника (поз. 3).
3. После сборки и праверки работы затвор покрыть тремя слоями эмали ХС-710 и тремя слоями лака ХС-76 по двум слоям грунта ХС-010 ГОСТ 9355-60.
   Подпятник, маховик и колпак (поз. 3, 4, 5) окрасить эмалевой краской ПФ-115 ГОСТ 6465-76 В серый цвет, посадочные и трущиеся поверхности окраске не подлежат.
4. Все неокрашенные рабочие поверхности покрыть пушечной смазкой ГОСТ 19537-74.
5. * Размеры для справок.

				ТМ76.01.00.00.00СБ			
Изм.	Лист	N докум.	Подпись	Дата	Затвор поверхностный скользящий 1200×900 с ручным приводом. Сборочный чертеж.	Литер	Масса	Масштаб
Разраб.		Марченко				И	193	1:10
Пров.		Целковикова				Лист 1	Листов 2	
Т. Контр.		Годзишевская				Госстрой СССР		
Гл. инж. пр.		Блаков				СОЮЗВОДОКАНАЛПРОЕКТ г. Москва		
Н. Контр.		Семенова						
Утв.		Авдеев						

Коп. Лаврухина 17229-05 15 Формат 228

Инв. № подл. | Подп. и дата | Взам. инв. № | Инв. № дубл. | Подп. и дата

А-А
М1:5

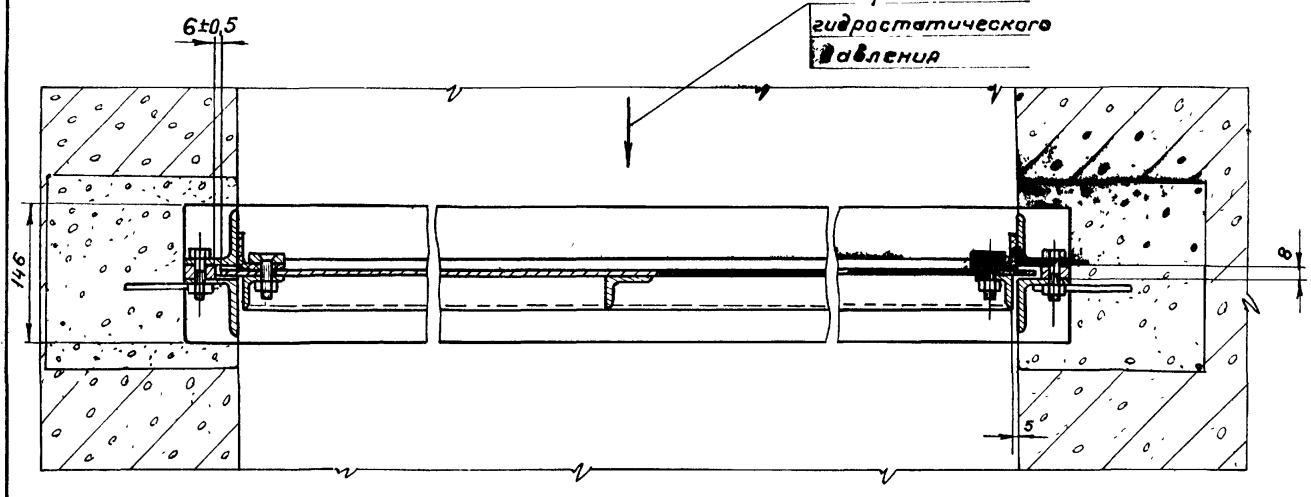

Г-Г
М1:2

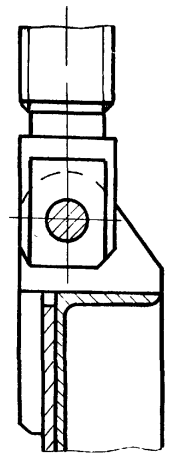

Б-Б
М1:2

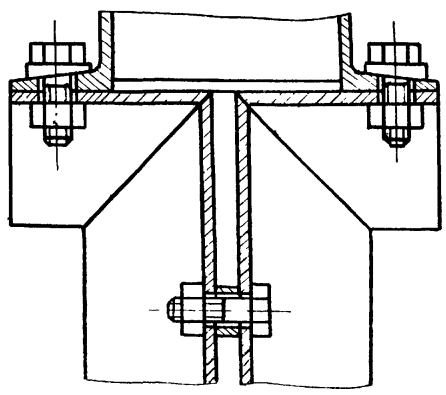

Вид В
М1:10

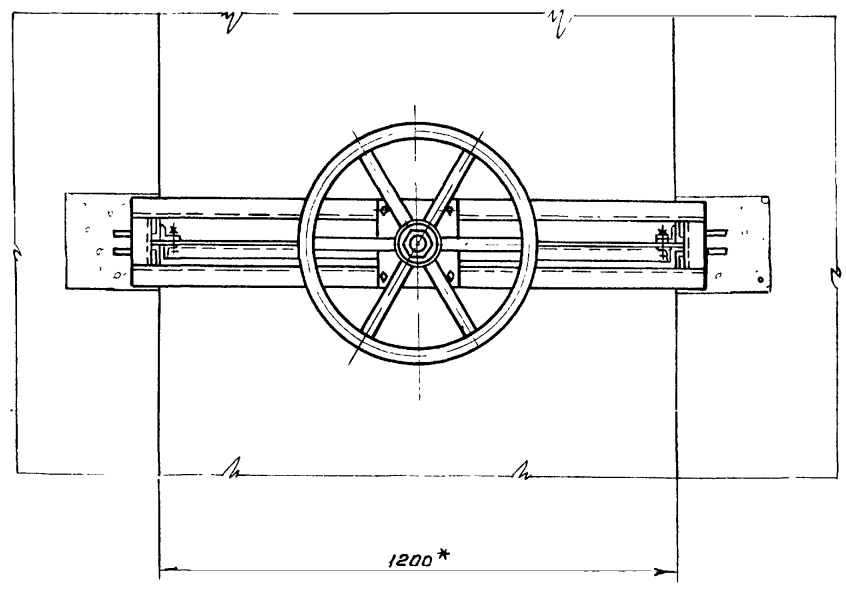

Е-Е
М1:2

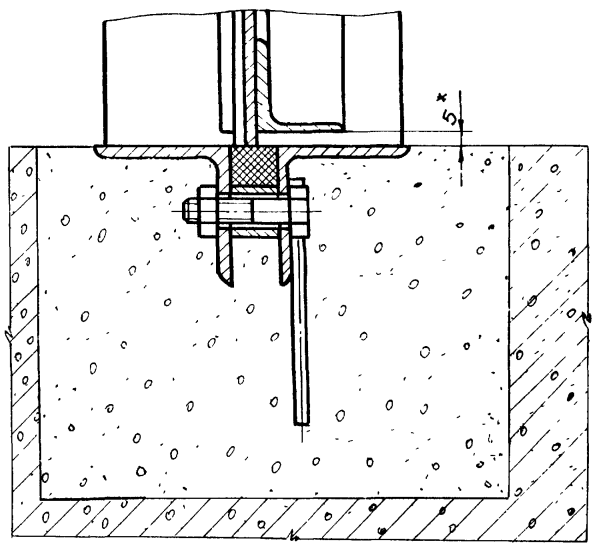

Д-Д
М1:2

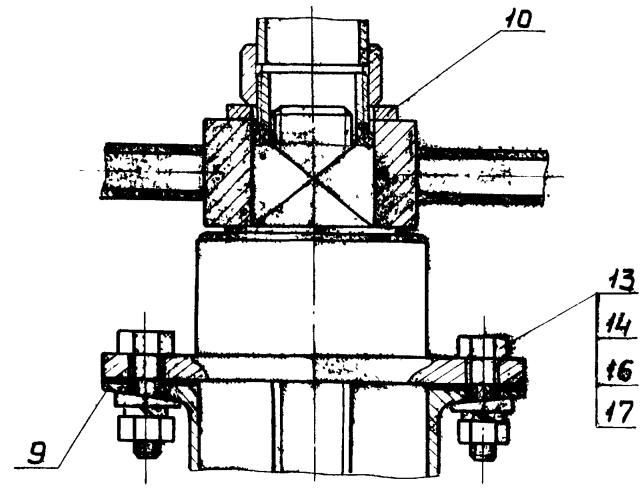

I
М1:2

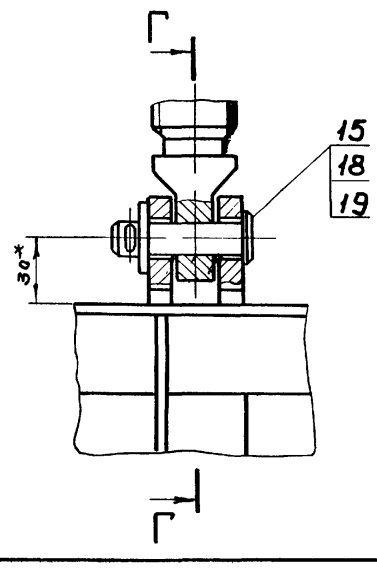

					ТМ76.01.00.00.00СБ	
Изм	Лист	N докум.	Подпись	Дата	Затвор поверхностный скользящий 1200×900 с ручным приводом. Сборочный чертеж	Литер: И; Масса: —; Масштаб: —
Разраб		Юдичев				Лист 2; Листов
Пров.		Целковикова				Госстрои СССР СОЮЗВОДОКАНАЛПРОЕКТ г Москва
Т контр		Годзишевская				
Гл инж пр		Блоков				
Н контр		Семенова				
Утв		Авдеев				

ТМ76.01.01.00.СБ

Альбом 1

Типовой проект 902-2-5.85

А-А

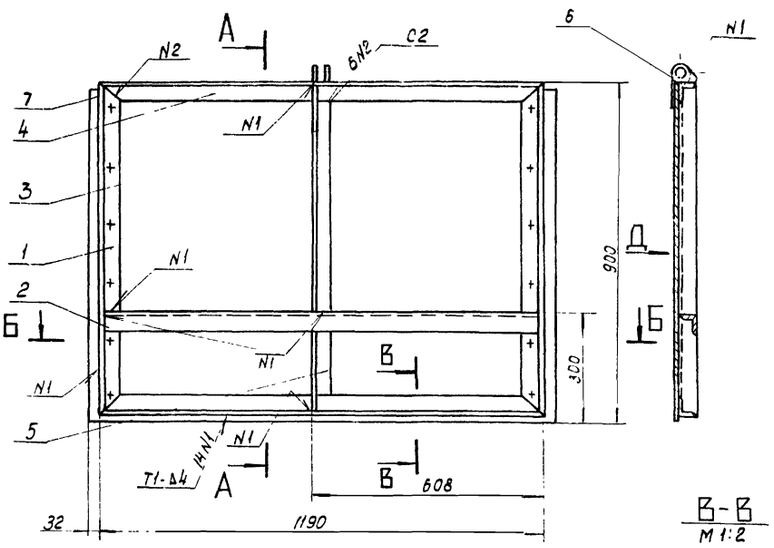

Вид Д

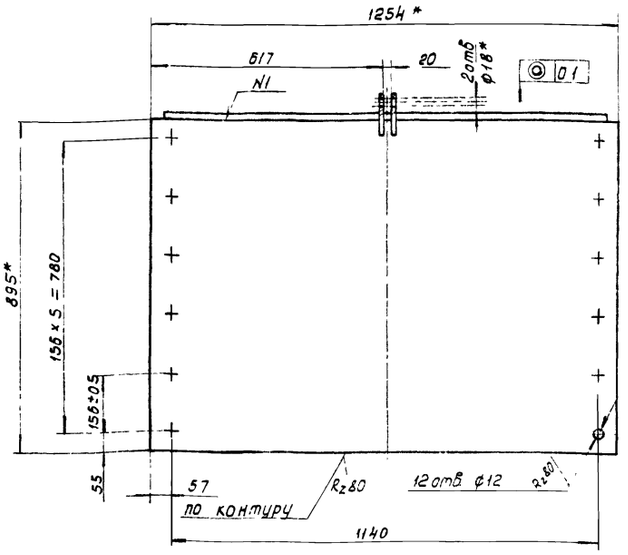

В-В
М 1:2

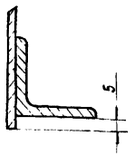

Б-Б
М 1:5

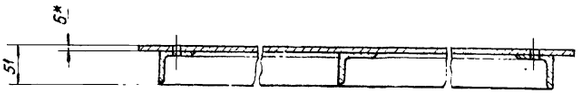

1. Неуказанные предельные отклонения размеров: отверстий H14, валов h14, остальных $\pm\frac{IT14}{2}$
2. Сварка по ГОСТ 5264-69.
3. *Размеры для справок.

Изм.	Лист	№ докум.	Подпись	Дата
Разраб.		Марченко		
Пров		Целковикова		
Т.контр.		Подшивевская		
Гл.инж.пр.		Блоков		
Н.контр.		Семенова		
Утв.		Авдеев		

ТМ76.01.01.0 1.00 СБ

Щит
Сборочный чертеж

Литер	Масса	Масштаб
И	73.8	1:10

Лист | Листов 1

Госстрой СССР
СОЮЗВОДОКАНАЛПРОЕКТ
г. Москва

Формат 12

Инв. № подл. | Подпись и дата | Взам. инв. № | Инв. № дубл. | Подпись и дата

ТМ76.01.01.00.СБ

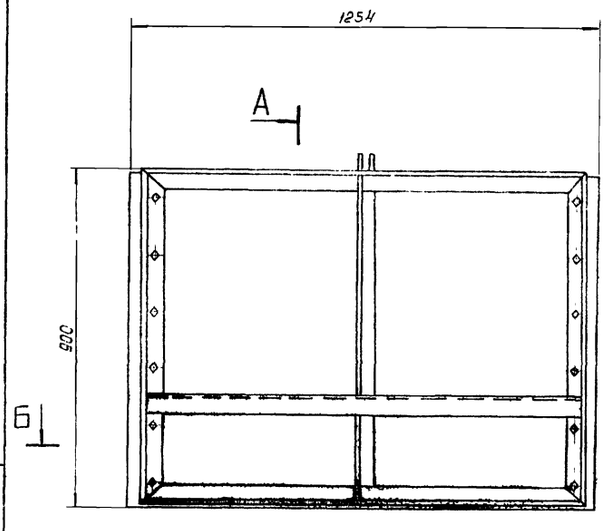

А-А

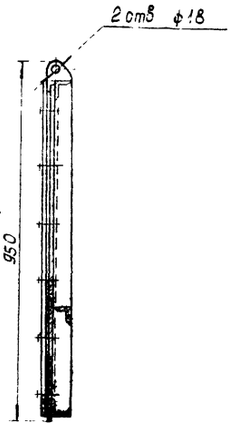

Вид В

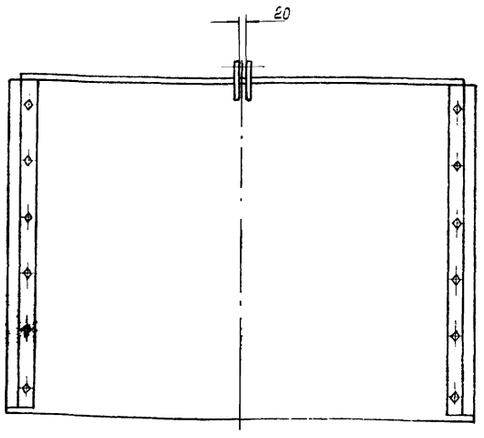

Размеры для справок

Б-Б
М 1:5

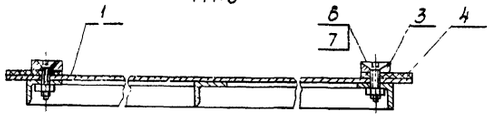

Изм.	Лист	№ докум	Подпись	Дата
Разраб		Марченко		
Проб		Целковикова		
Т контр		Подшивевская		
Гл.инж пр		Блоков		
Н.контр		Семенова		
Утв.		Авдеев		

ТМ76.01.01.00.00СБ

Щит в сборе
Сборочный чертеж

Литер	Масса	Масштаб
И	801	1:10

Лист | Листов 1

Госстрой СССР
СОЮЗВОДОКАНАЛПРОЕКТ
г. Москва

Х-80

Формат 12

Инв. № подл. | Подпись и дата | Взам. инв. № | Инв. № дубл. | Подпись и дата

ТМ76.01.02.00.00СБ

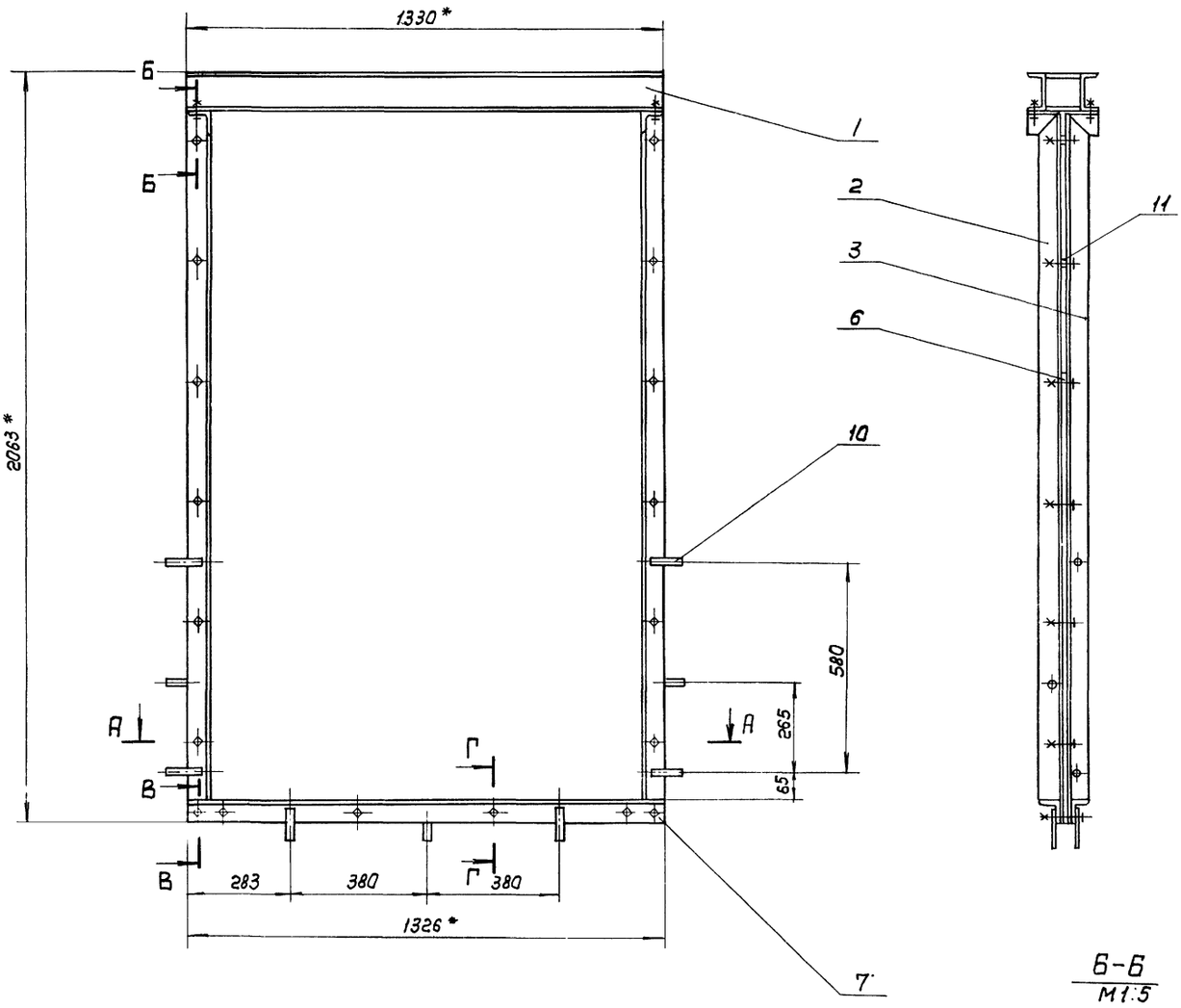

Б-Б
М1:5

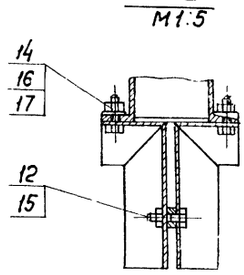

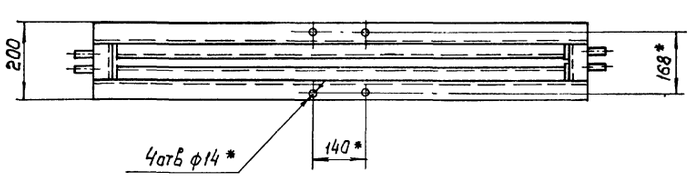

Г-Г
М1:5

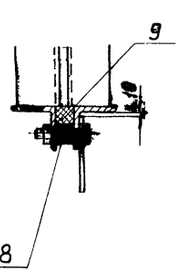

В-В
М1:5

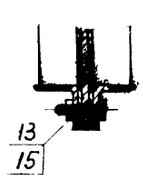

А-А
М1:5

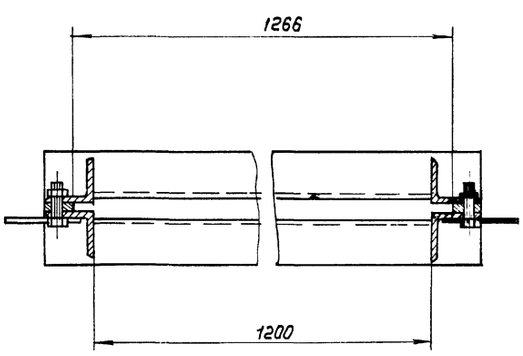

1. Предельные отклонения размеров отверстий - H14, валов - h14, остальных - $\pm \frac{JT14}{2}$
2. Уплотнитель поз. 9 ставить на клей 88Н ТУ38-105, 540-73
3. * Размеры для справок.

					ТМ76.01.02.00.00СБ			
Изм	Лист	N докум.	Подпись	Дата				
Разраб		Марченко			Рама сварочный чертеж	Литер	Масса	Масшт
Пров.		Целковикова				И	102	1:10
Т. Контр		Гадзишевская		К-80		Лист	Листов 1	
Гл. инж. пр		Блаков				Госстрой СССР СОЮЗВОДОКАНАЛПРОЕКТ г. Москва		
Н. Контр		Семенова						
Утв.		Авдеев						

Альбом V

Типовой проект 902-2-343

ТМ76.01.02.02.00 СБ

ТМ76.01.02.02.00 СБ-01 - зеркальное отражение
Остальное - см. ТМ76.01.02.02.00 СБ

ТМ76.01.02.02.00 СБ

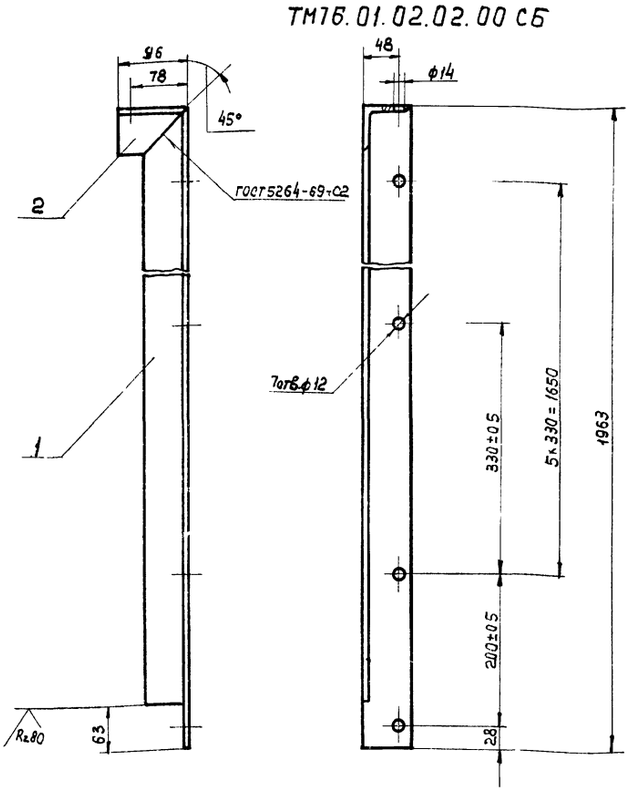

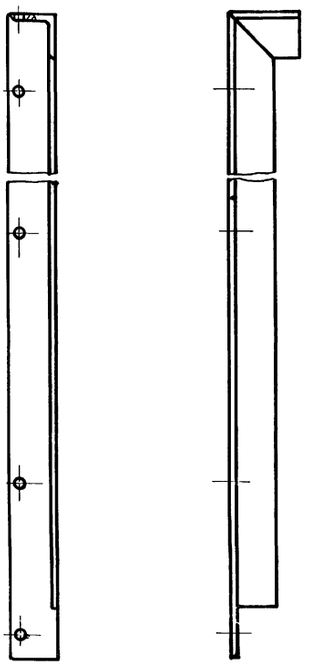

1. Неуказанные предельные отклонения размеров: отверстий - H14, валов - h14, остальных - $\pm\frac{JT14}{2}$
2. Шероховатость обрабатываемых поверхностей деталей без чертежа - Rz80

Изм.	Лист	N докум.	Подп.	Дата	ТМ76.01.02.02.00 СБ			
Разраб.		Марченко			Стойка Сборочный чертеж	Литер	Масса	Масштаб
Пров.		Целковикова				И	11.5	1:5
Т. Контр.		Годзишевская		X-80г		Лист	Листов 1	
Гл. инж. пр.		Блоков				Госстрой СССР Союзводоканалпроект г. Москва		
Н. Контр.		Семенова						
Утв.		Авдеев						

Формат 12Г

ТМ76.01.02.01.00 СБ

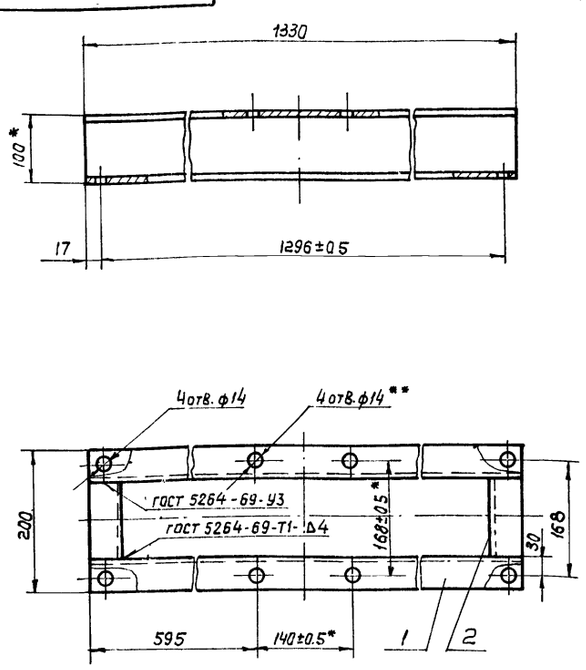

1. Неуказанные предельные отклонения размеров: отверстий - H14, валов - h14, остальных - $\pm\frac{JT14}{2}$
2. Шероховатость обрабатываемых поверхностей деталей без чертежей - Rz80
3. ** Обработать по узлу ТМ76.01.03.00.00 СБ.
4. * Размеры для справок

Изм.	Лист	N докум.	Подп.	Дата	ТМ76.01.02.01.00 СБ			
Разраб.		Марченко			Опора Сборочный чертеж	Литер	Масса	Масшт.
Пров.		Целковикова				И	24.7	1:5
Т. Контр.		Годзишевская		X-80г		Лист	Листов 1	
Гл. инж. пр.		Блоков				Госстрой СССР СОЮЗВОДОКАНАЛПРОЕКТ г. Москва		
Н. Контр.		Семенова						
Утв.		Авдеев						

Формат 11В

ТМ76.01.04.00.00 СБ

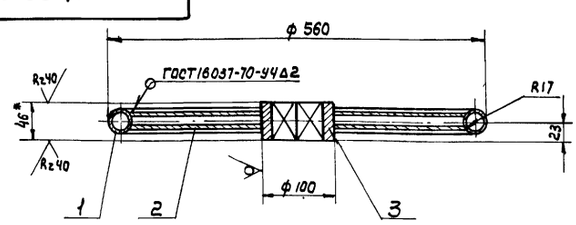

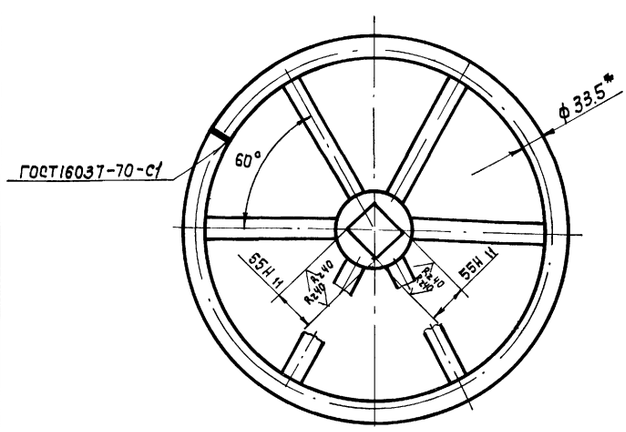

1. Неуказанные предельные отклонения размеров: валов - h14, остальных - $\pm\frac{JT14}{2}$
2. Неуказанные шероховатости обрабатываемых поверхностей деталей без чертежа - Rz80
3. Сварные швы после сварки зачистить.
4. * Размеры для справок.

Изм.	Лист	N докум.	Подп.	Дата	ТМ76.01.04.00.00 СБ			
Разраб.		Марченко			Маховик Сборочный чертеж	Литер	Масса	Масштаб
Провер.		Целковикова				И	7.5	1:5
Т. Контр.		Годзишевская		X-80г		Лист	Листов 1	
Гл. инж. пр.		Блоков				Госстрой СССР СОЮЗВОДОКАНАЛПРОЕКТ г. Москва		
Н. Контр.		Семенова						
Утв.		Авдеев						

Копир. Лаврухина 17229-05 19 Формат 11В

ТМ 76.01.03.00.00 СБ

А – А

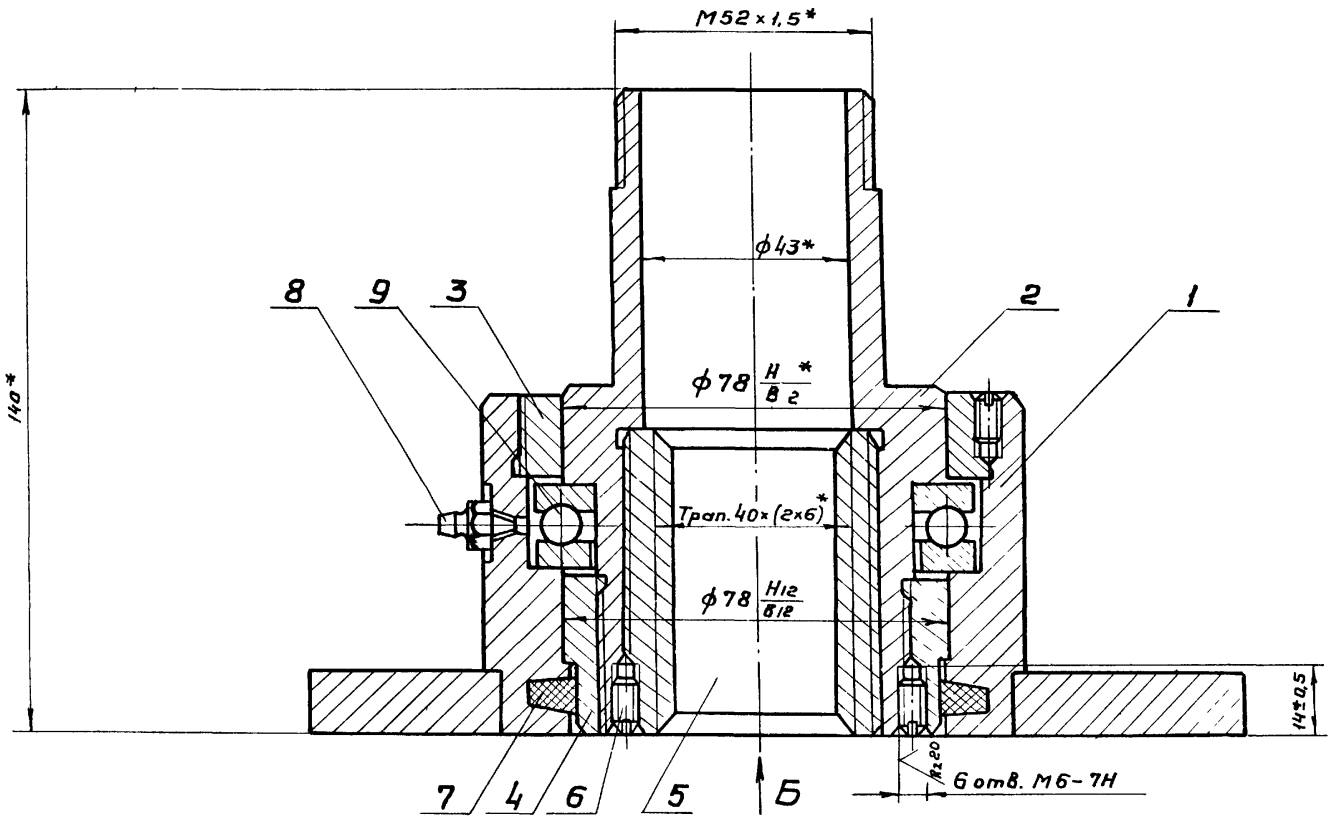

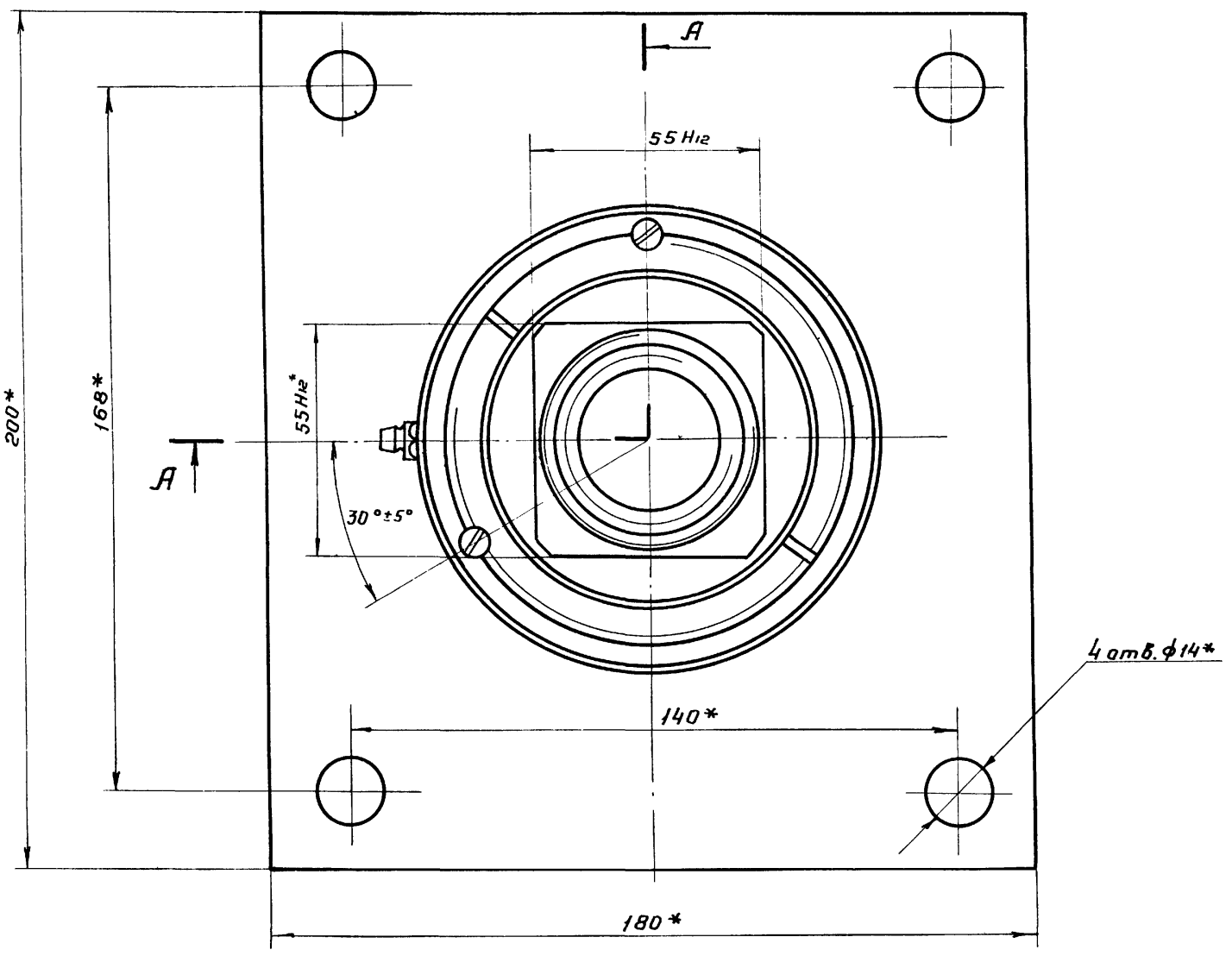

Вид Б

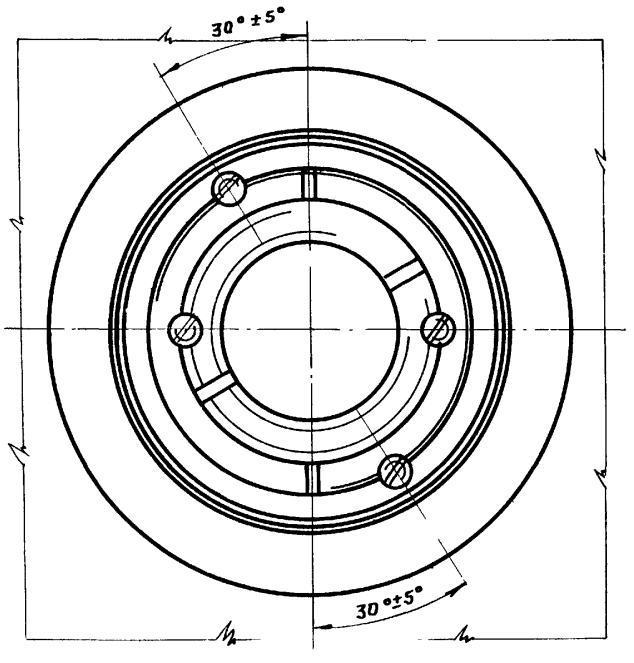

1. Отверстия под винты поз.6 сверлить и нарезать после сборки
2. После окончательной сборки винт (поз.6) раскернить в трех точках.
3. * Размеры для справок.

					ТМ 76.01.03.00.00 СБ	
Изм	Лист	№ докум.	Подп	Дата		
Разраб.		Марченко			Подпятник Сборочный чертеж	Лит: И; Масса: 7.1; Масштаб: 1:1
Пров		Целковикова				Лист; Листов 1
Т.контр		Годзишевский				Госстрой СССР СОЮЗВОДОКАНАЛПРОЕКТ г. Москва
Гл инж пр		Блоков				
Н.контр.		Семенова				
Утв.		Авдеев				

ТМ76.01.03.01.00СБ

Тип пр. 902-23 Альбом 2

Вид А
М 1:2

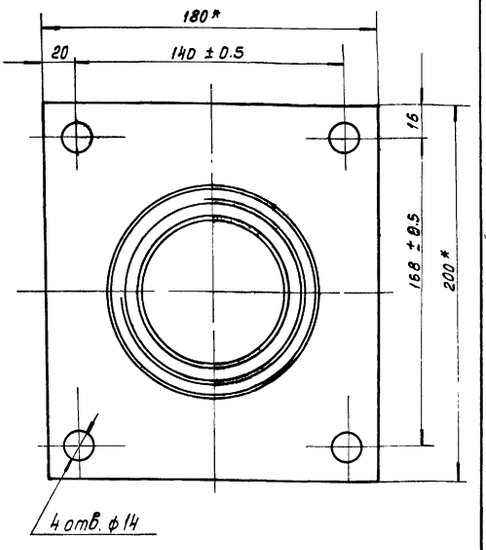

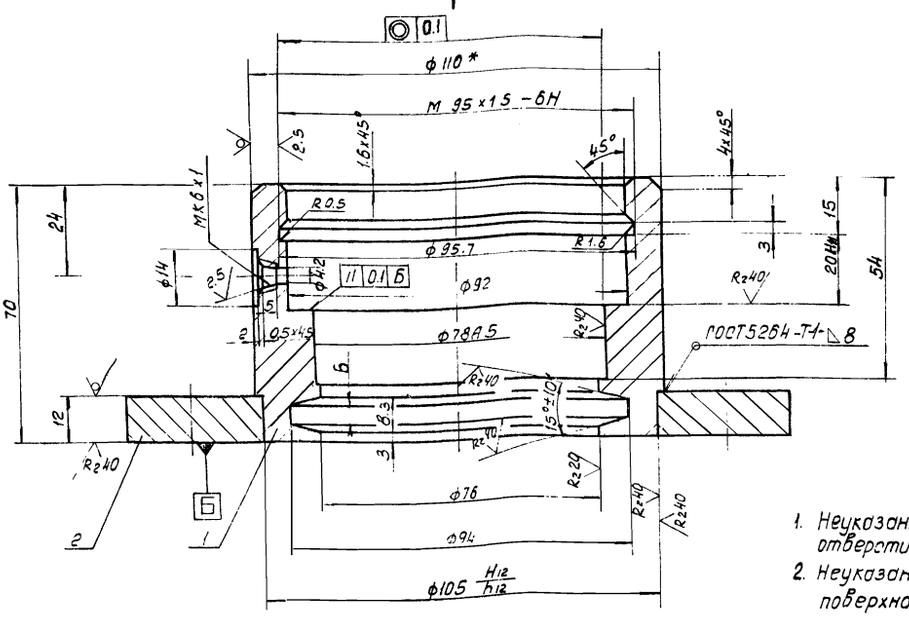

1. Неуказанные предельные отклонения размеров: отверстий H14, валов h14, остальных $\pm \frac{JT14}{2}$
2. Неуказанная шероховатость обрабатываемых поверхностей $R_z 80$
3. * Размеры для справок

Изм.	Лист	№ докум.	Подпись	Дата	ТМ76.01.03.01.00СБ			
Разраб.		Марченко			Корпус подпятника Сборочный чертеж	Литер	Масса	Масштаб
Пров.		Целковикова				И	3.9	1:1
Т.контр.		Годзишевская				Лист	Листов 1	
Гл.инж.пр.		Блоков				Госстрой СССР Союзводоканалпроект г. Москва		
Н.контр.		Семенова						
Утв.		Абдеев						

Формат 12

Инв.№ подл. | Подп. и дата | Взам. инв.№ | Инв.№ дубл. | Подпись и дата

ТМ76.01.05.00.01

$R_z 80$

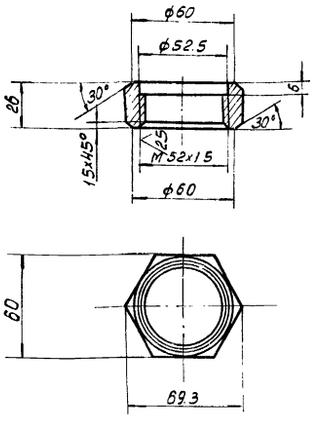

Неуказанные предельные отклонения размеров: отверстий H14, валов h14, остальных $\pm \frac{JT14}{2}$.

Изм.	Лист	№ докум.	Подпись	Дата	ТМ76.01.05.00.01			
Разраб.		Марченко			Гайка	Литер	Масса	Масштаб
Пров.		Целковикова				И	0.25	1:2
Т.контр.		Годзишевская				Лист	Листов 1	
Гл.инж.пр.		Блоков				Госстрой СССР Союзводоканалпроект г. Москва		
Н.контр.		Семенова						
Утв.		Абдеев						
					Ст.3 ГОСТ 380-71			

Формат 11

Инв.№ подл. | Подпись и дата | Взам. инв.№ | Инв.№ дубл. | Подпись и дата

ТМ76.01.05.00.00СБ

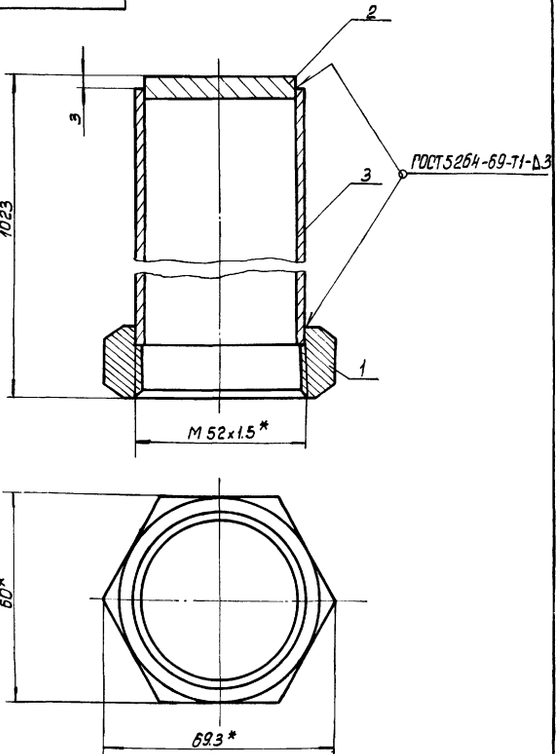

1. Предельные отклонения размеров: валов h14, остальных $\pm \frac{JT14}{2}$
2. Шероховатости обрабатываемых поверхностей деталей без чертежа $R_z 80$
3. * Размеры для справок.

Изм.	Лист	№ докум.	Подпись	Дата	ТМ76.01.05.00.00СБ			
Разраб.		Марченко			Колпак Сборочный чертеж	Литер	Масса	Масштаб
Пров.		Целковикова				И	4.0	1:1
Т.контр.		Годзишевская				Лист	Листов 1	
Гл.инж.пр.		Блоков				Госстрой СССР Союзводоканалпроект г. Москва		
Н.контр.		Семенова						
Утв.		Абдеев						

Х-80

Формат 11

ТМ76.01.00.00.02

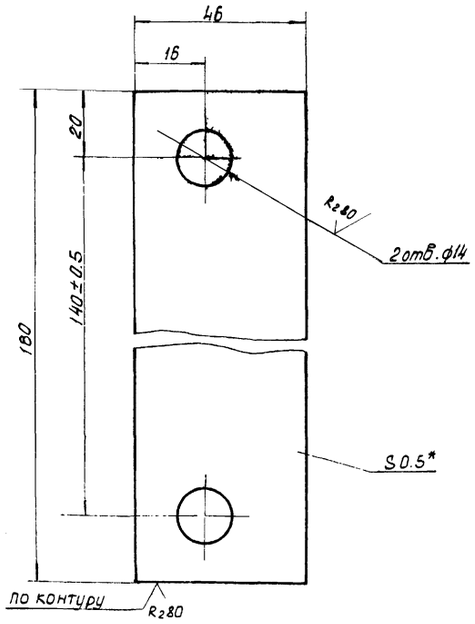

1. Неуказанные предельные отклонения размеров: отверстий - H14, валов - h14, остальных - $\pm \frac{JT14}{2}$
2. * Размер для справок

				ТМ76.01.00.00.02		
Изм.	Лист	№ докум.	Подпись	Дата		
Разраб.		Юдичев			Прокладка регулировочная	Литер. И; Масса 0.03; Масштаб 1:1
Пров.		Целковикова				Лист; Листов 1
Т.контр.		Годзишевская			Б-0.5 ГОСТ 19903-74 / Ст.3 ГОСТ 16523-10	Госстрой СССР СОЮЗВОДОКАНАЛПРОЕКТ г. Москва
Гл.инж.пр.		Блоков				
Н.контр.		Семенова				
Утв.		Абдеев				

Формат А1

ТМ76.01.02.00.04

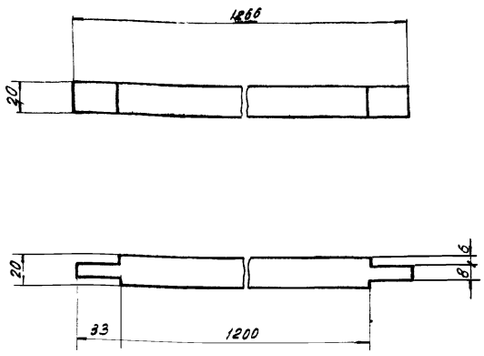

				ТМ76.01.02.00.04		
Изм.	Лист	№ докум.	Подпись	Дата		
Разроб		Юдичев			Уплотнитель	Литер. И; Масса 0.8; Масштаб 1:2.5
Пров.		Целковикова				Лист; Листов 1
Т. контр.		Годзишевская			Шнур 1С 20 х 20 ГОСТ 6467-79	Госстрой СССР СОЮЗВОДОКАНАЛПРОЕКТ г. Москва
Гл. инж. пр.		Блоков				
Н. контр.		Семенова				
Утв.		Абдеев				

Инв. № подл. | Подпись и дата | Взам. инв. № | Инв. № дубл. | Подпись и дата

Формат А1

ТМ76.01.00.00.03

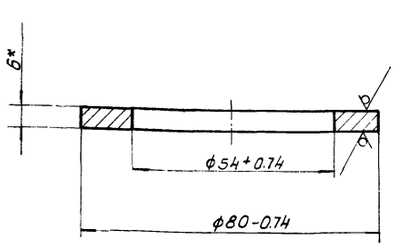

*Размер для справок

				ТМ76.01.00.00.03		
Изм.	Лист	№ докум.	Подпись	Дата		
Разроб.		Юдичев			Шайба	Литер. И; Масса 0.12; Масштаб 1:1
Пров.		Целковикова				Лист; Листов 1
Т.контр.		Годзишевская			Б-6.0 ГОСТ 19903-74 / Ст 3 ГОСТ 14637-79	Госстрой СССР СОЮЗВОДОКАНАЛПРОЕКТ г. Москва
Гл.инж.пр		Блоков				
Н.контр.		Семенова				
Утв.		Абдеев				

Формат А1

ТМ76.01.00.00.01

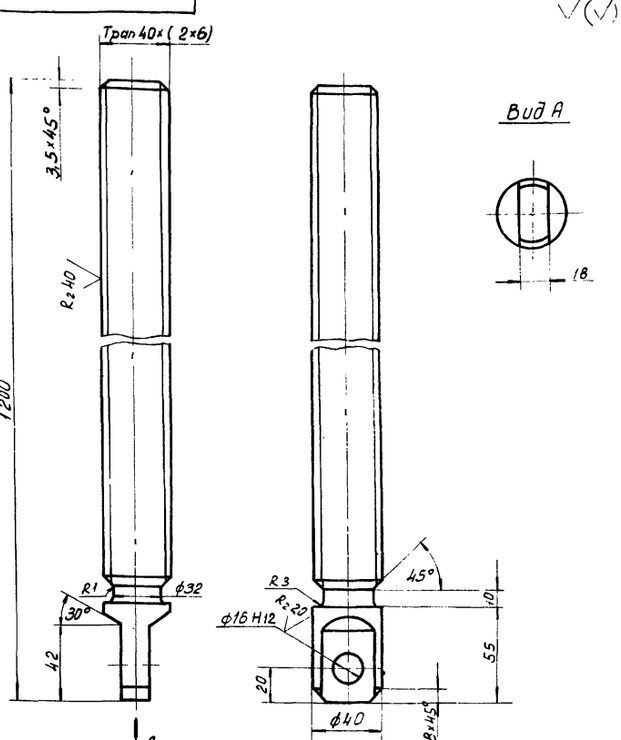

1. Неуказанные предельные отклонения размеров: валов - h14, остальных - $\pm \frac{JT14}{2}$, покрытие резьбы - Lis ГОСТ 9.073-77

				ТМ76.01.00.00.01		
Изм.	Лист	№ док.ум.	Подпись	Дата		
Разраб.		Юдичев			Винт	Литер. И; Масса 11.5; Масштаб 1:2.5
Пров.		Целковикова				Лист; Листов 1
Т. контр.		Годзишевская			Сталь 45 ГОСТ 1050-74	Госстрой СССР СОЮЗВОДОКАНАЛПРОЕКТ г. Москва
Гл.инж.пр.		Блоков				
Н. контр.		Семенова				
Утв.		Абдеев				

Инв. № подл. | Подпись и дата | Взам. инв. № | Инв. № дубл. | Подпись и дата

коп Доценко 17229-05 22

Формат А1

ТМ 76.01.01.01.03

Альбом V

Типовой проект 902-2-543

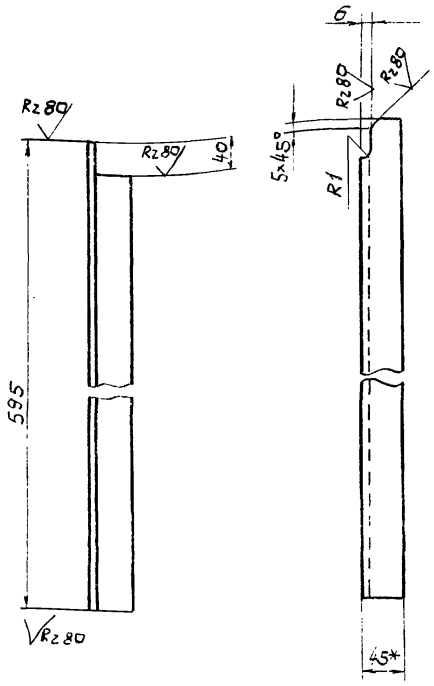

1. Предельные отклонение размеров: болов h14, остальных $\pm \frac{IT14}{2}$
2*. Размер для справок

Изм	Лист	№ докум.	Подпись	Дата
Разраб		Марченко		
Пров		Целковикова		
Т.контр		Газишевская		
Гл.инж.пр		Блоков		
Н.контр		Семенова		
Утв		Авдеев		

ТМ 76.01.01.01.03

Уголок

Лит	Масса	Масштаб
И	1,9	1:5

Лист	Листов 1

Уголок 5.45×45×5 ГОСТ 8509-72 / Ст 3 ГОСТ 535-79

Госстрой СССР
СОЮЗВОДОКАНАЛПРОЕКТ
г. Москва

Формат 11

ТМ 76.01.01.01.04

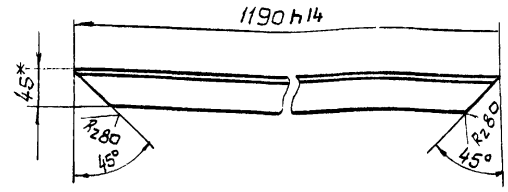

* Размер для справок

Изм	Лист	№ докум.	Подпись	Дата
Разраб		Марченко		
Пров.		Целковикова		
Т.контр.		Газишевская		
Гл.инжпр		Блоков		
Н.контр		Семенова		
Утв.		Авдеев		

ТМ 76.01.01.01.04

Уголок

Лит	Масса	Масштаб
И	3,9	1:5

Лист	Листов 1

Уголок 6-45×45×5 ГОСТ 8509-72 / Ст 3 ГОСТ 535-79

Госстрой СССР
СОЮЗВОДОКАНАЛПРОЕКТ
г. Москва

Формат 11

ТМ 76.01.01.01.02

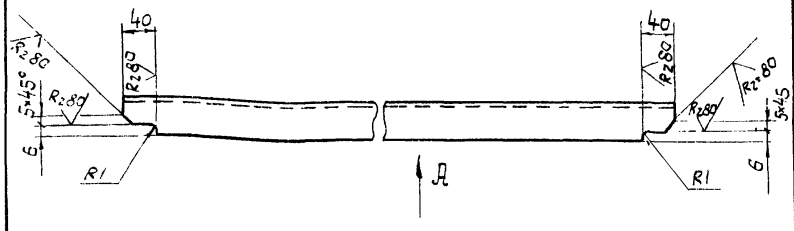

Вид Д

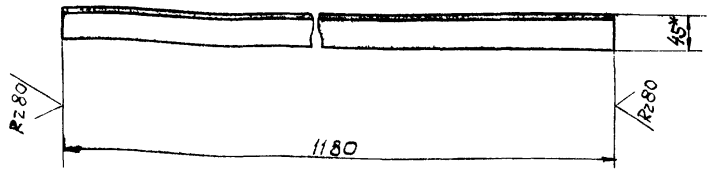

1. Предельные отклонение размеров: болов h14; остальных $\pm \frac{IT14}{2}$
2*. Размер для справок

Изм	Лист	№ докум.	Подпись	Дата
Разраб.		Марченко		
Прав.		Целковикова		
Т.контр.		Газишевская		
Гл.инж.пр		Блоков		
Н.контр.		Семенова		
Утв.		Авдеев		

ТМ 76.01.01.01.02

Уголок

Лит	Масса	Масштаб
И	4,0	1:5

Лист	Листов 1

6-45×45×5 ГОСТ 8509-72
Уголок Ст.3 ГОСТ 535-79

Госстрой СССР
СОЮЗВОДОКАНАЛПРОЕКТ
г. Москва

ТМ 76.01.01.01.01

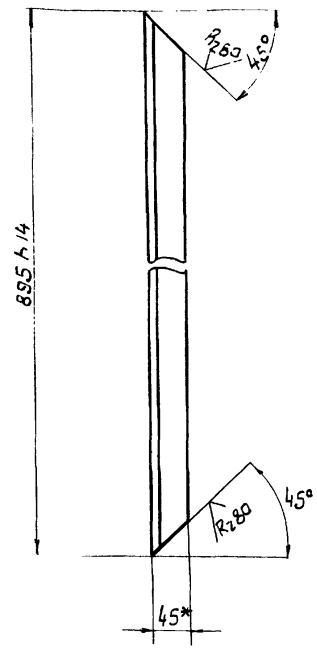

* Размер для справок

Изм	Лист	№ докум.	Подпись	Дата
Разраб.		Марченко		
Прав		Целковиково		
Т.контр.		Газишевская		
Гл.инж.пр		Блоков		
Н.контр.		Семенова		
Утв.		Авдеев		

ТМ 76.01.01.01.01

Уголок

Лит	Масса	Масштаб
И	2,9	1:5

Лист	Листов 1

6-45×45×5 ГОСТ 8509-72
Уголок Ст.3 ГОСТ 535-79

Госстрой СССР
СОЮЗВОДОКАНАЛПРОЕКТ
г. Москва

ТМ76.01.01.01.05

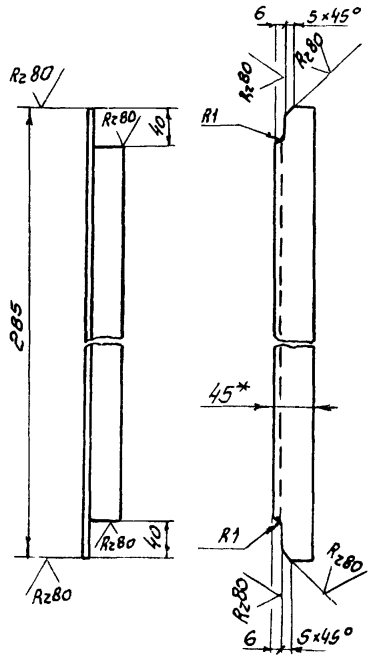

1 Предельные отклонения размеров: валов - h14, остальных - $\pm\frac{JT14}{2}$.
2 *Размер для справок

Изм	Лист	№ докум.	Подпись	Дата	ТМ 76.01.01.01 05	Литер	Масса	Масштаб
Разраб.		Марченко			Уголок	И	0.9	1:5
Пров.		Целковикова				Лист	Листов 1	
Т. контр.		Годзишевская		X-80г	Уголок Б-45×45×5 ГОСТ 8509-72 / Ст 3 ГОСТ 535-79	Госстрой СССР СОЮЗВОДОКАНАЛПРОЕКТ г. Москва		
Гл. инж. пр.		Блоков						
Н. контр.		Семенова						
Утв.		Авдеев						

Формат 11

ТМ76.01.01.01.06

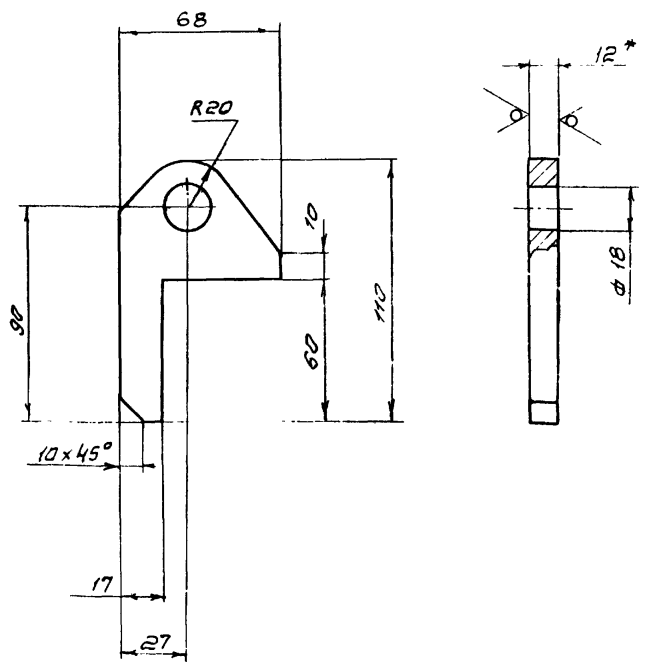

1. Предельные отклонения размеров: отверстий - H14, валов - h14, остальных - $\pm\frac{JT14}{2}$.
2. *Размер для справок.

Изм	Лист	№ докум.	Подпись	Дата	ТМ 76.01.01.01.06	Литер	Масса	Масштаб
Разраб.		Марченко			Ушко	И	0,26	1:2
Пров.		Целковикова				Лист	Листов 1	
Т. контр.		Годзишевская		X-80г	Лист Б-120 ГОСТ 19903-74 / Ст3 ГОСТ 14637-79	Госстрой СССР СОЮЗВОДОКАНАЛПРОЕКТ г. Москва		
Гл. инж. пр.		Блоков						
Н. контр.		Семенова						
Утв.		Авдеев						

Формат 11

ТМ76.01.01.00.02

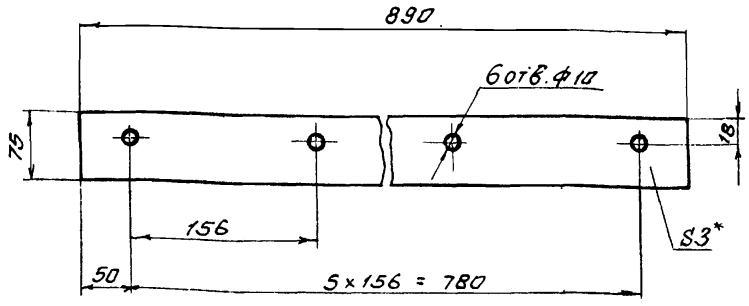

*Размер для справок

Изм	Лист	№ докум.	Подпись	Дата	ТМ 76.01.01.00.02	Литер	Масса	Масштаб
Разраб.		Марченко			Прокладка	И	0.7	1:5
Пров.		Целковикова				Лист	Листов 1	
Т. контр.		Годзишевская		X-80г	Пластина I, лист, ТМКЩ-С-3 ГОСТ 7338-77	Госстрой СССР СОЮЗВОДОКАНАЛПРОЕКТ г. Москва		
Гл. инж. пр.		Блоков						
Н. контр.		Семенова						
Утв.		Авдеев						

Формат 11

ТМ76.01.01.00.01

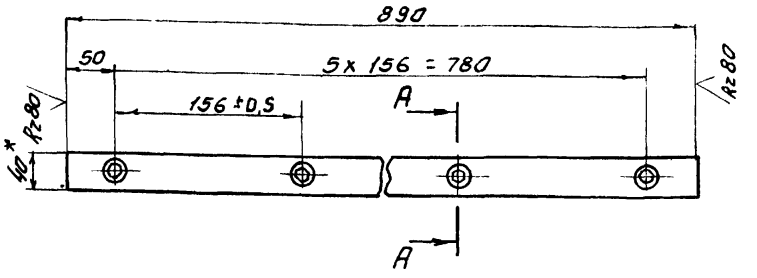

А-А
М1:1

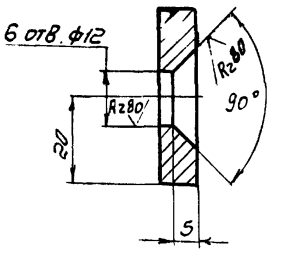

1 Неуказанные предельные отклонения размеров: отв. - H14, валов - h14, остальных - $\frac{JT14}{2}$.
2 *Размер для справок

Изм	Лист	№ докум.	Подпись	Дата	ТМ 76.01.01.00.01	Литер	Масса	Масштаб
Разраб.		Марченко			Планка	И	2,2	1:5
Пров.		Целковикова				Лист	Листов 1	
Т. контр.		Годзишевская		X-80г	Полоса Б-2-8×40 ГОСТ 103-76 / Ст3 ГОСТ 535-79	Госстрой СССР СОЮЗВОДОКАНАЛПРОЕКТ г. Москва		
Гл. инж. пр.		Блоков						
Н. контр.		Семенова						
Утв.		Авдеев						

Формат 1

17229-05 24 Копировал. Синицына

Типовой проект 902-2-343 Альбом V

ТМ76.01.02.00.02

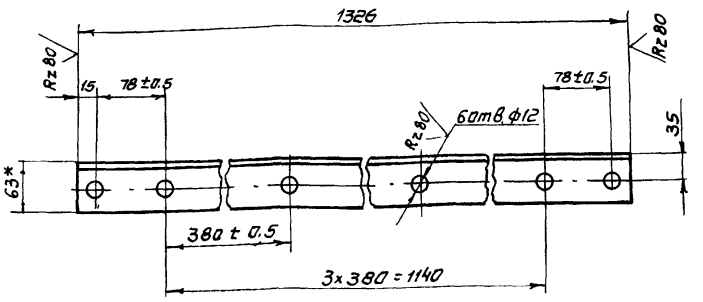

1. Неуказанные предельные отклонения размеров: отверстий H14, валов h14, остальных $\pm\frac{JT14}{2}$
2. *Размер для справок.

Изм.	Лист	№ докум.	Подпись	Дата
Разраб.		Марченко		
Пров.		Целковикова		
Т. контр.		Годзишевская		
Гл. инж. пр.		Блоков		
Н. контр.		Семенова		
Утв.		Авдеев		

ТМ76.01.02.00.02

Уголок

Литер	Масса	Масштаб
И	7.6	1:5

Лист | Листов 1

Уголок Б-63×63×6 ГОСТ 8509-72 / Ст3 ГОСТ 535-79

Госстрой СССР СОЮЗВОДОКАНАЛПРОЕКТ г. Москва

Формат 11

ТМ76.01.02.00.03

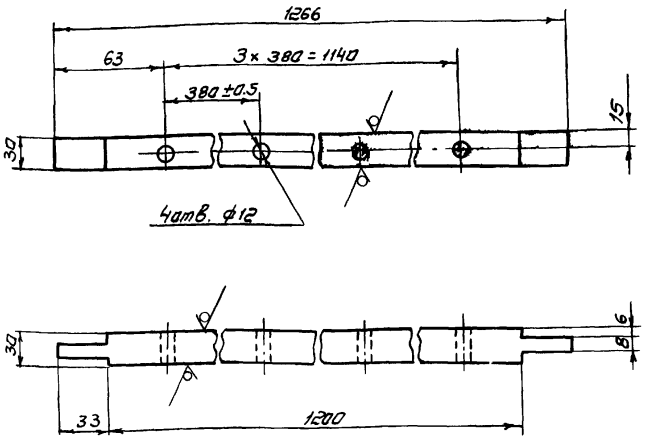

1. Неуказанные предельные отклонения размеров: отверстий H14, валов h14, остальных $\pm\frac{JT14}{2}$
2. *Размеры для справок

Изм.	Лист	№ докум.	Подпись	Дата
Разраб.		Марченко		
Пров.		Целковикова		
Т. контр.		Годзишевская		
Гл. инж. пр.		Блоков		
Н. контр.		Семенова		
Утв.		Авдеев		

ТМ76.01.02.00.03

Планка

Литер	Масса	Масштаб
И	8.5	1:2.5

Лист | Листов 1

Квадрат В30 ГОСТ 2591-71 / Ст3 ГОСТ 535-79

Госстрой СССР СОЮЗВОДОКАНАЛПРОЕКТ г. Москва

Формат 11

ТМ76.01.02.00.01

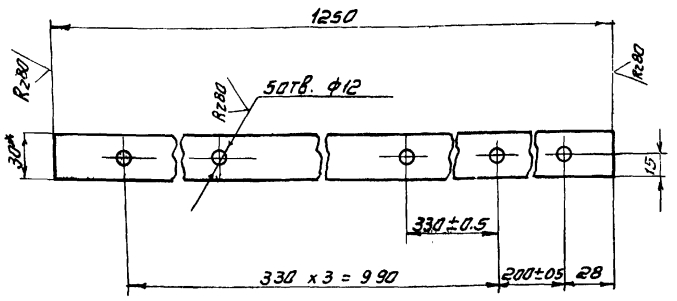

1. Предельные отклонения размеров: отверстий H14, валов h14, остальных $\pm\frac{JT14}{2}$
2. *Размер для справок

Изм.	Лист	№ докум.	Подпись	Дата
Разраб.		Марченко		
Провер.		Целковикова		
Т. контр.		Годзишевская		
Гл. инж. пр.		Блоков		
Н. контр.		Семенова		
Утвер.		Авдеев		

ТМ76.01.02.00.01

Направляющая

Литер	Масса	Масшт.
И	2,4	1:4

Лист | Листов 1

Полоса Б-2-8×38 ГОСТ 103-76 / Ст3 ГОСТ 535-79

Госстрой СССР СОЮЗВОДОКАНАЛПРОЕКТ г. Москва

Формат 11

ТМ76.07.00 СБ

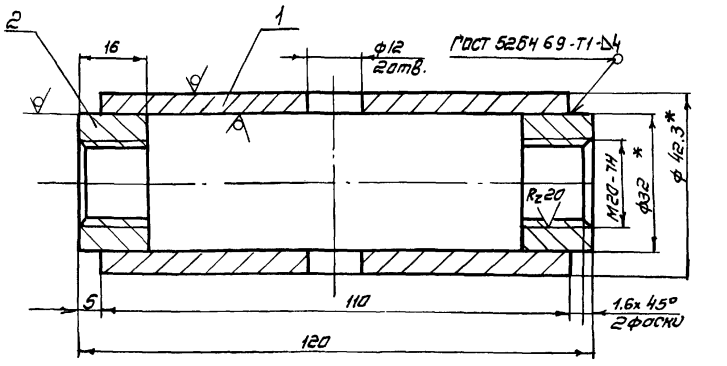

1. Неуказанные предельные отклонения размеров: отверстий H14, валов h14, остальных $\pm\frac{JT14}{2}$
2. Неуказанные шероховатости обрабатываемых поверхностей - Rz80
3. *Размеры для справок

Формат	Зона	Поз.	Обозначение	Наименование	Кол.	Прим.
				Материалы		
		1		Труба 32×4 ГОСТ 3262-75	0.4кг	
		2		Круг В32 ГОСТ 2590-71 / Ст3 ГОСТ 535-79	0.06кг	

Изм.	Лист	№ докум.	Подпись	Дата
Разраб.		Марченко		
Пров.		Целковикова		
Т. контр.		Годзишевская		
Гл. инж. пр.		Блоков		
Н. контр.		Семенова		
Утв.		Авдеев		

ТМ76.07.00 СБ

Муфта сборочный чертеж

Литер	Масса	Масшт.
И	0.46	1:1

Лист | Листов 1

Госстрой СССР СОЮЗВОДОКАНАЛПРОЕКТ г. Москва

17229-05 25 Синицына

Формат 11

ТМ76.01.03.00.05

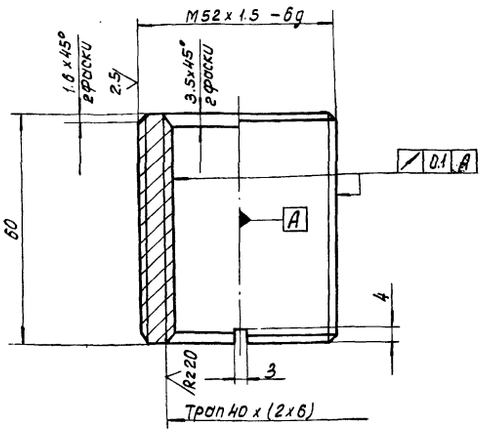

1. Неуказанные предельные отклонения размеров: отверстий H_{14}, валов h_{14}, остальных $\pm \frac{IT14}{2}$

				ТМ76.01.03.00.05			
Изм.	Лист	№ докум.	Подпись	Дата	Гайка	Лит	Масса	Масштаб
Разраб.		Марченко				И	0.4	1:1
Пров.		Целковикова				Лист	Листов 1
Т. контр.		Радзишевская				Госстрой СССР СОЮЗВОДОКАНАЛПРОЕКТ г. Москва
Гл. инж. пр.		Блоков			Бр. АЖ 9-4 ГОСТ 493-79	
Н. контр.		Семенова				
Утв.		Авдеев				

Формат 11В

ТМ76.01.03.00.04

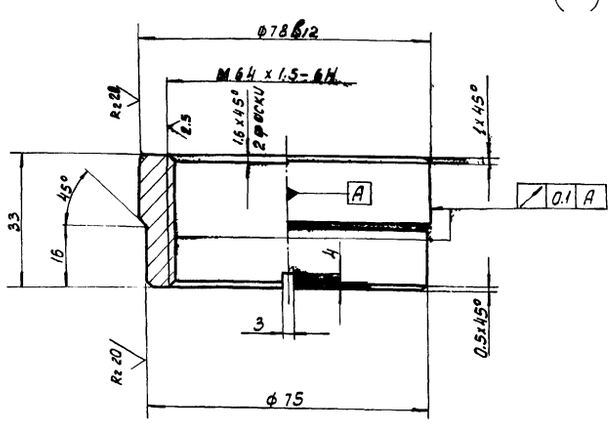

1. Неуказанные предельные отклонения размеров: отверстий H_{14}, валов h_{14}, остальных $\pm \frac{IT14}{2}$

				ТМ76.01.03.00.04			
Изм.	Лист	№ докум.	Подпись	Дата	Втулка	Лит.	Масса	Масштаб
Разраб.		Марченко				И	0.4	1:1
Пров.		Целковикова				Лист	Листов 1
Т. контр.		Радзишевская				Госстрой СССР СОЮЗВОДОКАНАЛПРОЕКТ г. Москва
Гл. инж. пр.		Блоков			Бр. АЖ 9-4 ГОСТ 493-79	
Н. контр.		Семенова				
Утв.		Авдеев				

Формат 11В

Инв. № подл. | Подп. и дата | Взам. инв. № | Инв. № дубл. | Подп. и дата

ТМ76.01.03.00.02

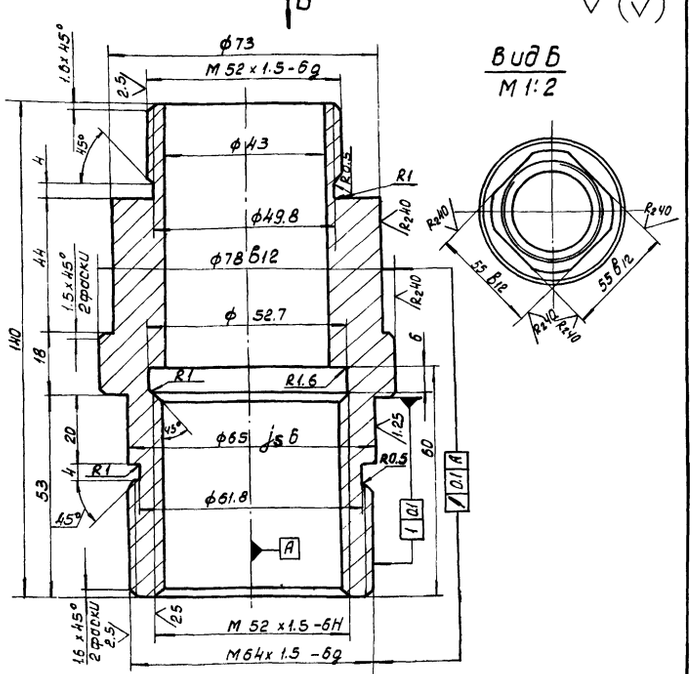

1. Неуказанные предельные отклонения размеров: отверстий H_{14}, валов h_{14}, остальных $\pm \frac{IT14}{2}$
2. Покрытие резьбы-Ц15ГОСТ 9.073-77

				ТМ 76.01.03.0.0.02			
Изм.	Лист	№ докум.	Подпись	Дата	Втулка	Лит	Масса	Масштаб
Разраб.		Марченко				И	1.6	1:1
Пров.		Целковикова				Лист	Листов 1
Т. контр.		Радзишевская				Госстрой СССР СОЮЗВОДОКАНАЛПРОЕКТ г. Москва
Гл. инж. пр.		Блоков			Сталь 45 ГОСТ 1050-74	
Н. контр.		Семенова				
Утв.		Авдеев				

Формат 11В

ТМ76.01.03.00.03

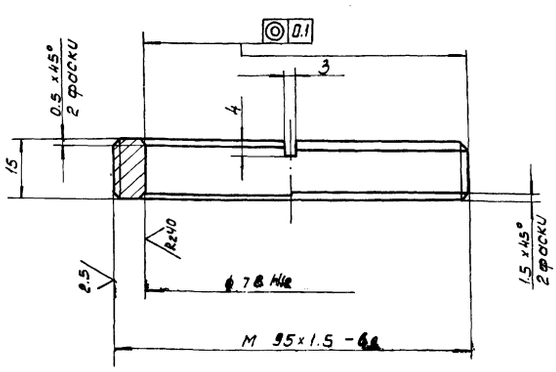

1. Неуказанные предельные отклонения размеров: отверстий H_{14}, валов h_{14}, остальных $\pm \frac{IT14}{2}$

				ТМ76.01.03.00.03			
Изм.	Лист	№ докум.	Подпись	Дата	Втулка	Лит	Масса	Масштаб
Разраб.		Марченко				И	0.26	1:1
Пров.		Целковикова				Лист	Листов 1
Т. контр.		Радзишевская				Госстрой СССР СОЮЗВОДОКАНАЛПРОЕКТ г. Москва
Гл. инж. пр.		Блоков			Бр. АЖ 9-4 ГОСТ 493-79	
Н. контр.		Семенова				
Утв.		Авдеев				

Формат 11В

Инв. № подл. | Подп. и дата | Взам. инв. № | Инв. № дубл. | Подп. и дата

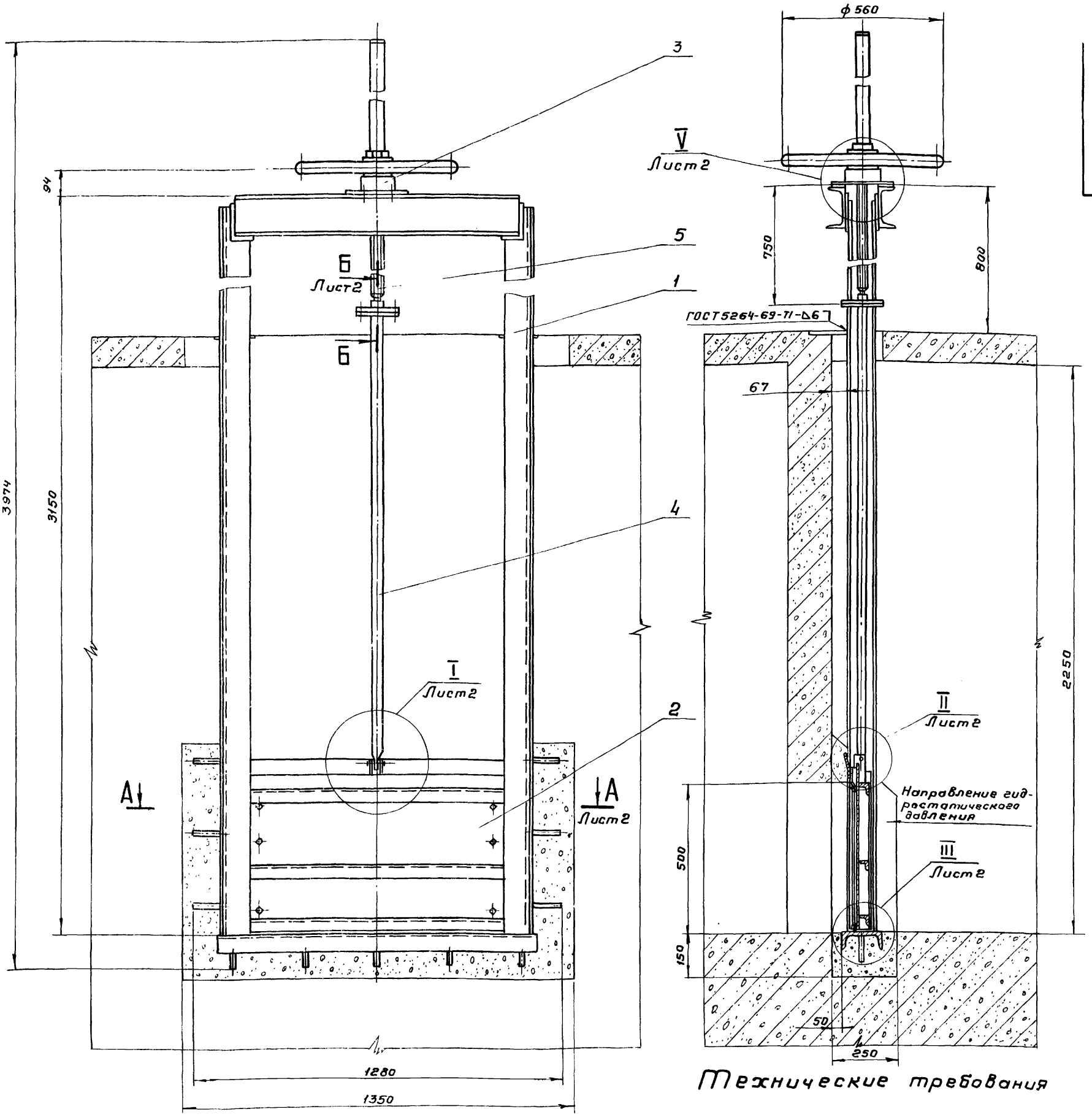

Техническая характеристика

1. Тип затвора — глубинный, плоский, скользящий с резиновым уплотнением
2. Размеры перекрываемого отверстия, мм
   - ширина — 900
   - высота — 500
3. Направление гидростатического давления — одностороннее
4. Масса подвижных частей затвора, кг — 75
5. Время полного открывания или закрывания затвора, мин — 10
6. Наибольшее расчетное усилие на маховике, кг — 15

Технические требования

1. Конструкция затвора должна быть выполнена в соответствии со СН и П. III-18-75 „Металлические конструкции. Правила производства и приемки работ."
2. Количество регулировочных прокладок (поз.10) определить по месту при установке подпятника (поз.3)
3. После сборки и проверки работы затвор покрыть тремя слоями эмали ХС-710 и тремя слоями лака ХС-76 по двум слоям грунта ХС-010 ГОСТ 9355-60. Подпятник, колпак и маховик (поз. 3, 6, 7) окрасить эмалевой краской ПФ-115 ГОСТ 6465-76 в серый цвет. Посадочные и трущиеся поверхности окраске не подлежат.
4. Все неокрашенные рабочие поверхности покрыть пушечной смазкой ГОСТ 19537-74.
5. Размеры для справок.

Альбом V

Типовой проект 902-2-343

Изм	Лист	№ докум.	Подпись	Дата
Разраб.		Марченко		
Пров.		Целковикова		
Т. контр.		Годзишевская		X-80
Гл. инж. пр.		Блоков		
Н. контр.		Семенова		
Утв.		Авдеев		

ТМ76.02.00.00.00 СБ

Затвор плоский глубинный 900 × 500 с ручным приводом
Сборочный чертеж

Литер.	Масса	Масштаб
Н	255	1:10

Лист 1 | Листов 2

Госстрой СССР
СОЮЗВОДОКАНАЛПРОЕКТ
г. Москва

Инв. № подл. | Подпись и дата | Взам. инв. № | Инв. № дубл. | Подпись и дата

17229-05 27 Копировал: Гольденбаум Формат 228

ТМ76 02 00.00.005

А – А лист1

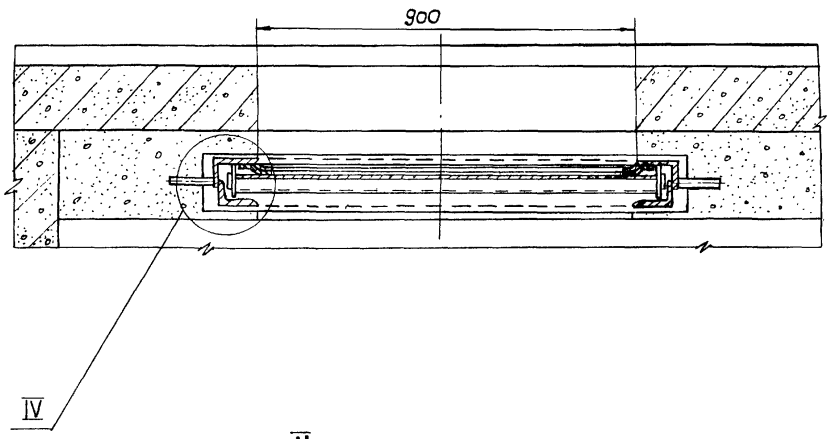

Б – Б
М1:2,5

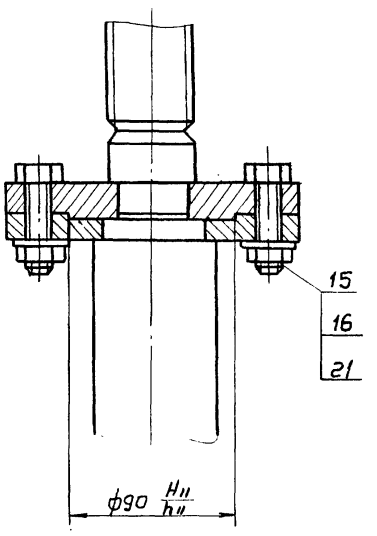

II
М1:2.5 лист1

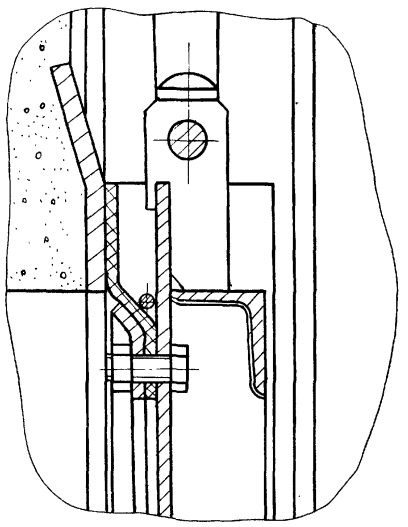

I
М1:2 лист1

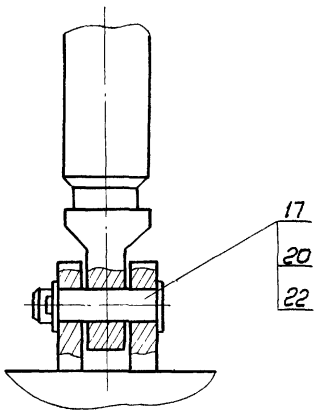

V
М1:2 лист1

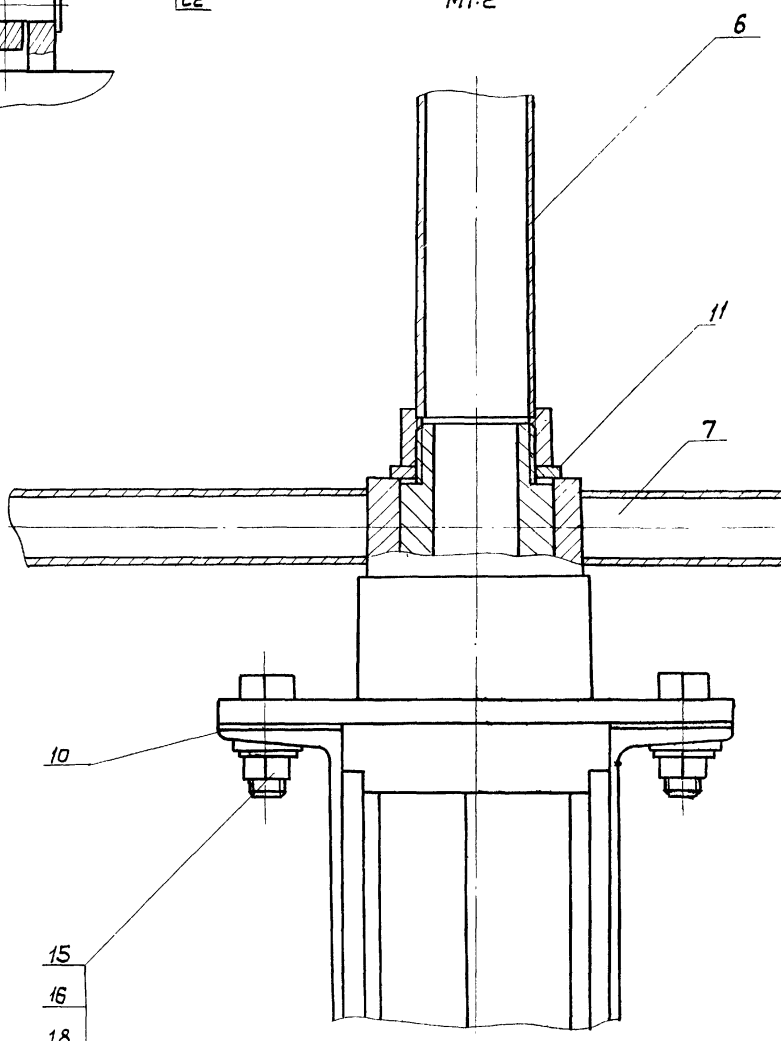

III
М1:2 лист1

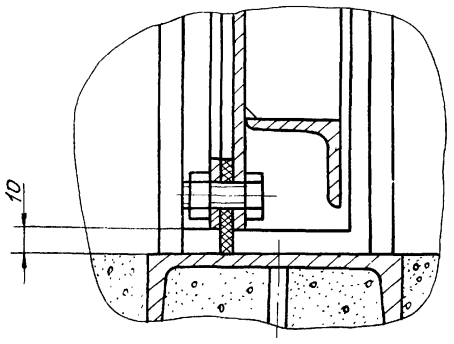

IV
М1:2 лист1

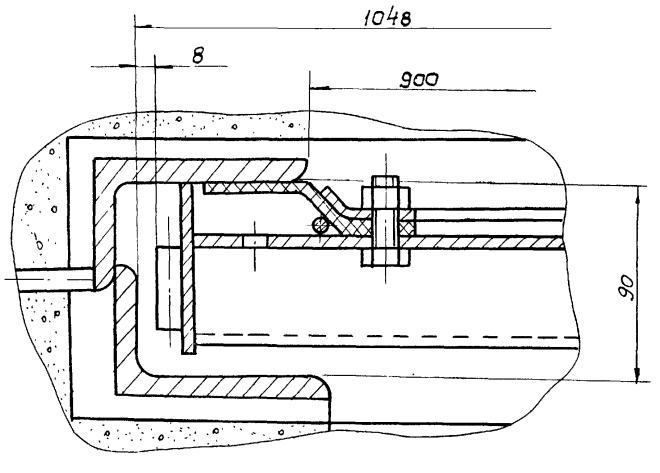

					ТМ76.02.00.00.00 СБ		
Изм.	Лист	№ докум.	Подпись	Дата	Затвор плоский глубинный 900×500 с ручным приводом Сборочный чертеж.	Литер	Масса	Масштаб
Разраб.		Юдичев				И	—	—
Пров.		Целковикова				Лист 2	Листов	
Т. контр.		Годзишевская				Госстрой СССР СОЮЗВОДОКАНАЛПРОЕКТ г. Москва		
Гл. инж. пр.		Блоков						
Н. контр.		Семенова						
Утв.		Авдеев						

Типовой проект 902-2-343 Альбом V

ТМ76.02.05.00.00 СБ

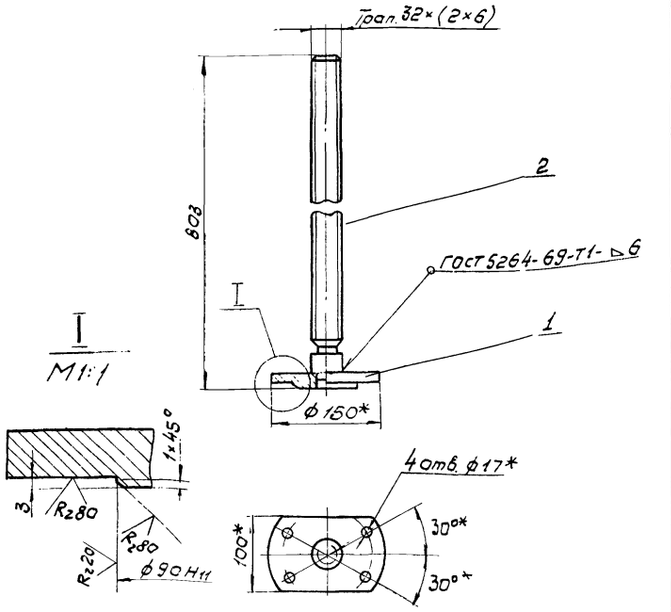

1. Неуказанные предельные отклонения размеров валов h 14, остальных $\pm \frac{JT14}{2}$
2* Размеры для справок.

Изм.	Лист	N докум.	Подпись	Дата
Разраб.		Марченко		
Пров.		Целковикова		
Т. контр.		Годзишевская		
Гл. инж. пр.		Блоков		
Н. контр.		Семенова		
Утв.		Авдеев		

ТМ 76. 02. 05. 00. 00 СБ

Винт
Сборочный чертеж.

Литер	Масса	Масштаб
И	6,4	1:5

Лист | Листов 1

Госстрой СССР
СОЮЗВОДОКАНАЛПРОЕКТ
г. Москва

Формат 11

ТМ76.02.04.00.00 СБ

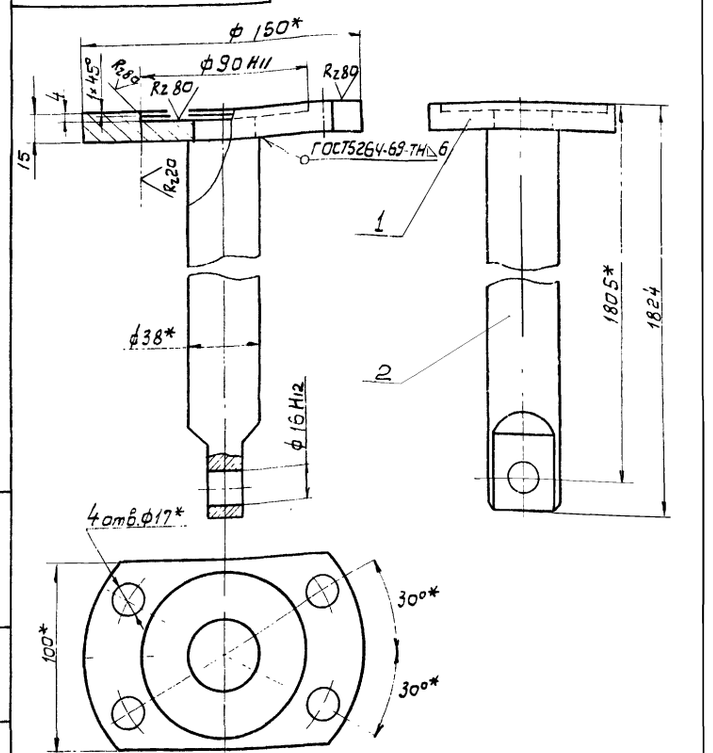

1. Неуказанные предельные отклонения размеров валов h 14, остальных $\frac{JT14}{2}$
2* Размеры для справок

Изм.	Лист	N докум.	Подпись	Дата
Разраб.		Марченко		
Пров.		Целковикова		
Т. контр.		Годзишевская		
Гл. инж. пр.		Блоков		
Н. контр.		Семенова		
Утв.		Авдеев		

ТМ 76. 02. 04. 00. 00 СБ

Штанга.
Сборочный чертеж

Литер	Масса	Масштаб
И	17.4	1:2

Лист | Листов 1

Госстрой СССР
СОЮЗВОДОКАНАЛПРОЕКТ
г. Москва

Формат 11

ТМ76.02.01.00.00 СБ

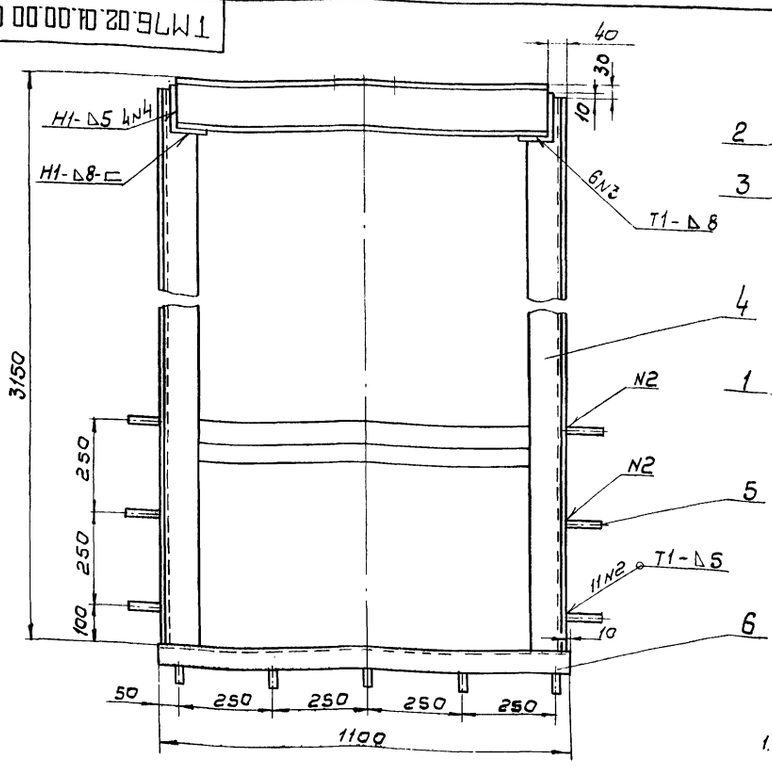

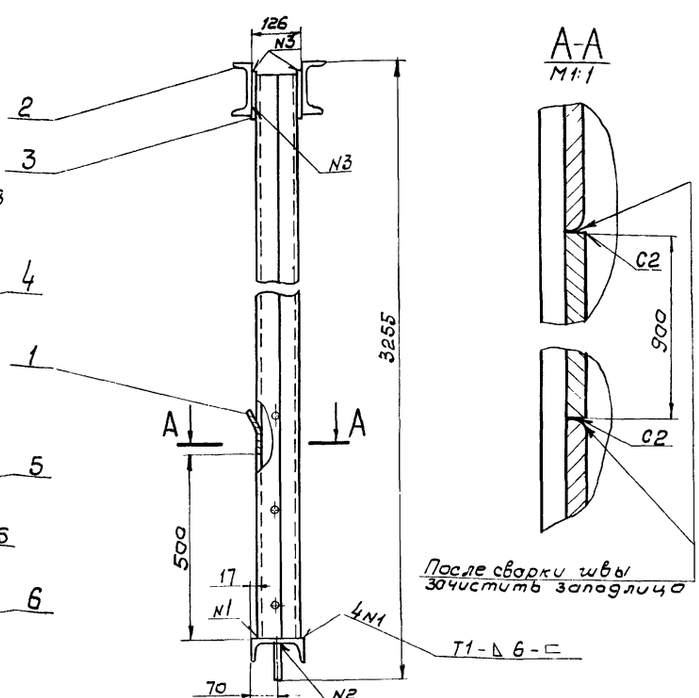

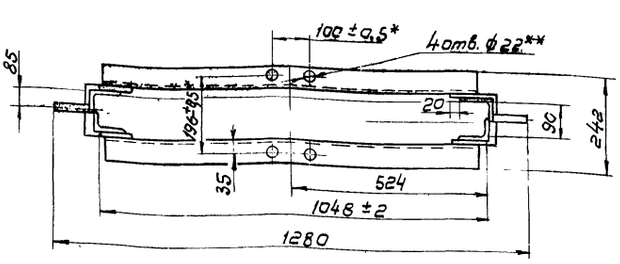

1. Неуказанные предельные отклонения размеров: отверстии-Н14, валов-h14, остальных $\pm \frac{JT14}{2}$.
2. Шероховатость, обрабатываемых поверхностей деталей без чертежа R2 80
3. Сварка по ГОСТ 5264-69.
4** Обработать по узлу ТМ76.02.03.00.00 СБ.
5* Размеры для справок

Изм.	Лист	N докум.	Подпись	Дата
Разраб.		Марченко		
Пров.		Целковикова		
Т. контр.		Годзишевская		
Гл. инж. пр.		Блоков		
Н. контр.		Семенова		
Утв.		Авдеев		

ТМ76. 02. 01. 00. 00 СБ

Рама
Сборочный чертеж

Литер	Масса	Масштаб
И	161.3	1:10

Лист | Листов 1

Госстрой СССР
СОЮЗВОДОКАНАЛПРОЕКТ
г. Москва

Формат 12

Инв. N подл. | Подпись и дата | Взам. инв. N | Инв. N дубл. | Подпись и дата

17229-05 29 Копировал: В Филиппова

ТМ76.02.02.00.00СБ

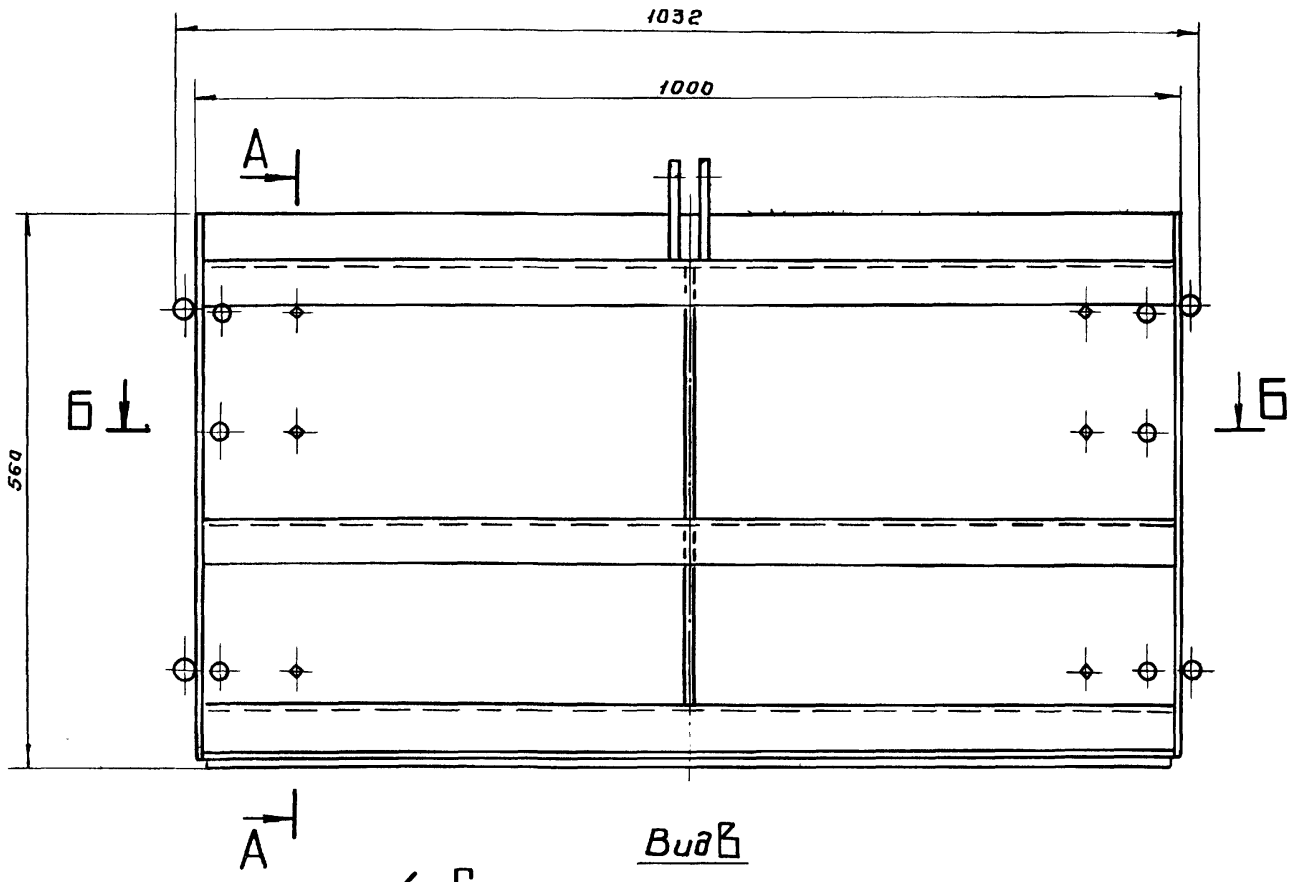

Вид В

А-А

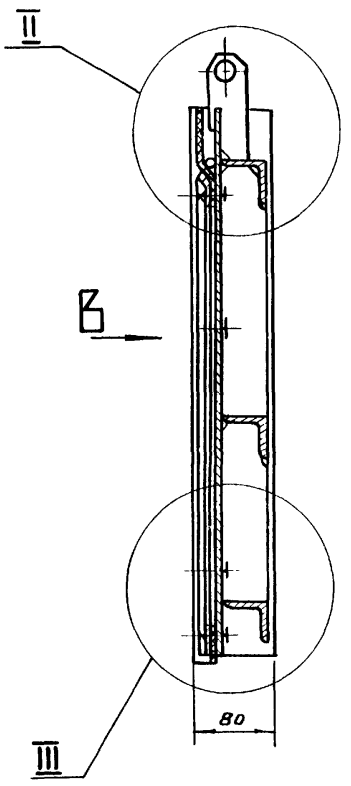

Г-Г
М1:1 повернуто

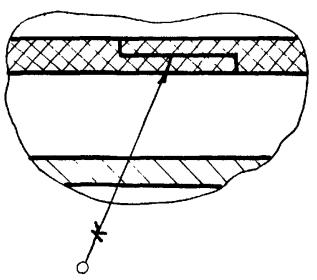

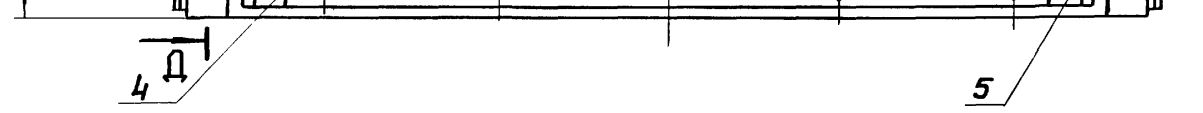

Б-Б

II
М1:2

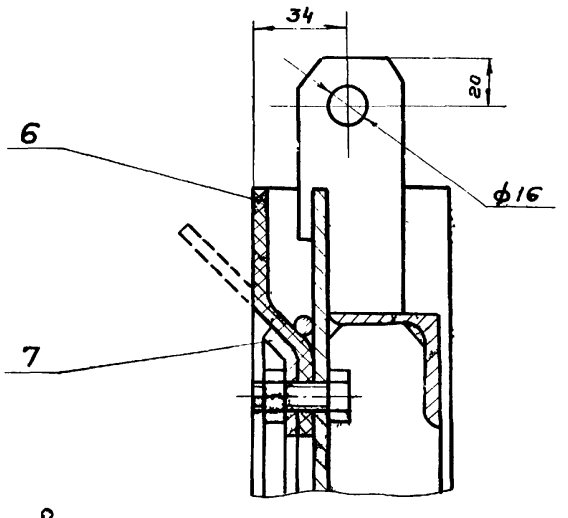

Д-Д
М1:1

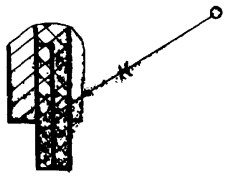

I
М1:2

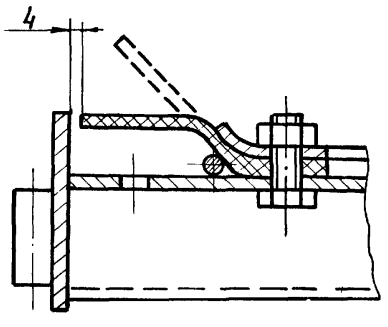

III
М1:2

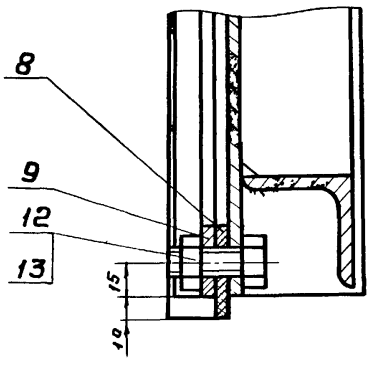

Размеры для справок

					ТМ76.02.02.00.00СБ		
Изм.	Лист	№ докум.	Подпись	Дата			
Разраб.		Юдичев			Щит в сборе	Литер	Масса	Масштаб
Пров.		Целковикова				И	51	1:5
Т. контр.		Гадзишевская		X-80	Сборочный чертеж	Лист	Листов 1
Гл. инж. пр.		Блоков				Госстрой СССР СОЮЗВОДОКАНАЛПРОЕКТ г. Москва	
Н. контр.		Семенова					
Утв.		Авдеев					

17229-05 30 Копировал: Гольдельбаум Формат 22Я

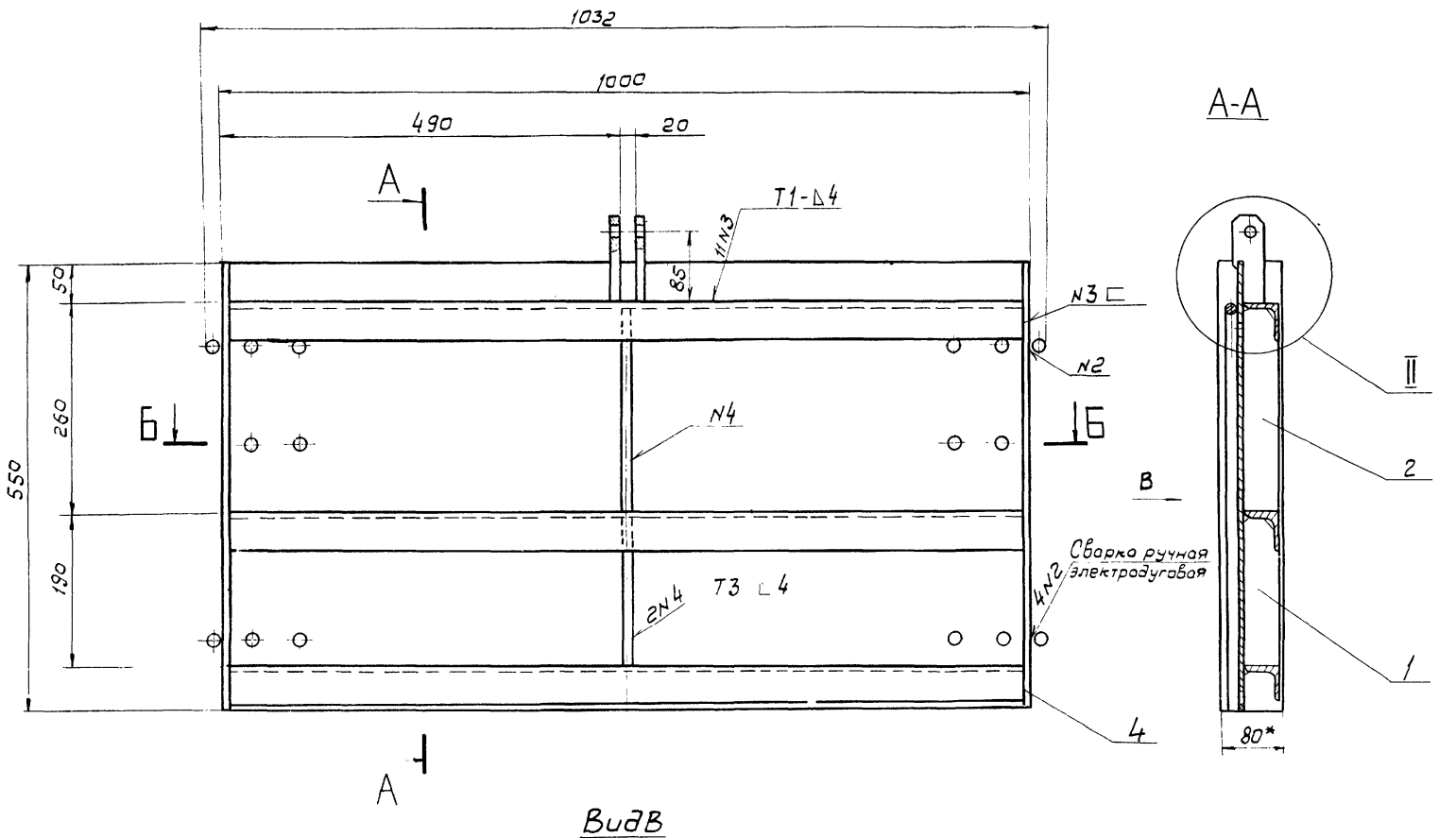

Вид В

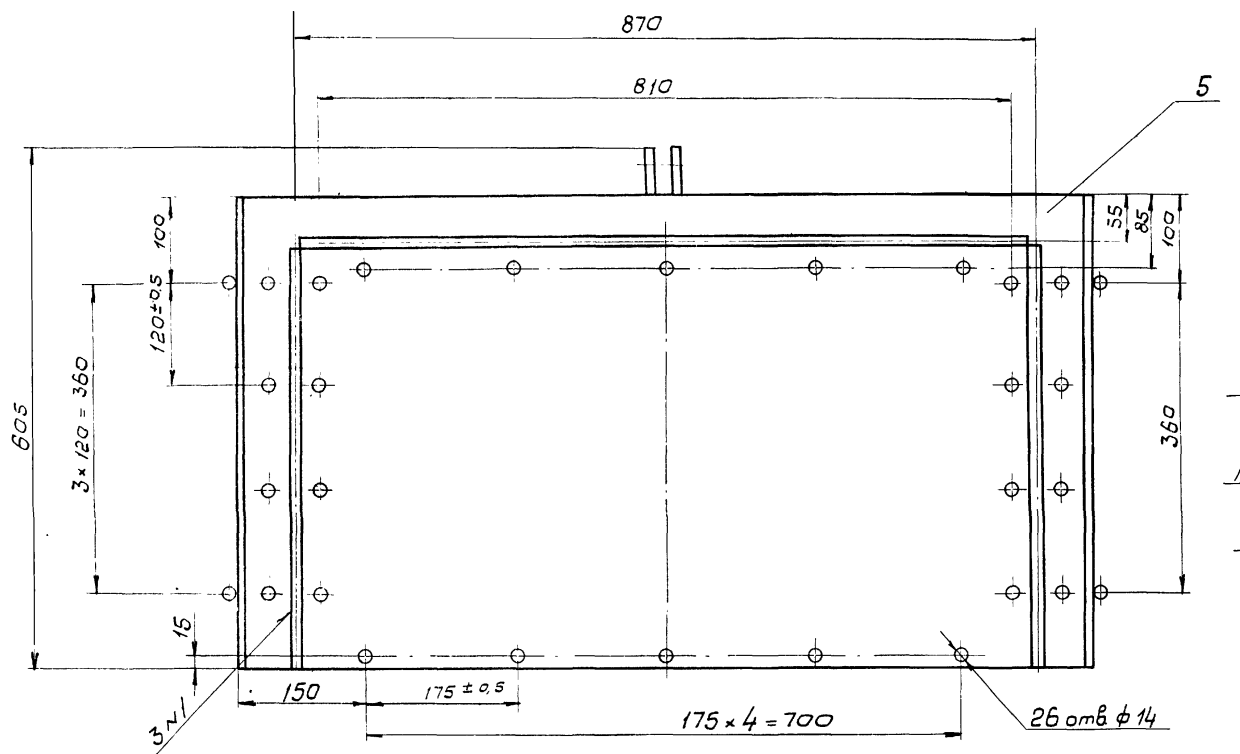

Б-Б

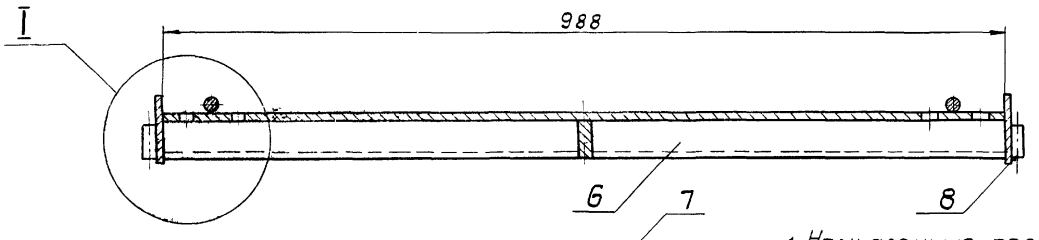

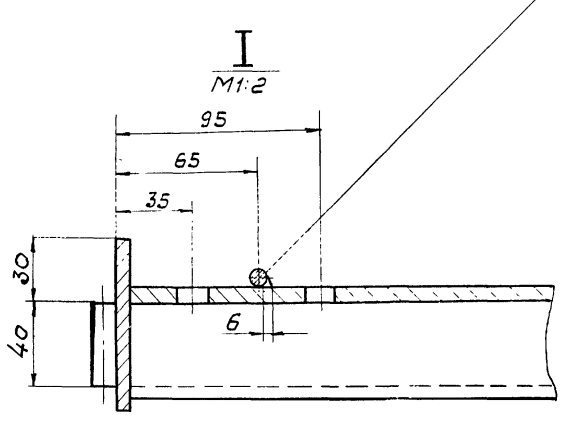

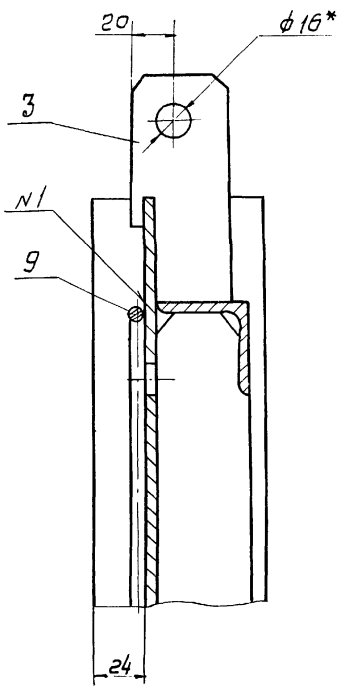

1. Неуказанные предельные отклонения размеров: отверстий H14, валов - h14, остальных $\pm \frac{IT14}{2}$
2. Сварка по ГОСТ 5264-69, кроме мест указанных особо
3. Шероховатость обрабатываемых поверхностей деталей без чертежа - $R_z 80$
4. * Размеры для справок

					ТМ 76.02.02.01.00 СБ		
Изм.	Лист	N докум.	Подпись	Дата			
Разраб.		Марченко			Щит	Лит.	Масса	Масштаб
Пров.		Целковикова				И	42.4	1:5
Т.контр.		Одышевская			Сборочный чертеж	Лист	Листов 1
Гл.инж.пр.		Блоков					Госстрой СССР
Н.контр.		Семенова					СОЮЗВОДОКАНАЛПРОЕКТ
Утв.		Авдеев					г. Москва

17229-05 31 Гл.отд. В.Филиппова Формат А2Г

Инв.№ подл. | Подпись и дата | Взам.инв.№ | Инв.№ дубл. | Подпись и дата

ТМ76.02.03.01.00 СБ

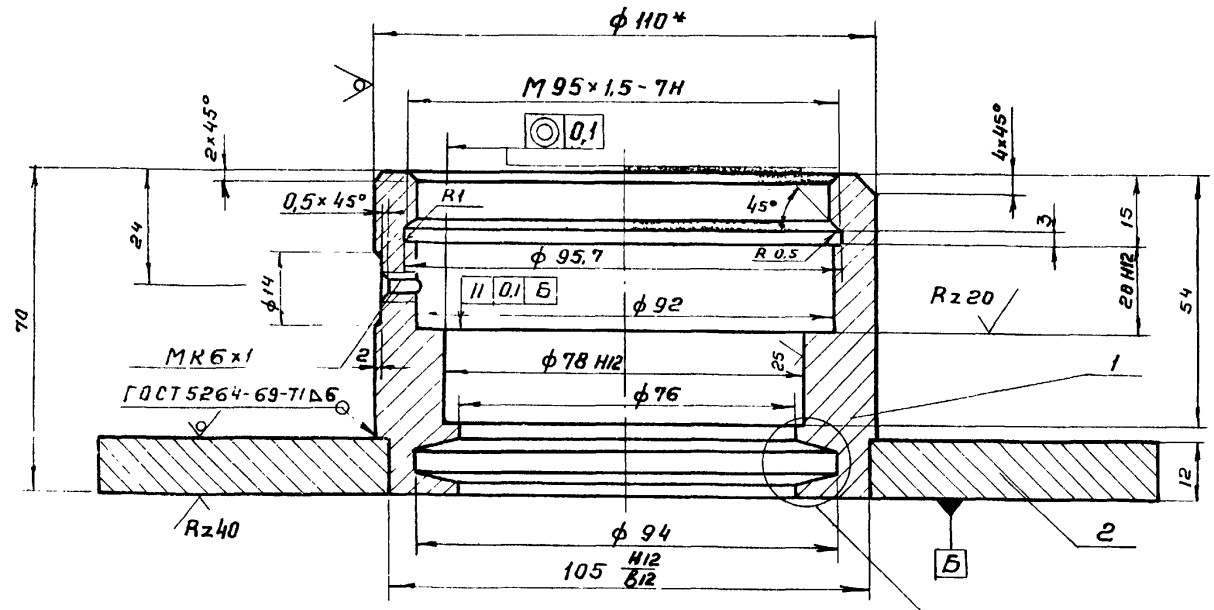

Вид А
М 1:2

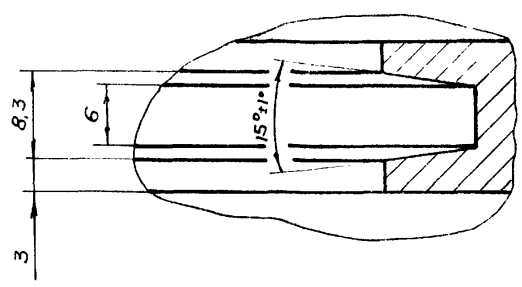

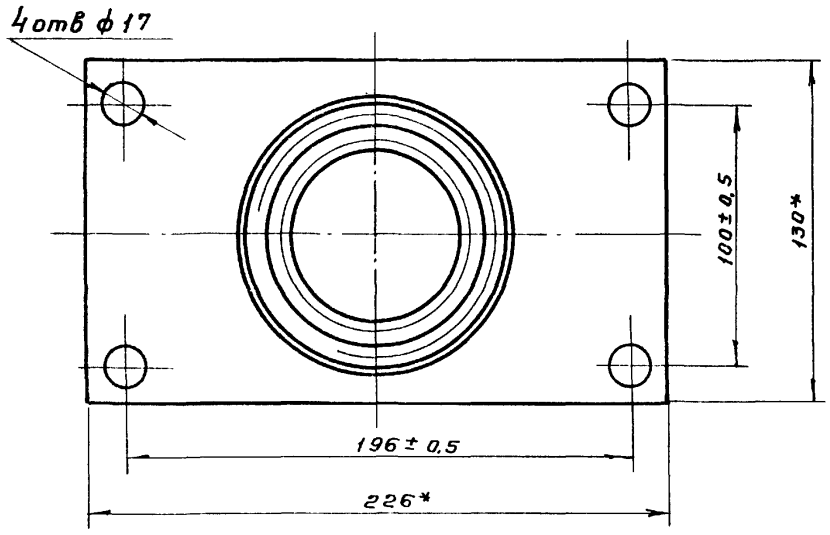

1. Неуказанные предельные отклонения размеров отверстий Н14, валов h14, остальных ± IT14/2
2. Неуказанная шероховатость обрабатываемых поверхностей – Rz 80
3* Размер для справок

Изм.	Лист	№ докум.	Подпись	Дата	ТМ76.03.03.01.00 СБ			
Разраб.		Марченко			Корпус подпятника Сборочный чертеж	Литер	Масса	Масштаб
Пров.		Целковикова				Н	5.2	1:1
Т. контр.		Годзишевская				Лист	Листов 1	
Гл. инж. пр.		Блоков				Госстрой СССР СОЮЗВОДОКАНАЛПРОЕКТ г. Москва		
Н. контр.		Семенова						
Утв.		Авдеев						

Формат 12Г

ТМ.76.02.03.00.00СБ

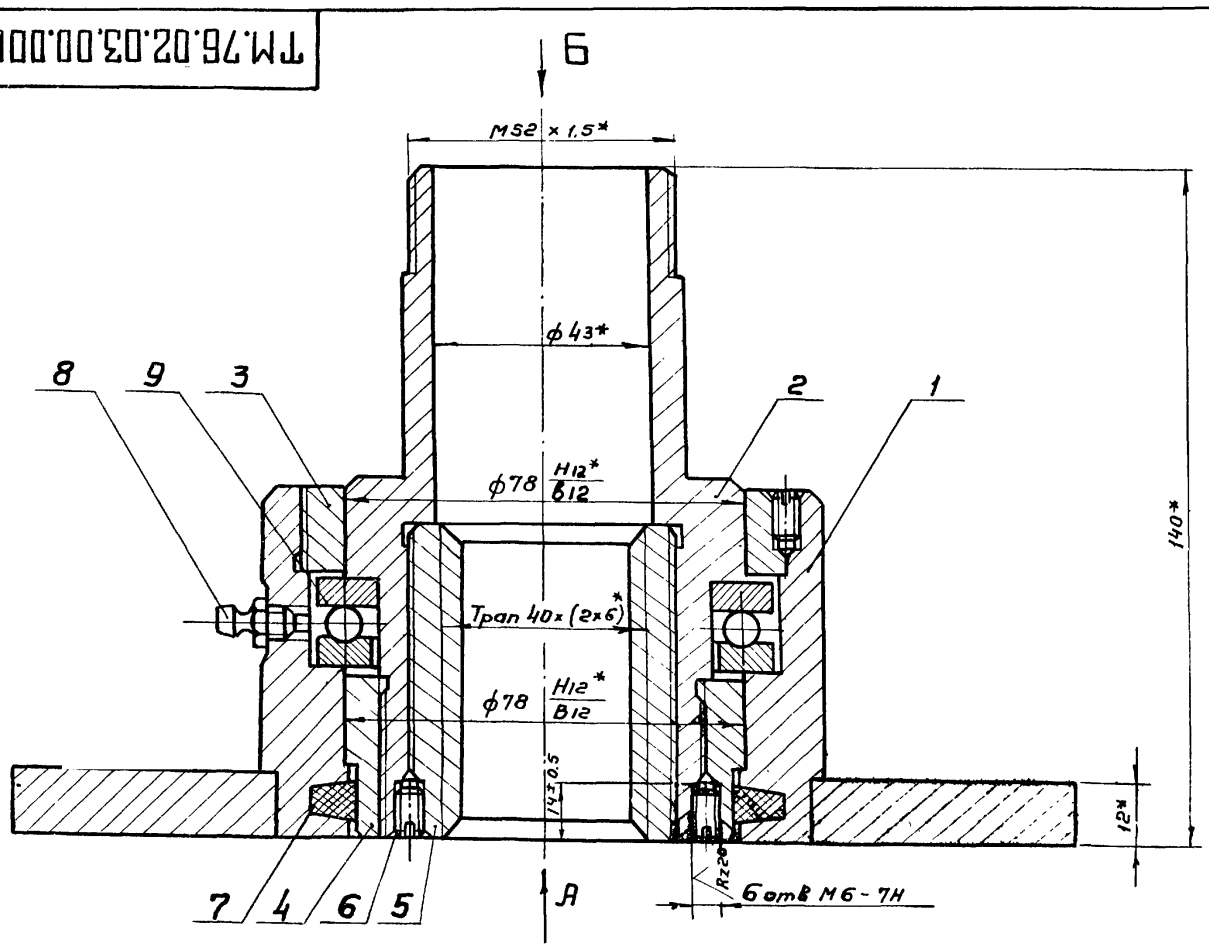

Вид Б
М 1:2

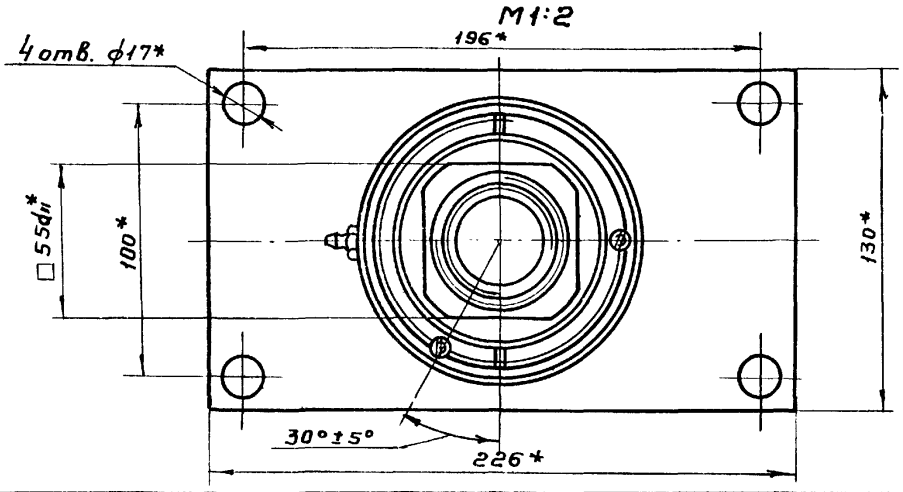

Вид А

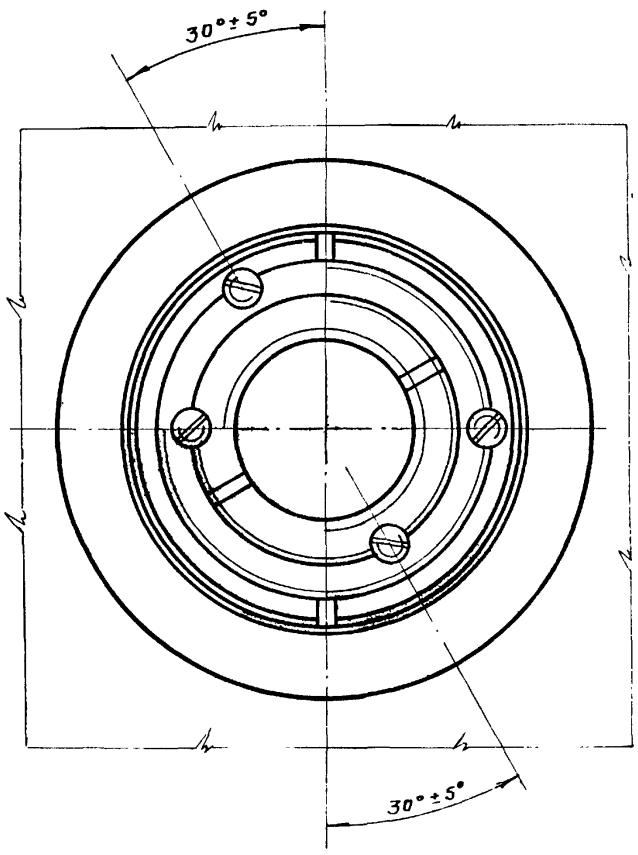

1. Отверстия под винты поз.6 сверлить и нарезать после сборки.
2. После окончательной сборки винт (поз.6) раскернить в трех точках.
3* Размеры для справок

Изм	Лист	№ докум.	Подпись	Дата	ТМ76.02.03.00.00 СБ			
Разраб.		Марченко			Подпятник Сборочный чертеж	Литер.	Масса	Масштаб
Пров.		Целковикова				И	8,6	1:1
Т. контр.		Годзишевская				Лист	Листов 1	
Гл. инж. пр.		Блоков				Госстрой СССР СОЮЗВОДОКАНАЛПРОЕКТ г. Москва		
Н. контр.		Семенова						
Утв.		Авдеев						

17229-05 32 Копировал: Гольденбаум

ТМ76.02.01.00.01

Rz80

Типовой проект 902-2-343 альбом V

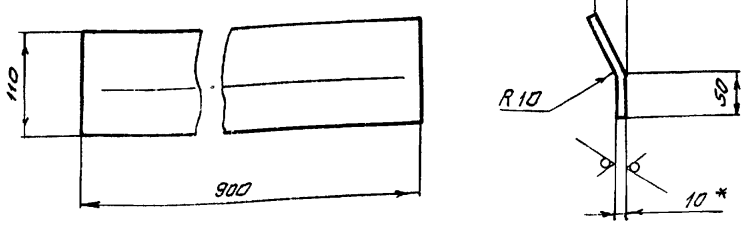

*размер для справок

Изм	Лист	№ докум.	Подпись	Дата
Разраб.		Юдичев		
Пров.		Целковникова		
Т.контр.		Гадзишевская		
Гл.инж.пр.		Блоков		
Н.контр.		Семенова		
Утв.		Авдеев		

ТМ76.02.01.00.01

Паперечина

Литер	Масса	Масштаб
И	8,9	1:5
Лист	Листов 1	

Лист Б-10.0 ГОСТ 19903-74 / Ст3 ГОСТ 14637-79

Госстрой СССР СОЮЗВОДОКАНАЛПРОЕКТ г. Москва

Формат 11

ТМ76.02.06.00.00СБ

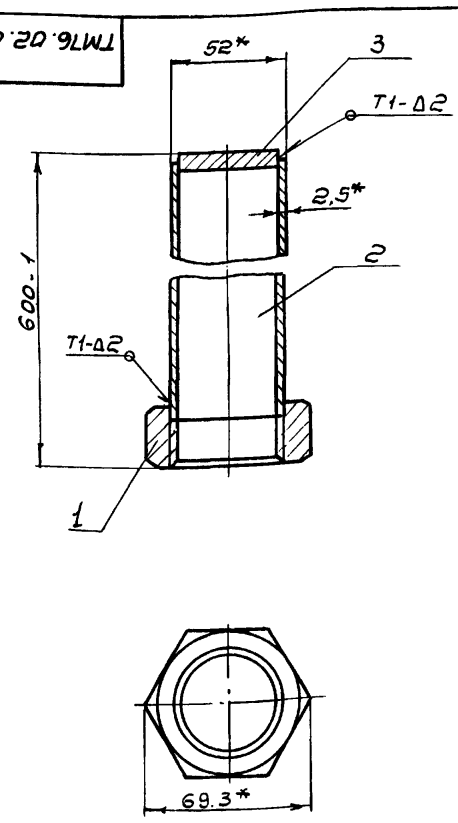

1. Неуказанные шероховатости обрабатываемых поверхностей деталей без чертежа Rz80.
2. Сварка по ГОСТ 5264-69.
3*Размеры для справок.

Изм	Лист	№ докум.	Подпись	Дата
Разраб.		Юдичев		
Пров.		Целковникова		
Т.контр.		Гадзишевская		
Гл.инж.пр.		Блоков		
Н.контр.		Семенова		
Утв.		Авдеев		

ТМ76.02.06.00.00СБ

Колпак

Сборочный чертеж

Литер	Масса	Масштаб
И	2,1	1:2
Лист	Листов 1	

Госстрой СССР СОЮЗВОДОКАНАЛПРОЕКТ г. Москва

Формат 11

ТМ76.02.02.00.06

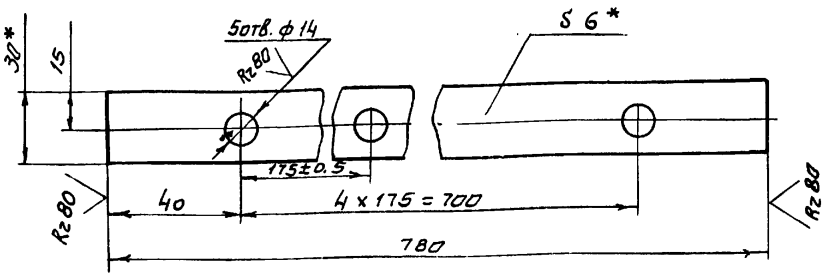

1. Неуказанные предельные отклонения размеров: отверстий H14, валов h14, прочих $\pm \frac{JT14}{2}$
2* Размеры для справок.

Изм	Лист	№ докум.	Подпись	Дата
Разраб.		Юдичев		
Пров.		Целковникова		
Т.контр.		Гадзишевская		
Гл.инж.пр.		Блоков		
Н.контр.		Семенова		
Утв		Авдеев		

ТМ76.02.02.00.06

Планка

Литер	Масса	Масштаб
И	1,1	1:2
Лист	Листов 1	

Б-С-6 К3а ГОСТ 103-76 / Ст3 ГОСТ 535-79

Госстрой СССР СОЮЗВОДОКАНАЛПРОЕКТ г. Москва

Формат 11

ТМ76.02.02.00.05

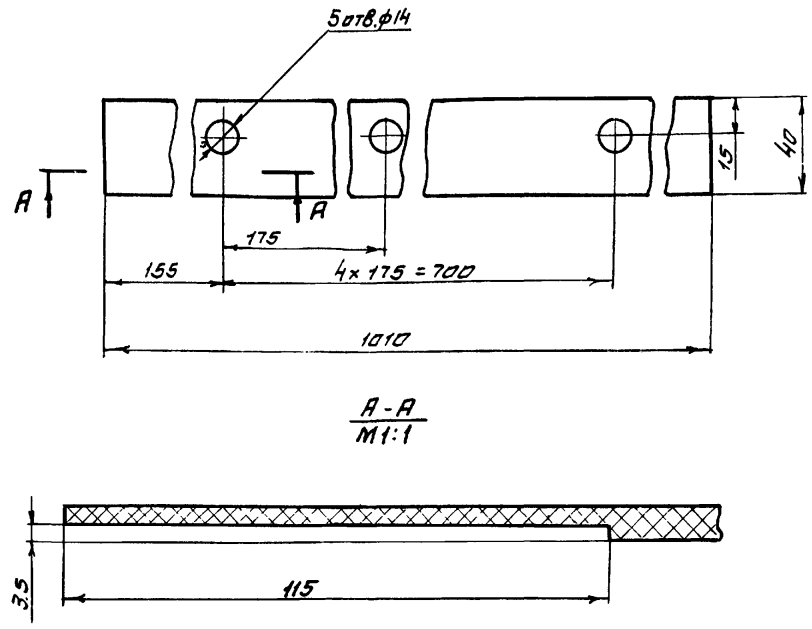

А-А
М1:1

Изм	Лист	№ докум.	Подпись	Дата
Разраб.		Юдичев		
Пров.		Целковникова		
Т.контр.		Гадзишевская		
Гл.инж.пр.		Блоков		
Н.контр.		Семенова		
Утв.		Авдеев		

ТМ76.02.02.00.05

Уплотнение нижнее

Литер	Масса	Масштаб
И	0,4	1:2
Лист	Листов 1	

Лента 2Мс200-6-2-В ГОСТ 20-76

Госстрой СССР СОЮЗВОДОКАНАЛПРОЕКТ г. Москва

Формат А4

ТМ76.02.02.00.03

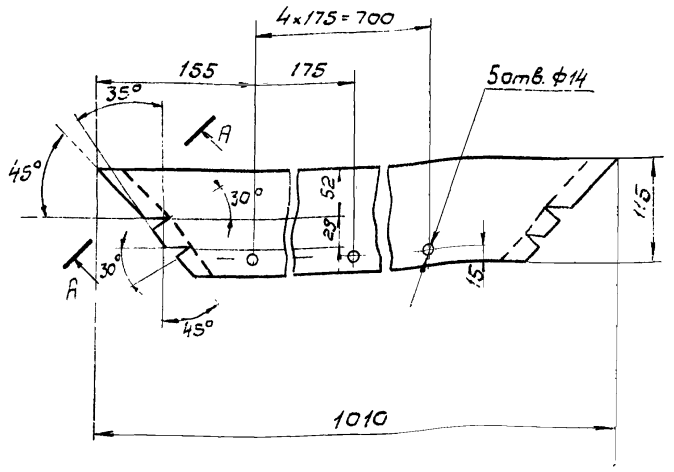

А-А повернуто
М1:1

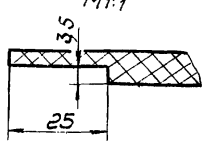

Изм.	Лист	N докум.	Подпись	Дата
Разраб.	Марченко			
Пров.	Целковикова			
Т.контр.	Годзишевская			
Гл.инж.пр.	Блоков			
Н.контр.	Семенова			
Утв.	Авдеев			

ТМ 76.02.02.00 03

Уплотнение верхнее

Литер	Масса	Масштаб
И	0,9	1:5
Лист	Листов 1	

Лента 2Мс-200-6-2-В1 ГОСТ 20-76

Госстрой СССР
СОЮЗВОДОКАНАЛПРОЕКТ
г. Москва

Формат А1

ТМ76.02.02.00.04

$R_z 80$ (✓)

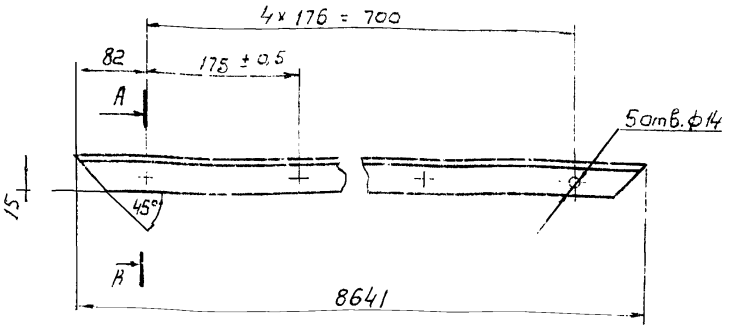

А-А
М1:1

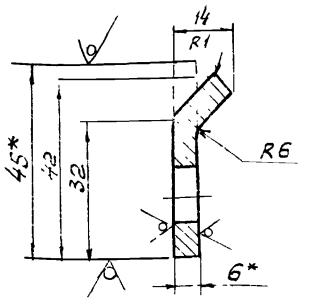

1. Неуказанные предельные отклонения размеров: отверстий - H14, валов - h14, остальных - $\pm \frac{JT14}{2}$
2* Размеры для справок.

Инв.N подл. | Подп. и дата | Взам.инв.N | Инв.N дубл. | Подп. и дата

Изм.	Лист	N докум.	Подпись	Дата
Разраб.	Марченко			
Пров.	Целковикова			
Т.контр.	Годзишевская			
Гл.инж.пр.	Блоков			
Н.контр.	Семенова			
Утв.	Авдеев			

ТМ 76.02.02.00.04

Направляющая верхняя

Литер	Масса	Масш.
И	1,7	1:5
Лист	Листов 1	

Б-2-6×45 ГОСТ 103-76
Полоса ст. 3 ГОСТ 535-79

Госстрой СССР
СОЮЗВОДОКАНАЛПРОЕКТ
г. Москва

Формат А1

ТМ76.02.02.00.02

$R_z 80$ (✓)

ТМ 76.02.02.00.02-01 Зеркальное отражение, остальное см. ТМ76.02.02.00 02

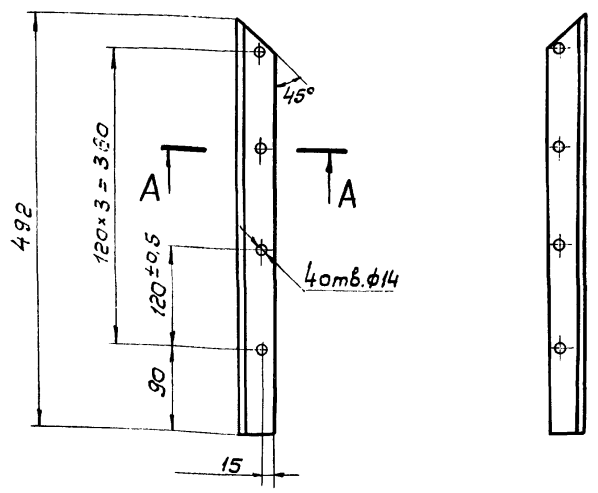

А-А
М1:1

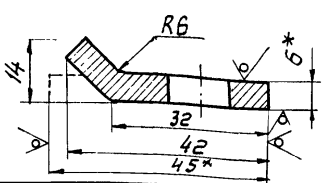

1. Неуказанные предельные отклонения размеров: отверстий - H14, валов - h14 остальных - $\pm \frac{JT14}{2}$
2* Размеры для справок.

Изм.	Лист	N докум.	Подпись	Дата
Разраб.	Марченко			
Провер.	Целковикова			
Т.контр.	Годзишевская			
Гл.инж.пр.	Блоков			
Н.контр.	Семенова			
Утв	Авдеев			

ТМ76.02.02.00.02

Направляющая

Литер	Масса	Масшт.
И	0,98	1:5
Лист	Листов 1	

Полоса Б-2-6×45 ГОСТ 103-76 Ст.3 ГОСТ 535-79

Госстрой СССР
СОЮЗВОДОКАНАЛПРОЕКТ
г. Москва

ТМ76.02.02.00.01

ТМ 76.02.02.00.01-01 зеркальное отражение. Остальное см. ТМ 76.02.02.00.01

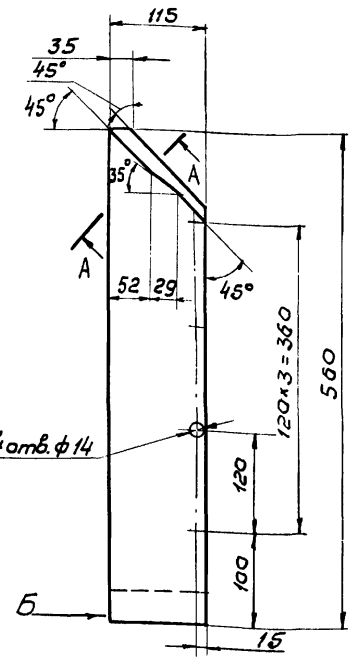

Вид Б
М1:2

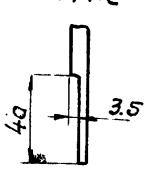

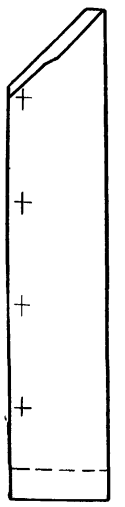

А-А повернута
М1:1

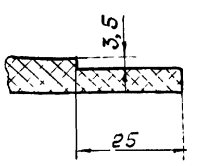

Инв.N подл. | Подп. и дата | Взам.инв.N | Инв.N дубл. | Подп. и дата

Изм.	Лист	N докум.	Подпись	Дата
Разраб.	Марченко			
Пров.	Целковикова			
Т.контр.	Годзишевская			
Гл.инж.пр.	Блоков			
Н.контр.	Семенова			
Утв.	Авдеев			

ТМ 76. 02.02.00. 01

Уплотнение боковое

Литер	Масса	Масштаб
И	0.7	1:5
Лист	Листов 1	

Лента 2Мс-200-6-2-В ГОСТ 20-76

Госстрой СССР
СОЮЗВОДОКАНАЛПРОЕКТ
г. Москва

Формат А1

Альбом V

Типовой проект 902-2-343

ТМ76.00.01

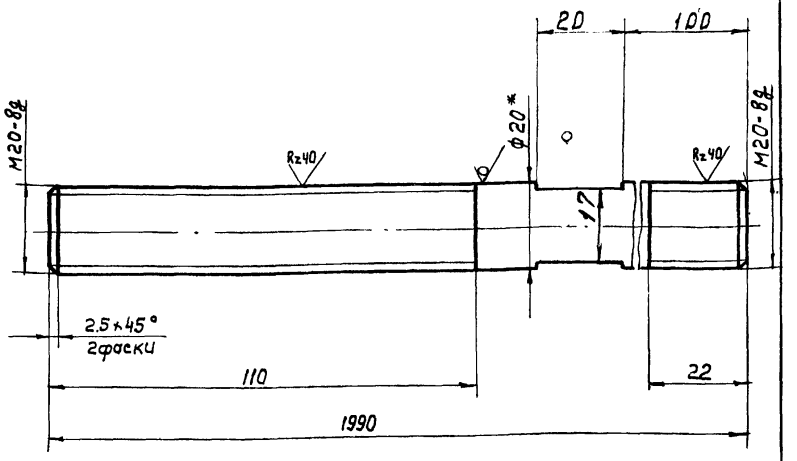

1. Неуказанные предельные отклонения размеров: валов - h14, остальных - $\pm\frac{JT14}{2}$
2. Покрытие резьбы - Ц15 ГОСТ 9.073-77
3. *Размер для справок.

Изм.	Лист	N докум.	Подп.	Дата
Разраб.		Марченко		
Пров.		Целковикова		
Т. Контр.		Гадзишевская		8.80г.
Гл. инж. пр.		Блаков		
Н. Контр.		Семенова		
Утв.		Авдеев		

ТМ76.00.01

Шпилька

Литер	Масса	Масштаб
И	4,9	1:1
Лист	Листов 1	

Круг $\frac{В20\ ГОСТ\ 2590-71}{Ст3\ ГОСТ\ 535-79}$

Госстрой СССР СОЮЗВОДОКАНАЛПРОЕКТ г. Москва

Формат 11

ТМ76.02.00.00.01

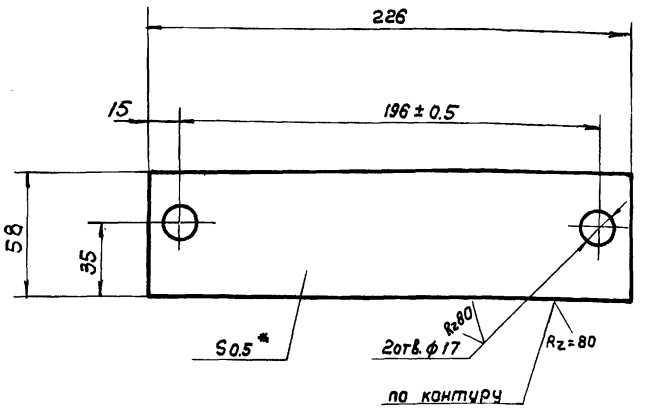

1. Неуказанные предельные отклонения размеров: отверстий - H14, валов - h14, остальных - $\pm\frac{JT14}{2}$
2. * Размер для справок

Изм.	Лист	N докум.	Подп.	Дата
Разраб.		Марченко		
Пров.		Целковикова		
Т. Контр.		Гадзишевская		8.80г.
Гл. инж. пр.		Блаков		
Н. Контр.		Семенова		
Утв.		Авдеев		

ТМ76.02.00.00.01

Прокладка

Литер	Масса	Масшт.
И	0.05	1:2
Лист	Листов 1	

Лист $\frac{Б-0.5\ ГОСТ\ 19903-74}{Ст3\ ГОСТ\ 16523-70}$

Госстрой СССР СОЮЗВОДОКАНАЛПРОЕКТ г. Москва

Формат 11

ТМ76.02.02.01.02

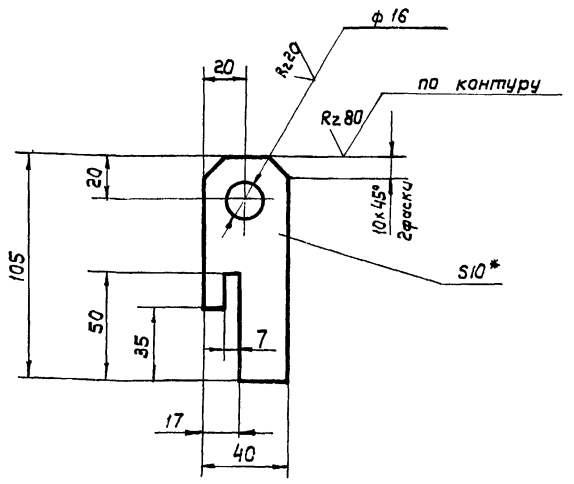

1. Неуказанные предельные отклонения размеров: валов - h14 остальных - $\frac{JT14}{2}$
2* Размер для справок.

Изм.	Лист	N докум.	Подп.	Дата
Разраб.		Марченко		
Пров.		Целковикова		
Т. Контр.		Гадзишевская		8.80г.
Гл. инж. пр.		Блаков		
Н. Контр.		Семенова		
Утв.		Авдеев		

ТМ76.02.02.01.02

Ушко

Литер	Масса	Масштаб
И	0.3	1:2
Лист	Листов 1	

Лист $\frac{Б-10.0\ ГОСТ\ 19903-74}{Ст3\ ГОСТ\ 14637-79}$

Госстрой СССР СОЮЗВОДОКАНАЛПРОЕКТ г. Москва

Формат 11

ТМ76.02.02.01.01

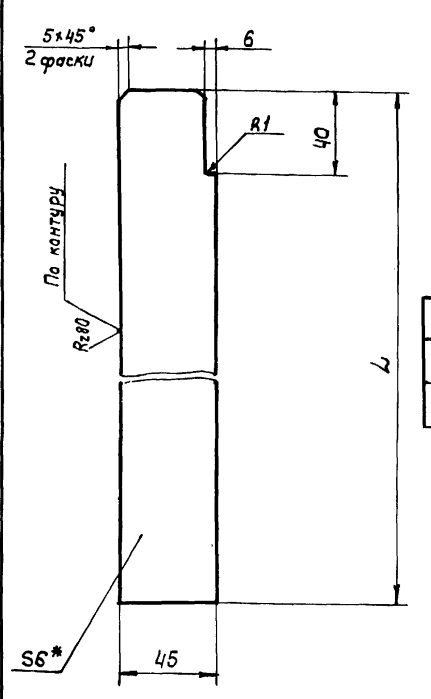

Обозначение	L	Масса кг
ТМ76.02.02.01.01	183	0.4
-01	253	0.54

1. Предельные отклонения размеров: Валов - h14 остальных - $\frac{JT14}{2}$
2 * Размер для справок

Изм.	Лист	N докум.	Подп.	Дата
Разраб.		Марченко		
Провер.		Целковикова		
Т. Контр.		Гадзишевская		8.80г.
Гл. инж. пр.		Блаков		
Н. Контр.		Семенова		
Утв.		Авдеев		

ТМ76.02.02.01.01

Ребро

Литер	Масса	Масшт.
И	см. таблицу	1:2
Лист	Листов 1	

Лист $\frac{Б-6.0\ ГОСТ\ 19903-74}{Ст3\ ГОСТ\ 14637-79}$

Госстрой СССР СОЮЗВОДОКАНАЛПРОЕКТ г. Москва

Копировал: Лаврушина 17229-05 35 Формат 11

ТМ76.02.05.00.01

Rz 80

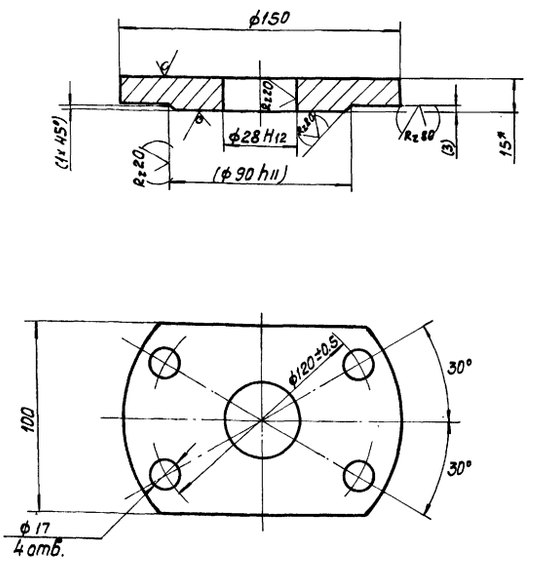

1. Неуказанные предельные отклонения размеров: отверстий-Н14 валов h14, остальных ± IT14/2
2. Размеры и шероховатости поверхностей в скобках - после сварки.
3* Размер для справок.

				ТМ76.02.05.00.01			
Изм.	Лист	№ докум.	Подпись	Дата			
Разраб.		Марченко			Фланец	Литер: И	Масса: 1.4	Масштаб: 1:2
Пров.		Целковикова				Лист	Листов 1
Т. контр.		Годзишевская				Госстрой СССР
Гл. инж. пр.		Блоков			Лист Б-15.0 ГОСТ 19903-74 / Ст 3 ГОСТ 14637-79	СОЮЗВОДОКАНАЛПРОЕКТ г. Москва
Н. контр.		Семенова				
Утв.		Авдеев				

Формат II

ТМ76.02.05.00.02

Rz 80

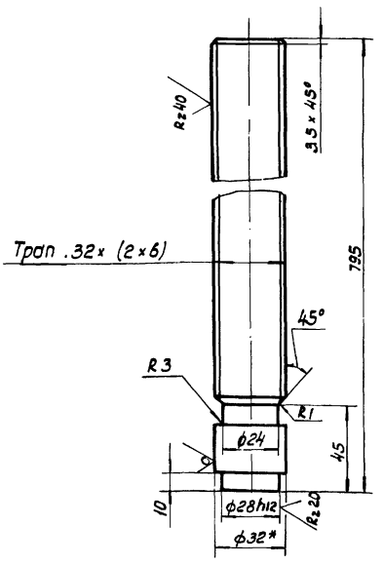

1. Неуказанные предельные отклонения размеров: валов h14, остальных ± IT14/2.
2. Покрытие резьбы - Ц15 ГОСТ 9.073-77
3. *Размер для справок.

				ТМ76.02.05.00.02			
Изм.	Лист	№ докум.	Подпись	Дата			
Разраб.		Марченко			Винт	Литер: И	Масса: 5.2	Масштаб: 1:2
Пров.		Целковикова				Лист	Листов 1
Т. контр.		Годзишевская				Госстрой СССР
Гл. инж. пр.		Блоков			Круг В 32 ГОСТ 2590-71 / Ст. 3 ГОСТ 535-79	СОЮЗВОДОКАНАЛПРОЕКТ г. Москва
Н. контр.		Семенова				
Утв.		Авдеев				

Формат II

Инв. № подл. | Подпись и дата | Взам. инв. № | Инв. № дубл. | Подпись и дата

ТМ76.02.04.00.02

Rz 80

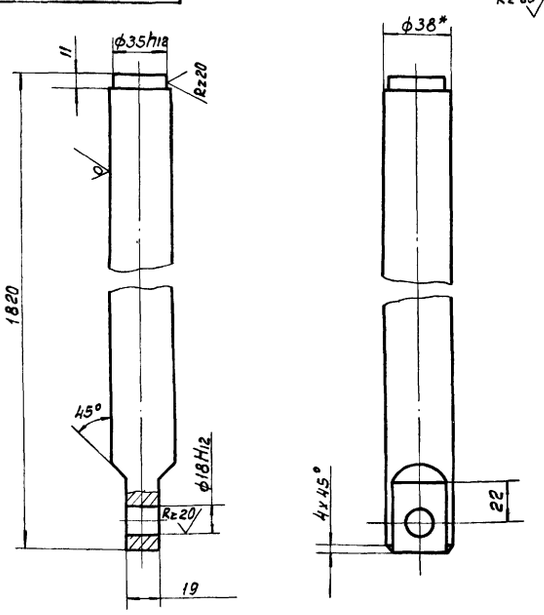

1. Неуказанные предельные отклонения размеров: валов h14, остальных ± IT14/2
2.*Размер для справок.

				ТМ76.02.04.00.02			
Изм.	Лист	№ докум.	Подпись	Дата			
Разраб.		Марченко			Штанга	Литер: И	Масса: 16	Масштаб: 1:2
Пров.		Целковикова				Лист	Листов 1
Т. контр.		Годзишевская				Госстрой СССР
Гл. инж. пр.		Блоков			Круг В 38 ГОСТ 2590-71 / Ст 3 ГОСТ 535-79	СОЮЗВОДОКАНАЛПРОЕКТ г. Москва
Н. контр.		Семенова				
Утв.		Авдеев				

Формат II

ТМ76.02.04.00.01

Rz 80

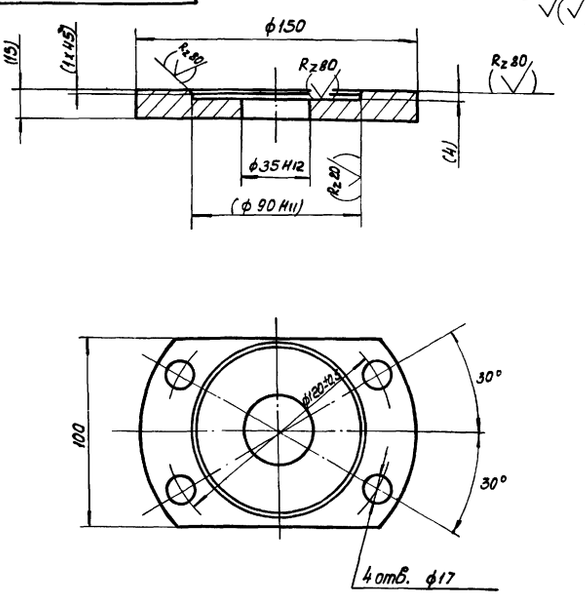

1. Неуказанные предельные отклонения размеров: отверстий - по A_7, валов - по B_7
2. Размеры и шероховатости поверхностей в скобках - после сварки.

				ТМ76.02.04.00.01			
Изм.	Лист	№ докум.	Подпись	Дата			
Разраб.		Марченко			Фланец	Литер: И	Масса: 1.4	Масштаб: 1:2
Пров.		Целковикова				Лист	Листов 1
Т. контр.		Годзишевская				Госстрой СССР
Гл. инж. пр.		Блоков			Ст. 3 ГОСТ 380-74	СОЮЗВОДОКАНАЛПРОЕКТ г. Москва
Н. контр.		Семенова				
Утв.		Авдеев				

Формат II

17229-05 36 Копировал: Доценко

ТМ76.03.00.00СБ

Альбом V

Типовой проект 902-2-31.3

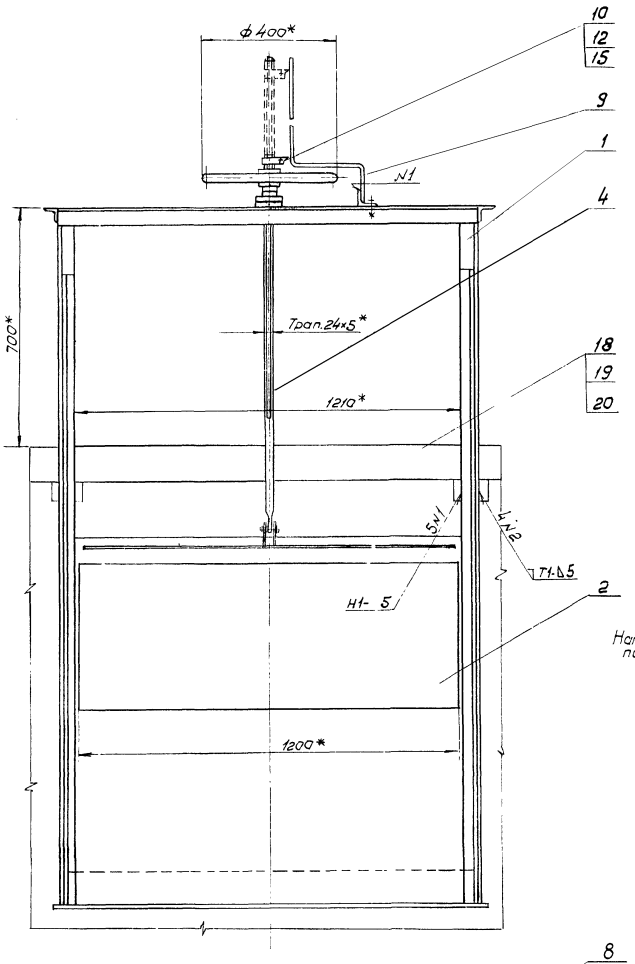

Направление потока

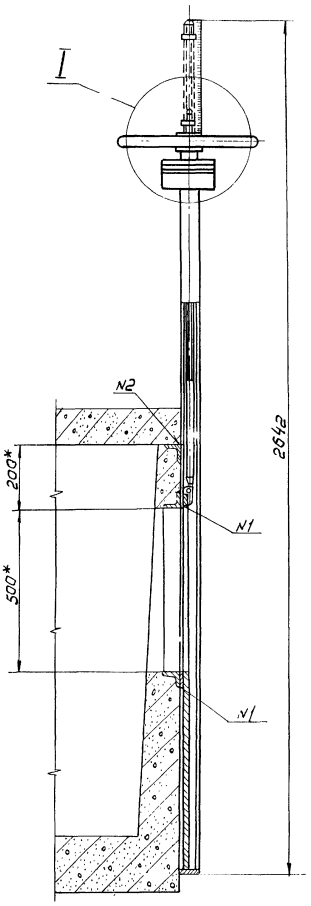

II
М1:5

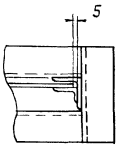

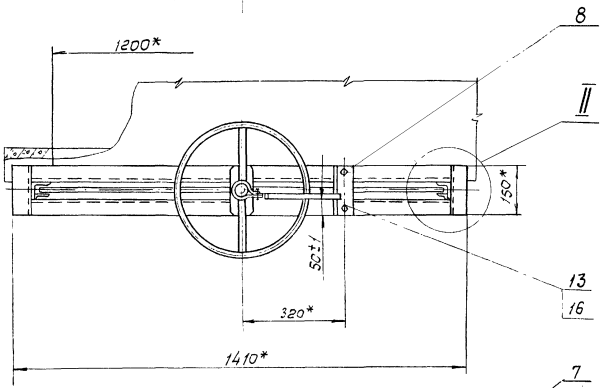

I
М1:2

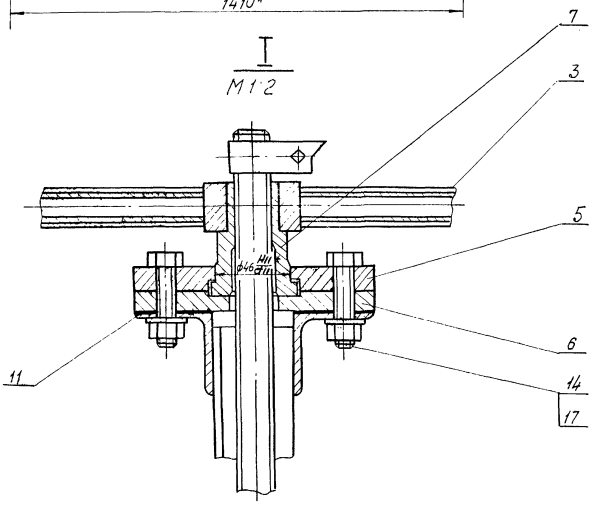

Техническая характеристика

1. Тип затвора — плоский скользящий без уплотнения
2. Ширина отверстия, мм — 1200
3. Высота отверстия, мм — 500
4. Направление гидростатического давления — одностороннее
5. Тип привода — ручной винтовой.
6. Время необходимое для полного подъема или опускания щита затвора, мин. — 10
7. Масса подвижных частей затвора, кг — 4,3

Технические требования

1. Конструкция должна быть выполнена в соответствии со СНиП III-18-75 „Металлические конструкции. Правила производства и приемки работ."
2. Количество регулировочных прокладок (поз.11) определить по месту при монтаже затвора.
3. Сварные швы — по ГОСТ 5264-69.
4. После сборки и проверки работы затвор покрыть тремя слоями эмали ХС-710 и тремя слоями лака ХС-76 по двум слоям грунта ХС-010 ГОСТ 9355-60. Фланец верхний (поз.5), фланец нижний (поз.6), гайку подъемную (поз.7), маховик (поз.3) окрасить эмалевой краской ПФ-115 ГОСТ 6465-76 в серый цвет. Посадочные и трущиеся поверхности окраске не подлежат.
5. Все неокрашенные рабочие поверхности покрыть пушечной смазкой ГОСТ 19537-74.
6. * Размеры для справок.

Изм	Лист	№ докум.	Подпись	Дата
Разраб.		Марченко		
Пров.		Целиковская		
Т.контр.		Бобушевская		
Гл.инж.пр.		Блоков		
Н.контр.		Семенова		
Утв.		Авдеев		

ТМ 76.03.00.00 СБ

Затвор-водослив 1200×500 Сборочный чертеж

Лит	Масса	Масштаб
И	94	1:10

Лист | Листов 1

Госстрой СССР СОЮЗВОДОКАНАЛПРОЕКТ г. Москва

Инв.№ подл. | Подпись и дата | Взам.инв.№ | Инв.№ дубл. | Подпись и дата

17229-05 37 Кол. 3 Филиппова Формат 22В

ТМ 76.03.02.00 СБ

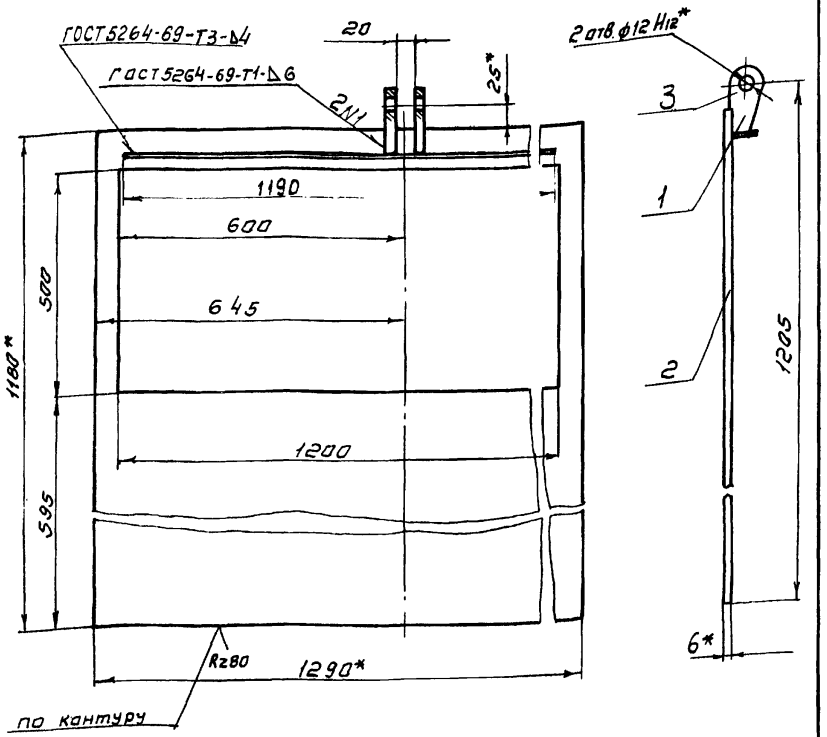

1 Предельные отклонения размеров: валов h14, остальных $\pm\frac{JT14}{2}$

2* Размеры для справок

Изм.	Лист	N докум.	Подпись	Дата	ТМ 76.03.02.00 СБ	Литер	Масса	Масштаб
Разраб.		Марченко			Щит	И	37.7	1:10
Пров.		Целковикова			Сборочный чертеж	Лист	Листов 1	
Т. контр.		Годзишевская				Госстрой СССР СОЮЗВОДОКАНАЛПРОЕКТ г. Москва		
Гл. инж. пр.		Блоков						
Н. контр.		Семенова						
Утв.		Авдеев						

Формат 11

ТМ 76.03.02.01

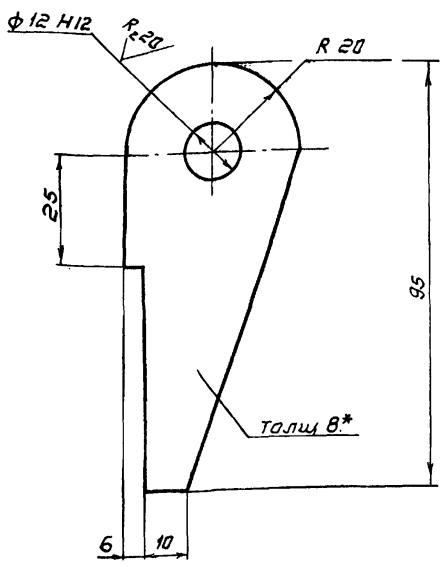

1 Неуказанные предельные отклонения размеров: валов h14, остальных $\pm\frac{JT14}{2}$

2* Размер для справок.

Изм.	Лист	N докум.	Подпись	Дата	Ушко	Лит	Масса	Масштаб
Разраб.		Марченко				И	0,15	1:1
Пров.		Целковикова				Лист	Листов 1	
Т. контр.		Годзишевская			Лист Б-8.0 ГОСТ 19903-74 Ст.3 ГОСТ 14637-79	Госстрой СССР СОЮЗВОДОКАНАЛПРОЕКТ г. Москва		
Гл. инж. пр.		Блоков						
Н. контр.		Семенова						
Утв.		Авдеев						

Формат 11

Инв. N подл. | Подпись и дата | Взам. инв. N | Инв. N дубл. | Подпись и дата

ТМ 76.03.01.00 СБ

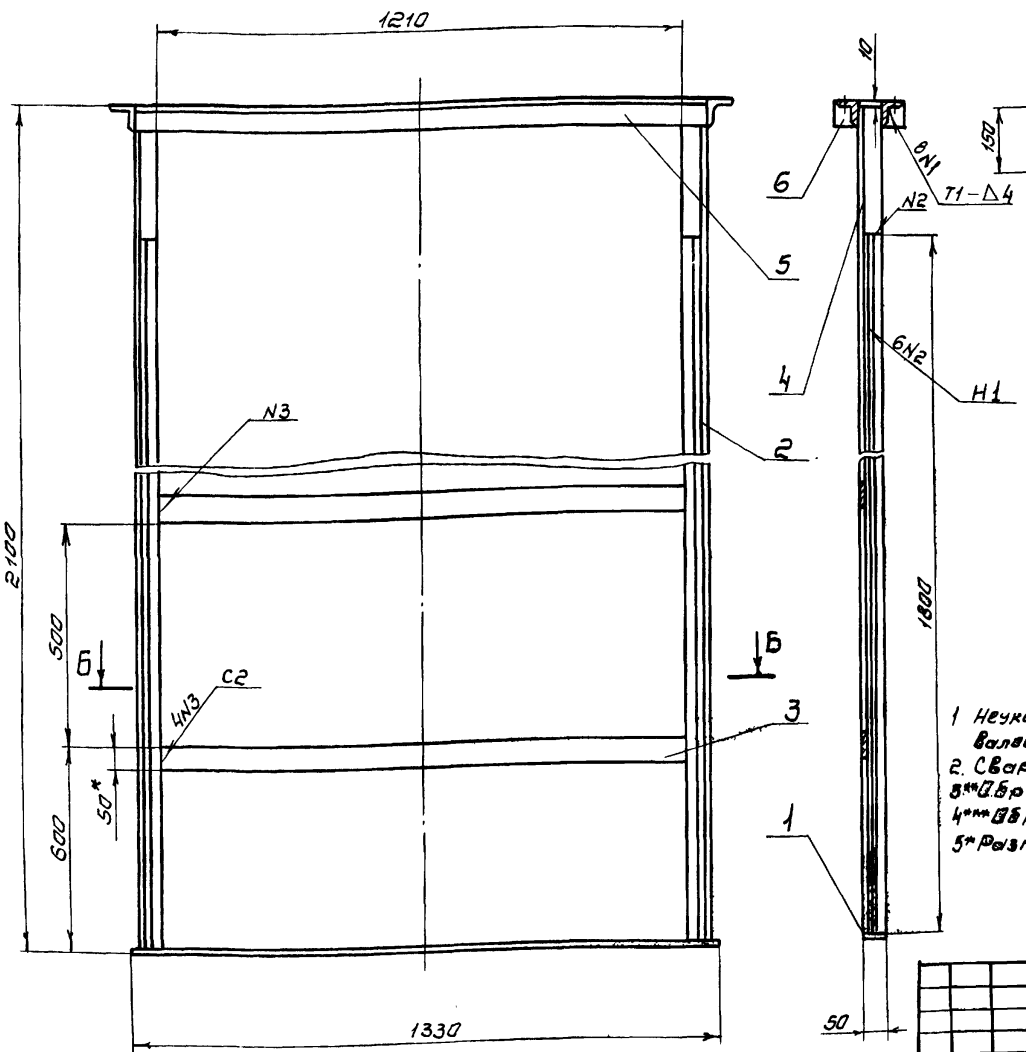

Вид А

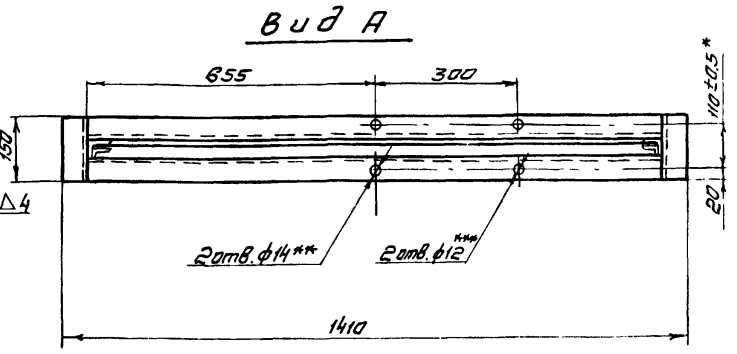

Б - Б
М1:5

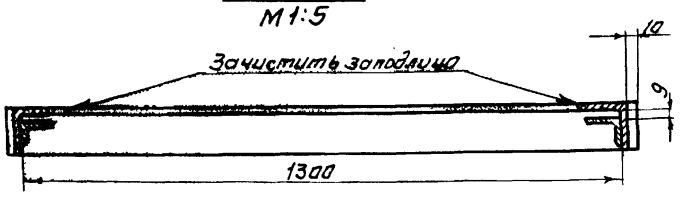

1 Неуказанные предельные отклонения размеров: отверстий H14, валов h14, остальные $\pm\frac{JT14}{2}$

2. Сварные швы - по ГОСТ 5264-69.

3*** Обработать по детали ТМ 76.03.00.03

4*** Обработать по детали ТМ 76.03.00.05

5* Размеры для справок

Изм.	Лист	N докум.	Подпись	Дата	ТМ 76.03.01.00 СБ	Литер	Масса	Масштаб
Разраб.		Марченко			Рама	И	42,4	1:10
Пров.		Целковикова			Сборочный чертеж	Лист	Листов 1	
Т. контр.		Годзишевская			Х-80	Госстрой СССР СОЮЗВОДОКАНАЛПРОЕКТ г. Москва		
Гл. инж. пр.		Блоков						
Н. контр.		Семенова						
Утв.		Авдеев						

17229-05 38 Коп. Синицына

Формат 12Г

Альбом V

Типовой проект 902-2-343

ТМ76.03.00.03

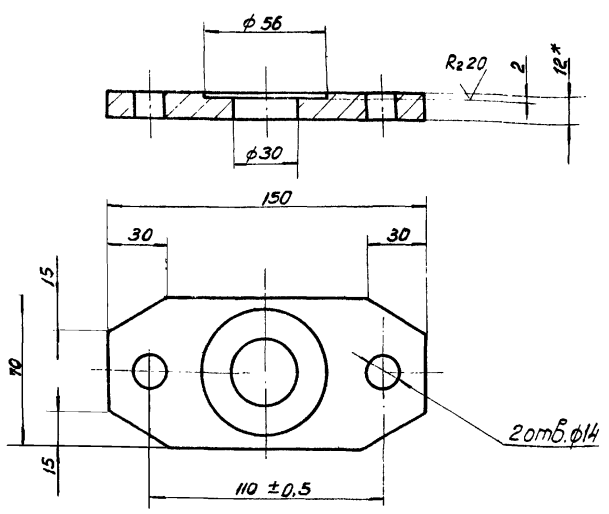

1. Неуказанные предельные отклонения размеров: отверстий – H14, валов – h14, остальных – $\pm\frac{JT14}{2}$
2.* Размер для справок

Изм.	Лист	№ докум.	Подпись	Дата
Разраб.		Марченко		
Пров.		Целковикова		
Т.контр.		Годзишевская		X-80г
Гл.инж.пр.		Блоков		
Н.контр.		Семенова		
Утв.		Абдеев		

ТМ 76.03.00.03

Фланец нижний

Литер	Масса	Масштаб
И	0.9	1:2

Лист | Листов 1

Лист Б-12.0 ГОСТ 19903-74 / Ст3 ГОСТ 14637-79

Росстрой СССР СОЮЗВОДОКАНАЛПРОЕКТ г. Москва

Формат 11

ТМ76.03.00.04

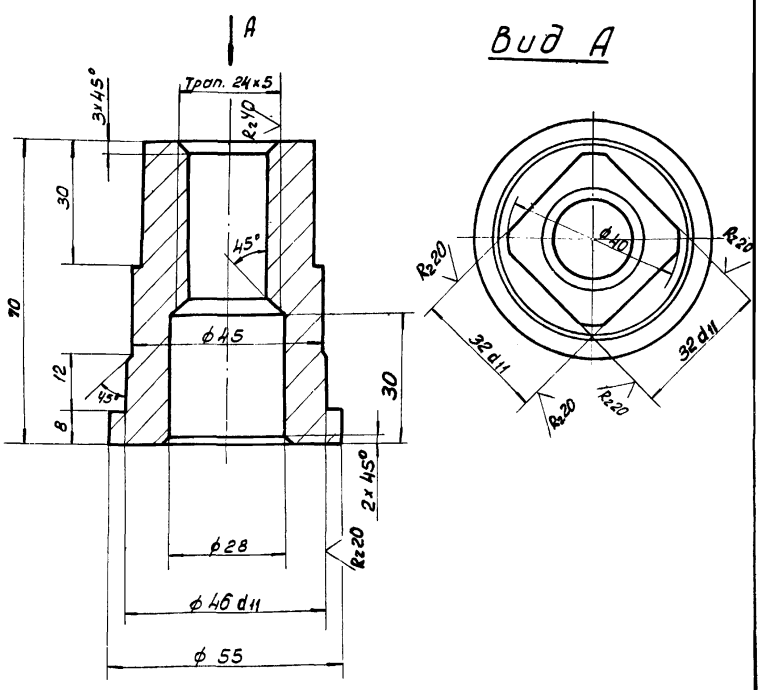

1. Неуказанные предельные отклонения размеров: отверстий – H14, валов – h14, остальных – $\pm\frac{JT14}{2}$

Изм.	Лист	№ докум.	Подпись	Дата
Разраб.		Марченко		
Пров.		Целковикова		
Т.контр.		Годзишевская		X-80г
Гл.инж.пр.		Блоков		
Н.контр.		Семенова		
Утв.		Абдеев		

ТМ 76.03.00.04

Гайка подъемная

Литер	Масса	Масштаб
И	0.6	1:1

Лист | Листов 1

Бр. АЖ9-4 ГОСТ 493-79

Росстрой СССР СОЮЗВОДОКАНАЛПРОЕКТ г. Москва

Формат 11

ТМ76.03.00.02

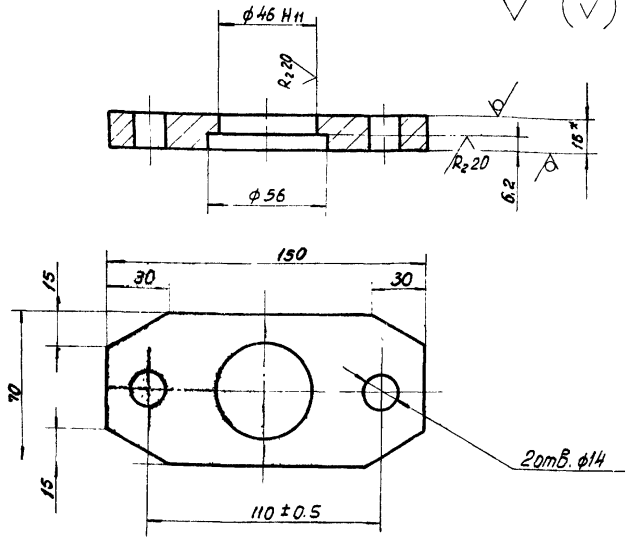

1. Неуказанные предельные отклонения размеров: отверстий – H14, валов – h14, остальных – $\pm\frac{JT14}{2}$
2.* Размер для справок

Изм.	Лист	№ докум.	Подпись	Дата
Разраб.		Марченко		
Пров.		Целковикова		
Т.контр.		Годзишевская		X-80г
Гл.инж.пр.		Блоков		
Н.контр.		Семенова		
Утв.		Абдеев		

ТМ76.03.00.02

Фланец верхний

Литер	Масса	Масштаб
И	1.2	1:2

Лист | Листов 1

Лист Б-16.0 ГОСТ 19903-74 / Ст3 ГОСТ 14637-79

Росстрой СССР СОЮЗВОДОКАНАЛПРОЕКТ г. Москва

Формат 11

ТМ76.03.00.01

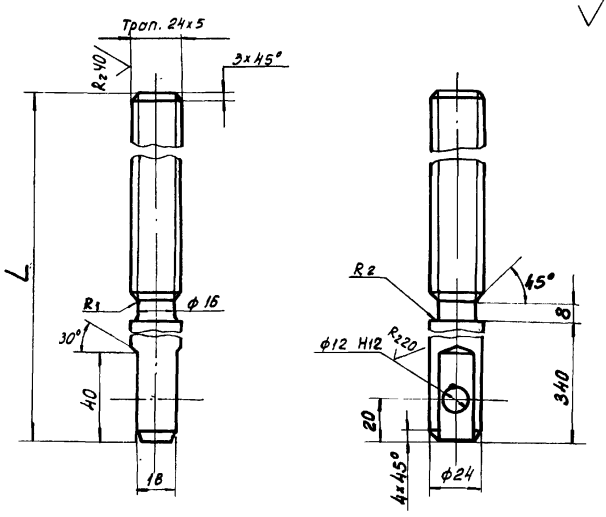

Обозначение	L	Масса
ТМ76.03.00.01	1050	6,3
-01	1785	10,3

1. Неуказанные предельные отклонения размеров: валов – h14, остальных – $\pm\frac{JT14}{2}$
2. Покрытие резьбы – Ц15 ГОСТ 9.073-77

Изм.	Лист	№ докум.	Подпись	Дата
Разраб.		Марченко		
Пров.		Целковикова		
Т.контр.		Годзишевская		X-80г
Гл.инж.пр.		Блоков		
Н.контр.		Семенова		
Утв.		Абдеев		

ТМ 76.03.00.01

Винт

Литер	Масса	Масштаб
И	см. таблицу	1:2

Лист | Листов 1

Сталь 45 ГОСТ 1050-74

Росстрой СССР СОЮЗВОДОКАНАЛПРОЕКТ г. Москва

Инв. № подл. | Подпись и дата | Взам. инв. № | Инв. № дубл. | Подпись и дата

коп. Доценко 17229-05 39 Формат11

ТМ76.03.00.07

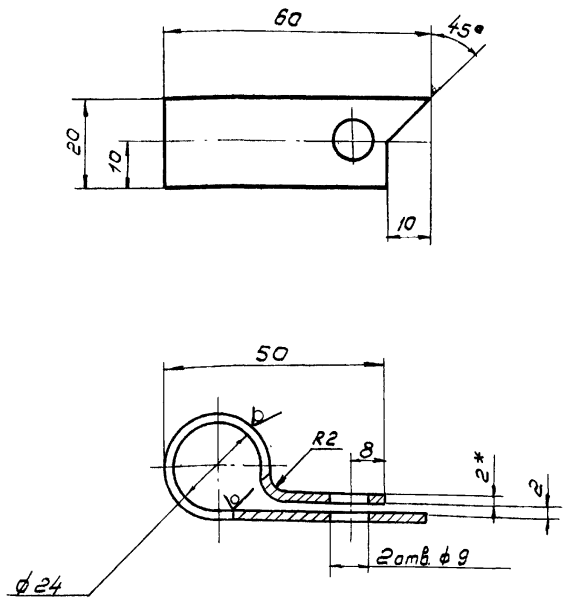

1. Предельные отклонения размеров: отверстий – H14, валов - h14, остальных ± IT14/2
2. Длина развертки 140мм.
3. Покрытие ЭМПФ-115, черный II.А ГОСТ 6465-76.
4* Размеры для справок.

Изм.	Лист	№ докум.	Подпись	Дата
Разраб.		Марченко		
Пров.		Целковикова		
Т. контр		Годзишевская		
Гл. инж. пр		Блоков		
Н. контр.		Семенова		
Утв.		Авдеев		

ТМ 76.03.00.07

Стрелка

Лит.	Масса	Масштаб
И	0,003	1:1
Лист	Листов 1	

Лист Б-20 ГОСТ 19903-74 / Ст. 3 ГОСТ 16523-70

Госстрой СССР СОЮЗВОДОКАНАЛПРОЕКТ г. Москва

Формат 11

ТМ76.03.00.08

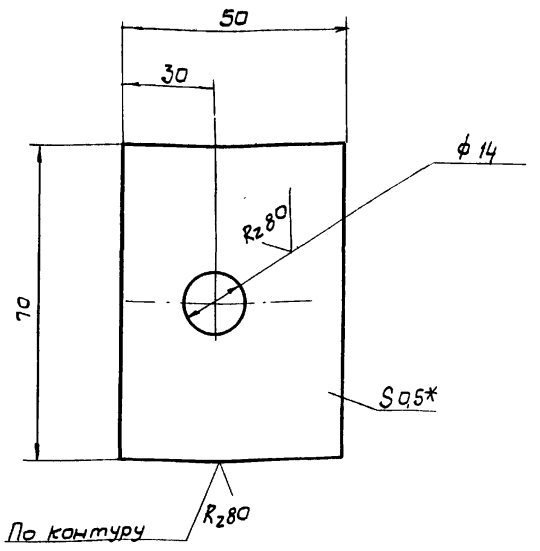

1. Предельные отклонения размеров: отверстий - H14, валов - h14, остальных - ± IT14/2
2* Размер для справок.

Изм	Лист	№ докум.	Подпись	Дата
Разраб		Марченко		
Пров.		Целковикова		
Т. контр		Годзишевской		
Гл.инж. пр		Блоков		
Н. контр		Семенова		
Утв		Авдеев		

ТМ 76.03.00.08

Прокладка регулировочная

Лит	Масса	Масштаб
Н	0,01	1:1
Лист	Листов 1	

Лист Б-05 ГОСТ 19903-74 / Ст. 3 ГОСТ 16523-70

Госстрой СССР СОЮЗВОДОКАНАЛПРОЕКТ г. Москва

Формат 1

Инв.№ подл. | Подпись и дата | Взам. инв.№ | Инв.№ дубл. | Подпись и дата

ТМ76.03.00.06

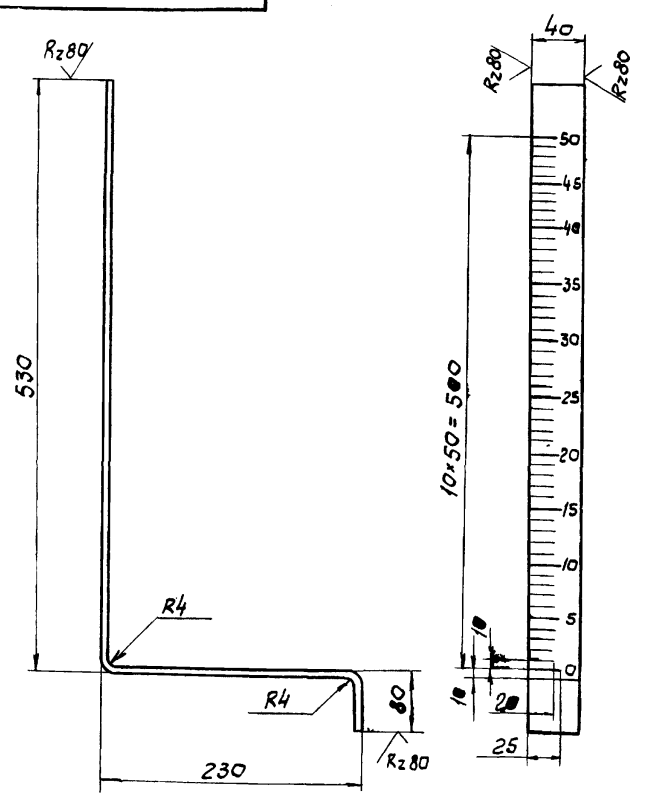

1. Числа рисок 51, ширина рисок 1 мм.
2. Покрытие фона шкалы-ЭМПФ-115-белый II.А, цифры и риски-ЭМПФ-115, черный II.А ГОСТ 6465-76.
3. Шрифт по-6 ГОСТ 2930-62 гравировать.
4. Предельные отклонение размеров: валов - h 14, остальных - ± IT14/2
5. Длина развертки – 817 мм.

Изм.	Лист	№ докум.	Подпись	Дата
Разраб.		Марченко		
Пров.		Целковикова		
Т. контр.		Годзишевская		
Гл. инж. пр.		Блоков		
Н. контр.		Семенова		
Утв.		Авдеев		

ТМ 76.03.00.06

Линейка.

Лит.	Масса	Масштаб
И	1,0	1:4
Лист	Листов 1	

Лист Б-40 ГОСТ 19903-74 / Ст. 3 ГОСТ 16523-70

Госстрой СССР СОЮЗВОДОКАНАЛПРОЕКТ г. Москва

ТМ76.03.00.05

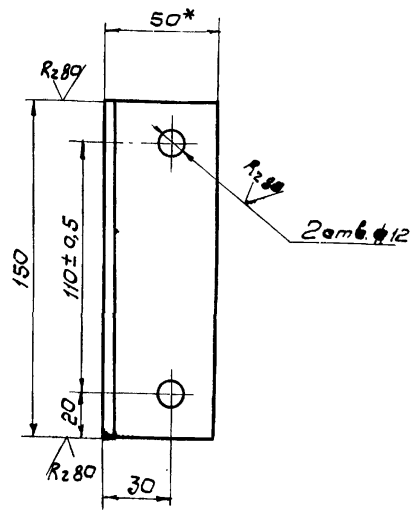

1. Неуказанные отклонения размеров: отверстий - H14, валов - h 14, остальных ± IT14/2
2* Размер для справок.

Изм.	Лист	№ докум.	Подпись	Дата
Разраб.		Марченко		
Провер.		Целковикова		
Т. контр		Годзишевский		
Гл. инж. пр		Блоков		
Н. контр.		Семенова		
Утв.		Авдеев		

ТМ 76.03.00.05

Уголок

Лит	Масса	Масштаб
И	0,6	1:2
Лист	Листов 1	

Уголок Б-50×50×5 ГОСТ 103-76 / Ст. 3 ГОСТ 535-79

Госстрой СССР СОЮЗВОДОКАНАЛПРОЕКТ г. Москва

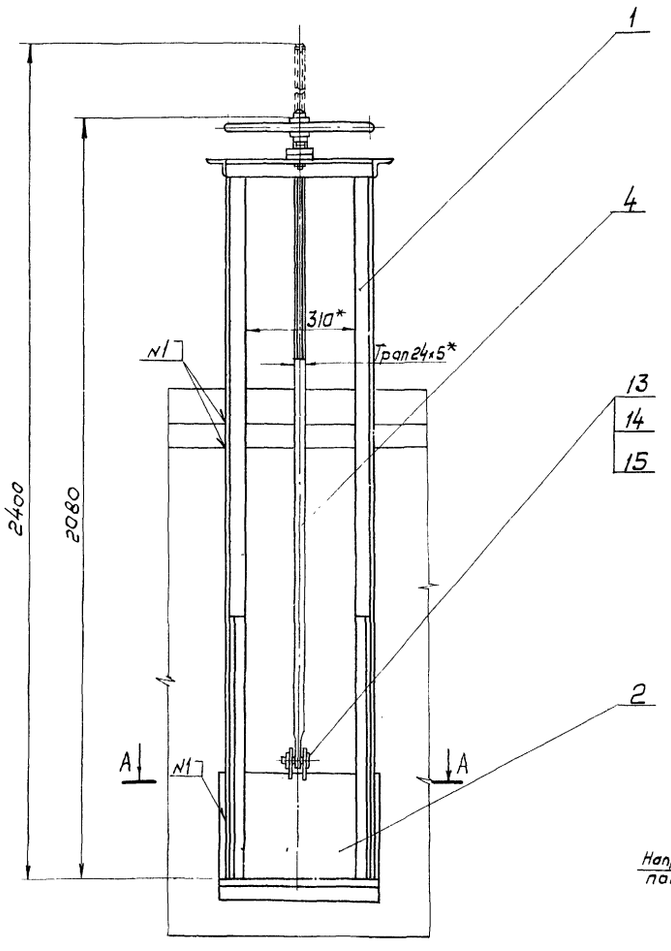

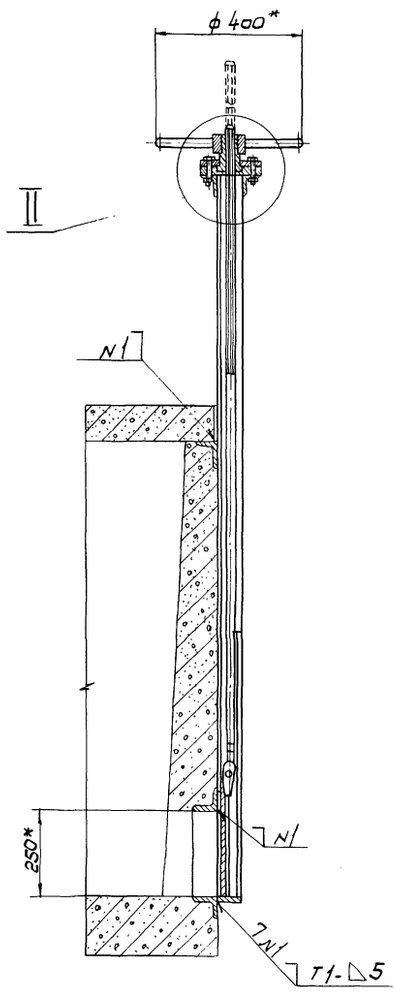

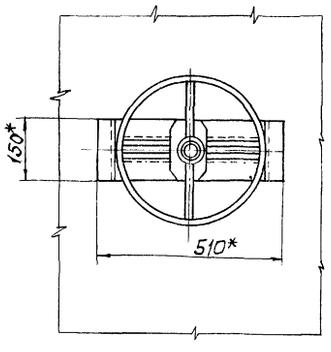

Техническая характеристика

1. Тип затвора – плоский скользящий без уплотнения.
2. Ширина отверстия, мм — 300
3. Высота отверстия, мм — 250
4. Направление гидростатического давления-одностороннее.
5. Тип привода — ручной, винтовой.
6. Время, необходимое для полного подъема или опускания щита затвора, мин — 4,5
7. Масса подвижных частей затвора, кг — 13

II
М1:2

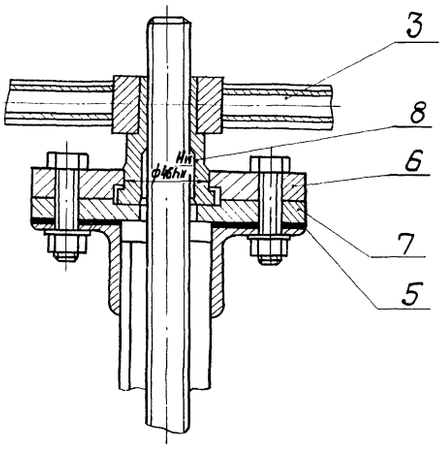

I
М1:5

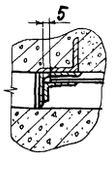

Технические требования

1. Конструкция должна быть выполнена в соответствии со СНиП III-18-75 „Металлические конструкции. Правила производства и приемки работ".
2. Количество регулировачных прокладок (поз. 5) определить по месту при монтаже затвора.
3. Сварка — по ГОСТ 5264-69.
4. После сборки и проверки работы затвор покрыть тремя слоями эмали ХС-710 и тремя слоями лака ХС-76 по двум слоям грунта ХС-010 ГОСТ 9355-60. Фланец верхний (поз. 6), фланец нижний (поз. 7), гайку подъемную (поз. 8), маховик (поз. 3) окрасить эмалевой краской ПФ-115 ГОСТ 6465-76 в серый цвет. Посадочные и трущиеся поверхности окраске не подлежат.
5. Все неокрашенные рабочие поверхности покрыть пушечной смазкой ГОСТ 19537-74.
6* Размеры для справок

А – А

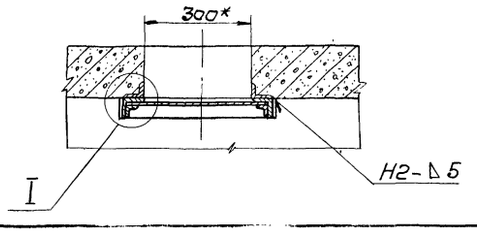

					ТМ 78.04.00.00 СБ		
Изм.	Лист	N докум.	Подпись	Дата	Затвор щитовой 300×250	Литер	Масса / Масштаб
Разраб.		Маруенко				И	42 / 1:10
Провер.		Шелковикова			Сборочный чертеж	Лист	Листов 1
Т. контр.		Бабушевская				Госстрой СССР СОЮЗВОДОКАНАЛПРОЕКТ г. Москва	
Гл. инж. пр.		Блоков					
Н. контр.		Семенова					
Утв.		Авдеев					

17223-05 41 Формат 22В

Инв. N подл. | Подпись и дата | Взам. инв. N | Инв. N дубл. | Подпись и дата

ТМ76.04.02.00 СБ

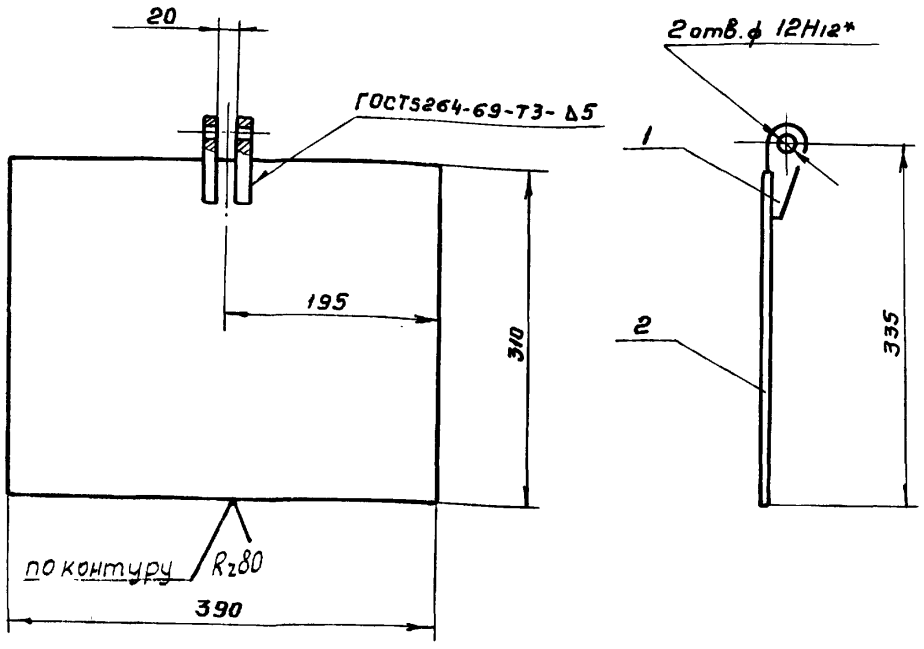

1. Предельные отклонения размеров: валов h14, остальных $\pm \frac{IT14}{2}$
2* Разме для справок

Изм.	Лист	№ докум.	Подпись	Дата
Разраб.		Марченко		
Пров.		Целковикова		
Т.контр.		Годзишевская		
Гл.инж.пр.		Блоков		
Н.контр.		Семенова		
Утв.		Авдеев		

ТМ 76.04.02.00 СБ

Щит
Сборочный чертеж

Литер.	Масса	Масштаб
И	5.1	1:5
Лист	Листов 1	

Госстрой СССР
СОЮЗВОДОКАНАЛПРОЕКТ
г. Москва

Формат 11

ТМ76.03.03.00 СБ

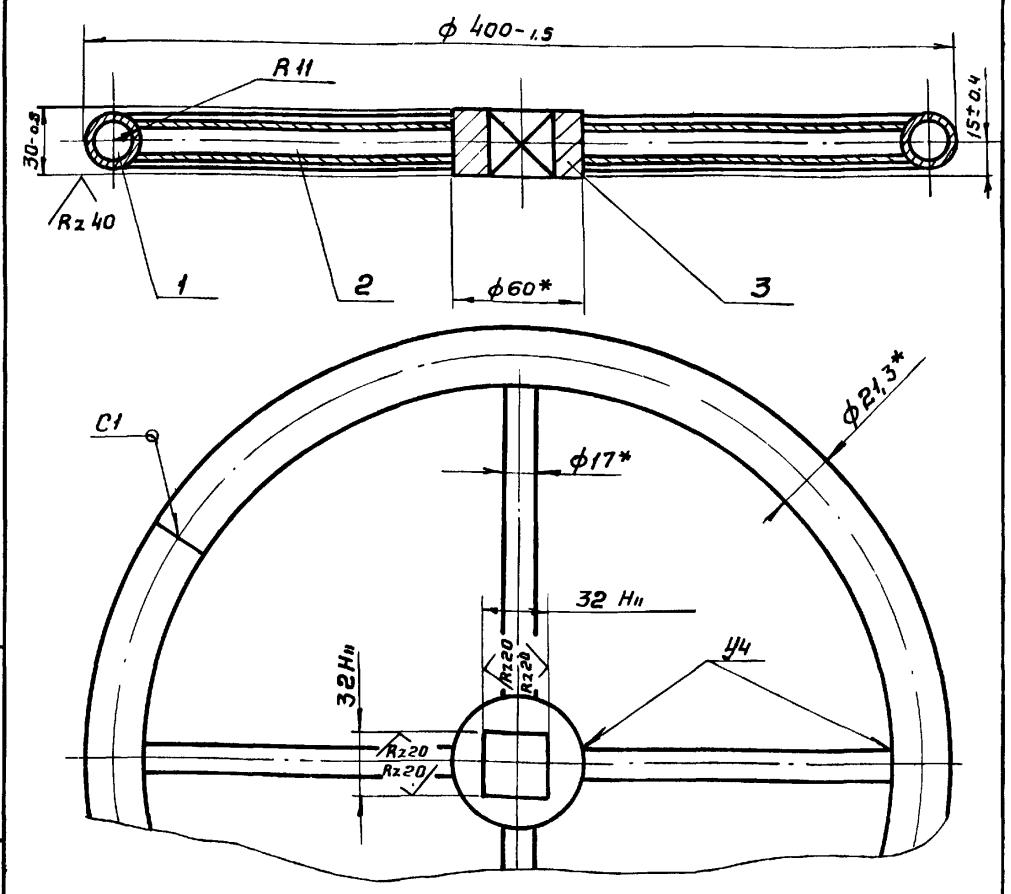

1. Сварку производить по ГОСТ 16037-70.
2. Неуказанные шероховатости обрабатываемых поверхностей деталей без чертежа – Rz80
3* Размеры для справок.

Изм.	Лист	№ докум.	Подпись	Дата
Разраб.		Марченко		
Пров.		Целковикова		
Т.контр.		Годзишевская		
Гл.инж.пр.		Блоков		
Н.контр.		Семенова		
Утв.		Авдеев		

ТМ76.03.03.00 СБ

Маховик
Сборочный чертеж

Литер.	Масса	Масштаб
И	2.7	1:2.5
Лист	Листов 1	

Госстрой СССР
СОЮЗВОДОКАНАЛПРОЕКТ
г. Москва

Формат 11

Инв.№ подл. | Подпись и дата | Взам.инв.№ | Инв.№ дубл. | Подпись и дата

ТМ76.04.01.00СБ

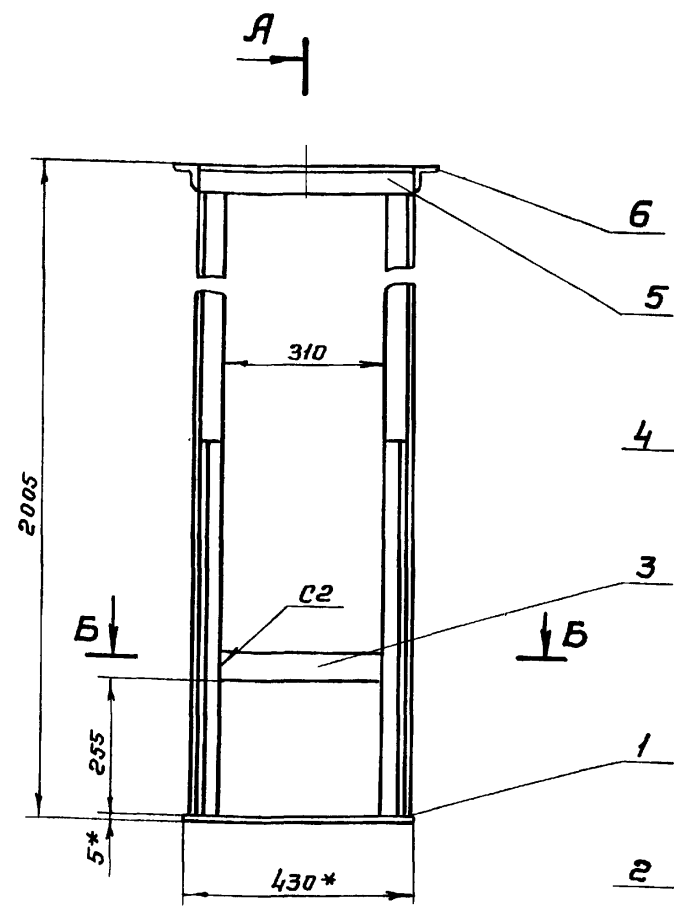

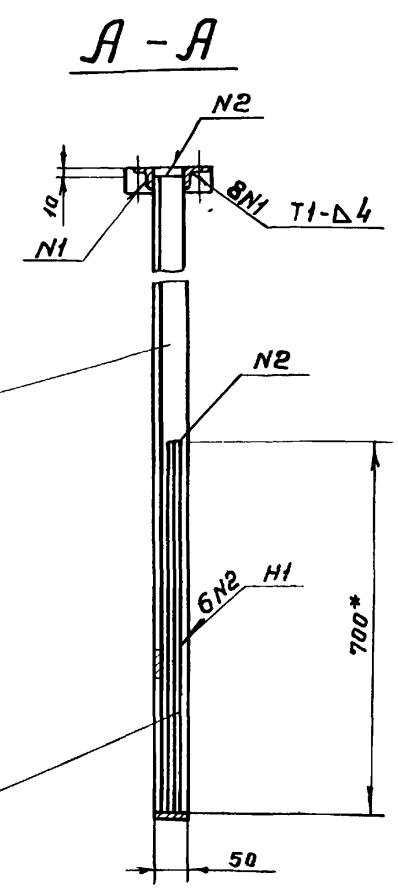

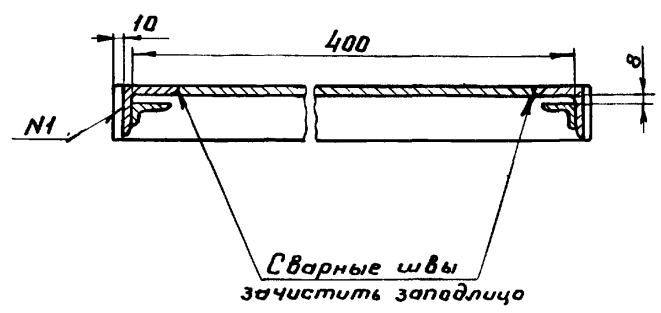

1. Неуказанные предельные отклонения размеров отверстий Н14, валов h14, остальных $\pm \frac{IT14}{2}$.
2. Сварку производить по ГОСТ 5264-69.
3. Шероховатость обрабатываемых поверхностей деталей без чертежа – Rz80
4.* Размеры для справок

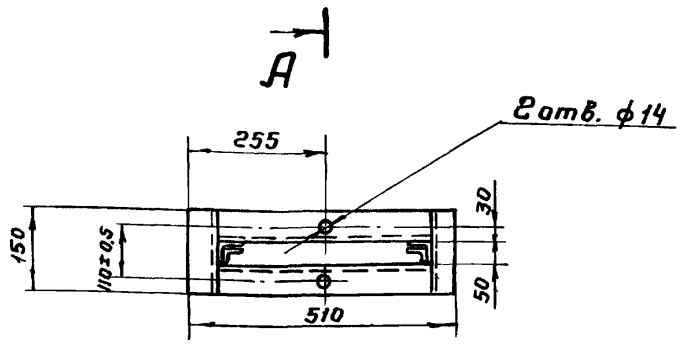

Изм	Лист	№ докум.	Подп.	Дата
Разраб.		Марченко		
Пров.		Целковикова		
Т.контр.		Годзишевская		Х-30
Гл.инж.пр.		Блоков		
Н.контр.		Семенова		
Утв.		Авдеев		

ТМ 76.04.01.00 СБ

Рама
Сборочный чертеж

Лит	Масса	Масштаб
И	24	1:10
Лист	Листов 1	

Госстрой СССР
СОЮЗВОДОКАНАЛПРОЕКТ
г. Москва

ТМ 76.05.00 СБ

Типовой проект 902-2-343 Альбом V

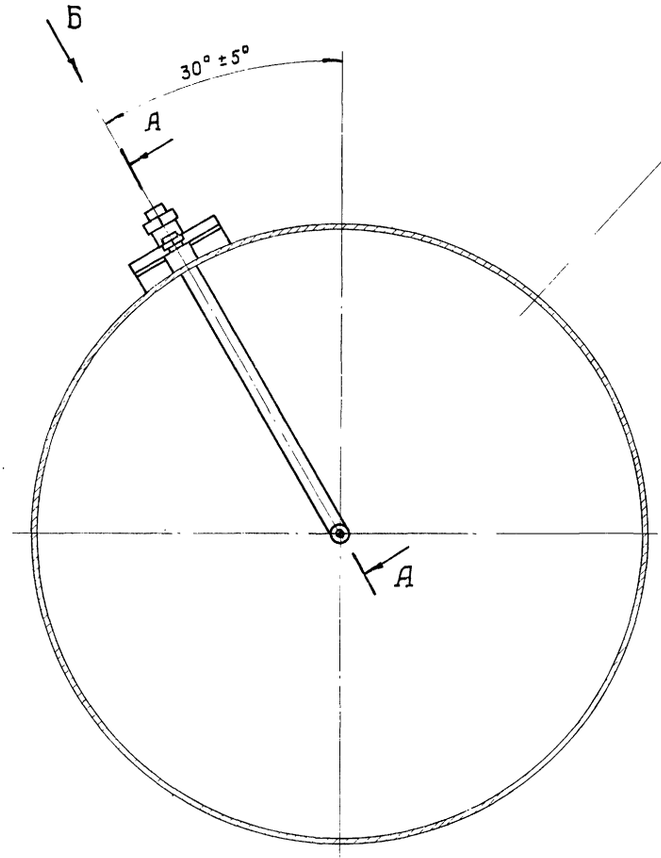

Вид Б повернуто
М 1:2

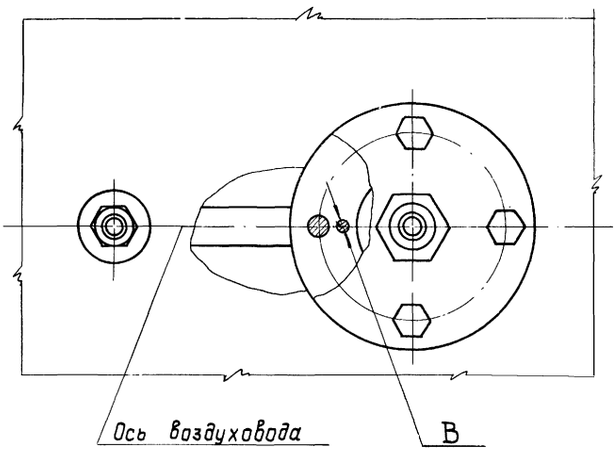

Обозначение	Ду, мм	ℓ, мм	L, мм	Масса, кг
ТМ 76.05.00 СБ	450	234	327	5,2
-01	500	258	353	5,3

Д-Д повернуто
М 1:2

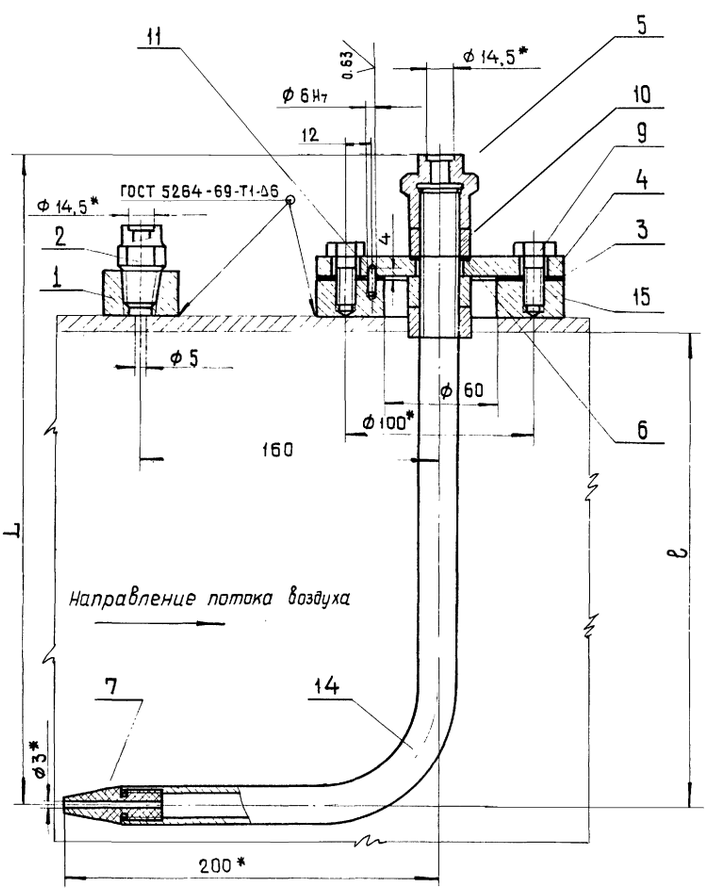

1. Неуказанные предельные отклонения размеров: отверстий - $H14$, валов - $h14$, остальных - $\pm \frac{JT14}{2}$
2. Отверстия на воздуховоде ф 5 и ф 60 сверлить при монтаже.
   Положение отв. ф 60 см. черт. 902-2-
3. Бобышку (поз. 15) приварить к воздуховоду таким образом, чтобы отв. В было расположено по продольной оси воздуховода со стороны направления потока воздуха.
4. * Размеры для справок.

Изм.	Лист	№ докум.	Подпись	Дата
Разраб.		Юдичев		
Пров.		Целковикова		
Т. контр.		Гадзишевская		Х.80
Гл. инж. пр.		Блоков		
Н. контр.		Семенова		
Утв.		Авдеев		

ТМ 76.05.00 СБ

Установка трубки Пито
Сборочный чертеж

Лит.	Масса	Масштаб
И	См. табл.	1:20

Лист | Листов 1

Госстрой СССР
СОЮЗВОДОКАНАЛПРОЕКТ
г. Москва

Инв. № подл. | Подпись и дата | Взам. инв. № | Инв. № дубл. | Подпись и дата

ТМ76.05.01

$R_z 80$

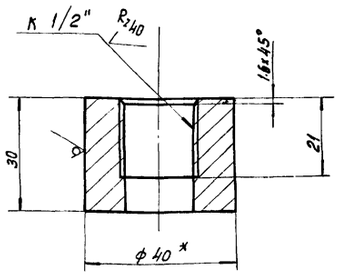

1. Предельные отклонения размеров: валов - h14, остальных - $\pm \frac{JT14}{2}$
2. * Размер для справок

Изм.	Лист	№ докум.	Подпись	Дата
Разраб.		Юдичев		
Пров.		Целковикова		
Т. контр.		Годышевская		
Гл. инж. пр.		Блоков		
Н. контр.		Семенова		
Утв.		Авдеев		

ТМ76.05.01

Бобышка

Литер	Масса	Масштаб
И	0.14	1:1
Лист	Листов 1	

Круг В40 ГОСТ 2590-71 / Ст3 ГОСТ 535-79

Росстрой СССР СОЮЗВОДОКАНАЛПРОЕКТ г. Москва

Формат А1

ТМ76.05.04

$R_z 80$

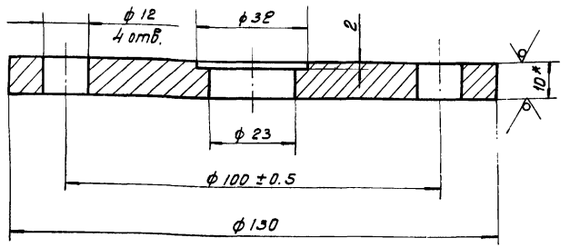

1. Неуказанные предельные отклонения размеров: отверстий - H14, валов - h14, остальных - $\pm \frac{JT14}{2}$
2. Размер для справок

Изм.	Лист	№ докум.	Подпись	Дата
Разраб.		Юдичев		
Пров.		Целковикова		
Т. контр.		Годышевская		
Гл. инж. пр.		Блоков		
Н. контр.		Семенова		
Утв.		Авдеев		

ТМ76.05.04

Фланец

Литер	Масса	Масштаб
И	0.94	1:1
Лист	Листов 1	

Лист Б-10,0 ГОСТ 19903-74 / Ст3 ГОСТ 14637-79

Росстрой СССР СОЮЗВОДОКАНАЛПРОЕКТ г. Москва

Формат А1

Инв. № подл. | Подпись и дата | Взам. инв. № | Инв. № дубл. | Подпись и дата

ТМ76.05.05

$R_z 80$

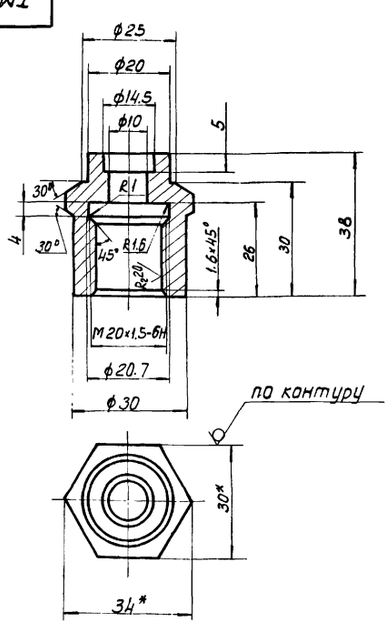

1. Неуказанные предельные отклонения размеров: отверстий - H14, валов - h14, остальных - $\pm \frac{JT14}{2}$
2. * Размеры для справок

Изм.	Лист	№ докум.	Подпись	Дата
Разраб.		Юдичев		
Пров.		Целковикова		
Т. контр.		Годышевская		
Гл. инж. пр.		Блоков		
Н. контр.		Семенова		
Утв.		Авдеев		

ТМ76.05.05

Штуцер

Литер.	Масса	Масштаб
И	0.3	1:1
Лист	Листов 1	

Шестигранник 30 ГОСТ 8560-78 / В30 ГОСТ 1051-73

Росстрой СССР СОЮЗВОДОКАНАЛПРОЕКТ г. Москва

Формат А1

ТМ76.05.03

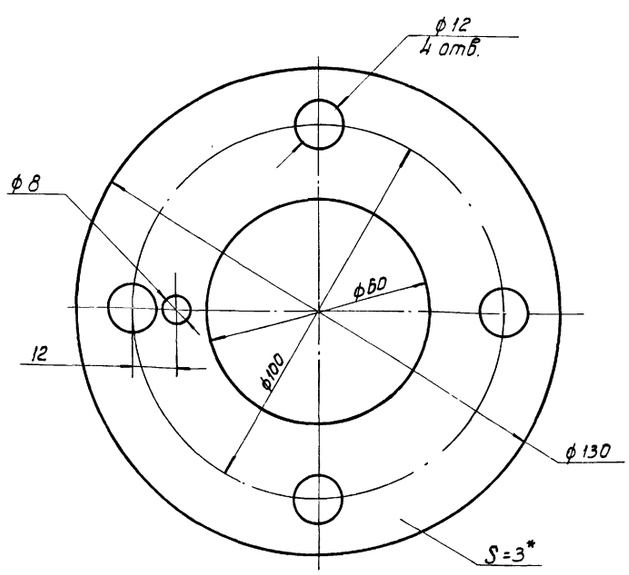

*Размер для справок

Изм.	Лист	№ докум.	Подпись	Дата
Разраб.		Юдичев		
Пров.		Целковикова		
Т. контр.		Годышевская		
Гл. инж. пр.		Блоков		
Н. контр.		Семенова		
Утв.		Авдеев		

ТМ76.05.03

Прокладка

Литер.	Масса	Масштаб
И	0.04	1:1
Лист	Листов 1	

Пластина I, лист ТМКЩ-С-3 ГОСТ 7338-77

Росстрой СССР СОЮЗВОДОКАНАЛПРОЕКТ г. Москва

Формат А1

Альбом V

Типовой проект 902-2-343

ТМ76.05.02

$R_z 40$ (▽)

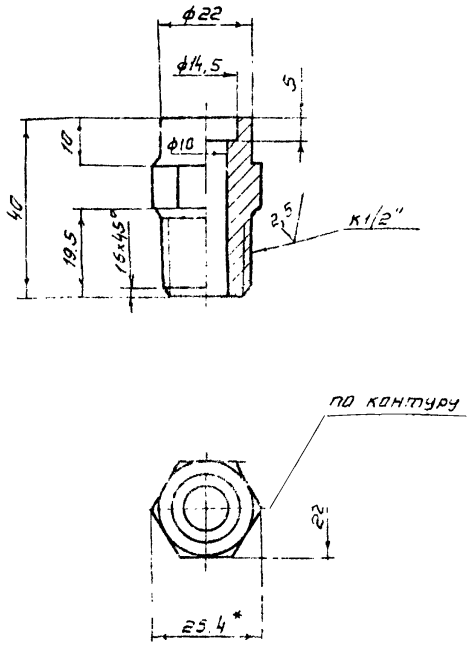

1 Предельные отклонения размеров: отверстий H14, валов h14, остальных ± JT14/2

2 Все размеры штуцера соответствуют нормали ТК4-143-67 Минмонтажспецстрой, Главмонтажавтоматика.

3* Размеры для справок.

Изм.	Лист	№ докум.	Подпись	Дата
Разраб		Юдичев		
Пров.		Целковикова		
Т. контр.		Годзишевская		
Гл. инж. пр.		Блоков		
Н. контр.		Семенова		
Утв.		Авдеев		

ТМ 76.05.02

Штуцер

Литер	Масса	Масштаб
И	0.1	1:1
Лист	Листов 1	

Шестигранник 22 ГОСТ 8560-78 / Вз ГОСТ 1051-73

Госстрой СССР СОЮЗВОДОКАНАЛПРОЕКТ г. Москва

Формат 11

ТМ76.05.09

(▽)

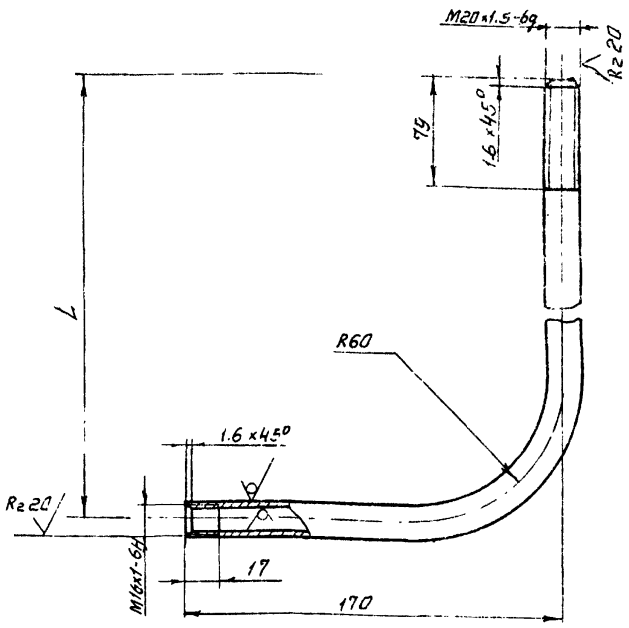

Обозначение	L мм	Масса, кг
ТМ76.05.09	310	0.64
-01	336	0.66

Неуказанные предельные отклонения размеров: валов h14, остальные JT14/2

Изм.	Лист	№ докум.	Подпись	Дата
Разраб		Юдичев		
Пров		Целковикова		
Т. контр.		Годзишевская		
Гл. инж. пр		Блоков		
Н. контр		Семенова		
Утв.		Авдеев		

ТМ 76.05.09

Трубка

Литер.	Масса	Масштаб
И	см табл.	1:2
Лист	Листов 1	

Труба Ц-15х3.2 ГОСТ 3262-75

Госстрой СССР СОЮЗВОДОКАНАЛПРОЕКТ г. Москва

Формат 11

ТМ76.05.11

А

$R_z 80$ (▽)

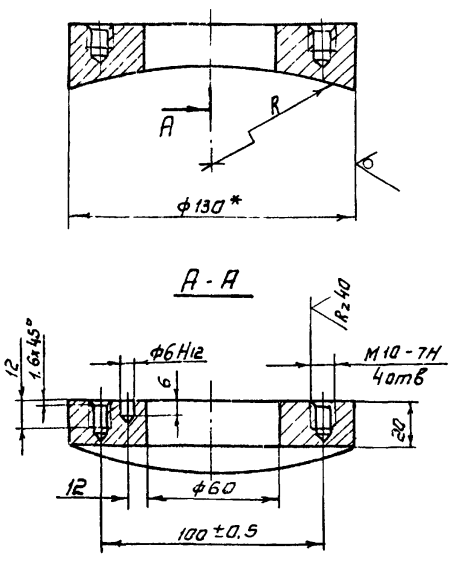

Обозначение	R, мм	Масса, кг
ТМ76.05.11	239	2.8
-01	265	2.9

1 Неуказанные предельные отклонения размеров: отверстий H14, валов h14, остальных ± JT14/2

2* Размер для справок.

Изм.	Лист	№ докум.	Подпись	Дата
Разраб.		Юдичев		
Пров.		Целковикова		
Т. контр.		Годзишевская		
Гл. инж. пр.		Блоков		
Н. контр.		Семенова		
Утв.		Авдеев		

ТМ 76.05.11

Бобышка

Литер	Масса	Масштаб
И	См. табл.	1:2
Лист	Листов 1	

Круг В130 ГОСТ 2590-71 / Ст3 ГОСТ 535-79

Госстрой СССР СОЮЗВОДОКАНАЛПРОЕКТ г. Москва

Формат 11

ТМ76.05.07

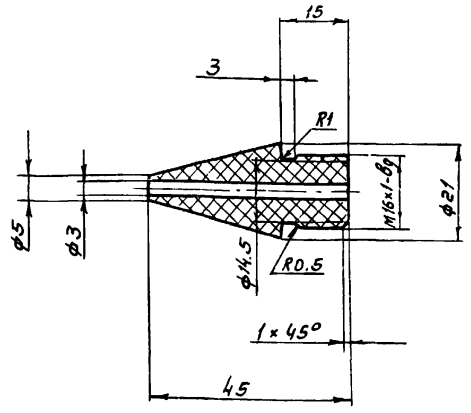

Изм.	Лист	№ докум	Подпись	Дата
Разраб		Юдичев		
Пров.		Целковикова		
Т. контр.		Годзишевская		
Гл. инж. пр		Блоков		
Н. контр		Семенова		
Утв.		Авдеев		

ТМ 76.05.07

Наконечник

Литер	Масса	Масштаб
И	0.02	1:1
Лист	Листов 1	

Винипласт ф22 ТУ6-05-1573-77

Госстрой СССР СОЮЗВОДОКАНАЛПРОЕКТ г. Москва

Формат 11

17229-05 45 кол. Синицына

Инв. № подл. | Подпись и дата | Взам. инв. № | Инв. № дубл. | Подпись и дата

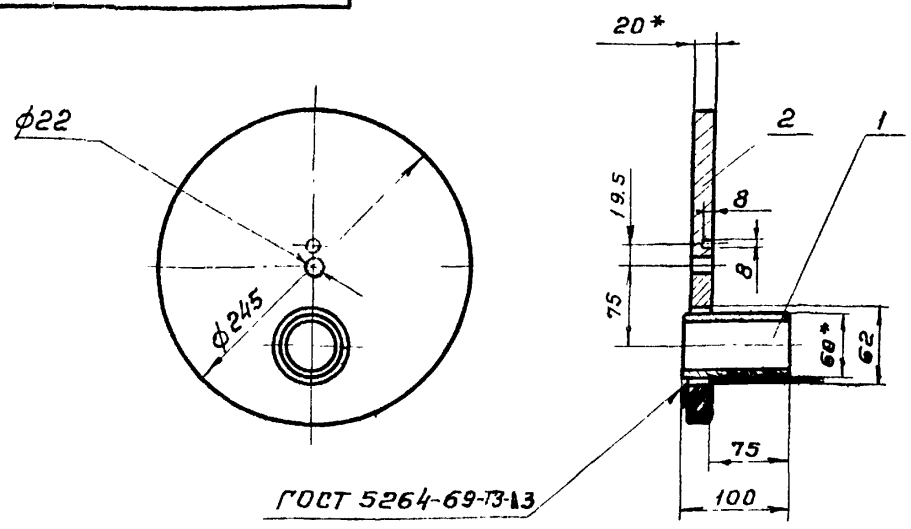

1. Предельные отклонения размеров: отверстий Н14, валов h14, остальных $\pm \frac{IT\,14}{2}$
2. Шероховатость обрабатываемых поверхностей – $\overset{Rz80}{\checkmark}$
3* Размеры для справок

Формат	Зона	Поз	Обозначение	Наименование	Кол.	Прим.
				Материалы		
		1		Труба 50×3,5 ГОСТ 3262-75	0,6кг	
		2		Лист Б-20,0 ГОСТ 19903-74 / Ст. 3 ГОСТ 14637-79	9,8кг	

ТМ 76.08.00 СБ

Изм.	Лист	N докум.	Подпись	Дата
Разраб.		Марченко		
Пров.		Целковикова		
Т. контр.		Годзишевская		
Гл. инж. пр.		Блоков		
Н. контр.		Семенова		
Утв.		Авдеев		

Заглушка
Сборочный чертеж

Литер	Масса	Масштаб
И	10,4	1:5
Лист	Листов 1	

Госстрой СССР
СОЮЗВОДОКАНАЛПРОЕКТ
г. Москва

$R_z 80$ $\checkmark$ ($\checkmark$)

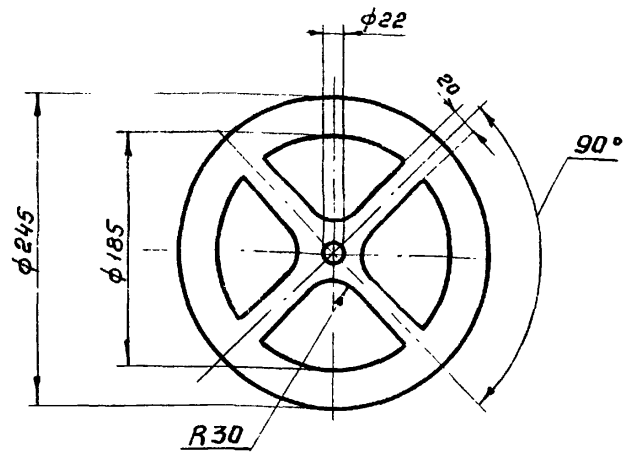

1. Предельные отклонения размеров: отверстий Н14 валов h14 остальных $\pm \frac{IT\,14}{2}$

Изм.	Лист	N докум.	Подпись	Дата
Разраб		Марченко		
Пров.		Целковикова		
Т. контр.		Годзишевская		
Гл. инж. пр.		Блоков		
Н. контр.		Семенова		
Утв.		Авдеев		

ТМ 76.00.02

Упор

Литер	Масса	Масштаб
И	6,3	1:5
Лист	Листов 1	

Лист Б-20,0 ГОСТ 19903-74 / Ст. 3 ГОСТ 14637-79

Госстрой СССР
СОЮЗВОДОКАНАЛПРОЕКТ
г. Москва

Инв. № подл. | Подпись и дата | Взам. инв. № | Инв. № дубл. | Подпись и дата

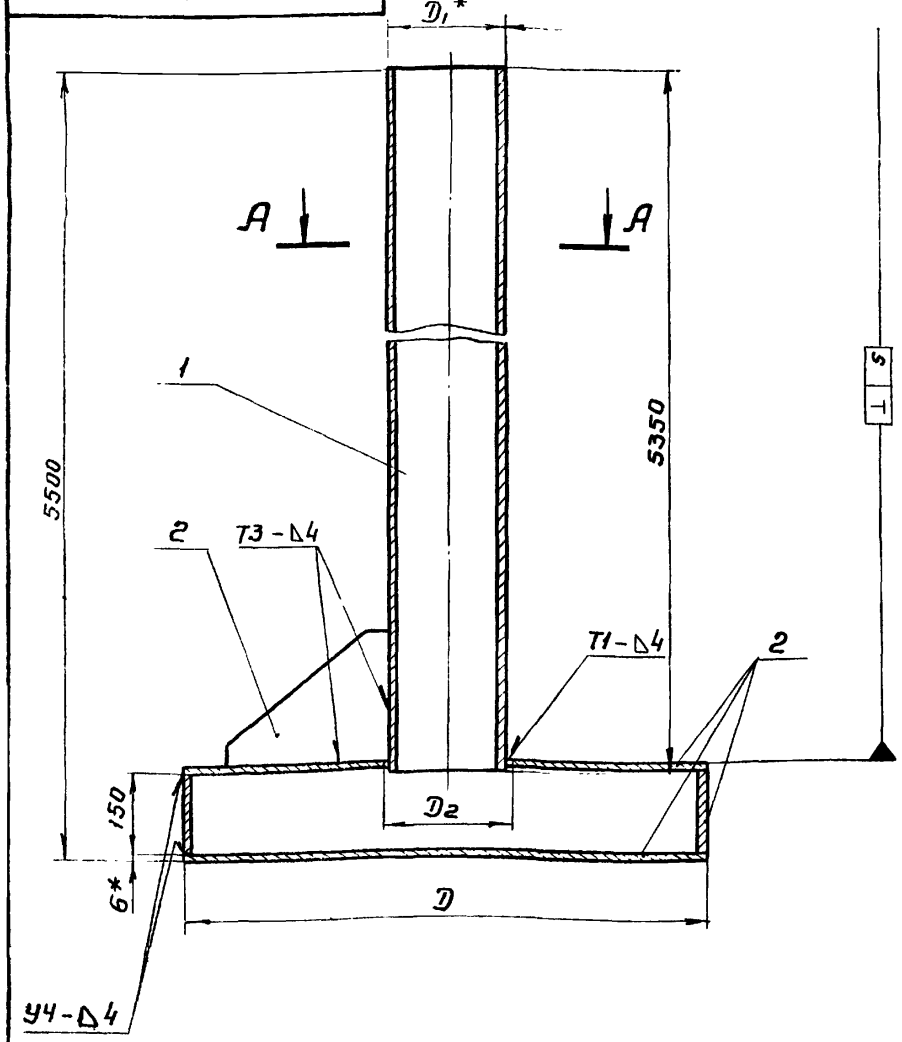

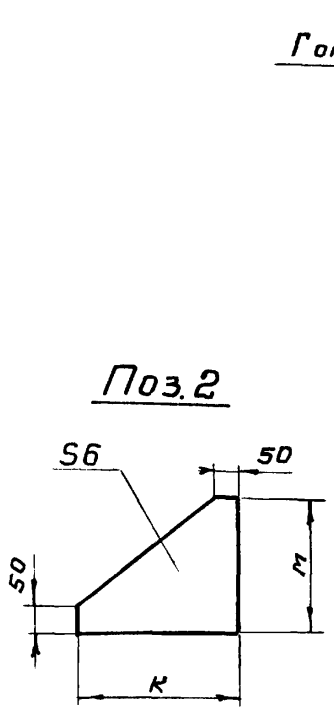

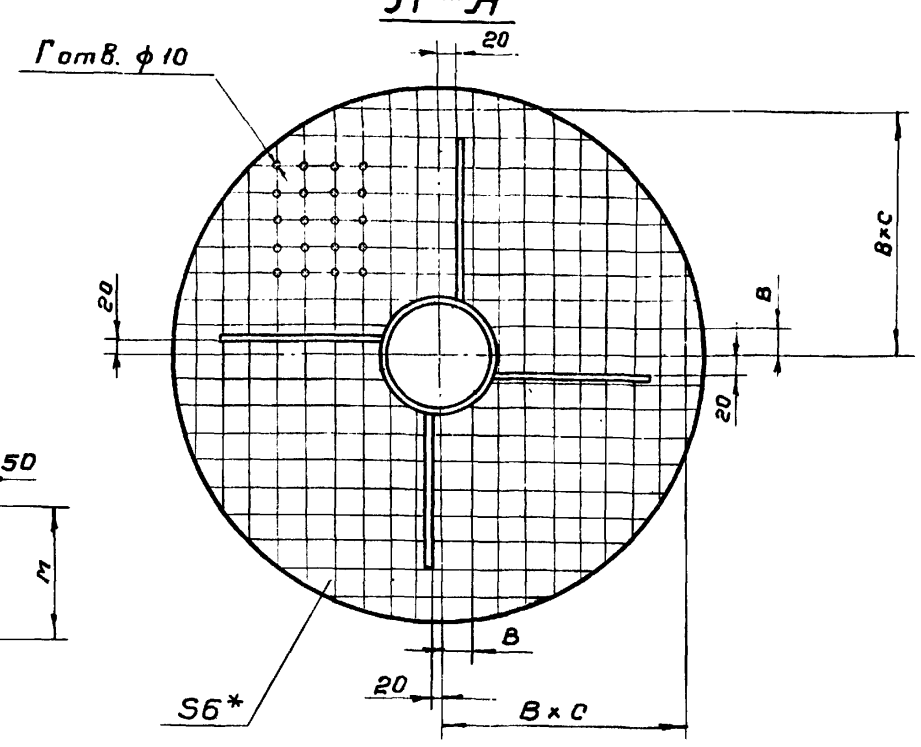

1. Неуказанные предельные отклонения размеров: отверстий Н14, валов h14, остальных $\pm \frac{IT\,14}{2}$
2. Сварные швы – по ГОСТ 5264-69.
3. Неуказанные шероховатости обрабатываемых поверхностей деталей без чертежа – $\overset{Rz80}{\checkmark}$
4. После сборки эрлифт покрыть тремя слоями эмали ХС-710 и тремя слоями лака ХС-76 по двум слоям грунта ХС-010 ГОСТ 9355-60
5* Размеры для справок

Обозначение	B	Г	C	Д	Д1	Д2	К	М	Масса
ТМ76.06.00 СБ	70	125	6	900	219	222	300	250	198
-01	50	220	8	900	273	276	300	250	225
-02	65	300	10	1400	325	328	400	300	355
-03	55	400	11	1400	377	380	400	300	381

Изм.	Лист	N докум.	Подпись	Дата
Разраб.		Марченко		
Пров		Целковикова		
Т. контр.		Годзишевская		Х-80
Гл. инж. пр		Блоков		
Н. контр.		Семенова		
Утв		Авдеев		

ТМ 76.06.00 СБ

Эрлифт (узел)
Сборочный чертеж

Литер	Масса	Масштаб
И	см. таблицу	1:10
Лист	Листов 1	

Госстрой СССР
СОЮЗВОДОКАНАЛПРОЕКТ
г. Москва

Копировал: Гольденбаум

gost.e-ecolog.ru