ТИПОВОЙ ПРОЕКТ
902-2-343

АЭРОТЕНК ЧЕТЫРЁХКОРИДОРНЫЙ ИЗ СБОРНОГО ЖЕЛЕЗОБЕТОНА С РАЗМЕРАМИ КОРИДОРА 6×5×84-102

АЛЬБОМ III
ИЗДЕЛИЯ

17229-03
ЦЕНА 3-84

				Привязан
Инв.№				

gost.e-ecolog.ru

ЦЕНТРАЛЬНЫЙ ИНСТИТУТ ТИПОВОГО ПРОЕКТИРОВАНИЯ
ГОССТРОЯ СССР

Москва, А-445, Самарская ул., 22

Сдано в печать VII 1981 г.
Заказ № 8024 Тираж 500 экз.

ТИПОВОЙ ПРОЕКТ
902-2-343

АЭРОТЕНК ЧЕТЫРЁХКОРИДОРНЫЙ ИЗ СБОРНОГО ЖЕЛЕЗОБЕТОНА С РАЗМЕРАМИ КОРИДОРА 6×5×84-102

АЛЬБОМ III

СОСТАВ ПРОЕКТА

АЛЬБОМ I	ТЕХНОЛОГИЧЕСКАЯ ЧАСТЬ
АЛЬБОМ II	КОНСТРУКЦИИ ЖЕЛЕЗОБЕТОННЫЕ
АЛЬБОМ III	ИЗДЕЛИЯ
АЛЬБОМ IV	ЭЛЕКТРОТЕХНИЧЕСКАЯ ЧАСТЬ
АЛЬБОМ V	НЕСТАНДАРТИЗИРОВАННОЕ ОБОРУДОВАНИЕ
АЛЬБОМ VI	ЗАКАЗНЫЕ СПЕЦИФИКАЦИИ
АЛЬБОМ VII	СМЕТЫ

Разработан

институтом Союзводоканалпроект

Главный инженер института Самохин

Главный инженер проекта Цветков

Утвержден

протоколом технического совета института Союзводоканалпроект

№ 73 от 27 октября 1980 г.

Введен в действие в/о Союзводоканалпроект с 1 марта 1981 г.

приказом № 34 от 5 февраля 1981 г.

Привязан

Инв. №

Формат	NN п/п	Обозначение	Наименование	стр.	Примеч.
1	2	3	4	5	6
12	1	КЖИ	Содержание альбома (начало)	2	
12	2	КЖИ	Содержание альбома (продолжение)	3	
12	3	КЖИ	Содержание альбома (продолжение)	4	
12	4	КЖИ	Содержание альбома (окончание)	5	
			Днище		
11	5	КЖИ - С1,7	Сетка арматурная С1; С7	6	
11	6	КЖИ - С2,8	— " — С2; С8	6	
11	7	КЖИ - С3,4	— " — С3; С4	7	
11	8	КЖИ - С5,6	— " — С5; С6	7	
11	9	КЖИ - С9,10	— " — С9; С10	8	
11	10	КЖИ - С11	— " — С11	8	
11	11	КЖИ - С12,24	— " — С12; С24	9	
11	12	КЖИ - С13,20	— " — С13; С20	9	
11	13	КЖИ - С14,15	— " — С14; С15	10	
11	14	КЖИ - С16,17	— " — С16; С17	10	
11	15	КЖИ - С18,19	— " — С18; С19	11	
11	16	КЖИ - С21	— " — С21	11	
11	17	КЖИ - С22	— " — С22	12	
11	18	КЖИ - С23	— " — С23	12	
11	19	КЖИ - С25,26	— " — С25; С26	13	
11	20	КЖИ - С27	— " — С27	13	
11	21	КЖИ - С28,29	— " — С28; С29	14	
11	22	КЖИ - КР1	Каркас плоский КР1	14	
12	23	КЖИ - КП1,2	Каркасы пространственные КП1; КП2	15	
12	24	КЖИ - КП3,4,5	— " — КП3; КП4; КП5	16	
12	25	КЖИ - КП6,7	— " — КП6; КП7	17	
12	26	КЖИ - КП8,9	— " — КП8; КП9	18	
12	27	КЖИ - КП10,11	— " — КП10; КП11	19	
12	28	КЖИ - КП12	— " — КП12	20	

1	2	3	4	5	6
12	29	КЖИ - КП13,14	Каркасы пространственные КП13, КП14	21	
11	30	КЖИ - МН1,2,3,7,8	Набетонка днища изделия МН1,2,3,8,7	22	
11	31	КЖИ - МН4,5,6	— " — МН4,5,6	22	
			Панели		
			стеновые и перегородочные		
11	32	КЖИ - ПС3 - СБ	ПС3 (ПС2-54-К2[а])	23	
11	33	КЖИ - ПС4 - СБ	ПС4 (ПС2-54-К12[а])	23	
11	34	КЖИ - ПС5 - СБ	ПС5 (ПС2-54-К2[б])	24	
11	35	КЖИ - ПС6 - СБ	ПС6 (ПС2-54-К12[б])	24	
12	36	КЖИ - ПС7 - СБ	ПС7 (ПС2-54-К2[в])	25	
12	37	КЖИ - ПС8 - СБ	ПС8 (ПС2-54-К2[г])	26	
12	38	КЖИ - ПС9 - СБ	ПС9 (ПС2-54-К2[д])	27	
12	39	КЖИ - ПС10 - СБ	ПС10 (ПС2-54-К12[в])	28	
12	40	КЖИ - ПС11 - СБ	ПС11 (ПС2-54-К12[г])	29	
11	41	КЖИ - ПГ2 - СБ	ПГ2 (ПГ-45-2[а])	30	
11	42	КЖИ - ПГ3 - СБ	ПГ3 (ПГ-45-2[б])	30	
11	43	КЖИ - ПГ4 - СБ	ПГ4 (ПГ-45-2[в])	31	
11	44	КЖИ - ПГ5 - СБ	ПГ5 (ПГ-45-2[г])	31	

Разраб.	Цветкова	[signature]	—
Проверил	Гарбуз	[signature]	
Рук. гр.	Гарбуз	[signature]	
Гл. инж. пр.	Чирков	[signature]	
Гл. спец.	Андрианов	[signature]	
Нач. отд.	Альтшуллер	[signature]	—

ТП 902-2-343-КЖИ

Содержание альбома (начало)

Стадия	Масса	Масштаб
Р		

Лист 1 | Листов 4

Госстрой СССР

СОЮЗВОДОКАНАЛПРОЕКТ г. Москва

17229-03 3

Копировал [signature] Синицына

Формат 12г

Типовой проект 902-2-343

Формат	NN п/п	Обозначение	Наименование	Стр.	Примеч.
1	2	3	4	5	6
			Панели		
			стеновые и перегородочные		
11	45	Кжи-пг6-СБ	пг6 (пг-45-2^{д})	32	
11	46	Кжи-пг7-СБ	пг7 (пг-45-2^{е})	32	
11	47	Кжи-пг8-СБ	пг8 (пг-54-2^{а})	33	
11	48	Кжи-пс 12.13.14-СБ	пс12,13,14 (пс2-54-к2^{е}; 2^{и}; 2^{к})	33	
11	49	Кжи-пс-С1	Сетка арматурная. С1	34	
11	50	Кжи-пс-С2	—"— С2	34	
11	51	Кжи-пс-С3	—"— С3	35	
11	52	Кжи-пс-С4	—"— С4	35	
11	53	Кжи-пс-С5	—"— С5	36	
11	54	Кжи-пс-ЗДИ 7,8	Изделие закладное ЗДИ7; ЗДИ8	36	
11	55	Кжи-пс-ЗДИ 1	—"— ЗДИ 1	37	
11	56	Кжи-пс-ЗДИ2	—"— ЗДИ 2	37	
11	57	Кжи-пс-ЗДИ3	—"— ЗДИ 3	38	
11	58	Кжи-пс-ЗДИ3-КРИ1	Каркас плоский КРИ 1	38	
11	59	Кжи-пс-ЗДИ4,5	Изделия закладные ЗДИ4; ЗДИ5	39	
11	60	Кжи-пс-ЗДИ4,5-КРИ2,3	Каркасы плоские КРИ2; КРИ3	39	
11	61	Кжи-пс-ЗДИ6	Изделие закладное ЗДИ6	40	
11	62	Кжи-пс-ЗДИ6-КРИ4	Каркас плоский КРИ 4	40	
			Монолитные участки стен		
11	63	Кжи-С30	Сетка арматурная С30	41	
11	64	Кжи-ЗДИ 1	Изделие закладное ЗДИ 1	41	
11	65	Кжи-ЗДИ2	—"— ЗДИ2	42	
11	66	Кжи-ЗДИ3	—"— ЗДИ3	42	

1	2	3	4	5	6
			Балки		
12	67	Кжи-Б1-СБ	Б1	43	
12	68	Кжи-Б2-СБ	Б2	44	
12	69	Кжи-Б3-СБ	Б3	45	
11	70	Кжи-Б-КР1	Каркас плоский КР 1	46	
11	71	Кжи-Б-КР2	—"— КР2	46	
11	72	Кжи-Б-КР3	—"— КР3	47	
11	73	Кжи-Б-КР4	—"— КР4	47	
11	74	Кжи-Б-КР5	—"— КР5	48	
11	75	Кжи-Б-КР6	—"— КР6	48	
11	76	Кжи-Б-ЗДИ 1	Изделие закладное ЗДИ 1	49	
11	77	Кжи-Б-ЗДИ 2,3	—"— ЗДИ2; ЗДИ3	49	
			Лотки		
11	78	Кжи-лт1-СБ	лт1 (лт1-9-6^{а})	50	
11	79	Кжи-лт2-СБ	лт2 (лт1-9-9^{а})	50	
11	80	Кжи-лт3-СБ	лт3 (лт1-9-12^{а})	51	
11	81	Кжи-лт10-СБ	лт10 (лт1-9-6^{г})	51	
12	82	Кжи-лт4-СБ	лт4 (лт1-9-6^{б})	52	
12	83	Кжи-лт5-СБ	лт5 (лт1-9-9^{б})	53	
12	84	Кжи-лт6-СБ	лт6 (лт1-9-12^{б})	54	
12	85	Кжи-лт7-СБ	лт7 (лт1-9-6^{в})	55	

Разраб	Цветкова		
Проверил	Гарбуз		
Рук гр.	Гарбуз		
Гл. инж. пр.	Чирков		
Гл. спец.	Андрианов		
Нач. отд.	Альтшуллер		

ТП902-2-343-КЖИ

Содержание альбома (продолжение)

Стадия	Масса	Масштаб
Р		

Лист 2 | Листов 4

Госстрой СССР
СОЮЗВОДОКАНАЛПРОЕКТ
г. Москва

17229-03 4

Копировал Синицына

Формат 12 г

Типовой проект 902-2-343 Альбом III

Формат	NN п/п	Обозначение	Наименование	Стр	Примеч.
1	2	3	4	5	6
			Лотки		
12	86	КЖИ-ЛТ8-СБ	ЛТ8 (ЛТ1-9-9^{в})	56	
12	87	КЖИ-ЛТ9-СБ	ЛТ9 (ЛТ1-9-12^{в})	57	
11	88	КЖИ-ЛТ11-СБ	ЛТ11 (ЛТ1-9-9^{г})	58	
11	89	КЖИ-ЛТ12-СБ	ЛТ12 (ЛТ1-9-12^{г})	58	
11	90	КЖИ-ЛТ-ЗДИ1	Изделие закладное ЗДИ1	59	
11	91	КЖИ-ЛТ-ЗДИ2	—"— ЗДИ2	59	
11	92	КЖИ-ЛТ-ЗДИ3	—"— ЗДИ3	60	
11	93	КЖИ-ЛТ-ЗДИ4	—"— ЗДИ4	60	
11	94	КЖИ-ЛТ-ЗДИ5	—"— ЗДИ5	61	
11	95	КЖИ-ЛТ-ЗДИ6	—"— ЗДИ6	61	
11	96	КЖИ-ЛТ-ЗДИ7	—"— ЗДИ7	62	
11	97	КЖИ-ЛТ-ЗДИ8	—"— ЗДИ8	62	
			Монолитные участки лотков		
11	98	КЖИ-УМ-26-С1	Сетка арматурная С1	63	
11	99	КЖИ-УМ-27-С2	—"— С2	63	
11	100	КЖИ-УМ-28-С3	—"— С3	64	
11	101	КЖИ-УМ-26÷28-ЗДИ1	Изделие закладное ЗДИ1	64	
			Плиты		
12	102	КЖИ-П1-СБ	П1	65	
12	103	КЖИ-П1^{а}-СБ	П1^{а}	66	
11	104	КЖИ-П8-СБ	П8 (ПТ-15-8^{а})	67	
11	105	КЖИ-П8,7-СБ	П8 (ПТ-9-8^{а}) П7(ПТ-12-6^{а})	67	
11	106	КЖИ-П5-СБ	П5 (ПТ-6-6^{а})	68	
11	107	КЖИ-П-ЗДИ3	Изделие закладное ЗДИ-3	68	

1	2	3	4	5	6
11	108	КЖИ-П-С1	Сетка арматурная С1	69	
11	109	КЖИ-П-ЗДИ1,2	Изделия закладные ЗДИ1;ЗДИ2	69	
			Фильтросные каналы		
12	110	КЖИ-ФЛ1-СБ	Лоток ФЛ1	70	
12	111	КЖИ-ФЛ2-СБ	" ФЛ2	71	
11	112	КЖИ-ФЛ1-С1	Сетка арматурная С1	72	
11	113	КЖИ-ФЛ2-С1	" С1	72	
			Площадки		
12	114	КЖИ-ПМ1	ПМ 1	73	
12	115	КЖИ-ПМ2	ПМ 2	74	
12	116	КЖИ-ПМ3	ПМ 3	75	
12	117	КЖИ-ПМ4	ПМ 4	76	
12	118	КЖИ-ПМ5,6,7	ПМ5; ПМ6; ПМ7	77	
11	119	КЖИ-ПМ8	ПМ 8	78	
11	120	КЖИ-ПМ9	ПМ 9	78	

Разраб.	Цветкова	
Провер.	Гарбуз	
Рук.гр.	Гарбуз	
Гл.инж.пр.	Чурков	
Гл.спец.	Андрианов	
Нач.отд.	Альтшуллер	

ТП 902-2-343-КЖ

Содержание альбома (продолжение)

Стадия	Масса	Масштаб
Р		
Лист 3	Листов 4	

Госстрой СССР
СОЮЗВОДОКАНАЛПРОЕКТ
г. Москва

17229-03 5

Копировал Шуляковская Формат 12г

Формат	№№ п/п	Обозначение	Наименование	Стр.	Примеч.
1	2	3	4	5	6
			Камеры распределения цла		
11	121	КЖИ-К-С1	Сетка арматурная С1	79	
11	122	КЖИ-К-С2	—"— С2	79	
11	123	КЖИ-К-С3	—"— С3	80	
11	124	КЖИ-К-С4,5	—"— С4;С5	80	
11	125	КЖИ-К-С6,7	—"— С6;С7	81	
11	126	КЖИ-К-С8,9	—"— С8;С9	81	
11	127	КЖИ-К-С10,11	—"— С10;С11	82	
11	128	КЖИ-К-С12,13	—"— С12;С13	82	
11	129	КЖИ-К-С14,15	—"— С14;С15	83	
11	130	КЖИ-К-С16,17	—"— С16;С17	83	
11	131	КЖИ-К-С18,19	—"— С18;С19	84	
11	132	КЖИ-К-С20,21	—"— С20;С21	84	
11	133	КЖИ-К-С22,23	—"— С22;С23	85	
11	134	КЖИ-К-С24,25	—"— С24;С25	85	
11	135	КЖИ-К-С26,27	—"— С26;С27	86	
11	136	КЖИ-К-С28,32	—"— С28;С32	86	
11	137	КЖИ-К-С29	—"— С29	87	
11	138	КЖИ-К-С30,31	—"— С30;С31	87	
11	139	КЖИ-К-С33,34	—"— С33;С34	88	
11	140	КЖИ-К-С35	—"— С35	88	
11	141	КЖИ-К-С36	—"— С36	89	
11	142	КЖИ-К-С37	—"— С37	89	
11	143	КЖИ-К-С38	—"— С38	90	
11	144	КЖИ-К-С39,49	—"— С39;С49	90	
11	145	КЖИ-К-С40,50	—"— С40;С50	91	
11	146	КЖИ-К-С41,51	—"— С41;С51	91	
11	147	КЖИ-К-С42	—"— С42	92	
11	148	КЖИ-К-С-43	Сетка арматурная С43	92	
11	149	КЖИ-К-С44,52	—"— С44,С52	93	
11	150	КЖИ-К-С45	—"— С45	93	
11	151	КЖИ-К-С46	—"— С46	94	
11	152	КЖИ-К-С47	—"— С47	94	
11	153	КЖИ-К-С48	—"— С48	95	
11	154	КЖИ-К-С53	—"— С53	95	
11	155	КЖИ-К-ЗДИ1	Изделие закладное ЗДИ1	96	
11	156	КЖИ-К-ЗДИ2	—"— ЗДИ2	96	
11	157	КЖИ-К-ЗДИ3	—"— ЗДИ3	97	
11	158	КЖИ-К-ЗДИ4	—"— ЗДИ4	97	
11	159	КЖИ-К-П1,2-СБ	Плиты П1(ПТ-15-6[9]) П2(ПТ-12-6[9])	98	
11	160	КЖИ-К-П-ЗДИ1,2	" Изделия закладные ЗДИ1, ЗДИ2	98	
11	161	КЖИ-К-П3-СБ	Плита П3	99	
11	162	КЖИ-К-П3-С1	—"— Сетка арматурная С1	99	

Разраб.	Цветкова		
Провер.	Гарбуз		
Рук.гр.	Гарбуз		
Гл.инж.пр.	Цирков		
Гл.спец.	Андрианов		
Нач.отд.	Альтшуллер		

ТП 902-2-343-КЖ

Содержание альбома (окончание)

Стадия	Масса	Масштаб
Р		
Лист 4	Листов 4	

Госстрой СССР
СОЮЗСЕЛЬХОЗПРОЕКТ
г. Москва

17229-03 6

Копировал Шулякавская

Формат 12г

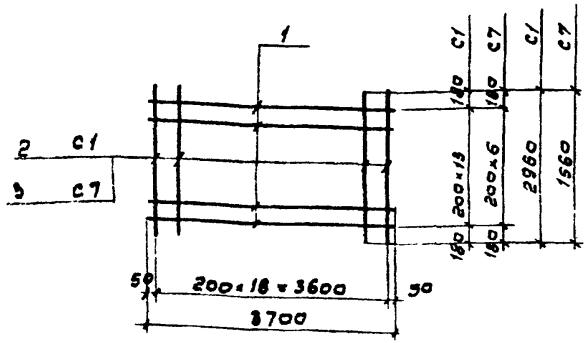

Формат	Зона	Поз.	Обозначение	Наименование	К-во	Примеч. Масса 1шт. кг
				Документация		
			КЖИ-С1; 7	Сборочный чертеж		
				Детали		
				С1		
Б/ч		1	—	ф25АIII, ГОСТ5 1459-72, ℓ=3700	14	14.3
Б/ч		2	—	ф8АIII, ГОСТ 5781-75, ℓ=2960	19	1.2
				С7		
Б/ч		1	—	ф25АIII, ГОСТ5 1459-72, ℓ=3700	7	14.3
Б/ч		3	—	ф8АIII, ГОСТ 5781-75, ℓ=1560	19	0.6

Арматурные сетки изготовлять при помощи точечной сварки в соответствии с требованиями СНиП II-21-75 и ГОСТ 10922-75.

ТП 902-2-343 -КЖИ-С1; 7

Днище.
Сетки арматурные С1; С7.

Стадия	Масса	Масштаб
Р	223,0кг 111,5кг	б/м

Лист 1 | Листов 1

Госстрой СССР
СОЮЗВОДОКАНАЛПРОЕКТ
г. Москва

Разраб.	Цветкова	
Провер.	Семенова	
Рук. гр.	Гарбуз	
Гл. инж. пр.	Чирков	
Гл. спец.	Андрианов	
Нач. отд.	Алатшуллер	

Альбом III

Типовой проект 902-2-

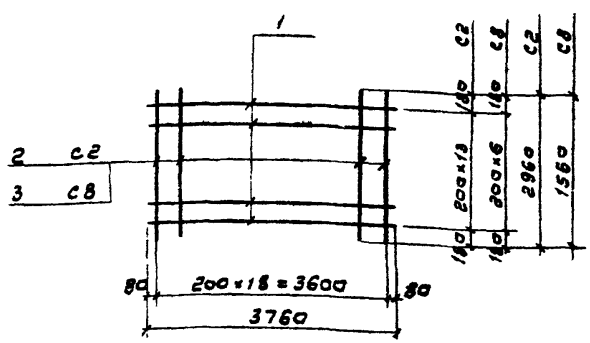

Формат	Зона	Поз.	Обозначение	Наименование	К-во	Примеч. Масса 1шт. кг.
				Документация		
			КЖИ-С2; 8	Сборочный чертеж		
				Детали		
				С2		
Б/ч		1	—	ф20АIII, ГОСТ5 1459-72, ℓ=3760	14	9.3
Б/ч		2	—	ф8АIII, ГОСТ 5781-75, ℓ=2960	19	1.2
				С8		
Б/ч		1	—	ф20АIII, ГОСТ5.1459, ℓ=3760	7	9.3
Б/ч		3	—	ф8АIII, ГОСТ 5781-75, ℓ=1560	19	0.6

Арматурные сетки изготовлять при помощи точечной сварки в соответствии с требованиями СНиП II-21-75 и ГОСТ 10922-75.

ТП 902-2-343- КЖИ-С2, 8

Днище.
Сетки арматурные С2; С8.

Стадия	Масса	Масштаб
Р	153.0кг 76.5кг	б/м

Лист 1 | Листов 1

Госстрой СССР
СОЮЗВОДОКАНАЛПРОЕКТ
г. Москва

Разраб.	Цветкова	
Провер.	Семенова	
Рук. гр.	Гарбуз	
Гл. инж. пр.	Чирков	
Гл. спец.	Андрианов	
Нач. отд.	Алатшуллер	

Взам. инв. N | Подпись и дата | Инв. N подл.

Альбом III

Типовой проект 902-2-343

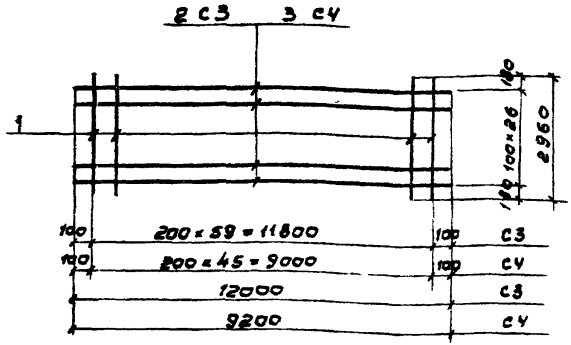

Формат	Зона	Поз.	Обозначение	Наименование	К-во	Примеч. Масса 1 шт. кг
				Документация		
			КЖИ-С3; 4	Сборочный чертеж		
				Детали		
				С3		
Б/ч		1	—	ф6 AIII, ГОСТ 5781-75, ℓ=2960	60	0.7
Б/ч		2	—	ф10 AIII, ГОСТ 5.1459-72, ℓ=12000	27	7.4
				С4		
Б/ч		1	—	ф6 AIII, ГОСТ 5781-75, ℓ=2960	46	0.7
Б/ч		3	—	ф10 AIII, ГОСТ 5.1459-72, ℓ=9200	27	5.7

Арматурные сетки изготовлять при помощи точечной сварки в соответствии с требованиями СНиП II-21-75 и ГОСТ 10922-75.

Разраб.	Цветкова		
Провер.	Семенова		
Рук. гр.	Гарбуз		
Гл. инж. пр.	Чирков		
Гл. спец.	Андрианов		
Нач. отд.	Алтшуллер		

ТП 902-2-343 -КЖИ-С3;4

Днище. Сетки арматурные С3; С4.

Стадия	Масса	Масштаб
Р	241,8 кг / 186,1 кг	Б/м
Лист 1	Листов 1	

Госстрой СССР
СОЮЗВОДОКАНАЛПРОЕКТ
г. Москва

Альбом III

Типовой проект 902-2

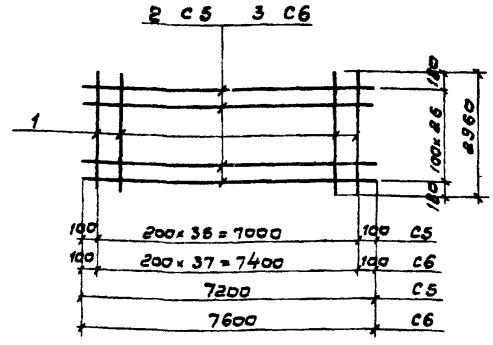

Формат	Зона	Поз.	Обозначение	Наименование	К-во	Примеч. Масса 1 шт. кг.
				Документация		
			КЖИ-С5; 6	Сборочный чертеж		
				Детали		
				С5		
Б/ч		1	—	6 AIII, ГОСТ 5781-75, ℓ=2960	36	0.7
Б/ч		2	—	ф10 AIII, ГОСТ 5.1459-72, ℓ=7200	27	4.5
				С6		
Б/ч		1	—	ф6 AIII, ГОСТ 5781-75, ℓ=2960	38	0.7
Б/ч		3	—	ф10 AIII, ГОСТ 5.1459-72, ℓ=7600	27	4.7

Арматурные сетки изготовлять при помощи точечной сварки в соответствии с требованиями СНиП II-21-75 и ГОСТ 10922-75.

Инв. № подл. | Подпись и дата | Взам. инв. №

Разраб.	Цветкова		
Провер.	Семенова		
Рук. гр.	Гарбуз		
Гл. инж. пр.	Чирков		
Гл. спец.	Андрианов		
Нач. отд.	Алтшуллер		

ТП 902-2-343 -КЖИ-С5;6

Днище. Сетки арматурные С5; С6

Стадия	Масса	Масштаб
Р	146,7 кг / 153,5 кг	Б/м
Лист 1	Листов 1	

Госстрой СССР
СОЮЗВОДОКАНАЛПРОЕКТ
г. Москва

Копировал В. Филиппова Формат А4

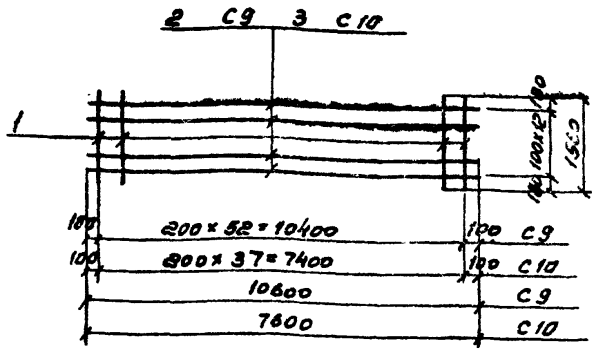

Формат	Зона	Поз	Обозначение	Наименование	К-во	Примеч. Масса 1 шт. кг.
				Документация		
			КЖИ-С9; 10	Сборочный чертеж		
				Детали		
				С9		
Б/4		1	—	ф6 AIII, ГОСТ 5781-75, ℓ=1560	53	0.4
Б/4		2	—	ф10 AIII, ГОСТ 5.1459-72, ℓ=10600	13	6.6
				С10		
Б/4		1	—	ф6 AIII, ГОСТ 5781-75, ℓ=1560	38	0.4
Б/4		3	—	ф10 AIII, ГОСТ 5.1459-72, ℓ=7600	13	4.7

Арматурные сетки изготовлять при помощи точечной сварки в соответствии с требованиями СНиП II-21-75 и ГОСТ 10922-75.

Разраб.	Цветкова		
Проверил	Семенова		
Рук. гр	Гарбуз		
Гл. инж. пр	Чирков		
Гл. спец.	Андрианов		
Нач. отд	Альтшуллер		

ТП 902-2-343 -КЖИ-С9; 10

Днище. Сетки арматурные С9; С10

Стадия	Масса	Масштаб
Р	107.0 кг 76.3 кг	1/20
Лист 1	Листов 1	

Госстрой СССР СОЮЗВОДОКАНАЛПРОЕКТ г. Москва

Альбом III

Типовой проект 902-2-

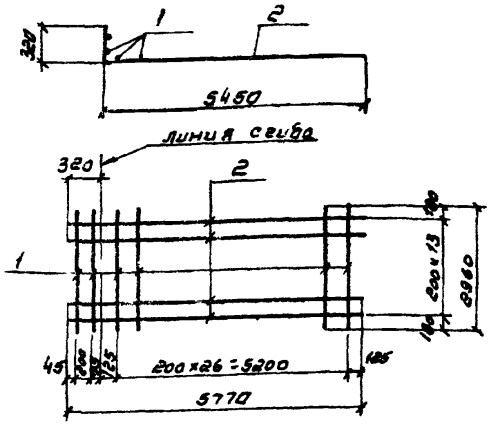

Формат	Зона	Поз	Обозначение	Наименование	К-во	Примеч. Масса 1 шт. кг.
				Документация		
			КЖИ-С11	Сборочный чертеж		
				Детали		
Б/4		1	—	ф6 AIII, ГОСТ 5781-75, ℓ=2960	29	1.2
Б/4		2	—	ф25 AIII, ГОСТ 5.1459-72, ℓ=5770	14	22.2

Арматурные сетки изготовлять при помощи точечной сварки в соответствии с требованиями СНиП II-21-75 и ГОСТ 10922-75.

Разраб.	Цветкова		
Проверил	Семенова		
Рук. гр	Гарбуз		
Гл. инж. пр	Чирков		
Гл. спец.	Андрианов		
Нач. отд	Альтшуллер		

ТП 902-2-343 -КЖИ-С11

Днище. Сетка арматурная С11.

Стадия	Масса	Масштаб
Р	348.6 кг	1/20
Лист 1	Листов 1	

Госстрой СССР СОЮЗВОДОКАНАЛПРОЕКТ г. Москва

Взам. инв. №

Подпись и дата

Инв. № подл.

Копировал Синицына Формат А4

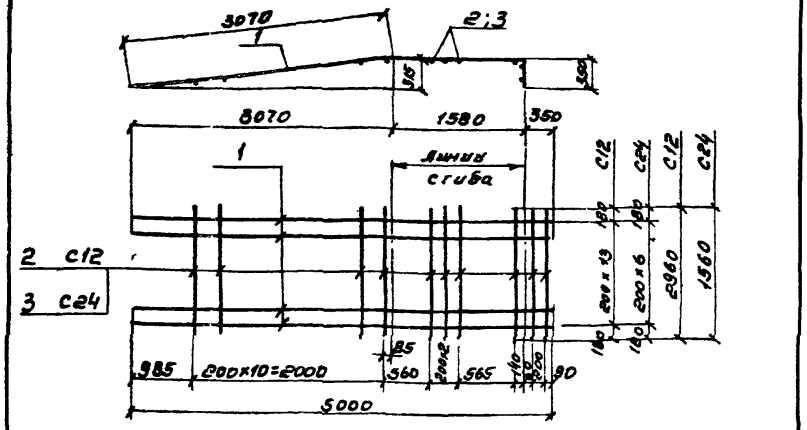

Формат	Зона	Поз.	Обозначение	Наименование	К-во	Примеч. масса 1 шт. кг.
				Документация		
			КЖИ-С12;24	Сборочный чертеж		
				Детали		
				С12		
Б/4		1	—	ф25АIII, ГОСТ 5.1459-72, ℓ=5000	14	19,3
Б/4		2	—	ф8АIII, ГОСТ 5781-75, ℓ=2960	17	1.2
				С24		
Б/4		1	—	ф25АIII, ГОСТ 5.1459-72, ℓ=5000	7	19,3
Б/4		3	—	ф8АIII, ГОСТ 5781-75, ℓ=1560	17	0.6

Арматурные сетки изготовлять при помощи точечной сварки в соответствии с требованиями СНиП II-21-75 и ГОСТ 10922-75.

		ТП 902-2-343 -КЖИ-С12;24	
Разраб.	Цветкова	Днище сетки арматурные С12; С24	Стадия: Р; Масса: 290 6кг. 145 2кг; Масштаб: Б/М
Проверил	Семенова		Лист 1; Листов 1
Рук. гр.	Гарбуз		Госстрой СССР
Гл. инж. пр.	Чирков		Союзводоканалпроект г. Москва
Гл. спец.	Андрианов		
Нач. отд.	Алатырцев		

Копировал Синицына Формат 118

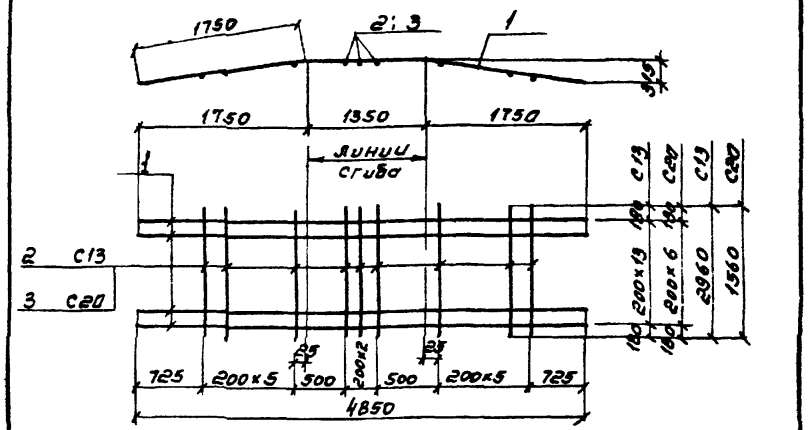

Формат	Зона	Поз.	Обозначение	Наименование	К-во	Примеч. масса 1 шт. кг.
				Документация		
			КЖИ-С13;20	Сборочный чертеж		
				Детали		
				С13		
Б/4		1	—	ф20АIII, ГОСТ 5.1459-72, ℓ=4850	14	12.0
Б/4		2	—	ф8АIII, ГОСТ 5781-75, ℓ=2960	15	1.2
				С20		
Б/4		1	—	ф20АIII, ГОСТ 5.1459-72, ℓ=4850	7	12.0
Б/4		3	—	ф8АIII, ГОСТ 5781-75, ℓ=1560	15	0.6

Арматурные сетки изготовлять при помощи точечной сварки в соответствии с требованиями СНиП II-21-75 и ГОСТ 10922-75.

		ТП 902-2-343 -КЖИ-С13;20	
Разраб.	Цветкова	Днище сетки арматурные С13; С20	Стадия: Р; Масса: 186.0кг 93.0кг; Масштаб: Б/М
Проверил	Семенова		Лист 1; Листов 1
Рук. гр.	Гарбуз		Госстрой СССР
Гл. инж. пр.	Чирков		Союзводоканалпроект г. Москва
Гл. спец.	Андрианов		
Нач. отд.	Алатырцев		

Инв. № подл. | Подпись и дата | Взам. инв. №

17229-03 10

Формат 118

Типовой проект 902-2-343 Альбом III

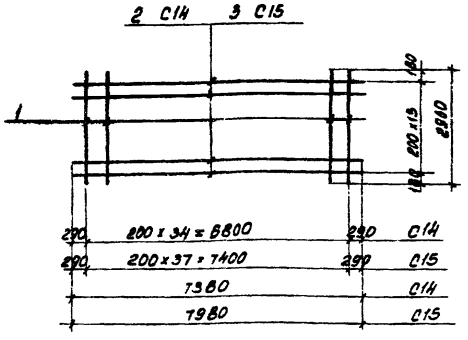

Формат	Зона	Поз.	Обозначение	Наименование	К-во	Примеч. Масса 1 шт. кг.
				Документация		
			КЖИ-С14;15	Сборочный чертеж		
				Детали		
				С14		
Б/ч		1	—	ф6 А III, ГОСТ 5781-75, ℓ=2960	35	0.7
Б/ч		2	—	ф12 А III, ГОСТ 5.1459-72, ℓ=7380	14	6.6
				С15		
Б/ч		1	—	ф6 А III, ГОСТ 5781-75, ℓ=2960	38	0.7
Б/ч		3	—	ф12 А III, ГОСТ 5.1459-72, ℓ=7980	14	7.1

Арматурные сетки изготовлять при помощи точечной сварки в соответствии с требованиями СНиП II-21-75 и ГОСТ 10922-75.

ТП 902-2-343 -КЖИ-С14:15

Разраб.	Цветкова		
Проверил	Семенова		
Рук. гр.	Горбуз		
Гл. инж. пр.	Чирков		
Гл. спец.	Андрианов		
Нач. отд.	Альтшуллер		

Днище. Сетки арматурные С14; С15

Стадия	Масса	Масштаб
Р	116.9 кг 126.0 кг	Б/м
Лист 1	Листов 1	

Госстрой СССР
СОЮЗВОДОКАНАЛПРОЕКТ г. Москва

Копировал Доценко Формат А1Б.

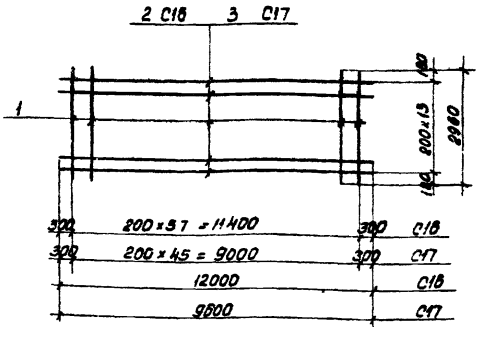

Формат	Зона	Поз.	Обозначение	Наименование	К-во	Примеч. Масса 1 шт. кг.
				Документация		
			КЖИ-С16;17	Сборочный чертеж		
				Детали		
				С16		
Б/ч		1	—	ф6 А III, ГОСТ 5781-75, ℓ=2960	58	0.7
Б/ч		2	—	ф12 А III, ГОСТ 5.1459-72, ℓ=12000	14	10.7
				С17		
Б/ч		1	—	ф6 А III, ГОСТ 5781-75, ℓ=2960	46	0.7
Б/ч		3	—	ф12 А III, ГОСТ 5.1459-72, ℓ=9600	14	8.5

Арматурные сетки изготовлять при помощи точечной сварки в соответствии с требованиями СНиП II-21-75 и ГОСТ 10922-75.

Инв. № подл. | Подпись и дата | Взам. инв. №

ТП 902-2-343 -КЖИ-С16:17

Разраб.	Цветкова		
Провер.	Семенова		
Рук. гр.	Горбуз		
Гл. инж. пр.	Чирков		
Гл. спец.	Андрианов		
Нач. отд.	Альтшуллер		

Днище Сетки арматурные С16; С17.

Стадия	Масса	Масштаб
Р	190.4 кг 151.2 кг	Б/м
Лист 1	Листов 1	

Госстрой СССР
СОЮЗВОДОКАНАЛПРОЕКТ г. Москва

17229-03 11

Копировал Доценко Формат А1Б

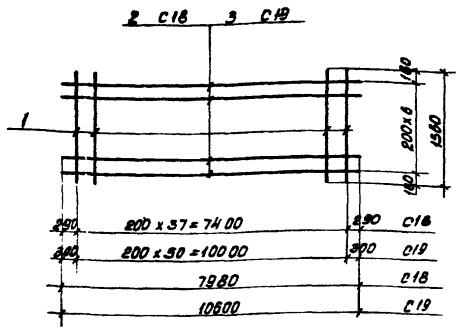

Формат	Зона	Поз.	Обозначение	Наименование	К-во	Примеч. Масса 1 шт. кг.
				Документация		
			КЖИ – С 18 ; 19	Сборочный чертеж		
				Детали		
				С 18		
Б/ч		1	—	ф6 AIII, ГОСТ 5781-75, ℓ=1560	88	0.4
Б/ч		2	—	ф12 AIII, ГОСТ 5.1459-72, ℓ=7980	7	7.1
				С 19		
Б/ч		1	—	ф6 AIII, ГОСТ 5781-75, ℓ=1560	51	0.4
Б/ч		3	—	ф12 AIII, ГОСТ 5.1459-72, ℓ=10600	7	9.4

Арматурные сетки изготовлять при помощи точечной сварки в соответствии с требованиями СНиП II-21-75 и ГОСТ 10922-75.

Разраб.	Цветкова	
Проверил	Семенова	
Рук. гр.	Горбуз	
Гл. инж. пр.	Чирков	
Гл. спец.	Андрианов	
Нач. отд.	Альтшуллер	

ТП 902-2-343 –КЖИ-С18; 19

Днище. Сетки арматурные С 18 ; С 19.

Стадия	Масса	Масштаб
Р	64.9 кг 86.2 кг	б/м
Лист 1	Листов 1	

Росстрой СССР
СОЮЗВОДОКАНАЛПРОЕКТ
г. Москва

Копировал Доценко Формат А1Б

Альбом III

Типовой проект 902-2-

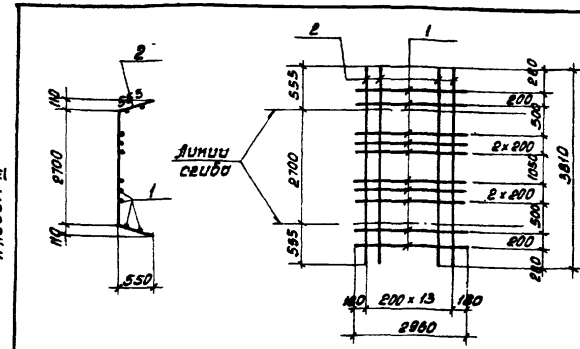

Формат	Зона	Поз.	Обозначение	Наименование	К-во	Примеч. Масса 1 шт. кг.
				Документация		
			КЖИ – С 21	Сборочный чертеж		
				Детали		
Б/ч		1	—	ф8 AIII, ГОСТ 5781-75, ℓ=2960	10	1.2
Б/ч		2	—	ф25 AIII, ГОСТ 5.1459-72, ℓ=3810	14	14.7

Арматурные сетки изготовлять при помощи точечной сварки в соответствии с требованиями СНиП II-21-75 и ГОСТ 10922-75.

Инв. № подл. | Подпись и дата | Взамен. инв. №

Разраб.	Цветкова	
Пробер	Семенова	
Рук. гр.	Горбуз	
Гл. инж. пр.	Чирков	
Гл. спец.	Андрианов	
Нач. отд.	Альтшуллер	

ТП 902-2-343 –КЖИ-С 21

Днище. Сетка арматурная С 21

Стадия	Масса	Масштаб
Р	217.8 кг	б/м
Лист 1	Листов 1	

Росстрой СССР
СОЮЗВОДОКАНАЛПРОЕКТ
г. Москва

17229-03 12

Доценко Формат А1Б

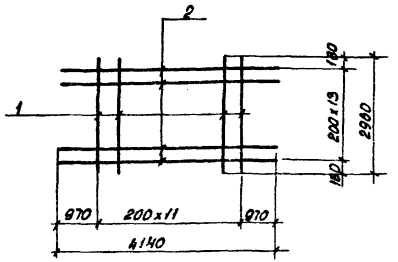

Формат	Зона	Поз.	Обозначение	Наименование	К-во	Примеч. Масса 1 шт. кг.
				Документация		
			КЖИ-С22	Сборочный чертеж		
				Детали		
Б/4		1	——	ф8AIII, ГОСТ 5781-75, ℓ=2980	12	1.2
Б/4		2	——	ф25AIII, ГОСТ 5.1459-72, ℓ=4140	14	16.0

Арматурные сетки изготовлять при помощи точечной сварки в соответствии с требованиями СНиП II-21-75 и ГОСТ 10922-75.

Разраб	Цветкова	
Проверил	Семенова	
Рук. гр.	Гарбуз	
Гл. инж. пр.	Чирков	
Гл. спец.	Андрианов	
Нач. отд.	Альтшумер	

ТП-902-2-343-КЖИ-С22

Днище. Сетка арматурная С22

Стадия	Масса	Масштаб
Р	238.4кг	Б/м
Лист 1	Листов 1	

Госстрой СССР
СОЮЗВОДОКАНАЛПРОЕКТ
г. Москва

Формат 118

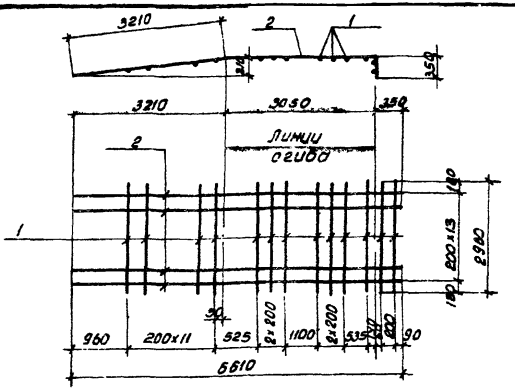

Формат	Зона	Поз.	Обозначение	Наименование	К-во	Примеч. Масса 1 шт. кг.
				Документация		
			КЖИ-С23	Сборочный чертеж		
				Детали		
Б/4		1	——	ф8AIII, ГОСТ 5781-75, ℓ=2980	21	1.2
Б/4		2	——	ф25AIII, ГОСТ 5.1459-72, ℓ=5610	14	25.4

Арматурные сетки изготовлять при помощи точечной сварки в соответствии с требованиями СНиП II-21-75 и ГОСТ 10922-75.

Инв. № подл. | Подпись и дата | Взам. инв. №

Разраб	Цветкова	
Проверил	Семенова	
Рук. гр.	Гарбуз	
Гл. инж. пр.	Чирков	
Гл. спец.	Андрианов	
Нач. отд.	Альтшумер	

ТП 902-2-343-КЖИ-С23

Днище. Сетка арматурная С23

Стадия	Масса	Масштаб
Р	380.8кг	Б/м
Лист 1	Листов 1	

Госстрой СССР
СОЮЗВОДОКАНАЛПРОЕКТ
г. Москва

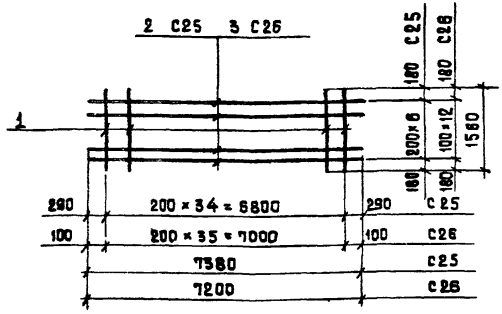

Формат	Зона	Поз.	Обозначение	Наименование	К-во	Примеч. Масса 1шт. кг.
				Документация		
			КЖИ - С25; 26	Сборочный чертеж		
				Детали		
				С25		
Б/Ч		1	———	ф6АIII, ГОСТ 5781-75, ℓ=1560	35	0.4
Б/Ч		2	———	ф12АIII, ГОСТ 5.1459-72, ℓ=7380	7	6.6
				С26		
Б/Ч		1	———	ф6АIII, ГОСТ 5781-75, ℓ=1560	36	0.4
Б/Ч		3	———	ф10АIII, ГОСТ 5.1459-72, ℓ=7200	13	4.5

Арматурные сетки изготовлять при помощи точечной сварки в соответствии с требованиями СНиП II-21-75 и ГОСТ 10922-75

Разраб.	Цветкова		
Проверил	Семенова		
Рук гр	Гарбуз		
Гл.инж.пр	Чирков		
Гл спец	Андрианов		
Нач отд	Альтшуллер		

ТП 902-2-343 -КЖИ-С25,26

Днище. Сетки арматурные С25; С26.

Стадия	Масса	Масштаб
Р	60.2 кг 72.9 кг	Б/М

Лист 1 | Листов 1

Госстрой СССР
СОЮЗВОДОКАНАЛПРОЕКТ
г Москва

Альбом III

Типовой проект 902-2-

Взамен инв. №

Подпись и дата

Инв № подл.

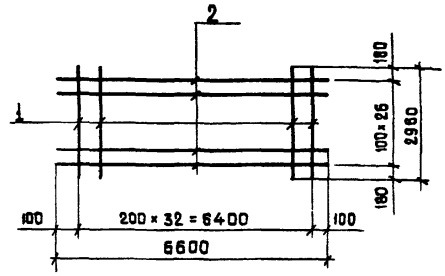

Формат	Зона	Поз.	Обозначение	Наименование	К-во	Примеч. масса 1шт. кг.
				Документация		
			КЖИ - С27	Сборочный чертеж		
				Детали		
Б/Ч		1	———	ф6АIII, ГОСТ 5781-75, ℓ=2960	33	0.7
Б/Ч		2	———	ф10АIII, ГОСТ 5.1459-72, ℓ=6600	27	4.1

Арматурные сетки изготовлять при помощи точечной сварки в соответствии с требованиями СНиП II-21-75 и ГОСТ 10922-75.

Разраб.	Цветкова		
Проверил	Семенова		
Рук гр.	Гарбуз		
Гл.инж.пр.	Чирков		
Гл спец	Андрианов		
Нач отд.	Альтшуллер		

ТП 902-2-343 -КЖИ-С27

Днище. Сетка арматурная С-27.

Стадия	Масса	Масштаб
Р	133.8кг	Б/М

Лист 1 | Листов 1

Госстрой СССР
СОЮЗВОДОКАНАЛПРОЕКТ
г Москва

17229-03 14

Копировал Пошенко

Формат 11в

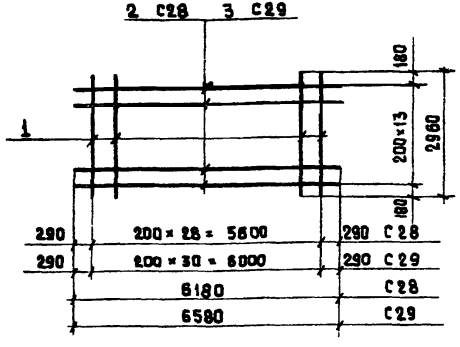

Формат	Зона	Поз.	Обозначение	Наименование	К-во	Примеч. Масса 1 шт. кг.
				Документация		
			КЖИ-С28; 29	Сборочный чертеж		
				Детали		
				С28		
Б/Ч		1	—	ф6AIII, ГОСТ 5781-75, ℓ=2960	29	0.7
Б/Ч		2	—	ф12AIII, ГОСТ 5 1459-72, ℓ=6180	14	5.5
				С29		
Б/Ч		1	—	ф6AIII, ГОСТ 5781-75, ℓ=2960	31	0.7
Б/Ч		3	—	ф12AIII, ГОСТ 5.1459-72, ℓ=6580	14	5.8

Арматурные сетки изготовлять при помощи точечной сварки в соответствии с требованиями СНиП II-21-75 и ГОСТ 10922-75.

Разраб.	Цветкова		
Провер	Семенова		
Рук. гр.	Горбуз		
Гл. инж. пр.	Чирков		
Гл. спец.	Андрианов		
Нач. отд.	Ал...	...лер	

ТП 902-2-343 -КЖИ-С28,29

Днище. Сетки арматурные С28; С29.

Стадия	Масса	Масштаб
Р	97.3 кг 402.9 кг	1/25
Лист 1	Листов 1	

Госстрой СССР СОЮЗВОДОКАНАЛПРОЕКТ г. Москва

Альбом III

Типовой проект 902-2-

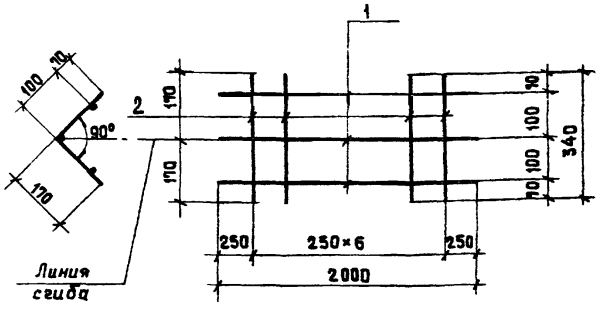

Формат	Зона	Поз.	Обозначение	Наименование	К-во	Примеч. масса 1 шт. кг.
				Документация		
			КЖИ-КР1	Сборочный чертеж		
				Детали		
Б/Ч		1	—	ф6AI, ГОСТ 5781-75, ℓ=2000	3	0.4
Б/Ч		2	—	ф6AI, ГОСТ 5781-75, ℓ=340	7	0.1

Арматурные каркасы изготовлять при помощи точечной сварки в соответствии с требованиями СНиП II-21-75 и ГОСТ 10922-75.

Инв. № подл. | Подпись и дата | Взамен инв. №

Разраб.	Цветкова		
Провер	Семенова		
Рук. гр.	Горбуз		
Гл. инж. пр.	Чирков		
Гл. спец.	Андрианов		
Нач. отд.	Ялышуллер		

ТП 902-2-343 -КЖИ-КР1

Днище. Каркас плоский КР1.

Стадия	Масса	Масштаб
Р	1.9 кг	1/25
Лист 1	Листов 1	

Госстрой СССР СОЮЗВОДОКАНАЛПРОЕКТ г. Москва

Копировал Формат А4

КП1

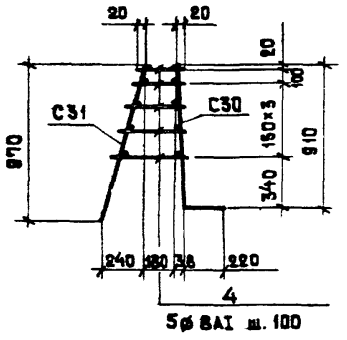

КП2

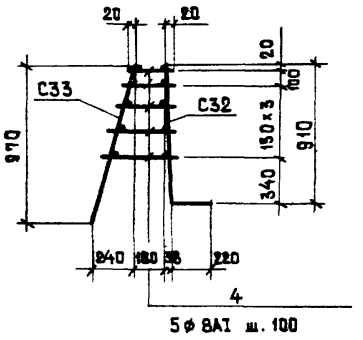

С30

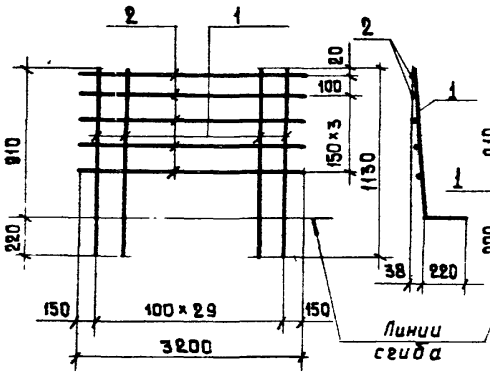

С32

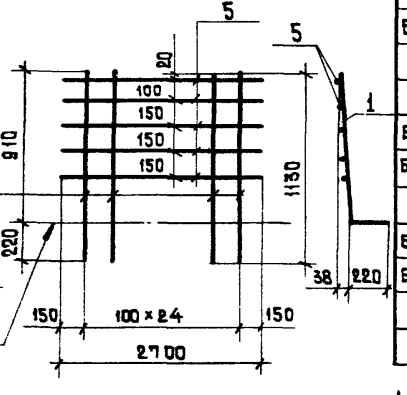

С31

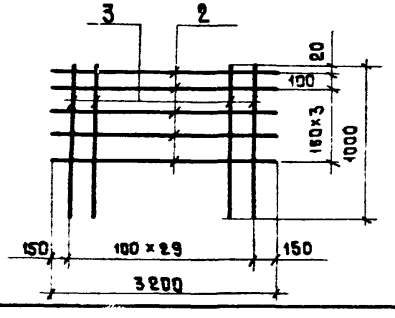

С33

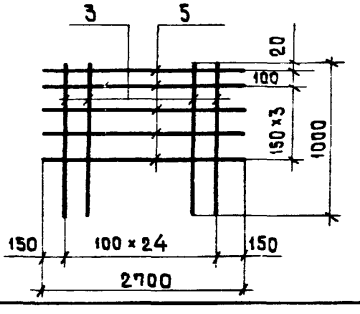

Формат	Зона	Поз.	Обозначение	Наименование	К-во	Примеч. Масса 1 шт. кг
				Документация		
12			КЖИ-КП1; 2	Сборочный чертеж		
				Детали		
				КП1		
				С30 /шт.-1/		
Б/Ч		1	—	ф14 AIII, ГОСТ 5.1459-72 ℓ=1130	30	1.4
Б/Ч		2	—	ф8AIII, ГОСТ 5781-75, ℓ=3200	5	1.3
				С31 /шт-1/		
Б/Ч		3	—	ф10AIII, ГОСТ 5.1459-72, ℓ=1000	30	0.6
Б/Ч		2	—	ф8AIII, ГОСТ 5781-75, ℓ=3200	5	1.3
				Стержни одиночные		
Б/Ч		4	—	ф8AI, ГОСТ 5781-75, ℓ=220÷390	150	0.1
				КП2		
				С32 /шт-1/		
Б/Ч		1	—	ф14AIII, ГОСТ 5.1459-72, ℓ=1130	25	1.4
Б/Ч		5	—	ф8AIII, ГОСТ 5781-75, ℓ=2700	5	1.1
				С33 /шт-1/		
Б/Ч		3	—	ф10AIII, ГОСТ 5.1459-72, ℓ=1000	25	0.6
Б/Ч		5	—	ф8AIII, ГОСТ 5781-75, ℓ=2700	5	1.1
				Стержни одиночные		
			—	ф8AI, ГОСТ 5781-75, ℓ=220÷390	125	0.1

1. Арматурные сетки изготовлять при помощи точечной сварки в соответствии с требованиями СНиП II-21-75 и ГОСТ 10922-75.
2. Объединение в пространственный каркас производить приваркой одиночных стержней к продольным стержням сеток контактной сваркой с помощью сварочных клещей.

Разраб	Цветкова	
Провер	Семенова	
Рук гр	Гарбуз	
Гл инж пр.	Чирков	
Гл. спец	Андрианов	
Нач. отд.	Альтшуллер	

ТП 902-2-343 -КЖИ-КП1, 2

Днище. Каркасы пространственные КП1; КП2.

Стадия	Масса	Масштаб
Р	88.0 кг 73.5 кг	Б/М
Лист 1	Листов 1	

Госстрой СССР СОЮЗВОДОКАНАЛПРОЕКТ г. Москва

Копировал Доценко 17229-03 16 Формат 12г

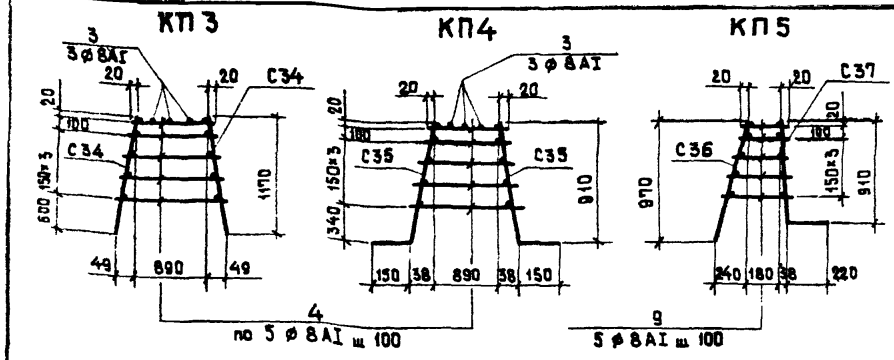

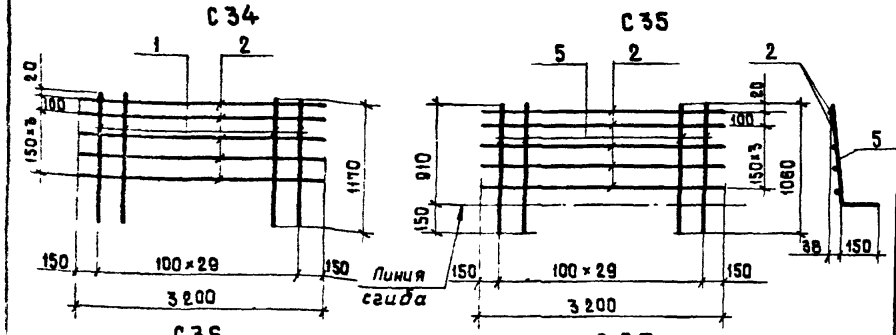

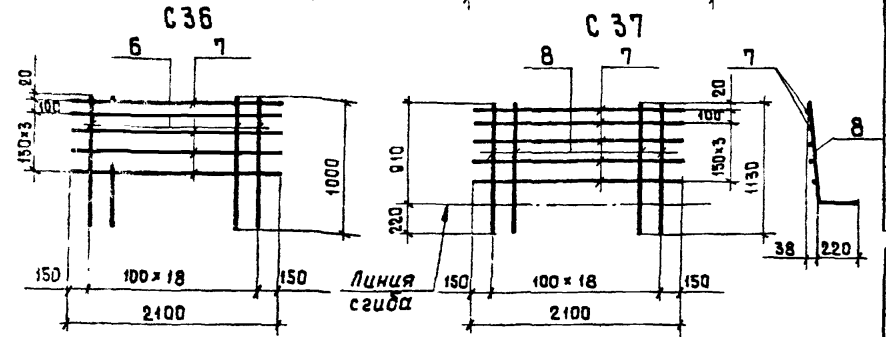

1. Арматурные сетки изготовлять при помощи точечной сварки в соответствии с требованиями СНиП 2.1-15 и ГОСТ 10922-75.
2. Объединение в пространственный каркас производить приваркой одиночных стержней к продольным стержням сеток контактной сваркой с помощью сварочных клещей.

Формат	Зона	Поз.	Обозначение	Наименование	К-во	Примеч. Масса 1 шт. кг.
				Документация		
12			КЖИ-КП3;4;5	Сварочный чертеж		
				Детали		
				КП3		
				С34 /шт-2/		
Б/ч		1	—	ф 12AIII, ГОСТ 5.1459-72, ℓ=1170	30	1.0
Б/ч		2	—	ф 8AIII, ГОСТ 5781-75, ℓ=3200	5	1.3
				Стержни одиночные		
Б/ч		3	—	ф 8AI, ГОСТ 5781-75, ℓ=3200	3	1.3
Б/ч		4	—	ф 8AI, ГОСТ 5781-75, ℓ=930÷980	150	0.4
				КП4		
				С35 /шт-2/		
Б/ч		2	—	ф 8AIII, ГОСТ 5781-75, ℓ=3200	5	1.3
Б/ч		5	—	ф 12AIII, ГОСТ 5.1459-72, ℓ=1060	30	0.9
				Стержни одиночные		
Б/ч		3	—	ф 8AI, ГОСТ 5781-75, ℓ=3200	3	1.3
Б/ч		4	—	ф 8AI, ГОСТ 5781-75, ℓ=930÷980	150	0.4
				КП5		
				С36 /шт-1/		
Б/ч		6	—	ф 10AIII, ГОСТ 5.1459-72, ℓ=1000	19	0.6
Б/ч		7	—	ф 8AIII, ГОСТ 5781-75; ℓ=2100	5	0.8
				С37 /шт-1/		
Б/ч		7	—	ф 8AIII, ГОСТ 5781-75, ℓ=2100	5	0.8
Б/ч		8	—	ф 14AIII, ГОСТ 5.1459-72, ℓ=1130	19	1.4
				Стержни одиночные		
Б/ч		9	—	ф 8AI, ГОСТ 5781-75, ℓ=220÷390	95	0.1

Разраб	Цветкова	
Проверил	Семенова	
Рук гр	Гарбуз	
Гл инж пр	Чирков	
Гл. спец	Андрианов	
Нач отд	Альтшуллер	

ТП 902-2-343 -КЖИ-КП3, 4, 5

Днище.
Каркасы пространственные КП3; КП4; КП5.

Стадия	Масса	Масштаб
Р	136.9 кг 130.9 кг 55.5 кг	1/м
Лист 1	Листов 1	

Госстрой СССР
СОЮЗВОДОКАНАЛПРОЕКТ
г. Москва

17229-03 17

Копировал Доценко Формат 12 г

КП 6

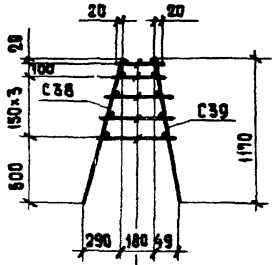

КП 7

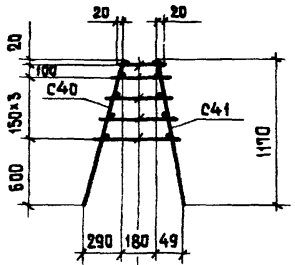

4
по 5ф8АI ш. 100

С 38

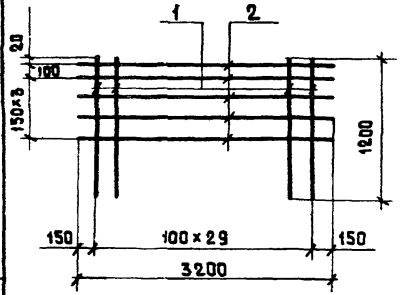

С 40

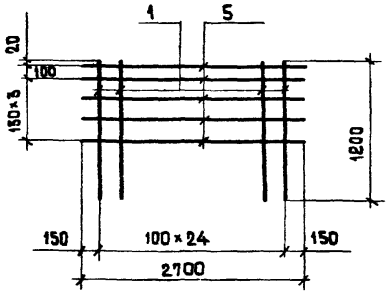

С 39

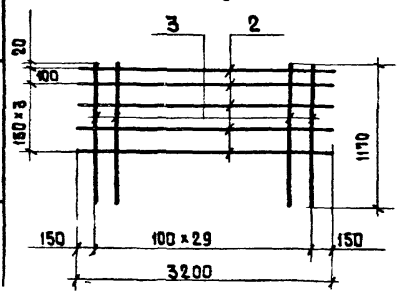

С 41

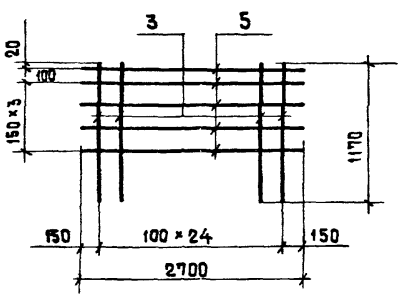

Формат	Зона	Поз.	Обозначение	Наименование	К-во	Примеч. Масса 1 шт. кг.
				Документация		
12			КЖИ - КП 6;7	Сварочный чертеж		
				Детали		
				КП6		
				С38 /шт.1/		
Б/Ч		1	—	ф10АIII, ГОСТ 5.1459-72, ℓ=1200	30	0.8
Б/Ч		2	—	ф8АIII, ГОСТ 5781-75, ℓ=3200	5	1.3
				С39 /шт-1/		
Б/Ч		3	—	ф14АIII, ГОСТ 5.1459-72, ℓ=1170	30	1.4
Б/Ч		2	—	ф8АIII, ГОСТ 5781-75, ℓ=3200	5	1.3
				Стержни одиночные		
Б/Ч		4	—	ф8АI, ГОСТ 5781-75, ℓ=220÷390	150	0.1
				КП7		
				С40 /шт-1/		
Б/Ч		1	—	ф10АIII, ГОСТ 5.1459-72, ℓ=1200	25	0.8
Б/Ч		5	—	ф8АIII, ГОСТ 5781-75, ℓ=2700	5	1.1
				С41 /шт-1/		
Б/Ч		3	—	ф14АIII, ГОСТ 5.1459-72, ℓ=1170	25	1.4
Б/Ч		5	—	ф8АIII, ГОСТ 5781-75, ℓ=2700	5	1.1
				Стержни одиночные		
Б/Ч		4	—	ф8АI, ГОСТ 5781-75, ℓ=220÷390	125	0.1

1. Арматурные сетки изготавлять при помощи точечной сварки в соответствии с требованиями СНиП II-21-75 и ГОСТ 10922-75.
2. Объединение в пространственный каркас производить приваркой одиночных стержней к продольным стержням сеток контактной сваркой с помощью сварочных клещей.

Разраб	Цветкова		
Провер	Семенова		
Рук гр	Гарбуз		
Гл инж пр	Чирков		
Гл спец	Андрианов		
Нач отд	Альтшуллер		

ТП 902-2-343 -КЖИ-КП6,7

Днище. Каркасы пространственные КП6; КП7

Стадия	Масса	Масштаб
Р	940 кг / 78.5 кг	1/м
Лист 1	Листов 1	

Госстрой СССР СОЮЗДОРНИИПРОЕКТ г. Москва

Копировал Доценко Формат 12г

КП 8

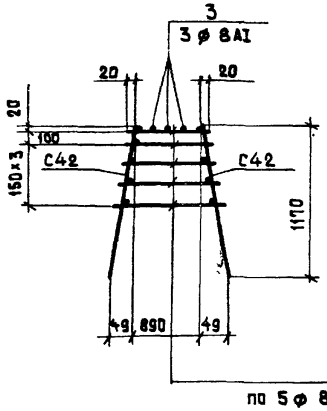

КП 9

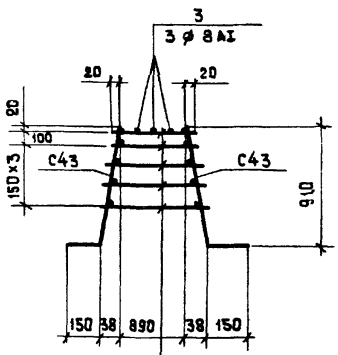

С 42

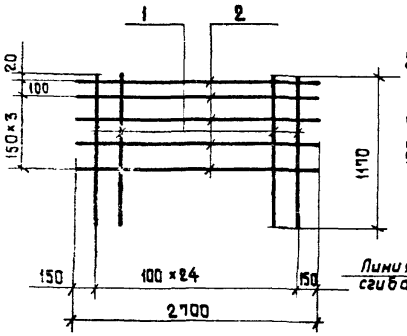

С 43

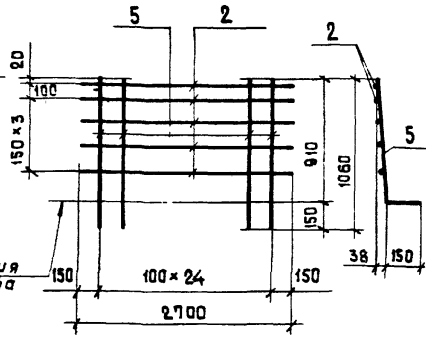

Формат	Зона	Поз.	Обозначение	Наименование	К-во	Примечание. Масса 1 шт. кг
				Документация		
12			КЖИ-КП8; 9	Сборочный чертеж		
				Детали		
				КП 8		
				С42 (шт.-2)		
Б/ч		1	—	ф12AIII, ГОСТ 5.1459-72, ℓ=1170	2.5	1.0
Б/ч		2	—	ф8AIII, ГОСТ 5781-75, ℓ=2700	5	1.1
				Стержни одиночные		
Б/ч		3	—	ф8AI, ГОСТ 5781-75, ℓ=2700	3	1.1
Б/ч		4	—	ф8AI, ГОСТ 5781-75, ℓ=930÷980	12.5	0.4
				КП 9		
				С43 (шт.-2)		
Б/ч		5	—	ф12AIII, ГОСТ 5.1459-72, ℓ=1060	2.5	0.9
Б/ч		2	—	ф8AIII, ГОСТ 5781-75, ℓ=2700	5	1.1
				Стержни одиночные		
Б/ч		3	—	ф8AI, ГОСТ 5781-75, ℓ=2700	3	1.1
Б/ч		4	—	ф8AI, ГОСТ 5781-75, ℓ=930÷980	12.5	0.4

1. Арматурные сетки изготовлять при помощи точечной сварки в соответствии с требованиями СНиП II-21-75 и ГОСТ 10922-75.
2. Объединение в пространственный каркас производить приваркой одиночных стержней к продольным стержням сеток контактной сваркой с помощью сварочных клещей.

Разраб.	Цветкова	
Провер.	Семенова	
Рук. гр.	Гарбуз	
Гл. инж. пр.	Чирков	
Гл. спец.	Андрианов	
Нач. отд.	Альтшуллер	

ТП 902-2-343 -КЖИ-КП8, 9

Днище. Каркасы пространственные КП8; КП9

Стадия	Масса	Масштаб
Р	114.3 кг 109.3 кг	Б/м
Лист 1	Листов 1	

Госстрой СССР СОЮЗВОДОКАНАЛПРОЕКТ г. Москва

17229-03 19

Копировал Доценко

Формат А2

КП 10

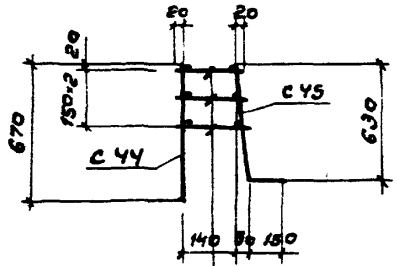

КП 11

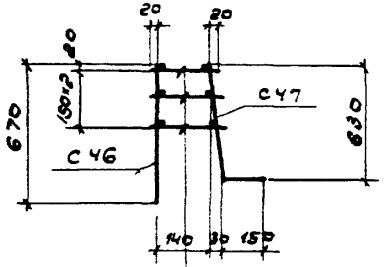

4 по 3 ф6AI ш 100

С44

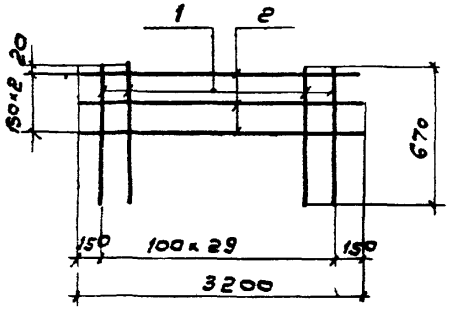

С46

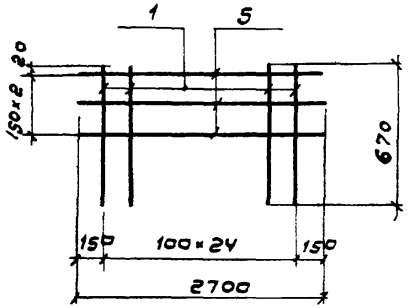

С45

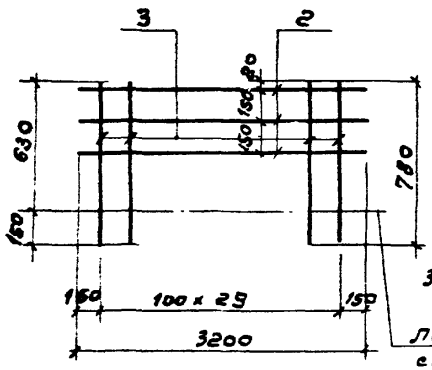

С47

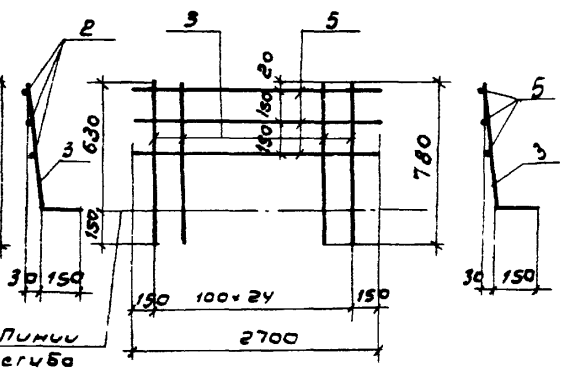

Формат	Зона	Поз.	Обозначение	Наименование	К-во	Примеч. Масса 1 шт. кг
				Документация		
			КЖИ-КП 10; 11	Сборочный чертеж		
				Детали		
				КП10		
				С44/шт. 1/		
Б/ч		1	—	ф10AIII, ГОСТ 5.1459-72, ℓ=670	30	0.4
Б/ч		2	—	ф8AIII, ГОСТ 5781-75; ℓ=3200	3	1.3
				С45/шт-1/		
Б/ч		3	—	ф10AIII ГОСТ 5 1459-72, ℓ=790	30	0.4
Б/ч		2	—	ф8AIII ГОСТ 5781-75, ℓ=3200	3	1.3
				Стержни одиночные		
Б/ч		4	—	ф6AI, ГОСТ 5781-75, ℓ=180÷190	90	0.1
				КП 11		
				С46/шт 1/		
Б/ч		1	—	ф10AIII ГОСТ 5 1459-72, ℓ=670	25	0.4
Б/ч		5	—	ф8AIII, ГОСТ 5781-75, ℓ=2700	8	1.1
				С47/шт-1/		
Б/ч		3	—	ф10AIII, ГОСТ 5 1459-72, ℓ=780	25	0.4
Б/ч		5	—	ф8AIII, ГОСТ 5781-75, ℓ=2700	3	1.1
				Стержни одиночные		
Б/ч		4	—	ф6AI, ГОСТ 5781-75, ℓ=180÷190	75	0.1

1 Арматурные сетки изготовлять при помощи точечной сварки в соответствии с требованиями СНиП II-21-75 и ГОСТ 10922-75

2 Объединение в пространственный каркас производить приваркой одиночных стержней к продольным стержням сеток контактной сваркой с помощью сварочных клещей

Разраб	Цветкова	
Провер	Семенова	
Рук гр	Гарбуз	
Гл инж пр	Чирков	
Гл спец	Андрианов	
Нач отд	Альтшуллер	

ТП 902-2-343 - КЖИ-КП10;11

Днище. Каркасы пространственные КП10; КП11.

Стадия	Масса	Масштаб
Р	408 кг 34.1 кг	Б/м
Лист 1	Листов 1	

Госстрой СССР СОЮЗВОДОКАНАЛПРОЕКТ г. Москва

17229-03 20

Копировал: В Филиппова Формат 12г

КП 12

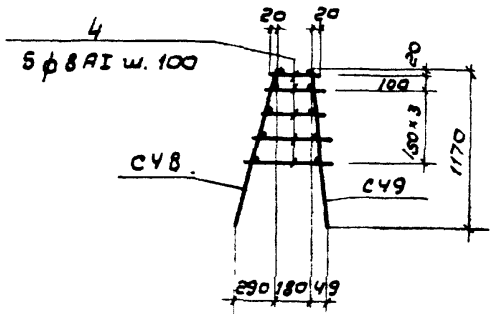

С 48

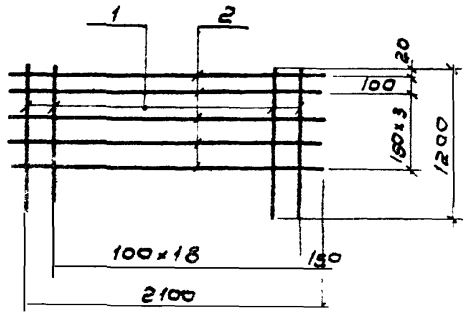

С 4

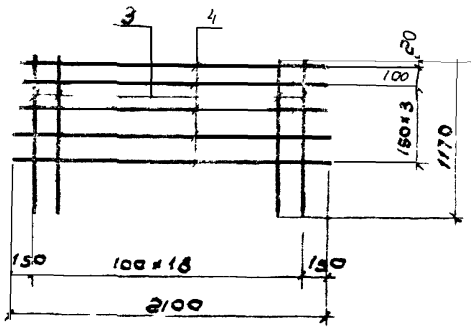

Формат	Зона	Поз	Обозначение	Наименование	К-во	Примеч. Масса 1шт. кг
				Документация		
12			КЖИ-КП 12	Сборочный чертеж		
				Детали		
				СУ8 /шт.-1/		
Б/ч		1	——	ф10АIII, ГОСТ 5.1459-72, ℓ=1200	19	0.8
Б/ч		2	——	ф8АIII, ГОСТ 5781-75, ℓ=2100	5	0.8
				СУ9 /шт.-1/		
Б/ч		3	——	ф14АIII, ГОСТ 5.1459-72, ℓ=1170	19	1.4
Б/ч		2	——	ф8АIII, ГОСТ 5781-75, ℓ=2100	5	0.8
				Стержни одиночные		
Б/ч		4	——	ф8АI, ГОСТ 5781-75, ℓ=220÷390	95	0.1

1. Арматурные сетки изготовлять при помощи точечной сварки в соответствии с требованиями СНиП II-21-75 и ГОСТ 10922-75.
2. Объединение в пространственных каркас производить приварной одиночных стержней продольным стержням сеток контактной сваркой с помощью сварочных клещей.

Разраб.	Цветкова		ТП 902-2-343 - КЖИ-КП12			
Провер.	Семенова		Днище. Каркас пространственный КП 12.	Стадия	Масса	Масштаб
Рук. гр.	Гарбуз			Р	593 кг	Б/ч
Гл. инж. пр.	Чирков			Лист 1	Листов 1	
Гл. спец.	Андрианов			Госстрой СССР СОЮЗВОДОКАНАЛПРОЕКТ г. Москва		
Нач. отд.	Альтшуллер					

17229-03 21

Копировал В. Филиппова Формат 12Г

Альбом III

Типовой проект 902-2-343

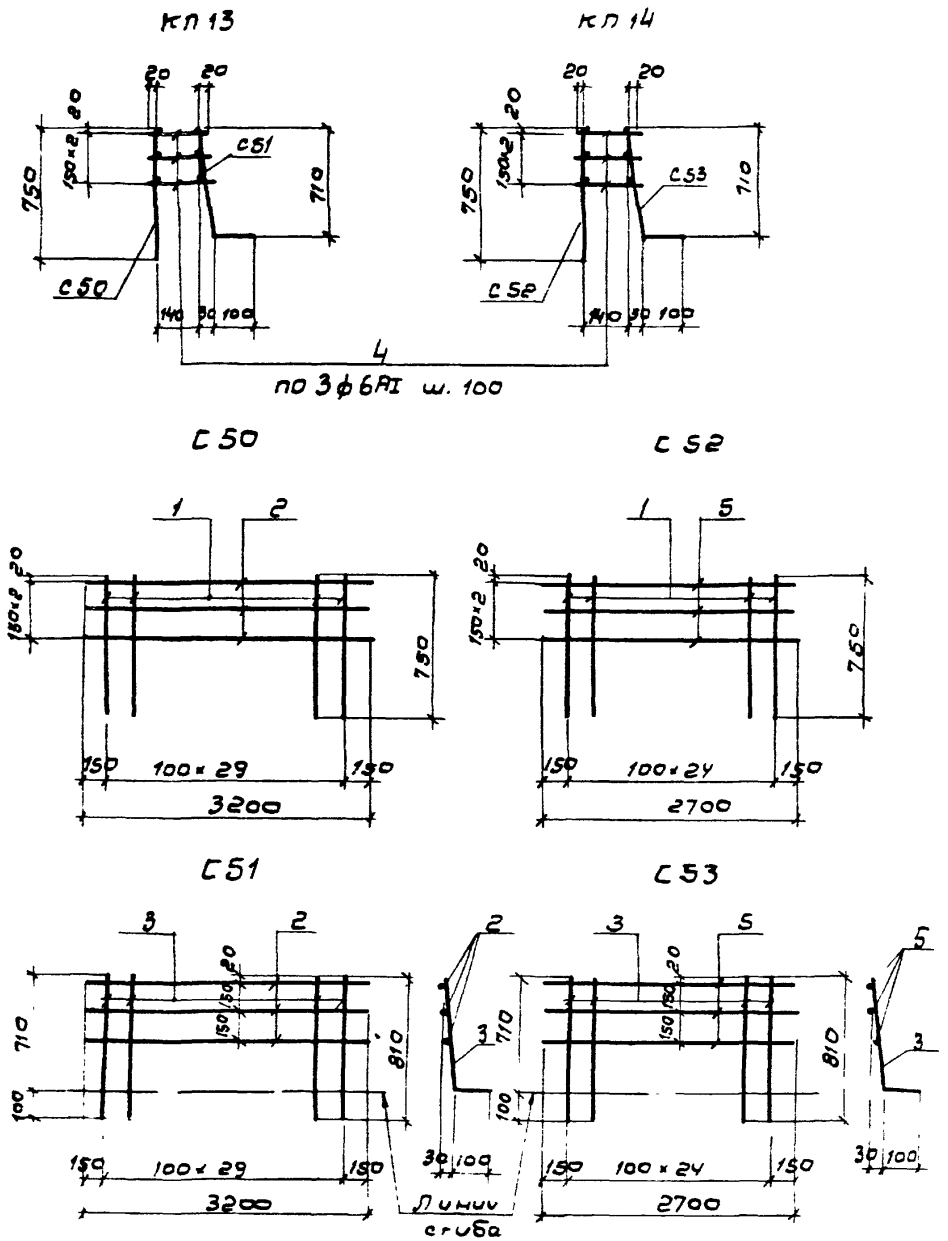

Формат	Зона	Поз.	Обозначение	Наименование	К-во	Примеч. масса 1 шт кг
				Документация		
12			КЖИ-КП 13, 14	Сборочный чертеж		
				Детали		
				КП 13		
				С 50 (шт-1)		
Б/ч		1	—	ф10АIII, ГОСТ 5 1459-72, ℓ=750	30	0,5
Б/ч		2	—	ф8АIII, ГОСТ 5781-75, ℓ=3200	3	1,3
				С 51 (шт-1)		
Б/ч		3	—	ф10АIII, ГОСТ 5 1459-72, ℓ=810	30	0,5
Б/ч		2	—	ф8АIII, ГОСТ 5781-75, ℓ=3200	3	1,3
				Стержни одиночные		
Б/ч		4	—	ф6АI, ГОСТ 5781-75, ℓ=180-190	90	0,.
				КП14		
				С 52 (шт-1)		
Б/ч		1	—	ф10АIII, ГОСТ 5.1459-72, ℓ=750	25	0,5
Б/ч		5	—	ф8АIII, ГОСТ 5781-75, ℓ=2700	3	1,1
				С 53 (шт.1)		
Б/ч		3	—	ф10АIII, ГОСТ 5.1459-72, ℓ=810	25	0,5
Б/ч		5	—	ф8АIII, ГОСТ 5781-75, ℓ=2700	3	1,1
				Стержни одиночные		
Б/ч		4	—	ф6АI, ГОСТ 5781-75, ℓ=180÷190	75	0,1

1. Арматурные сетки изготовлять при помощи точечной сварки в соответствии с требованиями СНиП II-21-75 и ГОСТ 10922-75.
2. Объединение в пространственный каркас производить приваркой одиночных стержней к продольным стержням сеток контактной сваркой с помощью сварочных клещей.

Разраб.	Цветкова		
Провер.	Семенова		
Рук. гр.	Горбуз		
Гл. инж. пр.	Чирков		
Гл. спец.	Андрианов		
Нач. отд.	Альтшуллер		

ТП 902-2-343-КЖИ-КП 13,14

Днище
Каркасы пространственные
КП 13; КП 14.

Стадия	Масса	Масштаб
Р	46,8 кг 39,1 кг	Б/м
Лист 1	Листов 1	

Госстрой СССР
СОЮЗВОДОКАНАЛПРОЕКТ
г. Москва

17229-03 22

Копировал В. Филиппова

Формат 12г

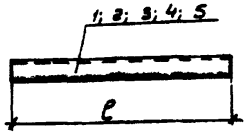



Формат	Зона	Поз	Обозначение	Наименование	К-во	Примеч. масса 1 шт. кг
				Документация		
11			КЖИ-МН1, 2, 3, 7, 8	Сборочный чертеж		
				Детали		
				МН1		
		1	—	Труба Ду=200/2, ГОСТ 8731-74, ℓ=810	1	11.8
				МН2		
		2	—	Труба Ду=200/2, ГОСТ 8731-74, ℓ=1260	1	18.2
				МН3		
		3	—	Труба Ду=200/2, ГОСТ 8731-74, ℓ=2450	1	35.5
				МН7		
		4	—	Труба Ду=200/2, ГОСТ 8731-74, ℓ=600	1	8.7
				МН8		
		6	—	Труба Ду=200/2, ГОСТ 8731-74, ℓ=300	1	43.7

Разраб.	Цветкова		ТП 902-2-343 - КЖИ-МН1,2,3,7,8
Провер.	Полякова		Набетонка днища. Изделия МН 1, 2, 3, 7, 8.
Рук. гр	Гарбуз		Стадия: Р; Масса: 11.8 кг, 18.2 кг, 35.5 кг, 8.7 кг, 43.7 кг; Масштаб: б/м
Гл. инж. пр	Чирков		Лист 1; Листов 1
Гл. спец	Андрианов		Госстрой СССР СОЮЗВОДОКАНАЛПРОЕКТ г. Москва
Нач. отд.	Альтшулев		

Альбом III

Типовой проект 902-2-

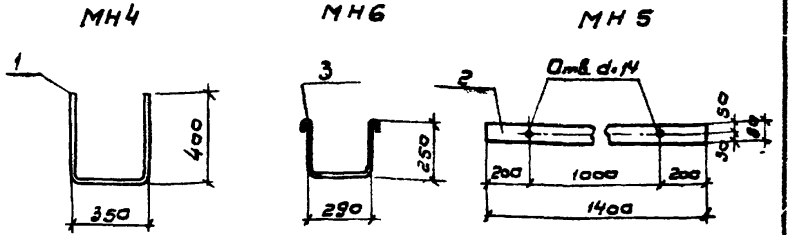

Формат	Зона	Поз	Обозначение	Наименование	К-во	Примеч. масса 1 шт. кг
				Документация		
11			КЖИ-МН4, 5, 6	Сборочный чертеж		
				Детали		
				МН4		
		1	—	ф10 АI, ГОСТ 5781-75, ℓ=1150	1	0.7
				МН5		
		2	—	-80×4, ГОСТ 103-76, ℓ=1400	1	3.5
				МН6		
		3	—	ф10 АI, ГОСТ 5781-75, ℓ=920	1	0.6

Подпись и дата | Взам. инв. №

Инв. № подл.

Разраб.	Цветкова		ТП 902-2-343 - КЖИ-МН4,5,6
Провер.	Полякова		Набетонка днища. Изделия МН 4, 5, 6.
Рук. гр	Гарбуз		Стадия: Р; Масса: 0.7 кг, 3.5 кг, 0.6 кг; Масштаб: б/м
Гл. инж. пр	Чирков		Лист 1; Листов -
Гл. спец	Андрианов		Госстрой СССР СОЮЗВОДОКАНАЛПРОЕКТ г. Москва
Нач. отд.	Альтшулев		

Копировал: В. Филиппова Формат А4

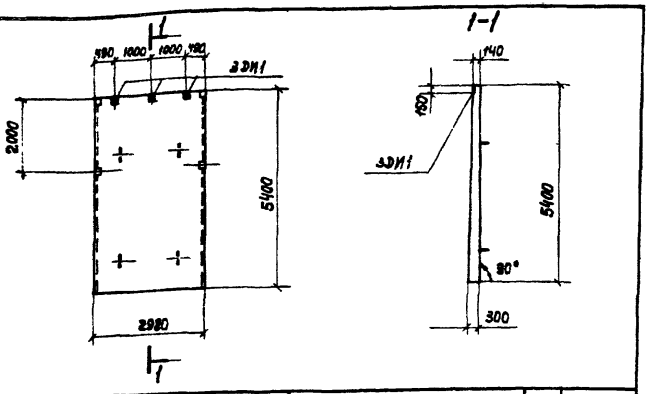

Формат	Зона	Поз.	Обозначение	Наименование	К-во	Примеч. Масса 1 шт кг
				Документация		
11			КЖИ-ПС3-СБ	Сборочный чертеж		
			Серия 3.900-3 Вып 3ч.1	Примененные документы		с закладными изделиями
				(панель ПС2-54-К2)		
				Сборочные единицы		
11			КЖИ-ПС-3ДИ1	Изделие закладное 3ДИ1	3	

Стеновая панель отличается от типовой по серии 3.900-3 Вып 3ч.1 наличием дополнительных закладных изделий.

Разраб	Цветкова	
Провер	Полякова	
Рук гр	Гарбуз	
Гл инж пр	Чирков	
Гл спец	Янбарисов	
Нач отд	Альтшуллер	

ТП902-2-343 - КЖИ-ПС3-СБ

Панель стеновая ПС3 (ПС2-54-К2[а])

Стадия	Масса	Масштаб
Р	8.80т	1:100
Лист 1	Листов 1	

Госстрой СССР

Бетон М-200, Мрз [ ], В4

СОЮЗВОДОКАНАЛПРОЕКТ г. Москва

Копировал: Авдрушко

Формат 11В

Альбом III

Типовой проект 902-2

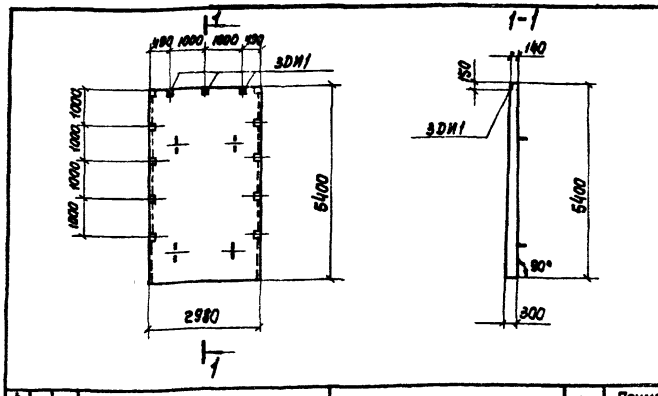

Формат	Зона	Поз.	Обозначение	Наименование	К-во	Примеч. Масса 1 шт кг
				Документация		
11			КЖИ-ПС4-СБ	Сборочный чертеж		
			Серия 3.900-3 Вып. 3ч.1	Примененные документы		с закладными изделиями
				(панель ПС2-54-К12)		
				Сборочные единицы		
11			КЖИ-ПС-3ДИ1	Изделие закладное 3ДИ1	3	

Стеновая панель отличается от типовой по серии 3.900-3 Вып. 3ч.1 наличием дополнительных закладных изделий

Разраб	Цветкова	
Провер.	Полякова	
Рук. гр.	Гарбуз	
Гл. инж. пр.	Чирков	
Гл. спец.	Янбарисов	
Нач. отд	Альтшуллер	

ТП902-2-343 - КЖИ-ПС4-СБ

Панель стеновая ПС4 (ПС2-54-К12[а])

Стадия	Масса	Масштаб
Р	8.80т	1:100
Лист 1	Листов 1	

Госстрой СССР

Бетон М-200, Мрз [ ], В4

СОЮЗВОДОКАНАЛПРОЕКТ г. Москва

Инв. N подл. | Подпись и дата | Взам. инв. N

17229-03 24

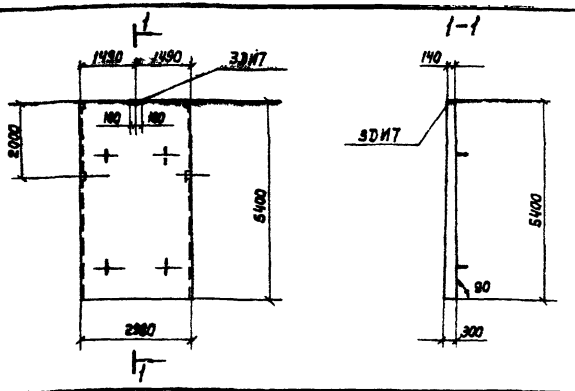

Формат	Зона	Поз.	Обозначение	Наименование	К-во	Примеч. масса 1 шт. кг
				Документация		
11			КЖИ-ПС5-СБ	Сборочный чертеж		
			Серия 3.900-3 Вып. 3 ч 1	Примененные документы		с закладными изделиями
				(панель ПС2-54-К2)		
				Сборочные единицы		
11			КЖИ-ПС-3ДИ6,7	Изделие закладное 3ДИ7	1	

Стеновая панель отличается от типовой по серии 3.900-3 Вып.3ч.1 наличием дополнительных закладных изделий.

Разраб.	Цветкова		
Проверил	Полякова		
Рук. гр.	Гарбуз		
Гл. инж. пр.	Чирков		
Гл. спец.	Андрианов		
Нач. отд.	Альтшуллер		

ТП902-2-343- КЖИ-ПС5-СБ

Панель стеновая ПС5 (ПС2-54-К2в)

Стадия	Масса	Масштаб
Р	8.80т	1:100
Лист 1		Листов 1

Бетон М-200, Нрз ☐, В4

Госстрой СССР Союзводоканалпроект г. Москва

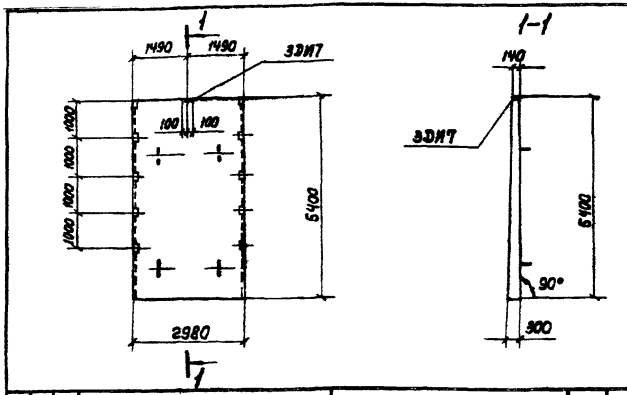

Формат	Зона	Поз.	Обозначение	Наименование	К-во	Примеч. масса 1 шт. кг
				Документация		
11			КЖИ-ПС6-СБ	Сборочный чертеж		
			Серия 3.900-3 Вып. 3ч 1	Примененные документы		с закладными изделиями
				(панель ПС2-54-К12)		
				Сборочные единицы		
11			КЖИ-ПС-3ДИ6,7	Изделие закладное 3ДИ7	1	

Стеновая панель отличается от типовой по серии 3.900-3 Вып 3ч.1 наличием дополнительных закладных изделий.

Инв. № подл. | Подпись и дата | Взам. инв. №

Разраб.	Цветкова		
Провер.	Полякова		
Рук. гр.	Гарбуз		
Гл. инж. пр.	Чирков		
Гл. спец.	Андрианов		
Нач. отд.	Альтшуллер		

ТП902-2-343- КЖИ-ПС6-СБ

Панель стеновая ПС6 (ПС2-54-К12в)

Стадия	Масса	Масштаб
Р	8.80т	1:100
Лист 1		Листов 1

Бетон М-200, Нрз ☐, В4

Госстрой СССР Союзводоканалпроект г. Москва

Копировал: Лаврушина

Формат А4

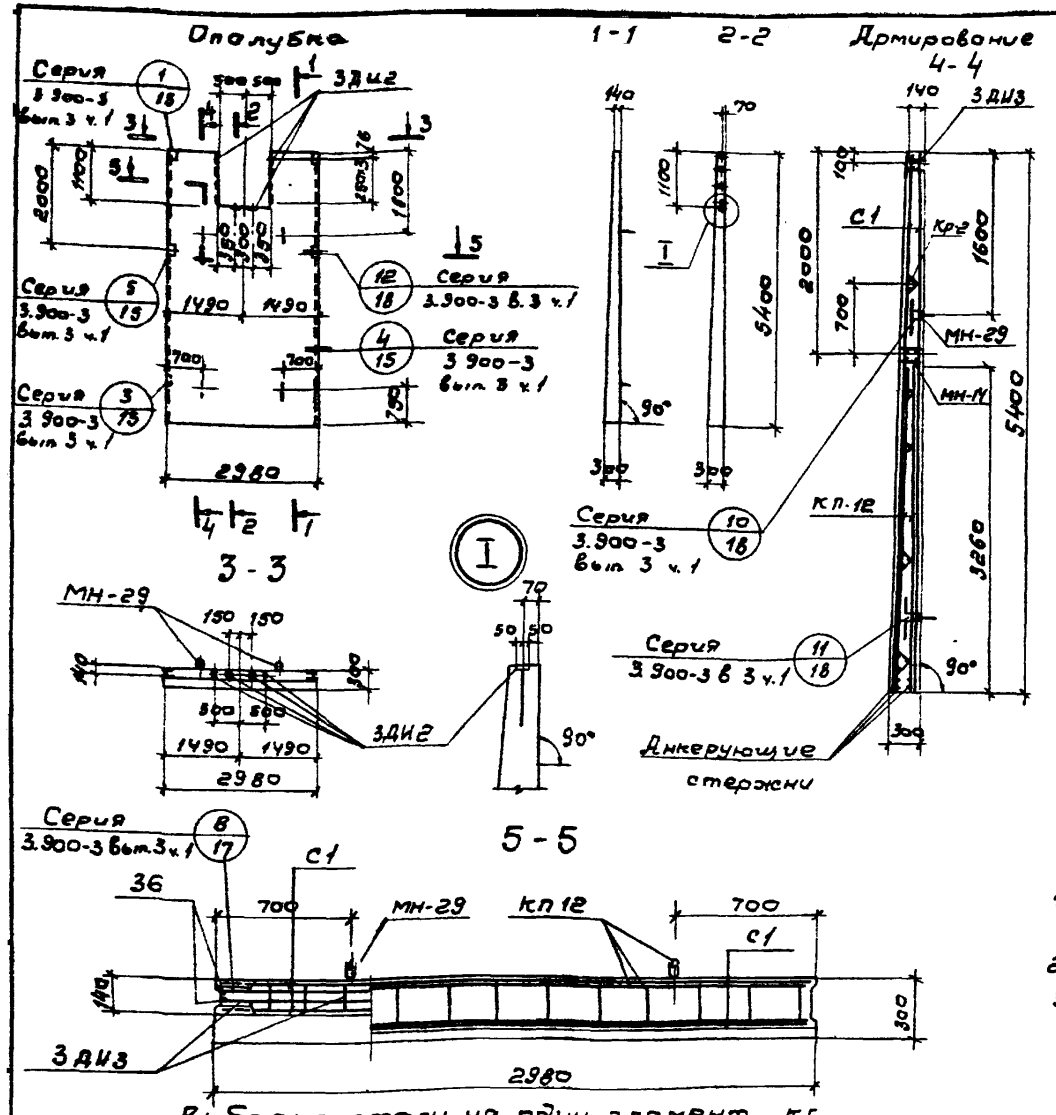

Спецификация элементов сборной конструкции

Формат	Зона	Поз	Обозначение	Наименование	К-во	Примеч.
				Документация		
12			КЖИ-ПС7-СБ	Сборочный чертеж		
			Серия 3 900-3 вып 3 ч 1	Примененные документы		
				(панель ПС2-54-к2)		
				Сборочные единицы и детали		
			Серия 3 900-3 вып 3 ч.2	Каркас пространственный КП-12	1	
			—"— "—	Каркас плоский КР2	2	
			—"— "—	Изделие закладное МН-14	1	
			—"— "—	—"— "— МН-29	2	
		36	—"— "—	ф10АIII, ГОСТ 5 1459-72, ℓ=5380	4	
11			КЖИ-ПС-3ДИ2	Изделие закладное 3ДИ2	10	
11			КЖИ-ПС-3ДИ3	—"— "— 3ДИ3	2	
11			КЖИ-ПС-С1	Сетка арматурная С1	2	
				Материалы	м³	
				Бетон М-200, МР3 ☐, В4	3,36	

1. Стеновая панель разработана в соответствии с серией 3 900-3 вып 3 ч 1 и выполняется в опалубке панели ПС2-54-к2.
2. Общие примечания см серию 3 900-3 вып. 3 ч 1 лист 11.
3. Защитный слой бетона - 20мм.

Выборка стали на один элемент, кг

Марка эл-та	Арматурные изделия: Проволока ТУ14-4-659-75 кл ВрI ф мм 5	Итого	Арм сталь ГОСТ 5781-75 кл AI ф мм 8	Итого	Арматурная сталь ГОСТ 5 1459-72 класс AII ф мм 10	12	22	Итого	Итого	Закладные изделия: Проволока ТУ14-4-659-75 кл ВрI ф мм 5		Армат сталь ГОСТ 5781-75 кл AI ф мм 6	10	кл AII 22	кл AIII 8	Арм сталь ГОСТ 5 1459-72 кл AIII ф мм 14		Профильная сталь б-6		Итого	Всего
ПС7	57.2	57.2	30.0	30.0	124.8	126.6	295.2	147.6	513.8	0.2		4.4	8.6	26.4	10	22.6		19.6		82.8	596.6

Разраб	Цветкова		
Провер	Полякова		
Рук гр	Горбуз		
Гл инж пр	Чирков		
Гл спец	Андрианов		
Нач отд	Альтшуллер		

ТП 902-2-343-КЖИ-ПС7-СБ

Панель стеновая ПС7 (ПС2-54-к2в)

Бетон М-200, Мр3 ☐, В4

Стадия	Масса	Масштаб
Р	8 40т	1 100 1 50 1 25
Лист 1	Листов 1	

Госстрой СССР
СОЮЗВОДОКАНАЛПРОЕКТ
г Москва

17229-03 26

Копировал В Филиппова

Альбом III

Типовой проект 902-2-343

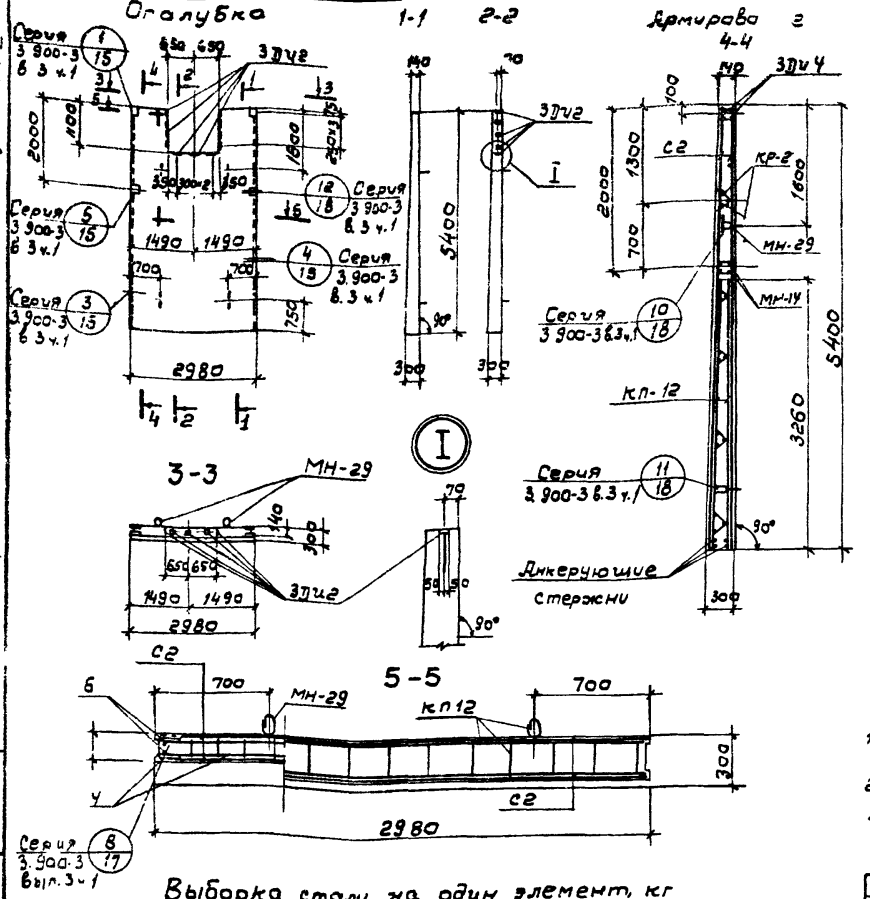

Спецификация элементов сборной конструкции

Формат	Зона	поз	Обозначение	Наименование	к-во	примеч.
				Документация		
12			КЖИ-ПС8-С6	Сборочный чертеж		
			Серия 3.900-3 вып. 3 ч.1	Примененные документы		
				(панель ПС2-54-К2)		
				Сборочные единицы и детали		
			Серия 3.900-3 вып 3 ч.2	Каркас пространственный КП-12	1	
			—"—"—	Каркас плоский КР-2	2	
11			КЖИ-ПС-С2	Сетка арматурная С2	2	
11			КЖИ-ПС-3ДИ4,5	Изделие закладное 3ДИ4	2	
			Серия 3.900-3 вып. 3 ч 2	—"—"— МН-14	1	
			—"—"—	—"—"— МН-29	2	
		36	—"—"—	ф10АIII, ГОСТ 5.1459-72, ℓ=5380	4	
11			КЖИ-ПС-3ДИ2	Изделие закладное 3ДИ2	11	
				Материалы	м³	
				Бетон М-200, Мрз ▭, В4	3.32	

1. Стеновая панель разработана в соответствии с серией 3.900-3 вып 3 ч 1 и выполняется в опалубке панели ПС2-54-К2
2. Общие примечания см. серию 3.900-3 в. 3 ч. 1 лист 11.
3. Защитный слой бетона - 20 мм.

Выборка стали на один элемент, кг

Марка эл-та	Арматурные изделия: Проволока ТУ14-4-659-75 кл. ВрI, ф мм 5	Итого	Арм сталь ГОСТ 5781-75 кл. АI, ф мм 8	Итого	Арматурная сталь ГОСТ 8 1459-72 класс АIII, ф мм 10	12	22	Итого	Итого	Закладные изделия: Проволока ТУ14-4-659-75 кл ВрI, ф мм 5	Арм сталь ГОСТ 5781-75 кл АI, ф мм 6	10	кл АII, ф мм 22	кл АIII, ф мм 8	Арм сталь ГОСТ 5.1459-72 кл АIII, ф мм 14	Профильная сталь S=6	Итого	Всего
ПС8	37.2	37.2	30.0	30.0	122.4	26.6	295.2	444.2	511.4	0.2	3.8	8.6	26.4	1.1	21.0	20.3	81.4	592.8

Разраб.	Цветкова	
Провер	Полякова	
Рук гр.	Гарбуз	
Гл инж пр	Чирков	
Гл. спец.	Андрианов	
Нач отд	Альтшуллер	

ТП902-2-343-КЖИ-ПС8-С6

Панель стеновая ПС8 (ПС2-54-К2г)

Бетон М-200, Мрз ▭, В4

Стадия	Масса	Масштаб
Р	8.30т	1:100, 1:50, 1:25
Лист 1	Листов 1	

Госстрой СССР
СОЮЗБОДОКАНАЛПРОЕКТ
г. Москва

17229-03 27

Копировал: В Филиппова Формат 12г

Опалубка

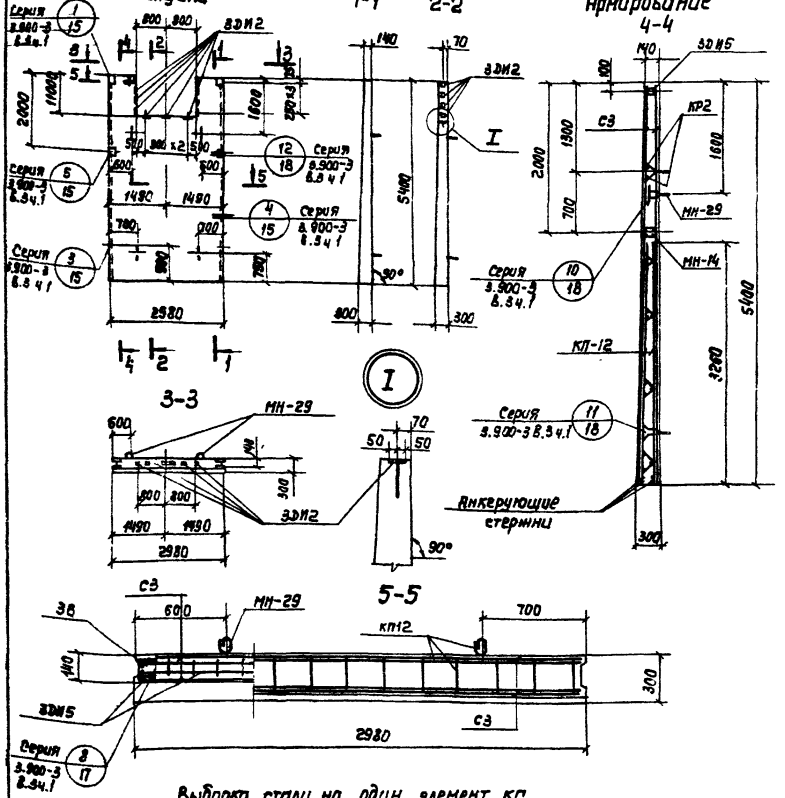

Спецификация элементов сборной конструкции

Формат	Зона	Поз	Обозначение	Наименование	К-во	Приме-чание
				Документация		
12			КЖИ-ПС-СБ	Сборочный чертеж		
			Серия 3.900-3 Вып. 3 ч.1	Примененные документы		
				(панель ПС2-54-К2)		
				Сборочные единицы и детали		
			Серия 3.900-3 Вып. 3 ч.2	Каркас пространственный КП-12	1	
			—"—	Каркас плоский КР-2	2	
11			КЖИ-ПС-СЗ	Сетка арматурная СЗ	2	
11			КЖИ-ПС-3ДИ 4,5	Изделие закладное 3ДИ5	2	
			Серия 3.900-3 Вып. 3ч.2	—"— МН-14	1	
			—"—	—"— МН-29	2	
		36	—"—	ф10АIII ГОСТ 5.1459-72 ℓ=5380	4	
11			КЖИ-ПС-3ДИ2	Изделие закладное 3ДИ2	11	
				Материалы	$м^3$	
				Бетон М-200, Мрз □, В4	3,27	

1. Стеновая панель разработана в соответствии с серией 3.900-3 Вып. 3ч.1 и выполняется в опалубке панели ПС2-54-К2.
2. Общие примечания см. серию 3.900-3 Вып. 3 ч.1 лист 11.
3. Защитный слой бетона - 20 мм.

Выборка стали на один элемент, КГ

Марка	Арматурные изделия								Закладные изделия										Всего
	Проволока ГОСТ 6727-75		Арм. сталь ГОСТ 5781-75		Армат сталь ГОСТ 5.1459-72				Проволока ГОСТ 6727-75		Арм. сталь ГОСТ 5781-75				Арм. сталь ГОСТ 5.1459-72		Прокатная сталь		
	кл. ВрI		кл. АI		класс АIII				кл. ВрI		кл. АI				кл. АIII				
	ф мм		ф мм		ф мм				ф мм		ф мм				ф мм				
	5	Итого	8	Итого	10	12	22	Итого	5	Итого	6	10	22	Итого	8	14	6-6	Итого	
ПС9	82.2	82.2	30.0	30.0	20.0	26.6	295.2	341.8	341.8	0.2		4.0	8.6	26.9	1.1	19.4	20.1	79.8	588.8

Разраб	Цветкова	
Провер	Пекарова	
Рук гр.	Гарбуз	
Гл инж пр.	Чирков	
Гл. спец.	Андрианов	
Нач. отд.	Альтшуллер	

ТП902-2-343 - КЖИ-ПС9-СБ

Панель стеновая ПС9 (ПС2-54-К2^{д})

Бетон М-200, Мрз □, В4

Стадия	Масса	Масштаб
Р	8,20т	1:100 1:50 1:25
Лист 1	Листов 1	

Госстрой СССР Союзгипроканалпроект г. Москва

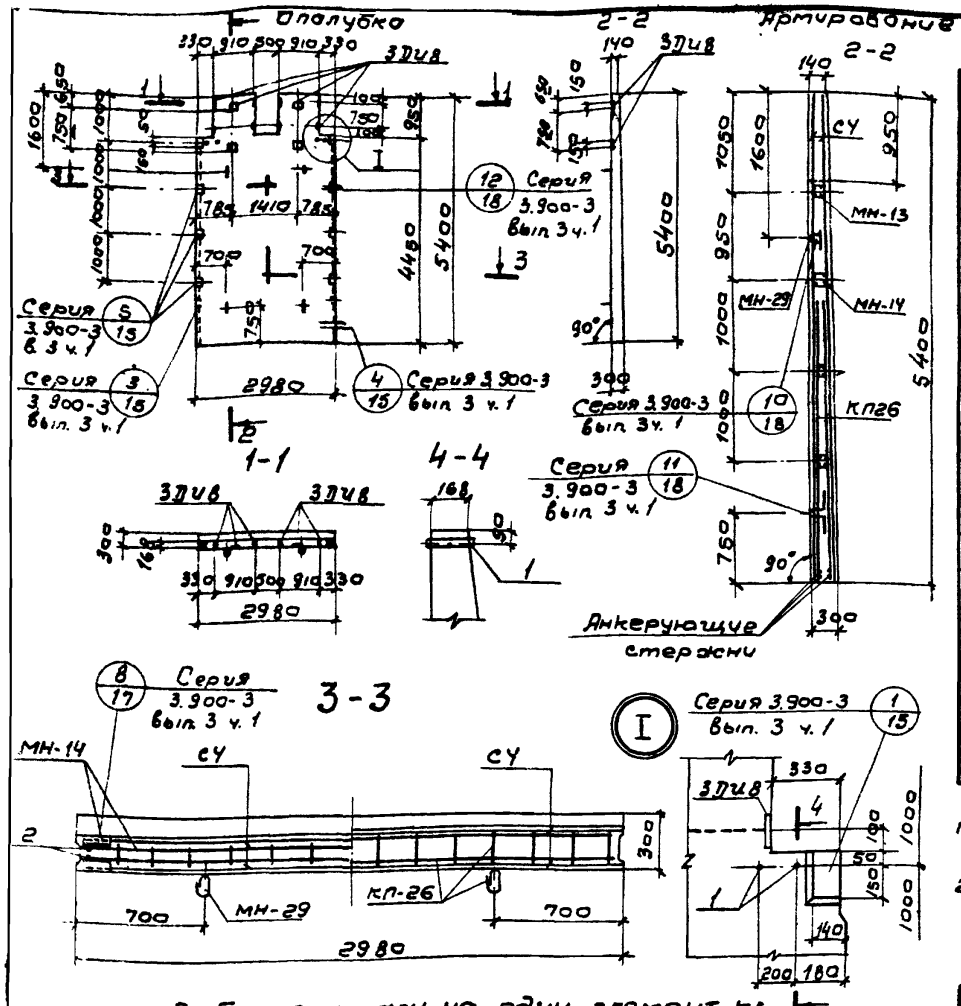

Спецификация элементов сборной конструкции

Формат	Зона	Поз.	Обозначение	Наименование	К-во	Примеч.
				Документация		
12			КЖИ-ПС10-СБ	Сборочный чертеж		
			Серия 3.900-3 вып. 3 ч. 1	Примененные документы		
				(панель ПС2-54-К12)		
				Сборочные единицы и детали		
			Серия 3.900-3 вып. 3 ч. 2	Каркас пространственный КП-26	1	
			—"—"—	Изделие закладное МН-13	1	
			—"—"—	—"—"— МН-14	1	
			—"—"—	—"—"— МН-29	2	
11			КЖИ-ПС-3ДИ7,8	—"—"— 3ДИ8	12	
11			КЖИ-ПС-СУ	Сетка арматурная СУ	2	Масса 1 шт. кг
б/ч		1	—	Газ.тр. d=3/4", ГОСТ 3262-75, l=180	4	0,3
б/ч		2	—	ф10АIII, ГОСТ 5.1459-72, l=4420	4	2,7
				Материалы	м³	
				Бетон М-200, Мрз ☐, ВЧ	3,36	

1. Стеновая панель разработана в соответствии с серией 3.900-3 вып. 3 ч. 1 и выполняется в опалубке панели ПС2-54-К12
2. Общие примечания см. серию 3.900-3 вып. 3 ч. 1 лист 12
3. Защитный слой бетона - 20 мм.

Выборка стали на один элемент, кг

Марка эл-та	Арматурные изделия: Проволока ТУ14-4-659-75, кл. ВрI, ф мм 5	Итого	Арм. сталь ГОСТ 3781-75, кл. АI, ф мм 8	Итого	Армат. сталь ГОСТ 5.1459-72, класс АIII, ф мм 10	12	22	Итого	Итого	Закладные изделия: Проволока ТУ14-4-659-75, кл. ВрI, ф мм 5	Арм. сталь ГОСТ 5781-75, кл. АI, ф мм 6	10	22	8	Арм. сталь ГОСТ 5.1459-72, кл. АIII, ф мм 14	Профильная сталь: -5×6	-5×8	газтр. d=3/4	Итого	Всего
ПС10	31,8	31,8	30,0	30,0	130,2	19,4	295,2	444,8	506,6	0,2	8,7	8,6	26,4	2,4	55,2	20,2	16,8	1,2	139,7	646,3

Разраб.	Цветкова	
Провер.	Полякова	
Рук. гр.	Гарбуз	
Гл. инж. пр.	Чирков	
Гл. спец.	Андрианов	
Нач. отд.	Альтшуллер	

ТП 902-2-343-КЖИ-ПС10-СБ

Панель стеновая ПС10 (ПС2-54-К12 б)

Бетон М-200, Мрз ☐, ВЧ

Стадия	Марка	Масштаб
Р	8 40Т	1:100, 1:50, 1:25
Лист 1	Листов 1	

Госстрой СССР
СОЮЗВОДОКАНАЛПРОЕКТ
г. Москва

17229-03 29

Копировал: В. Филиппова Формат 12г

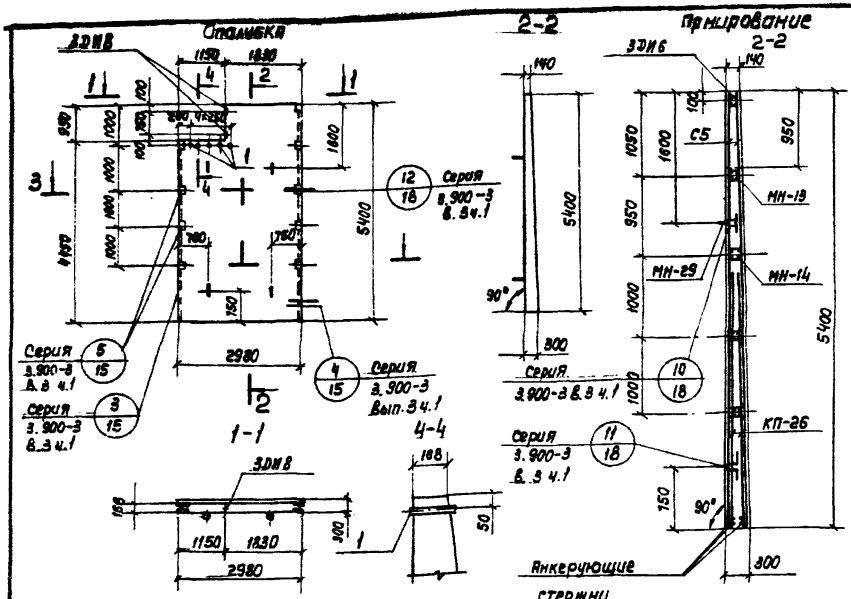

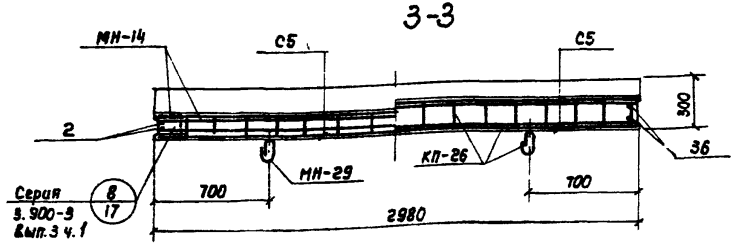

Спецификация элементов сборной конструкции

Формат	Зона	Поз.	Обозначение	Наименование	К-во	Примеч.
				Документация		
12			КЖИ-ПС11-СБ	Сборочный чертеж		
			Серия 3.900-3 Вып. 3ч.1	Примененные документы		
				(панель ПС2-54-К12)		
				Сборочные единицы и детали		
			Серия 3.900-3 Вып.3 ч.2	Каркас пространственный КП-26	1	
			—"—"—	Изделие закладное МН-13	1	
			—"—"—	—"—"— МН-14	1	
			—"—"—	—"—"— МН-29	2	
		36	—"—"—	ф10AIII, ГОСТ 6.1459-72, ℓ=5380	2	Масса 1 шт. кг
6/4		1	—	Гнут. гр. d=3/4" ГОСТ 8282-75, ℓ=180	5	0.3
6/4		2	—	ф10AIII ГОСТ 5.1459-72, ℓ=4420	2	2.7
11			КЖИ-ПС-3ДИ6	Изделие закладное 3ДИ6	1	
11			КЖИ-ПС-3ДИ8	—"—"—"— 3ДИ8	2	
11			КЖИ-ПС-С5	Сетка арматурная С5	2	
				Материалы	$м^3$	
				Бетон М-200, Мрз □, В4	3.86	

1. Стеновая панель разработана в соответствии с серией 3.900-3 Вып. 3 ч. 1 и выполняется в опалубке панели ПС2-54-К12.
2. Общие примечания см. серию 3.900-3 Вып. 3 ч.1 лист 12.
3. Защитный слой бетона - 20мм.

Выборка стали на один элемент, кг

Марка эл-та	Арматурные изделия: Прокатная ГОСТ 19426-75 Кл. Вр.I	Сборная ГОСТ 5781-75 Кл. AI	Арм. сталь ГОСТ 5.1459-72 Класс AIII	Итого	Закладные изделия: Прокатная ГОСТ 19426-75 Кл. Вр.I	Арм. сталь ГОСТ 5781-75 Кл. AI	Кл. AII	Арм. сталь ГОСТ 5.1459-72 Кл. AIII	Итого	Всего
	ф 6мм: 5	ф 8мм	ф 10	12	22		ф 5	ф 6	10	22	8	14		
ПС11	31.8	31.8	20.0	20.0	423.0	19.4	295.2	492.6	505.4	0.2	10.9	8.6	26.4	0.4	62.6	644.7

Разраб.	Цветкова		
Проверил	Полякова		
Рук. гр.	Горбуз		
Гл. инж. пр.	Чуркоё		
Гл. спец.	Андрианов		
Нач. отд.	Альтшуллер		

ТП 902-2-343 - КЖИ-ПС11-СБ

Панель стеновая ПС11 (ПС2-54-К12г)

Бетон М-200, Мрз □, В4

Стадия	Масса	Масштаб
Р	8.40т	1:100 1:50 1:25
Лист (	Листов 1	

Госстрой СССР
СОЮЗДОРОЖНИИПРОЕКТ г. Москва

17229-03 30

Копировал: Лаврухина

Типовой проект 902-2-343 Альбом III

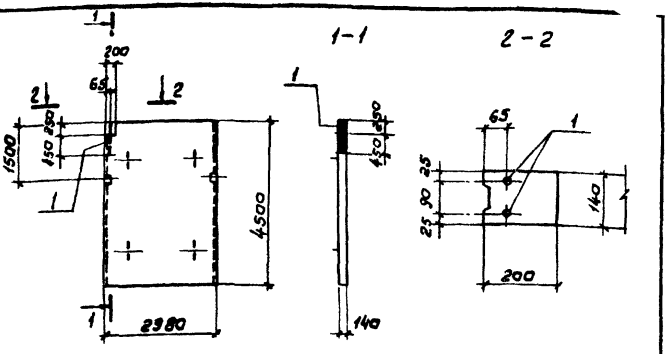

Формат	Зона	Поз.	Обозначение	Наименование	К-во	Примеч. Масса 1 шт. кг
				Документация		
11			КЖИ-ПГ2-СБ	Сборочный чертеж		
			Серия 3.900-3 вып 6	Примененные документы		с закладными изделиями
				(панель ПГ-45-2)		
				Сборочные единицы		
Б/Ч		1	—	ф12 AIII, ГОСТ 5.1459-72, ℓ=700	2	0.6

1. Перегородочная панель отличается от типовой по серии 3.900-3 вып. 6 наличием выреза с анкерами.
2. В месте выреза арматуру стандартных сеток обрезать по месту.

Разраб.	Цветкова		
Проверил	Полякова		
Рук. гр.	Гарбуз		
Гл.инж.пр.	Чирков		
Гл. спец.	Андрианов		
Нач. отд.	Альтшуллер		

ТП 902-2-343 -КЖИ-ПГ2-СБ

Панель перегородочная ПГ 2 (ПГ-45-$2^{а}$)

Стадия	Масса	Масштаб
Р	4.70т	1:100 1:10
Лист 1	Листов 1	

Госстрой СССР СОЮЗВОДОКАНАЛПРОЕКТ г. Москва

Бетон М-200, Мрз □; 84

Копировал: Филиппова Формат 11В

Типовой проект 902-2-

Альбом III

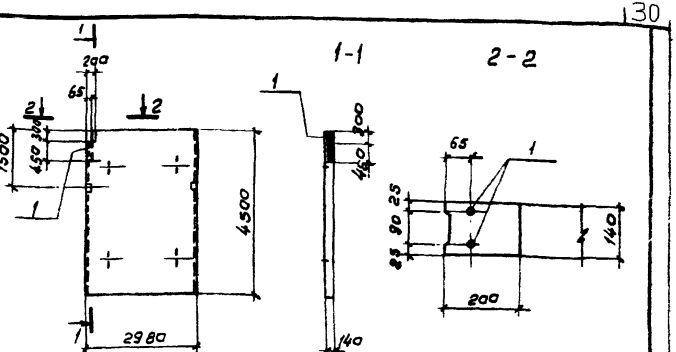

Формат	Зона	Поз.	Обозначение	Наименование	К-во	Примеч. Масса 1 шт. кг
				Документация		
11			КЖИ-ПГ3-СБ	Сборочный чертеж		
			Серия 3.900-3 вып 6	Примененные документы		с закладными изделиями
				(панель ПГ-45-2)		
				Сборочные единицы		
Б/Ч		1	—	ф12 AIII, ГОСТ 5.1459-72, ℓ=750	2	0.6

1. Перегородочная панель отличается от типовой по серии 3.900-3 вып 6 наличием выреза с анкерами
2. В месте выреза арматуру стандартных сеток обрезата по месту.

Разраб.	Цветкова		
Провер.	Полякова		
Рук. гр.	Гарбуз		
Гл.инж.пр.	Чирков		
Гл. спец.	Андрианов		
Нач. отд.	Альтшуллер		

ТП-902-2-343 -КЖИ-ПГ3-СБ

Панель перегородочная ПГ 3 (ПГ-45-$2^{б}$)

Стадия	Масса	Масштаб
Р	4.70т	1:100 1:10
Лист 1	Листов 1	

Госстрой СССР СОЮЗВОДОКАНАЛПРОЕКТ г. Москва

Бетон М-200, Мрз □, 84

Инв.№ подл. | Подпись и дата | Взам. инв.№

Копировал: Филиппова Формат 11В

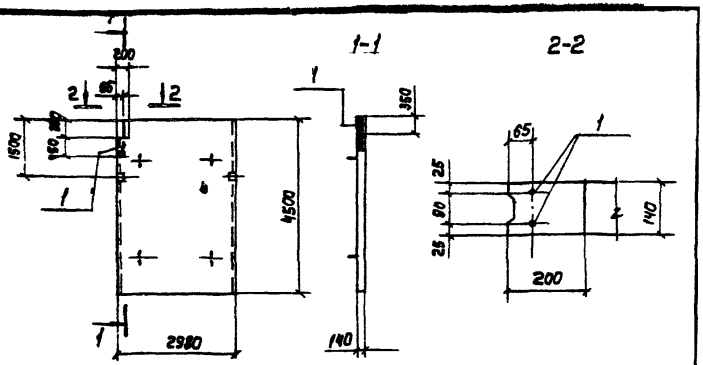

формат	Зона	Поз.	Обозначение	Наименование	К-во	Примеч. Масса 1 шт. кг
				Документация		
11			КЖИ-ПГ4-СБ	Сборочный чертеж		
			Серия 3.900-3 Вып. 6	Примененные документы		с закладными изделиями
				(панель ПГ-45-2)		
				Сборочные единицы		
8/4		1	———	ф12АIII, ГОСТ 5.1459-72, ℓ=800	2	0.7

1. Перегородочная панель отличается от типовой по серии 3.900-3 Вып. 6 наличием выреза с анкерами.
2. В месте выреза арматуру стандартных сеток обрезать по месту.

Разраб.	Цветкова		
Проверил	Полякова		
Рук. гр.	Гарбуз		
Гл. инж. пр	Чирков		
Гл. спец.	Андрианов		
Нач. отд	Альтшулер		

ТП902-2-343 - КЖИ-ПГ4-СБ

Панель перегородочная ПГ4 (ПГ-45-2В)

Стадия	Масса	Масштаб
Р	4.70т	1:100 1:10
Лист 1	Листов 1	

Бетон М-200 Мрз □, В4

Госстрой СССР СОЮЗВОДОКАНАЛПРОЕКТ г. Москва

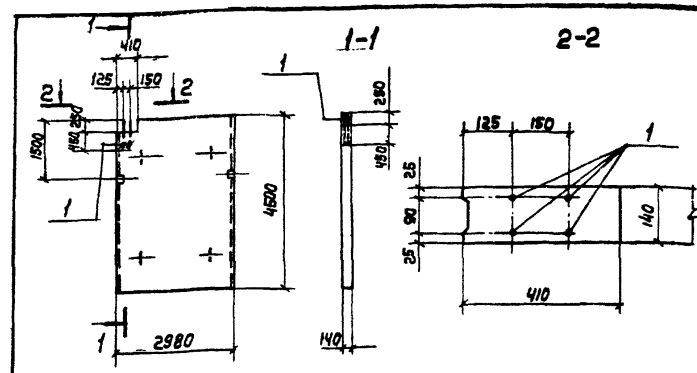

формат	Зона	Поз.	Обозначение	Наименование	К-во	Примеч. масса 1 шт. кг
				Документация		
11			КЖИ-ПГ5-СБ	Сборочный чертеж		
			Серия 3.900-3 Вып. 6	Примененные документы		с закладными изделиями
				(панель ПГ-45-2)		
				Сборочные единицы		
8/4		1	———	ф12АIII ГОСТ 5.1459-72 ℓ=700	4	0.6

1. Перегородочная панель отличается от типовой по серии 3.900-3 Вып. 6 наличием выреза с анкерами.
2. В месте выреза арматуру стандартных сеток обрезать по месту.

Инв. № подл. | Подпись и дата | Взам. инв. №

Разраб.	Цветкова		
Провер.	Полякова		
Рук. гр.	Гарбуз		
Гл. инж. пр.	Чирков		
Гл. спец.	Андрианов		
Нач. отд.	Альтшулер		

ТП902-2-343 - КЖИ-ПГ5-СБ

Панель перегородочная ПГ5 (ПГ-45-2Г)

Стадия	Масса	Масштаб
Р	4.70т	1:100 1:10
Лист 1	Листов 1	

Бетон М-200 Мрз □, В4

Госстрой СССР СОЮЗВОДОКАНАЛПРОЕКТ г. Москва

Копировал: Лаврушина

Формат А4

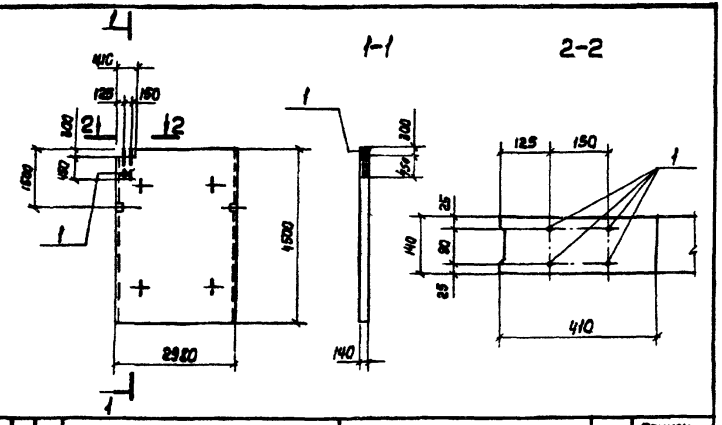

	Поз.	Обозначение	Наименование	К-во	Примеч. масса 1 шт. кг
			Документация		
11		КЖИ-ПГ6-СБ	Сборочный чертеж		
		Серия 3.900-3 Вып.6	Примененные документы		с закладными изделиями
			(панель ПГ-45-2)		
			Сборочные единицы		
8/4	1	—	ф 12 AIII, ГОСТ 5.1459-72, e=150	4	0.6

1. Перегородочная панель отличается от типовой по серии 3.900-3 Вып.6 наличием выреза с анкерами.
2. В месте выреза арматуру стандартных сеток обрезать по месту.

ТП 902-2-343 - КЖИ-ПГ6-СБ			
Панель перегородочная ПГ6 (ПГ-45-2д)	Стадия	Масса	Масштаб
	Р	4.70 т	1:100 1:10
	Лист	Листов 1	
Бетон М-200, Мрз □, В4	Госстрой СССР СОЮЗВОДОКАНАЛПРОЕКТ г. Москва		

Разраб.	Цветкова	
Провер.	Полякова	
Рук. гр.	Гарбуз	
Гл. инж. пр.	Чирков	
Гл. спец.	Андрианов	
Нач. отд.	Альтшуллер	

Копировал: Лаврухина Формат 11Б

Альбом II

Типовой проект 902-2

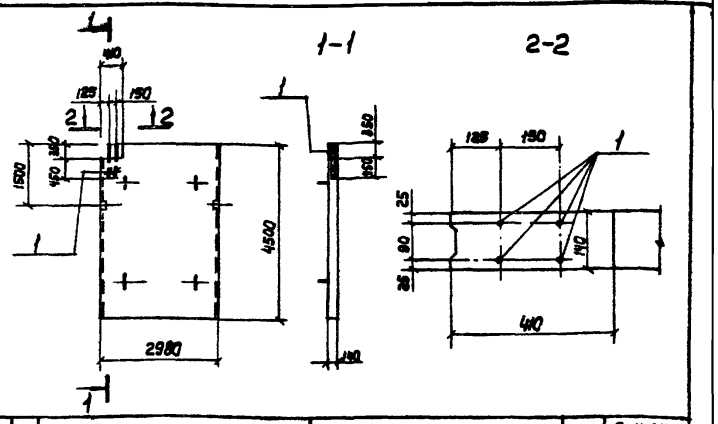

Формат	Зона	Поз.	Обозначение	Наименование	К-во	Примеч. масса 1 шт. кг
				Документация		
11			КЖИ-ПГ7-СБ	Сборочный чертеж		
			Серия 3.900-3 Вып.6	Примененные документы		с закладными изделиями
				(панель ПГ-45-2)		
				Сборочные единицы		
8/4		1	—	ф 12 AIII, ГОСТ 5.1469-72, e=800	4	0.7

1. Перегородочная панель отличается от типовой по серии 3.900-3 Вып.6 наличием выреза с анкерами.
2. В месте выреза арматуру стандартных сеток обрезать по месту.

Инв. № подл. | Подпись и дата | Взам. инв. №

ТП 902-2-343 - КЖИ-ПГ7-СБ			
Панель перегородочная ПГ7 (ПГ-45-2е)	Стадия	Масса	Масштаб
	Р	4.70 т	1:100 1:10
	Лист 1	Листов 1	
Бетон М-200, Мрз □, В4	Госстрой СССР СОЮЗВОДОКАНАЛПРОЕКТ г. Москва		

Разраб.	Цветкова	
Проверил	Полякова	
Рук. гр.	Гарбуз	
Гл. инж. пр.	Чирков	
Гл. спец.	Андрианов	
Нач. отд.	Альтшуллер	

17229-03 33

Копировал: Лаврухина Формат 11Б

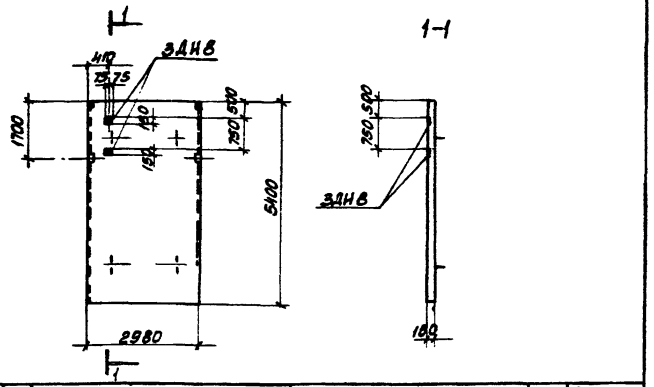
1-1
ЗДИ8
1700
5400
2980
150
250
250
250

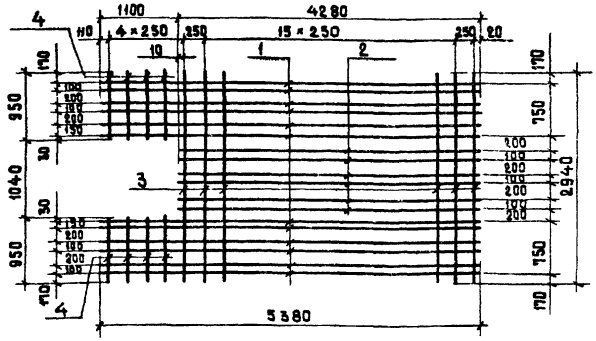

Формат	Зона	Поз.	Обозначение	Наименование	К-во	Примеч. Масса 1 шт. кг
				Документация		
11			КЖИ-ПС-С1	Сборочный чертеж		
				Детали		
Б/Ч		1		ф10AIII, ГОСТ 5.1459-72, ℓ=5380	12	3.3
Б/Ч		2		ф10AIII, ГОСТ 5.1459-72, ℓ=4280	6	2.7
Б/Ч		3		ф5BpI, ТУ14-4-659-75, ℓ=2940	18	0.6
Б/Ч		4		ф5BpI, ТУ14-4-659-75, ℓ=950	8	0.1

Арматурные сетки изготовлять при помощи точечной сварки в соответствии с требованиями СНиП II-21-75 и ГОСТ 10922-75.

Разраб.	Цветкова	
Проверил	Полякова	
Рук. гр.	Гарбуз	
Гл. инж. пр.	Чирков	
Гл. спец.	Андрианов	
Нач. отд.	Альтшуллер	

ТП 902-2-343 -КЖИ-ПС-С1

Сетка арматурная С1

Стадия	Масса	Масштаб
Р	67.4кг	1:50
Лист 1	Листов 1	

Госстрой СССР
СОЮЗВОДОКАНАЛПРОЕКТ г. Москва

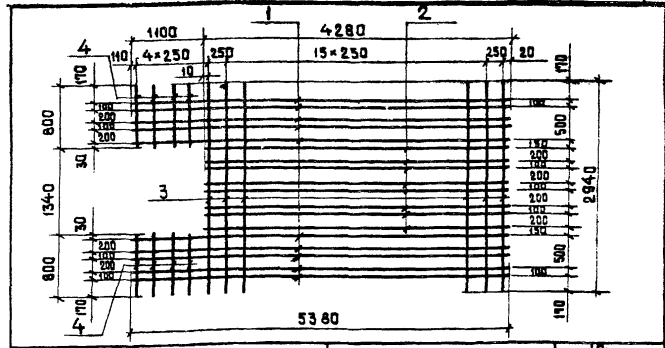

Формат	Зона	Поз.	Обозначение	Наименование	К-во	Примеч. Масса 1 шт. кг
				Документация		
11			КЖИ-ПС-С2	Сборочный чертеж		
				Детали		
Б/Ч		1		ф10AIII, ГОСТ 5.1459-72, ℓ=5380	10	3.3
Б/Ч		2		ф10AIII, ГОСТ 5.1459-72, ℓ=4280	8	2.7
Б/Ч		3		ф5BpI, ТУ14-4-659-75, ℓ=2940	18	0.6
Б/Ч		4		ф5BpI, ТУ14-4-659-75, ℓ=800	8	0.1

Арматурные сетки изготовлять при помощи точечной сварки в соответствии с требованиями СНиП II-21-75 и ГОСТ 10922-75.

Инв. № подл. | Подпись и дата | Взамен инв. №

Разраб.	Цветкова	
Проверил	Полякова	
Рук. гр.	Гарбуз	
Гл. инж. пр.	Чирков	
Гл. спец.	Андрианов	
Нач. отд.	Альтшуллер	

ТП 902-2-343 -КЖИ-ПС-С2

Сетка арматурная С2

Стадия	Масса	Масштаб
Р	66.2кг	1:50
Лист 1	Листов 1	

Госстрой СССР
СОЮЗВОДОКАНАЛПРОЕКТ г. Москва

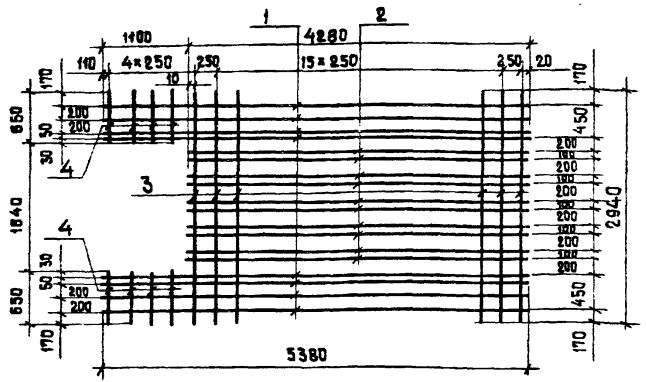

Формат	Зона	Поз.	Обозначение	Наименование	К-во	Примеч. Масса 1шт. кг
				Документация		
11			КЖИ-ПС-С3	Сборочный чертеж		
				Детали		
Б/Ч		1	——	ф10АIII, ГОСТ 5.1459-72, ℓ=5380	8	3.3
Б/Ч		2	——	ф10АIII ГОСТ 5.1459-72, ℓ=4280	10	2.7
Б/Ч		3	——	ф5ВрI, ТУ14-4-659-75; ℓ=2940	18	0.6
Б/Ч		4	——	ф5ВрI, ТУ14-4-659-75; ℓ=650	8	0.1

Арматурные сетки изготавлять при помощи точечной сварки в соответствии с требованиями СНиП II-21-75 и ГОСТ 10922-75.

ТП-902-2-343 -КЖИ-ПС-С3

Разраб.	Цветкова	
Проверил	Полякова	
Рук. гр.	Гарбуз	
Гл. инж. пр.	Чурков	
Гл. спец.	Андрианов	
Нач. отд.	Альтшуллер	

Сетка арматурная С3

Стадия	Масса	Масштаб
Р	65,0кг	1:50
Лист 1	Листов 1	

Госстрой СССР
СОЮЗВОДОКАНАЛПРОЕКТ
г. Москва

Формат 118

Альбом III

Типовой проект 902-2-

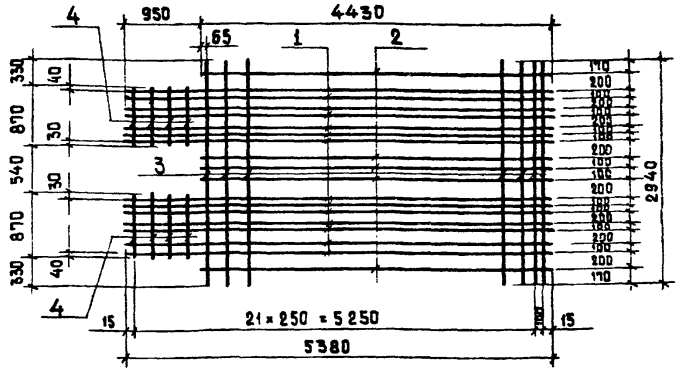

Формат	Зона	Поз.	Обозначение	Наименование		Примеч. Масса 1шт. кг
				Документация		
11			КЖИ-ПС-С4	Сборочный чертеж		
				Детали		
Б/Ч		1	——	ф10АIII, ГОСТ 5.1459-72, ℓ=5380	14	3.3
Б/Ч		2	——	ф10АIII, ГОСТ 5.1459-72, ℓ=4430	5	2.7
Б/Ч		3	——	ф5ВрI ТУ14-4-659-75, ℓ=2940	19	0.6
Б/Ч		4	——	ф5ВрI, ТУ14-4-659-75, ℓ=870	8	0.2

Арматурные сетки изготавлять при помощи точечной сварки в соответствии с требованиями СНиП II-21-75 и ГОСТ 10922-75.

Взам. инв. №

Подпись и дата

Инв. № подл.

ТП 902-2-343 -КЖИ-ПС-С4

Разраб	Цветкова	
Провер.	Полякова	
Рук. гр	Гарбуз	
Гл. инж. пр.	Чурков	
Гл. спец.	Андрианов	
Нач. отд.	Альтшуллер	

Сетка арматурная С4

Стадия	Масса	Масштаб
Р	72.7кг	1:50
Лист 1	Листов 1	

Госстрой СССР
СОЮЗВОДОКАНАЛПРОЕКТ
г. Москва

17229-03 36

Копировал Даценко

Формат 118

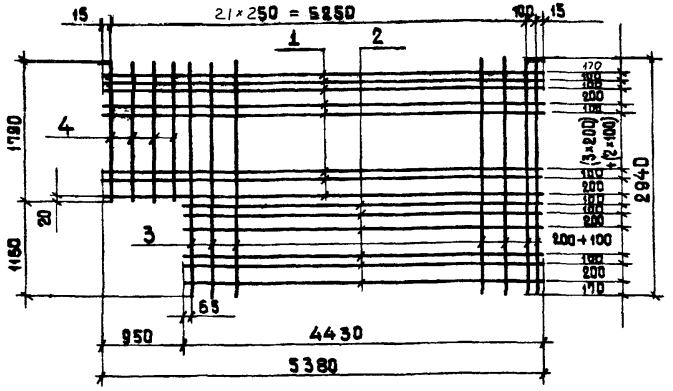

Формат	Зона	Поз.	Обозначение	Наименование	К-во	Примеч. Масса 1 шт. кг.
				Документация		
Н			КЖИ-ПС-С5	Сборочный чертеж		
				Детали		
Б/Ч		1	——	ф 10 AIII, ГОСТ 5.1459-72, ℓ=5380	12	3.3
Б/Ч		2	——	ф 10 AIII, ГОСТ 5.1459-72, ℓ=4430	7	2.7
Б/Ч		3	——	ф 5 BpI, ТУ 14-4-659-75, ℓ=2940	19	0.6
Б/Ч		4	——	ф 5 BpI, ТУ 14-4-659-75, ℓ=1790	4	0.4

Арматурные сетки изготовлять при помощи точечной сварки в соответствии с требованиями СНиП II-21-75 и ГОСТ 10922-75.

Разраб.	Цветкова		ТП-902-2-343 -КЖИ-ПС-С5		
Проверил	Полякова		Сетка арматурная С5	Стадия: Р; Масса: 71.5 кг; Масштаб: 1:50	
Рук. гр.	Гарбуз			Лист 1; Листов 1	
Гл. инж. пр.	Чирков			Госстрой СССР	
Гл. спец.	Андрианов			СОЮЗВОДОКАНАЛПРОЕКТ г. Москва	
Нач. отд.	Альтшуллер				

Альбом III

Типовой проект 902-2-

Инв. № подл. | Подпись и дата | Взам. инв. №

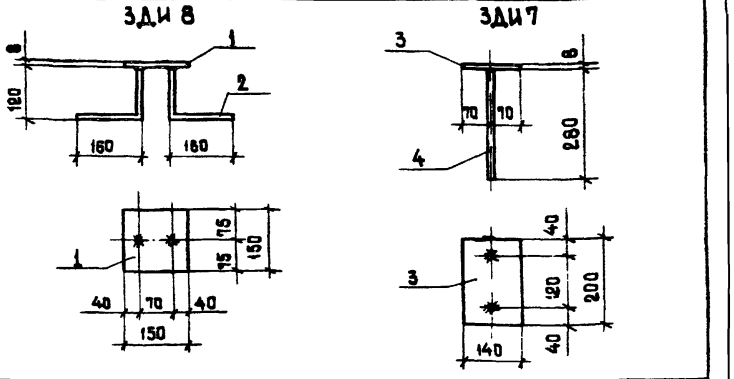

Формат	Зона	Поз.	Обозначение	Наименование	К-во	Примеч. Масса 1 шт. кг.
				Документация		
Н			КЖИ-ПС-ЗДИ 7, 8	Сборочный чертеж		
				Детали		
				ЗДИ 8		
Б/Ч		1	——	-150×8, ГОСТ 103-76, ℓ=150	1	1.4
Б/Ч		2	——	ф 8 AIII, ГОСТ 5781-75, ℓ=280	2	0.1
				ЗДИ 7		
Б/Ч		3	——	-140×8, ГОСТ 103-76, ℓ=200	1	1.8
Б/Ч		4	——	ф 8 AIII, ГОСТ 5781-75, ℓ=280	2	0.1

1. Анкера приваривать в тавр дуговой сваркой под слоем флюса.
2. Защиту изделия от коррозии см. общие указания на л. КЖ-7 альбом I.

Разраб.	Цветкова		ТП 902-2-343 -КЖИ-ПС ЗДИ 7, 8		
Провер.	Полякова		Изделия закладные ЗДИ 7; ЗДИ 8.	Стадия: Р; Масса: 2.0 кг / 1.6 кг; Масшт. 3: 1:10	
Рук. гр.	Гарбуз			Лист 1; Листов 1	
Гл. инж. пр.	Чирков			Госстрой СССР	
Гл. спец.	Андрианов		Сталь класса С 38/23 марки Вст3 кп2 ГОСТ 380-71*	СОЮЗВОДОКАНАЛПРОЕКТ г. Москва	
Нач. отд.	Альтшуллер				

17229-03 37

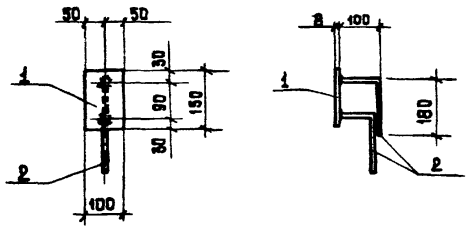

Формат	Зона	Поз.	Обозначение	Наименование	К-во	Примеч. Масса 1 шт. кг
				Документация		
11			КЖИ-ПС-ЗДИ1	Сборочный чертеж		
				Детали		
Б/Ч		1	—	-100×8, ГОСТ 103-76, ℓ=150	1	1.0
Б/Ч		2	—	ф8 AIII, ГОСТ 5781-75, ℓ=280	2	0,1

1. Анкера приваривать в тавр дуговой сваркой под слоем флюса.
2. Защиту изделия от коррозии см. общие указания на л. КЖ-7 альбом I.

Разраб.	Цветкова		
Проверил	Поляков		
Рук. гр.	Гарбуз		
Гл. инж. пр.	Чирков		
Гл. спец.	Андрианов		
Нач. отд.	Альтшуллер		

ТП 902-2-343-КЖИ-ПС-ЗДИ1

Изделие закладное ЗДИ1

Стадия	Масса	Масштаб
Р	1,2 кг	1:10
Лист 1	Листов 1	

Сталь класса С38/23 марки Вст3 кп2 ГОСТ 380-71*

Госстрой СССР СОЮЗВОДОКАНАЛПРОЕКТ г. Москва

Формат 118

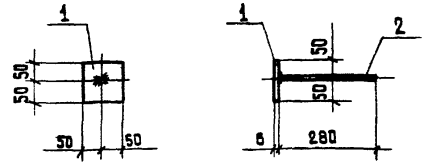

Формат	Зона	Поз.	Обозначение	Наименование	К-во	Примеч. Масса 1 шт. кг
				Документация		
11			КЖИ-ПС-ЗДИ2	Сборочный чертеж		
				Детали		
Б/Ч		1	—	-100×6, ГОСТ 103-76, ℓ=100	1	0,5
Б/Ч		2	—	ф8 AIII, ГОСТ 5781-75, ℓ=280	1	0,1

1. Анкера приваривать в тавр дуговой сваркой под слоем флюса.
2. Защиту изделия от коррозии см. общие указания на л. КЖ-7 альбом I.

Разраб.	Цветкова		
Проверил	Полякова		
Рук. гр.	Гарбуз		
Гл. инж. пр.	Чирков		
Гл. спец.	Андрианов		
Нач. отд.	Альтшуллер		

ТП 902-2-343-КЖИ-ПС-ЗДИ2

Изделие закладное ЗДИ2

Стадия	Масса	Масштаб
Р	0,6 кг	1:10
Лист 1	Листов 1	

Сталь класса С38/23 марки Вст3 кп2 ГОСТ 380-71*

Госстрой СССР СОЮЗВОДОКАНАЛПРОЕКТ г. Москва

Инв. № подл. | Подпись и дата | Взам. инв. №

17229-03 38

Копировал Доценко

Формат 118

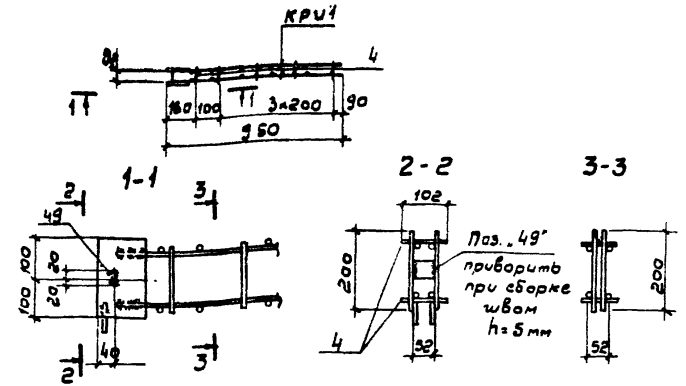

Формат	Зона	Поз	Обозначение	Наименование	К-во	Примеч.
				Документация		
11			КЖИ-ПС-3ДИЗ	Сборочный чертеж		
				Сборочные единицы и детали		
11			КЖИ-ПС-3ДИЗ-КРИ1	Каркас плоский КРИ1	2	
		4	Серия 3.900-3 вып 3 ч. 2	ф6 AI, ГОСТ 5781-75, ℓ=102	10	
		49	—"—	-40×6, ГОСТ 103-76, ℓ=52	2	

Объединение в пространственный каркас производить приваркой отдельных стержней к продольным стержням каркаса контактной сваркой с помощью сварочных клещей

Разраб.	Цветкова	
Провер.	Полякова	
Рук. гр.	Гарбуз	
Гл.инж.пр.	Чуркав	
Гл.спец.	Андрианов	
Нач. отд.	Альтшуллер	

ТП 902-2-343-КЖИ-ПС-3ДИЗ

Изделие закладное 3ДИЗ

Стадия	Масса	Масштаб
Р	10,4 кг	1:50 1:10
Лист 1	Листов 1	

Госстрой СССР
СОЮЗВОДОКАНАЛПРОЕКТ г. Москва

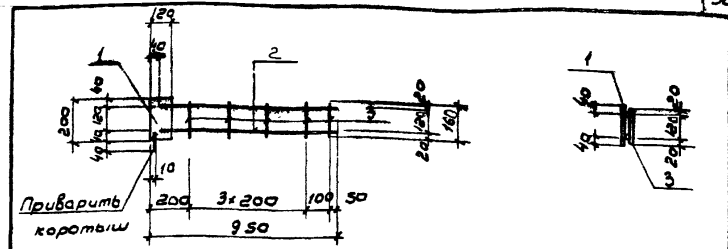

Формат	Зона	Поз	Обозначение	Наименование	К-во	Примеч. масса 1 шт. кг.
				Документация		
11			КЖИ-ПС-3ДИЗ-КРИ1	Сборочный чертеж		
				Детали		
Б/ч		1	——	-120×6, ГОСТ 103-76, ℓ=200	1	2,3
Б/ч		2	——	ф14 AIII, ГОСТ 5.1459-72, ℓ=910	2	1,1
Б/ч		3	——	ф6 AI, ГОСТ 5781-76, ℓ=160	5	0,1

Арматурные каркасы изготавлять при помощи точечной сварки в соответствии с требованиями СНиП II-21-75 и ГОСТ 10922-75.

Инв.№ подл. | Подпись и дата | Взам. инв.№

Разраб.	Цветкова	
Пров.	Полякова	
Рук. гр.	Гарбуз	
Гл.инж.пр.	Чуркав	
Гл. спец.	Андрианов	
Нач. отд.	Альтшуллер	

ТП 902-2-343-КЖИ-ПС-3ДИЗ-КРИ1

Каркас плоский КРИ1

Стадия	Масса	Масштаб
Р	5,0 кг	1:20
Лист 1	Листов 1	

Госстрой СССР
СОЮЗВОДОКАНАЛПРОЕКТ г. Москва

Копировал В. Филиппова Формат 11б.

Альбом III

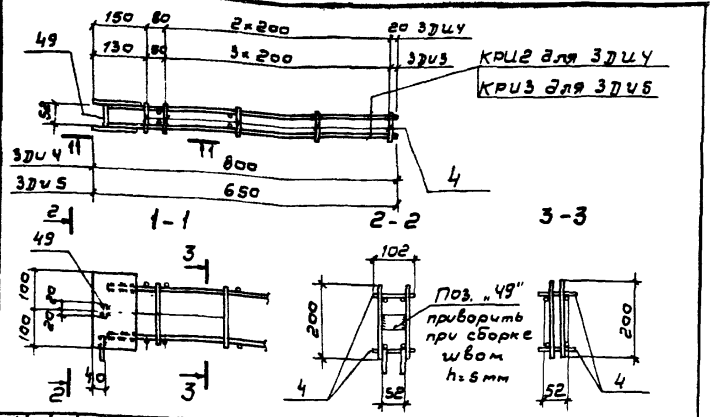

Формат	Зона	Поз.	Обозначение	Наименование	К-во	Примеч.
				Документация		
11			КЖИ-ПС-3ДИ4, 5	Сборочный чертеж		
				Сборочные единицы и детали		
				3ДИ4		
11			КЖИ-ПС-3ДИ4, 5-КРИ2	Каркас плоский КРИ2	2	
		4	Серия 3.900-3 в.3 ч.2	ф6АI, ГОСТ 5781-76, ℓ=102	10	
		49	—"—	-40×6, ГОСТ 103-76, ℓ=52	2	
				3ДИ5		
11			КЖИ-ПС-3ДИ4, 5-КРИ3	Каркас плоский КРИ3	2	
		4	Серия 3.900-3 в.3 ч.2	ф6АI, ГОСТ 5781-75, ℓ=102	8	
		49	—"—	-40×6, ГОСТ 103-76, ℓ=52	2	

Объединение в пространственный каркас производить приваркой отдельных стержней к продольным стержням каркаса контактной сваркой с помощью сварочных "клещей"

Разраб.	Цветкова		
Провер.	Полякова		
Рук. гр.	Горбуз		
Гл.инж.пр.	Чурков		
Гл.спец.	Андрианов		
Нач.отд.	Альтшуллер		

ТП 902-2-343-КЖИ-ПС-3ДИ 4,5

Изделия закладные 3ДИ4; 3ДИ5

Стадия	Масса	Масштаб
Р	9,4кг / 8,6кг	1:10
Лист 1	Листов 1	

Госстрой СССР
СОЮЗВОДОКАНАЛПРОЕКТ
г. Москва

Альбом III

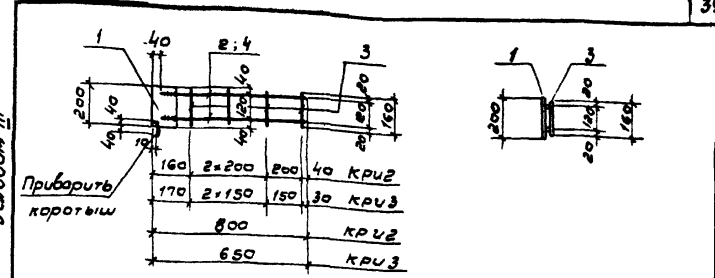

Формат	Зона	Поз.	Обозначение	Наименование	К-во	Примеч. масса 1 шт. кг
				Документация		
11			КЖИ-ПС-3ДИ4, 5-КРИ2, 3	Сборочный чертеж		
				Детали		
				КРИ2		
Б/ч		1	—"—	-120×6, ГОСТ 103-76, ℓ=200	1	2,3
Б/ч		2	—"—	ф14АIII, ГОСТ 5781-72, ℓ=760	2	0,9
Б/ч		3	—"—	ф6АI, ГОСТ 5781-75, ℓ=160	4	0,1
				КРИ3		
Б/ч		1	—"—	-120×6, ГОСТ 103-76, ℓ=200	1	2,3
Б/ч		3	—"—	ф6АI, ГОСТ 5781-75, ℓ=160	4	0,1
Б/ч		4	—"—	ф14АIII, ГОСТ 5781-72, ℓ=610	2	0,7

Арматурные каркасы изготавливать при помощи точечной сварки в соответствии с требованиями СНиП II-21-75 и ГОСТ 10922-75.

Типовой проект 902-2-

Инв.№ подл. | Подпись и дата | Взам.инв.№

Разраб.	Цветкова		
Провер.	Полякова		
Рук гр	Горбуз		
Гл.инж.пр	Чурков		
Гл.спец.	Андрианов		
Нач.отд	Альтшуллер		

ТП 902-2-343-КЖИ-ПС-3ДИ4,5-КРИ2,3

Каркасы плоские КРИ2; КРИ3

Стадия	Масса	Масштаб
Р	4,5кг / 4,1кг	1:20
Лист 1	Листов 1	

Госстрой СССР
СОЮЗВОДОКАНАЛПРОЕКТ
г. Москва

17229-03 40

Копировал: В. Филиппова Формат 11В

Альбом III

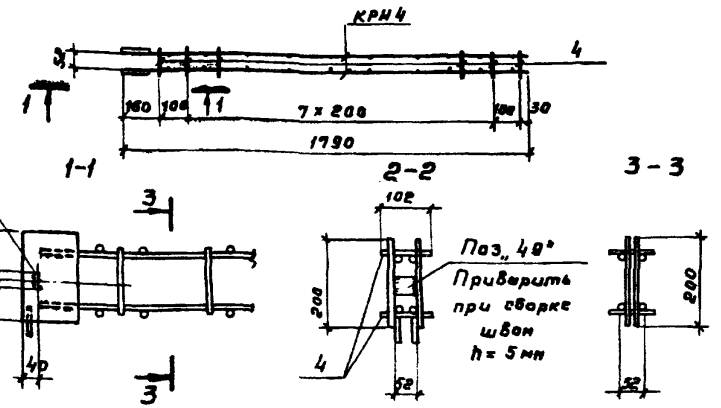

Формат	Зона	Поз	Обозначение	Наименование	К-во	Примеч. Масса 1 шт. кг
				Документация		
11			КЖИ-ПС-3ДИ6	Сборочный чертеж		
				Сборочные единицы и детали		
11			КЖИ-ПС-3ДИ6-КРИ4	Каркас плоский КРИ4	2	
		4	Серия 3.900-3 вып. 3 и 2	ф6AI, ГОСТ 7781-75, ℓ = 102	20	
		49	——— • ———	-40х6, ГОСТ 103-76, ℓ = 52	1	

Объединение в пространственный каркас производить приваркой отдельных стержней к продольным стержням каркаса контактной сваркой с помощью сварочных клещей

Разраб	Цветкова		
Проверил	Полякова		
Рук. гр.	Горбуз		
Гл. инж. пр	Чирков		
Гл. спец.	Андрианов		
Нач. отд	Альтшуллер		

ТП902-2-343 - КЖИ-ПС-3ДИ6

Изделие закладное 3ДИ6

Стадия	Масса	Масштаб
Р	15,3кг	1:20 1:10
Лист 1	Листов 1	

Госстрой СССР СОЮЗВОДОКАНАЛПРОЕКТ г. Москва

Альбом III

Типовой проект 902-2-

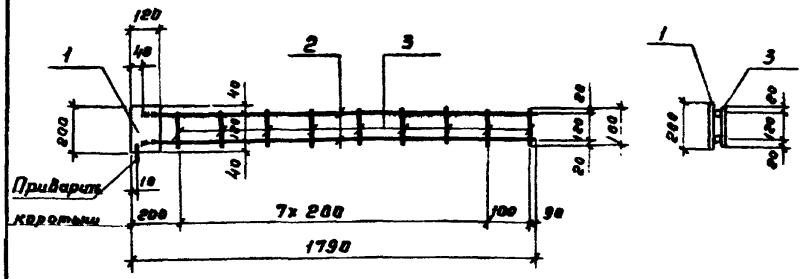

Формат	Зона	Поз	Обозначение	Наименование		Примеч. масса 1 шт. кг.
				Документация		
11			КЖИ-ПС-3ДИ6-КРИ4	Сборочный чертеж		
				Детали		
Б/4		1	———	-120х6, ГОСТ 103-76, ℓ = 200	1	2,3
Б/4		2	———	ф14AIII, ГОСТ 5781-75, ℓ = 1750	2	2,1
Б/4		3	———	ф6AI, ГОСТ 5781-75, ℓ = 160	2	0,1

Арматурные каркасы изготовлять при помощи точечной сварки в соответствии с требованиями СНиП III-21-75 и ГОСТ 10922-75

Инв. № подл. | Подпись и дата | Взам. инв. №

Разраб	Цветкова		
Провер	Полякова		
Рук. гр	Горбуз		
Гл. инж. пр	Чирков		
Гл. спец	Андрианов		
Нач. отд	Альтшуллер		

ТП902-2-343 - КЖИ-ПС-3ДИ6-КРИ4

Каркас плоский КРИ4

Стадия	Масса	Масштаб
Р	7,4кг	1:20
Лист 1	Листов 1	

Госстрой СССР СОЮЗВОДОКАНАЛПРОЕКТ г. Москва

Копировал Гольденб

Формат А4

Формат А4

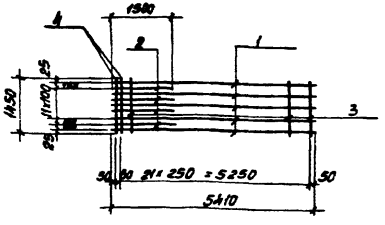

Формат	Зона	Поз.	Обозначение	Наименование	Кол.	Примеч. Масса 1шт. кг.
				Документация		
11			КЖИ - С30	Сборочный чертеж.		
				Детали		
б/ч		1	———	ф22АIII, ГОСТ 5.1459-72, ℓ=5410	8	16,2
б/ч		2	———	ф22АIII, ГОСТ 5.1459-72, ℓ=1500	7	4.5
б/ч		3	———	ф8АI, ГОСТ 5781-75, ℓ=1450	21	0.6
б/ч		4	———	ф12АIII, ГОСТ 5.1459-72, ℓ=1450	2	1.3

Арматурные сетки изготовлять при помощи точечной сварки в соответствии с требованиями СНиП II-21-75 и ГОСТ 10922-75.

Разраб.	Цветкова		
Проверил	Полякова		
Рук. гр.	Гарбуз		
Гл. инж. пр	Чирков		
Гл. спец.	Андрианов		
Нач. отд.	Альтшуллер		

ТП-902-2-343 -КЖИ-С30

Монолитные участки стен. Сетка арматурная С 30

Стадия	Масса	Масштаб
Р	176.3кг.	1:100

Лист 1 | Листов 1

Госстрой СССР СОЮЗВОДОКАНАЛПРОЕКТ г. Москва

Копировал. Доценко Формат 11В

Альбом III

Типовой проект 902-2-

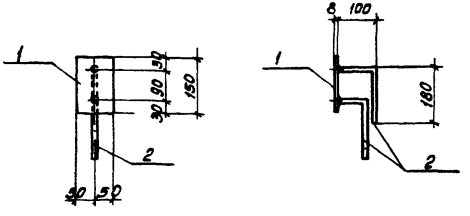

Формат	Зона	Поз.	Обозначение	Наименование	К-во	Примеч. Масса 1шт. кг.
				Документация		
11			КЖИ -3ДИ1	Сборочный чертеж		
				Детали		
б/ч		1	———	-1.0×8, ГОСТ 103-76, ℓ=150	1	1.0
б/ч		2	———	ф8АIII, ГОСТ 5781-75, ℓ=280	2	0.1

1. Анкера приваривать в тавр дуговой сваркой под слоем флюса.
2. Защиту изделия от коррозии см. общие указания на л. КЖ- альбом I.

Разраб.	Цветкова		
Проверил	Полякова		
Рук. гр.	Гарбуз		
Гл. инж. пр.	Чирков		
Гл. спец.	Андрианов		
Нач. отд.	Альтшуллер		

ТП 902-2-343 -КЖИ-3ДИ1

Монолитные участки стен Изделие закладное 3ДИ1

Стадия	Масса	Масштаб
Р	1.2 кг.	1:10

Лист 1 | Листов 1

Сталь класса С 38/23 марки Вст.3кп 2 ГОСТ 380-71 *

Госстрой СССР СОЮЗВОДОКАНАЛПРОЕКТ г. Москва

Инв. № подл. | Подпись и дата | Взам. инв. №

17229-03 42

Копировал. Доценко Формат 11В

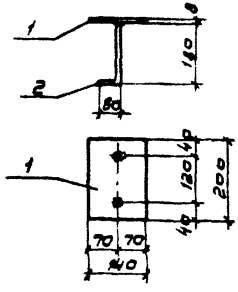

Формат	Зона	Поз.	Обозначение	Наименование	К-во	Примеч. Масса 1 шт. кг
				Документация		
11			КЖИ-ЗДИ2	Сборочный чертеж		
				Детали		
Б/Ч		1	——	-140×8, ГОСТ 103-76, ℓ= 200	1	1,8
Б/Ч		2	——	ф8АIII, ГОСТ 5781-75, ℓ= 260	2	0,1

1. Анкера приваривать в тавр дуговой сваркой под слоем флюса.
2. Защиту изделия от коррозии см. общие указания на л. КЖ-7 альбом I.

Разраб.	Цветкова		
Провер.	Полякова		
Рук. гр.	Гарбуз		
Гл. инж. пр.	Чурков		
Гл. спец.	Андрианов		
Нач. отд.	Альтшуллер		

ТП 902-2-343 - КЖИ-ЗДИ2

Монолитные участки стен. Изделие закладное ЗДИ2.

Стадия	Масса	Масштаб
Р	20 кг	1:10
Лист 1	Листов 1	

Сталь класса С 38/23 марки Вст3 кп2 ГОСТ 380-71*

Госстрой СССР СОЮЗВОДОКАНАЛПРОЕКТ г. Москва

Копировал: В. Филиппова Формат 118

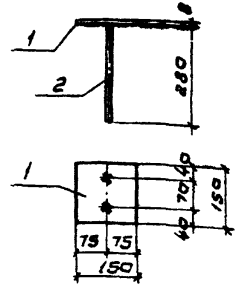

Формат	Зона	Поз.	Обозначение	Наименование	К-во	Примеч. Масса 1 шт. кг
				Документация		
11			КЖИ-ЗДИ3	Сборочный чертеж		
				Детали		
Б/Ч		1	——	-150×8, ГОСТ 103-76, ℓ= 150	1	1,4
Б/Ч		2	——	ф8АIII, ГОСТ 5781-75, ℓ= 280	2	0,1

1. Анкера приваривать в тавр дуговой сваркой под слоем флюса.
2. Защиту изделия от коррозии см. общие указания на л. КЖ-7 альбом I.

Инв.№ подл. | Подпись и дата | Взам. инв.№

Разраб.	Цветкова		
Провер.	Полякова		
Рук. гр.	Гарбуз		
Гл. инж. пр.	Чурков		
Гл. спец.	Андрианов		
Нач. отд.	Альтшуллер		

ТП 902-2-343 - КЖИ-ЗДИ3

Монолитные участки стен. Изделие закладное ЗДИ3.

Стадия	Масса	Масштаб
Р	1.6 кг	1:10
Лист 1	Листов 1	

Сталь класса С 38/23 марки Вст3 кп2 ГОСТ 380-71*

Госстрой СССР СОЮЗВОДОКАНАЛПРОЕКТ г. Москва

17229-03 43

Копировал: В. Филиппова Формат 118

1-1

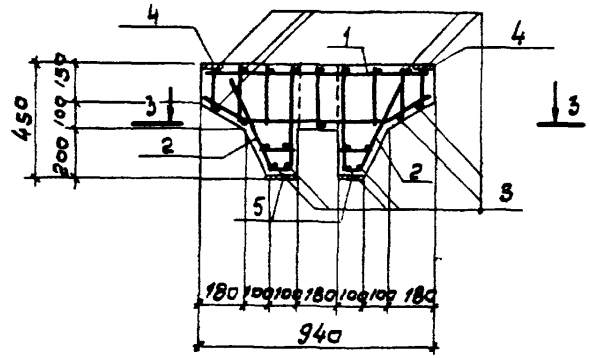

План

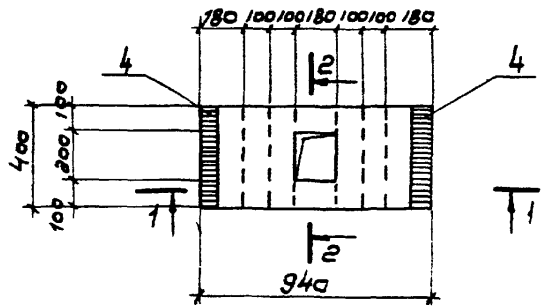

2-2

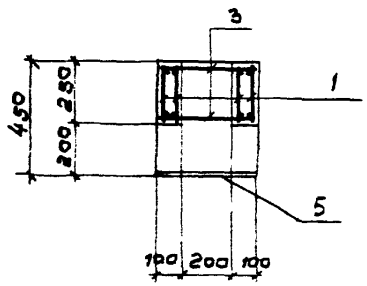

3-3

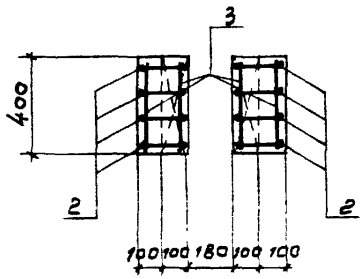

Формат	Зона	Поз	Обозначение	Наименование	Кол	Примеч. Масса 1 шт. кг
				Документация		
12			КЖИ-Б1-СБ	Сборочный чертеж		
				Сборочные единицы и детали		
11		1	КЖИ-Б-КР1	Каркас плоский КР1	4	
11		2	КЖИ-Б-КР2	——— // ——— КР2	8	
Б/4		3	—	ф6 AI, ГОСТ 5781-75; ℓ=380	24	0.1
11		4	КЖИ-Б-ЗДИ1	Изделие закладное ЗДИ1	2	
11		5	КЖИ-Б-ЗДИ2.3	——— // ——— ЗДИ3	2	
				Материалы		
				Бетон	0,10	м3

Выборка стали на один элемент, кг

Марка элемента	Арматурные изделия							Закладные изделия				Всего
	Арматурная сталь							Профильная сталь		Арматурная сталь		
	ГОСТ 5781-75				ГОСТ 5 1459-72					ГОСТ 5781-75		
	класс AI				класс A III					класс AII		
	ф мм				ф мм					ф мм		
	6	10		Итого	12		Итого	Итого	Б=8	8		Итого	
Б1	7.6	5.6		13.2	6.4		6.4	19.6	9.0	1.2		10.2	29.8

Защитный слой бетона - 20 мм

Разраб.	Петропавловская		ТП 902-2-343- КЖИ-Б1-СБ		
Провер.	Лоткина				
Рук. гр.	Гарбуз		Балка Б1	Стадия	Масса	Масштаб
Гл. инж. пр.	Чурков			Р	0,25 т	1:20
Гл. спец.	Андрианов			Лист 1	Листов 1
Нач. отд.	Альтшиллер		Бетон м200, Мрз ☐ ВУ	Госстрой СССР СОЮЗВОДОКАНАЛПРОЕКТ г. Москва	

17229-03 44

Копировал В. Филиппова Формат 12Г

1 - 1

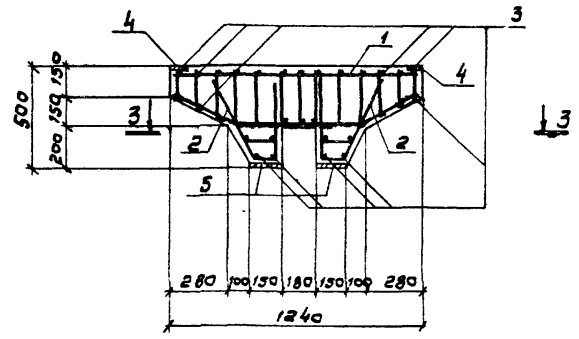

План

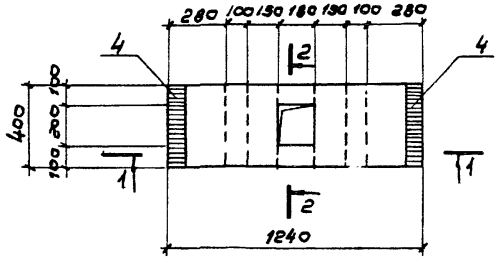

2 - 2

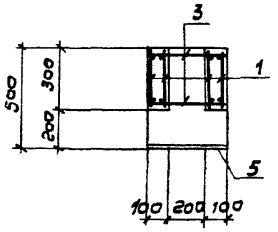

3 - 3

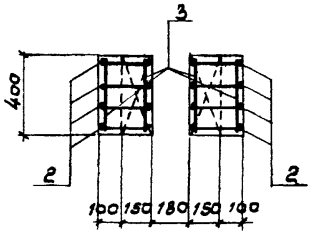

Формат	Зона	Поз.	Обозначение	Наименование	Кол.	Приме-чание. Масса 1 шт. кг
				Документация		
12			КЖИ - Б2 - СБ	Сборочный чертеж		
				Сборочные единицы и детали		
11		1	КЖИ - Б - КР3	Каркас плоский КР3	4	
11		2	КЖИ - Б - КР4	—"— КР4	8	
Б/ч		3	—	ф6 AI, ГОСТ 5781-75, ℓ = 380	30	0,1
11		4	КЖИ - Б - ЗД И1	Изделие закладное ЗДИ1	2	
11		5	КЖИ - Б - ЗД И2	—"— ЗДИ2	2	
				Материалы		
				Бетон	0,16	м³

Выборка стали на один элемент, кг

Марка элемента	Арматурные изделия							Закладные изделия				Всего
	Арматурная сталь ГОСТ 5781-75 класса А II				Арматурная сталь ГОСТ 8.1459-72 класса А III			Профильная сталь	Арматурная сталь ГОСТ 5781-75 класса А II			
	ф мм				ф мм				ф мм			
	6	10		Итого	14		Итого	Итого	5		Итого	
Б2	9,8	8,0		17,8	6,0		6,0	23,8	11,6	1,2	12,8	36,6

Защитный слой бетона – 20 мм

Разраб.	Петропавловская		
Провер.	Лоткина		
Рук. гр.	Гарбуз		
Гл. инж. пр.	Чирков		
Гл. спец.	Андрианов		
Нач. отд.	Альтшулер		

ТП 902-2-343- КЖИ-Б2- СБ

Балка Б2

Стадия	Масса	Масштаб
Р	0,40т	1:20
Лист 1	Листов 1	

Бетон М200, Мрз ☐ ВУ

Госстрой СССР
СОЮЗВОДОКАНАЛПРОЕКТ
г. Москва

17229-03 45

Копировал: В. Филиппова Формат 12г

1-1

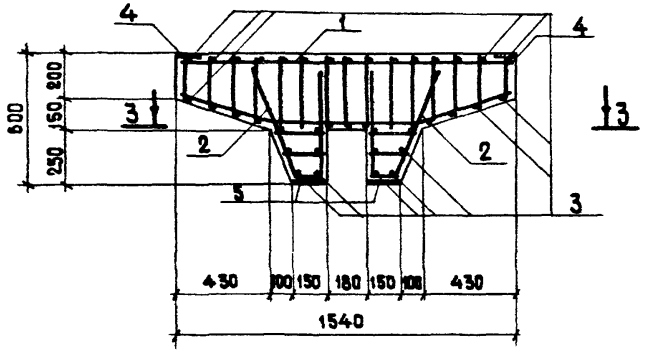

План

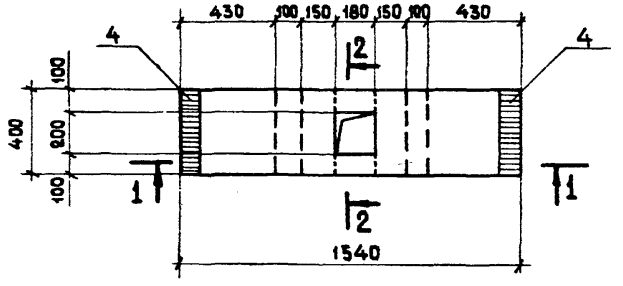

2-2

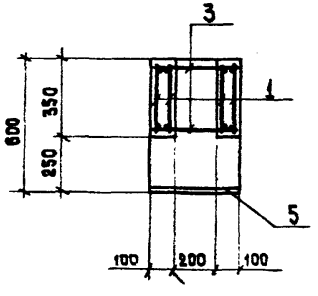

3-3

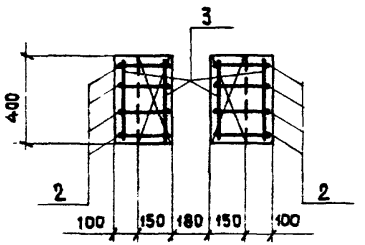

Формат	Зона	Поз.	Обозначение	Наименование	Кол.	Примеч. Масса 1 шт. кг
				Документация		
12			КЖИ-БЗ-СБ	Сборочный чертеж		
				Сборочные единицы и детали		
11		1	КЖИ-Б-КР5	Каркас плоский. Кр5	4	
11		2	КЖИ-Б-КР5	— " — Кр6	8	
5/4		3	———	ф6АI, ГОСТ 5781-75, ℓ=380	39	0,1
11		4	КЖИ-Б-ЗДИ1	Изделие закладное ЗДИ1	2	
11		5	КЖИ-Б-ЗДИ2	— " — ЗДИ2	2	
				Материалы		
				Бетон	0,22	м³

Выборка стали на один элемент, кг

Марка элемента	Арматурные изделия								Закладные изделия					Всего
	Арматурная сталь								Профильная сталь		Арматурн. сталь ГОСТ 5781-75			
	ГОСТ 5781-75				ГОСТ 5.1459-72									
	Класс АI				Класс АIII						Класс АIII			
	ф мм				ф мм						ф мм			
	6	10		Итого	16		Итого	Итого	δ=8		8		Итого	
БЗ	12,3	8.8		21.1	9.6		9.6	30.7	11.6		1.2		12.8	43.5

Защитный слой бетона -20мм

Разраб.	Петропавловская		
Провер.	Лоткина		
Рук. гр.	Гарбуз		
Гл. инж. пр.	Чирков		
Гл. спец.	Андрианов		
Нач. отд.	Альтшуллер		

ТП 902-2-343 -КЖИ-БЗ-СБ

Балка БЗ

Стадия	Масса	Масштаб
Р	0.55т	1:20

Лист 1 Листов 1

Бетон М200, Мрз ☐ ВЧ

Госстрой СССР
СОЮЗВОДОКАНАЛПРОЕКТ
г. Москва

Контрольн. Шиляковская 17229-03 46 Формат 12г

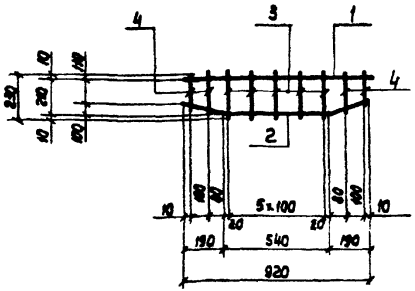

Формат	Зона	Поз.	Обозначение	Наименование	К-во	Примеч. Масса 1шт. кг
				Документация		
11			КЖИ-Б-КР1	Сборочный чертеж		
				Детали		
Б/4		1	——	ф12AIII, ГОСТ 5.1459-72, ℓ=920	1	1.6
Б/4		2	——	ф10AI, ГОСТ 5781-75, ℓ=950	1	0.6
Б/4		3	——	ф6AI —"— ℓ=230	5	0.1
Б/4		4	——	ф6AI —"— ℓ=180÷190, ℓср=185	4	0.1

Арматурные каркасы изготовить при помощи точечной сварки в соответствии с требованиями СНиП II-21-75 и ГОСТ 10922-75.

Разраб.	Петропавловская		ТП902-2-343 - КЖИ-Б-КР1		
Провер.	Лоткина		Каркас плоский КР1	Стадия: Р; Масса: 3.1кг; Масштаб: 1:20	
Рук. гр.	Гарбуз			Лист 1; Листов 1	
Гл. инж. пр.	Чирков			Госстрой СССР СОЮЗВОДОКАНАЛПРОЕКТ г. Москва	
Гл. спец.	Андрианов				
Нач. отд.	Альтшуллер				

Формат А4

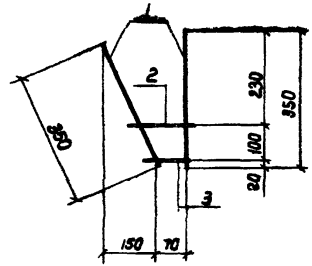

Формат	Зона	Поз.	Обозначение	Наименование	К-во	Примеч. Масса 1шт. кг
				Документация		
11			КЖИ-Б-КР2	Сборочный чертеж		
				Детали		
Б/4		1	——	ф10AI, ГОСТ 5781-75, ℓ=350	2	0.2
Б/4		2	——	ф6AI —"— ℓ=150	1	0.1
Б/4		3	——	ф6AI —"— ℓ=100	1	0.1

Арматурные каркасы изготовлять при помощи точечной сварки в соответствии с требованиями СНиП II-21-75 и ГОСТ 10922-75.

Разраб.	Петропавловская		ТП902-2-343 - КЖИ-Б-КР2		
Провер.	Лоткина		Каркас плоский КР2	Стадия: Р; Масса: 0.6кг; Масштаб: 1:10	
Рук. гр.	Гарбуз			Лист 1; Листов 1	
Гл. инж. пр.	Чирков			Госстрой СССР СОЮЗВОДОКАНАЛПРОЕКТ г. Москва	
Гл. спец.	Андрианов				
Нач. отд.	Альтшуллер				

Инв. № подл. | Подпись и дата | Взам. инв. №

17229-03 47

Копировал: Лаврушина

Формат А4

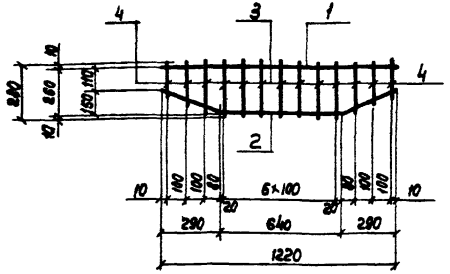

Формат	Зона	Поз.	Обозначение	Наименование	К-во	Примеч. масса 1 шт. кг
				Документация		
11			КЖИ-Б-КР3	Сборочный чертеж		
				Детали		
Б/4		1	——	ф14AIII, ГОСТ 6.1459-72, ℓ=1220	1	1.5
Б/4		2	——	ф10AI, ГОСТ 5781-75, ℓ=1300	1	0.8
Б/4		3	——	ф6AI —"— ℓ=280	7	0.1
Б/4		4	——	ф6AI —"— ℓ=130÷250 ℓср=190	6	0.1

Арматурные каркасы изготовлять при помощи точечной сварки в соответствии с СНиП II-21-75 и ГОСТ 10922-75.

			ТП 902-2-343- КЖИ-Б-КР3			
Разраб.	Петрашкевская		Каркас плоский КР3	Стадия	Масса	Масштаб
Провер.	Латкина			Р	3.6кг	б/м
Рук. гр.	Гарбуз			Лист 1	Листов 1	
Гл. инж. пр.	Чирков			Госстрой СССР		
Гл. спец.	Андрианов			СОЮЗВОДОКАНАЛПРОЕКТ г. Москва		
Нач. отд.	Альтшуллер					

Альбом III

Типовой проект 902-2

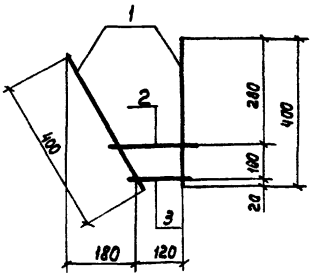

Формат	Зона	Поз.	Обозначени	Наименование	К-во	Примеч. масса 1 шт. кг
				Документация		
11			КЖИ-Б-КР4	Сборочный чертеж		
				Детали		
Б/4		1	——	ф10AI ГОСТ 5781-72, ℓ=400	2	0.3
Б/4		2	——	ф6AI —"— ℓ=200	1	0.1
Б/4		3	——	ф6AI —"— ℓ=140	1	0.1

Арматурные каркасы изготовлять при помощи точечной сварки в соответствии с СНиП II-21-75 и ГОСТ 10922-75

Взам. инв. N

Подпись и дата

Инв. N подл.

			ТП 902-2-343- КЖИ-Б-КР4			
Разраб.	Петрашкевская		Каркас плоский КР4	Стадия	Масса	Масштаб
Провер.	Латкина			Р	0.8кг	1:10
Рук. гр.	Гарбуз			Лист 1	Листов 1	
Гл. инж. пр.	Чирков			Госстрой СССР		
Гл. спец.	Андрианов			СОЮЗВОДОКАНАЛПРОЕКТ г. Москва		
Нач. отд.	Альтшуллер					

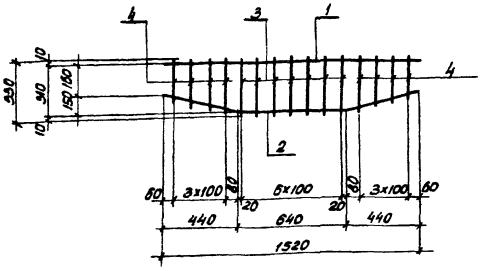

Формат	Зона	Поз	Обозначение	Наименование	К-во	Примеч. Масса 1шт. кг.
				Документация		
11			КЖИ-Б-КР5	Сборочный чертеж		
				Детали		
Б/ч		1	—	ф16АIII ГОСТ 5.1459-72, ℓ=1520	1	2.4
Б/ч		2	—	ф10АI, ГОСТ 5781-75, ℓ=1630	1	1.0
Б/ч		3	—	ф6АI —"— ℓ=330	7	0.1
Б/ч		4	—	ф6АI —"— ℓ=180÷320 ℓср=250	8	0.1

Арматурные каркасы изготовлять при помощи точечной сварки в соответствии с требованиями СНиП II-21-75 и ГОСТ 10922-75.

Разраб.	Петропавловская		
Провер.	Лоткина		
Рук. гр.	Горбуз		
Гл. инж. пр.	Чирков		
Гл. спец.	Андрианов		
Нач. отд.	Альтшулер		

ТП-902-2-343-КЖИ-Б-КР5

Каркас плоский КР5

Стадия	Масса	Масштаб
Р	4.9кг	Б/м

Лист 1 Листов 1

Госстрой СССР
СОЮЗВОДОКАНАЛПРОЕКТ
г. Москва

Копиров Доценко Формат 11В

Альбом III

Типовой проект 902-2-

Инв. № подл. | Подпись и дата | Взам. инв. №

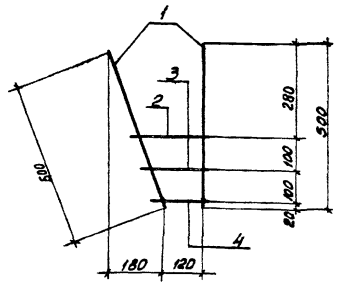

Формат	Зона	Поз	Обозначение	Наименование	К-во	Примеч. Масса 1шт. кг.
				Документация		
11			КЖИ-Б-КР6	Сборочный чертеж		
				Детали		
Б/ч		1	—	ф10АI, ГОСТ 5781-75, ℓ=500	2	0.3
Б/ч		2	—	ф6АI, —"— ℓ=220	1	0.1
Б/ч		3	—	ф6АI —"— ℓ=180	1	0.1
Б/ч		4	—	ф6АI —"— ℓ=140	1	0.1

Арматурные каркасы изготовлять при помощи точечной сварки в соответствии с требованиями СНиП II-21-75 и ГОСТ 10922-75.

Разраб.	Петропавловская		
Провер	Лоткина		
Рук. гр.	Горбуз		
Гл. инж. пр.	Чирков		
Гл. спец.	Андрианов		
Нач. отд.	Альтшулер		

ТП 902-2-343-КЖИ-Б-КР6

Каркас плоский КР6

Стадия	Масса	Масштаб
Р	0.9кг	1:10

Лист 1 Листов 1

Госстрой СССР
СОЮЗВОДОКАНАЛПРОЕКТ
г. Москва

17229-03 49

Копировал Доценко Формат 11В

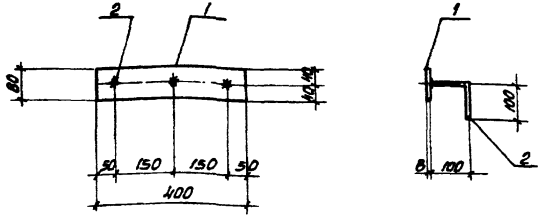

Формат	Зона	Поз	Обозначение	Наименование	К-во	Примеч. Масса 1 шт. кг.
				Документация		
11			КЖИ-Б-ЗДИ1	Сборочный чертеж		
				Детали		
Б/ч		1	—	-80×8, ГОСТ 103-76, ℓ=400	1	2.0
Б/ч		2	—	ф8 AIII, ГОСТ 5781-75, ℓ=200	3	0.1

Анкера приварить в тавр дуговой сваркой под слоем флюса.

Разраб.	Петроховская		
Провер.	Лоткина		
Рук. гр.	Горбуз		
Гл. инж. пр.	Чирков		
Гл. спец.	Андрианов		
Нач. отд.	Альтшуллер		

ТП 902-2-343 -КЖИ-Б-ЗДИ1

Изделие закладное ЗДИ1

Стадия	Масса	Масштаб
Р	2.3кг	1:10
Лист 1	Листов 1	

Сталь класса С38/23 марки ВСт3кп2 ГОСТ 380-71*

Госстрой СССР СОЮЗВОДОКАНАЛПРОЕКТ г. Москва

Формат А4

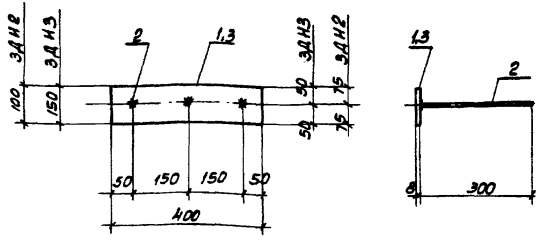

Формат	Зона	Поз	Обозначение	Наименование	К-во	Примеч. масса 1 шт. кг.
				Документация		
11			КЖИ-Б-ЗДИ2;3	Сборочный чертеж		
				Детали		
				ЗДИ2		
Б/ч		1	—	-150×8, ГОСТ 103-76, ℓ=400	1	3.8
Б/ч		2	—	ф8 AIII, ГОСТ 5781-75, ℓ=300	3	0.1
				ЗДИ3		
Б/ч		2	—	ф8 AIII, ГОСТ 5781-75, ℓ=300	3	0.1
Б/ч		3	—	-100×8, ГОСТ 103-76, ℓ=400	1	2.5

Анкера приварить в тавр дуговой сваркой под слоем флюса.

Инв. № подл. | Подпись и дата | Взам. инв. №

Разраб.	Петроховская		
Провер.	Лоткина		
Рук. гр.	Горбуз		
Гл. инж. пр.	Чирков		
Гл. спец.	Андрианов		
Нач. отд.	Альтшуллер		

ТП 902-2-343 -КЖИ-Б-ЗДИ2;3

Изделия закладные ЗДИ2; ЗДИ3

Стадия	Масса	Масштаб
Р	4.1кг. 2.8кг.	Б/м
Лист 1	Листов 1	

Сталь класса С38/23 марки ВСт3кп2 ГОСТ 380-71*

Госстрой СССР СОЮЗВОДОКАНАЛПРОЕКТ г. Москва

17229-03 50

Копировал Лацевко

Формат А4

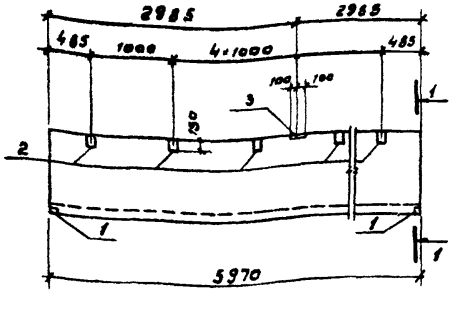

1-1

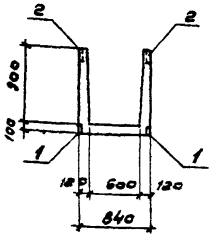

Формат	Зона	Поз	Обозначение	Наименование	К-во	Примеч. Масса 1 шт. кг.
				Документация		
11			КЖИ-ЛТ1-СБ	Сборочный чертеж		
			Серия 3.900-3 Вып 8 ч.1	Примененные документы		
				(ЛТ1-9-6)		
				Сборочные единицы		
11		1	КЖИ-ЛТ-3ДИ1	Изделие закладное 3ДИ1	4	
11		2	КЖИ-ЛТ-3ДИ2	—"— 3ДИ2	12	
11		3	КЖИ-ЛТ-3ДИ3	—"— 3ДИ3	2	

Лоток отличается от типового по серии 900-3 вып 8 ч.1 наличием дополнительных закладных деталей.

ТП 902-2-343 - КЖИ-ЛТ1-СБ

Разраб.	Петропавловская	
Провер.	Лоткина	
Рук. гр.	Гарбуз	
Гл. инж.	Чирков	
Гл. спец.	Андрианов	
Нач. отд.	Альтшуллер	

Лоток ЛТ1 (ЛТ1-9-6а)

Стадия	Масса	Масштаб
Р	3,70т	1:50
Лист 1	Листов 1	

Госстрой СССР СОЮЗВОДОКАНАЛПРОЕКТ г. Москва

Альбом III

Типовой проект 902-2-

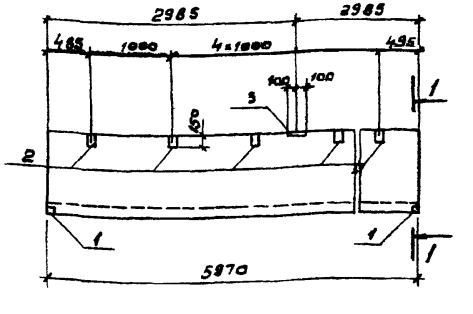

1-1

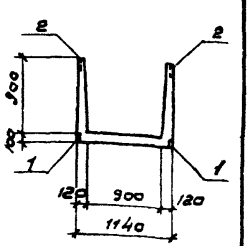

Формат	Зона	Поз	Обозначение	Наименование	К-во	Примеч. Масса 1 шт. кг.
				Документация		
11			КЖИ-ЛТ2-СБ	Сборочный чертеж		
			Серия 3.900-3 Вып 8 ч.1	Примененные документы		
				(ЛТ1-9-9)		
				Сборочные единицы		
11		1	КЖИ-ЛТ-3ДИ1	Изделие закладное 3ДИ1	4	
11		2	КЖИ-ЛТ-3ДИ2	—"— 3ДИ2	12	
11		3	КЖИ-ЛТ-3ДИ3	—"— 3ДИ3	2	

Лоток отличается от типового по серии 3.900-3 вып 8 ч.1 наличием дополнительных закладных деталей.

Инв. № подл. | Подпись и дата | Взам. инв. №

ТП 902-2-343 - КЖИ-ЛТ2-СБ

Разраб.	Петропавловская	
Провер.	Лоткина	
Рук. гр.	Гарбуз	
Гл. инж.	Чирков	
Гл. спец.	Андрианов	
Нач. отд.	Альтшуллер	

Лоток ЛТ2 (ЛТ1-9-9а)

Стадия	Масса	Масштаб
Р	4,13т	1:50
Лист 1	Листов 1	

Госстрой СССР СОЮЗВОДОКАНАЛПРОЕКТ г. Москва

Копировал в Филиппова Формат 118

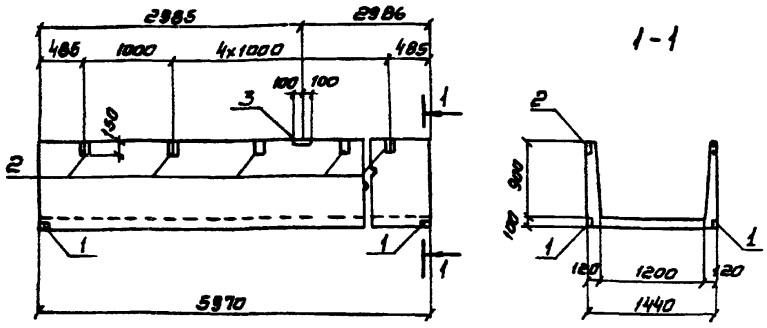

Формат	Зона	Поз	Обозначение	Наименование	К-во	Примеч. масса 1шт.к.
				Документация		
11			КЖЦ-ЛТ3-СБ	Сборочный чертеж		
			Серия 3.900-3 Вып. 8 ч. 1	Примененные документы		
				(ЛТ1-9-12)		
				Сборочные единицы		
11		1	КЖИ-ЛТ-3ДИ1	Изделие закладное 3ДИ1	4	
11		2	КЖИ-ЛТ-3ДИ2	—— " —— 3ДИ2	12	
11		3	КЖИ-ЛТ-3ДИ3	—— " —— 3ДИ3	2	

Лоток отличается от типового по серии 3.900-3 Вып. 8 ч. 1 наличием дополнительных закладных деталей.

Разраб.	Петропавловская		
Провер	Лоткина		
Рук. гр.	Гарбуз		
Гл. ин. пр.	Чирков		
Гл. спец.	Андрианов		
Нач. отд.	Альтшуллер		

ТП 902-2-343- КЖИ-ЛТ3-СБ

Лоток ЛТ3 (ЛТ1-9-12а)

Стадия	Масса	Масштаб
Р	4.58т	1:50
Лист 1	Листов 1	

Госстрой СССР
СОЮЗВОДОКАНАЛПРОЕКТ
г. Москва

Альбом III

Типовой проект 902-2

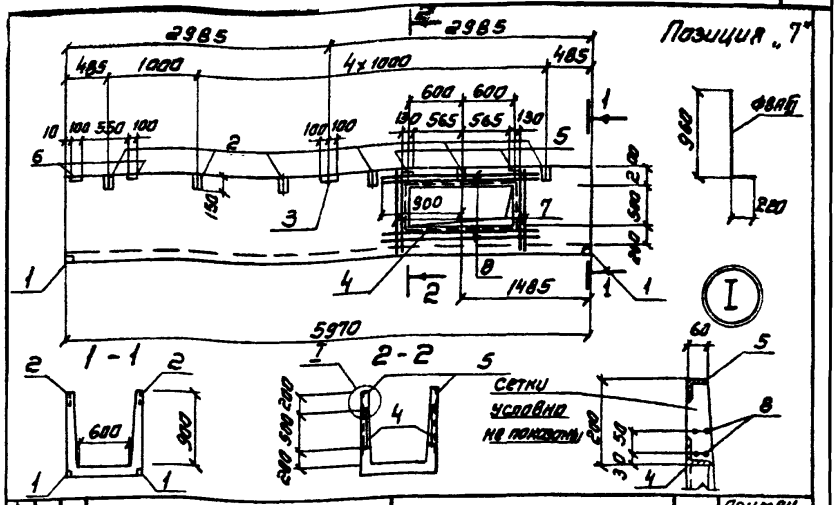

Формат	Зона	Поз	Обозначение	Наименование	Кол	Примеч. Масса 1шт. кг
				Документация		
12			КЖИ-ЛТ10-СБ	Сборочный чертеж		
			Серия 3.900-3 Вып. 8 ч. 1	Примененные документы		
				(ЛТ1-9-6)		
				Сборочные единицы		
11		1	КЖИ-ЛТ-3ДИ1	Изделие закладное 3ДИ1	4	
11		2	КЖИ-ЛТ-3ДИ2	—— " —— 3ДИ2	12	
11		3	КЖИ-ЛТ-3ДИ3	—— " —— 3ДИ3	2	
11		4	КЖИ-ЛТ-3ДИ4	—— " —— 3ДИ4	2	
11		5	КЖИ-ЛТ-3ДИ5	—— " —— 3ДИ5	4	
11		6	КЖИ-ЛТ-3ДИ8	—— " —— 3ДИ8	4	
Б/ч		7	—	ФВАIII, ГОСТ 5781-75, ℓ=1180	16	0.5
Б/ч		8	—	ФВАIII —— " —— ℓ=1800	16	0.7

1. Лоток отличается от типового по серии 3.900-3. Вып. 8. ч. 1 наличием отверстий, дополнительных закладных деталей и арматурой

Разраб	Петропавловская		
Провер	Лоткина		
Рук. гр	Гарбуз		
Гл. инж. пр	Чирков		
Гл. спец.	Андрианов		
Нач. отд.	Альтшуллер		

ТП 902-2-343- КЖИ-ЛТ10-СБ

Лоток ЛТ10 (ЛТ1-9-6г)

Стадия	Масса	Масштаб
Р	3.70т	1:50 1:20
Лист 1	Листов 1	

Госстрой СССР
СОЮЗВОДОКАНАЛПРОЕКТ
г. Москва

Взам. инв. N

Подпись и дата

Инв. N подл.

17229-03 52

Копировал Синицына

Формат 118

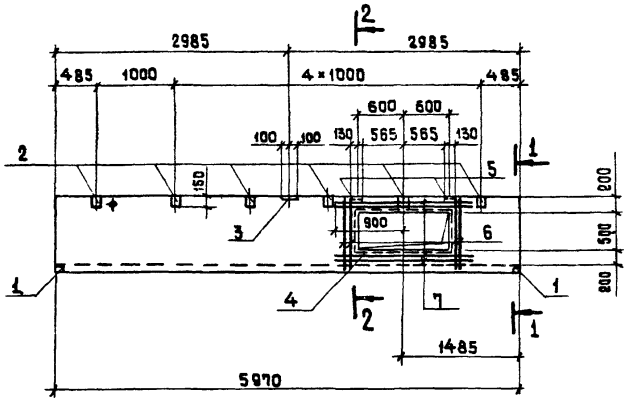

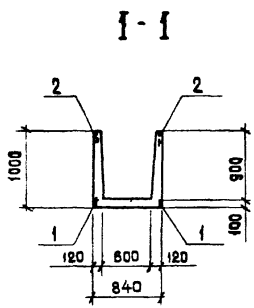

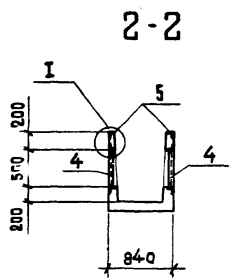

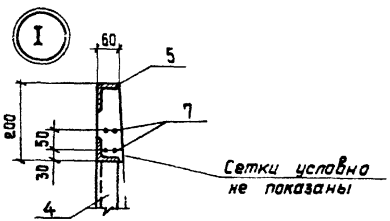

Позиция „6"

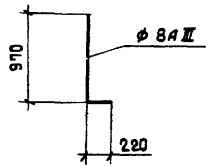

Формат	Зона	Поз.	Обозначение	Наименование	Кол.	Примечан. Масса 1шт. кг
				Документация		
12			КЖИ-ЛТ4-СБ	Сборочный чертеж		
			Серия 3.900-3 Вып. 8 ч.1	Примененные документы		
				(ЛТ1-9-6)		
				Сборочные единицы		
11		1	КЖИ-ЛТ-ЗДИ1	Изделие закладное ЗДИ1	4	
11		2	КЖИ-ЛТ-ЗДИ2	—"— ЗДИ2	12	
11		3	КЖИ-ЛТ-ЗДИ3	—"— ЗДИ3	2	
11		4	КЖИ-ЛТ-ЗДИ4	—"— ЗДИ4	2	
11		5	КЖИ-ЛТ-ЗДИ5	—"— ЗДИ5	4	
6/4		6	———	ф8АIII ГОСТ 5781-75, ℓ=1180	16	0.5
6/4		7	———	ф8АIII —"— ℓ=1800	16	0.7

1. Лоток отличается от типового по серии 3.900-3 вып. 8 ч.1 наличием отверстий, дополнительных закладных деталей и арматурой.
2. В местах отверстий арматуру стандартных сеток вырезать по месту.

				ТП 902-2-343 -КЖИ-ЛТ4-СБ			
Согласс.	Гадзишевская			Лоток ЛТ4 (ЛТ1-9-6б)	Стадия	Масса	Масштаб
Разраб.	Петропавловская				Р	3.70т	1:50 1:20
Провер.	Поткина				Лист 1	Листов 1	
Рук. гр.	Горбуз				Госстрой СССР		
Гл. инж. пр.	Чирков				СОЮЗБОДОКАНАЛПРОЕКТ г. Москва		
Гл. спец.	Андрианов						
Нач. отд.	Альтшуллер						

17229-03 53

Копировал: Шуляковская

Формат 12г

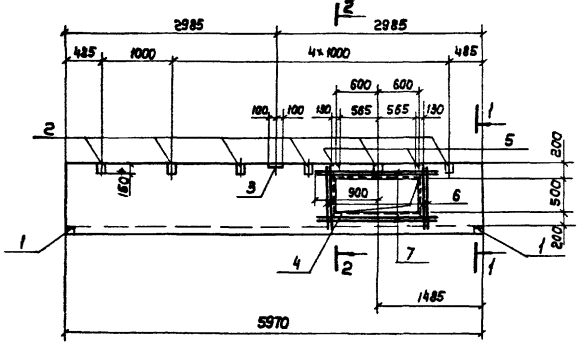

1-1

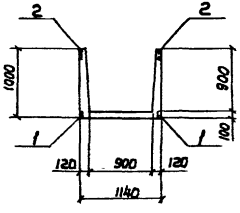

2-2

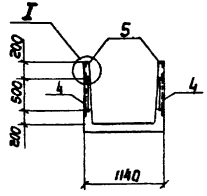

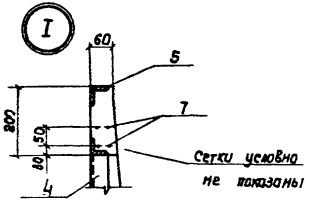

Позиция „6"

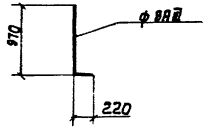

Формат	Зона	Поз.	Обозначение	Наименование	Кол.	Примеч. Масса 1шт, кг
				Документация		
12			КЖИ-ЛТ5-СБ	Сборочный чертеж		
			Серия 3.900-3 Вып. 8 ч.1	Примененные документы		
				(ЛТ1-9-9)		
				Сборочные единицы		
11		1	КЖИ-ЛТ-ЗДИ1	Изделие закладное ЗДИ1	4	
11		2	КЖИ-ЛТ-ЗДИ2	—"— ЗДИ2	12	
11		3	КЖИ-ЛТ-ЗДИ3	—"— ЗДИ3	2	
11		4	КЖИ-ЛТ-ЗДИ4	—"— ЗДИ4	2	
11		5	КЖИ-ЛТ-ЗДИ5	—"— ЗДИ5	4	
б/ч		6	—	ф8АIII, ГОСТ 5781-75, e=1180	16	0.5
б/ч		7	—	ф8АIII —"— e=1800	16	0.7

1. Лоток отличается от типового по серии 3.900-3 Вып. 8 ч.1 наличием отверстий, дополнительных закладных деталей и арматурой.
2. В местах отверстий арматуру стандартных сеток вырезать по месту.

				ТП902-2-343- КЖИ-ЛТ5-СБ			
Сое.ла сыв.	Годзишевская			Лоток ЛТ5 (ЛТ1-9-9б)	Стадия	Масса	Масштаб
Разраб.	Петропавловская				Р	4.13т	1:50 1:10
Провер.	Лоткина				Лист	Листов	
Рук. гр.	Гарбуз				Госстрой СССР		
Гл. инж. пр.	Чирков				СОЮЗВОДОКАНАЛПРОЕКТ г. Москва		
Гл. спец.	Андрианов						
Нач. отд.	Альтшуллер						

Альбом III

Типовой проект 902-2-343

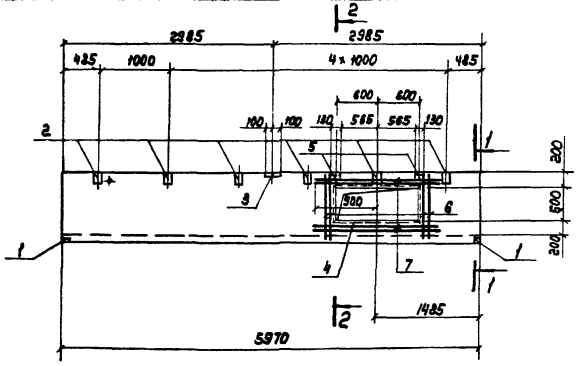

1-1

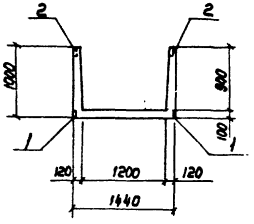

2-2

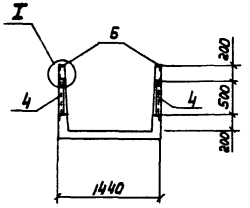

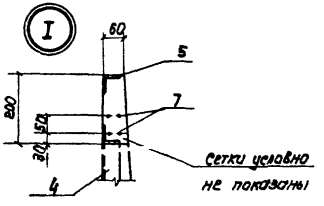

Позиция „6"

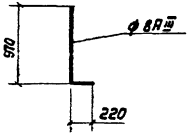

Формат	Зона	Поз.	Обозначение	Наименование	Кол.	Примеч. масса 1шт. кг
				Документация		
12			КЖИ-ЛТ6-СБ	Сборочный чертеж		
			Серия 3.900-3 Вып. 8ч.1	Примененные документы		
				(ЛТ1-9-12)		
				Сборочные единицы		
11		1	КЖИ-ЛТ-3ДИ1	Изделие закладное 3ДИ1	4	
11		2	КЖИ-ЛТ-3ДИ2	—— " —— 3ДИ2	12	
11		3	КЖИ-ЛТ-3ДИ3	—— " —— 3ДИ3	2	
11		4	КЖИ-ЛТ-3ДИ4	—— " —— 3ДИ4	2	
11		5	КЖИ-ЛТ-3ДИ5	—— " —— 3ДИ5	4	
б/4		6	—	ф 8А III, ГОСТ 5781-75, е=1180	16	0.5
б/4		7	—	ф 8А III —— " —— е=1800	16	0.7

1. Лоток отличается от типового по серии 3.900-3 Вып. 8ч.1 наличием отверстий дополнительных закладных деталей и арматурой.
2. В местах отверстий арматуру стандартных сеток вырезать по месту.

Согласов.	Гоззишевская		
Разраб.	Петропавловская		
Провер.	Лоткина		
Рук. гр.	Гарбуз		
Гл. инж. пр.	Чирков		
Гл. спец.	Андрианов		
Нач. отд.	Альтшуллер		

ТП902-2-343 - КЖИ-ЛТ6-СБ

Лоток ЛТ6 (ЛТ1-9-12б)

Стадия	Масса	Масштаб
Р	4,58т	1:50 1:10
Лист	Листов	

Госстрой СССР
СОЮЗВОДОКАНАЛПРОЕКТ
г. Москва

17229-03 55

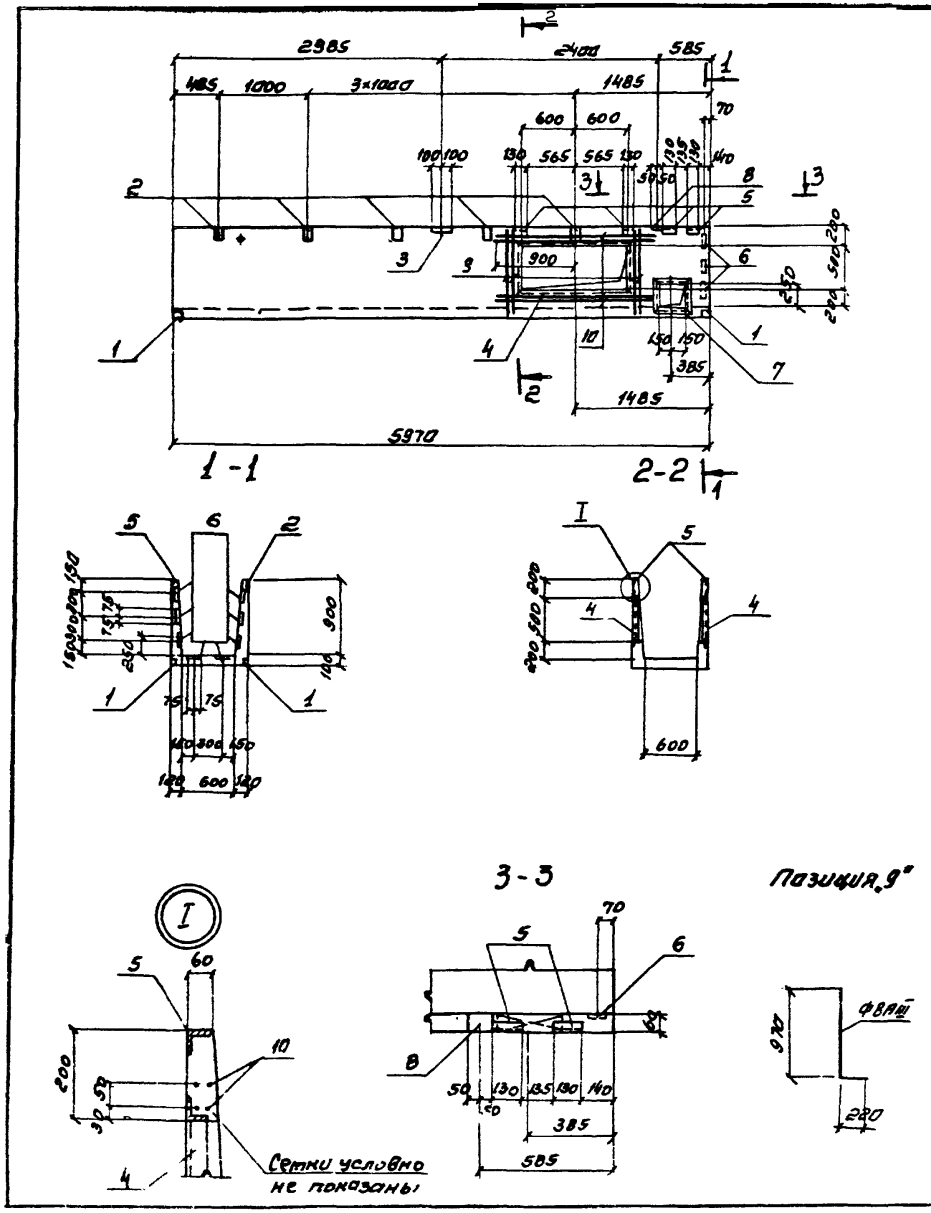

Формат	Зона	Поз	Обозначение	Наименование	Кол.	Примечание масса 1шт. кг
				Документация		
12			КЖИ-ЛТ7-СБ	Сборочный чертеж		
			Серия 3.900-3 вып. 8 ч. 1	Примененные документы		
				(ЛТ1-9-6)		
				Сборочные единицы		
11		1	КЖИ-ЛТ-ЗДИ1	Изделие закладное ЗДИ1	4	
11		2	КЖИ-ЛТ-ЗДИ2	—"— ЗДИ2	11	
11		3	КЖИ-ЛТ-ЗДИ3	—"— ЗДИ3	2	
11		4	КЖИ-ЛТ-ЗДИ4	—"— ЗДИ4	2	
11		5	КЖИ-ЛТ-ЗДИ5	—"— ЗДИ5	6	
11		6	КЖИ-ЛТ-ЗДИ6	—"— ЗДИ6	8	
11		7	КЖИ-ЛТ-ЗДИ7	—"— ЗДИ7	1	
11		8	КЖИ-ЛТ-ЗДИ-8	—"— ЗДИ8	2	
Б/ч		9	—	ФВАIII, ГОСТ 5781-75, ℓ=1190	16	0.5
Б/ч		10	—	ФВАIII —"— ℓ=1800	16	0.7

1. Лоток отличается от типового по серии 3.900-3 в.8 ч.1 Наличием отверстий, дополнительных закладных деталей и арматурой.
2. В местах отверстий арматуру стандартных сеток вырезать по месту.

Согласов	Годзишевская		
Разраб	Петропавловская		
Провер	Лопкина		
Рук. гр.	Гарбуз		
Гл. инж. пр.	Чирков		
Гл. спец.	Андрианов		
Нач. отд	Альтшуллер		

ТП902-2-343-КЖИ-ЛТ7-СБ

Лоток ЛТ7 (ЛТ1-9-6б)

Стадия	масса	масштаб
Р	3.70т	1:50 1:10

Лист 1 | Листов 1

Госстрой СССР
СОЮЗВОДОКАНАЛПРОЕКТ
г. Москва

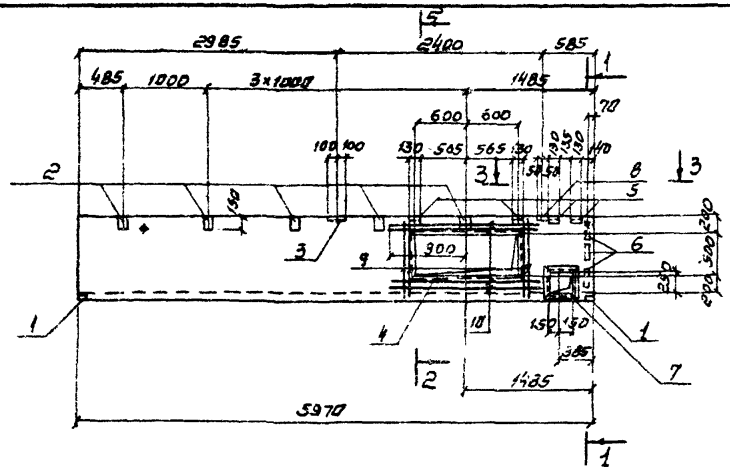

Формат	Зона	Поз	Обозначение	Наименование	Кол	Примечание масса 1шт. кг
				Документация		
12			КЖИ-ЛТ8-СБ	Сборочный чертеж		
			Серия 3.900-3 вып. 8 ч.1.	Примененные документы.		
				(ЛТ 1-9-9)		
				Сборочные единицы		
11		1	КЖИ-ЛТ-3ДИ1	Изделие закладное 3ДИ1	4	
11		2	КЖИ-ЛТ-3ДИ2	—"— 3ДИ1	11	
11		3	КЖИ-ЛТ-3ДИ3	—"— 3ДИ3	2	
11		4	КЖИ-ЛТ-3ДИ4	—"— 3ДИ4	2	
11		5	КЖИ-ЛТ-3ДИ5	—"— 3ДИ5	6	
11		6	КЖИ-ЛТ-3ДИ6	—"— 3ДИ6	9	
11		7	КЖИ-ЛТ-3ДИ7	—"— 3ДИ7	1	
11		8	КЖИ-ЛТ-3ДИ8	—"— 3ДИ8	2	
б/ч		9	—	ФВА III, ГОСТ 5781-75, e=1190	16	0,5
б/ч		10	—	ФВА III —"— e=1800	16	0,7

1. Лоток отличается от типового по серии 3.900-3 в. 8 ч.1 наличием отверстий, дополнительных закладных деталей и арматурой.
2. В местах отверстий арматуру стандартных сеток вырезать по месту.

				ТП902-2-343-КЖИ-ЛТ8-СБ			
Согласов.	Годзишевская			Лоток ЛТ8 (ЛТ1-9-9в)	Стадия	Масса	Масштаб
Разраб.	Петропавловская				Р	4,13т	1:50 1:10
Провер.	Лоткина				Лист 1	Листов 1	
Рук. гр.	Гарбуз				Госстрой СССР		
Гл. инж. пр.	Чирков				СОЮЗВОДОКАНАЛПРОЕКТ г. Москва		
Гл. спец.	Андрианов						
Нач. отд.	Альтшуллер						

17229-03 57

Копировал Синицына

Формат 12Г

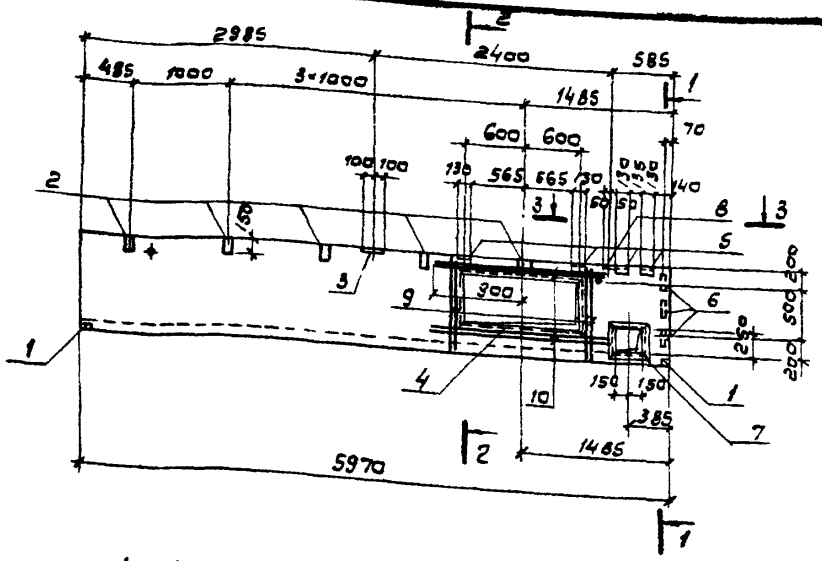

1-1

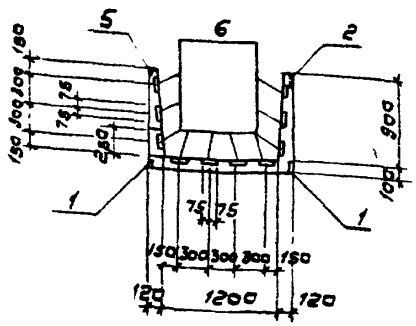

2-2

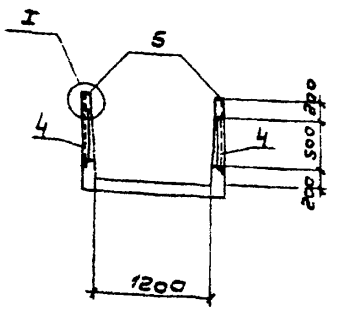

3-3

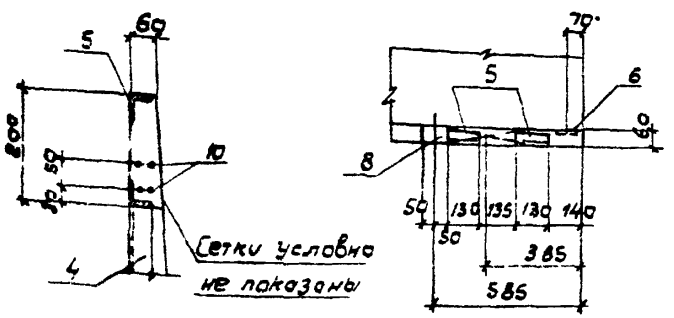

Позиция „9"

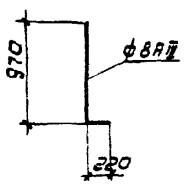

Формат	Зона	Поз	Обозначение	Наименование	Кол.	Примеч. Масса 1шт. кг
				Документация		
12			КЖИ-ЛТ9-СБ	Сборочный чертеж		
			Серия 3.900-3 вып.8 ч.1	Примененные документы		
				(ЛТ1-9-12)		
				Сборочные единицы		
11		1	КЖИ-ЛТ-3ДИ1	Изделие закладное 3ДИ1	4	
11		2	КЖИ-ЛТ-3ДИ2	—"— 3ДИ2	11	
11		3	КЖИ-ЛТ-3ДИ3	—"— 3ДИ3	2	
11		4	КЖИ-ЛТ-3ДИ4	—"— 3ДИ4	2	
11		5	КЖИ-ЛТ-3ДИ5	—"— 3ДИ5	6	
11		6	КЖИ-ЛТ-3ДИ6	—"— 3ДИ6	9	
11		7	КЖИ-ЛТ-3ДИ7	—"— 3ДИ7	1	
11		8	КЖИ-ЛТ-3ДИ8	—"— 3ДИ8	2	
Б/ч		9	—	ф8АIII, ГОСТ 5781-75, l=1190	16	0.5
Б/ч		10	—	ф8АIII —"— l=1800	16	0.7

1. Лоток отличается от типового по серии 3.900-3 в 8 ч.1 наличием отверстий, дополнительных закладных деталей и арматурой.
2. В местах отверстий арматуру стандартных сеток вырезать по месту

Согласов	Гозушевская		
Разраб	Петропавловская		
Провер	Лоткина		
Рук бр	Гарбуз		
Гл инж.пр	Чурков		
Гл спец	Андрианов		
Нач отд	Альтшуллер		

ТП 902-2-343 - КЖИ-ЛТ9-СБ

Лоток ЛТ9 (ЛТ1-9-12в)

Стадия	Масса	Масштаб
Р	4,58т	1:50 1:10

Лист 1 Листов 1

Госстрой СССР
СОЮЗВОДОКАНАЛПРОЕКТ
г. Москва

Копировал: В. Филиппова 17229-03 58 Формат 12Г

Альбом III

Типовой проект 902-2-343

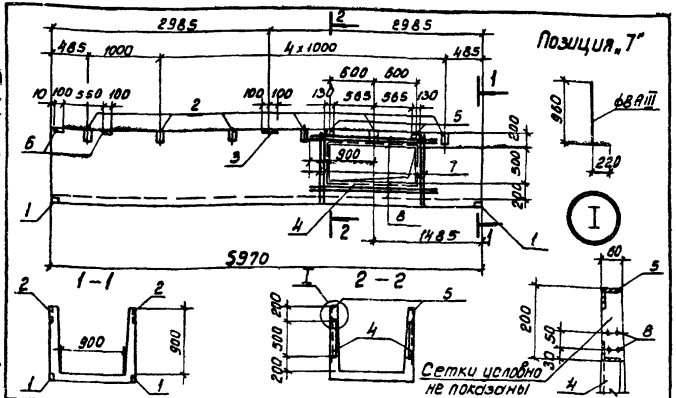

Формат	Зона	Поз.	Обозначение	Наименование	Кол.	Примечание, масса 1 шт. кг.
				Документация		
12			КЖИ-ЛТ11-СБ	Сборочный чертеж		
			Серия 3.900-3 вып. 84.1	Примененные документы		
				(ЛТ1-9-9)		
				Сборочные единицы		
11	1		КЖИ-ЛТ-ЗДИ1	Изделие закладное ЗДИ1	4	
11	2		КЖИ-ЛТ-ЗДИ2	—"— ЗДИ2	12	
11	3		КЖИ-ЛТ-ЗДИ3	—"— ЗДИ3	2	
11	4		КЖИ-ЛТ-ЗДИ4	—"— ЗДИ4	2	
11	5		КЖИ-ЛТ-ЗДИ5	—"— ЗДИ5	4	
11	6		КЖИ-ЛТ-ЗДИ6	—"— ЗДИ6	4	
6/2		7	—	ф8 AIII, ГОСТ 5781-75, ℓ=1180	16	0.5
6/2		8	—	ф8 AIII —"— ℓ=1800	16	0.7

Лоток отличается от типового по серии 3.900-3 6.8.г.1. наличием отверстий, дополнительных закладных деталей и арматурой.

ТП902-2-343 - КЖИ-ЛТ11-СБ

Лоток ЛТ11 (ЛТ1-9-9Г)

Разраб.	Петропавловская	
Провер.	Лоткина	
Рук. гр.	Гарбуз	
Гл. инж. пр.	Чирков	
Гл. спец.	Андрианов	
Нач. отд.	Альтшулер	

Стадия	Масса	Масштаб
Р	4.13т	1:50 1:20
Лист 1	Листов 1	

Госстрой СССР СОЮЗВОДОКАНАЛПРОЕКТ г. Москва

Формат А4

Альбом III

Типовой проект 902-2

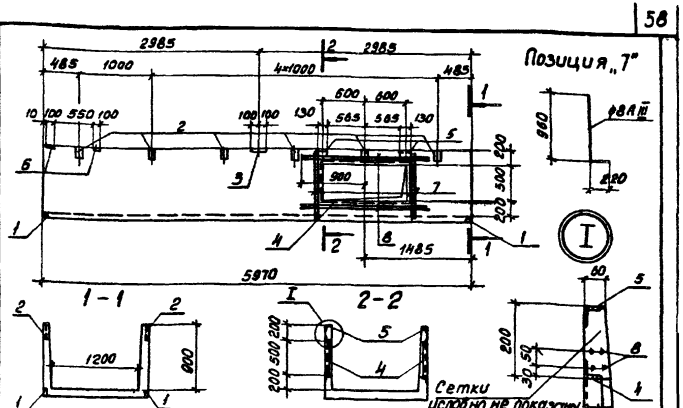

Формат	Зона	Поз.	Обозначение	Наименование	Кол.	Примеч. масса 1 шт. кг.
				Документация		
12			КЖИ-ЛТ12-СБ	Сборочный чертеж		
			Серия 3.900-3 вып. 82.1	Примененные документы		
				(ЛТ1-9-12)		
				Сборочные единицы		
11	1		КЖИ-ЛТ-ЗДИ1	Изделие закладное ЗДИ1	4	
11	2		КЖИ-ЛТ-ЗДИ2	—"— ЗДИ2	12	
11	3		КЖИ-ЛТ-ЗДИ3	—"— ЗДИ3	2	
11	4		КЖИ-ЛТ-ЗДИ4	—"— ЗДИ4	2	
11	5		КЖИ-ЛТ-ЗДИ5	—"— ЗДИ5	4	
11	6		КЖИ-ЛТ-ЗДИ6	—"— ЗДИ6	4	
6/4		7	—	ф8 AIII, ГОСТ 5781-75, ℓ=1180	16	0.5
6/2		8	—	ф8 AIII —"— ℓ=1800	16	0.7

Лоток отличается от типового по серии 3.900-3 6.8.г.1 наличием отверстий, дополнительных закладных деталей и арматурой.

ТП902-2-343-КЖИ-ЛТ12-СБ

Лоток ЛТ12 (ЛТ1-9-12Г)

Разраб.	Петропавловская	
Провер.	Лоткина	
Рук. гр.	Гарбуз	
Гл. инж. пр.	Чирков	
Гл. спец.	Андрианов	
Нач. отд.	Альтшулер	

Стадия	Масса	Масштаб
Р	4.08т	1:50 1:20
Лист 1	Листов 1	

Госстрой СССР СОЮЗВОДОКАНАЛПРОЕКТ г. Москва

Инв. N подл. | Подпись и дата | Взам. инв. N

Копировал: Доценко

Формат А4

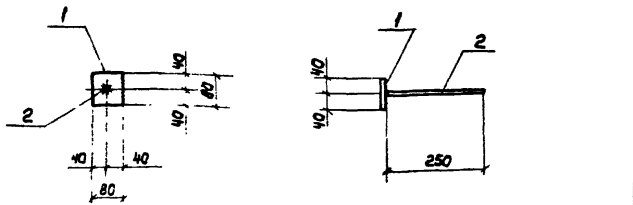

Формат	Зона	Поз.	Обозначение	Наименование	К-во	Примеч. масса 1 шт. кг
				Документация		
11			КЖИ-ЛТ-ЗДИ1	Сборочный чертеж		
				Детали		
Б/4		1	—	-80×8 ГОСТ 103-76, ℓ=80	1	0.4
Б/4		2	—	ф 8 AIII, ГОСТ 5781-75, ℓ=250	1	0.1

1. Анкера приварить в тавр дуговой сваркой под слоем флюса.
2. Защиту изделия от коррозии см. общие указания на л. КЖ-7 альбом II

Разраб.	Петровалевский		
Провер.	Лоткина		
Рук. гр.	Горбуз		
Гл. инж. пр.	Чигров		
Гл. спец.	Андрианов		
Нач. отд.	Альтшиллер		

ТП902-2-343 - КЖИ-ЛТ-ЗДИ1

Изделие закладное ЗДИ1

Стадия	Масса	Масштаб
Р	0.5 кг	1:10
Листов 1	Листов 1	

Сталь класса С38/23 марки Вст3 кп2 ГОСТ 380-71*

Госстрой СССР Союзводоканалпроект г. Москва

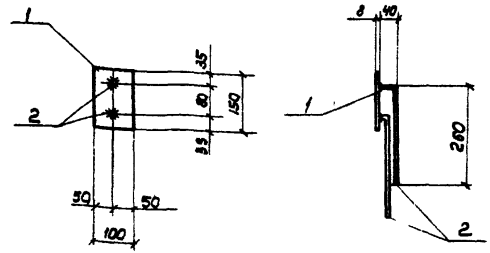

Формат	Зона	Поз.	Обозначение	Наименование	К-во	Примеч. масса 1 шт. кг
				Документация		
11			КЖИ-ЛТ-ЗДИ2	Сборочный чертеж		
				Детали		
Б/4		1	—	-100×8, ГОСТ 103-76, ℓ=150	1	0.9
Б/4		2	—	ф 8 AIII ГОСТ 5781-75, ℓ=300	2	0.1

1. Анкера приварить в тавр дуговой сваркой под слоем флюса
2. Защиту изделия от коррозии см. общие указания на л. КЖ-7 альбом II

Разраб.	Петровалевский		
Провер.	Лоткинс		
Рук. гр.	Горбуз		
Гл. инж. пр.	Чигров		
Гл. спец.	Андрианов		
Нач. отд.	Альтшиллер		

ТП902-2-343 - КЖИ-ЛТ-ЗДИ2

Изделие закладное ЗДИ2

Стадия	Масса	Масштаб
Р	1.1 кг	1:10
Лист 1	Листов 1	

Сталь класса С38/23 марки Вст3 кп2 ГОСТ 380-71*

Госстрой СССР Союзводоканалпроект г. Москва

Инв. № подл. | Подпись и дата | Взам. инв. №

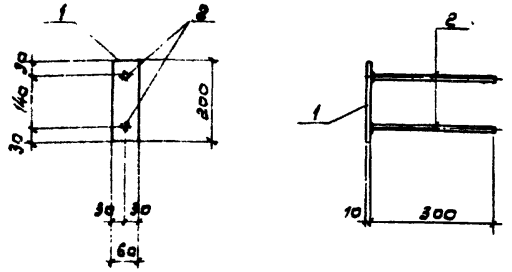

Формат	Зона	Поз	Обозначение	Наименование	К-во	Примеч масса 1шт. кг
				Документация		
11			КЖИ-ЛТ-3ДИ3	Сборочный чертеж		
				Детали		
Б/4		1	—	-60×10, ГОСТ 103-76, ℓ=200	1	0.9
Б/4		2	—	ф8 А III, ГОСТ 5781-75, ℓ=300	2	0.1

1. Анкера приварить в тавр дуговой сваркой под слоем флюса.
2. Защиту изделия от коррозии см. общие указания на л. КЖ-7 альбом II.

Разраб	Петропавловская		
Провер	Лоткина		
Рук. гр	Гарбуз		
Гл. инж. пр	Чирков		
Гл. спец	Андрианов		
Нач. отд	Альтшуллер		

ТП 902-2-343-КЖИ-ЛТ-3ДИ3

Изделие закладное 3ДИ3

Стадия	Масса	Масштаб
Р	1,1 кг	1:10

Лист 1 | Листов 1

Сталь класса С38/23 марки Вст 3 кп2 ГОСТ 380-71*

Госстрой СССР СОЮЗВОДОКАНАЛПРОЕКТ г. Москва

Альбом III

Типовой проект 902-2-

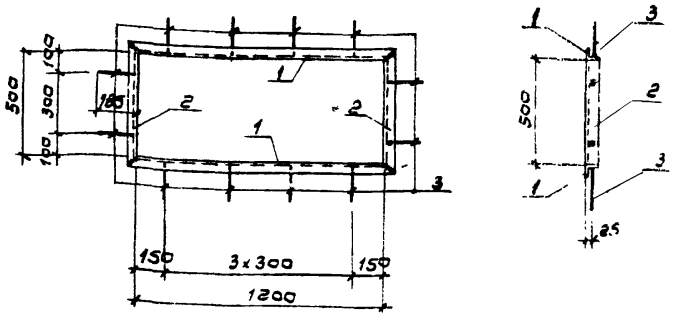

Формат	Зона	Поз	Обозначение	Наименование	К-во	Примеч масса 1шт. кг
				Документация		
11			КЖИ-ЛТ-3ДИ4	Сборочный чертеж		
				Детали		
Б/4		1	—	L50×5, ГОСТ 8509-72, ℓ=1300	2	4.9
Б/4		2	—	L50×5 —"— ℓ=600	2	2.3
Б/4		3	—	ф8 А III, ГОСТ 5781-75, ℓ=180	12	0,1

1. Анкера приварить в тавр дуговой сваркой под слоем флюса.
2. Защиту изделия от коррозии см общие указания на л. КЖ-7 альбом II.

Разраб	Петропавловская		
Провер.	Лоткина		
Рук. гр.	Гарбуз		
Гл. инж. пр	Чирков		
Гл. спец	Андрианов		
Нач. отд	Альтшуллер		

ТП 902-2-343 -КЖИ-ЛТ-3ДИ4

Изделие закладное 3ДИ4

Стадия	Масса	Масштаб
Р	15,6 кг	1:50

Лист 1 | Листов 1

Сталь класса С38/23 марки Вст 3 кп2 ГОСТ 380-71*

Госстрой СССР СОЮЗВОДОКАНАЛПРОЕКТ г. Москва

Взамен инв. №

Подпись и дата

Инв. № подл.

17229-03 61

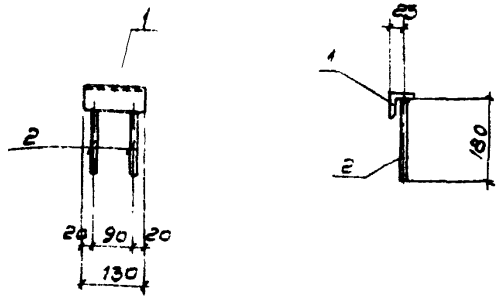

Формат	Зона	Поз	Обозначение	Наименование	К-во	Примеч Масса 1шт кг
				Документация		
11			КЖИ-ЛТ-3ДИ5	Сборочный чертеж		
				Детали		
Б/4		1	—	L50×5, ГОСТ 8509-72, ℓ=130	1	0,5
Б/4		2	—	ф8АIII, ГОСТ 5781-75, ℓ=180	2	0,1

1. Анкера приварить в тавр дуговой сваркой под слоем флюса.
2. Защиту изделия от коррозии см общие указания на л КЖ-7 альбом II.

Разраб	Петропавловская		
Провер	Лоткина		
Рук гр	Гарбуз		
Гл инж пр	Чирков		
Гл спец	Андрианов		
Нач отд	Альтшуллер		

ТП 902-2-343 - КЖИ-ЛТ-3ДИ5

Изделие закладное 3ДИ5

Стадия	Масса	Масштаб
Р	0,7 кг	1:10

Лист 1 | Листов 1

Сталь класса С38/23 марки ВСТ3 кл2 ГОСТ 380-71*

Госстрой СССР СОЮЗВОДОКАНАЛПРОЕКТ г. Москва

Альбом III

Типовой проект 902-2-

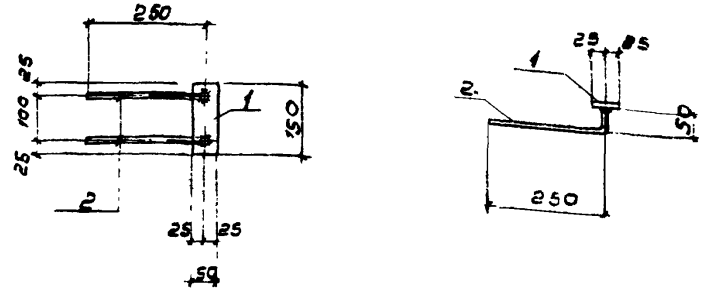

Формат	Зона	Поз	Обозначение	Наименование	К-во	Примеч Масса 1шт кг
				Документация		
			КЖИ-ЛТ-3ДИ6	Сборочный чертеж		
				Детали		
Б/4		1	—	-50×8, ГОСТ 103-76 ℓ=150	1	0,5
Б/4		2	—	ф8ВIII, ГОСТ 5781-75, ℓ=300	2	0,1

1. Анкера приварить в тавр дуговой сваркой под слоем флюса.
2. Защиту изделия от коррозии см общие указания на л. КЖ-7 альбом II.

Разраб	Петропавловская		
Провер	Лоткина		
Рук гр	Гарбуз		
Гл инж пр	Чирков		
Гл спец	Андрианов		
Нач отд	Альтшуллер		

Взамен инв. N | Подпись и дата | Инв. N подл.

ТП 902-2-343 -КЖИ-ЛТ-3ДИ6

Изделие закладное 3ДИ6

Стадия	Масса	Масштаб
Р	0,7 кг	1:10

Лист 1 | Листов 1

Сталь класса С38/23 марки ВСТ3 кл2 ГОСТ 380-71*

Госстрой СССР СОЮЗВОДОКАНАЛПРОЕКТ г. Москва

17229-03 62

Копировал: В. Филиппова

Формат 118

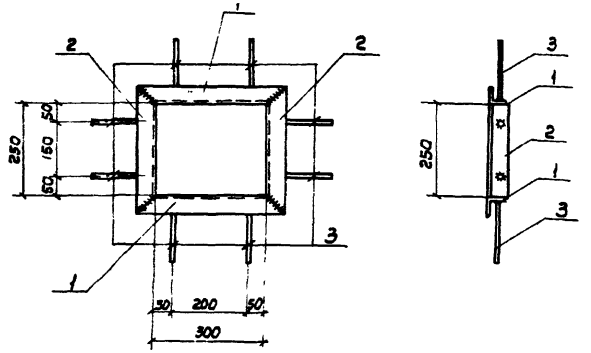

Формат	Зона	Поз.	Обозначение	Наименование	К-во	Примеч. Масса 1 шт. кг
				Документация		
11			КЖИ-ЛТ-3ДИ7	Сборочный чертеж		
				Детали		
Б/ч	1		—	L50×5, ГОСТ 8509-72, ℓ=400	2	1.5
Б/ч	2		—	L50×5 —"— ℓ=350	2	1.3
Б/ч	3		—	ф 8 AIII, ГОСТ 5781-75, ℓ=180	8	0.1

1. Анкера приварить в тавр дуговой сваркой под слоем флюса.
2. Защиту изделия от коррозии см. общие указания на л. КЖ-7, альбом II

			ТП902-2-343 - КЖИ-ЛТ-3ДИ7			
Разраб.	Петрова		Изделие закладное 3ДИ7	Стадия	Масса	Масштаб
Пресер.	Лоткина			Р	6.4кг	1:10
Рук. гр.	Гарбуз			Лист 1	Листов 1	
Гл. инж. пр.	Чирков		Сталь класса С38/23 марки Вст3кп2 ГОСТ 380-71*	Госстрой СССР СОЮЗВОДОКАНАЛПРОЕКТ г. Москва		
Гл. спец.	Андрианов					
Нач. отд.	Альтшуллер					

Альбом III

Типовой проект 902-2

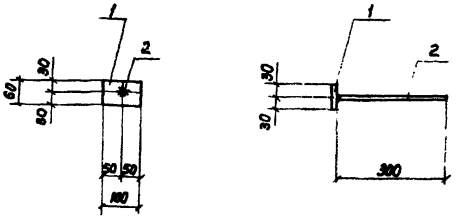

Формат	Зона	Поз.	Обозначение	Наименование	К-во	Примеч. Масса 1 шт. кг.
				Документация		
11			КЖИ-ЛТ-3ДИ8	Сборочный чертеж		
				Детали		
Б/ч	1		—	-60×8, ГОСТ 103-76, ℓ=1000	1	0.4
Б/ч	2		—	ф 8 AIII ГОСТ 5781-75, ℓ=300	1	0.1

1. Анкера приварить в тавр дуговой сваркой под слоем флюса.
2. Защиту изделия от коррозии см. общие указания на л. КЖ-7, альбом II

Инв. № подл. | Подпись и дата | Взам. инв. №

			ТП902-2-343 - КЖИ-ЛТ-3ДИ8			
Разраб.	Петрова		Изделие закладное 3ДИ8	Стадия	Масса	Масштаб
Провер.	Лоткина			Р	0.5кг	1:10
Рук. гр.	Гарбуз			Лист 1	Листов 1	
Гл. инж. пр	Чирков		Сталь класса С38/23 марки Вст3кп2 ГОСТ 380-71*	Госстрой СССР СОЮЗВОДОКАНАЛПРОЕКТ г. Москва		
Гл. спец.	Андрианов					
Нач. отд.	Альтшуллер					

17229-03 63

Копировал: Лаврушина

Формат А4

Типовой проект 902-2-343 Альбом III

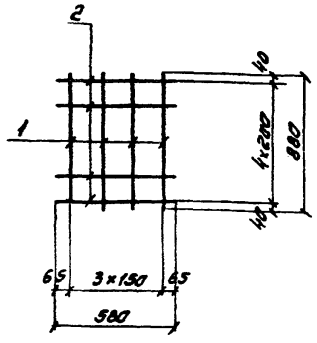

Формат	Зона	Поз.	Обозначение	Наименование	К-во	Примеч. Масса 1 шт. кг.
				Документация		
11			КЖИ-Ум-26-С1	Сборочный чертеж		
				Детали		
Б/ф		1	—	ф6 AIII, ГОСТ 5781-75, ℓ=880	4	0.2
Б/ф		2	—	ф6 AIII —"— ℓ=580	5	0.1

Арматурные сетки изготавлять при помощи точечной сварки в соответствии с требованиями СНиП III-21-75 и ГОСТ 10922-75.

Разраб.	Петропавловская		ТП-902-2-343-КЖИ-Ум-26-С1			
Провер.	Поткина		Сетка арматурная С1	Стадия	Масса	Масштаб
Рук.гр.	Гарбуз			Р	1.3кг	б/м.
Гл.инж.пр.	Чирков			Лист 1	Листов 1	
Гл.спец.	Андрианов			Госстрой СССР		
Нач.отд.	Альтшуллер			СОЮЗВОДОКАНАЛПРОЕКТ г. Москва		

Типовой проект 902-2- Альбом III

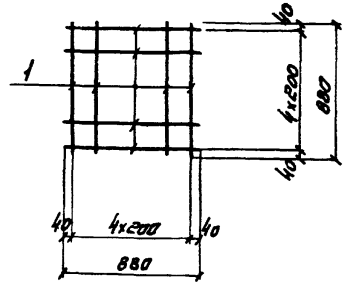

Формат	Зона	Поз.	Обозначение	Наименование	К-во	Примеч. Масса 1 шт. кг.
				Документация		
11			КЖИ-Ум-27-С2	Сборочный чертеж		
				Детали		
Б/ф		1	—	ф6 AIII, ГОСТ 5781-75, ℓ=880	10	0.2

Арматурные сетки изготавлять при помощи точечной сварки в соответствии с требованиями СНиП III-21-75 и ГОСТ 10922-75.

Разраб.	Петропавловская		ТП 902-2-343-КЖИ-Ум-27-С2			
Провер.	Поткина		Сетка арматурная С2	Стадия	Масса	Масштаб
Рук.гр.	Гарбуз			Р	2.0кг	б/м.
Гл.инж.пр.	Чирков			Лист 1	Листов 1	
Гл.спец.	Андрианов			Госстрой СССР		
Нач.отд.	Альтшуллер			СОЮЗВОДОКАНАЛПРОЕКТ г. Москва		

Инв.№ подл. | Подпись и дата | Взам. инв.№

17229-03 64

Формат 11В

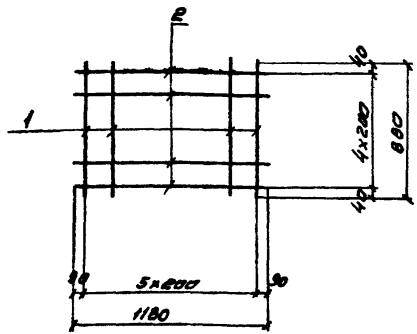

Формат	Зона	Поз	Обозначение	Наименование	К-во	Примеч. Масса 1шт.кг.
				Документация		
11			КжИ-Ум-28-СЗ	Сварочный чертеж		
				Детали		
б/г		1	—	ф6АIII, ГОСТ 5781-75, ℓ=880	6	0.2
б/г		2	—	ф6АIII —"— ℓ=1180	5	0.3

Арматурные сетки изготовлять при помощи точечной сварки в соответствии с требованиями СНиП II-21-75 и ГОСТ 10922-75.

Разраб.	Петропавловская		
Провер.	Лоткина		
Рук.гр.	Гарбуз		
Гл.инж.пр.	Чирков		
Гл.спец.	Андрионов		
Нач.отд.	Альтшулер		

ТП 902-2-343- КЖИ-Ум-28-СЗ

Сетка арматурная СЗ

Стадия	Масса	Масштаб
Р	2.7кг	б/м

Лист 1 | Листов 1

Госстрой СССР
СОЮЗВОДОКАНАЛПРОЕКТ
г. Москва

Формат 118

Альбом III

Типовой проект 902-2-

Взам. инв. №

Подпись и дата

Инв. № подл.

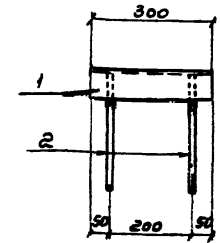

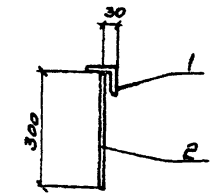

Формат	Зона	Поз	Обозначение	Наименование	К-во	Примеч. Масса 1шт.кг.
				Документация		
11			КжИ-Ум-26÷28-ЗДИ1	Сварочный чертеж		
				Детали		
б/г		1	—	L75x6, ГОСТ 8509-72, ℓ=300	1	2.1
б/г		2	—	ф8АIII, ГОСТ 5781-75, ℓ=300	2	0.1

Анкера приварить в тавр дуговой сваркой под слоем флюса.

Разраб.	Петропавловская		
Провер.	Лоткина		
Рук.гр.	Гарбуз		
Гл.инж.пр.	Чирков		
Гл.спец.	Андрионов		
Нач.отд.	Альтшулер		

ТП 902-2-343- КЖИ-Ум-26,28-ЗДИ1

Изделие закладное ЗДИ1

Стадия	Масса	Масштаб
Р	2.3кг	1:10

Лист 1 | Листов 1

Сталь класса С38/23 марки ВСТ3 КП2 ГОСТ 380-71*

Госстрой СССР
СОЮЗВОДОКАНАЛПРОЕКТ
г. Москва

17229-03 65

Копировал Синицына

Формат 118

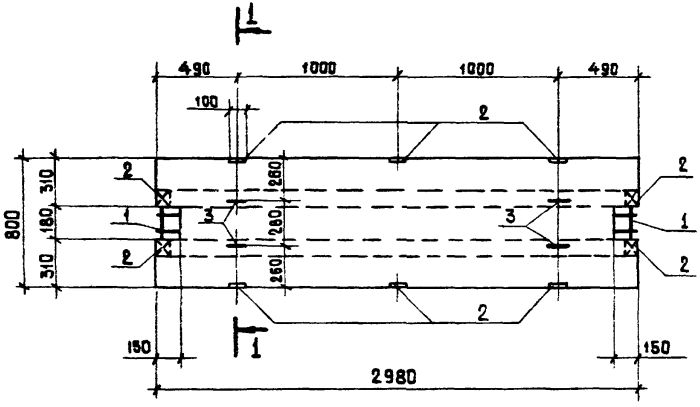

1 - 1

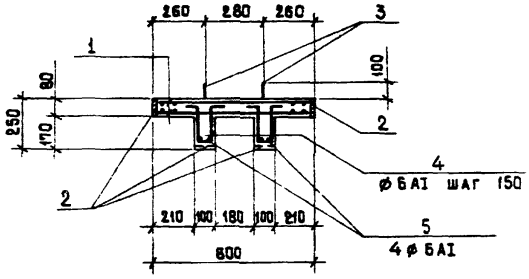

Позиция „3"

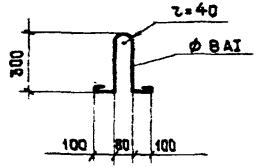

Позиция „4"

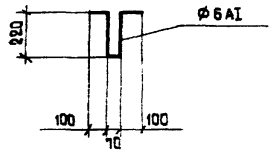

Формат	Зона	Поз.	Обозначение	Наименование	Кол.	Примеч. Масса 1шт. кг
				Документация		
12			КЖИ-П1-СБ	Сборочный чертеж		
				Сборочные единицы и детали		
11		1	КЖИ-П - С1	Сетка арматурная С1	2	
11		2	КЖИ-П - ЗДИ1	Изделие закладное ЗДИ1	10	
Б/Ч		3	—	ф8AI, ГОСТ 5781-75, ℓ = 1000	4	0,4
Б/Ч		4	—	ф 6AI — " — ℓ = 710	42	0,1
Б/Ч		5	—	ф 6AI — " — ℓ = 2960	4	0,6
				Материалы		
				Бетон	0,29	м³

Выборка стали на один элемент, кг

Марка элемента	Арматурные изделия								Закладные изделия					Всего
	Арматурная сталь ГОСТ 5781-75								Профильная сталь		Арматурн. сталь ГОСТ 5781-75	ГОСТ 1459-72		
	класс AI				класс AIII						класс AIII			
	ф мм				ф мм						ф мм			
	6	8		Итого			Итого	Итого	-δ=8		8		Итого	
П1	21.8	1.6		23.4	—	—		23.4	5.0		1.0		6.0	29.4

Защитный слой бетона - 15 мм.

Разраб.	Петропавловская		
Провер	Лоткина		
Рук. гр	Горбуз		
Гл. инж пр.	Чурков		
Гл спец	Андрианов		
Нач отд	Альтшуллер		

ТП 902-2-343 - КЖИ-П1-СБ

Плита П1

Стадия	Масса	Масштаб
Р	0,73т	1:20

Лист 1 Листов 1

Бетон М-200 Мрз ☐ В4

Госстрой СССР СОЮЗБОДОК АНАЛОРОЕКТ г. Москва

17229-03 66

Копировал Шуляковская

Формат 12г.

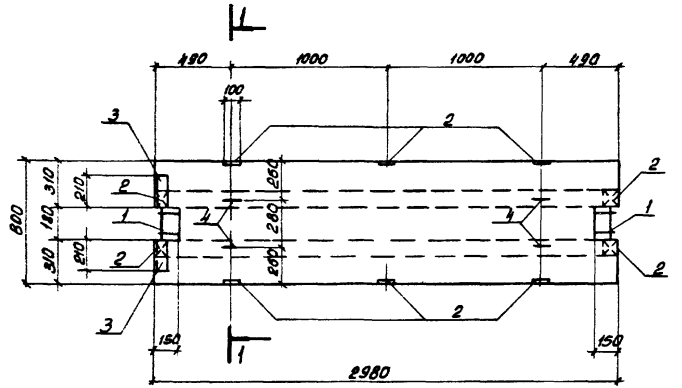

1 - 1

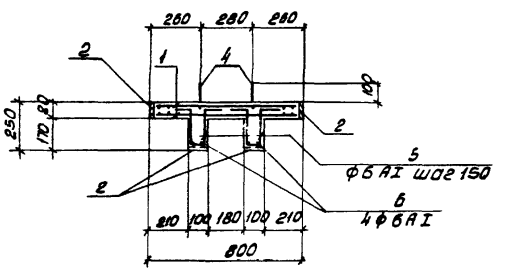

Позиция „4"

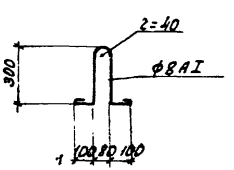

Позиция „5"

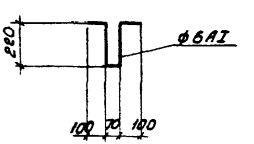

Формат	Зона	Поз.	Обозначение	Наименование	Кол.	Примеч. Масса 1 шт. кг.
				Документация		
12			КЖИ - П1ª - СБ	Сборочный чертеж		
				Сборочные единицы и детали		
11		1	КЖИ - П - С1	Сетка арматурная С1	2	
11		2	КЖИ - П - ЗДИ 1,2	Изделие закладное ЗДИ1	10	
11		3	—"—	—"— ЗДИ2	2	
Б/ч		4	—	ф8 AI, ГОСТ 5781-75, ℓ=1000	4	0.4
Б/ч		5	—	ф6 AI —"— ℓ=710	42	0.1
Б/ч		6	—	ф6 AI —"— ℓ=2980	4	0.6
				Материалы		
				Бетон	0.29	м³

Выборка стали на один элемент, кг.

Марка элемента	Арматурные изделия: Арматурная сталь ГОСТ 5781-75, класс AI, ф мм: 6	8		Итого	класс AIII, ф мм: —	—	Итого	Итого	Закладные изделия: Профильная сталь: -6.3	4.75×8	Арматурная сталь ГОСТ 5781-75 класса AIII, ф мм: 8		Итого	Всего
П1ª	21.8	1.6		23.4	—	—		23.4	5.0	2.8	1.4		9.2	32.6

Защитный слой бетона 15 мм.

Разраб.	Переславская		
Провер.	Лоткина		
Рук. гр.	Горбуз		
Гл. инж. пр.	Чирков		
Гл. спец.	Анфиногов		
Нач. отд.	Альтшулер		

ТП 902-2-343 - КЖИ-П1ª-СБ

Плита П1ª

Бетон М 200, Мрз [ ] 84

Стадия	Масса	Масштаб
Р	0.73т	1:20
Лист 1	Листов 1	

Госстрой СССР СОЮЗВОДОКАНАЛПРОЕКТ г. Москва

17229-03 67

Копировал. Доценко

Формат 12 г.

1-1

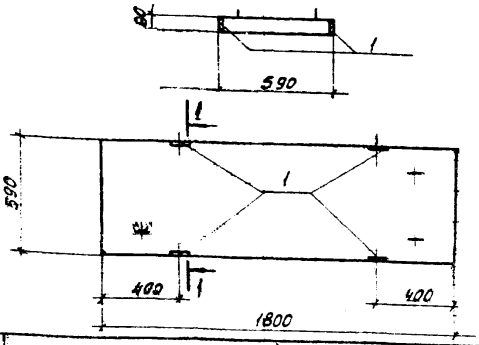

Формат	Зона	Поз.	Обозначение	Наименование	К-во	Примеч. Масса 1 шт. кг.
				Документация		
II			КЖИ – ПВ.-СВ	Сборочный чертеж		
			Серия 3.900.3 Вып. 8 г.	Примененные документы		
				(ПВ-15-6)		
				Сборочные единицы		
II		1	КЖИ – П – ЗДИ1.2	Изделие закладное ЗДИ1	4	

Плита отличается от типовой по серии 3.900-3 Вып. 8 г. 1 наличием дополнительных закладных деталей.

ТП-902-2-343 -КЖИ-ПВ-СВ

Плита ПВ (ПТ-15-6°)

Стадия	Масса	Масштаб
Р	0.21т	1:20
Лист 1	Листов 1	

Госстрой СССР СОЮЗВОДОКАНАЛПРОЕКТ г. Москва

Формат А4.

1-1

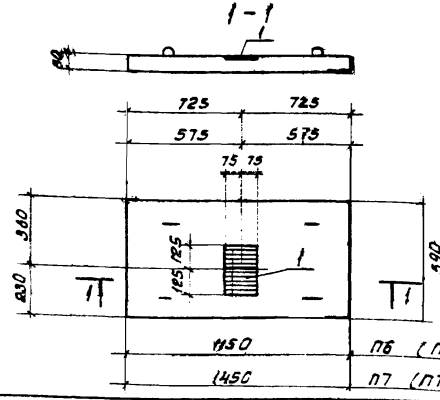

Формат	Зона	Поз.	Обозначение	Наименование	К-во	Примеч. Масса 1 шт. кг.
				Документация		
II			КЖИ – ПБ,7 – СВ	Сборочный чертеж		
			Серия 3.900-3. Вып. 8 г. 1.	Примененные документы.		
				(ПТ-9-6), (ПТ-12-6)		
				Сборочные единицы		
				ПБ		
II		1	КЖИ – П – ЗДИЗ	Изделие закладное ЗДИЗ	1	
				П-7		
II			КЖИ – П – ЗДИЗ	Изделие закладное ЗДИЗ	SI	

Плиты отличаются от типовой по серии 3.900-3 вып. 8 ч.1 наличием дополнительной закладной детали.

Инв. № подл. | Подп. и дата | Взам. инв. №

ТП-902-2-343 КЖИ-ПБ,7-СВ

Плиты ПБ (ПТ-9-6°) (ПТ-12-6°)

Стадия	Масса	Масштаб
Р	0.14т 0.17	
Лист 1	Листов 1	

Госстрой СССР СОЮЗВОДОКАНАЛПРОЕКТ г. Москва

Копиров. Доценко

Формат А4.

Альбом III

Типовой проект 902-2-343

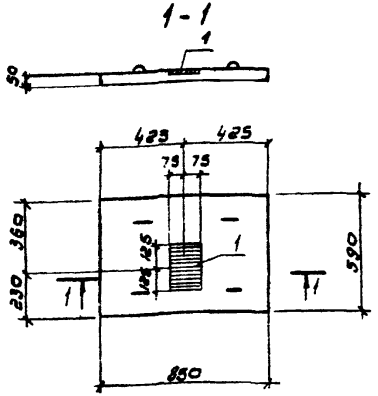

Формат	Зона	Поз.	Обозначение	Наименование	К-во	Примеч. Масса 1 шт. кг.
				Документация		
11			КЖИ-П5-СБ	Сборочный чертеж		
			Серия 3.900-3 вып 8 ч.1	Примененные докуметы		
				(ПТ-6-6)		
				Сборочные единицы		
11		1	КЖИ-П-3ДИЗ	Изделие закладное 3ДИЗ	1	

Плита отличается от типовой по серии 3.900-3 вып 8 ч.1 наличием дополнительной закладной детали

Разраб.	Петрановская		
Провер.	Лоткина		
Рук. гр.	Горбуз		
Гл. инж. пр.	Чиркова		
Гл. спец.	Андронов		
Нач. отд.	Альтшуллер		

ТП 902-2-343-КЖИ-П5-СБ

Плита П5 (ПТ-6-6а)

Стадия	Масса	Масштаб
Р	0,06т	1:20
Лист 1	Листов 1	

Госстрой СССР СОЮЗСЕЛЬХОЗПРОЕКТ г. Москва

Альбом III

Типовой проект 902-2

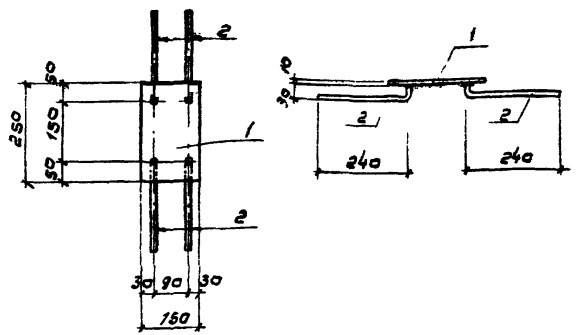

Формат	Зона	Поз.	Обозначение	Наименование	К-во	Примеч. Масса 1 шт. кг.
				Документация		
11			КЖИ-П-3ДИЗ	Сборочный чертеж		
				Детали		
Б/ч		1	—	-150×10, гост 103-76, ℓ=280	1	2,9
Б/ч		2	—	ф8 AIII, гост 5781-75, ℓ=270	4	0,1

Анкера приварить в тавр дуговой сваркой под слоем флюса.

Разраб.	Петрановская		
Провер.	Лоткина		
Рук. гр.	Горбуз		
Гл. инж. пр.	Чиркова		
Гл. спец.	Андронов		
Нач. отд.	Альтшуллер		

ТП 902-2-343-КЖИ-П-3ДИЗ

Изделие закладное 3ДИЗ

Сталь класса С38/23 марки Вст 3 кп2 гост 380-71*

Стадия	Масса	Масштаб
Р	3,3кг	1:10
Лист 1	Листов 1	

Госстрой СССР СОЮЗСЕЛЬХОЗПРОЕКТ г. Москва

Инв. № подл. | Подпись и дата | Взам. инв. №

Формат 11В

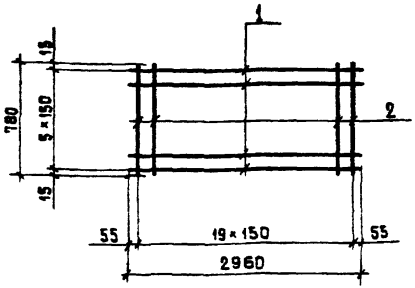

Формат	Зона	Поз.	Обозначение	Наименование	К-во	Примеч. Масса 1шт. кг.
				Документация		
11			КЖИ-П-С1	Сборочный чертеж		
				Детали		
Б/ч		1	———	⌀6АI, ГОСТ 5781-75, ℓ=2960	6	0,6
Б/ч		2	———	⌀6АI —"— ℓ=780	20	0,2

Арматурные сетки изготовлять при помощи точечной сварки в соответствии с требованиями СНиП II-21-75 и ГОСТ 10922-75.

Разраб.	Петропавловская		
Провер	Лоткина		
Рук. гр.	Гарбуз		
Гл. инж. пр.	Чирков		
Гл. спец	Андрианов		
Нач. отд.	Альтшуллер		

ТП 902-2-343- КЖИ-П-С1

Сетка арматурная С1

Стадия	Масса	Масштаб
Р	7,6 кг	Б/М
Лист 1	Листов 1	

Госстрой СССР
СОЮЗВОДОКАНАЛПРОЕКТ
г. Москва

Альбом II

Типовой проект 902-2-

ЗДИ I

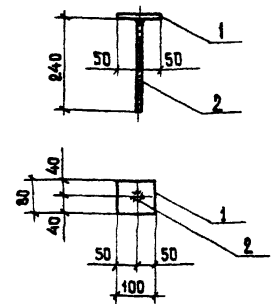

ЗДИ 2

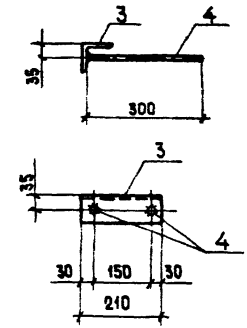

Формат	Зона	Поз	Обозначение	Наименование	К-во	Примеч. Масса 1 шт. кг.
				Документация		
11			КЖИ-П-ЗДИ 1,2	Сборочный чертеж		
				Детали		
				ЗДИ1		
Б/ч		1	———	-80×8, ГОСТ 103-76, ℓ=100	1	0,5
Б/ч		2	———	⌀8АIII, ГОСТ 5781-75, ℓ=240	1	0,1
				ЗДИ 2		
Б/ч		3	———	∠75×6, ГОСТ 8509-72, ℓ=210	1	1,4
Б/ч		4	———	⌀8АIII, ГОСТ 5781-75, ℓ=300	2	0,1

Анкера приварить в тавр дуговой сваркой под слоем флюса.

Взам. инв. №

Подпись и дата

Инв. № подл.

Разраб.	Петропавловская		
Провер.	Лоткина		
Рук. гр.	Гарбуз		
Гл. инж. пр.	Чирков		
Гл. спец.	Андрианов		
Нач. отд.	Альтшуллер		

ТП 902-2-343 - КЖИ-П-ЗДИ I,2

Изделия закладные ЗДИ1; ЗДИ2

Стадия	Масса	Масштаб
Р	0,6 кг 1,6 кг	1:10
Лист 1	Листов 1	

Сталь класса С38/23 марки ВСт3 кп2 ГОСТ 380-71*

Госстрой СССР
СОЮЗВОДОКАНАЛПРОЕКТ
г. Москва

17229-03 70

Копировал Шуляковская

Формат 11в

1-1

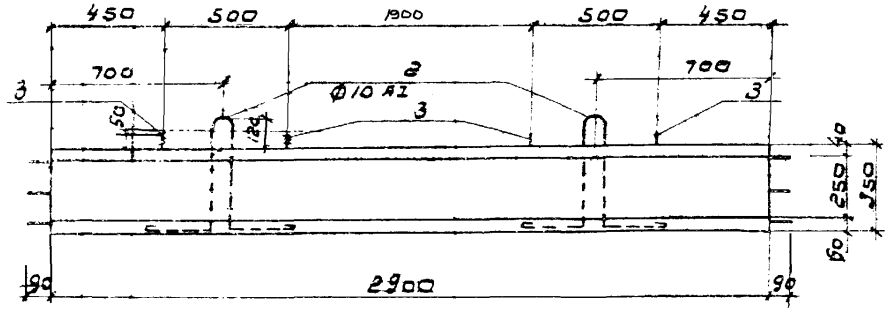

План

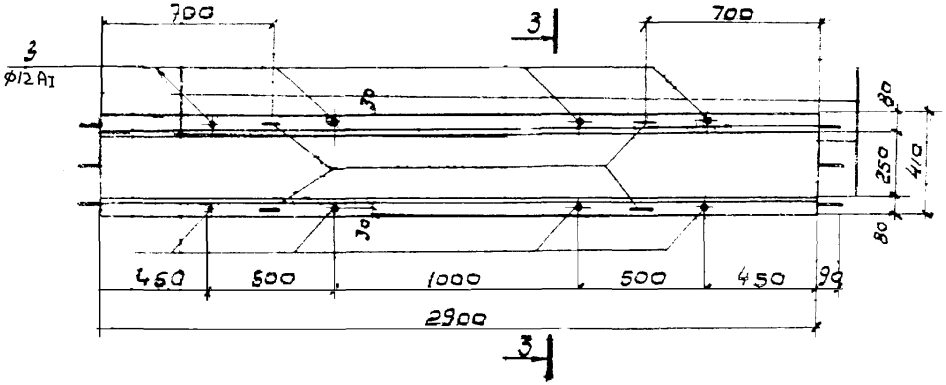

3-3

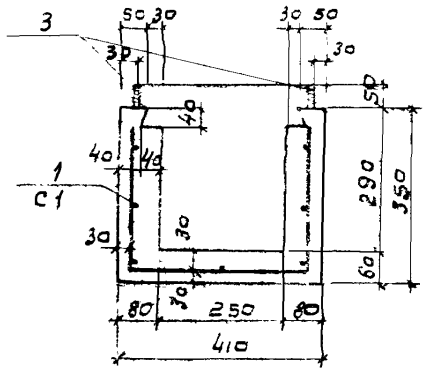

Позиция „2"

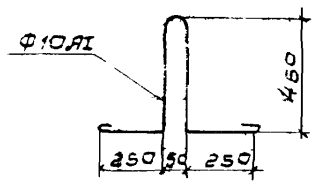

Позиция „3"

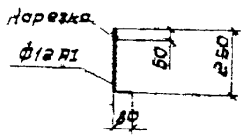

Спецификация элементов сборной конструкции

Формат	Зона	Поз.	Обозначение	Наименование	К-во	Примеч. Масса 1 шт. кг.
				Документация		
12			КЖИ-ФЛ1-СБ	Сборочный чертеж		
				Сборочные единицы и детали		
11		1	КЖИ-ФЛ1-С1	Сетка арматурная С1	1	
		2	—	Ф10 AI, ГОСТ 5781-75, ℓ=1610	4	1,1
		3	—	Ф12 AI, ГОСТ 5781-75, ℓ=330	8	0,3
				Материалы	м3	
				Бетон М-200, Мрз □, В↓	0,21	

Выборка стали на один элемент, кг

Марка элемента	Арматурные изделия							Закладные изделия					Всего
	Арматурная сталь ГОСТ 5781-75							Профильная сталь		Арматурная сталь ГОСТ 5781-75			
	класс AI				класс AII					класс AII			
	Ф мм				Ф мм					Ф мм			
	10	12	Итого		6	Итого	Итого					Итого	
Фл1	4,4	2,4	6,8		12,8		19,6						19,6

Разраб	Цветкова		ТП 902-2-343-КЖИ-ФЛ1-СБ	
Провер.	Полякова			
Гл. инж. пр.	Сарбуз.		Лоток Фл1	Стадия: Р; Масса: 0,53 т; Масштаб: 1:20
Ближ. пр.	Чудаков			Лист 1; Листов 1
Гл. спец.	Андрианов		Бетон М-200, Мрз □, В↓	Госстрой СССР СОЮЗВОДОКАНАЛПРОЕКТ г. Москва
Нач. отд.	Альтшуллер			

17229-03 7.1

1-1

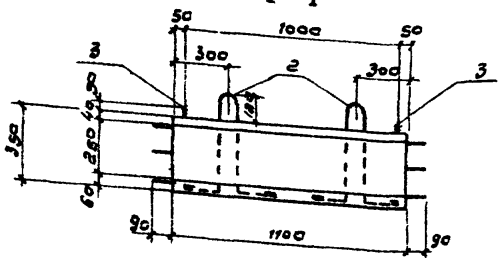

План

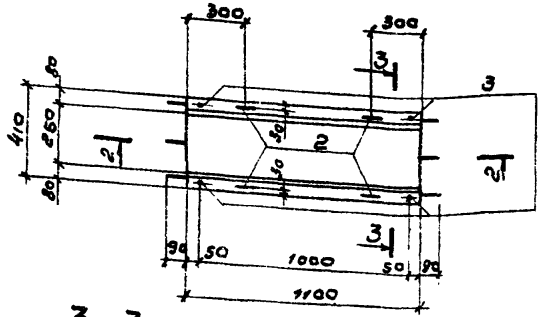

3-3

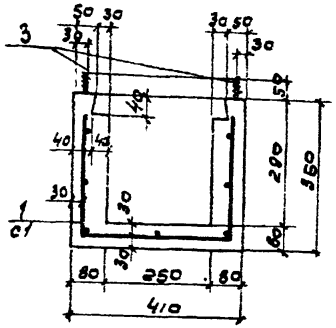

Позиция „2"

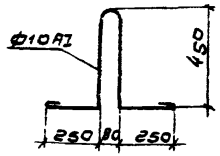

Позиция „3"

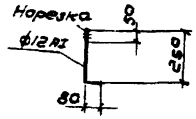

Спецификация элементов сборной конструкции

Формат	Зона	Поз.	Обозначение	Наименование	К-во	Примеч. масса 1 шт. кг
				Документация		
12			КЖИ-ФЛ2-СБ	Сборочный чертеж		
				Сборочные единицы и детали		
11		1	КЖИ-ФЛ2-С1	Сетка арматурная С1	1	
		2	——	Ø10 AI, ГОСТ 5781-75, ℓ = 1610	4	1,1
		3	——	Ø12 AI, ГОСТ 5781-75, ℓ = 330	8	0,3
				Материалы	м3	
				Бетон М-200, Мрз □, В4	0,08	

Выборка стали на один элемент, кг

Марка элемента	Арматурные изделия							Закладные изделия					Всего
	Арматурная сталь ГОСТ 5781-75							Прокатная сталь		Арматурная сталь ГОСТ 5.1459-72			
	класс AI			класс AIII						класс AIII			
	Ø мм			Ø мм						Ø мм			
	10	12	Итого	6		Итого	Итого					Итого	
Фл2	4,4	2,4	6,8	8,2		5,2	12,0						12,0

Разраб.	Цветкова		
Провер.	Полякова		
Рук. гр.	Гарбуз		
Гл. инж. пр.	Чурков		
Гл. спец.	Андрианов		
Нач. отд.	Дальтшулер		

ТП 902-2-343 КЖИ-ФЛ2-СБ

Лоток Фл2

Стадия	Масса	Масштаб
Р	0,20т	1:20
Лист 1	Листов: 1	

Бетон М-200, Мрз □, В4

Госстрой СССР
Союзводоканалпроект
г. Москва

17229-03 72

Копировал: В. Филиппова

Формат 12Г

Альбом III

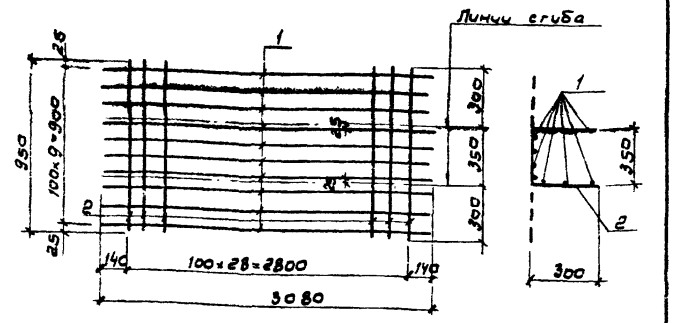

Формат	Зона	Поз.	Обозначение	Наименование	К-во	Примеч. Масса 1 шт. кг.
				Документация		
11			КЖИ-ФЛ1-С1	Сборочный чертеж		
				Детали		
Б/ч		1	——	ф6 AIII ГОСТ 5781-75, ℓ=3080	10	0.7
Б/ч		2	——	ф6 AIII, ГОСТ 5781-75, ℓ=950	29	0.2

Арматурные сетки изготовлять при помощи точечной сварки в соответствии с требованиями СНиП II-21-75 и ГОСТ 10922-75.

Разраб.	Цветкова		ТП-902-2-343 -КЖИ-ФЛ1- С1		
Провер.	Полякова		Сетка арматурная С1	Стадия	Масса	Масштаб
Рук. гр.	Гарбуз			Р	12.8кг	1/м
Главный	Чурков			Лист 1	Листов 1
Гл. спец.	Андрианов			Госстрой СССР	
Нач. отд.	Ялтинцлер			СОЮЗВОДОКАНАЛПРОЕКТ г. Москва	

Альбом III

Типовой проект 902-2-

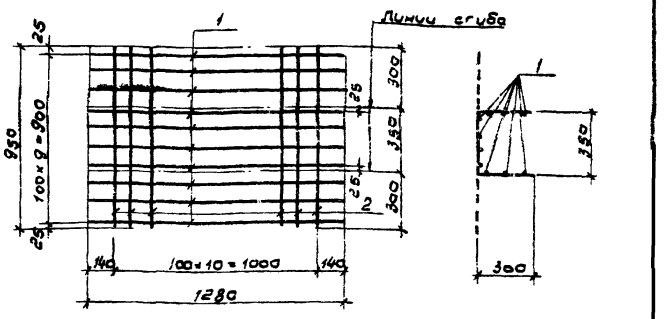

Формат	Зона	Поз.	Обозначение	Наименование	К-во	Примеч. Масса 1 шт. кг.
				Документация		
11			КЖИ-ФЛ2-С5	Сборочный чертеж		
				Детали		
Б/ч			——	ф6 AIII, ГОСТ 5781-75, ℓ=1280	10	0.3
Б/ч			——	ф6 AII, ГОСТ 5781-75, ℓ=950	11	0.2

Арматурные сетки изготовлять при помощи точечной сварки в соответствии с требованиями СНиП II-21-75 и ГОСТ 10922-75

Инв.№ подл. | Подпись и дата | Взам. инв.№

Разраб.	Цветкова		ТП 902-2-343 -КЖИ-ФЛ2- С1		
Провер.	Полякова		Сетка арматурная С1	Стадия	Масса	Масштаб
Рук. гр.	Гарбуз			Р	5.2кг	1/м
Гл. инж. пр.	Чурков			Лист 1	Листов 1
Гл. спец.	Андрианов			Госстрой СССР	
Нач. отд.	Ялтинцлер			СОЮЗВОДОКАНАЛПРОЕКТ г. Москва	

17229-03 73

Копировал: В. Филиппова Формат А4

1-1

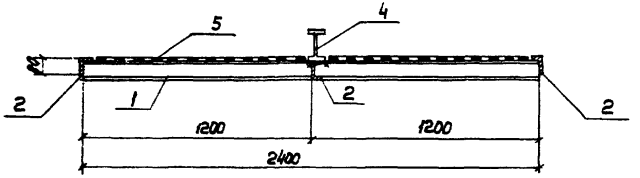

2-2

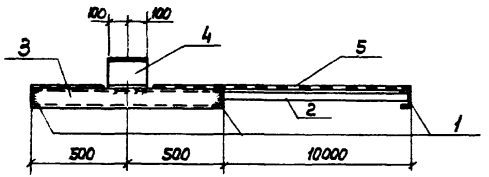

План

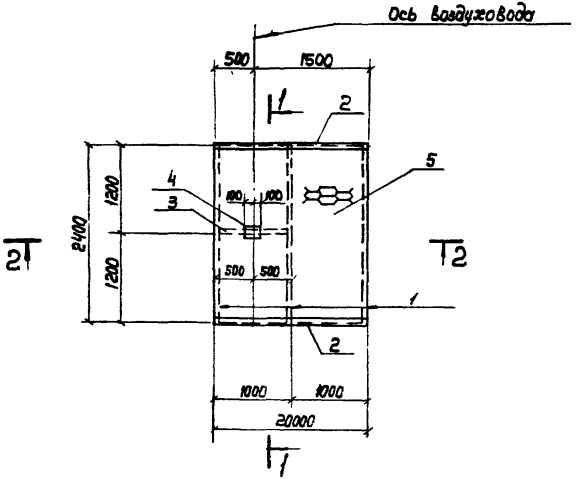

Формат	Зона	Поз.	Обозначение	Наименование	Кол.	Примеч. Масса 1 шт. кг
				Документация		
12			КЖИ-ПМ1	Сборочный чертеж		
				Детали		
Б/4		1	—	С10. ГОСТ 8240-72, ℓ=2400	3	20.6
Б/4		2	—	L80×50×6, ГОСТ 8510-72, ℓ=2000	2	11.8
Б/4		3	—	С10. ГОСТ 8240-72, ℓ=991	1	8.6
Б/4		4	—	I16, ГОСТ 8239-72*, ℓ=200	1	3.2
Б/4		5	—	Лист 405×1100×2000 ГОСТ 8706-78	м² 4.8	75.4

1. Сварку вести электродами Э42, ГОСТ 9467-75 сварные швы $h=6$ мм
2. Защиту изделия от коррозии смотри общие указания на л. КЖ-7, альбом II.

Разраб.	Петрозаводская		
Провер.	Латкина		
Рук. гр.	Гарбуз		
Гл. инж. пр.	Чирков		
Гл. спец.	Андрианов		
Нач. отд.	Альтшиллер		

ТП902-2-343- КЖИ-ПМ1

Площадка ПМ1

Стадия	Масса	Масштаб
Р	172.6 кг	1:50 1:20
Лист 1	Листов 1	

Сталь класса С38/23 марки Вст3 кп.2 ГОСТ 380-71*

Госстрой СССР СОЮЗВОДОКАНАЛПРОЕКТ г. Москва

17229-03 74

1-1

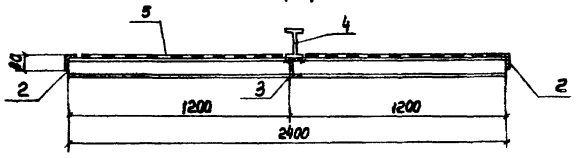

2-2

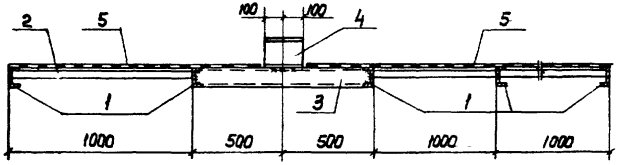

Формат	Зона	Поз.	Обозначение	Наименование	Кол.	Примеч. масса кшт. кг
				Документация		
12			КЖИ-ПМ1	Сборочный чертеж		
				Детали		
б/4		1	—	С10, ГОСТ 8240-72, ℓ=2400	5	20.6
б/4		2	—	L 80×50×6, ГОСТ 8510-72, ℓ=4000	2	23.7
б/4		3	—	С10, ГОСТ 8240-72, ℓ=991	1	8.6
б/4		4	—	I16, ГОСТ 8239-72*, ℓ=200	1	3.2
б/4		5	—	Лист ПВ 406×1100×4000 ГОСТ 8706-78	М2 9.6	150.7

ПЛАН

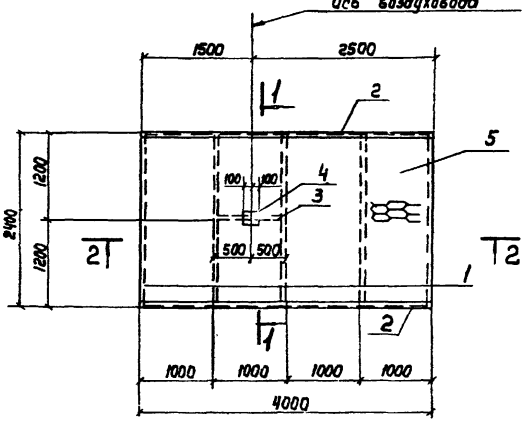

1. Сварку вести электродами Э42, ГОСТ 9467-75 сварные швы h = 6мм.
2. Защиту изделия от коррозии смотри общие указания на л. КЖ-7, альбом II.

Разраб.	Петропавловская		ТП902-2-343-	КЖИ-ПМ2		
Провер.	Леткина		Площадка ПМ2	Стадия	Масса	Масштаб
Рук. гр.	Гарбуз			Р	312.9кг	1:50 1:20
Гл. инж. пр.	Чирков			Лист 1	Листов 1	
Гл. спец.	Андрианов		Сталь класса С38/23 марки ВСт3 кп2 ГОСТ 380-71*	Госстрой СССР СОЮЗВОДОКАНАЛПРОЕКТ г. Москва		
Нач. отд.	Альтшуллер					

17229-03 75

Копировал: Лаврухина

Формат 12Г

1-1

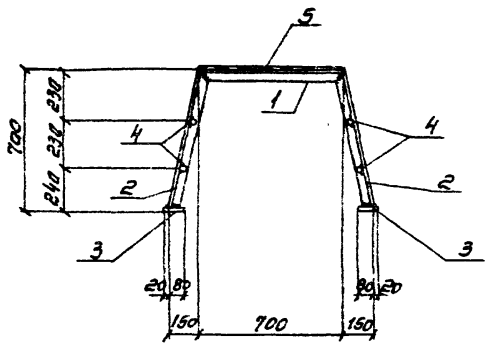

План

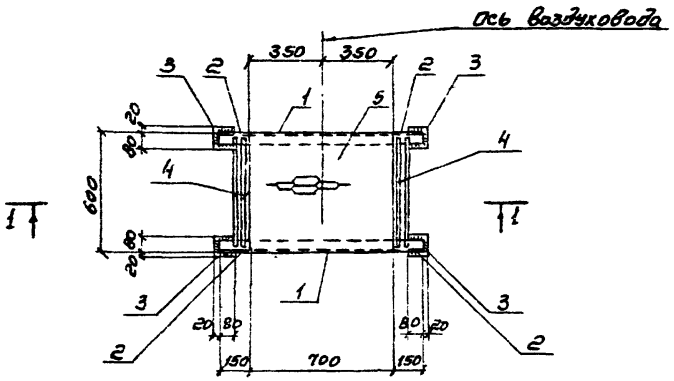

Формат	Зона	Поз	Обозначение	Наименование	Кол.	Примеч. Масса 1 шт. кг.
				Документация		
12			КЖИ-ПМ3	Сборочный чертеж		
				Детали		
Б/г		1	—	∠50×5, ГОСТ 8509-72, ℓ=700	2	2.6
Б/г		2	—	∠50×5 — " — ℓ=720	4	2.7
Б/г		3	—	-100×10, ГОСТ 103-76, ℓ=100	4	0.8
Б/г		4	—	ф18АIII, ГОСТ 5781-72, ℓ=570	4	1.1
Б/г		5	—	Лист ПВ 406×600×700 ГОСТ 8706-78	м² 0.42	6.6

1. Сварку вести электродами Э42, ГОСТ 9467-75 сварные швы h=6мм.
2. Защиту изделия от коррозии смотри общие указания на л. КЖ-7, альбом V.

Разработ.	Петрославская		
Провер.	Лоткина		
Рук.гр.	Гарбуз		
Гл.инж.пр.	Чирков		
Гл.спец.	Андрианов		
Нач.отд.	Альтшуллер		

ТП902-2-343- КЖИ-ПМ3

Площадка ПМ3

Стадия	Масса	Масштаб
Р	30,2кг	1:20
Лист 1	Листов 1	

Сталь класса С38/23 марки ВСт3 кп2 ГОСТ 380-71*

Госстрой СССР
СОЮЗВОДОКАНАЛПРОЕКТ
г. Москва

17229-03 76

Копировал: Симчукина

Формат 12г

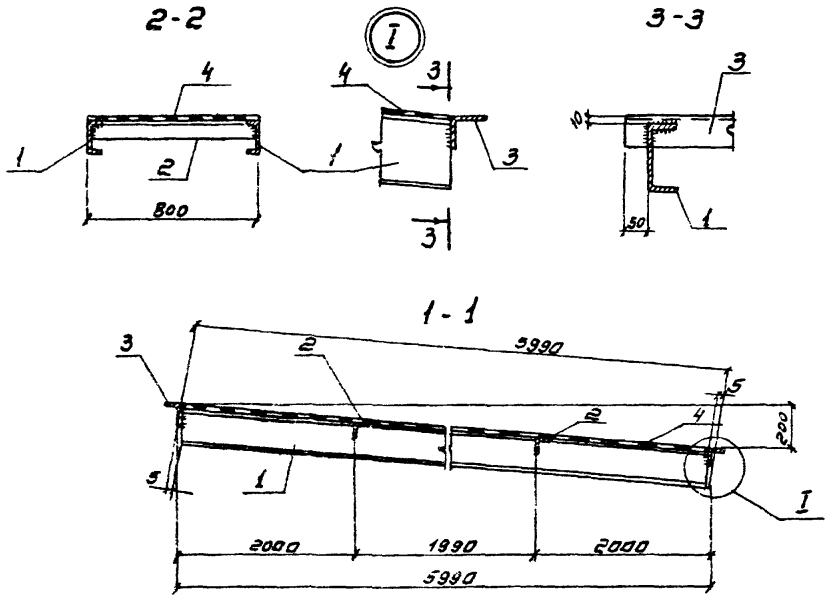

Формат	Зона	Поз	Обозначение	Наименование	Кол	Примеч. масса 1шт. кг
				Документация		
12			КЖИ-ПМ4	Сборочный чертеж		
				Детали		
Б/г		1	—	[16, ГОСТ 8240-72, ℓ=5990	2	85,2
Б/г		2	—	L75×6, ГОСТ 8509-72, ℓ=900	2	6,2
Б/г		3	—	L75×6 —"— ℓ=784	2	5,4
Б/г		4	—	Лист ПВ 406×800×6000 ГОСТ 8706-78	м² 4,8	75,4

1. Сварку вести электродами Э42. ГОСТ 9467-75 Сварные швы h=6мм.
2. Защиту изделия от коррозии смотри общие указания на л. КЖ-7, альбом II.

План

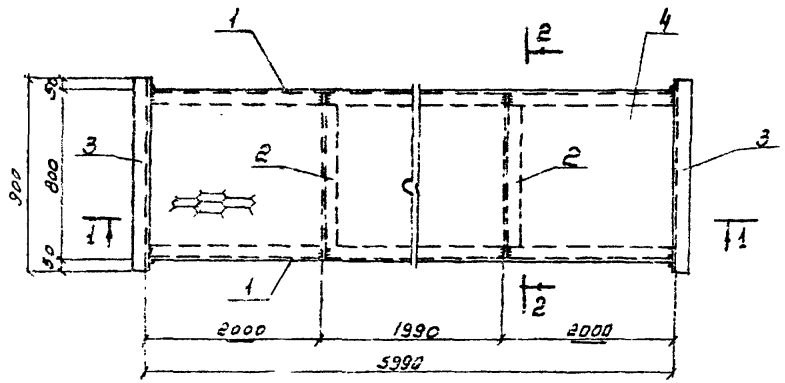

				ТП902-2-343 - КЖИ-ПМ4		
Разраб	Петропавловская			Площадка ПМ4	Стадия	Масса	Масштаб
Провер	Лоткина				Р	269,0кг	1:20
Рук.гр.	Гарбуз				Лист 1	Листов 1
Гл.инж.пр.	Чирков			Сталь класса С38/23 Марки ВСТ3 КП2 ГОСТ 380-71*	Госстрой СССР СОЮЗВОДОКАНАЛПРОЕКТ г. Москва	
Гл.спец.	Андрианов					
Нач.отд.	Альтшуллер					

Копировал Синицына 17229-03 77 Формат 12г.

1-1

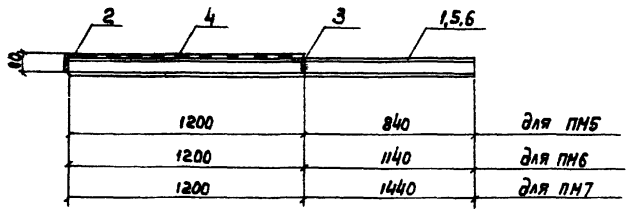

План

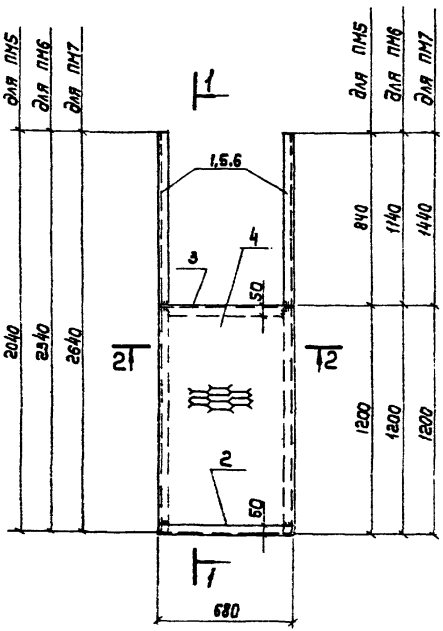

2-2

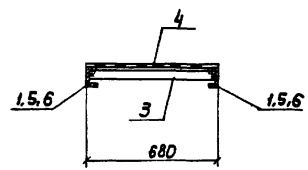

Позиция „3"

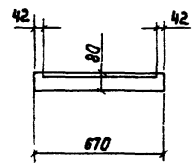

Формат	Зона	Поз.	Обозначение	Наименование	Кол.	Примечание масса 1 шт. кг
				Документация		
А2			КЖИ - ПМ5,6,7	Сварочный чертеж		
				Детали		
				ПМ5		
Б/А2		1	—	С10, ГОСТ 8240-72, ℓ=2040	2	17.2
Б/А4		2	—	∟80×50×6, ГОСТ 8510-72, ℓ=680	1	4.1
Б/А4		3	—	∟80×50×6 — " — ℓ=670	1	4.0
Б/А4		4	—	Лист ПВ 406×710×1150 ГОСТ 8706-78	м² 0.75	11.8
				ПМ6		
Б/А4		5	—	С10, ГОСТ 8240-72, ℓ=2340	2	20.1
Б/А4		2	—	∟80×50×6, ГОСТ 8510-72, ℓ=680	1	4.1
Б/А4		3	—	∟80×50×6 — " — ℓ=670	1	4.0
Б/А4		4	—	Лист ПВ 406×710×1150 ГОСТ 8706-78	м² 0.75	11.8
				ПМ7		
Б/А4		6	—	С10, ГОСТ 8240-72, ℓ=2640	2	22.3
Б/А4		2	—	∟80×50×6, ГОСТ 8510-72, ℓ=680	1	4.1
Б/А4		3	—	∟80×50×6 — " — ℓ=670	1	4.0
Б/А4		4	—	Лист ПВ 406×710×1150 ГОСТ 8706-78	м² 0.75	11.8

1. Сварку вести электродами Э42, ГОСТ 9467-75 сварные швы $h = 6$ мм.
2. Защиту изделия от коррозии смотри общие указания на л. КЖ-7, альбом I.

Разраб.	Петраковский		
Провер.	Латкина		
Рук. гр.	Горбунь		
Гл. инж. пр.	Чирков		
Гл. спец.	Андрианов		
Нач. отд.	Альтшуллер		

ТП 902-2-343-КЖИ-ПМ5,6,7

Площадки ПМ5, ПМ6, ПМ7

Сталь класса С38/23 марки ВСт3 кп2 ГОСТ 380-71*

Стадия	Масса	Масштаб
Р	54,3 кг 60,1 кг 64,5 кг	1:50
Лист 1	Листов 1	

Госстрой СССР
Союзводоканалпроект
г. Москва

17229-03 78

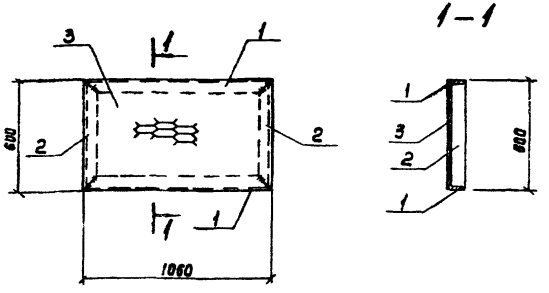

Формат	Зона	Поз.	Обозначение	Наименование	К-во	Примеч. масса 1шт. кг
				Документация		
11			КЖИ - ПМ8	Сборочный чертеж		
				Детали		
Б/4		1	—	L75×6, ГОСТ 8509-72, ℓ=1060	2	7.3
Б/4		2	—	L75×6 —"— ℓ=600	2	4.1
Б/4		3	—	Лист ПВ 406×600×1060 ГОСТ 8706-78	м² 0.64	10.0

1. Сварку вести электродами Э42, ГОСТ 9467-75 сварные швы h = 6 мм
2. Защиту изделия от коррозии смотри общие указания на л. КЖ-7, альбом II.

Разраб.	Петропавловская		
Провер.	Лоткина		
Рук. гр.	Гарбуз		
Гл. инж. пр.	Чирков		
Гл. спец.	Андрианов		
Нач. отд.	Альтшуллер		

ТП902-2-343 - КЖИ -ПМ8

Площадка ПМ8

Стадия	Масса	Масштаб
Р	32.80	1:20

Лист 1 | Листов 1

Сталь класса С38/23 марки ВСт3 кп2 ГОСТ 380-71*

Госстрой СССР
СОЮЗВОДОКАНАЛПРОЕКТ г. Москва

Альбом II

Типовой проект 902-2

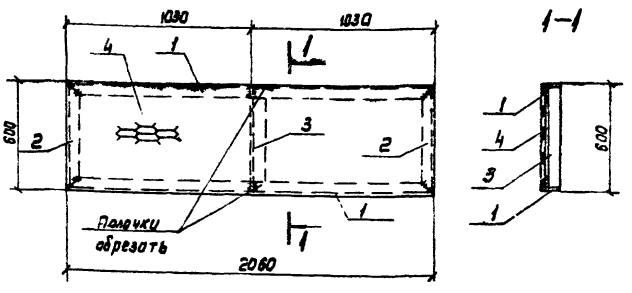

Формат	Зона	Поз.	Обозначение	Наименование	К-во	Примеч. масса 1шт. кг
				Документация		
11			КЖИ - ПМ9	Сборочный чертеж		
				Детали		
Б/4		1	—	L75×6, ГОСТ 8509-72, ℓ=2060	2	14.2
Б/4		2	—	L75×6 —"— ℓ=600	2	4.1
Б/4		3	—	L75×6 —"— ℓ=588	1	4.0
Б/4		4		Лист ПВ 406×600×2060 ГОСТ 8706-78	м² 1.24	49.4

1. Сварку вести электродами Э42 ГОСТ 9467-75 сварные швы h = 6 мм.
2. Защиту изделия от коррозии смотри общие указания на л. КЖ-7, альбом II

Разраб.	Петропавловская		
Провер.	Лоткина		
Рук. гр.	Гарбуз		
Гл. инж. пр.	Чирков		
Гл. спец.	Андрианов		
Нач. отд.	Альтшуллер		

ТП902-2-343 - КЖИ - ПМ9

Площадка ПМ9

Стадия	Масса	Масштаб
Р	60.0кг	1:50

Лист 1 | Листов 1

Сталь класса С38/23 марки ВСт3 кп2 ГОСТ 380-71*

Госстрой СССР
СОЮЗВОДОКАНАЛПРОЕКТ г. Москва

Взам. инв. N

Подпись и дата

Инв. N подл.

17229-03 79

Копировал: Лавыгина

Формат 11В

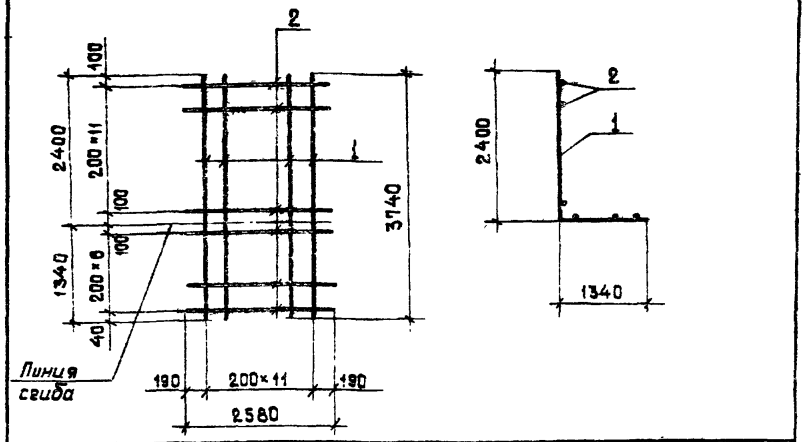

Формат	Зона	Поз.	Обозначение	Наименование	К-во	Примеч. Масса 1 шт. кг
				Документация		
11			КЖИ-К-С1	Сборочный чертеж		
				Детали		
Б/Ч		1	—	ФВАIII, ГОСТ 5781-75, ℓ=3740	12	1.5
Б/Ч		2	—	ФБАIII —"— ℓ=2580	19	0.6
			—			

Арматурные сетки изготовлять при помощи точечной сварки в соответствии с требованиями СНиП II-21-75 и ГОСТ 10922-75.

Разраб.	Петрославлов		ТП 902-2-343- КЖИ-К-С1		
Гл.ов	Семенова		Камеры распределения ила. Сетка арматурная С1	Стадия	Масса	Масштаб
Инжен.	Платунина			Р	29,4 кг	Б/м
Рук.гр.	Гарбуз			Лист 1	Листов 1
Гл.инж.пр.	Чирков			Госстрой СССР СОЮЗВОДОКАНАЛПРОЕКТ г. Москва	
Гл.спец.	Андрианов				
Нач.отд.	Альтшуллер				

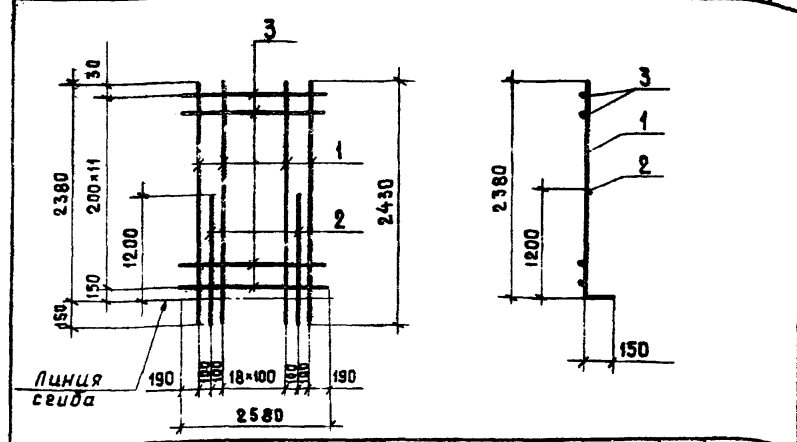

Формат	Зона	Поз.	Обозначение	Наименование	К-во	Примеч. Масса 1 шт. кг
				Документация		
11			КЖИ-К-С2	Сборочный чертеж		
				Детали		
Б/Ч		1	—	ФВАIII, ГОСТ 5781-75, ℓ=2530	12	1.0
Б/Ч		2	—	ФВАIII —"— ℓ=1350	11	0,5
Б/Ч		3	—	ФБАIII —"— ℓ=2580	12	0,6

Арматурные сетки изготовлять при помощи точечной сварки в соответствии с требованиями СНиП II-21-75 и ГОСТ 10922-75.

Разраб.	Петрославлов		ТП 902-2-343- КЖИ-К-С2		
Гл.ов	Семенова		Камеры распределения ила Сетка арматурная С2	Стадия	Масса	Масштаб
Инжен.	Платунина			Р	24,7 кг	Б/м
Рук.гр.	Гарбуз			Лист 1	Листов 1
Гл.инж.пр.	Чирков			Госстрой СССР СОЮЗВОДОКАНАЛПРОЕКТ г. Москва	
Гл.спец.	Андрианов				
Нач.отд.	Альтшуллер				

Взам. инв. №

Подпись и дата

Инв. № подл.

17229-03 80

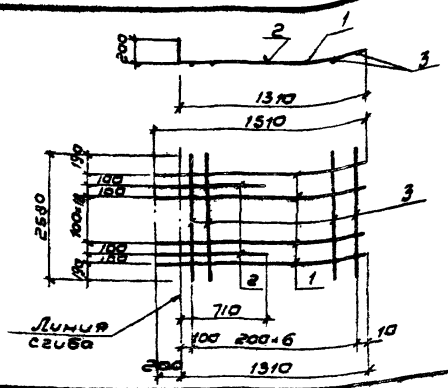

Формат	Зона	Поз	Обозначение	Наименование	К-во	Примеч. масса 1 шт. кг.
				Документация		
11			КЖИ-К-С3	Сборочный чертеж		
				Детали		
Б/Ч		1	—	ФВАIII, ГОСТ 5781-75, l=1510	12	0,6
Б/Ч		2	—	ФВАII —"— l=910	11	0,4
Б/Ч		3	—	ФВАII —"— l=2380	7	0,6

Арматурные сетки изготовлять при помощи точечной сварки в соответствии с требованиями СНиП II-21-75 и ГОСТ 10922-75.

Разраб.	Петропавловская		
Провер.	Семенова		
Инж.	Платунина		
Рук. гр.	Гарбуз		
Гл. инж. пр.	Чирков		
Гл. спец.	Андрианов		
Нач. отд.	Альтшуллер		

ТП 902-2-343 -КЖИ-К-С3

Камеры распределения или Сетка арматурная С3

Стадия	Масса	Масштаб
Р	15,8 кг	б/м

Лист 1 Листов 1

Госстрой СССР СОЮЗВОДОКАНАЛПРОЕКТ г. Москва

Альбом III

Типовой проект 902-2

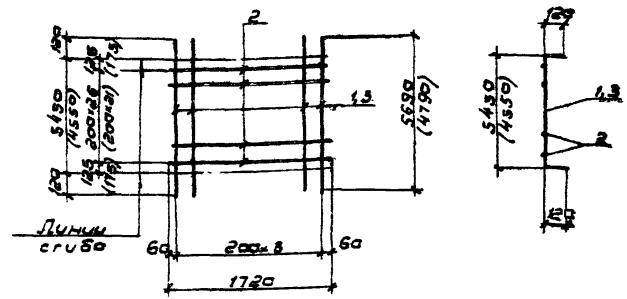

Формат	Зона	Поз	Обозначение	Наименование	К-во	Примеч. масса 1 шт. кг.
				Документация		
11			КЖИ-К-С4,5	Сборочный чертеж		
				Детали		
				С4		
Б/Ч		1	—	ФВАIII ГОСТ 5781-75, l=5690	9	1.2
Б/Ч		2	—	ФВАI —"— l=1720	27	0.4
				С5		
Б/Ч		2	—	ФВАI, ГОСТ 5781-75, l=1720	22	0,4
Б/Ч		3	—	ФВАIII —"— l=4790	9	1,0

1. Арматурные сетки изготовлять при помощи точечной сварки в соответствии с требованиями СНиП II-21-75 и ГОСТ 10922-75
2. Размеры в скобках даны для сетки С5

Разраб.	Петропавловская		
Провер.	Семенова		
Инж.	Платунина		
Рук. гр.	Гарбуз		
Гл. инж. пр.	Чирков		
Гл. спец.	Андрианов		
Нач. отд.	Альтшуллер		

ТП 902-2-343 -КЖИ-К-С4,5

Камеры распределения или Сетки арматурные С4; С5

Стадия	Масса	Масштаб
Р	21,6 кг 17,8 кг	б/м

Лист 1 Листов 1

Госстрой СССР СОЮЗВОДОКАНАЛПРОЕКТ г. Москва

Инв. N подл. | Подпись и дата | Взам. инв. N

17229-03 81

Копировал: В. Филиппова Формат 118

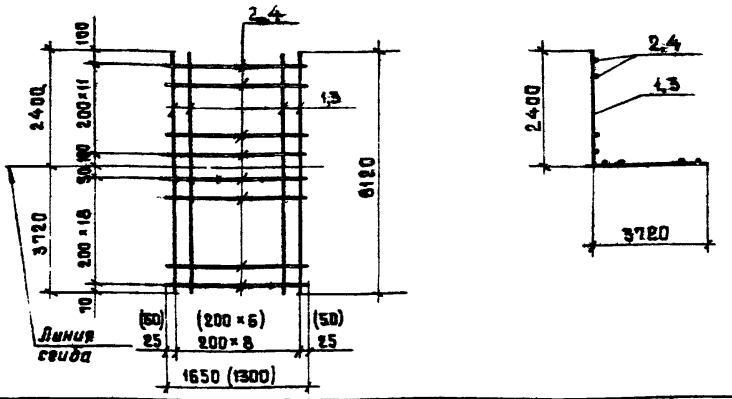

Формат	Зона	Поз.	Обозначение	Наименование	К-во	Примеч. Масса 1 шт. кг.
				Документация		
11			КЖИ-К-С6,7	Сборочный чертеж		
				Детали		
				С6		
Б/ч		1	—	ф8AIII, ГОСТ 5781-75, ℓ=6120	9	2,4
Б/ч		2	—	ф6AIII —"— ℓ=1650	31	0,4
				С7		
Б/ч		3	—	ф8AIII, ГОСТ 5781-75, ℓ=6120	7	2,4
Б/ч		4	—	ф6AIII —"— ℓ=1300	31	0,3

1. Арматурные сетки изготовлять при помощи точечной сварки в соответствии с требованиями СНиП II-21-75 и ГОСТ 10922-75.
2. Размеры в скобках даны для сетки С7.

Разраб.	Петропавловская		
Провер.	Семенова		
Инженер	Платунина		
Рук. гр.	Гарбуз		
Гл. инж. пр.	Чирков		
Гл. спец.	Андрианов		
Нач. отд.	Альтшуллер		

ТП 902-2-343 -КЖИ-К-С6,7

Камеры распределения ила. Сетки арматурные С6; С7.

Стадия	Масса	Масштаб
Р	34,0 кг 26,1 кг	Б/м
Лист 1	Листов 1	

Госстрой СССР
СОЮЗВОДОКАНАЛПРОЕКТ
г. Москва

Копировал Доценко

Формат 11В

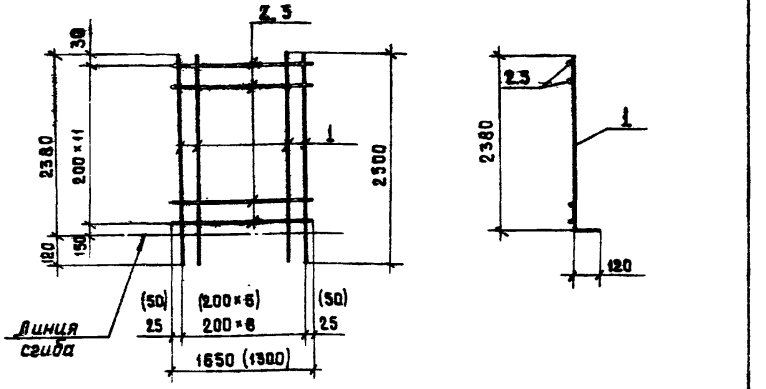

Формат	Зона	Поз.	Обозначение	Наименование	К-во	Примеч. Масса 1 шт. кг.
				Документация		
11			КЖИ-К-С8,С9	Сборочный чертеж		
				Детали		
				С8		
Б/ч		1	—	ф8AIII ГОСТ 5781-75, ℓ=2500	9	1,0
Б/ч		2	—	ф6AIII —"— ℓ=1650	12	0,4
				С9		
Б/ч		1	—	ф8AIII, ГОСТ 5781-75, ℓ=2500	7	1,0
Б/ч		3	—	ф6AIII —"— ℓ=1300	12	0,3

1. Арматурные сетки изготовлять при помощи точечной сварки в соответствии с требованиями СНиП II-21-75 и ГОСТ 10922-75.
2. Размеры в скобках даны для сетки С9.

Взам. инв. №
Подпись и дата
Инв. № подл.

Разраб.	Петропавловская		
Провер.	Семенова		
Инж.	Платунина		
Рук. гр.	Гарбуз		
Гл. инж. пр.	Чирков		
Гл. спец.	Андрианов		
Нач. отд.	Альтшуллер		

ТП 902-2-343 -КЖИ-К-С8,9

Камеры распределения ила. Сетки арматурные С8; С9.

Стадия	Масса	Масштаб
Р	13,8 кг 10,6 кг	Б/м
Лист 1	Листов 1	

Госстрой СССР
СОЮЗВОДОКАНАЛПРОЕКТ
г. Москва

17229-03 82

Копировал Доценко

Формат 11В

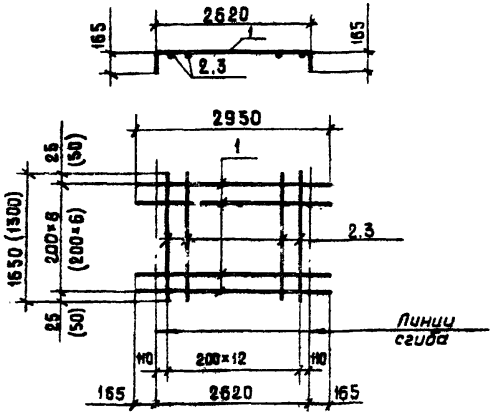

Формат	Зона	Поз.	Обозначение	Наименование	К-во	Примеч. Масса 1 шт. кг
				Документация		
А1			КЖИ-К-С10,11	Сборочный чертеж		
				Детали		
				С10		
Б/Ч		1	—	ф8АIII, ГОСТ 5781-75, ℓ=2950	9	1,2
Б/Ч		2	—	ф6АIII —"— ℓ=1650	13	0,4
				С11		
Б/Ч		1	—	ф8АIII, ГОСТ 5781-75, ℓ=2950	7	1,2
Б/Ч		3	—	ф6АIII —"— ℓ=1300	13	0,3

1. Арматурные сетки изготовлять при помощи точечной сварки в соответствии с требованиями СНиП II-21-75 и ГОСТ 10922-75.
2. Размеры в скобках даны для сетки С11.

ТП 902-2-343 - КЖИ-К-С10,11

Разраб.	Петрова		
Пров.	Семенова		
Рук. гр.	Гарбуз		
Гл. инж. пр.	Чирков		
Гл. спец.	Андрианов		
Нач. отд.	Альтшуллер		

Камеры распределения ила. Сетки арматурные С10; С11.

Стадия	Масса	Масштаб
Р	16,0 кг. 12,3 кг	Б/м
Лист 1	Листов 1	

Госстрой СССР
СОЮЗВОДОКАНАЛПРОЕКТ
г. Москва

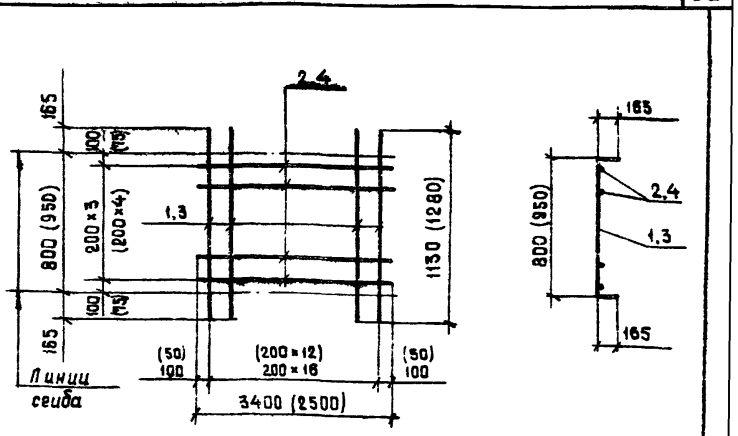

Формат	Зона	Поз.	Обозначение	Наименование	К-во	Примеч. Масса 1 шт. кг
				Документация		
А1			КЖИ-К-С12,13	Сборочный чертеж		
				Детали		
				С12		
Б/Ч		1	—	ф8АIII, ГОСТ 5781-75, ℓ=1130	17	0,5
Б/Ч		2	—	ф6АI —"— ℓ=3400	4	0,7
				С13		
Б/Ч		3	—	ф8АIII, ГОСТ 5781-75, ℓ=1280	13	0,5
Б/Ч		4	—	ф6АI —"— ℓ=2500	5	0,6

1. Арматурные сетки изготовлять при помощи точечной сварки в соответствии с требованиями СНиП II-21-75 и ГОСТ 10922-75.
2. Размеры в скобках даны для сетки С13.

ТП 902-2-343 - КЖИ-К-С12,13

Разраб.	Петрова		
Пров.	Семенова		
Рук. гр.	Гарбуз		
Гл. инж. пр.	Чирков		
Гл. спец.	Андрианов		
Нач. отд.	Альтшуллер		

Камеры распределения ила. Сетки арматурные С12; С13.

Стадия	Масса	Масштаб
Р	11,3 кг 9,5 кг	Б/м
Лист 1	Листов 1	

Госстрой СССР
СОЮЗВОДОКАНАЛПРОЕКТ
г. Москва

Инв. № подл. | Подпись и дата | Взам. инв. №

Альбом III

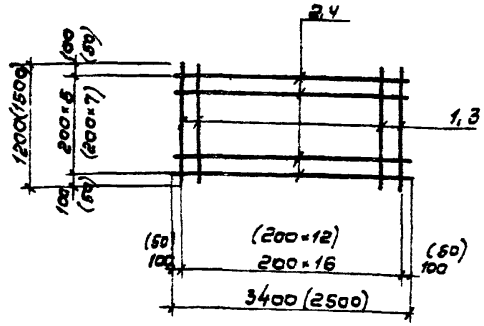

Формат	Зона	Поз	Обозначение	Наименование	К-во	Примеч. Масса 1 шт. кг.
				Документация		
11			КЖИ-К-С14, 15	Сборочный чертеж		
				Детали		
				С14		
Б/ч		1	—	ф8 AIII, ГОСТ 5781-75, ℓ=1200	17	0,5
Б/ч		2	—	ф6 AI —"— ℓ=3400	6	0,7
				С15		
Б/ч		3	—	ф8 AIII, ГОСТ 5781-75, ℓ=1500	13	0,6
Б/ч		4	—	ф6 AI —"— ℓ=2500	8	0,6

1. Арматурные сетки изготавлять при помощи точечной сварки в соответствии с требованиями СНиП II-21-75 и ГОСТ 10922-75
2. Размеры в скобках даны для сетки С15

Разраб.	Петрославлов		
Провер	Семенова		
Ст. инж.	Платунина		
Рук. гр	Гарбуз		
Гл. инж. пр	Чурков		
Гл. спец	Андрианов		
Нач. отд	Альтшуллер		

ТП 902-2-343 - КЖИ-К-С14,15

Камеры распределения ила

Сетки арматурные С 14; С15

Стадия	Масса	Масштаб
Р	12,7 кг / 12,6 кг	1/м
Лист 1	Листов 1	

Госстрой СССР
СОЮЗВОДОКАНАЛПРОЕКТ г. Москва

Альбом III

Типовой проект 902-2

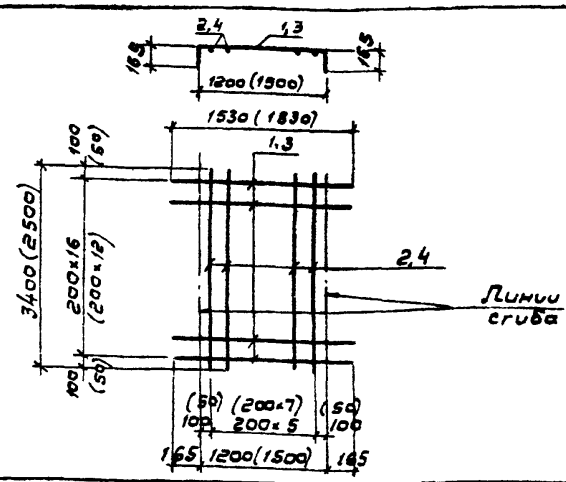

Формат	Зона	Поз	Обозначение	Наименование	К-во	Примеч. Масса 1 шт. кг.
				Документация		
11			КЖИ-К-С16, 17	Сборочный чертеж		
				Детали		
				С16		
Б/ч		1	—	ф8 AIII ГОСТ 5781-75, ℓ=1530	17	0,6
Б/ч		2	—	ф6 AI —"— ℓ=3400	6	0,7
				С17		
Б/ч		3	—	ф8 AIII, ГОСТ 5781-75, ℓ=1830	13	0,7
Б/ч		4	—	ф6 AI —"— ℓ=2500	8	0,6

1. Арматурные сетки изготавлять при помощи точечной сварки в соответствии с требованиями СНиП II-21-75 и ГОСТ 10922-75
2. Размеры в скобках даны для сетки С17

Инв. № подл. | Подпись и дата | Взам. инв. №

Разраб.	Петрославлов		
Провер	Семенова		
Ст. инж.	Платунина		
Рук. гр	Гарбуз		
Гл. инж. пр	Чурков		
Гл. спец	Андрианов		
Нач. отд	Альтшуллер		

ТП 902-2-343 - КЖИ-К-С16,17

Камеры распределения ила

Сетки арматурные С16; С17

Стадия	Масса	Масштаб
Р	14,4 кг / 13,9 кг	1/м
Лист 1	Листов 1	

Госстрой СССР
СОЮЗВОДОКАНАЛПРОЕКТ г. Москва

Копировал В Филиппова Формат А4

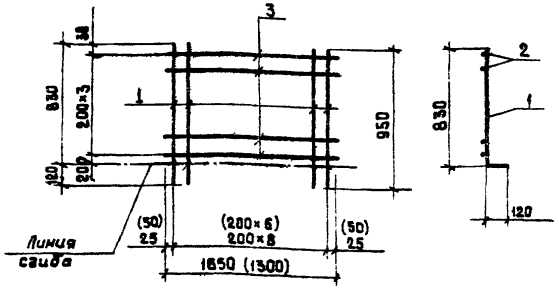

Формат	Зона	Поз.	Обозначение	Наименование	К-во	Примеч. Масса 1шт кг
				Документация		
11			КЖИ-К-С18; 19	Сборочный чертеж		
				Детали		
				С18		
Б/Ч		1	—	ф6АIII, ГОСТ 5781-75 ℓ=950	9	0.2
Б/Ч		2	—	ф6АI —"— ℓ=1650	4	0.4
				С19		
Б/Ч		1	—	ф6АIII, ГОСТ 5781-75, ℓ=950	7	0.2
Б/Ч		3	—	ф6АI —"— ℓ=1300	4	0.3

1. Арматурные сетки изготовлять при помощи точечной сварки в соответствии требованиями СНиП II-21-75 и ГОСТ 10922-75.
2. Размеры в скобках даны для сетки С19.

Разраб.	Петропавловская		
Провер.	Семенова		
Инж.	Платунина		
Рук.гр.	Гарбуз		
Гл.инж.пр.	Чирков		
Гл.спец.	Андрианов		
Нач.отд.	Альтшуллер		

ТП 902-2-343 -КЖИ-К-С18,19

Камеры распределения ила. Сетки арматурные С18; С19

Стадия	Масса	Масштаб
Р	3.4 кг 2.6 кг	Б/м

Лист 1 Листов 1

Госстрой СССР
СОЮЗВОДОКАНАЛПРОЕКТ
г. Москва

Формат 11в

Альбом III

Типовой проект 902-2-

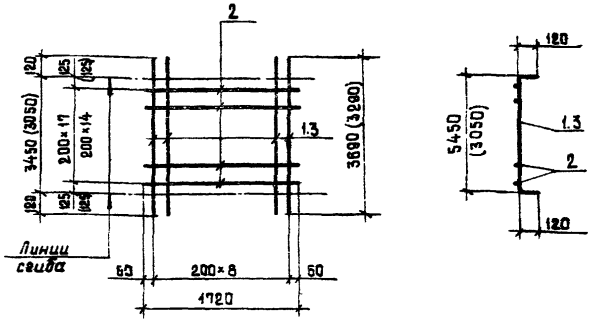

Формат	Зона	Поз.	Обозначение	Наименование	К-во	Примеч. Масса 1шт. кг
				Документация		
11			КЖИ-К-С20; 21	Сборочный чертеж		
				Детали		
				С20		
Б/Ч		1	—	ф6АIII, ГОСТ 5781-75, ℓ=3690	9	0.8
Б/Ч		2	—	ф6АI —"— ℓ=1720	18	0.4
				С21		
Б/Ч		2	—	ф6АI ГОСТ 5781-75, ℓ=1720	15	0.4
Б/Ч		3	—	ф6АIII —"— ℓ=3290	9	0.8

1. Арматурные сетки изготовлять при помощи точечной сварки в соответствии с требованиями СНиП II-21-75 и ГОСТ 10922-75
2. Размеры в скобках даны для С21.

Разраб.	Петропавловская		
Провер.	Семенова		
Инж.	Платунина		
Рук.гр.	Гарбуз		
Гл.инж.пр.	Чирков		
Гл.спец.	Андрианов		
Нач.отд.	Альтшуллер		

ТП 902-2-343 -КЖИ-К-С20,21

Камеры распределения ила. Сетки арматурные С20; С21

Стадия	Масса	Масштаб
Р	14.4 кг 13.2 кг	Б/м

Лист 1 Листов 1

Госстрой СССР
СОЮЗВОДОКАНАЛПРОЕКТ
г. Москва

Инв. № подл. | Подпись и дата | Взам. инв. №

17229-03 85

Копировал Шуляковская

Формат 11в

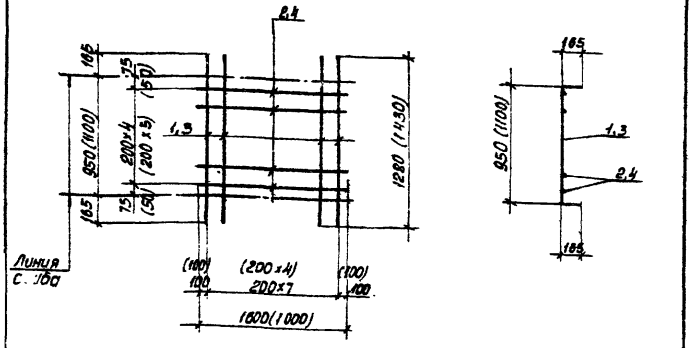

Формат	Зона	Поз.	Обозначение	Наименование	К-во	Примеч. Масса 1 шт. кг.
				Документация		
11			КЖИ-К-С22,23	Сборочный чертеж		
				Детали		
				С22		
Б/4		1	—	ф8 AIII, ГОСТ 5781-75, ℓ=1280	8	0.6
Б/4		2	—	ф6 AI —"— ℓ=1600	5	0.3
				С23		
Б/4		3	—	ф8 AIII ГОСТ 5781-75, ℓ=1430	5	0.6
Б/4		4	—	ф6 AI, —"— ℓ=1000	6	0.2

1. Арматурные сетки изготовлять при помощи точечной сварки в соответствии с требованиями СНиП II-21-75 и ГОСТ 10922-75
2. Размеры в скобках даны для С23.

Разраб.	Петровавская	
Провер.	Семенова	
Инж.	Платунина	
Рук. гр.	Гарбуз	
Гл. инж. пр.	Чирков	
Гл. спец.	Андрианов	
Нач. отд.	Альтшуллер	

ТП 902-2-343 -КЖИ-К-С22,23

Камеры распределения ИТП
Сетки арматурные
С22; С23

Стадия	Масса	Масштаб
Р	6.3кг. 4.2кг	1/20
Лист 1	Листов 1	

Росстрой СССР
СОЮЗВОДОКАНАЛПРОЕКТ
г. Москва

Формат А4

Типовой проект 902-2-

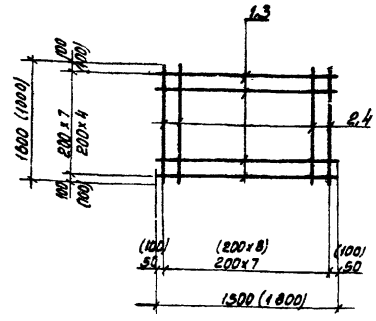

Формат	Зона	Поз.	Обозначение	Наименование	К-во	Примеч. Масса 1 шт. кг.
				Документация		
11			КЖИ-К-С24,25	Сборочный чертеж		
				Детали		
				С24		
Б/2		1	—	ф8 AIII, ГОСТ 5781-75, ℓ=1500	8	0.6
Б/2		2	—	ф6 AI —"— ℓ=1600	8	0.3
				С25		
Б/2		3	—	ф8 AIII, ГОСТ 5781-75, ℓ=1800	5	0.7
Б/2		4	—	ф6 AI —"— ℓ=1000	9	0.2

1. Арматурные сетки изготовлять при помощи точечной сварки в соответствии с требованиями СНиП II-21-75 и ГОСТ 10922-75
2. Размеры в скобках даны для С25.

Инв. № подл. | Подпись и дата | Взам. инв. №

Разраб	Петровавская	
Провер.	Семенова	
Инж.	Платунина	
Рук. гр.	Гарбуз	
Гл. инж. пр.	Чирков	
Гл. спец.	Андрианов	
Нач. отд.	Альтшуллер	

ТП 902-2-343 -КЖИ-К-С24,25

Камеры распределения ИТП
Сетки арматурные
С24; С25

Стадия	Масса	Масштаб
Р	7.2кг. 9.3кг.	1/20
Лист 1	Листов 1	

Росстрой СССР
СОЮЗВОДОКАНАЛПРОЕКТ
г. Москва

17229-03 86

Копировал: Доценко

Формат А4

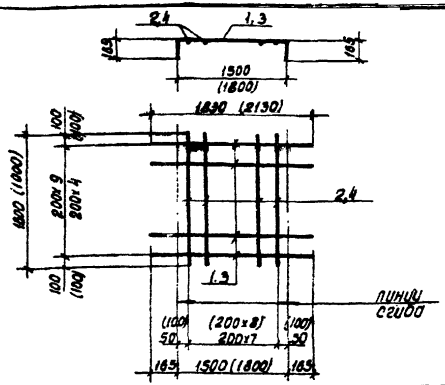

Формат	Зона	Поз.	Обозначение	Наименование	К-во	Примеч. масса 1шт.кг
				Документация		
11			КЖИ-К-С26.27	Сборочный чертеж		
				Детали		
			—	С26		
Б/ч		1	—	ф8АIII, ГОСТ 5781-75, ℓ=1380	8	0.7
Б/ч		2	—	ф6АI —"— ℓ=1600	8	0.3
				С27		
Б/ч		3	—	ф8АIII, ГОСТ5781-75, ℓ=2130	5	0.8
Б/ч		4	—	ф6АI —"— ℓ=1000	9	0.2

1. Арматурные сетки изготовлять при помощи точечной сварки в соответствии с требованиями СНиП-21-75 и ГОСТ 10922-75
2. Размеры в скобках даны для С27.

Разраб.	Петропавловская		
Провер.	Семенова		
Инж.	Платунина		
Рук. гр.	Гарбуз		
Гл. инж. пр.	Чирков		
Гл. спец.	Андрианов		
Нач. отд.	Альтшуллер		

ТП 902-2-343- КЖИ-К-С26,27

Камеры распределения ила. Сетки арматурные С26, С27

Стадия	Масса	Масштаб
Р	8.0кг 5.8кг	Б/м

Лист 1 Листов 1

Росстрой СССР
СОЮЗВОДОКАНАЛПРОЕКТ
г. Москва

Альбом III

Типовой проект 902-2

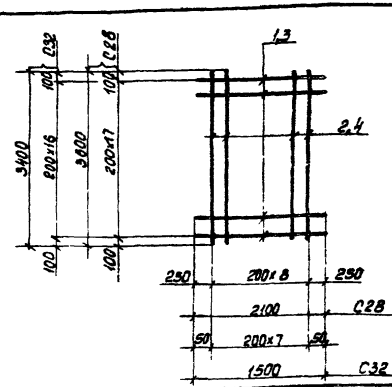

Формат	Зона	Поз.	Обозначение	Наименование	К-во	Примеч. масса 1шт.кг.
				Документация		
11			КЖИ-К-С28,32	Сборочный чертеж		
				Детали		
				С28		
Б/ч		1	—	ф8АIII, ГОСТ 5781-75, ℓ=2100	18	0.8
Б/ч		2	—	ф8АIII —"— ℓ=3600	9	1.4
				С32		
Б/ч		3	—	ф8АIII, ГОСТ 5781-75, ℓ=1500	17	0.6
Б/ч		4	—	ф6АI —"— ℓ=3400	8	0.7

1. Арматурные сетки изготовлять при помощи точечной сварки в соответствии с требованиями СНиП-21-75 и ГОСТ 10922-75

Разраб.	Петропавловская		
Провер.	Семенова		
Инж.	Платунина		
Рук. гр.	Гарбуз		
Гл. инж. пр.	Чирков		
Гл. спец.	Андрианов		
Нач. отд.	Альтшуллер		

ТП902-2-343- КЖИ-К-С28,32

Камеры распределения ила. Сетки арматурные С28, С32

Стадия	Масса	Масштаб
Р	27.0кг 15.6кг	Б/м

Лист 1 Листов 1

Росстрой СССР
СОЮЗВОДОКАНАЛПРОЕКТ
г. Москва

Взам. инв. №
Подпись и дата
Инв. № подл.

17229-03 87

Копирова Доценко

Формат 118

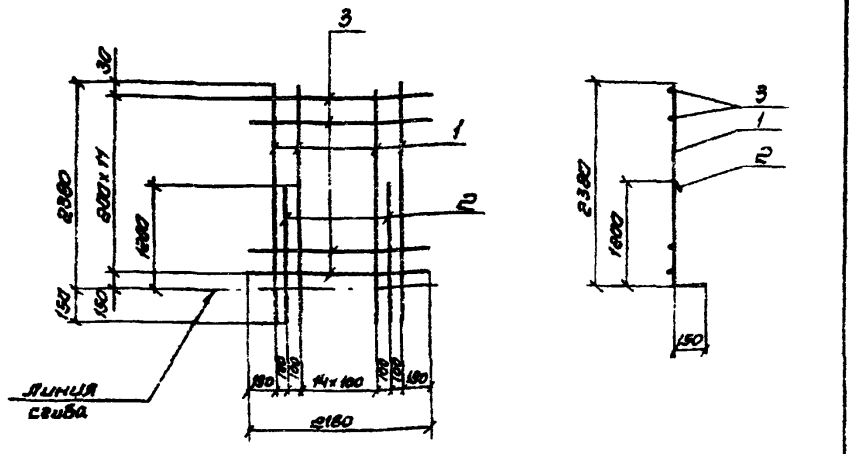

Формат	Зона	Поз	Обозначение	Наименование	К-во	Примеч. Масса 1шт. кг.
				Документация		
11			КЖИ-К-С29	Сборочный чертеж		
				Детали		
Б/4		1	—	ф8АIII, гост 5781-75, е=2530	10	1.0
Б/4		2	—	ф8АIII —"— е=1350	9	0.5
Б/4		3		ф6АIII —"— е=2180	12	0.5

Арматурные сетки изготовлять при помощи точечной сварки в соответствии с требованиями СНиП II-21-75 и гост 10922-75.

Разраб.	Петропавловская		
Провер.	Семенова		
Инж.	Платунина		
Рук. гр.	Гарбуз		
Гл. инж. пр.	Чирков		
Гл. спец.	Андрианов		
Нач. отд.	Альтшуллер		

ТП 902-2-343- КЖИ-К-С29

Камеры распределения или сетка арматурная С29

Стадия	Масса	Масштаб
Р	20.5кг	б/м

Лист 1 Листов 1

Госстрой СССР
СОЮЗВОДОКАНАЛПРОЕКТ
г. Москва

Альбом III

Типовой проект 902-2

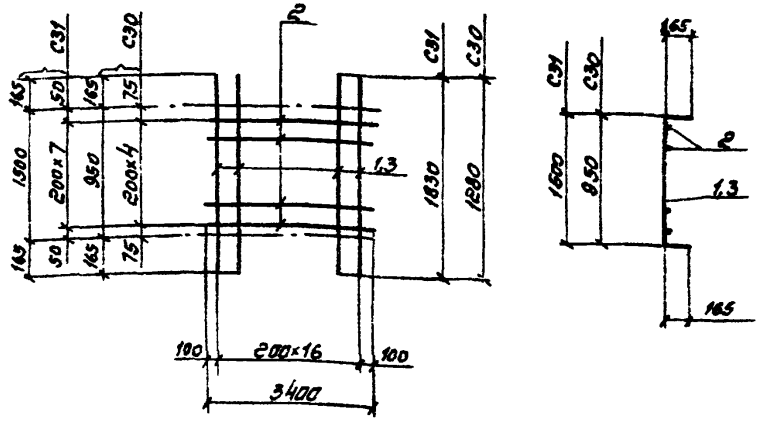

Формат	Зона	Поз	Обозначение	Наименование	К-во	Примеч. Масса 1шт. кг.
				Документация		
11			КЖИ-К-С30, 31	Сборочный чертеж		
				Детали		
				С30		
Б/4		1	—	ф8АIII, гост 5781-75, е=1280	17	0.5
Б/4		2	—	ф6АI —"— е=3400	5	0.8
				С31		
Б/4		2	—	ф6АI, гост 5781-75, е=3400	8	0.8
Б/4		3	—	ф8АIII —"— е=1830	17	0.7

Арматурные сетки изготовлять при помощи точечной сварки в соответствии с требованиями СНиП II-21-75 и гост 10922-75.

Разраб.	Петропавловская		
Провер.	Семенова		
Инж.	Платунина		
Рук. гр.	Гарбуз		
Гл. инж. пр.	Чирков		
Гл. спец.	Андрианов		
Нач. отд.	Альтшуллер		

ТП902-2-343- КЖИ-К-С30,31

Камеры распределения или сетки арматурные С30, С31

Стадия	Масса	Масштаб
Р	12.5кг 18.3кг	б/м

Лист 1 Листов 1

Госстрой СССР
СОЮЗВОДОКАНАЛПРОЕКТ
г. Москва

Инв. N подл. | Подпись и дата | Взамен инв. N

17229-03 88

Копировал: Синицына

Формат 11В

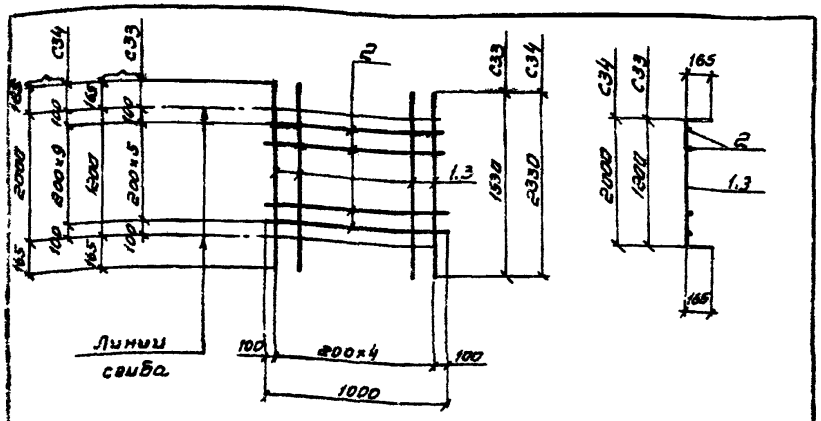

Зона	Поз.	Обозначение	Наименование	К-во	Примеч. масса 1 шт. кг.
			Документация		
		КЖИ-К-С33,34	Сборочный чертеж		
			Детали		
			С33		
	1	—	ф8АIII, ГОСТ 5781-75, ℓ=1530	6	0,6
	2	—	ф6АI —"— ℓ=1000	6	0,2
			С34		
Б/ч	2	—	ф6АI, ГОСТ 5781-75, ℓ=1000	10	0,2
Б/ч	3	—	ф8АIII —"— ℓ=2330	5	1,0

Арматурные сетки изготовлять при помощи точечной сварки в соответствии с требованиями СНиП II-21-75 и ГОСТ 10922-75

Разраб.	Петрославская		
Пров.	Семенова		
Инж. эл.	Платунина		
Гл. спец.	Гарбуз		
Нач. тех.	Чирков		
Гл. спец.	Андрианов		
Нач. отд.	Альтшуллер		

ТП 902-2-343 — КЖИ-К-С33,34

Камеры распределения ИТП. Сетки арматурные С33, С34

Стадия	Масса	Масштаб
Р	4.2 кг / 7.0 кг	Б/м
Лист	Листов	
Госстрой СССР Союзводоканалпроект г. Москва		

Копировал: Гольденбаум Формат А1Б

Типовой проект 902-2- Альбом III

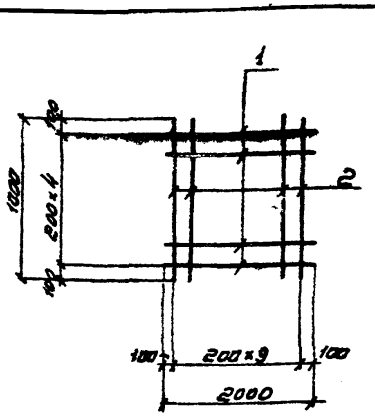

Формат	Зона	Поз.	Обозначение	Наименование	К-во	Примеч. масса 1 шт. кг.
				Документация		
А1			КЖИ-К-С35	Сборочный чертеж		
				Детали		
Б/ч		1	—	ф8АIII, ГОСТ 5781-75, ℓ=2000	5	0,8
Б/ч		2	—	ф6АI —"— ℓ=1000	10	0,2

Арматурные сетки изготовлять при помощи точечной сварки в соответствии с требованиями СНиП II-21-75 и ГОСТ 10922-75

Инв. № подл. | Подпись и дата | Взам. инв. №

Разраб.	Петрославская		
Пров.	Семенова		
Инж. эл.	Платунина		
Рук. гр.	Гарбуз		
Гл. инж. пр.	Чирков		
Гл. спец.	Андрианов		
Нач. отд.	Альтшуллер		

ТП 902-2-343 — КЖИ-К-С35

Камеры распределения ИТП. Сетка арматурная С35

Стадия	Масса	Масштаб
Р	6.0 кг	Б/м
Лист	Листов	
Госстрой СССР Союзводоканалпроект г. Москва		

17229-03 89

Копировал: Сидельникова Формат А1Б

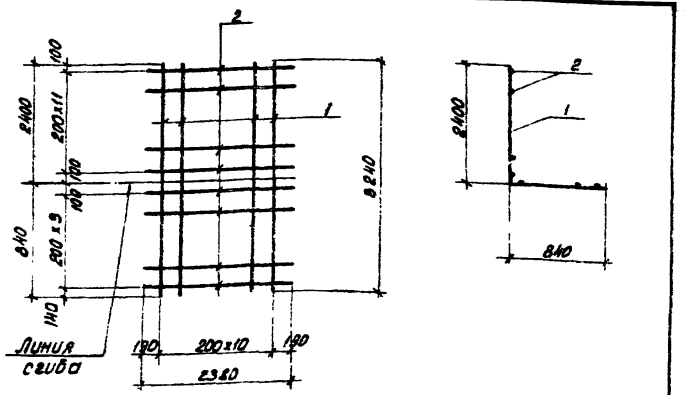

Формат	Зона	Поз.	Обозначение	Наименование	К-во	Примеч. Масса 1 шт. кг
				Документация		
11			КЖИ-К-С36	Сборочный чертеж		
				Детали		
Б/4		1	—	ф6А III, ГОСТ 5781-75, ℓ=3240	11	0.7
Б/4		2	—	ф6А III — " — ℓ=2380	16	0.5

Арматурные сетки изготовлять при помощи точечной сварки в соответствии с требованиями СНиП II-21-75 и ГОСТ 10922-75.

Разраб	Петровская		
Провер.	Семенова		
Инж.	Платунина		
Рук. гр.	Гарбуз		
Гл. инж. пр.	Чирков		
Гл. спец.	Андрианов		
Нач. отд.	Альтшулер		

ТП 902-2-343-КЖИ-К-С36

Камеры распределения или Сетка арматурная С36

Стадия	Масса	Масштаб
Р	15.7кг	б/м
Лист 1	Листов 1	

Госстрой СССР СОЮЗВОДОКАНАЛПРОЕКТ г. Москва

Типовой проект 902-2- Альбом III

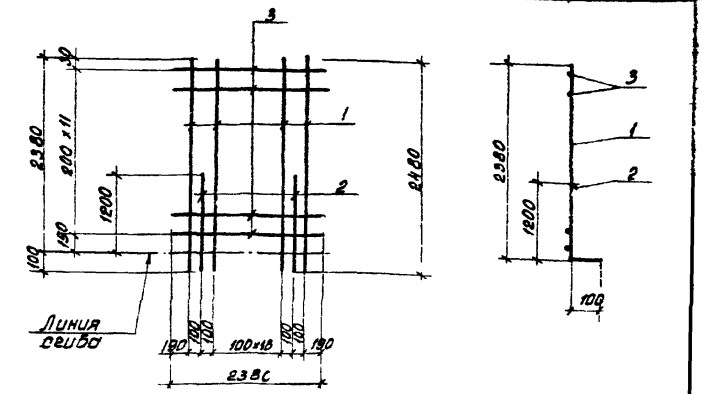

Формат	Зона	Поз.	Обозначение	Наименование	К-во	Примеч. Масса 1 шт. кг
				Документация		
11			КЖИ-К-С37	Сборочный чертеж		
				Детали		
Б/4		1	—	ф6А III, ГОСТ 5781-75, ℓ=2480	11	0,5
Б/4		2	—	ф6А III — " — ℓ=1300	10	0,3
Б/4		3	—	ф6А III — " — ℓ=2380	12	0.5

Арматурные сетки изготовлять при помощи точечной сварки в соответствии с требованиями СНиП II-21-75 и ГОСТ 10922-75

Инв. № подл. | Подпись и дата | Взам. инв. №

Разраб	Петровская		
Провер.	Семенова		
Инж.	Платунина		
Рук. гр.	Гарбуз		
Гл. инж. пр.	Чирков		
Гл. спец.	Андрианов		
Нач. отд.	Альтшулер		

ТП 902-2-343-КЖИ-К-С37

Камеры распределения или Сетка арматурная С37

Стадия	Масса	Масштаб
Р	14.5кг	б/м
Лист 1	Листов 1	

Госстрой СССР СОЮЗВОДОКАНАЛПРОЕКТ г. Москва

Копировал: Доценко Формат 118

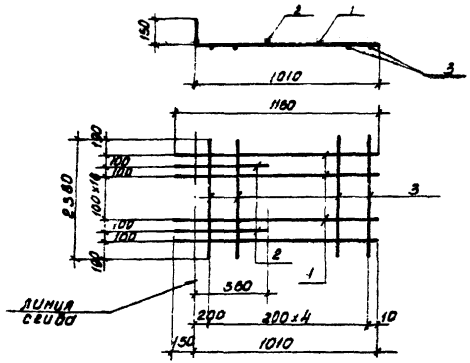

Формат	Зона	Поз.	Обозначение	Наименование	К-во	Примеч. Масса 1 шт. кг.
				Документация		
II			КЖИ-К-С38	Сборочный чертеж		
				Детали		
3/4		1	—	ф6 AIII, ГОСТ 5781-75, ℓ=1180	11	0.3
4		2	—	ф6 AIII — " — ℓ=810	10	0.2
4		3	—	ф6 AIII — " — ℓ=2380	5	0.5

Арматурные сетки изготовлять при помощи точечной сварки в соответствии с требованиями СНиП II-21-75 и ГОСТ 10922-75

Разраб.	Петрашевская	
Пров.	Семенова	
Инж.	Плотникова	
Рук. гр.	Горбунов	
Гл. инж. пр.	Чурков	
Гл. спец.	Андриянов	
Нач. отд.	Альтшиллер	

ТП 902-2-343- КЖИ-К-С38

Камеры распределения
Сетка арматурная С38

Стадия	Масса	Масштаб
Р	7,8кг	1/м
Лист 1	Листов 1	

Госстрой СССР
СОЮЗВОДОКАНАЛПРОЕКТ
г. Москва

Типовой проект 902-2- Альбом III

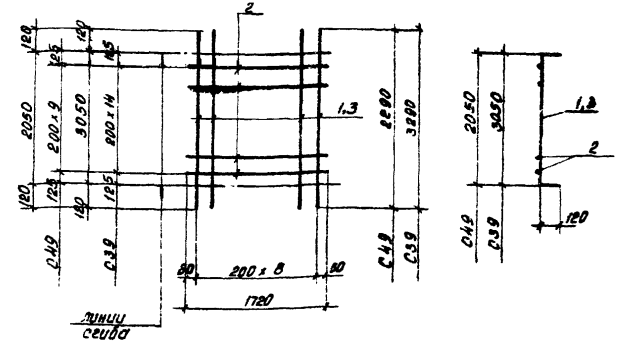

Формат	Зона	Поз.	Обозначение	Наименование	К-во	Примеч. Масса 1 шт. кг.
				Документация		
II			КЖИ-К-С39,49	Сборочный чертеж		
				Детали		
				С39		
3/4		1	—	ф6 AIII, ГОСТ 5781-75, ℓ=3290	9	0.8
3/4		2	—	ф6 AI — " — ℓ=1720	15	0.4
				С49		
3/4		2	—	ф6 AI, ГОСТ 5781-75, ℓ=1720	10	0.4
3/4		3	—	ф6 AIII — " — ℓ=2290	9	0.5

Инв. № подл. | Подпись и дата | Взам. инв. №

Разраб.	Петрашевская	
Пров.	Семенова	
Инж.	Плотникова	
Рук. гр.	Горбунов	
Гл. инж. пр.	Чурков	
Гл. спец.	Андриянов	
Нач. отд.	Альтшиллер	

ТП 902-2-343- КЖИ-К-С39,49

Камеры распределения
Сетки арматурные С39; С49

Стадия	Масса	Масштаб
Р	13,2кг 8,5кг	1/м
Лист 1	Листов 1	

Госстрой СССР
СОЮЗВОДОКАНАЛПРОЕКТ
г. Москва

17229-03 31

Копировал: Доценко Формат А3

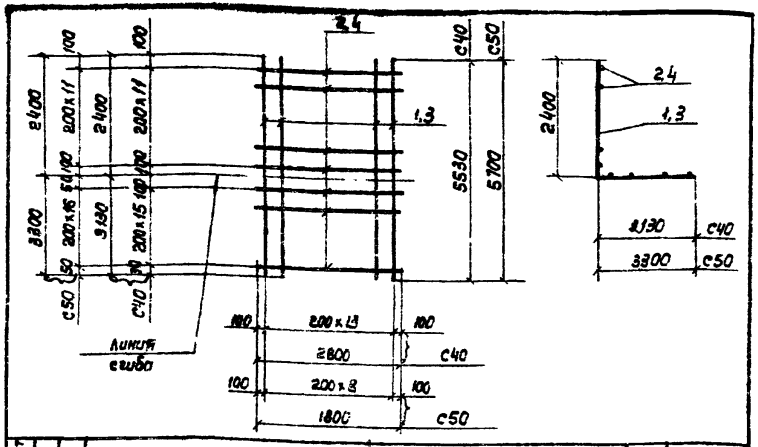

Формат	Зона	Поз.	Обозначение	Наименование	К-во	Примеч. масса 1шт. кг
				Документация		
11			КЖИ-К-С 40;50	Сборочный чертеж		
				Детали		
				С40		
Б/4		1	—	ф 6АIII. ГОСТ 5781-75 ℓ=5530	14	1.2
Б/4		2	—	ф 6АIII —"— ℓ=2800	28	0.6
				С50		
Б/4		3	—	ф 6АIII ГОСТ 5781-75, ℓ=5700	9	1,3
Б/4		4	—	ф 6АIII —"— ℓ=1800	29	0,4

Арматурные сетки изготовлять при помощи точечной сварки в соответствии с требованиями СНиП II-21-75 и ГОСТ 10922-75.

Разраб.	Петропавловская		
Провер.	Семенова		
Инж.	Платунина		
Рук. гр.	Гарбуз		
Гл. инж. пр.	Чирков		
Гл. спец.	Андрианов		
Нач. отд.	Альтшуллер		

ТП902-2-343- КЖИ-К-С40;50

Камеры распределения или Сетки арматурные С40; С50

Стадия	Масса	Масштаб
Р	33.6кг 23.3кг	б/м

Лист 1 | Листов 1

Госстрой СССР СОЮЗВОДОКАНАЛПРОЕКТ г. Москва

Формат 11в

Альбом III

Типовой проект 902-2

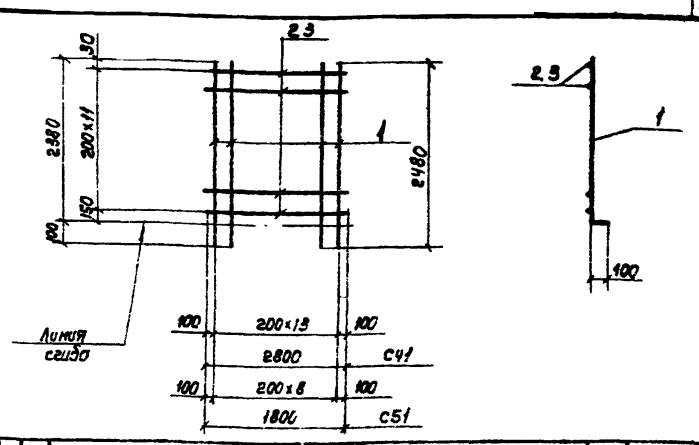

Формат	Зона	Поз.	Обозначение	Наименование	К-во	Примеч. масса 1шт. кг
				Документация		
11			КЖИ-К-С41;51	Сборочный чертеж		
				Детали		
				С41		
Б/4		1	—	ф 6АIII. ГОСТ 5781-75, ℓ=2480	14	0.5
Б/4		2	—	ф 6АIII —"— ℓ=2800	12	0.6
				С51		
Б/4		1	—	ф 6АIII. ГОСТ 5781-75, ℓ=2480	9	0.5
Б/4		3	—	ф 6АIII —"— ℓ=1800	12	0.4

Арматурные сетки изготовлять при помощи точечной сварки в соответствии с требованиями СНиП II-21-75 и ГОСТ 10922-75.

Разраб.	Петропавловская		
Провер.	Семенова		
Инж.	Платунина		
Рук. гр.	Гарбуз		
Гл. инж. пр.	Чирков		
Гл. спец.	Андрианов		
Нач. отд.	Альтшуллер		

ТП902-2-343- КЖИ-К-С41;51

Камеры распределения или Сетки арматурные С41; С51

Стадия	Масса	Масштаб
Р	14.2кг 9.3кг	б/м

Лист 1 | Листов 1

Госстрой СССР СОЮЗВОДОКАНАЛПРОЕКТ г. Москва

Взам. инв. N | Подпись и дата | Инв. N подл.

17229-03 92

Копировал: Лаврухина

Формат 11в

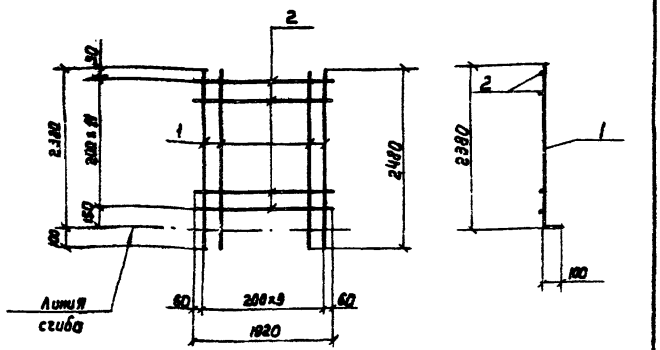

Формат	Зона	Поз.	Обозначение	Наименование	К-во	Примеч. масса 1шт. кг
				Документация		
11			КЖИ-К-С42	Сборочный чертеж		
				Детали		
Б/4		1	—	ф 6АIII ГОСТ 5781-75, ℓ=2480	10	0.5
Б/4		2	—	ф 6АI — " — ℓ=1920	12	0.4

Арматурные сетки изготовлять при помощи точечной сварки в соответствии с требованиями СНиПII-21-75 и ГОСТ 10922-75.

Разраб.	Петропавловская		
Провер.	Семенова		
Инж.	Платунина		
Рук. гр.	Гарбуз		
Гл. инж. пр.	Чирков		
Гл. спец.	Андрианов		
Нач. отд.	Альтшуллер		

ТП902-2-343- КЖИ-К-С42

Камеры распределения или сетка арматурная С42

Стадия	Масса	Масштаб
Р	9.8кг	б/м
Лист 1	Листов 1	

Госстрой СССР СОЮЗВОДОКАНАЛПРОЕКТ г. Москва

Альбом III

Типовой проект 902-2

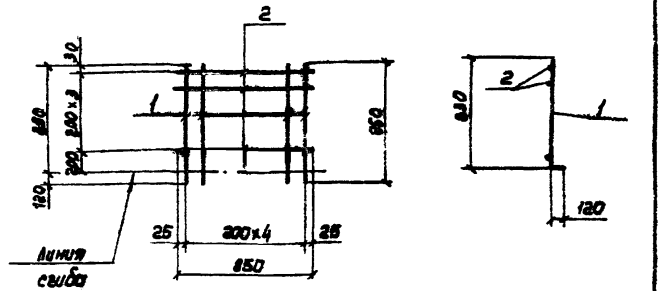

Формат	Зона	Поз.	Обозначение	Наименование	К-во	Примеч. масса 1шт. кг
				Документация		
11			КЖИ-К-С43	Сборочный чертеж		
				Детали		
Б/4		1	—	ф 6АIII ГОСТ 5781-75, ℓ=950	5	0.2
Б/4		2	—	ф 6АI — " — ℓ=850	4	0.2

Арматурные сетки изготовлять при помощи точечной сварки в соответствии с требованиями СНиПII-21-76 и ГОСТ 10922-75.

Разраб.	Петропавловская		
Провер.	Семенова		
Инж.	Платунина		
Рук. гр.	Гарбуз		
Гл. инж. пр.	Чирков		
Гл. спец.	Андрианов		
Нач. отд.	Альтшуллер		

ТП902-2-343- КЖИ-К-С43

Камеры распределения или сетка арматурная С43

Стадия	Масса	Масштаб
Р	1.8кг	б/м
Лист 1	Листов 1	

Госстрой СССР СОЮЗВОДОКАНАЛПРОЕКТ г. Москва

Взам. инв. №

Подпись и дата

Инв. № подл.

Альбом III

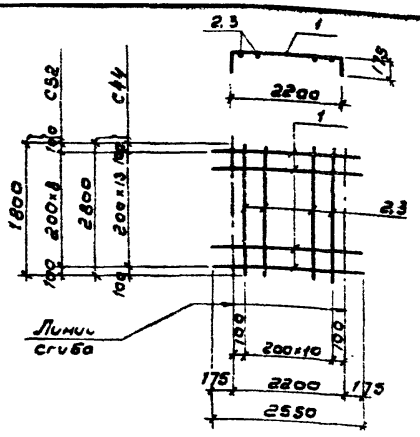

Формат	Зона	Поз	Обозначение	Наименование	К-во	Примеч. Масса 1шт. кг.
				Документация		
11			КЖИ-К-С44	Сборочный чертеж		
				Детали		
				С44		
Б/Ч		1	—	ф6АIII, ГОСТ 5781-75, ℓ=2550	14	0.5
Б/Ч		2	—	ф6АIII —"— ℓ=2800	11	0.6
				С52		
Б/Ч		1	—	ф6АIII, ГОСТ 5781-75, ℓ=2550	9	0.5
Б/Ч		3	—	ф6АIII —"— ℓ=1800	11	0.4

Арматурные сетки изготовлять при помощи точечной сварки в соответствии с требованиями СНиПII-21-75 и ГОСТ 10922-75.

Разраб	Петропавловская		
Провер	Семенова		
Инж	Плотунина		
Рук гр	Горбуз		
Гл.инж пр	Чирков		
Гл.спец	Андрианов		
Нач отд	Альтшуллер		

ТП 902-2-343- КЖИ-К-С44,52

Камеры распределения ила
Сетки арматурные
С44, С52

Стадия	Масса	Масштаб
Р	13.6 кг 8.9 кг	Б/м
Лист 1	Листов 1	

Госстрой СССР
СОЮЗВОДОКАНАЛПРОЕКТ
г. Москва

Альбом III

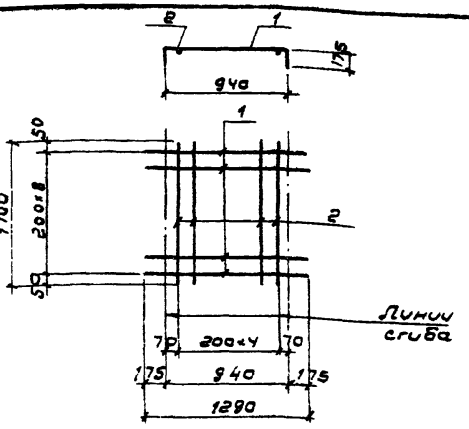

Формат	Зона	Поз	Обозначение	Наименование	К-во	Примеч. Масса 1шт. кг.
				Документация		
11			КЖИ-К-С45	Сборочный чертеж		
				Детали		
Б/Ч		1	—	ф6АIII, ГОСТ 5781-75, ℓ=1290	9	0.3
Б/Ч		2	—	ф6АI —"— ℓ=1700	5	0.4

Арматурные сетки изготовлять при помощи точечной сварки в соответствии с требованиями СНиПII-21-75 и ГОСТ 10922-75.

Типовой проект 902-2-

Взам. инв. N

Подпись и дата

Инв. N подл.

Разраб	Петропавловская		
Провер	Семенова		
Инж	Плотунина		
Рук гр	Горбуз		
Гл.инж пр	Чирков		
Гл.спец	Андрианов		
Нач отд	Альтшуллер		

ТП 902-2-343- КЖИ-К-С45

Камеры распределения ила
Сетка арматурная
С45

Стадия	Масса	Масштаб
Р	4,7 кг	Б/м
Лист 1	Листов 1	

Госстрой СССР
СОЮЗВОДОКАНАЛПРОЕКТ
г. Москва

17229-03 94

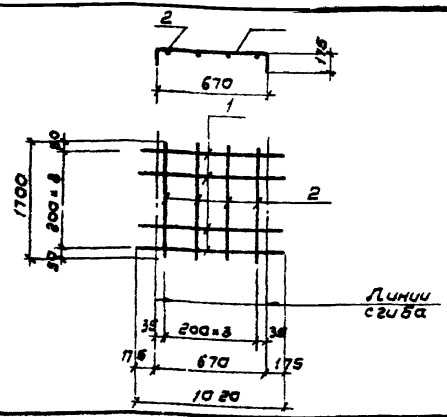

Формат	Зона	Поз.	Обозначение	Наименование	К-во	Примеч. масса 1 шт. кг.
				Документация		
11			КЖИ-К-С46	Сборочный чертеж		
				Детали		
Б/4		1	—	ф6 АIII, ГОСТ 5781-75, ℓ=1020	9	0,2
Б/4		2	—	ф6 АI, —"— ℓ=1700	4	0,4

Арматурные сетки изготовлять при помощи точечной сварки в соответствии с требованиями СНиП II-21-75 и ГОСТ 10922-75

Разраб.	Петропавловская		
Провер.	Семенова		
Инж.	Платунина		
Рук. гр.	Гарбуз		
Гл. инж. пр.	Чирков		
Гл. спец.	Андрианов		
Нач. отд.	Альтшуллер		

ТП 902-2-343- КЖИ-К-С46

Камеры распределения ила. Сетка арматурная С46

Стадия	Масса	Масштаб
Р	3,4 кг	б/м

Лист 1 Листов 1

Госстрой СССР СОЮЗВОДОКАНАЛПРОЕКТ г. Москва

Альбом III

Типовой проект 902-2-

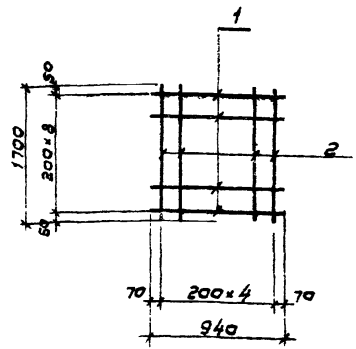

Формат	Зона	Поз.	Обозначение	Наименование	К-во	Примеч. масса 1 шт. кг.
				Документация		
11			КЖИ-К-С47	Сборочный чертеж		
				Детали		
Б/4		1	—	ф6 АIII, ГОСТ 5781-75, ℓ=940	9	0,2
Б/4		2	—	ф6 АI —"— ℓ=1700	5	0,4

Арматурные сетки изготовлять при помощи точечной сварки в соответствии с требованиями СНиП II-21-75 и ГОСТ 10922-75

Разраб.	Петропавловская		
Провер.	Семенова		
Инж.	Платунина		
Рук. гр.	Гарбуз		
Гл. инж. пр.	Чирков		
Гл. спец.	Андрианов		
Нач. отд.	Альтшуллер		

ТП 902-2-343- КЖИ-К-С47

Камеры распределения ила. Сетка арматурная С47

Стадия	Масса	Масштаб
Р	3,8 кг	б/м

Лист 1 Листов 1

Госстрой СССР СОЮЗВОДОКАНАЛПРОЕКТ г. Москва

Инв. № подл. | Подпись и дата | Взам. инв. №

17229-03 95

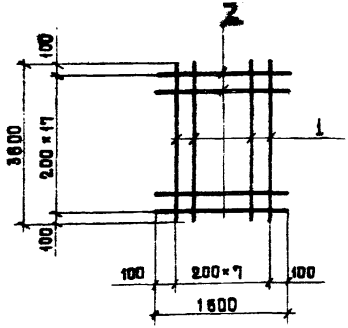

Формат	Зона	Поз.	Обозначение	Наименование	К-во	Примеч. Масса 1 шт. кг.
				Документация		
11			КЖИ-К-С48	Сборочный чертеж		
				Детали		
Б/Ч		1	—	ф6AIII ГОСТ 5781-75, ℓ=3600	8	0,8
Б/Ч		2	—	ф6AIII —"— ℓ=1600	18	0,4

Арматурные сетки изготовлять при помощи точечной сварки в соответствии с требованиями СНиП II-21-75 и ГОСТ 10922-75.

Разраб.	Петропавловская		
Провер.	Семенова		
Инж.	Платунина		
Рук. гр.	Гарбуз		
Гл. инж. пр.	Чирков		
Гл. спец.	Андрианов		
Нач. отд.	Альтшуллер		

ТП 902-2-343- КЖИ-К-С48

Камеры распределения ила. Сетка арматурная С48

Стадия	Масса	Масштаб
Р	13.6 кг	Б/м
Лист 1	Листов 1	

Госстрой СССР СОЮЗВОДОКАНАЛПРОЕКТ г. Москва

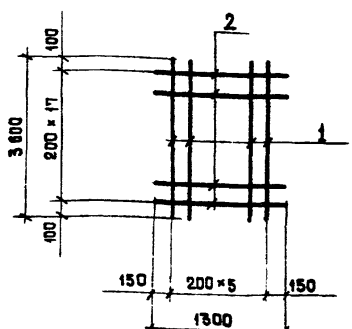

Формат	Зона	Поз.	Обозначение	Наименование	К-во	Примеч. Масса 1 шт. кг.
				Документация		
11			КЖИ-К-С53	Сборочный чертеж		
				Детали		
Б/Ч		1	—	ф6AIII ГОСТ 5781-75, ℓ=3600	6	0,8
Б/Ч		2	—	ф6AIII —"— ℓ=1300	18	0,3

Арматурные сетки изготовлять при помощи точечной сварки в соответствии с требованиями СНиП II-21-75 и ГОСТ 10922-75.

Разраб.	Петропавловская		
Провер.	Семенова		
Инж.	Платунина		
Рук. гр.	Гарбуз		
Гл. инж. пр.	Чирков		
Гл. спец.	Андрианов		
Нач. отд.	Альтшуллер		

ТП 902-2-343- КЖИ-К-С53

Камеры распределения ила. Сетка арматурная С53

Стадия	Масса	Масштаб
Р	10.2 кг	Б/м
Лист 1	Листов 1	

Госстрой СССР СОЮЗВОДОКАНАЛПРОЕКТ г. Москва

Инв. № подл. | Подпись и дата | Взам. инв. №

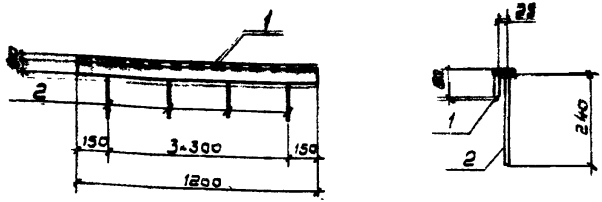

Формат	Зона	Поз.	Обозначение	Наименование	Кол.	Примеч. масса 1 шт. кг.
				Документация		
1			КЖИ-К-3ДИ1	Сборочный чертеж		
				Детали		
б/ч		1	—	L80×50×6, ГОСТ 8510-72, ℓ=1200	1	7.1
б/ч		2	—	ф8АIII, ГОСТ 5781-76, ℓ=240	4	0.1

1. Анкера приварить в тавр дуговой сваркой под слоем флюса.
2. Защиту изделия от коррозии см. общие указания на л. КЖ-7, альбом II

Разраб.	Петропавловская		
Провер.	Семенова		
Инж.	Платунина		
Рук. гр.	Гарбуз		
Гл. инж. пр.	Чирков		
Гл. спец.	Андрианов		
Нач. отд.	Альтшуллер		

ТП 902-2-343- КЖИ-К-3ДИ1

Камеры распределения ила. Изделие закладное 3ДИ1

Стадия	Масса	Масштаб
Р	7.5 кг.	1:50 1:10

Лист 1 | Листов 1

Сталь класса С38/23 марки Вст 3 кп2 ГОСТ 380-71*

Госстрой СССР СОЮЗВОДОКАНАЛПРОЕКТ г. Москва

Альбом III

Типовой проект 902-2

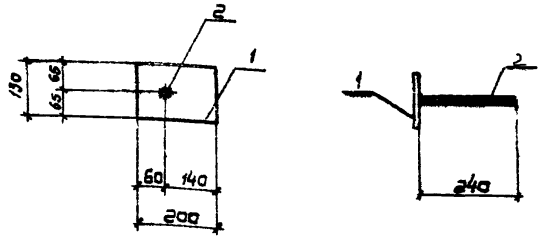

Формат	Зона	Поз.	Обозначение	Наименование	Кол.	Примеч. масса 1 шт. кг
				Документация		
11			КЖИ-К-3ДИ2	Сборочный чертеж		
				Детали		
б/ч		1	—	-130×10, ГОСТ 103-76, ℓ=200	1	2.0
б/ч		2	—	ф8АIII, ГОСТ 5781-75, ℓ=240	1	0.1

1. Анкера приварить в тавр дуговой сваркой под слоем флюса.
2. Защиту издел. от коррозии см. общие указания на л. КЖ-7, альбом II

Разраб.	Петропавловская		
Провер.	Семенова		
Инж.	Платунина		
Рук. брит.	Гарбуз		
Гл. инж. пр.	Чирков		
Гл. спец.	Андрианов		
Нач. отд.	Альтшуллер		

ТП902-2-343- КЖИ-К-3ДИ2

Камеры распределения ила. Изделие закладное 3ДИ2

Стадия	Масса	Масштаб
Р	2.1 кг	1:10

Лист 1 | Листов 1

Сталь класса С38/23 марки Вст 3 кп2 ГОСТ 380-71*

Госстрой СССР СОЮЗВОДОКАНАЛПРОЕКТ г. Москва

Взам. инв. N | Подпись и дата | Инв. N подл.

17229-03 97

Копировал: В. Филиппова

Формат 118

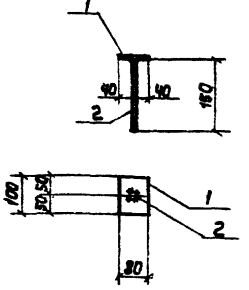

Формат	Зона	Поз.	Обозначение	Наименование	К-во	Примеч. Масса 1шт кг
				Документация		
11			КЖИ-К-3ДИ3	Сборочный чертеж		
				Детали		
б/ч		1		– 80х8, ГОСТ 103-76, ℓ=100	1	0.5
б/ч		2		ф8АIII, ГОСТ 5781-75, ℓ=150	1	0.1

1. Анкера приварить в тавр дуговой сваркой под слоем флюса.
2. Защиту изделия от коррозии см. общие указания на л. КЖ-7, альбом II

Разраб.	Петропавловская		
Провер.	Семенова		
Инж.	Платунина		
Рук. гр.	Гардуз		
Гл. инж. пр.	Чирков		
Гл. спец.	Андрианов		
Нач. отд.	Альтшуллер		

ТП902-2-343- КЖИ-К- 3ДИ3

Камеры распределения ила. Изделие закладное 3ДИ3

Стадия	Масса	Масштаб
Р	0.6кг	1:10
Лист 1		Листов 1

Сталь класса С38/23 марки ВСт3 КП2 ГОСТ 380-71*

Госстрой СССР
СОЮЗВОДОКАНАЛПРОЕКТ
г. Москва

Формат 11В

Альбом III

Типовой проект 902-2

Взамен инв. №

Подпись и дата

Инв. № подл.

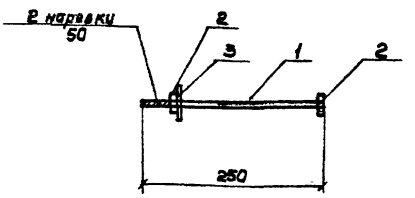

Формат	Зона	Поз.	Обозначение	Наименование	Кол.	Примеч. Масса 1шт. кг
				Документация		
11			КЖИ-К-3ДИ4	Сборочный чертеж		
				Детали		
б/ч		1	——	Болт ф16АI, ГОСТ 7798-70, ℓ=250	1	0.4
б/ч		2	——	Гайка М16, ГОСТ 5915-70*	1	0.4
б/ч		3	——	Шайба 16, ГОСТ 11371-68*	1	0.01

Разраб.	Петропавловская		
Провер.	Семенова		
Инженер	Платунина		
Рук. гр.	Гардуз		
Гл. инж. пр.	Чирков		
Гл. спец.	Андрианов		
Нач. отд.	Альтшуллер		

ТП902-2-343- КЖИ-К-3ДИ4

Камеры распределения ила. Изделие закладное 3ДИ4

Стадия	Масса	Масштаб
Р	0.5	1:5
Лист 1		Листов

Сталь класса С38/23 марки ВСт3 КП2 ГОСТ 380-71*

Госстрой СССР
СОЮЗВОДОКАНАЛПРОЕКТ
г. Москва

17229-03 98

Копировал: Лаврухина

Формат 11В

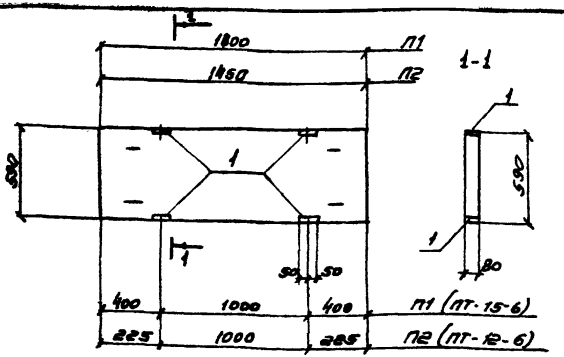

Формат	Зона	Поз.	Обозначение	Наименование	К-во	Примеч. Масса 1 шт. кг.
				Документация		
11			КЖИ-К-П1;2-СБ	Сборочный чертеж		
			Серия 3.900-3 Вып. 8 т. 1	Применяемые документы		
				(ПТ-12-6; ПТ-15-6)		
				Сборочные единицы		
11		1	КЖИ-К-П-ЗДИ1	Изделие закладное ЗДИ1	4	

Плиты отличаются от типовых по серии 3.900-3 Вып. 8. т.1 наличием дополнительной закладной детали.

Разраб.	Петрелевская		
Провер.	Семенова		
Инженер	Пластинина		
Рук. гр.	Гарбуз		
Гл. инж. пр.	Чурков		
Гл. спец.	Андрианов		
Нач. отд.	Ильгашкин		

ТП 902-2-343 -КЖИ-К-П1;2-СБ

Камеры распределения или плиты П1 (ПТ-15-6а), П2 (ПТ-12-6а)

Стадия	Масса	Масштаб
Р	0,2т 0,17т	1:25
Лист 1	Листов 1	

Госстрой СССР СОЮЗВОДОКАНАЛПРОЕКТ г. Москва

Формат А3

Альбом III

Типовой проект 902-2-

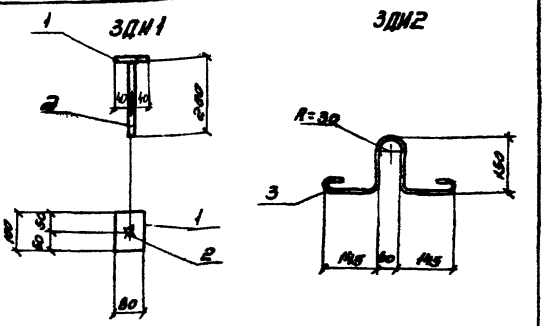

Формат	Зона	Поз.	Обозначение	Наименование	К-во	Примеч. Масса 1 шт. кг.
				Документация		
11			КЖИ-К-П-ЗДИ1,2	Сборочный чертеж		
				Детали		
				ЗДИ1		
Б/ч		2	—	-80×8, ГОСТ 103-76, ℓ=100	1	0.5
Б/ч		2	—	ф8 AII, ГОСТ 5781-75, ℓ=200	1	0,1
				ЗДИ2		
Б/ч		3	—	ф6 AI, ГОСТ 5781-75, ℓ=720	1	0,2

Анкера приварить в тавр дуговой сваркой под слоем флюса.

Инв.№ подл. | Подпись и дата | Взам.инв.№

Разраб.	Петрелевская		
Провер.	Семенова		
Инж.	Пластинина		
Рук. гр.	Гарбуз		
Гл. инж. пр.	Чурков		
Гл. спец.	Андрианов		
Нач. отд.	Ильгашкин		

ТП 902-2-343- КЖИ-К-П-ЗДИ1,2.

Камеры распределения или плиты

Изделия закладные ЗДИ1; ЗДИ2

Сталь класса С38/23 марки В ст3 кп2 ГОСТ 380-71**

Стадия	Масса	Масштаб
Р	0,6кг 0,2кг	1:10
Лист 1	Листов 1	

Госстрой СССР СОЮЗВОДОКАНАЛПРОЕКТ г. Москва

17229-03 99

Копировал Сидорова Сличила

Формат А3

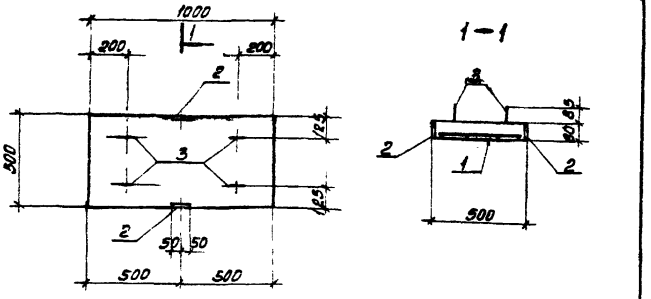

Формат	Зона	Поз.	Обозначение	Наименование	К-во	Примеч. Масса 1 шт. кг.
				Документация		
11			КЖИ-К-ПЗ-СБ	Сборочный чертеж		
				Детали		
11		1	КЖИ-К-ПЗ-С1	Сетка арматурная С1	1	
11		2	КЖИ-К-П-ЗДИ1;5	Изделие закладное ЗДИ1	2	
11		3	КЖИ-К-П-ЗДИ2	——— " ——— ЗДИ2	4	

Ведомость стали на один элемент, кг

Марка эл-та	Арматурные изделия: Арматурная сталь ГОСТ 5781-75, Класс А I, ф мм. б			Итого	Класс А III, ф мм. б		Итого	Итого	Закладные изделия: Профильная сталь б=8		Арматур. сталь ГОСТ 5781-75, кл. А I, ф мм. б	кл. А II, ф мм. в	Итого	Всего
ПЗ.	0.6			0.6	0.6		0.6	1.2	1.0		0.8	0.2	2.0	3.2

Защитный слой бетона - 20мм., для петли-15мм.

Разраб.	Петропавловская		
Рук. гр.	Гарбуз		
Гл. инж. пр.	Чирков		
Гл. спец.	Андрианов		
Нач. отд.	Альтшуллер		

ТП 902-2-343-КЖИ-К-ПЗ-СБ

Камеры распределения ила. Плита ПЗ

Стадия	Масса	Масштаб
Р	0.10т	1:20

Лист 1 | Листов 1

Госстрой СССР
СОЮЗВОДОКАНАЛПРОЕКТ
г. Москва

gost.e-ecolog.ru

Альбом III

Типовой проект 902-2-343

Взам. инв. №

Подпись и дата

Инв. № подл.

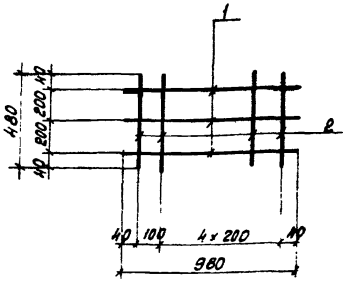

Формат	Зона	Поз.	Обозначение	Наименование	К-во	Примеч. Масса 1 шт. кг.
				Документация		
11			КЖИ-К-ПЗ-С1	Сборочный чертеж		
				Детали		
б/г		1	—	ф6А III, ГОСТ 5781-75, е=980	3	0.2
б/г		2	—	ф6А I ——— " ——— е=480	6	0.1

Арматурные сетки изготовлять при помощи точечной сварки в соответствии с требованиями СНиП II-21-75 и ГОСТ 10922-75.

Разраб.	Петропавловская		
Провер.	Семенова		
Инж.	Платунина		
Рук. гр.	Гарбуз		
Гл. инж. пр.	Чирков		
Гл. спец.	Андрианов		
Нач. отд.	Альтшуллер		

ТП 902-2-343-КЖИ-К-ПЗ-С1

Камеры распределения ила. Сетка арматурная С1

Стадия	Масса	Масштаб
Р	1,2кг	1:20

Лист 1 | Листов 1

Госстрой СССР
СОЮЗВОДОКАНАЛПРОЕКТ
г. Москва

17229-03 (100)

Копировал Длиенко

Формат №