ТИПОВОЙ ПРОЕКТ

902-2-343

АЭРОТЕНК ЧЕТЫРЕХКОРИДОРНЫЙ

ИЗ СБОРНОГО ЖЕЛЕЗОБЕТОНА

С РАЗМЕРАМИ КОРИДОРА 6×5×84:102

Альбом II

17079-ПЗ

gost.e-ecolog.ru

ЦЕНА 170 Ц

ЦЕНТРАЛЬНЫЙ ИНСТИТУТ ТИПОВОГО ПРОЕКТИРОВАНИЯ
ГОССТРОЯ СССР

Москва, А-445, Смольная ул., 22

Сдано в печать VII 1981 года

Заказ № 8019 Тираж 500 экз

ТИПОВОЙ ПРОЕКТ

902-2-343

АЭРОТЕНК ЧЕТЫРЁХКОРИДОРНЫЙ ИЗ СБОРНОГО ЖЕЛЕЗОБЕТОНА С РАЗМЕРАМИ КОРИДОРА 6×5×84-102

АЛЬБОМ II

СОСТАВ ПРОЕКТА

АЛЬБОМ I	ТЕХНОЛОГИЧЕСКАЯ ЧАСТЬ
АЛЬБОМ II	КОНСТРУКЦИИ ЖЕЛЕЗОБЕТОННЫЕ
АЛЬБОМ III	ИЗДЕЛИЯ
АЛЬБОМ IV	ЭЛЕКТРОТЕХНИЧЕСКАЯ ЧАСТЬ
АЛЬБОМ V	НЕСТАНДАРТИЗИРОВАННОЕ ОБОРУДОВАНИЕ
АЛЬБОМ VI	ЗАКАЗНЫЕ СПЕЦИФИКАЦИИ
АЛЬБОМ VII	СМЕТЫ

РАЗРАБОТАН

ИНСТИТУТОМ СОЮЗВОДОКАНАЛПРОЕКТ

ГЛАВНЫЙ ИНЖЕНЕР ИНСТИТУТА САМОХИН

ГЛАВНЫЙ ИНЖЕНЕР ПРОЕКТА ЦВЕТКОВ

УТВЕРЖДЕН

ПРОТОКОЛОМ ТЕХНИЧЕСКОГО СОВЕТА

ИНСТИТУТА СОЮЗВОДОКАНАЛПРОЕКТ

№73 ОТ 27 ОКТЯБРЯ 1980

ВВЕДЕН В ДЕЙСТВИЕ

В/О СОЮЗВОДОКАНАЛПРОЕКТ

С 1 МАРТА 1981

ПРИКАЗ N 34 ОТ 5 ФЕВРАЛЯ 1981

Привязан

Инв. №

Ведомость основных комплектов

Обозначение	Наименование	Примечание
ТП 902-2 НК	Технологическая и механическая части	Альбом I
ТП 902-2 КЖ	Конструкции железобетонные	Альбом II
ТП 902-2 КЖИ	Изделия	Альбом III
ТП902-2 ЭЛ	Электротехническая часть	Альбом IV
ТП 902-2 ТМ	Нестандартизированное оборудование	Альбом V

Ведомость ссылочных документов

Обозначение	Наименование	Примечание
Серия 3.900-3 Выпуск 3 часть 1,2	Сборные железобетонные конструкции емкостных сооружений для водоснабжения и канализации	
Серия 3. 900-3 Выпуск 8 часть 1.2		

Типовой проект разработан в соответствии с действующими нормами и правилами

Главный инженер проекта /Чирков/

Ведомость чертежей основного комплекта

Лист	Наименование	Примечание
1	Общие данные (начало)	
2-9	Общие данные (продолжение)	
10	Общие данные (окончание)	
11	Компоновочный чертеж на 5, 6, 7 секций	
12	Компоновочный чертеж на 8, 9 секций	
13	План, узлы	
14	Разрезы.	
15	Секция „А". Днище. Опалубочный чертеж. План, разрезы.	
16	Секция „Б". Днище. Опалубочный чертеж. План, разрезы.	
17	Секция „В". Днище. Опалубочный чертеж. План, разрезы	
18	Секции „А, Б, В". Днище. Опалубочный чертеж. Сечения.	
19	Секции „А, Б, В". Днище. Опалубочный чертеж. Узлы.	
20	Секции „А, Б, В". Днище. Спецификация элементов монолитной конструкции.	
21	Секция „А" Днище. Арматурный чертеж Раскладка нижней арматуры.	
22	Секция „А". Днище. Арматурный чертеж. Раскладка верхней арматуры.	
23	Секция „А". Днище. Ведомость одиночных стержней.	
24	Секция „Б". Днище. Арматурный чертеж Раскладка нижней арматуры.	
25	Секция „Б". Днище. Арматурный чертеж Раскладка верхней арматуры.	
26	Секция „Б". Днище. Ведомость одиночных стержней.	
27	Секция „В". Днище. Арматурный чертеж. Раскладка нижней арматуры	
28	Секция „В". Днище. Арматурный чертеж. Раскладка верхней арматуры.	
29	Секция „В". Днище. Ведомость одиночных стержней.	
30	Секции „А, Б, В". Днище. Арматурный чертеж. Сечения 1-1 ÷ 6-6.	
31	Секции „А, Б, В". Днище. Арматурный чертеж. Сечения 7-7 ÷ 11-11. Выборка стали.	
32	Секция „А" Монтажный чертеж стен. План.	
33	Секция „Б". Монтажный чертеж стен. План.	

Ведомость чертежей основного комплекта (продолжение)

34	Секция „В". Монтажный чертеж стен. План.	
35	Монтажный чертеж стен. Виды 1-1 ÷ 4-4	
36	Монтажный чертеж стен. Виды 5-5 ÷ 9-9.	
37	Монтажный чертеж стен. Виды 10-10 ÷ 17-17.	
38	Монтажные чертежи стен. Узлы.	
39	Монолитные участки. Ум-1, 2, 3, 4. Опалубочный чертеж	
40	Монолитные участки Ум-5, 6, 9, 10, 20, 21. Опалубочный чертеж.	
41	Монолитные участки Ум-7, 11, 12, 13, 14, 22 Опалубочный чертеж.	
42	Монолитные участки Ум-8, 15, 16. Опалубочный чертеж	
43	Монолитные участки Ум-17, 18, 19. Опалубочный чертеж	
44	Монолитные участки стен. Спецификация элементов монолитной конструкции.	
45	Монолитные участки ум-1, 2. Арматурный чертеж.	
46	Монолитные участки Ум-3, 4. Арматурный чертеж.	
47	Монолитные участки Ум-5, 6, 7, 22. Арматурный чертеж.	
48	Монолитные участки Ум-8, 9, 10, 11, 12, 13, 14, 20, 21. Арматурный чертеж	
49	Монолитные участки Ум-15, 16, 17, 18. Арматурный чертеж.	
50	Монолитный участок Ум-19. Узлы. Арматурный чертеж.	
51	Монолитные участки Ум-23, 24, 25. Арматурно-опалубочный чертеж.	

Привязан

ТП902-2-343-КЖ

Разраб	Цветкова		Аэротенк четырехкоридорный с размерами коридора 6х5х84-102
Провер	Гарбуз		
Рук гр	Гарбуз		
Гл. инж. пр.	Чирков		
Гл. спец	Андрианов		Общие данные (начало)
Нач отд	Альтшуллер		

Стадия	Лист	Листов
Р	1	

Госстрой СССР
Союзводоканалпроект
г. Москва

Альбом 1

Типовой проект 902-2-343

Инв. N подл. | Подпись и дата | Взам. инв. N

Ведомость чертежей основного комплекта (продолжение)

лист	Наименование	Примечание
52	Монолитные участки Ум-1÷14,16,17,20,21,22. Спецификация арматуры	
53	Монолитные участки Ум-15,18,19,23÷25. Спецификация и выборка арматуры.	
54	Монтажные планы плит, лотков и балок на одну технологическую секцию (L аэротенка - 84 м)	
55	Монтажные планы плит, лотков и балок на одну технологическую секцию (L аэротенка - 90 м)	
56	Монтажные планы плит, лотков и балок на одну технологическую секцию (L аэротенка - 96 м)	
57	Монтажные планы плит, лотков и балок на одну технологическую секцию (L аэротенка - 102 м)	
58	Монтажные планы плит, лотков и балок на одну технологическую секцию. Узлы I ÷ IV	
59	Монтажные планы плит, лотков и балок на одну технологическую секцию. Скользящие и неподвижные опоры.	
60	Монолитные участки Ум-26;27;28.	
61	Монтажный план площадок на одну технологическую секцию	
62	Монтажный план площадок на одну технологическую секцию Узлы I ÷ VI.	
63	Монтажный план площадок на одну технологическую секцию. Узлы VII ÷ X.	
64	Конструкция водослива.	
65	Днище. Разбивка закладных деталей в набетонке на одну технологическую секцию. Вариант с фильтросными каналами.	
66	Днище. План набетонки и фильтросных каналов на одну технологическую секцию. (7 рядов аэраторов)	
67	Днище. План набетонки и фильтросных каналов на одну технологическую секцию. (14 рядов аэраторов).	
68	Днище. Фильтросные каналы. Узлы, детали.	
69	Днище. Разбивка закладных деталей в набетонке на одну технологическую секцию Вариант с пористыми трубами	

Ведомость чертежей основного комплекта (продолжение)

70	Днище. План набетонки под пористые трубы на одну технологическую секцию (7 рядов аэраторов).	
71	Днище. План набетонки под пористые трубы на одну технологическую секцию (14 рядов аэраторов).	
72	Камеры распределения или N 1,2 с помощью эрлифтов Опалубочный чертеж. План. Разрезы.	
73	Камеры распределения или N3,4 с помощью эрлифтов. Опалубочный чертеж. План Разрезы.	
74	Камеры распределения или N5,6 с помощью насосов. Опалубочный чертеж План. разрезы.	
75	Камеры распределения или N7.8 с помощью насосов. Опалубочный чертеж. План. разрезы.	
76	Камера распределения или N9 с помощью эрлифтов. Опалубочный чертеж. План. Разрезы.	
77	Камера распределения или N10 с помощью эрлифтов. Опалубочный чертеж. План. Разрезы.	
78	Камера распределения или N11 с помощью насосов. Опалубочный чертеж План. Разрезы.	
79	Камера распределения или N12 с помощью насосов. Опалубочный чертеж. План. разрезы.	
80	Камеры распределения или N1÷12 с помощью эрлифтов и насосов. Опалубочный чертеж. Узлы I ÷ V	
81	Камеры распределения или N1,2 с помощью эрлифтов. Арматурный чертеж. Раскладка сеток стен. Разрезы.	
82	Камеры распределения или N1,2 с помощью эрлифтов. Арматурный чертеж. Раскладка сеток днища Узлы.	
83	Камеры распределения или N3,4 с помощью эрлифтов Арматурный чертеж. Раскладка сеток стен. Разрезы.	
84	Камеры распределения или N3,4 с помощью эрлифтов. Арматурный чертеж Раскладка сеток днища. Узлы.	
85	Камеры распределения или N5,6 с помощью насосов. Арматурный чертеж Раскладка сеток стен. Разрезы.	
86	Камеры распределения или N5,6 с помощью насосов Арматурный чертеж. Раскладка сеток днища. Узлы.	
87	Камеры распределения или N7,8 с помощью насосов. Арматурный чертеж. Раскладка сеток стен. Разрезы	
88	Камеры распределения или N7,8 с помощью насосов. Арматурный чертеж. Раскладка сеток днища. Узлы.	

Ведомость чертежей основного комплекта (продолжение)

89	Камера распределения или N9 с помощью Эрлифтов, Арматурный чертеж. Раскладка сеток стен. Разрезы.	
90	Камера распределения или N9 с помощью Эрлифтов. Арматурный чертеж. Раскладка сеток днища. Узлы.	
91	Камера распределения или N10 с помощью Эрлифтов. Арматурный чертеж. Раскладка сеток стен. Разрезы.	
92	Камера распределения или N10 с помощью Эрлифтов. Арматурный чертеж Раскладка сеток днища. Узлы	
93	Камера распределения или N11 с помощью насосов. Арматурный чертеж Раскладка сеток стен Разрезы	
94	Камера распределения или N11 с помощью насосов. Арматурный чертеж. Раскладка сеток днища. Узлы	
95	Камера распределения или N12 с помощью насосов. Арматурный чертеж. Раскладка сеток стен. Разрезы.	
96	Камера распределения или N12 с помощью насосов. Арматурный чертеж. Раскладка сеток днища. Узлы.	
97	Камеры распределения или N 1÷12. Общие данные	
98	Посты гидрогеологических наблюдений за движением уровня грунтовых вод.	

Привязан

Инв. №

ТП 902-2-343-КЖ

Разраб	Цветкова		
Проверил	Гарбуз		
Рук. гр.	Гарбуз		
Гл. инж. пр.	Чирков		
Гл. спец.	Андрианов		
Нач. отд	Альтшуллер		

Аэротенк четырехкоридорный с размерами коридора 6×5×84-102

Стадия	Лист	Листов
Р	2	

Общие данные (продолжение)

Госстрой СССР Союзводоканалпроект г. Москва

Альбом II

Типовой проект 902-2-343

Сводная спецификация сборных железобетонных изделий

Марка	Обозначение	Наименование	Тип строительной секции												Масса 1 шт т	Примеч. Сечение лотка в×h
			А				Б				В					
			Длина аэротенка L м													
			84.0	90.0	96.0	102.0	84.0	90.0	96.0	102.0	84.0	90.0	96.0	102.0		
			Количество шт				Количество шт				Количество шт					
1	2	3	4	5	6	7	8	9	10	11	12	13	14	15	16	17
ПС1	Серия 3.900-3 Вып. 3, ч.1	Панель стеновая ПС2-54-К2	25	27	29	31	23	26	27	29	27	29	31	33	8.80	
ПС2	—"— —"—	—"— ПС2-54-К12	11	11	11	11	8	8	8	8	9	9	9	9	8.80	
ПС3	КЖИ-ПС3-СБ	—"— ПС2-54-К2а	34	36	38	40	13	13	13	13	38	40	42	44	8.80	
ПС4	КЖИ-ПС4-СБ	—"— ПС2-54-К12а	8	8	8	8					8	8	8	8	8.80	
ПС5	КЖИ-ПС5-СБ	—"— ПС2-54-К2б	1	1	1	1	1	1	1	1	2	2	2	2	8.80	
ПС6	КЖИ-ПС6-СБ	—"— ПС2-54-К12б	3	3	3	3	2	2	2	2	3	3	3	3	8.80	
ПС7	КЖИ-ПС7-СБ	—"— ПС2-54-К2в	1	1	1	1	1	1	1	1	2	2	2	2	8.40	600×900
ПС8	КЖИ-ПС8-СБ	—"— ПС2-54-К2г	1	1	1	1	1	1	1	1	2	2	2	2	8.30	900×900
ПС9	КЖИ-ПС9-СБ	—"— ПС2-54-К2д	1	1	1	1	1	1	1	1	2	2	2	2	8.20	1200×900
ПС10	КЖИ-ПС10-СБ	—"— ПС2-54-К12в	1	1	1	1	1	1	1	1	2	2	2	2	8.40	
ПС11	КЖИ-ПС11-СБ	—"— ПС2-54-К12г	1	1	1	1	1	1	1	1	2	2	2	2	8.40	
ПС12	КЖИ-ПС12,13,14-СБ	—"— ПС2-54-К2е	1	1	1	1	1	1	1	1	1	1	1	1	8.80	Труба Ду=400
ПС13	—"—	—"— ПС2-54-К2и	1	1	1	1	1	1	1	1	1	1	1	1	8.80	Труба Ду=600
ПС14	—"—	—"— ПС2-54-К2к	1	1	1	1	1	1	1	1	1	1	1	1	8.80	Труба Ду=800
ПГ1	Серия 3.900-3 Вып.6	Панель перегородочная ПГ-54-2	77	83	89	95	51	55	59	63	76	82	88	94	6.42	
ПГ2	КЖИ-ПГ2-СБ	—"— ПГ-45-2а	20	22	24	26	20	22	24	26	40	44	48	52	4.70	600×900
ПГ3	КЖИ-ПГ3-СБ	—"— ПГ-45-2б	20	22	24	26	20	22	24	26	40	44	48	52	4.70	900×900
ПГ4	КЖИ-ПГ4-СБ	—"— ПГ-45-2в	20	22	24	26	20	22	24	26	40	44	48	52	4.70	1200×900
ПГ5	КЖИ-ПГ5-СБ	—"— ПГ-45-2г	6	6	6	6	6	6	6	6	12	12	12	12	4.70	600×900
ПГ6	КЖИ-ПГ6-СБ	—"— ПГ-45-2д	6	6	6	6	6	6	6	6	12	12	12	12	4.70	900×900
ПГ7	КЖИ-ПГ7-СБ	—"— ПГ-45-2е	6	6	6	6	6	6	6	6	12	12	12	12	4.70	1200×900
ПГ8	КЖИ-ПГ8-СБ	—"— ПГ-54-2а	1	1	1	1	1	1	1	1	2	2	2	2	6.42	
П1	КЖИ-П1-СБ	Плита П1	75	81	87	93	50	54	58	62	75	81	87	93	0.73	
П1а	КЖИ-П1а-СБ	—"— П1а	3	3	3	3	2	2	2	2	3	3	3	3	0.73	
П2	Серия 3.900-3 Вып 8 ч.1	—"— ПТ-6-6	127	137	147	157	127	137	147	157	254	274	294	314	0.06	600×900
П3	—"—	—"— ПТ-9-6	127	137	147	157	127	137	147	157	254	274	294	314	0.14	900×900
П4	—"—	—"— ПТ-12-6	127	137	147	157	127	137	147	157	254	274	294	314	0.17	1200×900
П5	КЖИ-П5-СБ	—"— ПТ-6-6а	3	3	3	3	3	3	3	3	6	6	6	6	0.06	600×900
П6	КЖИ-ПС6,7-СБ	—"— ПТ-9-6а	3	3	3	3	3	3	3	3	6	6	6	6	0.14	900×900
П7	—"—	—"— ПТ-12-6а	3	3	3	3	3	3	3	3	6	6	6	6	0.17	1200×900
П8	КЖИ-ПС8-СБ	—"— ПТ-15-6а	16	16	16	16	12	12	12	12	20	20	20	20	0.21	
ЛТ1	КЖИ-ЛТ1-СБ	Лоток ЛТ1-9-6а	6	7	7	8	6	7	7	8	12	14	14	16	3.70	600×900
ЛТ2	КЖИ-ЛТ2-СБ	—"— ЛТ1-9-9а	6	7	7	8	6	7	7	8	12	14	14	16	4.13	900×900
ЛТ3	КЖИ-ЛТ3-СБ	—"— ЛТ1-9-12а	6	7	7	8	6	7	7	8	12	14	14	16	4.58	1200×900
ЛТ4	КЖИ-ЛТ4-СБ	—"— ЛТ1-9-6б	5	5	6	6	5	5	6	6	10	10	12	12	3.70	600×900
ЛТ5	КЖИ-ЛТ5-СБ	—"— ЛТ1-9-9б	5	5	6	6	5	5	6	6	10	10	12	12	4.13	900×900
ЛТ6	КЖИ-ЛТ6-СБ	—"— ЛТ1-9-12б	5	5	6	6	5	5	6	6	10	10	12	12	4.58	1200×900
ЛТ7	КЖИ-ЛТ7-СБ	—"— ЛТ1-9-6в	1	1	1	1	1	1	1	1	2	2	2	2	3.70	600×900
ЛТ8	КЖИ-ЛТ8-СБ	—"— ЛТ1-9-9в	1	1	1	1	1	1	1	1	2	2	2	2	4.13	900×900
ЛТ9	КЖИ-ЛТ9-СБ	—"— ЛТ1-9-12в	1	1	1	1	1	1	1	1	2	2	2	2	4.58	1200×900
ЛТ10	КЖИ-ЛТ10-СБ	—"— ЛТ1-9-6г	1	1	1	1	1	1	1	1	2	2	2	2	3.70	600×900

Инв.№ подл. | Подпись и дата | Взам. инв.№

Спецификация сборных железобетонных изделий (продолжение)

1	2	3	4	5	6	7	8	9	10	11	12	13	14	15	16	17
ЛТ11	КЖИ-ЛТ11-СБ	Лоток ЛТ1-9-9г	1	1	1	1	1	1	1	1	2	2	2	2	4.13	900×900
ЛТ12	КЖИ-ЛТ12-СБ	—"— ЛТ1-9-12г	1	1	1	1	1	1	1	1	2	2	2	2	4.58	1200×900
Б1	КЖИ-Б1-СБ	Балка Б1	16	17	18	19	16	17	18	19	32	34	36	38	0.21	600×900
Б2	КЖИ-Б2-СБ	—"— Б2	16	17	18	19	16	17	18	19	32	34	36	38	0.40	900×900
Б3	КЖИ-Б3-СБ	—"— Б3	16	17	18	19	16	17	18	19	32	34	36	38	0.55	1200×900
ФЛ1	КЖИ-ФЛ1-СБ	Фильтросный лоток ФЛ1	275	297	319	341	175	189	203	217	250	270	290	310	0.53	К-во аэраторов 7 рядов
ФЛ2	КЖИ-ФЛ2-СБ	—"— ФЛ2	33	33	33	33	21	21	21	21	30	30	30	30	0.20	
ФЛ1	КЖИ-ФЛ1-СБ	Фильтросный лоток ФЛ1	525	567	609	651	350	378	406	434	525	567	609	651	0.53	К-во аэраторов 14 рядов
ФЛ2	КЖИ-ФЛ2-СБ	—"— ФЛ2	63	63	63	63	42	42	42	42	63	63	63	63	0.20	
КЦ20-9	Серия 3.900-3 Вып.7 ч.1	Кольца КЦ20-9	4	4	4	4	2	2	2	2	2	2	2	2	1.47	

Сводная спецификация стальных и прочих изделий

Марка	Обозначение	Наименование	Тип строительной секции												Масса 1 шт. кг	Примеч.
			А				Б				В					
			Длина аэротенка L м													
			84.0	90.0	96.0	102.0	84.0	90.0	96.0	102.0	84.0	90.0	96.0	102.0		
			Количество шт				Количество шт				Количество шт					
1	2	3	4	5	6	7	8	9	10	11	12	13	14	15	16	17
МН1	МН1,2,3,7,8	Днище. Закладные изделия в набетонке и накладные изделия фильтросных лотков	МН1	1	1	1	1	1	1	1	1	2	2	2	2	11.8	К-во аэраторов 4 рядов вариант с фильтросными каналами
МН2	—"—		МН2	5	5	5	5	3	3	3	3	4	4	4	4	18.2	
МН4	МН4,5,6		МН4	341	363	385	407	217	231	245	259	310	330	350	370	0.7	
МН5	—"—		МН5	1166	1254	1342	1430	742	798	854	910	1060	1140	1220	1300	3.5	
МН2	МН1,2,3,7,8		МН2	3	3	3	3	2	2	2	2	3	3	3	3	18,2	К-во аэраторов 14 рядов вариант с гасительными трубами
МН3	—"—		МН3	3	3	3	3	2	2	2	2	3	3	3	3	35 5	
МН4	МН4,5,6		МН4	651	693	735	777	434	462	490	518	651	693	735	777	0.7	
МН5	—"—		МН5	2226	2394	2562	2730	1484	1596	1708	1820	2226	2394	2562	2730	3.5	
МН2	МН1,2,3,7,8		МН2	5	5	5	5	3	3	3	3	4	4	4	4	18.2	
МН6	МН4,5,6		МН6	308	330	352	374	196	210	224	238	280	300	320	340	0.6	
МН7	МН1,2,3,7,8		МН7	1	1	1	1	1	1	1	1	2	2	2	2	8.7	
МН2	—"—		МН2	3	3	3	3	2	2	2	2	3	3	3	3	18 2	
МН6	МН4,5,6		МН6	588	630	672	714	392	420	448	476	588	630	672	714	0.6	
МН8	МН1,2,3,7,8		МН8	3	3	3	3	2	2	2	2	3	3	3	3	43,7	

Совместно с данным см. л.л. КЖ-4,5.

Привязан

Инв.№

Разраб	Цветкова		
Провер	Гарбуз		
Рук гр	Гарбуз		
Гл инж. пр	Чуркав		
Гл. спец	Андрианов		
Нач. отд.	Альтшуллер		

ТП-902-2-343-КЖ

Аэротенк четырехкоридорный с размерами коридора 6×5×84-102

Общие данные (продолжение)

Стадия	Лист	Листов
Р	3	

Госстрой СССР
СОЮЗВОДОКАНАЛПРОЕКТ
г. Москва

17229-02 5

Сводная спецификация стальных и прочих изделий (продолжение)

Марка	Обозначение	Наименование		Тип строительной секции А, Длина аэротенка L м 84.0	А 90.0	А 96.0	А 102.0	Б 84.0	Б 90.0	Б 96.0	Б 102.0	В 84.0	В 90.0	В 96.0	В 102.0	Масса 1 шт. кг.	Примеч.
				Количество шт.				Количество шт.				Количество шт.					
1	2	3		4	5	6	7	8	9	10	11	12	13	14	15	16	17
С1	КЖИ-С1,7	Днище. Сетки арматурные.	С1	26	28	30	32					26	28	30	32	223.0	
С2	КЖИ-С2,8		С2	26	28	30	32	26	28	30	32	26	28	30	32	153.0	
С3	КЖИ-С3,4		С3	26	28	30	32					26	28	30	32	241.8	
С4	——"——		С4	26	28	30	32					26	28	30	32	186 1	
С5	КЖИ-С5,6		С5	14	15	16	17	28	30	32	34	14	15	16	17	146 7	
С6	——"——		С6	12	13	14	15	24	26	28	30	12	13	14	15	153 5	
С7	КЖИ-С1,7		С7	3	3	3	3					3	3	3	3	111.5	
С8	КЖИ-С2,8		С8	3	3	3	3	3	3	3	3	3	3	3	3	76.5	
С9	КЖИ-С9,10		С9	6	6	6	6					6	6	6	6	107.0	
С10	——"——		С10	3	3	3	3	3	3	3	3					76. 3	
С11	КЖИ – С11		С11	24	24	24	24	16	16	16	16	28	28	28	28	345 6	
С12	КЖИ-С12, 24		С12	26	28	30	32					26	28	30	32	290.6	
С13	КЖИ-С13, 20		С13	26	28	30	32	26	28	30	32	26	28	30	32	186 0	
С14	КЖИ-С14, 15		С14	14	15	16	17	14	15	16	17					116. 9	
С15	——"——		С15	12	13	14	15	38	41	44	47	26	28	30	32	126.0	
С16	КЖИ-С16,17		С16	26	28	30	32					26	28	30	32	190.4	
С17	——"——		С17	26	28	30	32					26	28	30	32	151 2	
С18	КЖИ-С18, 19		С18	3	3	3	3	3	3	3	3					64.9	
С19	——"——		С19	6	6	6	6					6	6	6	6	86.2	
С20	КЖИ-С13, 20		С20	3	3	3	3	3	3	3	3	3	3	3	3	93.0	
С21	КЖИ-С21		С21	9	9	9	9	6	6	6	6	11	11	11	11	217.8	
С22	КЖИ-С22		С22	9	9	9	9	6	6	6	6	11	11	11	11	238 4	
С23	КЖИ-С23		С23	9	9	9	9	6	6	6	6	11	11	11	11	380 8	
С24	КЖИ-С12, 24		С24	3	3	3	3					3	3	3	3	145.3	
С25	КЖИ-С25,26		С25					6	6	6	6	6	6	6	6	60.2	
С26	——"——		С26					6	6	6	6	6	6	6	6	72 9	
С27	КЖИ-С27		С27					26	28	30	32	26	28	30	32	133.8	
С28	КЖИ-С28, 29		С28					14	15	16	17	14	15	16	17	97.3	
С29	——"——		С29					12	13	14	15	12	13	14	15	102.9	
КР1	КЖИ-КР1	Днище Каркасы плоские и пространственные	КР1	551	589	627	665	435	465	495	525	698	744	792	840	1 9	
КП1	КЖИ-КП1,2		КП1	101	109	117	125	51	55	59	63	104	112	120	128	88.0	
КП2	——"——		КП2	32	32	32	32	20	20	20	20	34	34	34	34	73.5	
КП3	КЖИ-КП3,4,5		КП3	9	9	9	9	6	6	6	6	11	11	11	11	136.9	
КП4	——"——		КП4	9	9	9	9	6	6	6	6	11	11	11	11	130.9	
КП5	——"——		КП	2	2	2	2	1	1	1	1	1	1	1	1	55.5	
КП6	КЖИ-КП6,7		КП6	15	15	15	15	9	9	9	9	18	18	18	18	94.0	
КП7	——"——		КП7	7	7	7	7	6	6	6	6	7	7	7	7	78.5	
КП8	КЖИ-КП8,9		КП8	2	2	2	2	2	2	2	2	2	2	2	2	114 3	
КП9	——"——		КП9	2	2	2	2	2	2	2	2	2	2	2	2	109.3	
КП10	КЖИ-КП10, 11		КП10	120	132	144	156	80	88	96	104	120	132	144	156	40 8	

Сводная спецификация стальных и прочих изделий (продолжение)

1	2	3		4	5	6	7	8	9	10	11	12	13	14	15	16	17
КП11	КЖИ-КП10, 11	Днище. Каркасы пространственные.	КП11	36	36	36	36	24	24	24	24	36	36	36	36	34, 1	
КП12	КЖИ-КП12		КП12	1	1	1	1	1	1	1	1	2	2	2	2	59.3	
КП13	КЖИ-КП13, 14		КП13	40	44	48	52	40	44	48	52	80	88	96	104	46.8	
КП14	——"——		КП14	12	12	12	12	12	12	12	12	24	24	24	24	39.1	
ЗДИ1	КЖИ-ЗДИ1	Монолитные участки стен. Сетки арматурные и изделия закладные	ЗДИ1	30	30	30	30	8	8	8	8	30	30	30	30	1.2	
ЗДИ2	КЖИ-ЗДИ2		ЗДИ2	8	8	8	8	4	4	4	4	8	8	8	8	2.0	
ЗДИ3	КЖИ-ЗДИ3		ЗДИ3	4	4	4	4	4	4	4	4	8	8	8	8	1.6	
С30	КЖИ-С30		С30	28	28	28	28	24	24	24	24	28	28	28	28	176.3	
ЗДИ2	КЖИ-ЗДИ2	Стыки панелей. Изделия закладные	ЗДИ2	17	17	17	17	13	13	13	13	21	21	21	21	2.0	
С1	КЖИ-Ум-26-С1	Монолитные участки лотков. Сетки арматурные и изделия закладные	С1	1	1	1	1	1	1	1	1	2	2	2	2	1.3	600×900
С2	КЖИ-Ум-27-С2		С2	1	1	1	1	1	1	1	1	2	2	2	2	2.0	900×900
С3	КЖИ-Ум-28-С3		С3	1	1	1	1	1	1	1	1	2	2	2	2	2.7	1200×900
ЗДИ1	КЖИ-Ум-26÷28-ЗДИ1		ЗДИ1	2	2	2	2	2	2	2	2	4	4	4	4	2.3	
	Серия 3.901-5	Днище. Сальник для тр. Ду=300, Ек=200		1	1	1	1	1	1	1	1	2	2	2	2	23.0	
	——"——	Сальник для тр. Ду=200, Ек=300										2	2	2	2	21.4	
	——"——	Монолитные участки стен — Ду=400, Ек=300		4	4	4	4	2	2	2	2	2	2	2	2	38.3	
	——"——	— Ду=600, Ек=300		4	4	4	4	2	2	2	2	2	2	2	2	55.5	
	——"——	— Ду=800, Ек=300		4	4	4	4	2	2	2	2	2	2	2	2	85.3	
	——"——	— Ду=1000, Ек=300		1	1	1	1					1	1	1	1	104.0	
	——"——	— Ду=1200, Ек=300		1	1	1	1					1	1	1	1	130.0	
	КЖ-23, 26, 29	Днище Стержни одиночные.		15.1Т	15.5Т	16.1Т	16.6Т	11.6Т	12.0Т	12.5Т	12.8Т	17.3Т	17.9Т	18.5Т	19.1Т		
	КЖ-52, 53, 60	Монолитные участки стен, лотков. Стержни одиночные		4.9Т	4.9Т	4.9Т	4.9Т	2.0Т	2.0Т	2.0Т	2.0Т	4.8Т	4.8Т	4.8Т	4.8Т		
	КЖ-32, 33, 34	Соединительные элементы стеновых панелей	ф14 А III	220.8	230.4	240.0	249.6	122.4	127.2	132.0	136.8	240.0	249.6	259.2	268.8		Кол-во дано в кг.
	——"——		ф10 А III	36.8	40.0	43.2	46.4	27.6	30.0	32.4	34.8	46.0	50.0	54.0	58.0		
	КЖ-61	Ограждения, отдельные элементы.	I 16	8.4	8.4	8.4	8.4	8.4	8.4	8.4	8.4	8.4	8.4	8.4	8.4		
	——"——		I 10	0.39	0.39	0.39	0.39	0.39	0.39	0.39	0.39	0.78	0.78	0.78	0.78		
	——"——		-Б=10	0.08	0.08	0.09	0.10	0.08	0.08	0.09	0.10	0.16	0.17	0.18	0.19		
	——"——		L 25×3	0.80	0.86	0.91	0.96	0.64	0.68	0.72	0.76	1.00	1.07	1.14	1.21		
	——"——		45.0×40×12×2.5	3.3	3.6	3.76	3.97	2.40	2.55	2.69	2.83	4.10	4.35	4.61	4 87		Количество дано в т
	——"——		90.0×30×25×3	3.41	3.62	3.83	4.05	2.39	2.53	2.67	2.81	4.17	4.42	4.68	4.94		

Совместно с данным см. л л. КЖ 3.5

Типовой проект 902-2-343 Альбом II

Инв. № подл. | Подпись и дата | Взам. инв. №

Привязан

Инв. №

Разраб.	Цветкова		
Провер.	Гарбуз		
Рук. гр.	Горбуз		
Гл. инж. пр.	Чирков		
Гл. спец.	Андрианов		
Нач. отд.	Альтшуллер		

ТП 902-2-343 КЖ

Аэротенк четырехкоридорный с размерами коридора 6×5×84-102

Стадия Р | Лист 4 | Листов

Общие данные (продолжение)

Госстрой СССР СОЮЗВОДОКАНАЛПРОЕКТ г. Москва

17229-02 6

Сводная спецификация монолитных железобетонных и металлических конструкций

Марка	Обозначение	Наименование	Тип строительной секции А к-во	Б к-во	В к-во	Масса кг или объем м³ 1 шт	Примеч.
1	2	3	4	5	6	7	8
Монолитные железобетонные конструкции							
Ум-1	КЖ-39,44	Монолитные участки стен	Ум-1	1			8,23 м³	
Ум-2	КЖ-39,44		Ум-2			1	8,23 м³	
Ум-3	КЖ-39,44		Ум-3	1		-	7,90 м³	
Ум-4	КЖ-39,44		Ум-4			1	8,12 м³	
Ум-5	КЖ-40,44		Ум-5	1			6,81 м³	
Ум-6	КЖ-40,44		Ум-6		1		2,10 м³	
Ум-7	КЖ-41,44		Ум-7		1		2,10 м³	
Ум-8	КЖ-42,44		Ум-8	1	1	1	6,17 м³	
Ум-9	КЖ-40,44		Ум-9	1	1		2,10 м³	
Ум-10	КЖ-40,44		Ум10		1	1	2,10 м³	
Ум-11	КЖ-41,44		Ум-11	2		2	2,10 м³	
Ум-12	КЖ-41,44		Ум-12	2		2	2,10 м³	
Ум-13	КЖ-41,44		Ум-13	2	2	2	2,10 м³	
Ум-14	КЖ-41,44		Ум-14	2	2	2	2,10 м³	
Ум-15	КЖ-42,44		Ум-15	1			6,98 м³	
Ум-16	КЖ-42,44		Ум-16		1		2,10 м³	
Ум-17	КЖ-43,44		Ум-17		1		2,10 м³	
Ум-18	КЖ-43,44		Ум-18			1	6,98 м³	
Ум-19	КЖ-43,44		Ум-19	1	1	1	6,20 м³	
Ум-20	КЖ-40,44		Ум-20	1	1		2,10 м³	
Ум-21	КЖ-40,44		Ум-21		1	1	2,10 м³	

Продолжение сводной спецификации конструкций

1	2	3		4	5	6	7	8
Ум-22	КЖ-41,44	Монолитные участки стен	Ум-22			1	6,81 м³	Лоток B×h
Ум-23	КЖ-51		Ум-23	1	1	2	0,08 м³	600×900
Ум-24	КЖ-51		Ум-24	1	1	2	0,10 м³	900×900
Ум-25	КЖ-51		Ум-25	1	1	2	0,11 м³	1200×900
Ум-26	КЖ-60	Монолитные участки лотков	Ум-26	1	1	2	0,08 м³	600×900
Ум-27	КЖ-60		Ум-27	1	1	2	0,13 м³	900×900
Ум-28	КЖ-60		Ум-28	1	1	2	0,17 м³	1200×900
	КЖ-15÷20,23,26,29	Днище м³		910,2 м³	617,7 м³	1053,9 м³		e=84,0 м
	КЖ-15÷20,23,26,29			962,2 м²	652,4 м³	719,6 м³		e=90,0 м
	КЖ-15÷20,23,26,29			1014,0 м³	687,2 м³	1173,4 м³		e=96,0 м
	КЖ-15÷20,23,26,29			1085,9 м³	719,8 м³	1233,2 м³		e=102,0 м
	Металлические конструкции							
ПМ1	КЖИ-ПМ1	Переходные мостики	ПМ1	9	6	9	172,6 кг	Количество аэраторов / Чердаков
ПМ2	КЖИ-ПМ2		ПМ2	9	6	9	312,9 кг	
ПМ3	КЖИ-ПМ3		ПМ3	12	9	15	30,2 кг	
ПМ4	КЖИ-ПМ4		ПМ4	4	3	5	269,0 кг	лоток B×h
ПМ5	КЖИ-ПМ5,6,7		ПМ5	1	1	2	54,3 кг	600×900
ПМ6	——"——		ПМ6	1	1	2	60,1 кг	900×900
ПМ7	——"——		ПМ7	1	1	2	64,5 кг	1200×900
ПМ8	КЖИ-ПМ8		ПМ8	3	2	3	32,8 кг	
ПМ9	КЖИ-ПМ9		ПМ9			1	60,0 кг	

Типовой проект 902-2-343 Альбом II

Инв.№ подл. | Подпись и дата | Взам.инв.№

Привязан

Инв.№

ТП902-2-343-КЖ

Разраб.	Цветкова		
Пров.	Гарбуз		
Рук. гр	Гарбуз		
Гл.инж.пр	Чиркав		
Гл.спец.	Анврианов		
Нач.отд.	Яльтшуллер		

Аэротенк четырехкоридорный с размерами коридора 6×5×84-102

Стадия	Лист	Листов
Р	5	

Общие данные (продолжение)

Госстрой СССР
СОЮЗВОДОКАНАЛПРОЕКТ
г. Москва

1. Общие сведения.

1.1. Рабочие чертежи типового проекта „Аэротенк - четырехкоридорный" разработаны в соответствии с инструкцией по типовому проектированию для промышленного строительства СН227-70 и серией 3.900-3 для районов со следующими условиями строительства:

Сейсмичность района не выше 6 баллов;
расчетная зимняя температура воздуха -20°С, -30°С, -40°С;
территория без подработки горными выработками;
рельеф территории спокойный грунтовые воды отсутствуют грунты в основании непучинистые, непросадочные, неагрессивные к бетону и имеют следующие нормативные характеристики:
Угол внутреннего трения - $\varphi^н = 23°$
Модуль деформации - $E = 150$ кгс/см^2
Объемный вес - $\gamma = 1.8$ тс/м^3
Удельное сцепление $C^н = 0.00$

1.2. В проекте разработан аэротенк четырехкоридорный с размерами коридора 6х5(h) длиной 84-102 метра с числом технологических секций от 5 до 9 (5 компоновок). Каждая компановка аэротенка набирается из отдельных разработанных строительных секций „А", „Б" и „В" и включает камеры распределения ила (см. компоновочные чертежи л.л. КЖ-11, 12).

2. Основные расчетные положения.

2.1. Конструкции аэротенка рассчитаны на прочность и трещиностойкость согласно требованиям главы СНиП-21-75 „Бетонные и железобетонные конструкции".

2.2. Конструкции аэротенка отнесены к 3ей категории по трещиностойкости.

2.3. Нормативная нагрузка на поверхности грунта принята 10тс/м^2

2.4 Ветровая нагрузка принята по III ветровому району СССР (СНиП II-6-74)

2.5. Днище аэротенка рассчитано как плита на упругом основании с учетом усилий, передающихся на днище от стен и перегородок.

2.6 Стены рассчитаны как консоли на 2х стороннюю нагрузку при следующих условиях загружения:

а) стена воспринимает давление от грунта при отсутствии давления воды с другой стороны.

б) стена воспринимает давление воды при отсутствии нагрузки с другой стороны.

2.7. Перегородки рассчитаны как внецентренно сжатые элементы, защемленные в днище на вертикальную нагрузку от лотков, наполненных водой или обслуживающих площадок и горизонтальную нагрузку от ветра, действующую на всю высоту перегородки, включая лоток, при опорожненном аэротенке.

2.8. Лотки в продольном направлении рассчитаны как балка на двух опорах на нагрузки от воды, заполняющей лоток, плит перекрытия и временной нагрузки. Кроме того лотки рассчитаны на монтажную нагрузку. В поперечном направлении лотки рассчитаны как элемент корытного сечения на давление воды, заполняющей лоток.

2.9. Обслуживающие площадки рассчитаны на временную нагрузку 200 кгс/м^2 с коэффициентом перегрузки $K = 1.4$;

2.10. Перила на сосредоточенную нагрузку 30кгс с коэффициентом перегрузки $K = 1.2$

Схема расчетных нагрузок

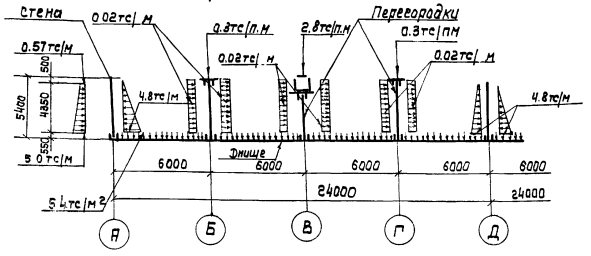

3. Конструктивные решения.

3.1. Днище аэротенка запроектировано из монолитного железобетона толщиной 160 мм.

3.2. Стены - из сборных железобетонных панелей консольного типа по серии 3.900-3 выпуск 3 „Сборные железобетонные конструкции емкостных сооружений для водоснабжения и канализации"

3.3 Угловые участки стен по 1.5 м в каждую сторону от угла запроектированы из монолитного железобетона, далее устанавливаются по две стеновые панели, имеющие усиленное горизонтальное армирование.

3.4. Перегородки из сборных железобетонных панелей по серии 3.900-3 выпуск 6.

3.5. Лотки, плиты перекрытий - из сборных железобетонных элементов по серии 3.900-3 выпуск 8.

3.6. Переходные площадки и опорные балки из сборных железобетонных элементов запроектированы в соответствии с серией 3.900-3.

3.7. Лотки привариваются к закладным деталям опорных балок.

3.8. Балки и переходные площадки устанавливаются на перегородочные панели, расклиниваются и замоноличиваются бетоном М-300.

3.9. Поверхность переходных площадок и плит перекрытий покрывается асфальтом толщиной 20 мм.

3.10. В аэротенке предусмотрены деформационные швы. Устройства деформационных швов стен и днища осуществляется с применением резиновой трехкулачковой шпонки.

3.11. В целях снижения деформаций от температурных воздействий, при бетонировании днища предусматривается устройство строительных швов бетонирования шириной 1.0м располагаемых посредине между деформационными швами. Заполнение швов бетоном должно производится при наиболее низких положительных температурах.

3.12. Металлические площадки, ограждения запроектированы в соответствии с серией 1.459-2 выпуск 2. „Стальные лестницы, переходные площадки и ограждения".

3.13. Камеры распределения ила запроектированы из монолитного железобетона.

Привязан

Инв.№

Разраб.	Горбуз		
Провер.	Чирков		
Рук. бр.	Горбуз		
Гл. инж. пр	Чирков		
Гл. спец	Андрианов		
Нач. отд	Альтшуллер		

ТП 902-2-343-КЖ

Аэротенк четырехкоридорный с размерами коридора 6х5х 84-102

Стадия	Лист	Листов
Р	6	

Общие данные (продолжение)

Госстрой СССР
СОЮЗВОДОКАНАЛПРОЕКТ
г. Москва

Формат А2г

4. Материалы конструкций

4.1. Для сборных и монолитных железобетонных конструкций марка бетона по прочности на сжатие М-200, по водонепроницаемости В-6 для днища и В-4 для остальных конструкций, по морозостойкости принимается по таблице №1 в зависимости от расчетной средней температуры наиболее холодной пятидневки в районе строительства.

Таблица №1

Расчетная температура	Наименование конструкций	Проектная марка по морозостойкости
-20°С	Днище	Мрз 50
	Стены, перегородки, камеры ила, лотки, балки, плиты	Мрз 100
		Мрз 150
-30°С	Днище	Мрз 75
	Стены, перегородки, камеры ила лотки, балки, плиты	Мрз 150
		Мрз 200
-40°С	Днище	Мрз 100
	Стены, перегородки, камеры ила лотки, балки плиты.	Мрз 200
		Мрз 300

4.2. Арматура для железобетонных конструкций принята:
а) рабочая - сталь горячекатаная периодического профиля класса AIII ф 6-8 мм ГОСТ 5781-75; AIII ф 10-40 мм ГОСТ 5.1459-72.
б) распределительная и монтажная - сталь горячекатаная круглая, гладкая класса AI ГОСТ 5781-75.

4.3. Конструкции металлических ограждений приняты из стали марки Вст.3 кп2 по ГОСТ 380-71.*

4.4. Вяжущие, инертные материалы и арматура, идущие на изготовление бетонных и железобетонных конструкций должны отвечать требованиям СНиП III-15-76 и действующих ГОСТ'ов.

5. Мероприятия по защите от коррозии.

5.1. Все стальные закладные и накладные детали должны быть защищены от коррозии слоем алюминия толщиной 200 мкм, наносимого методом металлизации в соответствии с требованиями СНиП III-28-73.

5.2. Металлизация закладных и накладных деталей выполняется в заводских условиях на стационарных установках.

5.3. Анкерные стержни закладных деталей должны иметь алюминиевое покрытие на длине 40-50 мм от тыльной плоскости пластинки.

5.4. При выполнении сварочных работ на стройплощадке, монтажные сварные швы не позже трех дней после их выполнения должны быть защищены слоем алюминия толщиной 200 мкм с помощью передвижной металлизационной установки. После этого лицевые поверхности закладных деталей и монтажные сварные швы покрыть тремя слоями ЭП-00-10.

5.5. Все металлоконструкции окрасить эмалью ПФ-115 за три раза по одному слою грунтовки ГФ-020.

6. Указания по привязке проекта.

6.1. На основании данных инженерно-геологических изысканий и климатических условий, места строительства устанавливается возможность возведения аэротенка по данному типовому проекту.

6.2. По технологическому заданию принимается одна из 5 ти компоновок аэротенка соответствующей длины (см. л.л. КЖ-11,12) на основании которой:
а) составляется перечень листов проекта;
б) устанавливается абсолютная отметка верха днища;
в) определяется диаметр трубопровода подачи ила и тип камеры распределения ила;
г) принимается тип распределительного лотка [600х900(h), 900х900(h), 1200х900(h)] и соответствующие ему опорные балки и плиты перекрытий;
д) по заданному числу аэроторов принимается соответствующее количество закладных марок в набетонке днища для крепления фильтросных каналов или труб.

6.3. Назначаются марки бетона по морозостойкости в зависимости от расчетной температуры наружного воздуха согласно таблице №1, приведенной на данном листе.

6.4. В листах общих данных, таблицах и спецификациях зачеркиваются данные, не относящиеся к заданным условиям.

6.5. При невозможности размещения на генплане аэротенка с числом секций от 5 ти до 9 ти по проекту с коммуникациями на площадке, а также в зависимости от очередности и объема строительства, грунтовых условий и других условий, не предусмотренных проектом, компоновать аэротенки можно начиная из 3 х секций и более с разрывом между аэротенками не менее 3.0м.

6.6. При необходимости применения типового проекта на площадке с грунтовыми водами, привязка его может быть осуществлена при условии, что расчетный уровень грунтовых вод не превышает отметки 0.500 (за условную отметку 0.000 принят верх железобетонного днища).

В этом случае при привязке проекта следует предусмотреть по бетонной подготовке цементную стяжку из цементного раствора толщиной 20 мм состава 1:2.

6.7. При привязке проекта необходимо предусмотреть мероприятия по контролю за движением уровня грунтовых вод. Для этого рядом с аэротенком устраиваются посты гидрогеологических наблюдений за движением уровня грунтовых вод в количестве от четырех до шести в зависимости от количества секций и грунтовых условий. При уровне воды в контрольных трубах выше 0.5м над верхом днища выполняемого по проекту, опорожнение аэротенка не допускать ниже уровня воды в трубах до принятия мер, обеспечивающих проектное положение уровня грунтовых вод (см. л. КЖ-98).

6.8. С учетом всех изменений и уточнений при привязке корректируются объемы работ и смета, которая пересчитывается на ЕРЕР, утвержденные для площадки строительства.

Альбом II

Типовой проект 902-2-343

Инв. № подл. | Подпись и дата | Взам. инв. №

Привязан

Инв. N

ТП 902-2-343-КЖ

Разраб	Горбуз		Аэротенк четырехкоридорный с размерами коридора 6х5х84-102	стадия	Лист	Листов
Провер	Чирков			Р	7	
Рук. бр	Горбуз					
Гл. инж. пр	Чирков		Общие данные (продолжение)	Госстрой СССР СОЮЗВОДОКАНАЛПРОЕКТ г. Москва		
Гл. спец	Андрианов					
Нач. отд.	Альтшуллер					

VII. Основные положения по производству работ

В основных положениях приведены рекомендации по производству строительно-монтажных работ принципиального характера, на основании которых осуществляется как привязка настоящего типового проекта к конкретной стройплощадке, так и разработка в дальнейшем строительной организацией проекта производства работ (ППР'а).

При возведении секций аэротенка выполняется следующий комплекс основных строительно-монтажных работ:

- подготовительные;
- земляные;
- бетонные и железобетонные;
- монтаж сборных железобетонных элементов;
- испытание секций аэротенков.

Подготовительные работы

1 С территории, занимаемой котлованом аэротенков, бульдозером типа Д-271А снимается растительный слой грунта и перемещается во временные отвалы. Из этих отвалов грунт экскаватором прямая лопата Э-652Б грузится на автосамосвалы и отвозится в постоянный отвал

2. Сооружаются временная подъездная автодорога и площадки для складирования строительных материалов.

3 Организуется временное снабжение данного строительства энергетическими ресурсами, водой, а также необходимыми временными зданиями и сооружениями

Земляные работы

1 Разработка минерального грунта в котловане производится экскаватором- драглайн типа Э-652Б на проектную глубину, с оставлением недобора- 20 см, который разрабатывается вначале бульдозером типа Д-271А, а затем тем же бульдозером переоборудованным на обратный отвал.

Грунт экскаватором подается на автосамосвалы или в отвал, в зависимости от места его складирования, определенного в „Балансе земляных масс".

2 При наличии грунтовых вод необходимо предусматривать осушение котлована средствами открытого водоотлива (для связных грунтов) или глубинного водопонижения (для песчаных грунтов). Проект осушения котлована разрабатывается при привязке настоящего типового проекта

3. После разработки котлована в очередной секции аэротенка между буквенными осями тем же экскаватором выполняются съезды в котлован, по которым затем устраиваются сквозные автодорожные проезды с проезжей частью из сборных, железобетонных дорожных плит, с общей шириной – 4,5м.
При наличии в основании глинистых грунтов под эти плиты укладывается подстилающий слой из дренирующих грунтов (песок, гравмасса и пр.) с толщиной определяемой по расчету.

4 В обратную засыпку грунт подается бульдозером типа Д-271А, послойно разравнивается и уплотняется до получения Кст= 0,95
При устройстве обсыпки грунт для нее подается вначале бульдозером, а затем экскаватором-грейфером типа Э-652Б, после чего он послойно разравнивается без специального уплотнения.

Бетонные и железобетонные работы

1 Укладку бетонной смеси в бетонную подготовку данного коридора секции аэротенка рекомендуется производить при помощи автомобильного крана типа К-161 г/п 16т и опрокидных бадей емкостью 0,4 м³, загружаемых бетонной смесью непосредственно из автосамосвалов. Перемещение этого крана и автотранспортных средств осуществляется по временным автодорожным сквозным проездам, устраиваемым в следующих 2-х коридорах секции аэротенка.

2 Бетонная смесь укладывается в бетонную подготовку непрерывно полосами параллельно цифровым осям, в пределах ширины данного коридора секции аэротенка. Уплотнение бетонной смеси производится поверхностными электровибраторами типа С-413.

3 После набора прочности бетонной подготовки не менее 15 кгс/см³ производится установка арматуры, опалубки и закладных частей в этом же коридоре при помощи того же автомобильного крана К-161 г/п 16т. Подача и укладка бетонной смеси в днище производится способами, описанными выше для бетонной подготовки, а ее уплотнение – поверхностными и глубинными электровибраторами типа С-413 и С-623

4 Укладка бетонной смеси в днище, в пределах данного коридора аэротенка (от деформационного шва до строительного) должна производиться без устройства рабочих швов. При бетонировании днища перемещение автомобильного крана К-161 и автотранспортных средств осуществляется аналогично устройству бетонной подготовки.

5 Заполнение бетонной смесью строительных швов, шириной 1 м, располагаемых посредине днища аэротенков, между дифорнационными швами, должно производиться при наиболее низких положительных температурах наружного воздуха.

Монтаж сборных железобетонных элементов

1 Монтаж всей номенклатуры сборных железобетонных элементов аэротенков (стеновые панели, лотки и др.) рекомендуется производить с колес при помощи монтажного крана типа ЭКГ-25 г/п 25т после того, как бетон днища в очередном коридоре секции аэротенка наберет прочность не менее 70% от проектной. При этом перемещение монтажного крана и автотранспорта производится аналогично устройству бетонной подготовки и железобетонного днища.

2 После окончания монтажных работ в данном коридоре производится подготовка следующего коридора для чего там разбирается временный автодорожный проезд и аналогично выполняется весь комплекс строительных работ (бетонная подготовка, железобетонное днище, монтаж сборных железобетонных элементов и пр.) уже описанным выше способом. Далее этот строительный процесс повторяется в последующих коридорах, пока данная секция аэротенка не будет сооружена полностью.

3 Наружные стеновые панели подлежащие обратной засыпке (обсыпке), рекомендуется монтировать от середины к углам, при перемещении монтажного крана, типа ЭКГ-25 и автотранспортных средств по бровке котлована данной секции аэротенка.

Привязан

Инв. №

ТП 902-2-343 - КЖ

Разраб	Смирнова		
Провер.	Полянская		
Рук гр	Залецкая		
Гл инж пр	Цветков		
Гл инж пр	Тагер		
Нач отд	Лашев		

Аэротенк четырехкоридорный с размерами коридора 6×5×84 – 102

Стадия	Лист	Листов
Р	8	

Общие данные (продолжение)

Госстрой СССР СОЮЗВОДОКАНАЛПРОЕКТ г. Москва

4 Сборные стеновые панели устанавливаются в паз днища, закрепляются в проектном положении деревянными клиньями твердых пород и соединяются между собой арматурными накладками. Замоноличивание паза выполняется бетоном марки „300" на мелком заполнителе.

5. Вертикальные стыки между стеновыми панелями (шпоночного типа) замоноличиваются цементно-песчаным раствором механизированным способом в соответствии с „Рекомендациями по замоноличиванию стыков шпоночного типа в сборных железобетонных водосодержащих емкостях" (ЦНИИ Промзданий 1967г).

Гидравлическое испытание

1 Гидравлическое испытание рекомендуется производить последовательно по мере завершения всего комплекса строительных работ в каждой секции аэротенка в отдельности

2 Залив воды в очередную секцию производить в 2 этапа

1 ый этап-залив на высоту 1м с выдержкой в течении суток (для проверки герметичности днища),

2 ой этап- залив до проектной отметки.

На 6 ые сутки потери воды в испытываемой секции аэротенка не должны превышать 3 литров на $1м^2$ смоченной поверхности стен и днища

3 К моменту проведения гидравлического испытания весь уложенный монолитный железобетон должен иметь 100% проектную прочность, а обратная засыпка выполнена до уровня верха пазовых конструкций днища аэротенка

4. При проведении гидравлического испытания следует также руководствоваться требованиями СНиП III-30-74.

Производство работ в зимнее время

Осуществлять строительство аэротенков в зимнее время не рекомендуется, однако, при обоснованной необходимости такого строительства, нужно учитывать следующие основные положения:

1 При наличии в грунтовом основании пучинистых грунтов необходимо в течение всего зимнего периода обеспечить защиту основания от промерзания посредством укрытия его или железобетонного днища, каким-либо утеплителем (снег, рыхлый грунт, шлак и пр)

Толщина принятого слоя утеплителя определяется в ППР'е, в соответствии с теплотехническим расчетом и возможностями конкретной строительной организации;

2 При наличии в грунтовом основании не пучинистых грунтов утепление его в зимний период производить не требуется.

3. К моменту замораживания монолитный железобетон аэротенков должен иметь 100% проектную прочность.

4 Учитывая значительный модуль поверхности монолитного железобетонного днища, рекомендуется применять предварительный электроразогрев бетонной смеси перед её укладкой, а так же способы прогрева уложенного бетона с использованием электрической энергии, пара или воздуха.

Техника безопасности

1 Запрещается установка и движение строительных механизмов и автотранспорта в пределах призмы обрушения котлована.

2. Запрещается разработка и перемещение грунта бульдозерами при движении на подъем или под уклон, с углом наклона более указанного в паспорте машины.

3. Ходить по уложенной арматуре разрешается только по мостикам шириной не менее 0,6м

4 Очистку сборных железобетонных элементов от грязи, наледи и пр. следует производить на земле до их подъема

5. Запрещается пребывание людей на элементах и конструкциях во время их подъема, перемещения и установки.

Более подробный перечень требований по технике безопасности, которыми следует руководствоваться при производстве всего комплекса строительно-монтажных работ по аэротенкам приведен в СНиП III-4-79.

Сводная ведомость основных объемов работ

№№ п/п	Наименование работ	Ед изм.	При длине секции 84м Количество секций					При длине секции 90м Количество секций					При длине секции 96м Количество секций					При длине секции 102м Количество секций				
			5	6	7	8	9	5	6	7	8	9	5	6	7	8	9	5	6	7	8	9
1.	Земляные работы: а) выемка грунта	$м^3$	15780	18784	21788	24792	27797	16844	20050	23257	26464	29670	17941	21357	24772	28188	31603	18673	22227	25782	29334	32891
	В т ч растительного грунта	$м^3$	3534	4202	4870	5539	6207	3770	4482	5195	5907	6620	4014	4772	5531	6290	7048	4176	5007	5754	6543	7332
	б) насыпь и обратная засыпка	$м^3$	7443	8072	8700	9329	9958	7765	8407	9050	9693	10335	8093	8750	9407	10063	10720	8253	8910	9566	10223	10880
2	Устройство монолитных конструкций																					
	а) бетонных	$м^3$	1917	2283	2673	3040	3428	2050	2443	2860	3253	3667	2186	2605	3049	3468	3910	2279	2716	3178	3616	4076
	б) железобетонных	$м^3$	2787	3329	3878	4419	4965	2962	3539	4123	4700	5281	3139	3750	4369	4981	5596	3257	3891	4532	5166	5805
3	Монтаж сборных конструкций: а) стальных	т	54	64	75	85	95	62	74	86	98	110	65	78	90	102	115	67	80	93	106	119
	б) железобетонных	$м^3$	1419	1692	1965	2239	2512	1512	1802	2094	2384	2674	1606	1915	2225	2538	2841	1669	1989	2311	2631	2951
4	Отделочные работы Окраска стальных конструкций эмалью.	т	28	34	40	45	51	28	34	39	45	51	26	31	37	42	47	29	35	40	46	52
5	Изоляционные работы																					
	а) цементная стяжка	$м^2$	34	36	46	48	58	35	37	47	49	59	36	38	48	50	61	36	38	48	50	61
6	Асфальтовое покрытие	$м^2$	758	910	1062	1213	1365	819	983	1146	1310	1474	878	1054	1230	1406	1582	922	1106	1290	1475	1659
7.	Монтаж-демонтаж сборных железобетонных дорожных плит.	$м^2$	7175	8680	10220	11690	13230	7560	9100	10710	12250	13895	7910	9548	11207	12845	14560	8260	9982	11760	13440	15180

Привязан

Инв. №

ТП 902-2-343 -КЖ

Разраб	Полянская		
Провер	Смирнова		
Рук гр	Залецкая		
Гл инж пр	Цветков		
Гл. инж пр	Таеев		
Нач отд.	Лашев		

Аэротенк четырехкоридорный с размером коридора 6×5×84÷102.

Стадия	Лист	Листов
Р	9	

Общие данные (продолжение)

Госстрой СССР СОЮЗВОДОКАНАЛПРОЕКТ г Москва

Альбом II

Типовой проект 902-2-343

Ведомость потребности в основных материалах.

№ п/п.	Наименование материалов	Един изм	При длине секции 84 м. Количество секций 5	6	7	8	9	При длине секции 90 м. Количество секций 5	6	7	8	9	При длине секции 96 м. Количество секций 5	6	7	8	9	При длине секции 102 м. Количество секций 5	6	7	8	9
1	Щебень и гравий для бетона и железобетона																					
	а) Монолитного	$м^3$	4017	4793	5595	6371	7169	4281	5110	5965	6793	7643	4625	5521	6444	7340	8257	4768	5740	6640	7629	8584
	б) сборного	$м^3$	1164	1387	1611	1836	2060	1240	1478	1717	1955	2193	1317	1570	1825	2077	2327	1369	1631	1895	2158	2420
2	Песок для бетона и железобетона																					
	а) монолитного	$м^3$	2493	2975	3472	3954	4449	2677	3171	3701	4215	4743	2870	3426	3999	4554	5124	2958	3562	4120	4734	5327
	б) сборного	$м^3$	625	744	865	986	1105	665	793	921	1049	1177	707	843	979	1115	1250	735	875	1017	1159	1299
3.	Песок для раствора	$м^3$	330	396	462	526	592	354	425	495	565	636	369	440	510	580	651	397	475	554	633	712
4	Цемент																					
	а) для монолитных конструкций и раствора	т	735	877	1026	1168	1316	1670	1995	2328	2652	1604	1798	2146	2503	2850	3206	1861	2240	2593	2979	3350
	б) для сборных конструкций	т	468	558	648	739	829	500	595	691	788	883	530	632	734	836	938	551	657	763	869	974
5	Металл																					
	а) арматура	т	469,3	558	647,6	737,8	826	498	592,5	687,3	781,9	877	526,9	627	727	827	914	544,7	647,9	751,5	854,6	958
	б) металлоконструкции	т	57	67	79	89	100	65	78	90	103	116	68	82	95	107	121	70	84	98	111	125
6	Эмаль	кг	142	169	198	225	254	140	168	196	223	261	132	157	184	211	237	143	174	202	230	261

Ведомость потребности в строительных конструкциях, изделиях и полуфабрикатах.

№ п/п	Наименование	Ед изм	При длине секции 84 м. Количество секций 5	6	7	8	9	При длине секции 90 м. Количество секций 5	6	7	8	9	При длине секции 96 м. Количество секций 5	6	7	8	9	При длине секции 102 м. Количество секций 5	6	7	8	9
1	Бетон товарный всего, в том числе	$м^3$	478.4	5707	6663	7587	8537	5098	6085	7103	8089	9101	3615	6464	7544	8593	9668	5630	6720	7842	8932	10049
	а) на бетонные конструкции	$м^3$	1955	2329	2727	3101	3497	2091	2492	2917	3318	3741	2229	2657	3110	3538	3988	2324	2771	3242	3688	4157
	б) на железобетонные конструкции	$м^3$	2829	3378	3936	4486	5040	3007	3593	4186	4771	5360	3386	3807	4434	5050	5680	3306	3949	4600	5244	5892
2	Сборные железобетонные конструкции	$м^3$	1419	1692	1965	2239	2512	1512	1802	2094	2384	2674	1606	1915	2225	2533	2841	1669	1989	2311	2631	2951
3	Раствор	$м^3$	44	52	60	69	77	46	55	64	73	82	49	58	68	77	86	51	61	71	80	90
4	Асфальтобетон	т	21	26	30	34	38	23	28	32	37	41	24	30	34	39	44	26	31	36	41	47
5	Арматура а) для сборного железобетона	т	160,2	190,7	221,2	251,6	282,1	170,0	202,4	234,7	267,0	299,5	176,2	209,8	243,4	283,0	304,0	186,6	222,0	257,4	292,8	328,0
	б) для монолитного железобетона	т	309,1	367,3	426,4	486,2	543,9	328,0	390,1	452,6	514,9	577,5	350,7	417,2	483,6	544,0	610,0	358,1	425,9	494,1	561,8	630,0
6	Опалубка	$м^2$	5757	6872	8016	9131	10268	6130	7318	8536	9725	10937	6504	7766	9059	10321	11606	6758	8068	9409	10717	12055
7	Дорожные плиты	$м^2$	2422	2898	3409	3899	4410	2548	3045	3584	4102	4627	2660	3185	3752	4298	4858	2786	3332	3892	4494	5152

ТП 902-2-343 - КЖ

Привязан	Разраб	Смирнова	
	Провер	Полянская	
	Рук гр	Залецкая	
	Гл инж пр	Цветков	
	Гл инж пр	Тагер	
Инв №	Нач. отд	Лашев	

Аэротенк четырехкоридорный с размерами коридора 6×5×84 — 102

Общие данные (окончание)

Стадия	Лист	Листов
Р	10	

Госстрой СССР СОЮЗВОДОКАНАЛПРОЕКТ г. Москва

17229-02 12

Альбом III

Типовой проект 902-2-343

Инв. № подл. | Подпись и дата | Взам. инв. №

Отдел № 12 Цветков

На 5 секций

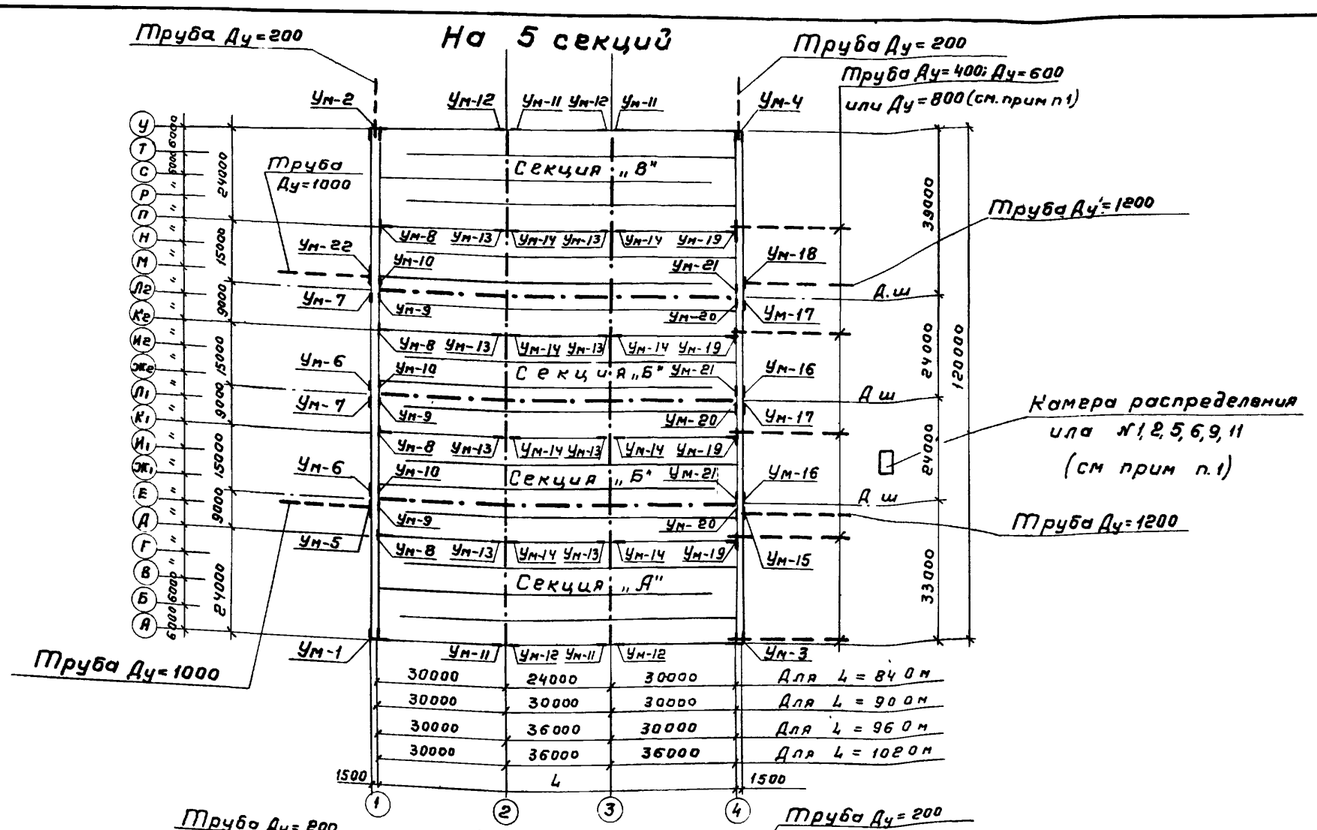

На 6 секций

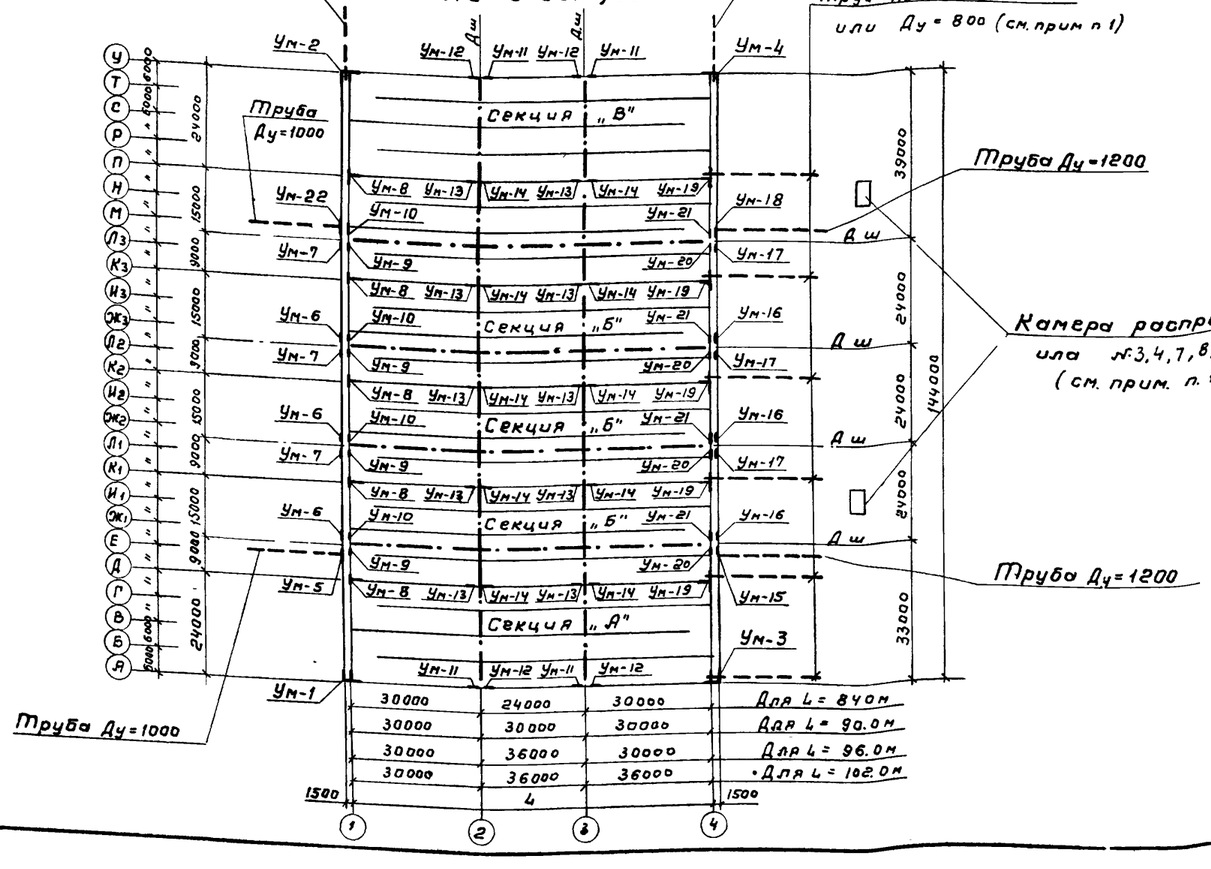

На 7 секций

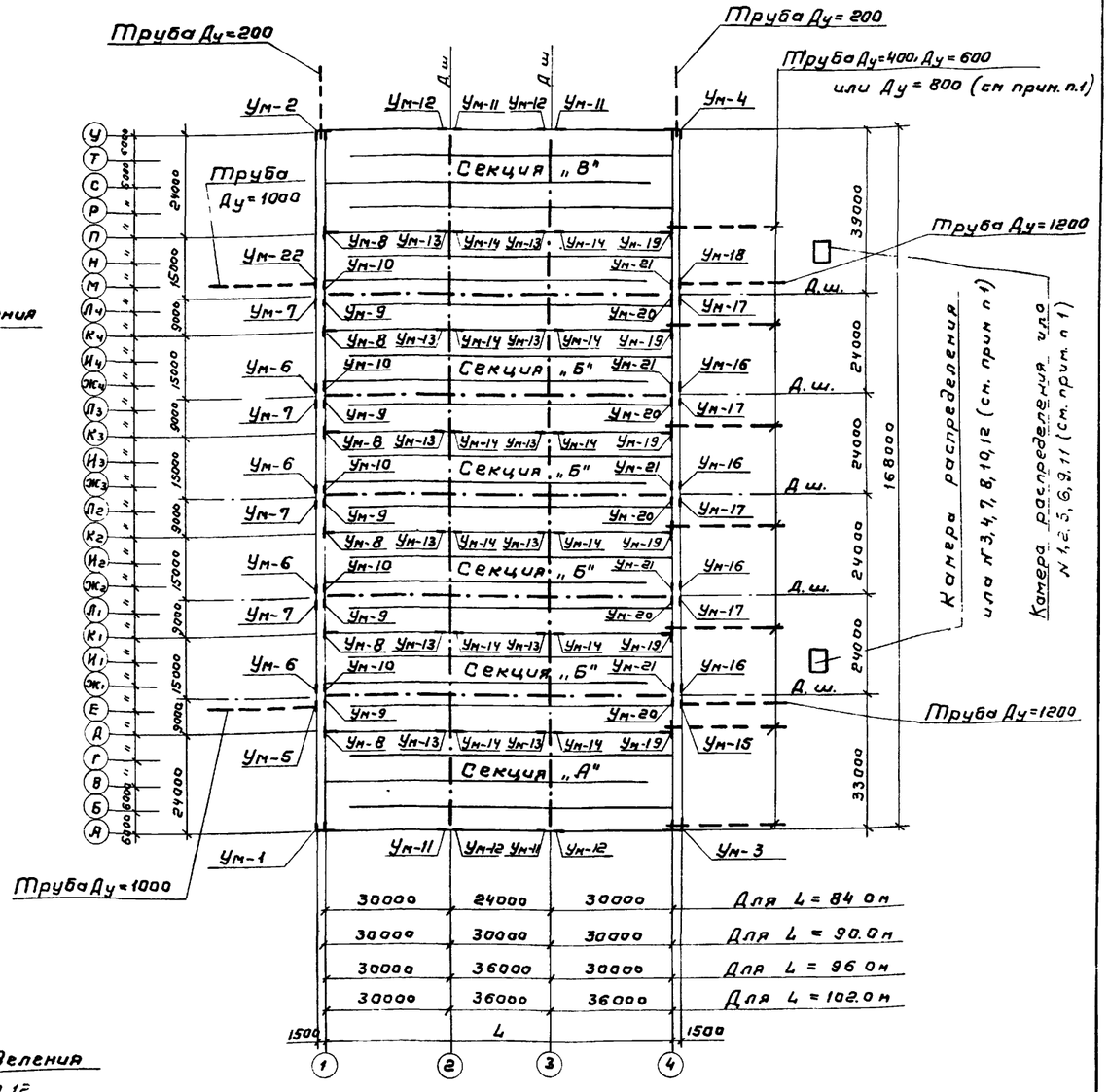

1 Диаметр труб подачи или Ду = 400, 600 или 800 и камеры распределения или №№1-12 определяются по технологическому заданию.

Привязан				ТП902-2-343-КЖ	
	Разраб	Цветкова		Аэротенк четырехкоридорный с размерами коридора 6×5 и 84-102	Стадия: Р; Лист: 11; Листов:
	Провер	Полякова			
	Рук ер	Гарбуз			
	Гл инж пр	Чурков		Компоновочный чертеж на 5; 6; 7 секций.	Госстрой СССР СОЮЗВОДОКАНАЛПРОЕКТ г Москва
Инв №	Гл спец	Андрианов			
	Нач отд	Ибатшуллер			

17222-ПР 13

На 9 секций

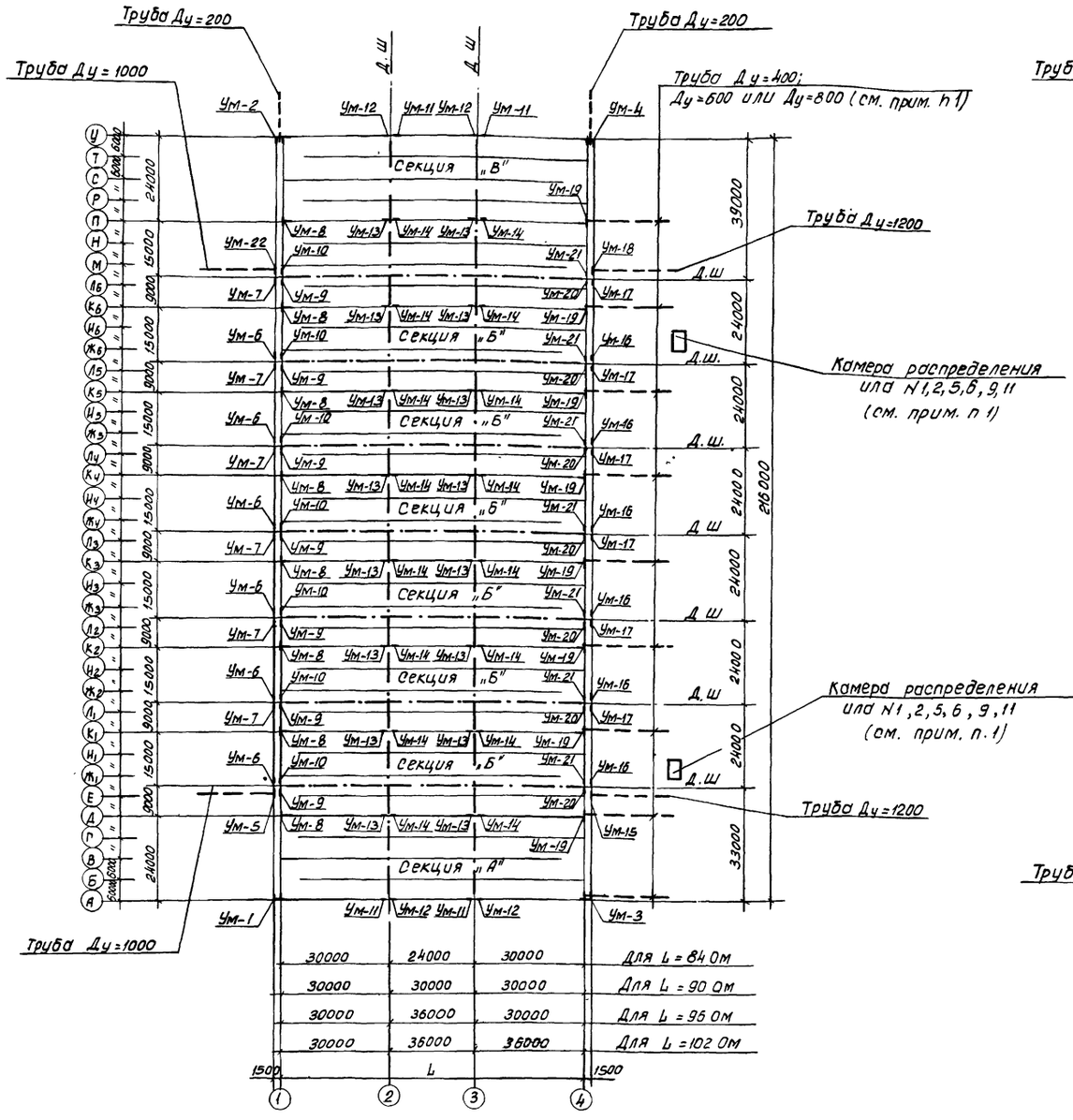

На 8 секций

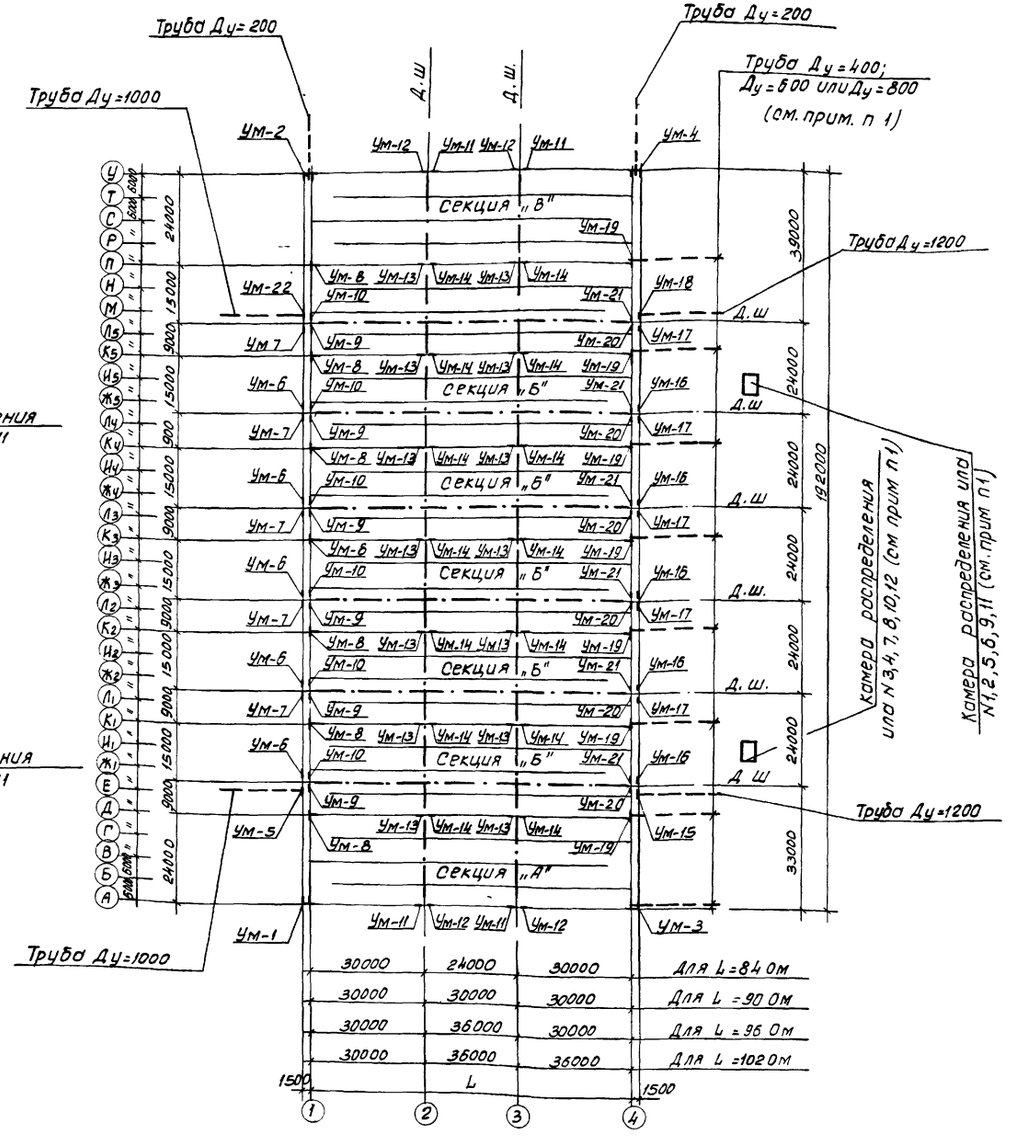

1. Диаметр труб подачи или Ду = 400, 600 или 800 и камеры распределения или NN 1–12 определяются по технологическому заданию.

Привязан

Инв №

Разраб.	Цветкова	
Провер	Полякова	
Рук гр	Гарбуз	
Гл. инж пр	Чирков	
Гл. спец	Андрианов	
Нач отд	Альтшуллер	

ТП 902-2-343-КЖ

Аэротенк четырехкоридорный с размерами коридора 6×5×84-102

Стадия	Лист	Листов
Р	12	

Компоновочный чертеж на 8 и 9 секций

Госстрой СССР
СОЮЗВОДОКАНАЛПРОЕКТ
г. Москва

Типовой проект 902-2-343 Альбом II

Инв. № подл. | Подпись и дата | Взам. инв. №

План

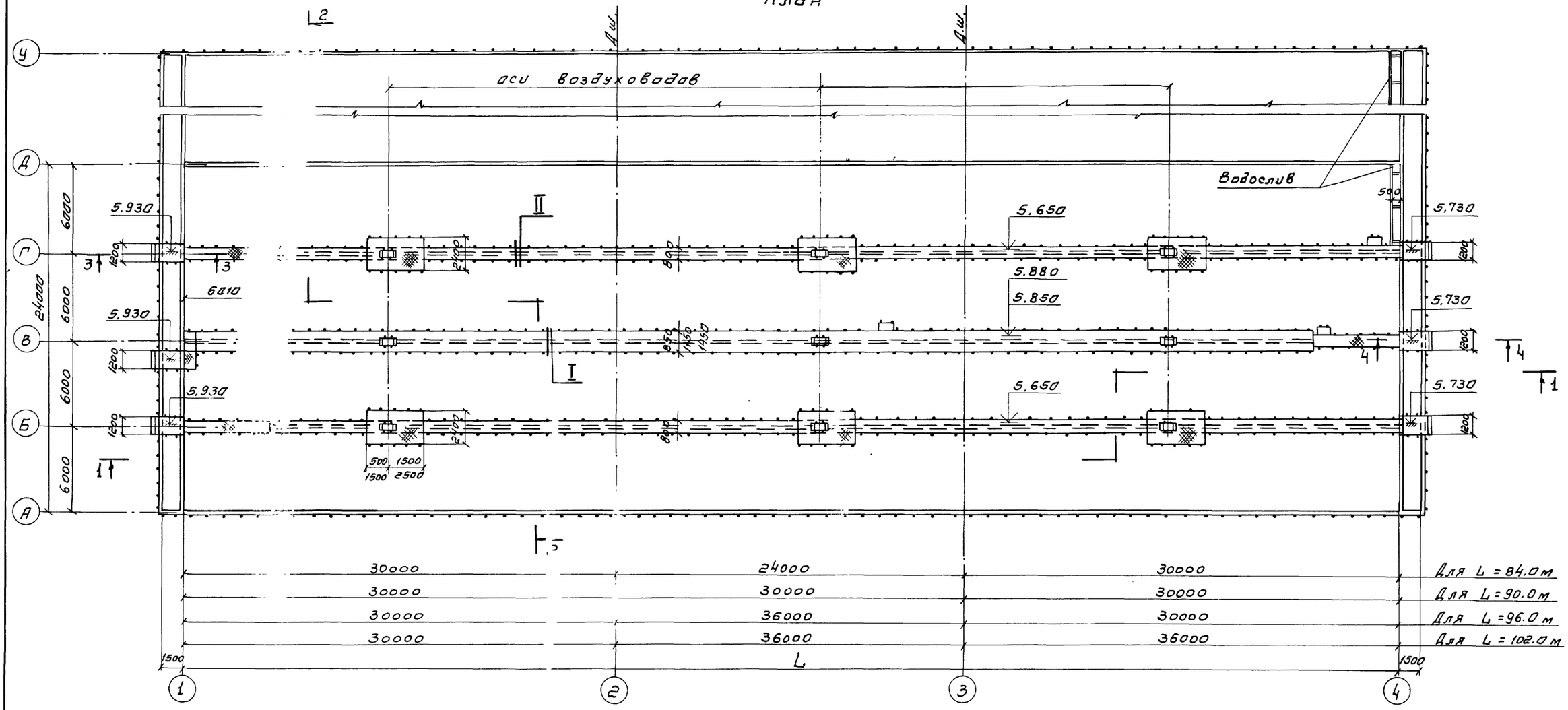

3 - 3

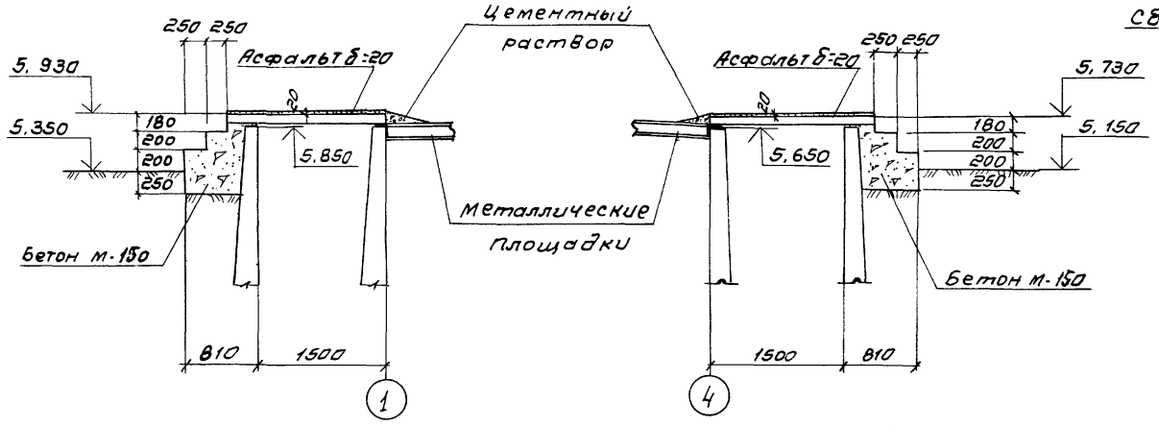

4 - 4

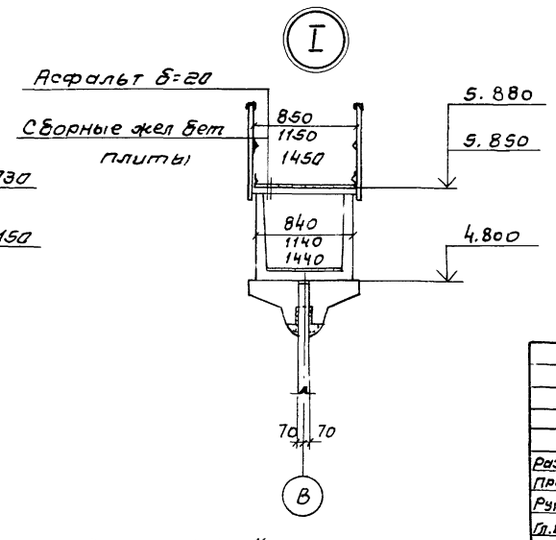

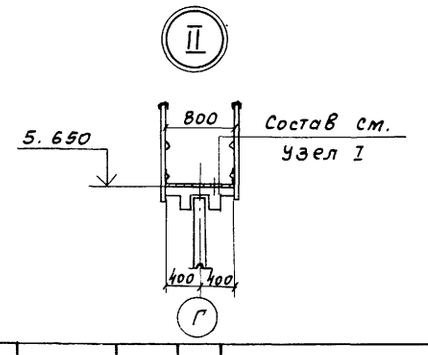

Совместно с данным см. л. л. КЖ - 14

Привязан

Инв. №

				ТП 902-2-343-КЖ		
Разраб.	Цветкова		Аэротенк четь рекоридорный с размерами коридора 6х5 х 84 - 102	Стадия	Лист	Листов
Провер.	Семенова			Р	13	
Рук. гр.	Гарбуз		План, узлы.	Госстрой СССР СОЮЗВОДОКАНАЛПРОЕКТ г. Москва		
Гл. инж. пр.	Чирков					
Гл. спец.	Андрианов					
Нач. отд.	Альтшуллер					

17229-02 15

1-1

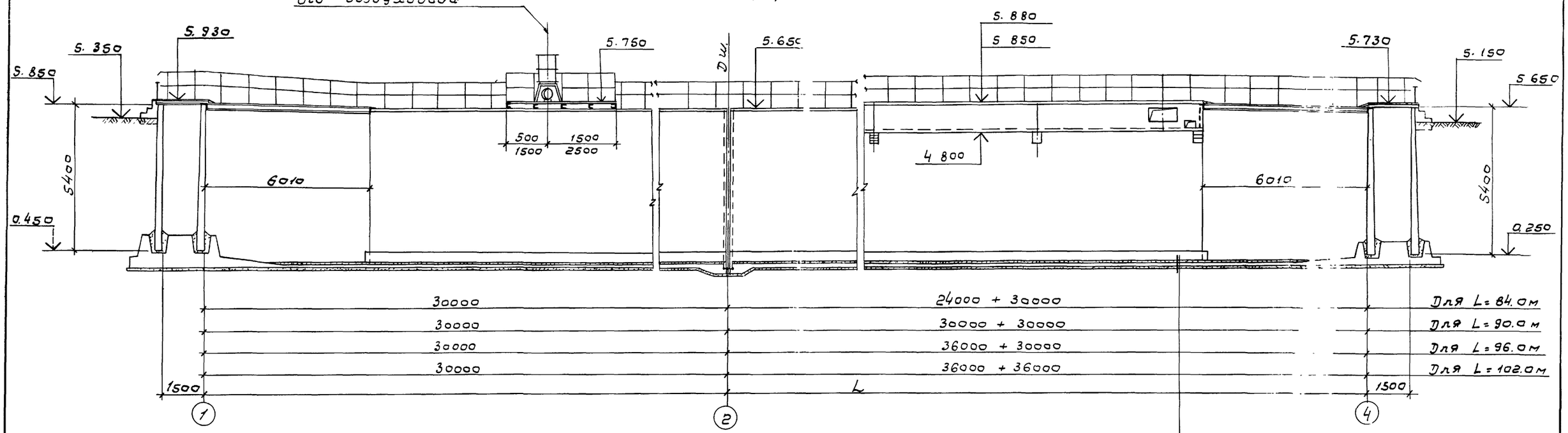

Для L = 84.0 м
Для L = 90.0 м
Для L = 96.0 м
Для L = 102.0 м

2-2

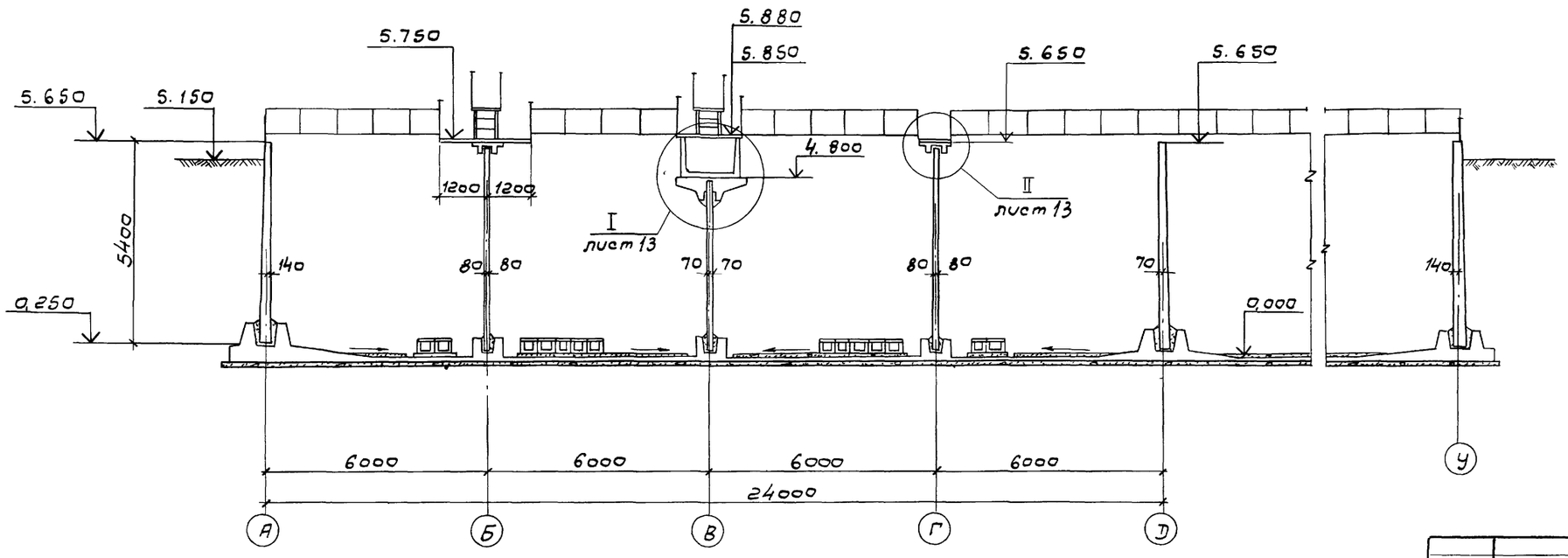

Набетонка из бетона М-150 с уклоном
Железобетонное днище – 160 мм
Бетонная подготовка – 100 мм М-50

Совместно с данным см. л.п. КЖ-13

Привязан			ТП 902-2-343-КЖ		
	Разраб	Цветкова	Аэротенк четырехкоридорный с размерами коридора 6×6×84-102	Стадия	Лист	Листов
	Провер	Семенова		Р	14	
	Рук гр	Гарбуз				
	Гл инж пр	Чирков		Госстрой СССР		
	Гл спец	Андрианов	Разрезы.	СОЮЗВОДОКАНАЛПРОЕКТ		
Инв. №	Нач. отд	Дальшуллер		г. Москва		

17229-02 16

Типовой проект 902-2-343 Альбом II

Отдел №12 Цветков

Инв.№ подл. | Подпись и дата | Взам. инв.№

1-1

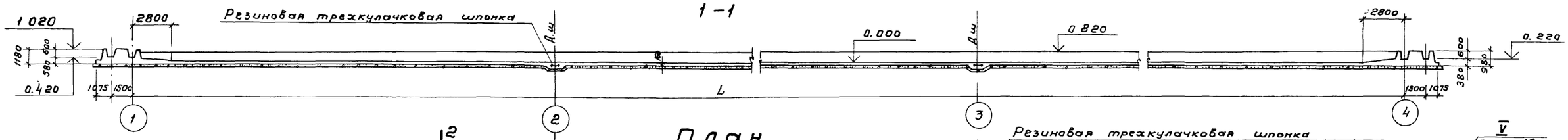

План

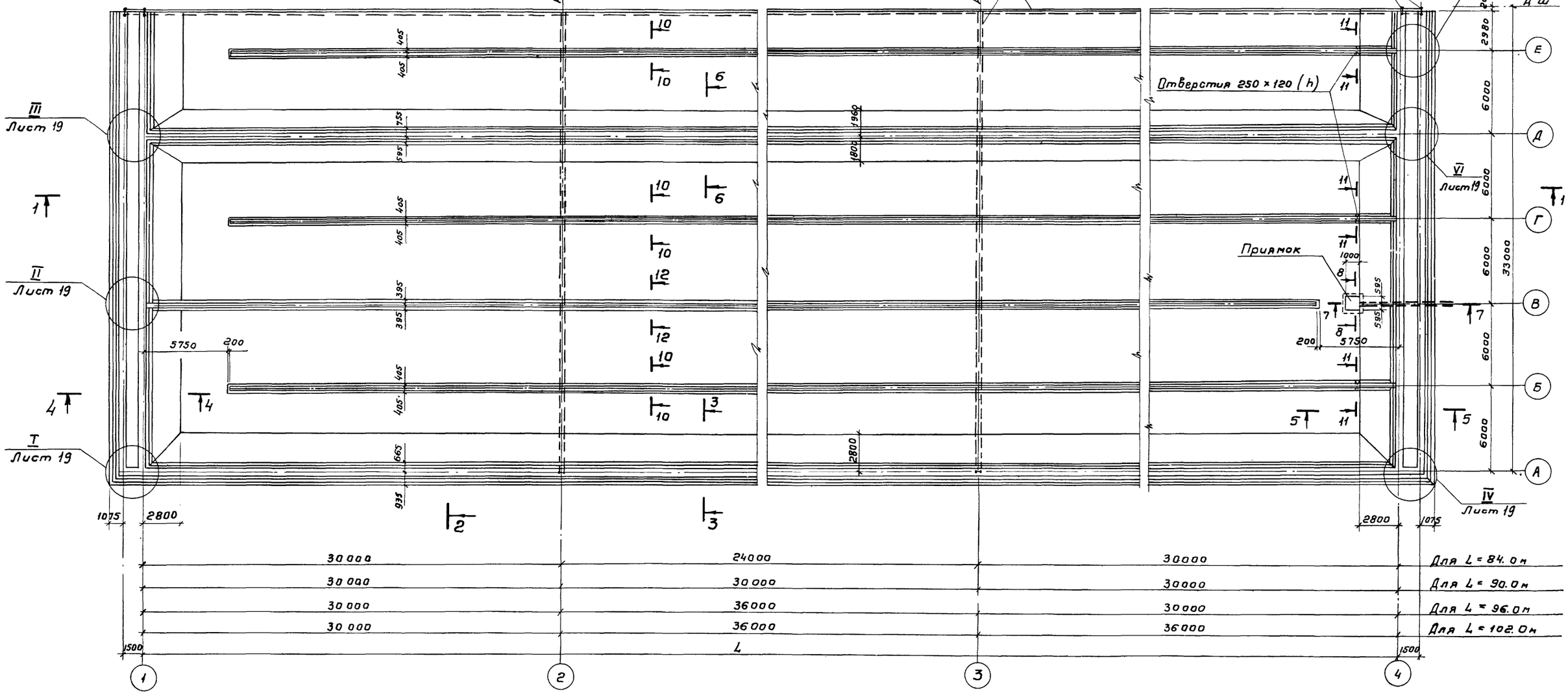

2-2

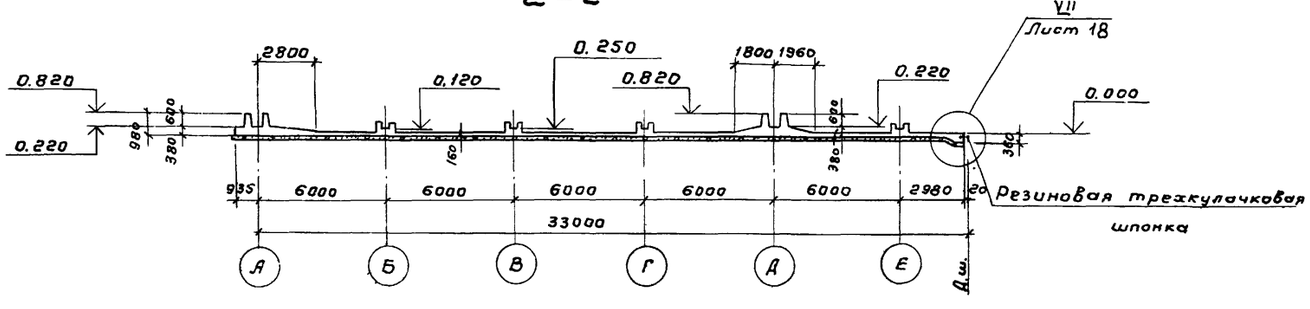

1. Совместно с данным см. л.л. КЖ-18÷23.
2. Спецификацию элементов монолитной конструкции см. л. КЖ-20.

Привязан

Инв.№

Разраб.	Цветкова	
Провер.	Семенова	
Рук. гр.	Гарбуз	
Гл. инж. пр.	Чирков	
Гл. спец.	Андрианов	
Нач. отд.	Альтшуллер	

ТП 902-2-343-КЖ

Аэротенк четырехкоридорный с размерами коридора 6 × 5 × 84 -102

Секция „А". Днище. Опалубочный чертеж. План, разрезы.

Стадия	Лист	Листов
Р	15	

Госстрой СССР
СОЮЗВОДОКАНАЛПРОЕКТ
г. Москва

17229-02 17

1-1

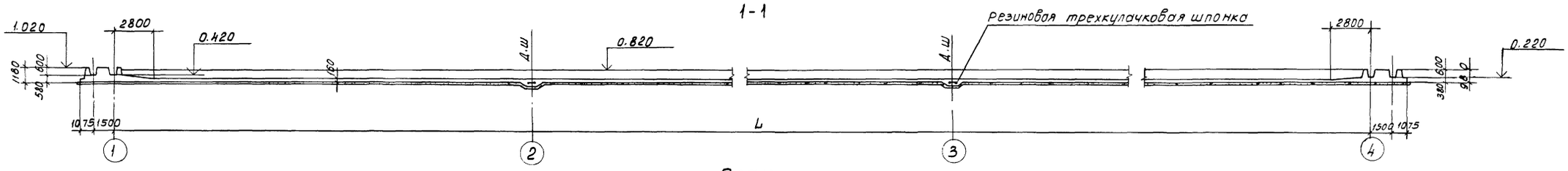

План

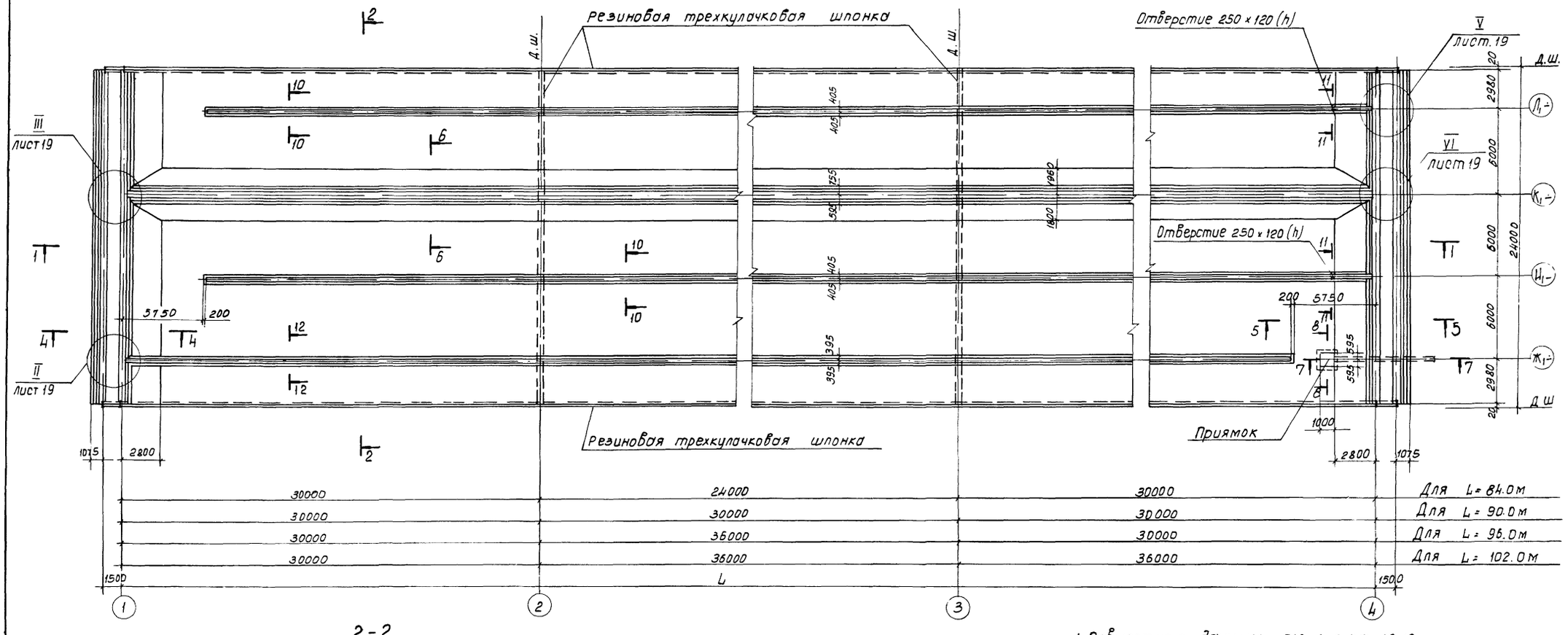

2-2

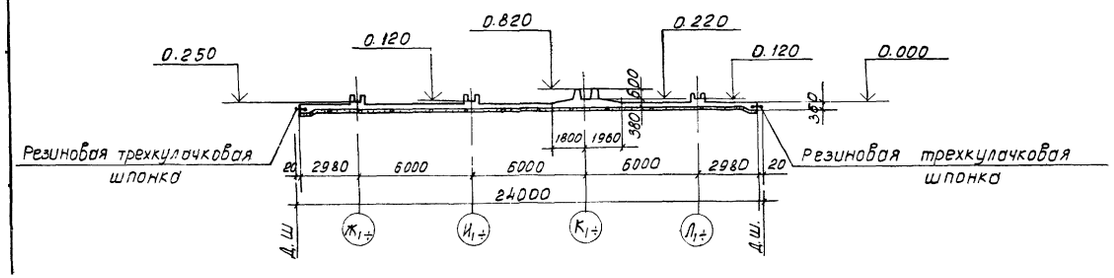

1. Совместно с данным см. л. л. КЖ-18,19.
2. Спецификацию элементов монолитной конструкции см. л. КЖ-20

					ТП902-2-343 - КЖ		
Привязан		Разраб.	Цветкова		Аэротенк четырехкоридорный с размерами коридора 6 х 5 х 84-102.	Стадия	Лист	Листов
		Провер.	Семенова			Р	16	
		Рук. гр.	Горбуз					
		Гл. инж. пр.	Чирков					
Инв. №		Гл. спец.	Анфиногов		Секция „Б" Днище. Опалубочный чертеж. План. Разрезы	Госстрой СССР СОЮЗВОДОКАНАЛПРОЕКТ г. Москва		
		Нач. отд.	Альтшилер					

Типовой проект 902-2-343 Альбом II

Инв. № подл. | Подпись и дата | Взам. инв. №

Отдел N12 Цветкова

1-1

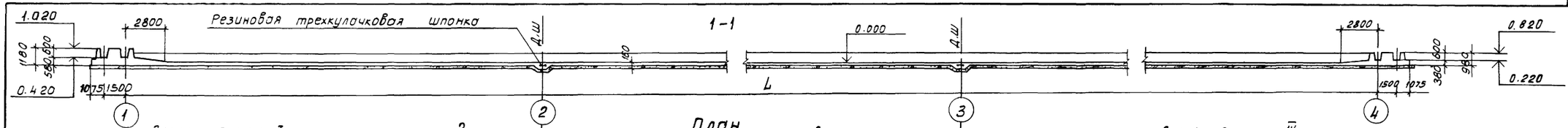

План

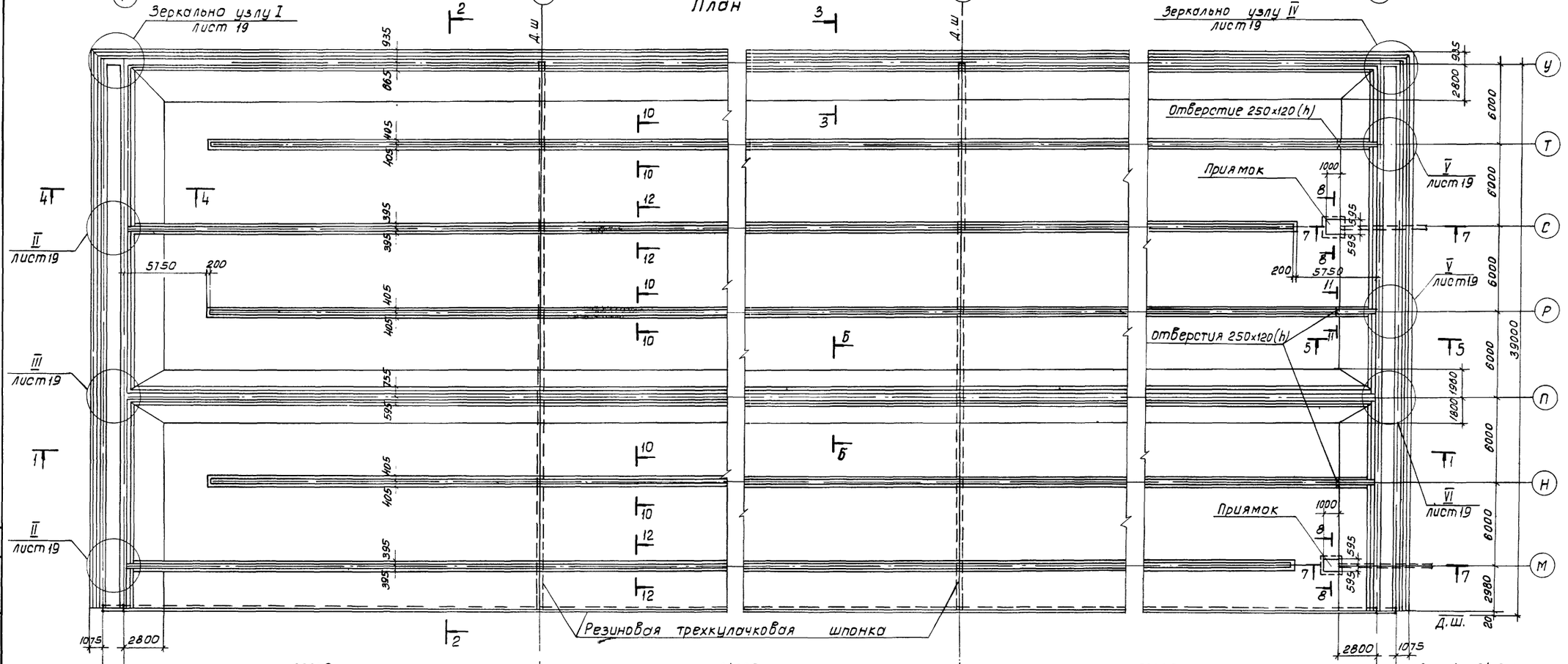

30000	24000	30000	Для L = 84.0м
30000	30000	30000	Для L = 90.0м
30000	36000	30000	Для L = 96.0м
30000	36000	36000	Для L = 102.0м

2-2

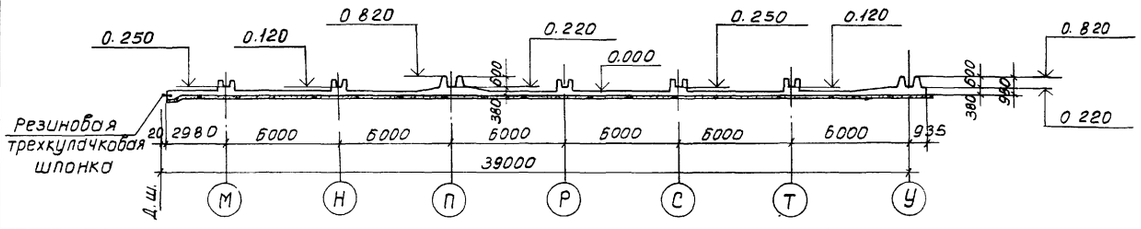

1. Совместно с данным см. л л. КЖ-18, 19
2. Спецификацию элементов монолитной конструкции см. л. КЖ-20

Привязан

Инв №

Разраб.	Цветкова	
Провер.	Семенова	
Рук гр.	Горбуз	
Гл. инж. пр.	Чирков	
Гл. спец.	Андрианов	
Нач. отд.	Альтшулер	

ТП 902-2-343- КЖ

Аэротенк четырехкоридорный с размерами коридора 6×5×84-102

Стадия Р | Лист 17 | Листов

Секция „В". Днище. Опалубочный чертеж. План, разрезы

Госстрой СССР ЦИТОВОДОКАНАЛПРОЕКТ г. Москва

17229-02 19

Типовой проект 902-2-343 Альбом II

3-3

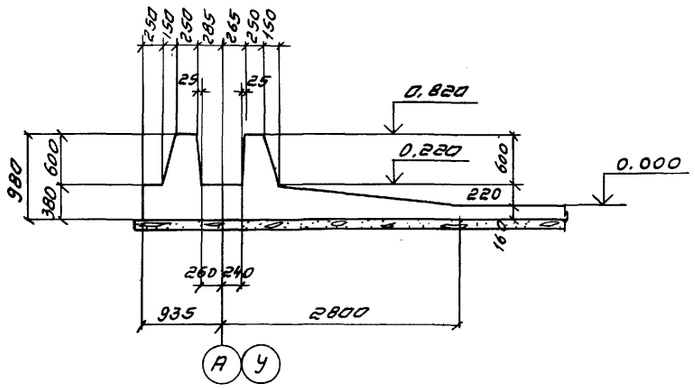

4-4

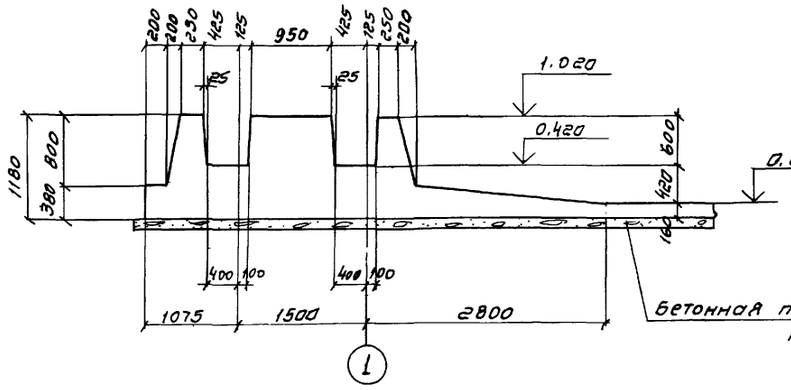

5-5

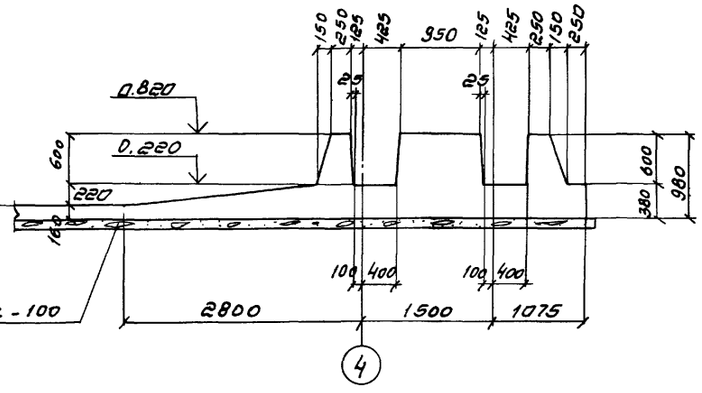

6-6

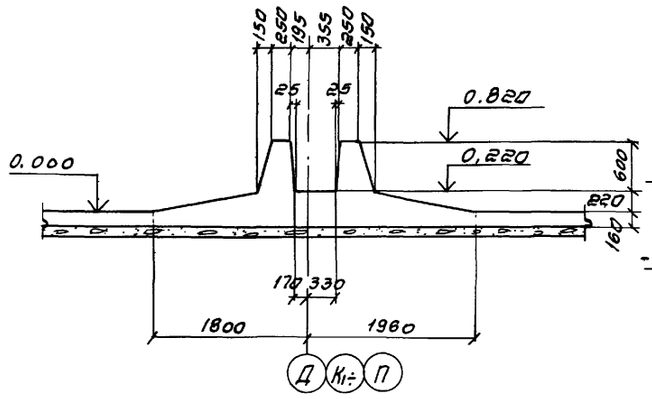

7-7

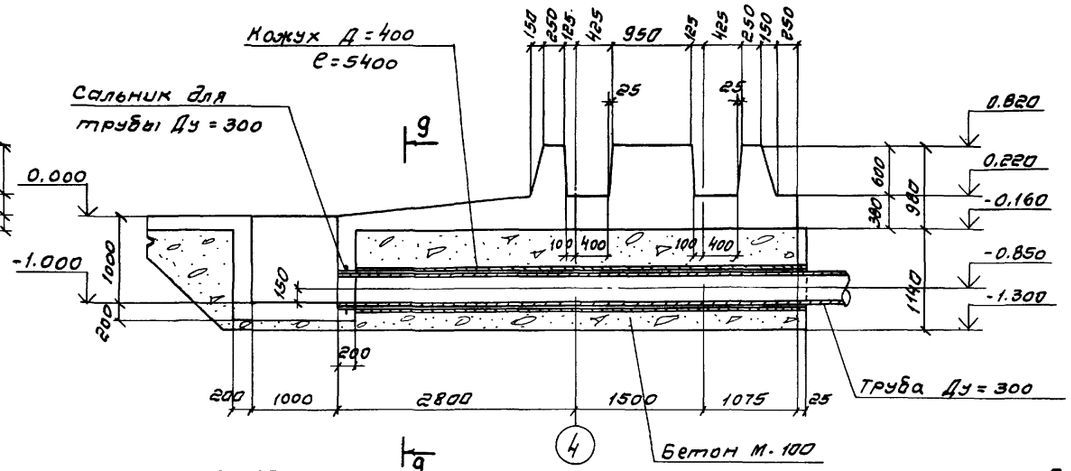

9-9

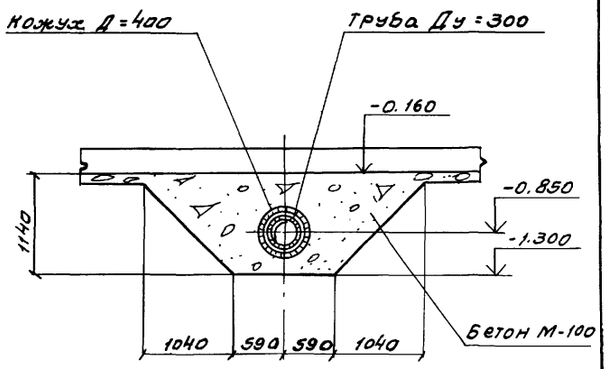

10-10

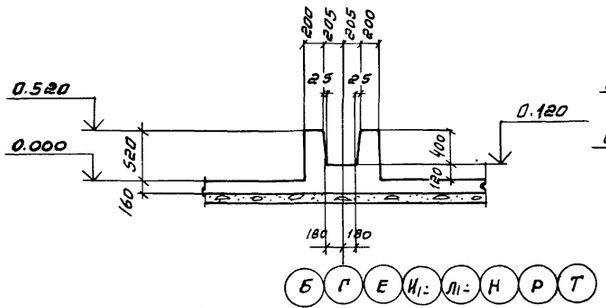

12-12

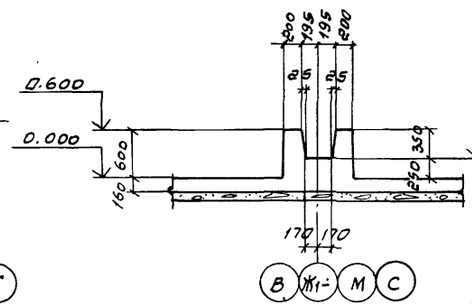

8-8

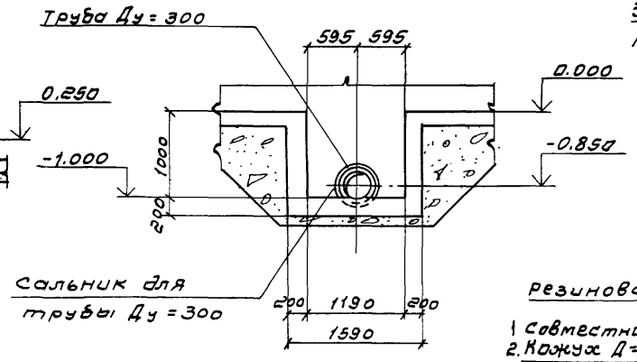

Деталь деформационного шва

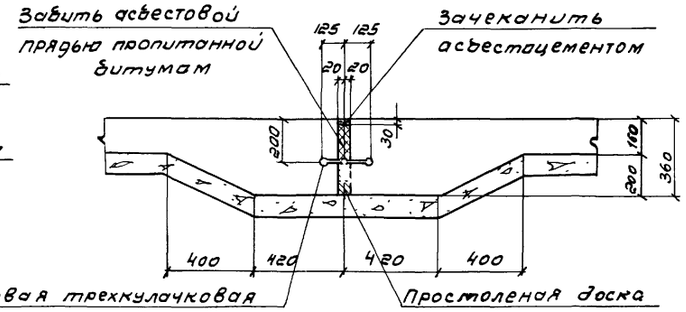

11-11

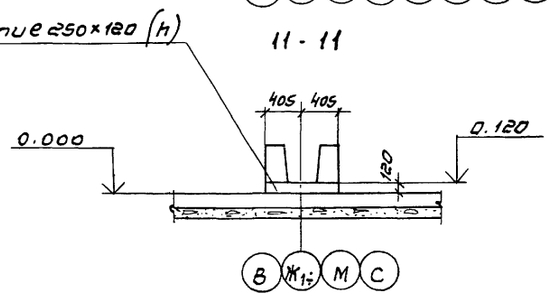

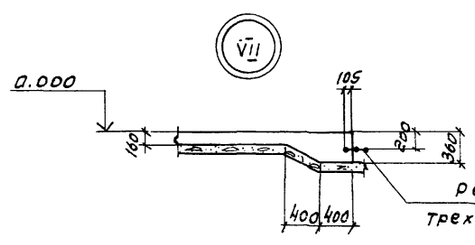

1 Совместно с данным см. л.л.-КЖ-15,16,17
2. Кожух Д=400 и сальник для трубы Ду=300 учтены на л. КЖ-68

ТП 902-2-343-КЖ

Привязан			Разраб.	Цветкова		Аэротенк четырехкоридорный с размерами коридора 6×5×84-102	Стадия: Р; Лист: 18; Листов:
			Проверил	Семенова			
			Рук. гр.	Горбуз			
			Гл. инж. пр.	Чирков		Секции „А, Б, В" Днище	Госстрой СССР Союзводоканалпроект г. Москва
			Гл. спец.	Андрианов			
Инв. №			Нач. отд.	Альшуллер		Продольный чертеж. Сечения А.	

Альбом II

Типовой проект 902-2-343

Инв.№ подл. | Подпись и дата | Взам.инв.№

14-14

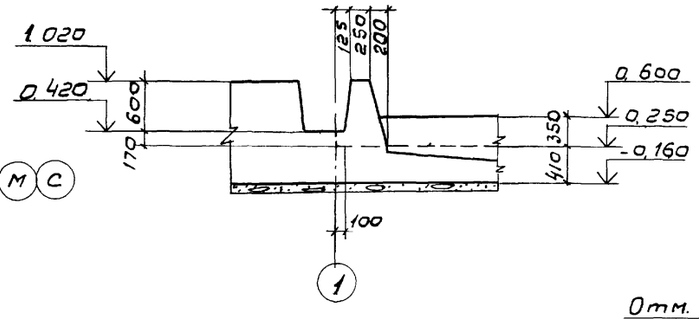

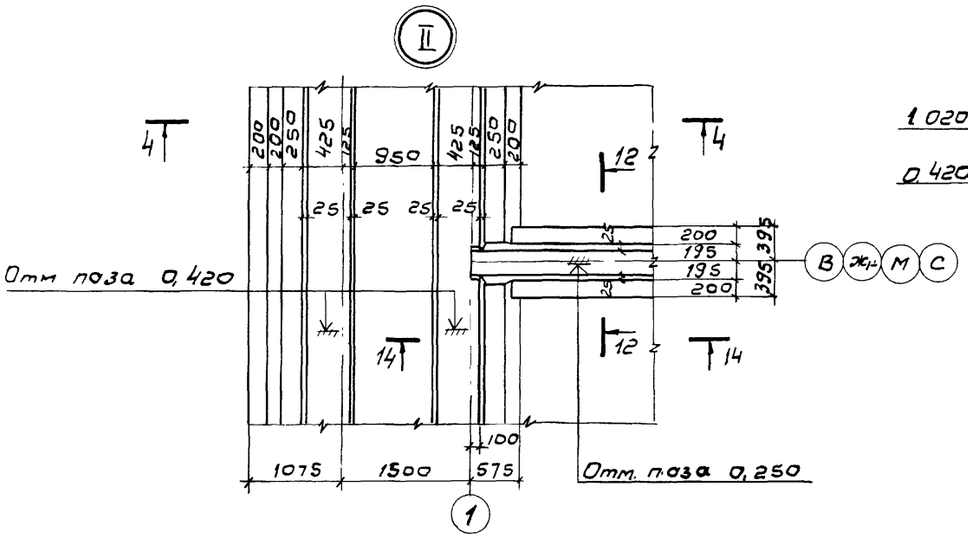

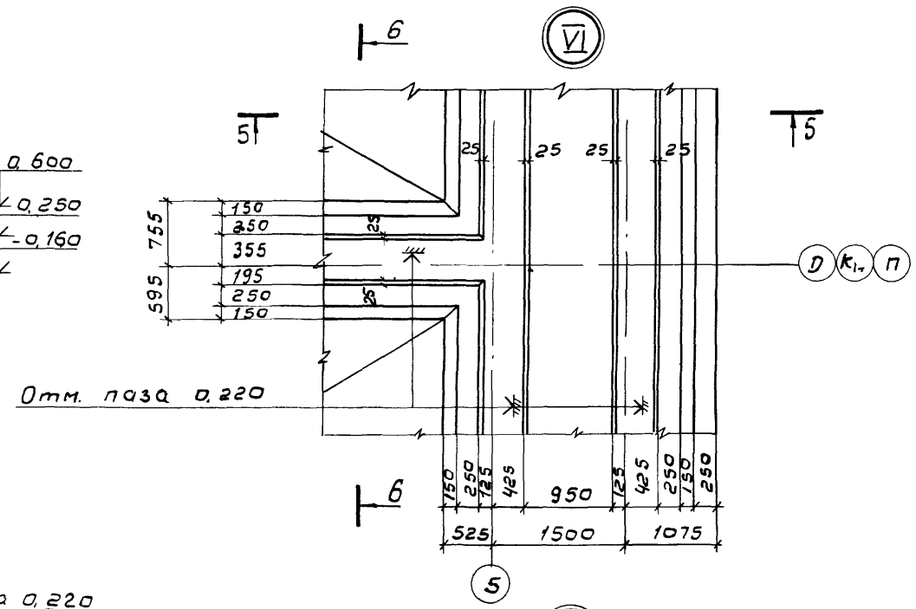

13-13

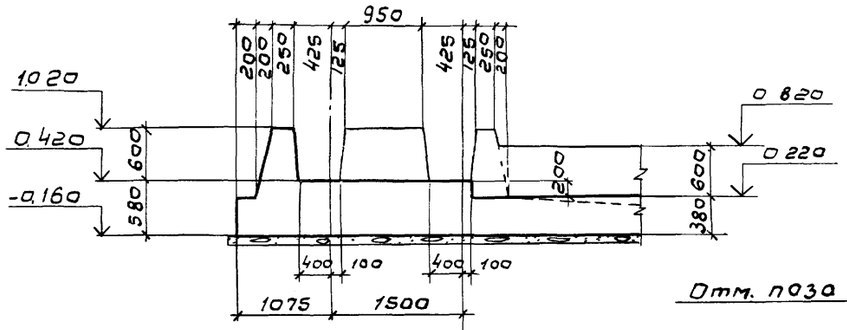

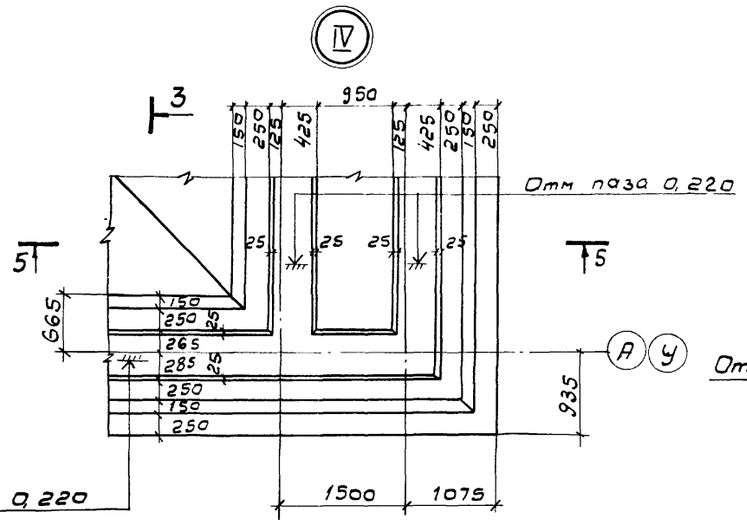

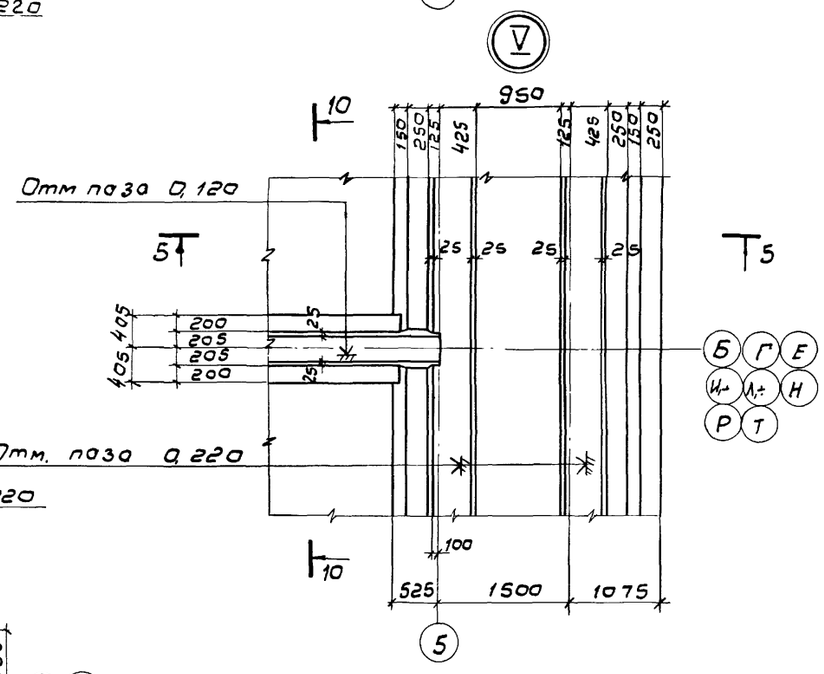

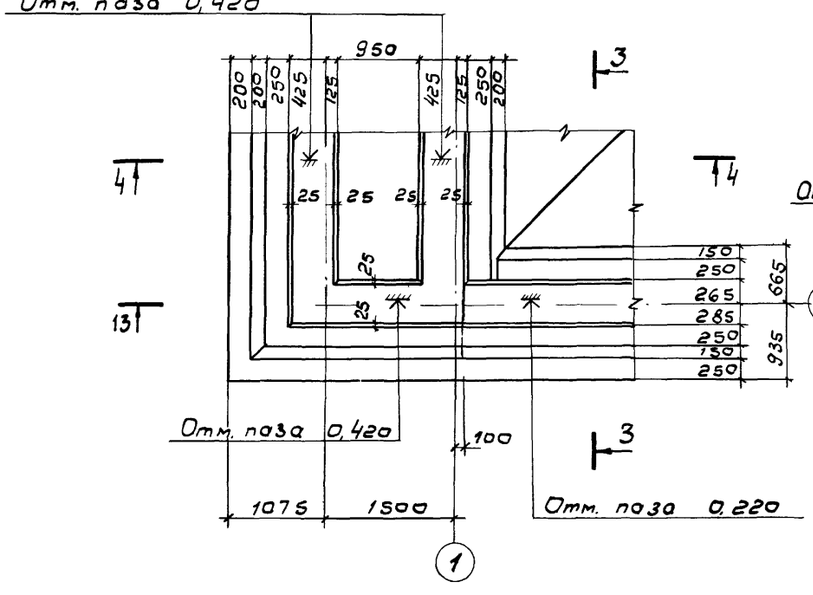

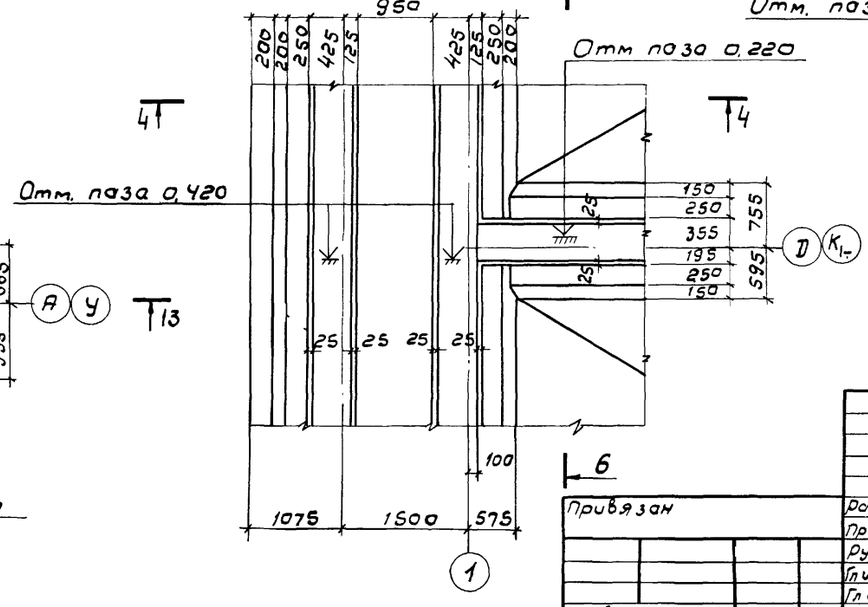

1 Совместно с данным см л.л КЖ-15,16,17
2 Сечения с 1-1 по 12-12 см л КЖ-18

Привязан			ТП 902-2-343-КЖ		
Разраб	Цветкова		Аэротенк четырехкоридорный с размерами коридора 6×5×8,4 - 102	Стадия	Лист 19	Листов
Провер	Семенова			Р		
Рук гр	Гарбуз		Секции А,Б,В Днище Опалубочный чертеж Узлы.	Госстрой СССР СОЮЗВОДОКАНАЛПРОЕКТ г. Москва		
Гл инж.пр	Чирков					
Гл спец	Андрианов					
Нач отд	Альтшуллер					
Инв.№						

Спецификация элементов монолитной конструкции

Формат	Зона	Поз	Обозначение	Наименование	Длина азротенка L м: 84.0	90.0	96.0	102.0	Примеч.
					Количество шт				
1	2	3	4	5	6	7	8	9	10
				Секция „А"					
				Документация					
22			КЖ-15,18÷23,30,31	Сборочный чертеж					
				Сборочные единицы и детали					
11			КЖИ-С1; 7	Сетка арматурная С1	26	28	30	32	
11			КЖИ-С2; 8	—"— С2	26	28	30	32	
11			КЖИ-С3; 4	—"— С3	26	28	30	32	
11			—"—"—	—"— С4	26	28	30	32	
11			КЖИ-С5; 6	—"— С5	14	15	16	17	
11			—"—"—	—"— С6	12	13	14	15	
11			КЖИ-С1; 7	—"— С7	3	3	3	3	
11			КЖИ-С2; 8	—"— С8	3	3	3	3	
11			КЖИ-С9; 10	—"— С9	6	6	6	6	
11			—"—"—	—"— С10	3	3	3	3	
11			КЖИ-С11	—"— С11	24	24	24	24	
11			КЖИ-С12; 24	—"— С12	26	28	30	32	
11			КЖИ-С13; 20	—"— С13	26	28	30	32	
11			КЖИ-С14; 15	—"— С14	14	15	16	17	
11			—"—"—	—"— С15	12	13	14	15	
11			КЖИ-С16; 17	—"— С16	26	28	30	32	
11			—"—"—	—"— С17	26	28	30	32	
11			КЖИ-С18; 19	—"— С18	3	3	3	3	
11			—"—"—	—"— С19	6	6	6	6	
11			КЖИ-С13; 20	—"— С20	3	3	3	3	
11			КЖИ-С21	—"— С21	9	9	9	9	
11			КЖИ-С22	—"— С22	9	9	9	9	
11			КЖИ-С23	—"— С23	9	9	9	9	
11			КЖИ-С12; 24	—"— С24	3	3	3	3	
11			КЖИ-КР1	Каркас плоский КР1	551	589	627	665	
12			КЖИ-КП1, 2	Каркас пространственный КП1	101	109	117	125	
12			—"—"—	—"— КП2	32	32	32	32	
12			КЖИ-КП3, 4, 5	—"— КП4	9	9	9	9	
12			—"—"—	—"— КП5	9	9	9	9	
12			—"—"—	—"— КП6	2	2	2	2	
12			КЖИ-КП6; 7	—"— КП7	15	15	15	15	
12			—"—"—	—"— КП8	7	7	7	7	
12			КЖИ-КП8; 9	—"— КП9	2	2	2	2	
12			—"—"—	—"— КП10	2	2	2	2	
12			КЖИ-КП10; 11	—"— КП11	120	132	144	156	
12			—"—"—	—"— КП12	36	36	36	36	
12			КЖИ-КП12	—"— КП13	1	1	1	1	
12			КЖИ-КП13; 14	—"— КП14	40	44	48	52	
12			—"—"—	—"— КП14	12	12	12	12	
22			КЖ-23	Стержни одиночные					
				Материалы	м³	м³	м³	м³	
				Бетон М-200, Мрз □, В6	910.2	962.2	1014.0	1065.9	
				Набетонка М-150	231.0	235.6	240.2	244.9	

Продолжение спецификации

1	2	3	4	5	6	7	8	9	10
				Секция „Б"					
				Документация					
22			КЖ-16,18÷20,24÷26,30	Сборочный чертеж					
				Сборочные единицы и детали					
11			КЖИ-С2; 8	Сетка арматурная С2	26	28	30	32	
11			КЖИ-С5; 6	—"— С5	28	30	32	34	
11			—"—"—	—"— С6	24	26	28	30	
11			КЖИ-С2; 8	—"— С8	3	3	3	3	
11			КЖИ-С9; 10	—"— С10	3	3	3	3	
11			КЖИ-С11	—"— С11	16	16	16	16	
11			КЖИ-С13; 20	—"— С13	26	28	30	32	
11			КЖИ-С14; 15	—"— С14	14	15	16	17	
11			—"—"—	—"— С15	38	41	44	47	
11			КЖИ-С18; 19	—"— С18	3	3	3	3	
11			КЖИ-С13; 20	—"— С20	3	3	3	3	
11			КЖИ-С21	—"— С21	6	6	6	6	
11			КЖИ-С22	—"— С22	6	6	6	6	
11			КЖИ-С23	—"— С23	6	6	6	6	
11			КЖИ-С25; 26	—"— С25	6	6	6	6	
11			—"—"—	—"— С26	6	6	6	6	
11			КЖИ-С27	—"— С27	26	28	30	32	
11			КЖИ-С28; 29	—"— С28	14	15	16	17	
11			—"—"—	—"— С29	12	13	14	15	
11			КЖИ-КР1	Каркас плоский КР1	435	465	495	525	
12			КЖИ-КП1; 2	Каркас пространственный КП1	51	55	59	63	
12			—"—"—	—"— КП2	20	20	20	20	
12			КЖИ-КП3; 4; 5	—"— КП3	6	6	6	6	
12			—"—"—	—"— КП4	6	6	6	6	
12			—"—"—	—"— КП5	1	1	1	1	
12			КЖИ-КП6; 7	—"— КП6	9	9	9	9	
12			—"—"—	—"— КП7	6	6	6	6	
12			КЖИ-КП8; 9	—"— КП8	2	2	2	2	
12			—"—"—	—"— КП9	2	2	2	2	
12			КЖИ-КП10; 11	—"— КП10	80	88	96	104	
12			—"—"—	—"— КП11	24	24	24	24	
12			КЖИ-КП12	—"— КП12	1	1	1	1	
12			КЖИ-КП13; 14	—"— КП13	40	44	48	52	
12			—"—"—	—"— КП14	12	12	12	12	
22			КЖ-26	Стержни одиночные					
				Материалы	м³	м³	м³	м³	
				Бетон М-200, Мрз □, В6	617.7	652.4	687.2	719.8	
				Набетонка М-150	149.0	151.9	154.9	157.8	
				Секция „В"					
				Документация					
22			КЖ-17÷20,27÷31	Сборочный чертеж					
				Сборочные единицы и детали					
11			КЖИ-С1; 7	Сетка арматурная С1	26	28	30	32	
11			КЖИ-С2; 8	—"— С2	26	28	30	32	
11			КЖИ-С3; 4	—"— С3	26	28	30	32	

Продолжение спецификации

1	2	3	4	5	6	7	8	9	10
11			КЖИ-С3; 4	Сетка арматурная С4	26	28	30	32	
11			КЖИ-С5; 6	—"— С5	14	15	16	17	
11			—"—"—	—"— С6	12	13	14	15	
11			КЖИ-С1; 7	—"— С7	3	3	3	3	
11			КЖИ-С2; 8	—"— С8	3	3	3	3	
11			КЖИ-С9; 10	—"— С9	6	6	6	6	
11			КЖИ-С11	—"— С11	28	28	28	28	
11			КЖИ-С12; 24	—"— С12	26	28	30	32	
11			КЖИ-С13; 20	—"— С13	26	28	30	32	
11			КЖИ-С14; 15	—"— С15	26	28	30	32	
11			КЖИ-С16; 17	—"— С16	26	28	30	32	
11			—"—"—	—"— С17	26	28	30	32	
11			КЖИ-С18; 19	—"— С19	6	6	6	6	
11			КЖИ-С13; 20	—"— С20	3	3	3	3	
11			КЖИ-С21	—"— С21	11	11	11	11	
11			КЖИ-С22	—"— С22	11	11	11	11	
11			КЖИ-С23	—"— С23	11	11	11	11	
11			КЖИ-С12; 24	—"— С24	3	3	3	3	
11			КЖИ-С25; 26	—"— С26	6	6	6	6	
11			—"—"—	—"— С26	6	6	6	6	
11			КЖИ-С27	—"— С27	26	28	30	32	
11			КЖИ-С28; 29	—"— С28	14	15	16	17	
11			—"—"—	—"— С29	12	13	14	15	
11			КЖИ-КР1	Каркас плоский КР1	696	744	792	840	
12			КЖИ-КП1; 2	Каркас пространственный КП1	104	112	120	128	
12			—"—"—	—"— КП2	34	34	34	34	
12			КЖИ-КП3; 4; 5	—"— КП3	11	11	11	11	
12			—"—"—	—"— КП4	11	11	11	11	
12			—"—"—	—"— КП5	1	1	1	1	
12			КЖИ-КП6; 7	—"— КП6	18	18	18	18	
12			—"—"—	—"— КП7	7	7	7	7	
12			КЖИ-КП8; 9	—"— КП8	2	2	2	2	
12			—"—"—	—"— КП9	2	2	2	2	
12			КЖИ-КП10; 11	—"— КП10	120	132	144	156	
12			—"—"—	—"— КП11	36	36	36	36	
12			КЖИ-КП12	—"— КП12	2	2	2	2	
12			КЖИ-КП13; 14	—"— КП13	80	88	96	104	
12			—"—"—	—"— КП14	24	24	24	24	
22			КЖ-29	Стержни одиночные					
				Материалы	м³	м³	м³	м³	
				Бетон М-200, Мрз □, В6	1053.9	1113.6	1173.4	1233.2	
				Набетонка М-150	259.0	268.2	277.7	288.9	

Привязан

Инв. №

Совместно с данным см. л. л. КЖ-21-31

ТП 902-2-343.3-КЖ

Разраб.	Цветкова		
Провер.	Семенова		
Рук. гр.	Гарбуз		
Гл. инж. пр.	Чурков		
Гл. спец.	Андрианов		
Нач. отд.	Альтшуллер		

Азротенк четырехкоридорный с размерами коридора 6 × 5 × 84-102

Секции „А, Б, В" Днище. Спецификация элементов монолитной конструкции

Стадия	Лист	Листов
Р	20	

Госстрой СССР
СОЮЗВОДОКАНАЛПРОЕКТ
г. Москва

Альбом II

Типовой проект 902-2-343

Инв.№ подл. | Подпись и дата | Взам. инв.№

План раскладки нижней арматуры

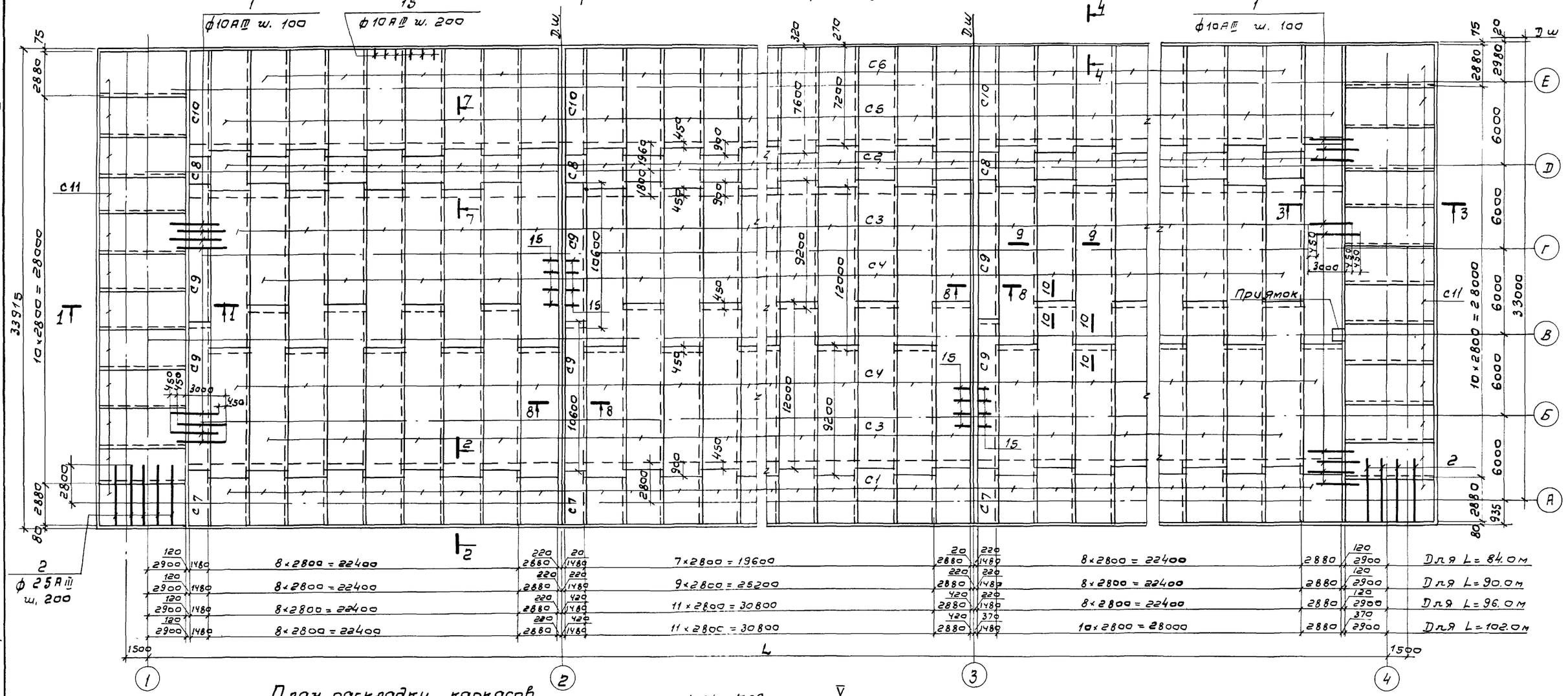

План раскладки каркасов

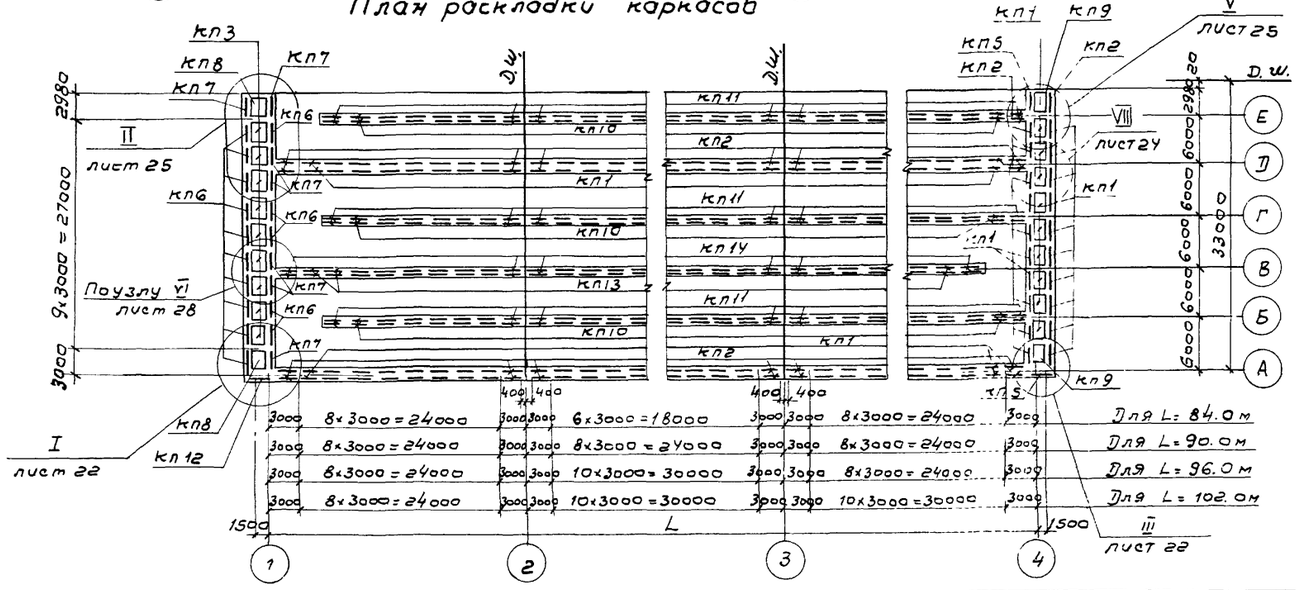

1. Совместно с данным см. л.л КЖ-15; 20, 22, 24, 25, 28, 30, 31.
2. Разбивка сеток дана по осям стыков.
3. Защитный слой бетона - 35 мм.
4. В месте приямка арматуру сеток обрезать по месту.

Привязан

Инв.№

Разраб.	Цветкова		ТП 902-2-343 -КЖ		
Провер.	Семенова				
Рук. гр.	Гарбуз				
Гл. инж. пр.	Чирков		Аэротенк четырехкоридорный с размерами коридора 6×5×84-102	Стадия: Р	Лист: 21	Листов:
Гл. спец.	Андрианов		Секция „А" Днище Арматурный чертеж Раскладка нижней арматуры	Госстрой СССР СОЮЗВОДОКАНАЛПРОЕКТ г. Москва	
Нач. отд.	Альтшуллер				

17229-02 23

План раскладки верхней арматуры

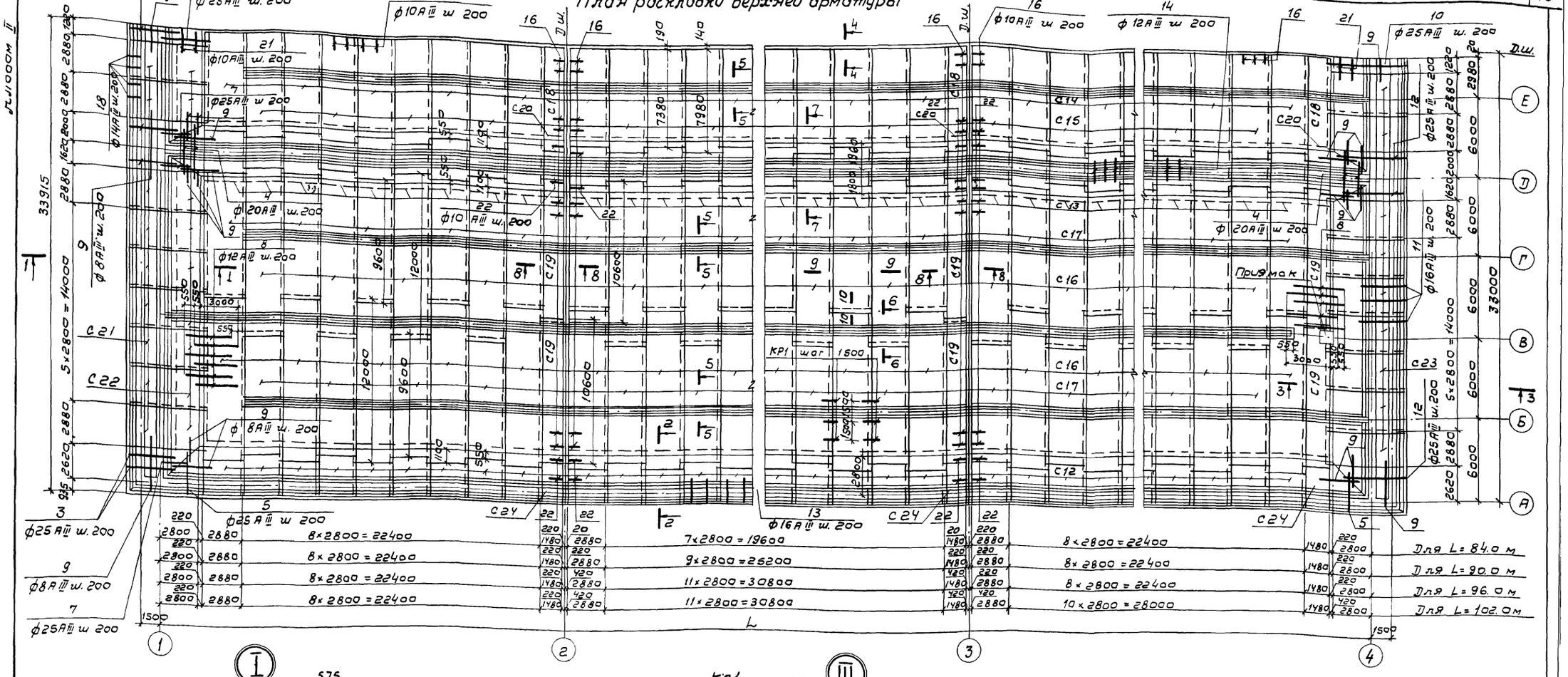

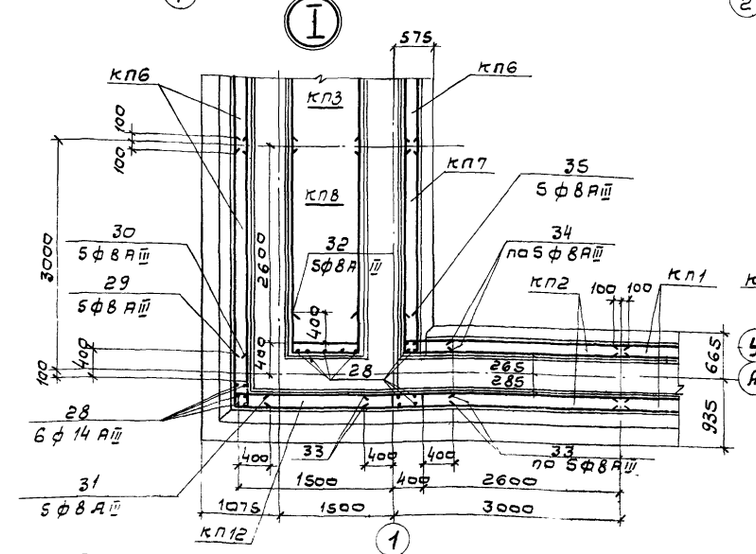

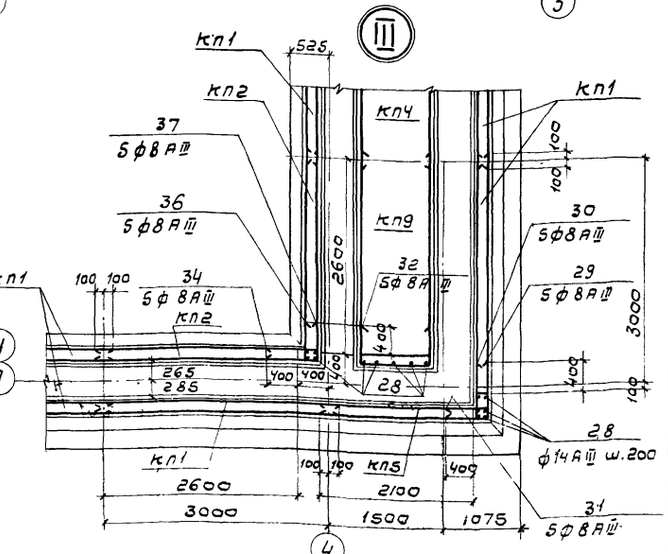

1. Совместно с данным см. л. л. КЖ-15, 20, 21, 30, 31.
2. Разбивка сеток дана по осям стыков.
3. Защитный слой бетона - 25 мм.
4. В месте приямка арматуру сеток обрезать по месту.

Привязан.

Инв. №

ТП 902-2-343-КЖ

Разраб.	Цветкова		Аэротенк четырехкоридорный с размерами коридора 6×6×84-102	Стадия	Лист	Листов
Провер.	Семенова			Р	22	
Рук. гр.	Гарбуз			Госстрой СССР		
Гл. инж. пр.	Чирков		Секция „А" Днище Арматурный чертеж Раскладка верхней арматуры.	СОЮЗВОДОКАНАЛПРОЕКТ г. Москва		
Гл. спец.	Андрианов					
Нач. отд.	Альтшиллер					

Ведомость одиночных стержней на 1 секцию

Марка эл-та	Поз.	Эскиз или сечение	ф мм	Длина мм	Вес, 1шт. кг	Длина аэротенка L м: 84.0 К-во	84.0 Общий вес, кг	90.0 К-во	90.0 Общий вес, кг	96.0 К-во	96.0 Общий вес, кг	102.0 К-во	102.0 Общий вес, кг
1	2	3	4	5	6	7	8	9	10	11	12	13	14
Одиночные стержни	1	3450	10АIII	3450	2.1	680	1428.0	680	1428.0	680	1428.0	680	1428.0
	2	3700	25АIII	3700	14.3	56	800.8	56	800.8	56	800.8	56	800.8
	3	555 550 110 2700 110	25АIII	3810	14.7	37	543.9	37	543.9	37	543.9	37	543.9
	4	500÷2000 90÷360 500÷2000 1850	20АIII	Eср. 3850	9.5	22	209.0	22	209.0	22	209.0	22	209.0
	5	500÷3000 52÷315 1580	25АIII	Eср 3330	12.8	22	281.6	22	281.6	22	281.6	22	281.6
	6	4140	25АIII	4140	16.0	7	112.0	7	112.0	7	112.0	7	112.0
	7	1400÷4100	25АIII	Eср 2750	10.6	20	212.0	20	212.0	20	212.0	20	212.0
	8	3550	12АIII	3550	3.2	264	844.8	264	844.8	264	844.8	264	844.8
	9	п.м	8АIII	п м	0.395	п м 3376	1330.0	п.м 3508	1390 0	п.м 3600	1450.0	п.м 3772	1510.0
	10	3200 310 3050	25АIII	6250	24.2	7	169.4	7	169.4	7	169.4	7	169 4
	11	230 20 230 3050	16АIII	3280	5.2	165	858.0	165	858.0	165	858 0	165	858.0
	12	500÷3200 47÷310 3050	25АIII	Eср. 4900	18.9	20	378 0	20	378.0	20	378.0	20	378.0
	13	230 20 1580 230	16АIII	1810	2.8	416	1164.8	446	1248.8	476	1332.8	506	1416.8
	14	230 230 20 230 1350 230	12АIII	1810	1.6	416	665.6	446	713.6	476	761.6	506	809.6
	15	350 630 300 100 600 400	10АIII	1480	0.9	1125	1012.5	1155	1039.5	1185	1066.5	1215	1093.5
	16	800 140 400	10АIII	1340	0.8	920	736.0	950	760.0	980	784.0	1010	808.0
	17	330	10АIII	330	0.2	1125	225.0	1155	231.0	1185	237.0	1215	243.0
	18	700 850	14АIII	1050	1.3	165	214.5	165	214.5	165	214.5	165	214.5
	19	750 230 230 270 270	10АIII	1750	1.1	2220	2440.0	2400	2640.0	2580	2840.0	2760	3040.0
	20	730 860 860 270 270	10АIII	1990	1.2	740	888.0	800	960.0	860	1032.0	920	1104.0

Продолжение ведомости стержней

1	2	3	4	5	6	7	8	9	10	11	12	13	14
Одиночные стержни	21	1600 140÷360 400	10АIII	Eср 2250	1.4	24	33.6	24	33.6	24	33.6	24	33.6
	22	800 140÷360 400	10АIII	Eср 1450	0.9	96	86.4	96	86.4	96	86.4	96	86 4
	23	1140 1310 1140	10АIII	3590	2.2	11	24.2	11	24.2	11	24.2	11	24.2
	24	1140 1500 1140	10АIII	3780	2.3	10	23.0	10	23.0	10	23.0	10	23.0
	25	150 1490 150	10АIII	1790	1.1	38	41.8	38	41.8	38	41.8	38	41.8
	26	150 1300 150	10АIII	1600	1.0	39	39.0	39	39.0	39	39.0	39	39.0
	27	500 1100 150	10АIII	1750	1.1	30	33.0	30	33.0	30	33.0	30	33.0
	28	950	14АIII	950	1.2	133	159.6	133	159.6	133	159.6	133	159.6
	29	810 450	8АIII	1260	0.5	10	5.0	10	5.0	10	5.0	10	5.0
	30	800 150	8АIII	950	0.4	10	4.0	10	4.0	10	4.0	10	4.0
	31	150 440	8АIII	590	0.2	10	2.0	10	2.0	10	2.0	10	2.0
	32	850 900	8АIII	2200	0.9	20	18.0	20	18.0	20	18.0	20	18.0
	33	800	8АIII	800	0.3	20	6.0	20	6.0	20	6.0	20	6.0
	34	150 650	8АIII	800	0.3	98	29.4	98	29.4	98	29.4	98	29.4
	35	510 220÷400 510	8АIII	Eср. 1330	0.5	10	5.0	10	5.0	10	5.0	10	5.0
	36	5 150	8АIII	660	0 3	5	1.5	5	1.5	5	1.5	5	1.5
	37	500 640	8АIII	1140	0 5	5	2.5	5	2.5	5	2.5	5	2.5
	38	760 220÷400 760	8АIII	Eср. 1840	0.7	20	14.0	20	14.0	20	14.0	20	14.0
	39	580 220÷400 580	8АIII	Eср. 1470	0.6	40	24.0	40	24.0	40	24.0	40	24.0
	40	680 220÷400 680	8АIII	Eср 1670	0.7	5	3.5	5	3.5	5	3.5	5	3.5
	41	650 580	8АIII	1230	0.5	5	2.5	5	2.5	5	2.5	5	2.5
	42	580 150	8АIII	730	0.3	5	1.5	5	1.5	5	1.5	5	1.5
	43	150 410	8АIII	560	0.2	5	1.0	5	1.0	5	1.0	5	1.0
	44	650 420	8АIII	1070	0.4	5	2.0	5	2.0	5	2.0	5	2.0

Совместно с данным см. л.л. КЖ-21, 22, 30, 31

Привязан

Инв.N

Разраб.	Цветкова	
Провер.	Семенова	
Рук. гр.	Гарбуз	
Гл. инж. пр.	Чирков	
Гл. спец.	Андрианов	
Нач. отд.	Альтшуллер	

ТП 902-2-343-КЖ

Аэротенк четырехкоридорный с размерами коридора 6×5×84-102

Секция „А" Днище. Ведомость одиночных стержней

Стадия	Лист	Листов
Р	23	

Госстрой СССР СОЮЗВОДОКАНАЛПРОЕКТ г. Москва

17229-02 25

Типовой проект 902-2-343 Альбом II

Взам инв.N | Подпись и дата | Инв.N подл.

План раскладки нижней арматуры

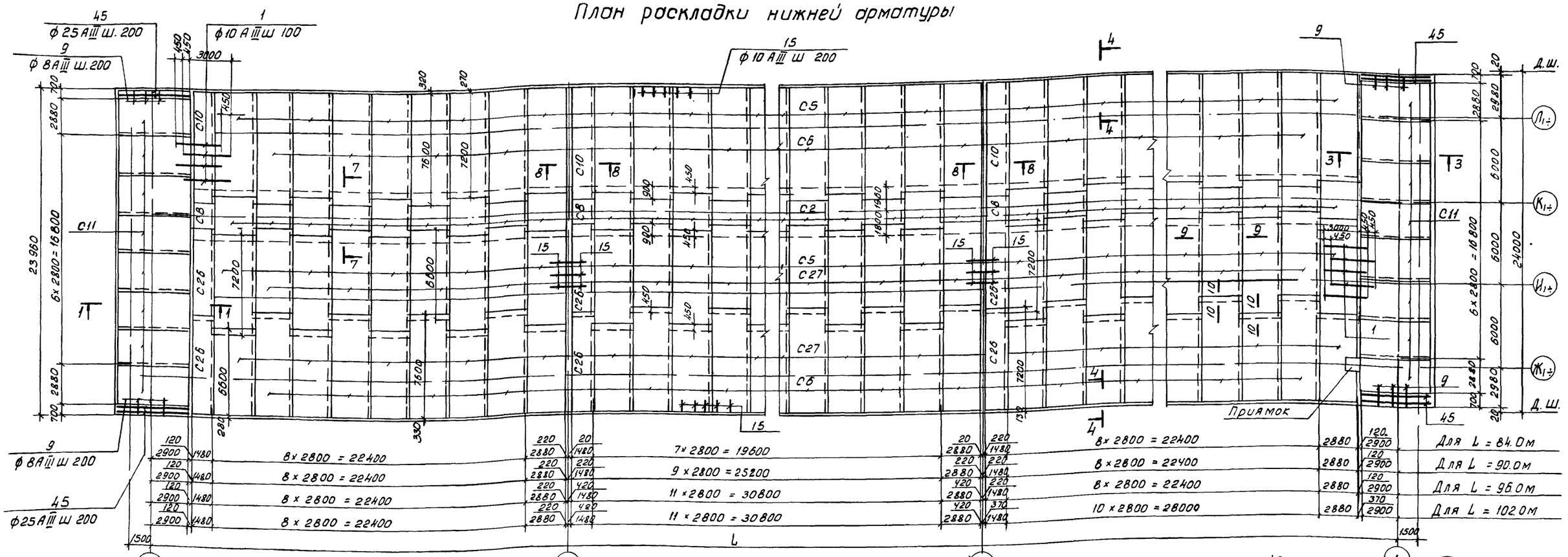

План раскладки каркасов

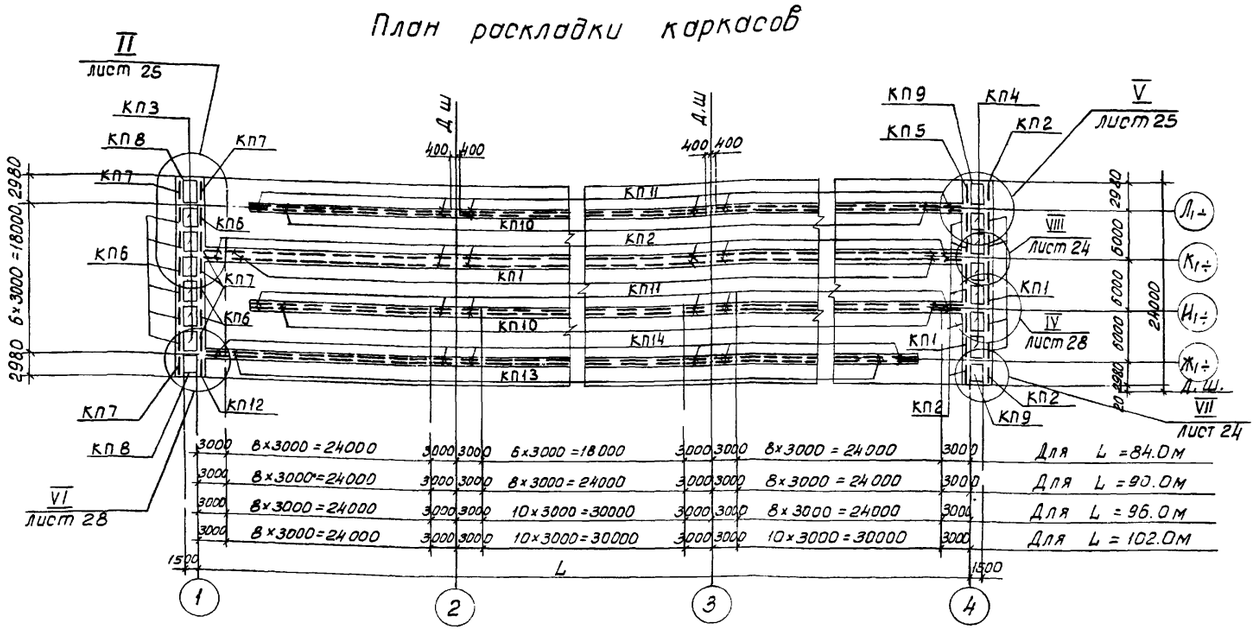

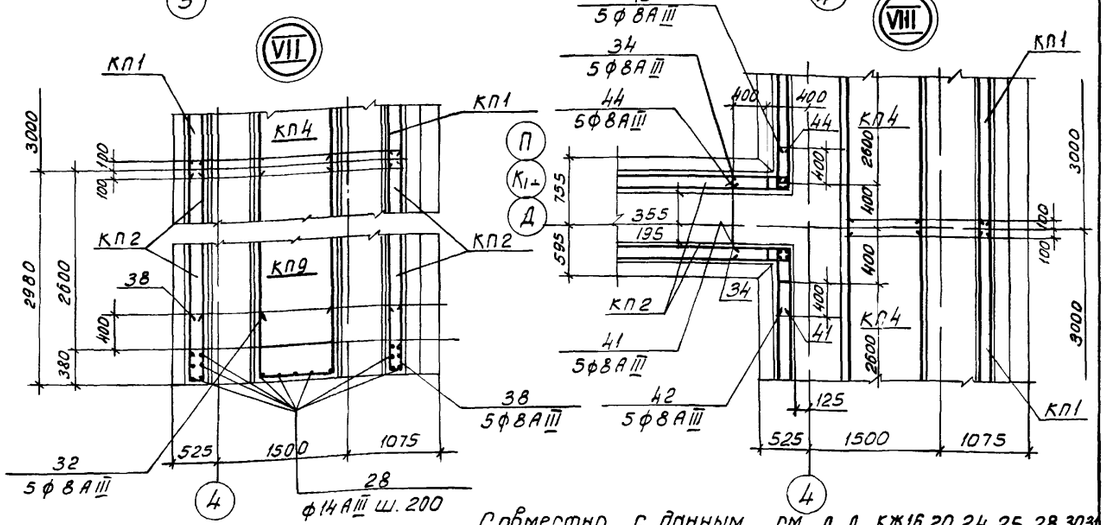

Совместно с данным см. л. 1 КЖ16,20,24,25,28,30,31

ТП902-2-343-КЖ

Привязан			
Инв №			
Разраб	Цветкова		Аэротенк четырехкоридорный с размерами коридора 6 х 5 х 84 -102
Проверил	Семенова		
Рук гр	Гербуз		
Гл инж пр	Чирков		
Гл спец	Андрианов		Секция „Б". Днище Арматурный чертеж Раскладка нижней арматуры.
Нач отд	Альтшуллер		

Стадия	Лист	Листов
Р	24	

Госстрой СССР
СОЮЗВОДОКАНАЛПРОЕКТ
г Москва

План раскладки верхней арматуры

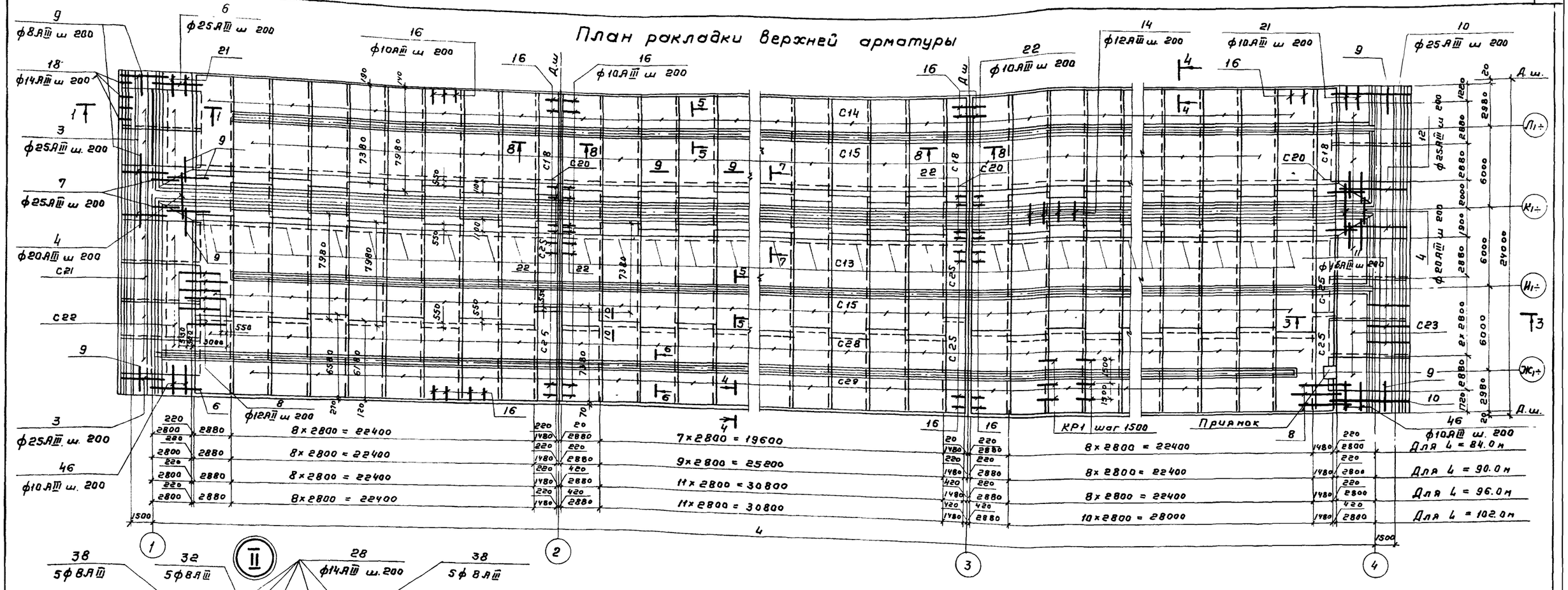

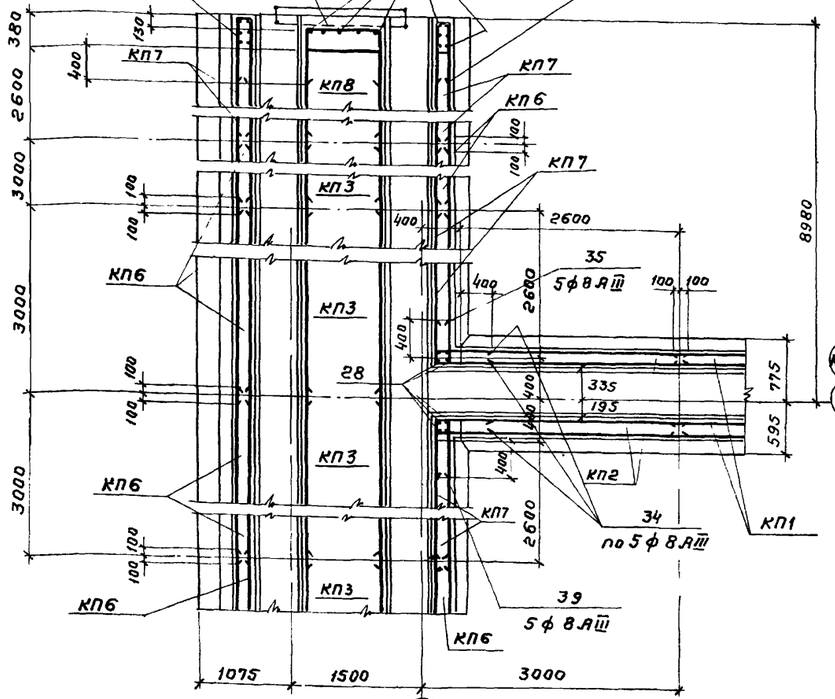

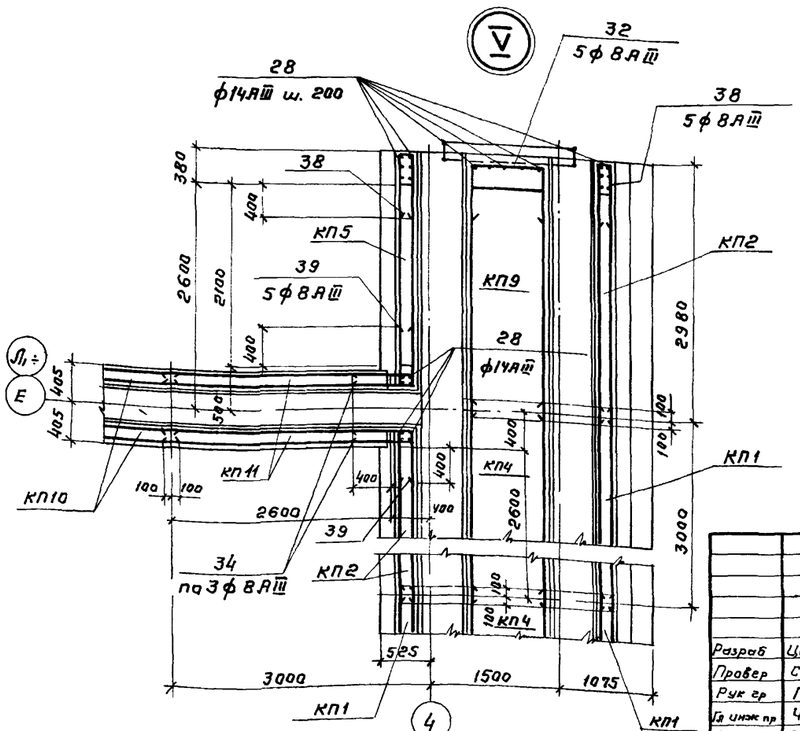

1. Совместно с данным см. л.л. КЖ-16, 20, 24, 30, 31.
2. Разбивка сеток дана по осям стыков.
3. Защитный слой бетона – 25 мм.
4. В месте приямка арматуру сеток обрезать по месту.

Типовой проект 902-2-343 Альбом III

Инв. № подл. | Подпись и дата | Взам. инв. №

Привязан			
Инв. №			

ТП 902-2-343-КЖ

Разраб.	Цветкова		Аэротенк четырехкоридорный с размерами коридора 6×5×84-102	Стадия	Лист	Листов
Провер.	Семенова			Р	25	
Рук. гр.	Горбуз		Секция „Б" Днище Арматурный чертеж Раскладка верхней арматуры	Госстрой СССР СОЮЗВОДОКАНАЛПРОЕКТ г. Москва		
Гл. инж. пр.	Чирков					
Гл. спец.	Андрианов					
Нач. отд.	Альтшуллер					

Ведомость одиночных стержней на 1 секцию

Марка эл-та	Поз	Эскиз или сечение	ф мм	Длина мм	Вес 1 шт. кг.	Длина аэротенка м 84.0 К-во	84.0 Общий вес кг	90.0 К-во	90.0 Общий вес кг	96.0 К-во	96.0 Общий вес кг	102.0 К-во	102.0 Общий вес кг.
1	2	3	4	5	6	7	8	9	10	11	12	13	14
Одиночные стержни	1	3450	10АIII	3450	2.1	480	1008.0	480	1008.0	480	1008.0	480	1008.0
	3	555, 550, 110, 2700, 110	25АIII	3810	14.7	35	514.5	35	514.5	35	514.5	35	514.5
	4	500÷2000, 360, 500÷2000, 80, 1350	ℓ ср 20АIII	3850	9,5	22	209 0	22	209.0	22	209.0	22	209.0
	6	4140	25АIII	4140	16.0	16	256.0	16	256 0	16	256.0	16	256.0
	7	1400 ÷ 4100	25АIII	ℓ ср 2750	10.6	10	106.0	10	106.0	10	106.0	10	106.0
	8	3550	12АIII	3550	3.2	202	646.4	202	646.4	202	646.4	202	646.4
	9	п. м.	8АIII	п.м.	0.395	3605	1420.0	3789	1500 0	3963	1580.0	4137	1660.0
	10	3200, 310, 3050	25АIII	6250	24 2	16	387 2	16	387.2	16	387.2	16	387.2
	11	230, 20, 230, 3050	16АIII	3280	5 2	120	624. 0	120	624.0	120	624.0	120	624.0
	12	500÷3200, 310, 3050, 47	ℓ ср 25АIII	4900	18.9	10	189.0	10	189.0	10	189.0	10	189.0
	14	230, 20, 230, 230, 1350, 230	12АIII	1810	1.6	416	665.0	446	713.0	476	761 0	506	809.0
	15	350, 300, 630, 100, 600, 400	10АIII	1480	0.9	1370	1233.0	1430	1287.0	1490	1341. 0	1550	1395.0
	16	800, 140, 400	10АIII	1340	0 8	796	636.8	826	660. 8	856	684.8	886	708. 8
	17	330	10АIII	330	0. 2	945	183.0	945	189.0	975	195.0	1005	201.0
	18	700, 350	14АIII	1050	1. 3	120	156.0	120	156.0	120	156.0	120	156.0
	19	750, 230, 230, 270, 270	10АIII	1750	1.1	1480	1628.0	1600	1760.0	1720	1892.0	1840	2024.0
	20	730, 360, 360, 270, 270	10АIII	1990	1.2	740	888.0	800	960.0	860	1032. 0	920	1104.0
	21	1600, 140÷360, 400	ℓ ср 10АIII	2250	14	24	33 6	24	33 6	24	33.6	24	33.6
	22	140÷360, 800, 400	ℓ ср 10АIII	1450	0.9	48	43.2	48	43. 2	48	43. 2	48	43. 2
	23	1140, 1310, 1140	10АIII	3590	2.2	11	24. 2	11	24. 2	11	24 2	11.	24. 2

Продолжение ведомости стержней

1	2	3	4	5	6	7	8	9	10	11	12	13	14
Одиночные стержни	24	1140, 1500, 1140	10АIII	3780	2.3	10	23.0	10	23.0	10	23.0	10	23.0
	25	150, 1490, 150	10АIII	1790	1.1	38	41.8	38	41.8	38	41 8	38	41.8
	26	150, 1300, 150	10АIII	1600	1.0	39	39.0	39	39.0	39	39.0	39	39.0
	27	500, 1100, 150	10АIII	1750	1.1	30	33.0	30	33.0	30	33.0	30	33.0
	28	950	14АIII	950	1.2	91	109 2	91	109.2	91	109.2	91	109.2
	32	650, 900, 650	8АIII	2200	0.9	20	18.0	20	18.0	20	18.0	20	18.0
	34	150, 650	8АIII	800	0.3	66	19.8	66	19.8	66	19.8	66	19.8
	35	510, 220÷400, 510	ℓ ср 8АIII	1330	0.5	5	2,5	5	2.5	5	2,5	5	2. 5
	38	220÷400, 760, 760	ℓ ср 8АIII	1830	0.7	40	28.0	40	28.0	40	28.0	40	28.0
	39	220÷400, 580, 580	ℓ ср 8АIII	1470	0.6	30	18.0	30	18.0	30	18.0	30	18.0
	40	220÷400, 680, 680	ℓ ср 8АIII	1670	0.7	5	3,5	5	3,5	5	3,5	5	3,5
	41	650, 580	8АIII	1230	0,5	5	2.5	5	2,5	5	2,5	5	2,5
	42	580, 150	8АIII	730	0, 3	5	1,5	5	1,5	5	1,5	5	1,5
	43	150, 410	8АIII	560	0, 2	5	1.0	5	1.0	5	1.0	5	1.0
	44	650, 420	8АIII	1070	0.4	5	2.0	5	2.0	5	2.0	5	2.0
	45	320, 5450	25АIII	5770	22.2	16	355. 2	16	355.2	16	355. 2	16	355.2
	46	2100, 400, 140÷360	ℓ ср 10АIII	2750	1.7	24	40.8	24	40.8	24	40.8	24	40.8

Совместно с данным см. л.л. КЖ-24, 25, 30, 31.

Привязан

Инв. №

Разраб	Цветкова		
Проверил	Семенова		
Рук. бр.	Гарбуз		
Гл.инж.пр	Чирков		
Гл.спец.	Андрианов		
Нач.отд	Альтшуллер		

ТП 902-2-343-КЖ

Аэротенк четырехкоридорный с размерами коридора 6 × 5 × 84 – 102
Секция "б". Днище
Ведомость одиночных стержней.

Стадия	Лист	Листов
Р	26	

Госстрой СССР
СОЮЗВОДОКАНАЛПРОЕКТ
г. Москва

Альбом II

Типовой проект 902-2-343

План раскладки нижней арматуры

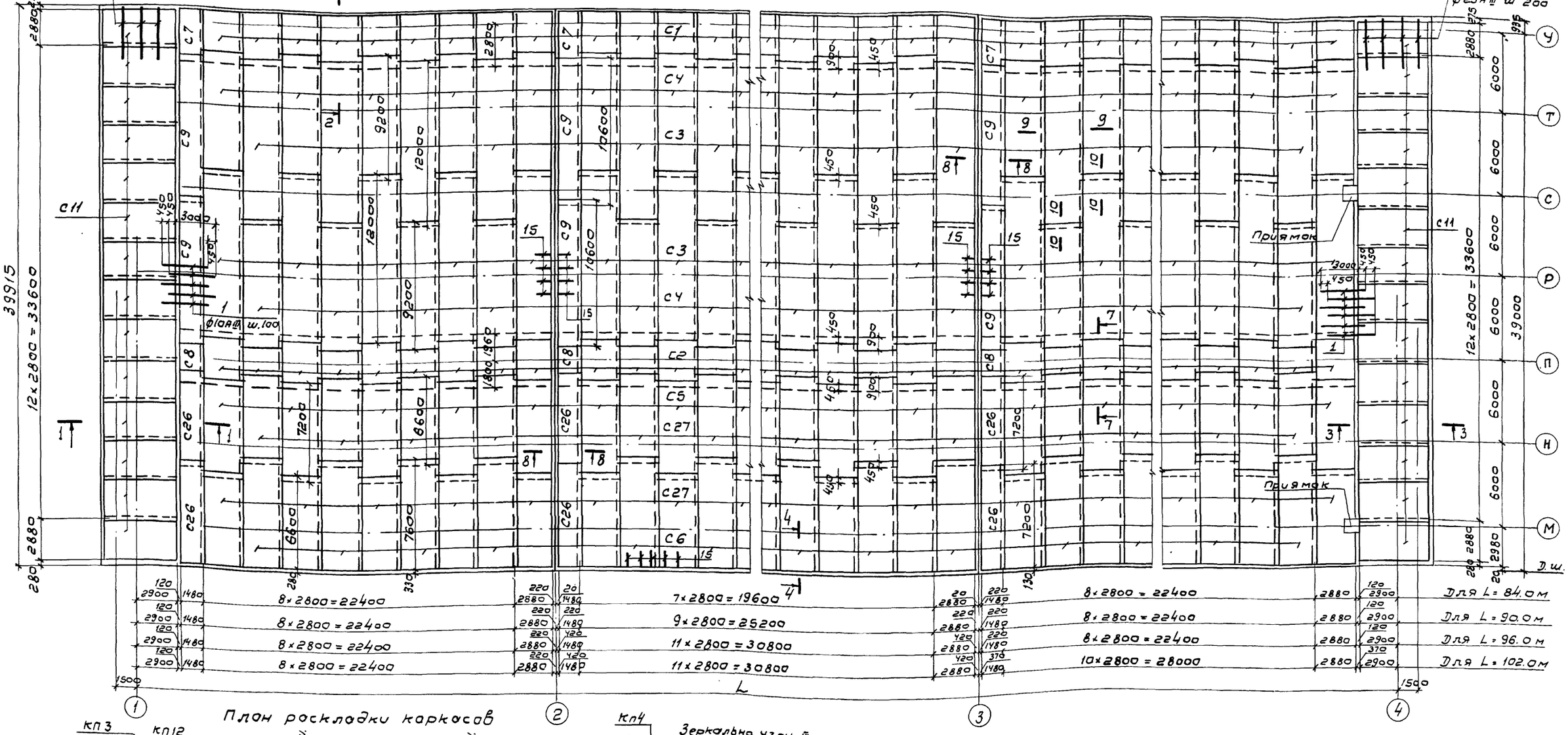

План раскладки каркасов

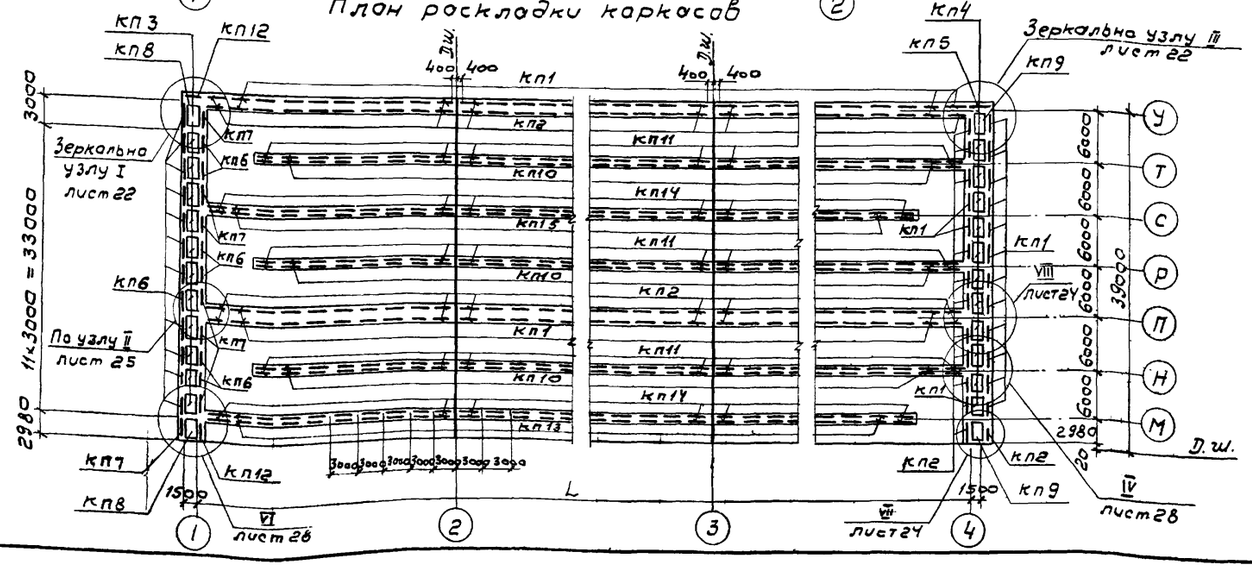

1. Совместно с данным см. л. л. КЖ-17, 20, 22, 24, 25, 28, 30, 31.
2. Разбивка сеток дана по осям стыков.
3. Защитный слой бетона - 35 мм.
4. В месте приямка арматуру сеток обрезать по месту.

Привязан	Разраб	Цветкова		ТП 902-2-343-КЖ
	Провер	Семенова		
	Рук. гр	Гарбуз		Аэротенк четырехкоридорный с размерами коридора 6×5×84 - 102
	Гл инж пр	Чирков		Секция „В." Днище. Арматурный чертеж. Раскладка нижней арматуры.
	Гл. спец.	Андрианов		
Инв. N	Нач отд.	Альтшуллер		

Стадия	Лист	Листов
Р	27	

Госстрой СССР
СОЮЗВОДОКАНАЛПРОЕКТ
г. Москва

Инв. N подл. | Подпись и дата | Взам. инв. N

17229-02 29

Типовой проект 902-2-343 Альбом II

План раскладки верхней арматуры

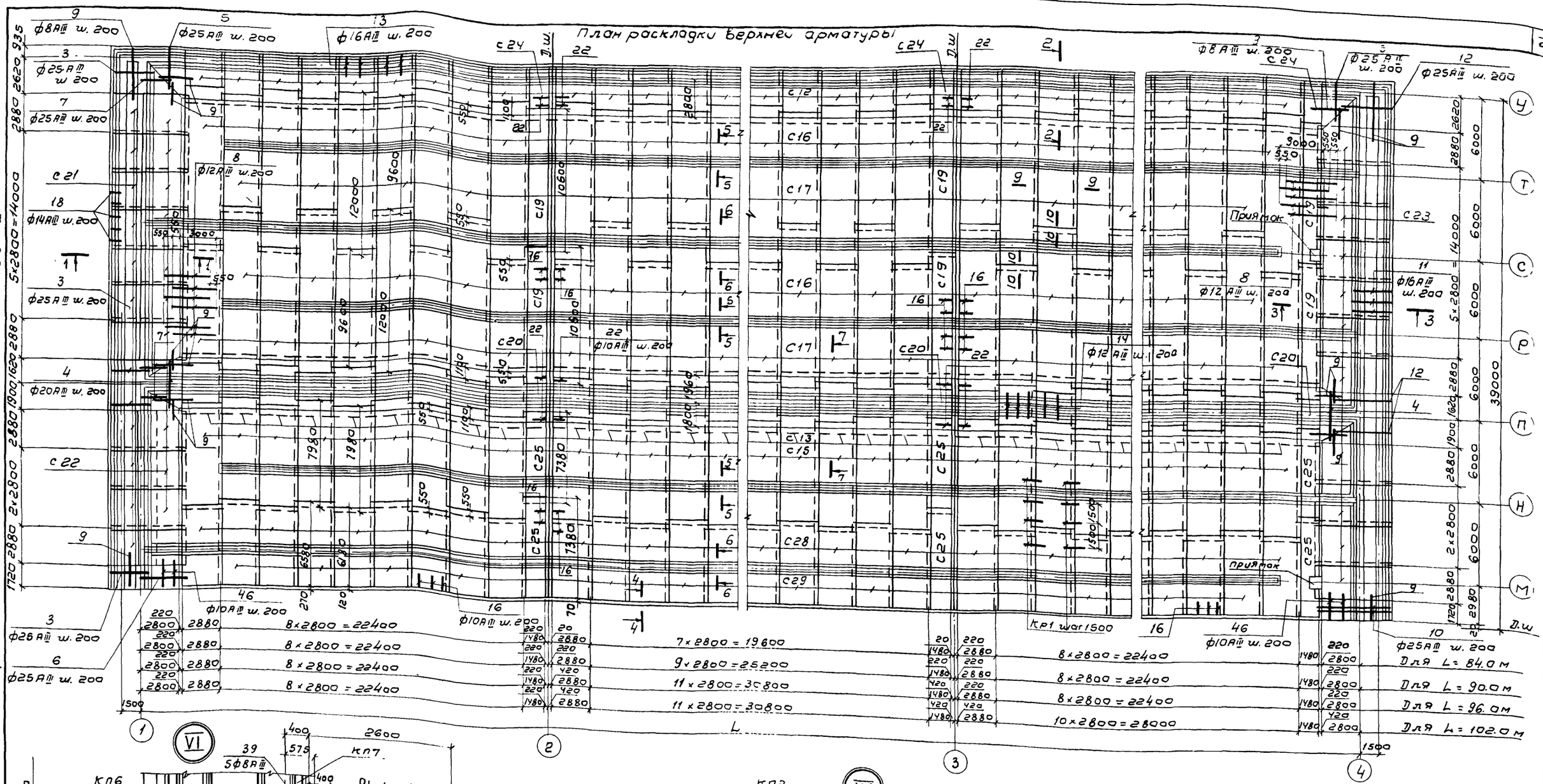

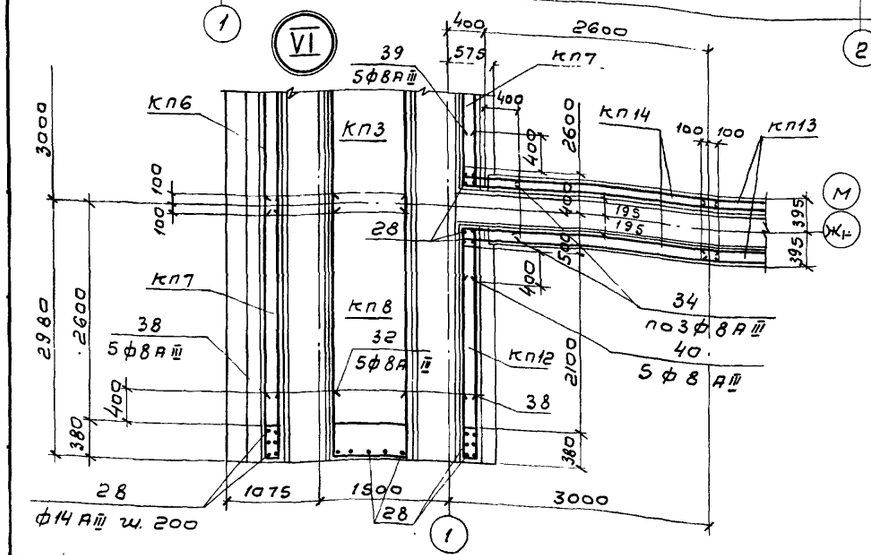

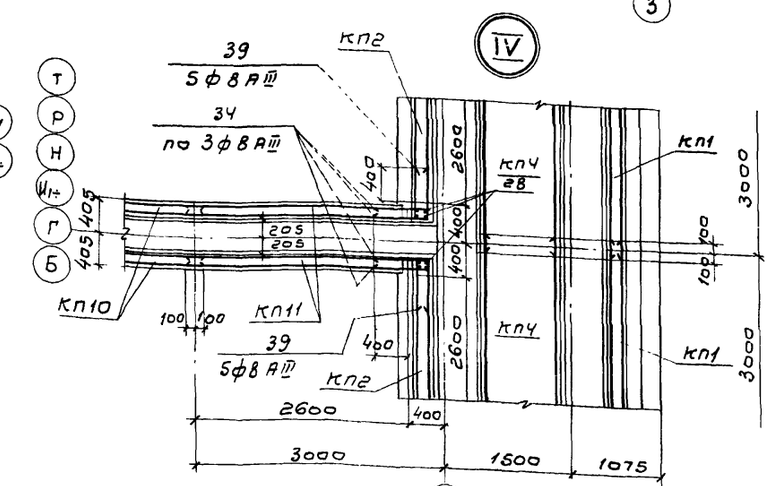

1. Совместно с данным см. л.л. КЖ-17, 29, 27, 30, 31.
2. Разбивка сеток дна по осям стыков.
3. Защитный слой бетона – 25 мм.
4. В местах приямков арматуру сеток обрезать по месту.

Привязан

Инв. N

ТП 902-2-343-КЖ

Разраб.	Цветкова		Аэротенк четырехкоридорный с размерами коридора 6×5×84-102	Стадия	Лист	Листов
Провер.	Семенова			Р	28	
Рук. гр.	Горбуз					
Гл. инж. пр.	Чирков		Секция „В" Днище. Арматурный чертеж. Раскладка верхней арматуры.	Госстрой СССР		
Гл. спец.	Андрианов			СОЮЗВОДОКАНАЛПРОЕКТ г. Москва		
Нач. отд.	Альтшуллер					

17229-02 30

Типовой проект 902-2-343 Альбом II

Ведомость одиночных стержней на 1 секцию

Марка эл-та	Поз	Эскиз или сечение	ф мм	Длина мм	Вес 1шт. кг	Длина аэротенка м 84.0 К-во	84.0 Общий вес кг	90.0 К-во	90.0 Общий вес кг	96.0 К-во	96.0 Общий вес кг	102.0 К-во	102.0 Общий вес кг
1	2	3	4	5	6	7	8	9	10	11	12	13	14
Одиночные стержни	1	3450	10АIII	3450	2.1	780	1638.0	780	1638.0	780	1638.0	780	1638.0
	2	3700	25АIII	3700	14.3	56	800.8	56	800.8	56	800.8	56	800.8
	3	555 550 110 2700 110	25АIII	3810	14.7	40	588.0	40	588.0	40	588.0	40	588.0
	4	500÷2000 500÷2000 90÷360 1350	20АIII	ℓср 3850	9.5	22	209.0	22	209.0	22	209.0	22	209.0
	5	500÷3000 52÷315 1580	25АIII	ℓср 3330	12.8	22	281.6	22	281.6	22	281.6	22	281.6
	6	4140	25АIII	4140	16.0	9	144.0	9	144.0	9	144.0	9	144.0
	7	1400÷4140	25АIII	ℓср 2770	10.7	20	214.0	20	214.0	20	214.0	20	214.0
	8	3550	12АIII	3550	3.2	324	1036.8	324	1036.8	324	1036.8	324	1036.8
	9	п.м.	8АIII	п.м	0.395	п.м 3903	1550.0	п.м. 4053	1610.0	п.м. 4203	1670.0	п.м. 4353	1730.0
	10	3200 310 3050	25АIII	6250	24.2	9	217.8	9	217.8	9	217.8	9	217.8
	11	230 20 230 3050	16АIII	3280	5.2	195	1014.0	195	1014.0	195	1014.0	195	1014.0
	12	500÷3200 47÷310 3050	25АIII	ℓср 4900	18.9	20	378.0	20	378.0	20	378.0	20	378.0
	13	230 20 1580 230	16АIII	1810	2.8	416	1164.8	446	1248.8	476	1332.8	506	1416.8
	14	230 20 230 230 1350 230	12АIII	1810	1.6	416	665.6	446	713.6	476	761.6	506	809.6
	15	350 300 630 100 600 400	10АIII	1480	0.9	1225	1102.5	1255	1129.5	1285	1156.5	1315	1183.5
	16	800 140 400	10АIII	1340	0.8	1040	832.0	1070	856.0	1100	880.0	1130	904.0
	17	330	10АIII	330	0.2	1235	247.0	1265	253.0	1295	259.0	1325	265.0
	18	700 350	14АIII	1050	1.3	195	253.5	195	253.5	195	253.5	195	253.5
	19	750 230 230 270 270	10АIII	1750	1.1	2220	2440.0	2400	2640.0	2580	2840.0	2760	3040.0
	20	730 360 360 270 270	10АIII	1990	1.2	1480	1776.0	1600	1920.0	1720	2064.0	1840	2208.0

Продолжение ведомости стержней

1	2	3	4	5	6	7	8	9	10	11	12	13	14
Одиночные стержни	22	800 140÷360 400	10АIII	ℓср 1450	0.9	96	86.4	96	86.4	96	86.4	96	86.4
	23	1140 1310 1140	10АIII	3590	2.2	22	48.4	22	48.4	22	48.4	22	48.4
	24	1140 1500 1140	10АIII	3780	2.3	20	46.0	20	46.0	20	46.0	20	46.0
	25	150 1490 150	10АIII	1790	1.1	76	83.6	76	83.6	76	83.6	76	83.6
	26	150 1300 150	10АIII	1600	1.0	78	78.0	78	78.0	78	78.0	78	70.0
	27	500 1100 150	10АIII	1750	1.1	60	66.0	60	66.0	60	66.0	60	66.0
	28	950	14АIII	950	1.2	124	148.8	124	148.8	124	148.8	124	148.8
	29	810 450	8АIII	1260	0,5	10	5.0	10	5.0	10	5.0	10	5.0
	30	800 150	8АIII	950	0.4	10	4.0	10	4.0	10	4.0	10	4.0
	31	150 440	8АIII	590	0.2	10	2.0	10	2.0	10	2.0	10	2.0
	32	650 900 650	8АIII	2200	0.9	25	22.5	25	22,5	25	22,5	25	22.5
	33	800	8АIII	800	0,3	20	6.0	20	6.0	20	6.0	20	6.0
	34	150 650	8АIII	800	0,3	110	33.0	110	33.0	110	33.0	110	33.0
	35	510 220÷400 510	8АIII	ℓср 1330	0,5	10	5.0	10	5.0	10	5.0	10	5.0
	36	510 150	8АIII	660	0.3	5	1.5	5	1.5	5	1.5	5	1.5
	37	500 640	8АIII	1140	0.5	5	2.5	5	2.5	5	2.5	5	2.5
	38	220÷400 760 760	8АIII	ℓср 1840	0.7	20	14.0	20	14.0	20	14.0	20	14.0
	39	580 580 220÷400	8АIII	ℓср 1470	0.6	45	27.0	45	27.0	45	27.0	45	27.0
	40	220÷400 680 680	8АIII	ℓср 1670	0.7	10	7.0	10	7.0	10	7.0	10	7.0
	41	650 580	8АIII	1230	0.5	5	2.5	5	2.5	5	2.5	5	2.5
	42	580 150	8АIII	730	0.3	5	1,5	5	1,5	5	1,5	5	1,5
	43	150 410	8АIII	560	0.2	5	1.0	5	1.0	5	1.0	5	1.0
	44	650 150	8АIII	800	0,3	5	1,5	5	1,5	5	1,5	5	1,5
	46	2100 400 140÷360	10АIII	ℓср 2750	1.7	24	40.8	24	40.8	24	40.8	24	40.8

Совместно с данным см
л л КЖ-27,28,30,31

Привязан	Разраб.	Цветкова	
	Проверил	Семенова	
	Рук. ер.	Гарбуз	
	Гл инж пр.	Чирков	
	Гл спец.	Андрианов	
Инв №	Нач отд	Альтшулер	

ТП 902-2-343-КЖ

Аэротенк четырехкоридорный с размерами коридора 6×5×84 – 102

Секция „В". Днище. Ведомость одиночных стержней.

Стадия	Лист	Листов
Р	29	

Госстрой СССР СОЮЗВОДОКАНАЛПРОЕКТ г Москва

Инв № подл. | Подпись и дата | Взам инв. №

1 – 1

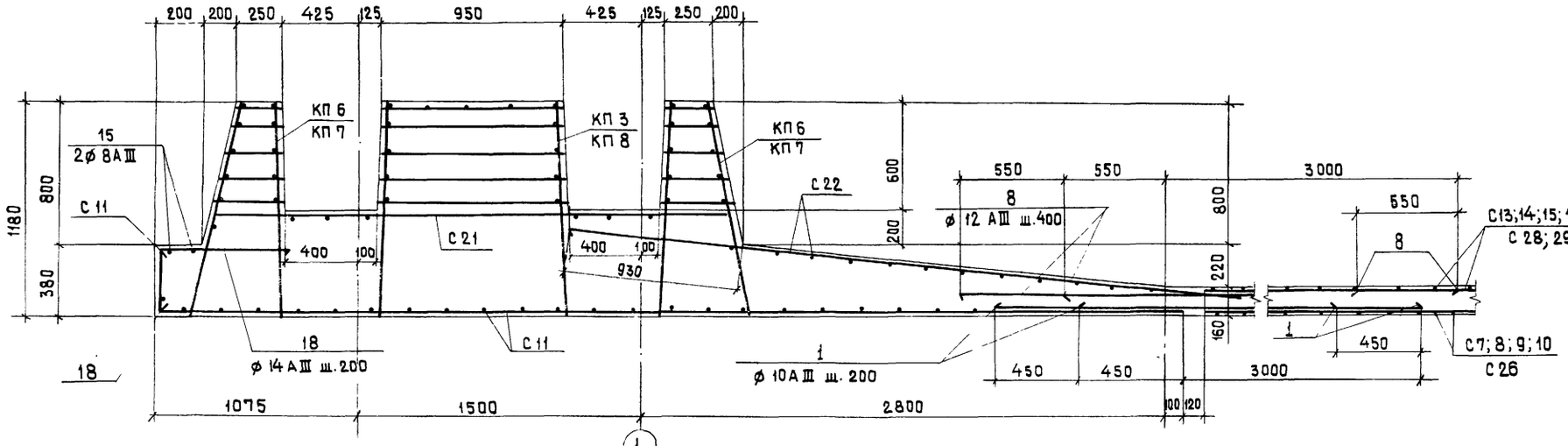

5 – 5

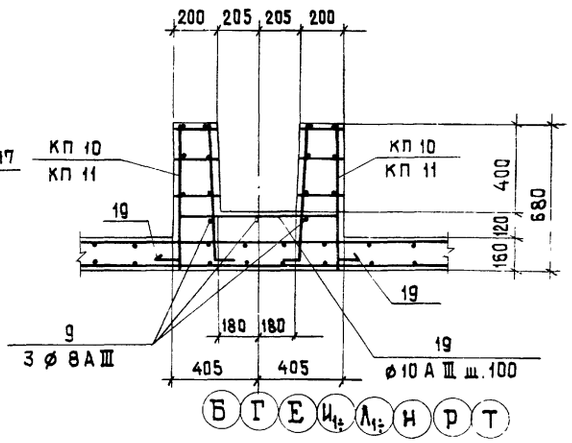

2 – 2

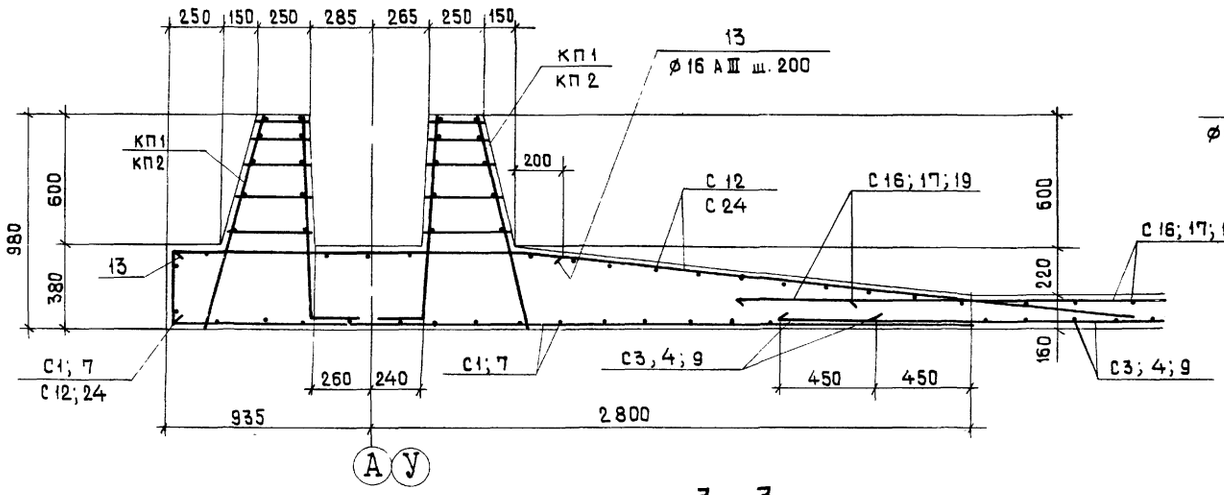

4 – 4

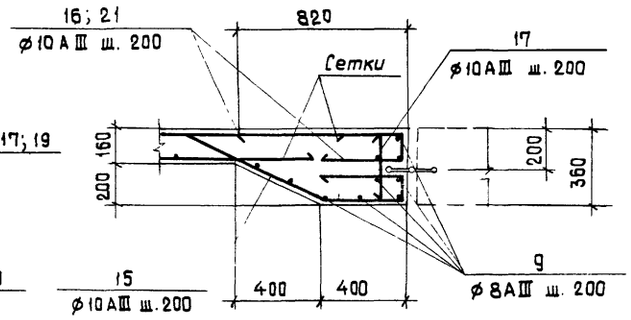

6 – 6

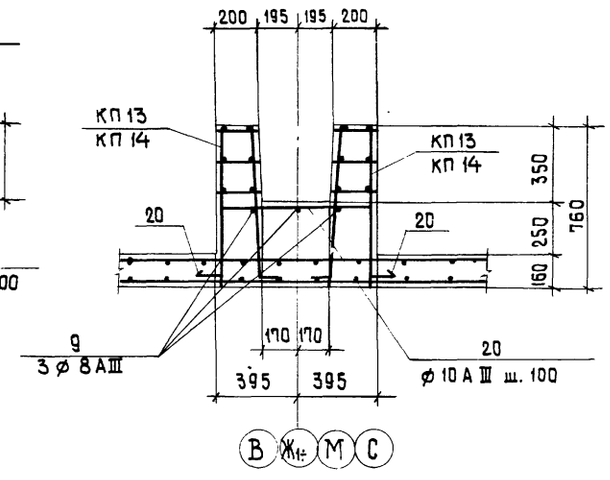

3 – 3

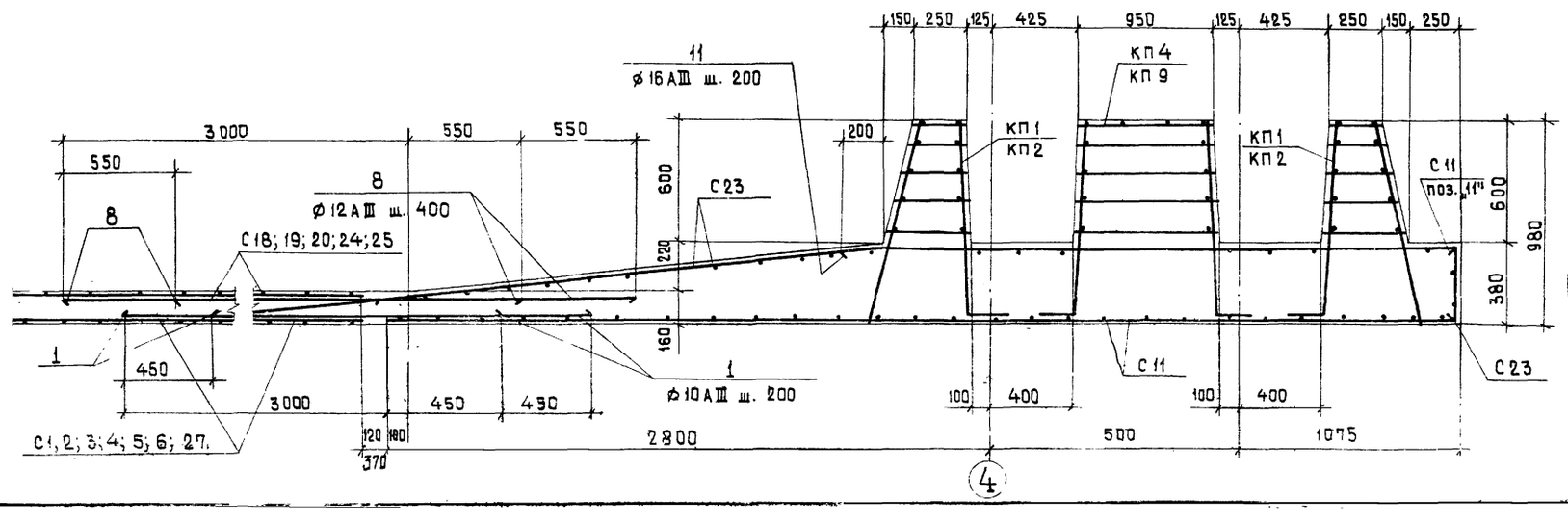

1. Совместно с данным см. п.п. КЖ-21÷29.
2. Защитный слой бетона для нижней арматуры-35 мм; для верхней арматуры-25 мм.

Привязан

Инв. №

ТП 902-2-343-КЖ

Разраб.	Цветкова		
Проверил	Семенова		
Рук. гр.	Гарбуз		
Гл. инж. пр	Чирков		
Гл. спец.	Андрианов		
	Альтшиллер		

Аэротенк четырехкоридорный с размерами коридора 6×5×84÷102

Секции „А; Б, В." Днище. Арматурный чертеж. Сечения 1-1 ÷ 5-5.

Стадия	Лист	Листов
Р	30	

Госстрой СССР
СОЮЗВОДОКАНАЛПРОЕКТ
г. Москва

Типовой проект 902-2-343 Альбом II

7-7

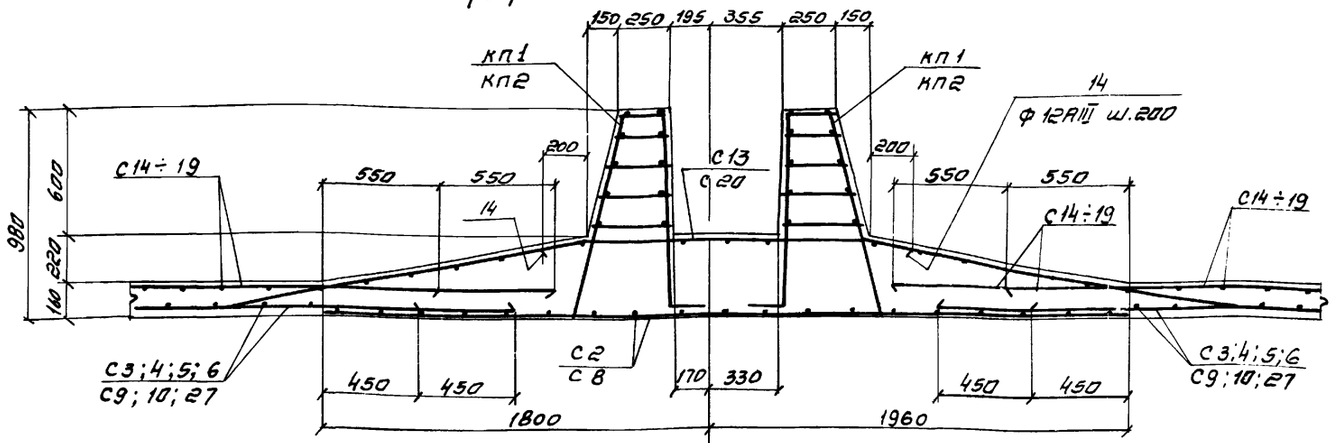

Армирование приямка

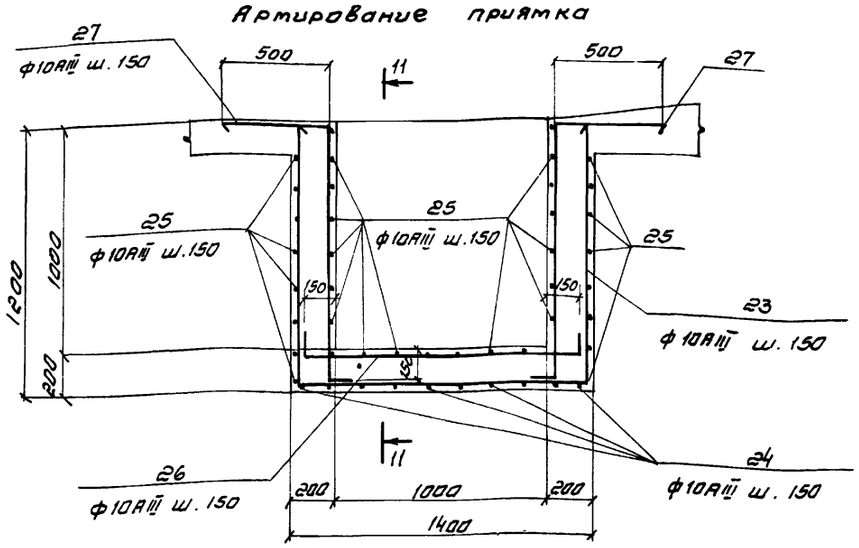

11-11

8-8

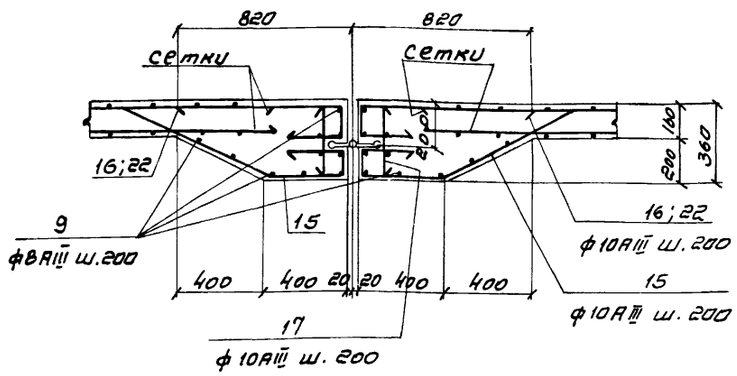

9-9

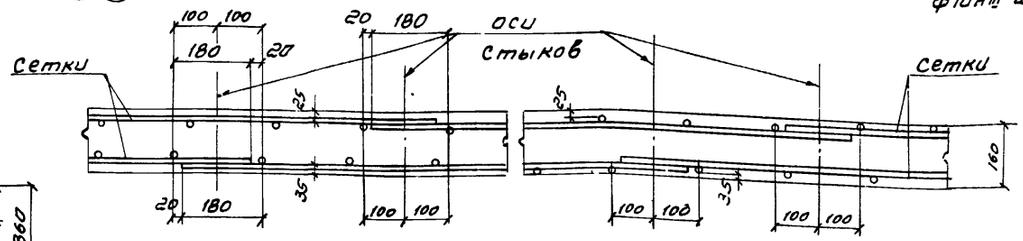

10-10

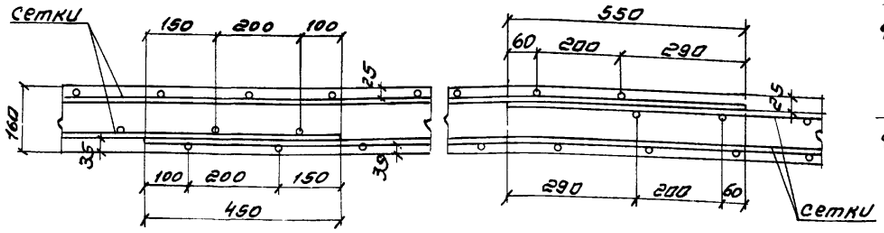

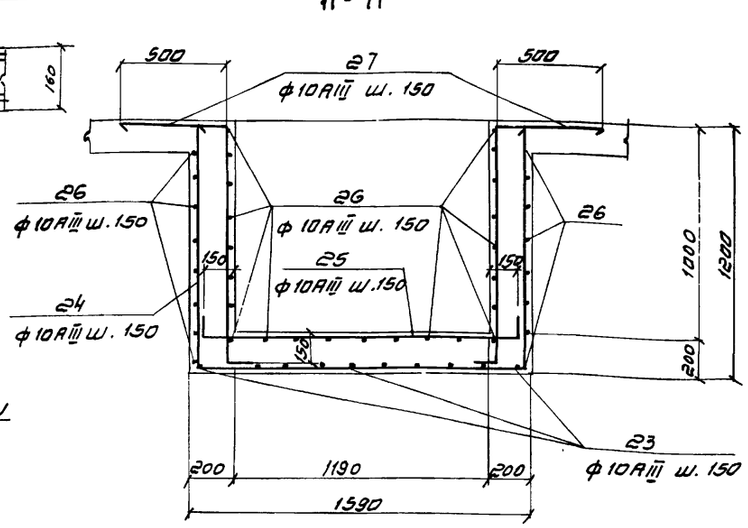

Выборка стали на один элемент, кг

Марка эл-та	Арматурные изделия: Арматурная сталь Гост 5781-75, Класс AI, ф мм 6	ф мм 8	итого	Класс AIII, ф мм 6	ф мм 8	итого	Итого	Арматурная сталь Гост 5, 1459-72, Класс AIII, ф мм 10	12	14	16	20	25	итого	Всего
Секция „А"	2846.9	3616.9	6463.8	5506.8	8864.8		14371.6	28121.6	12749.5	6683.9	2022.8	8407.4	23951.5	87932.7	108768.1
Секция „Б"	2176.5	2224.0	4400.5	4114.4	5962.3		10076.7	21196.1	9734.9	3748.4	624.0	8407.4	11493.1	55203.9	69681.1
Секция „В"	3572.4	3987.5	7559.9	6750.8	9877.5		16628.3	34241.5	15444.0	7034.1	2178.8	8407.4	32900.0	100205.8	124394.0
Секция „А"	3063.1	3736.9	6800.0	5904.4	9321.6		15226.0	29898.0	13522.9	7019.9	2106.8	9003.8	30892.3	92443.7	114469.7
Секция „Б"	2341.5	2284.0	4625.5	4411.2	6269.5		10680.7	22696.3	10331.7	3916.4	624.0	9003.8	11493.1	58065.3	73371.5
Секция „В"	3843.6	4107.5	7951.1	7238.0	10365.5		17603.5	36491.7	16386.6	7370.1	2262.8	9003.8	33840.8	105355.8	130910.4
Секция „А"	3273.3	3856.9	7136.2	6302.0	9778.4		16080.4	31735.2	14300.3	7355.9	2190.8	9600.2	31833.1	97015.5	120232.1
Секция „Б"	2506.5	2344.0	4850.5	4708.0	6576.7		11284.7	23976.5	10928.5	4084.4	624.0	9600.2	11493.1	60706.7	76841.9
Секция „В"	4114.8	4227.5	8342.3	7725.2	10853.5		18578.7	38741.9	17329.2	7705.7	2346.8	9600.2	34976.9	110700.7	137621.7
Секция „А"	3485.5	3976.9	7472.4	6699.6	10235.2		16934.8	33572.0	15077.7	7691.9	2274.8	10196.6	32773.9	101586.9	125994.1
Секция „Б"	2671.5	2404.0	5075.5	5004.8	6883.9		11888.7	25366.7	11625.3	4252.4	624.0	10196.6	11483.1	63558.1	80522.3
Секция „В"	4386.0	4347.5	8733.5	8212.4	11341.5		19553.9	40992.3	18271.8	8042.1	2430.8	10196.6	35722.4	115656.0	143943.4

Для L = 84.0 м

Для L = 90.0 м

Для L = 96.0 м

Для L = 102.0 м

1. Совместно с данным см. л. л. КЖ-21÷30.
2. Защитный слой бетона для нижней арматуры - 35 мм; для верхней арматуры - 25 мм.

Привязан

Инв. №

Инв. № подл. | Подпись и дата | Взам. инв. №

ТП 902-2-343-КЖ

Разраб.	Цветкова		
Проверил	Семенова		
Рук. гр.	Горбуз		
Гл. инж. пр.	Чирков		
Гл. спец.	Андрианов		
Нач. отд.	Альтшуллер		

Аэротенк четырехкоридорный с размерами коридора 6×5×84-102

Стадия	Лист	Листов
Р	31	

Секции „А, Б, В". Днище. Арматурный чертеж. Сечения 7-7 по 11-11. Выборка стали

Госстрой СССР СОЮЗВОДОКАНАЛПРОЕКТ г. Москва

17229-02 33

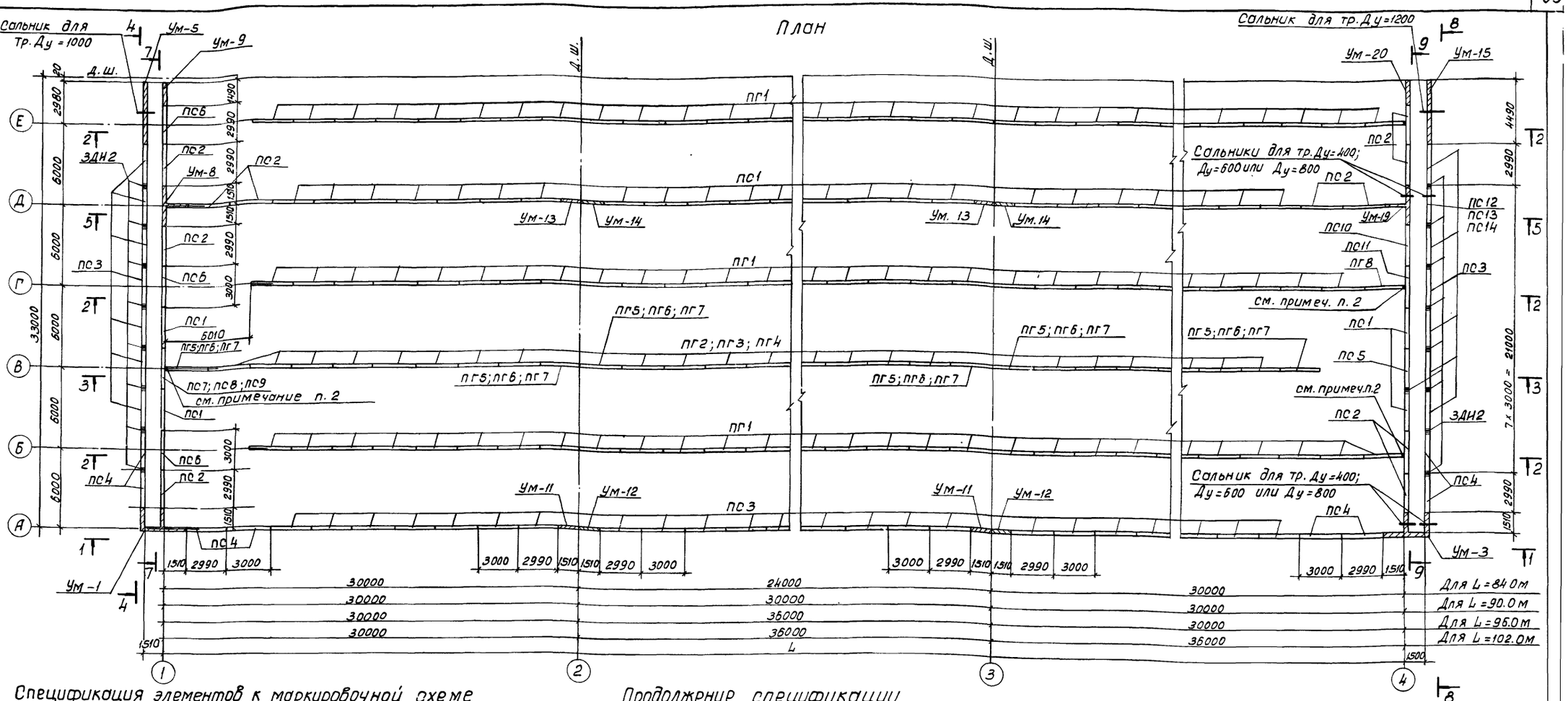

Спецификация элементов к маркировочной схеме

Марка	Обозначение	Наименование	Длина аэротенка L м: 84.0	90.0	96.0	102.0	Масса 1 шт. т	Примеч. Сеч. потока B×h
			Количество шт.					
1	2	3	4	5	6	7	8	9
		Стеновые панели						
ПС1	Серия 3.900-3 б.34.1	ПС2-54-К2	25	27	29	31	8.80	
ПС2	——"——	ПС2-54-К12	11	11	11	11	8.80	
ПС3	КЖИ-ПС3-СБ	ПС2-54-К2^{а}	34	36	38	40	8.80	
ПС4	КЖИ-ПС4-СБ	ПС2-54-К12^{а}	8	8	8	8	8.80	
ПС5	КЖИ-ПС5-СБ	ПС2-54-К2^{б}	1	1	1	1	8.80	
ПС6	КЖИ-ПС6-СБ	ПС2-54-К12^{б}	3	3	3	3	8.80	
ПС7	КЖИ-ПС7-СБ	ПС2-54-К2^{в}	1	1	1	1	8.40	600×900
ПС8	КЖИ-ПС8-СБ	ПС2-54-К2^{г}	1	1	1	1	8.30	900×900
ПС9	КЖИ-ПС9-СБ	ПС2-54-К2^{д}	1	1	1	1	8.20	1200×900
ПС10	КЖИ-ПС10-СБ	ПС2-54-К12^{в}	1	1	1	1	8.40	
ПС11	КЖИ-ПС11-СБ	ПС2-54-К12^{г}	1	1	1	1	8.40	труба
ПС12	КЖИ-ПС12;13;14-СБ	ПС2-54-К2^{е}	1	1	1	1	8.80	Ду=400
ПС13	—"—"—"—	ПС2-54-К2^{ц}	1	1	1	1	8.80	Ду=600
ПС14	—"—"—"—	ПС2-54-К2К	1	1	1	1	8.80	Ду=800
		Перегородочные панели						
ПГ1	Серия 3.900-3 вып.6	ПГ-54-2	77	83	89	95	6.42	

Продолжение спецификации

1	2	3	4	5	6	7	8	9
ПГ2	КЖИ-ПГ2-СБ	ПГ-45-2^{а}	20	22	24	26	4.70	600×900
ПГ3	КЖИ-ПГ3-СБ	ПГ-45-2^{б}	20	22	24	26	4.70	900×900
ПГ4	КЖИ-ПГ4-СБ	ПГ-45-2^{в}	20	22	24	26	4.70	1200×900
ПГ5	КЖИ-ПГ5-СБ	ПГ-45-2^{г}	6	6	6	6	4.70	600×900
ПГ6	КЖИ-ПГ6-СБ	ПГ-45-2^{д}	6	6	6	6	4.70	900×900
ПГ7	КЖИ-ПГ7-СБ	ПГ-45-2^{е}	6	6	6	6	4.70	1200×900
ПГ8	КЖИ-ПГ8-СБ	ПГ-54-2^{ц}	1	1	1	1	6.42	
		Монолитные участки						
Ум-1; Ум-3	КЖ-39	Ум-1; Ум.3	1+1	1+1	1+1	1+1		
Ум-5; Ум-15	КЖ-40,42	Ум-5; Ум-15	1+1	1+1	1+1	1+1		
Ум-8; Ум-19	КЖ-42,43	Ум-8; Ум-19	1+1	1+1	1+1	1+1		
Ум-9; Ум-20	КЖ-40	Ум-9; Ум-20	1+1	1+1	1+1	1+1		
Ум-11; Ум-12	КЖ-41	Ум-11; Ум-12	2+2	2+2	2+2	2+2		
Ум-13; Ум-14	КЖ-41	Ум-13; Ум-14	2+2	2+2	2+2	2+2		
		Детали					Масса 1 шт. кг	
Поз. 1"	КЖ-38	ф14AIII, ГОСТ 5.1459-72, ℓ=250	736	768	800	832	0.3	
Поз. 2"	КЖ-38	ф10AIII, ГОСТ 5.1459-72, ℓ=200	368	400	432	464	0.1	
ЗДИ2	КЖИ-ЗДИ2	Изделие закладное ЗДИ2	17	17	17	17	0.6	

1. Совместно с данным см. л. л. КЖ-35÷38.
2. Шов 10 мм заделать асбестоцементным раствором (оси 1 и 4).

Привязан

Инв. №

ТП 902-2-343-КЖ

Разраб.	Цветкова		
Провер.	Полякова		
Рук. гр.	Горбуз		
Гл. инж. пр.	Чирков		
Гл. спец.	Андрианов		
Нач. отд.	Альтшулер		

Аэротенк четырехкоридорный с размерами коридора 6×5×84-102

Стадия: Р | Лист: 32 | Листов:

Секция „А". Монтажный чертеж стен. План.

Госстрой СССР. Союзводоканалпроект г. Москва

17229-02 34

Типовой проект 902-2-343 Альбом II

План

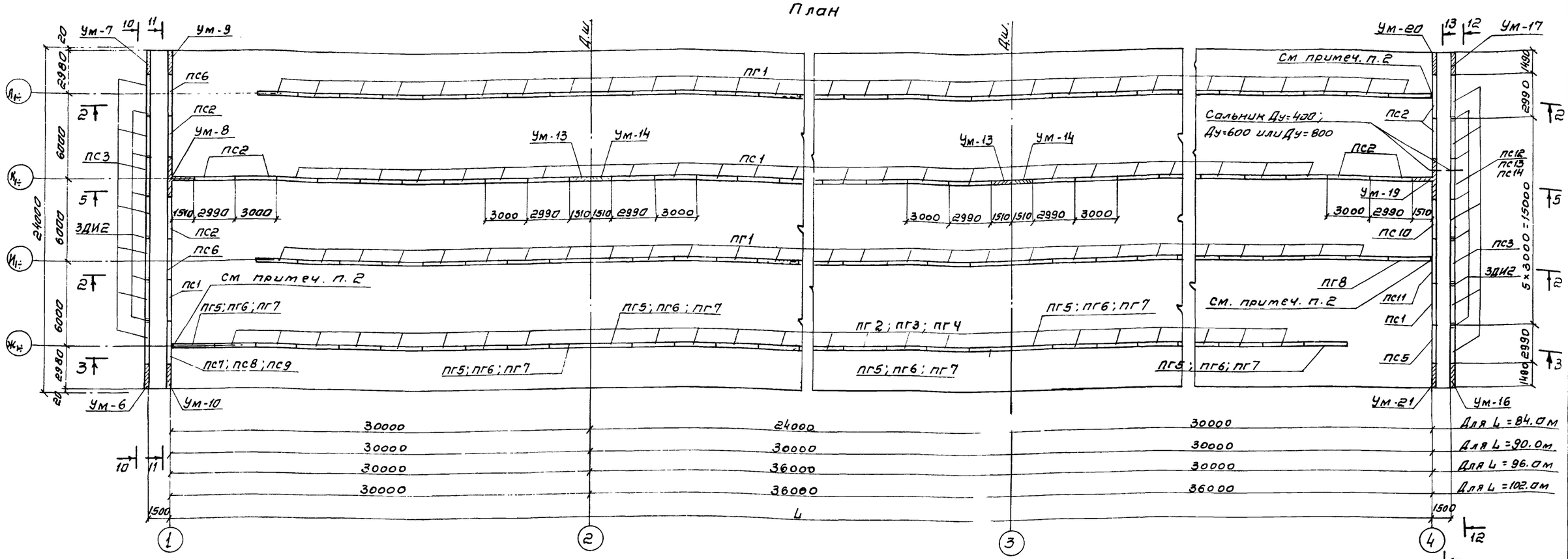

Спецификация элементов к маркировочной схеме

Марка	Обозначение	Наименование	Длина аэротенка L м: 84.0	90.0	96.0	102.0	Масса 1шт т	Примеч сеч. лотка в×h
			Количество шт					
1	2	3	4	5	6	7	8	9
		Стеновые панели						
пс1	Серия 3.900-3 в.3 ч.1	пс2-54-к2	23	25	29	29	8.80	
пс2	—"—	пс2-54-к12	8	8	8	8	8.80	
пс3	Кжи-пс3-СБ	пс2-54-к2а	13	13	13	13	8.80	
пс5	Кжи-пс5-СБ	пс2-54-к2б	1	1	1	1	8.80	
пс6	Кжи-пс6-СБ	пс2-54-к12б	2	2	2	2	8.80	
пс7	Кжи-пс7-СБ	пс2-54-к2в	1	1	1	1	8.40	600×900
пс8	Кжи-пс8-СБ	пс2-54-к2г	1	1	1	1	8.30	900×900
пс9	Кжи-пс9-СБ	пс2-54-к2д	1	1	1	1	8.20	1200×900
пс10	Кжи-пс10-СБ	пс2-54-к12в	1	1	1	1	8.40	
пс11	Кжи-пс11-СБ	пс2-54-к12г	1	1	1	1	8.40	Труба
пс12	Кжи-пс12,13;14-СБ	пс2-54-к2е	1	1	1	1	8.80	Ду=400
пс13	—"—	пс2-54-к2и	1	1	1	1	8.80	Ду=600
пс14	—"—	пс2-54-к2к	1	1	1	1	8.80	Ду=800
		Перегородочные панели						
пг1	Серия 3.900-3 вып. 6	пг-54-2	51	55	59	63	6.42	
пг2	Кжи-пг2-СБ	пг-45-2а	20	22	24	26	4.70	600×900

Продолжение спецификации

1	2	3	4	5	6	7	8	9
пг3	Кжи-пг3-СБ	пг-45-2б	20	22	24	26	4.70	900×900
пг4	Кжи-пг4-СБ	пг-45-2в	20	22	24	26	4.70	1200×900
пг5	Кжи-пг5-СБ	пг-45-2г	6	6	6	6	4.70	600×900
пг6	Кжи-пг6-СБ	пг-45-2д	6	6	6	6	4.70	900×900
пг7	Кжи-пг7-СБ	пг-45-2е	6	6	6	6	4.70	1200×900
пг8	Кжи-пг8-СБ	пг-54-2а	1	1	1	1	6.42	
		Монолитные участки						
Ум-6	Кж-40	Ум-6	1	1	1	1		
Ум-7	Кж-41	Ум-7	1	1	1	1		
Ум-8	Кж-42	Ум-8	1	1	1	1		
Ум-9	Кж-40	Ум-9	1	1	1	1		
Ум-10	Кж-40	Ум-10	1	1	1	1		
Ум-13; Ум-14	Кж-41	Ум-13; Ум-14	2+2	2+2	2+2	2+2		
Ум-16	Кж-42	Ум-16	1	1	1	1		
Ум-17	Кж-43	Ум-17	1	1	1	1		
Ум-19	Кж-43	Ум-19	1	1	1	1		
Ум-20	Кж-40	Ум-20	1	1	1	1		
Ум-21	Кж-40	Ум-21	1	1	1	1		
		Детали					Масса 1шт. кг	
поз „1"	Кж-38	ф14АII, гост 5.1459-72, ℓ=250	408	424	440	456	0.3	
поз „2"	Кж-38	ф10АIII, гост 5.1459-72, ℓ=200	276	300	324	348	0.1	
ЗДИ2	Кжи-ЗДИ2	Изделие закладное ЗДИ2	13	13	13	13	0.6	

1. Совместно с данным см. л.л. Кж-35÷38
2. Шов 10мм зачеканить асбестоцементным раствором (оси 1 и 4)

Привязан

Инв. №

Разраб.	Цветкова		
Проверил	Полякова		
Рук гр	Гарбуз		
Гл инж пр	Чирков		
Гл спец	Андрианов		
Нач. отд	Альтшуллер		

ТП 902-2-343-КЖ

Аэротенк четырехкоридорный с размерами коридора 6×5×84-102

Секция „Б". Монтажный чертеж стен. План.

Стадия	Лист	Листов
Р	33	

Госстрой СССР СОЮЗВОДОКАНАЛПРОЕКТ г. Москва

Взам инв. № | Подпись и дата | Инв. № подлин.

План

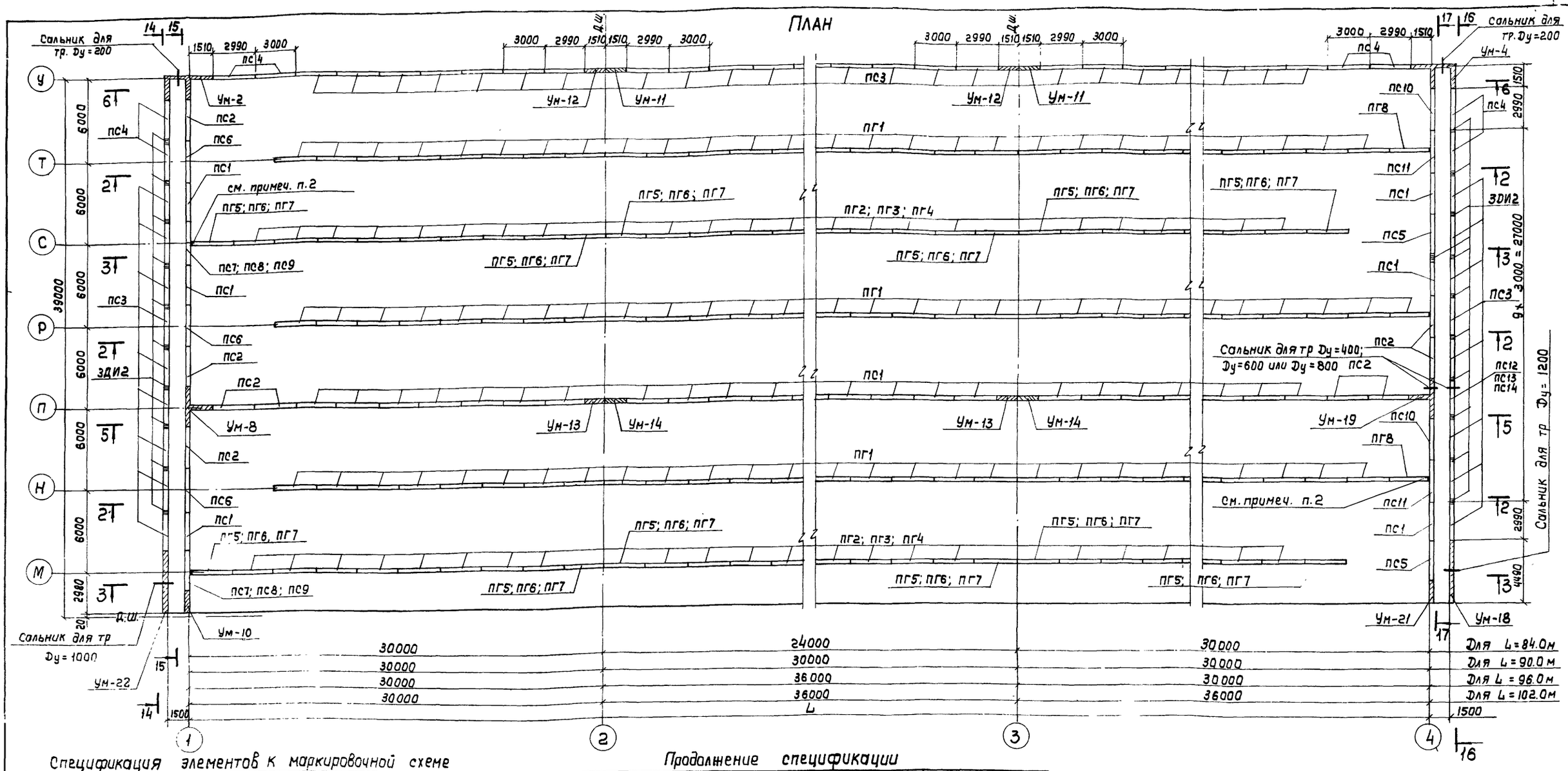

Спецификация элементов к маркировочной схеме

Марка	Обозначение	Наименование	Длина аэротенка L м: 84.0	90.0	96.0	102.0 — Количество, шт				Масса 1 шт., т	Примеч. сеч. мотка В×h
1	2	3	4	5	6	7				8	9
		Стеновые панели									
ПС1	Серия 3.900-3 В.3, ч.1	ПС2-54-К2	27	29	31	33				8.80	
ПС2	—"— —"—	ПС2-54-К12	9	9	9	9				8.80	
ПС3	КЖИ-ПС3-СБ	ПС2-54-К2а	38	40	42	44				8.80	
ПС4	КЖИ-ПС4-СБ	ПС2-54-К12а	8	8	8	8				8.80	
ПС5	КЖИ-ПС5-СБ	ПС2-54-К2б	2	2	2	2				8.80	
ПС6	КЖИ-ПС6-СБ	ПС2-54-К12б	3	3	3	3				8.80	
ПС7	КЖИ-ПС7-СБ	ПС2-54-К2в	2	2	2	2				8.40	600×900
ПС8	КЖИ-ПС8-СБ	ПС2-54-К2г	2	2	2	2				8.30	900×900
ПС9	КЖИ-ПС9-СБ	ПС2-54-К2д	2	2	2	2				8.20	1200×900
ПС10	КЖИ-ПС10-СБ	ПС2-54-К12в	2	2	2	2				8.40	
ПС11	КЖИ-ПС11-СБ	ПС2-54-К12г	2	2	2	2				8.40	труба
ПС12	КЖИ-ПС12.13,14-СБ	ПС2-54-К2е	1	1	1	1				8.80	Ду=400
ПС13	—"— —"—	ПС2-54-К2ж	1	1	1	1				8.80	Ду=600
ПС14	—"— —"—	ПС2-54-К2к	1	1	1	1				8.80	Ду=800
		Перегородочные панели									

Продолжение спецификации

1	2	3	4	5	6	7	8	9
ПГ1	Серия 3.900-3 Вып.6	ПГ-54-2	76	82	88	94	6.42	
ПГ2	КЖИ-ПГ2-СБ	ПГ-45-2а	40	44	48	52	4.70	600×900
ПГ3	КЖИ-ПГ3-СБ	ПГ-45-2б	40	44	48	52	4.70	900×900
ПГ4	КЖИ-ПГ4-СБ	ПГ-45-2в	40	44	48	52	4.70	1200×900
ПГ5	КЖИ-ПГ5-СБ	ПГ-45-2г	12	12	12	12	4.70	600×900
ПГ6	КЖИ-ПГ6-СБ	ПГ-45-2д	12	12	12	12	4.70	900×900
ПГ7	КЖИ-ПГ7-СБ	ПГ-45-2е	12	12	12	12	4.70	1200×900
ПГ8	КЖИ-ПГ8-СБ	ПГ-54-2а	2	2	2	2	6.42	
		Монолитные участки						
Ум-2; Ум-4	КЖ-39	Ум-2; Ум-4	1+1	1+1	1+1	1+1		
Ум-8; Ум-19	КЖ-42,43	Ум-8; Ум-19	1+1	1+1	1+1	1+1		
Ум-10; Ум-21	КЖ-40	Ум-10; Ум-21	1+1	1+1	1+1	1+1		
Ум-18; Ум-22	КЖ-41,43	Ум-18; Ум-22	1+1	1+1	1+1	1+1		
Ум-11; Ум-12	КЖ-41	Ум-11; Ум-12	2+2	2+2	2+2	2+2		
Ум-13; Ум-14	КЖ-41	Ум-13; Ум-14	2+2	2+2	2+2	2+2		
		Детали					Масса 1 шт. кг	
поз. „1"	КЖ-38	ф14АIII, ГОСТ 5.1459-72, ℓ=250	800	832	864	896	0.3	
поз. „2"	КЖ-38	ф10АIII ГОСТ 5.1459-72, ℓ=200	460	500	540	580	0.1	
ЗДИ2	КЖИ-ЗДИ2	Изделие закладное ЗДИ2	21	21	21	21	0.6	

1. Совместно с данным см. л.л. КЖ-35-38
2. Шов 10 мм зачеканить асбестоцементным раствором (оси 1 и 4).

Привязан

Инв. N

ТП 902-2-343-КЖ

Разраб.	Цветкова		
Провер.	Полякова		
Рук. гр.	Гарбуз		
Гл. инж. пр	Чирков		
Гл. спец.	Андрианов		
Нач. отд.	Альтшиллер		

Аэротенк четырехкоридорный с размерами коридора 6×5×84-102

Стадия: Р; Лист: 34; Листов:

Секция „В". Монтажный чертеж стен. План.

Госстрой СССР СОЮЗВОДОКАНАЛПРОЕКТ г. Москва

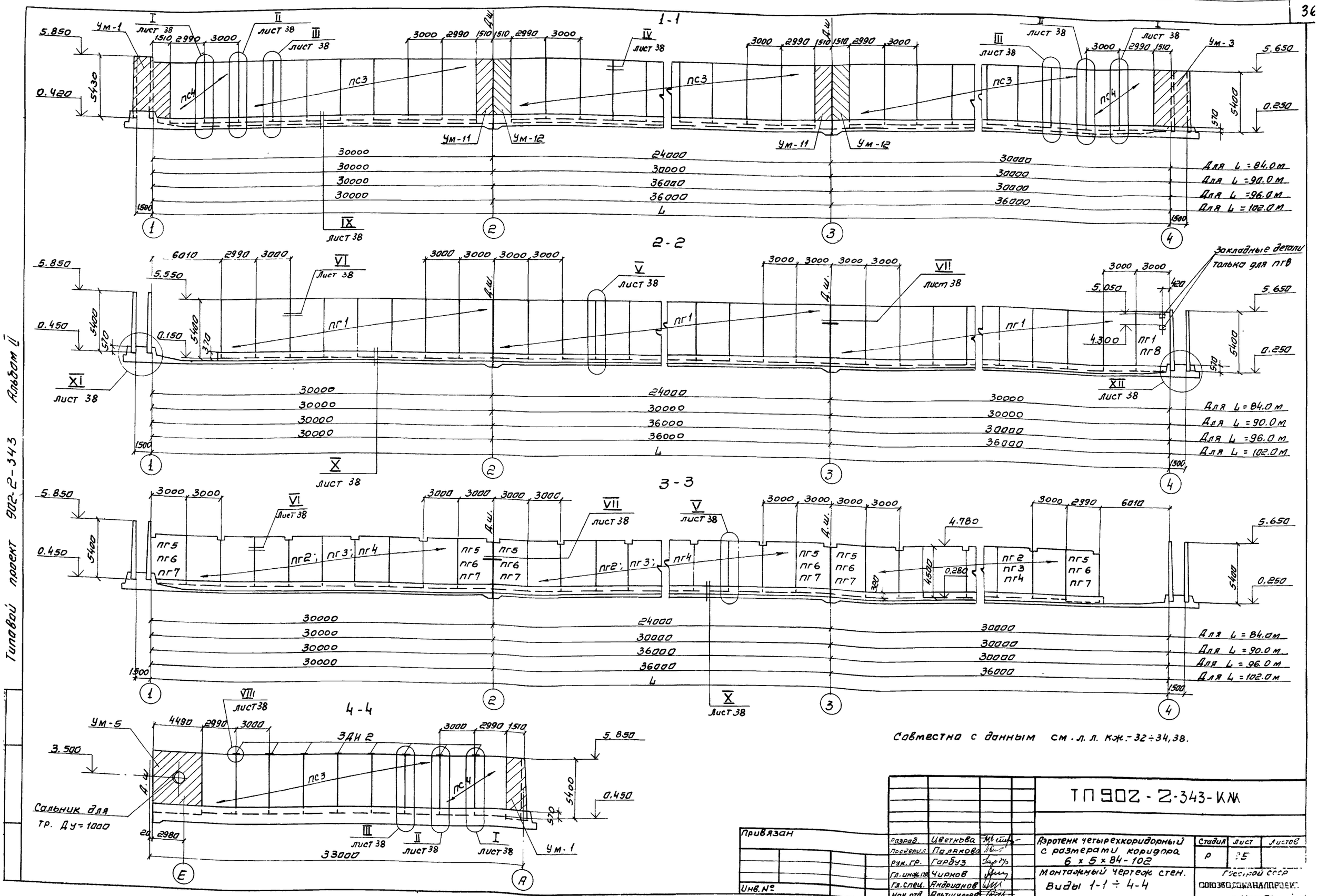

Привязан				ТП 902-2-343-КЖ		
	Разраб.	Цветкова		Аэротенк четырехкоридорный с размерами коридора 6 × 5 × 84-102	Стадия	Лист	Листов
	Проверил	Полякова			Р	25	
	Рук. гр.	Гарбуз					
	Гл. инж. пр.	Чирков		Монтажный чертеж стен. Виды 1-1 ÷ 4-4	Госстрой СССР СОЮЗВОДОКАНАЛПРОЕКТ г. Москва		
Инв. №	Гл. спец.	Андрианов					
	Нач. отд.	Альтшуллер					

17229-02 37

5-5

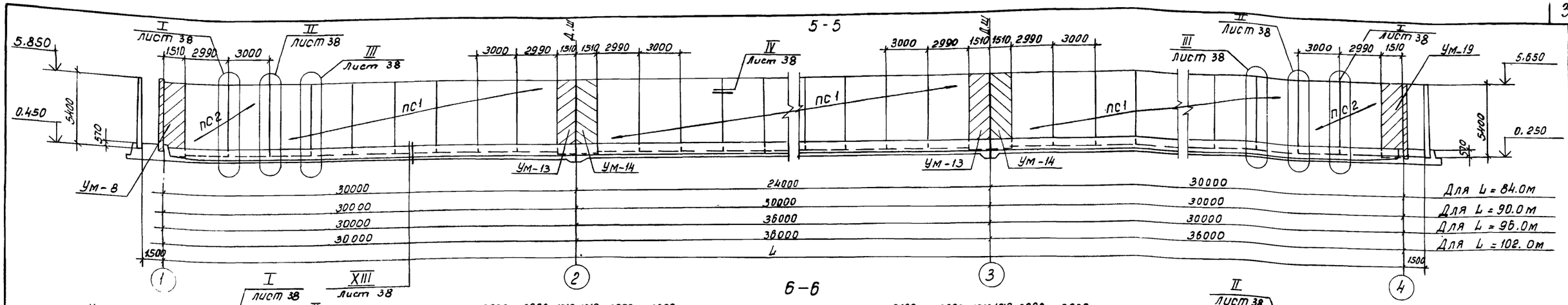

6-6

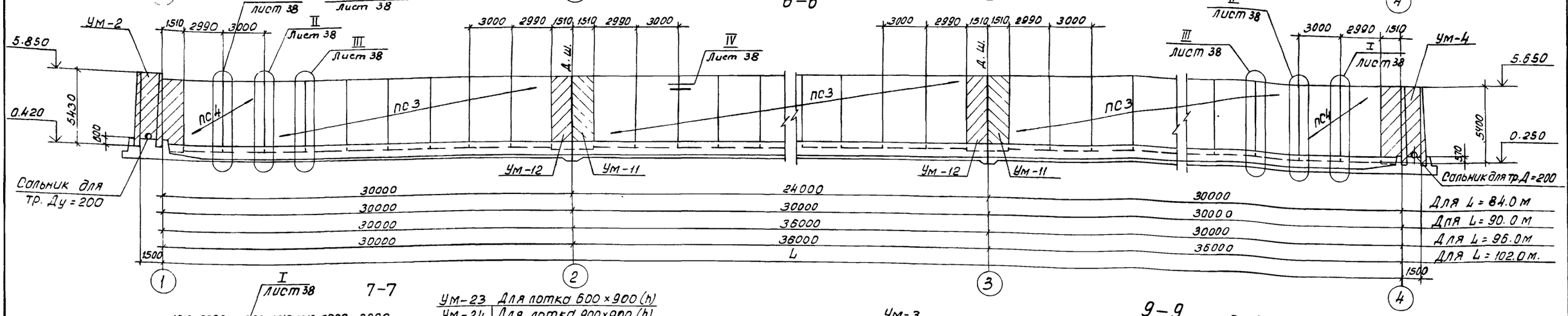

7-7

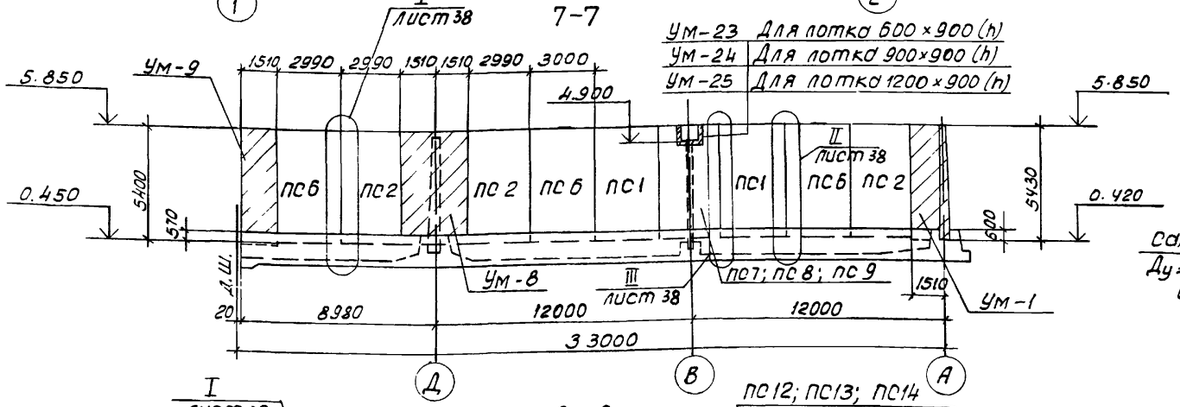

Ум-23 Для лотка 600×900(h)
Ум-24 Для лотка 900×900(h)
Ум-25 Для лотка 1200×900(h)

8-8

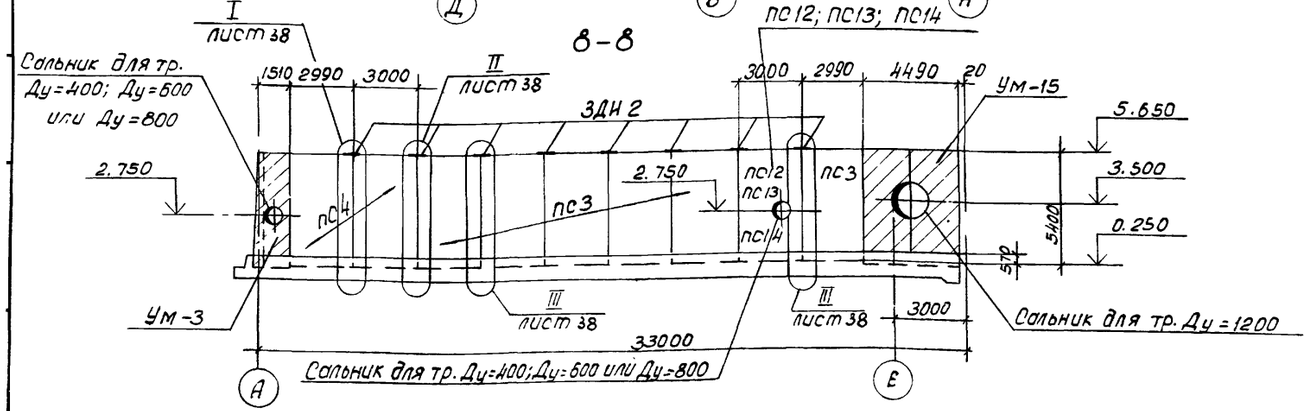

9-9

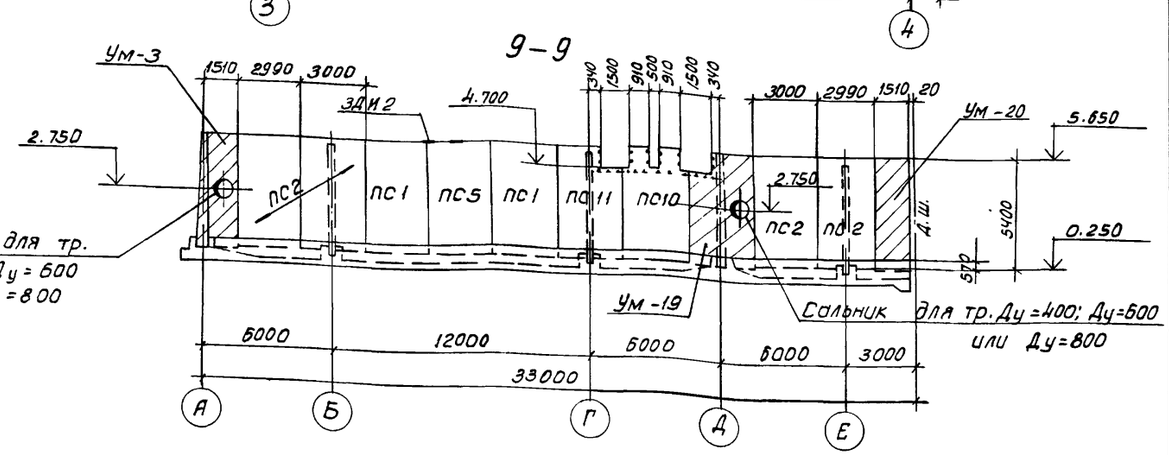

Совместно с данным см. л. л. КЖ-32÷34, 38.

Привязан				ТП 902-2-343 - КЖ	
				Аэротенк четырехкоридорный с размерами коридора 6×5×84-102	Стадия: Р; Лист: 36; Листов:
Инв. №	Разраб. Цветкобо			Монтажный чертеж стен. Виды 5-5 ÷ 9-9.	Госстрой СССР Союзводоканалпроект г. Москва
	Провер. Полякова				
	Рук. груп. Гарбуз				
	Гл. инж. пр. Чирков				
	Гл. спец. Андрианов				
	Нач. отд. Альтшуллер				

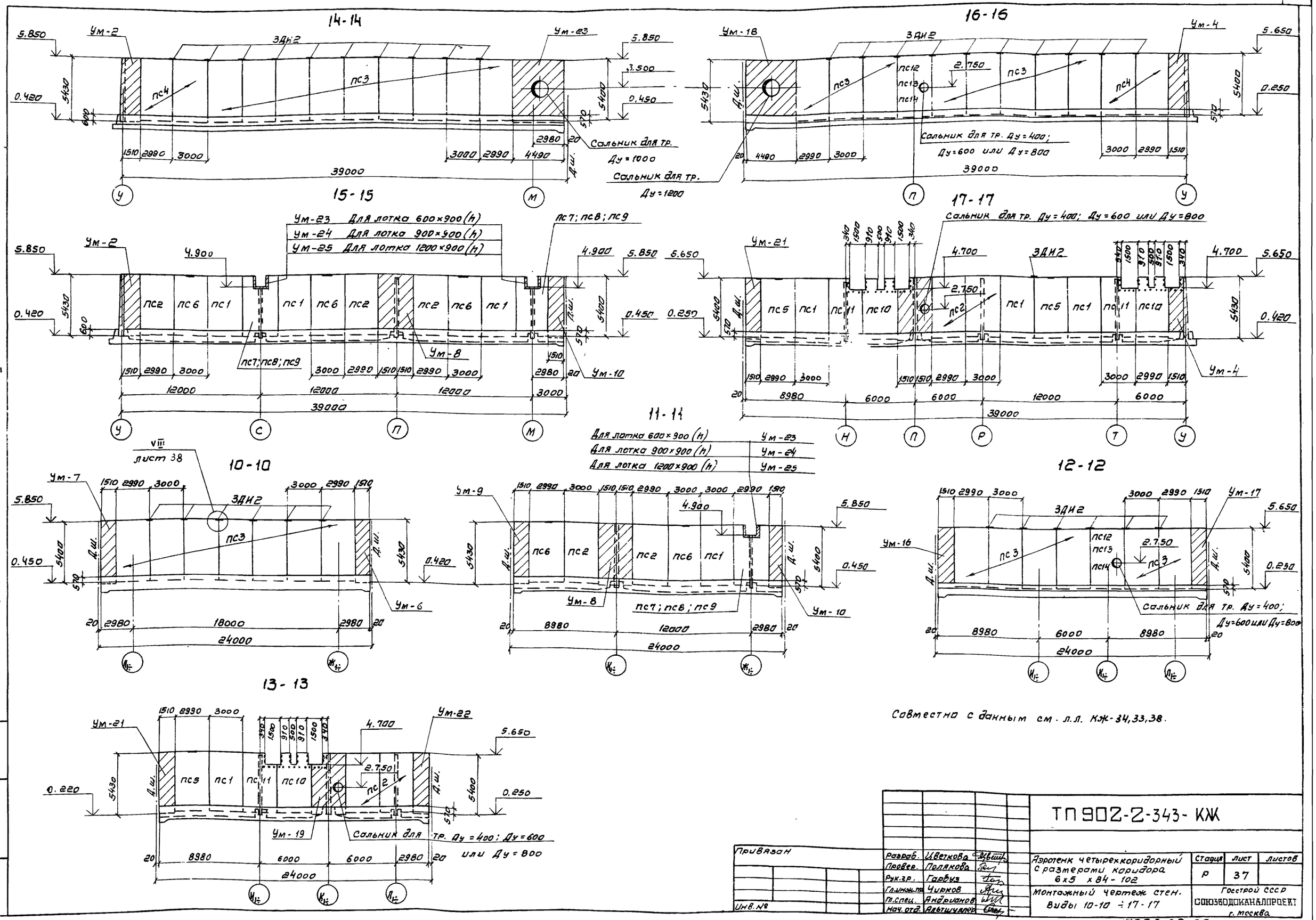

Типовой проект 902-2-343 Альбом II

Привязан		Разраб.	Цветкова		ТП 902-2-343-КЖ		
		Провер.	Полякова		Аэротенк четырехкоридорный с размерами коридора 6×5 ×84-102	Стадия	Лист	Листов
		Рук.гр.	Гарбуз			Р	37	
		Гл.инж.пр.	Чирков		Монтажный чертеж стен. Виды 10-10 ÷ 17-17	Госстрой СССР СОЮЗВОДОКАНАЛПРОЕКТ г. Москва		
Инв.№		Гл.спец.	Андрианов					
		Нач.отд.	Альтшуллер					

17229-02 39

Формат 22г

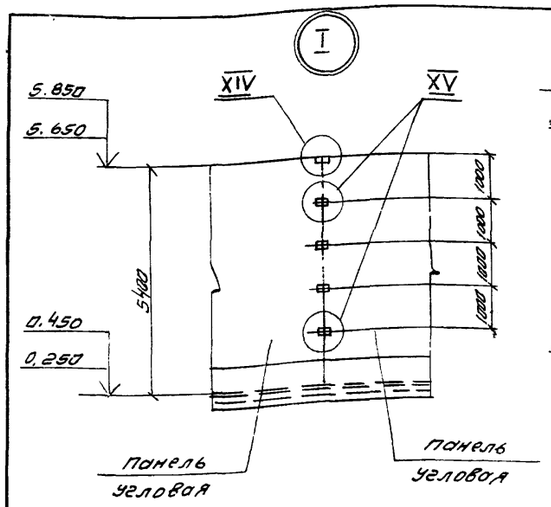

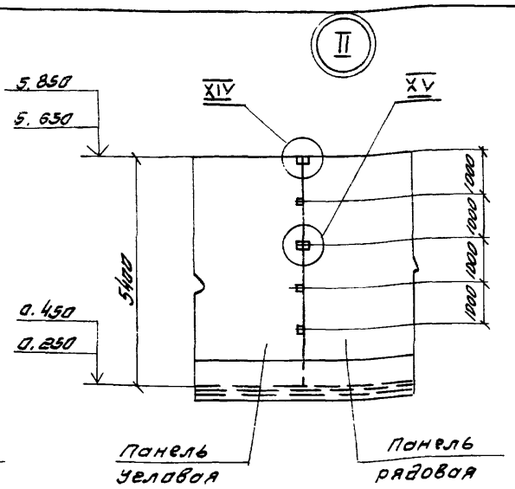

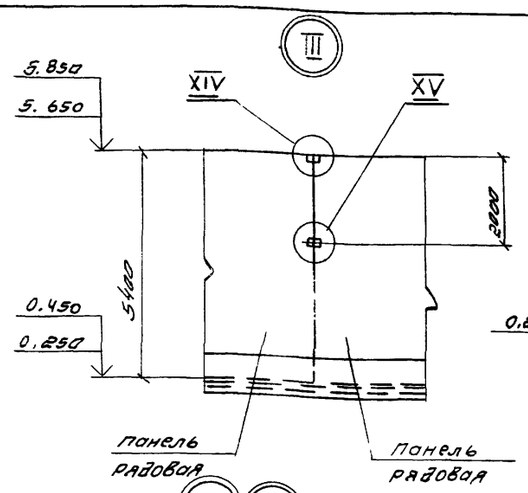

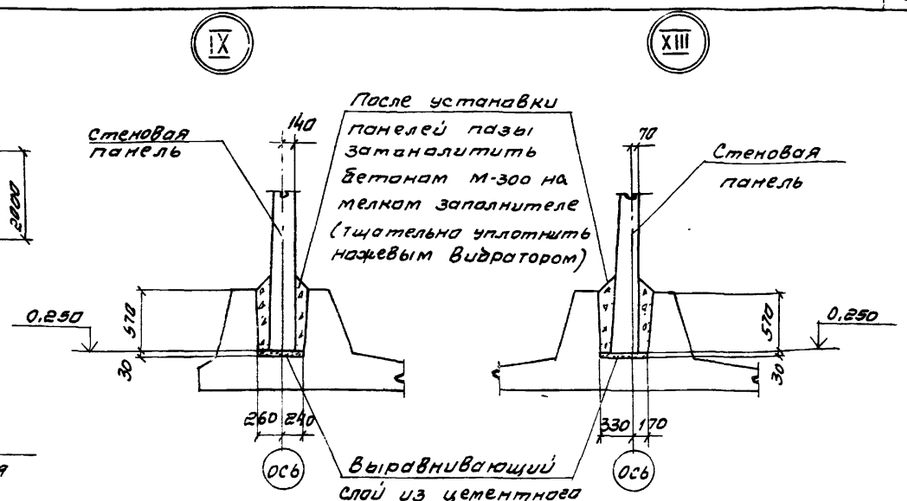

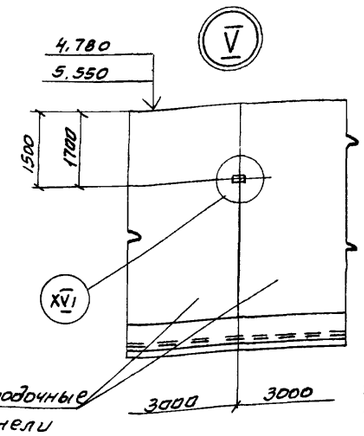

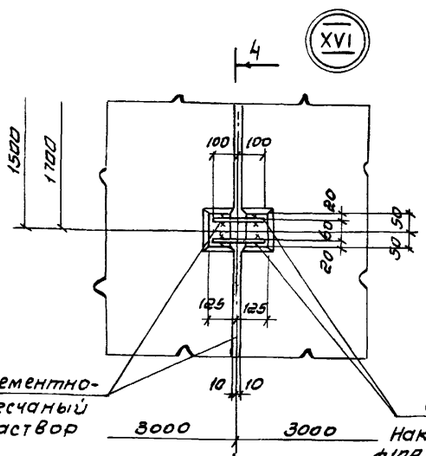

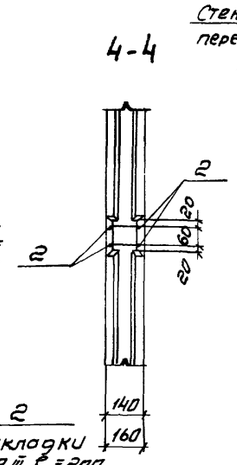

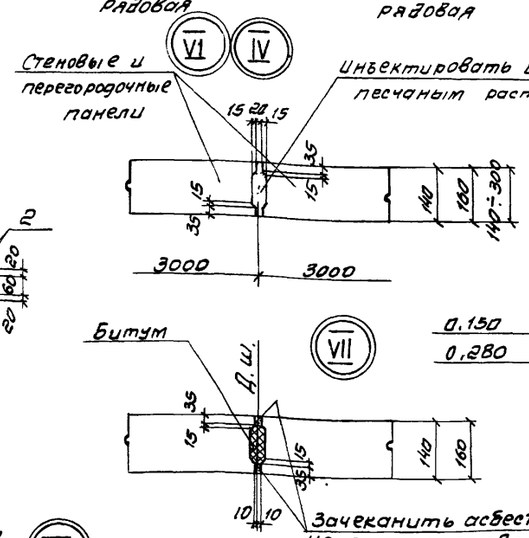

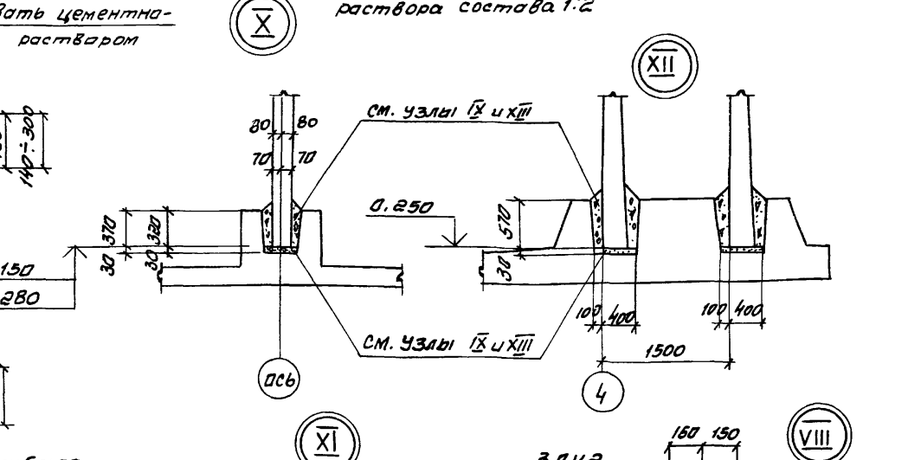

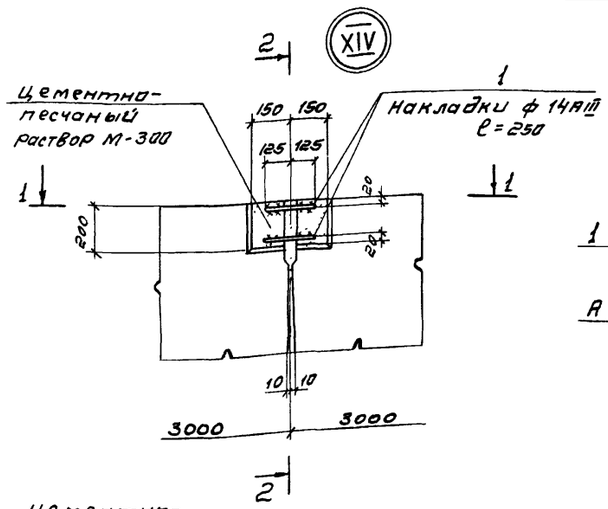

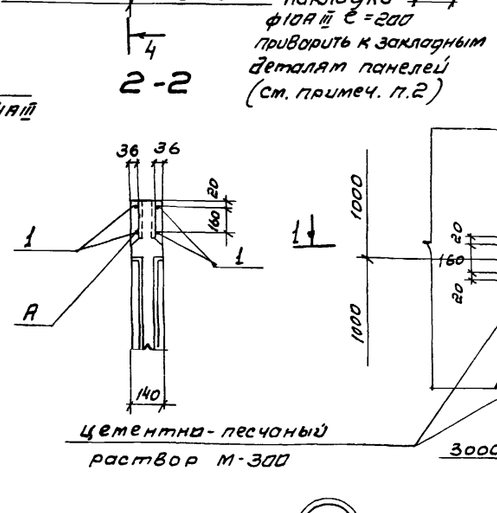

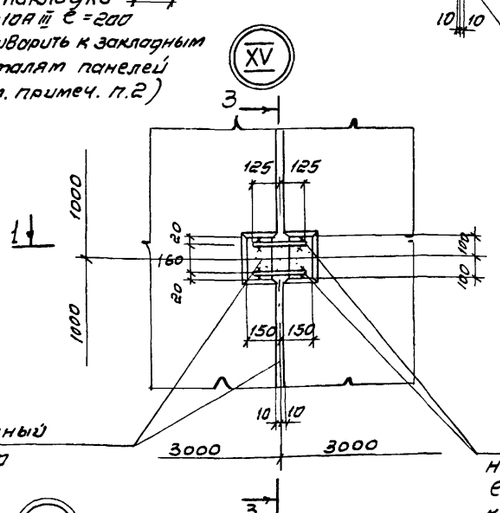

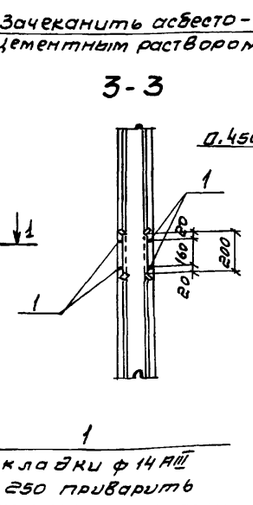

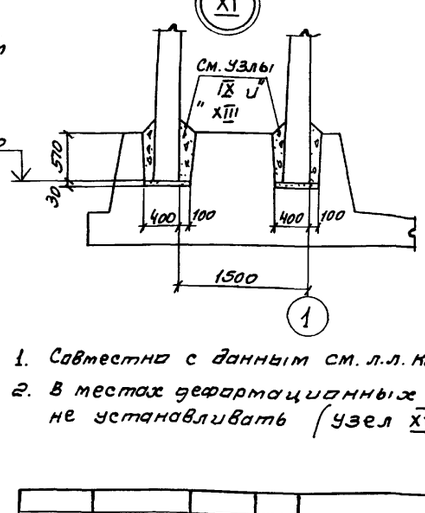

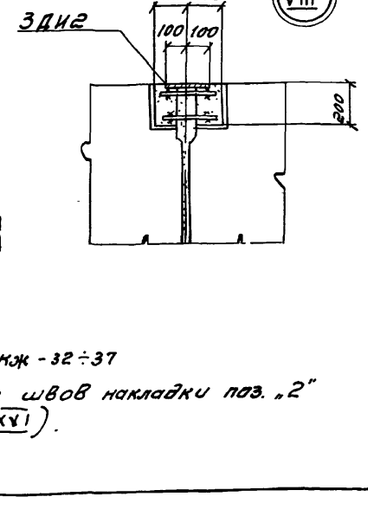

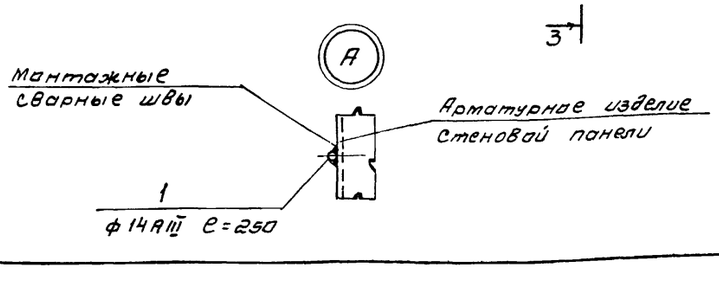

1. Совместно с данным см. л.л. КЖ-32÷37
2. В местах деформационных швов накладки поз. „2" не устанавливать (узел XVI).

Привязан		разраб.	Цветкова		ТП 902-2-343-КЖ	
		Проверил	Полякова		Аэротенк-четырехкоридорный с размерами коридора 6×5×84-102	Стадия: Р; лист: 38; листов:
		Рук. гр.	Гарбуз		Монтажный чертеж стен. Узлы.	Госстрой СССР Союзводоканалпроект г. Москва
Инв. №		Гл. инж. пр.	Чирков			
		Гл. спец.	Андрианов			
		Нач. отд.	Альтшуллер			

17229-02 40

Типовой проект 902-2-343 Альбом II

Согласовано

Отдел №12 Цветков

Взамин.№

Подпись и дата

Инв.№ подл.

1-1

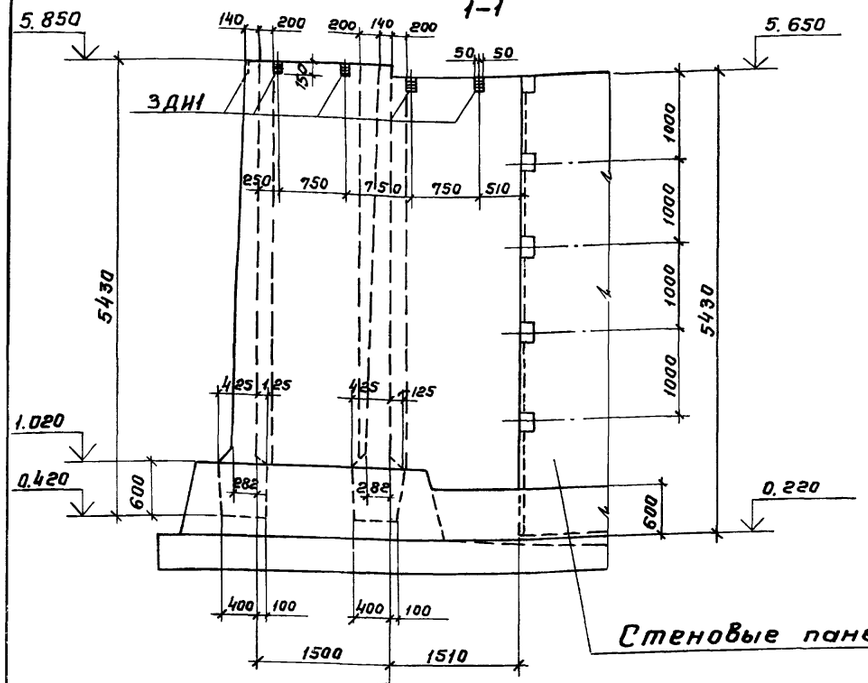

4-4

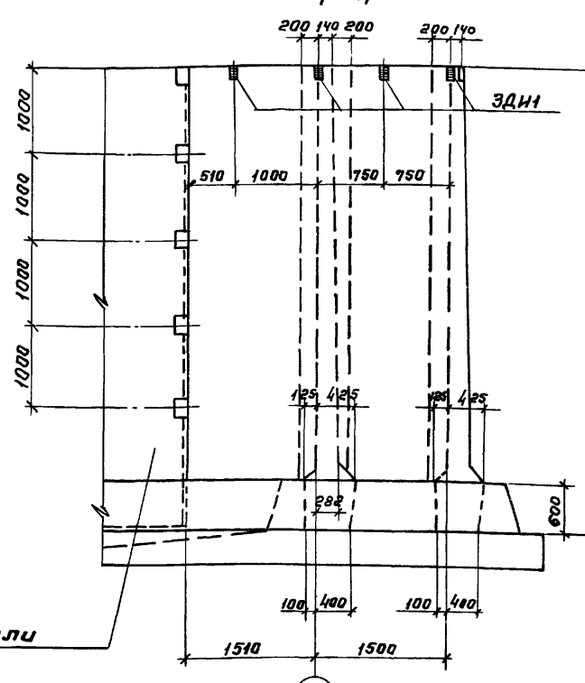

5-5; 8-8

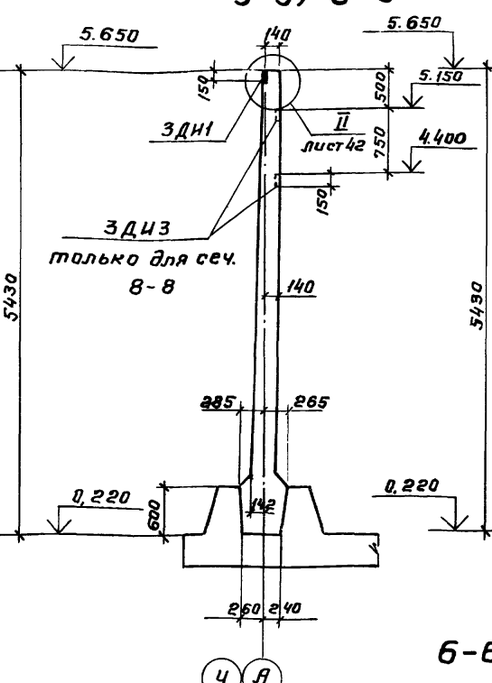

3-3

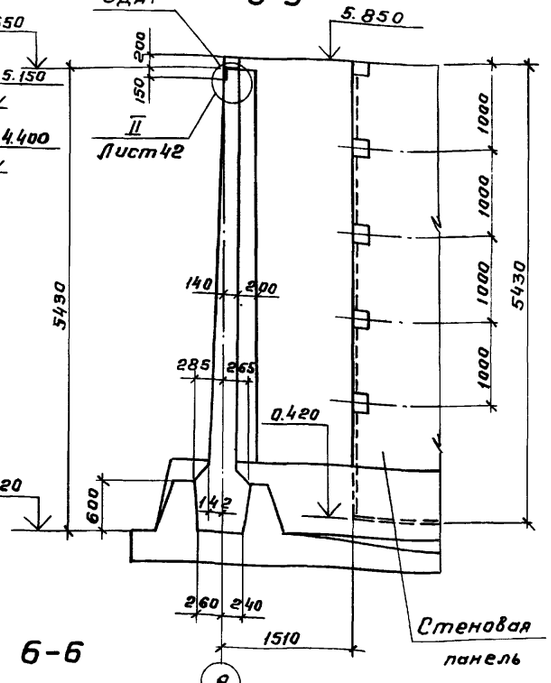

6-6

Заложить сальник для трубы Ду=200 ось на отм. 1.120

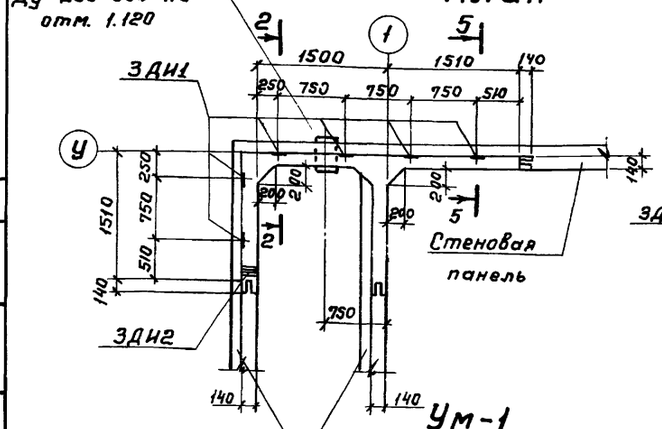

Ум-2 План

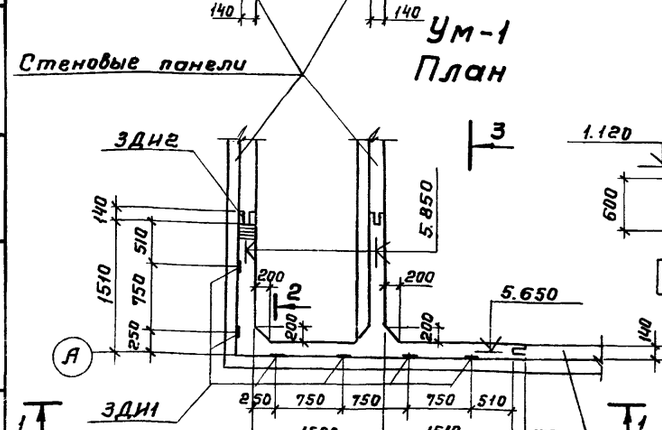

Ум-1 План

2-2

ЗДИ3 верх на отм. 4.400 и 5.150

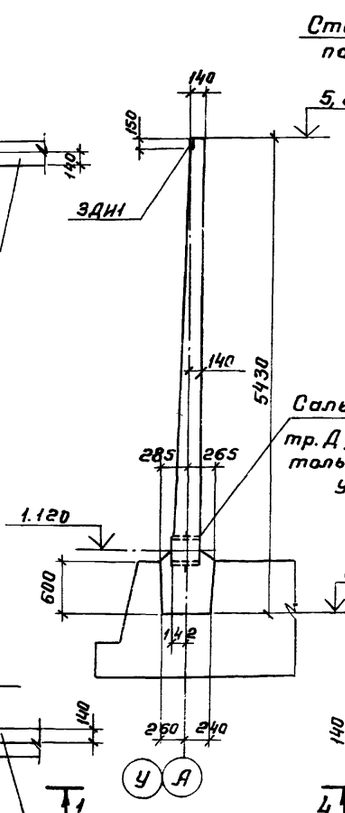

Ум-4 План

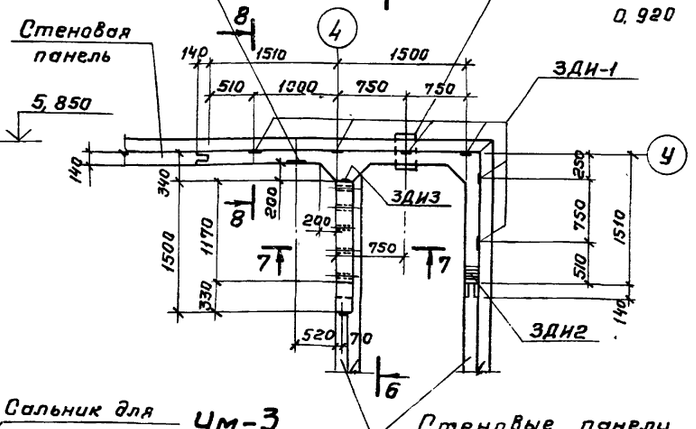

Ум-3 План

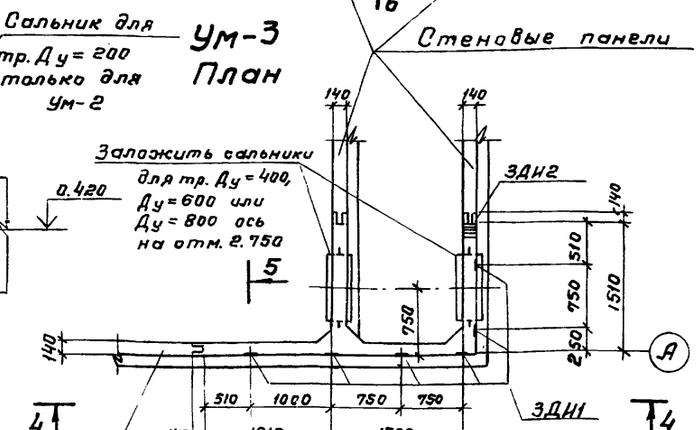

Заложить сальник для тр. Ду=200 Ось на отм 0,920

7-7

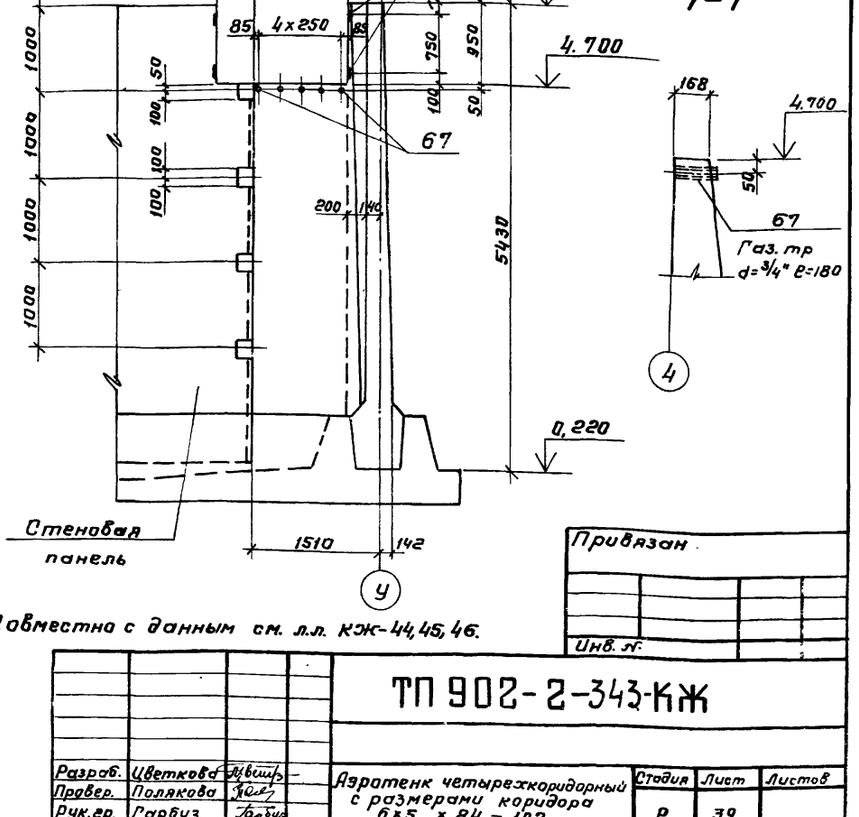

Совместно с данным см. л.л. КЖ-44, 45, 46.

Привязан

Инв. №

ТП 902-2-343-КЖ

Разраб.	Цветкова		
Провер.	Полякова		
Рук.гр.	Гарбуз		
Гл.инж.пр.	Чирков		
Гл.спец.	Андрианов		
Нач.отд.	Альтшуллер		

Аэротенк четырехкоридорный с размерами коридора 6×5 × 84 – 102

Монолитные участки Ум-1;2;3;4. Опалубочный чертеж.

Стадия	Лист	Листов
Р	39	

Госстрой СССР СОЮЗВОДОКАНАЛПРОЕКТ г. Москва

17229-02 41

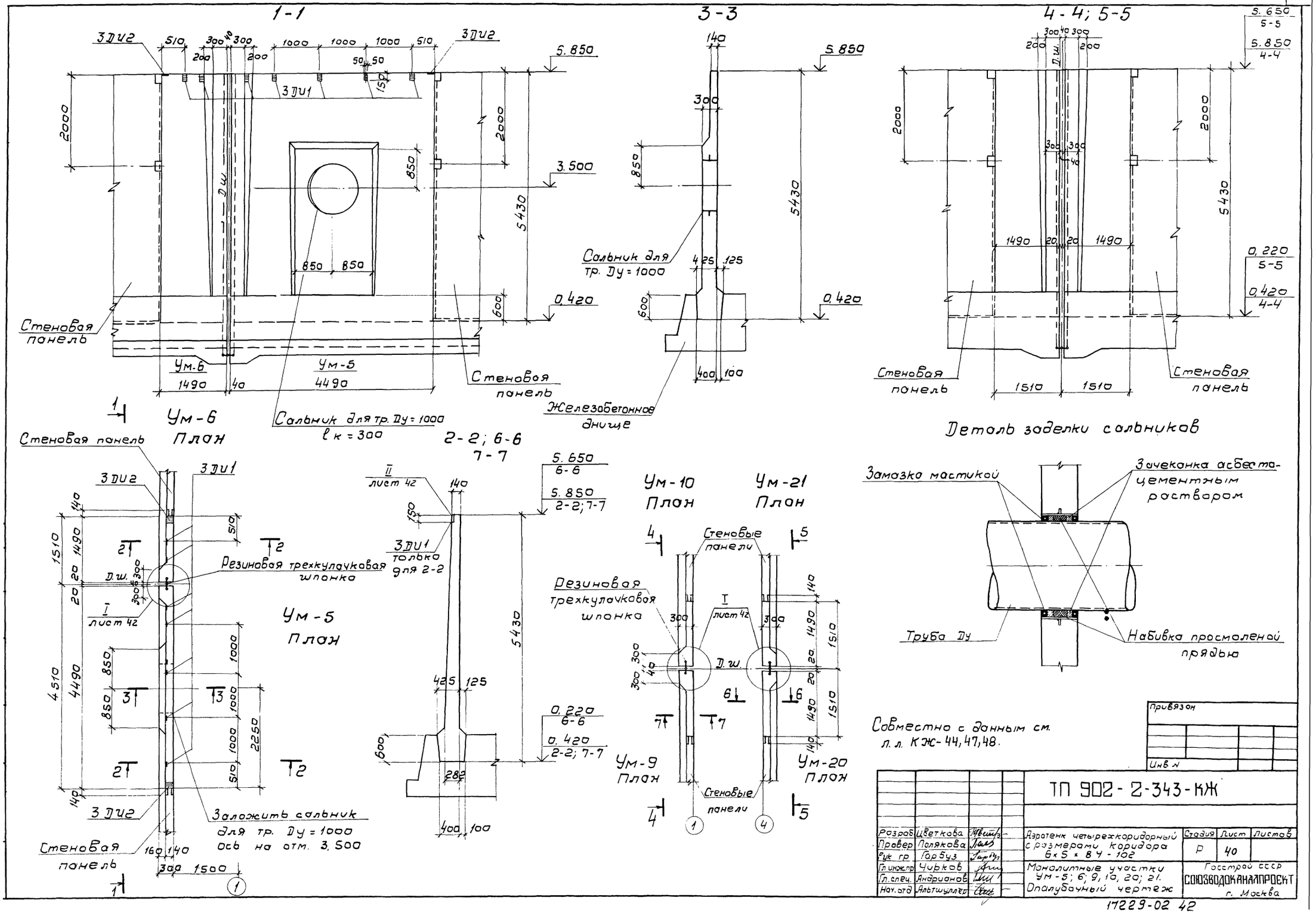
1-1
3-3
4-4; 5-5
Ум-6 План
Ум-5 План
2-2; 6-6 7-7
Ум-10 План
Ум-21 План
Ум-9 План
Ум-20 План
Стеновая панель
Сальник для тр. Ду = 1000
ℓк = 300
Сальник для тр. Ду = 1000
Железобетонное днище
Резиновая трехкулачковая шпонка
Заложить сальник для тр. Ду = 1000 ось на отм. 3,500
Деталь заделки сальников
Замазка мастикой
Зачеканка асбестоцементным раствором
Труба Ду
Набивка просмоленой прядью
Совместно с данным см. л. л. КЖ-44,47,48.
Привязан
Инв №
ТП 902-2-343-КЖ
Разраб. Цветкова
Провер. Полякова
Рук. гр. Гарбуз
Гл. инж. пр. Чирков
Гл. спец. Андрианов
Нач. отд. Альтшуллер
Аэротенк четырехкоридорный с размерами коридора 6×5×84-102
Монолитные участки Ум-5; 6; 9, 10, 20; 21. Опалубочный чертеж
Стадия Р
Лист 40
Листов
Госстрой СССР
СОЮЗВОДОКАНАЛПРОЕКТ
г. Москва
17229-02 42

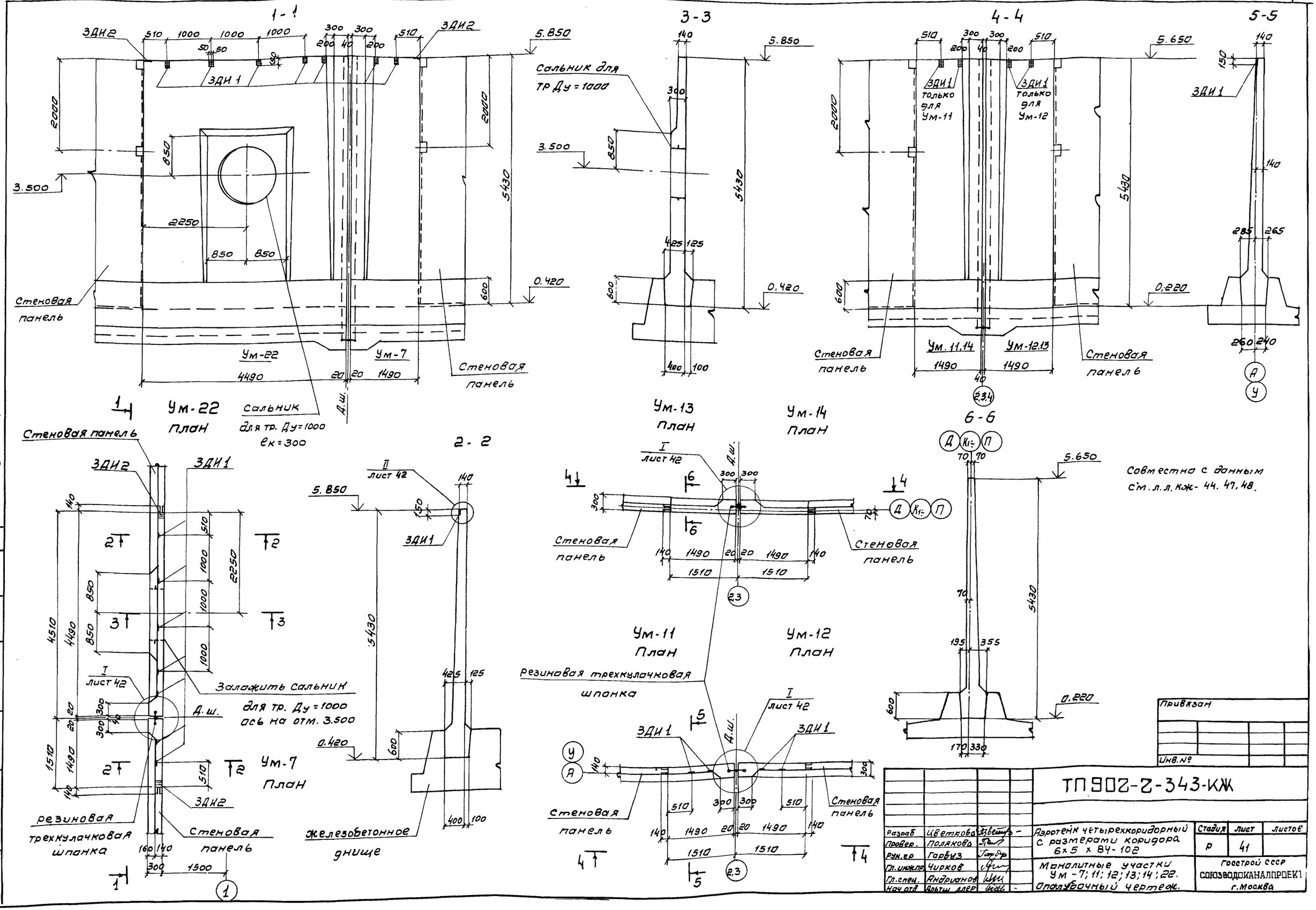

Типовой проект 902-2-343 Альбом II

Инв. № подл. | Подпись и дата | Взам. инв. № | Отдел № 12 | Цветков

1-1

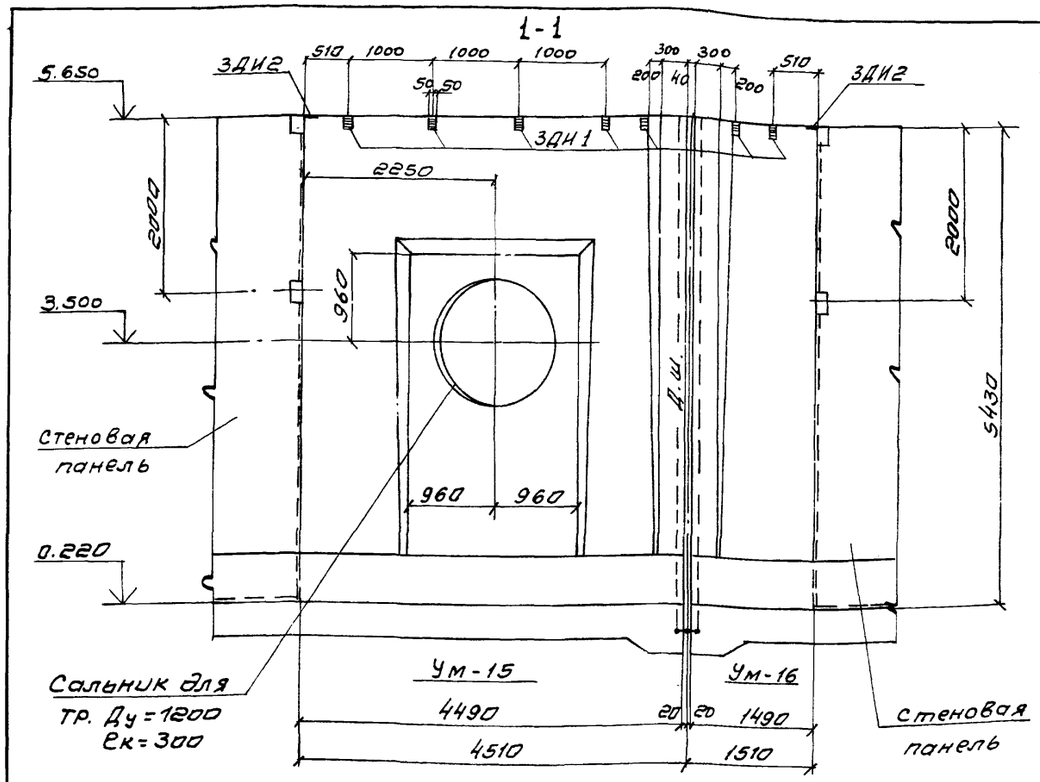

5-5

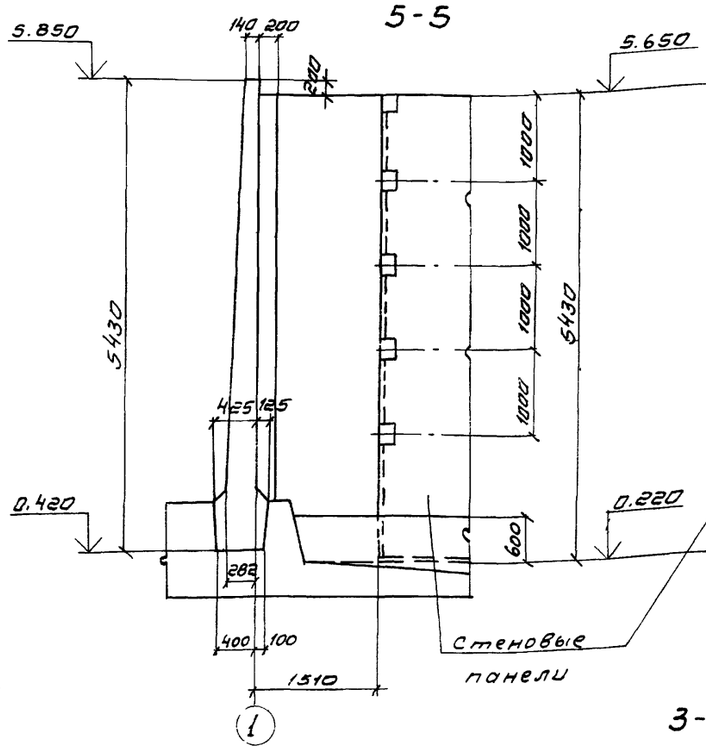

4-4

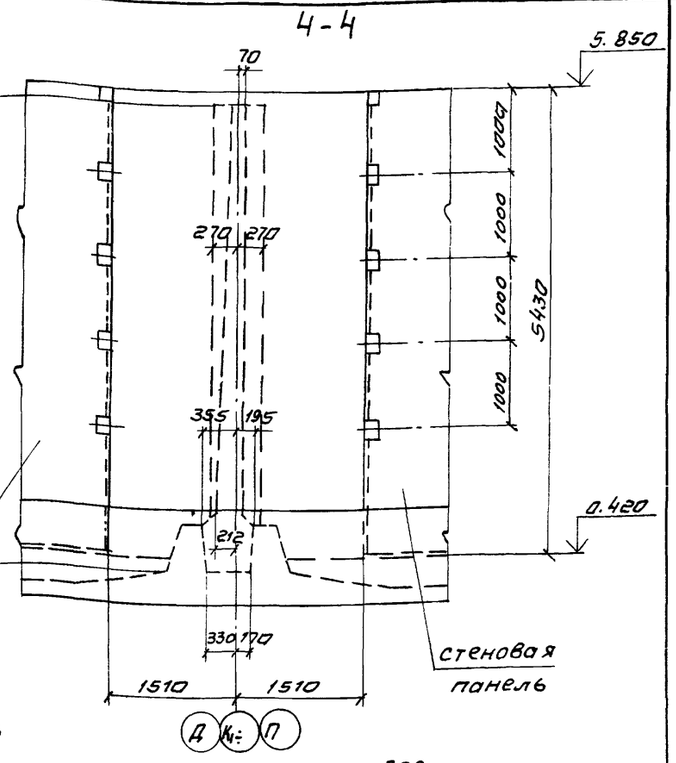

3-3

Ум-16
План

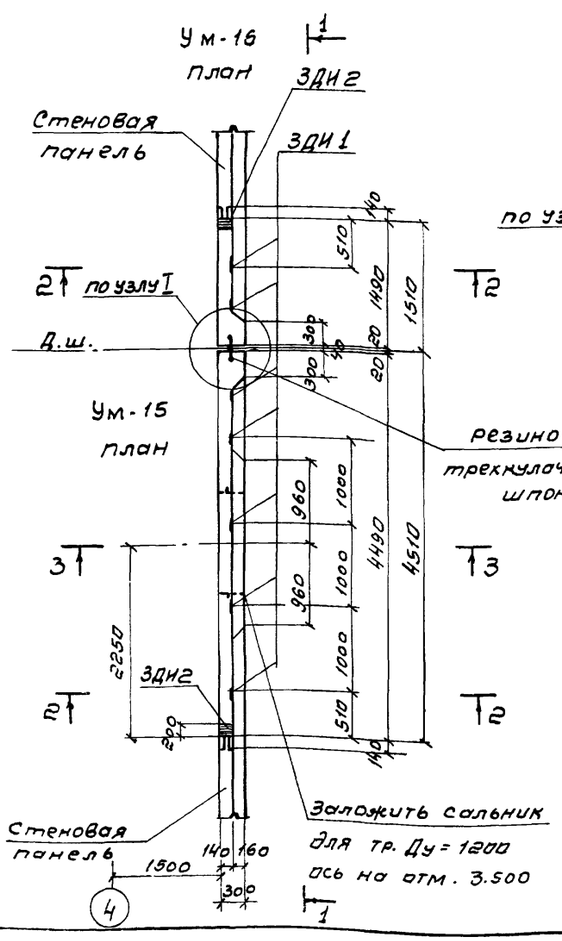

2-2

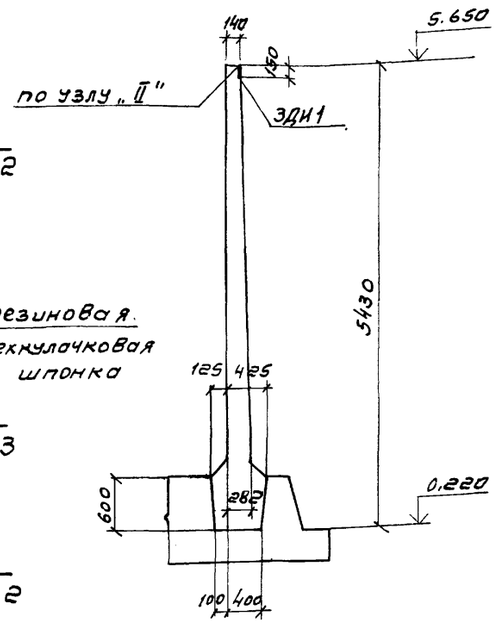

Ум-8
План

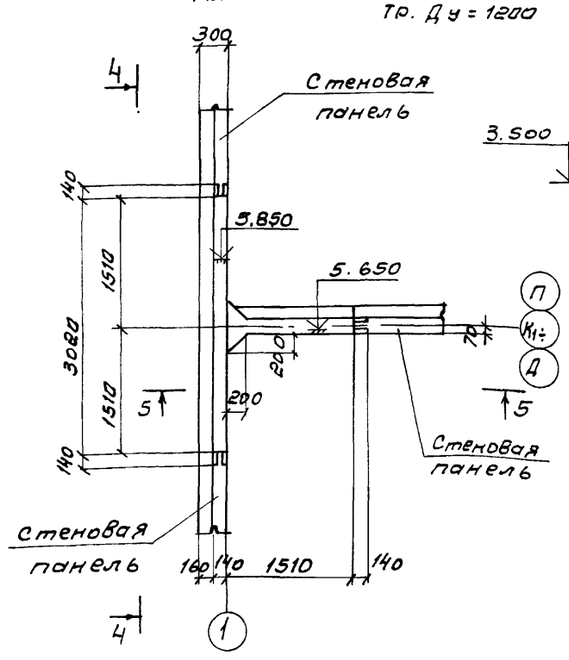

Сальник для тр. Ду=1200

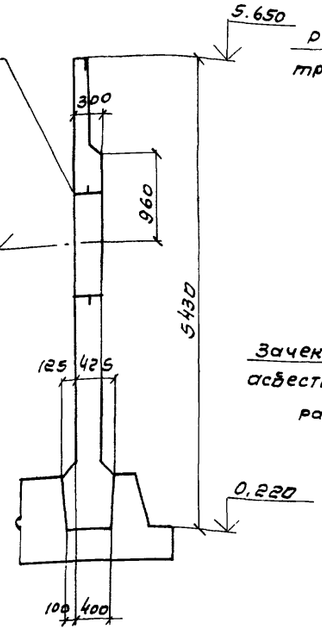

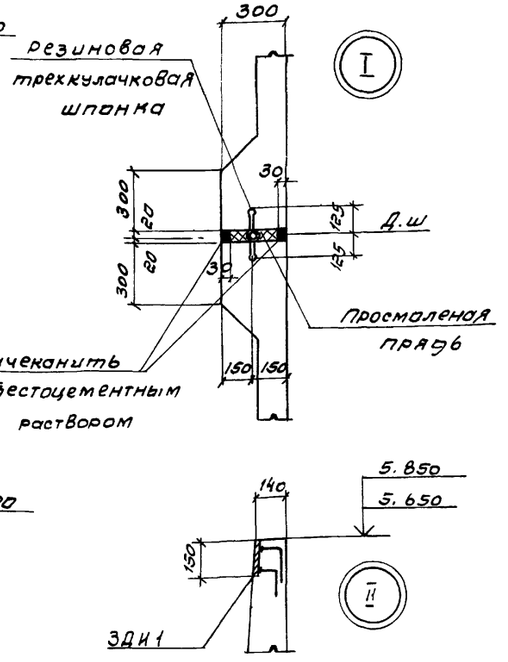

совместно с данным см. л.л. КЖ-44, 48, 49.

Привязан			ТП 902-2-343-КЖ		
	Разраб.	Цветкова	Аэротенк четырехкоридорный с размерами коридора, 6×5×84-102	Стадия	Лист	Листов
	Проверил	Полякова		Р	42	
	Рук. гр.	Гарбуз				
	Гл. инж. пр.	Чирков	Монолитные участки УМ-8; 15; 16. Опалубочный чертеж.	Госстрой СССР СОЮЗВОДОКАНАЛПРОЕКТ г. Москва		
Инв. №	Гл. спец.	Андрианов				
	Нач. отд.	Альтшуллер				

Типовой проект 902-2-343 Альбом IV

1-1

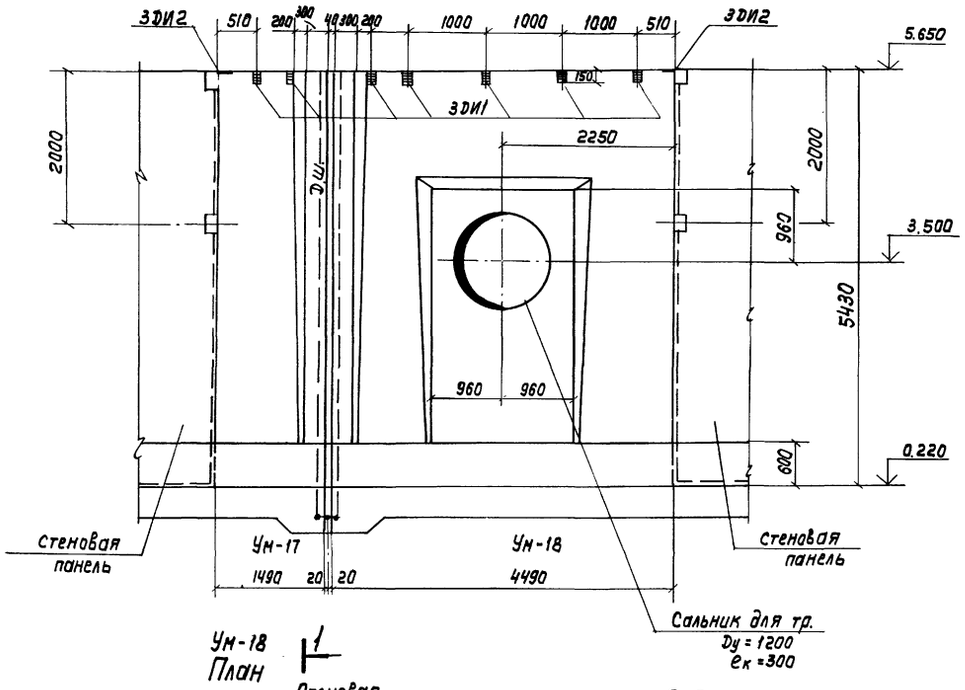

4-4

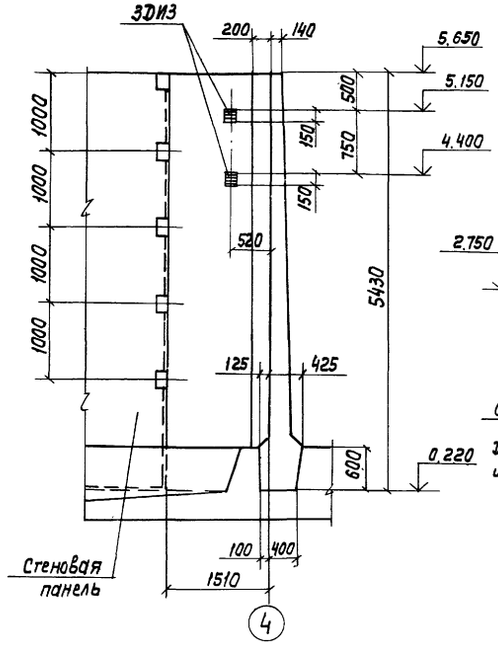

5-5

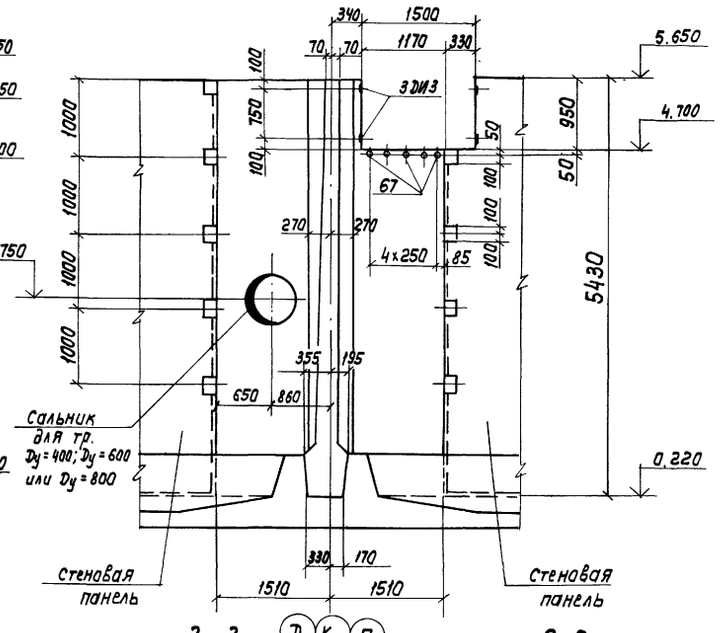

Ум-18
План

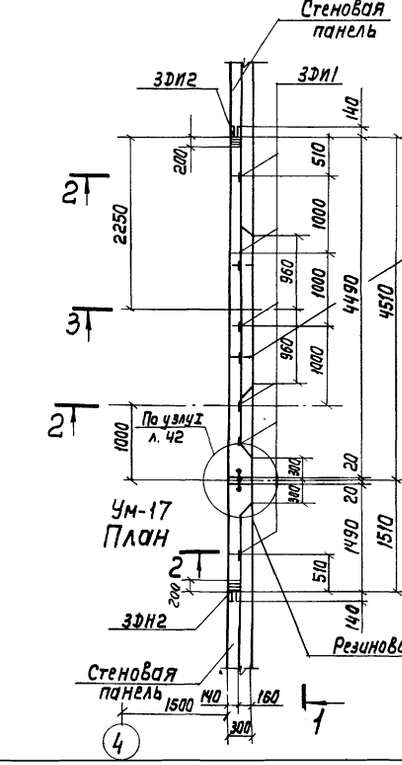

2-2

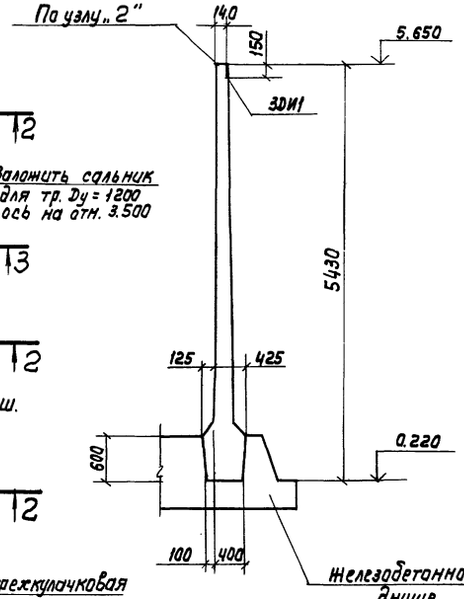

Ум-19
План

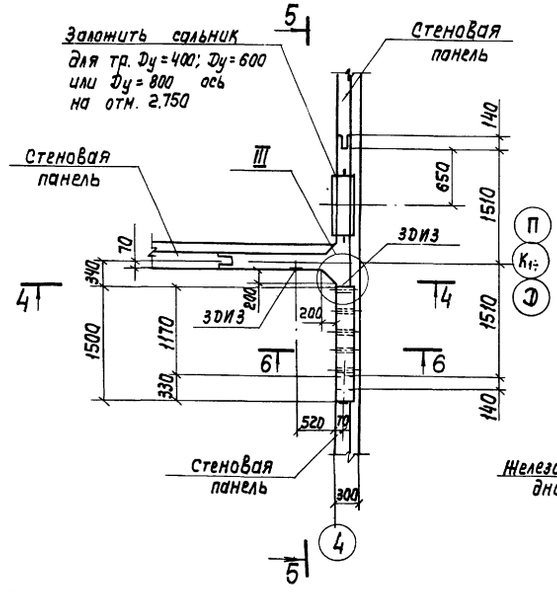

3-3

6-6

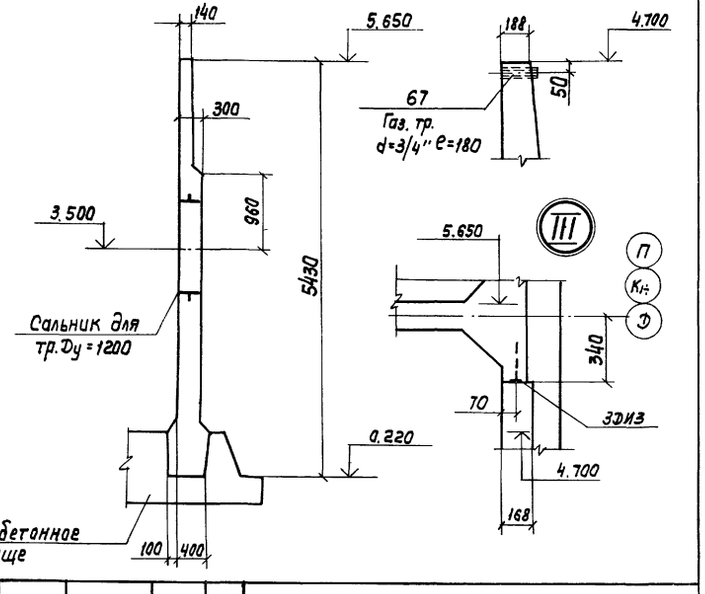

Совместно с данным см. л.л. КЖ-44,49,50.

Привязан			
Инв. N			
Разраб.	Цветкова		
Провер.	Палякова		
Рук. гр.	Гарбуз		
Гл. инж. пр.	Чиркав		
Гл. спец.	Андрианов		
Нач. отд.	Альтшулер		

ТП 902-2-343-КЖ

Аэратенк четырехкоридорный с размерами коридора 6×5 к 84-102.

Монолитные участки Ум-17; 18; 19. Опалубочный чертеж.

Стадия	Лист	Листов
Р	43	

Госстрой СССР СОЮЗВОДОКАНАЛПРОЕКТ г. Москва

Отд. N 12 Цветков | Взам. инв. N | Подпись и дата | Инв. N подл.

Спецификация элементов монолитной конструкции

Формат	Зона	Поз.	Обозначение	Наименование	К-во	Примеч
1	2	3	4	5	6	7
				Ум-1		
				Документация		
22			КЖ-39, 45	Сборочный чертеж		
				Сборочные единицы и детали		
		1÷21	КЖ-52	Стержни одиночные		
11			КЖИ-3ДИ1	Изделие закладное 3ДИ1	6	
11			КЖИ-3ДИ2,3	—"— —"— 3ДИ2	1	
				Материалы	м³	
				Бетон М-200, Мрз ☐, В4	8,23	
				Ум-2		
				Документация		
22			КЖ-39, 45	Сборочный чертеж		
				Сборочные единицы и детали		
		1÷21	КЖ-52	Стержни одиночные		
11			КЖИ-3ДИ1	Изделие закладное 3ДИ1	6	
11			КЖИ-3ДИ2,3	—"— —"— 3ДИ2	1	
			Серия 3.901-5	Сальник для тр Dy=200, $e_к$=300	1	
				Материалы	м³	
				Бетон М-200, Мрз ☐ В4	8,23	
				Ум-3		
				Документация		
22			КЖ-39	Сборочный чертеж		
				Сборочные единицы и детали		
		7,8	КЖ-52	Стержни одиночные		
		10÷23,66,68	КЖ-52	—"— —"—		
11			КЖИ-3ДИ1	Изделие закладное 3ДИ1	6	
11			КЖИ-3ДИ 2,3	—"— —"— 3ДИ2	1	
			Серия 3 901-5	Сальник для тр Dy=400; $e_к$=300	2	
			Серия 3 901-5	Сальник для тр Dy=600, $e_к$=300	2	
			Серия 3.901-5	Сальник для тр. Dy=800, $e_к$=300	2	
				Материалы	м³	
				Бетон М-200, Мрз ☐, В4	7 90	
				Ум-4		
				Документация		
22			КЖ 39	Сборочный чертеж		
				Сборочные единицы и детали		
		7,8	КЖ-52	Стержни одиночные		
		10÷÷24	КЖ-52	—"— —"—		
11			КЖИ-3ДИ1	Изделие закладное 3ДИ1	6	
11			КЖИ-3ДИ2,3	—"— —"— 3ДИ2	1	
11			КЖИ-3ДИ2,3	—"— —"— 3ДИ3	4	Масса 1шт. кг
		67	КЖ-53	Газ.тр d=3/4", ГОСТ 3262-75, e=180	5	0.3
			Серия 3.901-5	Сальник для тр Dy=200, $e_к$=300	1	

Продолжение спецификации

1	2	3	4	5	6	7
				Материалы	м³	
				Бетон М-200, Мрз ☐, В4	8,12	
				Ум-5; Ум-22		
				Документация		
22			КЖ-40, 41	Сборочный чертеж		
				Сборочные единицы и детали		
		25÷42	КЖ-52	Стержни одиночные		
11			КЖИ-3ДИ1	Изделие закладное 3ДИ1	5	
11			КЖИ-3ДИ2,3	—"— —"— 3ДИ2	1	
			Серия 3.901-5	Сальник для тр. Dy=1000, $e_к$=300	1	
11			КЖИ-С30	Сетка арматурная С30	4	
				Материалы	м³	
				Бетон М-200, Мрз ☐, В4	6.81	
				Ум-6, 7, 11, 12, 16, 17		
				Документация		
22			КЖ-40, 41, 43	Сборочный чертеж		
				Сборочные единицы и детали		
		35-38 43	КЖ-52	Стержни одиночные		
11			КЖИ-3ДИ1	Изделие закладное 3ДИ1	2	
11			КЖИ-3ДИ2,3	—"— —"— 3ДИ2	1	
11			КЖИ-С30	Сетка арматурная С30	2	
				Материалы	м³	
				Бетон М-200, Мрз ☐, В4	2.10	
				Ум-9, 10, 13, 14, 20, 21		
				Документация		
22			КЖ-40, 41	Сборочный чертеж		
				Сборочные единицы и детали		
		35-38 43	КЖ-52	Стержни одиночные		
11			КЖИ-С30	Сетка арматурная С30	2	
				Материалы	м³	
				Бетон М-200, Мрз ☐, В4	2 10	
				Ум-8		
				Документация		
22			КЖ-42	Сборочный чертеж		
				Сборочные единицы и детали		
		18÷21	КЖ-52	Стержни одиночные		
		44÷÷51	КЖ-52	—"— —"—		
				Материалы	м³	
				Бетон М-200, Мрз ☐, В4	6 17	
				Ум-15; Ум-18		
				Документация		
22			КЖ-42, 43	Сборочный чертеж		

Продолжение спецификации

1	2	3	4	5	6	7
				Сборочные единицы и детали		
		27,30 31,33	КЖ-53	Стержни одиночные		
		35÷38	КЖ-53	—"— —"—		
		41	КЖ-53	—"— —"—		
		52÷59,68	КЖ-53	—"— —"—		
11			КЖИ-3ДИ1	Изделие закладное 3ДИ1	5	
11			КЖИ-3ДИ 2,3	—"— —"— 3ДИ2	1	
			Серия 3.901-5	Сальник для тр. Dy=1200, $e_к$=300	1	
11			КЖИ-С30	Сетка арматурная С30	4	
				Материалы	м³	
				Бетон М-200, Мрз ☐, В4	6.98	
				Ум-19		
				Документация		
22			КЖ-43	Сборочный чертеж		
				Сборочные единицы и детали		
		18÷21 24	КЖ-53	Стержни одиночные		
		14÷5	КЖ-53	—"— —"—		
		60	КЖ-53	—"— —"—		Масса 1шт кг
		67	КЖ-53	Газ. тр d=3/4", ГОСТ 3262-75, e=180	5	0.3
			Серия 3 901-5	Сальник для тр Dy=400; $e_к$=300	1	
			Серия 3.901-5	Сальник для тр. Dy=600; $e_к$=300	1	
			Серия 3.901-5	Сальник для тр. Dy=800; $e_к$=300	1	
11			КЖИ-3ДИ2,3	Изделие закладное 3ДИ3	4	
				Материалы	м³	
				Бетон М-200, Мрз ☐, В4	6.20	

Совместно с данным см. л.л. КЖ-39÷43; 45÷50, 52, 53.

Привязан

Инв №

Разраб	Цветкова		
Провер	Полякова		
Рук. гр.	Гарбуз		
Гл. инж. пр	Чирков		
Гл спец	Андрианов		
Нач отд	Альтшуллер		

ТП 902-2-343-КЖ

Аэротенк четырехкоридорный с размерами коридора 6×5×В4-102

Монолитные участки стен. Спецификация элементов монолитной конструкции.

Стадия	Лист	Листов
Р	44	

Госстрой СССР СОЮЗВОДОКАНАЛПРОЕКТ г. Москва

17229-02 46

1-1

2-2

3-3

6-6

Ум-2
План А-Б

Ум-2
План В-Г

4-4

5-5

Ум-1
План А-Б

Ум-1
План В-Г

1. Совместно с данным см л.л. КЖ-39, 44, 52, 53.
2. В местах пропуска сальников арматуру обрезать по месту, а концы обрезанной арматуры приварить к корпусу сальника.
3. Защитный слой бетона - 25мм.
4. Позиции „20" приварить к поз. „1, 3, 4, 7, 14, 16", позиции „21" приварить к поз. „5, 6, 8, 15, 17", остальные соединения вязаные.

Привязан			ТП 902-2-343-КЖ			
	Разраб.	Цветкова	Азотенк четырехкоридорный с размерами коридора 6×5×84-102	Стадия	Лист	Листов
	Проверил	Глякова		Р	45	
	Рук гр	Гэрбуз				
	Гл инж пр.	Чирков	Монолитные участки Ум-1; 2 Арматурный чертеж	Госстрой СССР СОЮЗВОДОКАНАЛПРОЕКТ г Москва		
Инв. №	Гл. спец.	Андрианов				
	Нач отд	Альтшуллер				

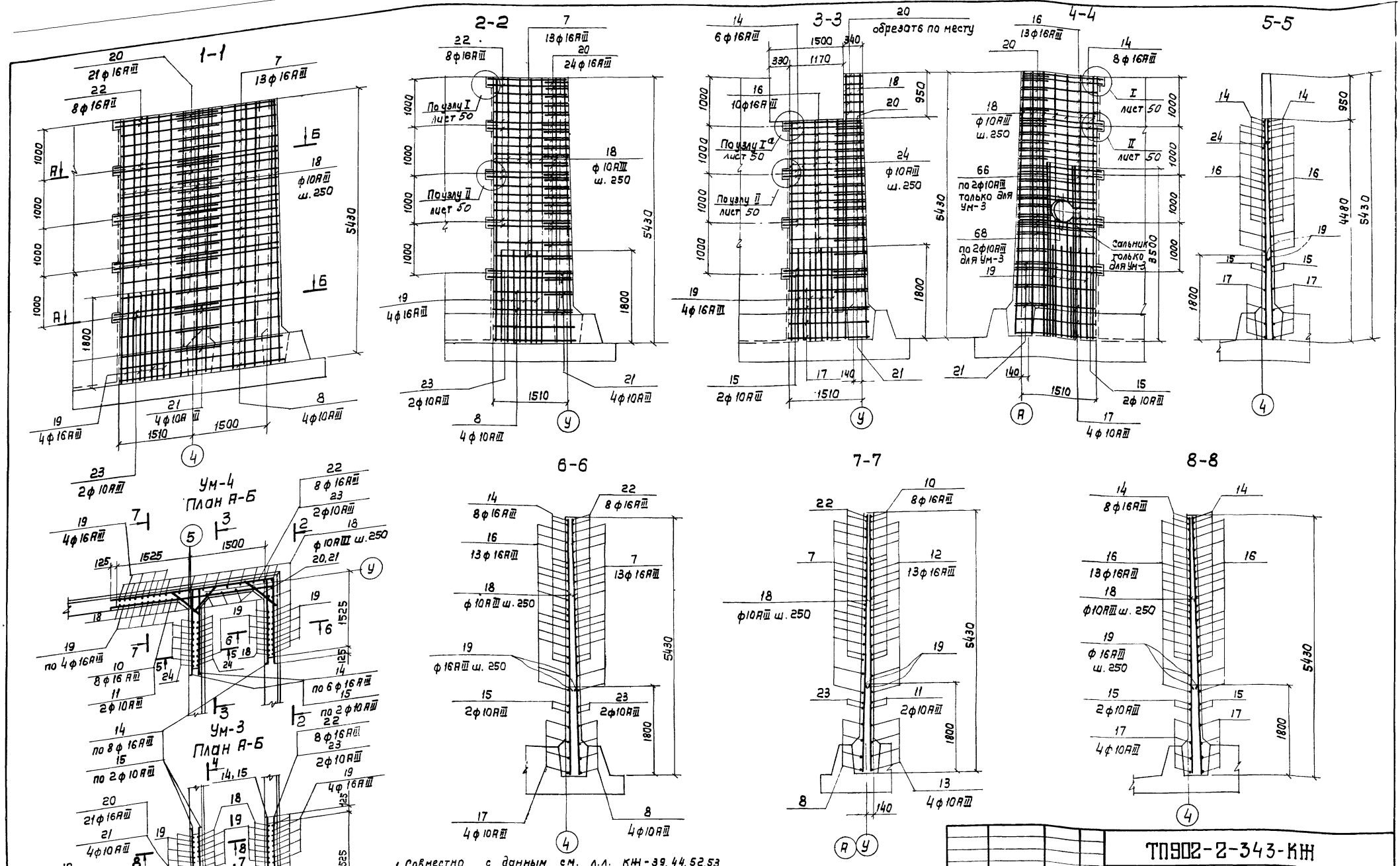

1. Совместно с данным см. л.л. КЖ-39, 44, 52, 53.
2. Защитный слой бетона - 25 мм.
3. В местах пропуска сальников арматуру обрезать по месту, а концы обрезанной арматуры приварить к корпусу сальника.
4. Позиции „20" приварить к поз. „14, 16, 7, 22", позиции „21" приварить к поз. „15, 17, 8, 23", остальные соединения вязаные.

Привязан	Разраб.	Цветкова	
	Провер.	Полякова	
	Рук. гр.	Гарбуз	
	Гл. инж. пр.	Чирков	
	Гл. спец.	Андрианов	
Инв №	Нач. отд.	Альтшиллер	

ТП902-2-343-КЖ

Аэротенк четырехкоридорный с размерами коридора 6×5×84-102.

Монолитные участки УМ-3; 4.

Арматурный чертеж.

Стадия	Лист	Лист
Р	46	

Госстрой СССР СОЮЗВОДОКАНАЛПРОЕКТ г. Москва

17229-02 48

Альбом II

Типовой проект 902-2-343

1-1

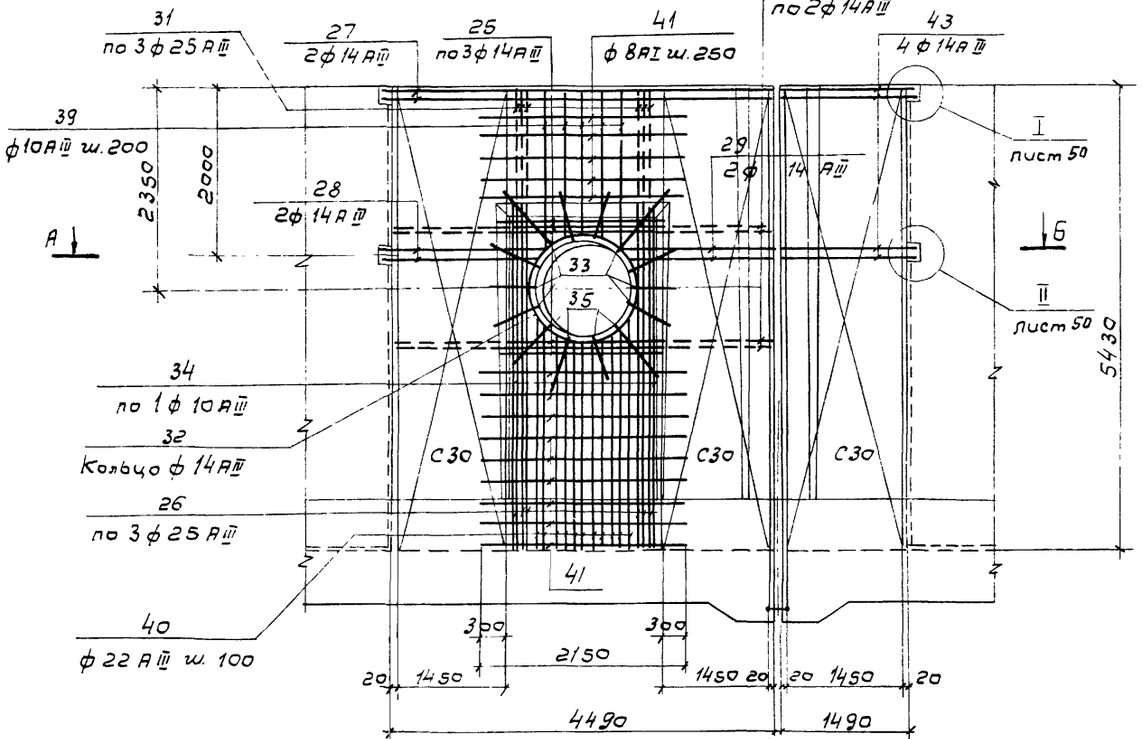

3-3

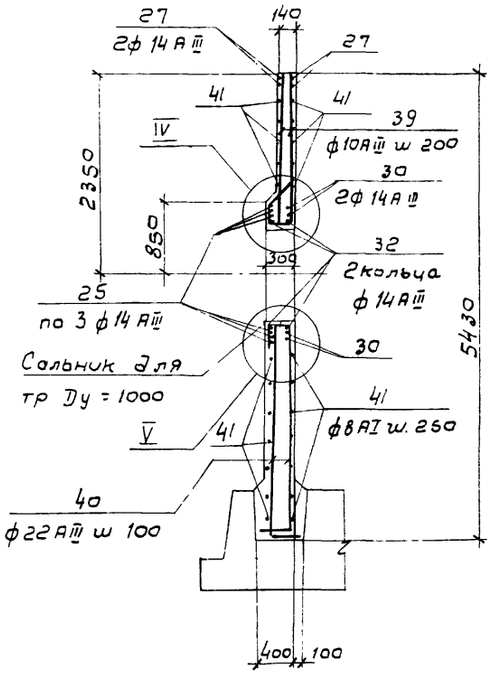

4-4

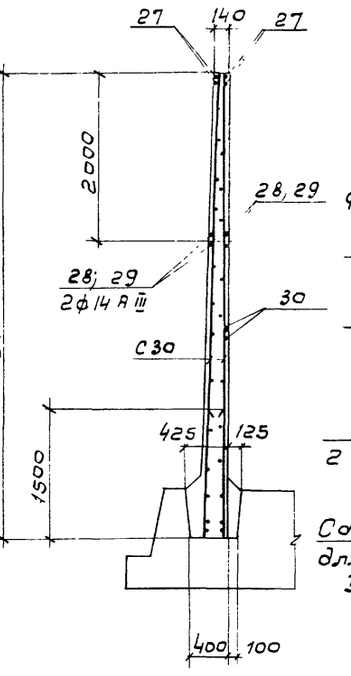

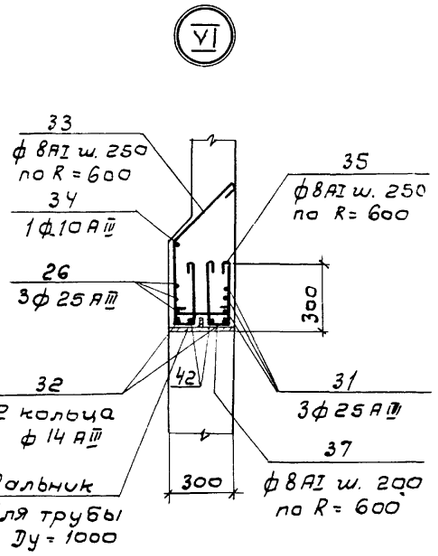

Ум-6

План А-Б

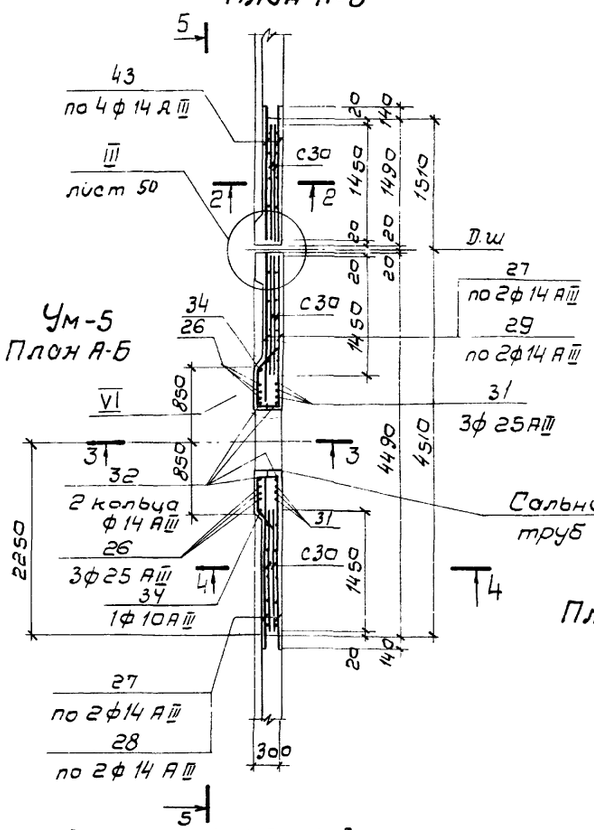

Ум-22

План А-Б

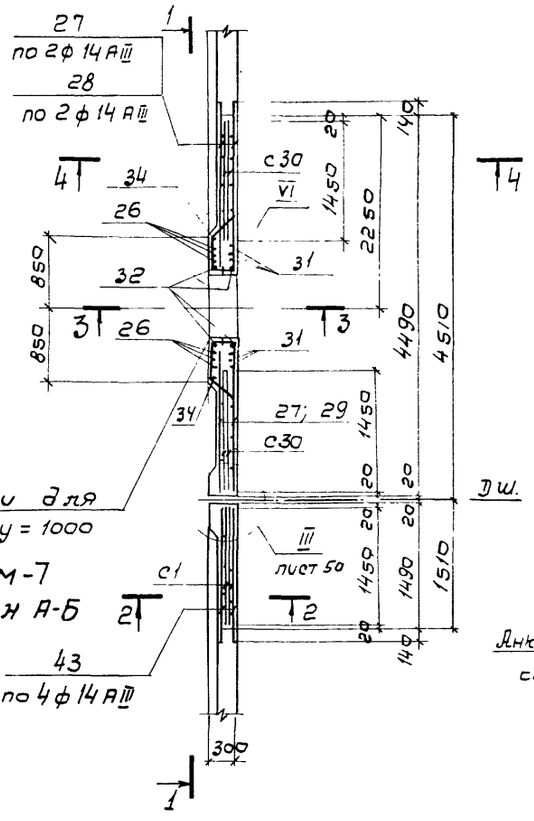

2-2

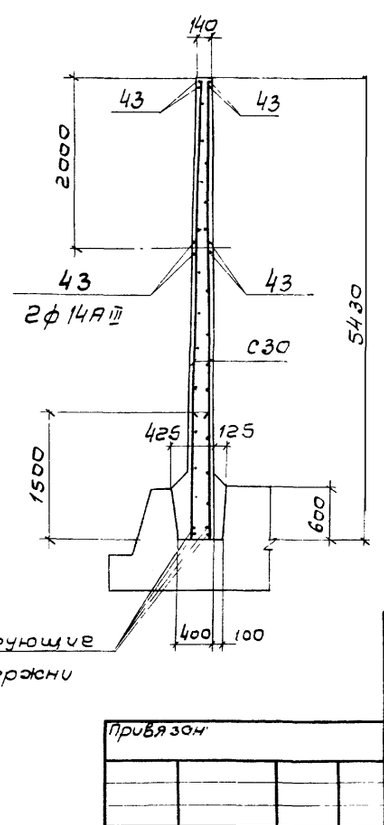

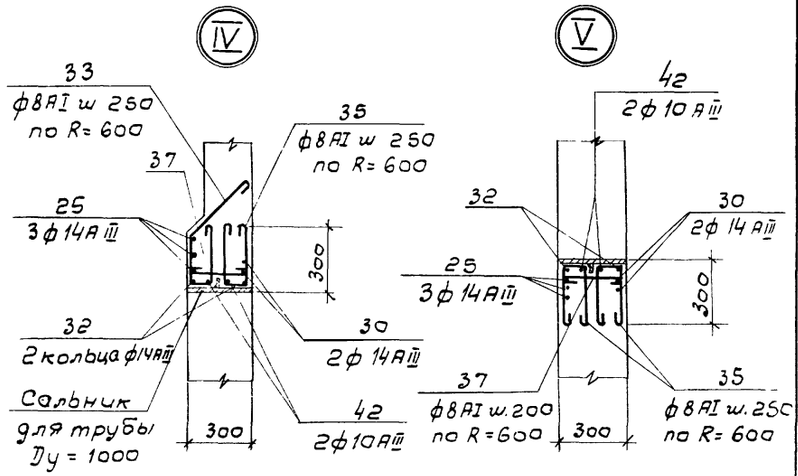

1. Совместно с данным см. п.п. КЖ-40, 41, 44, 52, 53.
2. Защитный слой бетона - 25 мм.
3. Раскладка арматуры по виду 5-5 производится по виду 1-1 в зеркальном изображении.

Привязан				ТП 902-2-343-КЖ		
			Разраб.	Цветкова		Аэратенк четырехкоридорный с размерами коридора 6×5×84-102	Стадия	Лист	Листов
			Провер.	Полякова			Р	47	
			Рук. гр.	Гарбуз		Монолитные участки УМ-5, 6, 7, 22. Арматурный чертеж.	Госстрой СССР СОЮЗВОДОКАНАЛПРОЕКТ г. Москва		
			Гл. инж. пр.	Чирков					
			Гл. спец.	Андронов					
Инв. №			Нач. отд.	Альтшуллер					

Инв. № подл. | Подпись и дата | Взам. инв. №

1-1

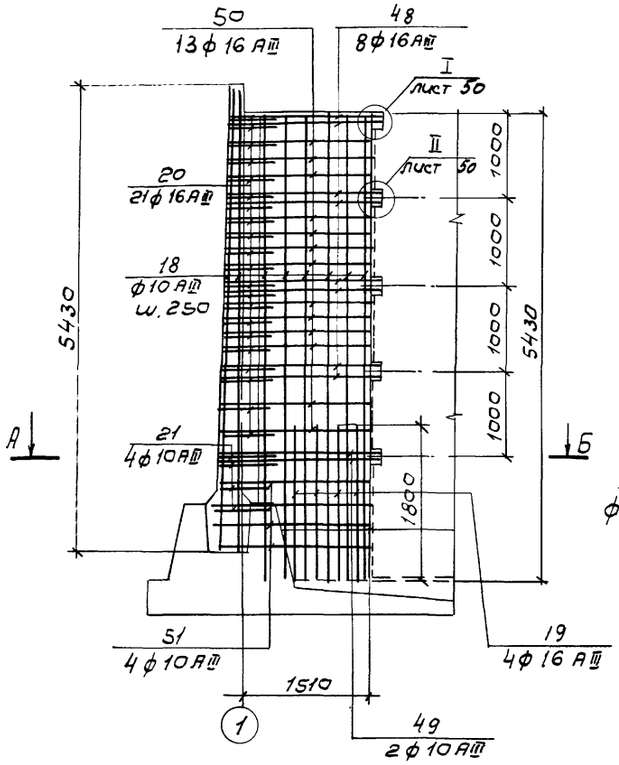

2-2

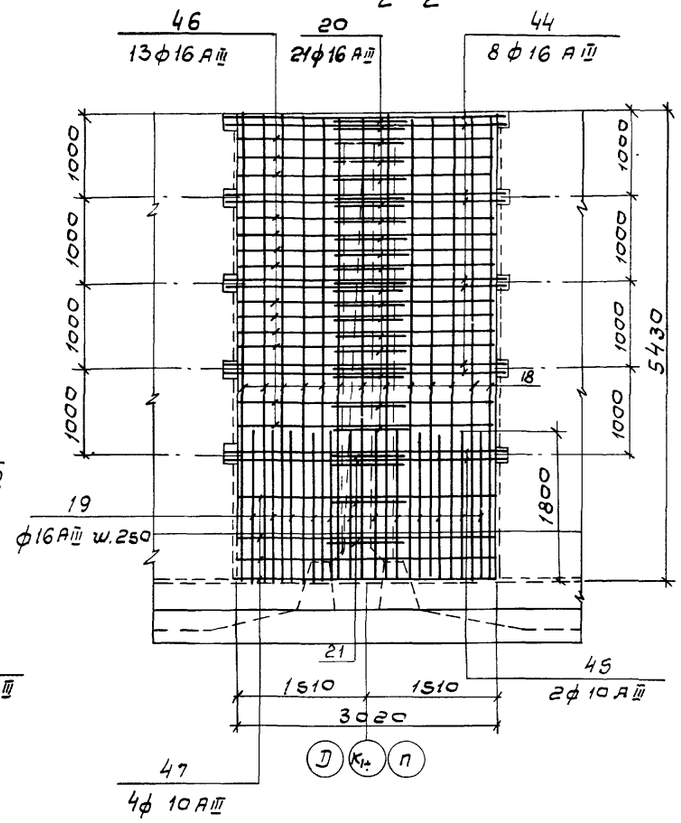

5-5

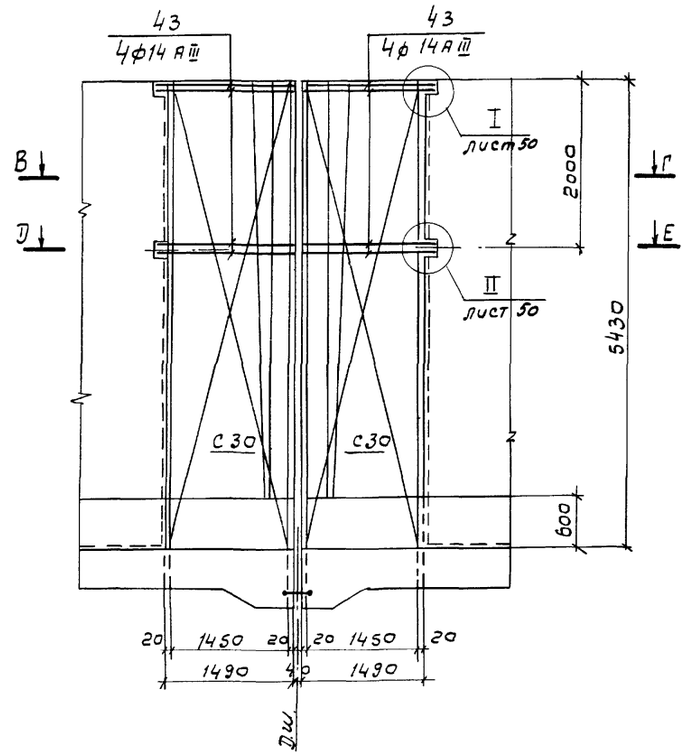

6-6

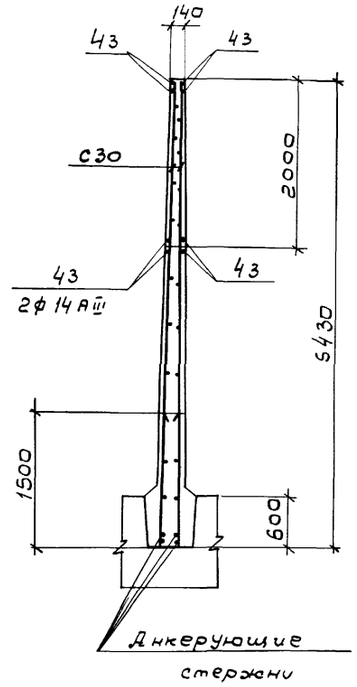

Ум-8

План А-Б

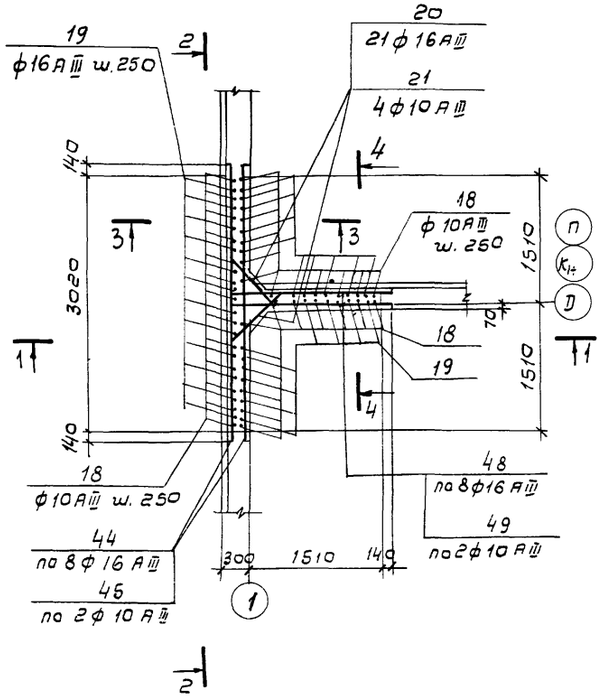

3-3

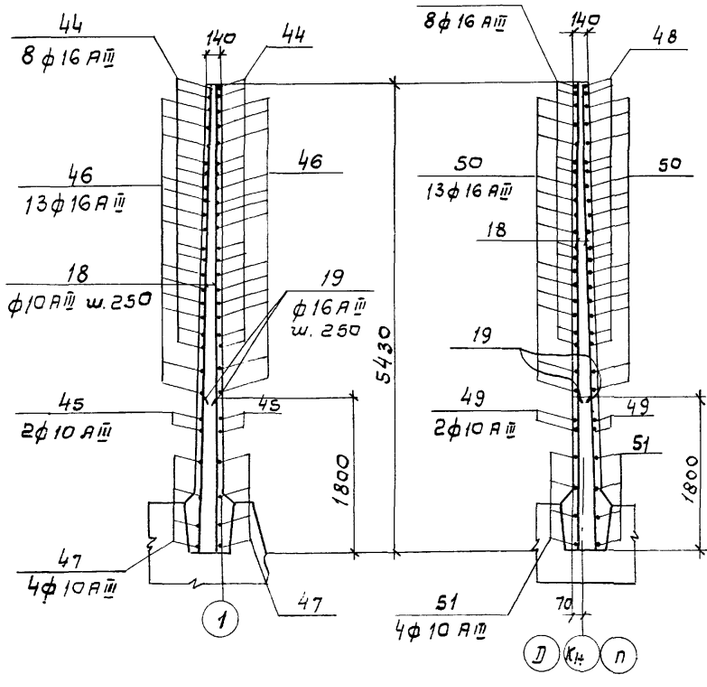

4-4

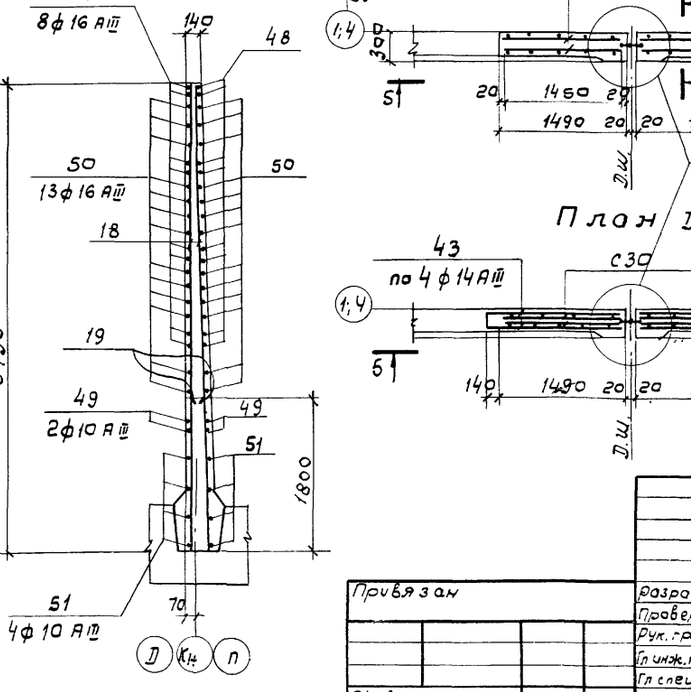

Ум-10; 11; 14; 20

Ум-9; 12; 13; 21

План В-Г

План Д-Е

1. Совместно с данным см. л. л. КЖ-40, 41, 42, 44, 52, 53.
2. Защитный слой бетона - 25 мм.
3. Позиции „20" приварить к поз. „44, 46, 48, 50"; позиции „21" приварить к поз. „45, 47, 49, 51", остальные соединения вязаные.

ТП 902-2-343-КЖ

Привязан				Аэротенк четырехкоридорный с размерами коридора 6×5,84-102	Стадия	Лист	Листов
					Р	48	
Инв. N	Разраб.	Цветкова		Монолитные участки Ум-8, 9, 10, 11, 12, 13, 14, 20, 21. Арматурный чертеж.	Госстрой СССР СОЮЗВОДОКАНАЛПРОЕКТ г. Москва		
	Провер.	Полякова					
	Рук. гр.	Гарбуз					
	Гл. инж. пр.	Чирков					
	Гл. спец.	Андрианов					
	Нач. отд.	Альтмуллер					

17229-02 50

Альбом II

Типовой проект 902-2-343

1-1

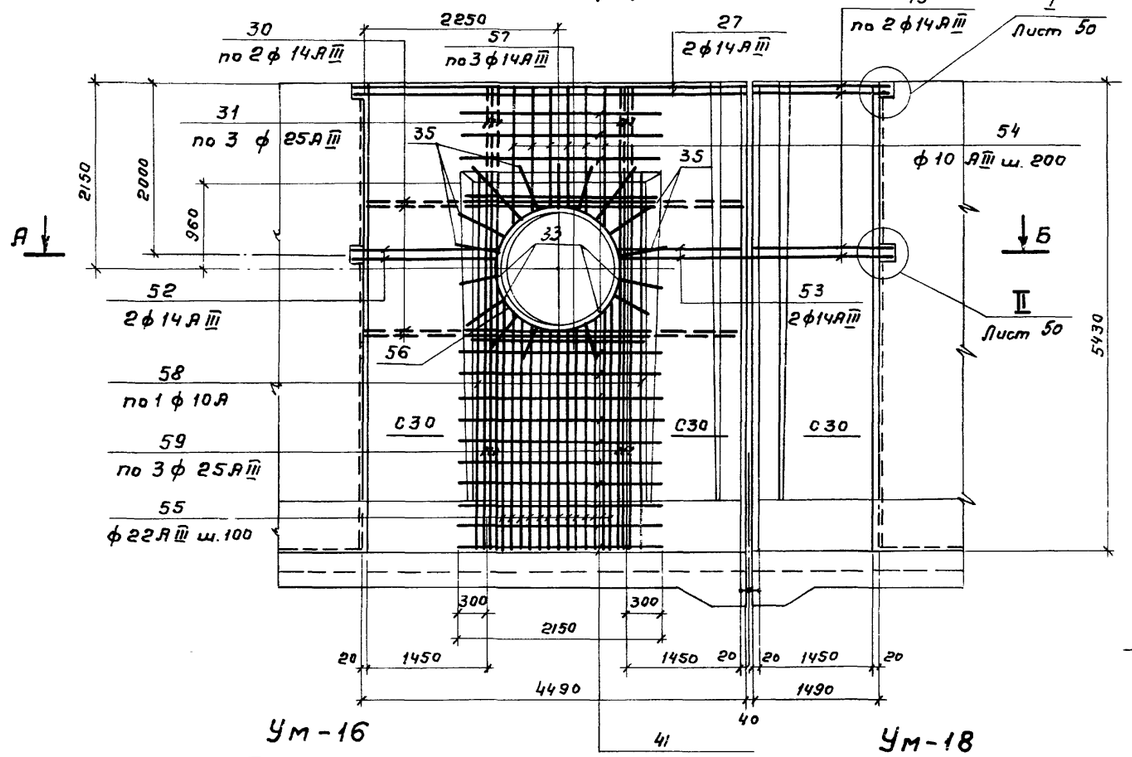

Ум-16
План А-Б

3-3

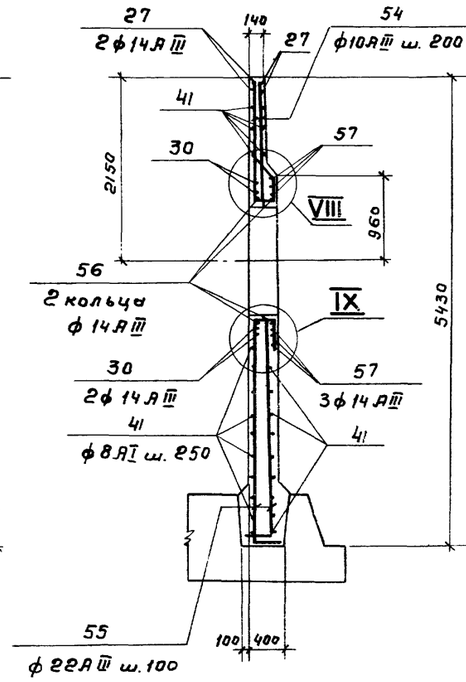

4-4

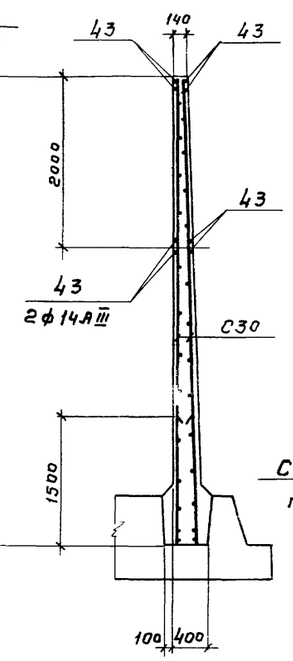

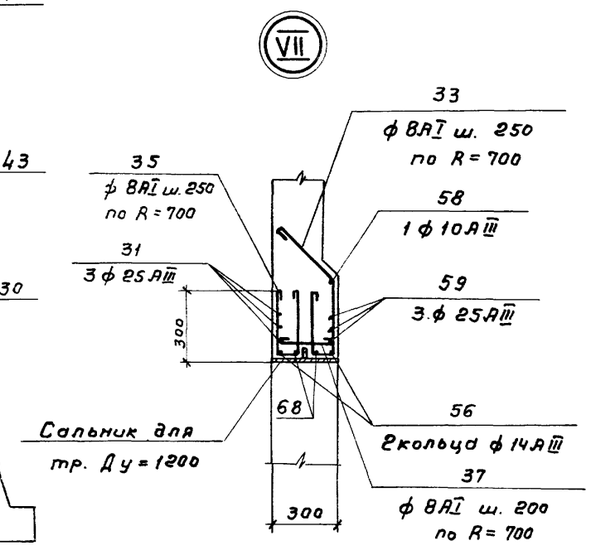

Ум-18
План

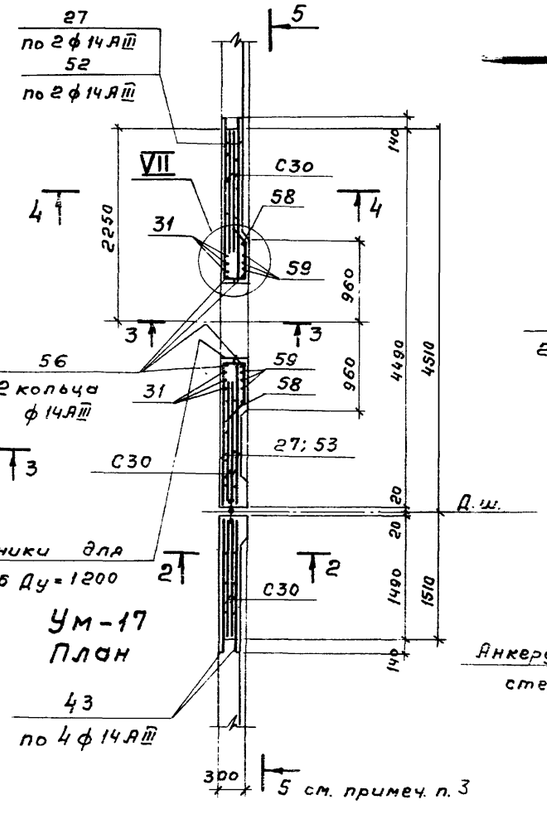

Ум-15
План А-Б

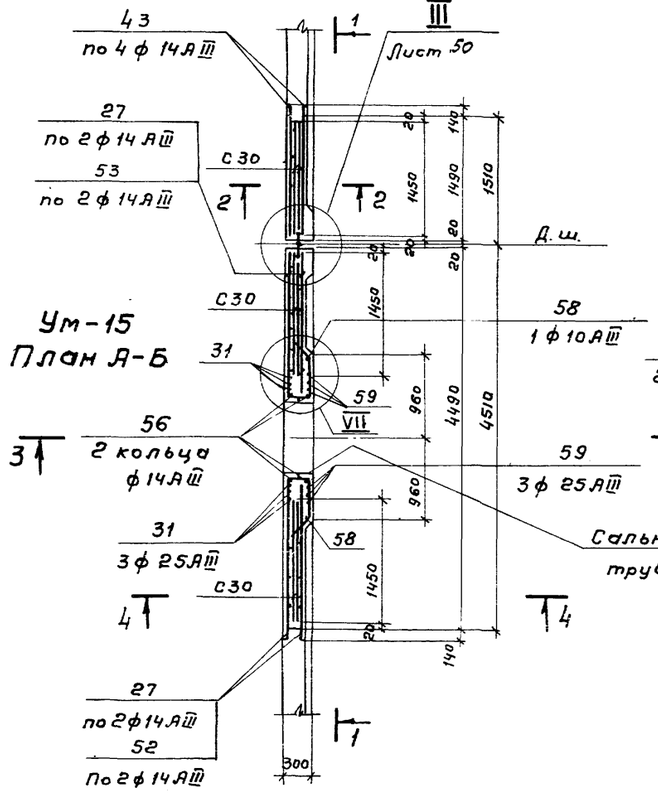

Сальники для
труб Ду = 1200

2-2

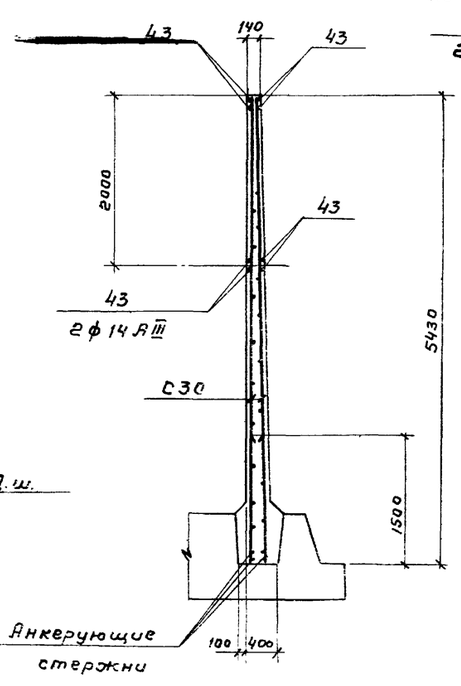

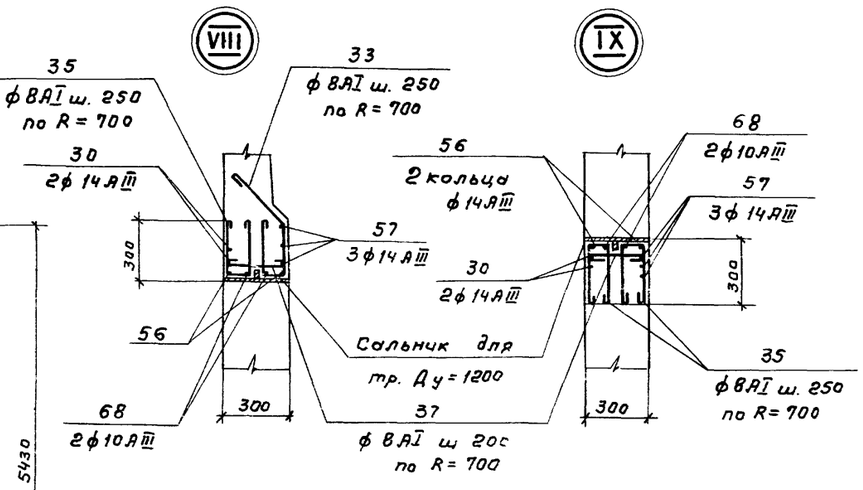

1 Совместно с данным см. л.л. КЖ-42, 43, 44, 52, 53.
2. Защитный слой бетона – 25мм
3. Раскладка арматуры по виду 5-5 производится по виду 1-1 в зеркальном изображении.

Привязан

Инв. №

Разраб.	Цветкова		
Проверил	Полякова		
Рук. гр.	Горбуз		
Гл. инж. пр.	Чирков		
Гл. спец.	Андрианов		
Нач. отд.	Альтшуллер		

ТП 902-2-343-КЖ

Аэротенк четырехкоридорный с размерами коридора 6×5×84-102

Монолитные участки Ум-15, 16, 17, 18. Арматурный чертеж.

Стадия	Лист	Листов
Р	49	

Госстрой СССР
СОЮЗВОДОКАНАЛПРОЕКТ
г. Москва

Инв. № подл. | Подпись и дата | Взам. инв. №

17229-02 51

Типовой проект 902-2-343 Альбом II

1-1

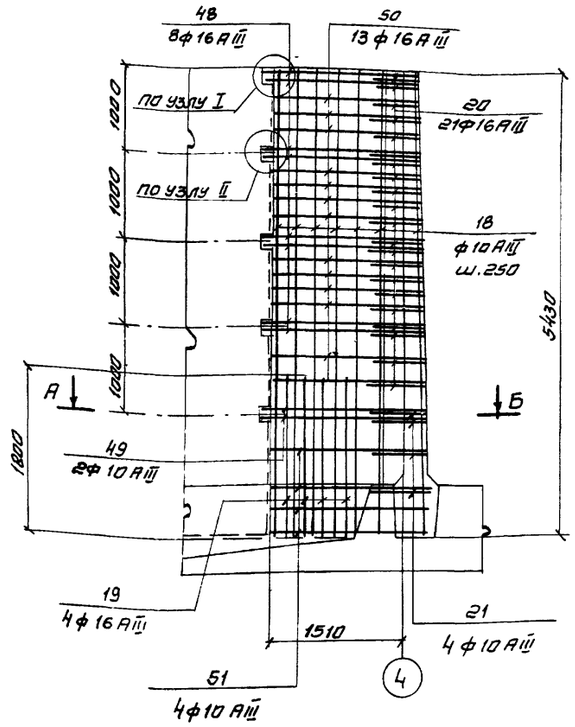

2-2

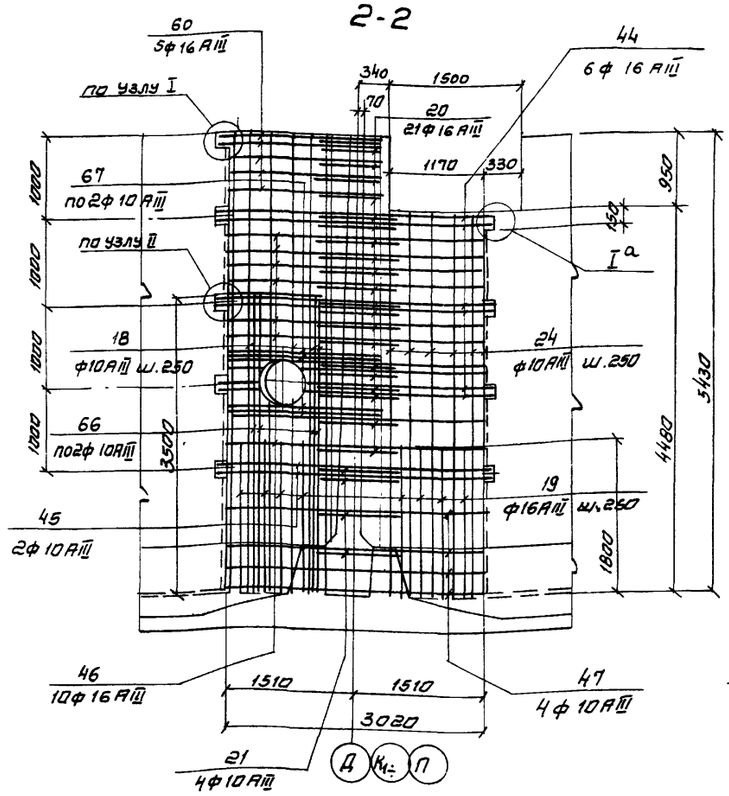

4-4

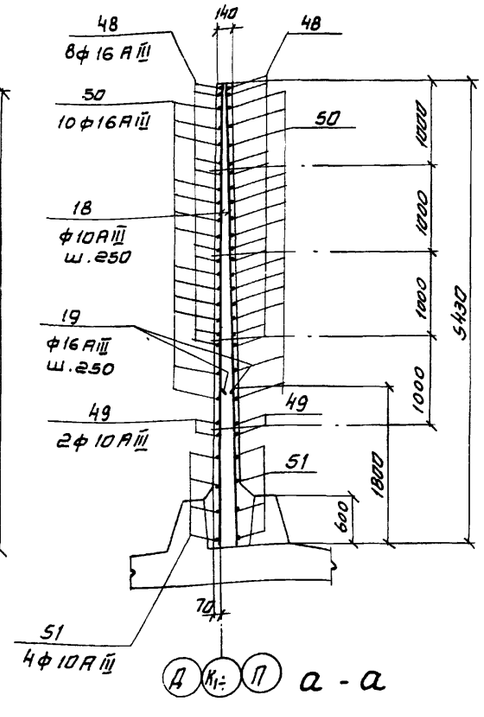

a - a

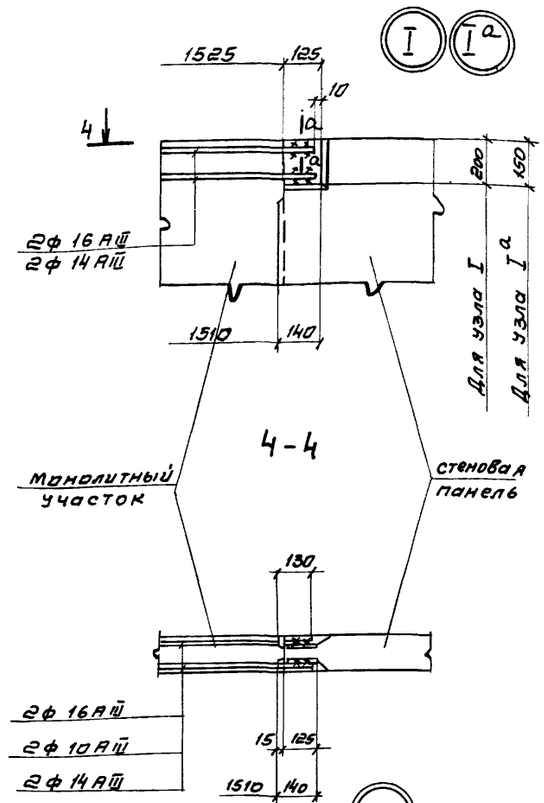

Ум-19

План А-Б

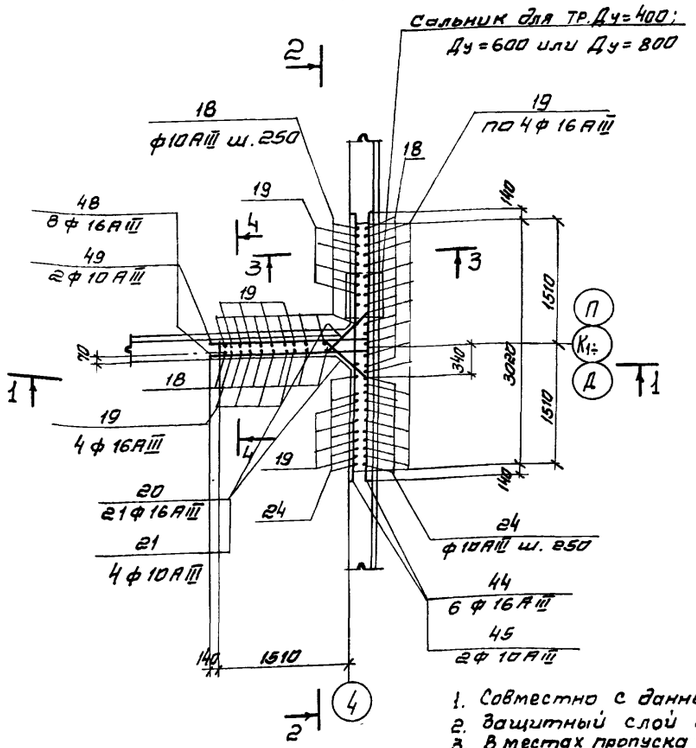

3-3

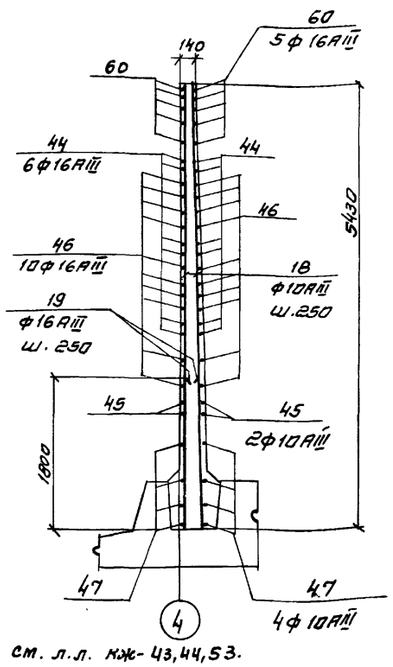

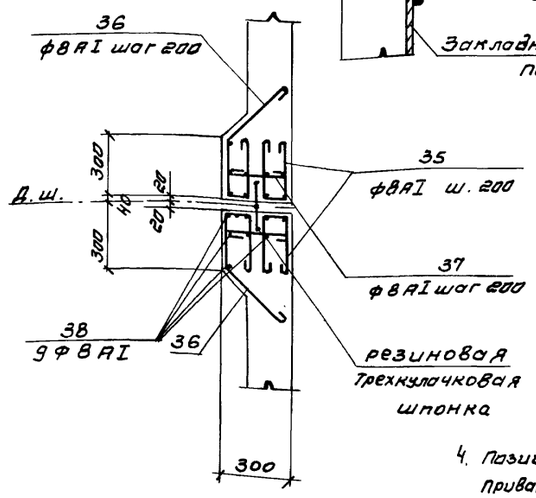



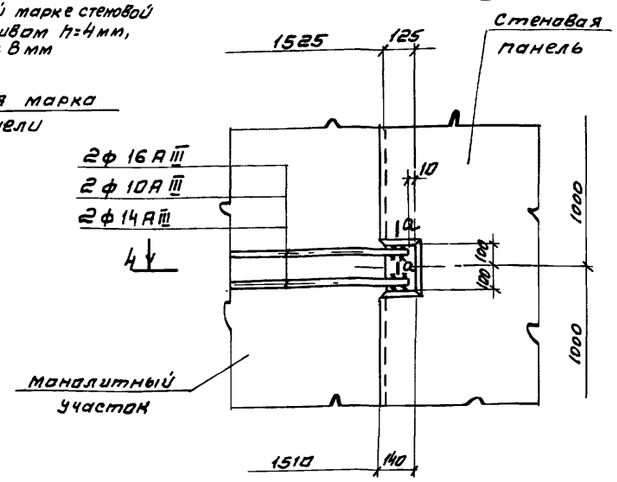

1. Совместно с данным см. л.л. КЖ-43,44,53.
2. Защитный слой бетона -25мм.
3. В местах пропуска сальника арматуру обрезать по месту, а концы обрезанной арматуры приварить к корпусу сальника.
4. Позиции „20" приварить к поз „44, 46, 48, 50, 60", позиции „21" приварить к поз „45, 47, 49, 51", остальные соединения вязаные.

Привязан

Инв. №

Разраб.	Цветкова		
Проверил	Полянова		
Рук. гр.	Гарбуз		
Гл. инж. пр.	Чижков		
Гр. спец.	Андрианов		
Нач. отд.	Альтшуллер		

ТП 902-2-343-КЖ

Аэротенк четырехкоридорный с размерами коридора 6 х 5 х 84-102

Стадия	Лист	Листов
Р	50	

Монолитный участок Ум-19. Узлы. Арматурный чертеж

Госстрой СССР
Союзводоканалпроект
г. Москва

17229-02 52

1-1

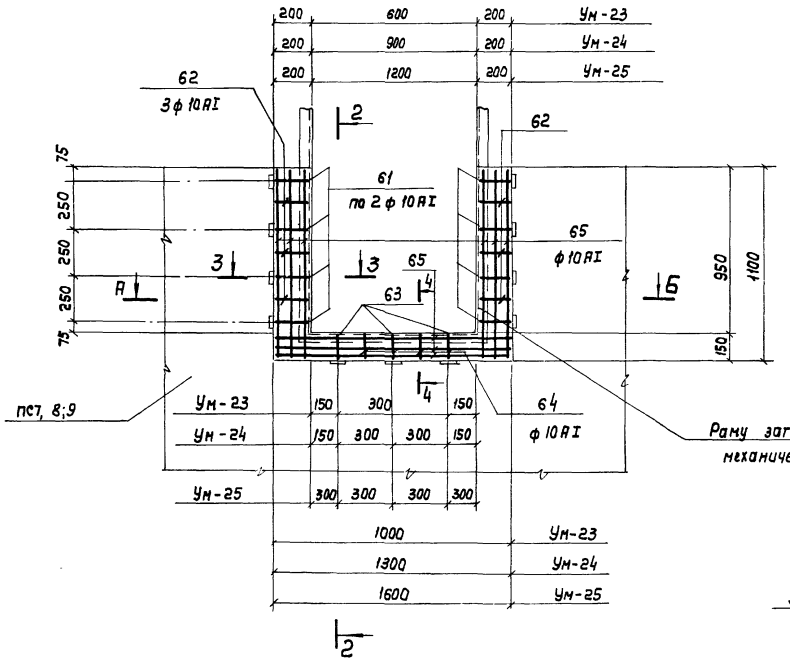

Раму затвора заложить по механическим чертежам

2-2

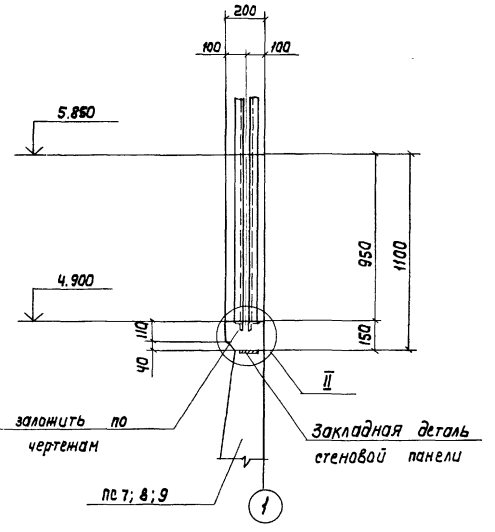

Закладная деталь стеновой панели

Ум-23; Ум-24; Ум-26

План А-Б

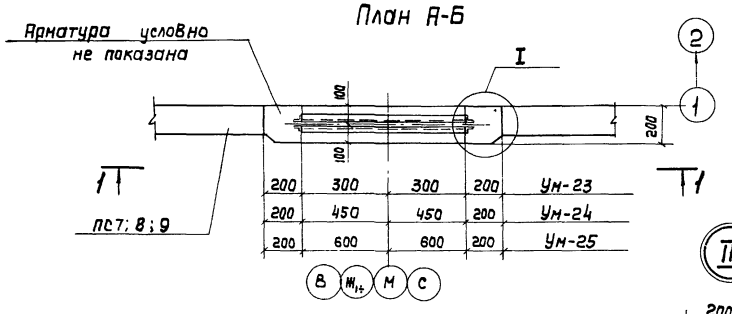

3-3

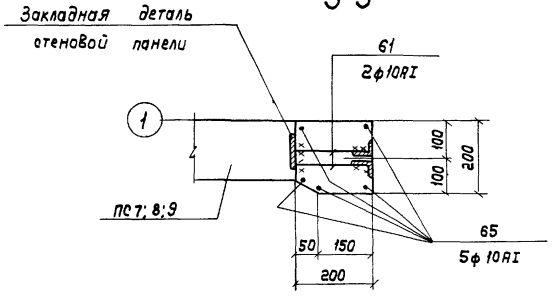

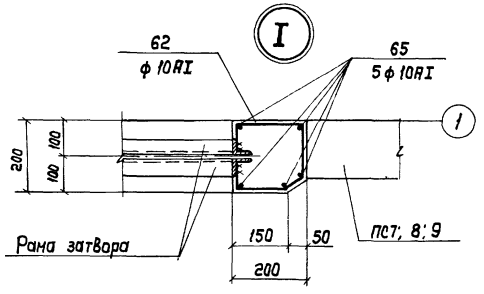

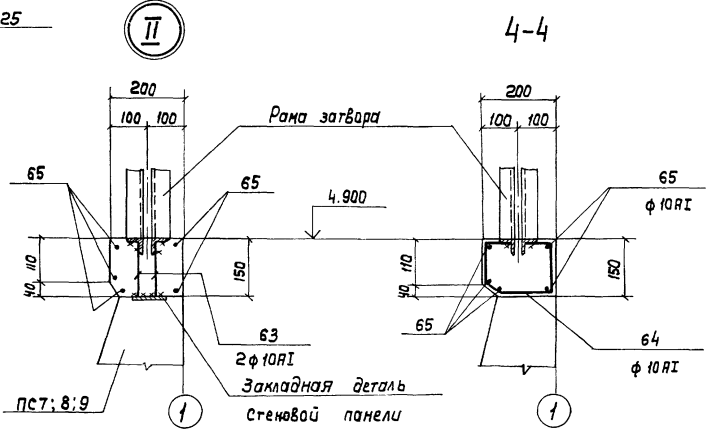

4-4

Спецификация элементов монолитной конструкции

Формат	Зона	Поз.	Обозначение	Наименование	К-во	Примеч.
				Документация		
22			КЖ-51	Сборочный чертеж		
				Сборочные единицы и детали		
				Ум-23		
			Механические чертежи	Рама затвора 600×900	1	
22		61÷65	КЖ-53	Стержни одиночные		
				Материалы	м³	
				Бетон М-200, Мрз □, В4	0.08	
				Ум-24		
			Механические чертежи	Рама затвора 900×900	1	
22		61÷65	КЖ-53	Стержни одиночные		
				Материалы		
				Бетон М-200, Мрз □, В4	0.10	
				Ум-25		
			Механические чертежи	Рама затвора 1200×900	1	
22		61÷65	КЖ-53	Стержни одиночные		
				Материалы	м³	
				Бетон М-200, Мрз □, В4	0.11	

1. Совместно с данным см. л.л. КЖ-53.
2. Спецификацию и выборку арматуры см. л. КЖ-53.
3. Защитный слой бетона - 25 мм
4. Сварку производить электродами Э42, ГОСТ 9467-75.

Привязан

Инв. №

Разраб.	Цветкова		
Провер.	Полякова		
Рук. гр.	Гарбуз		
Гл. инж. пр.	Чирков		
Гл. спец.	Андрианов		
Нач. отд.	Альтшуллер		

ТП 902-2-343-КЖ

Ясли-сад четырехкоридорный с размерами коридора 6×5×84-102

Монолитные участки Ум-23, 24, 25.

Арматурно-опалубочный чертеж

Стадия	Лист	Листов
Р	51	

Госстрой СССР СОЮЗВОДОКАНАЛПРОЕКТ г. Москва

17229-02.53

Инв. № подл. | Подпись и дата | Взам. инв. № | Отдел № 15 | Подпись и дата

Ведомость стержней на 1 элемент

Марка эл-та	Поз	Эскиз или сечение	ф мм	Длина мм	К-во	Вес кг шт	Вес кг всех
1	2	3	4	5	6	7	8
УМ-1; УМ-2	1	1610 / 1590 / 1610	16АIII	4810	2	7.6	15,2
	2	300 / 1550 / 300	16АIII	2150	2	3.4	6.8
	3	1660 / 3340 / 1700	16АIII	4900	8	7.8	62.4
	4	3200 / 1700	16АIII	4900	6	7.8	23.4
	5	1590 / 3370 / 1730	10АIII	4960	2	3.1	6.2
	6	3230 / 1730	10АIII	4960	2	3.1	6,2
	7	1560 / 3200 / 1600	16АIII	4760	6	7,5	45.0
	8	3250 / 1600	10АIII	4850	4	3.0	12.0
	9	1500	10АIII	1500	1	0.9	0.9
	10	300 / 3340	16АIII	3640	8	5,6	44.8
	11	100 / 3340	10АIII	3440	2	2.2	4.4
	12	300 / 3200	16АIII	3500	13	5,5	71.5
	13	100 / 3200	10АIII	3300	4	2.0	8.0
	14	1700 / 300	16АIII	2000	24	3.2	76.8
	15	1700 / 100	10АIII	1800	6	1.1	6.6
	16	1560 / 300	16АIII	1860	39	2.9	113.1
	17	1560 / 100	10АIII	1660	12	1.0	12.0
	18	5400	10АIII	5400	50	3.4	170.0
	19	1800	16АIII	1800	24	2.8	67.2
				$l_{ср}$			
	20	550÷850, 200, 45°, 200	16АIII	1100	66	1.8	118.8
				$l_{ср}$			
	21	860÷960, 100, 45°, 100	10АIII	1110	12	0.7	8.4
УМ-3	7	Эскизы см. выше	16АIII	4760	13	7.5	97.5
	8		10АIII	4850	4	3.0	12.0
	10		16АIII	3640	8	5,6	44.8
	11		10АIII	3440	2	2.2	4.4
	12		16АIII	3500	13	5,5	71.5
	13		10АIII	3300	4	2.0	8.0

Продолжение

Марка эл-та	Поз	Эскиз или сечение	ф мм	Длина мм	К-во	Вес кг шт	Вес кг всех
1	2	3	4	5	6	7	8
УМ-3	14	Эскизы см. выше	16АIII	2000	24	3.2	76.8
	15		10АIII	1800	6	1.1	6.6
	16		16АIII	1860	39	2.9	113.1
	17		10АIII	1660	12	1.0	12.0
	18		10АIII	5400	50	3,4	1700
	19		16АIII	1800	24	2,8	67.2
	20		16АIII	$l_{ср}$ 1100	63	1,8	113.4
	21		10АIII	$l_{ср}$ 1110	12	0.7	8.4
	22	1700 / 3340 / 1730	16АIII	5040	8	8.0	64.0
	23	3370	10АIII	5100	2	3,2	6.4
	66	3500	10АIII	3500	8	2.2	17.6
	68	1500	10АIII	1500	8	1.0	8.0
УМ-4	7	Эскизы см. выше	16АIII	4760	13	7.5	97.5
	8		10АIII	4850	4	3.0	12.0
	10		16АIII	3640	8	5.6	44.8
	11		10АIII	3440	2	2.2	4.4
	12		16АIII	3500	13	5.5	71.5
	13		10АIII	3300	4	2.0	8.0
	14		16АIII	2000	20	3.2	64.0
	15		10АIII	1800	6	1.1	6.6
	16		16АIII	1860	33	2.9	95.7
	17		10АIII	1660	12	1.0	12.0
	18		10АIII	5400	40	3.4	136.0
	19		16АIII	1800	24	2.8	67.2
	20		16АIII	$l_{ср}$ 1100	63	1.8	113.4
	21		10АIII	$l_{ср}$ 1110	12	0.7	8.4
	22		16АIII	5040	8	8.0	64.0
	23		10АIII	5100	2	3.2	6.4
	24	4450	10АIII	4450	10	2.8	28.0
УМ-5; УМ-22	25	350, 1670, 350, 45°	14АIII	3370	6	4.1	24.6
	26	45°, 350, 3900, 350	25АIII	4700	6	18.2	109.2
	27	4600	14АIII	4600	4	5.6	22.4
	28	1850	14АIII	1850	4	2.2	8.8
	29	1700	14АIII	1700	4	2.1	8.4
	30	4470	14АIII	4470	4	5.4	21.6
	31	5400 / 350	25АIII	5750	6	22.2	133.2

Продолжение

Марка эл-та	Поз	Эскиз или сечение	ф мм	Длина мм	К-во	Вес кг шт	Вес кг всех
1	2	3	4	5	6	7	8
УМ-5; УМ-22	32	450, 1170	14АIII	4130	2	5.0	10.0
				$l_{ср}$			
	33	230, 45°, 350, 230÷350, 100	8АI	1100	10	0,5	5.0
	34	45°, 350, 3900	10АIII	4250	2	2.7	5.4
	35	250, 100, 250	8АI	700	45	0,3	13,5
	36	250, 45°, 350, 100, 250	8АI	1050	25	0.4	10.0
	37	280	8АI	380	45	0,2	9.0
	38	5400	8АI	5500	9	2.1	18.9
	39	1700 ÷ 2300	10АIII	$l_{ср}$ 2000	10	1.2	12.0
	40	2480 ÷ 3000, 250	22АIII	$l_{ср}$ 2990	22	9.0	198.0
	41	2150	8АI	2150	28	0.9	25,2
	42	1700	10АIII	1700	8	1.1	8.8
УМ-6, 7, 9, 10, 11, 12, 13, 14, 16, 17, 20, 21	35	Эскизы см. выше	8АI	700	25	0.3	7.5
	36		8АI	1050	25	0.4	10.0
	37		8АI	380	25	0,2	5.0
	38		8АI	5500	9	2.1	18.9
	43	1600	14АIII	1600	8	2.0	16.0

Продолжение

Марка эл-та	Поз	Эскиз или сечение	ф мм	Длина мм	К-во	Вес кг шт	Вес кг всех
1	2	3	4	5	6	7	8
УМ-8	18	Эскизы см. выше	10АIII	5400	37	3.4	125.8
	19		16АIII	1800	28	2.8	78.4
	20		16АIII	$l_{ср}$ 1100	42	1.8	75.6
	21		10АIII	$l_{ср}$ 1110	8	0.7	5.6
	44	3280	16АIII	3280	16	5,2	83,2
	45	3280	10АIII	3280	4	2.0	8.0
	46	3000	16АIII	3000	26	4.8	124.8
	47	3000	10АIII	3000	8	1.9	15,2
	48	1840, 300	16АIII	2140	16	3.4	54.4
	49	1840, 100	10АIII	1940	4	1,2	4.8
	50	1710, 300	16АIII	2010	26	3.2	83.2
	51	1710, 100	10АIII	1810	8	1.1	8.8

Совместно с данным см. л. л. КЖ-45÷49.

Альбом II

Типовой проект 902-2-343

Привязан	Разраб.	Цветкова		ТП 902-2-343-КЖ
	Провер.	Полякова		
	Рук. гр.	Гарбуз		
	Гл. инж. пр.	Чирков		
	Гл. спец.	Андрианов		Аэротенк четырехкоридорный с размерами коридора 6×5×84-102. Стадия: Р; Лист: 52; Листов:
Инв. №	Нач. отд.	Альтшуллер		Монолитные участки УМ-1÷14, 16, 17, 20, 21, 22. Спецификация арматуры. Госстрой СССР СОЮЗВОДОКАНАЛПРОЕКТ г. Москва

Ведомость стержней на 1 элемент

Марка эл-та	Поз.	Эскиз или сечение	ф мм	Длина мм.	К-во	Вес кг: 1 шт.	Вес кг: всех
1	2	3	4	5	6	7	8
УМ-15; УМ-18	27	4600	14А III	4600	4	5.6	22.4
	30	4470	14А III	4470	4	5.4	21.6
	31	5400	25А III	5750	6	22.2	133.2
		250, 45°, 150, 250÷350, 100	⌀ср				
	33		8А I	1100	10	0.5	5.0
	35	250, 100, 250	8А I	700	53	0.3	15.9
	36	250, 45°, 250, 100	8А I	1050	25	0.4	10.0
	37	280	8А I	380	47	0.2	9.4
	38	5400	8А I	5500	9	2.1	18.9
	41	2150	8А I	2250	28	0.9	25.2
	52	1700	14А III	1700	4	2.1	8.4
	53	1500	14А III	1500	4	1.8	7.2
	54	1500 ÷ 2100	10А III	⌀ср 1800	12	1.1	13.2
	55	2500 ÷ 3200, 250	22А III	⌀ср. 3100	26	9.3	241.8
	56	450, 1700	14А III	6000	2	7.3	14.6
	57	350, 1900, 250, 45°	14А III	2600	6	3.2	19.2
	58	45°, 150, 4270	10А III	4620	2	2.8	5.6
	59	45°, 350, 4270, 350	25А III	4970	6	19.2	115.2
	68	1900	10А III	1900	8	1.2	9.6
УМ-19	18	5400	10А III	5400	25	3.4	85.0
	19	1800	16А III	1800	28	2.8	78.4
	20	550÷850, 200, 45°, 200	16А III	⌀ср 1100	42	1.8	75.6
	21	850÷950, 100, 45°, 100	10А III	⌀ср 1110	8	0.7	5.6
	24	4450	10А III	4450	12	28	33.6
	44	3280	16А III	3280	12	5.2	62.4
	45	3280	10А III	3280	4	2.0	8.0

Продолжение

1	2	3	4	5	6	7	8
УМ-19	46	3000	16А III	3000	20	4.8	96.0
	47	3000	10А III	3000	8	1.9	15.2
	48	1840, 300	16А III	2140	16	3.4	54.4
	49	1840, 100	10А III	1940	4	1.2	4.8
	50	300, 1710	16А III	2010	26	3.2	83.2
	51	100, 1710	10А III	1810	8	1.1	8.8
	60	1960	16А III	1960	10	3.2	32.0
	66	3500	10А III	3500	8	2.2	17.6
	67	2000	10А III	2000	8	1.2	9.6
УМ-23		Для лотка 600 × 900 (h)					
	61	195	10А I	270	16	0.2	3.2
	62	160, 130, 50, 50	10А I	580	6	0.4	2.4
	63	145, 75	10А I	220	4	0.1	0.4
	64	50, 50, 90°, 130, 130	10А I	510	3	0.3	0.9
	65	п.м.	10А I	п.м. 16.0	—	—	10.0
УМ-24		Для лотка 900 × 900 (h)					
	61	Эскизы см. выше	10А I	270	16	0.2	3.2
	62		10А I	580	6	0.4	2.4
	63		10А I	220	6	0.1	0.6
	64		10А I	510	2	0.3	0.6
	65		10А I	п.м. 17.5	—	—	10.8
УМ-25		Для лотка 1200 × 900 (h)					
	61	Эскизы см. выше	10А I	270	16	0.2	3.2
	62		10А I	580	6	0.4	2.4
	63		10А I	220	6	0.1	0.6
	64		10А I	570	2	0.3	0.6
	65		10А I	п.м. 19.0	—	—	11.8

Выборка стали на один элемент, кг

Марка эл-та	Арматурные изделия: Арматурная сталь ГОСТ 5781-75, Класс АI, ф мм 8	ф мм 10	Итого	Арматурная сталь ГОСТ 5.1459-72, Класс АIII, ф мм 10	12	14	16	22	25	Итого	Итого	Закладные изделия: Армат. сталь ГОСТ 5781-15, Класс АIII, ф мм 8	Профильная сталь -б=8	Гоз. тр. ГОСТ 19 d=34	Итого	Всего
Ум-1				234.7			845.0			879.7	879.7	1.4	7.8		9.2	888.9
Ум-2				234.7			845.0			879.7	879.7	1.4	7.8		9.2	888.9
Ум-3				253.4			848.3			901.7	901.7	1.4	7.8		9.2	910.9
Ум-4				221.8			818.1			839.9	839.9	2.2	13.4	1.5	17.1	857.0
Ум-5	132.0		132.0	26.2	10.4	95.8		842.4	242.4	1217.2	1349.2	1.2	6.8		8.0	1357.2
Ум-6	66.6		66.6		5.2	16.0		322.2		343.4	410.0	0.6	3.8		4.4	414.4
Ум-7	66.6		66.6		5.2	16.0		322.2		343.4	410.0	0.6	3.8		4.4	414.4
Ум-8				168.2			499.6			667.8	667.8					667.8
Ум-9	66.6		66.6		5.2	16.0		322.2		343.4	410.0					410.0
Ум-10	66.6		66.6		5.2	16.0		322.2		343.4	410.0					410.0
Ум-11	66.6		66.6		5.2	16.0		322.2		343.4	410.0	0.6	3.8		4.4	414.4
Ум-12	66.6		66.6		5.2	16.0		322.2		343.4	410.0	0.6	3.8		4.4	414.4
Ум-13	66.6		66.6		5.2	16.0		322.2		343.4	410.0					410.0
Ум-14	66.6		66.6		5.2	16.0		322.2		343.4	410.0					410.0
Ум-15	134.8		134.8	28.4	10.4	93.4		885.2	248.4	1266.8	1401.6	1.2	6.8		8.0	1409.6
Ум-16	66.6		66.6		5.2	16.0		322.2		343.4	410.0	0.6	3.8		4.4	414.4
Ум-17	66.6		66.6		5.2	16.0		322.2		343.4	410.0	0.6	3.8		4.4	414.4
Ум-18	134.8		134.8	28.4	10.4	93.4		885.2	248.4	1266.8	1401.6	1.2	6.8		8.0	1409.6
Ум-19				188.2			482.0			670.2	670.2	0.8	5.6	1.5	7.9	678.1
Ум-20	66.6		66.6		5.2	16.0		322.2		343.4	410.0					410.0
Ум-21	66.6		66.6		5.2	16.0		322.2		343.4	410.0					410.0
Ум-22	132.0		132.0	26.2	10.4	95.8		842.4	242.4	1217.2	1349.2	1.2	6.8		8.0	1357.2
Ум-23		16.9	16.9								16.9					16.9
Ум-24		17.6	17.6								17.6					17.6
Ум-25		18.6	18.6								18.6					18.6

Совместно с данным см. л.л. КЖ-49÷52.

Привязан

Инв. №

Разраб.	Цветкова	
Пробер.	Полякова	
Рук. гр.	Горбуз	
Гл. инж. пр.	Чирков	
Гл. спец.	Андрианов	
Нач. отд.	Альтшуллер	

ТП 902-2-343-КЖ

Аэротенк четырехкоридорный с размерами коридора 6 × 5 × 84-102

Монолитные участки УМ-15,18,19, 23÷25. Спецификация и выборка арматуры.

Стадия	Лист	Листов
Р	53	

Госстрой СССР СОЮЗВОДОКАНАЛПРОЕКТ г. Москва

Альбом II

Типовой проект 902-2-343

Монтажный план плит, лотков, балок

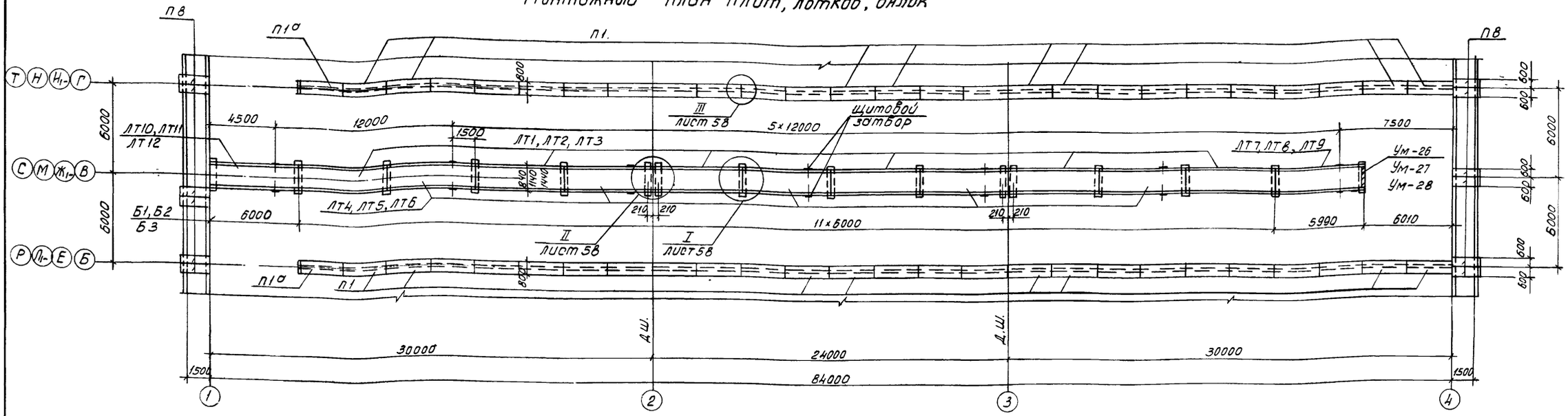

Монтажный план металлических балок и плит лотков

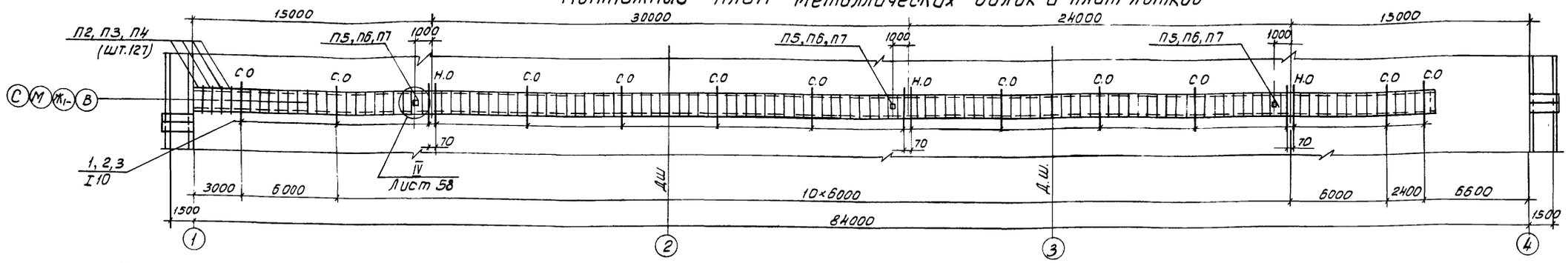

Спецификация элементов к монтажным планам, расположенным на листе на одну технологическую секцию

Марка поз	Обозначение	Наименование	Кол	Масса ед.т.	Примеч. сечение лотка вхh
1	2	3	4	5	6
П1	КЖИ-П1-СБ	Плита П1	50	0.73	
П1а	КЖИ-П1а-СБ	—"— П1а	2	0.73	
П2	Серия 3.900-3 б в г.1	—"— ПТ-6-6	127	0.06	600×900
П3	—"—	—"— ПТ-9-6	127	0.14	900×900
П4	—"—	—"— ПТ-12-6	127	0.17	1200×900
П5	КЖИ-П5-СБ	—"— ПТ-6-6а	3	0.06	600×900
П6	КЖИ-П6,7-СБ	—"— ПТ-9-6а	3	0.14	900×900
П7	—"—	—"— ПТ-12-6а	3	0.17	1200×900
П8	КЖИ-П8-СБ	—"— ПТ-15-6а	12	0.21	
ЛТ1	КЖИ-ЛТ1-СБ	Лоток ЛТ1-9-6а	6	3.70	600×900
ЛТ2	КЖИ-ЛТ2-СБ	—"— ЛТ1-9-9а	6	4.13	900×900
ЛТ3	КЖИ-ЛТ3-СБ	—"— ЛТ1-9-12а	6	4.58	1200×900
ЛТ4	КЖИ-ЛТ4-СБ	—"— ЛТ1-9-6б	5	3.70	500×900

1	2	3	4	5	6
ЛТ5	КЖИ-ЛТ5-СБ	Лоток ЛТ1-9-9б	5	4.13	900×900
ЛТ6	КЖИ-ЛТ6-СБ	—"— ЛТ1-9-12б	5	4.58	1200×900
ЛТ7	КЖИ-ЛТ7-СБ	—"— ЛТ1-9-6б	1	3.70	600×900
ЛТ8	КЖИ-ЛТ8-СБ	—"— ЛТ1-9-9б	1	4.13	900×900
ЛТ9	КЖИ-ЛТ9-СБ	—"— ЛТ1-9-12б	1	4.58	1200×900
ЛТ10	КЖИ-ЛТ10-СБ	—"— ЛТ1-9-6в	1	3.70	600×900
ЛТ11	КЖИ-ЛТ11-СБ	—"— ЛТ1-9-9в	1	4.13	900×900
ЛТ12	КЖИ-ЛТ12-СБ	—"— ЛТ1-9-12в	1	4.58	1200×900
Б1	КЖИ-Б1-СБ	Балка Б1	16	0.21	600×900
Б2	КЖИ-Б2-СБ	—"— Б2	16	0.40	900×900
Б3	КЖИ-Б3-СБ	—"— Б3	16	0.55	1200×900
Ум-26	КЖ-60	Монолитный уширок Ум-26	1	—	600×900
Ум-27	—"—	—"— Ум-27	1	—	900×900
Ум-28	—"—	—"— Ум-28	1	—	1200×900
Поз. „1"	КЖ-59	I10, ГОСТ 8239-72*, l=2070	17	0.020	600×900
Поз. „2"	—"—	I10 —"— l=1220	17	0.022	900×900

1	2	3	4	5	6
Поз. „3"	КЖ-59	I10, ГОСТ 8239-72*, l=2370	17	0.023	1200×900
—"— „4"	КЖ-58 Узел III	ФБАI, ГОСТ 5781-75, l=300	184	0.0001	

1. Совместно с данным см. л.л. КЖ 58÷60
2. Скользящие и неподвижные опоры см. л. КЖ-59.

Привязан

Инв. №

ТП 902-2-343 - КЖ

Разраб	Петрогавловская	
Провер	Лоткина	
Рук. брит	Гарбуз	
Гл. инж. пр	Чирков	
Гл. спец	Андрианов	
Нач. отд	Альтшуллер	

Аэротенк четырехкоридорный с размерами коридора 6×5×84-102

Стадия	Лист	Листов
Р	54	

Монтажные планы плит, лотков и балок на одну технологическую секцию (1 аэротенка-вытеснителя)

Госстрой СССР
Союзводоканалпроект
г. Москва

Монтажный план плит, лотков, балок.

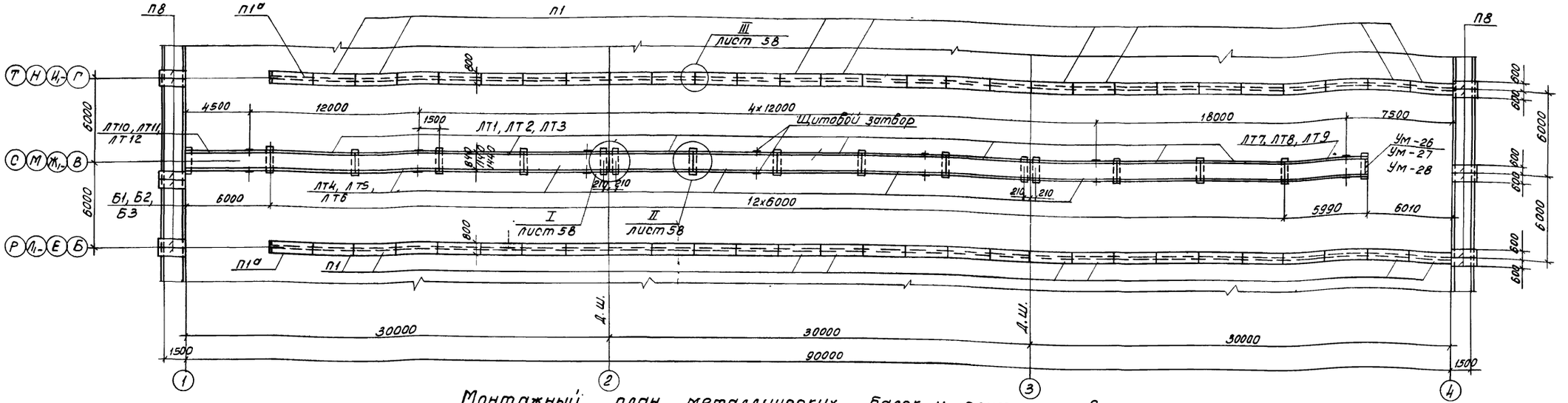

Монтажный план металлических балок и плит лотков

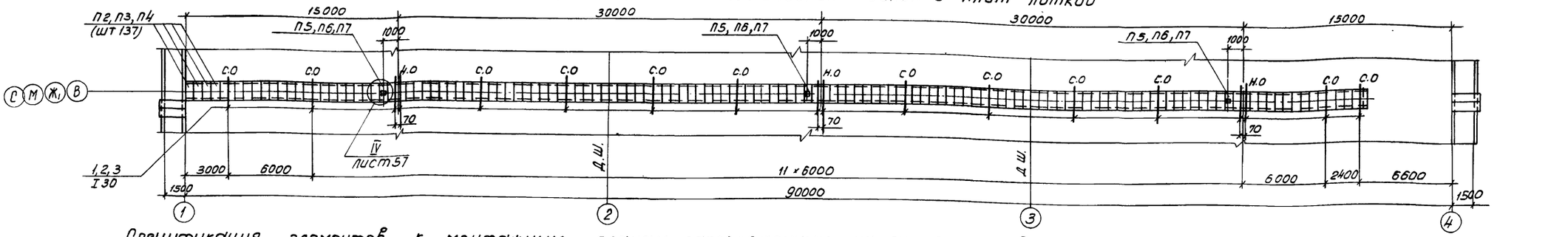

Спецификация элементов к монтажным планам, расположенным на листе на одну технологическую секцию.

Марка поз.	Обозначение	Наименование	Кол.	Масса ед. т.	Примеч. сечение лотка в×h
1	2	3	4	5	6
П1	КЖИ-П1-СБ	Плита П1	54	0.73	
П1а	КЖИ-П1а-СБ	—"— П1а	2	0.73	
П2	Серия 3.900-3 Б, Вг.1	—"— ПТ-6-6	137	0.06	600×900
П3	—"—	—"— ПТ-9-6	137	0.14	900×900
П4	—"—	—"— ПТ-12-6	137	0.17	1200×900
П5	КЖИ-П5-СБ	—"— ПТ-6-6а	3	0.06	600×900
П6	КЖИ-П6,7-СБ	—"— ПТ-9-6а	3	0.14	900×900
П7	—"—	—"— ПТ-12-6а	3	0.17	1200×900
П8	КЖИ-П8-СБ	—"— ПТ-15-6а	12	0.21	
ЛТ1	КЖИ-ЛТ1-СБ	Лоток ЛТ1-9-6а	7	3.70	600×900
ЛТ2	КЖИ-ЛТ2-СБ	—"— ЛТ1-9-9а	7	4.13	900×900
ЛТ3	КЖИ-ЛТ3-СБ	—"— ЛТ1-9-12а	7	4.58	1200×900
ЛТ4	КЖИ-ЛТ4-СБ	—"— ЛТ1-9-6б	5	3.70	600×900
ЛТ5	КЖИ-ЛТ5-СБ	Лоток ЛТ1-9-9б	5	4.13	900×900
ЛТ6	КЖИ-ЛТ6-СБ	—"— ЛТ1-9-12б	5	4.58	1200×900
ЛТ7	КЖИ-ЛТ7-СБ	—"— ЛТ1-9-6б.	1	3.70	600×900
ЛТ8	КЖИ-ЛТ8-СБ	—"— ЛТ1-9-9б	1	4.13	900×900
ЛТ9	КЖИ-ЛТ9-СБ	—"— ЛТ1-9-12б	1	4.58	1200×900
ЛТ10	КЖИ-ЛТ10-СБ	—"— ЛТ1-9-6²	1	3.70	600×900
ЛТ11	КЖИ-ЛТ11-СБ	—"— ЛТ1-9-9²	1	4.13	900×900
ЛТ12	КЖИ-ЛТ12-СБ	—"— ЛТ1-9-12²	1	4.58	1200×900
Б1	КЖИ-Б1-СБ	Балка Б1	17	0.21	600×900
Б2	КЖИ-Б2-СБ	—"— Б2	17	0.40	900×900
Б3	КЖИ-Б3-СБ	—"— Б3	17	0.55	1200×900
Ум-26	КЖ-60	Монолитный участок Ум-26	1	—	600×900
Ум-27	—"—	—"— Ум-27	1	—	900×900
Ум-28	—"—	—"— Ум-28	1	—	1200×900
Поз."1"	КЖ-59,55	I10, ГОСТ 8239-72*, l=2070	18	0.020	600×900
Поз."2"	—"—	I10 —"— l=2220	18	0.022	900×900

1	2	3	4	5	6
Поз."3"	КЖ-59	I10, ГОСТ 8239-72*, l=2370	18	0023	1200×900
Поз."4"	КЖ-58 Узел III	ФБАI, ГОСТ 5781-75, l=300	200	0.009	

1. Совместно с данным см. л. л. КЖ-58÷60
2. Скользящие и неподвижные опоры см. л. КЖ-59.

Привязан

Инв. №

ТП 902-2-343 - КЖ

Разраб.	Петропавловская		Аэротенк четырехкоридорный с размерами коридора 6×5×6Н-102	Стадия	Лист	Листов
Пробер.	Лоткина			Р	55	
Рук. бриг.	Горбуз					
Гл. инж. пр.	Чирков		Монтажные планы плит, лотков и балок на одну технологическую секцию (4 аэротенка - эдм)	Госстрой СССР СОЮЗВОДОКАНАЛПРОЕКТ г. Москва		
Гл. спец.	Андрианов					
Нач. отд.	Альтшуллер					

Типовой проект УИЛ-2-343 Альбом II

Монтажный план плит, лотков, балок.

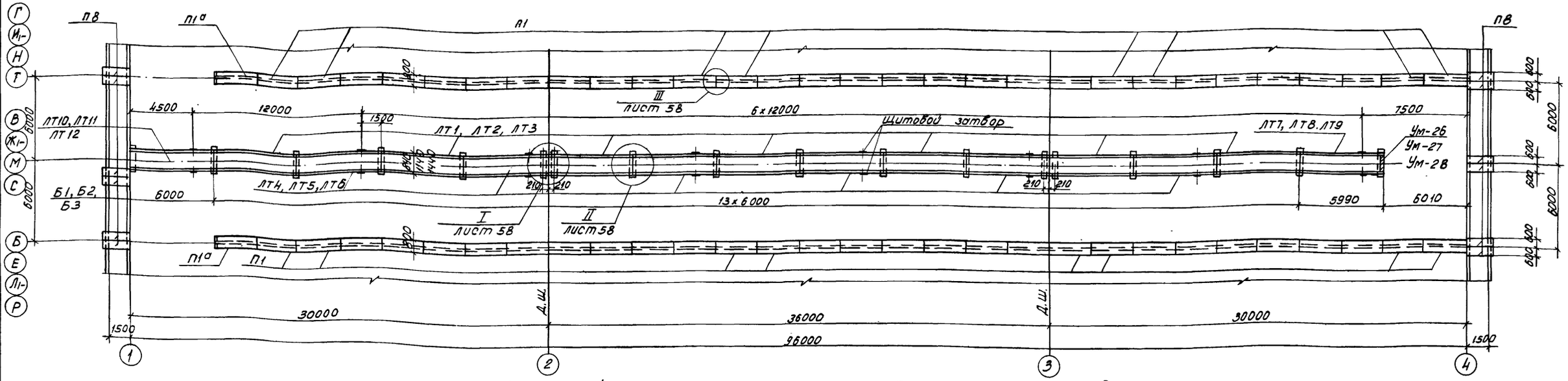

Монтажный план металлических балок и плит лотков

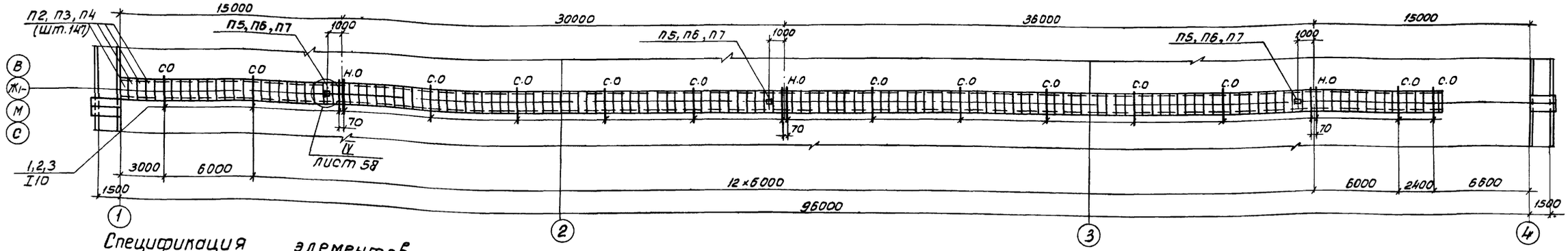

Спецификация элементов к монтажным планам, расположенным на листе на одну технологическую секцию

Марка, поз.	Обозначение	Наименование	Кол	Масса ед. т.	Примеч. сечение лотка в×h
1	2	3	4	5	6
П1	КЖИ-П1-СБ	Плита П1	58	0.73	
П1а	КЖИ-П1а-СБ	—"— П1а	2	0.73	
П2	Серия 3.900-3в.8 г.1	—"— ПТ-6-6	147	0.06	600×900
П3	—"—	—"— ПТ-9-6	147	0.14	900×900
П4	—"—	—"— ПТ-12-6	147	0.17	1200×900
П5	КЖИ-П5-СБ	—"— ПТ-6-6а	3	0.06	600×900
П6	КЖИ-П6,7-СБ	—"— ПТ-9-6а	3	0.14	900×900
П7	—"—	—"— ПТ-12-6а	3	0.17	1200×900
П8	КЖИ-П8-СБ	—"— ПТ-15-6а	12	0.21	
ЛТ1	КЖИ-ЛТ1-СБ	Лоток ЛТ1-9-6а	7	3.70	600×900
ЛТ2	КЖИ-ЛТ2-СБ	—"— ЛТ1-9-9а	7	4.13	900×900
ЛТ3	КЖИ-ЛТ3-СБ	—"— ЛТ1-9-12а	7	4.58	1200×900
ЛТ4	КЖИ-ЛТ4-СБ	—"— ЛТ1-9-6б	6	3.70	600×900

1	2	3	4	5	6
ЛТ5	КЖИ-ЛТ5-СБ	Лоток ЛТ1-9-9б	6	4.13	900×900
ЛТ6	КЖИ-ЛТ6-СБ	—"— ЛТ1-9-12б	6	4.58	1200×900
ЛТ7	КЖИ-ЛТ7-СБ	—"— ЛТ1-9-6б	1	3.70	600×900
ЛТ8	КЖИ-ЛТ8-СБ	—"— ЛТ1-9-9б	1	4.13	900×900
ЛТ9	КЖИ-ЛТ9-СБ	—"— ЛТ1-9-12б	1	4.58	1200×900
ЛТ10	КЖИ-ЛТ10-СБ	—"— ЛТ1-9-6г	1	3.70	600×900
ЛТ11	КЖИ-ЛТ11-СБ	—"— ЛТ1-9-9г	1	4.13	900×900
ЛТ12	КЖИ-ЛТ12-СБ	—"— ЛТ1-9-12г	1	4.58	1200×900
Б1	КЖИ-Б1-СБ	Балка Б1	18	0.21	600×900
Б2	КЖИ-Б2-СБ	—"— Б2	18	0.40	900×900
Б3	КЖИ-Б3-СБ	—"— Б3	18	0.55	1200×900
Ум-26	КЖ-60	Монолитный участок Ум-26	1	—	600×900
Ум-27	—"—	—"— Ум-27	1	—	900×900
Ум-28	—"—	—"— Ум-28	1	—	1200×900
Поз. „1"	КЖ-59	I10, ГОСТ8239-72*, е=2070	19	0.020	600×900
Поз. „2"	—"—	I10 —"— е=2220	19	0.022	900×900

1	2	3	4	5	6
Поз. „3"	КЖ-59	I10, ГОСТ8239-72*, е=2370	19	0.023	1200×900
Поз. „4"	КЖ-58 Узел III	ф6АI, ГОСТ5781-75, е=300	216	0.0001	

1. Совместно с данным см. л. л. КЖ-58÷60
2. Скользящие и неподвижные опоры см. л. КЖ-59.

Привязан

Инв. №

ТП902-2-343 КЖ

Разраб.	Петропавловская	
Провер.	Лоткина	
Рук. бриг.	Гарбуз	
Гл. инж. пр.	Чирков	
Гл. спец.	Андрианов	
Нач. отд.	Альтшуллер	

Аэротенк четырехкоридорный с размерами коридора 6×5×84-102

Стадия	Лист	Листов
Р	56	

Монтажные планы плит, лотков и балок на одну технологическую секцию (4 аэротенка-96 м)

Госстрой СССР
СОЮЗВОДОКАНАЛПРОЕКТ
г. Москва

17229-02 58

Типовой проект 902-2-343 Альбом II

Монтажный план плит, лотков, балок

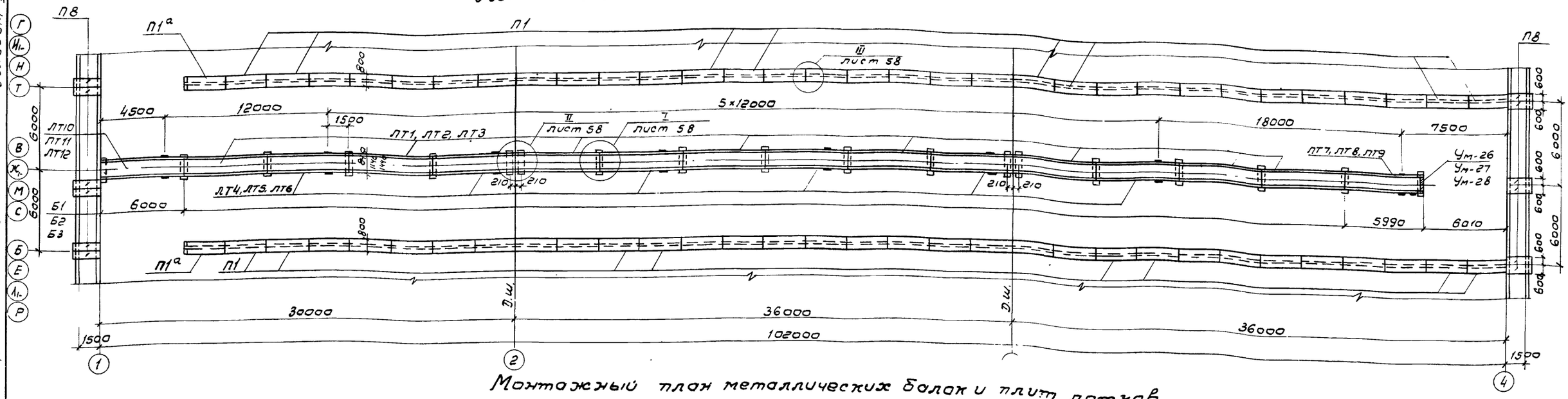

Монтажный план металлических балок и плит лотков

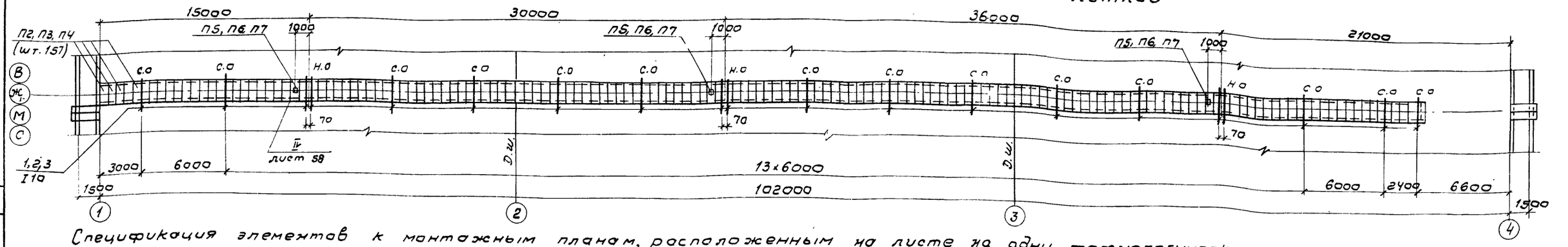

Спецификация элементов к монтажным планам, расположенным на листе на одну технологическую секцию

Марка поз	Обозначение	Наименование	Кол.	Масса ед.т.	Примеч. Сечение лотка в×h
1	2	3	4	5	6
П1	КЖИ-П1-СБ	Плита П1	62	0,73	
П1а	КЖИ-П1а-СБ	—"— П1а	2	0,73	
П2	Серия 3.900-3 в. 8 ч 1	—"— ПТ-6-6	157	0,06	600×900
П3	—"—	—"— ПТ-9-6	157	0,14	900×900
П4	—"—	—"— ПТ-12-6	157	0,17	1200×900
П5	КЖИ-П5-СБ	—"— ПТ-6-6а	3	0,06	600×900
П6	КЖИ-П6,7-СБ	—"— ПТ-9-6а	3	0,14	900×900
П7	—"—	—"— ПТ-12-6а	3	0,17	1200×900
П8	КЖИ-П8-СБ	—"— ПТ-15-6а	12	0,21	
ЛТ1	КЖИ-ЛТ1-СБ	Лоток ЛТ1-9-6а	8	3.70	600×900
ЛТ2	КЖИ-ЛТ2-СБ	—"— ЛТ1-9-9а	8	4.13	900×900
ЛТ3	КЖИ-ЛТ3-СБ	—"— ЛТ1-9-12а	8	4.58	1200×900
ЛТ4	КЖИ-ЛТ4-СБ	—"— ЛТ1-9-9б	6	3.70	600×900

1	2	3	4	5	6
ЛТ5	КЖИ-ЛТ5-СБ	Лоток ЛТ1-9-9б	6	4.13	900×900
ЛТ6	КЖИ-ЛТ6-СБ	—"— ЛТ1-9-12б	6	4.58	1200×900
ЛТ7	КЖИ-ЛТ7-СБ	—"— ЛТ1-9-6в	1	3.70	600×900
ЛТ8	КЖИ-ЛТ8-СБ	—"— ЛТ1-9-9в	1	4.13	900×900
ЛТ9	КЖИ-ЛТ9-СБ	—"— ЛТ1-9-12в	1	4.58	1200×900
ЛТ10	КЖИ-ЛТ10-СБ	—"— ЛТ1-9-6г	1	3.70	600×900
ЛТ11	КЖИ-ЛТ11-СБ	—"— ЛТ1-9-9г	1	4.13	900×900
ЛТ12	КЖИ-ЛТ12-СБ	—"— ЛТ1-9-12г	1	4.58	1200×900
Б1	КЖИ-Б1-СБ	Балка Б1	19	0,21	600×900
Б2	КЖИ-Б2-СБ	—"— Б2	19	0,40	900×900
Б3	КЖИ-Б3-СБ	—"— Б3	19	0,55	1200×900
Ум-26	КЖ-60	Монолитный участок Ум-26	1	—	600×900
Ум-27	—"—	—"— Ум-27	1	—	900×900
Ум-28	—"—	—"— Ум-28	1	—	1200×900
Поз. „1"	КЖ-59, 57	I10, ГОСТ 8239-72* ℓ=2070	20	0,020	600×900
Поз. „2"	—"—	I10 —"— ℓ=2220	20	0,022	900×900

1	2	3	4	5	6
Поз. „3"	КЖ-59	I10, ГОСТ 8239-72*, ℓ=2370	20	0,023	1200×900
Поз. „4"	КЖ-58 Узел III	ф6 АI, ГОСТ 5781-75, ℓ=300	232	0,0001	

1. Совместно с данным см. л.л. КЖ-58÷60
2. Скользящие и неподвижные опоры см. л. КЖ-59.

Привязан:

Инв. №

ТП 902-2-343-КЖ

Разраб.	Петропавловская	
Провер.	Лоткина	
Рук. бр.	Гарбуз	
Гл. инж. пр.	Чирков	
Гл. спец.	Андрианов	
Нач. отд.	Альтшумер	

Аэротенк четырехкоридорный с размерами коридора 6×5×84-102

Стадия	Лист	Листов
Р	57	

Монтажные планы плит, лотков и балок на одну технологическую секцию (L аэротенка-102м)

Госстрой СССР СОЮЗВОДОКАНАЛПРОЕКТ г. Москва

14229-02-59

1-1

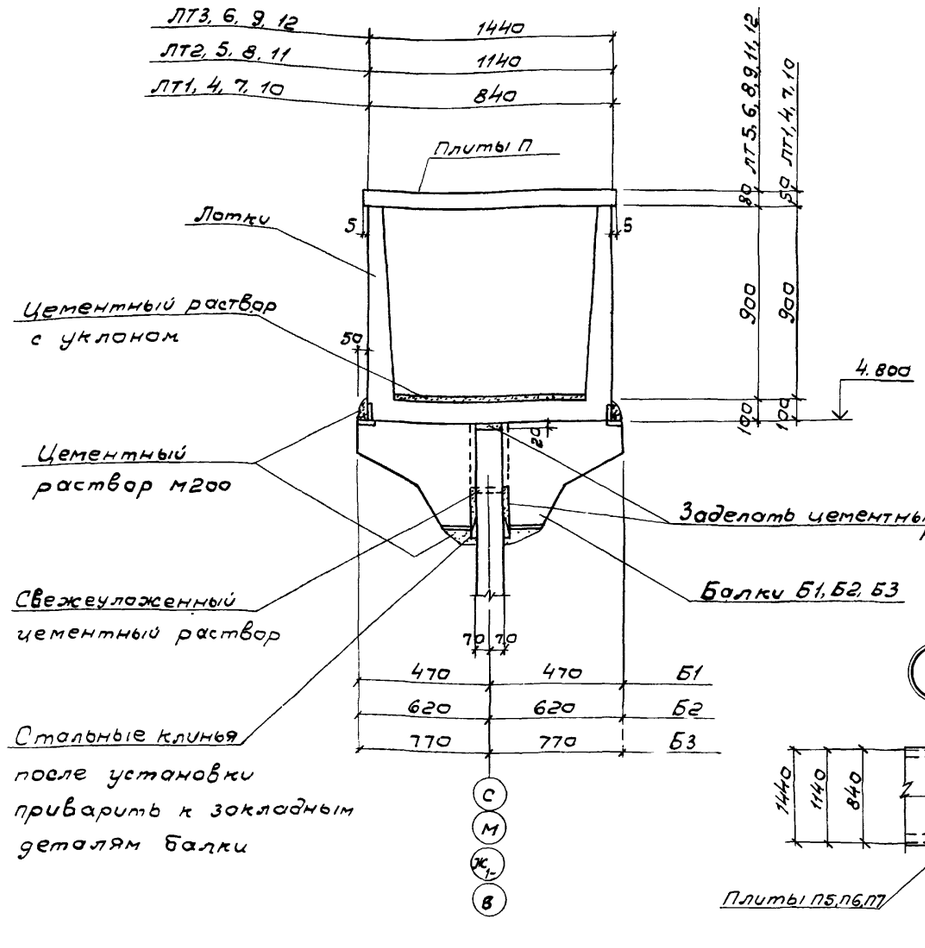

2-2

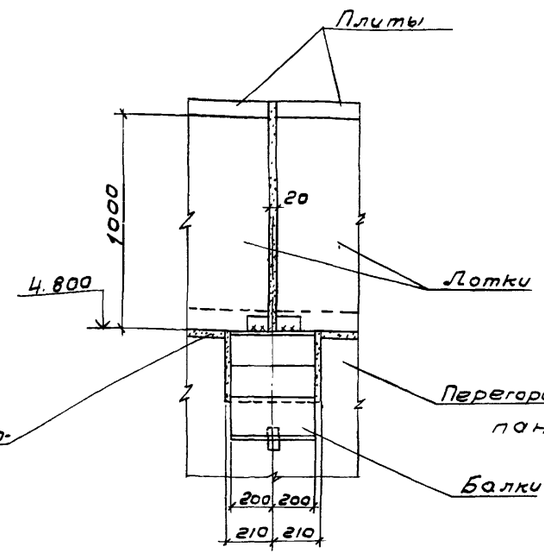

3-3

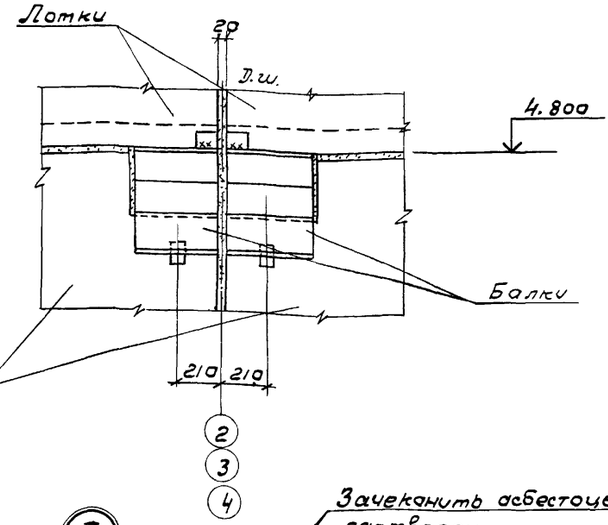

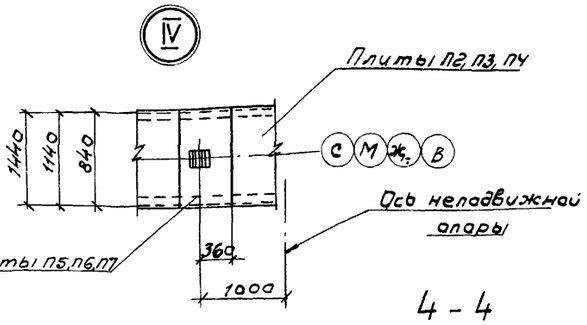

4-4

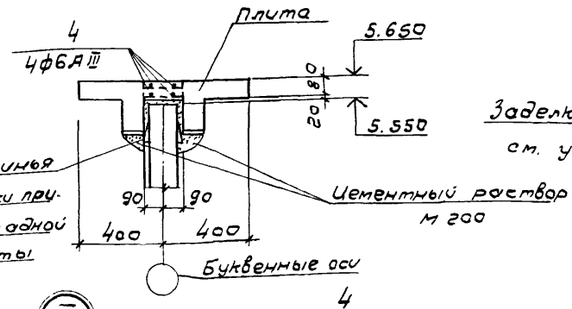

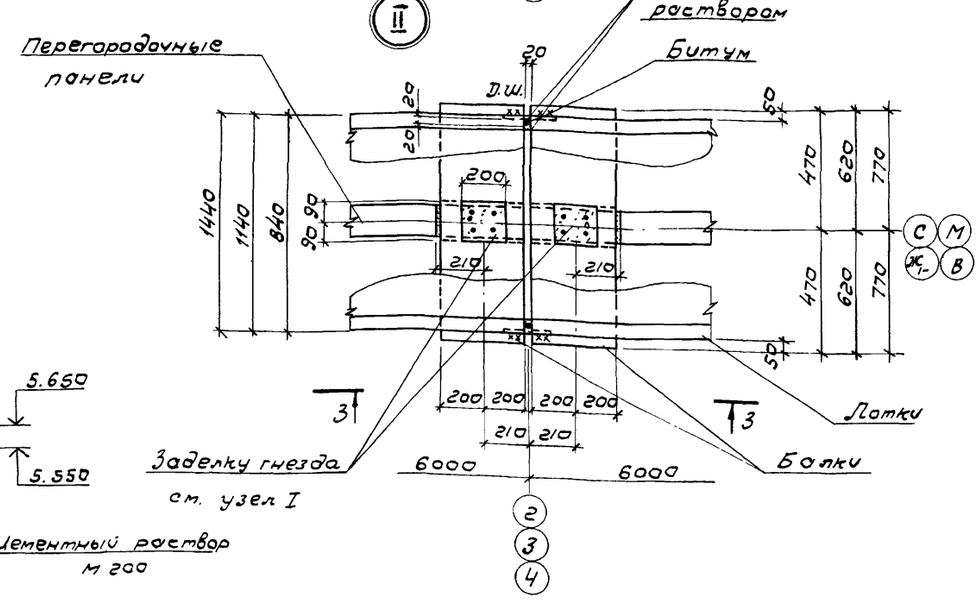

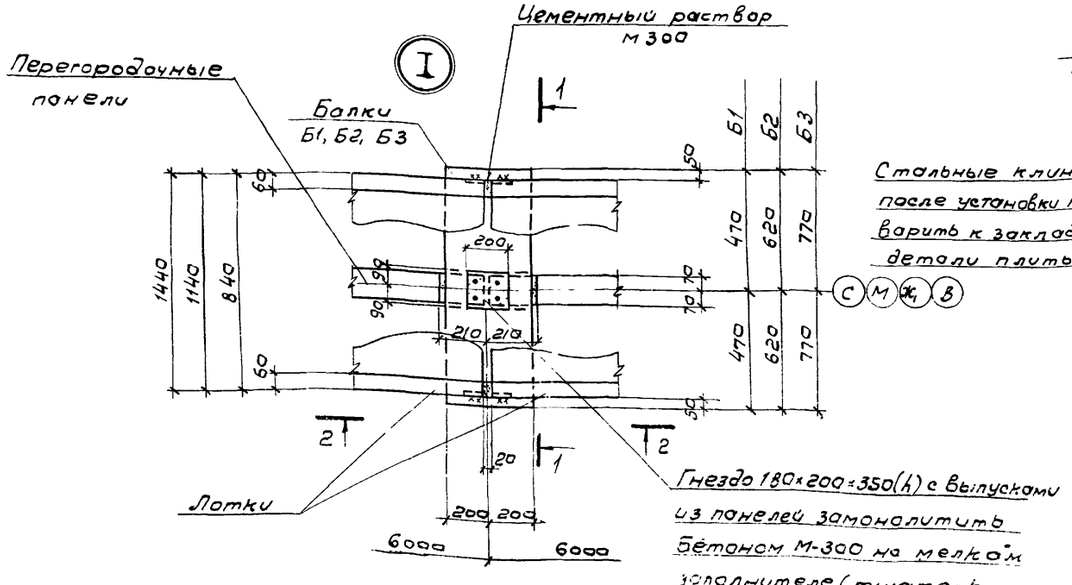

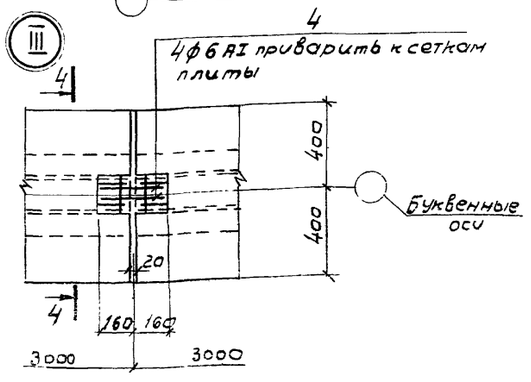

1 Совместно с данным см. л.л. КЖ-54÷57

2. Все сварные швы h_f 6 мм. Сварку вести электродами Э42 ГОСТ 9467-75

Привязан

Инв.№

Разраб.	Петропавловская		
Пров.	Латкина		
Рук. бр	Гарбуз		
Гл.инж.пр	Чурков		
Гл.спец.	Аносиванов		
Нач.отд	Альтшуллер		

ТП 902-2-343-КЖ

Аэротенк четырехкоридорный с размерами коридора 6×5×84-1.62

Монтажные планы плит, лотков и балок на одну технологическую секцию. Узлы I-IV

Стадия	Лист	Листов
Р	58	

Госстрой СССР
СОЮЗВОДОКАНАЛПРОЕКТ
г. Москва

Типовой проект 902-2-343 Альбом II

Скользящая опора С.О

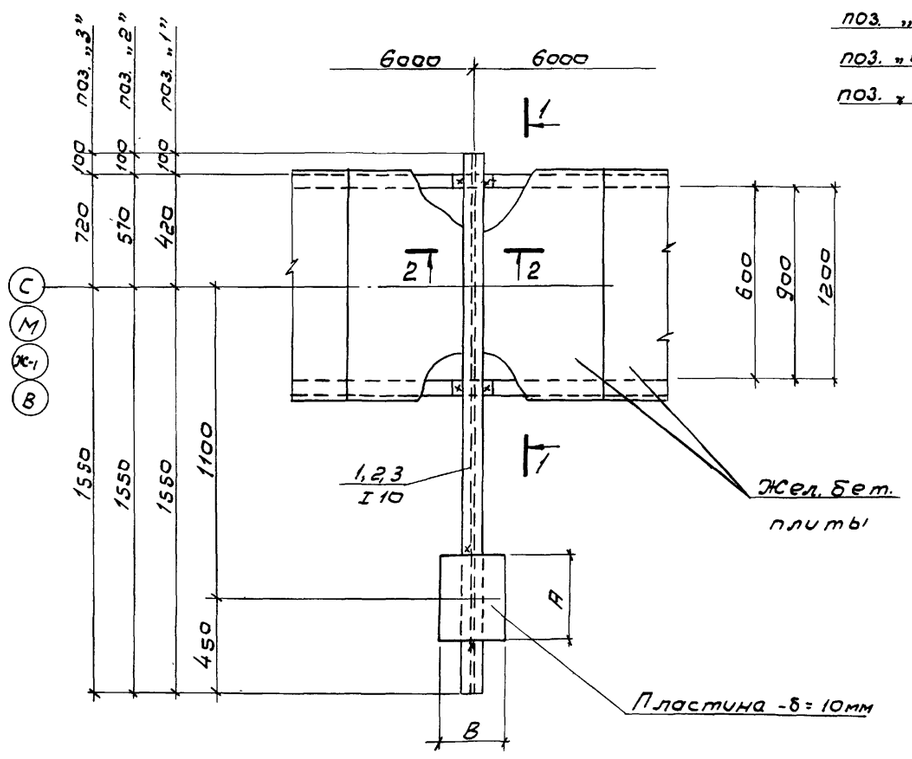

1 - 1

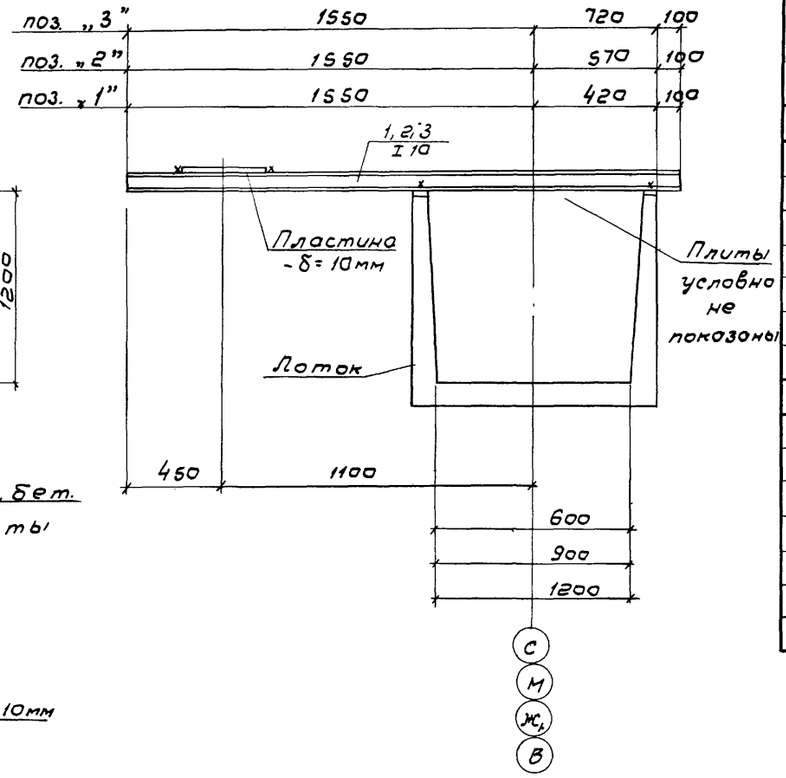

Выборка пластин -δ=10мм под опоры на 1 секцию

„D" воздуховода	Неподвижные опоры: Размеры пластин A мм	B мм	Вес 1 шт. кг.	Длина аэротенка м 84.0	90.0	96.0	102.0	Скользящие опоры: Размеры пластин A мм	B мм	Вес 1 шт. кг.	Длина аэротенка, м 84,0	90,0	96,0	102,0
				Количество пластин							Количество пластин			
7 аэраторов														
450	550	500	21.6	1	1	1	1	500	350	13.7	2	2	2	3
400	550	450	19.4	1	1	1	1	450	350	12.4	3	4	5	5
300	450	350	12.4	1	1	1	1	400	300	9.4	4	4	4	4
100	—	—	—	—	—	—		200	200	3,0	2	2	2	2
14 аэраторов														
500	550	500	21.6	1	1	1	1	500	350	13.7	2	2	2	3
450	550	450	19.4	1	1	1	1	500	350	13.7	3	4	5	5
400	550	450	19.4	1	1	1	1	450	350	12.4	4	4	4	4
100	—	—	—	—	—	—	—	200	200	3.1	2	2	2	2

Неподвижная опора Н.О

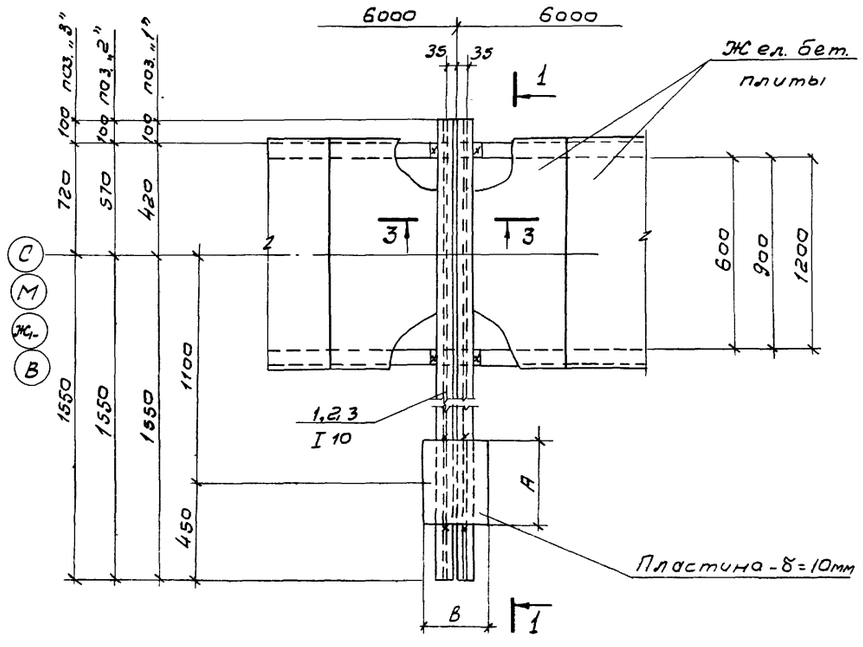

2 - 2

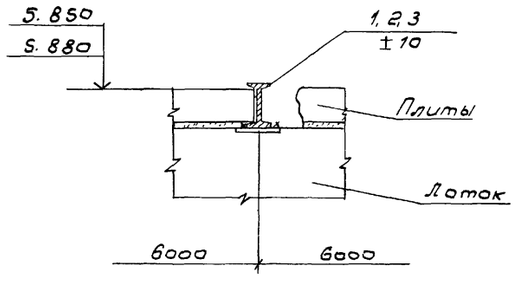

3 - 3

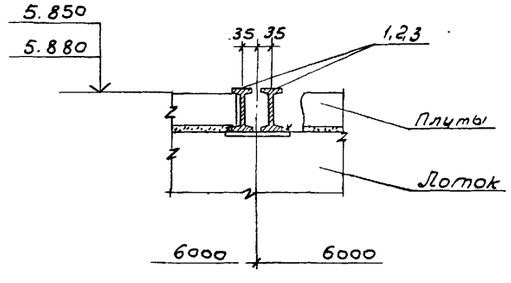

1. Совместно с данным см. л.л. КЖ-54÷57
2. Все сварные швы h= 6 мм.
3. Сварку вести электродами Э42, ГОСТ 9467-75

Привязан:

Инв. N

ТП 902-2-343 - КЖ-

Разраб.	Петропавловская		
Провер.	Лоткина		
Рук. бриг.	Гарбуз		
Гл. инж. пр.	Чирков		
Гл. спец.	Андрианов		
Нач. отд.	Альтшуллер		

Аэротенк четырехкоридорный с размерами коридора 6× 5 × 84 ÷ 102

Монтажные планы плит, лотков и балок на одну технологическую секцию. Скользящие и неподвижные опоры

Стадия	Лист	Листов
Р	59	

Госстрой СССР СОЮЗВОДОКАНАЛПРОЕКТ г. Москва

17229-02 61

Инв. N подл. | Подпись и дата | Взам. инв. N | Отдел N 15 | Годушевская | Гарбуз

Ум-26

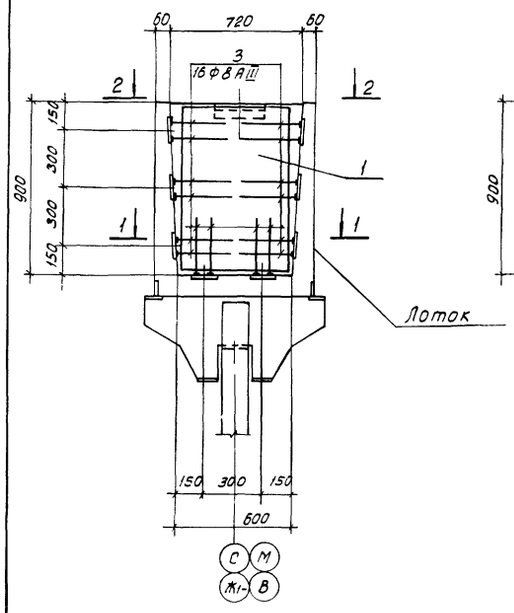

Ум-27

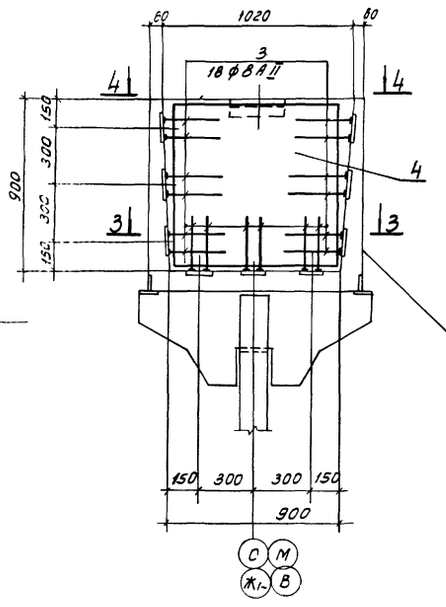

Ум-28

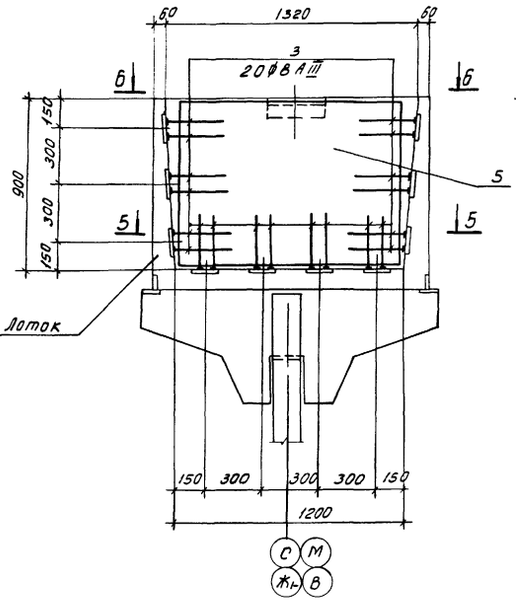

1 – 1

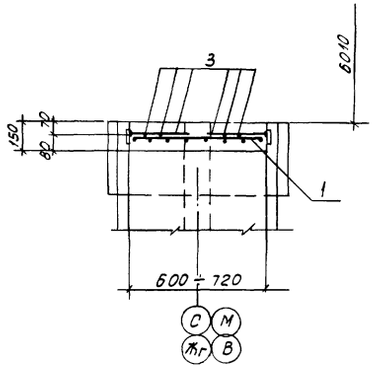

3 – 3

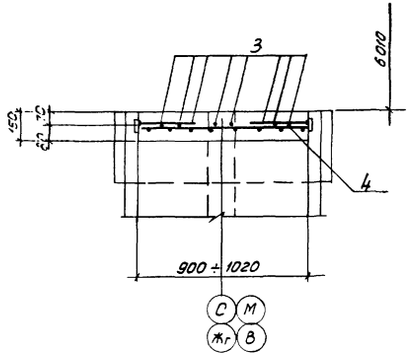

5 – 5

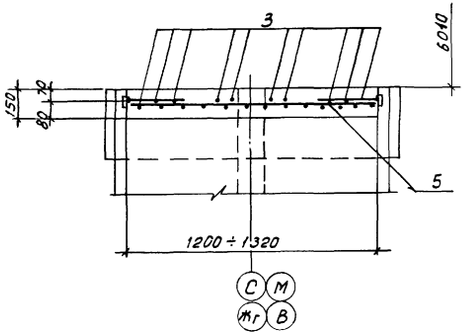

2 – 2

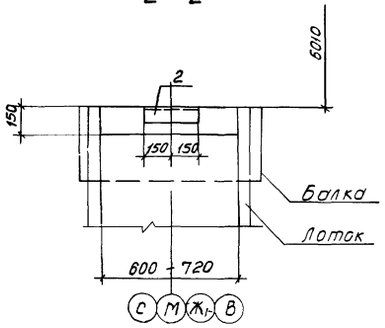

4 – 4

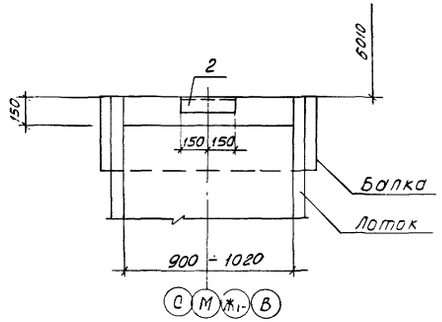

6 – 6

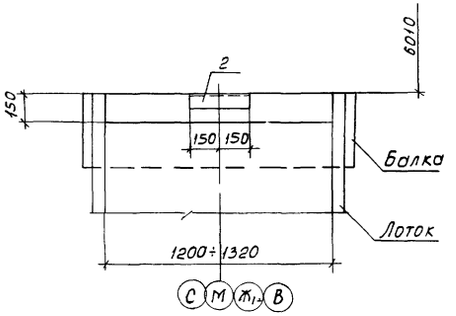

Формат	Зона	Поз.	Обозначение	Наименование	Кол.	Приме-чание, масса 1 шт. кг.
				Документация		
22			КЖ-60	Сборочный чертеж		
				Ум-26		
				Сборочные единицы и детали		
11		1	КЖИ-Ум-26-С1	Сетка арматурная С1	1	
11		2	КЖИ-Ум-26÷28-ЗДИ1	Изделие закладное ЗДИ1	1	
Б/г		3	—	ф8 AIII, ГОСТ 5781-75, e=300	16	0.1
				Материалы		
				Бетон М200, Мрз ☐ В4	0.09	м³
				Ум-27		
				Сборочные единицы и детали		
11		4	КЖИ-Ум-27-С2	Сетка арматурная С2	1	
11		2	КЖИ-Ум-26÷28-ЗДИ1	Изделие закладное ЗДИ1	1	
Б/г		3	—	ф8 AIII, ГОСТ 5781-75, e=300	18	0.1
				Материалы		
				Бетон М200, Мрз ☐ В4	0.13	м³
				Ум-28		
				Сборочные единицы и детали		
11		5	КЖИ-Ум-28-С3	Сетка арматурная С3	1	
11		2	КЖИ-Ум-26÷28-ЗДИ1	Изделие закладное ЗДИ1	1	
Б/г		3	—	ф8 AIII, ГОСТ 5781-75, e=300	20	0.1
				Материалы		
				Бетон М200, Мрз ☐ В4	0.17	м³

Выборка стали на один элемент, кг.

Марка элемента	Арматурные изделия: Арматурная сталь ГОСТ 5781-75 класс AIII ф мм. 6	8					Итого	Закладные изделия: Профильная сталь L 75×6	Арматурная сталь ГОСТ 5781-75 класс AI ф мм 8				Итого	Всего
Ум-26	1.3	1.6					2.9	4.2		0.4			4.6	7.5
Ум-27	2.0	1.8					3.8	4.2		0.4			4.6	8.4
Ум-28	2.7	2.0					4.7	4.2		0.4			4.6	9.3

Совместно с данным см. л.л. КЖ-54 ÷ 57

Привязан

Инв. №

Разраб.	Петропавловский		Аэротенк четырехкоридорный с размерами коридора 6×5×84-102	Стадия: Р. Лист: 60 Листов:
Провер.	Лоткина			
Рук. гр.	Горбуз			
Гл. инж. пр.	Чирков		Монолитные участки Ум-26; 27; 28	Госстрой СССР Союзводоканалпроект г. Москва
Гл. спец.	Андрианов			
Нач. отд.	Альтшуллер			

ТП 902-2-343 - КЖ

Типовой проект 902-2-343 Альбом II

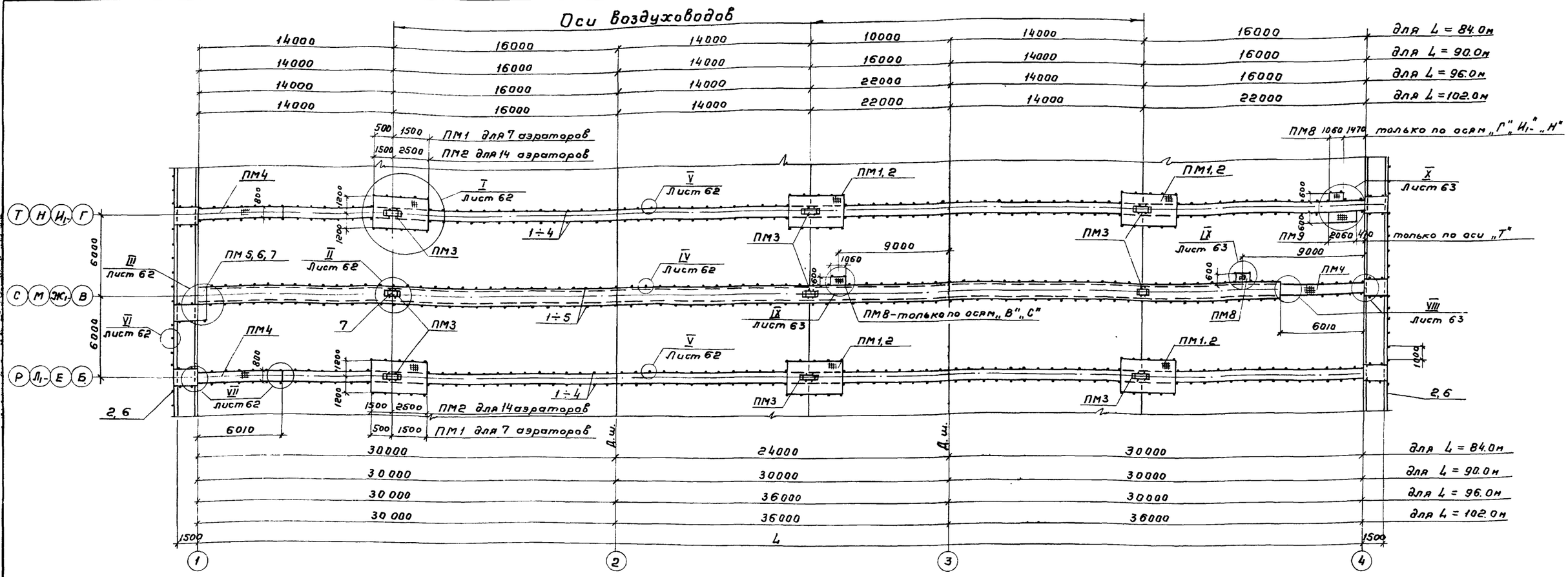

Спецификация металлических конструкций на одну технологическую секцию

Марка	Обозначение	Наименование	Длина аэротенка м 84.0	90.0	96.0	102.0	Масса 1шт или 1п.м кг	Примечание
			Количество штук или п.м.					
1	2	3	4	5	6	7	8	9
ПМ1	КЖИ - ПМ1	Площадка ПМ1	6	6	6	6	172.6	Кол-во аэраторов 7
ПМ2	КЖИ - ПМ2	—"— ПМ2	6	6	6	6	312.5	14
ПМ3	КЖИ - ПМ3	—"— ПМ3	9	9	9	9	30.2	
ПМ4	КЖИ - ПМ4	—"— ПМ4	3	3	3	3	264.0	
ПМ5	КЖИ - ПМ5	—"— ПМ5	1	1	1	1	54.3	Сечение лотка в×h 600×600
ПМ6	КЖИ - ПМ6	—"— ПМ6	1	1	1	1	60.1	900×900
ПМ7	КЖИ - ПМ7	—"— ПМ7	1	1	1	1	64.5	1200×900
								Секции
ПМ8	КЖИ - ПМ8	Площадка ПМ8	3	3	3	3	32,8	Крайняя в осях „А"-„Д"
			2	2	2	2		Средние
			2	2	2	2		Крайняя в осях „Л"-„У"
ПМ9	КЖИ - ПМ9	—"— ПМ9	1	1	1	1	60.0	
Поз. „7"	КЖ-59	I16, ГОСТ 8239-72*, e=200	3	3	3	3	2.8	

1		2	3	4	5	6	7	8	9
Ограждение на одну технологическую секцию	поз. „1"	КЖ-62. Узлы IV-VI	L 50×40×12×2,5 ГОСТ 8281-69, e=1150	570	606	642	678	2,14	
	„2"	—"—	L 50×40×12×2,5 —"—	п.м. 610.0	п.м. 646,0	п.м. 682,0	п.м. 718,0	п.м. 1.83	
	„3"	—"—	L 25×3 ГОСТ 8509-72	п.м. 564,0	п.м. 600,0	п.м. 636,0	п.м. 612,0	п.м. 1,12	
	„4"	—"—	∠90×30×2,5×3 4МТУ2-130-70	п.м. 564.0	п.м. 600.0	п.м. 636,0	п.м. 672,0	п.м. 3.92	
	„5"	—"—	-80×10, ГОСТ 103-76, e=80	156	168	180	192	0.50	
	„6"	—"—	L 50×40×12×2,5 ГОСТ 8281-69, e=770	48	48	48	48	1.40	
На одну компоновку по осям „А", „У"	„2"	КЖ-62 Узел VI	L 50×40×12×2,5 ГОСТ 8281-69	п.м. 174,0	п.м. 186,0	п.м. 198,0	п.м. 210.0	п.м. 2.14	
	„6"	—"—	L 50×40×12×2,5 ГОСТ 8281-69, e=770	п.м. 170,0	п.м. 186,0	п.м. 200,0	п.м. 216,0	п.м. 1.40	

Совместно с данным см л.л. КЖ-62,63

Согласовано: Отдел № 15 Годзишевская; Отдел № 16 Копитульский

Взам. инв. №

Подпись и дата

Инв. № подл.

Привязан

Инв. №

ТП 902-2-343 -КЖ

Разраб.	Петропавловская	
Проверил	Лоткина	
Рук. гр.	Гарбуз	
Гл. инж. пр.	Чирков	
Гл. спец.	Андрианов	
Нач. отд.	Альтшуллер	

Аэротенк четырехкоридорный с размерами коридора 6×5 × 84-102

Монтажный план площадок на одну технологическую секцию.

Стадия	Лист	Листов
Р	61	

Госстрой СССР СОЮЗВОДОКАНАЛПРОЕКТ г. Москва

17228 02 63

1-1

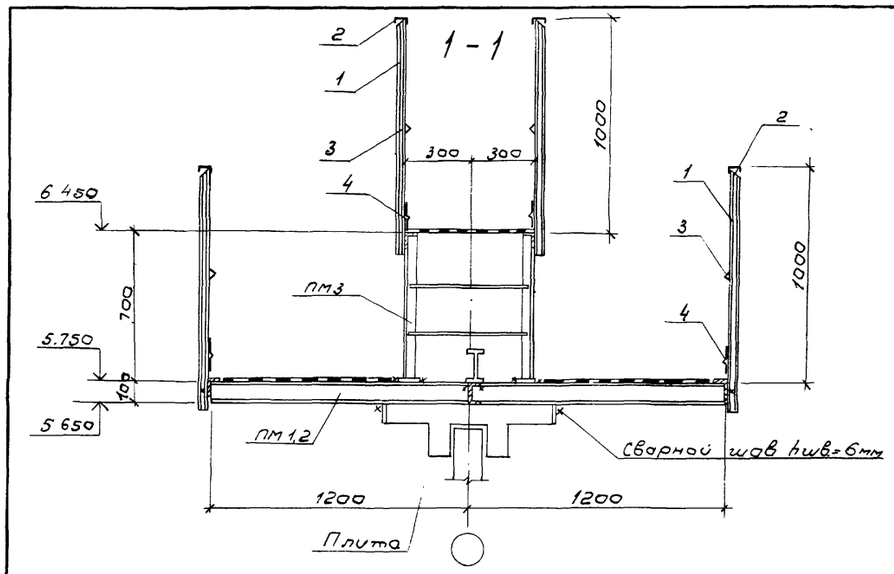

2-2

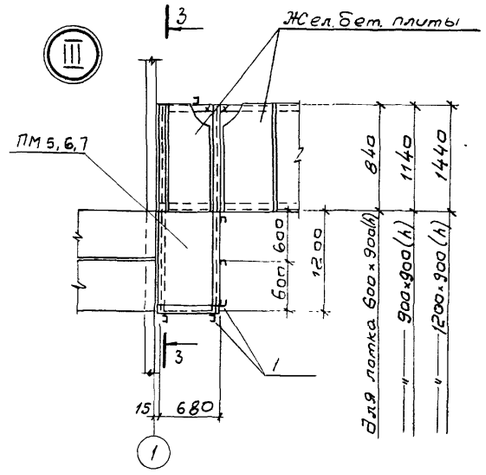

3-3

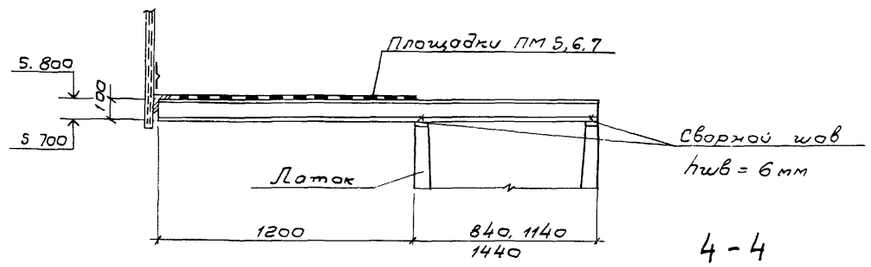

4-4

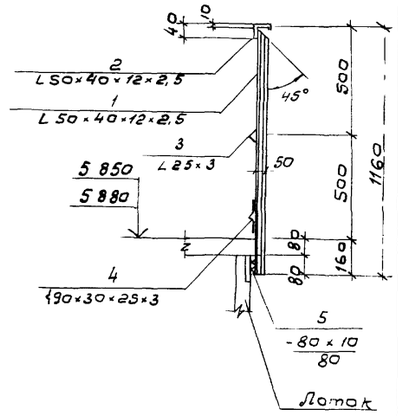

Ⅰ для 14 аэраторов

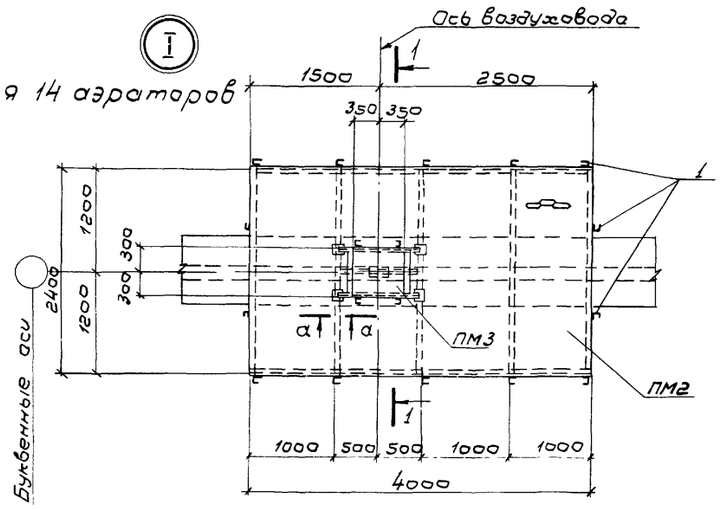

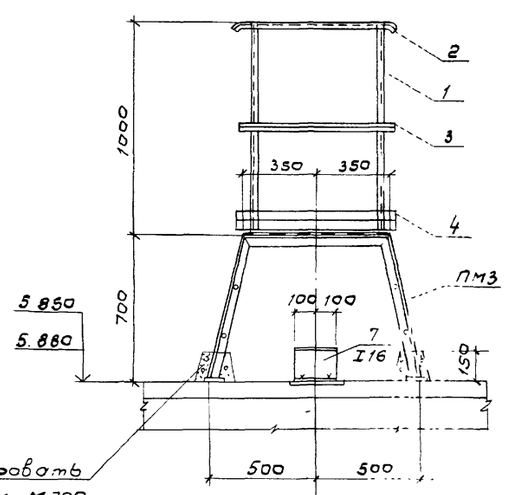

Ⅳ

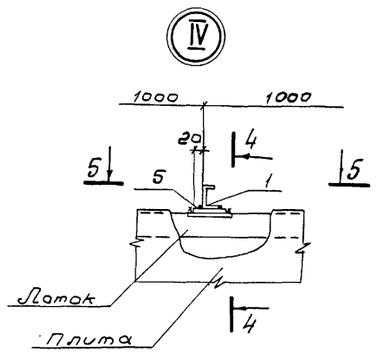

5-5

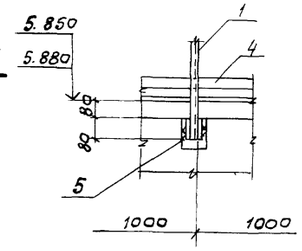

6-6

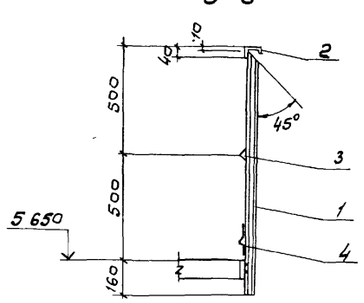

7-7

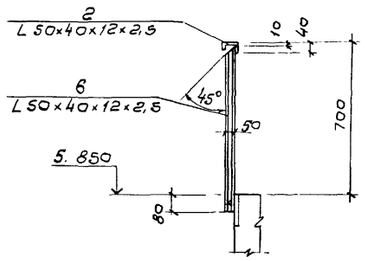

Ⅰ для 7 аэраторов

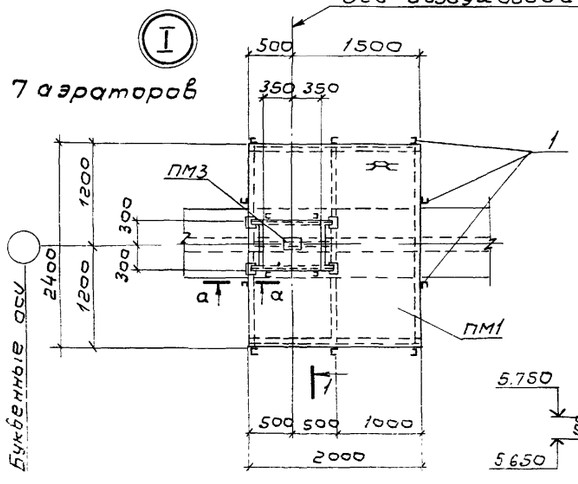

а-а

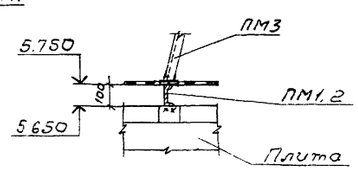

Ⅱ

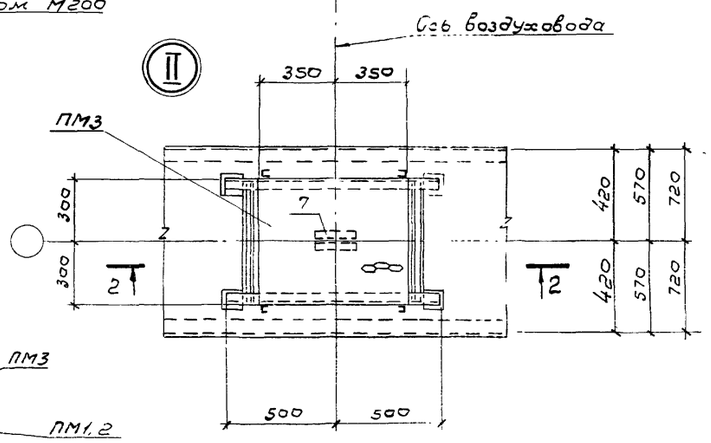

Ⅴ

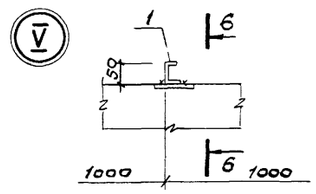

Ⅵ

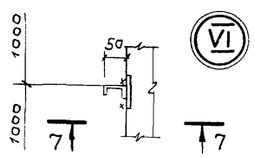

1. Совместно с данным см. л. КЖ-61
2. Сварку вести электродами Э42 ГОСТ 9467-75. Все сварные швы h=3мм, кроме особо оговоренных

Привязан

Инв. №

ТП 902-2-343-КЖ

Разраб.	Петропавловская		Аэротенк четырехкоридорный с размерами коридора 6×5 ×84-102	Стадия	Лист	Листов
Провер.	Ломкина			Р	62	
Рук. гр.	Гарбуз					
Гл. инж. пр.	Чурков		Монтажный план площадок на одну технологическую секцию Узлы I÷VI	Госстрой СССР СОЮЗВОДОКАНАЛПРОЕКТ г. Москва		
Гл. спец.	Андрианов					
Нач. отд.	Альтшуллер					

17229-02 64

9-9

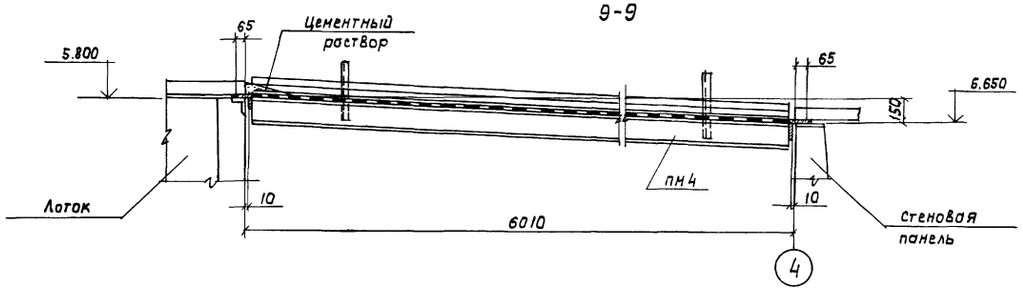

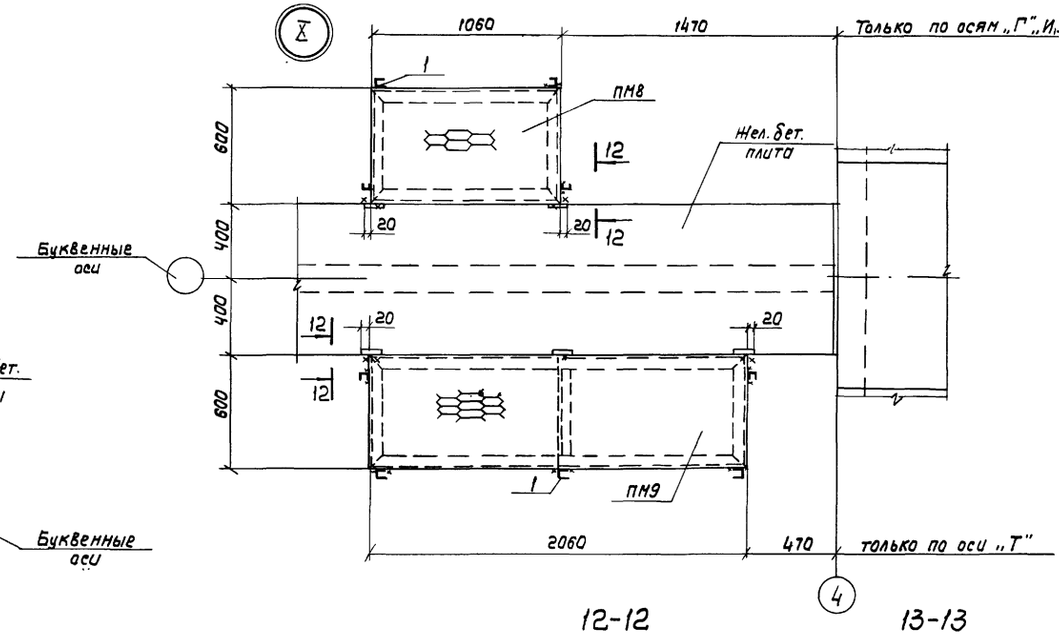

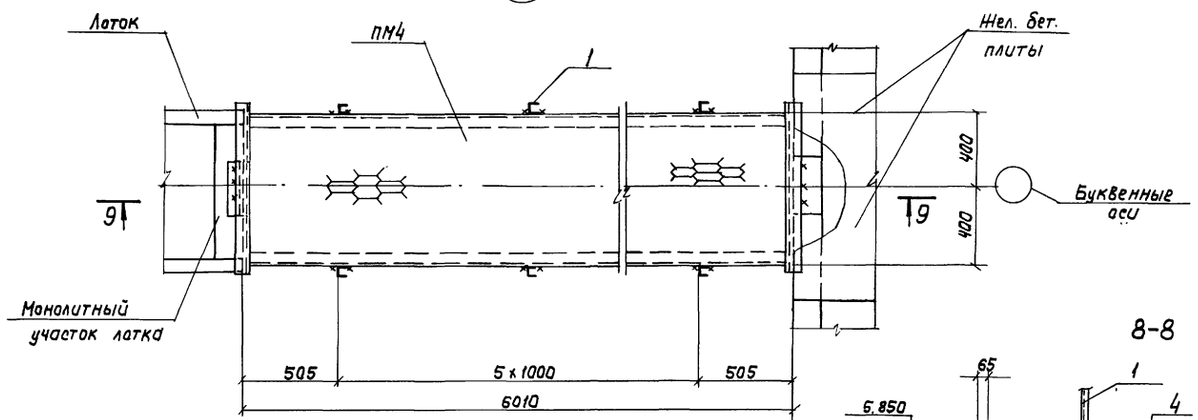

8-8

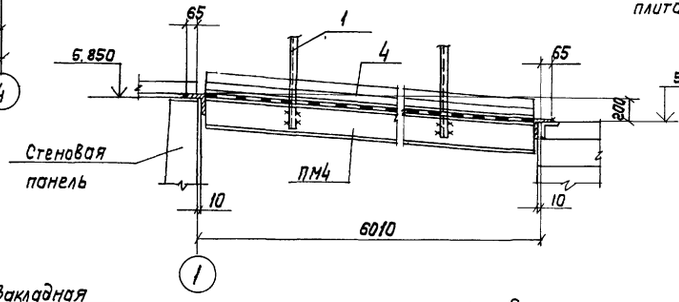

12-12 13-13

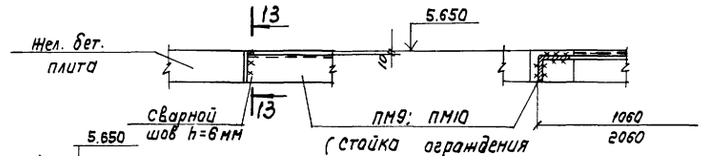

10-10 11-11

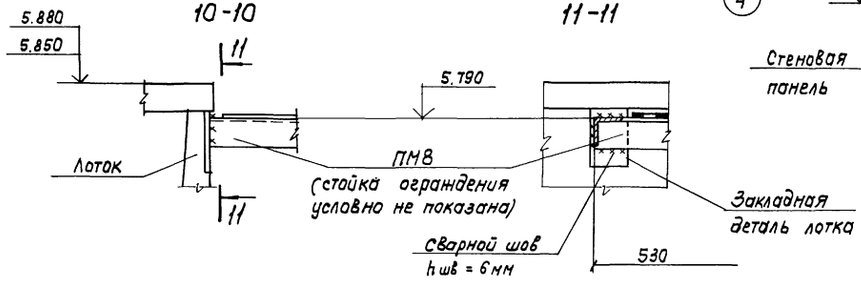

1. Совместно с данным см. л. КН-61
2. Сварку вести электродами Э42, ГОСТ 9467-75 Все сварные швы hшв = 3мм, кроме особо оговоренных.

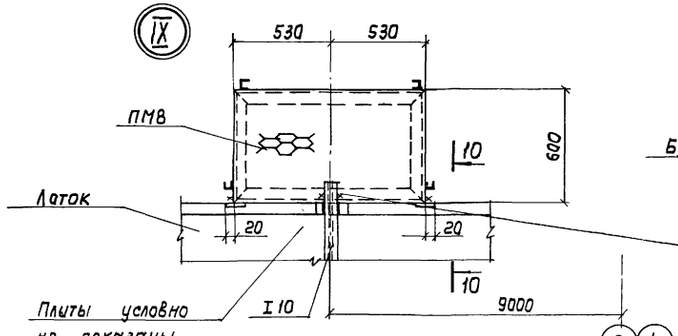

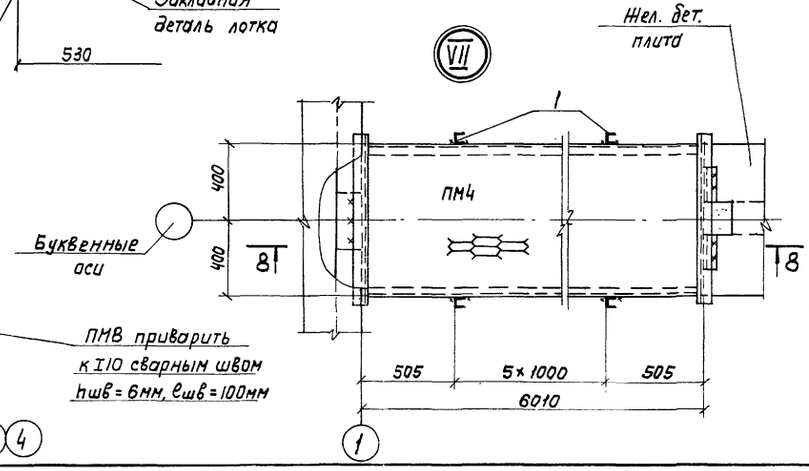

Привязан

Инв. N

Разраб.	Петропавловская		
Провер.	Лоткина		
Рук. гр.	Гарбуз		
Гл. инж. пр.	Чирков		
Гл. спец.	Андрианов		
Нач. отд.	Альтшуллер		

ТП 902-2-343 -КН

Каратенк четырехкоридорный с размерами коридора 6×5 × 84-102

Стадия	Лист	Листов
Р	63	

Монтажный план площадок на одну технологическую секцию узлы VII ÷ X.

Госстрой СССР СОЮЗВОДОКАНАЛПРОЕКТ г. Москва

17229-02 65

Взам. инв. N | Подп. и дата | Инв. N подл.

1-1
(при водосливе длиной 3,5 м)

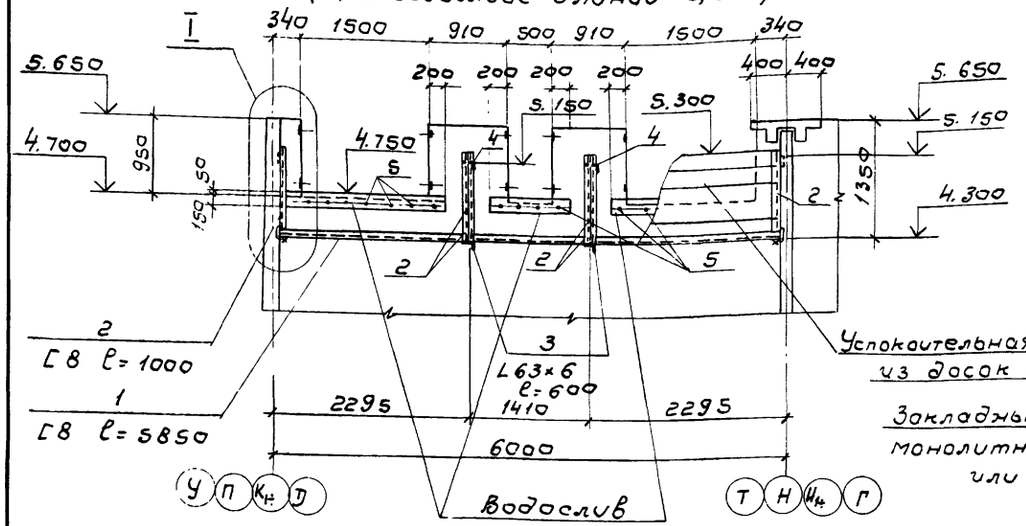

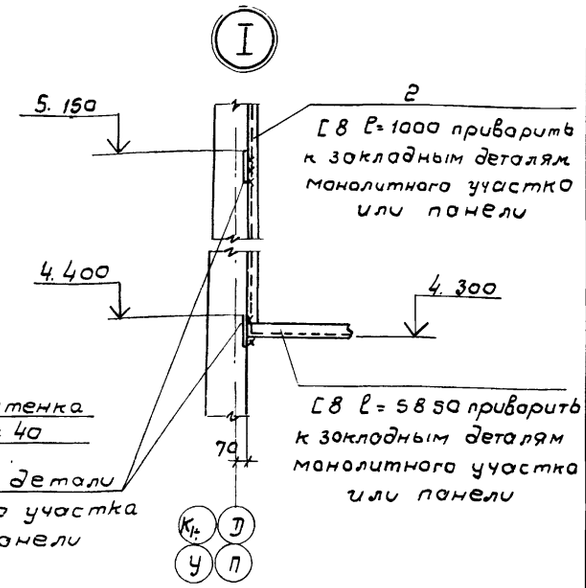

План

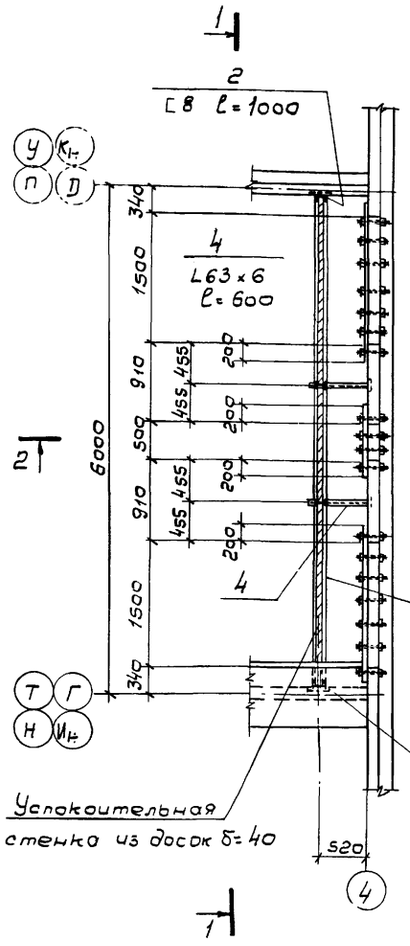

2-2

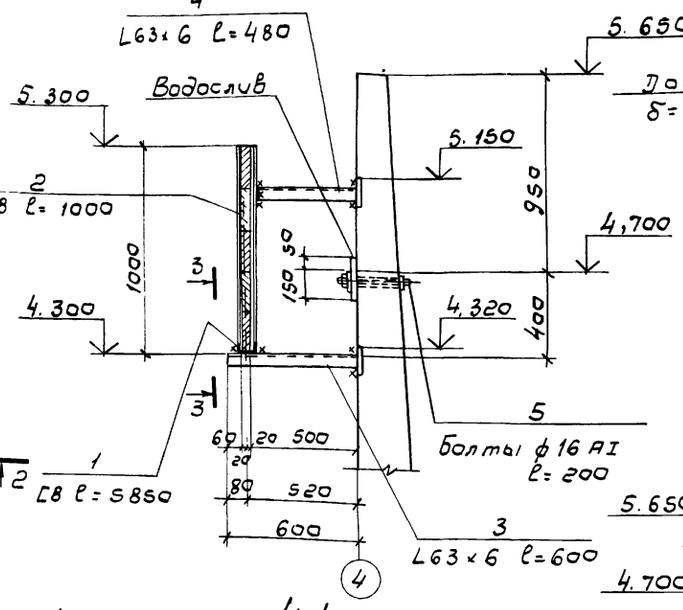

4-4

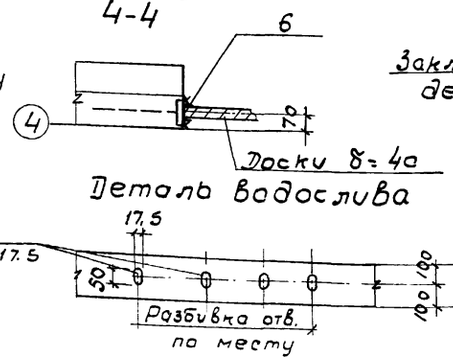

Деталь водослива

Овальные отверстия 50×17.5

3-3

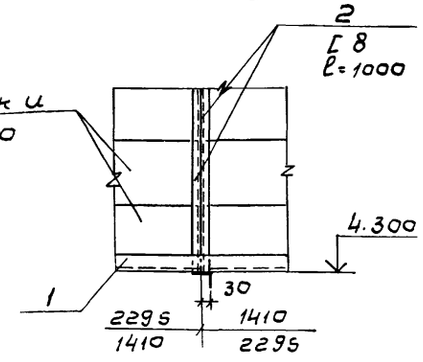

Деталь заделки проемов при длине водосливов 2,0 и 0,5 м

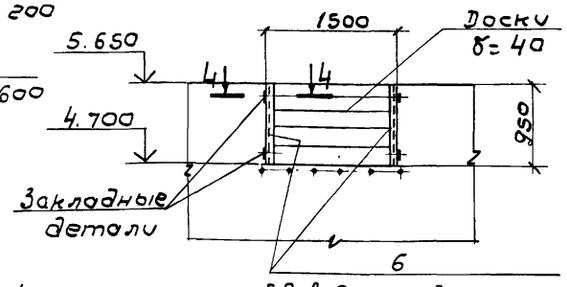

Формат	Зона	Поз	Обозначение	Наименование	К-во	Пример. масса 1 шт. кг
				Документация		
22			КЖ-64	Сборочный чертеж		
				Детали		
				при длине водослива 3,5м		
Б/ч		1	—	[8, ГОСТ 8240-56*, ℓ=5850	1	41,5
Б/ч		2	—	[8, ГОСТ 8240-56*, ℓ=1000	6	7.1
Б/ч		3	—	L63×6, ГОСТ 8509-72, ℓ=600	2	3.4
Б/ч		4	—	L63×6, ГОСТ 8509-72, ℓ=480	2	2,8
Б/ч		5	—	Болт ф16AI, ГОСТ 5781-75, ℓ=200	18	0,4
			—	Доски δ=40	0,24	м3
			—	Органическое стекло	4.70	п.м.
				Детали		
				при длине водослива 2,0м		
Б/ч		1	—	[8, ГОСТ 8240-56*, ℓ=5850	1	41,5
Б/ч		2	—	[8, ГОСТ 8240-56*, ℓ=1000	6	7,1
Б/ч		3	—	L63×6, ГОСТ 8509-72, ℓ=600	2	3,4
Б/ч		4	—	L63×6, ГОСТ 8509-72, ℓ=480	2	2,8
Б/ч		5	—	Болт ф16AI, ГОСТ 5781-75, ℓ=200	11	0,4
Б/ч		6	—	[8, ГОСТ 8240-56*, ℓ=950	2	6,8
			—	Доски δ=40	0,29	м3
			—	Органическое стекло	2,80	п.м
				Детали		
				при длине водослива 0,5м		
Б/у		1	—	[8, ГОСТ 8240-56*, ℓ=5850	1	41,5
Б/у		2	—	[8, ГОСТ 8240-56*, ℓ=1000	6	7.1
Б/у		3	—	L63×6, ГОСТ 8509-72, ℓ=600	2	3,4
Б/у		4	—	L63×6, ГОСТ 8509-72, ℓ=480	2	2,8
Б/у		5	—	Болт ф16AI, ГОСТ 5781-75, ℓ=200	4	0,4
Б/у		6	—	[8, ГОСТ 8240-56*, ℓ=950	4	6,8
			—	Доски δ=40	0,35	м3
			—	Органическое стекло	0,90	п.м

1. Совместно с донным см. л.л. КЖ-32÷37.
2. Все сварные швы h=6мм. Сварку вести электродами Э-42, ГОСТ 9467-75.
3. Для изготовления водослива принять органическое поделочное стекло по ТУМХП 26-54.
4. Доски из древесины хвойных пород II категории, антисептировать масляными антисептиками.

Привязан

Инв.№

Разраб.	Цветкова		
Провер.	Платунина		
Рук гр.	Гарбуз		
Гл.инж.пр	Чурков		
Гл.спец.	Андрианов		
Нач.отд	Альтшуллер		

ТП 902-2-343-КЖ

Аэротенк четырехкоридорный с размерами коридора 6×5×84-102

Стадия	Лист	Листов
Р	64	

Конструкция водослива

Госстрой СССР СОЮЗВОДОКАНАЛПРОЕКТ г. Москва

17229-02 66

План
на одну технологическую секцию

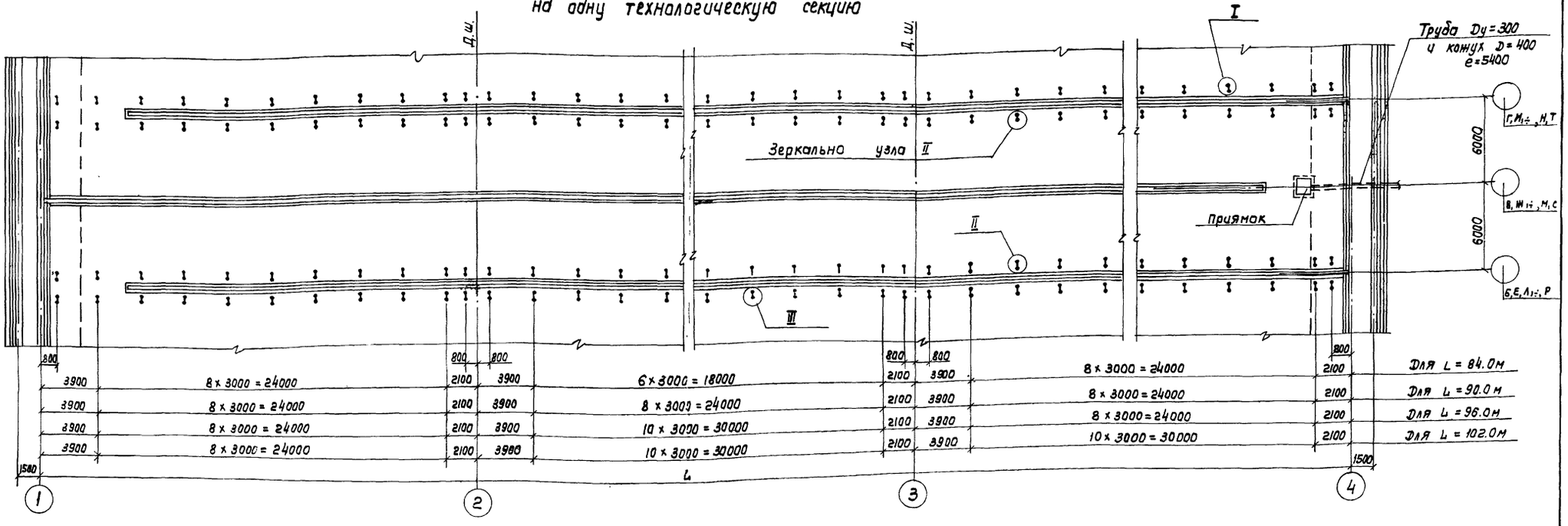

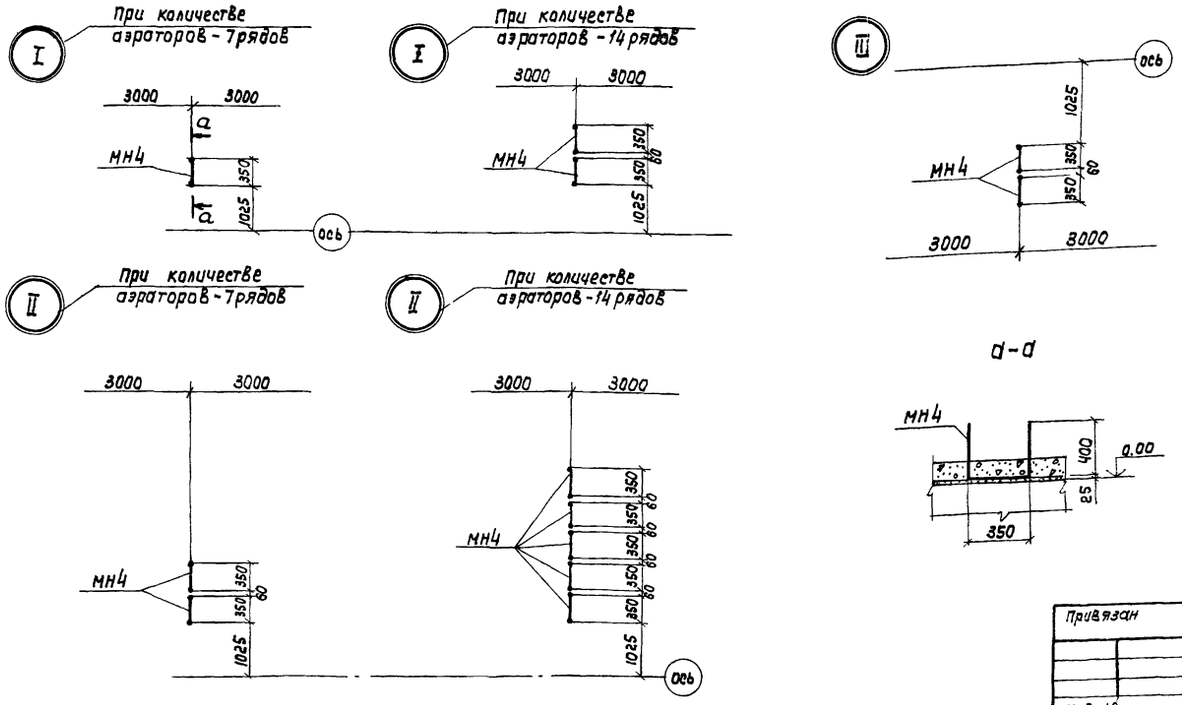

Совместно с данным см. л.л. КЖ-66÷68.

Привязан	Разраб.	Цветкова		ТП902-2-343-КЖ			
	Провер.	Полякова					
	Рук. гр.	Гарбуз		Аэротенк четырехкоридорный с размерами коридора 6×5×84-102	Стадия	Лист	Листов
	Гл. инж. пр.	Чирков			Р	65	
	Гл. спец.	Андрианов		Днище. Разбивка закладных деталей в набетонке на одну технологическую секцию. Вариант с фильтрасными каналами	Госстрой СССР СОЮЗВОДОКАНАЛПРОЕКТ г. Москва		
Инв. №	Нач. отд.	Альтшуллер					

Типовой проект 902-2-343 Альбом II

Взам. инв. № | Подп. и дата | Инв. № подл.

17229-02 67

План

Оси воздуховодов

14000	30000	
14000	30000	
14000	30000	
14000	30000	

Ось воздуховода

24000	16000
30000	16000
36000	16000
36000	22000

Для L = 84.0 м
Для L = 90.0 м
Для L = 96.0 м
Для L = 102.0 м

Тройники Ду = 200 заложить по механическим чертежам

Патрубки Ду = 50 заложить по механическим чертежам

ФЛ1 ФЛ2 Д.Ш. МН1 МН2 МН-2

V лист 68 IV лист 68

0.090 0.100 0.120 0.025

8 × 3000 = 24000	6 × 3000 = 18000	8 × 3000 = 24000
8 × 3000 = 24000	8 × 3000 = 24000	8 × 3000 = 24000
8 × 3000 = 24000	10 × 3000 = 30000	8 × 3000 = 24000
8 × 300 = 24000	10 × 3000 = 30000	10 × 3000 = 30000

L

1-1

2-2

3-3

Набетонка из бетона М 150

Труба Ду = 400; Ду = 600 или Ду = 800

Бетон М-150

Совместно с данным см. л.л. КЖ-65, 68.

Привязан

Инв. № подл.

Разраб.	Цветкова		
Пров.	Полякова		
Рук. гр.	Гарбуз		
Гл. инж. пр.	Чурка́в		
Гл. спец.	Андрианов		
Нач. отд.	Альтшуллер		

ТП 902-2-343-КЖ

Аэротенк четырехкоридорный с размерами коридора 6×5×84-102.

Стадия Р | Лист 66 | Листов

Днище. План набетонки и фильтрасных каналов на одну технологическую секцию (тройник аэраторов)

Госстрой СССР
СОЮЗВОДОКАНАЛПРОЕКТ
г. Москва

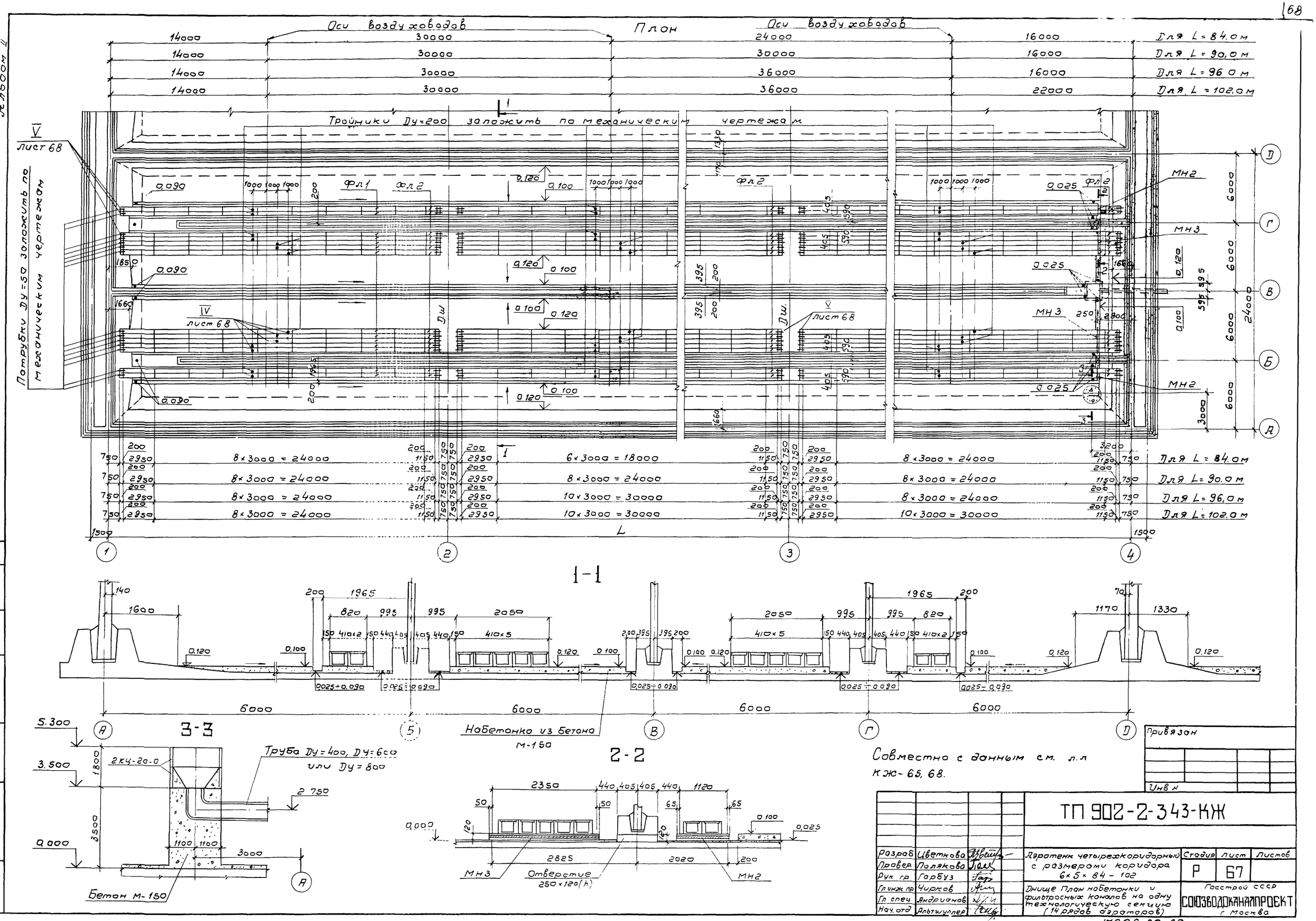

Совместно с данным см. л.л КЖ-65, 68.

Альбом II

Типовой проект 902-2-343

Привязан

Инв №

Разраб	Цветкова		
Провер	Полякова		
Рук гр	Горбуз		
Гл инж пр	Чирков		
Гл спец	Андрианов		
Нач. отд	Альтшуллер		

ТП 902-2-343-КЖ

Аэротенк четырехкоридорный с размерами коридора 6×5×84 - 102

Днище План набетонки и фильтросных каналов на одну технологическую секцию (14 рядов аэраторов)

Стадия	Лист	Листов
Р	67	

Госстрой СССР
СОЮЗВОДОКАНАЛПРОЕКТ
г Москва

17229-02 69

Отдел №12 Цветков
Отдел №15 Гадзишевская
Инв № подл | Подпись и дата | Взам инв №

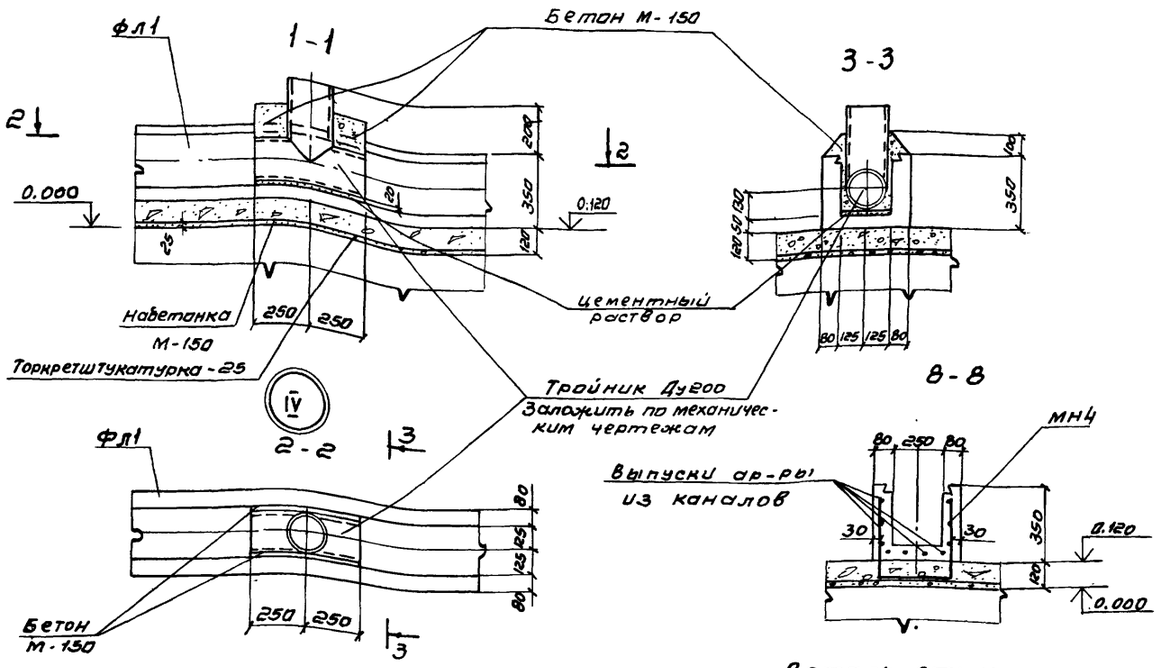

Деталь стыка фильтросных каналов

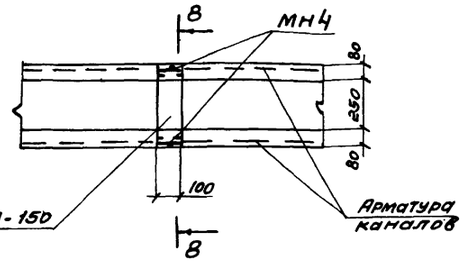

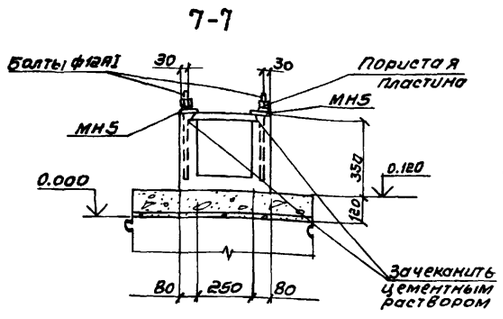

Установка накладок МН4 для крепления фильтросных пластин

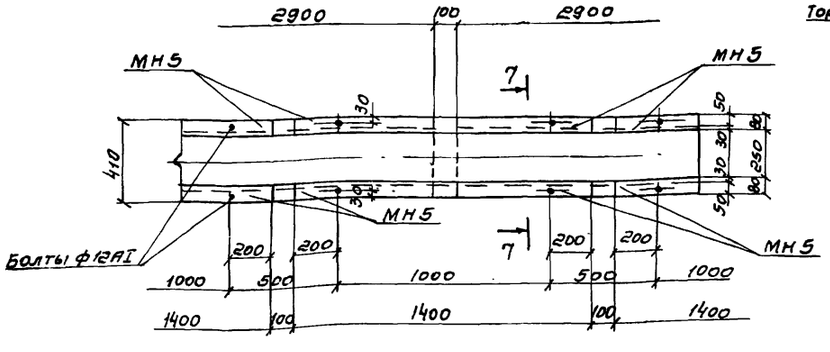

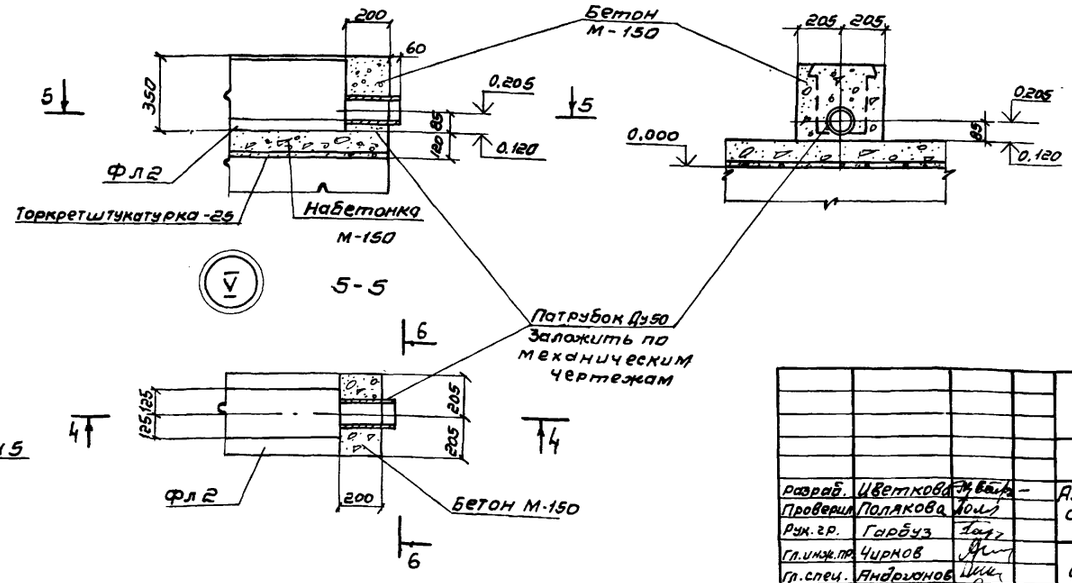

Спецификация элементов к маркировочной схеме (на одну технологическую секцию)

Марка	Обозначение	Наименование	Длина аэротенка L м								Вес 1эл-та т	Примеч.
			84.0		90.0		96.0		102.0			
			Количество аэраторов									
			7	14	7	14	7	14	7	14		
		Фильтросные каналы										
Фл1	КЖИ-фл1-СБ	Фл1	175	350	189	378	203	406	217	434	0,53	
Фл2	КЖИ-фл2-СБ	Фл2	21	42	21	42	21	42	21	42	0,20	
		Кольца										
КЦ-20-9	Серия 3.900-3 Вып. 7 ч. 1	КЦ-20-9	2	2	2	2	2	2	2	2	1,47	
		Детали										
МН1	КЖИ-МН1,2,3,7,8	Изделие закладное МН1	1		1		1		1			
МН2	—"—"—	—"—"— МН2	3	2	3	2	3	2	3	2		
МН3	—"—"—	—"—"— МН3		2		2		2		2		
МН4	КЖИ-МН4,5,6.	—"—"— МН4	217	434	231	462	245	490	259	518		
МН5	—"—"—	Изделие накладное МН5	742	1484	798	1596	854	1708	910	1820		
	Серия 3.901-5	Сальник для тр. Ду=300, ℓк=200	1	1	1	1	1	1	1	1	0,023	
	Технологические черт.	Кожух Д=400, ℓ=5400	1	1	1	1	1	1	1	1	0,405	

1. Совместно с данным см. л.л. КЖ-65, 66, 67.
2. Сальник для тр. Ду=300 и кожухе Д=400 заложить в опалубку при бетонировании днища.

Привязан

Инв. №

ТП 902-2-343-КЖ

Разраб.	Цветкова		
Проверил	Полякова		
Рук. гр.	Горбуз		
Гл. инж. пр.	Чирков		
Гр. спец.	Андронов		
Нач. отд.	Альтшуллер		

Аэротенк четырехкоридорный с размерами коридора 6×5×84-102

Днище. Фильтросные каналы. Узлы. Детали.

Стадия	Лист	Листов
Р	68	

Госстрой СССР Союзводоканалпроект г. Москва

1722-9-02.90

Альбом II

Типовой проект 902-2-343

Инв.№ подл. | Подпись и дата | Взам. инв.№

План
на одну технологическую секцию

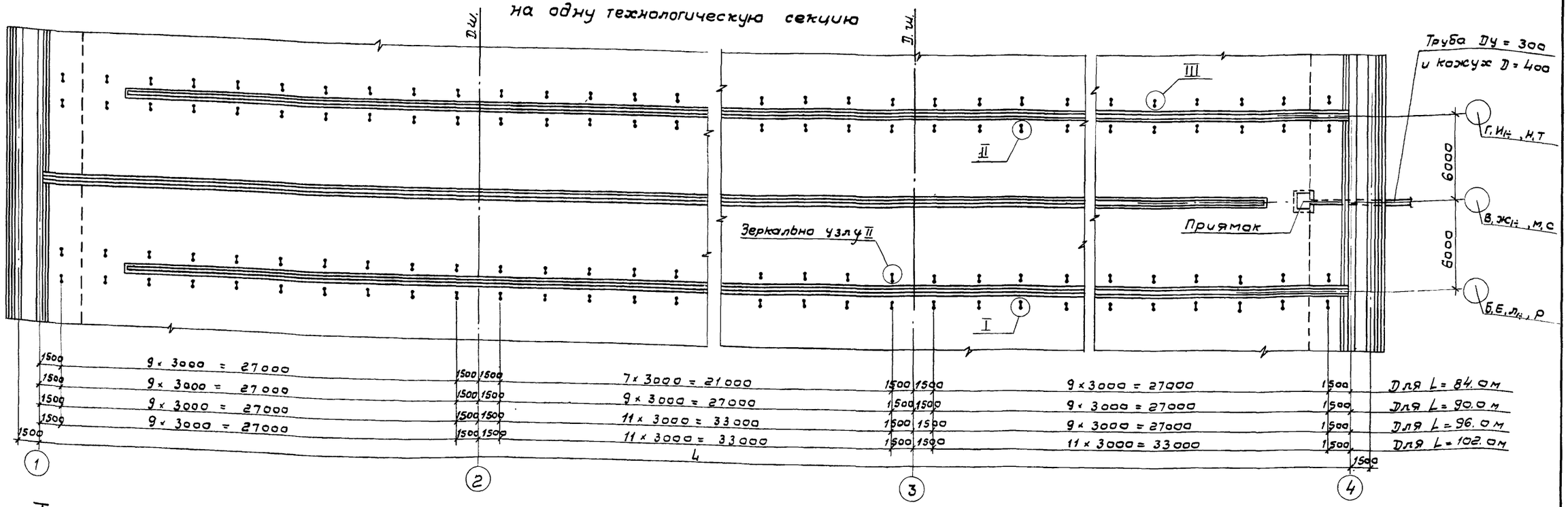

I
(При любом кол-ве аэраторов)

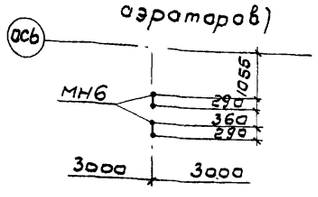

III
(При количестве аэраторов - 7 рядов)

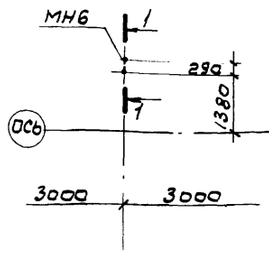

III
(При количестве аэраторов - 14 рядов)

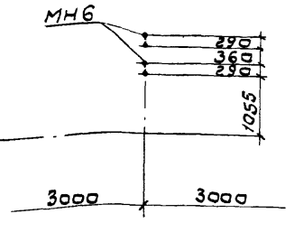

II
(При количестве аэраторов - 14 рядов)

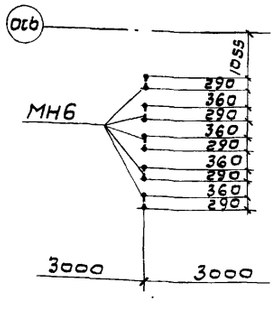

II
(При количестве аэраторов - 7 рядов)

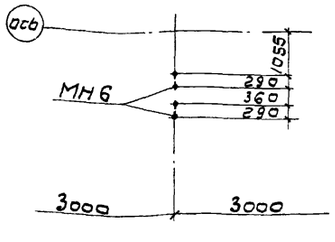

I-I

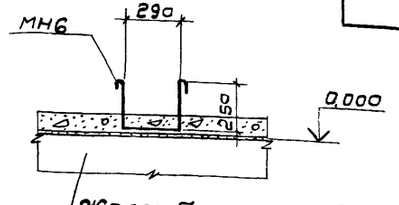

Железобетонное днище

Спецификация элементов к маркировочной схеме (на одну технологическую секцию)

Марка	Обозначение	Наименование	Длина аэротенка L м: 84.0 (7)	84.0 (14)	90.0 (7)	90.0 (14)	96.0 (7)	96.0 (14)	102.0 (7)	102.0 (14)	Вес эл-та т	Примеч
			Количество аэраторов									
		Кольца										
КЦ 20-9	Серия 3.900-3 вып 74.1	КЦ 20-9	2	2	2	2	2	2	2	2	1.47	
		Детали										
МН2	КЖИ-МН1, 2, 3, 7, 8	Изделие закладное МН2	3	2	3	2	3	2	3	2		
МН6	КЖИ-МН4, 5, 6	— " — " — МН6	196	392	210	420	224	448	238	476		
МН7	КЖИ-МН1, 2, 3, 7, 8	— " — " — МН7	1		1		1		1			
МН8	— " — " —	— " — " — МН8		2		2		2		2		
	Серия 3.901-5	Сальник для тр. Ду=300, δк=200	1	1	1	1	1	1	1	1	0.023	
	Технологические черт.	Кожух D=400, δ=5400	1	1	1	1	1	1	1	1	0.405	

Совместно с данным см. л. л. КЖ-70, 71

Привязан

Инв.№

Разраб.	Цветкова		
Провер.	Полякова		
Рук. гр.	Гарбуз		
Гл. инж.	Чирков		
Гл. спец.	Андрианов		
Нач. отд.	Альтшуллер		

ТП 902-2-343-КЖ

Аэротенк четырехкоридорный с размерами коридора 6 × 6 × 84-102

Днище. Разбивка закладных деталей в набетонке на одну технологическую секцию. Вариант с пористыми трубами.

Стадия	Лист	Листов
Р	69	

Госстрой СССР
СОЮЗВОДОКАНАЛПРОЕКТ
г. Москва

17229-02 71

Типовой проект 902-2-343 Альбом II

Инв. № подл. | Подпись и дата | Взам. инв. №

Отдел N15 Башкировой Гарбуз

План

на одну технологическую секцию.

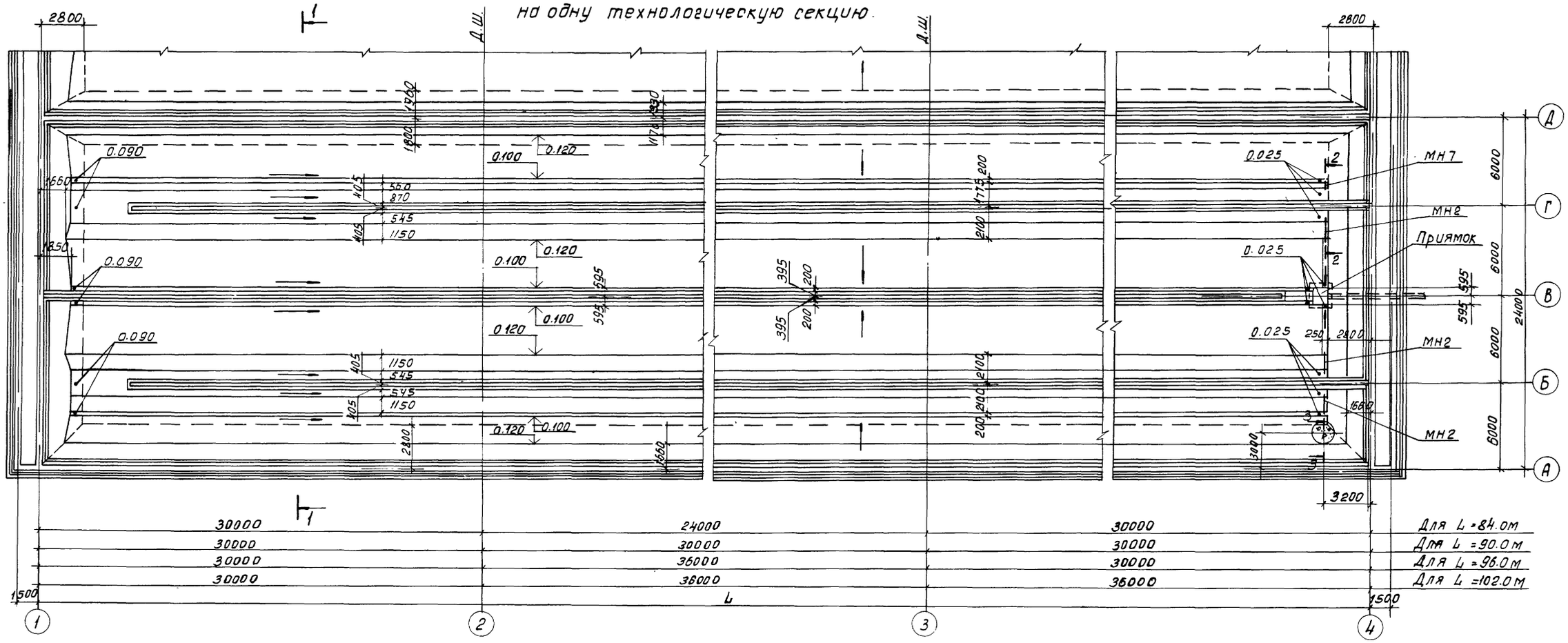

1-1

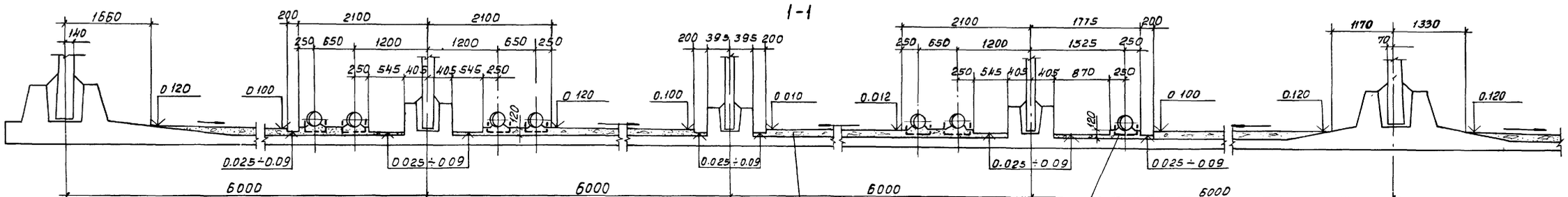

3-3

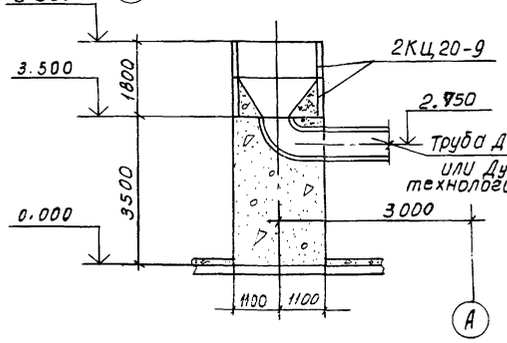

2-2

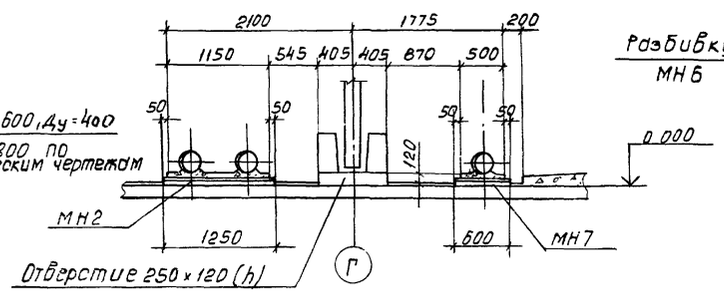

Набетонка из бетона м 150

Разбивку закладных изделий МН6 см. л КЖ-69

Совместно с данным см. л КЖ-69.

Привязан				ТП 902-2-343-КЖ		
	Разработ.	Цветкова		Аэротенк четырехкоридорный с размерами коридора 6×5×84-102	Стадия	Лист	Листов
	Провер	Полякова			Р	70	
	Рук. гр	Гарбуз					
	Гл. инж. пр.	Чиркова		Днище. План набетонки под пористые трубы на одну технологическую секцию (трапец. перекрытие)	Госстрой СССР Союзводоканалпроект г. Москва	
	Гл. спец.	Андрианова				
Инв. №	Нач. отд.	Альтшулер				

17229-02 72

Типовой проект 902-2-343 Альбом II

План

на одну технологическую секцию

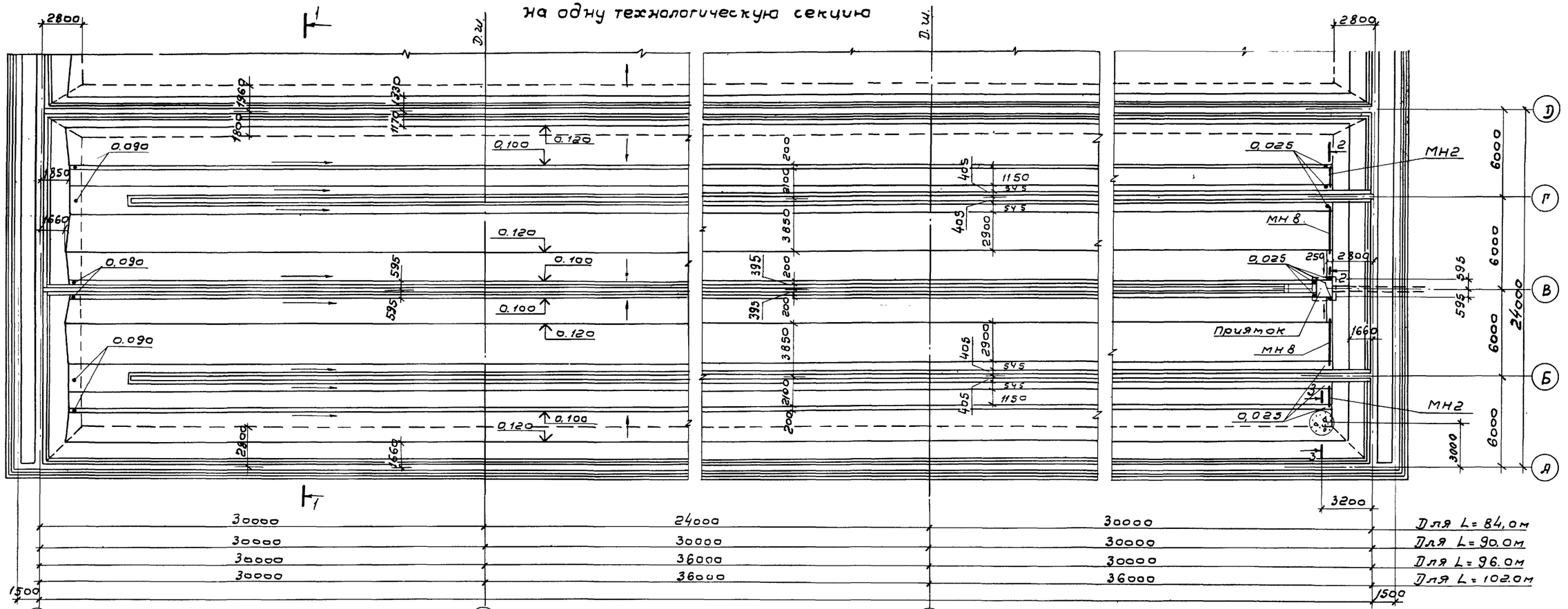

1-1

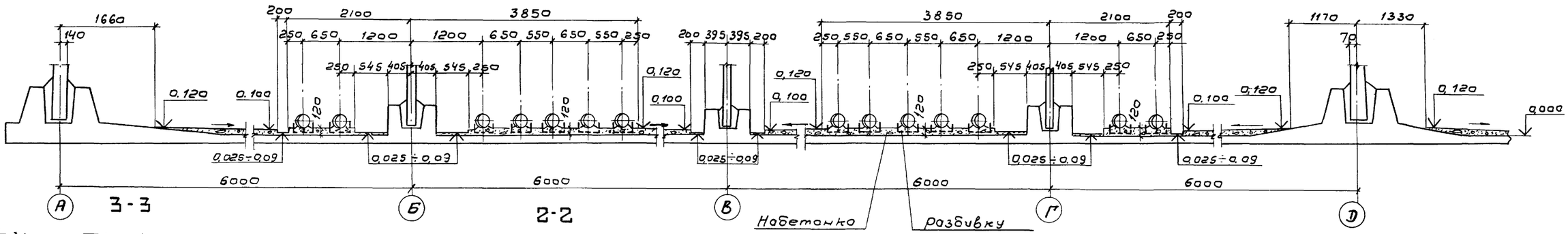

3-3

2-2

Набетонка из бетона М-150

Разбивку закладных изделий МН6 см. л КЖ-69

Совместно с данным см. л.л. КЖ-69

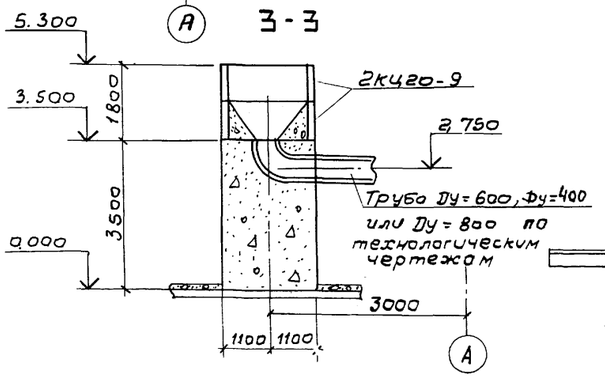

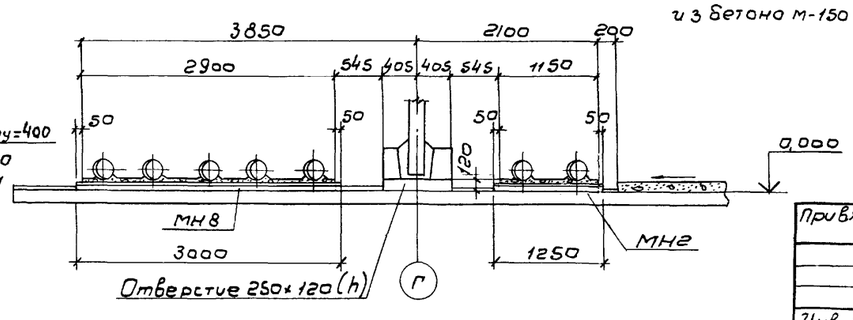

Привязан					
Инв. №					

Разраб	Цветкова			ТП 902-2-343-КЖ	
Провер.	Полякова				
Рук. гр	Гарбуз				
Гл. инж. пр	Чирков			Аэротенк четырехкоридорный с размерами коридора 6×5×84-102	Стадия: Р; Лист: 71; Листов:
Гл. спец	Андрианов			Днище. План набетонки под пористые трубы на одну технологическую секцию (14 рядов аэраторов)	Госстрой СССР СОЮЗВОДОКАНАЛПРОЕКТ г. Москва
Нач. отд	Альтшуллер				

17229-02 73

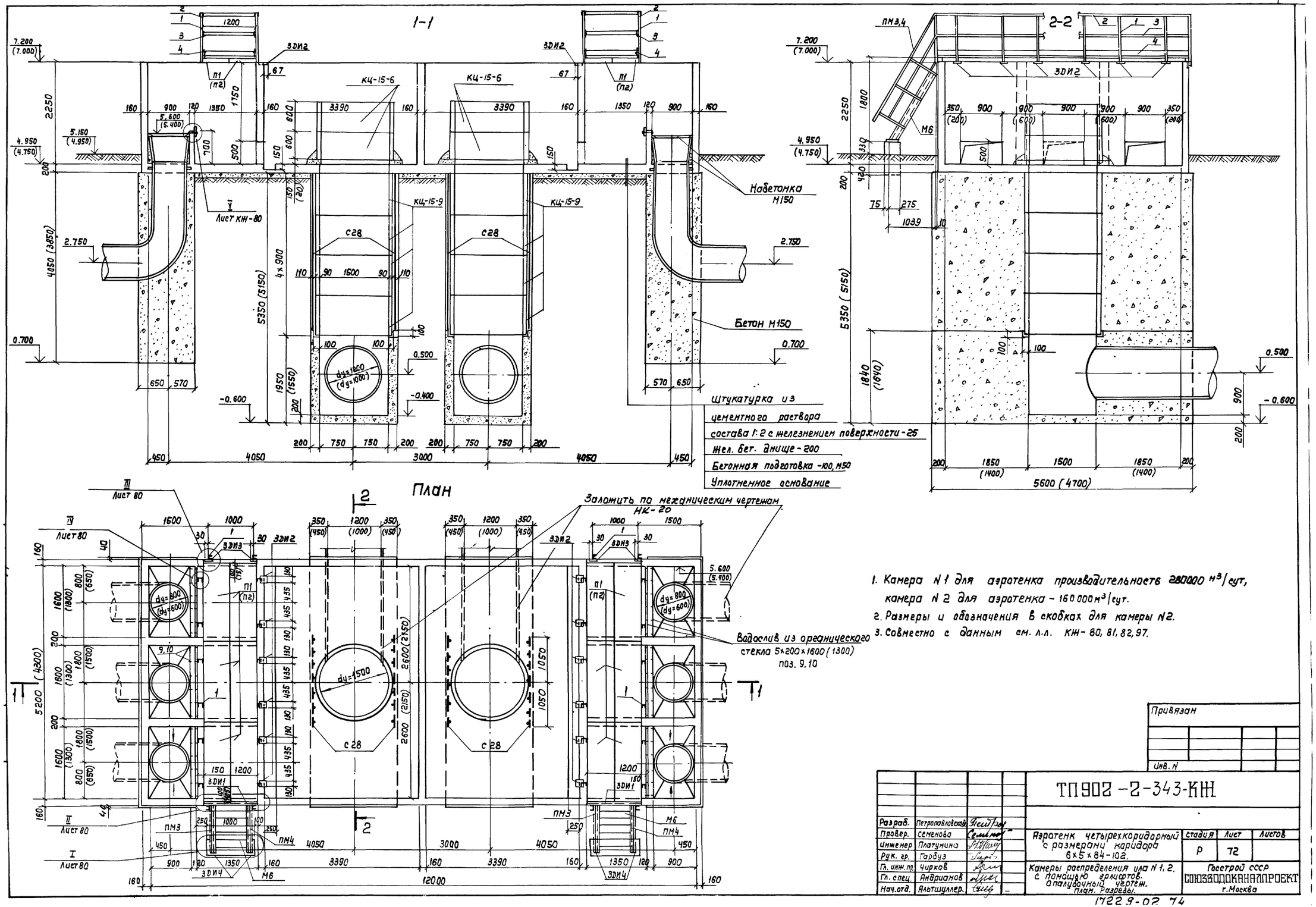

1. Камера N 1 для аэротенка производительность 280000 м³/сут, камера N 2 для аэротенка - 160 000 м³/сут.
2. Размеры и обозначения в скобках для камеры N2.
3. Совместно с данным см. л.л. КЖ-80, 81, 82, 97.

Привязан

Инв. N

ТП902-2-343-КЖ

Разраб.	Петропавловская		
Провер.	Семенова		
Инженер	Платунина		
Рук. гр.	Гарбуз		
Гл. инж. пр.	Чирков		
Гл. спец.	Андрианов		
Нач. отд.	Альтшуллер		

Аэротенк четырехкоридорный с размерами коридора 6×5×84-102.

Камеры распределения ила N 1, 2. с помощью эрлифтов. Опалубочный чертеж. План. Разрезы.

Стадия	Лист	Листов
Р	72	

Госстрой СССР СОЮЗВОДОКАНАЛПРОЕКТ г. Москва

17229-02 74

Альбом II

Типовой проект 902-2-343

1-1

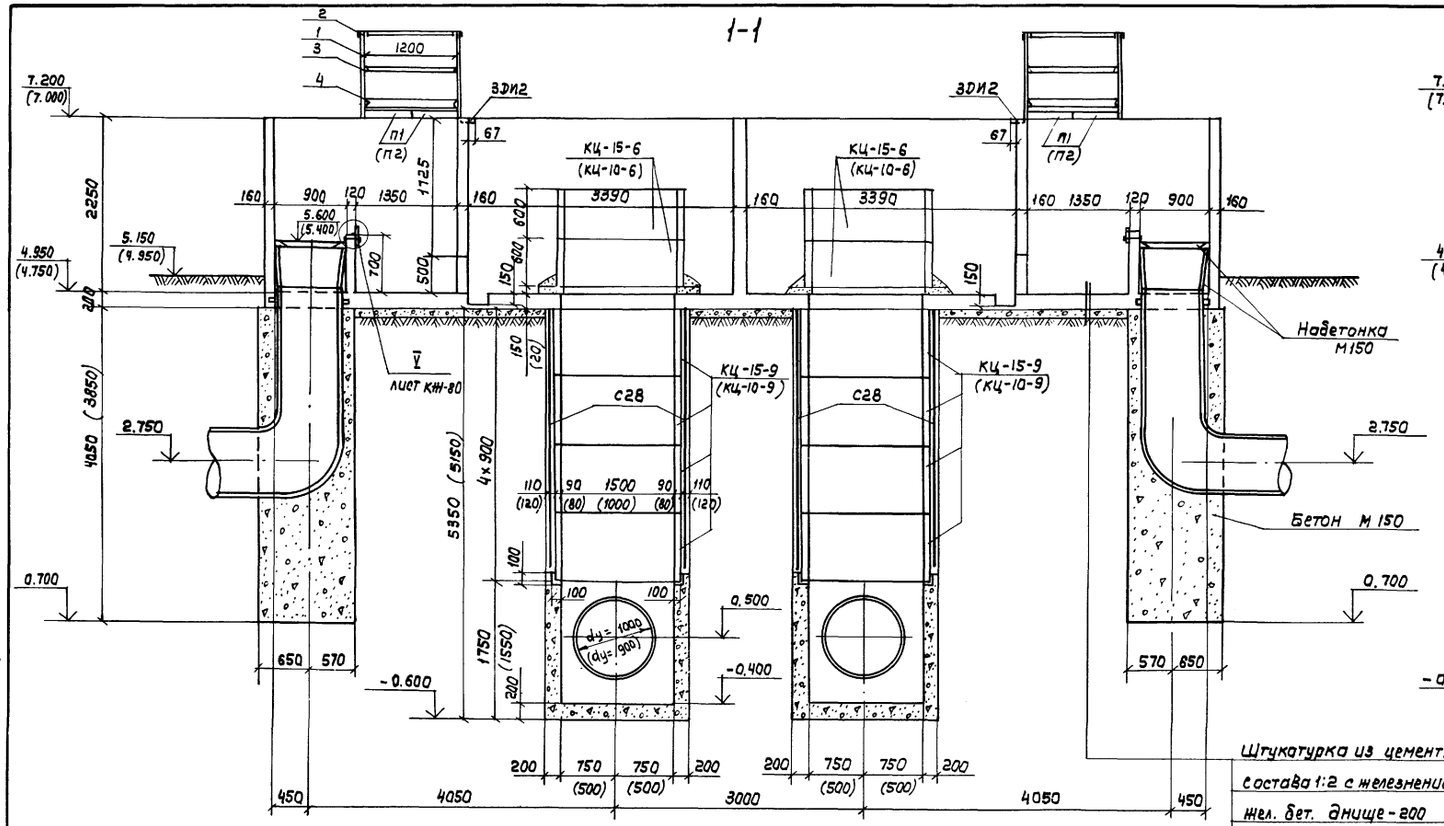

2-2

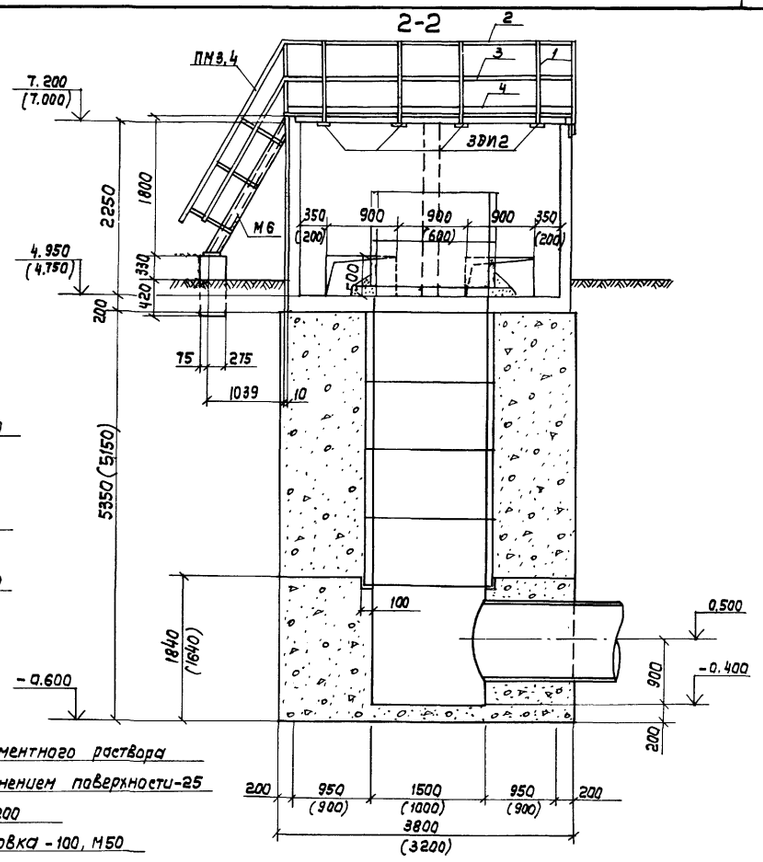

Штукатурка из цементного раствора состава 1:2 с железнением поверхности-25

Жел. бет. днище-200

Бетонная подготовка-100, М50

Уплотненное основание

План

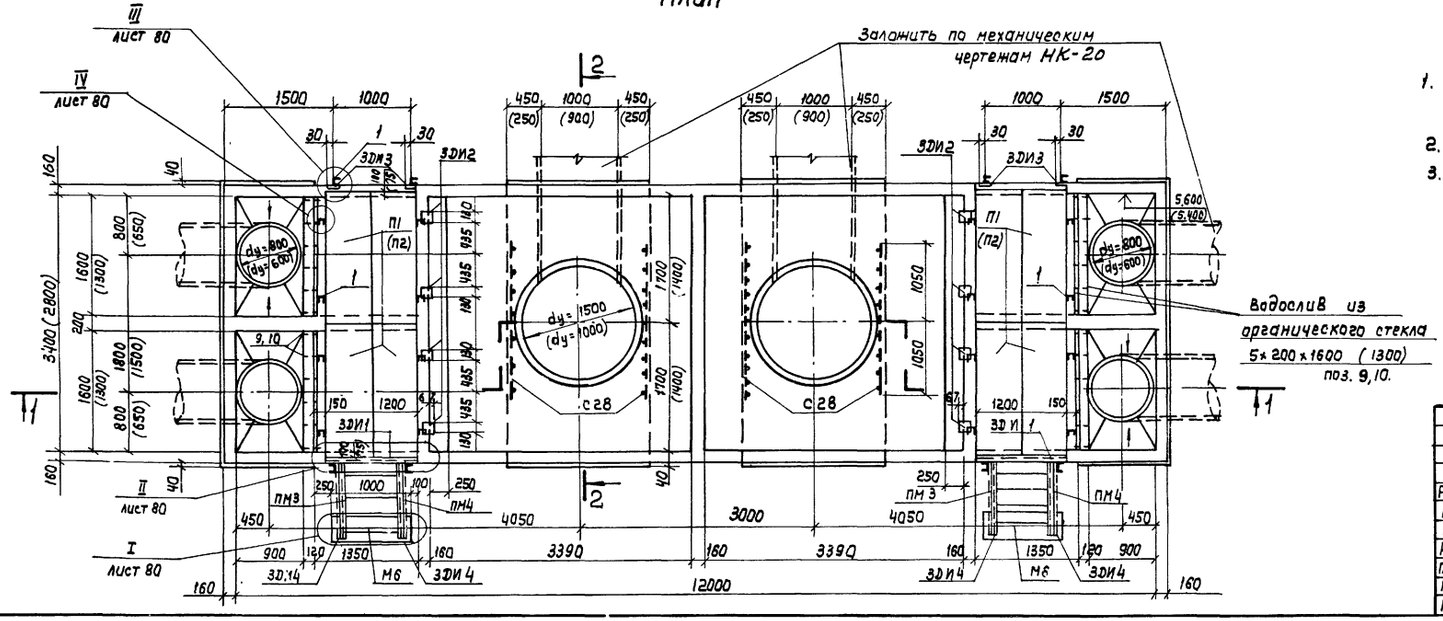

1. Камера N3 для аэротенка производительностью 280000 м³/сут., камера N4 для аэротенка - 160000 м³/сут.
2. Размеры и обозначения в скобках для камеры N4.
3. Совместно с данным см. л.л. КЖ-80, 83, 84, 97.

Привязан

Инв.N

Разраб.	Петропавловская		
Провер.	Семенова		
Инж.	Платунина		
Рук. гр.	Гарбуз		
Гл. инж. пр.	Цирков		
Гл. спец.	Андрианов		
Нач. отд.	Альтшуллер		

ТП 902-2-343-КЖ

Аэротенк четырехкоридорный с размерами коридора 6×5×84-102

Стадия	Лист	Листов
Р	73	

Камеры распределения для N3,4 с помощью эрлифтов. Аппаратурный чертеж. План, разрезы

Госстрой СССР СОЮЗВОДОКАНАЛПРОЕКТ г. Москва

Отд. N12 Цветков
Отд. N15 Гайшвейская
Отд. N16 Контульский

Взам. инв. N

Подп. и дата

Инв. N подл.

14229-02 75

1-1

2-2

План

Штукатурка из цементного раствора состава 1:2 с железнением поверхности-20
Жел. бет. днище-200
Бетонная подготовка-100, М50
Уплотненное основание

Набетонка М150

Бетон М150

Заложить по механическим чертежам НК-21

Водослив из органического стекла 5×200×1600 (1300) поз. 9,10.

1. Камера №5 для аэротенка производительностью 280 000 м³/сут, камера №6 для аэротенка – 160 000 м³/сут.
2. Размеры и обозначения в скобках даны для камеры №6
3. Совместно с данным см. л.л. КЖ-80, 85, 86, 97.

Привязан

Инв. №

ТП902-2-343-КЖ

Разраб.	Петропавловский		
Провер.	Семенова		
Инженер	Платунина		
Рук. гр.	Гарбуз		
Гл. инж. пр.	Чурков		
Гл. спец.	Андрианов		
Нач. отд.	Арьтшуллер		

Аэротенк четырехкоридорный с размерами коридора 6×5×84-102

Стадия	Лист	Листов
Р	74	

Камеры распределения илаа №5,6 с помощью насосов. Опалубочный чертеж. План. Разрезы.

Госстрой СССР СОЮЗВОДОКАНАЛПРОЕКТ г. Москва

17229-02 76

1-1

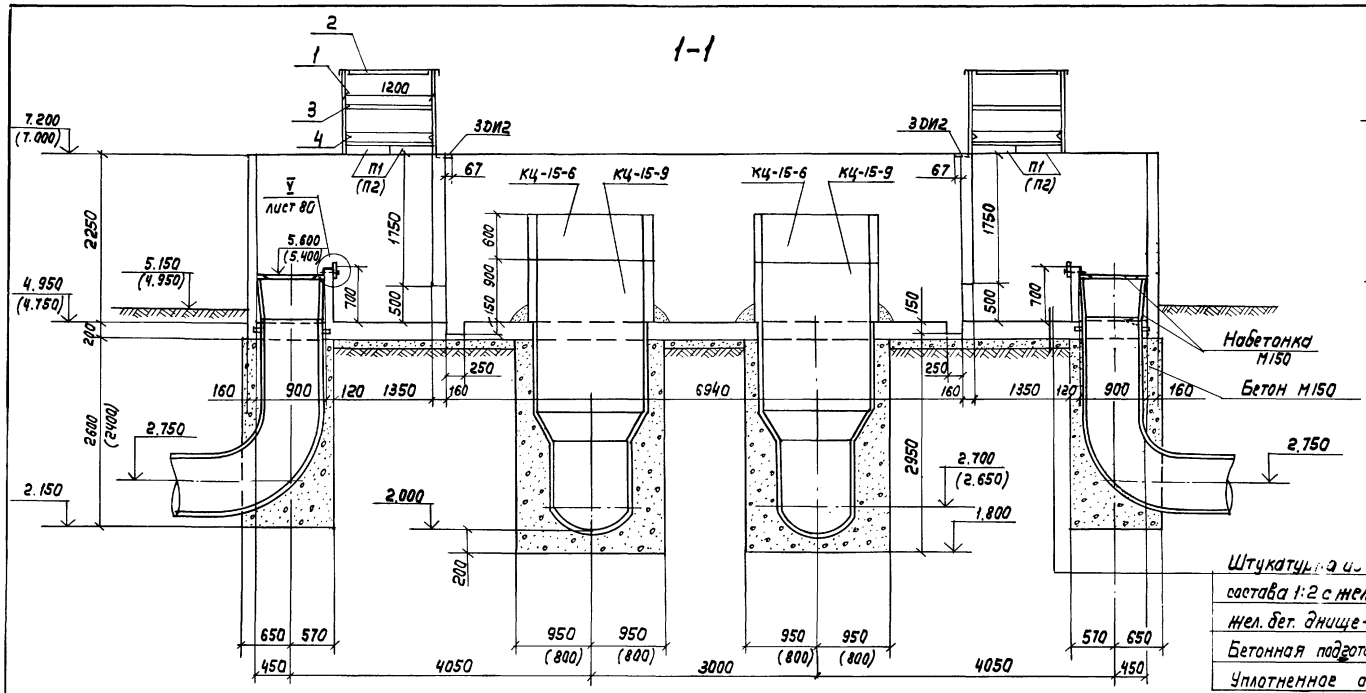

Штукатурка из цементного раствора состава 1:2 с железнением поверхности-25
жел. бет. днище-200
Бетонная подготовка-100, М50
Уплотненное основание

2-2

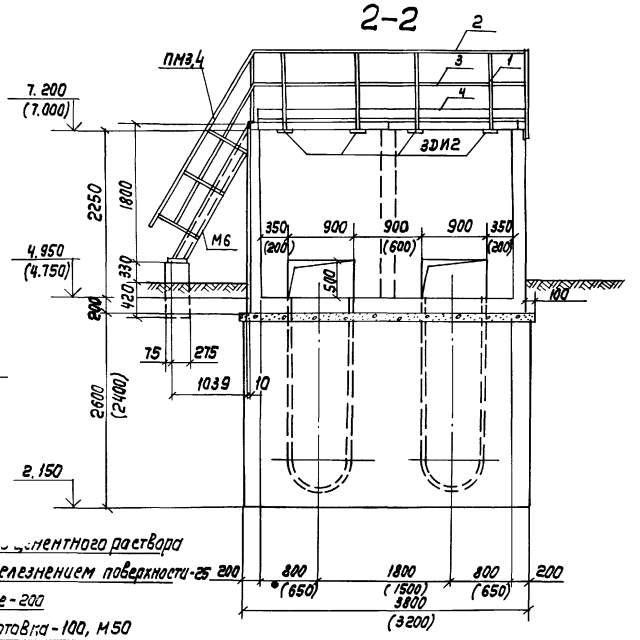

План

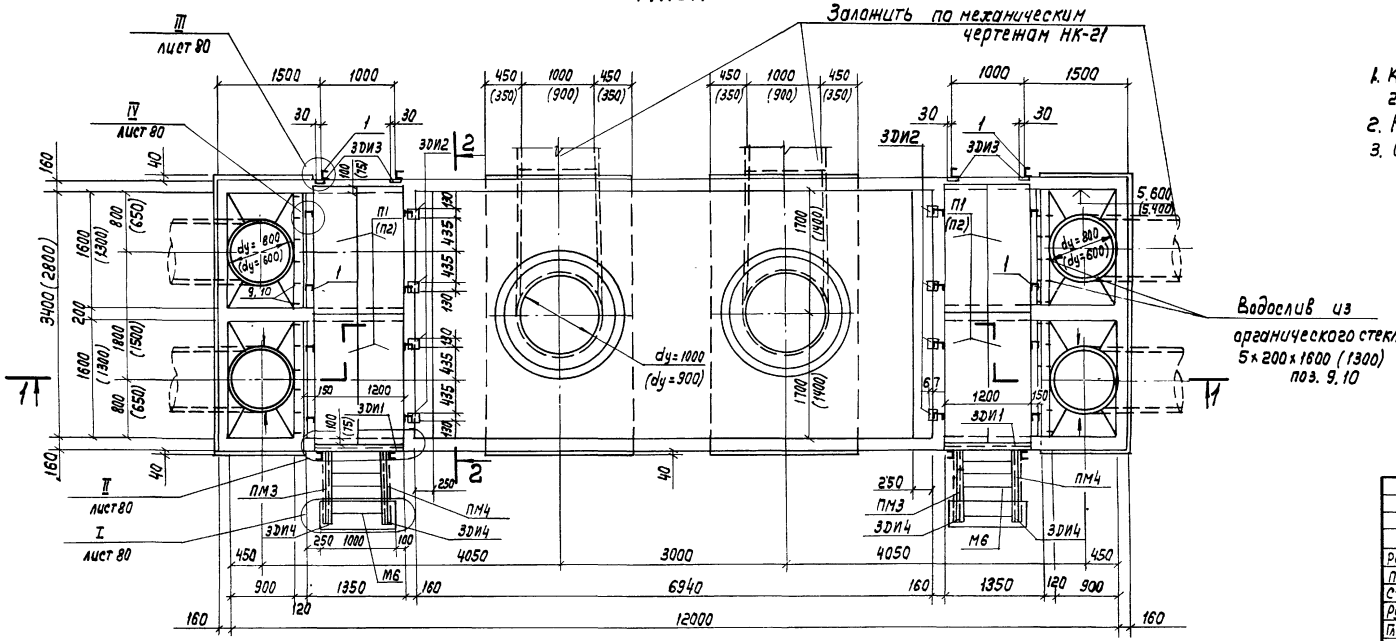

1. Камера N7 для аэротенка производительностью 280 000 м³/сут., камера N8 для аэротенка-160000 м³/сут.
2. Размеры и обозначения в скобках для камеры N8
3. Совместно с данным см. л.л. КЖ-80, 87, 88, 97.

Привязан.

Инв. N

			ТП 902-2-343-КЖ
Разраб.	Петропавловская		Аэротенк четырехкоридорный с размерами коридора 6×5×84-102
Пров.	Семенова		Стадия: Р; Лист: 75; Листов:
Ст. инж.	Платунина		
Рук. гр.	Гарбуз		Камеры распределения или N7,8 с помощью насосов. Аналогичный чертеж. План. Разрезы.
Гл. инж. пр.	Чурков		Госстрой СССР СОЮЗВОДОКАНАЛПРОЕКТ г. Москва
Гл. спец.	Андрианов		
Нач. отд.	Альтшуллер		

17229-02 77

Альбом V

Типовой проект 902-2-343

Инв. № подл. | Подпись и дата | Взам. инв. №

Отд. № 16

1-1

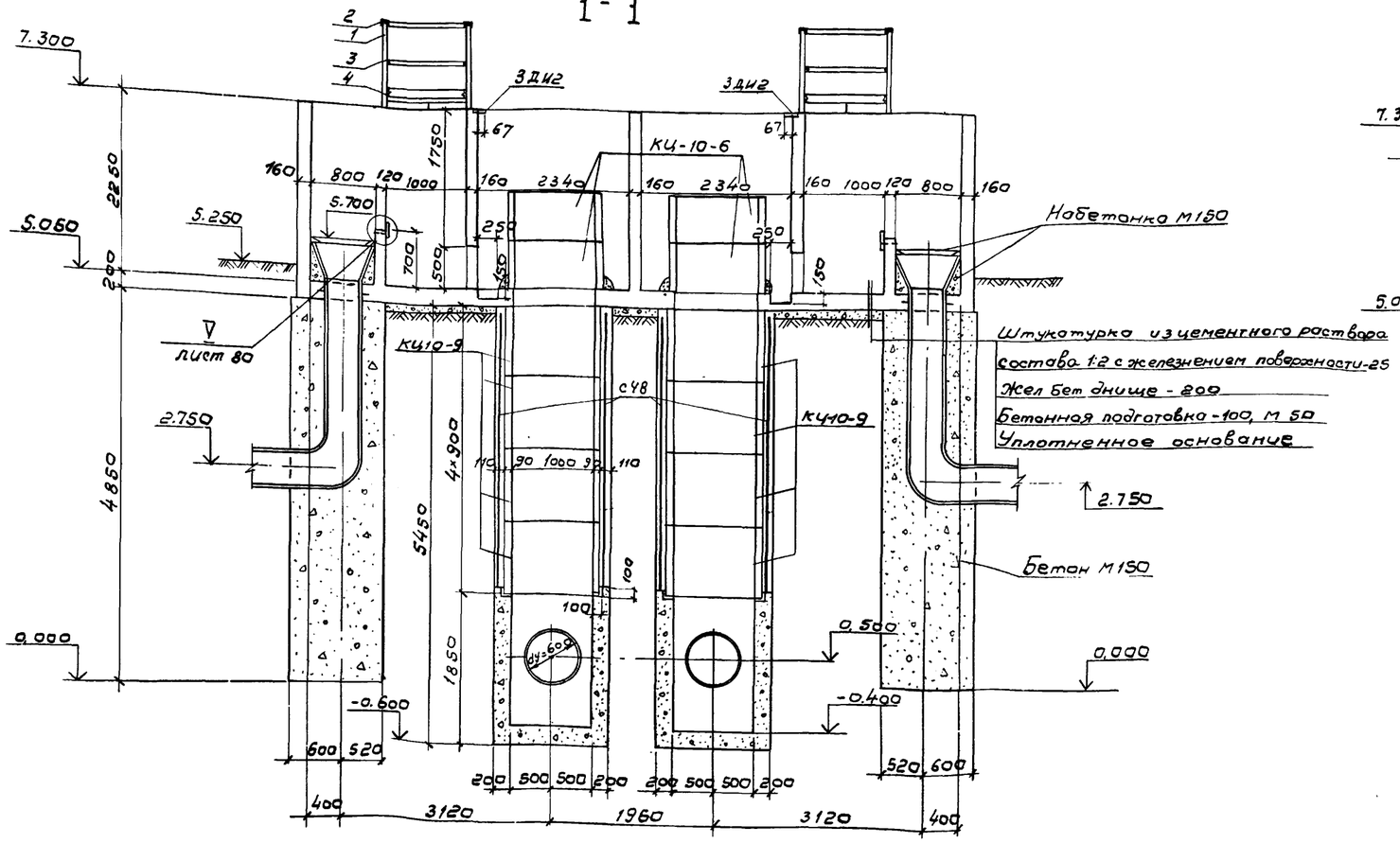

2-2

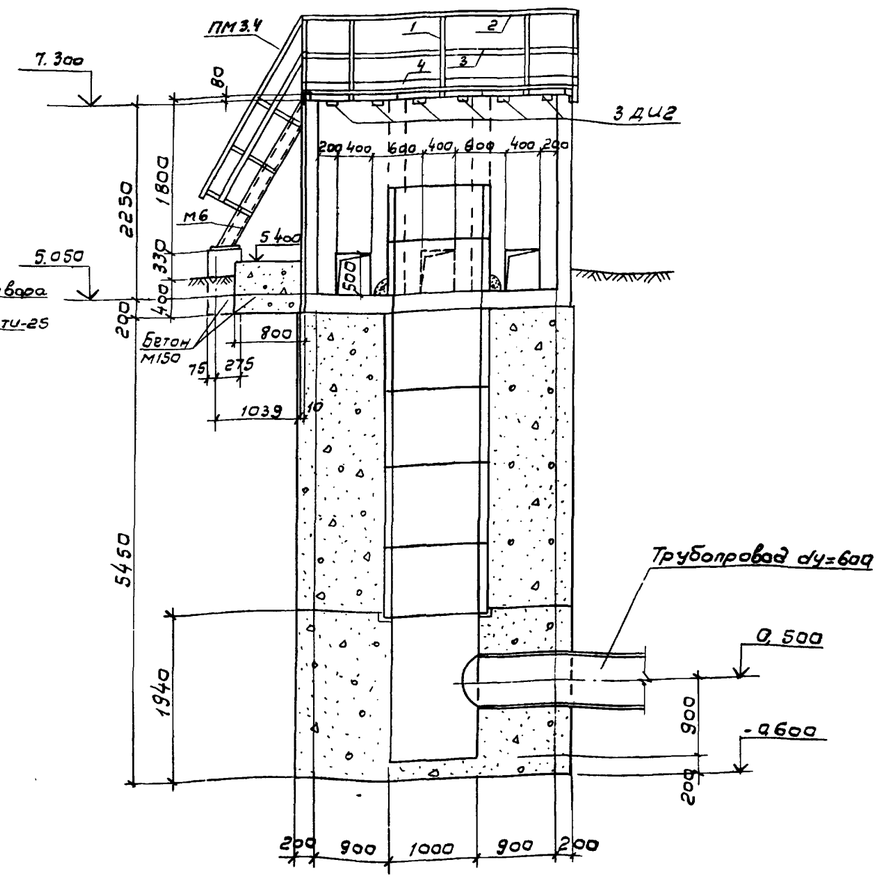

План

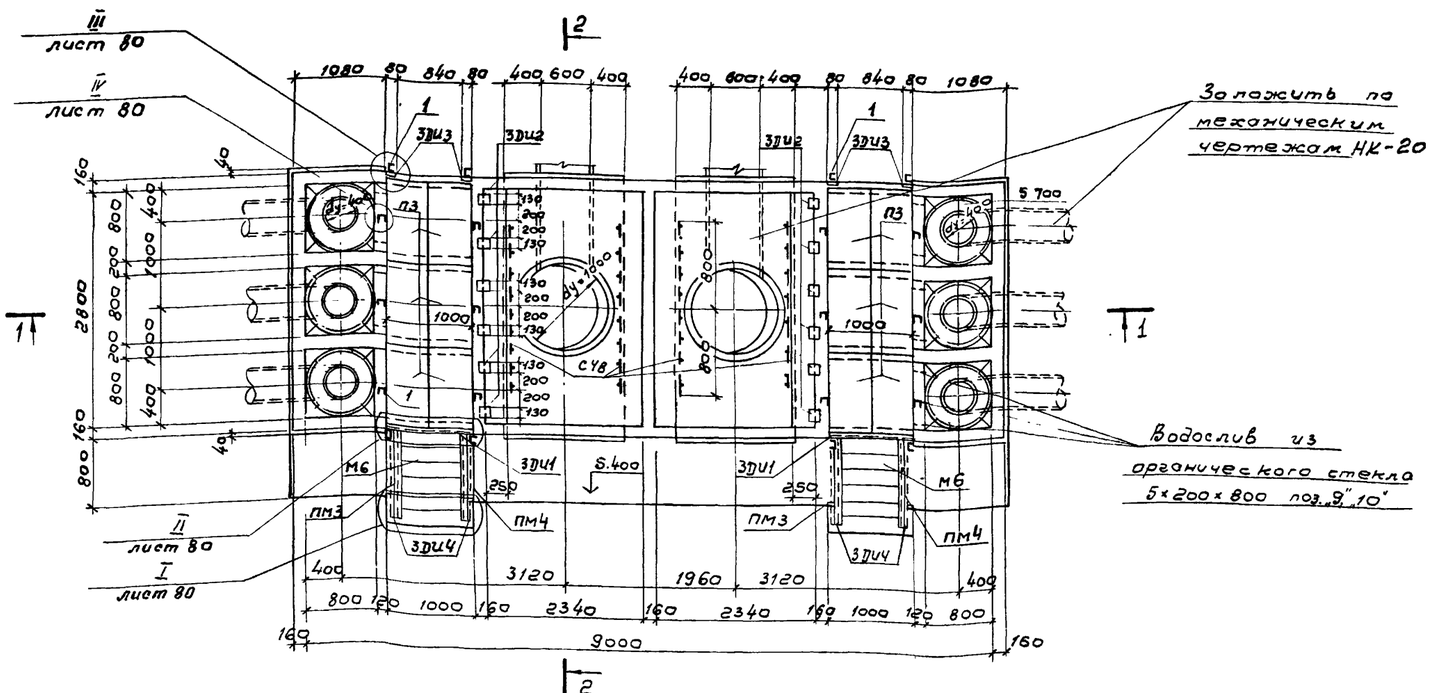

1. Камера № 9 для аэротенка производительностью 80000 м³/сут.
2. Совместно с донным см. л. КЖ-80, 89, 90, 97.

			ТП 902-2-343-КЖ			
Разраб.	Петропавловская					
Провер.	Семенова		Аэротенк четырехкоридорный с размерами коридора 6×5×84-102	Стадия	Лист	Листов
Инжен.	Плотунина			Р	76	
Рук гр.	Горбуз					
Гл.инж.пр	Чирков		камера распределения узла № 9 с помощью эрлифтов. Опалубочный чертеж. План. разрезы.	Госстрой СССР		
Гл.спец.	Андрианов			СОЮЗВОДОКАНАЛПРОЕКТ г. Москва		
Нач.отд	Альтшуллер					

17229-02 78

Альбом II

Типовой проект 902-2-343

1 - 1

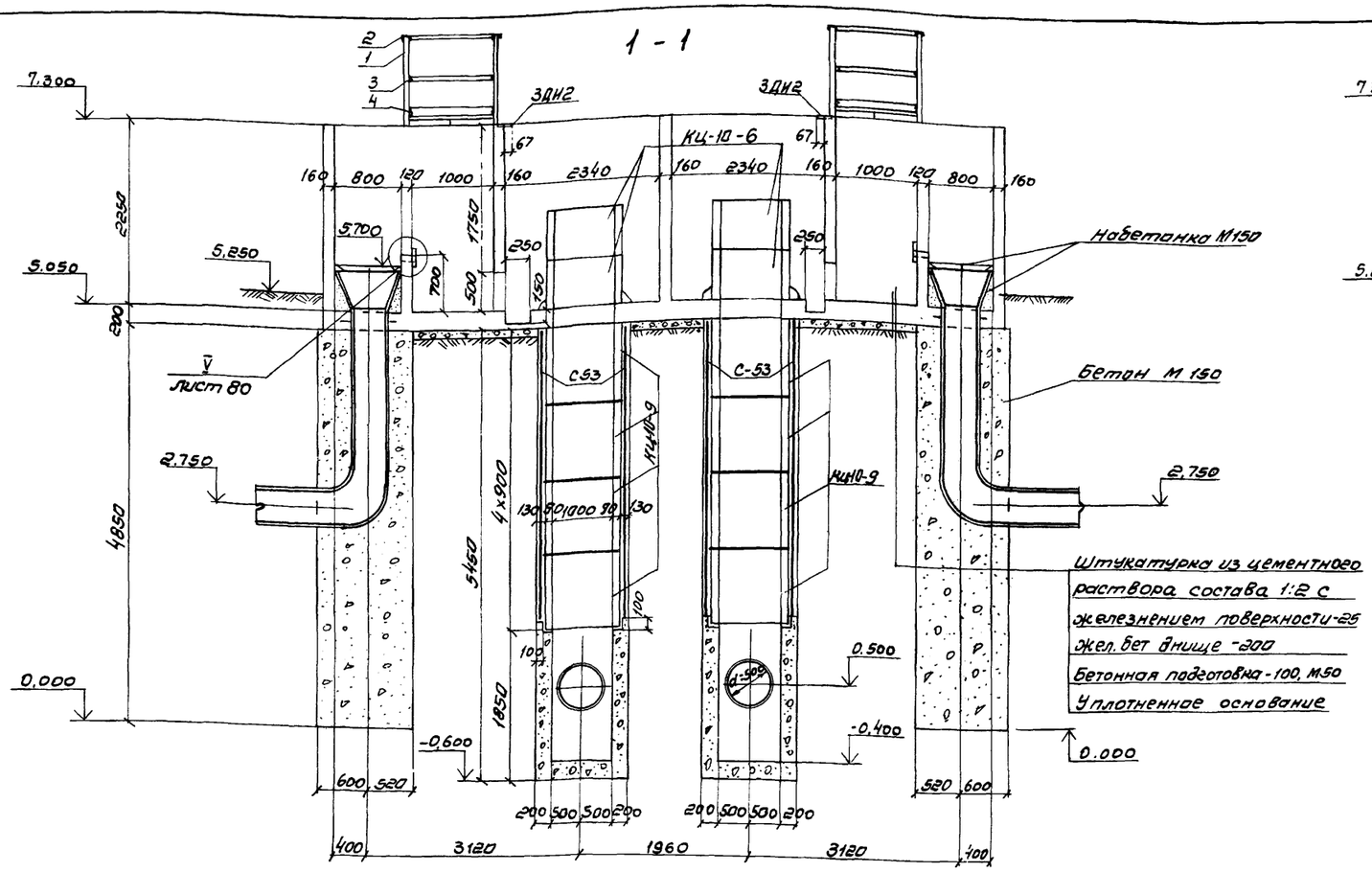

2-2

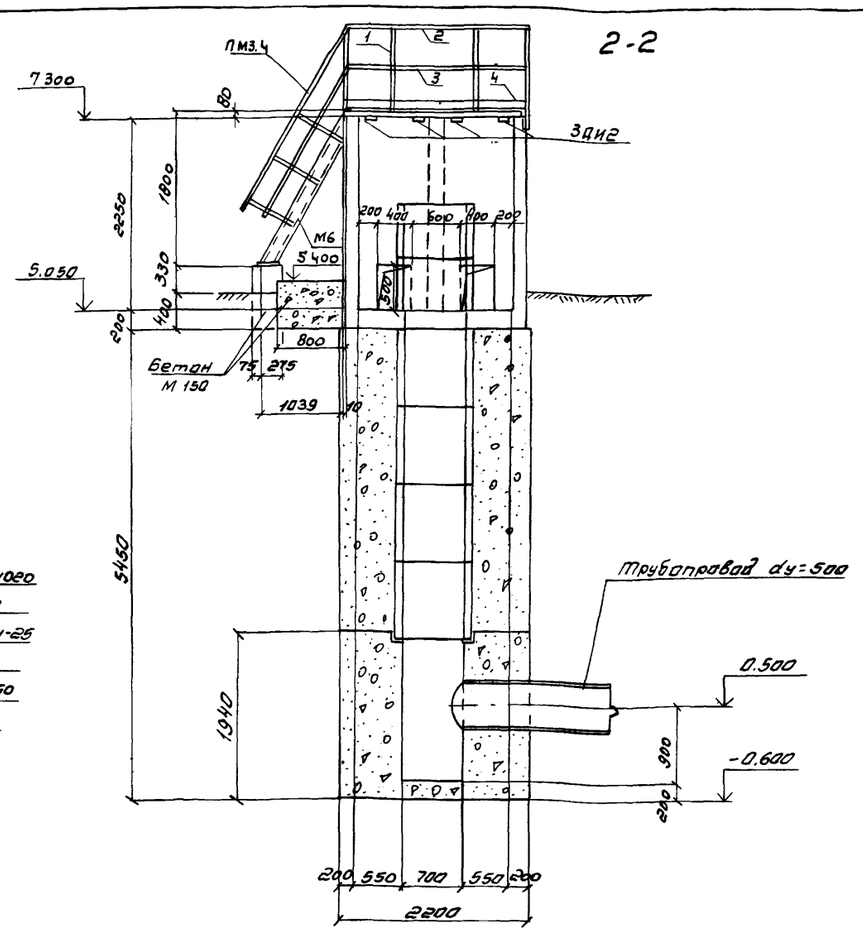

План

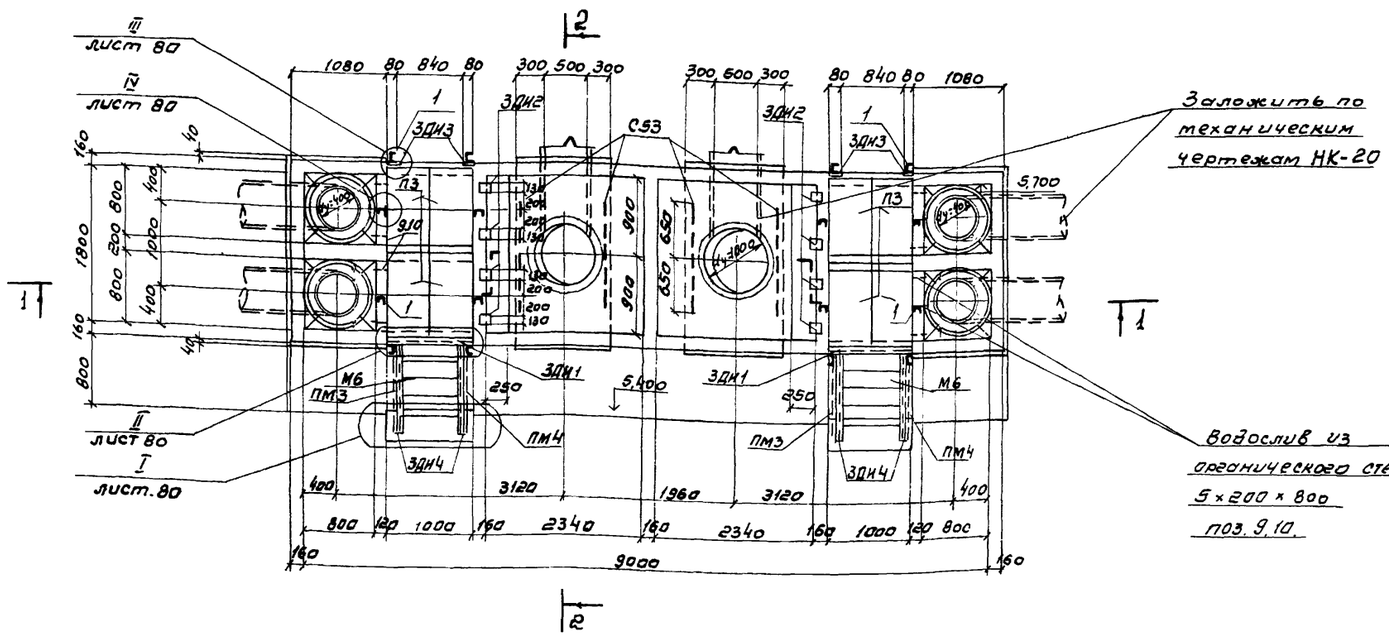

1. Камера N10 для аэротенка производительностью 80000 м³/сут.
2. Совместно с данным см. л. КЖ – 80, 91, 92, 97

Привязан

Инв. N

Разраб.	Петроловская		
Провери.	Семенова		
ИНЖ.	Платунина		
Рук. гр.	Гарбуз		
Гл. инж. пр	Чирков		
Гл. спец.	Андрианов		
Нач. отд	Альтшуллер		

ТП902-2-343- КЖ

Аэротенк четырехкоридорный с размерами коридора 6×5×84-102

Стадия	Лист	Листов
Р	77	

Камера распределения ила N10 с помощью эрлифтов. Опалубочный чертеж. План. Разрезы.

Госстрой СССР. Союзводоканалпроект г. Москва

Отдел N 12 | Отдел N 15 | Отдел N 16

Инв. N: подл. | Подпись и дата | Взам. инв. N

1 – 1

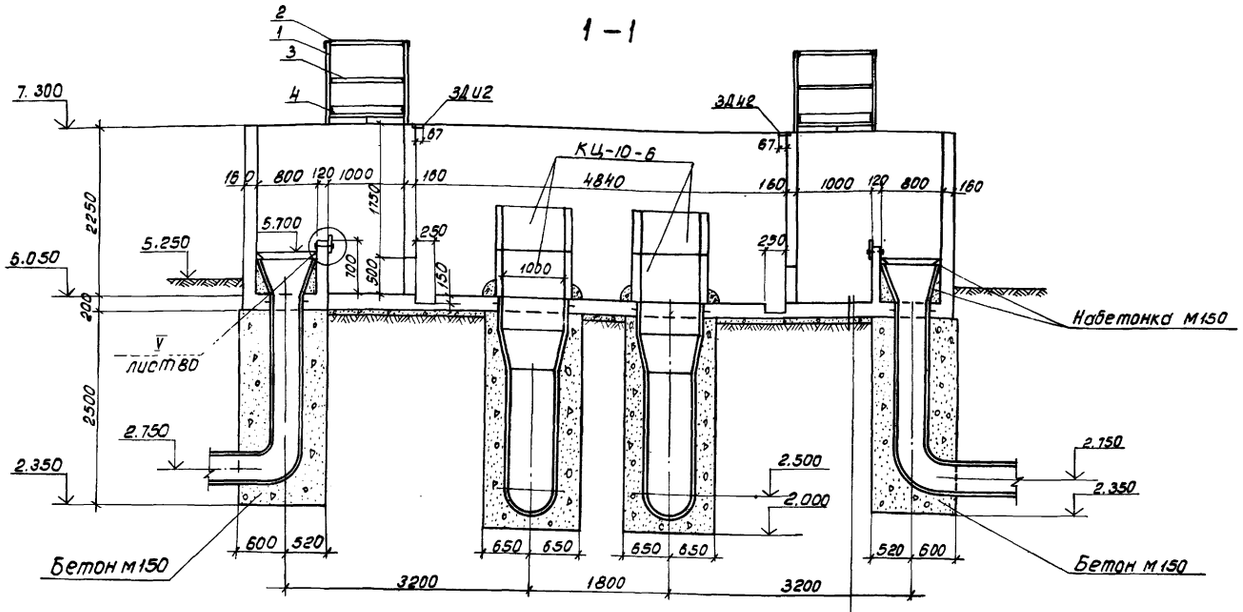

2 – 2

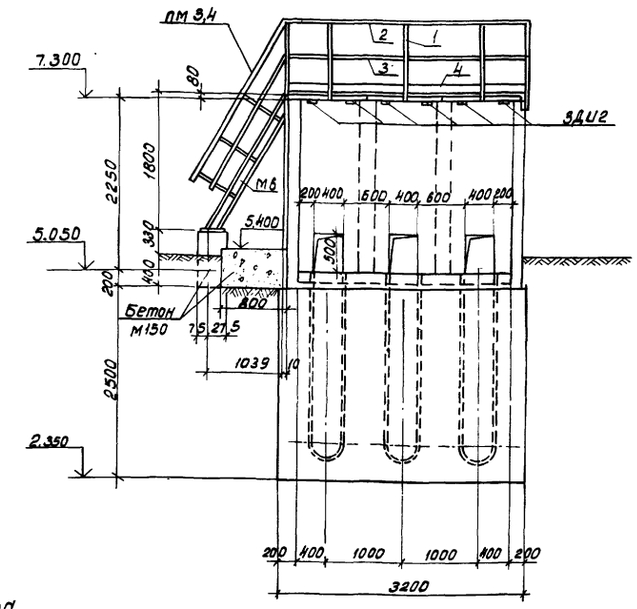

Штукатурка из цементного раствора состава 1:2 с железнением поверхности-25
жел. бет. днище -200
Бетонная подготовка - 100 м 30
Уплотненное основание

План

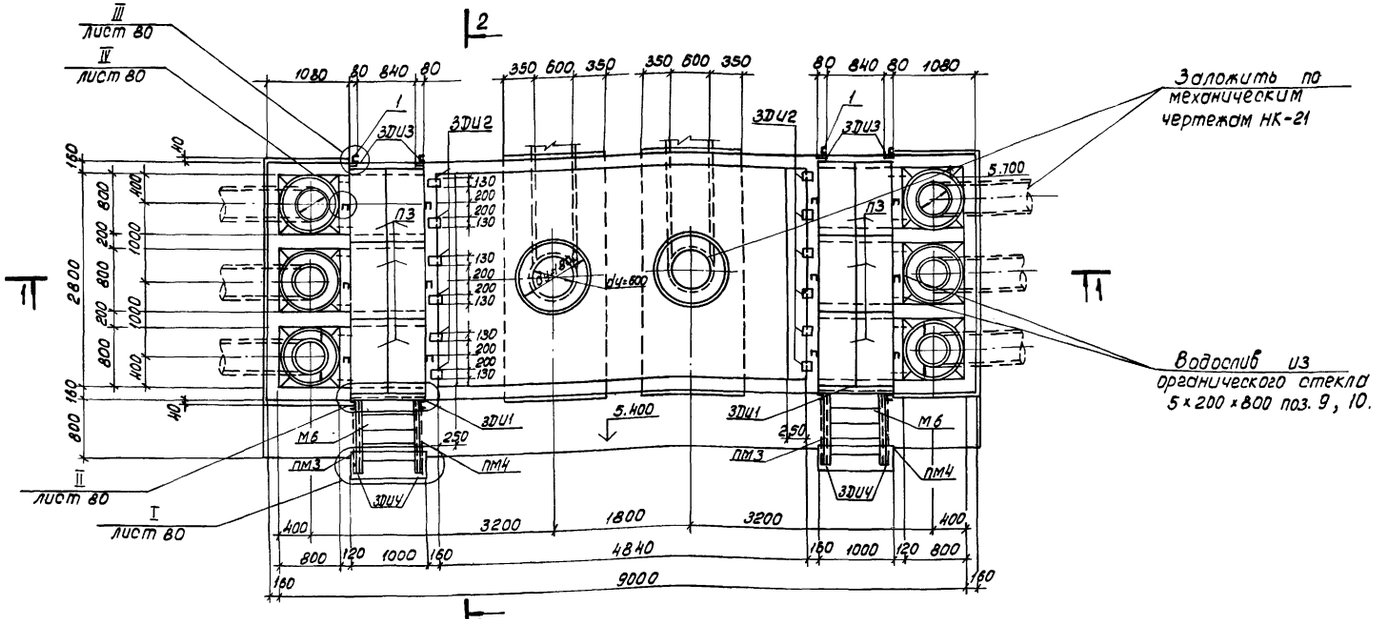

1. Камера N11 для аэротенка производительностью 80 000 м³/сут.
2. Совместно с данным см. л. КЖ-80, 93, 94, 97.

Привязан

Инв. N

				ТП 902-2-343 - КЖ		
Разраб.	Петрашкевич		Аэротенк четырехкоридорный с размерами коридора 6 х 5 х 84-102	стадия	лист	листов
Провер.	Семенова			Р	78	
Инж.	Платунина					
Рук. бр.	Гарбуз		Камера распределения или N11 с помощью насосов. Сплуубочный чертеж. План. Разрезы.	Госстрой СССР СОЮЗВОДОКАНАЛПРОЕКТ г. Москва		
Гл. инж. пр.	Чирков					
Гл. спец.	Андрианов					
Нач. отд.	Альтшулер					

17229-02 80

Типовой проект 902-2-343

1-1

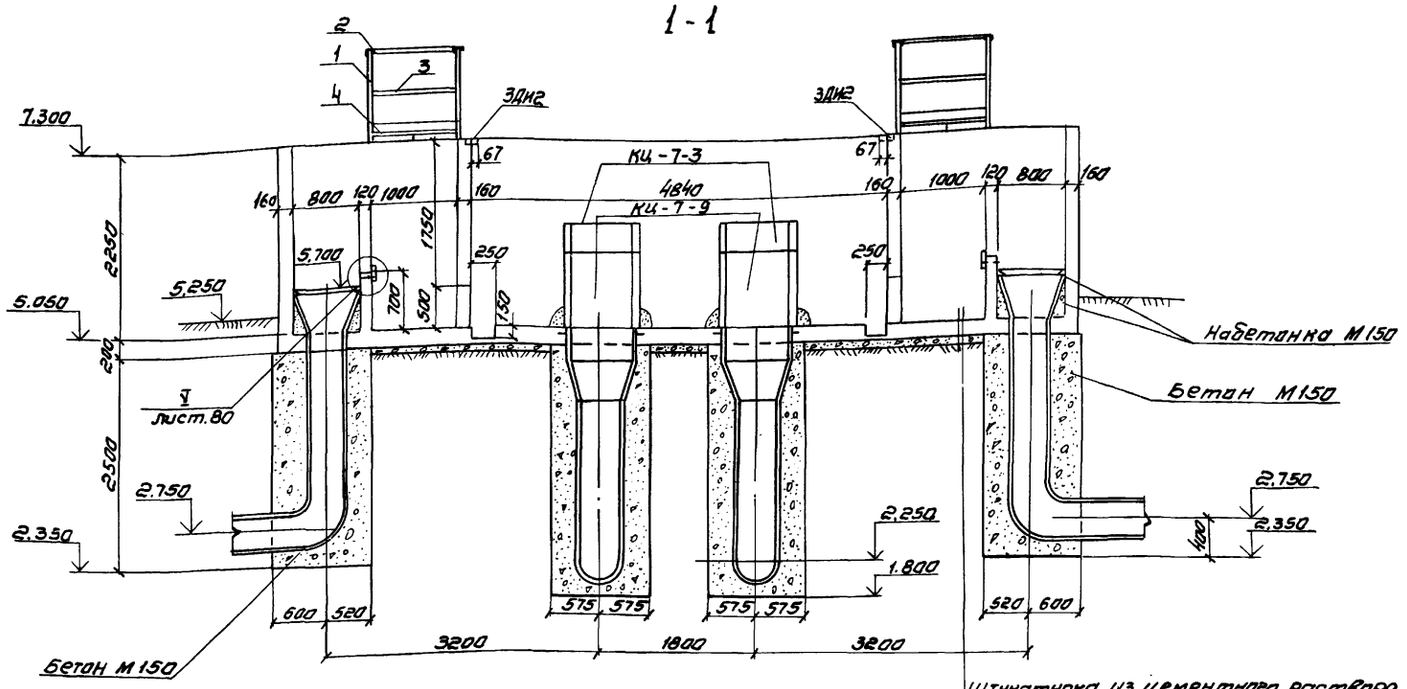

2-2

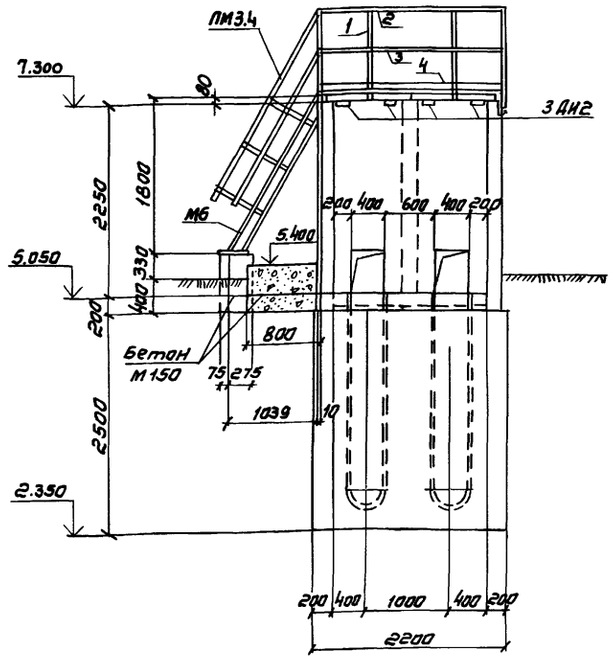

Штукатурка из цементного раствора состава 1:2 с железнением поверхности-25
жел. бет. днище-200
Бетонная подготовка-100, М50
Уплотненное основание

План

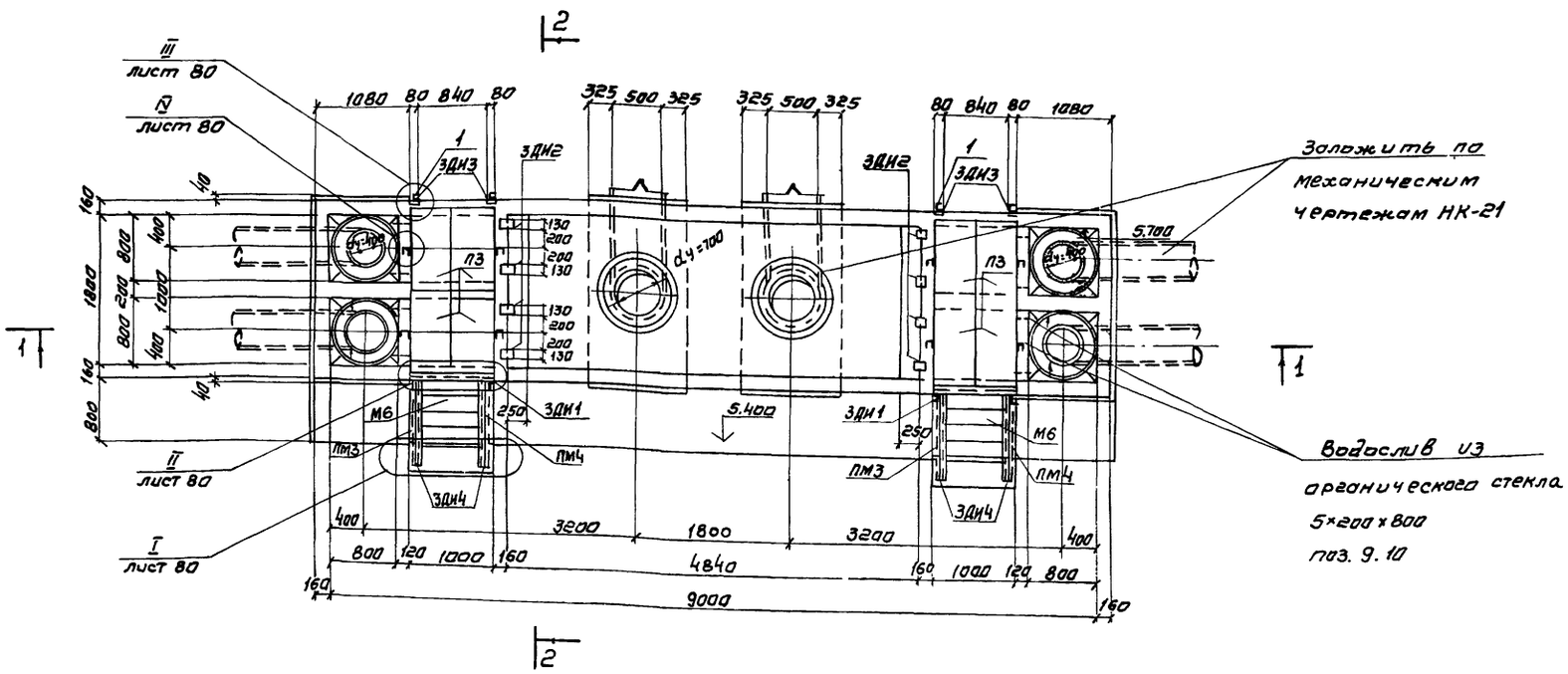

Заложить по механическим чертежам НК-21

Водослив из органического стекла 5×200×800 поз. 9.10

1 Камера N12 для аэротенка производительностью 80000 м³/сут.

2. Совместно с данным см. лл. кж-80, 95, 96, 97

Привязан

инв. N

Разраб.	Петропавловск		
Провер.	Семенова		
Инж.	Платунина		
Рук. гр.	Гарбуз		
Гл. инж. пр.	Чирков		
Гл. спец.	Андрианов		
Нач. отд.	Альтшуллер		

ТП902-2-343-КЖ

Аэротенк четырехкоридорный с размерами коридора 6×5×84-102

Стадия	Лист	Листов
Р	79	

Камера распределения ила N 12 с помощью насосов. Опалубочный чертеж. План, разрезы

Госстрой СССР СОЮЗВОДОКАНАЛПРОЕКТ г. Москва

17229-02 81

Инв. № подл. | Подпись и дата | Взам. инв. №
Отдел N12 Цветков
Отдел N15 Родзишевская
Отдел N16 Аверьянов

Альбом II

Типовой проект 902-2-343

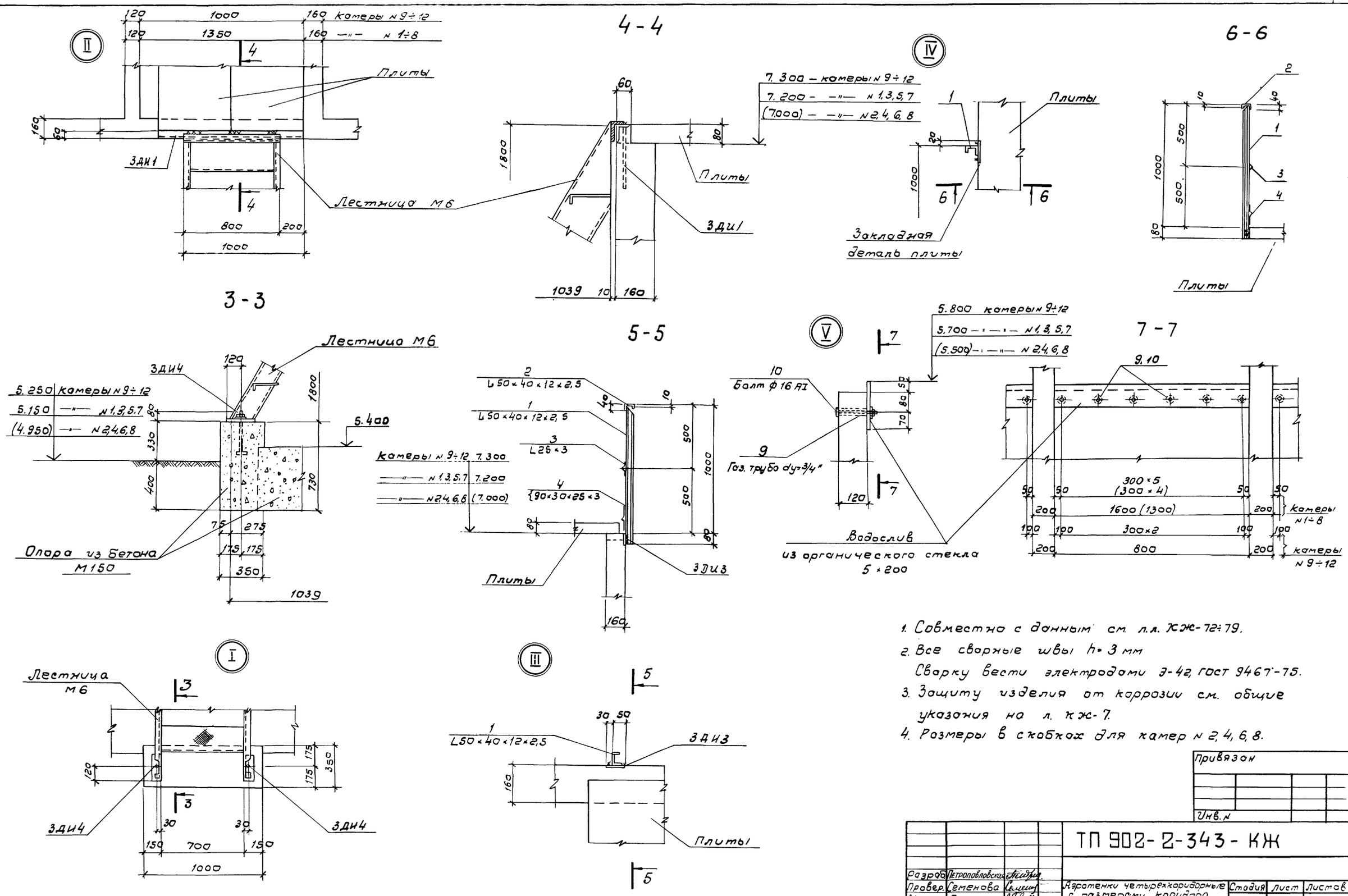

1. Совместно с данным см. л.л. КЖ-72÷79.
2. Все сварные швы h=3 мм
   Сварку вести электродами Э-42, ГОСТ 9467-75.
3. Защиту изделия от коррозии см. общие указания на л. КЖ-7.
4. Размеры в скобках для камер N 2, 4, 6, 8.

Привязан			
Инв. N			

Разраб.	Петропавловская		
Провер.	Семенова		
Инжен.	Платунина		
Рук. гр.	Гарбуз		
Гл. инж. пр.	Чирков		
Гл. спец.	Андрианов		
Нач. отд.	Альтшуллер		

ТП 902-2-343-КЖ

Аэротенки четырехкоридорные с размерами коридора 6×5×84-102

Стадия	Лист	Листов
Р	80	

Камеры распределения ила N 1÷12 с помощью эрлифтов и насосов. Опалубочный чертеж. Узлы I÷V

Госстрой СССР
СОЮЗВОДОКАНАЛПРОЕКТ
г. Москва

17229-02 82

Альбом V

Типовой проект 902-2-343

1-1

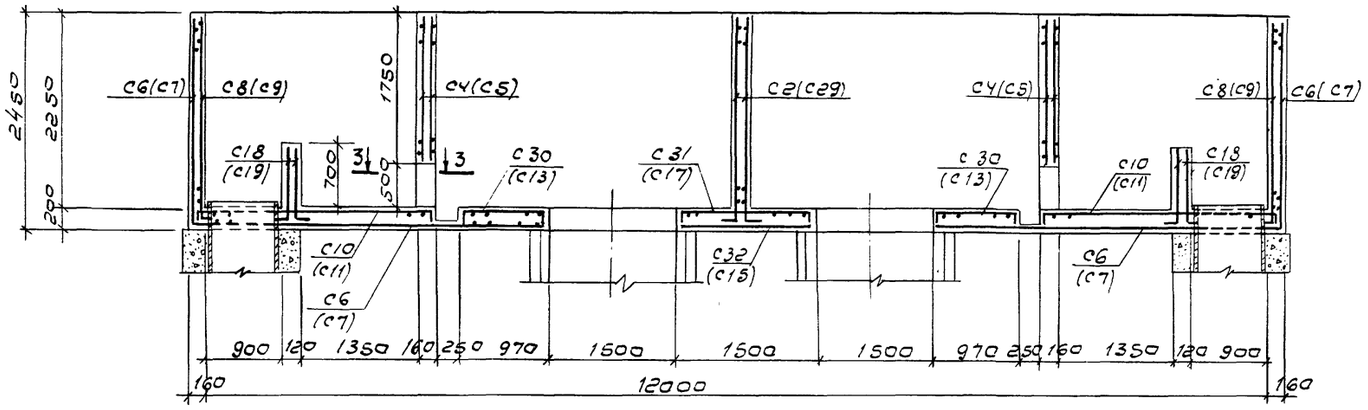

2-2

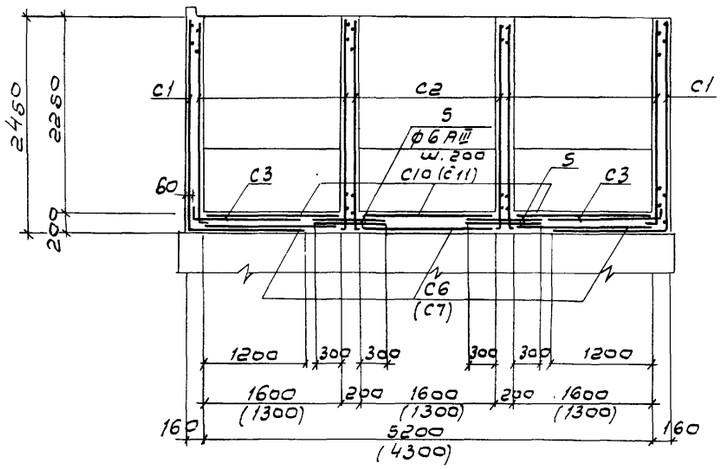

3-3

4-4

Раскладка арматурных сеток стен

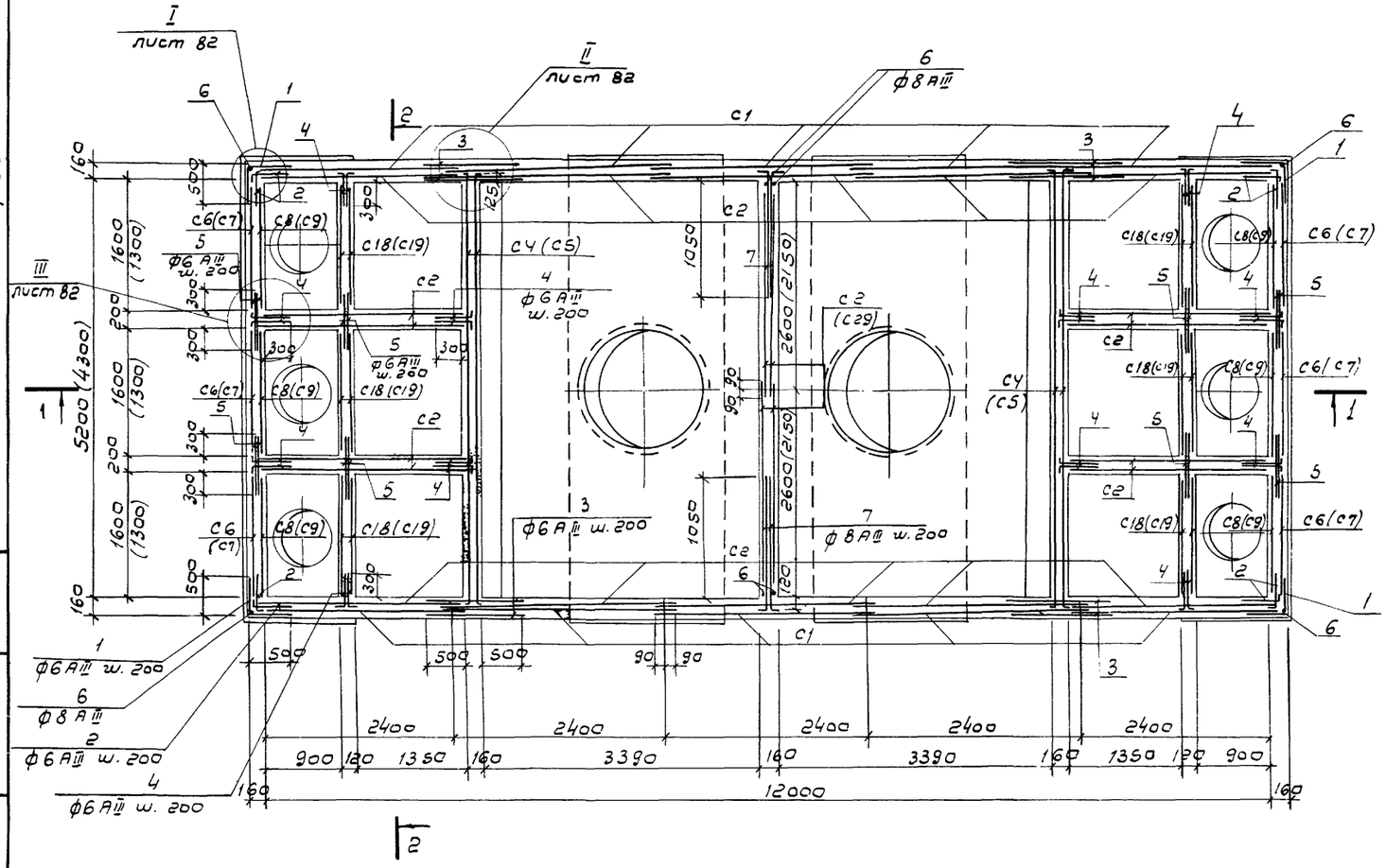

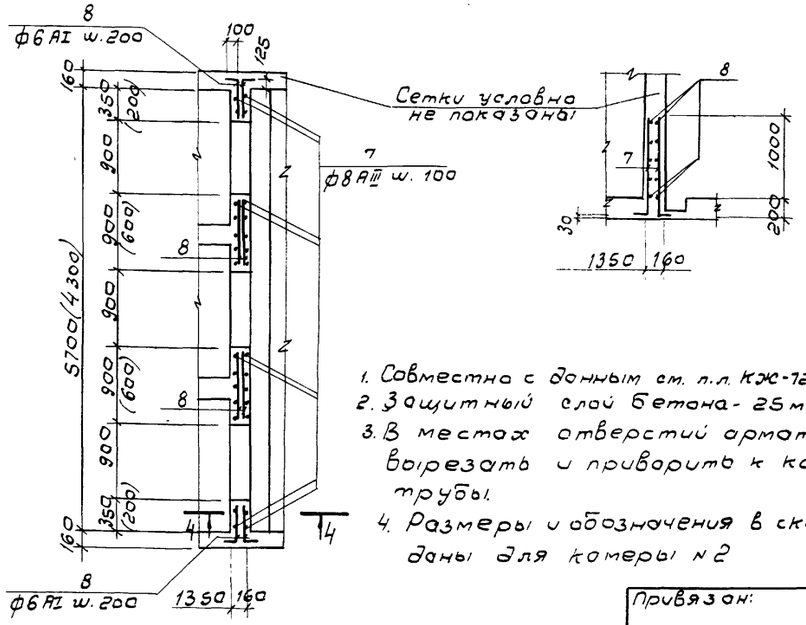

1. Совместно с данным см. п.п. КЖ-72, 82, 97.
2. Защитный слой бетона - 25 мм.
3. В местах отверстий арматуру вырезать и приварить к корпусу трубы.
4. Размеры и обозначения в скобках даны для камеры №2

Привязан:

Инв.№

Разраб.	Петропавловская		ТП 902-2-343 - КЖ		
Провер.	Семенова				
Инжен.	Платунина		Аэротенк четырехкоридорный с размерами коридора 6×5×84-102	Стадия: Р	Лист: 81	Листов:
Рук. Гр.	Горбуз					
Гл. инж. пр.	Чирков		Камеры распределения узла №1,2 с помощью эрлифтов. Арматурный чертеж. Раскладка сеток стен. Разрезы	Госстрой СССР СОЮЗВОДОКАНАЛПРОЕКТ г. Москва	
Гл. спец.	Андрианов				
Нач. отд.	Альтшуллер				

Инв. № подл. | Подпись и дата | Взам. инв. №

17220 03 83

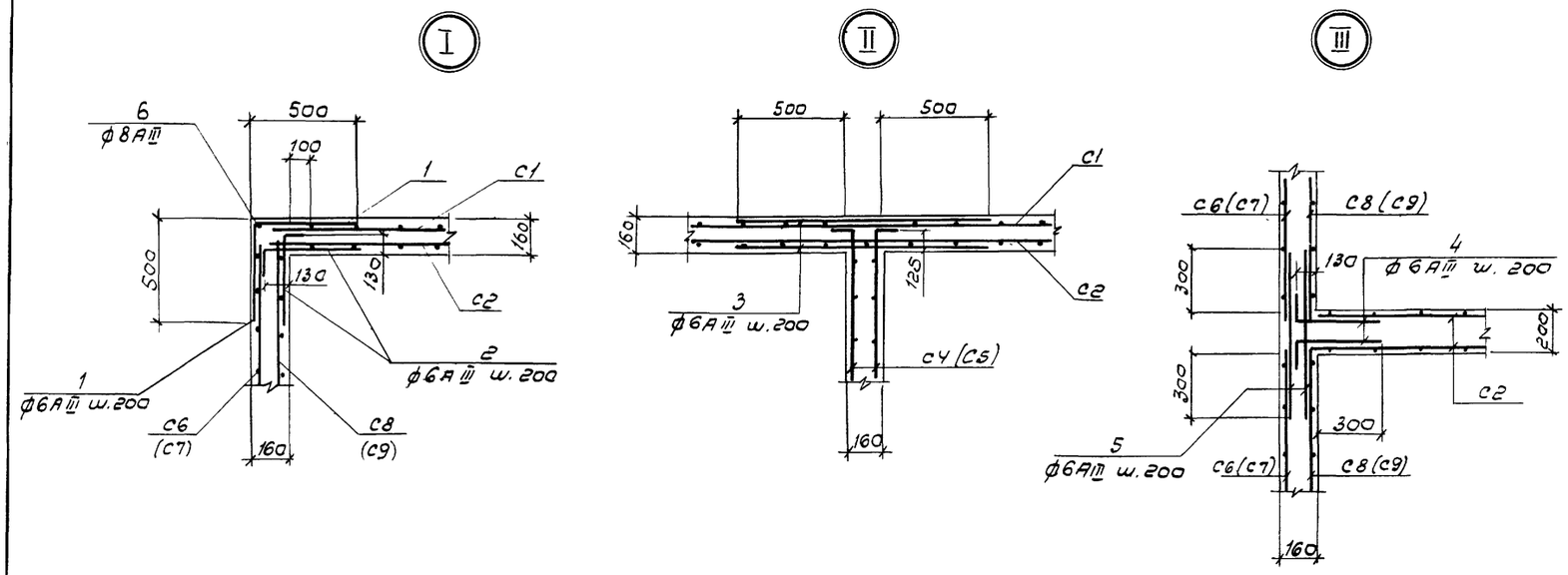

Раскладка арматурных сеток днища

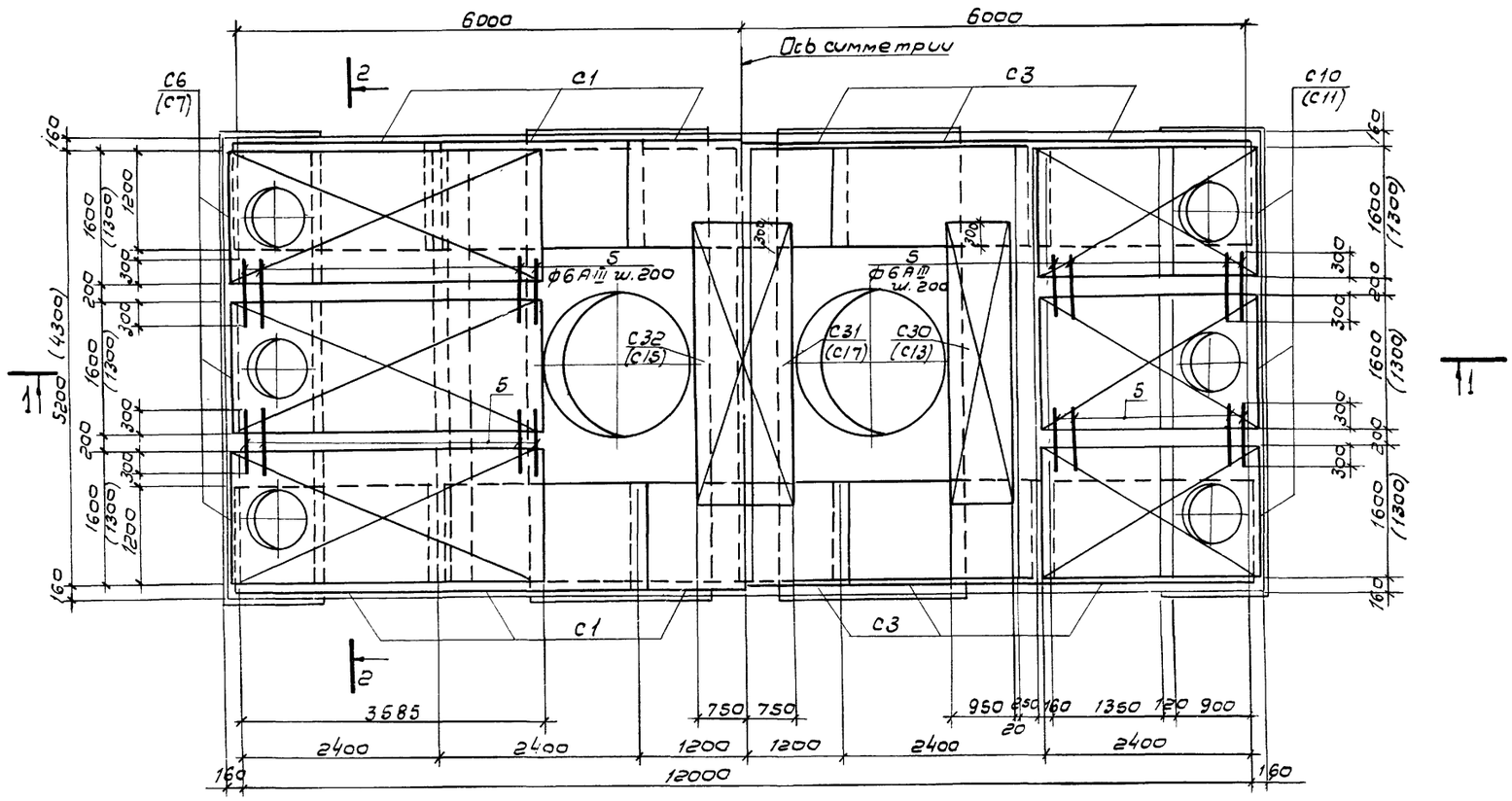

Ведомость стержней на один элемент

Марка элемента	Поз.	Эскиз или сечение	ф мм	Длина мм	Кол.	Вес кг 1шт.	Вес кг Всех
Камера №1	1	470 / 470	6АIII	940	52	0.2	10.4
	2	100 / 470	6АIII	570	96	0.1	9.6
	3	1160	6АIII	1160	100	0.3	30.0
	4	100 / 430	6АIII	530	288	0.1	28.8
	5	800	6АIII	800	168	0.2	33.6
	6	150 / 2400	8АIII	2550	8	1.0	8.0
	7	150 / 1170	8АIII	1320	160	0.5	80.0
	8	п.м.	6АI	—	п.м 85	1п.м 0.2	17.0
	9	Газ. труба dy = 3/4"	—	120	36	0.2	7.2
	10	Болт, шайба, гайка	16АI	170	36	0.4	14.4
Камера №2	1	470 / 470	6АIII	940	52	0.2	10.4
	2	100 / 470	6АIII	570	96	0.1	9.6
	3	1160	6АIII	1160	100	0.3	30.0
	4	100 / 430	6АIII	530	288	0.1	28.8
	5	800	6АIII	800	168	0.2	33.6
	6	150 / 2400	8АIII	2550	8	1.0	8.0
	7	150 / 1170	8АIII	1320	120	0.5	80.0
	8	п.м	6АI	—	п.м 50	1п.м. 0.2	10.0
	9	Газ труба dy = 3/4"	—	120	30	0.2	6.0
	10	Болт, шайба, гайка	16АI	170	30	0.4	12.0

Выборка стали на один элемент, кг

Марка элемента	Арматурные изделия: Арматурная сталь ГОСТ 5781-75, класс АI, ф мм 6		Итого	класс АIII, ф мм 6	8	Итого	Итого	Закладные изделия: Профильная сталь, δ=8	δ=10	L80×50×5	Арм. сталь 5781-75, кл АIII, ф мм 8	кл АI, ф мм 16	Газ труба d=3/4	Итого	Всего
Камера №1	139,4		139,4	626,0	1153,5	1779,5	1918,9	2,0	24,0	14,2	2,4	16,4	7,2	66,2	1985,1
Камера №2	75,2		75,2	575,6	1057,1	1632,7	1707,9	2,0	24,0	14,2	2,4	14,0	6,0	62,6	1770,5

Совместно с данным см. л.л. КЖ-72; 81; 97

Привязан:

Инв. №

ТП 902-2-343- КЖ

Разраб.	Петропавловская	
Провер.	Семенова	
Инж.	Плотунина	
Рук. бриг.	Гарбуз	
Гл. инж. пр.	Чирков	
Гл. спец.	Андрианов	
Нач. отд.	Альтшуллер	

Аэротенк четырехкоридорный с размерами коридора 6×5×84-102

Камеры распределения или №1,2 с помощью эрлифтов. Арматурный чертеж. Раскладка сеток днища. Узлы

Стадия	Лист	Листов
Р	82	

Госстрой СССР
СОЮЗВОДОКАНАЛПРОЕКТ
г. Москва

Копировал Филиппова 17229-02 84 Формат 22г

Альбом II

Типовой проект 902-2-343

1-1

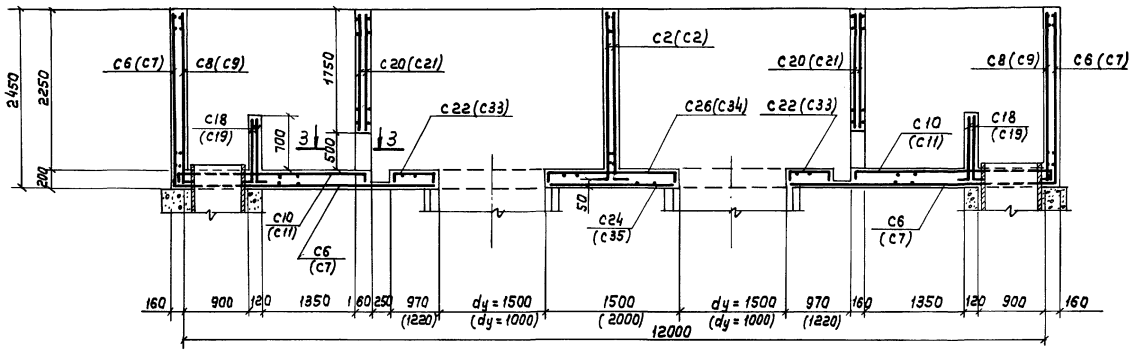

2-2

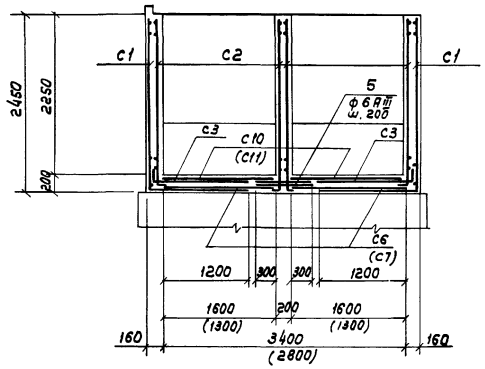

3-3

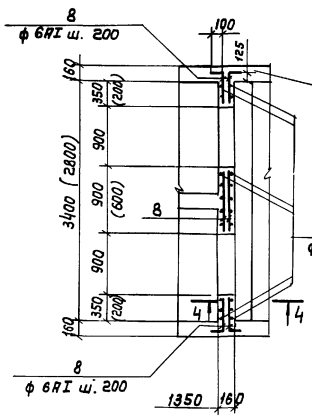

4-4

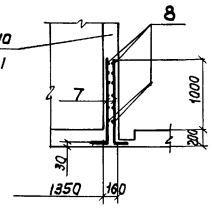

Сетки условно не показаны

Раскладка арматурных сеток стен

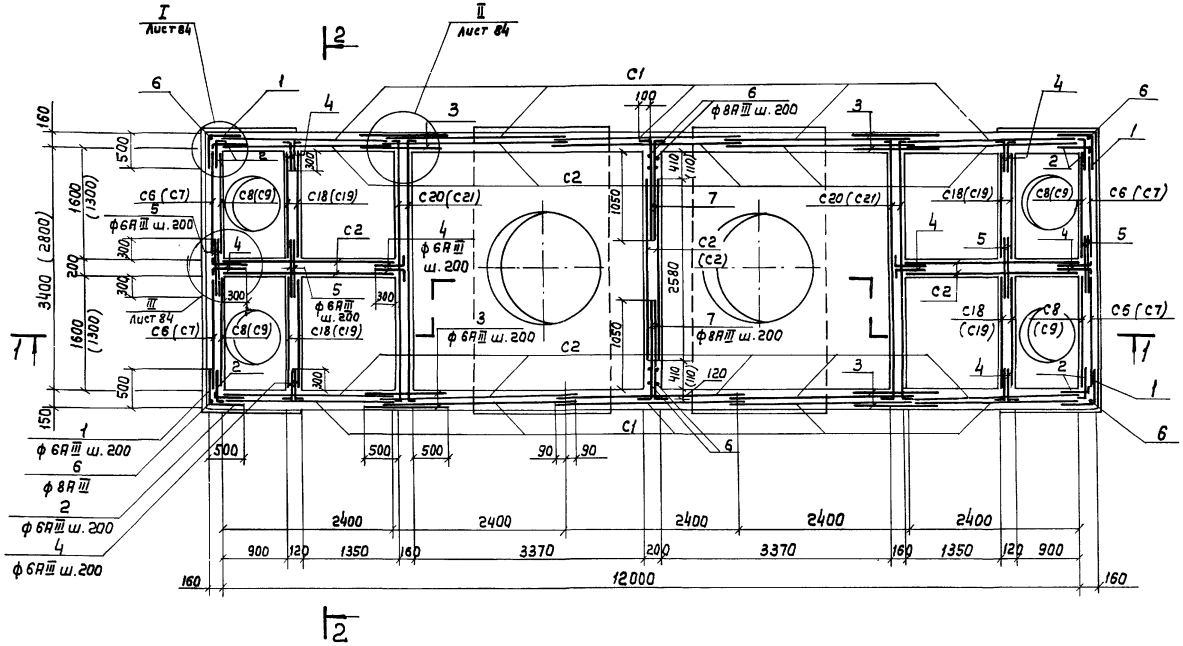

1. Совместно с данным см. л.л. КЖ-72,84,97.
2. Защитный слой бетона - 25мм
3. В местах отверстий арматуру вырезать и приварить к корпусу трубы.
4. Размеры и обозначения в скобках даны для камеры №4.

Привязан

Инв.№

Разраб.	Петропавловская		
Проверил	Семенова		
Инженер	Платунина		
Рук.бриг	Гарбуз		
Гл.инж.пр.	Чирков		
Гл. спец.	Андрианов		
Нач.отд.	Альтшуллер		

ТП 902-2-343-КЖ

Аэротенк четырехкоридорный с размерами коридора 6×5×84-102

стадия	Лист	Листов
Р	83	

Камеры распределения ила №3,4 с помощью эрлифтов. Арматурный чертеж. Раскладка сеток стен. Разрезы.

Госстрой СССР СОЮЗВОДОКАНАЛПРОЕКТ г. Москва

Копировал: Лаврищина 17229-02 85 Формат 22Г

Взам. инв.№ | Подп. и дата | Инв.№ подл.

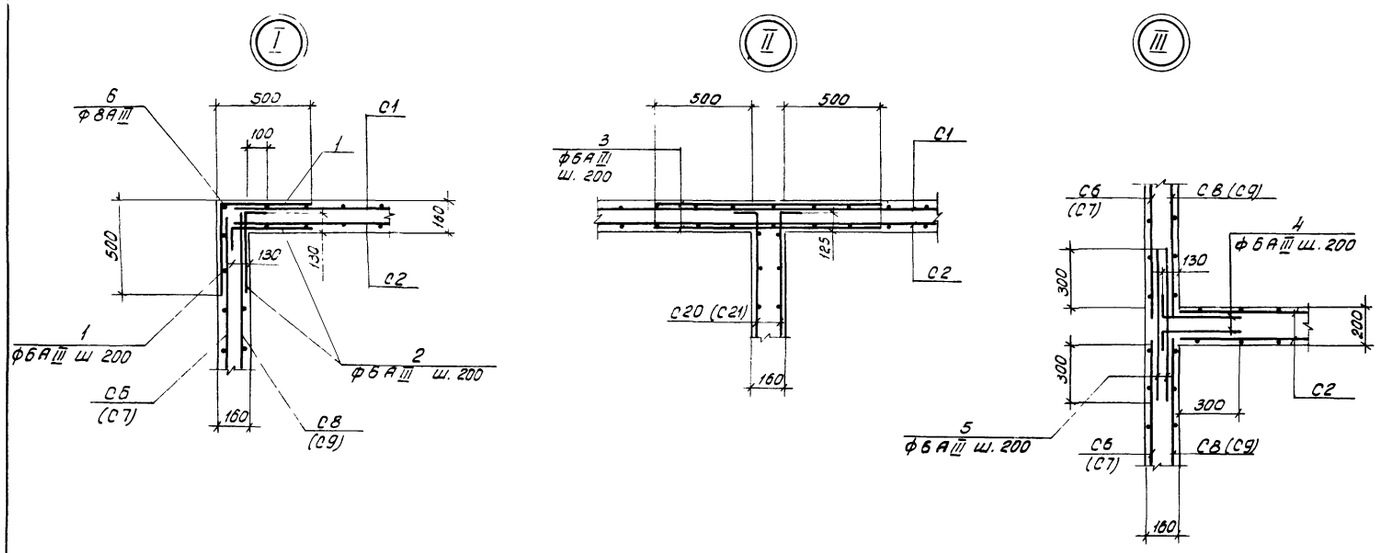

Раскладка арматурных сеток днища

Нижняя арматура Верхняя арматура

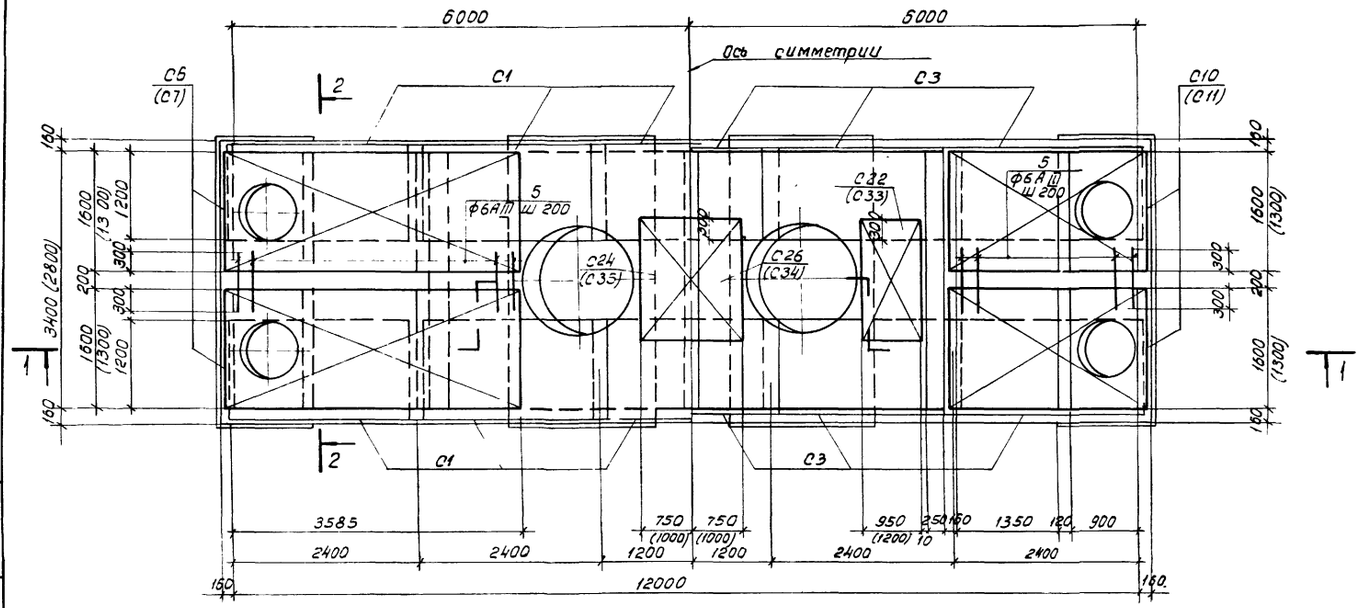

Ведомость стержней на один элемент

Марка элемента	Поз	Эскиз или сечение	ф мм	Длина мм.	Кол.	Вес кг. 1 шт.	Вес кг. Всех
Камера N3	1	470 / 470	6АIII	940	52	0.2	10.4
	2	100 / 470	6АIII	570	96	0.1	9.6
	3	1160	6АIII	1160	100	0.3	30.0
	4	100 / 430	6АIII	530	192	0.1	19.2
	5	800	6АIII	800	84	0.2	16.8
	6	150 / 2400	8АIII	2550	12	1.0	12.0
	7	150 / 1170	8АIII	1320	120	0.5	60.0
	8	п.м.	6АI	—	п.м 50	1 п.м. 0.2	10.0
	9	Газ труба $d_y = 3/4''$	—	120	24	0.2	4.8
	10	Болт, шайба, гайка	16АI	170	24	0.4	9.6
Камера N4	1	470 / 470	6АIII	940	52	0.2	10.4
	2	100 / 470	6АIII	570	96	0.1	9.6
	3	1160	6АIII	1160	100	0.3	30.0
	4	100 / 430	6АIII	530	192	0.1	19.2
	5	800	6АIII	800	84	0.2	16.8
	6	150 / 2400	8АIII	2550	8	1.0	8.0
	7	150 / 1170	8АIII	1320	90	0.5	45.0
	8	п.м	6АI	—	п.м 35	п.м 0.2	7.0
	9	Газ. труба $d_y = 3/4''$	—	120	20	0.2	4.0
	10	Болт. шайба, гайка	16АI	170	20	0.4	8.0

Выборка стали на один элемент, кг

Марка элемента	Арматурные изделия: Арматурная сталь ГОСТ 5781-75, Класс АI, ф мм. 6		Итого	Класс АII, ф мм. 6	8	Итого	Итого	Закладные изделия: Профильная сталь, б=8	-б=10	L80×50×6	Арматурная сталь ГОСТ 5781-75, кл АIII, ф мм 8	кл АI, ф мм 16	Газ труба $d_y = 3/4''$	Итого	Всего
Камера N3	59.4		59.4	490.0	882.6	1312.6	1372.0	2.0	15.0	14.2	2.0	11.6	4.8	50.6	1422.6
Камера N4	47.0		47.0	464.4	761.8	1226.2	1273.2	2.0	16.0	14.2	2.0	10.0	4.0	48.2	1321.4

Совместно с данным см. л. л. КЖ-73, 83, 97.

Привязан

Инв. №

ТП902-2-343-КЖ

Разраб.	Петропавловская		
Проверил	Семенова		
Инж	Платонина		
Рук бриг.	Гарбуз		
Гл инж пр	Чирков		
Гл спец	Андрианов		
Нач. отд	Альтшуллер		

Аэротенк четырехкоридорный с размерами коридора 6×5×84-102

Камеры распределения, иск N3,4 с помощью эрлифтов. Арматурный чертеж. Раскладка сеток днища Узлы

Стадия	Лист	Листов
Р	84	

Госстрой СССР ВОНИЗВОДОКАНАЛПРОЕКТ г. Москва

Копировал Доценко 17229-02 86

Альбом II

Типовой проект 902-2-343

1-1

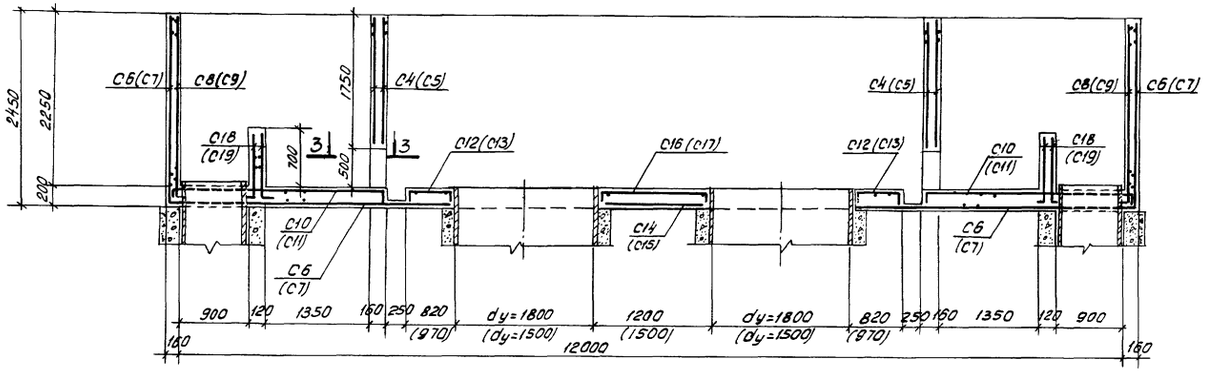

2-2

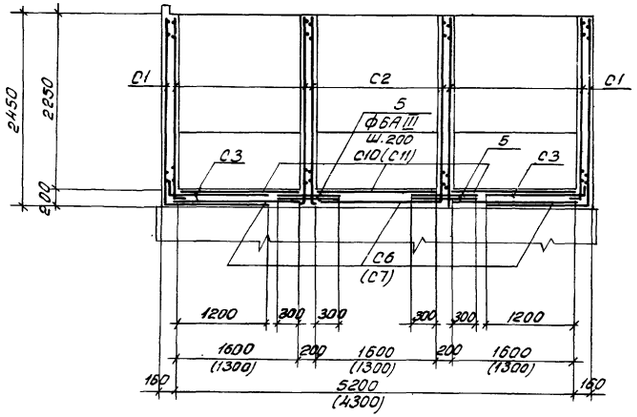

Раскладка арматурных сеток стен

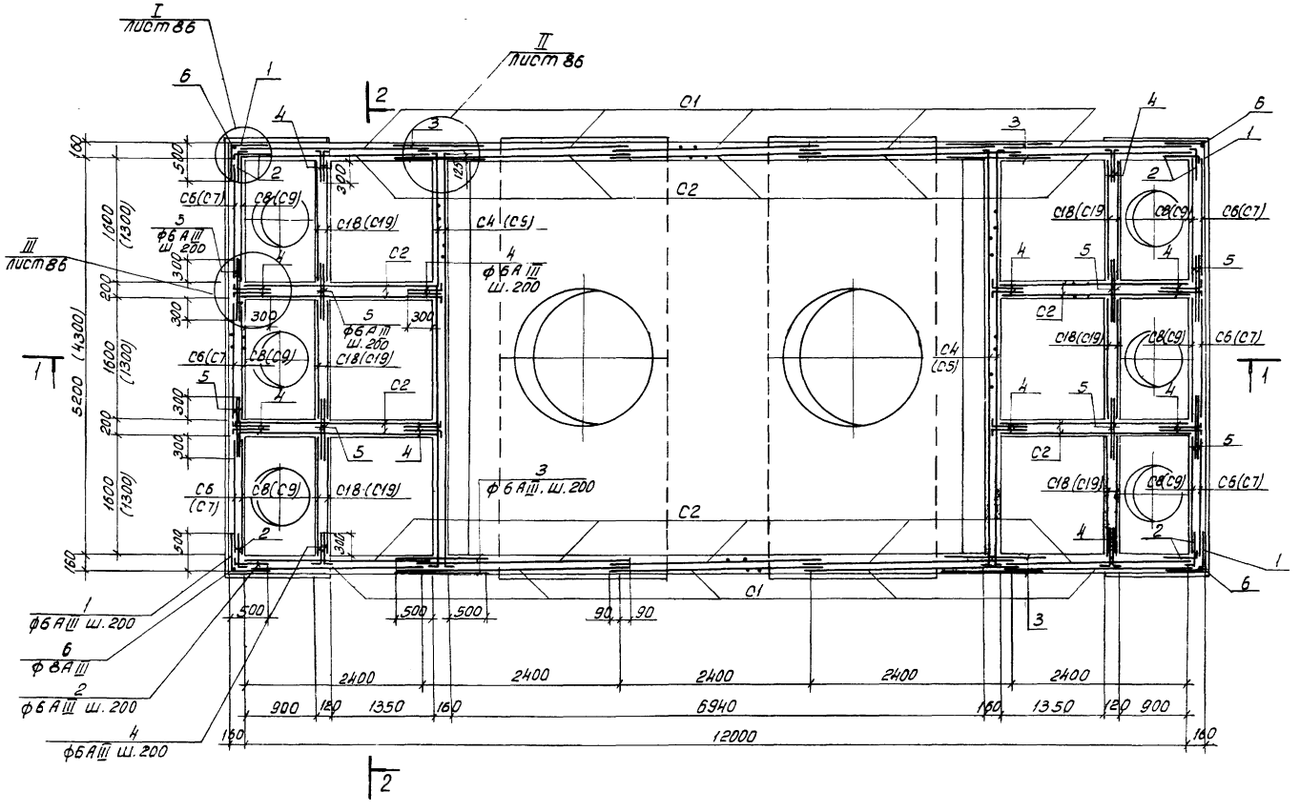

3-3

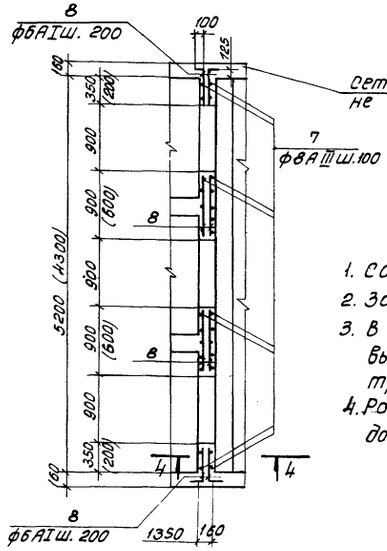

4-4

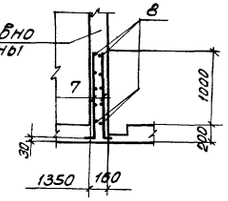

1. Совместно с данным см. л.л.КЖ-74,84,97
2. Защитный слой бетона 25мм.
3. В местах отверстий арматуру вырезать и приварить к корпусу трубы.
4. Размеры и обозначения в скобках даны для камеры №6.

Привязан

Инв. №

				ТП 902-2-343-КЖ			
Разраб.	Петропавловская			Аэротенк четырехкоридорный с размерами коридора 6×5×84-102	Стадия	Лист	Листов
Пробер.	Семенова				Р	85	
Инж.	Платунина						
Рук.бриг.	Гарбуз			Камеры распределения ила №3,6 с помощью насосов. Арматурный чертеж. Раскладка сеток стен. Разрезы	Госстрой СССР СОЮЗВОДОКАНАЛПРОЕКТ г. Москва		
Гл.инж.пр.	Чирков						
Гл.спец.	Андрианов						
Нач.отд.	Альтшуллер						

Инв. № подл. | Подпись и дата | Взам. инв. №

Коп. Доценко 17229-02 87 Формат 22Г.

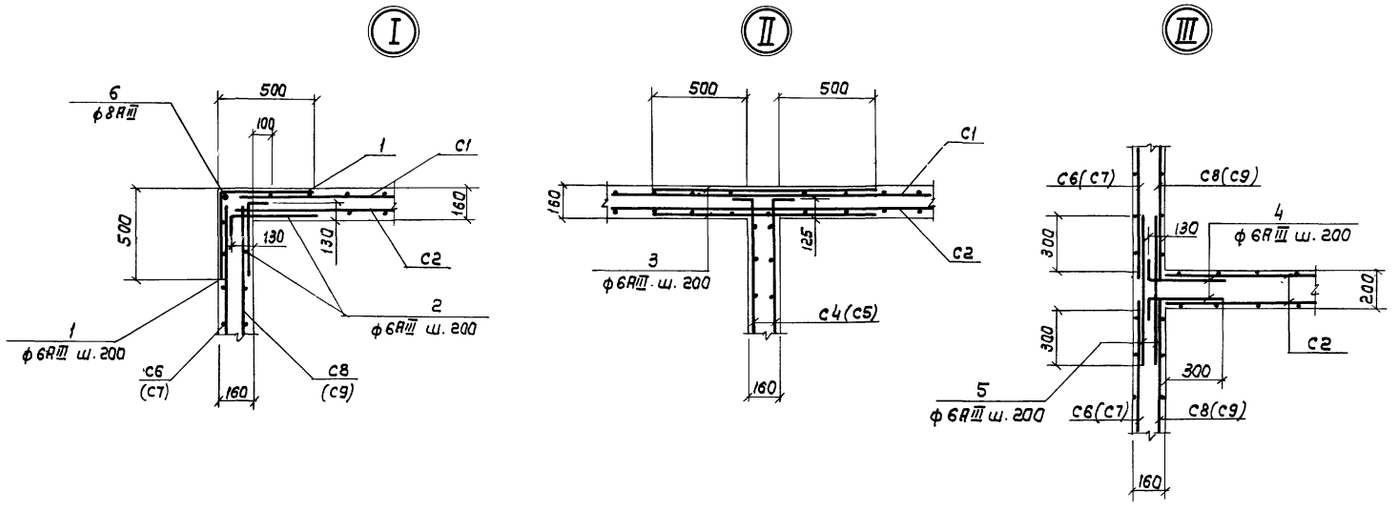

Раскладка арматурных сеток днища

Нижняя арматура

Верхняя арматура

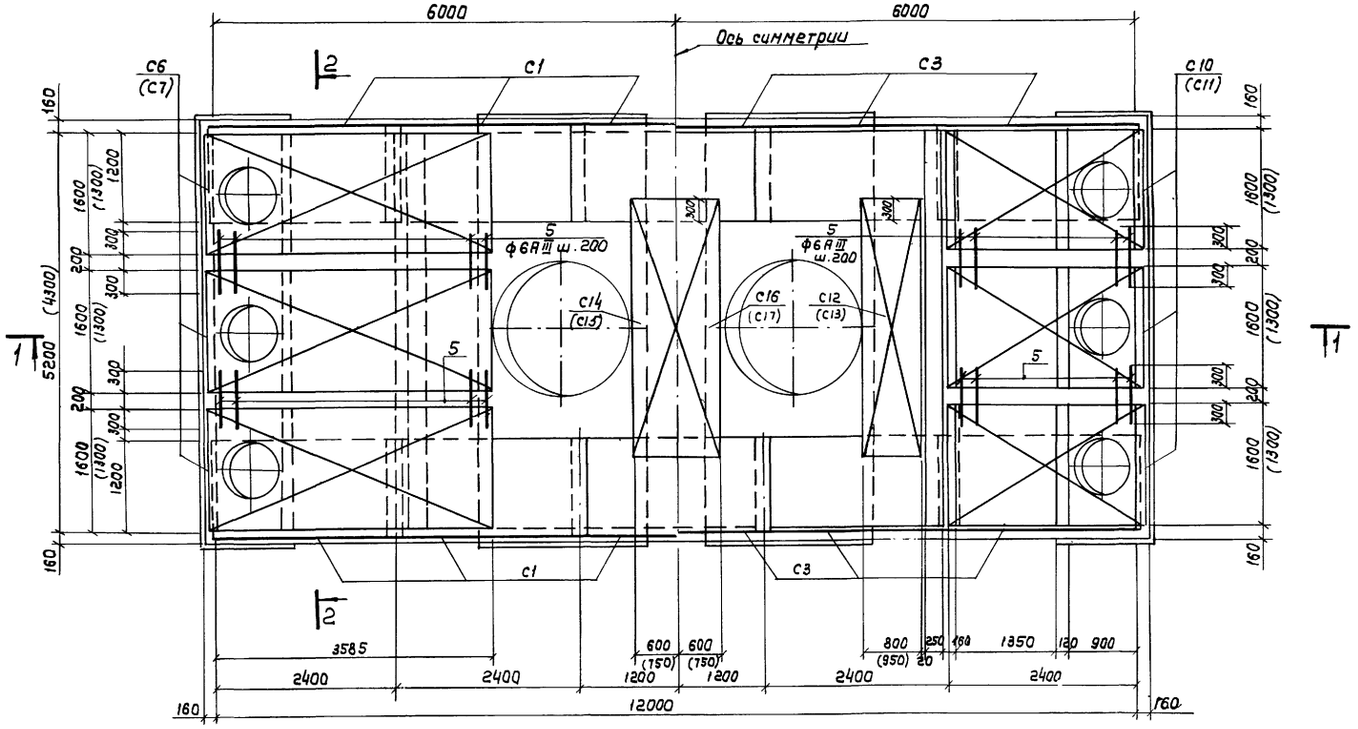

Ведомость стержней на один элемент

Марка элемента	Поз.	Эскиз или сечение	ф мм	Длина мм	Кол.	Вес, кг 1 шт.	Вес, кг Всех
Камера N5	1	470	6AIII	940	52	0.2	10.4
	2	100 470	6AIII	570	96	0.1	9.6
	3	1160	6AIII	1160	100	0.3	30.0
	4	100 430	6AIII	530	288	0.1	28.8
	5	800	6AIII	800	168	0.2	33.6
	6	150 2400	8AIII	2550	4	1.0	4.0
	7	150 1170	8AIII	1320	112	0.5	56.0
	8	п.м.	6AI	—	п.м 72	п.м 0.2	14.4
	9	Газ. труба dy = 3/4"	—	120	36	0.2	7.2
	10	Болт, шайба, гайка	16AI	170	36	0.4	14.4
Камера N6	1	470	6AIII	940	52	0.2	10.4
	2	100 470	6AIII	570	96	0.1	9.6
	3	1160	6AIII	1160	100	0.3	30.0
	4	100 430	6AIII	530	288	0.1	28.8
	5	800	6AIII	800	168	0.2	33.6
	6	150 2400	8AIII	2550	4	1.0	4.0
	7	150 1170	8AIII	1320	80	0.5	40.0
	8	п.м	6AI	—	п.м 48	п.м 0.2	9.6
	9	Газ. труба dy = 3/4"	—	120	30	0.2	6.0
	10	Болт, шайба, гайка	16AI	170	30	0.4	12.0

Ведомость стали на один элемент, кг

Марка элемента	Арматурные изделия: Арматурная сталь ГОСТ 5781-75, класс AI, ф мм 6		Итого	класс AIII, ф мм 6	8	Итого	Итого	Закладные изделия: Профильная сталь, -6=8	-6=10	L 80х80х6	Арм. сталь ГОСТ 5781-75, кл. AIII, ф мм 8	кл. AI, ф мм 16	Газ. трубы d = 3/4"	Итого	Всего
Камера N5	90.8		90.8	597.2	944.1	1541.3	1632.1	2.0	24.0	14.2	2.4	16.4	7.2	66.2	1698.3
Камера N6	74.8		74.8	551.6	867.1	1418.7	1493.5	2.0	24.0	14.2	2.4	14.0	6.0	62.6	1556.1

Совместно с данным см. л.л. КЖ-74, 85, 97.

Привязан

Инв. N

ТП 902-2-343-КЖ

Разраб.	Петропавловская		
Провер	Семенова		
Ст. и. м.	Платунина		
Нач. гр.	Гарбуз		
Гл. инж. пр.	Чирков		
Гл. спец.	Андрианов		
Нач. отд.	Альтшуллер		

Автотенк четырехкоридорный с размерами коридора 6×5×84-102.

Камеры распределения для N5,6 с помощью насосов. Арматурный чертеж. Раскладка сеток днища. Узлы.

Стадия	Лист	Листов
Р	86	

Госстрой СССР
СОЮЗВОДОКАНАЛПРОЕКТ
г. Москва

Копировал Лаврухина 17229-02 88 Формат 22Г

1 – 1

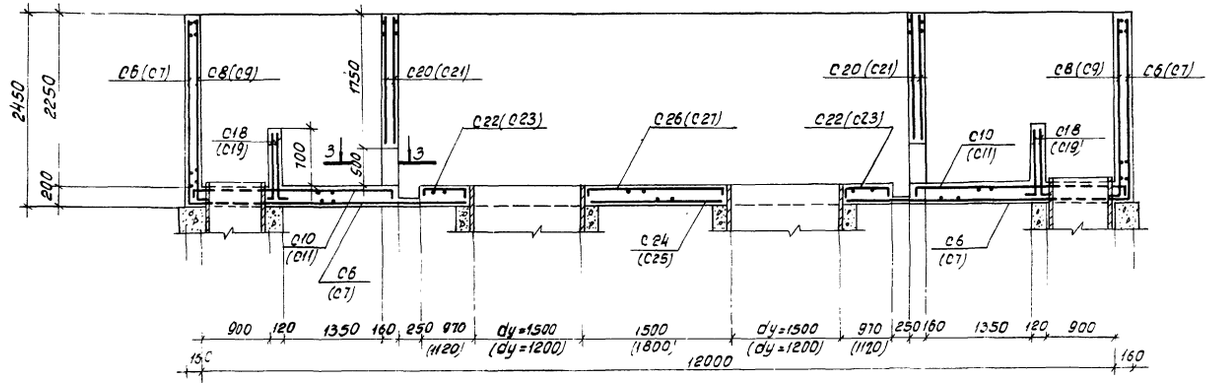

2 – 2

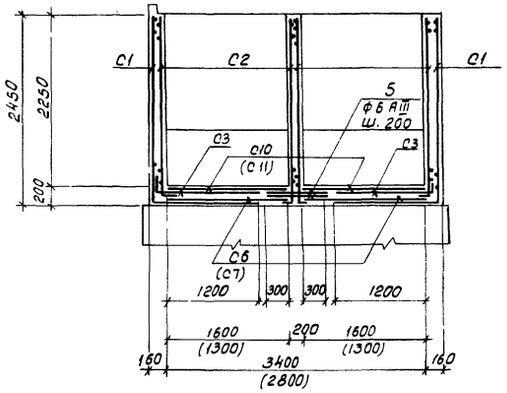

3 – 3

4 – 4

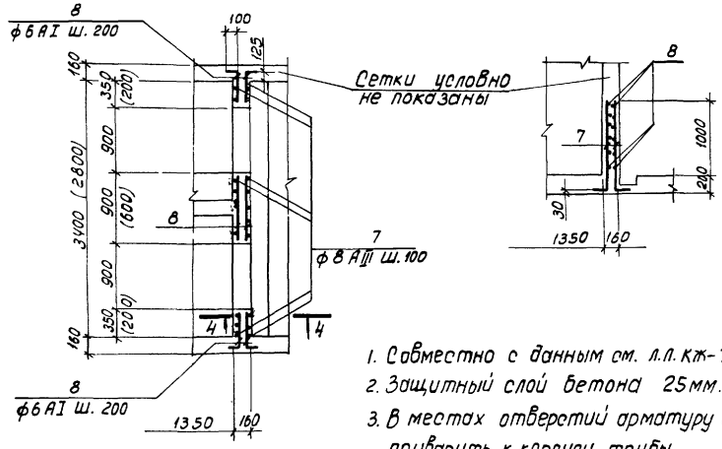

1. Совместно с данным см. л.л. КЖ-75, 88, 97
2. Защитный слой бетона 25мм.
3. В местах отверстий арматуру вырезать и приварить к корпусу трубы.
4. Размеры и обозначения в скобках даны для камеры N8.

Раскладка арматурных сеток стен

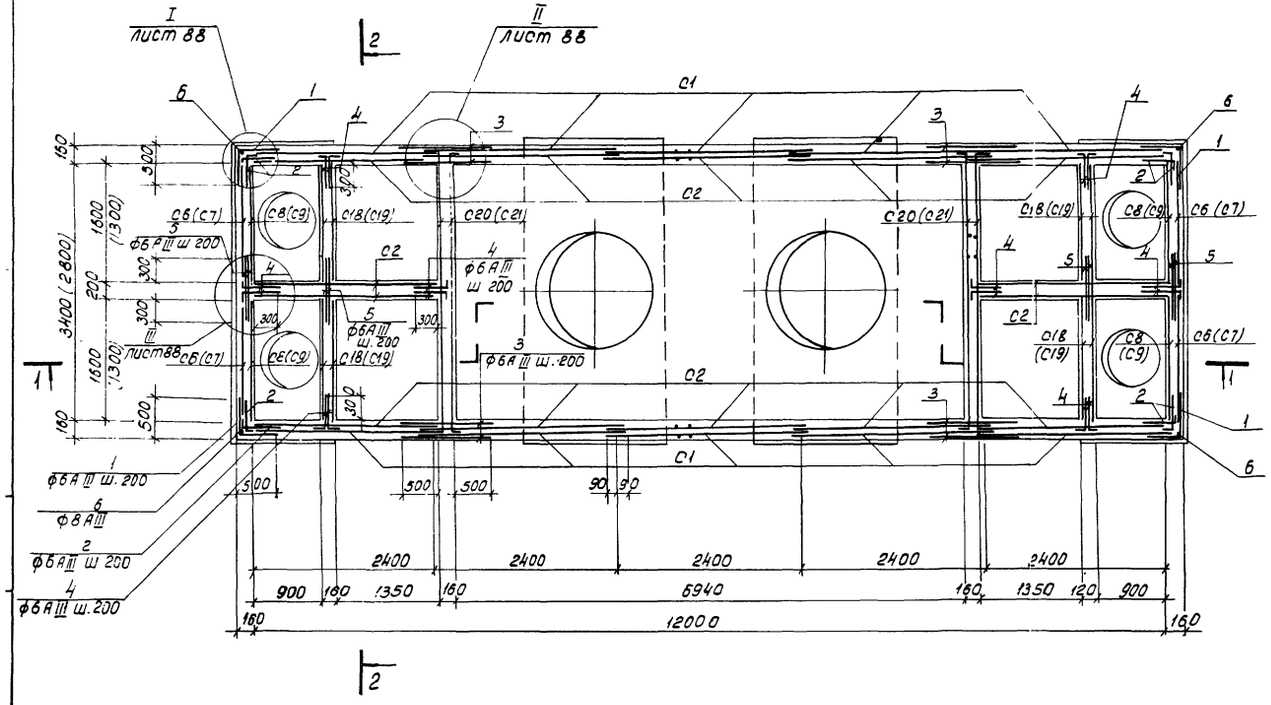

Привязан					
Инв. N					

			ТП 902-2-343- КЖ			
Разраб.	Петроловская					
Провер.	Семенова		Аэротенк четырехкоридорный с размерами коридора 6×5×84 – 102	Стадия	Лист	Листов
Инж.	Платунина			Р	87	
Рук. бр.	Горбуз					
Гл. инж. пр.	Чирков		Камеры распределения илаN7,8 с помощью насосов	Росстрой СССР		
Гл. спец.	Андрианов		Арматурный чертеж. Раскладка сеток стен. Разрезы.	СОЮЗВОДОКАНАЛПРОЕКТ г. Москва		
Нач. отд.	Альтшуллер					

кон. Филиппова 17229-02 89 Формат 22Г

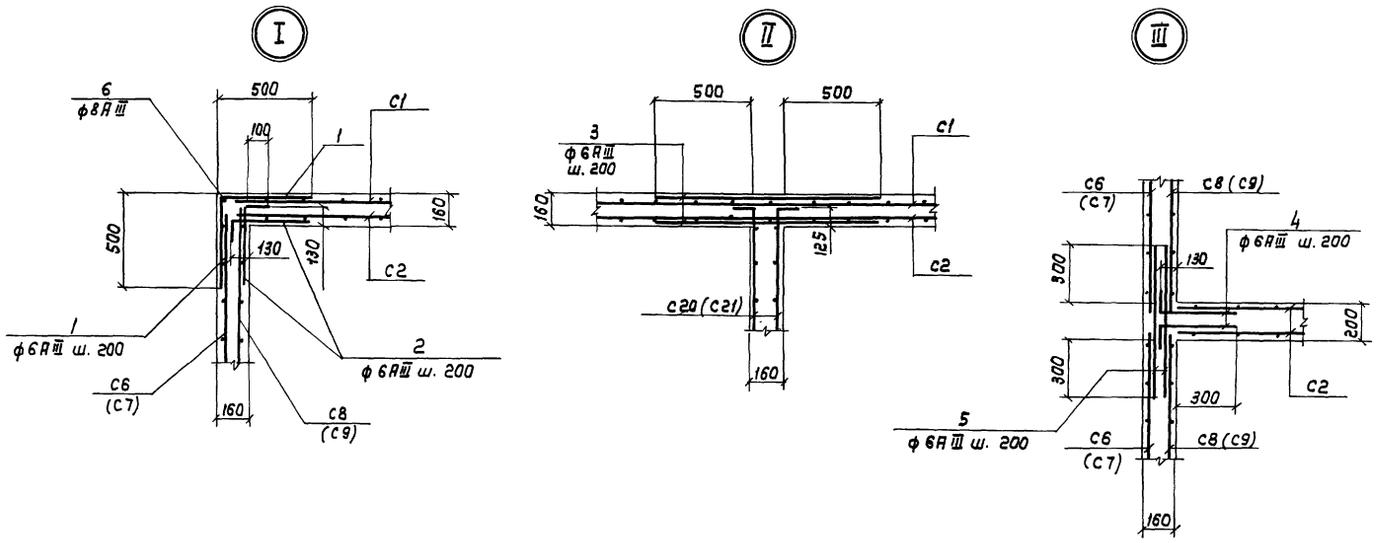

Раскладка арматурных сеток днища

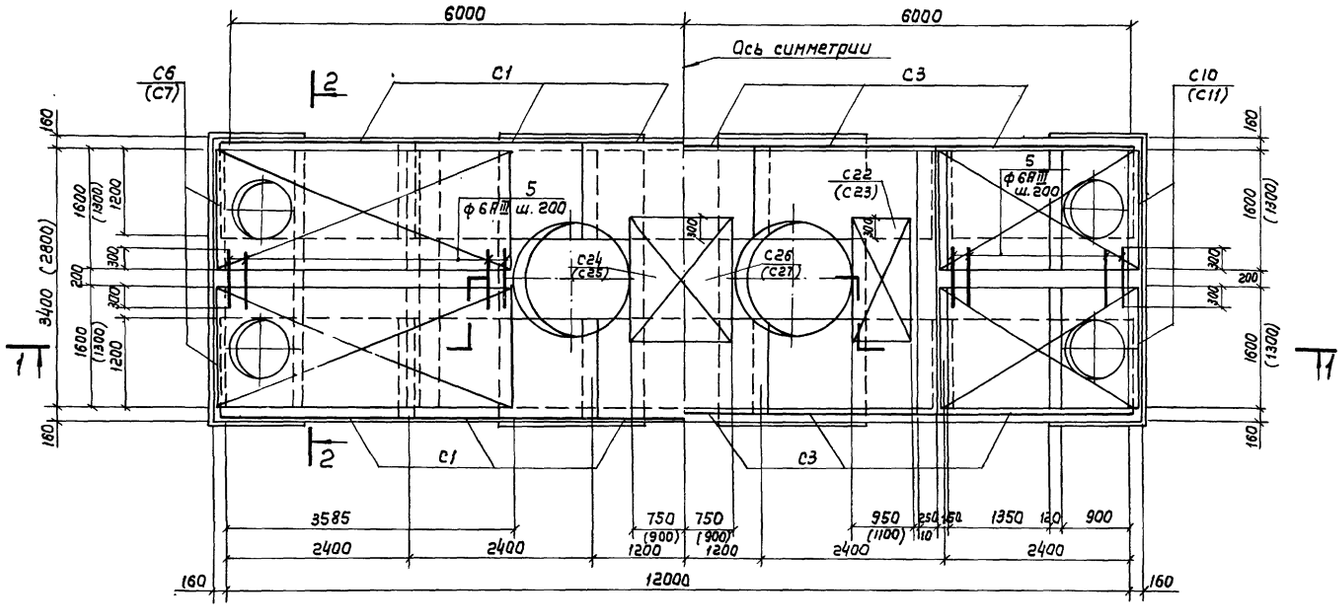

Ведомость стержней на один элемент

Марка элемента	Поз.	Эскиз или сечение	ф мм	Длина мм	Кол.	Вес, кг 1 шт.	Вес, кг Всех
Камера N7	1	470	6AIII	940	52	0.2	10.4
	2	100 470	6AIII	570	96	0.1	9.6
	3	1160	6AIII	1160	100	0.3	30.0
	4	100 430	6AIII	530	192	0.1	19.2
	5	800	6AIII	800	84	0.2	16.8
	6	150 2700	8AIII	2550	4	1.0	4.0
	7	150 1170	8AIII	1320	72	0.5	36.0
	8	п.м	6AI	—	п.м 68	1п.м 0.2	13.6
	9	Газ труба d_y=3/4"	—	120	24	0.2	4.8
	10	Болт, шайба, гайка	16AI	170	24	0.4	9.6
Камера N8	1	470	6AIII	940	52	0.2	10.4
	2	100 470	6AIII	570	96	0.1	9.6
	3	1160	6AIII	1160	100	0.3	30.0
	4	100 430	6AIII	530	192	0.1	19.2
	5	800	6AIII	800	84	0.2	16.8
	6	150 2400	8AIII	2550	4	1.0	4.0
	7	150 1170	8AIII	1320	52	0.5	26.0
	8	п.м	6AI	—	п.м 52	1 п.м. 0.2	10.4
	9	Газ. труба. d_y = 3/4"	—	120	20	0.2	4.0
	10	Болт, шайба, гайка	16AI	170	20	0.4	8.0

Ведомость стали на один элемент, кг

Марка элемента	Арматурные изделия: Арматурная сталь ГОСТ 5781-75, класс AI, ф мм 6	Арматурные изделия: Арматурная сталь ГОСТ 5781-75, класс AI, Итого	Арматурные изделия: Арматурная сталь ГОСТ 5781-75, класс AIII, ф мм 6	Арматурные изделия: Арматурная сталь ГОСТ 5781-75, класс AIII, ф мм 8	Арматурные изделия: Арматурная сталь ГОСТ 5781-75, класс AIII, Итого	Арматурные изделия, Итого	Закладные изделия: Профильная сталь, -5=8	Профильная сталь, -6=10	Профильная сталь, L80x50x6	Арм. сталь ГОСТ 5781-75, кл.AIII, ф мм 8	Арм. сталь ГОСТ 5781-75, кл.AI, ф мм 16	Газ. трубо d = 3/4"	Закладные изделия, Итого	Всего
Камера N7	63.0	63.0	475.6	755.6	1231.2	1294.9	2.0	16.0	14.2	2.0	11.6	4.8	50.6	1344.8
Камера N8	50.0	50.0	450.0	702.3	1152.3	1202.3	2.0	16.0	14.2	2.0	10.0	4.0	48.2	1250.5

Совместно с данным см. листы КЖ-75, 87, 97.

Привязан

Инв. N

ТП 902-2-343 - КЖ

Разраб.	Петропавловская	
Провер.	Семенова	
Инженер	Платчинина	
Рук. бриг.	Гарбуз	
Гл. инж. пр.	Чурков	
Гл. спец.	Андрианов	
Нач. отд.	Ямпшуллер	

Аэротенк четырехкоридорный с размерами коридора 6х5х84-102.

Камеры распределения илаN7,8 с помощью насосов. Арматурный чертеж. Раскладка сеток днища. Узлы.

Стадия	Лист	Листов
Р	88	

Госстрой СССР
СОЮЗВОДОКАНАЛПРОЕКТ
г. Москва

Альбом II

Типовой проект 902-2-343

1 - 1

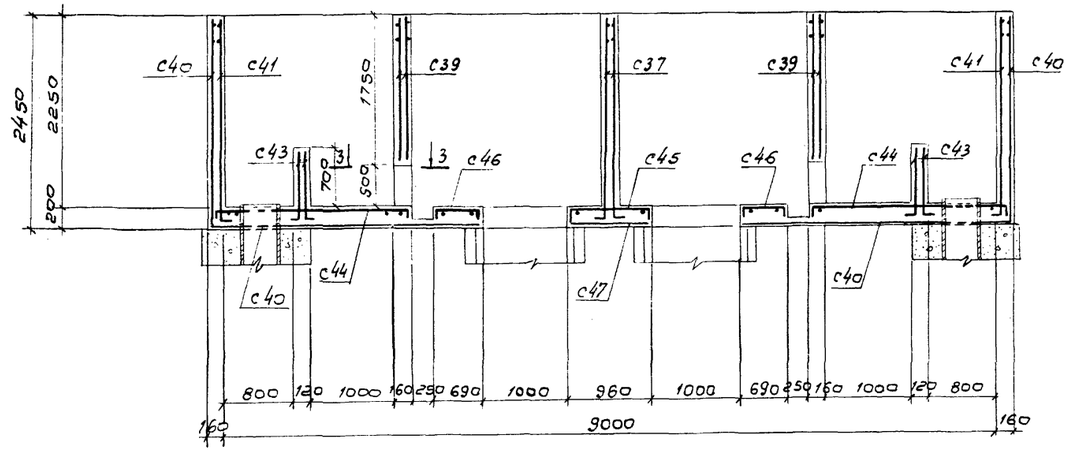

2 - 2

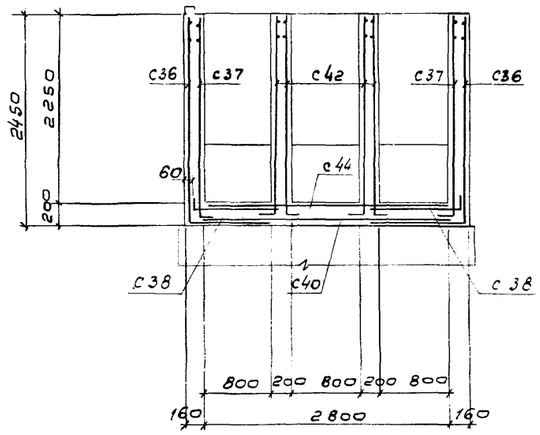

3 - 3

4 - 4

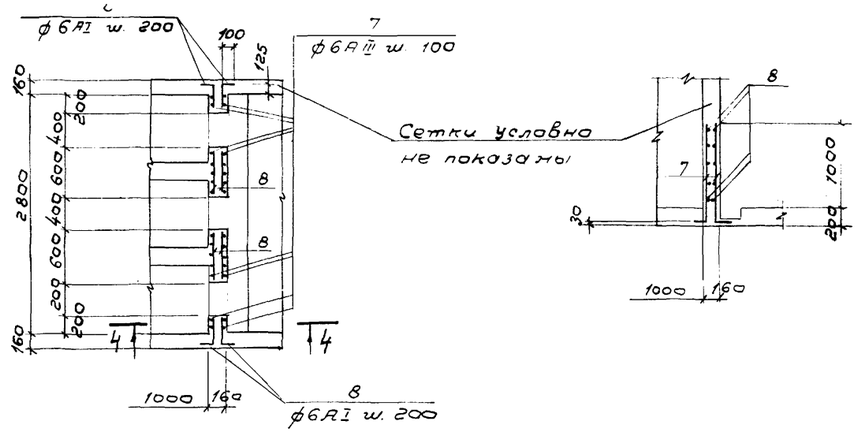

Раскладка арматурных сеток стен

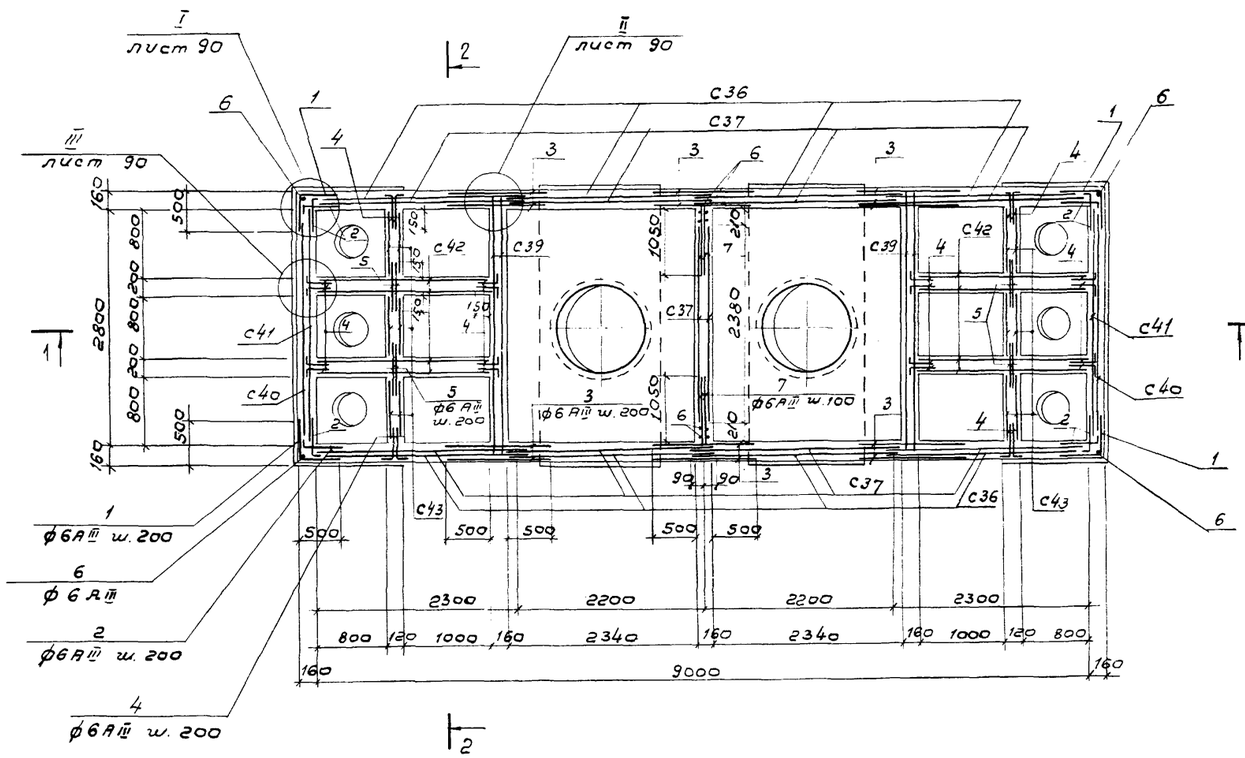

1. Совместно с данным см. л.л КЖ-76, 90, 97.
2. Защитный слой бетона - 25 мм.
3. В местах отверстий арматуру вырезать и приварить к корпусу трубы.

Привязан

Инв. №

Подпись и дата | Взам. инв. №

Инв. № подл.

			ТП 902-2-343 -КЖ	
Разраб.	Петропавловская			
Провер.	Семенова		Камера четырехкоридорная с размерами коридора 6×5×84-102	Стадия: Р; Лист: 89; Листов:
Инж.	Плотумина			
Рук. гр.	Гообуз			
Гл. инж. пр.	Чурков			
Гл. спец.	Андрианов		Камера распределения узла №9 с помощью эрлифтов. Арматурные чертежи. Раскладка сеток стен. Разрезы.	Госстрой СССР СОЮЗВОДОКАНАЛПРОЕКТ г. Москва
Нач. отд.	Альтшуллер			

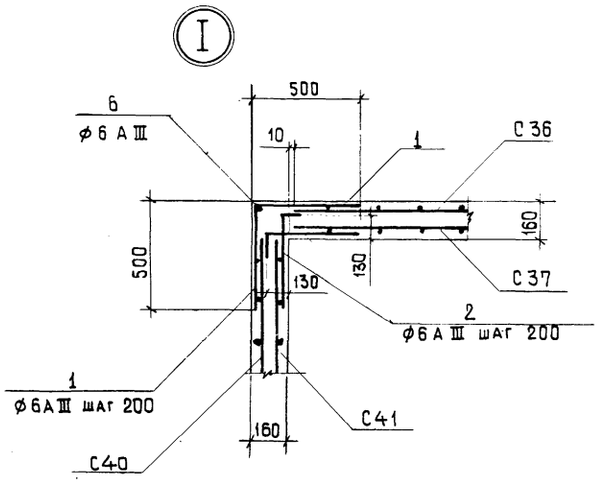

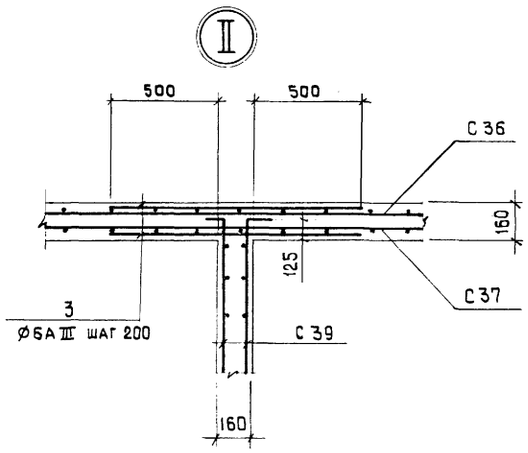

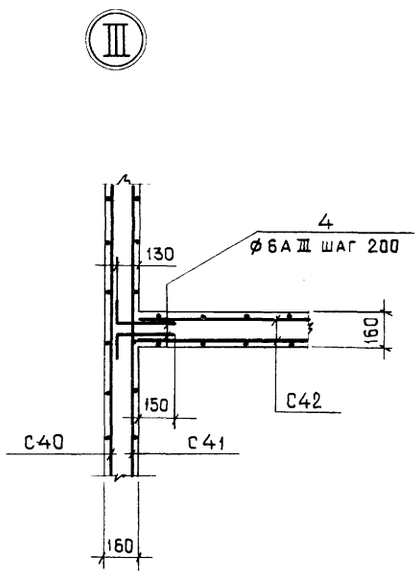

Ведомость стержней на один элемент

Марка элемента	Поз.	Эскиз или сечение	ф мм	Длина мм	Кол.	Вес кг 1 шт.	Вес кг Всех
Камера N 9	1	470 / 470	6 A III	940	52	0.2	10.4
	2	100 / 470	6 A III	570	96	0.1	9.6
	3	1160	6 A III	1160	150	0.3	45.0
	4	100 / 280	6 A III	380	224	0.1	22.4
	5	500	6 A III	500	96	0.1	9.6
	6	100 / 2400	6 A III	2500	12	0.5	6.0
	7	100 / 1170	6 A III	1270	172	0.3	51.6
	8	п.м.	6 A I	—	п.м. 47	п.м. 0.2	5.4
	9	Газ. труба dy = 3/4"	—	120	18	0.2	3.6
	10	Болт, шайба, гайка	16 A I	170	18	0.4	7.2

Раскладка арматурных сеток днища

Нижняя арматура

Верхняя арматура

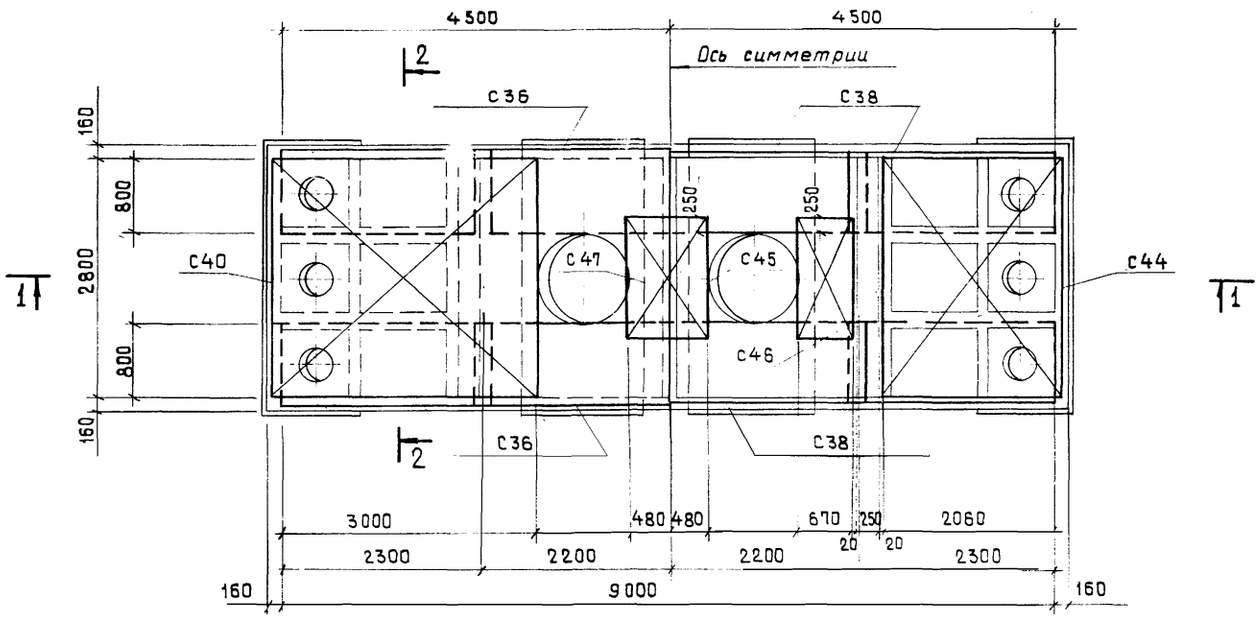

Выборка стали на один элемент, кг

Марка элемента	Арматурные изделия: Арматурная сталь ГОСТ 5781-75 Класс AI ф мм 6	Класс AI Итого	Класс A III ф мм 6	Класс A III Итого	Итого	Итого	Закладные изделия: Профильная сталь δ=8	δ=10	∠80×50×6	Арм. сталь ГОСТ 5781-75 кл. AIII ф мм 8	кл. AI ф мм 16	Газ. труба d = 3/4"	Итого	Всего
Камера N9	145.4	145.4	710.1	710.1	855.5		2.0	24.0	14.2	2.4	7.2	3.6	53.4	908.9

Совместно с данным см. л.л. КЖ-76; 89; 97

Привязан

Инв. №

Разраб.	Петрозаводская		
Провер.	Семенова		
Инжен.	Платунина		
Н. контр.	Гладуз		
Гл. инж. пр.	Чуюков		
Гл. спец.	Андрианов		
Нач. отд.	Альтшуллер		

ТП 902-2-343 -КЖ

Аэротенк четырехкоридорный с размерами коридора 5×5×84-102

Стадия Р | Лист 90 | Листов

Камера распределения ила N9 с помощью эрлифтов. Арматурный чертеж. Раскладка сеток днища. Узлы.

Госстрой СССР СОЮЗВОДОКАНАЛПРОЕКТ г. Москва

17229-02 92

Альбом II

Типовой проект 902-2-343

Инв. № подл. | Подпись и дата | Взам. инв. №

1 - 1

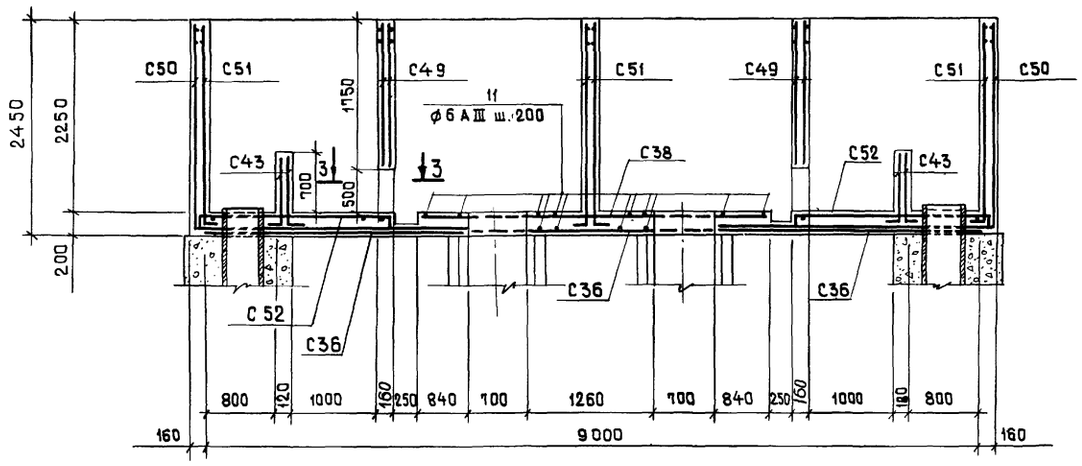

2 - 2

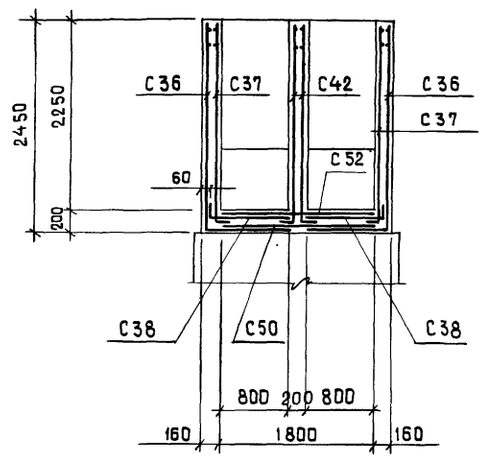

Раскладка арматурных сеток стен

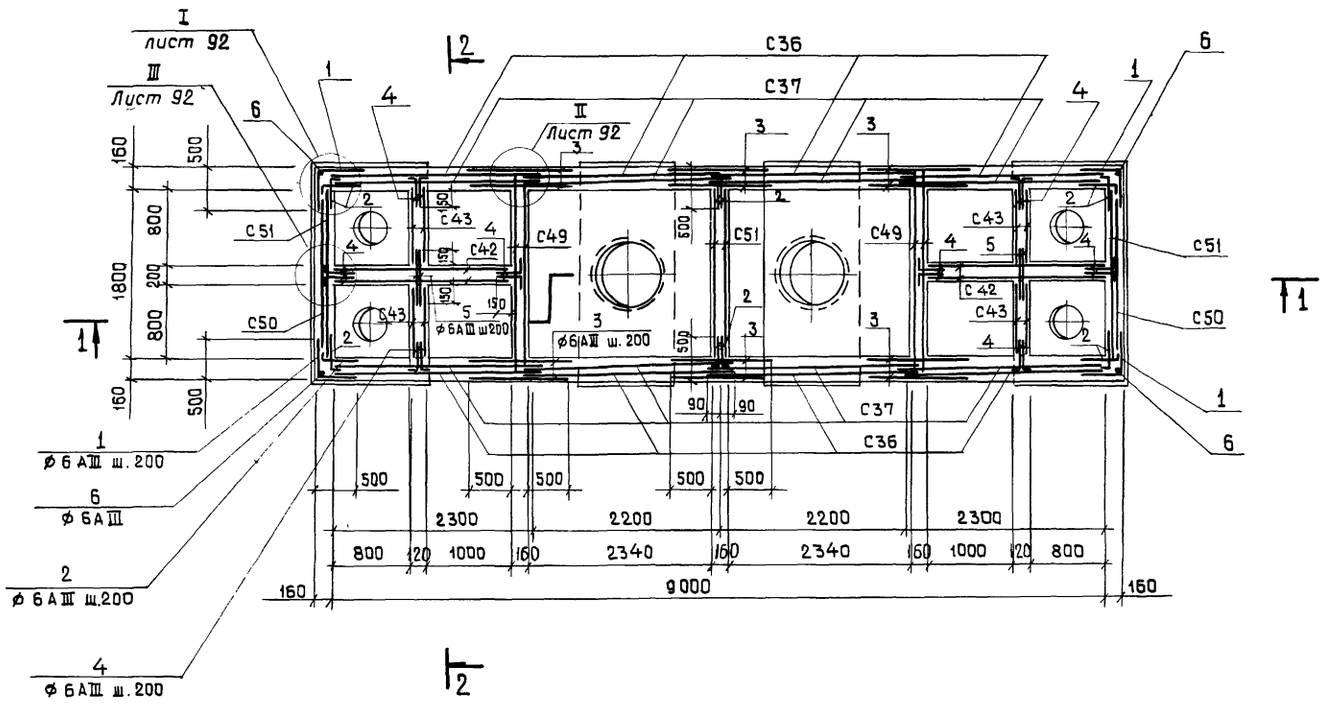

3 - 3

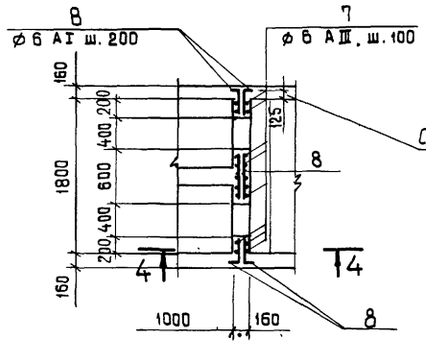

4 - 4

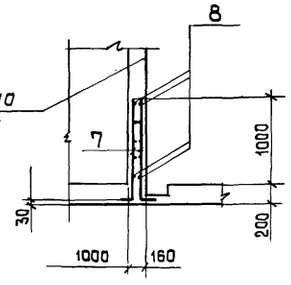

Сетки условно не показаны

1. Совместно с данным см. л.л. КЖ-77, 92, 97
2. Защитный слой бетона -25мм.
3. В местах отверстий арматуру вырезать и приварить к корпусу трубы.

Привязан

Инв. №

				ТП 902-2-343 - КЖ		
Разраб.	Петропавловская		Аэротенк четырехкоридорный с размерами коридора 6×5×84-102	Стадия	Лист	Листов
Провер.	Семенова			Р	91	
Инж.	Платунина					
Рук. гр.	Горбуз					
Гл. инж. пр.	Чирков		Камера распределения или N 10 с помощью эрлифтов. Арматурный чертеж. Раскладка сеток стен. Разрезы.	Госстрой СССР СОЮЗВОДОКАНАЛПРОЕКТ г. Москва		
Гл. спец.	Андрианов					
Нач. отд	Альтшуллер					

17228-02 03

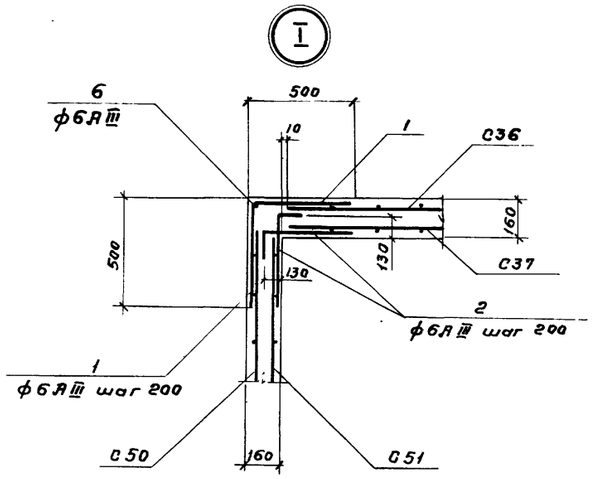

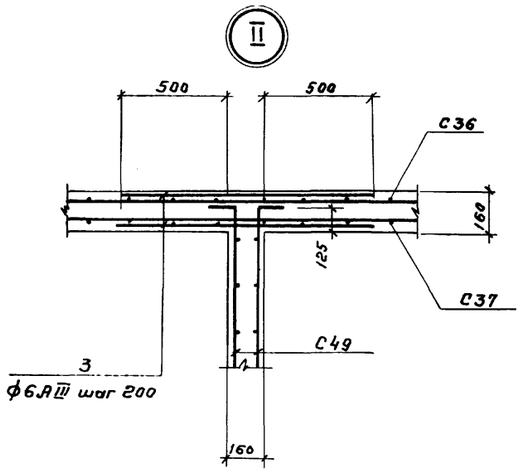

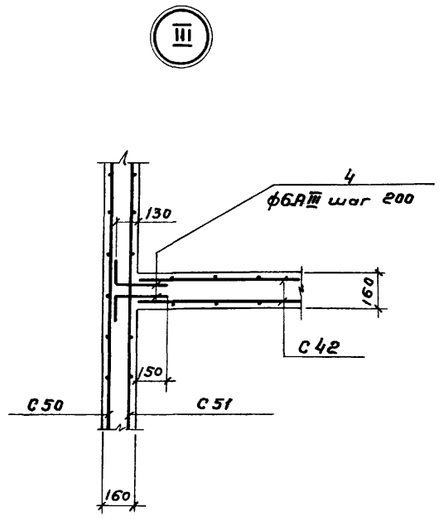

Ведомость стержней на один элемент

Марка элемента	Поз	Эскиз или сечение	ф мм	Длина мм	Кол.	Вес, кг 1шт	Вес, кг Всех
Камера №10	1	470 / 470	6АIII	940	52	0,2	10,4
	2	100 / 470	6АIII	570	144	0,1	14,4
	3	1160	6АIII	1160	150	0,3	45,0
	4	100 / 280	6АIII	380	96	0,1	9,6
	5	500	6АIII	500	48	0,1	7,8
	6	100 / 2400	6АIII	2500	4	0,5	6,0
	7	100 / 1170	6АIII	1270	36	0,3	10,8
	8	п.м.	6АI	—	п.м. 35	п.м. 0,2	7.0
	9	Газ. труба dy=3/4"	—	120	12	0,2	2,4
	10	Болт, шайба, гайка	16АI	170	12	0,4	4,8
	11	700	6АIII	700	20	0,2	4,0

Раскладка арматурных сеток днища

Нижняя арматура Верхняя арматура

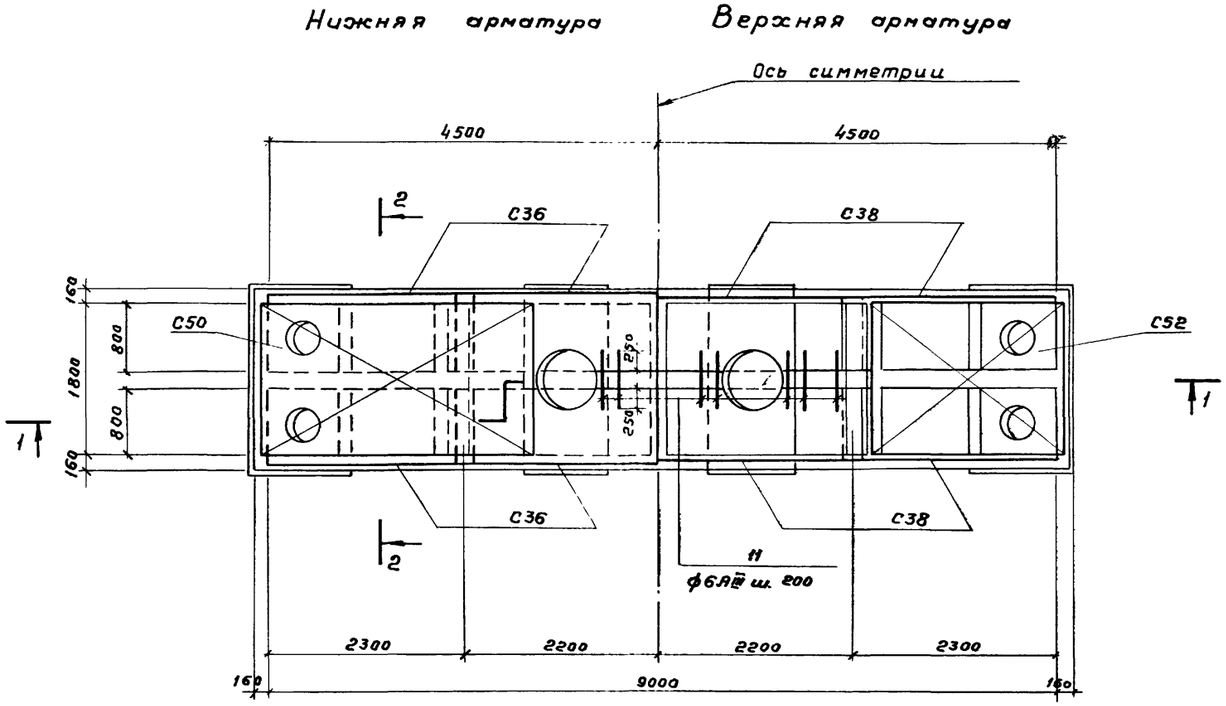

Выборка стали на один элемент, кг

Марка элемента	Арматурные изделия: Арматурная сталь ГОСТ 5781-75, Класс АI, ф мм 6	Класс АI, Итого	Класс АIII, ф мм 6	Класс АIII, Итого	Итого	Закладные изделия: Профильная сталь -б=8	Профильная сталь -б=10	Профильная сталь ∠80×50×6	Арм. сталь ГОСТ 5781-75, кл. АIII, ф мм 8	кл. АI, ф мм 16	Газ труба d=3/4"	Итого	Всего
Камера №10	112,6	112,6	536,4	536,4	649,0	2,0	16,0	14,2	2,0	4,8	2,4	41,4	690,4

Совместно с данным см. л.л. КЖ-77, 91, 97.

Привязан

Инв. №

Разраб.	Петропавловская		
Провер	Семенова		
Инж.	Платунина		
Рук. гр.	Гарбуз		
Гл. инж. пр.	Чирков		
Гл. спец.	Андрианов		
Нач. отд.	Альтшуллер		

ТП902-2-343-КЖ

Аэротенк четырехкоридорный с размерами коридора 6×5×81-102

Стадия	Лист	Листов
Р	92	

Камера распределения ила №10 с помощью эрлифтов
Арматурный чертеж
Раскладка сеток днища Узлы

Госстрой СССР
СОЮЗВОДОКАНАЛПРОЕКТ
г. Москва

Альбом II

Типовой проект 902-2-343

Инв.№ подл. | Подпись и дата | Взам. инв.№

1-1

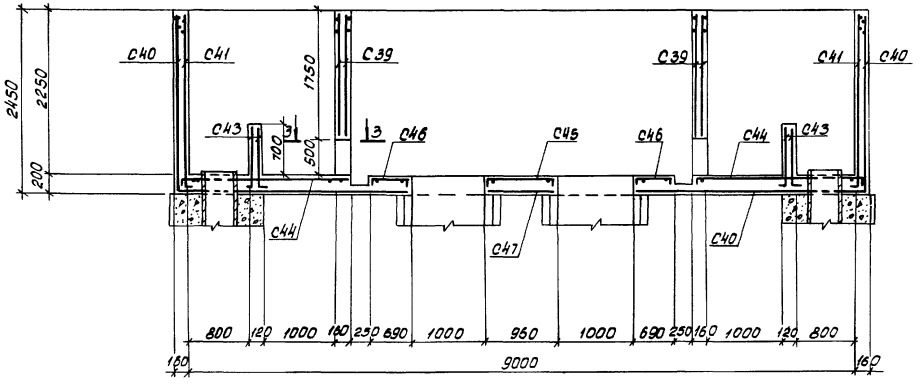

2-2

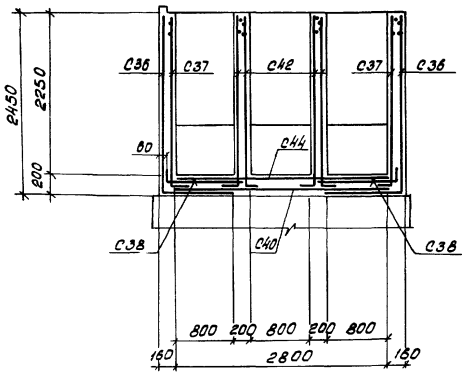

3-3

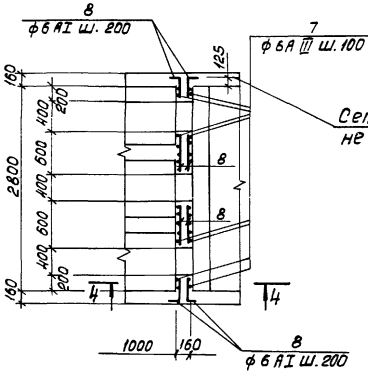

4-4

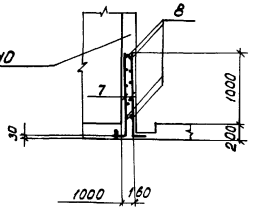

Сетки условно не показаны

Раскладка арматурных сеток стен

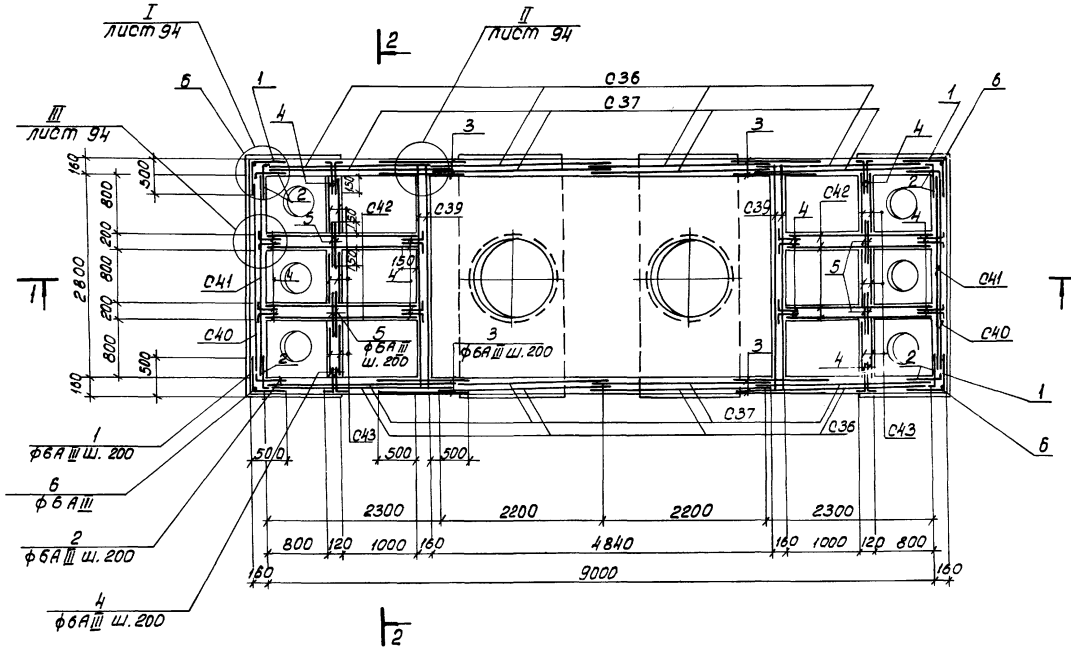

1. Совместно данным см. л.л. КЖ-78, 94, 97
2. Защитный слой бетона - 25 мм.
3. В местах отверстий арматуру вырезать и приварить к корпусу трубы.

Привязан

Инв. №

				ТП902-2-343-КЖ	
Разраб.	Петропавловская				
Пробер.	Семенова			Аэротенк четырехкоридорный с размерами коридора 6х5 х 84-102	Стадия: Р; Лист: 93; Листов:
Инжен.	Платинина				
Рук. гр.	Горгуз			Камера распределения или с помощью насосов. Арматурный чертеж. Раскладки сеток стен. Разрезы.	Госстрой СССР СОЮЗВОДОКАНАЛПРОЕКТ г. Москва
Гл. инж. пр.	Чиркс				
Гл. спец.	Андрианов				
Нач. отд.	Альтшуллер				

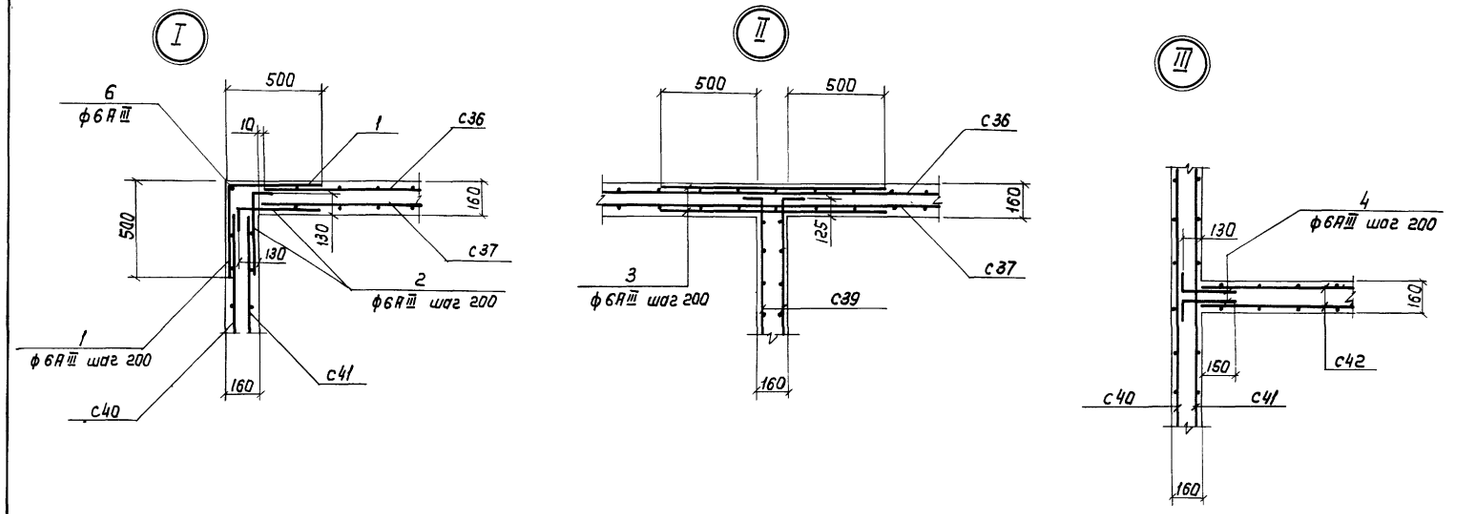

Ведомость стержней на один элемент

Марка элемента	Поз.	Эскиз или сечение	ф мм	Длина мм	Кол.	Вес кг 1 шт.	Вес кг Всех
Камера N 11	1	470 / 470	6АIII	940	52	0.2	10.4
	2	100 / 470	6АIII	570	96	0.1	9.6
	3	1160	6АIII	1160	100	0.3	30.0
	4	100 / 280	6АIII	380	224	0.1	22.4
	5	500	6АIII	500	96	0.1	9.6
	6	100 / 2400	6АIII	2500	8	0.5	4.0
	7	100 / 1170	6АIII	1270	80	0.3	24.0
	8	п.м.	6АI	—	п.м 47	п.м 0.2	5.4
	9	Газ. труба $d_y = 3/4''$	—	120	18	0.2	3.6
	10	Болт, шайба, гайка	16АI	170	18	0.4	7.2

Раскладка арматурных сеток днища

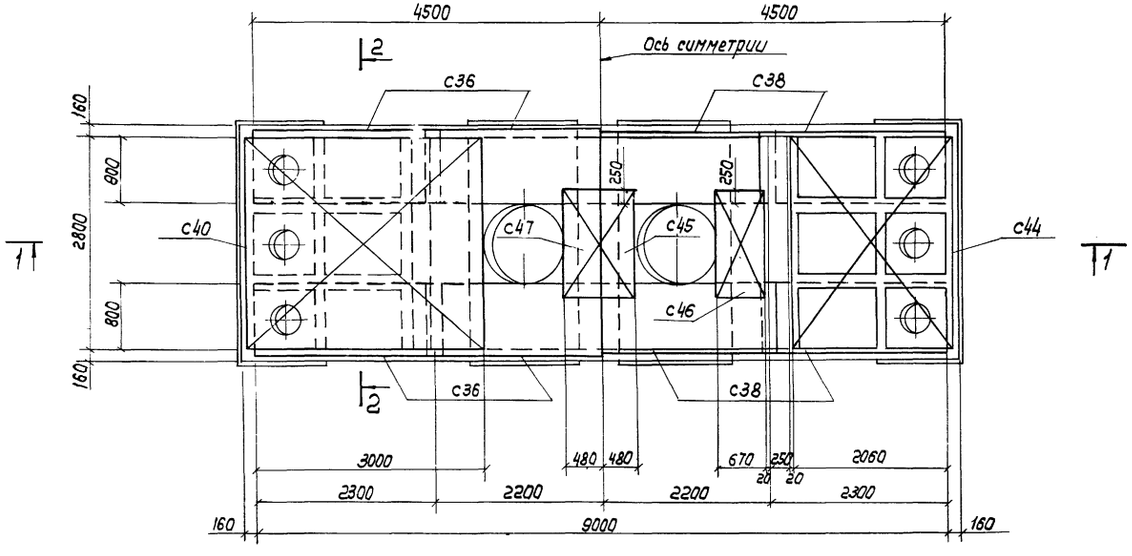

Выборка стали на один элемент, кг

Марка элемента	Арматурные изделия: Арматурная сталь ГОСТ 5781-75, класс АI, ф мм 6		Итого	класс АIII, ф мм 6		Итого	Итого	Закладные изделия: Профильная сталь -6=8	-6=10	L80х50х5	Арм. сталь ГОСТ 5781-75 кл. АIII, ф мм 8	кл. АI, ф мм 16	Газ. труба $d = 3/4''$	Итого	Всего
Камера N 9	148.6		148.6	585.7		585.7	734.3	2.0	24.0	14.2	2.4	7.2	3.6	53.4	787.7

Совместно с данным см. л.л. КЖ-78, 93, 97.

Привязан

Инв. №

Разраб.	Петропавловская		
Провер.	Семенова		
Инжен.	Платунина		
Рук. гр.	Гарбуз		
Гл. инж. пр.	Чирков		
Гл. спец.	Анбриянов		
Нач. отд.	Альтшуллер		

ТП902-2-343 -КЖ

Аэротенк четырехкоридорный с размерами коридора 6х5х84-102.

стадия	лист	листов
Р	94	

Камера распределения ила N 11 с помощью насосов. Арматурный чертеж. Раскладка сеток днища. Узлы

Госстрой СССР
СОЮЗВОДОКАНАЛПРОЕКТ
г. Москва

Альбом III

Типовой проект 902-2-343

1-1

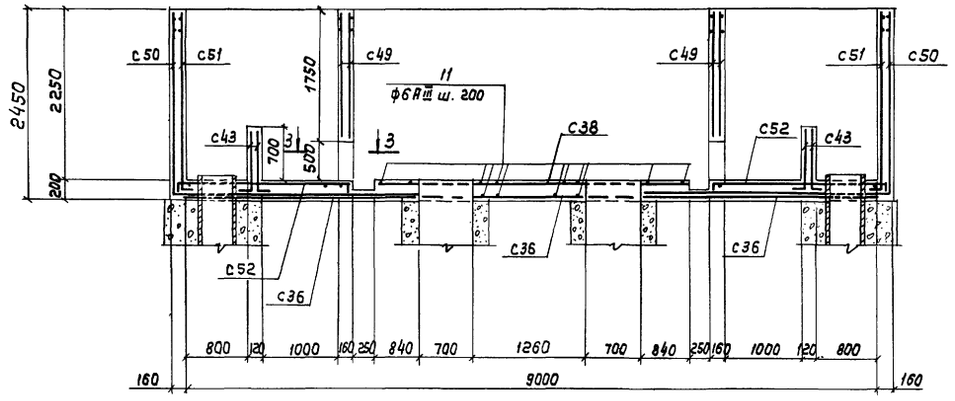

2-2

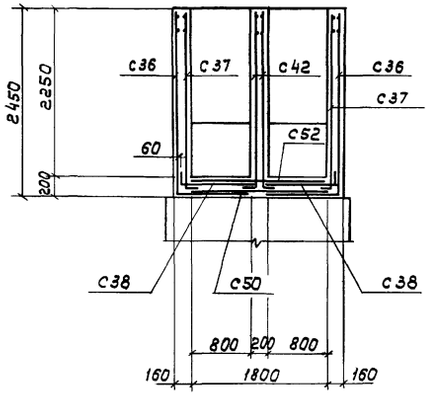

Раскладка арматурных сеток стен

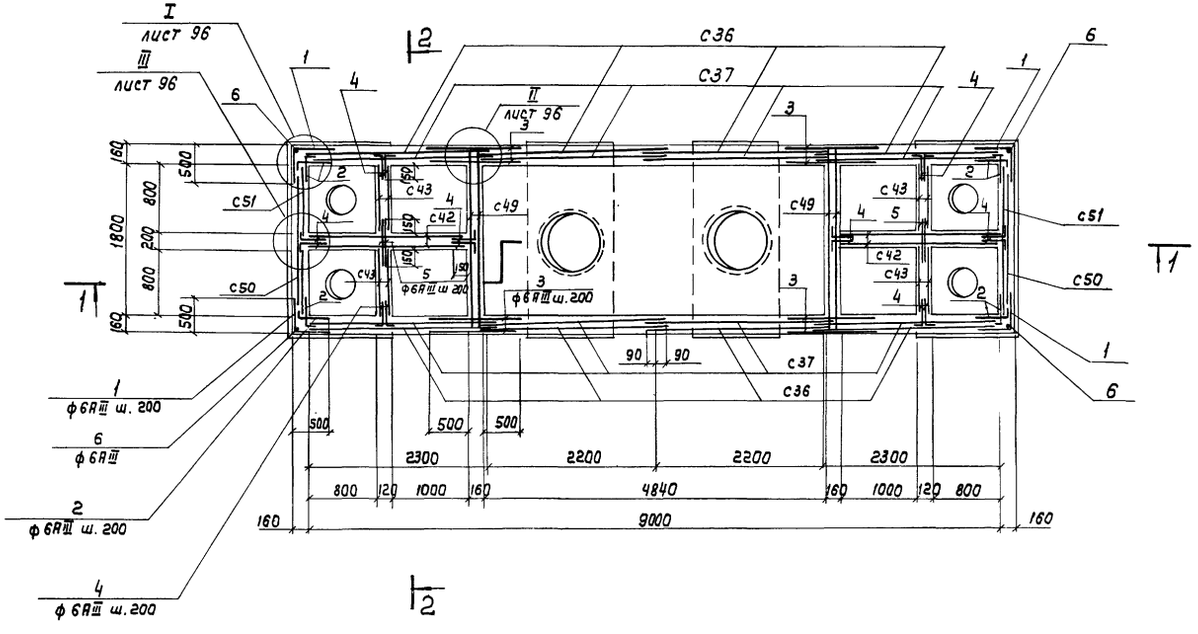

3-3

4-4

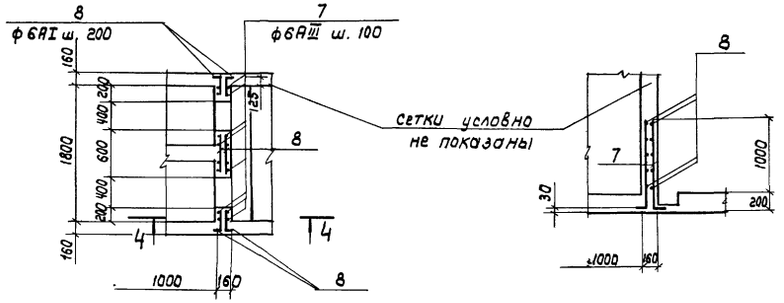

1. Совместно с данным см. л.л. КЖ-79, 96, 97.
2. Защитный слой бетона - 25 мм.
3. В местах отверстий арматуру вырезать и приварить к корпусу трубы.

Привязан

Инв. № подл. | Подп. и дата | Взам. инв. №

Инв. №

Разраб.	Петропавловская		
Провер.	Семенова		
Инж.	Платунина		
Рук. гр.	Горбуз		
Гл. инж. пр.	Чирков		
Гл. спец.	Андрианов		
Нач. отд.	Альтшуллер		

ТП 902-2-343 - КЖ

Аэротенк четырехкоридорный с размерами коридора 6х5х84-102

Стадия	Лист	Листов
Р	95	

Камера распределения - ила N 12 с помощью насосов. Арматурный чертеж. Раскладка сеток стен. Разрезы.

Госстрой СССР СОЮЗВОДОКАНАЛПРОЕКТ г. Москва

17229-02 97

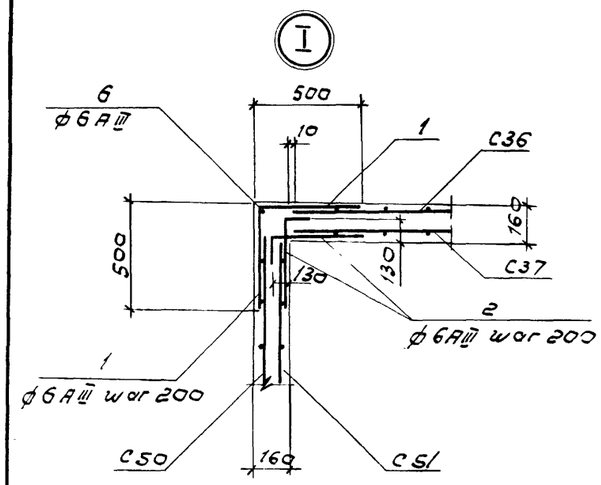

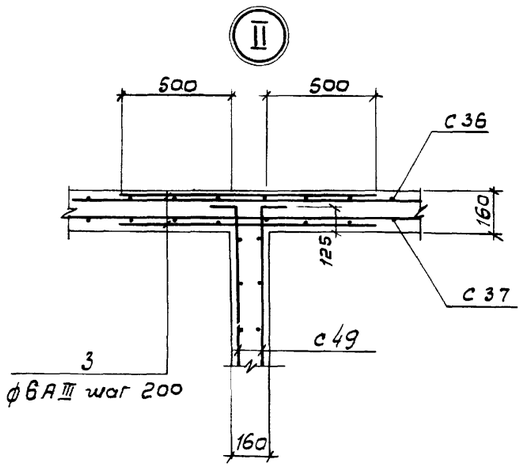

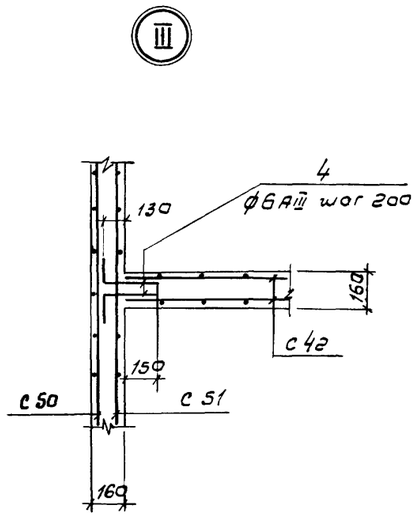

Ведомость стержней на один элемент

Марка элем.	Поз	Эскиз или сечение	ф мм	Длина мм	Кол	Вес кг 1 шт	Вес кг Всех
Камера N 12	1	470 / 470	6 А III	940	52	0,2	10,4
	2	100 / 470	6 А III	570	96	0,1	9,6
	3	1160	6 А III	1160	100	0,3	30,0
	4	100 / 280	6 А III	380	96	0,1	12,8
	5	500	6 А III	500	48	0,1	4,8
	6	100 / 2400 / 100 / 1170	6 А III	2500	4	0,5	6,0
	7	100 / 1170	6 А III	1275	36	0,3	10,8
	8	п.м.	6 А I	–	п.м. 35	п.м. 0,2	7,0
	9	Газ. труба ду = 3/4"	–	120	12	0,2	2,4
	10	Болт, шайба, гайка	16 А I	170	12	0,4	4,8
	11	700	6 А III	700	20	0,2	4,0

Раскладка арматурных сеток днища

Нижняя арматура. Верхняя арматура

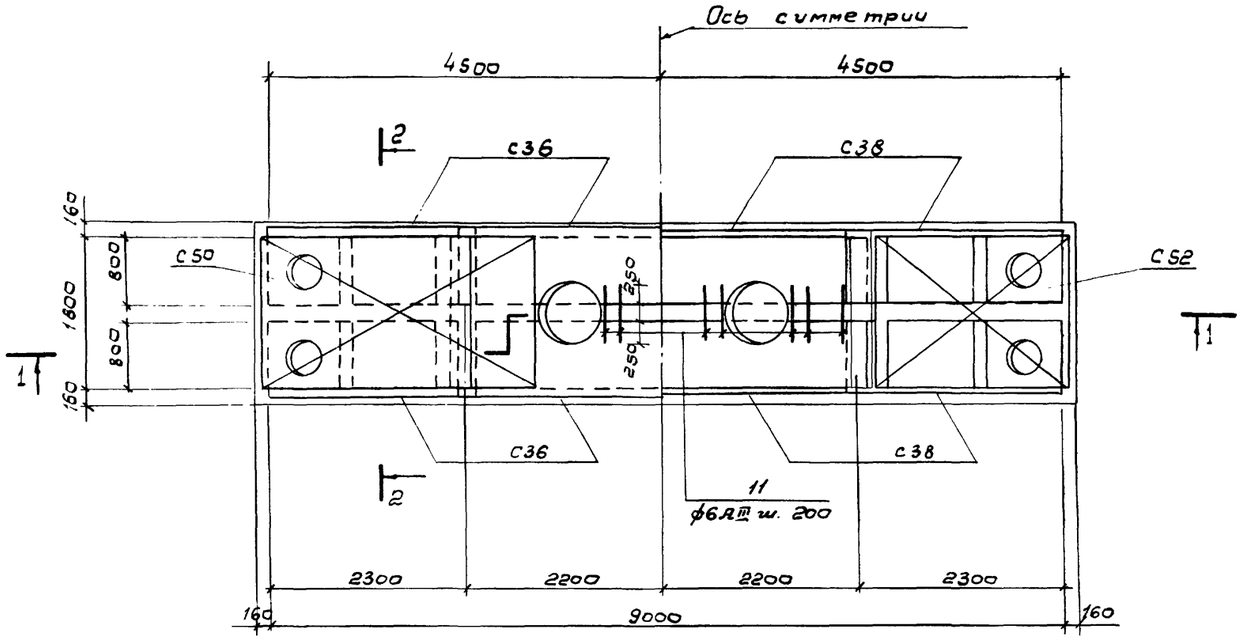

Выборка стали на один элемент, кг

Марка элемента	Арматурные изделия: Арматурная сталь ГОСТ 5781-75 класс А I ф мм 6		Итого	Арматурные изделия: Арматурная сталь ГОСТ 5781-75 класс А III ф мм 6		Итого	Итого	Закладные изделия: Профильная сталь -δ=8	-δ=10	L 80х 50х6	Арм сталь ГОСТ 5781-75 кл. А III кл. А I ф мм 8	16	Газ. трубы d = 3/4"	Итого	Всего
Камера N12	112,6		112,6	457,4		457,4	570,0	2,0	16,0	14,2	2,0	4,8	2,4	41,4	611

Совместно с донным см. л.л. КЖ-79. 95, 97

Привязан

Инв. N

ТП 902-2-343 - КЖ

Разраб.	Петропавловская	
Гл.арх.	Семенова	
Инж.	Плотникова	
Рук. гр.	Горбуз	
Гл.инж.пр.	Чуков	
Гл.спец.	Андрианов	
Нач.отд.	Альтшуллер	

Аэротенк четырехкоридорный с размерами коридора 5 х 84 – 102

Стадия	Лист	Листов
Р	95	

Камера распределения ила N 12 с помощью насосов. Арматурный чертеж. Раскладка сеток днища. Узлы.

Госстрой СССР СОЮЗВОДОКАНАЛПРОЕКТ г. Москва

Спецификация элементов монолитной конструкции

Формат	Зона	Поз.	Обозначение	Наименование	Камеры N1	N2	N3	N4	N5	N6	N7	N8	N9	N10	N11	N12	Примеч.
					Количество												
1	2	3	4	5	6	7	8	9	10	11	12	13	14	15	16	17	18
				Документация													
22			КЖ-81÷96	Сборочный чертеж													
				Сборочные единицы и детали													
11			КЖИ-К-С1	Сетка арматурная С1	10	10	10	10	10	10	10	10	—	—	—	—	
11			КЖИ-К-С2	——"—— С2	22	18	16	16	18	18	14	14	—	—	—	—	
11			КЖИ-К-С3	——"—— С3	10	10	10	10	10	10	10	10	—	—	—	—	
11			КЖИ-К-С4,5	——"—— С4	4	—	—	—	4	—	—	—	—	—	—	—	
11			——"——	——"—— С5	—	4	—	—	—	4	—	—	—	—	—	—	
11			КЖИ-К-С6,7	——"—— С6	6	—	4	—	6	—	4	—	—	—	—	—	
11			——"——	——"—— С7	—	6	—	4	—	6	—	4	—	—	—	—	
11			КЖИ-К-С8,9	——"—— С8	6	—	4	—	6	—	4	—	—	—	—	—	
11			——"——	——"—— С9	—	6	—	4	—	6	—	4	—	—	—	—	
11			КЖИ-К-С10,11	——"—— С10	6	—	4	—	6	—	4	—	—	—	—	—	
11			——"——	——"—— С11	—	6	—	4	—	6	—	4	—	—	—	—	
11			КЖИ-К-С12,13	——"—— С12	—	—	—	—	2	—	—	—	—	—	—	—	
11			——"——	——"—— С13	—	2	—	—	—	2	—	—	—	—	—	—	
11			КЖИ-К-С14,15	——"—— С14	—	—	—	—	1	—	—	—	—	—	—	—	
11			——"——	——"—— С15	—	1	—	—	—	1	—	—	—	—	—	—	
11			КЖИ-К-С16,17	——"—— С16	—	—	—	—	1	—	—	—	—	—	—	—	
11			——"——	——"—— С17	—	1	—	—	—	1	—	—	—	—	—	—	
11			КЖИ-К-С18,19	——"—— С18	12	—	8	—	12	—	8	—	—	—	—	—	
11			——"——	——"—— С19	—	12	—	8	—	12	—	8	—	—	—	—	
11			КЖИ-К-С20,21	——"—— С20	—	—	4	—	—	—	4	—	—	—	—	—	
11			——"——	——"—— С21	—	—	—	4	—	—	—	4	—	—	—	—	
11			КЖИ-К-С22,23	——"—— С22	—	—	2	—	—	—	2	—	—	—	—	—	
11			——"——	——"—— С23	—	—	—	—	—	—	—	2	—	—	—	—	
11			КЖИ-К-С24,25	——"—— С24	—	—	1	—	—	—	1	—	—	—	—	—	
11			——"——	——"—— С25	—	—	—	—	—	—	—	1	—	—	—	—	
11			КЖИ-К-С26,27	——"—— С26	—	—	1	—	—	—	1	—	—	—	—	—	
11			——"——	——"—— С27	—	—	—	—	—	—	—	1	—	—	—	—	
11			КЖИ-К-С28,32	——"—— С28	4	4	—	—	—	—	—	—	—	—	—	—	
11			КЖИ-К-С29	——"—— С29	—	4	—	—	—	—	—	—	—	—	—	—	
11			КЖИ-К-С30,31	——"—— С30	2	—	—	—	—	—	—	—	—	—	—	—	
11			——"——	——"—— С31	1	—	—	—	—	—	—	—	—	—	—	—	
11			КЖИ-К-С28,32	——"—— С32	1	—	—	—	—	—	—	—	—	—	—	—	
11			КЖИ-К-С33,34	——"—— С33	—	—	—	2	—	—	—	—	—	—	—	—	
11			——"——	——"—— С34	—	—	—	1	—	—	—	—	—	—	—	—	
11			КЖИ-К-С35	——"—— С35	—	—	—	1	—	—	—	—	—	—	—	—	
11			КЖИ-К-С36	——"—— С36	—	—	—	—	—	—	—	—	8	8	8	8	
11			КЖИ-К-С37	——"—— С37	—	—	—	—	—	—	—	—	10	8	8	8	
11			КЖИ-К-С38	——"—— С38	—	—	—	—	—	—	—	—	8	8	8	8	
11			КЖИ-К-С39,49	——"—— С39	—	—	—	—	—	—	—	—	4	—	4	—	
11			КЖИ-К-С40;50	——"—— С40	—	—	—	—	—	—	—	—	2	—	2	—	
11			КЖИ-К-С41;51	——"—— С41	—	—	—	—	—	—	—	—	2	—	2	—	
11			КЖИ-К-С42	——"—— С42	—	—	—	—	—	—	—	—	8	4	8	4	
11			КЖИ-К-С43	——"—— С43	—	—	—	—	—	—	—	—	12	8	12	8	
11			КЖИ-К-С44,52	——"—— С44	—	—	—	—	—	—	—	—	2	—	2	—	
11			КЖИ-К-С45	——"—— С45	—	—	—	—	—	—	—	—	1	—	1	—	
11			КЖИ-К-С46	——"—— С46	—	—	—	—	—	—	—	—	2	—	2	—	
11			КЖИ-К-С47	——"—— С47	—	—	—	—	—	—	—	—	1	—	1	—	

1	2	3	4	5	6	7	8	9	10	11	12	13	14	15	16	17	18
11			КЖИ-К-С48	Сетка арматурная С48	—	—	—	—	—	—	—	—	4	—	—	—	
11			КЖИ-К-С39,49	——"—— С49	—	—	—	—	—	—	—	—	—	4	—	4	
11			КЖИ-К-С40,50	——"—— С50	—	—	—	—	—	—	—	—	—	2	—	2	
11			КЖИ-К-С41,51	——"—— С51	—	—	—	—	—	—	—	—	—	4	—	2	
11			КЖИ-К-С44,52	——"—— С52	—	—	—	—	—	—	—	—	—	2	—	2	
11			КЖИ-К-С53	——"—— С53	—	—	—	—	—	—	—	—	—	4	—	—	
11			КЖИ-К-ЗДИМ	Изделие закладное ЗДИ1	2	2	2	2	2	2	2	2	2	2	2	2	
11			КЖИ-К-ЗДИ2	——"—— ЗДИ2	12	12	8	8	12	12	8	8	12	8	12	8	
11			КЖИ-К-ЗДИ3	——"—— ЗДИ3	4	4	4	4	4	4	4	4	4	4	4	4	
11			КЖИ-К-ЗДИ4	——"—— ЗДИ4	4	4	4	4	4	4	4	4	4	4	4	4	
				Материалы													
				Бетон М200 Мрз ☐ В4	35.0	31.2	25.3	23.2	32.7	29.8	25.1	22.0	19.7	15.1	18.5	14.1	м³

Спецификация элементов к монтажным планам, расположенным на листах КЖ-71÷95

Марка	Обозначение	Наименование	Камеры N1	N2	N3	N4	N5	N6	N7	N8	N9	N10	N11	N12	Масса ед. т	Примечание
			Количество													
поз.1	КЖ-79	L 50×40×12×2.5 ГОСТ 8281-89 ℓ=1070	32	32	24	24	32	32	24	24	20	16	20	16	0.002	
поз.2	——"——	L 50×40×12×2.5 ——"——	п.м 25.0	п.м 21.0	п.м 18.0	п.м 16.0	п.м 25.0	п.м 21.0	п.м 18.0	п.м 16.0	п.м 15.0	п.м 13.0	п.м 15.0	п.м 13.0	1 п.м 1.83кг	
поз.3	——"——	L 25×3 ГОСТ 8509-72	п.м 25.0	п.м 21.0	п.м 18.0	п.м 16.0	п.м 25.0	п.м 21.0	п.м 18.0	п.м 16.0	п.м 15.0	п.м 13.0	п.м 15.0	п.м 13.0	1 п.м 1.12кг	
поз.4	——"——	90×30×7,5×3 ЧМТУ8-130-70	п.м 25.0	п.м 21.0	п.м 18.0	п.м 16.0	п.м 25.0	п.м 21.0	п.м 18.0	п.м 16.0	п.м 15.0	п.м 13.0	п.м 15.0	п.м 13.0	1 п.м 3.32кг	
П1	КЖИ-П1,2-СБ	Плита ПТ-15-6ª	12	—	8	—	12	—	8	—	—	—	—	—	0.21	
П2	——"——	——"—— ПТ-12-6ª	—	12	—	8	—	12	—	8	—	—	—	—	0.17	
П3	КЖИ-П3-СБ	——"—— П3	—	—	—	—	—	—	—	—	12	8	12	8	0.10	
М6	Серия 1.459-2,8.1,4.2	Лестница М6	2	2	2	2	2	2	2	2	2	2	2	2	0.074	
ПМ3,4	——"——	Ограждение ПМ3,4	2+2	2+2	2+2	2+2	2+2	2+2	2+2	2+2	2+2	2+2	2+2	2+2	0.009	
КЦ-15-9	Серия 3.900-3,8.7,4.1	Кольцо КЦ-15-9	8	8	8	—	—	2	2	2	—	—	—	—	1.0	
КЦ-10-9	——"——	——"—— КЦ-10-9	—	—	—	8	—	—	—	—	8	8	—	—	0.6	
КЦ-7-9	——"——	——"—— КЦ-7-9	—	—	—	—	—	—	—	—	—	—	—	2	0.38	
КЦ-7-3	——"——	——"—— КЦ-7-3	—	—	—	—	—	—	—	—	—	—	—	2	0.13	
КЦ-15-6	——"——	——"—— КЦ-15-6	4	4	4	—	—	2	2	2	—	—	—	—	0.66	
КЦ-10-6	——"——	——"—— КЦ-10-6	—	—	—	4	—	—	—	—	4	4	4	—	0.40	
КЦ-20-6	——"——	——"—— КЦ-20-6	—	—	—	—	2	—	—	—	—	—	—	—	0.98	
КЦ-20-9	——"——	——"—— КЦ-20-9	—	—	—	—	2	—	—	—	—	—	—	—	1.47	

Совместно с данным см. л.л. КЖ-71÷95

Привязан

Инв. №

Разраб.	Петропавловский		
Провер.	Семенова		
Инж.	Плотникова		
Рук. гр.	Гарбуз		
Гл. инж. пр.	Чирков		
Гл. спец.	Андрианов		
Нач. отд.	Альтшуллер		

ТП902-2-343-КЖ

Аэротенк четырехкоридорный с размерами коридора 6×5×84-102

Стадия	Лист	Листов
Р	97	

Камеры распределения илa N N1÷12. Общие данные

Госстрой СССР СОЮЗВОДОКАНАЛПРОЕКТ г. Москва

Инв. № подл. | Подп. и дата | Взам. инв. №

17229-02 09

Схема аэротенка

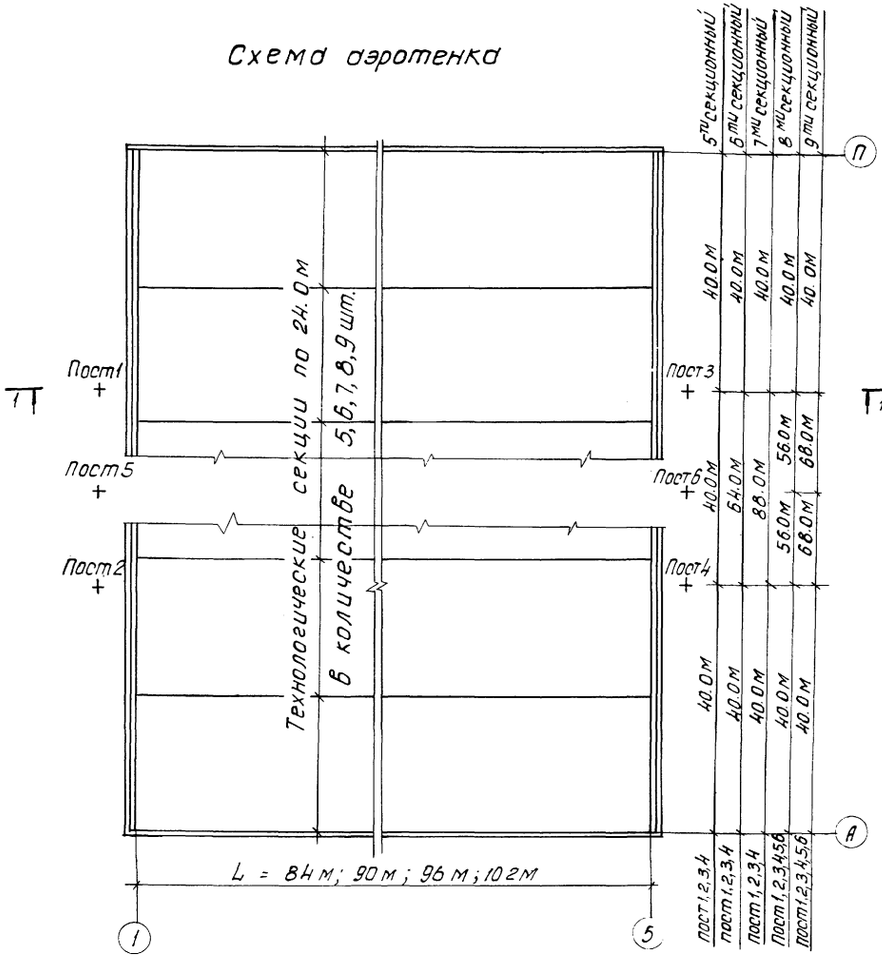

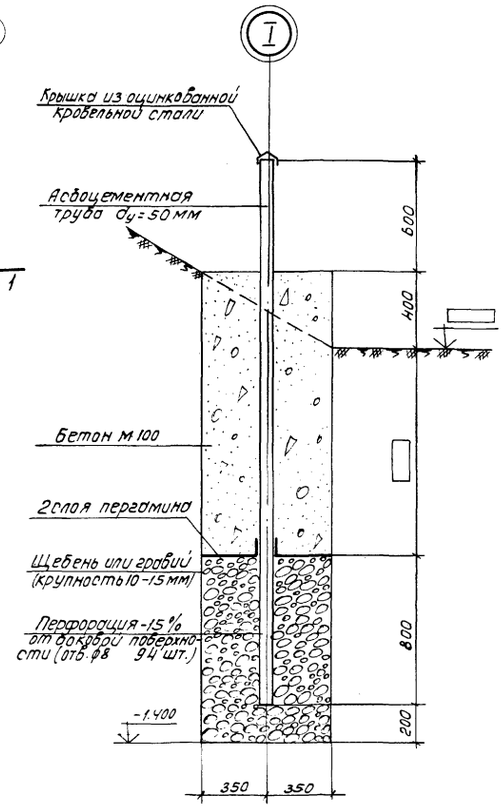

			Обозначение	Наименование	Кол.	Примеч.
				Документация		
22			КЖ-98.	Сборочный чертеж		
				Сборочные единицы и детали		
				Пост		
			ГОСТ 1839-72*	Асбоцементная труба dу=50	1	
				Крышка из оцинкованной кровельной стали (ГОСТ 8075-56*) заготовки 120 мм δ=2 мм	м² 0.01	
				Материалы	м³	
				Бетон М100		
				Щебень или гравий (крупность 10÷15 мм)	0.48	

1. Посты гидрогеологических наблюдений предназначены для контроля за движением уровня грунтовых вод.
2. Наблюдение ведется не реже 1 раза в три месяца и непосредственно перед опорожнением аэротенка для очистки или ремонта.
3. Результаты наблюдений должны фиксироваться в специальном журнале.
4. Необходимость устройства постов гидрогеологических наблюдений устанавливается при привязке.

1-1

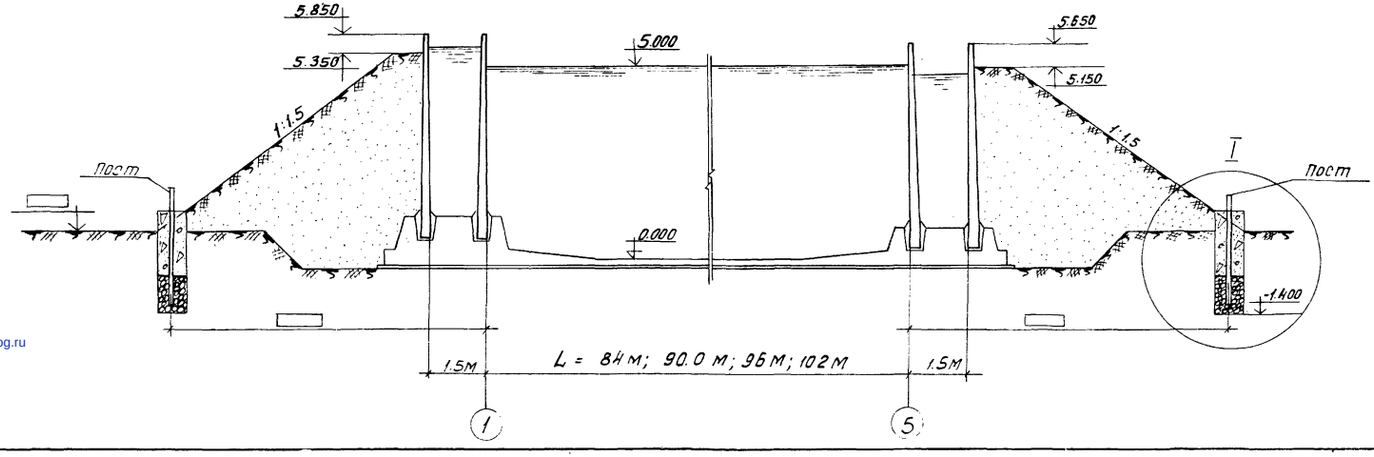

Привязан

Инв. №

ТП-902-2-343- КЖ

Инженер	Плотунина		Аэротенк четырехкоридорный с размерами коридора 6×5×84 ÷ 102	Стадия	Лист	Листов
Пров.	Семенова			Р	38	
Рук. гр	Гарбуз					
Гл. инж. пр	Чирков		Посты гидрогеологических наблюдений за движением уровня грунтовых вод.	Госстрой СССР СОЮЗВОДОКАНАЛПРОЕКТ г. Москва.		
Гл. спец.	Андрианов					
Нач. отд.	Альтшуллер					

17229-02 (100)

gost.e-ecolog.ru