ТИПОВОЙ ПРОЕКТ

705-1-206.86

ПРИРЕЛЬСОВЫЙ СКЛАД АММИАЧНОЙ ВОДЫ ВМЕСТИМОСТЬЮ 2,0 ТЫС. КУБ. М С ВЕРТИКАЛЬНЫМИ ХРАНИЛИЩАМИ

АЛЬБОМ V

Проект производства работ Монтажные приспособления

СФ 753-05

gost.e-ecolog.ru

Госстрой СССР
ЦЕНТРАЛЬНЫЙ ИНСТИТУТ ТИПОВОГО ПРОЕКТИРОВАНИЯ
Свердловский филиал
620062, г.Свердловск-62, ул.Чебышева,4
Заказ №3729 Инв.№ СФ 753-05 тираж 270
Сдано в печать 7 07 1987г цена 3-42

ТИПОВОЙ ПРОЕКТ
705-1-206.86

ПРИРЕЛЬСОВЫЙ СКЛАД АММИАЧНОЙ ВОДЫ ВМЕСТИМОСТЬЮ 2.0 ТЫС.КУБ.М С ВЕРТИКАЛЬНЫМИ ХРАНИЛИЩАМИ.

АЛЬБОМ V
СОСТАВ ПРОЕКТА

Альбом I Общая пояснительная записка. Технологические чертежи. Чертежи по автоматизации производства. Электротехнические чертежи. Чертежи по связи и сигнализации.
Альбом II Архитектурно-строительные чертежи. Чертежи санитарно-технических систем и устройств.
Альбом III Конструкции металлические.
Альбом IV Проект производства работ. Технология монтажа и сварки.
Альбом V Проект производства работ. Монтажные приспособления.
Альбом VI Заказные спецификации.
Альбом VII Ведомость потребности в материалах.
Альбом VIII Сметы.

Примененные материалы Т.П. 705-1-155.83
Прирельсовый склад аммиачной воды емкостью 800м³ с вертикальными хранилищами"
Альбом II Конструктивные чертежи

Разработан проектными институтами:
Гипронефтеспецмонтаж - Альбом IV; V
ЦНИИПроектстальконструкция - Альбом III
Чирчикский филиал ГИАП - Альбом I; II; VI; VII; VIII

Главный инженер института И.С. Гольденберг
Главный инженер проекта В.Н. Тюрин

Рабочий проект утвержден Минсельхозом СССР приказом №6-3Г от 7 февраля 1985г. Введен в действие Чирчикским филиалом ГИАП приказ № 116 от 14 августа 1985г.

СФ 753-05

Типовой проект 705-1-206.86 Альбом I

Содержание альбома

Обозначение	Наименование	Кол. листов	Стр.
ПВ 2.04.00.00-04	Приспособление для разметки днища	5	3-7
ПВ 5К.03.00.00	Шарнир для подъема рулона массой до 30 т	4	8-11
ПВ 3.02.00.00	Скоба для развертывания рулона	3	12-14
ПВ 8.05.00.00	Клиновой упор	2	15-16
ПВ 12.01.00.00	Отвес	1	17
ПВ 12.02.00.00	Поддон		
ПВ 8.04.00.00	Кронштейн для расчалок		
ПВ 7.11.00.00	Клин	1	18
ПВ 6.07.00.00-03	Приспособление для замыкания вертикального монтажного стыка	10	19-28
ПВ 6.07.03.00-03	Лестница		
ПВ 5А.03.00.00	Скоба для установки навесной лестницы	1	29
ПВ 5.52.00.00	Скоба для навешивания блока	1	30
ПВ 31.01.00.00	Приспособление для раскатки рулона	2	31-32
ПВ 5.56.00.00	Траверса для подъема рулона	1	33
15-1280-02-00-00	Стойка для сборки и сварки вертикального стыка стенки	4	34-37
15-1280-01-00-00	Стенд для сборки и сварки щитов покрытия	2	38-39
15-1280-03-00-00	Каркас	1	40
15-1280-04-00-00	Траверса для подъема крыши	3	41-43
15-1280-05-00-00	Строп 4-х ветвевой Q=3т		

Альбом V

Формат	Зона	Поз.	Обозначение	Наименование	Кол.	Примеч.
				ПВ2.04.00.00-03 см. СБ		
				Сборочные единицы		
11		8	ПВ2.04.03.00-03	Штанга	1	
11		9	ПВ2.04.04.00	Движок	1	
				ПВ2.04.00.00-04 см. СБ		
				Сборочные единицы		
11		8	ПВ2.04.03.00-04	Штанга	1	
11		9	ПВ2.04.04.00	Движок	1	
				ПВ2.04.00.00-05 см. СБ		
				Сборочные единицы		
11		8	ПВ2.04.03.00-05	Штанга	1	
11		9	ПВ2.04.04.00	Движок	1	
				ПВ2.04.00.00-06 см СБ		
				Сборочные единицы		
11		8	ПВ2.04.03.00-06	Штанга	1	
11		9	ПВ2.04.04.00-01	Движок	1	
				ПВ2.04.00.00-07 см. СБ		
				Сборочные единицы		
11		8	ПВ2.04.03.00-07	Штанга	1	
11		9	ПВ2.04.04.00-01	Движок	1	
				ПВ2.04.00.00-08 см. СБ		
				Сборочные единицы		
11		8	ПВ2.04.03.00-08	Штанга	1	
11		9	ПВ2.04.04.00-01	Движок	1	
				ПВ2.04.00.00-09 см. СБ		
				Сборочные единицы		
11		8	ПВ2.04.03.00-09	Штанга	1	
11		9	ПВ2.04.04.00-02	Движок	1	

Т.п. 705-1-206.86

Подп. и дата | Инв. № дубл. | Взам. инв. № | Подп. и дата | Инв. № подл.

Изм. | Лист | № докум. | Подп. | Дата

ПВ2.04.00.00 т.п. 705-1-206.86 Лист 2

Альбом V

Формат	Зона	Поз.	Обозначение	Наименование	Кол.	Примеч.
				Документация		
12			ПВ2.04.00.00 СБ	Сборочный чертеж		
				Сборочные единицы		
11		1	ПВ2.04.01.00	Ось	1	
11		2	ПВ2.04.02.00	Кронштейн	1	
				Детали		
11		3	ПВ2.04.00.01	Чертилка	1	
11		4	ПВ2.04.00.02	Ось	1	
				Стандартные изделия		
		5		Болт М12×25-58.013 ГОСТ 7798-70	2	
		6		Шайба 20-002 ГОСТ 11371-78	2	
		7		Шплинт 4×32-002 ГОСТ 397-79	2	
			Переменные данные	для исполнений		
				ПВ2.04.00.00 см. СБ		
				Сборочные единицы		
11		8	ПВ2 04 03 00	Штанга	1	
11		9	ПВ2 04 04 00	Движок	1	
				ПВ2.04.00.00-01 см.СБ		
				Сборочные единицы		
11		8	ПВ2.04.03.00-01	Штанга	1	
11		9	ПВ2.04.04.00	Движок	1	
				ПВ2.04.00.00-02 см.СБ		
				Сборочные единицы		
11		8	ПВ2.04.03.00-02	Штанга	1	
11		9	ПВ2.04.04.00	Движок	1	

Т.п. 705-1-206.86

Подп. и дата | Инв. № дубл. | Взам. инв. № | Подп. и дата | Инв. № подл.

Изм.	Лист	№ докум.	Подп.	Дата
Разраб.		Кузьмина		
Пров.		Числова		
ГИП		Тюрин		9.84
Н.контр.		Панова		9.84
Утв		Кузнецов		9.84

ПВ2.04.00.00 т.п. 705-1-206.86

Приспособление для разметки днища

Лит.	Лист	Листов
И	1	2

Гипронефтеспецмонтаж г. Москва

ПВ2.04.00.00 СБ

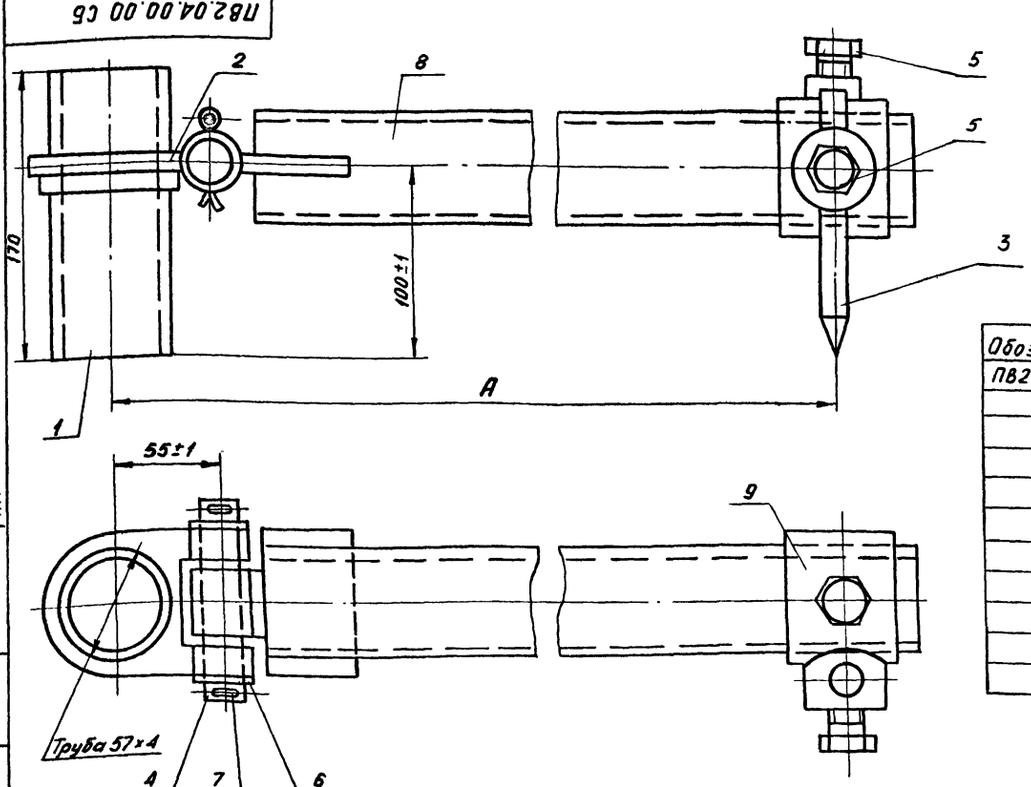

Обозначение	А, мм	Масса, кг
ПВ2.04.00.00	2400	38,7
-01	3000	43,2
-02	3400	45,6
-03	3800	48,7
-04	4300	52,4
-05	5300	59,9
-06	6165	61,9
-07	6650	63,5
-08	7590	88,5
-09	9490.	120

Альбом V

Т.п. 705-1-206.86

Подп. и дата | Инв. № дубл. | Взам. инв. № | Подп. и дата | Инв. № подл.

Изм.	Лист	№ докум.	Подп.	Дата
Разраб.		Кузьмина		
Пров.		Числова		
Т.контр.				
ГИП		Тюрин		9.84
Н.контр.		Панова		9.84
Утв.		Кузнец.СБ		9.84

ПВ2.04.00.00 СБ т.п. 705-1-206.86

Приспособление для разметки днища

Сборочный чертеж

Лит.	Масса	Масштаб
И	См. табл.	—

Лист	Листов 1

Гипронефтеспецмонтаж г. Москва

СФ 53-05

Формат	Зона	Поз.	Обозначение	Наименование	Кол.	Примеч.
			ПВ2.04.03.00-06 см. СБ			
				Детали		
Б4		3	ПВ2.04.03.03-06	Труба		
				Труба 70×6 ГОСТ 8732-78 / В10 ГОСТ 8731-74		
				L=6120	1	53,6 кг
			ПВ2.04.03.00-07 см. СБ			
				Детали		
Б4		3	ПВ2.04.03.03-07	Труба		
				Труба 70×6 ГОСТ 8732-78 / В10 ГОСТ 8731-74		
				L=6605	1	57,8 кг
			ПВ2.04.03.00-08 см.СБ			
				Детали		
Б4		3	ПВ2 04 03 03-08	Труба		
				Труба 70×6 ГОСТ 8732-78 / В10 ГОСТ 8731-74		
				L=7545	1	66,1 кг
			ПВ2.04.03.00-09 см СБ			
				Детали		
Б4		3	ПВ2.04.03.03-09	Труба		
				Труба 89×6 ГОСТ 8732-78 / В10 ГОСТ 8731-74		
				L=9445	1	97,9 кг

Альбом V

т.п. 705-1-206.86

Инв.№ подл. | Подп. и дата | Взам. инв.№ | Инв.№ дубл. | Подп. и дата

Изм. Лист № докум. Подп. Дата

ПВ2.04.03.00 т.п. 705-1-206.86 Лист 3

ПВ.2.04.02.01

(V)А

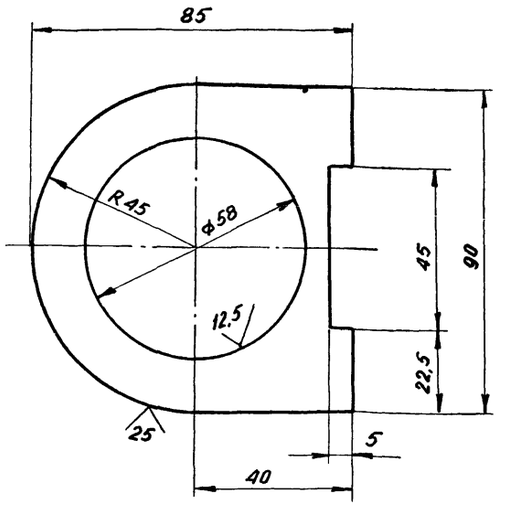

Предельные отклонения размеров:
отверстий - H16; валов - h16; остальных - $\pm \frac{JT16}{2}$

Изм.	Лист	№ докум.	Подп.	Дата
Разраб.		Кузьмина		
Пров.		Числова		
Т.контр.				
ГИП		Тюрин		9.84
Н.контр.		Панова		
Утв.		Кузнецов		9.84

т.п. 705-1-206.86
ПВ.2.04.02.01
Пластина

Лит	Масса	Масштаб
И	0,3	1:1

Лист	Листов 1

Лист 6-10 ГОСТ 19903-74
Ст.3 ГОСТ 14637-79

Гипронефтеспецмонтаж г. Москва

ПВ.2.04.02.00 СБ

50

(V)

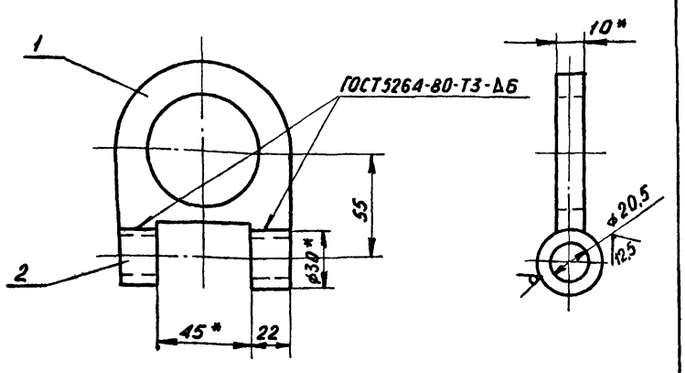

1. Электроды сварочные Э-42А ГОСТ 9467-75
2. Предельные отклонения размеров:
валов - h16; остальных - $\pm \frac{JT16}{2}$.
3. * Размеры для справок.

Изм.	Лист	№ докум.	Подп.	Дата
Разраб.		Кузьмина		
Пров.		Числова		
Т.контр.				
ГИП		Тюрин		1.84
Н.контр.		Панова		
Утв.		Кузнецов		9.84

т.п. 705-1-206.86
ПВ2.04.02.00 СБ
Кронштейн
Сборочный чертеж

Лит	Масса	Масштаб
И	0,35	1:2

Лист	Листов 1

Гипронефтеспецмонтаж г. Москва

Формат	Зона	Поз.	Обозначение	Наименование	Кол.	Примеч.
				Документация		
11			ПВ2.04.02.00 СБ	Сборочный чертеж		
				Детали		
11		1	ПВ2.04.02.01	Пластина	1	
Б4		2	ПВ2.04.02.02	Втулка		
				Круг В30 ГОСТ 2590-71 / Ст.3 ГОСТ 535-79		
				L=22	2	0,05 кг

Изм.	Лист	№ докум.	Подп.	Дата
Разраб.		Кузьмина		
Пров.		Числова		
ГИП		Тюрин		1.84
Н.контр.		Панова		
Утв.		Кузнецов		9.84

т.п. 705-1-206.86
ПВ2.04.02.00
Кронштейн

Лит.	Лист	Листов
И		1

Гипронефтеспецмонтаж г. Москва

ПВ2.04.03.00.СБ

Альбом V

Т.п. 705-1-206.86

Инв.№ подл. | Подп. и дата | Взам.инв.№ | Инв.№ дубл. | Подп. и дата

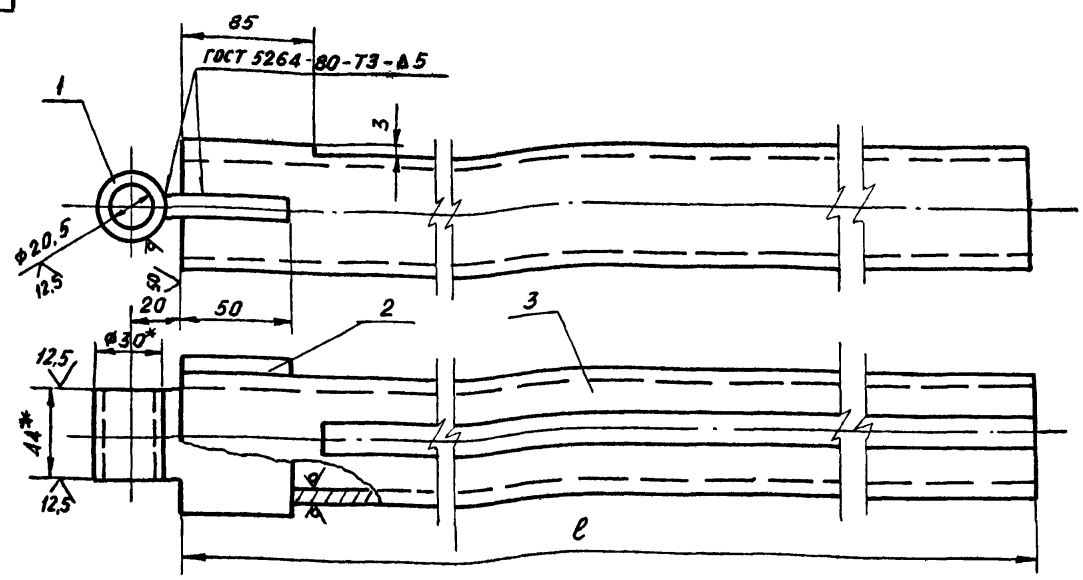

Обозначение	ℓ, мм	Масса, кг
ПВ2.04.03.00	2355	18,6
-01	2955	23,3
-02	3355	25,7
-03	3755	28,8
-04	4955	32,5
-05	5255	40,1
-06	6120	54,0
-07	6605	58,2
-08	7545	66,5
-09	9445	98,3

1. Электроды сварочные типа Э42А ГОСТ 9467-75.
2. Неуказанные отклонения размеров: отверстий - H16; валов - h16, остальных - $\pm \frac{JT16}{2}$.
3. * Размер для справок.

т.п. 705-1-206.86

ПВ2.04.03.00 СБ

Изм	Лист	N докум.	Подп.	Дата
Разраб.		Кузьмина		
Пров.		Числова		
Т.контр.				
ГИП		Тюрин		9.84
Н.контр.		Панова		
Утв.		Кузнецов		9.84

Штанга
Сборочный чертеж

Лит.	Масса	Масштаб
И	см. табл.	—

Лист | Листов 1

Гипронефтеспецмонтаж г. Москва

Альбом V

Т.п. 705-1-206.86

Подп. и дата | Инв.№ дубл. | Взам.инв.№ | Подп. и дата | Инв.№ подл.

Формат	Зона	Поз.	Обозначение	Наименование	Кол.	Примеч
				Документация		
12			ПВ2.04.03.00 СБ	Сборочный чертеж		
				Детали		
11		1	ПВ2.04.03.01	Пластина		
БЧ		2	ПВ2.04.03.02	Втулка		
				Круг $\frac{В30\ ГОСТ\ 2590-71}{Ст.3\ ГОСТ\ 535-79}$		
				L = 44	1	0,1 кг
				Переменные данные	для исполнений	
				ПВ2.04.03.00 см. СБ		
				Детали		
БЧ		3	ПВ 2.04.03.03	Труба		
				Труба $\frac{57\times6\ ГОСТ\ 8732-78}{В10\ ГОСТ\ 8731-74}$		
				L = 2355	1	18,2 кг
				ПВ2.04.03.00-01 см. СБ		
				Детали		
БЧ		3	ПВ 2.04.03.03 - 01	Труба		
				Труба $\frac{57\times6\ ГОСТ\ 8732-78}{В10\ ГОСТ\ 8731-74}$		
				L = 2955	1	22,9 кг

т.п. 705-1-206.86

ПВ2.04.03.00

Изм	Лист	N докум	Подп.	Дата
Разраб.		Кузьмина		
Пров.		Числова		
ГИП		Тюрин		9.84
Н.контр.		Панова		
Утв.		Кузнецов		9.84

Штанга

Лит	Лист	Листов
И	1	3

Гипронефтеспецмонтаж г. Москва

Альбом V

Т.п. 705-1-206.86

Подп. и дата | Инв.№ дубл. | Взам.инв.№ | Подп. и дата | Инв.№ подл.

Формат	Зона	Поз.	Обозначение	Наименование	Кол.	Примеч.
				ПВ2.04.03.00.02 см СБ		
				Детали		
БЧ		3	ПВ2.04.03.03.-02	Труба		
				Труба $\frac{57\times6\ ГОСТ\ 8732-78}{В10\ ГОСТ\ 8731-74}$		
				L = 3355	1	25,3 кг
				ПВ2.04.03.00-03 см СБ		
БЧ		3	ПВ2.04.03.03 - 03	Детали		
				Труба		
				Труба $\frac{57\times6\ ГОСТ\ 8732-78}{В10\ ГОСТ\ 8731-74}$		
				L = 3755	1	28,4 кг
				ПВ2.04.03.00-04		
				Детали		
БЧ		3	ПВ2.04.03.03 - 04	Труба		
				Труба $\frac{57\times6\ ГОСТ\ 8732-78}{В10\ ГОСТ\ 8731-74}$		
				L = 4255	1	32,1 кг
				ПВ2.04.03.00-05 см. СБ		
				Детали		
БЧ		3	ПВ2.04.03.03 - 05	Труба		
				Труба $\frac{57\times6\ ГОСТ\ 8732-78}{В10\ ГОСТ\ 8731-74}$		
				L = 5255	1	39,7 кг

ПВ2.04.03.00 т.п. 705-1-206.86

Изм. | Лист | N докум. | Подп. | Дата

Лист 2

СФ 753-05

ПВ2.04.04.01

12,5 (√)

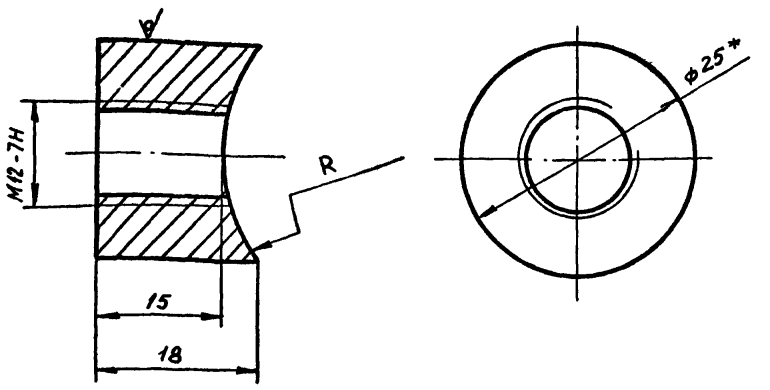

Обозначение	R, мм	Масса, кг
ПВ2.04.04.01	35	0,05
-01	45	0,045
-02	56	0,4

1. Неуказанные предельные отклонения размеров. валов - h16, отверстий - $\pm \frac{IT16}{2}$.
2. * Размер для справок

Тп. 705-1-206.86 Альбом V

Инв.N подл. | Подп. и дата | Взам.инв.N | Инв.N дубл. | Подп. и дата

Изм.	Лист	N докум.	Подп.	Дата
Разраб.		Кузьмина		
Пров.		Числова		
Т.контр.				
ГИП		Тюрин		1.84
Н.контр.		Панова		
Утв.		Кузнецов		9.84

т.п. 705-1-206.86
ПВ2.04.04.01

Бобышка

Лит	Масса	Масштаб
И	См. табл.	2:1
Лист	Листов 1	

Круг В25 ГОСТ 2590-71
Ст.3 ГОСТ 535-79

Гипронефтеспецмонтаж г.Москва

Тп. 705-1-206.86 Альбом V

Инв.N подл. | Подп. и дата | Взам.инв.N | Инв.N дубл. | Подп. и дата

Формат	Зона	Поз.	Обозначение	Наименование	Кол.	Примеч.
				ПВ2.04.04.00.02 см. СБ		
				Детали		
11		1	ПВ2.04.04.01-02	Бобышка	1	
БЧ		2	ПВ2.04.04.02-02	Труба		
				Труба 102×6 ГОСТ 8732-78 / В10 ГОСТ 8731-74		
				L=60	1	0,85 кг
11		3	ПВ2.04.04.03-02	Бобышка		

ПВ2.04.04.00 т.п. 705-1-206.86 Лист 2

Изм. | Лист | N докум. | Подп. | Дата

ПВ2.04.04.00 СБ

50 (√)

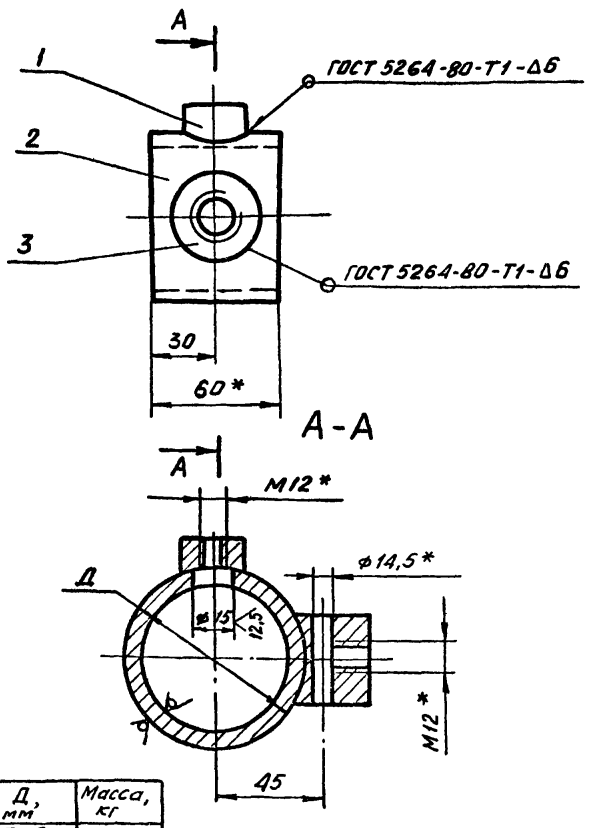

Обозначение	Д, мм	Масса, кг
ПВ2.04.04.00	Труба 70×6	0,9
-01	〃 89×6	1,1
-02	〃 102×6	1,2

1 Электроды сварочные типа Э42А ГОСТ 9467-75.
2. * Размер для справок.

Тп. 705-1-206.86 Альбом V

Инв.N подл. | Подп. и дата | Взам.инв.N | Инв.N дубл. | Подп. и дата

Изм.	Лист	N докум.	Подп.	Дата
Разраб.		Кузьмина		
Пров.		Числова		
Т.контр.				
Н.контр.		Панова		11.84
ГИП		Тюрин		
Утв.		Кузнецов		2.85

т.п. 705-1-206.86
ПВ2.04.04.00 СБ

Движок
Сборочный чертеж

Лит.	Масса.	Масштаб
И	См. табл.	—
Лист	Листов 1	

Гипронефтеспецмонтаж г.Москва

Тп. 705-1-206.86 Альбом V

Инв.N подл. | Подп. и дата | Взам.инв.N | Инв.N дубл. | Подп. и дата

Формат	Зона	Поз.	Обозначение	Наименование	Кол.	Примеч.
				Документация		
19			ПВ2.04.04.00 СБ	Сборочный чертеж		
				Переменные данные	для исполнений	
				ПВ2.04.04.00 см. СБ		
				Детали		
11		1	ПВ2.04.04.01	Бобышка	1	
БЧ		2	ПВ2.04.04.02	Труба		
				Труба 70×6 ГОСТ 8732-78 / В10 ГОСТ 8731-74		
				L=60	1	0,6 кг
11		3	ПВ2.04.04.03	Бобышка	1	
				ПВ2.04.04.00-01 см. СБ		
				Детали		
11		1	ПВ2.04.04.01-01	Бобышка	1	
БЧ		2	ПВ2.04.04.02-01	Труба		
				Труба 89×6 ГОСТ 8732-78 / В10 ГОСТ 8731-74		
				L=60	1	0,75 кг
11		3	ПВ2.04.04.03.-01	Бобышка	1	

ПВ2.04.04.00 т.п. 705-1-206.86

Изм. | Лист | N докум. | Подп. | Дата

Движок

Лит.	Лист	Листов
И	1	2

Гипронефтеспецмонтаж г.Москва

ПВ2.04.04.03

12,5 (√)

Т.п. 705-1-206.86 Альбом V

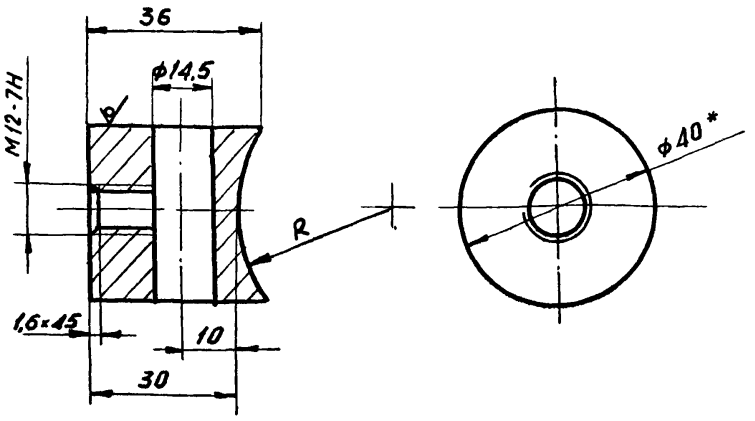

Обозначение	R, мм	Масса, кг
ПВ2.04 06 03	35	0,25
-01	45	0,245
-02	56	0,24

1. Неуказанные предельные отклонения размеров отверстий - H16; валов - h16; остальных - $\pm \frac{JT16}{2}$.
2. * Размер для справок.

Подп. и дата | Инв.№ дубл. | Взам. инв.№ | Подп. и дата | Инв.№ подл.

Изм.	Лист	N докум.	Подп.	Дата
Разраб.		Кузьмина		
Пров.		Числова		
Т.контр.				
ГИП		Тюрин		9.84
Н.контр.		Панова		
Утв.		Кузнецов		9.84

ПВ2.04.04.03 т.п. 705-1-206.86

Бобышка

Лит.	Масса	Масштаб
И	См. табл.	1:1
Лист	Листов 1	

Круг В40 ГОСТ 2590-71 / Ст.3 ГОСТ 535-79

Гипронефтеспецмонтаж г. Москва

ПВ2.04.00.01

12,5 (√)

Т.п. 705-1-206.86 Альбом V

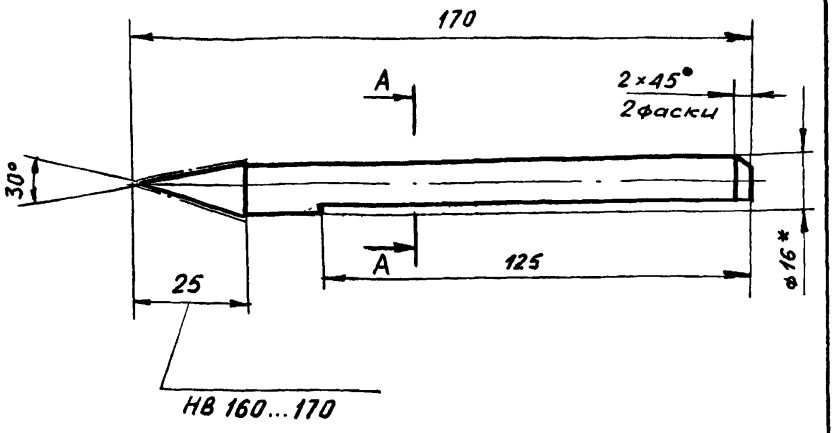

A-A повернуто

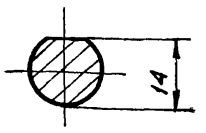

1. Предельные отклонения размеров: валов - h16, остальных - $\pm \frac{JT16}{2}$
2. * Размеры для справок.

Подп. и дата | Инв.№ дубл. | Взам. инв.№ | Подп. и дата | Инв.№ подл.

Изм.	Лист	N докум.	Подп.	Дата
Разраб.		Кузьмина		
Пров.		Числова		
Т.контр.				
ГИП		Тюрин		9.84
Н.контр.		Панова		
Утв.		Кузнецов		9.84

ПВ2.04.00.01 т.п. 705-1-206.86

Чертилка

Лит.	Масса	Масштаб
И	0,2	1:1
Лист	Листов 1	

Круг В16 ГОСТ 2590-71 / 45 ГОСТ 1050-74

Гипронефтеспецмонтаж г. Москва

ПВ2.04.00.02

12,5 (√)

Т.п. 705-1-206.86 Альбом V

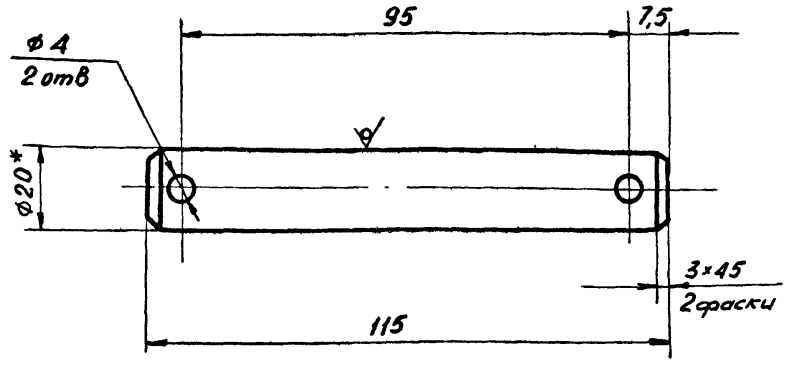

1. Неуказанные предельные отклонения размеров: отверстий - H16; валов - h16; остальных - $\pm \frac{JT16}{2}$.

Подп. и дата | Инв.№ дубл. | Взам. инв.№ | Подп. и дата | Инв.№ подл.

Изм.	Лист	N докум.	Подп.	Дата
Разраб.		Кузьмина		
Пров.		Числова		
Т.контр.				
ГИП		Тюрин		9.84
Н.контр.		Панова		
Утв.		Кузнецов		9.84

ПВ2.04.00.02 т.п. 705-1-206.86

Ось

Лит.	Масса	Масштаб
И	0,23	1:1
Лист	Листов	

Круг В20 ГОСТ 2590-71 / Ст.3 ГОСТ 535-79

Гипронефтеспецмонтаж г. Москва

ПВ2.04.03.01

(√)

Т.п. 705-1-206.86 Альбом V

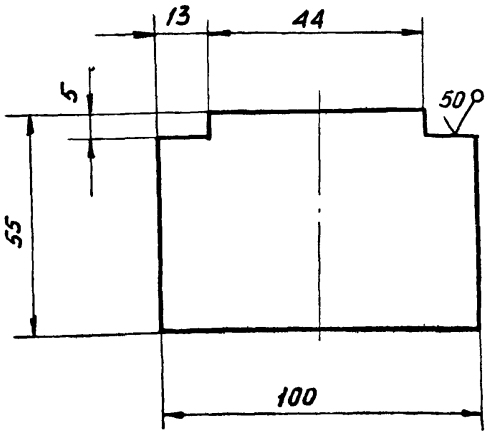

Неуказанные предельные отклонения размеров: валов - h16; остальных - $\pm \frac{JT16}{2}$

Подп. и дата | Инв.№ дубл. | Взам. инв.№ | Подп. и дата | Инв.№ подл.

Изм.	Лист	N докум.	Подп.	Дата
Разраб.		Кузьмина		
Пров.		Числова		
Т.контр.				
ГИП		Тюрин		9.84
Н.контр.		Панова		
Утв.		Кузнецов		9.84

ПВ2.04.03.01 т.п. 705-1-206.86

Пластина

Лит.	Масса	Масштаб
И	0,3	1:2
Лист	Листов 1	

Лист 6-10 ГОСТ 19903-74 / Ст.3 ГОСТ 14637-79

Гипронефтеспецмонтаж г. Москва

ПВ5К.03.00.00 СБ

Типовой проект 705-1-206.86

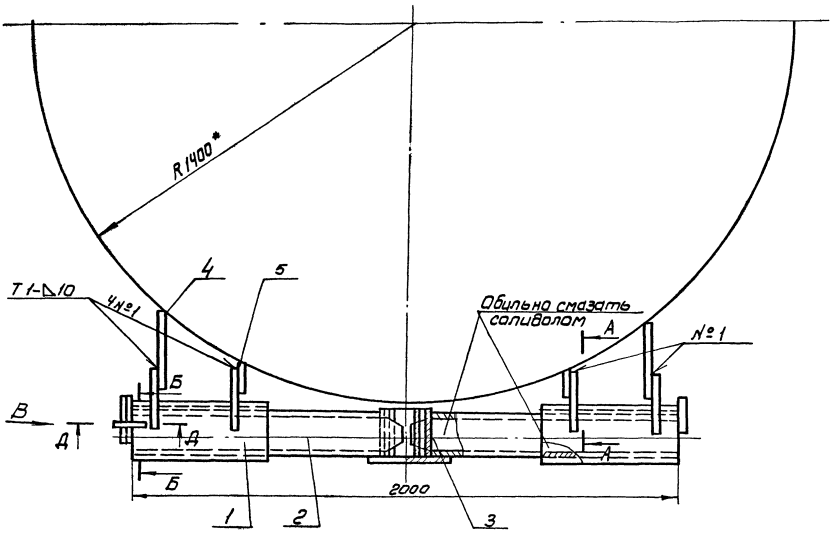

А-А
М1:5

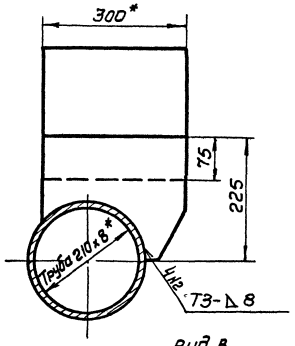

Б-Б
М1:5

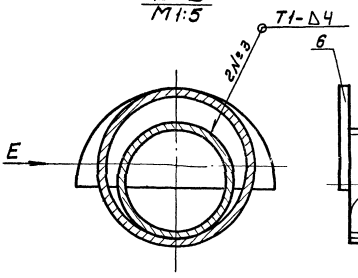

Вид Е
М1:5

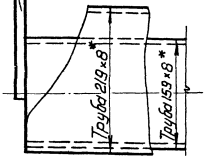

Вид В
М1:2,5

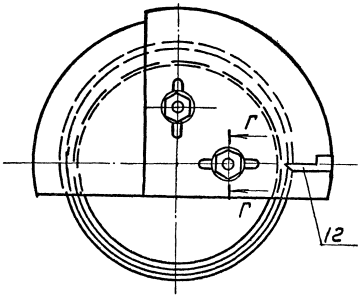

Г-Г
М1:4

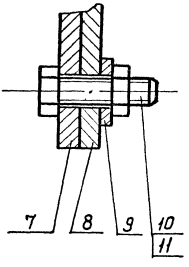

Д-Д
М1:10

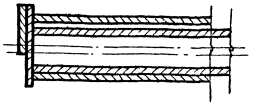

1. Сварные швы по ГОСТ 5264-80.
Электроды сварочные типа Э-42А ГОСТ 9467-75.
2. Деталь поз.8 (угловой сектор) изготовить по одному на каждую высоту рулона (см. лист „Подъем рулона стенки краном").
3. Деталь поз.6, 7, 13 приварить после сборки опоры поз.1 с осью поз.2.
4. Неуказанные предельные отклонения размеров: валов - h16, остальных $\pm \frac{IT16}{2}$
5. *Размеры для справок.

Изм.	Лист	№ докум.	Подп.	Дата			
Разраб.		Числова			Шкворнь для подъема рулонов массой до 30т. Сварочный чертеж	Лит.	Масса	Масштаб
Пров.		Кузьмина					110.11	1:10
Т.контр.						Лист	Листов 1	
ГИП		Тюрин				Гипронефтеспецмонтаж г. Москва		
Н.контр.		Панова						
Утв.		Кузнецов						

Инв.№ подл. | Подп. и дата | Взам. инв.№ | Инв.№ дубл. | Подп. и дата

705-1-206.86

Альбом V
Тп. 705-1-206.86

Форм.	Зона	Поз.	Обозначение	Наименование	Кол.	Примечание
				Стандартные изделия		
		9		Шайба 24-002		
				Гост 11371-79	2	
		10		Болт М24х65.56.026		
				ГОСТ 7798-70	2	
		11		Гайка М24.4.026		
				ГОСТ 5915-70	2	

Инв.№ подл. | Подп. и дата | Взам. инв.№ | Инв.№ дубл. | Подп. и дата

Изм. Лист N докум. Подп. Дата

т.п. 705-1-206.86
ПВ5К.03.00.00 | Лист 2

Альбом V
Тп. 705-1-206.86

Форм.	Зона	Поз.	Обозначение	Наименование	Кол.	Примечание
				Документация		
22			ПВ5К.03.00.00 СБ	Сборочный чертеж		
				Сборочные единицы		
11		1	ПВ5К.03.01.00	Опора	2	
11		2	ПВ5К.03.02.00	Ось горизонтальная	1	
11		3	ПВ5К.03.03.00	Ось вертикальная	1	
				Детали		
БЧ		4	ПВ5К.03.00.01	Пластина		
				Лист 6-12 ГОСТ 19903-74 Ст.3 ГОСТ 14637-79		
				250х300	2	1,4 кг
БЧ		5	ПВ5К 03 00.02	Пластина		
				Лист 6-12 ГОСТ 19903-74 Ст.3 ГОСТ 14637-79		
				250х150	2	0,7 кг
11		6	ПВ5К.03.00.03	Ограничитель	2	
		7	-01	Ограничитель	1	
11		8	ПВ5К.03.00.05	Угловой сектор	1	
БЧ		12	ПВ5К.03.00.05	Стрелка		
				Полоса Б4х20 ГОСТ 103-75 Ст.3 ГОСТ 535-79		
				L=400	1	0,2 кг

Инв.№ подл. | Подп. и дата | Взам. инв.№ | Инв.№ дубл. | Подп. и дата

Изм.	Лист	N докум.	Подп.	Дата
Разраб.		Кузьмина		
Пров.		Числова		
ГИП		Тюрин		9.84
Н.контр.		Панова		
Утв.		Кузнецов		9.84

т.п. 705-1-206.86
ПВ5К.03.00.00

Шарнир для подъема рулона массой до 30 тонн

Лит	Лист	Листов
И	1	2

Гипронефтеспецмонтаж г. Москва

ПВ5К.03.01.00 СБ

Альбом V
Тп. 705-1-206.86

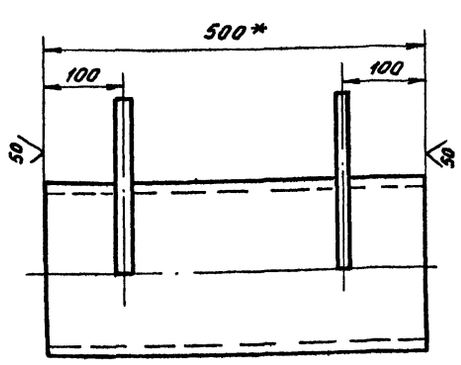

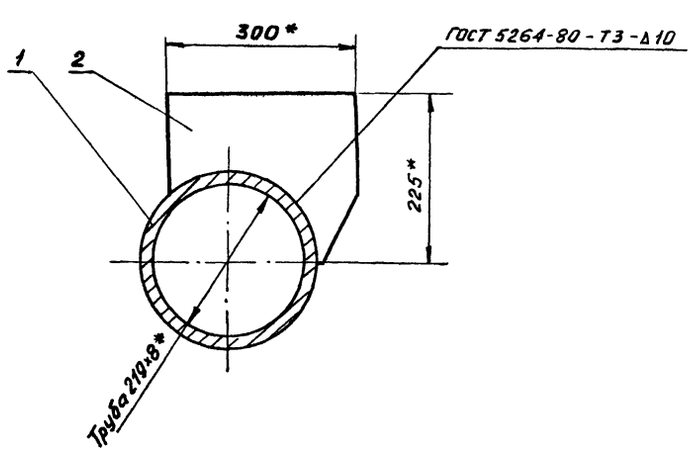

Поз. 2
М1:4

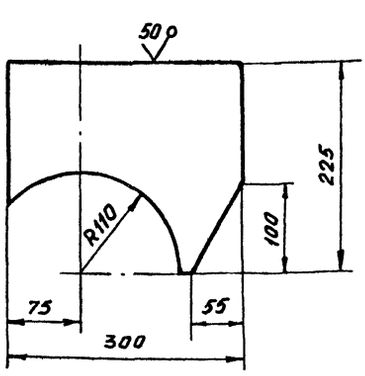

1. Электроды сварочные типа Э42А ГОСТ 9467-75.
2. Неуказанные предельные отклонения размеров:
   валов - h16,
   отверстий - H16,
   остальных - $\pm \frac{JT16}{2}$.
3. *Размеры для справок.

Инв.№ подл. | Подп. и дата | Взам. инв.№ | Инв.№ дубл. | Подп. и дата

Изм.	Лист	N докум.	Подп.	Дата
Разраб.		Кузьмина		
Пров.		Числова		
Т.контр.				
ГИП		Тюрин		1.84
Н.контр.		Панова		
Утв.		Кузнецов		1.84

т.п. 705-1-206.86
ПВ5К.03.01.00 СБ

Опора
Сборочный чертеж

Лит.	Масса	Масштаб
	30,0	1:5
Лист	Листов 1	

Гипронефтеспецмонтаж г. Москва

Форм.	Зона	Поз.	Обозначение	Наименование	Кол.	Примечание
				Документация		
12			ПВ5К.03.01.00 СБ	Сборочный чертеж		
				Детали		
БЧ		1	ПВ5К.03.01.01	Труба		
				Труба 219×8 ГОСТ 8732-78 / В10 ГОСТ 8731-74		
				L = 500	1	21,0 кг
БЧ		2	ПВ5К.03.01.02	Ребро		
				Лист Б-12 ГОСТ 19903-74 / Ст.3 ГОСТ 14637-79		
				300×225	2	4,5 кг

Альбом V

Т.п. 705-1-206.86

Подп. и дата | Инв. № дубл. | Взам. инв. № | Подп. и дата | Инв. № подл.

Изм.	Лист	N докум.	Подп.	Дата
Разраб.		Кузьмина		
Пров.		Числова		
Т.контр.		Тюрин		9.84
Н.контр.		Панова		
Утв.		Кузнецов		9.84

т.п. 705-1-206.86
ПВ5К.03.01.00

Отдел

Лит	Лист	Листов
И		1

Гипронефтеспецмонтаж г. Москва

ПВ5К.03.02.01

50 V (V)

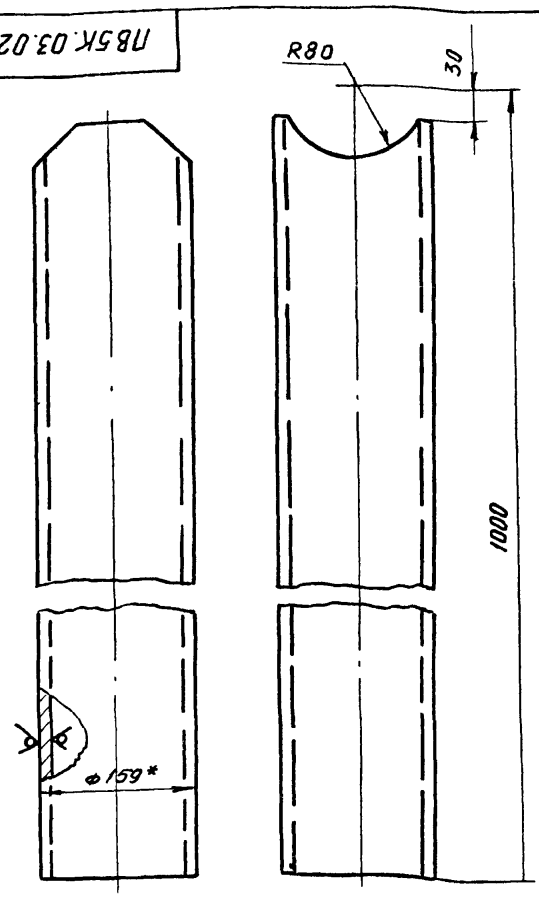

т.п. 705-1-206.86
ПВ5К.03.02.01

Труба

Лит	Масса	Масштаб
И	29,8	1:4
Лист	Листов 1	

Труба 159×8 ГОСТ 8732-78 / В10 ГОСТ 8731-74

Гипронефтеспецмонтаж г. Москва

Форм.	Зона	Поз.	Обозначение	Наименование	Кол.	Примечание
				Документация		
11			ПВ5К.03.02.00 СБ	Сборочный чертеж		
				Детали		
11			ПВ5К.03.02.01	Труба	2	
БЧ			ПВ5К.03.02.02	Патрубок		
				Труба 159×8 ГОСТ 8732-78 / В10 ГОСТ 8731-74		
				L = 170	1	5,0 кг

Альбом V

Т.п. 705-1-206.86

Подп. и дата | Инв. № дубл. | Взам. инв. № | Подп. и дата | Инв. № подл.

Изм.	Лист	N докум.	Подп.	Дата
Разраб.		Кузьмина		
Пров.		Числова		
ГИП		Тюрин		9.84
Н.контр.		Панова		
Утв.		Кузнецов		9.84

т.п. 705-1-206.86
ПВ5К.03.02.00

Ось горизонтальная

Лит.	Лист	Листов
И		1

Гипронефтеспецмонтаж г. Москва

ПВ5К.03.02.00 СБ

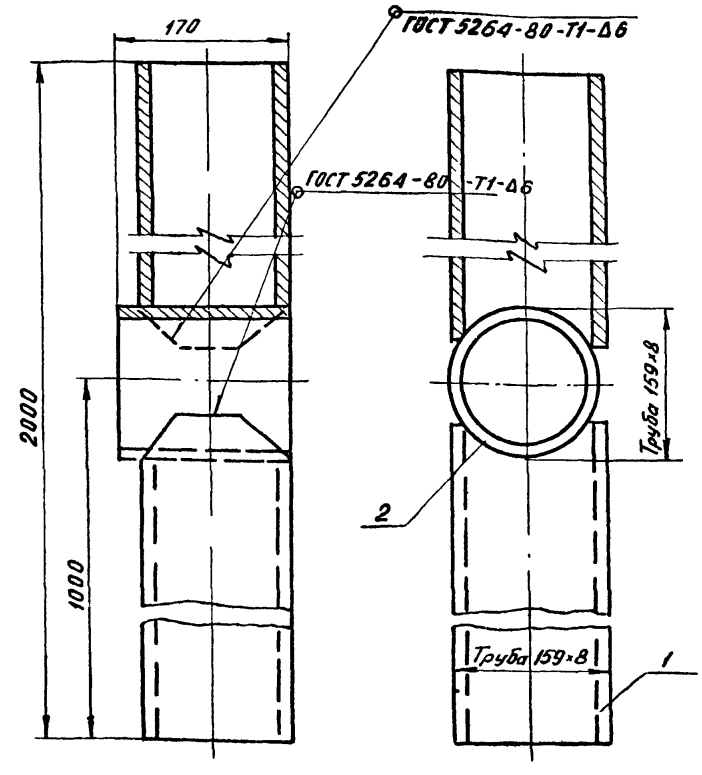

т.п. 705-1-206.86
ПВ5К.03.02.00 СБ

Ось горизонтальная Сборочный чертеж

Лит	Масса	Масштаб
И	64,6	1:4
Лист	Листов 1	

Гипронефтеспецмонтаж г. Москва

Альбом V
Типовой проект
705-1-206.86

Формат	Зона	Поз.	Обозначение	Наименование	Кол.	Примеч.
				Документация		
А1			ПВ5К.03.03.00 СБ	Сборочный чертеж		
				Детали		
Б4		1	ПВ5К.03.03.01	Пластина Лист $\frac{Б\text{-}12\ ГОСТ\ 19903\text{-}74}{Ст.3\ ГОСТ\ 14637\text{-}75}$ 300×300	1	8,5 кг
Б4		2	ПВ5К.03.03.02	Труба Труба $\frac{133\times8\ ГОСТ\ 8732\text{-}78}{В\ 10\ ГОСТ\ 8731\text{-}74}$ L=170	1	4,9 кг

Изм.	Лист	№ докум.	Подп.	Дата
Разраб.	Числова			9.84
Пров.	Кузьмина			9.84
ГИП	Тюрин			9.84
Н.контр.	Панова			9.84
Утв.	Кузнецов			9.84

ПВ5К.03.03.00

Ось вертикальная

Лит.	Лист	Листов
		1

Гипронефтеспецмонтаж г. Москва

Инв.№ подл. | Подп. и дата | Взам. инв.№ | Инв.№ дубл. | Подп. и дата

ПВ5К.03.00.03

25 V (V)

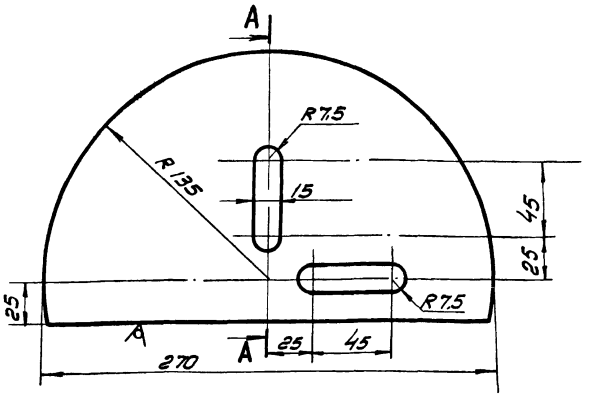

A–A повернуто

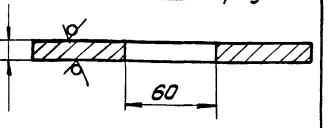

Обозначение	Масса, кг	Примеч.
ПВ5К.3-0-3	3,2	без пазов
-01	2,9	с пазами

1. Неуказанные предельные отклонения размеров: валов - h16; отверстий - H16; остальных - $\pm\frac{IT16}{2}$
2. *Размер для справок.

Изм.	Лист	№ докум.	Подп.	Дата
Разраб.	Числова			9.84
Пров.	Кузьмина			9.84
Т.контр.				
ГИП	Тюрин			9.84
Н.контр.	Панова			9.84
Утв.	Кузнецов			9.84

ПВ5К.03.00.03

Ограничитель

Лит.	Масса	Масштаб
	См. табл.	1:2
Лист	Листов 1	

Полоса 10×160 ГОСТ 103-76 Ст.3 ГОСТ 535-79

Гипронефтеспецмонтаж г. Москва

Инв.№ подл. | Подп. и дата | Взам. инв.№ | Инв.№ дубл. | Подп. и дата

ПВ5К.03.03.00СБ

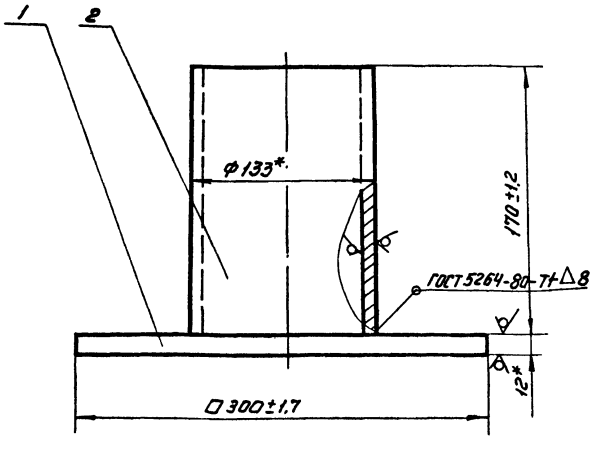

1. Электроды сварочные типа Э42А ГОСТ 9467-75
2. * Размеры для справок.

Изм.	Лист	№ докум.	Подп.	Дата
Разраб.	Числова			9.84
Пров.	Кузьмина			9.84
Т. контр.				
ГИП	Тюрин			9.84
Н. контр.	Панова			9.84
Утв	Кузнецов			9.84

т.п. 705-1-206.86
ПВ5К.03.03.00 СБ

Ось вертикальная
Сборочный чертеж

Лит.	Масса	Масштаб
	13.4	1:25
Лист	Листов 1	

Гипронефтеспецмонтаж г. Москва

Инв.№ подл. | Подп. и дата | Взам. инв.№ | Инв.№ дубл. | Подп. и дата

ПВ5К.03.00.05

25 V (V)

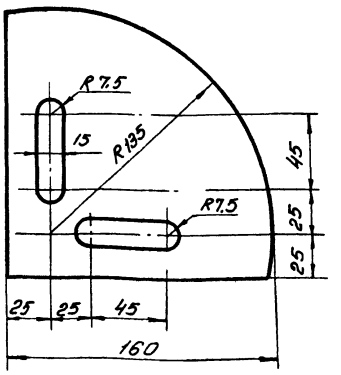

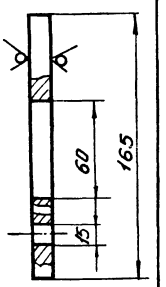

Неуказанные предельные отклонения размеров: отверстий - H16; валов - h16; остальных - $\pm\frac{IT16}{2}$

Изм.	Лист	№ докум.	Подп.	Дата
Разраб.	Числова			9.84
Пров.	Кузьмина			9.84
Т. кс.тр.				
ГИП	Тюрин			9.84
Н. контр.	Панова			9.84
Утв	Кузнецов			9.84

т.п. 705-1-206.86
ПВ5К.03.00.05

Угловой сектор

Лит.	Масса	Масштаб
	1.7	1:2
Лист	Листов 1	

Полоса 10×160 ГОСТ 103-76 Ст.3 ГОСТ 535-79

Гипронефтеспецмонтаж г. Москва

Инв.№ подл. | Подп. и дата | Взам. инв.№ | Инв.№ дубл. | Подп. и дата

ПВЗ.02.00.01

Альбом V

Т.п. 705-1-206.86

Инв.№подл. | Подп. и дата | Взам.инв.№ | Инв.№дубл. | Подп. и дата

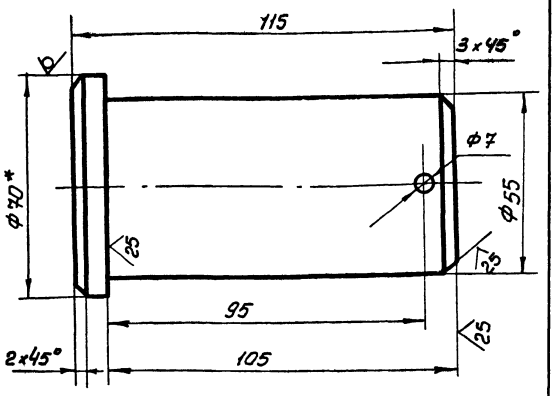

1. Неуказанные предельные отклонения размеров: валов - h16, отверстий - H16, остальных $\pm \frac{JT16}{2}$
2 *Размер для справок.

Изм.	Лист	№ докум.	Подп.	Дата
Разраб.		Числова		
Пров.		Кузьмина		
Т. контр.				
ГИП		Тюрин		1.84
Н. контр.		Панова		
Утв.		Кузнецов		9.84

ПВЗ.02.00.01 Т.П. 705-1-206.86

Палец

Лит	Масса	Масштаб
	2.2	1:1

Лист | Листов 1

Круг В-70 ГОСТ 2590-71 / Ст5 ГОСТ 535-79

Гипронефтеспецмонтаж г. Москва

Формат	Зона	Поз.	Обозначение	Наименование	Кол.	Примечание
				Документация		
12			ПВЗ.02.00.00СБ	Сборочный чертеж		
				Сборочные единицы		
11		1	ПВЗ.02.01.00	Втулка	1	
11		2	ПВЗ.02.02.00	Корпус	1	
				Детали		
11		3	ПВЗ.02.00.01	Палец	1	
				Стандартные изделия		
		4		Шплинт 63×75-002 ГОСТ 397-79	1	0.02 кг

Изм.	Лист	№ докум.	Подп.	Дата
Разраб.		Числова		
Пров.		Кузьмина		
ГИП		Тюрин		1.84
Н. контр.		Панова		
Утв.		Кузнецов		9.84

ПВЗ.02.00.00 Т.П. 705-1-206.86

Скоба для развертывания рулона

Лит.	Лист	Листов
И		1

Гипронефтеспецмонтаж г. Москва

ПВЗ.02.00.00СБ

Альбом V

Т.п. 705-1-206.86

Инв.№подл. | Подп. и дата | Взам.инв.№ | Инв.№дубл. | Подп. и дата

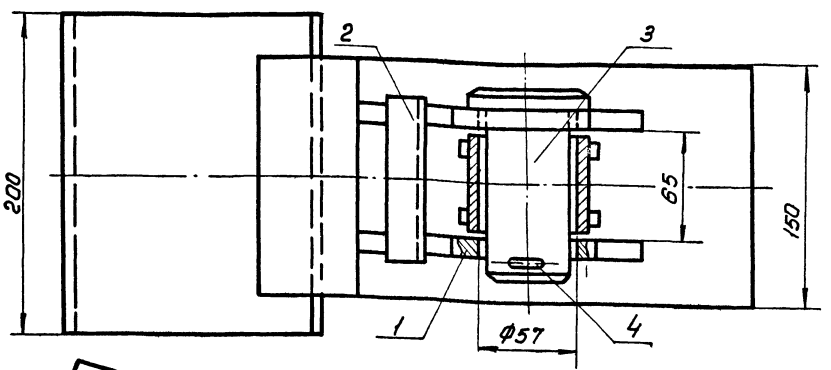

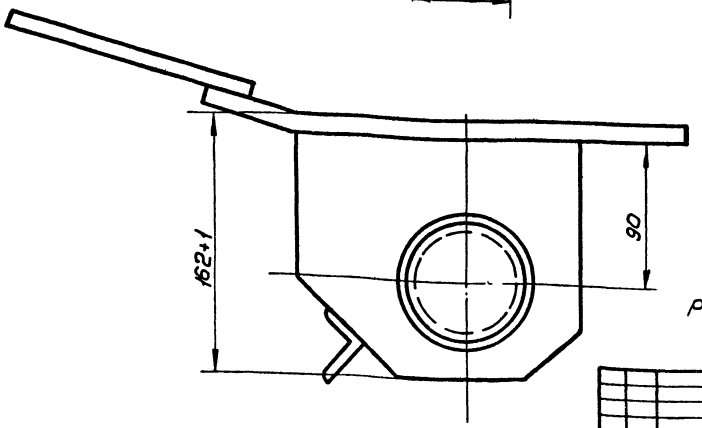

Размеры для справок

Изм.	Лист	№ докум.	Подп.	Дата
Разраб.		Числова		
Пров.		Кузьмина		
Н. контр.				
ГИП		Тюрин		1.84
Н. контр.		Панова		
Утв.		Кузнецов		9.84

ПВЗ.02.00.00СБ Т.П. 705-1-206.86

Скоба для развертывания рулона

Сборочный чертеж

Лит.	Масса	Масштаб
	1.3	1:2

Лист | Листов 1

Гипронефтеспецмонтаж г. Москва

Альбом V

т.п. 705-1-206.86

ПВ3.02.02.02

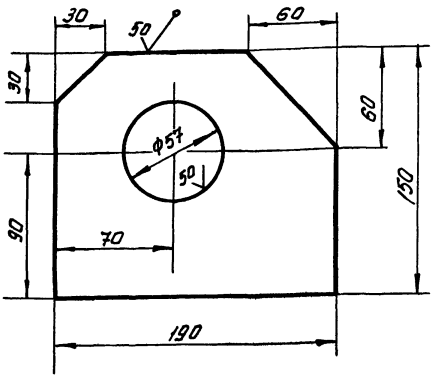

Неуказанные предельные отклонения размеров: отверстий - H16; валов - h16; остальных $\pm \frac{JT16}{2}$

Изм.	Лист	№ докум.	Подп.	Дата
Разраб.		Числова		
Пров.		Кузьмина		
Т.контр.				
ГИП		Тюрин		9.84
Н.контр.		Панова		
Утв.		Кузнецов		9.84

ПВ3.02.02.02 т.п. 705-1-206.86

Щека

Лит. | Масса 2,5 | Масштаб 1:2

Лист | Листов 1

Полоса 12×150 ГОСТ 103-76 / Ст3 ГОСТ 535-79

Гипронефтеспецмонтаж г. Москва

Инв. № подл. | Подп. и дата | Взам. инв. № | Инв. № дубл. | Подп. и дата

Альбом V

т.п. 705-1-206.86

Формат	Зона	Поз.	Обозначение	Наименование	Кол.	Примечание
				Документация		
12			ПВ3.02.02.00СБ	Сборочный чертеж		
				Детали		
Б4		1	ПВ3.02.02.01	Пластина		
				Полоса 12×150 ГОСТ 103-76 / Ст3 ГОСТ 535-79		
				L = 200	1	3,0 кг
11		2	ПВ3.02.02.02	Щека	2	
Б4		3	ПВ3.02.02.03	Перекладина		
				Уголок Б-32×32×4 ГОСТ 8509-72 / Ст3 ГОСТ 535-79		
				L = 100	1	0,20 кг
Б4		4	ПВ3.02.02.04	Пластина	7	
				Полоса 12×150 ГОСТ 103-76 / Ст3 ГОСТ 535-79		
				L = 300	1	4,20 кг

т.п. 705-1-206.86

ПВ3.02.02.00

Изм.	Лист	№ докум.	Подп.	Дата
Разраб.		Числова		
Пров.		Кузьмина		
ГИП		Тюрин		9.84
Н.контр.		Панова		
Утв.		Кузнецов		9.84

Корпус

Лит. И | Лист | Листов 1

Гипронефтеспецмонтаж г. Москва

Инв. № подл. | Подп. и дата | Взам. инв. № | Инв. № дубл. | Подп. и дата

Альбом V

т.п. 705-1-206.86

ПВ3.02.02.00СБ

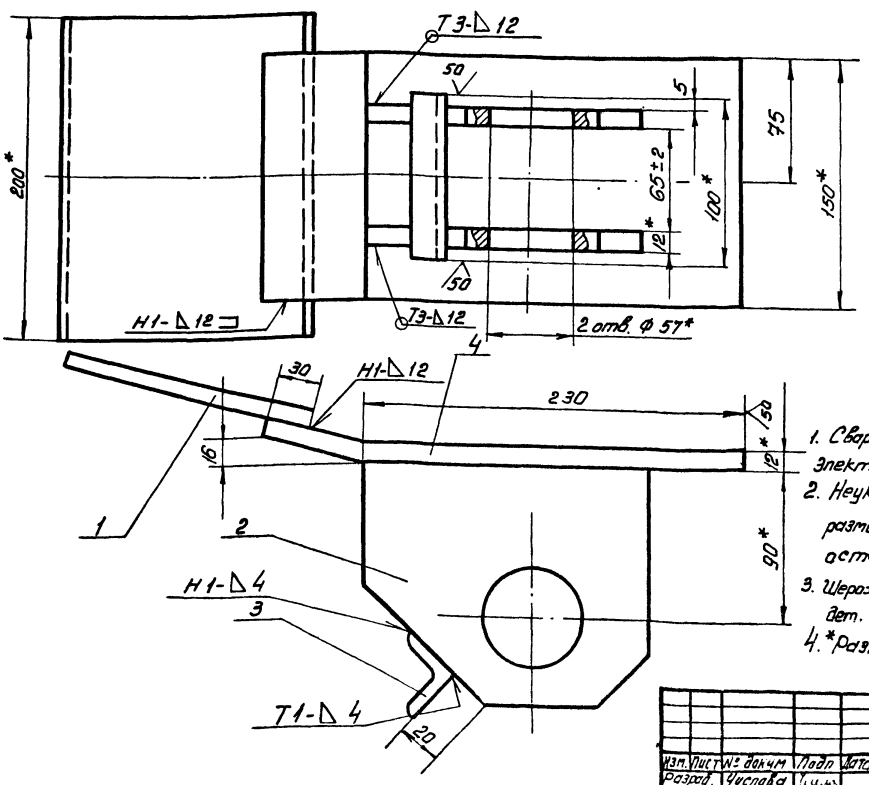

1. Сварные швы по ГОСТ 5264-80 Электроды типа Э-42А ГОСТ 9467-75
2. Неуказанные предельные отклонения размеров: валов - h16; отверстий - H16; остальных $\pm \frac{JT16}{2}$
3. Шероховатость поверхностей реза для дет. Б4 50
4. *Размеры для справок

т.п. 705-1-206.86

ПВ3.02.02.00СБ

Изм.	Лист	№ докум.	Подп.	Дата
Разраб.		Числова		
Пров.		Кузьмина		
Т.контр.				
ГИП		Тюрин		9.84
Н.контр.		Панова		
Утв.		Кузнецов		9.84

Корпус

Сборочный чертеж

Лит. | Масса 10,0 | Масштаб 1:2

Лист | Листов 1

Гипронефтеспецмонтаж г. Москва

Инв. № подл. | Подп. и дата | Взам. инв. № | Инв. № дубл. | Подп. и дата

ПВ3.02.01.01

50 V(V)

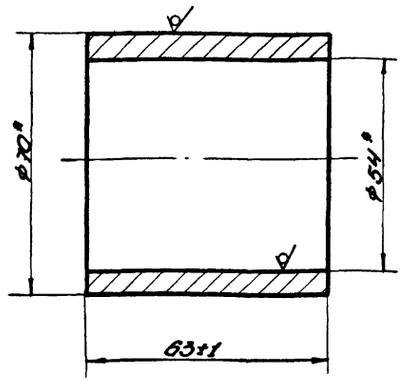

* Размеры для справок.

Альбом V

Т.п. 705-1-206.86

Изм.	Лист	№ докум.	Подп.	Дата	т.п. 705-1-206.86 ПВ3.02.01.01			
Разраб.		Кузьмина			Втулка	Лит.	Масса	Масштаб
Пров.		Числова				И	0,7	1:1
Т. контр.						Лист	Листов 1	
ГИП		Тюрин		9.84	Труба 70х8 ГОСТ 8732-78 В10 ГОСТ 8731-74	Гипронефтеспецмонтаж г. Москва		
Н. контр.		Панова						
Нач.		Кузнецов		9.84				

Копировал

Формат А3

ПВ3.02.01.02

25 V(V)

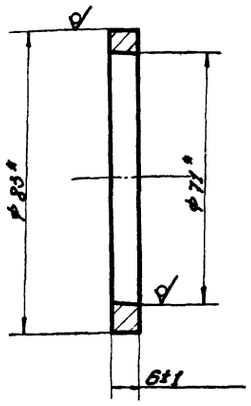

* Размеры для справок.

Альбом V

Т.п. 705-1-206.86

Изм.	Лист	№ докум.	Подп.	Дата	т.п. 705-1-206.86 ПВ3.02.01.02			
Разраб.		Кузьмина			Кольцо	Лит.	Масса	Масштаб
Пров.		Числова					0,15	1:1
Т. контр.						Лист	Листов 1	
ГИП		Тюрин		9.84	Труба 83х6 ГОСТ 8732-78 В10 ГОСТ 8731-74	Гипронефтеспецмонтаж г. Москва		
Н. контр.		Панова						
Нач.		Кузнецов		9.84				

Копировал

Формат А3

ПВ3.02.01.00СБ

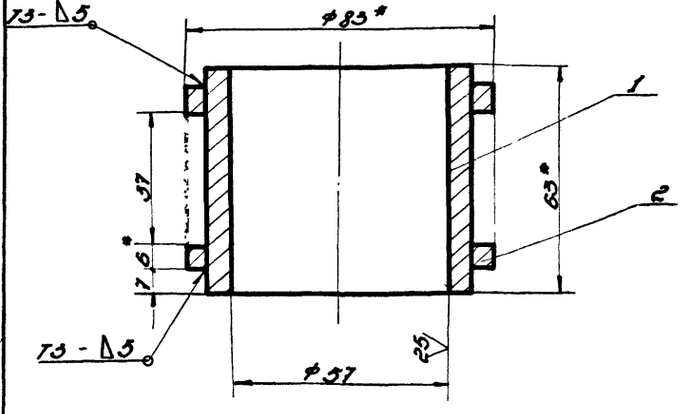

1. Сварные швы по ГОСТ 5264-80.
   Электроды типа Э42А ГОСТ 9467-75.
2. Неуказанные предельные отклонения размеров: отверстий - H16; остальных - $\pm\frac{IT16}{2}$.
3. * Размеры для справок.

Альбом V

Т.п. 705-1-206.86

Изм.	Лист	№ докум.	Подп.	Дата	т.п. 705-1-206.86 ПВ3.02.01.00СБ			
Разраб.		Кузьмина			Втулка	Лит.	Масса	Масштаб
Пров.		Числова			Сборочный чертеж		1,2	1:1
Т. контр.						Лист	Листов 1	
ГИП		Тюрин		9.84		Гипронефтеспецмонтаж г. Москва		
Н. контр.		Панова						
Нач.		Кузнецов		9.84				

Формат	Зона	Поз.	Обозначение	Наименование	Кол.	Примечание
				Документация		
А1			ПВ3.02.01.00СБ	Сборочный чертеж		
				Детали		
А1		1	ПВ3.02.01.01	Втулка	1	
А1		2	ПВ3.02.01.02	Кольцо	2	

Альбом V

Т.п. 705-1-206.86

Изм.	Лист	№ докум.	Подп.	Дата	т.п. 705-1-206.86 ПВ3.02.01.00			
Разраб.		Кузьмина			Втулка	Лит.	Лист	Листов
Пров.		Числова				И		1
Т. контр.						Гипронефтеспецмонтаж г. Москва		
ГИП		Тюрин		9.84				
Н. контр.		Панова						
Нач.		Кузнецов		9.84				

ПВ8.05.00.00СБ

Альбом V

Типовой проект 705-1-206.86

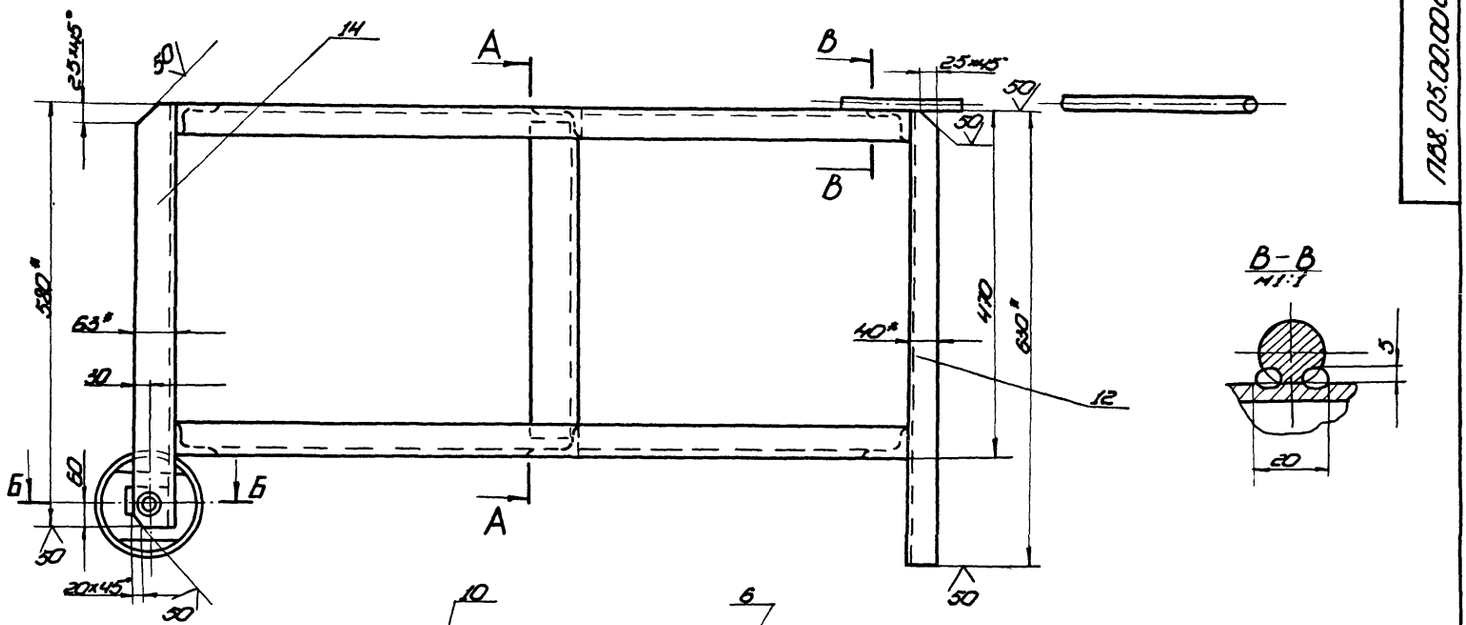

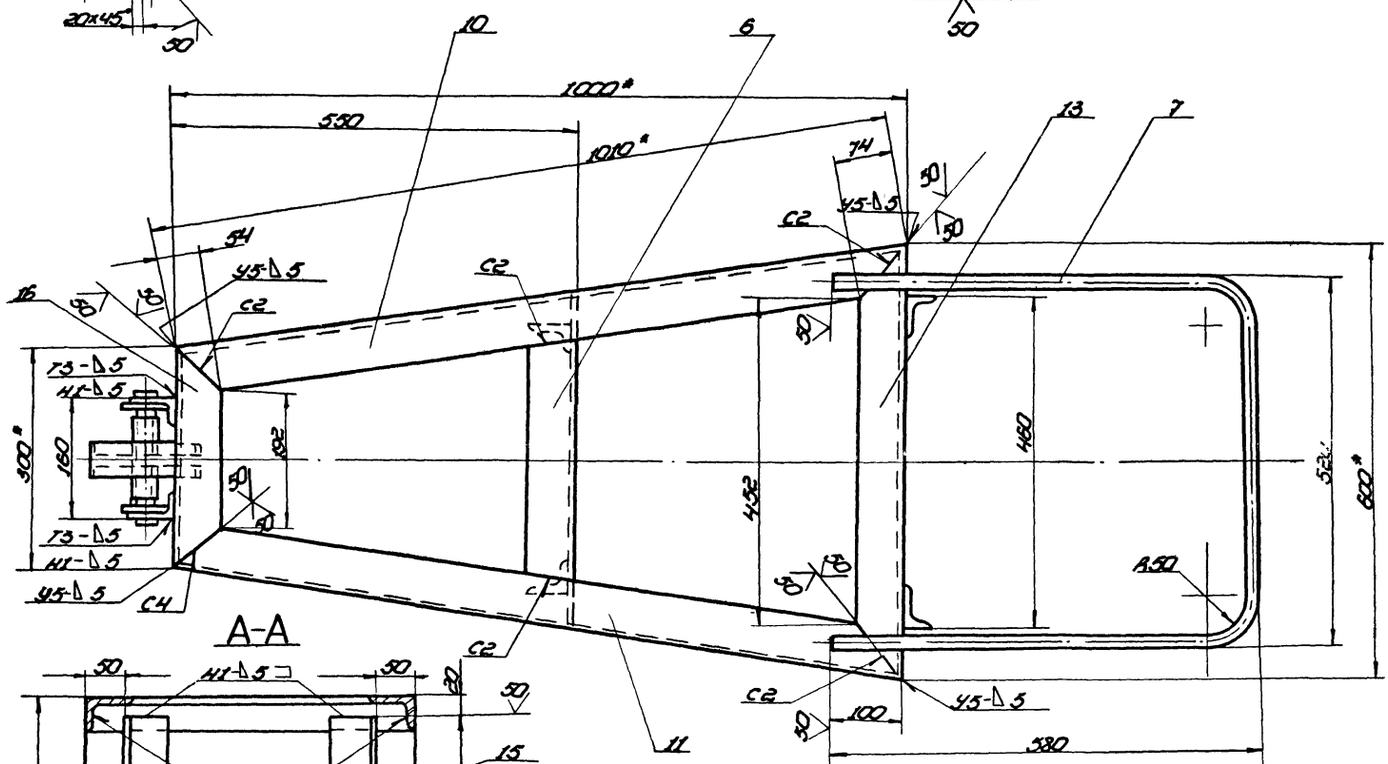

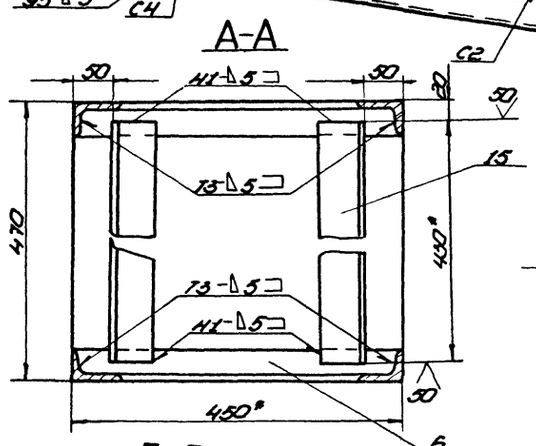

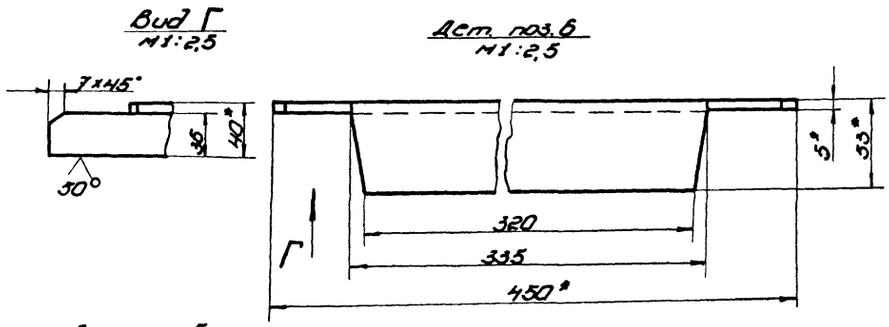

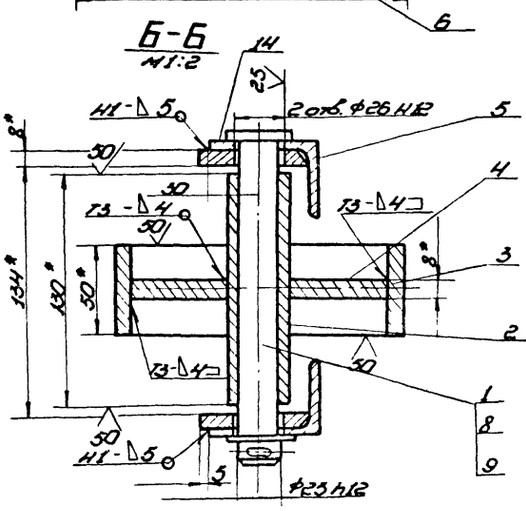

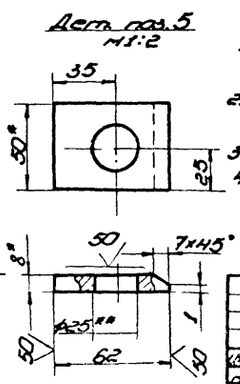

1. Сварные швы по ГОСТ 5264-80. Электроды типа Э42А ГОСТ 9467-75. Шов №1 - сварка ручная электродуговая.
2. Неуказанные предельные отклонения размеров: отверстий Н-14; валов-h14; остальных $-\pm\frac{IT16}{2}$.
3.* Размеры для справок.
4.** Отверстие Ф25 в дет. поз. 5 сверлить после сварки.

Изм.	Лист	Подпись	Подп.	Дата	т.п. 705-1-206.86 ПВ8.05.00.00СБ			
Разраб.		Кузьмина			Упор клиновой сборочный чертеж	Лит.	Масса	Масштаб
Пров.		Числова					46,5	1:5
Т. контр.						Лист	Листов 1	
Гип.		Тюрин		9.84		Гипронефтеспецмонтаж г. Москва		
Н. контр.		Панова						
У.В.		Кузнецов		7.84				

Инв. № подл. | Подп. и дата | Взам. инв. № | Инв. № дубл. | Подп. и дата

Типовой проект 705-1-206.86 Альбом V

Формат	Зона	Поз.	Обозначение	Наименование	Кол.	Примечание
				Документация		
БЧ			ПВ8.05.00.00СБ	Сборочный чертеж		
				Детали		
11		1	ПВ8.05.00.01	Ось	1	
БЧ		2	ПВ8.05.00.02	Ступица		
				Труба 25×3.2 ГОСТ 3262-75		
				L=130	1	0.38кг
БЧ		3	ПВ8.05.00.03	Обод		
				Труба 159×8 ГОСТ 8732-78 / В10 ГОСТ 8731-74		
				L=50	1	1.50кг
11		4	ПВ8.05.00.04	Диафрагма	1	
БЧ		5	ПВ8.05.00.05	Накладка		
				Полоса Б-8×50 ГОСТ 103-76 / Ст.3 ГОСТ 535-79		
				L=52	2	0.16кг
БЧ		6	ПВ8.05.00.06	Переклабина		
				Уголок Б-63×40×5 ГОСТ 8510-72 / Ст.3 ГОСТ 535-79		
				L=450	2	1.52кг
БЧ		7	ПВ8.05.00.07	Ручка		
				Круг 8-15 ГОСТ 2590-71 / Ст.3 ГОСТ 535-79		
				L=1600	1	2.50кг
БЧ		10	ПВ8.05.00.08	Уголок L=1010		
				Уголок Б-63×40×5 ГОСТ 8510-72 / Ст.3 ГОСТ 535-79	2	3.95кг

Инв.№ подл. | Подп. и дата | Взам. инв.№ | Инв.№ дубл. | Подп. и дата

Изм.	Лист	№ докум.	Подп.	Дата
Разраб.	Кузьмина			3.84
Пров.	Числова			3.84
ГИП	Тюрин			3.84
Н.контр.	Панова			3.84
Утв.	Кузнецов			3.84

т.п. 705-1-206.86
ПВ8.05.00.00

Упор клиновой

Лит.	Лист	Листов
И	1	1

Гипронефтеспецмонтаж г. Москва

Альбом V

ПВ8.05.00.04

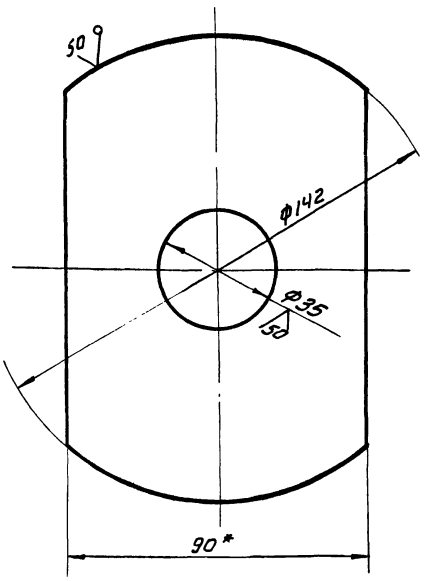

1. Неуказанные предельные отклонения размеров: отверстий - H16, валов - h16; остальных - $\pm \frac{IT16}{2}$
2* Размер для справок.

т.п. 705-1-206.86
ПВ8.05.00.04

Изм.	Лист	№ докум.	Подп.	Дата
Разраб.	Кузьмина			3.84
Пров.	Числова			3.84
Т.контр.				
ГИП	Тюрин			3.84
Н.контр.	Панова			3.84
Утв.	Кузнецов			3.84

Диафрагма

Лит.	Масса	Масштаб
	0.65	1:1
Лист	Листов 1	

Полоса Б-8×30 ГОСТ 103-76 / Ст.3 ГОСТ 535-79

Гипронефтеспецмонтаж. г. Москва

Типовой проект 705-1-206.86 Альбом V

Формат	Зона	Поз.	Обозначение	Наименование	Кол.	Примечание
БЧ		Н	ПВ8.05.00.09	Уголок		
				Уголок Б-63×40×5 ГОСТ 8510-72 / Ст.3 ГОСТ 535-79		
				L=1010	2	3.95кг
БЧ		12	ПВ8.05.00.10	Уголок		
				Уголок Б-63×40×5 ГОСТ 8510-72 / Ст.3 ГОСТ 535-79		
				L=630	2	2.46кг
БЧ		13	ПВ8.05.00.11	Уголок		
				Уголок Б-63×40×5 ГОСТ 8510-72 / Ст.3 ГОСТ 535-79		
				L=600	2	2.35кг
БЧ		14	ПВ8.05.00.12	Уголок		
				Уголок Б-63×40×5 ГОСТ 8510-72 / Ст.3 ГОСТ 535-79		
				L=580	2	2.27кг
БЧ		15	ПВ8.05.00.13	Уголок		
				Уголок Б-63×40×5 ГОСТ 8510-72 / Ст.3 ГОСТ 535-79		
				L=430	2	1.68кг
БЧ		16	ПВ8.05.00.14	Уголок		
				Уголок Б-63×40×5 ГОСТ 8510-72 / Ст.3 ГОСТ 535-79		
				L=300	2	1.17кг
				Стандартные изделия		
		8		Шайба 25.04.016		
				ГОСТ 11371-78	1	0.02кг
		9		Шплинт 5×50.002		
				ГОСТ 397-79	1	0.01кг

Инв.№ подл. | Подп. и дата | Взам. инв.№ | Инв.№ дубл. | Подп. и дата

Изм.	Лист	№ докум.	Подп.	Дата

т.п. 705-1-206.86
ПВ8.05.00.00

Лист 2

Альбом V

ПВ8.05.00.01

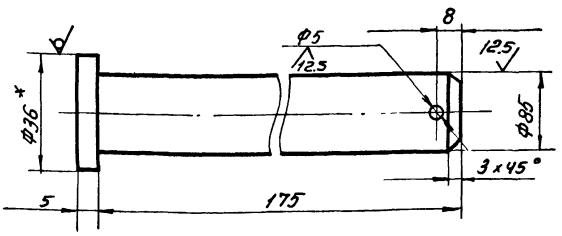

1. Неуказанные предельные отклонения размеров: отверстий - H16; валов - h16; остальных - $\pm \frac{IT16}{2}$
2* Размер для справок.

т.п. 705-1-206.86
ПВ8.05.00.01

Изм.	Лист	№ докум.	Подп.	Дата
Разраб.	Кузьмина			3.84
Пров.	Числова			3.84
Т.контр.				
ГИП	Тюрин			3.84
Н.контр.	Панова			3.84
Утв.	Кузнецов			3.84

Ось

Лит.	Масса	Масштаб
	0.7	1:1
Лист	Листов 1	

В-35 ГОСТ 2590-71 / Круг Ст.3 ГОСТ 535-79

Гипронефтеспецмонтаж. г. Москва

СФ 75 3-05

Альбом V

Т.п. 705-1-206.86

ПВ12.02.00.00

(√)А

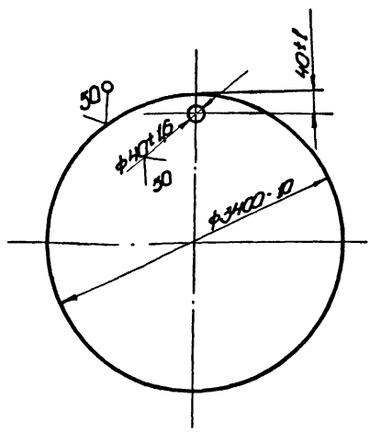

Изм.	Лист	№ докум.	Подп.	Дата
Разраб.		Кудинова		
Пров.		Числова		
Т. контр.				
ГИП		Тюрин		9.84
Н. контр.		Панова		
УГВ.		Кузнецов		9.84

Т.п. 705-1-206.86

ПВ12.02.00.00

Поддон

Лит.	Масса	Масштаб
	5800	1:20
Лист	Листов 1	

Лист Б-В ГОСТ 19903-74 Ст.3 ГОСТ 14637-79

Гипронефтеспецмонтаж г. Москва

Копировал

Формат А1

Альбом V

Т.п. 705-1-206.86

ПВ12.01.00.00

(√)А

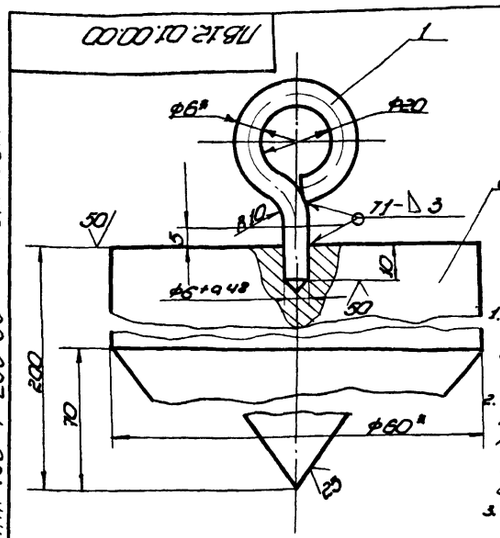

1. Сварные швы по ГОСТ 5264-80. Электроды типа Э42А ГОСТ 9467-75.
2. Неуказанные предельные отклонения размеров: валов - h16; отверстий - H16; остальных - ±IT16/2.
3. * Размеры для справок.

Формат	Зона	Поз.	Обозначение	Наименование	Кол.	Примечание
				Детали		
54		1	ПВ12.01.00.01	Серьга		
				Круг В-В ГОСТ 2590-71 Ст.3 ГОСТ 535-79		
				L=115	1	0,03кг
54		2	ПВ12.01.00.02	Груз		
				Круг В-60 ГОСТ 2590-71 Ст.3 сп1 ГОСТ 535-79		
				L=200	1	3,7кг

Т.п. 705-1-206.86

ПВ12.01.00.00

Отбес

Сборочный чертеж

Лит.	Масса	Масштаб
	3,8	1:1
Лист	Листов 1	

Гипронефтеспецмонтаж г. Москва

Изм.	Лист	№ докум.	Подп.	Дата
Разраб.		Кудинова		
Пров.		Числова		
Т. контр.				
ГИП		Тюрин		9.84
Н. контр.		Панова		
УГВ.		Кузнецов		9.84

1

Копировал

Формат А1

Альбом V

Т.п. 705-1-206.86

Формат	Зона	Поз.	Обозначение	Наименование	Кол.	Примечание
				Документация		
11			ПВ8.04.00.00 СБ	Сборочный чертеж		
				Детали		
54		1	ПВ8.04.00.01	Пластина		
				Лист Б-В ГОСТ 19903-74 Ст.3 ГОСТ 14637-79	1	9,5кг
54		2	ПВ8.04.00.02	Опора		
				Уголок Б63х40х4 ГОСТ 8510-72* Ст.3 ГОСТ 535-79		
				L=50	2	0,16кг
				Стандартные изделия		
				Скоба СА2,5 ОСТ 5.2312-79	2	1,38кг

Изм.	Лист	№ докум.	Подп.	Дата
Разраб.		Кудинова		
Пров.		Числова		
ГИП		Тюрин		9.84
Н. контр.		Панова		

Т.п. 705-1-206.86

ПВ8.04.00.00

Кронштейн для расчалок

Лит.	Лист	Листов
И		1

Гипронефтеспецмонтаж г. Москва

Альбом V

Т.п. 705-1-206.86

ПВ8.04.00.00

(√)50

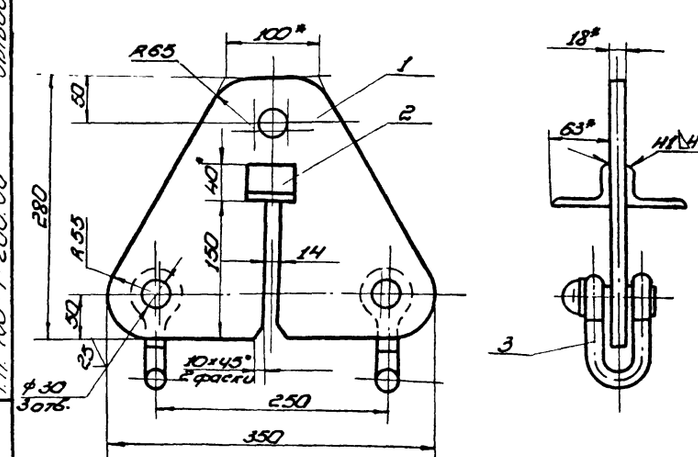

1. Сварные швы типа ГОСТ 5264-80. Электроды типа Э42А ГОСТ 9467-75.
2. Неуказанные предельные отклонения размеров: отверстий - H16; валов - h16; остальных - ±IT16/2.
3. * Размеры для справок.

Изм.	Лист	№ докум.	Подп.	Дата
Разраб.		Кудинова		
Пров.		Числова		
Т. контр.				
ГИП		Тюрин		9.84
Н. контр.		Панова		
УГВ.		Кузнецов		9.84

Т.п. 705-1-206.86

ПВ8.04.00.00 СБ

Кронштейн для расчалок

Сборочный чертеж

Лит.	Масса	Масштаб
	1,28	1:4
Лист	Листов 1	

Гипронефтеспецмонтаж г. Москва

Копировал

Формат А1

Альбом V

Т.п. 705-1-206.86

Формат	Зона	Поз.	Обозначение	Наименование	Кол.	Примечание
				Документация		
12			ПВ7.11.00.00СБ	Сборочный чертеж		
				Детали		
11		1	ПВ7.11.00.01	Уголок	2	

Инв.№ подл. | Подп. и дата | Взам. инв.№ | Инв.№ дубл. | Подп. и дата

Изм	Лист	N докум.	Подп.	Дата
Разраб.		Числова		
Пров.		Кузьмина		
Т.контр.		Тюрин		9.84
Н.контр.		Панова		
Утв.		Кузнецов		9.84

т.п. 705-1-206.86
ПВ7.11.00.00

Клин

Лит.	Лист	Листов
И		1

Гипронефтеспецмонтаж г. Москва

ПВ7.11.00.01

Альбом V

Т.п. 705-1-206.86

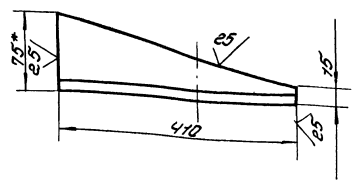

1. Неуказанные предельные отклонения размеров: валов - h16.
2. * Размер для справок.

Инв.№ подл. | Подп. и дата | Взам. инв.№ | Инв.№ дубл. | Подп. и дата

Изм	Лист	N докум.	Подп.	Дата
Разраб.		Числова		
Пров.		Кузьмина		
Т.контр.				
Гип.		Тюрин		9.84
Н.контр.		Панова		
Утв.		Кузнецов		9.84

т.п. 705-1-206.86
ПВ7.11.00.01

Уголок

Лит.	Масса	Масштаб
И	3,6	1:5

Лист | Листов 1

Уголок Б-75×75×8 ГОСТ 8509-72
Ст.3 ГОСТ 535-79

Гипронефтеспецмонтаж г. Москва

ПВ7.11.00.00СБ

Альбом V

Т.п. 705-1-206.86

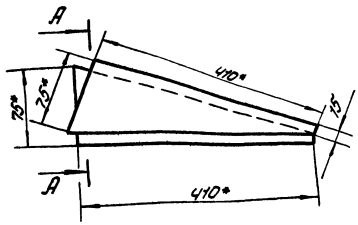

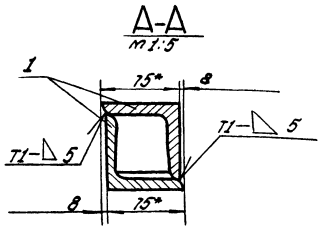

1. Сварные швы по ГОСТ 5264-80. Электроды сварочные типа Э42А ГОСТ 9467-75.
2. Неуказанные предельные отклонения размеров: остальных $\pm \frac{IT16}{2}$
3. * Размеры для справок.

Инв.№ подл. | Подп. и дата | Взам. инв.№ | Инв.№ дубл. | Подп. и дата

Изм	Лист	N докум.	Подп.	Дата
Разраб.		Кузьмина		
Пров.		Числова		
Т.контр.				
Гип.		Тюрин		9.84
Н.контр.		Панова		
Утв.		Кузнецов		9.84

т.п. 705-1-206.86
ПВ7.11.00.00 СБ

Клин
Сборочный чертеж

Лит.	Масса	Масштаб
	4.0	1:5

Лист | Листов 1

Гипронефтеспецмонтаж г. Москва

СФ 753-05

ПВ6.07.00.00СБ

Типовой проект 705-1-206.86 Альбом V

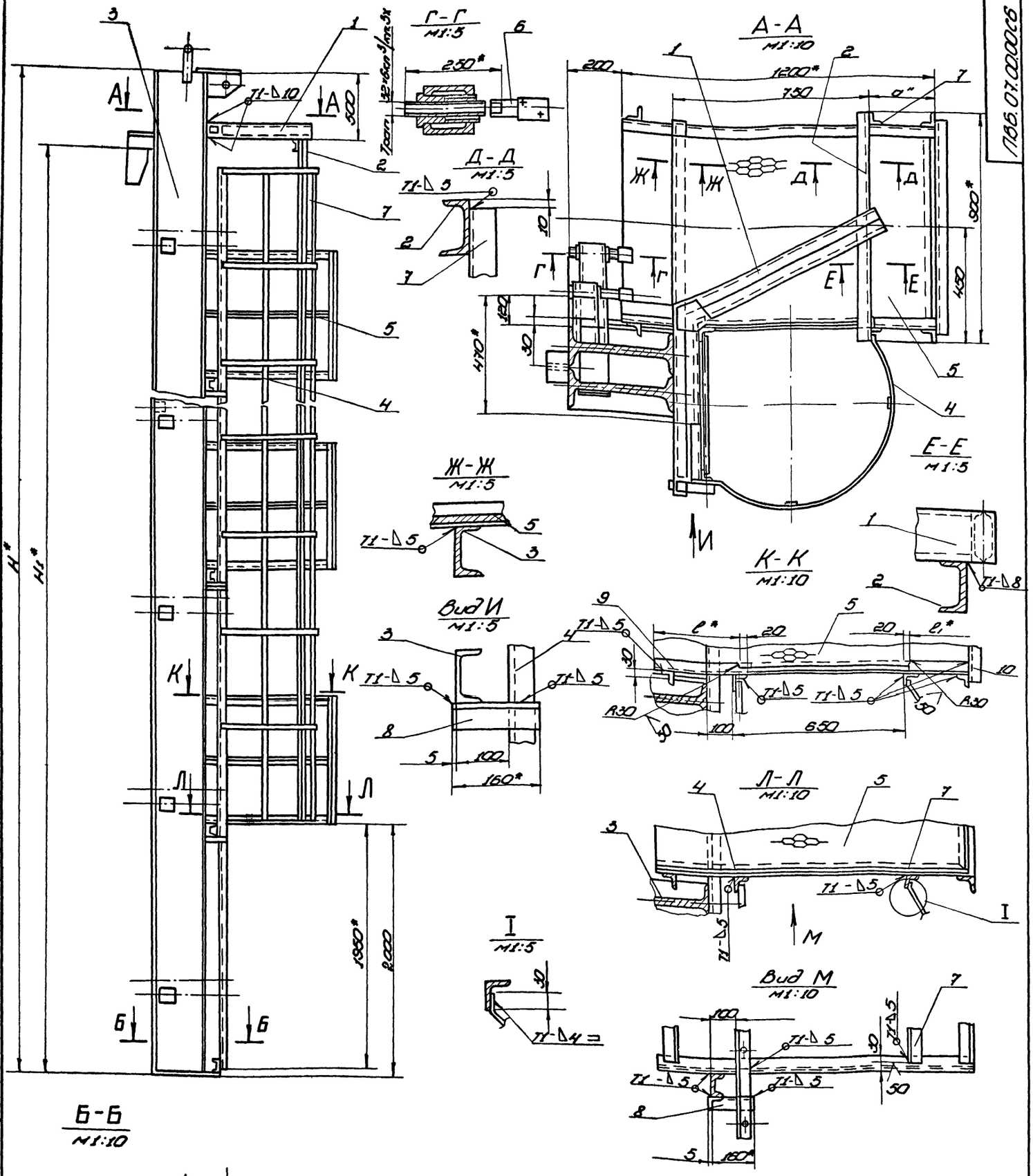

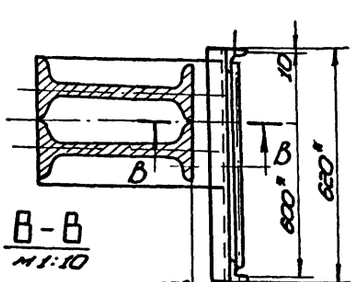

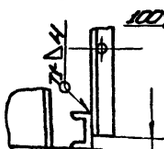

1. Сварку производить электродами типа Э42А по ГОСТ 9467-75. Сварные швы по ГОСТ 5264-80.
2. Неуказанные предельные отклонения размеров: отверстий - H16; валов - h16; остальных - $\pm\frac{IT16}{2}$.
3. Шероховатость поверхностей реза для деталей - Б4 $\frac{25}{}$.
4. Размеры для справок.

Обозначение	Размеры мм					Масса кг	Примечание
	H	H1	a	l	l1		
ПВ6.07.00.00	18520	17880	150	430	130	4587,0	Для РВС с высотой стенки 18 м
-01	12520	11920	290	290	270	2200,0	" 12 м
-02	10520	8940	350	230	330	1530,0	" 9 м
-03	8520	7450	410	170	390	1100,0	" 7,5 м
-04	6520	5960	410	170	390	830,0	" 6 м

Изм.	Лист	№ докум.	Подп.	Дата
Разраб.		Числова		
Пров.		Кузьмина		
Т. контр.				
ГИП		Тюрин		
Н. контр.		Панова		
Утв.		Кузнецов		

т. п. 705-1-206.86
ПВ6.07.00.00СБ

Приспособление для замыкания вертикального монтажного стыка. Сборочный чертеж

Лит.	Масса	Масштаб
	см. табл.	1:20

Лист | Листов 1

Гипронефтеспецмонтаж г. Москва

Инв. № подл. | Подп. и дата | Взам. инв. № | Инв. № дубл. | Подп. и дата

Альбом V

Формат	Зона	Поз.	Обозначение	Наименование	Кол.	Примечание
БЧ		9	ПВ6.07.00.05	Уголок		
				Уголок $\frac{Б\text{-}50\times50\times5\ ГОСТ\ 8509\text{-}72}{Ст.3\ ГОСТ\ 535\text{-}79}$		
				L=230	4	1,1 кг
БЧ		10	ПВ6.07.00.06	Уголок		
				Уголок $\frac{Б\text{-}50\times50\times5\ ГОСТ\ 8509\text{-}72}{Ст.3\ ГОСТ\ 535\text{-}79}$		
				L=330	4	1,0 кг
				ПВ6.07.00.00.03 см. СБ		
				Сборочные единицы		
11		3	ПВ6.07.02.00-03	Балка	1	
11		4	ПВ6.07.03.00-03	Лестница	1	
11		5	ПВ6.07.04.00	Площадка	3	
				Детали		
11		6	ПВ6.07.00.02	Винт		
БЧ		7	ПВ6.07.00.03	Уголок		
				Уголок $\frac{Б\text{-}50\times50\times5\ ГОСТ\ 8509\text{-}72}{Ст.3\ ГОСТ\ 535\text{-}79}$		
				L=6000	2	22,6 кг
БЧ		8	ПВ6.07.00.04	Уголок		
				Уголок $\frac{Б\text{-}50\times50\times5\ ГОСТ\ 8509\text{-}72}{Ст.3\ ГОСТ\ 535\text{-}79}$		
				L=160	6	0,6 кг
БЧ		9	ПВ6.07.00.05	Уголок		
				Уголок $\frac{Б\text{-}50\times50\times5\ ГОСТ\ 8509\text{-}72}{Ст.3\ ГОСТ\ 535\text{-}79}$		
				L=170	3	0,64 кг

Инв.№ подл. | Подп. и дата | Взам. инв.№ | Инв.№ дубл. | Подп. и дата

Изм. | Лист | N докум. | Подп. | Дата

т.п. 705-1-206.86

ПВ6.07.00.00

Лист 4

Альбом V

Формат	Зона	Поз.	Обозначение	Наименование	Кол.	Примечание
БЧ		8	ПВ6.07.00.04	Уголок		
				Уголок $\frac{Б\text{-}50\times50\times5\ ГОСТ\ 8509\text{-}72}{Ст.3\ ГОСТ\ 535\text{-}79}$		
				L=160	10	0,5 кг
БЧ		9	ПВ6.07.00.05	Уголок		
				Уголок $\frac{Б\text{-}50\times50\times5\ ГОСТ\ 8509\text{-}72}{Ст.3\ ГОСТ\ 535\text{-}79}$		
				L=290	5	1,1 кг
БЧ		10	ПВ6.07.00.06	Уголок		
				Уголок $\frac{Б\text{-}50\times50\times5\ ГОСТ\ 8509\text{-}72}{Ст.3\ ГОСТ\ 535\text{-}79}$		
				L=270	5	1,0 кг
				ПВ6.07.00.00-02 см. СБ		
				Сборочные единицы		
11		3	ПВ6.07.02.00-02	Балка	1	
11		4	ПВ6.07.03.00-02	Лестница	1	
11		5	ПВ6.07.04.00	Площадка	4	
				Детали		
11		6	ПВ6.07.00.02	Винт	12	
БЧ		7	ПВ6.07.00.03	Уголок		
				Уголок $\frac{Б\text{-}50\times50\times5\ ГОСТ\ 8509\text{-}72}{Ст.3\ ГОСТ\ 535\text{-}79}$		
				L=		
БЧ		8	ПВ6.07.00.04	Уголок		
				Уголок $\frac{Б\text{-}50\times50\times5\ ГОСТ\ 8509\text{-}72}{Ст.3\ ГОСТ\ 535\text{-}79}$		
				L=160	8	0,5 кг

Инв.№ подл. | Подп. и дата | Взам. инв.№ | Инв.№ дубл. | Подп. и дата

Изм. | Лист | N докум. | Подп. | Дата

т.п. 705-1-206.86

ПВ6.07.00.00

Лист 3

Альбом V

Формат	Зона	Поз.	Обозначение	Наименование	Кол.	Примечание
БЧ		7	ПВ6.07.00.03	Уголок		
				Уголок $\frac{Б\text{-}50\times50\times5\ ГОСТ\ 8509\text{-}72}{Ст.3\ ГОСТ\ 535\text{-}79}$		
				L=15000	2	60,0 кг
БЧ		8	ПВ6.07.00.04	Уголок		
				Уголок $\frac{Б\text{-}50\times50\times5\ ГОСТ\ 8509\text{-}72}{Ст.3\ ГОСТ\ 535\text{-}79}$		
				L=160	15	0,6 кг
БЧ		9	ПВ6.07.00.05	Уголок		
				Уголок $\frac{Б\text{-}50\times50\times5\ ГОСТ\ 8509\text{-}72}{Ст.3\ ГОСТ\ 535\text{-}79}$		
				L=430	8	1,5 кг
БЧ		10	ПВ6.07.00.06	Уголок		
				Уголок $\frac{Б\text{-}50\times50\times5\ ГОСТ\ 8509\text{-}72}{Ст.3\ ГОСТ\ 535\text{-}79}$		
				L=130	8	0,5 кг
				ПВ6.07.00.00-01 см СБ		
				Сборочные единицы		
11		3	ПВ6.07.02.00-01	Балка	1	
11		4	ПВ6.07.03.00-01	Лестница	1	
11		5	ПВ6.07.04.00	Площадка	5	
				Детали		
11		6	ПВ6.07.00.02	Винт		
БЧ		7	ПВ6.07.00.03	Уголок		
				Уголок $\frac{Б\text{-}50\times50\times5\ ГОСТ\ 8509\text{-}72}{Ст.3\ ГОСТ\ 535\text{-}79}$		
				L=10000	2	37,7 кг

Инв.№ подл. | Подп. и дата | Взам. инв.№ | Инв.№ дубл. | Подп. и дата

Изм. | Лист | N докум. | Подп. | Дата

т.п. 705-1-206.86

ПВ6.07.00.00

Лист 2

Альбом V

Формат	Зона	Поз.	Обозначение	Наименование	Кол.	Примечание
				Документация		
22			ПВ6.07.00.00 СБ	Сборочный чертеж		
				Сборочные единицы		
11		1	ПВ6.07.01.00	Кронштейн	1	
				Детали		
БЧ		2	ПВ6.07.00.01	Швеллер		
				Швеллер $\frac{10\ ГОСТ\ 8240\text{-}72}{Ст.3\ ГОСТ\ 535\text{-}79}$		
				L=900	1	7,7 кг
				Переменные данные для исполнений		
				ПВ6.07.00.00 см СБ		
				Сборочные единицы		
11		3	ПВ6.07.02.00	Балка	1	
11		4	ПВ6.07.03.00	Лестница	1	
11		5	ПВ6.07.04.00	Площадка	8	
				Детали		
11		6	ПВ6.07.00.02	Винт	24	

Инв.№ подл. | Подп. и дата | Взам. инв.№ | Инв.№ дубл. | Подп. и дата

Изм. | Лист | N докум. | Подп. | Дата

т.п. 705-1-206.86

ПВ6.07.00.00

Разраб.	Кузьмина		
Пров.	Числова		
ГИП	Тюрин		
Н.контр.	Панина		
Утв.	Кузнецов		

Приспособление для замыкания вертикального монтажного стыка

Лит.	Лист	Листов
И	1	5

Гипронефтеспецмонтаж г. Москва

ПВ6.07.01.00СБ

Альбом V

Т.п. 705-1-206.86

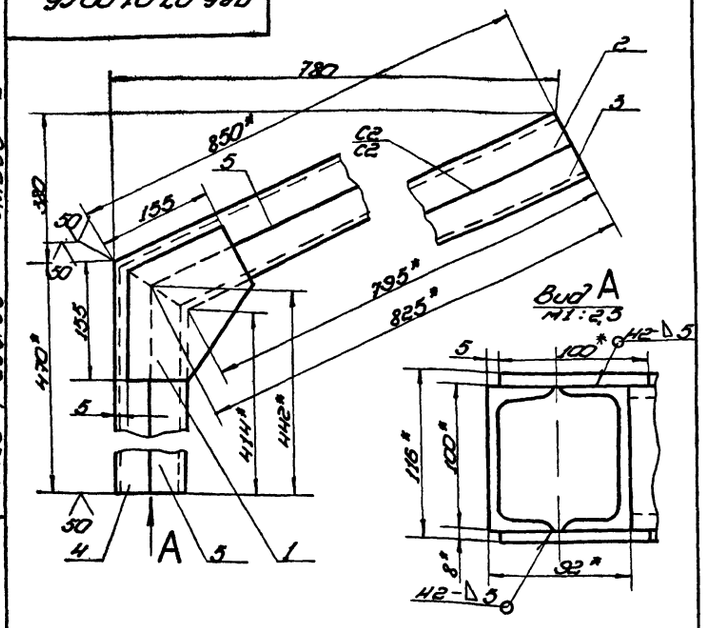

1. Сварку производить электродами типа Э42А ГОСТ 9467-75 Сварные швы по ГОСТ 5264-80.
2. Неуказанные предельные отклонения размеров: отверстий - Н16; валов - h16; остальных - $\pm\frac{IT16}{2}$
3. * Размеры для справок.

Изм.	Лист	№ докум.	Подп.	Дата	Т.п. 705-1-206.86 ПВ6.07.01.00СБ			
Разраб.		Кузьмина			Кронштейн	Лит.	Масса	Масштаб
Пров.		Числова				И	25,50	1:5
Т. контр.					Сборочный чертеж	Лист	Листов 1	
ГИП		Тюрин		9.84		Гипронефтеспецмонтаж г. Москва		
Н. контр.		Панова						
Нач.		Кузнецов		9.84				

Копировал — Формат А4

ПВ6.07.01.01

Альбом V

Т.п. 705-1-206.86

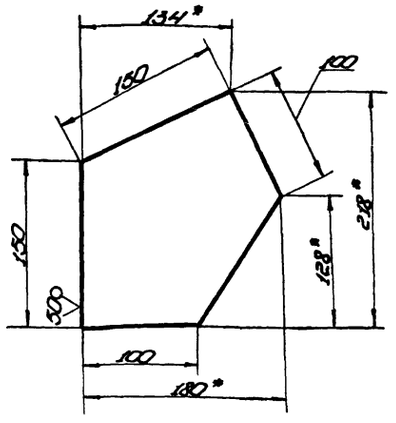

1. Неуказанные предельные отклонения размеров: валов - h16; остальных - $\pm\frac{IT16}{2}$.
2. * Размеры для справок.

Изм.	Лист	№ докум.	Подп.	Дата	Т.п. 705-1-206.86 ПВ6.07.01.01			
Разраб.		Кузьмина			Косынка	Лит.	Масса	Масштаб
Пров.		Числова				И	1.30	1:2.5
Т. контр.						Лист	Листов 1	
ГИП		Тюрин		9.84	Лист Б-8 ГОСТ 19903-74 / Ст. 3 ГОСТ 14637-79	Гипронефтеспецмонтаж г. Москва		
Н. контр.		Панова						
Нач.		Кузнецов		9.84				

Копировал — Формат А4

Формат	Зона	Поз.	Обозначение	Наименование	Кол.	Примечание
				Документация		
А1			ПВ6.07.01.00СБ	Сборочный чертеж		
				Детали		
А1		1	ПВ6.07.01.01	Косынка	2	
64		2	ПВ6.07.01.02	Швеллер		
				Швеллер 10 ГОСТ 8240-72 / Ст. 3 ГОСТ 535-79		
				L = 850	1	7,3 кг
64		3	ПВ6.07.01.03	Швеллер		
				Швеллер 10 ГОСТ 8240-72 / Ст. 3 ГОСТ 535-79		
				L = 825	1	7,1 кг
64		1	ПВ6.07.01.04	Швеллер		
				Швеллер 10 ГОСТ 8240-72 / Ст. 3 ГОСТ 535-79		
				L = 470	1	4,0 кг
64		5	ПВ6.07.01.05	Швеллер		
				Швеллер 10 ГОСТ 8240-72 / Ст. 3 ГОСТ 535-79		
				L = 442	1	3,8 кг

Альбом V

Т.п. 705-1-206.86

Изм.	Лист	№ докум.	Подп.	Дата	Т.п. 705-1-206.86 ПВ6.07.01.00			
Разраб.		Кузьмина			Кронштейн	Лит.	Лист	Листов
Пров.		Числова				И	1	
Т. контр.						Гипронефтеспецмонтаж г. Москва		
ГИП		Тюрин		9.84				
Н. контр.		Панова						
Нач.		Кузнецов		9.84				

Копировал — Формат А4

ПВ6.07.00.02

Альбом V

Т.п. 705-1-206.86

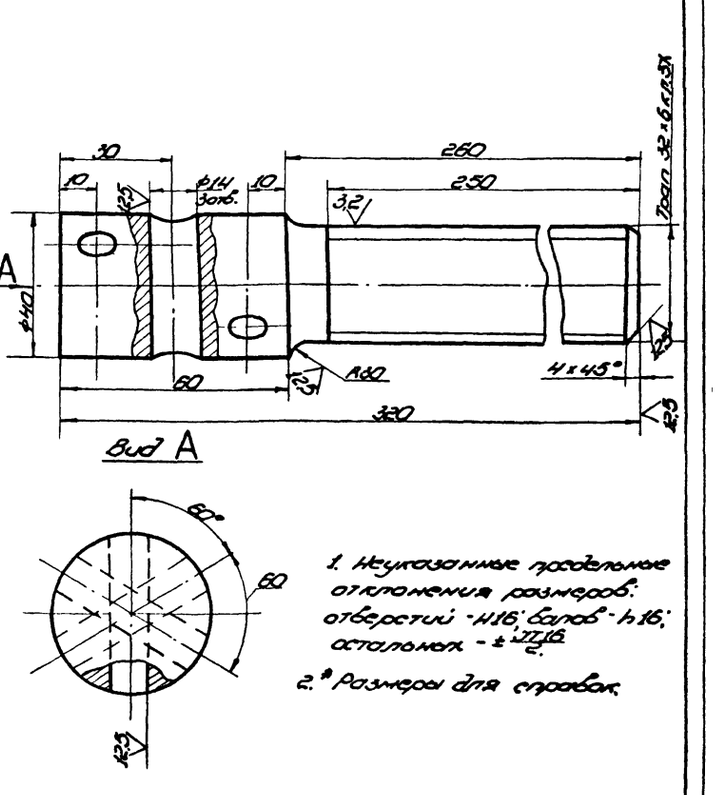

1. Неуказанные предельные отклонения размеров: отверстий - Н16; валов - h16; остальных - $\pm\frac{IT16}{2}$.
2. * Размеры для справок.

Изм.	Лист	№ докум.	Подп.	Дата	Т.п. 705-1-206.86 ПВ6.07.00.02			
Разраб.		Кузьмина			Винт	Лит.	Масса	Масштаб
Пров.		Числова					2,2	1:1
Т. контр.						Лист	Листов 1	
ГИП		Тюрин		9.84	Конус В-40 ГОСТ 2590-71 / Ст. 5 ГОСТ 535-79	Гипронефтеспецмонтаж г. Москва		
Н. контр.		Панова						
Нач.		Кузнецов		9.84				

Копировал — Формат А4

ПВ6.07.02.00 СБ

Альбом I

Типовой проект 705-1-206.86

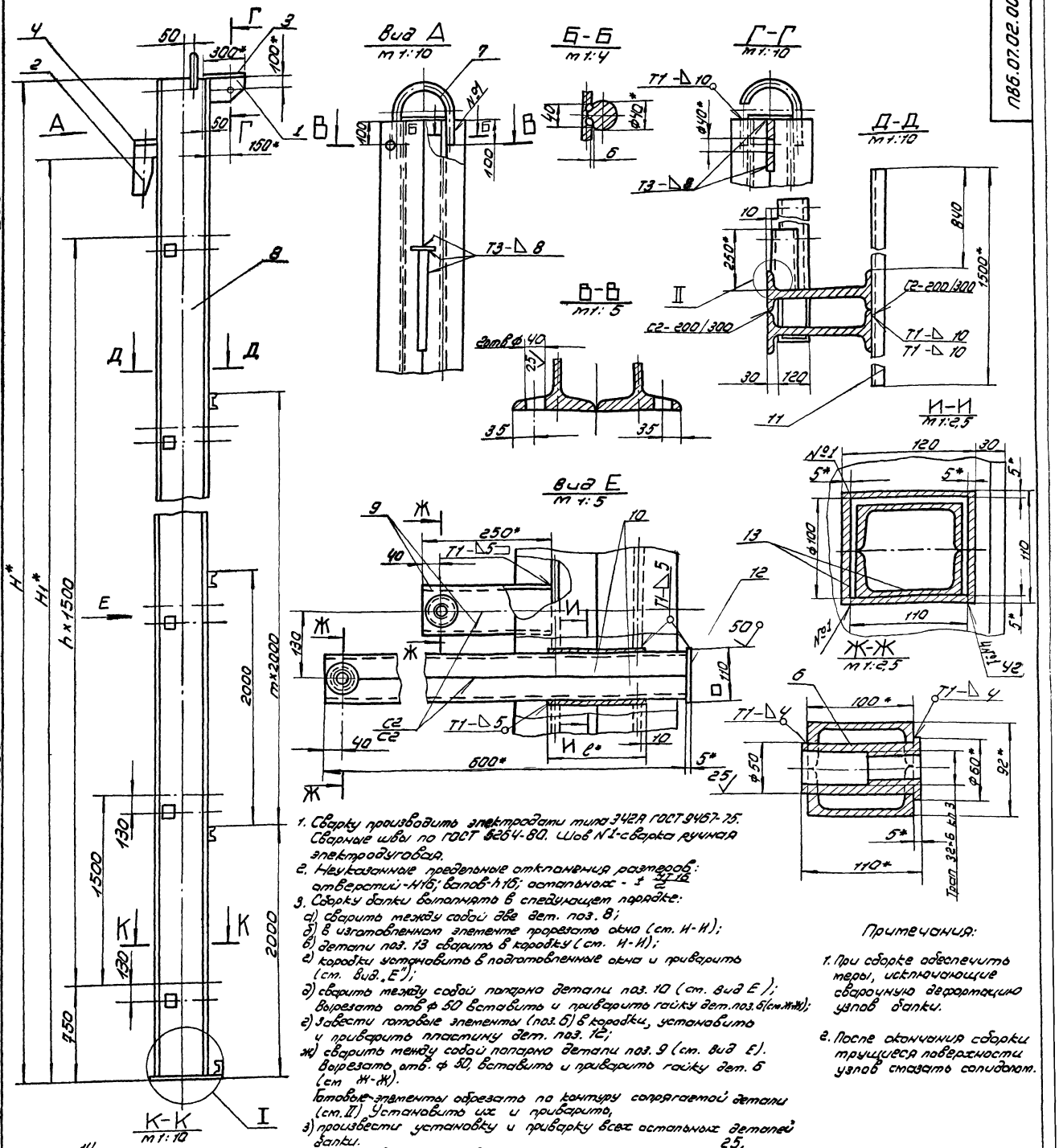

1. Сварку производить электродами типа Э42А ГОСТ 9467-75. Сварные швы по ГОСТ 5264-80. Шов №1-сварка ручная электродуговая.
2. Неуказанные предельные отклонения размеров: отверстий-H16; валов-h16; остальных - $\pm \frac{H16}{2}$
3. Сборку балки выполнять в следующем порядке:
   а) сварить между собой две дет. поз. 8;
   б) в изготовленном элементе прорезать окна (ст. И-И);
   в) детали поз. 13 сварить в коробку (ст. И-И);
   г) коробки установить в подготовленные окна и приварить (ст. вид „Е");
   д) сварить между собой попарно детали поз. 10 (ст. вид Е); вырезать отв ф 50 вставить и приварить гайку дет. поз. 6 (ст. Ж-Ж);
   е) завести готовые элементы (поз. 6) в коробки, установить и приварить пластину дет. поз. 12;
   ж) сварить между собой попарно детали поз. 9 (ст. вид Е). Вырезать отв. ф 50, вставить и приварить гайку дет. 6 (ст Ж-Ж).
   Готовые элементы обрезать по контуру сопрягаемой детали (ст. II) Установить их и приварить,
   з) произвести установку и приварку всех остальных деталей балки.
4. Шероховатость поверхностей реза для дет 64 25
5. * Размеры для справок.

Примечания:

1. При сборке обеспечить меры, исключающие сварочную деформацию узлов балки.
2. После окончания сборки трущиеся поверхности узлов смазать солидолом.

Обозначение	Размеры, мм												П	m	Масса, кг	Примечание
	H	H1	B	B1	L	L1	l	a	h	h1	c	z				
ПВ5.07.02.00	18520	17880	340	370	500	610	200	80	12	20,5	12	3.5	11	7	3437,0	Для РВС с высотой стенки 18м
-01	12520	11920	290	320	360	470	175	68	10	17	8	3	7	4	1496,0	—"— 12м
-02	10520	8940	270	300	300	410	165	64	7.5	14.5	7	2.5	5	3	987.0	—"— 9м
-03	8520	7450	230	260	240	350	140	55	7.5	13.5	6	2	4	2	645.0	—"— 7.5м
-04	6520	5960	250	260	240	350	140	55	7.5	13.5	6	2	3	1	505.0	—"— 6м.

Изм	Лист	N докум.	Подп.	Дата
Разраб.		Числова		
Пров.		Кузьмина		
Т. контр.				
ГИП		Тюрин		1.94
Н. контр.		Панова		
Утв.		Кузнецов		

т.п. 705-1-206.86

ПВ6.07.02.00 СБ

Балка

Сборочный чертеж

Лит	Масса	Масштаб
	ст. табл.	1:20

Лист | Листов 1

Спецпроектмонтаж г. Москва

Инв. № подл. | Подп. и дата | Взам. инв. № | Инв. № дубл. | Подп. и дата

Формат	Зона	Поз.	Обозначение	Наименование	Кол.	Примечание
				Двутавр 35 ГОСТ 8239-72 / Ст.3 ГОСТ 535-79		
				L = 12500	2	508,0 кг
БЧ		9	ПВ6.07.02.09	Швеллер		
				Швеллер 10 ГОСТ 8240-72 / Ст.3 ГОСТ 535-79		
				L = 250	16	2,15 кг
БЧ		10	ПВ6.07.02.10	Швеллер		
				Швеллер 10 ГОСТ 8240-72 / Ст.3 ГОСТ 535-79		
				L = 600	16	5,2 кг
БЧ		11	ПВ6.07.02.11	Швеллер		
				Швеллер 10 ГОСТ 8240-72 / Ст.3 ГОСТ 535-79		
				L = 1500	5	18,85 кг
БЧ		12	ПВ6.07.02.12	Полоса		
				Полоса 5×110 ГОСТ 103-76 / Ст.3 ГОСТ 535-79		
				L = 110	8	0,5 кг
БЧ		13	ПВ6.07.02.13	Полоса		
				Полоса 5×110 ГОСТ 103-76 / Ст 3 ГОСТ 535-79		
				L = 175	32	0,75 кг
БЧ		14	ПВ6.07.02.14	Косынка		
				Лист 6-20 ГОСТ 19903-74 / Ст.3 ГОСТ 14637-79		
				320 × 470	1	23,5 кг
				ПВ6.07.02.00-02 см. СБ		
				Детали		
11		6	ПВ6.07.02.06	Гайка	12	

Инв.№ подл. | Подп. и дата | Взам. инв.№ | Инв.№ дубл. | Подп. и дата

Изм. | Лист | № докум. | Подп. | Дата

ПВ6.07.02.00 т.п. 705-1-206.86 Лист 3

Формат	Зона	Поз.	Обозначение	Наименование	Кол.	Примечание
БЧ		9	ПВ6.07.02.09	Швеллер		
				Швеллер 10 ГОСТ 8240-72 / Ст.3 ГОСТ-535-79		
				L = 250	24	2,15 кг
БЧ		10	ПВ6.07.02.10	Швеллер		
				Швеллер 10 ГОСТ 8240-72 / Ст.3 ГОСТ 535-79		
				L = 600	24	5,2 кг
БЧ		11	ПВ6.07.02.11	Швеллер		
				Швеллер 10 ГОСТ 8240-72 / Ст3 ГОСТ 535-79		
				L = 1500	8	12,85 кг
БЧ		12	ПВ6.07.02.12	Полоса		
				Полоса 5×110 ГОСТ 103-76 / Ст.3 ГОСТ 535-79		
				L = 110	12	0,5 кг
БЧ		13	ПВ6.07.02.13	Полоса		
				Полоса 5×110 ГОСТ 103-76 / Ст.3 ГОСТ 535-79		
				L = 200	48	0,85 кг
БЧ		14	ПВ6.07.02.14	Косынка		
				Лист 6-20 ГОСТ 19903-74 / Ст.3 ГОСТ 14637-79		
				370 × 610	1	35,5 кг
				ПВ6.07.02.00.01 см СБ		
				Детали		
11		6	ПВ6.07.02.06	Гайка	16	
11		7	ПВ6.07.02.07-01	Скоба		
БЧ		8	ПВ6.07.02.08	Стойка		

Инв.№ подл. | Подп. и дата | Взам. инв.№ | Инв.№ дубл. | Подп. и дата

Изм. | Лист | № докум. | Подп. | Дата

ПВ6.07.02.00 т.п. 705-1-206.86 Лист 2

Формат	Зона	Поз.	Обозначение	Наименование	Кол.	Примечание
				Документация		
22			ПВ6.07.02.00 СБ	Сборочный чертеж		
				Детали		
11		1	ПВ6.07.02.01	Кронштейн	1	
11		2	ПВ6.07.02.02	Ловитель	1	
11		3	ПВ6.07.02.03	Пластина	1	
БЧ		4	ПВ6.07.02.04	Ребро		
				Полоса 14×100 ГОСТ 103-76 / Ст 3 ГОСТ 535-79		
				L = 200	1	2,2 кг
БЧ		5	ПВ6.07.02.05	Перекладина		
				Швеллер 10 ГОСТ 8240-72 / Ст.3 ГОСТ 535-79		
				L = 620	1	5,35 кг
				Переменные данные для исполнений		
				ПВ6.07.02.00 см. СБ		
				Детали		
11		6	ПВ6.07.02.06	Гайка		
11		7	ПВ6.07.02.07	Скоба		
БЧ		8	ПВ6.07.02.08	Стойка		
				Двутавр 50 ГОСТ 8239-72 / Ст.3 ГОСТ 535-79		
				L = 18500	2	1421,0 кг

Инв.№ подл. | Подп. и дата | Взам. инв.№ | Инв.№ дубл. | Подп. и дата

Изм. | Лист | № докум. | Подп. | Дата

ПВ6.07.02.00 т.п. 705-1-206.86

Разраб.	Кузьмина		
Пров.	Числова		
ГИП	Тюрин		
Н.контр.	Панова		
Утв.	Кузнецов		

Балка

Лит.	Лист	Листов
	1	6

Гипронефтеспецмонтаж г. Москва

Альбом V

Формат	Зона	Поз.	Обозначение	Наименование	Кол.	Примечание
			ПВ6.07.02.00.04 см. СБ			
				Детали		
11		6	ПВ6.07.02.06	Гайка		
11		7	ПВ6.07.02.07-04	Скоба		
БЧ		8	ПВ6.07.02.08	Стойка		
				Двутавр 24 ГОСТ 8239-72 / Ст.3 ГОСТ 535-79		
				L=6500	2	178,0 кг
БЧ		9	ПВ6.07.02.09	Швеллер		
				Швеллер 10 ГОСТ 8240-72 / Ст.3 ГОСТ 535-79		
				L=250	8	2,15 кг
БЧ		10	ПВ6.07.02.10	Швеллер		
				Швеллер 10 ГОСТ 8240-72 / Ст.3 ГОСТ 535-79		
				L=600	8	5,2 кг
БЧ		11	ПВ6.07.02.11	Швеллер		
				Швеллер 10 ГОСТ 8240-72 / Ст.3 ГОСТ 535-79		
				L=1500	2	12,85 кг
БЧ		12	ПВ6.07.02.12	Полоса		
				Полоса 6-5х110 ГОСТ 103-76 / Ст.3 ГОСТ 535-79		
				L=110	4	0,5 кг
БЧ		13	ПВ6.07.02.13	Полоса		
				Полоса 6-5х110 ГОСТ 103-76 / Ст.3 ГОСТ 535-79		
				L=140	16	0,6 кг
БЧ		14	ПВ6.07.02.14	Косынка		
				Лист 6-20 ГОСТ 19903-74 / Ст.3 ГОСТ 14637-79		
				250х350	1	14,9 кг

Тп. 705-1-206.86

Подп. и дата | Инв. № дубл. | Взам. инв. № | Подп. и дата | Инв. № подл.

Изм.	Лист	№ докум.	Подп.	Дата	Тп. 705-1-206.86 ПВ6.07.02.00	Лист 6

Альбом V

Формат	Зона	Поз.	Обозначение	Наименование	Кол.	Примечание
			ПВ6.07.02.00.03 см. СБ			
				Детали		
11		6	ПВ6.07.02.06	Гайка	10	
11		7	ПВ6.07.02.07-03	Скоба	1	
БЧ		8	ПВ6.07.02.08	Стойка		
				Двутавр 24 ГОСТ 8239-72 / Ст.3 ГОСТ 535-79		
				L=8500	2	232,0 кг
БЧ		9	ПВ6.07.02.09	Швеллер		
				Швеллер 10 ГОСТ 8240-72 / Ст.3 ГОСТ 535-79		
				L=250	10	2,15 кг
БЧ		10	ПВ6.07.02.10	Швеллер		
				Швеллер 10 ГОСТ 8240-72 / Ст.3 ГОСТ 535-79		
				L=600	10	5,20 кг
БЧ		11	ПВ6.07.02.11	Швеллер		
				Швеллер 10 ГОСТ 8240-72 / Ст.3 ГОСТ 535-79		
				L=1500	3	12,85 кг
БЧ		12	ПВ6.07.02.12	Полоса		
				Полоса 6-5х110 ГОСТ 103-76 / Ст.3 ГОСТ 535-79		
				L=110	5	0,50 кг
БЧ		13	ПВ6.07.02.13	Полоса		
				Полоса 6-5х110 ГОСТ 103-76 / Ст.3 ГОСТ 535-79		
				L=140	20	0,50 кг
БЧ		14	ПВ6.07.02.14	Косынка		
				Лист 6-20 ГОСТ 19903-74 / Ст.3 ГОСТ 14637-79		
				250х350	1	14,9 кг

Тп. 705-1-206.86

Подп. и дата | Инв. № дубл. | Взам. инв. № | Подп. и дата | Инв. № подл.

Изм.	Лист	№ докум.	Подп.	Дата	Тп. 705-1-206.86 ПВ6.07.02.00	Лист 5

Альбом V

Т.п. 705-1-206.86

Формат	Зона	Поз.	Обозначение	Наименование	Кол.	Примечание
БЧ		10	ПВ6.07.01.06	Уголок		
				Уголок 6-50×50×5 ГОСТ 8509-72 Ст.3 ГОСТ 535-79		
				L=320	3	1,5 кг
				ПВ6.07.00.00-04 Ст.сб.		
				Сборочные единицы.		
11		3	ПВ6.07.02.00-04	Балка	1	
11		4	ПВ6.07.03.00-03	Лестница	1	
11		5	ПВ6.07.04.00	Площадка	2	
				Детали		
11		6	ПВ6.07.00.02	Винт		
БЧ		7	ПВ6.07.00.03	Уголок		
				Уголок 6-50×50×5 ГОСТ 8509-72 Ст.3 ГОСТ 535-79		
				L=4000	2	15,1 кг
БЧ		8	ПВ6.07.00.04	Уголок		
				Уголок 6-50×50×5 ГОСТ 8509-72 Ст.3 ГОСТ 535-79		
				L=160	4	0,6 кг
БЧ		9	ПВ6.07.00.05	Уголок		
				Уголок 6-50×50×5 ГОСТ 8509-72 Ст.3 ГОСТ 535-79		
				L=170	2	0,54 кг
БЧ		10	ПВ6.07.00.06	Уголок		
				Уголок 6-50×50×5 ГОСТ 8509-72 Ст.3 ГОСТ 535-79		
				L=390	2	1,5 кг

Инв.№подл. | Подп. и дата | Взам.инв.№ | Инв.№дубл. | Подп. и дата

Изм. Лист N докум. Подп. Дата

т.п. 705-1-206.86

ПВ6.07.00.00.

Лист 5

ПВ6.07.02.02

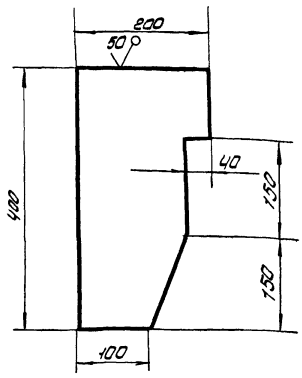

Неуказанные предельные отклонения размеров: валов - h16; остальных - $\pm \frac{IT16}{2}$

т.п. 705-1-206.86

ПВ6.07.02.02

Изм.	Лист	N докум.	Подп.	Дата	Ловитель	Лит	Масса	Масштаб
Разраб.		Кузьмина				Н	6.0	1:5
Пров.		Числова				Лист	Листов 1	
Т.контр.								
ГИП		Тюрин		9.84	Лист 6-14 ГОСТ 19903-74 Ст.3 ГОСТ 14637-79	Упронефтеспецмонтаж г. Москва		
Н.контр.		Попова		9.84				
Утв.		Кузнецов		9.84				

ПВ6.07.02.01

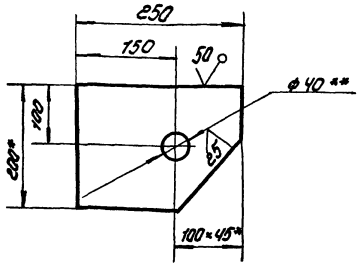

1. Неуказанные предельные отклонения размеров отверстий - H16; валов - h16; остальных $\pm \frac{IT16}{2}$
2. ** Острые кромки отв. ф 40 скруглить радиусом 5 мм.
3. * Размеры для справок.

т.п. 705-1-206.86

ПВ6.07.02.01

Изм.	Лист	N докум.	Подп.	Дата	Кронштейн	Лит	Масса	Масштаб
Разраб.		Кузьмина				Н	4,8	1:5
Пров.		Числова				Лист	Листов 1	
Т.контр.								
ГИП		Тюрин			Полоса 14×200 ГОСТ 103-76 Ст.3 ГОСТ 535-79	Упронефтеспецмонтаж г. Москва		
Н.контр.		Попова		9.84				
Утв.		Кузнецов		9.84				

ПВ6.07.08.03

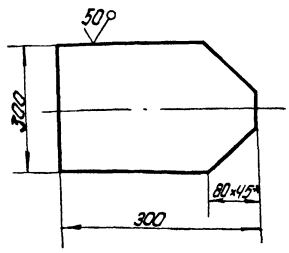

Неуказанные предельные отклонения размеров. валов - h16; остальных $\pm \frac{IT16}{2}$.

т.п. 705-1-206.86

ПВ6.07.02.03

Изм.	Лист	N докум.	Подп.	Дата	Пластина	Лит	Масса	Масштаб
Разраб.		Кузьмина				Н	6.0	1:5
Пров.		Числова				Лист	Листов 1	
Т.контр.								
ГИП		Тюрин		9.84	Лист 6-14 ГОСТ 19903-74 Ст.3 ГОСТ 14637-79	Упронефтеспецмонтаж г. Москва		
Н.контр.		Попова		9.84				
Утв.		Кузнецов		9.84				

ПВ6.07.03.00.СБ

Альбом V

Т.п. 705-1-206.86

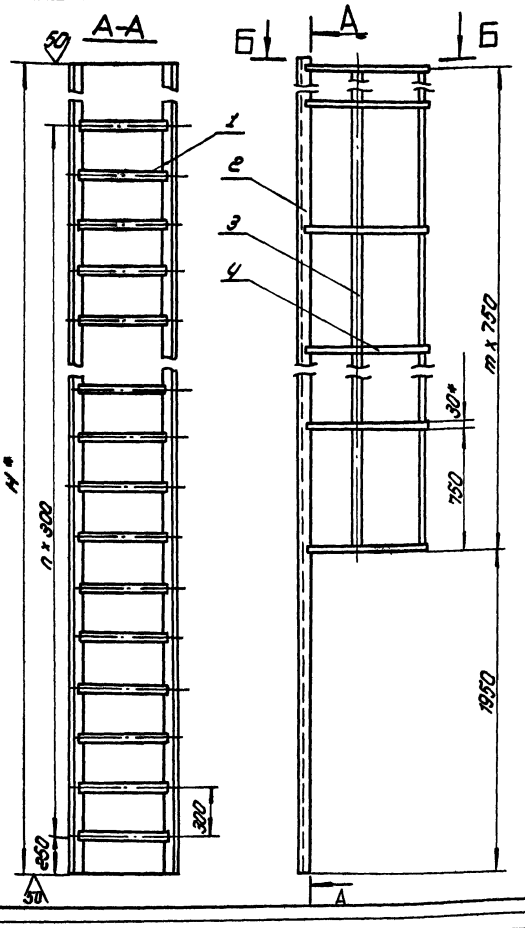

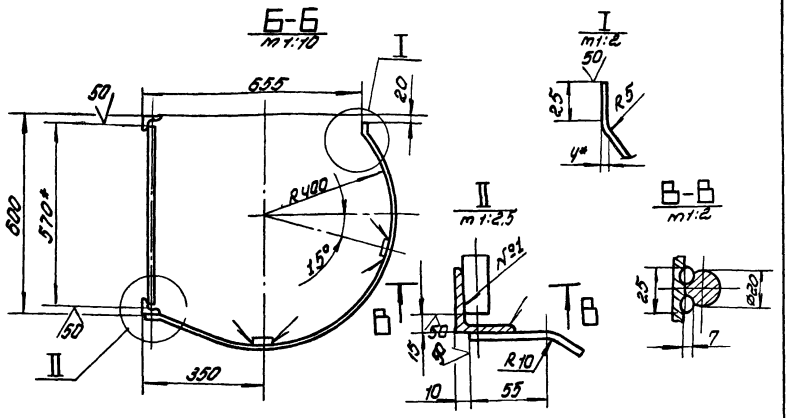

1. Шов №1 - сварка ручная электродуговая. Сварку производить электродами типа Э42А ГОСТ 9467-75. Сварные швы Т1-Δ4 по ГОСТ 5264-80.
2. Неуказанные предельные отклонения размеров: отверстий - H16; валов - h16; остальных $\pm \frac{JT16}{2}$
3. * Размеры для справок.

Обозначение	H, мм	n	m.	Масса, кг	Примечание
ПВ6.07.03.00	17750	56	21	310.0	Для РВС свысотой стенк 18 м
-01	11750	36	13	210.0	—"— 12м
-02	9500	29	10	162.0	—"— 9м
-03	7250	21	7	120.0	—"— 7,5м
-04	5750	16	5	94.0	—"— 6м.

Изм.	Лист	N докум.	Подп.	Дата
Разраб.		Кузьмина		
Пров.		Числова		
Т.контр.				
ГИП		Тюрин		9.84
Н.контр.		Панова		
Утв.		Кузнецов		9.84

т.п. 705-1-206.86
ПВ6.07.03.00 СБ

Лестница
Сборочный чертеж

Лит.	Масса	Масштаб
И	ст. табл.	1:20

Лист | Листов 1

Гипронефтеспецмонтаж г. Москва

ПВ6.07.02.06

Альбом V

Т.п. 705-1-206.86

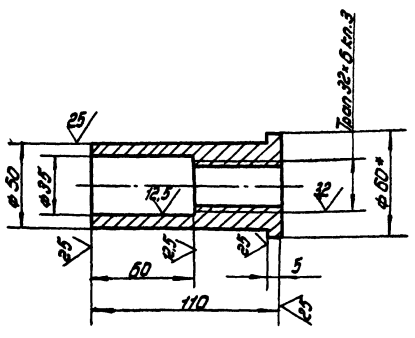

1. Неуказанные предельные отклонения размеров: отверстий - H16; валов - h16; остальных - $\pm \frac{JT16}{2}$
2. Допуск на резьбу - по ГОСТ 9562-81.
3. * Размер для справок.

Изм.	Лист	N докум.	Подп.	Дата
Разраб.		Кузьмина		
Пров.		Числова		
Т.контр.				
ГИП		Тюрин		9.84
Н.контр.		Панова		
Утв.		Кузнецов		9.84

т.п. 705-1-206.86
ПВ6.07.02.06

Гайка

Лит.	Масса	Масштаб
И	0,5	1:2

Лист | Листов 1

Круг В-60 ГОСТ 2590-71 / Ст. 3 ГОСТ 535-79

Гипронефтеспецмонтаж г. Москва

ПВ6.07.02.07

Альбом V

Т.п. 705-1-206.86

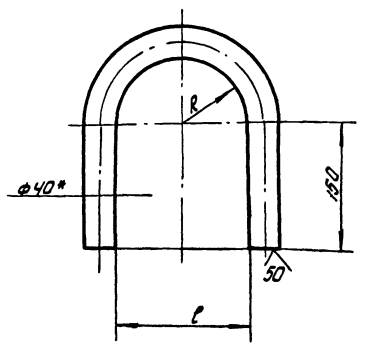

1. Неуказанные предельные отклонения размеров: отверстий - H16; валов - h16; остальных - $\pm \frac{JT16}{2}$
2. * Размер для справок.

Обозначение	Размеры, мм B	Размеры, мм l	Масса, кг	Примечание
ПВ6.07.01.07	92 + 3,5	184 + 4,6	5.8	Длина заготовки L = 655 ±
-01	78 + 3,0	156 + 4.0	5.3	—"— 610 ± 2,2мм
-02	72 + 3,0	144 + 4.0	5.2	—"— 590 ± 2,2мм
-03	62 + 3,0	124 + 4.0	4.9	—"— 560 ± 2,2мм
-04	62 + 3,0	124 + 4.0	4.9	—"— L = 560 ± 2,2мм

Изм.	Лист	N докум.	Подп.	Дата
Разраб.		Кузьмина		
Пров.		Числова		
Т.контр.				
ГИП		Тюрин		1.84
Н.контр.		Панова		
Утв.		Кузнецов		9.84

т.п. 705-1-206.86
ПВ6.07.02.07

Скоба

Лит.	Масса	Масштаб
И	ст. табл.	—

Лист | Листов 1

Круг 8-40 ГОСТ 2590-71 / Ст. 3 ГОСТ 535-79

Гипронефтеспецмонтаж г. Москва

Т.п. 705-1-206.86 Альбом V

Формат	Зона	Поз.	Обозначение	Наименование	Кол.	Примечание
БЧ		2	ПВ6.07.03.02	Уголок		
				Уголок $\frac{Б\text{-}50\times50\times5\ ГОСТ\ 8509\text{-}72}{Ст.3\ ГОСТ\ 535\text{-}79}$		
				L=9500	2	36.0кг
БЧ		3	ПВ6.07.03.03	Полоса		
				Полоса $\frac{4\times30\ ГОСТ\ 103\text{-}76}{Ст.3\ ГОСТ\ 535\text{-}79}$		
				L=7520	2	7,0кг
БЧ		4	ПВ6.07.03.04	Полоса		
				Полоса $\frac{4\times30\ ГОСТ\ 103\text{-}76}{Ст.3\ ГОСТ\ 535\text{-}79}$		
				L=1350	11	1,3кг
				ПВ6.07.03.00-03 см. СБ		
				Детали		
БЧ		1	ПВ6.07.03.01	Круг		
				Круг $\frac{В\text{-}20\ ГОСТ\ 2590\text{-}71}{Ст.3\ ГОСТ\ 535\text{-}79}$		
				L=570	22	1,95кг
БЧ		2	ПВ6.07.03.02	Уголок		
				Уголок $\frac{Б\text{-}50\times50\times5\ ГОСТ\ 8509\text{-}72}{Ст.3\ ГОСТ\ 535\text{-}79}$		
				L=7250	2	27,3кг
БЧ		3	ПВ6.07.03.03	Полоса		
				Полоса $\frac{4\times30\ ГОСТ\ 103\text{-}76}{Ст.3\ ГОСТ\ 535\text{-}79}$		
				L=5270	2	5,0кг
				т.п. 705-1-206.86		

Инв.№ подл. | Подп. и дата | Взам. инв.№ | Инв.№ дубл. | Подп. и дата

ПВ6.07.03.00 Лист 3

Изм. Лист N докум. Подп. Дата

Т.п. 705-1-206.86 Альбом V

Формат	Зона	Поз.	Обозначение	Наименование	Кол.	Примечание
				ПВ6.07.03.00-01 см. СБ		
				Детали		
БЧ		1	ПВ6.07.03.01	Круг		
				Круг $\frac{В\text{-}20\ ГОСТ\ 2590\text{-}71}{Ст.3\ ГОСТ\ 535\text{-}79}$		
				L=570	37	1,95кг
БЧ		2	ПВ6.07.03.02	Уголок		
				Уголок $\frac{Б\text{-}50\times50\times5\ ГОСТ\ 8509\text{-}72}{Ст.3\ ГОСТ\ 535\text{-}79}$		
				L=11760	2	44,3кг
БЧ		3	ПВ6.07.03.03	Полоса		
				Полоса $\frac{4\times30\ ГОСТ\ 103\text{-}76}{Ст.3\ ГОСТ\ 535\text{-}79}$		
				L=9770	2	9,2кг
БЧ		4	ПВ6.07.03.04	Полоса		
				Полоса $\frac{4\times30\ ГОСТ\ 103\text{-}76}{Ст.3\ ГОСТ\ 535\text{-}79}$		
				L=1350	14	1,3кг
				ПВ6.07.03.00-02 см. СБ		
				Детали		
БЧ		1	ПВ6.07.03.01	Круг		
				Круг $\frac{В\text{-}20\ ГОСТ\ 2590\text{-}71}{Ст.3\ ГОСТ\ 535\text{-}79}$		
				L=570	30	1,95кг
				т.п. 705-1-206.86		

Инв.№ подл. | Подп. и дата | Взам. инв.№ | Инв.№ дубл. | Подп. и дата

ПВ6.07.03.00 Лист 2

Изм. Лист N докум. Подп. Дата

Т.п. 705-1-206.86 Альбом V

Формат	Зона	Поз.	Обозначение	Наименование	Кол.	Примечание
БЧ		4	ПВ6.07.03.04	Полоса		
				Полоса $\frac{4\times30\ ГОСТ\ 103\text{-}76}{Ст.3\ ГОСТ\ 535\text{-}79}$		
				L=1350	8	7,3кг
				ПВ6.07.03.00.04 см. СБ		
				Детали		
БЧ		1	ПВ6.07.03.01	Круг		
				Круг $\frac{В\text{-}20\ ГОСТ\ 2590\text{-}71}{Ст.3\ ГОСТ\ 535\text{-}79}$		
				L=570	17	1,95кг
БЧ		2	ПВ6.07.03.02	Уголок		
				Уголок $\frac{Б\text{-}50\times50\times5\ ГОСТ\ 8509\text{-}72}{Ст.3\ ГОСТ\ 535\text{-}79}$		
				L=5750	2	22,0кг
БЧ		3	ПВ6.07.03.03	Полоса		
				Полоса $\frac{4\times30\ ГОСТ\ 103\text{-}76}{Ст.3\ ГОСТ\ 535\text{-}79}$		
				L=3770	2	3,5кг
БЧ		4	ПВ6.07.03.04	Полоса		
				Полоса $\frac{4\times30\ ГОСТ\ 103\text{-}76}{Ст.3\ ГОСТ\ 535\text{-}79}$		
				L=1350	6	1,3кг
				т.п. 705-1-206.86		

Инв.№ подл. | Подп. и дата | Взам. инв.№ | Инв.№ дубл. | Подп. и дата

ПВ6.07.03.00 Лист 4

Изм. Лист N докум. Подп. Дата

Т.п. 705-1-206.86 Альбом V

Формат	Зона	Поз.	Обозначение	Наименование	Кол.	Примечание
				Документация		
12			ПВ6.07.03.00 СБ	Сборочный чертеж		
				Переменные данные для исполнений		
				ПВ6.07.03.00 см. СБ		
				Детали		
БЧ		1	ПВ6.07.03.01	Круг		
				Круг $\frac{В\text{-}20\ ГОСТ\ 2590\text{-}71}{Ст.3\ ГОСТ\ 535\text{-}79}$		
				L=570	57	1,95кг
БЧ		2	ПВ6.07.03.02	Уголок		
				Уголок $\frac{Б\text{-}50\times50\times5\ ГОСТ\ 8509\text{-}72}{Ст.3\ ГОСТ\ 535\text{-}79}$		
				L=17750	2	67,0кг
БЧ		3	ПВ6.07.03.03	Полоса		
				Полоса $\frac{4\times30\ ГОСТ\ 103\text{-}76}{Ст.3\ ГОСТ\ 535\text{-}79}$		
				L=15770	2	15,0кг
БЧ		4	ПВ6.07.03.04	Полоса		
				Полоса $\frac{4\times30\ ГОСТ\ 103\text{-}76}{Ст.3\ ГОСТ\ 535\text{-}79}$		
				L=1350	22	13кг
				т.п. 705-1-206.86		

Инв.№ подл. | Подп. и дата | Взам. инв.№ | Инв.№ дубл. | Подп. и дата

ПВ6.07.03.00

Изм.	Лист	N докум.	Подп.	Дата			
Разраб.		Кузьмина			Лестница	Лит.	Лист	Листов
Пров.		Чистова				И	1	4
ГИП		Тюрин				Гипронефтеспецмонтаж г. Москва		
Н.контр.		Панова						
Утв.		Кузнецов						

СФ253-05

Альбом I

Формат	Зона	Поз.	Обозначение	Наименование	Кол.	Примечание
				Документация		
12			ПВ6.07.04.00СБ	Сборочный чертеж		
				Детали		
64		1	ПВ6.07.04.01	Стойка		
				Уголок 6-50×50×5 ГОСТ 8509-72 Ст.3 ГОСТ 535-79		
				L = 1000	4	3.77кг
64		2	ПВ6.07.04.02	Перекладина		
				Уголок 6-50×50×5 ГОСТ 8509-72 Ст.3 ГОСТ 535-79		
				L = 1200	2	4.5кг
64		3	ПВ6.07.04.03	Поперечина		
				Уголок 6-50×50×5 ГОСТ 8509-72 Ст.3 ГОСТ 535-79		
				L = 850	2	3.2кг
64		4	ПВ6.07.04.04	Уголок		
				Уголок 6-50×50×5 ГОСТ 8509-72 Ст.3 ГОСТ 535-79		
				L = 1200	2	4.5кг
64		5	ПВ6.07.04.05	Уголок		
				Уголок 6-50×50×5 ГОСТ 8509-72 Ст.3 ГОСТ 535-79		
				L = 800	1	3.0кг

Изм. Лист № докум. Подп. Дата

т.п. 705-1-206.86 ПВ6.07.04.00

Разраб. Кузьмина
Пров. Чистова
ГИП Тюрин
Н.контр. Панова
Утв. Кузнецов

Площадка

Лит. | Масса | Масштаб
И | 1 | 2

Гипронефтеспецмонтаж г. Москва

Типовой проект 705-1-206.86 Альбом I

Инв.№подл. | Подп. и дата | Взам.инв.№ | Инв.№дубл. | Подп. и дата

ПВ6.07.04.00СБ

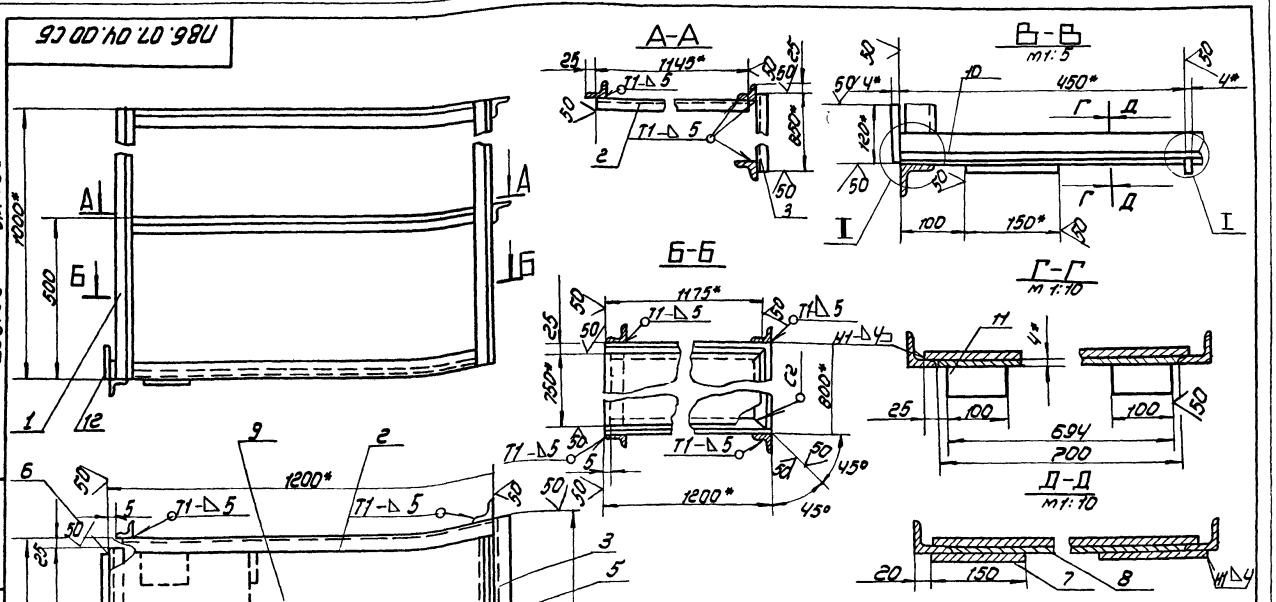

1. Сварные швы по ГОСТ 5264-80.
   Электроды сварочные типа Э42А ГОСТ 9467-75.
2. Неуказанные предельные отклонения размеров: отверстий - H16; валов - h 16; остальных $\pm \frac{IT16}{2}$

Изм. Лист № докум. Подп. Дата

т.п. 705-1-206.86 ПВ6.07.04.00 СБ

Разраб. Кузьмина
Пров. Чистова
Н.контр. Панова
ГИП Тюрин
Утв. Кузнецов

Площадка
Сборочный чертеж

Лит. | Масса | Масштаб
— | 70.0 | 1:10
Лист | Листов 1

Гипронефтеспецмонтаж г. Москва

СФ163-05

ПВ5А 3-0-2

Альбом V

т.п. 705-1-206.86

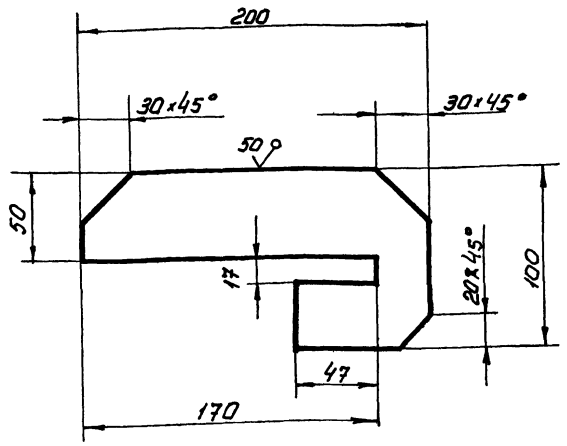

Предельные отклонения размеров:
- отверстий - H16
- валов - h16
- остальных $\pm \frac{IT16}{2}$

Изм.	Лист	№ докум.	Подп.	Дата
Разраб.		Кузьмина		
Пров.		Числова		
Т. контр.				
ГИП		Тюрин		9.84
Н. контр.		Панова		
Утв.		Кузнецов		9.84

т.п. 705-1-206.86
ПВ5А. 3-0-2

Пластина

Лит	Масса	Масштаб
И	1,6	1:2

Лист | Листов 1

Полоса Б-16×100 ГОСТ 103-76 / Ст 3 ГОСТ 535-79

Гипронефтеспецмонтаж г. Москва

Инв. № подл. | Подп. и дата | Взам. инв. № | Инв. № дубл. | Подп. и дата

Альбом V

т.п. 705-1-206.86

Формат	Зона	Поз.	Обозначение	Наименование	Кол.	Примечание
				Документация		
11			ПВ5А. 3-0-0СБ	Сборочный чертеж		
				Детали		
БЧ		1	ПВ5.А. 3-0-1	Скоба		
				Круг В-30 ГОСТ 2590-71 / Ст 3 ГОСТ 535-79		
				L = 700	1	3,9 кг
11		2	ПВ5А. 3-0-2	Пластина	1	

Изм.	Лист	№ докум.	Подп.	Дата
Разраб.		Кузьмина		
Пров.		Числова		
ГИП		Тюрин		9.84
Н. контр.		Панова		
Утв.		Кузнецов		9.84

т.п. 705-1-206.86
ПВ5А-3-0-0

Скоба для установки навесной лестницы

Лит.	Лист	Листов
И		1

Гипронефтеспецмонтаж г. Москва

Инв. № подл. | Подп. и дата | Взам. инв. № | Инв. № дубл. | Подп. и дата

ПВ5А 3-0-0СБ

Альбом V

т.п. 705-1-206.86

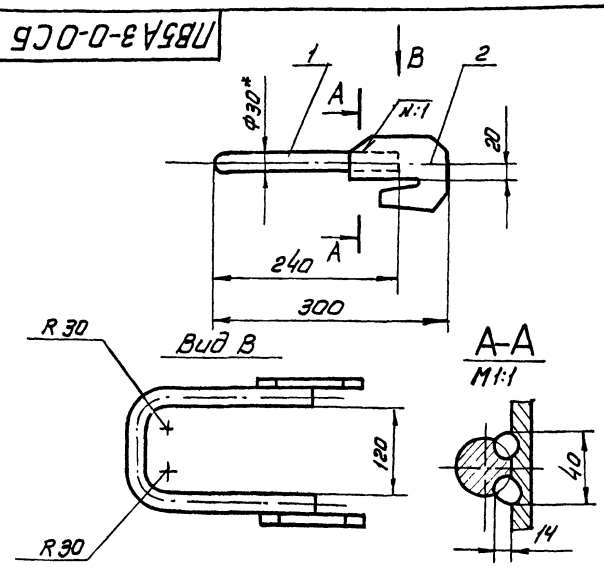

1. Шов №1 - сварка ручная электродуговая. Электроды сварочные Э-42А ГОСТ 9467-75.
2. Неуказанные предельные отклонения размеров:
   отверстий - H16,
   валов - h16
   остальных $\pm \frac{IT16}{2}$
3* Размеры для справок.

Изм.	Лист	№ докум.	Подп.	Дата
Разраб.		Кузьмина		
Пров.		Числова		
Т. контр.				
ГИП		Тюрин		9.84
Н. контр.		Панова		
Утв.		Кузнецов		

т.п. 705-1-206.86
ПВ5А 3-0-0СБ

Скоба для установки навесной лестницы
Сборочный чертеж

Лит.	Масса	Масштаб
И	5,5	1:5

Лист | Листов 1

Гипронефтеспецмонтаж г. Москва

СФ753-05

Альбом V

Т.п. 705-1-206.86

Формат	Зона	Поз.	Обозначение	Наименование	Кол.	Примечание
				Документация		
11			ПВ5.52.00.00СБ	Сборочный чертеж		
				Детали		
Б4		1	ПВ5.52.00.01	Уголок		
				Уголок $\frac{Б\text{-}50\times50\times5\ ГОСТ\ 8509\text{-}72}{Ст.3\ ГОСТ\ 535\text{-}79}$		
				L=355	2	1,3кг
Б4		2	ПВ5.52.00.02	Уголок		
				Уголок $\frac{Б\text{-}50\times50\times5\ ГОСТ\ 8509\text{-}72}{Ст.3\ ГОСТ\ 535\text{-}79}$		
				L=450	1	1,7кг
Б4		3	ПВ5.52.00.03	Щека		
				Лист $\frac{Б8\ ГОСТ\ 19903\text{-}74}{Ст.3\ ГОСТ\ 14637\text{-}79}$		
				50×120	2	0,4кг
				Стандартные изделия		
		4		Болт М20×75.58		
				ГОСТ 7798-70		
		5		Гайка М20		
				ГОСТ 5915-70		

Подп. и дата | Инв. № дубл. | Взам. инв. № | Подп. и дата | Инв. № подл.

Изм.	Лист	№ докум.	Подп.	Дата
Разраб.		Кузьмина		
Пров.		Числова		
ГИП		Тюрин		9.84
Н. контр.		Панова		
Утв.		Кузнецов		9.84

т.п. 705-1-206.86
ПВ5.52.00.00

Скоба для навешивания блока

Лит.	Лист	Листов
И		1

Гипронефтеспец. монтаж г. Москва

Копировал

формат 11

Альбом V

Т.п. 705-1-206.86

ПВ5.52.00.00

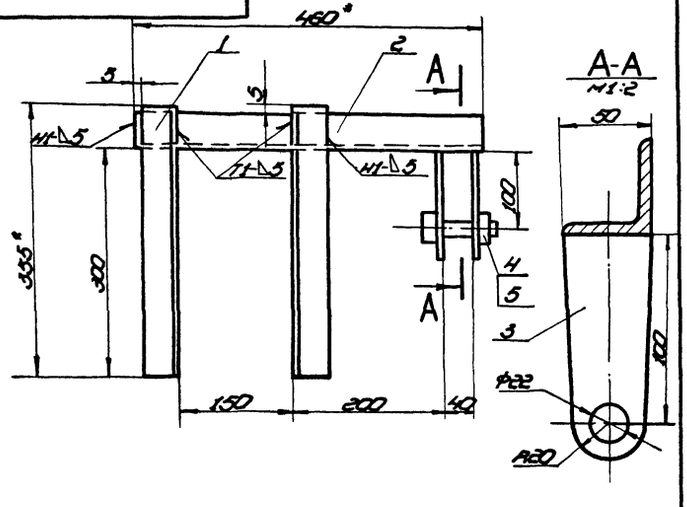

1. Сварные швы по ГОСТ 5264-80.
Электроды сварочные типа Э42А ГОСТ 9467-75.
2. Неуказанные предельные отклонения размеров:
отверстий - Н16;
валов - h16;
остальных - $\pm\frac{IT16}{2}$.
3. Шероховатость поверхностей реза для дет. Б4 $\sqrt{50}$.
4.* Размеры для справок.

Подп. и дата | Инв. № подл. | Взам. инв. № | Подп. и дата | Инв. № подл.

Изм.	Лист	№ докум.	Подп.	Дата
Разраб.		Кузьмина		
Пров.		Числова		
Т. контр.				
ГИП		Тюрин		9.84
Н. контр.		Панова		
Утв.		Кузнецов		9.84

т.п. 705-1-206.86
ПВ5.52.00.00СБ

Скоба для навешивания блока
Сборочный чертеж

Лит.	Масса	Масштаб
И	6,0	1:2

Лист | Листов 1

Гипронефтеспец. монтаж г. Москва

Копировал СФ753-06 формат 11

Т.п. 705-1-206.86 Альбом V

Формат	Зона	Поз.	Обозначение	Наименование	Кол.	Примечание
				Документация		
А1			ПВ31.01.00.00 СБ	Сборочный чертеж		
				Сборочные единицы		
		1	ПВ31.01.01.00	Крестовина	1	
				Детали		
		2	ПВ31.01.00.01	Щека	1	
		3	ПВ31.01.00.02	Штырь	1	
				Стандартные изделия		
		4		Болт М20х70		
				ГОСТ 7798-70	4	
		5		Гайка М20		
				ГОСТ 5915-70	4	
		6		Шплинт 5х20		
				ГОСТ 397-79	1	

Инв.№ подл. | Подп. и дата | Взам. инв.№ | Инв.№ дубл. | Подп. и дата

Изм.	Лист	№ докум.	Подп.	Дата
Разраб.		Кузьмина		
Пров.		Числова		
ГИП		Тюрин		9.84
Н.контр.		Панова		
Утв.		Кузнецов		9.84

ПВ31.01.00.00

Приспособление для раскатки рулонов

Лит.	Лист	Листов
		1

Гипронефтеспецмонтаж г. Москва

Формат А1

ПВ31.01.00.02

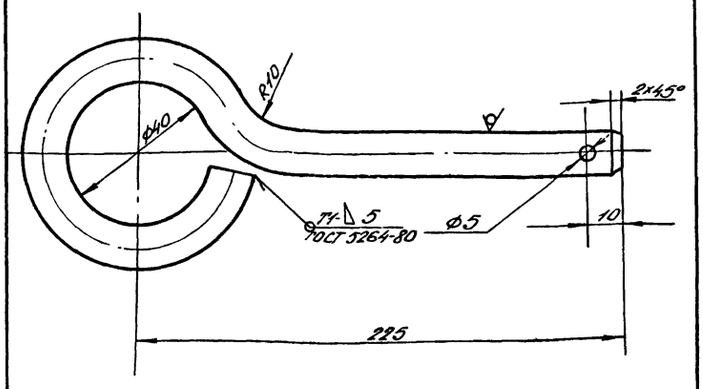

1. Электроды сварочные типа Э42А ГОСТ 9467-75.
2. Неуказанные предельные отклонения размеров:
   отверстий - H16;
   валов - h16,
   остальных - $\pm \frac{IT16}{2}$
3. Длина заготовки 350мм

Изм.	Лист	№ докум.	Подп.	Дата
Разраб.		Кузьмина		
Пров.		Числова		
Т.контр.				
ГИП		Тюрин		9.84
Н.контр.		Панова		
Утв.		Кузнецов		9.84

ПВ31.01.00.02

Штырь

Лит.	Масса	Масштаб
	0,3	1:1
Лист	Листов	
Гипронефтеспецмонтаж г. Москва		

Круг В12 ГОСТ 2590-71 / Ст.3 ГОСТ 535-79

Формат А1

ПВ31.01.00.00СБ

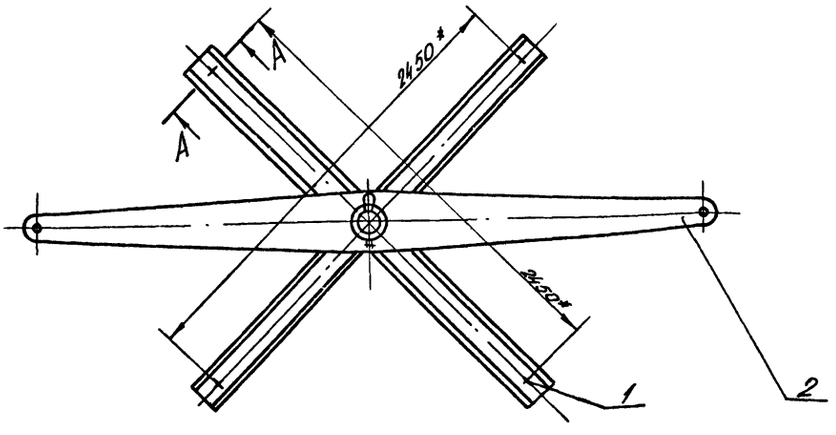

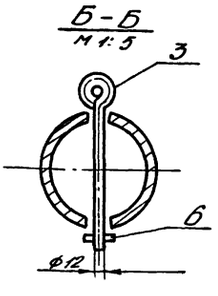

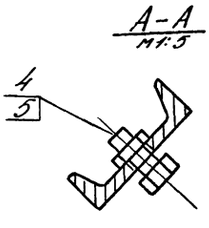

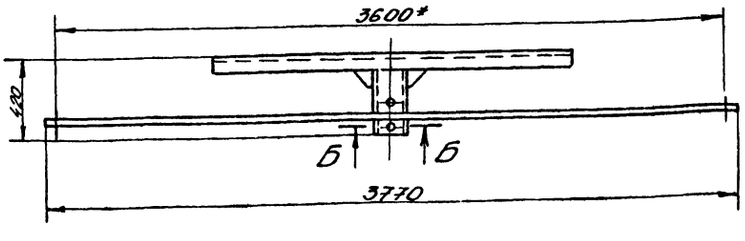

* Размеры для справок

Изм.	Лист	№ докум.	Подп.	Дата
Разраб.		Кузьмина		
Пров.		Числова		
Т.контр.				
ГИП		Тюрин		9.84
Н.контр.		Числова		
Утв.				

т.п. 705-1-206.86
ПВ31.01.00.00СБ

Приспособление для раскатки рулонов

Сборочный чертеж

Лит.	Масса	Масштаб
	170,0	1:20
Лист	Листов 7	
Гипронефтеспецмонтаж г. Москва		

Инв.№ подл. | Подп. и дата | Инв.№ дубл. | Взам. инв.№ | Подп. и дата

СФ753-08 Формат А2

ПВ31.01.01.01

Альбом V

Т.п. 705-1-206.86

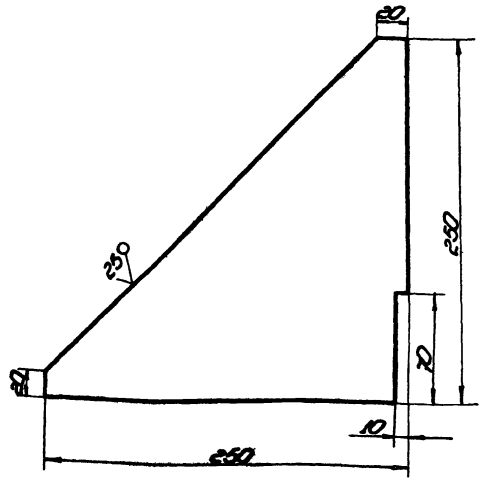

Неуказанные предельные отклонения размеров:
валов - h 16

Изм.	Лист	№ докум.	Подп.	Дата
Разраб.		Кузьмина		
Пров.		Чистова		
Т. контр.				
ГИП		Тюрин		9.84
Н. контр.		Панова		
Утв.		Кузнецов		9.84

т.п. 705-1-206.86
ПВ31.01.01.01

Косынка

Лит.	Масса	Масштаб
И	2,0	1:2,5

Лист 6-8 ГОСТ 19903-74 / Ст.3 ГОСТ 14637-79

Гипронефтеспецмонтаж г. Москва

Копировал — формат 11

ПВ31.01.01.00 СБ

Альбом V

Т.п. 705-1-206.86

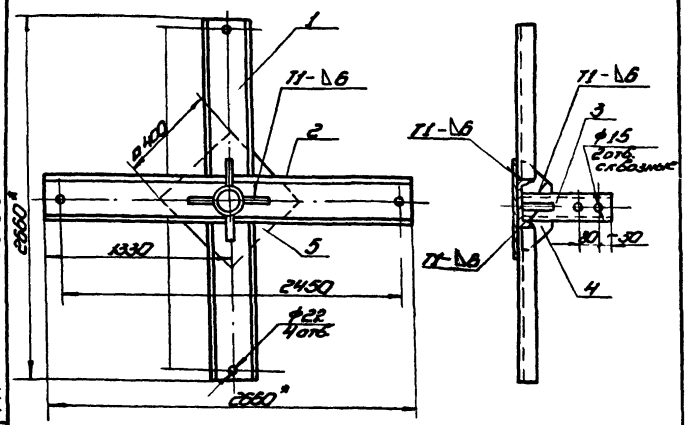

1. Сварные швы по ГОСТ 5264-80. Электроды сварочные типа Э42А ГОСТ 9467-75.
2. Неуказанные предельные отклонения размеров:
отверстий - H16,
валов - h 16,
остальных - $\pm \frac{IT16}{2}$.
3. Шероховатость поверхностей реза для дет. 64 $\overset{25}{\vee}$.
4.* Размеры для справок.

Изм.	Лист	№ докум.	Подп.	Дата
Разраб.		Кузьмина		
Пров.		Чистова		
Т. контр.				
ГИП		Тюрин		9.84
Н. контр.		Панова		
Утв.		Кузнецов		9.84

т.п. 705-1-206.86
ПВ31.01.01.00 СБ

Крестовина
Сборочный чертеж

Лит.	Масса	Масштаб
	116,0	1:30

Лист — Листов 1

Гипронефтеспецмонтаж г. Москва

Копировал — формат 11

Альбом V

Т.п. 705-1-206.86

Формат	Зона	Поз.	Обозначение	Наименование	Кол.	Примечание
				Документация		
11			ПВ31.01.01.00	Сборочный чертеж		
				Детали		
64		1	ПВ31.01.01.01	Швеллер		
				Швеллер 18 ГОСТ 8240-72 / Ст.3 ГОСТ 535-79		
				L = 1240	2	20,5 кг
64		2	ПВ31.01.01.02	Швеллер		
				Швеллер 18 ГОСТ 8240-72 / Ст.3 ГОСТ 535-79		
				L = 2650	1	43,5 кг
64		3	ПВ31.01.01.03	Труба		
				Труба 159×8 ГОСТ 8732-78 / В10 ГОСТ 8731-74		
				L = 450	1	13,5 кг
11		4	ПВ31.01.01.04	Косынка	4	
12		5	ПВ31.01.01.05	Подкладка		
				Лист 6-8 ГОСТ 19903-74 / Ст.3 ГОСТ 14637-79		
				400×400	1	10,0 кг

Изм.	Лист	№ докум.	Подп.	Дата
Разраб.		Кузьмина		
Пров.		Чистова		
ГИП		Тюрин		9.84
Н. контр.		Панова		
Утв.		Кузнецов		

т.п. 705-1-206.86
ПВ31.01.01.00

Крестовина

Лит.	Лист	Листов
И		1

Гипронефтеспецмонтаж г. Москва

ПВ31.01.00.01

Альб. V

Типовой проект 705-1-206.86

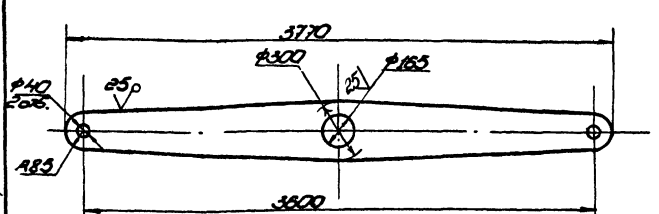

Неуказанные предельные отклонения размеров:
отверстий - H16,
валов - h 16
остальных - $\pm \frac{IT16}{2}$.

Изм.	Лист	№ докум.	Подп.	Дата
Разраб.		Кузьмина		
Пров.		Чистова		
Т. контр.				
ГИП		Тюрин		9.84
Н. контр.		Панова		
Утв.		Кузнецов		9.84

т.п. 705-1-206.86
ПВ31.01.00.01

Щека

Лит.	Масса	Масштаб
И	45,0	1:20

Лист 6-8 ГОСТ 19903-74 / Ст.3 ГОСТ 14637-79

Гипронефтеспецмонтаж г. Москва

ТП 705-1-206.86 Альбом V

ПВ5. 56. 00. 00СБ

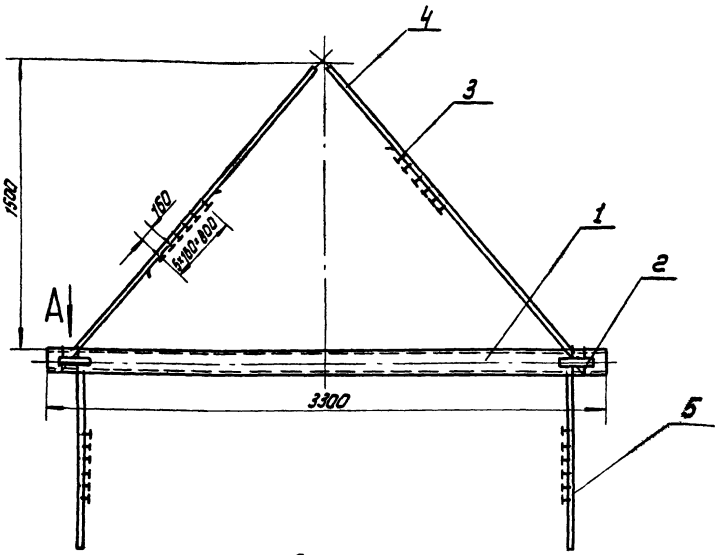

Б-Б
м 1:2

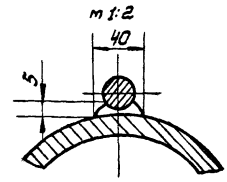

1. Сварка ручная электродуговая. Электроды сварочные типа Э42А ГОСТ 9467-75.
2. Неуказанные предельные отклонения размеров: отверстий - H16; валов - h16; остальных $\pm \frac{IT16}{2}$.
3. Шероховатость поверхностей реза для деталей 64- $\sqrt{25}$
4. * Размер для справок.

Вид А
м 1:10

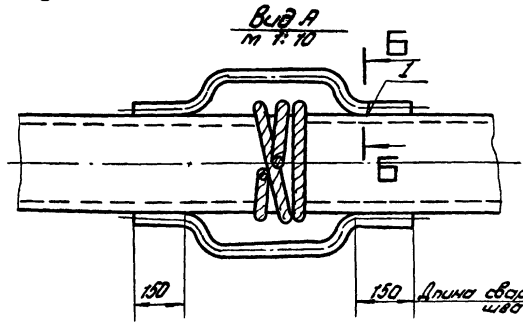

				т.п. 705-1-206.86 ПВ5.56.00.00 СБ	
Изм.	Лист	N докум.	Подп.	Дата	
Разраб.		Кузьмина			
Пров.		Чистова			
Т.контр.					
ГИП		Тюрин		9.84	
Н.контр.		Панова			
Утв.		Кузнецов		9.84	

Траверса для подъема рулона. Сборочный чертеж

Лит	Масса	Масштаб
Н	317.0	1:20
Лист	Листов 1	

Типнефтеспецмонтаж г. Москва

Формат	Зона	Поз.	Обозначение	Наименование		Примечание
				Документация		
А2			ПВ5. 56. 00. 00	Сборочный чертеж		
				Детали		
Б4		1	ПВ5. 56. 00. 01	Труба		
				Труба $\frac{273\times10\ ГОСТ\ 8732-78}{В10\ ГОСТ\ 8731-74}$		
				L = 3300	1	214.0кг
А1		2		Скоба	4	
				Стандартные изделия		
		3		Зажим ЗК-27.ТУ36 1839-75-	24	1.56кг
				Материалы		
				Канат 27 ОГ-Т-1764-(180) ГОСТ 7668-80		
		4		L = 5000	2	14.0кг
		5		L = 5500	2	15.4кг

				т.п. 705-1-206.86 ПВ5.56.00.00	
Изм.	Лист	N докум.	Подп.	Дата	
Разраб.		Кузьмина			
Пров.		Чистова			
ГИП		Тюрин		9.84	
Н.контр.		Панова			
Утв.		Кузнецов		9.84	

Траверса для подъема рулона

Лит	Лист	Листов
Н		1

Типнефтеспецмонтаж г. Москва

ПВ5. 56. 00. 01

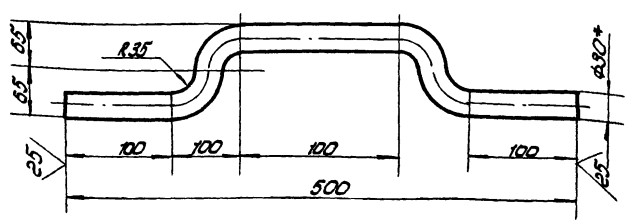

1. Неуказанные предельные отклонения размеров: отверстий - H16; остальных - $\pm \frac{IT16}{2}$.
2. * Размер для справок.

				т.п. 705-1-206.86 ПВ5.56.00.01	
Изм.	Лист	N докум.	Подп.	Дата	
Разраб.		Кузьмина			
Пров.		Чистова			
Т.контр.					
ГИП		Тюрин		9.84	
Н.контр.		Панова			
Утв.		Кузнецов		9.84	

Скоба

Лит	Масса	Масштаб
Н	3.0	1:5
Лист	Листов 1	

Круг $\frac{В30\ ГОСТ\ 2590-71}{Ст.3\ ГОСТ\ 535-79}$

Типнефтеспецмонтаж г. Москва

15-1280-02-00-00СБ

Типовой проект 705-1-206.86 Альбом V

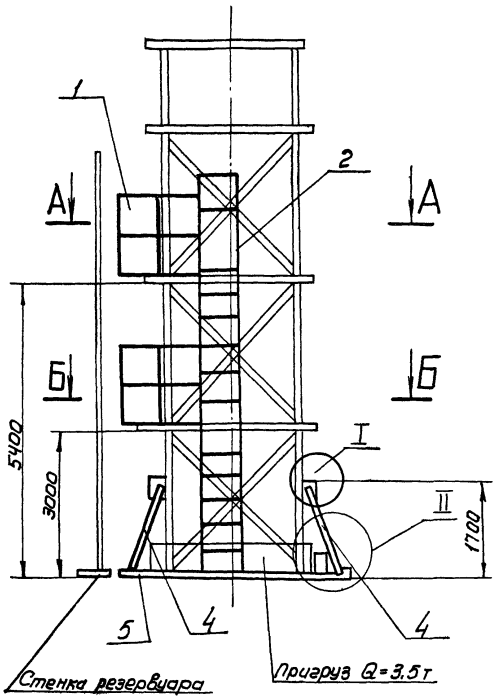

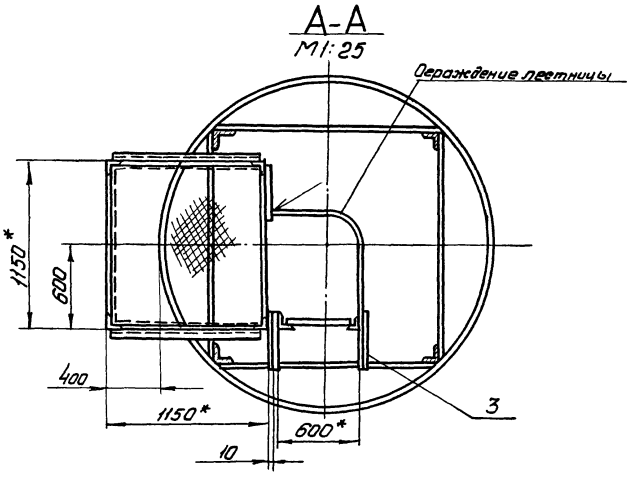

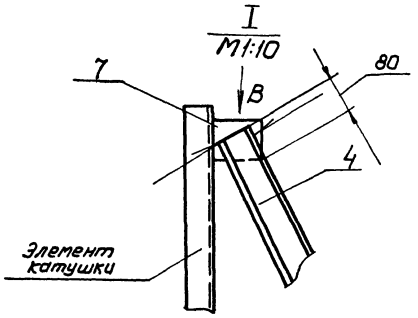

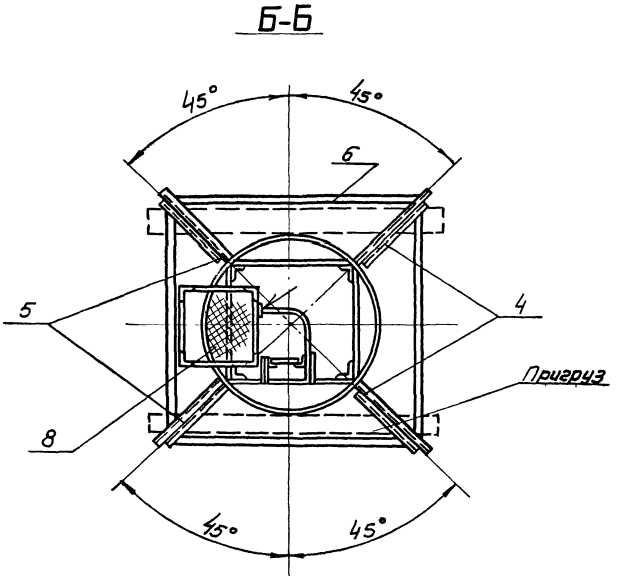

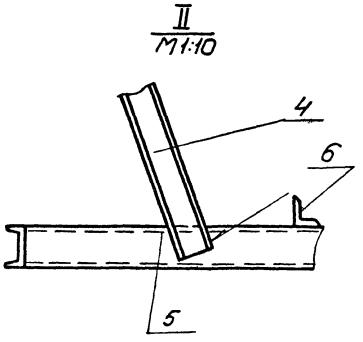

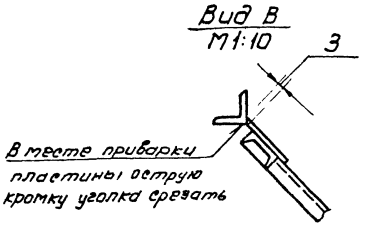

1. Неуказанные предельные отклонения размеров: отверстий-H16; валов-h16; остальных $\pm \frac{IT16}{2}$
2. Сварку производить по ГОСТ 5264-80 по контуру прилегания деталей катетом равным наименьшей толщине свариваемых деталей. Электроды сварочные типа Э-42А ГОСТ 9467-75.
3. Для изготовления стойки использовать каркас, на который была навернута стенка.
4. Детали поз. 9.10.11.7.8 привариваются с подгонкой по месту для обеспечения устойчивости стойки во время работы.
5. Пригруз Q=3,5Т прикрепить к нижнему ободу металлическими лентами.
7. Ограждение лестницы приварить к площадке, в местах между площадками к ленте поз. 8.
8. *Размеры для справок

					т.п. 705-1-206.86			
					15-1280. 02-00-00 СБ			
Изм.	Лист	№докум.	Подп.	Дата	Стойка для сборки и сварки вертикального монтажного стыка стенки. Сборочный чертеж	Лит.	Масса	Масштаб
Разраб.		Пахомова				И	15,8	1:50
Пров.		Кузьмина				Лист	Листов 1	
Т. контр.						Гипронефтеспецмонтаж г. Москва		
ГИП		Тюрин		11.84				
Н. контр.		Панова		9.84				
Утв.		Кузнецов		9.84				

Инв. № подл. | Подп. и дата | Взам. инв. № | Инв. № дубл. | Подп. и дата

СФ753-05

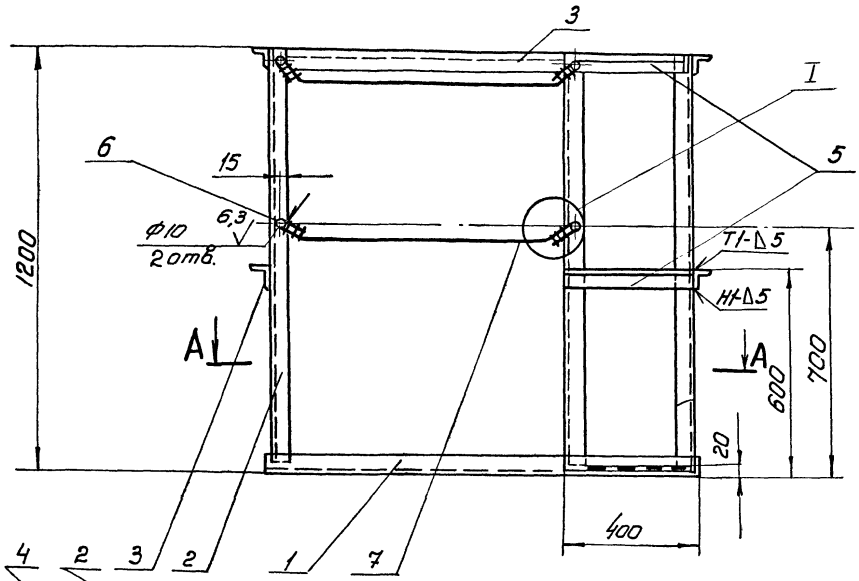

А-А

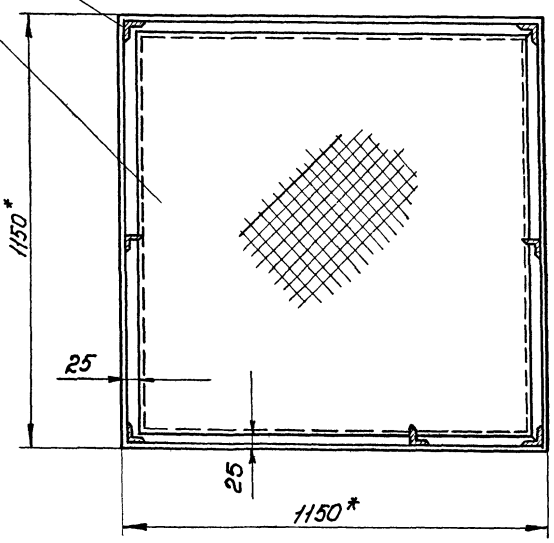

I
М1:2

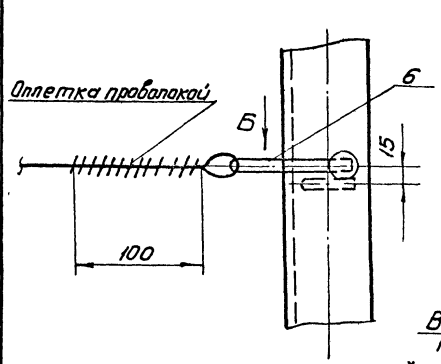

Вид Б
М1:2

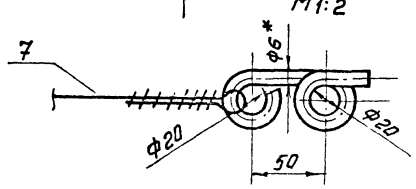

1. Сварку производить по ГОСТ 5264-80 по контуру прилегания деталей катетом равным наименьшей толщине свариваемых деталей. Электроды сварочные типа Э-42А ГОСТ 9467-75.
2. Неуказанные предельные отклонения размеров: отверстий - H16; валов - h16; остальных - $\pm \frac{JT16}{2}$
3. *Размеры для справок.

т.п. 705-1-206.86

15-1280-02-01-00СБ

Изм.	Лист	№ докум.	Подп.	Дата	Площадка	Лит.	Масса	Масштаб
Разраб.		Кузьмина					93	1:10
Пров.		Числова			Сборочный чертеж	Лист	Листов 1	
Т.контр.								
ГИП		Ткаун		9.94		Гипронефтеспецмонтаж г. Москва		
Н.контр.		Панова						
Утв.		Кузнецов		9.94				

Инв.№подл. | Подп. и дата | Взам.инв.№ | Инв.№дубл. | Подп. и дата

Альбом V

Формат	Зона	Поз.	Обозначение	Наименование	Кол.	Примечание
БЧ		7	15-1280-02-00-07	Лист		
				Лист $\frac{\text{Б8 ГОСТ 19903-74}}{\text{Ст.3 ГОСТ 14637-79}}$		
				200×150	4	1,9кг
БЧ		8	15-1280-02-00-08	Полоса		
				Полоса $\frac{\text{1×40 ГОСТ 103-76}}{\text{Ст.3 ГОСТ 535-79}}$		
				L=7000	1	8,7кг

Т.п. 705-1-206.86

Инв.№ подл. | Подп. и дата | Взам. инв.№ | Инв.№ дубл. | Подп. и дата

Изм.	Лист	№ докум.	Подп.	Дата

т.п. 705-1-206.86
15-1280-02-00-00

Лист 2

Альбом V

Формат	Зона	Поз.	Обозначение	Наименование	Кол.	Примечание
				Документация		
22			15-1280-02-00-00 СБ	Сборочный чертеж		
				Сборочные единицы		
11		1	15-1280-02-01-00	Площадка	2	
11		2	15-1280-02-02-00	Лестница	1	
				Детали		
БЧ		3	15-1280-02-00-03	Уголок		
				Уголок $\frac{\text{Б·50·50·5 ГОСТ 8509-72}}{\text{Ст.3 ГОСТ 535-79}}$		
				L=550	4	1,5кг
БЧ		4	15-1280-02-00-04	Швеллер		
				Швеллер $\frac{\text{12 ГОСТ 8240-72}}{\text{Ст.3 ГОСТ 535-79}}$		
				L=2300	4	24 кг
БЧ		5	15-1280-02-00-05	Швеллер		
				Швеллер $\frac{\text{12 ГОСТ 8240-72}}{\text{Ст.3 ГОСТ 535-79}}$		
				L=1600	4	16,6кг
БЧ		6	15-1280-02-00-06	Уголок		
				Уголок $\frac{\text{Б·75×75×5 ГОСТ 8240-72}}{\text{Ст.3 ГОСТ 535-79}}$		
				L=4500	4	87 кг

Т.п. 705-1-206.86

Инв.№ подл. | Подп. и дата | Взам. инв.№ | Инв.№ дубл. | Подп. и дата

Изм.	Лист	№ докум.	Подп.	Дата	т.п. 705-1-206.86 15-1280-02-00-00			
Разраб.		Пахомова			Стойка для сборки и сварки вертикального монтажного стыка	Лит.	Лист	Листов
Пров.		Кузьмина				И	1	2
ГИП		Тюрин		1.84		Гипронефтеспецмонтаж г. Москва		
Н.контр.		Панова						
Утв.		Кузнецов		1.84				

Альбом V

Формат	Зона	Поз.	Обозначение	Наименование	Кол.	Примечание
БЧ		6	15-1280-02-01-06	Крюк		
				Круг $\frac{\text{В-8 ГОСТ 2590-71}}{\text{Ст.3 ГОСТ 535-79}}$		
				L=240	4	0,1 кг
				Материалы		
				Проволока $\frac{\text{III}}{\text{ГОСТ 9389-75}}$ - 1,6		0,5кг

Т.п. 705-1-206.86

Инв.№ подл. | Подп. и дата | Взам. инв.№ | Инв.№ дубл. | Подп. и дата

Изм.	Лист	№ докум.	Подп.	Дата

т.п. 705-1-206.86
15-1280-02-01-00

Лист 2

Альбом V

Формат	Зона	Поз.	Обозначение	Наименование	Кол.	Примечание
				Документация		
22			15-1280-02-01-00 СБ	Сборочный чертеж		
				Детали		
БЧ		1	15-1280-02-01-01	Уголок		
				Уголок $\frac{\text{Б·50·50·5 ГОСТ 8509-72}}{\text{Ст.3 ГОСТ 535-79}}$		
				L=1150	4	4,4кг
БЧ		2	15-1280-02-01-02	Уголок		
				Уголок $\frac{\text{Б·50·50·5 ГОСТ 8509-72}}{\text{Ст.3 ГОСТ 535-79}}$		
				L=1180	7	4,5кг
БЧ		3	15-1280-02-01-03	Уголок		
				Уголок $\frac{\text{Б·50·50·5 ГОСТ 8509-72}}{\text{Ст.3 ГОСТ 535-79}}$		
				L=1100	4	4,2 кг
БЧ		4	15-1280-02-01-04	Настил		
				Лист $\frac{\text{Т8508 т 1100×1100}}{\text{Ст.3 ГОСТ 8706-78}}$		
					1	22 кг
БЧ		5	15-1280-02-01-05	Уголок		
				Уголок $\frac{\text{Б·50·50·5 ГОСТ 8509-72}}{\text{Ст.3 ГОСТ 535-79}}$		
				L=360	2	1,3кг

Т.п. 705-1-206.86

Инв.№ подл. | Подп. и дата | Взам. инв.№ | Инв.№ дубл. | Подп. и дата

Изм.	Лист	№ докум.	Подп.	Дата	т.п. 705-1-206.86 15-1280-02-01-00			
Разраб.		Пахомова			Площадка	Лит.	Лист	Листов
Пров.		Кузьмина				И	1	2
ГИП		Тюрин		1.84		Гипронефтеспецмонтаж г. Москва		
Н.контр.		Панова						
Утв.		Кузнецов		1.84				

Альбом V

Тп. 705-1-206.86

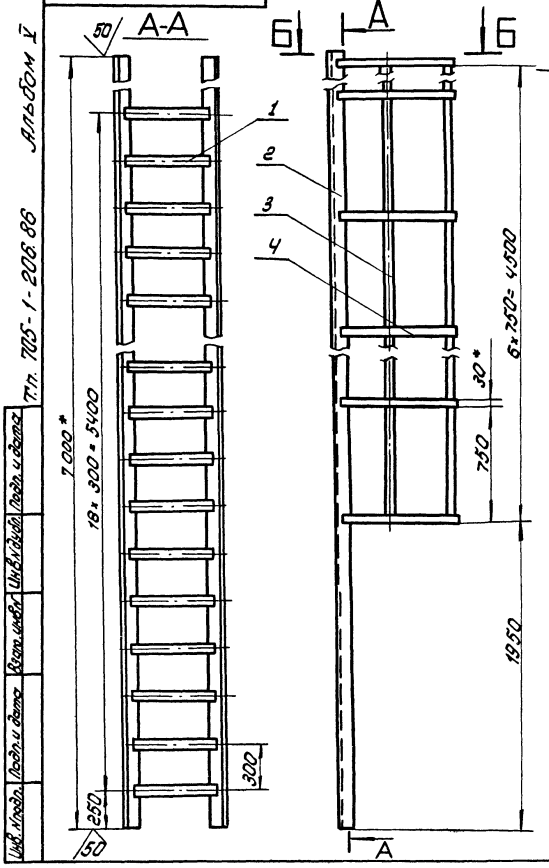

1. Шов №1 - сварка ручная электродуговая. Сварку производить электродами типа Э42А ГОСТ 9467-75. Сварные швы Т1-Δ4 по ГОСТ 5264-80.
2. Неуказанные предельные отклонения размеров: отверстий - H16; валов - h16; остальных $\pm \frac{IT16}{2}$
3. * Размеры для справок.

					Тп. 705-1-206.86 15-1280-02.02.00 СБ			
Изм.	Лист	N докум.	Подп.	Дата	Лестница Сборочный чертеж	Лит.	Масса	Масштаб
Разраб.		Кадомцев				Н	110	1:20
Пров.		Чеснова				Лист	Листов 1	
Т.контр.								
ГИП		Тюрин		9.84		Гипронефтеспецмонтаж г. Москва		
Н.контр.		Панова						
Утв.		Кузнецов		9.84				

Альбом V

Тп. 705-1-206.86

Формат	Зона	Поз.	Обозначение	Наименование	Кол.	Примечание
				Документация		
12			15-1280-02-02-00-СБ	Сборочный чертеж		
				Детали		
64		1	15-1280-02-02-01	Круг		
				Круг $\frac{8-20\ ГОСТ\ 2590-71}{Ст.3\ ГОСТ\ 535-79}$		
				L = 570	19	1.95 кг
64		2	15-1280-02-02-02	Уголок		
				Уголок $\frac{Б50\times50\times5\ ГОСТ\ 8509-72}{Ст.3\ ГОСТ\ 535-79}$		
				L = 7000	2	26.4 кг
64		3	15-1280-02-02-03	Полоса		
				Полоса $\frac{4\times30\ ГОСТ\ 103-76}{Ст.3\ ГОСТ\ 535-79}$		
				L = 4500	2	4.23 кг
64		4	15-1280-02-02-04	Полоса		
				Полоса $\frac{4\times30\ ГОСТ\ 103-76}{Ст.3\ ГОСТ\ 535-79}$		
				L = 1950	7	1.3 кг

					Тп. 705-1-206.86 15-1280-02-02.00			
Изм.	Лист	N докум.	Подп.	Дата	Лестница	Лит.	Масса	Масштаб
Разраб.		Лахтанова				Н		
Пров.		Кузьмина				Лист	Листов 1	
ГИП		Тюрин		9.84		Гипронефтеспецмонтаж г. Москва		
Н.контр.		Панова						
Утв.		Кузнецов		9.84				

СФ753-05

15-1280-01-00-00СБ

Альбом V

Типовой проект 705-1-206.86

А-А
М1:20

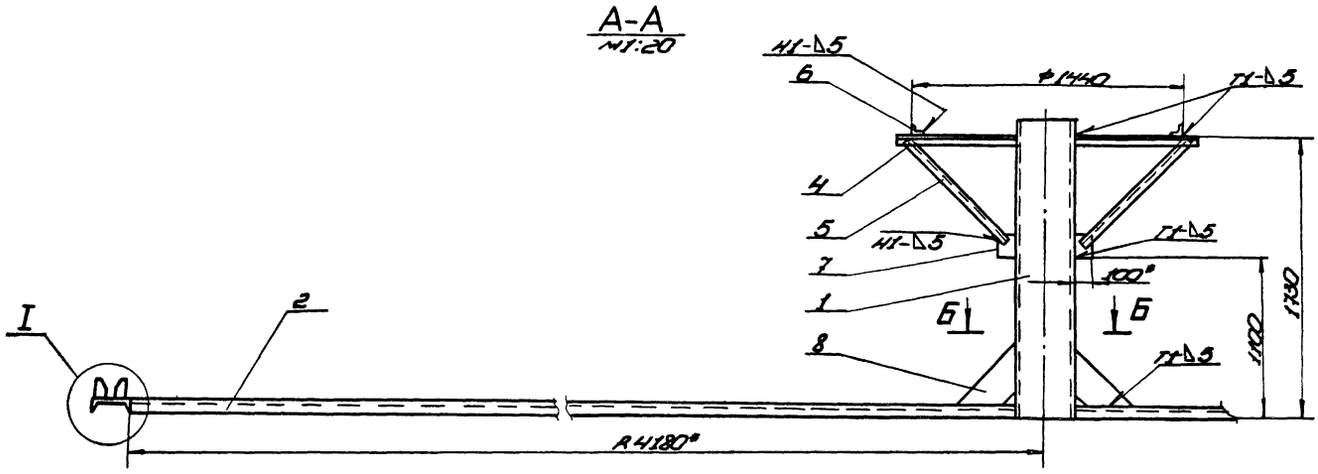

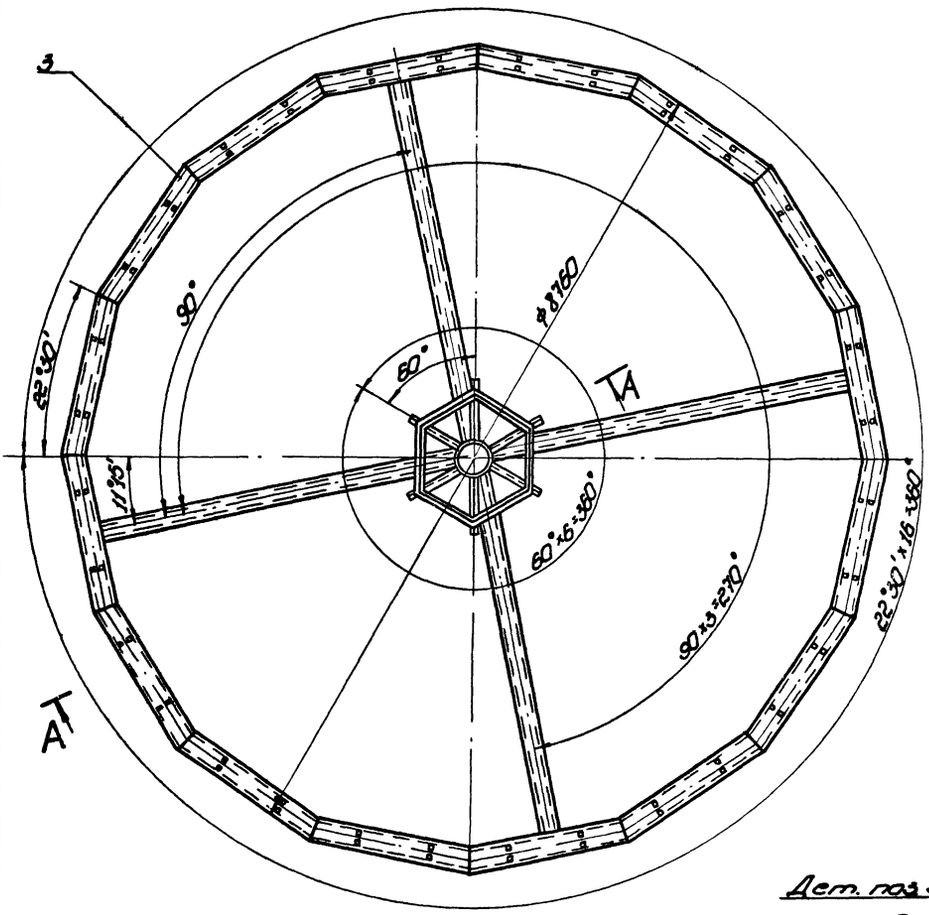

I
М1:5

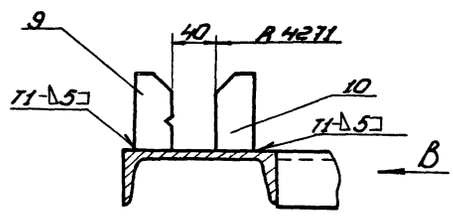

Вид В
М1:5

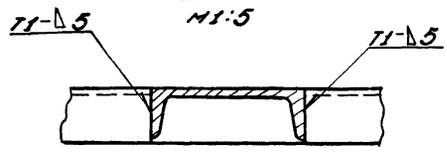

Дет. поз.8
М1:10

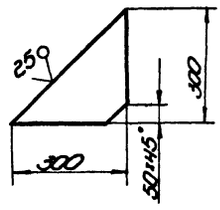

Дет. поз.3
М1:10

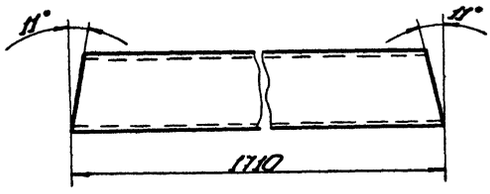

Б-Б
М1:20

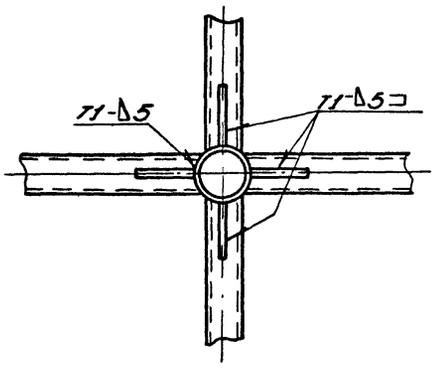

1. Сварка ручная электродуговая. Электроды сварочные типа Э42А ГОСТ 9467-75.
2. Неуказанные предельные отклонения размеров:
   отверстий - H16
   валов - h16
   остальных - $\pm\frac{IT16}{2}$.
3. Шероховатость поверхностей реза для дет. Б4 $\overset{50}{\nabla}$.
5. * Размеры для справок.

					т.п. 705-1-206.86			
					15-1280-01-00-00СБ			
Изм.	Лист	№ докум.	Подп.	Дата	Стенд для сборки и сварки щитов покрытия	Лит.	Масса	Масштаб
Разраб.		Кузьмина				И	9960	1:40
Пров.		Числова			Сборочный чертеж	Лист	Листов 1	
Т. контр.						Гипромехантеспецмонтаж г. Москва		
ГИП		Тюрин		1984				
Н. контр.		Панова						
Утв.		Кузнецов						

Инв. № подл. | Подп. и дата | Взам. инв. № | Инв. № дубл. | Подп. и дата

Альбом V

т.п. 705-1-206.86

Формат	Зона	Поз.	Обозначение	Наименование	Кол.	Примечание
54		7	15-1280-01-00-07	Косынка		
				Лист Б-6 ГОСТ 19903-74 / Ст.3 ГОСТ 14637-79		
				100×150	6	0,7кг
54		8	15-1280-01-00-08	Косынка		
				Лист Б-6 ГОСТ 19903-74 / Ст.3 ГОСТ 14637-79		
				300×300	4	2,0кг
11		9	15-1280-01-00-09	Ловитель	16	
		10	-01	Ловитель	16	

Изм. | Лист | № докум. | Подп. | Дата

т.п. 705-1-206.86
15-1280-01-00-00

Лист 2

Копировал

Формат 11

Альбом V

т.п. 705-1-206.86

Формат	Зона	Поз.	Обозначение	Наименование	Кол.	Примечание
				Документация		
24			15-1280-01-00-00СБ	Сборочный чертеж		
				Детали		
54		1	15-1280-01-00-01	Стойка		
				Труба 325×8 ГОСТ 8732-78 / В10 ГОСТ 8731-74		
				L=1740	1	109,0кг
54		2	15-1280-01-00-02	Радиальная балка		
				Швеллер 20 ГОСТ 8240-72 / Ст.3 ГОСТ 535-79		
				L=4100	4	75,5кг
54		3	15-1280-01-00-03	Швеллер		
				Швеллер 20 ГОСТ 8240-72 / Ст.3 ГОСТ 535-79		
				L=1720	16	31,5кг
54		4	15-1280-01-00-04	Уголок		
				Уголок Б-50×50×5 ГОСТ 8509-72 / Ст.3 ГОСТ 535-79		
				L=650	6	2,5кг
54		5	15-1280-01-00-05	Подкосы		
				Уголок Б-50×50×5 ГОСТ 8509-72 / Ст.3 ГОСТ 535-79		
				L=800	6	3,0кг
11		6	15-1280-01-00-06	Уголок	2	

т.п. 705-1-206.86
15-1280-01-00-00

Изм.	Лист	№ докум.	Подп.	Дата
Разраб.		Кузьмина		
Пров.		Числова		
ГИП		Тюрин		9.84
Н.контр.		Панова		
Утв.		Кузнецов		9.84

Стенд для сборки и сварки щитов покрытия

Лит. И | Лист 1 | Листов 2

Гипронефтеспецмонтаж г. Москва

Копировал

Формат 11

Альбом V

т.п. 705-1-206.86

15-1280-01-00-09

(√)

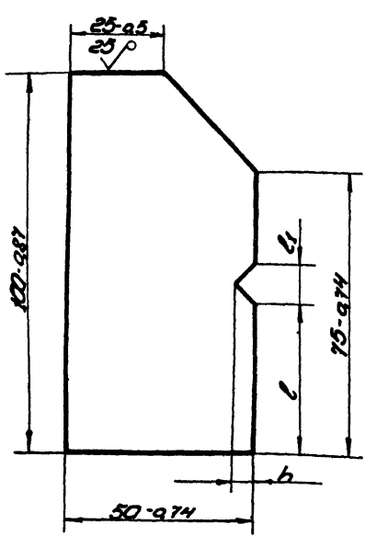

Обозначение	Размеры, мм h	l	l_1	Масса, кг
15-1280-01-00-09	5	40	10	0,781
-01				0,785

т.п. 705-1-206.86
15-1280-01-00-09

Изм.	Лист	№ докум.	Подп.	Дата
Разраб.		Кузьмина		
Пров.		Числова		
Т.контр.				
ГИП		Тюрин		9.84
Н.контр.		Панова		
Утв.		Кузнецов		9.84

Ловитель

Лит. И | Масса См. табл. | Масштаб 1:1

Лист Б-20 ГОСТ 19903-74 / Ст.3 ГОСТ 14637-79

Лист | Листов 1

Гипронефтеспецмонтаж г. Москва

Формат 11

Альбом V

т.п. 705-1-206.86

15-1280-01-00-06

50 (√)

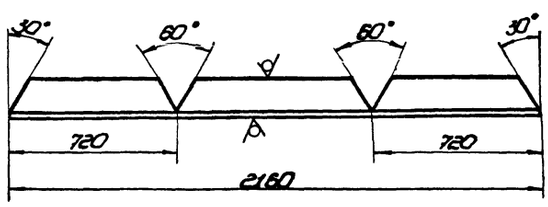

Неуказанные предельные отклонения размеров:
валов - h16,
отверстий - H16,
остальных - $\pm\frac{IT16}{2}$.

т.п. 705-1-206.86
15-1280-01-00-06

Изм.	Лист	№ докум.	Подп.	Дата
Разраб.		Кузьмина		
Пров.		Числова		
Т.контр.				
ГИП		Тюрин		9.84
Н.контр.		Панова		
Утв.		Кузнецов		9.84

Уголок

Лит. И | Масса 8,0 | Масштаб 1:10

Уголок Б-50×50×5 ГОСТ 8509-72 / Ст.3 ГОСТ 535-79

Лист | Листов 1

Гипронефтеспецмонтаж г. Москва

15-1280-03-00-00СБ

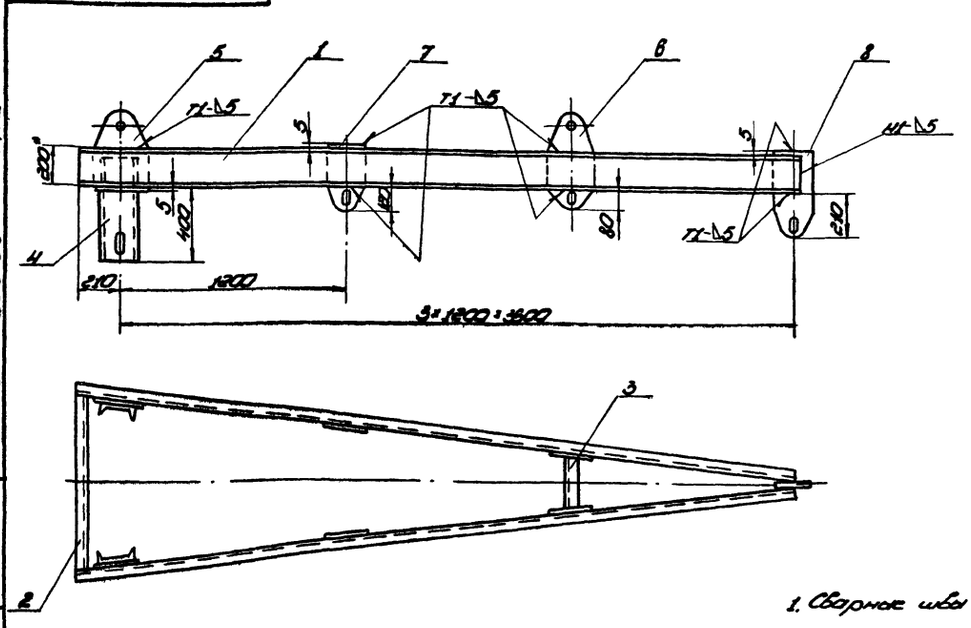

Дет. поз.6
м1:5

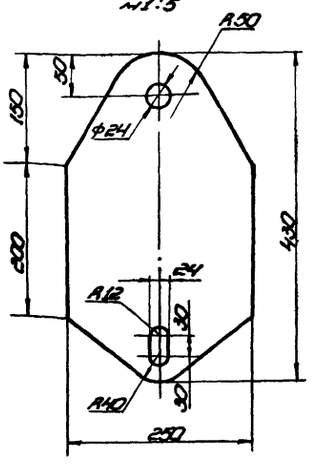

Дет. поз.5
м1:10

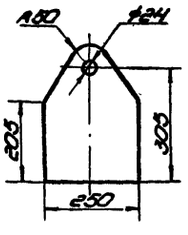

Дет. поз.4
м1:10

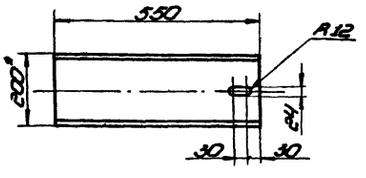

1. Сварные швы по ГОСТ 5264-80. Электроды сварочные типа Э42А ГОСТ 9467-75.
2. Неуказанные предельные отклонения размеров:
   валов - h16
   отверстий - H16
   остальных - $\pm\frac{IT16}{2}$.
3. Шероховатость поверхностей реза для дет. 64 $\overset{25}{\vee}$.
4.* Размеры для справок.

Изм.	Лист	№ докум.	Подп.	Дата	т.п. 705-1-206.86 15-1280-03-00-00СБ	Лит.	Масса	Масштаб
Разраб.		Кузьмина			Каркас	И	254	1:20
Пров.					Сборочный чертеж	Лист	Листов 1	
Т.контр.						Гипронефтеспецмонтаж г. Москва		
ГИП		Тюрин		9.84				
Н.контр.		Панова						
Утв.		Кузнецов		9.84				

Копировал формат 12

Т.п. 705-1-206.86 Альбом V

15-1280-03-00-07

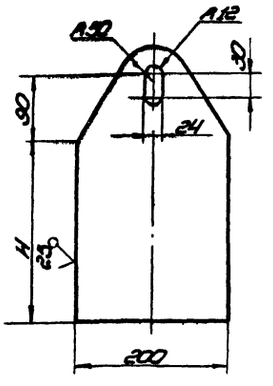

Обозначение	H, мм	Масса, кг
15-1280-03-00-07	205	4,3
-01	295	4,8

1. Неуказанные предельные отклонения размеров:
   валов - h16
   отверстий - H16
   остальных - $\pm\frac{IT16}{2}$.

Изм.	Лист	№ докум.	Подп.	Дата	т.п. 705-1-206.86 15-1280-03-00-07	Лит.	Масса	Масштаб
Разраб.		Кузьмина			Косынка	И	См. табл.	1:5
Пров.						Лист	Листов 1	
Т.контр.						Гипронефтеспецмонтаж г. Москва		
ГИП		Тюрин		9.84	Лист Б-8 ГОСТ 19903-74 Ст.3 ГОСТ 14637-79			
Н.контр.		Панова						
Утв.		Кузнецов		9.84				

Копировал формат 11

Т.п. 705-1-206.86 Альбом V

Формат	Зона	Поз.	Обозначение	Наименование	Кол.	Примечание
				Документация		
12			15-1280-03-00-00СБ	Сборочный чертеж		
				Детали		
				Швеллер		
				Швеллер 20 ГОСТ 8240-72 Ст.3 ГОСТ 535-79		
64		1	15-1280-03-00-01	L=3820	2	80,5кг
64		2	15-1280-03-00-02	L=1060	1	22,5кг
64		3	15-1280-03-00-03	L=320	1	6,7кг
64		4	15-1280-03-00-04	L=550	2	11,5кг
				Проушина		
				Лист Б-8 ГОСТ 19903-74 Ст.3 ГОСТ 14637-79		
64		5	15-1280-03-00-05	355×250	2	5,0кг
64		6	15-1280-03-00-06	430×250	2	6,0кг
11		7	15-1280-03-00-07	Косынка	2	
			-01	Косынка	2	

Изм.	Лист	№ докум.	Подп.	Дата	т.п. 705-1-206.86 15-1280-03-00-00	Лит.	Лист	Листов
Разраб.		Кузьмина			Каркас	И		1
Пров.						Гипронефтеспецмонтаж г. Москва		
ГИП		Тюрин		9.84				
Н.контр.		Панова						
Утв.		Кузнецов		9.84				

Копировал СФ753-05 формат 11

15-1280.04.00.00СБ

Альбом V

Типовой проект 705-1-206.86

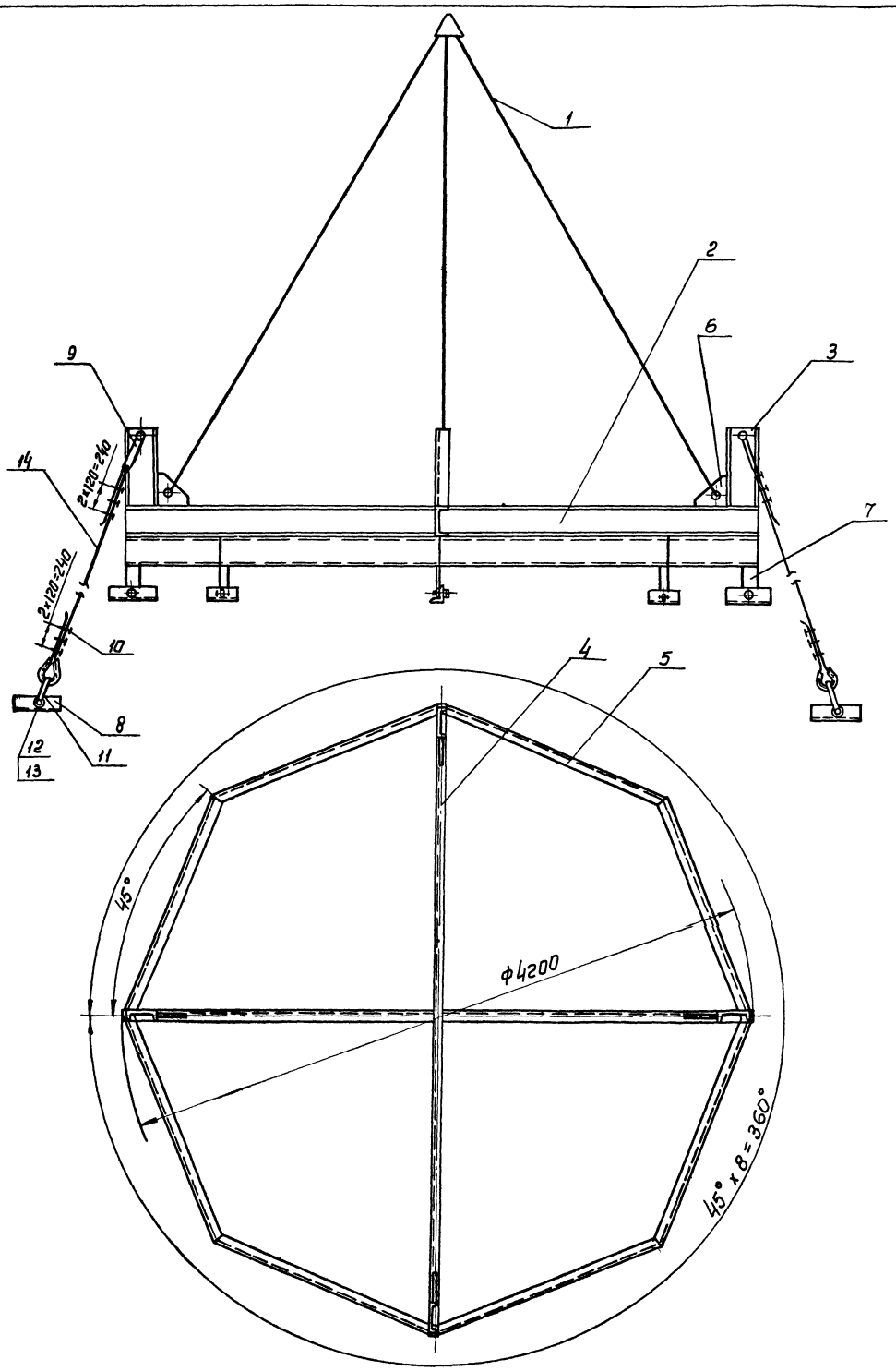

Дет. поз. 3
М 1:10

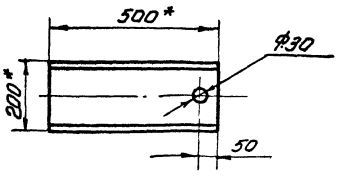

1. Сварные швы по ГОСТ 5264-80. Электроды сварочные типа Э42А ГОСТ 9467-75.
2. Неуказанные предельные отклонения размеров:
   валов – h16;
   отверстий – H16;
   остальных – $\pm \frac{IT16}{2}$.
3. Шероховатость поверхностей реза для деталей Б4 $\sqrt{25}$
4. *Размеры для справок.

т.п. 705-1-206.86

					15-1280.04.00.00СБ		
Изм.	Лист	№ докум.	Подп.	Дата	Траверса для подъема крыши. Сборочный чертеж	Лит.	Масса 604	Масштаб 1:20
Разраб.		Кузьмина				И		
Пров.						Лист	Листов 1	
Т. контр.						Гипронефтеспецмонтаж г. Москва		
ГИП		Тюрин		9.84				
Н. контр.		Панова		9.84				
Утв.		Кузнецов		9.84				

Инв. № подл. | Подп. и дата | Взам. инв. № | Инв. № дубл. | Подп. и дата

ф753-05

Т.п. 705-1-206.86 Альбом V

15-1280-04-00-05

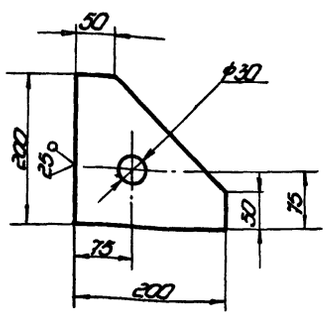

Неуказанные предельные отклонения размеров:
валов - h16
отверстий - H16
остальных - $\pm\frac{IT16}{2}$

Изм.	Лист	№ докум.	Подп.	Дата		Лит.	Масса	Масштаб
Разраб.		Кузьмина			Косынка	И	2,0	1:5
Пров.						Лист	Листов 1	
Т. контр.								
ГИП		Тюрин		9.84	Лист Б-8 ГОСТ 19903-74 Ст.3 ГОСТ 14637-79	Гипронефтеспецмонтаж г. Москва		
Н. контр.		Панова						
Утв.		Кузнецов		9.84				

Т.п. 705-1-206.86
15-1280-04-00-05

Копировал формат 11

Типовой проект 705-1-206.86 А.V

15-1280-04-00-06

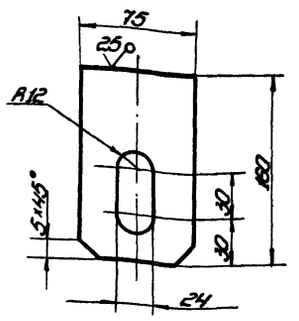

Неуказанные предельные отклонения размеров:
валов - h16
отверстий - H16
остальных - $\pm\frac{IT16}{2}$

Изм.	Лист	№ докум.	Подп.	Дата		Лит.	Масса	Масштаб
Разраб.		Кузьмина			Косынка	И	1,0	1:5
Пров.						Лист	Листов 1	
Т. контр.								
ГИП		Тюрин		9.84	Лист Б-8 ГОСТ 19903-74 Ст.3 ГОСТ 14637-79	Гипронефтеспецмонтаж г. Москва		
Н. контр.		Панова						
Утв.		Кузнецов		9.84				

Т.п. 705-1-206.86
15-1280-04-00-06

Копировал формат 11

Типовой проект 705-1-206.86

15-1280-04-00-04

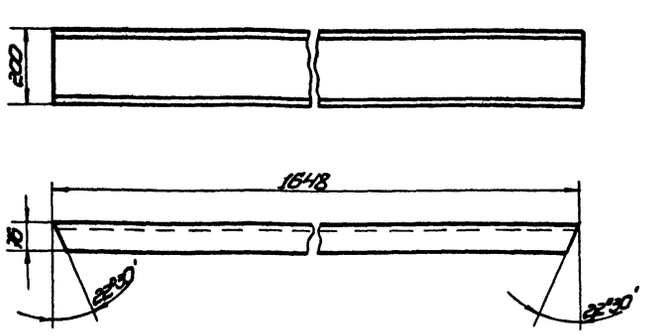

Неуказанные предельные отклонения размеров:
остальных - $\pm\frac{IT16}{2}$

Изм.	Лист	№ докум.	Подп.	Дата		Лит.	Масса	Масштаб
Разраб.		Кузьмина			Швеллер	И	34,0	1:10
Пров.						Лист	Листов 1	
Т. контр.								
ГИП		Тюрин		9.84	Швеллер 20 ГОСТ 8240-72 Ст.3 ГОСТ 535-79	Гипронефтеспецмонтаж г. Москва		
Н. контр.		Панова						
Утв.		Кузнецов		9.84				

Т.п. 705-1-206.86
15-1280-04-00-04

Копировал формат 11

Типовой проект 705-1-206.86

15-1280-04-00-07

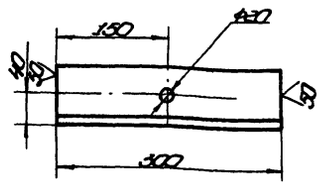

Неуказанные предельные отклонения размеров:
отверстий - H16
остальных - $\pm\frac{IT16}{2}$

Изм.	Лист	№ докум.	Подп.	Дата		Лит.	Масса	Масштаб
Разраб.		Кузьмина			Уголок	И	1,7	1:5
Пров.						Лист	Листов 1	
Т. контр.								
ГИП		Тюрин		9.84	Уголок Б-75×75×3 ГОСТ 8509-72 Ст.3 ГОСТ 535-79	Гипронефтеспецмонтаж г. Москва		
Н. контр.		Панова						
Утв.		Кузнецов		9.84				

Т.п. 705-1-206.86
15-1280-04-00-07

Копировал формат 11

Альбом V

Формат	Зона	Поз.	Обозначение	Наименование	Кол.	Примечание
		11		Скоба СА 1.6		
				ОСТ 5.23 12-79	4	0,51 кг
		12		Болт М16×40.58.026		
				ГОСТ 7798-70	16	
		13		Гайка М 16.4.026		
				ГОСТ 5915-70	32	
				Материалы		
		14		Канат 15-Г-I-1764-(180)		
				ГОСТ 7668-80		
				L = 2500	8	2,2 кг
				т.п. 705-1-206.86		
			15-1280-04-00-00			Лист 2

Изм. Лист. №докум. Подп. Дата

Т.п. 705-1-206.86 Альбом V

Формат	Зона	Поз.	Обозначение	Наименование	Кол.	Примечание
				Документация		
А2			15-1280-04.00-00СБ	Сборочный чертеж		
				Сборочные единицы		
11		1	15-1280-05-00-00	Строп 4-х ветвевой		
				Детали		
				Швеллер		
				Швеллер 20 ГОСТ 8240-72 Ст.3 ГОСТ 535-79		
Б4		2	15-1280-04-00-01	L = 2100	2	44,1 кг
Б4		3	15-1280-04-00-02	L = 500	4	10,5 кг
Б4		4	15-1280-04-00-03	L = 4200	1	88,2 кг
11		5	15-1280-04-00-04	Швеллер	8	
11		6	15-1280-04-00-05	Косынка	4	
11		7	15-1280-04-00-06	Косынка	8	
11		8	15-1280-04-00-07	Уголок	8	
				Стандартные изделия		
		9		Коуш 5Б		
				ГОСТ 2224-72	8	0,2 кг
		10		Зажим ЗК-16		
				ТУ 36 1839-75	24	0,32 кг
				т.п. 705-1-206.86		
				15-1280-04-00-00		

Изм. Лист. №докум. Подп. Дата

Траверса для подъема крыши

Лит. | Лист 1 | Листов 2

Гипронефтеспецмонтаж г. Москва

Альбом V

Формат	Зона	Поз.	Обозначение	Наименование	Кол.	Примечание
				Документация		
А2			15-1280-05-00-00 СБ	Сборочный чертеж		
				Стандартные изделия		
		1		Звено Рт I-10.0		
				ОСТ 24.090.49-79	1	22,4 кг
		2		Звено Рт I-2.5		
				ОСТ 24.090.49-79	2	3,0 кг
		3		Коуш 5Б		
				ГОСТ 2224-72	6	0,2 кг
		4		Зажим ЗК-16		
				ТУ 36 1839-75	24	0,32 кг
		5		Скоба СА-1.6		
				ОСТ 5.2312-79	4	0,51 кг
				Материалы		
		6		Канат 15-Г-I-1764-(180)		
				ГОСТ 7668-80		
				L = 4000	4	3,5 кг.
				т.п. 705-1-206.86		
			15-1280-05-00-00			Лист 1

Изм. Лист. №докум. Подп. Дата

Строп 4-х ветвевой

Лит. | Лист 1 | Листов 1

Гипронефтеспецмонтаж г. Москва

15-1280-05-00-00СБ

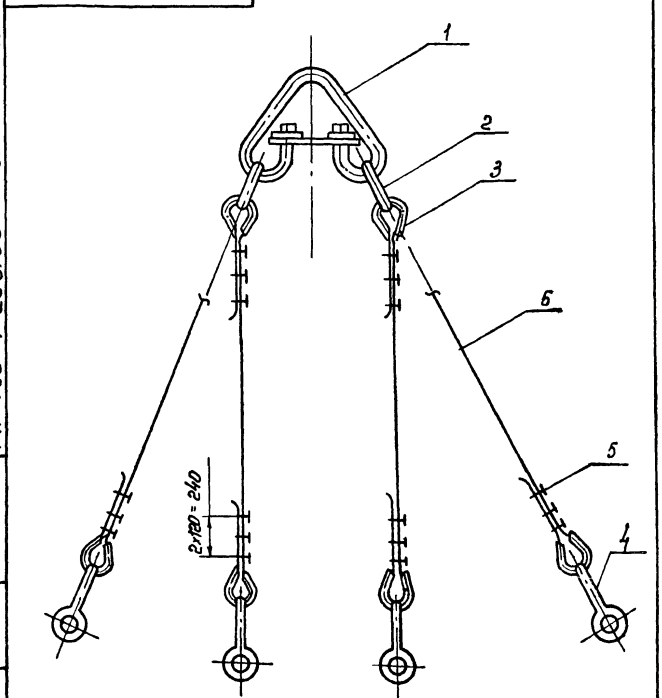

Т.п. 705-1-206.86 Альбом V

Изм.	Лист	№докум.	Подп.	Дата
Разраб.		Пахотова		
Пров.		Кузьмина		
Т.контр.				
ГИП		Тюрин		9.84
Н.контр.		Попова		
Утв.		Кузнецов		9.84

т.п. 705-1-206.86
15-1280-05-00-00СБ

Строп 4-х ветвевой Q=3т
Сборочный чертеж

Лит. И | Масса 53,4 | Масштаб —

Лист | Листов 1

Гипронефтеспецмонтаж г. Москва

ФР753-05

gost.e-ecolog.ru