ТИПОВОЙ ПРОЕКТ

705-1-206.86

ПРИРЕЛЬСОВЫЙ СКЛАД АММИАЧНОЙ ВОДЫ ВМЕСТИМОСТЬЮ 2,0 ТЫС.КУБ.М С ВЕРТИКАЛЬНЫМИ ХРАНИЛИЩАМИ

СФ 753-02

АЛЬБОМ II

АРХИТЕКТУРНО-СТРОИТЕЛЬНЫЕ ЧЕРТЕЖИ. ЧЕРТЕЖИ САНИТАРНО-ТЕХНИЧЕСКИХ СИСТЕМ И УСТРОЙСТВ

gost.e-ecolog.ru

Привязан

Госстрой СССР
ЦЕНТРАЛЬНЫЙ ИНСТИТУТ ТИПОВОГО ПРОЕКТИРОВАНИЯ
Свердловский филиал
620062, г.Свердловск-62, ул.Чебышева,4
Заказ № 3726 Инв.№ СФ 753-02 тираж 270
Сдано в печать 7.07. 1987г цена 2-13

ТИПОВОЙ ПРОЕКТ

705-1-206.86

ПРИРЕЛЬСОВЫЙ СКЛАД АММИАЧНОЙ ВОДЫ ВМЕСТИМОСТЬЮ 2,0 ТЫС. КУБ. М С ВЕРТИКАЛЬНЫМИ ХРАНИЛИЩАМИ

АЛЬБОМ II

СОСТАВ ПРОЕКТА

АЛЬБОМ I	Общая пояснительная записка. Технологические чертежи. Чертежи по автоматизации производства. Электротехнические чертежи. Чертежи по связи и сигнализации.
АЛЬБОМ II	Архитектурно-строительные чертежи. Чертежи санитарно-технических систем и устройств
АЛЬБОМ III	Конструкции металлические
АЛЬБОМ IV	Проект производства работ. Технология монтажа и сварки
АЛЬБОМ V	Проект производства работ. Монтажные приспособления
АЛЬБОМ VI	Заказные спецификации
АЛЬБОМ VII	Ведомость потребности в материалах
АЛЬБОМ VIII	Сметы

Применение материалы: т. п.
„Прирельсовый склад аммиачной воды емкостью 800 м³ с вертикальными хранилищами"

АЛЬБОМ II Конструктивные чертежи.

Разработан проектными институтами:
Гипронефтеспецмонтаж
ЦНИИпроектстальконструкция
Чирчикский филиал ГИАП

ГОСТ 753-82

РАБОЧИЙ ПРОЕКТ
утвержден Минсельхозом СССР
приказом №6-ЗГ от 7 февраля 1984г.
Введен в действие Чирчикским
филиалом ГИАП приказ №116
от 14 августа 1985г.

Директор института Горячев Г. Г.
Главный инженер проекта Тарасов А.В.

Привязан

Типовой проект 705-1-206.86 Альбом II

Ведомость чертежей основного комплекта марки „АС"

Лист	Наименование	Примечание стр.
1	Общие данные (начало)	2
2	Общие данные (продолжение)	3
3	Общие данные (продолжение)	4
4	Общие данные (окончание)	5
5	План склада	6
6	План ограждения и фундаментов под оборудование	7
7	Разрезы 1-1; 2-2. Фрагмент плана 1. Деталь устройства покрытия из дерна	8
8	Схема расположения фундаментов хранилища. Колодец К 1.	9
9	Узлы 1; 2	10
10	Насосная. План. Фасады. Разрезы.	11
11	Насосная. Узлы 3 ÷ 9	12
12	Подсобно-вспомогательный блок. План. Фасады. Разрезы.	13
13	Подсобно-вспомогательный блок. Узлы 10 ÷ 16	14
14	Насосная. Подсобно-вспомогательный блок. План фундаментов. Схема элементов покрытия. Крепление козырьков.	15
15	Насосная. Подсобно-вспомогательный блок. План отверстий. План кровли. План полов. План пола насосной.	16
16	Переход через обвалование. Узлы 18 ÷ 22	17
17	Ограждение склада. Фрагмент плана 2. Сечения.	18
18	Фундаменты ФОМ1; ФОМ3 ÷ ФОМ10	19
19	Схема расположения монорельса на отм. 3.000 Схема расположения ПМ-1; ПМ-2; ПМ-3.	20

Данный проект разработан в соответствии с действующими нормами и правилами и предусматривает мероприятия, обеспечивающие взрывную, взрывопожарную и пожарную безопасность при эксплуатации зданий и сооружений склада.

Гл. инженер проекта: Тарасов

Инв. № подл. | Подпись и дата | Взам. инв. №

Ведомость ссылочных и прилагаемых документов

Обозначение	Наименование	Примечание
	Ссылочные документы.	
ГОСТ 14624-69	Двери деревянные для зданий промышленных предприятий	
ГОСТ 111-78	Стекло оконное	
ГОСТ 3634-79	Люки чугунные для колодцев	
ГОСТ 22701.0-77 ГОСТ 22701.1-77 ГОСТ 22701.2-77, 22701.6-77	Плиты железобетонные ребристые предварительнонапряженные размерами 6×3м для покрытий производственных зданий.	
ГОСТ 11214-78	Окна и балконные двери деревянные для жилых и общественных зданий.	
1.465-7 Вып.3	Сборные железобетонные предварительно напряженные плиты для покрытий производственных зданий размером 3×6м и 1,5×6м со стержневой, проволочной и прядевой арматурой.	
2.430-3 Вып.2	Типовые архитектурно-строительные детали промышленных зданий с кирпичными стенами	
1.138-10 Вып.1	Перемычки железобетонные для зданий с кирпичными стенами.	
3.017-1 Вып.1,2	Ограждение площадок и участков предприятий, зданий и сооружений.	
3.900-3 Вып.7	Сборные железобетонные конструкции емкостных сооружений для водоснабжения и канализации	
1.136-2	Подоконные деревянные доски для жилых и общественных зданий	
1.238-1 Вып.1	Ж.бетонные козырьки входов и парапетные плиты общественных зданий	
1.494-24 Вып.1	Стаканы для крепления крышных вентиляторов, дефлекторов, зонтов	
3.015-1/77 Вып.П-1	Унифицированные отдельно стоящие опоры под технологические трубопроводы.	
3.400-6/76	Унифицированные закладные детали сборных железобетонных конструкций инженерных сооружений промышленных предприятий.	
1.410-2. Вып.1	Унифицированные арматурные изделия для монолитных железобетонных конструкций.	
	Прилагаемые документы	
АСИ-МС1, МС9	Изделия соединительные	стр 21

Ведомость ссылочных и прилагаемых документов

Обозначение	Наименование	Примечание стр.
АСИ-МС2; МС3	Изделия соединительные	21
АСИ-МС4, МС8	Изделия соединительные	21
АСИ-МС5; МС6	—"—	21
АСИ-МС7	Изделие соединительное	22
АСИ-МС10	—"—	22
АСИ-МН1	Изделие закладное МН1	22
АСИ-МН2	Изделие закладное МН2	22
АСИ-КР-1	Каркас плоский КР1	23
АСИ-ДК-1	Деревянная коробка ДК1	23
АСИ-ПМ9	Панель ПМ9	23

Ведомость основных комплектов чертежей альбома

Обозначение	Наименование	Примечание
АС	Архитектурно-строительные решения	
ОВ	Отопление и вентиляция	
ВК	Внутренние водопровод и канализация	

Ведомость спецификаций

Лист	Наименование	Примечание
АС-8	Спецификация по схемам элементов конструкций расположенных на листах 6, 8	
АС-10	Спецификация элементов к схеме	
АС-12	Спецификация элементов к схеме.	
АС-17	Спецификация к схеме, расположенной на листе 6.	
АС-14	Спецификация к схеме расположения элементов сборной конструкции.	
АС-15	Спецификация к схемам расположенным на листе	

Инв.№				Привязан
Должн.	Фамилия	Подпись	Дата	
ГИП	Тарасов		11.89	т.п. 705-1-206.86 АС
Нач.отд.	Шелудков			Приемовый склад аммиачной воды вместимостью 2,0 тыс. куб.м с вертикальными хранилищами
Гл.инж.	Зуев			Стадия: Р.П. Лист: 1 Листов: 19
Гл.констр.	Зайцев			
Рук.гр.	Кузбанов			Общие данные (начало)
Ст.инж.	Гаврилова			Чирчикский филиал ГИЭП
Инж.	Романенко			

Типовой проект 705-1-206.86 Альбом II

Спецификация перемычек

Марка поз.	Обозначение	Наименование	Кол. на этаже 1	2	3	Всего	Масса ед.кг.	Примечания
ПР-1	1.238-1 в.1	КВ22	1			1	1060	
	т.138-10 вып.1	1ПР28-18.25.22У	1			1	2520	
		1ПР38-18.12.22У	1			1	1250	
ПР-2	1.238-1 в.1	КВ16	1			1	750	
	1.138-10 вып 1	1ПР1-12.12.14	4			4	520	
ПР-3	—"—	1ПР3-18.12.14	4			4	780	
ПР-4	—"—	1ПР1-12.12.6	2			2	250	
ПР-5	—"—	1ПР1-12.12.6	1			1	250	
ПР-6	1.238-1 в.1	КВ16	1			1	750	
	1.138-10 в.1	1ПР1-12.12.14	5			5	520	
ПР-7	—"—	1ПР3-19.12.14	6			5	780	

Ведомость отделки помещений

Наименование или номер помещения	Потолок: Площадь	Потолок: Вид отделки	Стены и перегородки: Площадь	Стены и перегородки: Вид отделки	Отделка низа стен и перегородок (панель): Площадь	Отделка низа стен и перегородок (панель): Вид отделки	Отделка низа стен и перегородок (панель): Высота, мм	Примечан.
Насосная	22,5	Затирка. Известковая окраска	42,44	Затирка стен. Известковая окраска	-	-	-	
Подсобно-вспомогательный блок: Операторная	10,70	Затирка. Водоэмульсионная окраска	41,8	Штукатурка цем.-песч. р-ром. Водоэмульсионная окраска.		—	—	
Гардероб	13,5	то же	43,5	то же	32,7	Керамическая плитка	1500	
Душевая	3,5	Затирка и окраска силикатными красками светлых тонов	23,0	Штукатурка. Известковая окраска	23,0	то же	1800	
Кладовая	3,4	Затирка. Известковая окраска	22,7	Штукатурка Известковая окраска		—	—	
Уборная	3,4	то же	24,9	то же	15,4	Керамическая плитка	1500	
Коридор	8,0	Затирка. Водоэмульсионная окраска.	35,2	Штукатурка Водоэмульсионная окраска		—	—	

Ведомость перемычек

Тип	Схема сечения
ПР-1	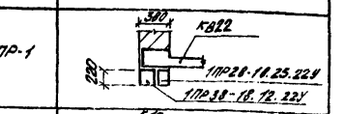
ПР-2	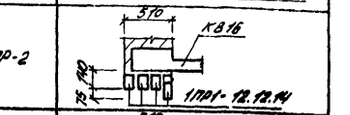
ПР-3	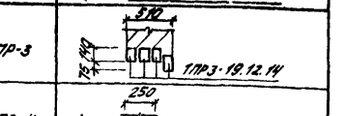
ПР-4	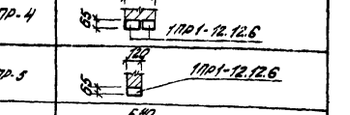
ПР-5	
ПР-6	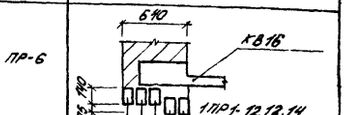
ПР-7	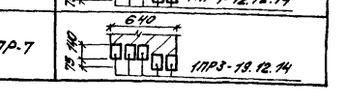

Спецификация элементов заполнения проемов

Марка поз.	Обозначение	Наименование	Кол. на этаже 1	2	3	Всего	Масса ед.кг	Примечание
1	ГОСТ 14624-69	Д52ППВ	1			1	—	
2	—"—	Д60ППВ	1			1	—	
3	—"—	Д42П	1			1	—	
4	—"—	Д37П	2			1	—	
5	—"—	Д38П	1			1	—	
6	—"—	Д38Л	3			1	—	

Спецификация гардеробного оборудования

Марка поз.	Обозначение	Наименование	Кол	Масса ед, кг	Примечан.
1	ГОСТ 22414-77	Шкаф металлич. МД-25.4	2		

Штаты бытовых помещений

Наименование объекта производства	Назначение бытовых помещений для мужчин или женщин	К-во по списку мужчин или женщин	К-во рабочих в макс. смену мужчин или женщин	Группы производ процесса	Гардероб уличной и домашней одежды: Одинарный шкафчик	Гардероб уличной и домашней одежды: Двойной шкафчик
Склад аммиачной воды	м	3	1	1б	2	—

Ведомость проемов ворот и дверей

Марка, поз.	Размер проема в клайте, мм.
1	1550 × 2400
2	1060 × 2400
3	1020 × 2400
4	1020 × 2100
5	820 × 2100
6	820 × 2100

Привязан

Инв.№

Должн.	Фамилия	Подпись	Дата
ГИП	Терасов		11.87
Нач.отд	Шелудков		
Гл.инж.	Зуев		
Гл.констр.	Зойцев		
Рук.гр.	Курбонов		
Ст.инж.	Гоборова		
Инженер	Романенко		

т.п. 705-1-206.86 АС

Приемосный склад аммиачной воды вместимостью 2,0 тыс.куб.м с вертикальными резервуарами

Стадия	Лист	Листов
Р.П.	2	19

Общие данные (продолжение)

Чирчикский филиал ГИПП

Типовой проект 705-1-206.86 Альбом II

Общие указания

1. Типовой проект „Прирельсовый склад аммиачной воды вместимостью 2,0 тыс. куб. м. с вертикальными хранилищами" разработан в соответствии с планами типового проектирования на 1982 год (раздел VI. пункт 21.8) и на 1983 г (раздел VI. пунк 2.1.11) утвержденными постановлением госстроя СССР в полном объеме согласно заданию №547 на разработку комплексного типового проекта, утвержденного министерством сельского хозяйства СССР 10.02. 1982 года.

Рабочие чертежи по строительной части склада разработаны применительно к следующим условиям строительства:

площадка строительства без подработки горными выработками, климатические районы строительства I, II и III; расчетная зимняя температура воздуха −20°С, −30°С, −40°С; снеговая нагрузка для III района (СНиП II-6-74) −100 кгс/м²; скоростной напор ветра по I району −27 кгс/м².

В типовом проекте принято:

Рельеф площадки горизонтальный, грунтовые условия характеризуются наличием под растительным слоем непучинистых и непросадочных грунтов с условными нормативными характеристиками $\varphi^{н}=28°$, $c^{н}=0{,}02$ кг/см², $E=150$ кгс/м², $\gamma_c=1{,}8$ тс/м².

Грунтовые воды отсутствуют. Сейсмичность района не выше 6 баллов.

За условную отметку 0.000 принята отметка здания пола насосной.

2. Сооружения склада и их строительная характеристика.

Расположение сооружений склада на площадке и их экспликация приведена на листе 5

2.1 Резервуарный парк.

Резервуарный парк состоит из 5-ти вертикальных хранилищ аммиачной воды емкостью 400 м³ каждый, разработанных в чертежах марки КМ альбома IV, и отделяется от остальной части склада земляным обвалованием с кюветом, расположенным по его внутреннему периметру, для сбора аварийных розливов аммиачной воды в водосборный приямок.

Из приямка вода откачивается насосами в одно из хранилищ.

Площадка с обвалованием и кюветы укрепляются дерном. Отметки вертикальной планировки, уклоны площадки и кюветов даны на листах 5, 6 при условном горизонтальном рельефе.

Планировка площадки для резервуарного парка с устройством обвалования и кюветов выполняется после монтажа стальных хранилищ.

2.2 Основание под хранилище аммиачной воды.

Основание под хранилище состоит из гидроизоляционного слоя по песчаной подушке, укладываемой на грунт, монолитных железобетонных фундаментов с закладными для крепления анкерных болтов, расположенных по периметру хранилища для восприятия избыточного давления, возникающего в ёмкости при хранении аммиачной воды.

Отметка заложения монолитных железобетонных фундаментов, выполняемых в корытообразном кольцевом котловане, принята из условия создания уравновешивающего веса обратной засыпки вырывающим силам, в связи с этим обратная засыпка котлована должна выполняться из грунта плотностью не менее 1700 кгс/м³.

После устройства фундаментов производиться заполнение котлована грунтом слоями 20-25 см. с поливкой водой и трамбованием с применением механизмов или вручную. Антикоррозионная защита болтов осуществляется промазкой горячим битумом по холодной битумной грунтовке.

После засыпки котлована и срезки растительного слоя под основанием днища, укладывается слой жирной мятой глины толщиной 100 мм, поверх которого устраивается песчаная подушка, выполняемая послойно и с увлажнением.

По верху слоя из жирной мятой глины укладываются трубы для обнаружения течи через днище. Оцинкованные трубы выполняются с дренажными отверстиями и укладываются в гравийную отсыпку. Один конец каждой трубы выводится за наружный откос отмостки в приямок и закрывается деревянной пробкой.

По песчаной подушке, для предохранения металлического днища хранилища от коррозии, укладывается с уплотнением гидроизолирующий слой толщиной 100 мм выполненный из супесчаного грунта тщательно перемешанного с вяжущим веществом.

Рекомендуемый состав грунта:

а) Песок крупностью 0,1–0,2 мм $\delta=60-85\%$

б) Песчаные пылеватые и глинистые частицы крупностью не менее 0,1 мм $\delta=40-15\%$

Вяжущее вещество в виде гудрона, мазута или жидкого нефтяного битума должно приниматься в количестве 8-10% по объему укладываемого грунта.

2.3 Фундаменты стояков, лестниц и опор технологических коммуникаций.

Фундаменты стояков, часть опор технологических коммуникаций, фундаменты под лестницы выполняются из бетона марки 150.

Защита стальных закладных изделий в конструкциях производится путем окраски эмалью ХВ-124 (ГОСТ 10144-74) по грунту ГФ-020 общей толщиной покрытия 100 мкм включая грунт.

2.4 Ограждение склада

Ограждение территории склада выполняется из металлических сетчатых панелей по железобетонным столбам по серии 3.017-1

Окраска стальных изделий ограды производится эмалью ПФ-115 ГОСТ 6465-76 в 2 слоя по грунтовке ГФ-020.

2.5 Насосная. Подсобно-вспомогательный блок.

Здания насосной и подсобно-вспомогательного блока решены с несущими кирпичными стенами.

Степень огнестойкости зданий – II.

Санитарная группа производственного процесса – IIIБ.

Списочный состав работающих на складе – 4 человека.

Максимальная смена – 1 человек

В насосной постоянных рабочих мест нет.

Наружные стены зданий насосной и подсобно-вспомогательного блока из обыкновенного глиняного или силикатного кирпича марки 75 на растворе марки 25

Для кирпичной кладки применяются цементы для строительных растворов по МРТУ-21-39-69.

Кладка наружных поверхностей стен ведется с расшивкой швов и подбором качественного кирпича на лицевую сторону.

С внутренней стороны кладка в подсобно-вспомогательном блоке – впустошовку для последующей штукатурки, в здании насосной – с подрезкой швов.

Наружные стены в подсобно-вспомогательном блоке принимаются толщиной 510 при наружной температуре −20°С и −30°С, 640 – при температуре −40°С

Участки продольных стен в насосной толщиной 120 мм выкладываются на растворе марки 50.

При кладке стен в откосы проемов закладываются антисептированные деревянные пробки размером 250×120×65 через 10 рядов кладки по высоте, но не менее двух с каждой стороны проема для крепления рам дверей и окон. Деревянные конструкции, соприкасающиеся с кирпичной кладкой, оборачиваются толем.

Горизонтальная гидроизоляция на отметке −0.030 выполняется из цементного раствора состава 1:2 толщиной 30 мм.

Фундаменты под наружные стены – ленточные из бетона марки 150. Показанная на чертежах глубина заложения фундаментов учитывает грунтовые условия приведенные в общих указаниях.

2.6 Марку по морозостойкости принять: бетона – $M_{рз}$ 50; кирпича – $M_{рз}$ 15.

Должн.	Фамилия	Подпись	Дата
ГИП	Тарасов		11.84
Нач. отд.	Шелудков		
Гл. инж.	Зуев		
Гл. констр.	Зайцев		
Рук. гр.	Курбанов		
Ст. инж.	Говорова		
Инж.	Мухаметкаримов		

Привязан

Инв. N

т.п. 705-1-206.86 АС

Прирельсовый склад аммиачной воды вместимостью 2.0 тыс. куб. м. с вертикальными хранилищами

Стадия	Лист	Листов
Р.П.	3	19

Общие данные (продолжение)

Чирчикский филиал ГИАП

Инв. № подл. | Подпись и дата

Типовой проект 705-1-206.86 Альбом II

Покрытие подсобно-вспомогательного блока и насосной из сборных железобетонных плит выполняется с заделкой швов бетоном марки 200 и выровненной поверхностью цементно-песчаным раствором марки 50 толщиной 10мм для наклейки рулонного ковра.

Рулонный водоизоляционный ковер выполняется из 4-х слоев рубероида кровельного с мелкозернистой посыпкой марки РКМ-350Б (ГОСТ 10923-76) на горячей битумной мастике марки МБК-Г (ГОСТ 2889-80)

Марка мастики определяется при привязке типового проекта. По выровненной поверхности плит покрытия выполняется огрунтовка раствором битума пятой марки в керосине или соляровом масле в соотношении (по весу) 1:2

Антисептирование мастики для наклейки рулонного ковра производится путем добавки кремнефтористого (ГОСТ 87-77*) или фтористого натрия (ГОСТ 2871-65) в количестве 4-5% от веса битума в качестве наполнителя таких мастик применяется низкосортный асбест.

По верху рулонного ковра устраивается защитный слой из чистого сухого гравия (ГОСТ 8268-74*) толщиной 10мм с размером зерен 5-10 мм, втопленного в горячую битумную мастику антисептированную добавками порошковых гербецидов монурона (ТУ6-Ц-18-67) или симазина (ГОСТ 15123-78) в количестве 0,3-0,5% от веса битума.

Для подсобно-вспомогательного блока утеплитель кровли из плитного легкого бетона $\gamma = 500$ кг/м³. Укладывается по верху сборных железобетонных плит.

Толщина утеплителя принимается при расчетных наружных температурах -20°С -180мм; -30°С-280мм; -40°С-340мм.

Поверх утеплителя укладывается стяжка из цементно-песчаного раствора марки 50 толщиной 15мм Над душевым помещением по железобетонной плите выполняется пароизоляция из одного слоя рубероида марки РКМ-350Б на горячем битуме.

До начала работ по устройству кровли необходимо разработать мероприятия по противопожарной защите и контролю за выполнением правил техники безопасности при производстве строительно-монтажных работ.

Устройство и крепление монорельса в насосной смотрите на листе 19.

Откосы дверных и оконных проемов в наружных стенах, цоколь до отметки 0.000 оштукатуриваются цементно-песчаным раствором марки 50. Все отверстия в стенах после пропуска коммуникаций тщательно заделываются цементно-песчаным раствором.

Внутренняя отделка приведена в ведомости отделки помещений.

Все деревянные изделия окрашиваются алкидностирольными эмалями за 2 раза.

По периметру зданий устраивается асфальтобетонная отмостка шириной 500мм. толщиной 25мм. по щебеночному основанию толщиной слоя 100мм с уклоном 0,03-0,10 от здания.

3. Указания по выполнению кирпичной кладки насосной и подсобно-вспомогательного блока в зимний период.

В зимних условиях каменные конструкции следует возводить по действующим строительным нормам и правилам на каменные работы.

Инв.№ подл.	Подп. и дата

Привязан:

Должн.	Фамилия	Подпись	Дата
ГИП	Тарасов		11.84
Нач.отд.	Шелудков		
Гл.инж.	Зуев		
Гл.констр.	Зайцев		
Рук.гр.	Курбанов		
Ст.инж.	Говорова		
Инж.	Мухаметкаримов		

т.п. 705-1-206.86 АС

Прирельсовый склад аммиачной воды вместимостью 2,0 тыс.куб.м. с вертикальными хранилищами

Стадия	Лист	Листов
Р.П.	4	19

Общие данные (окончание)

Чирчикский филиал ГИЯП

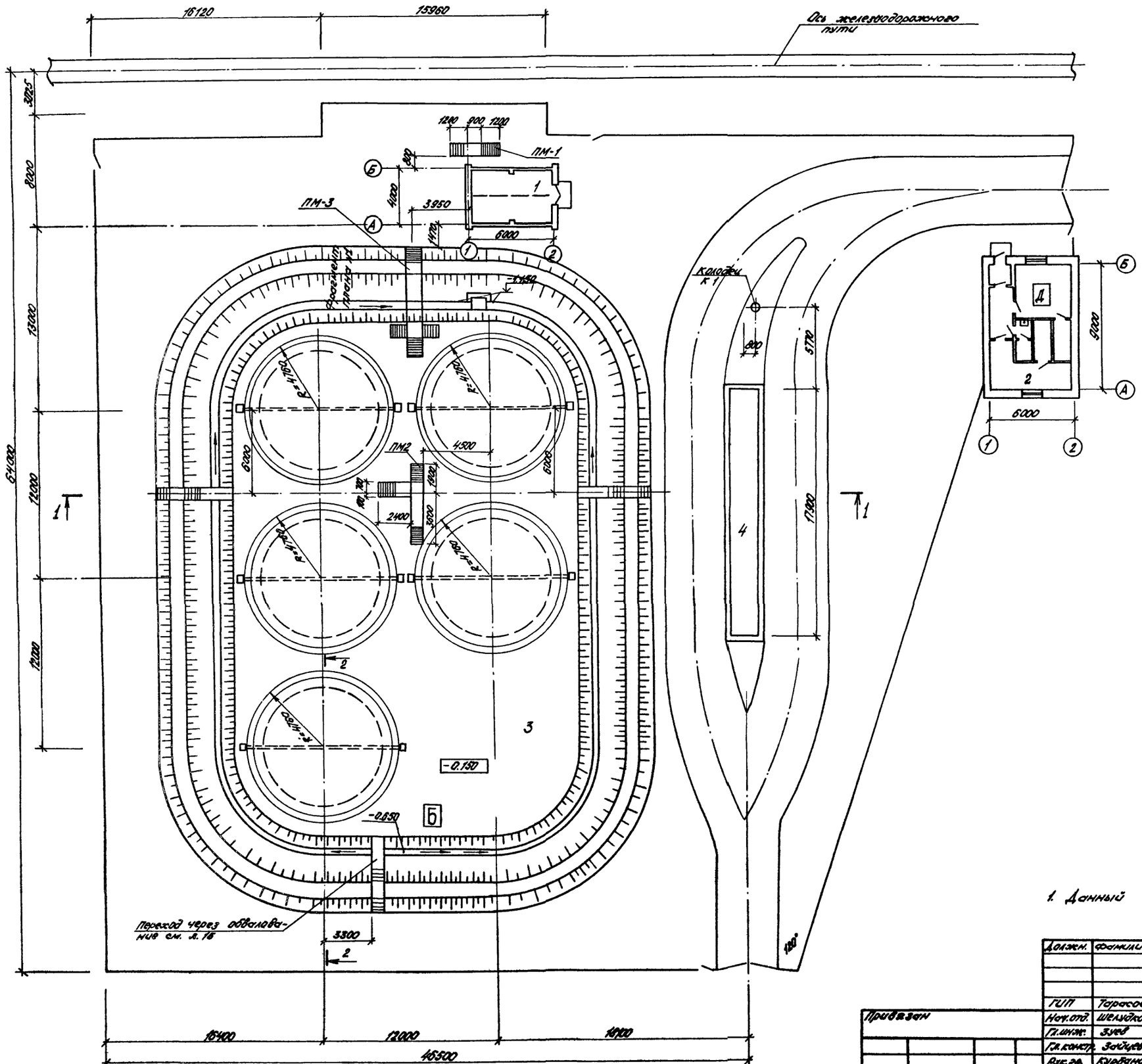

Экспликация зданий и сооружений

N по плану	Наименование зданий (сооружений)	Примечания
1	Насосная	л.10
2	Подсобно-вспомогательный блок	л.12
3	Резервуарный парк	данный лист
4	фундаменты под стояки и технологические опоры	л.18

1. Данный лист см. совместно с листами 7, 16, 19.

Типовой проект 705-1-206.86 Альбом II

Согласовано

Нач. ОГП	Дубовицкая		
Рук. гр. 30	Ким		11.84
Рук. гр. М10-2	Абдуллаев		

Инв. № подл. | Подпись и дата

Должн.	Фамилия	Подп.	Дата
ГИП	Тарасов		11.84
Нач. отд.	Шелудков		
Гл. инж.	Зуев		
Гл. констр.	Зайцев		
Рук. гр.	Курбанов		
Ст. инж.	Говорова		
Техник	Цуренко		

Привязан

Инв. N

т.п. 705-1-206.86

Прирельсовый склад аммиачной воды вместимостью 2,0 тыс. куб.м с вертикальными хранилищами

Стадия	Лист	Листов
р.п.	6	19

План склада

Чирчикский филиал ГИЭП

СФ753-03

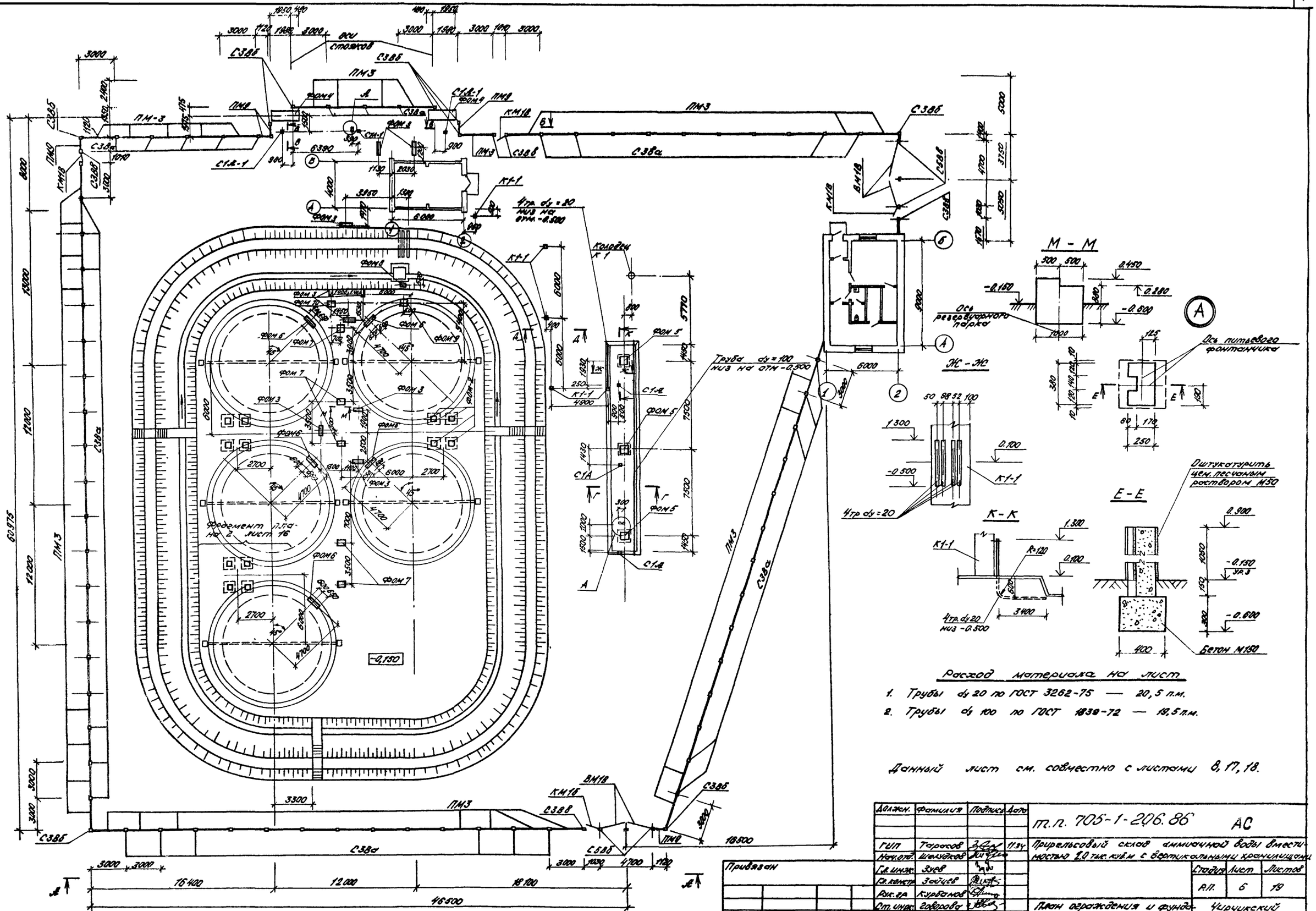

Расход материала на лист

1. Трубы dy 20 по ГОСТ 3262-75 — 20,5 п.м.
2. Трубы dy 100 по ГОСТ 1839-72 — 19,5 п.м.

Данный лист см. совместно с листами 8, 17, 18.

Должн.	Фамилия	Подпись	Дата
ГИП	Тарасов		11.84
Нач.отд.	Шелудков		
Гл.инж.	Зуев		
Гл.констр.	Зайцев		
Рук.гр.	Курбанов		
Ст.инж.	Говорова		
Инж.	Ильиных		

т.п. 705-1-206.86 АС

Прирельсовый склад аммиачной воды вместимостью 2,0 тыс. куб.м с вертикальными хранилищами

Стадия	Лист	Листов
Р.П.	6	19

План ограждения и фундаментов под оборудование

Чирчикский филиал ГИАП

Привязан

Инв.№

Согласовано

Нач. ОГП	Дуловичская	
Рук. гр. 30	Ким	
Рук. гр. М70-2	Абдуллаев	

Типовой проект 705-1-206.86 Альбом II

Инв.№ подл. | Подпись и дата

СФ753-02

Типовой проект 705-1-206.86 Альбом II

1-1

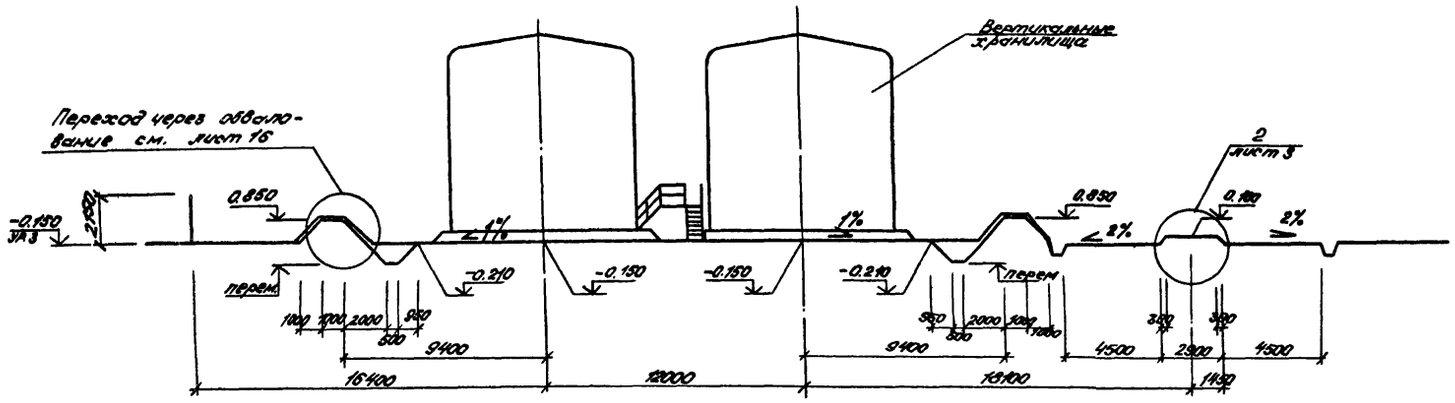

2-2

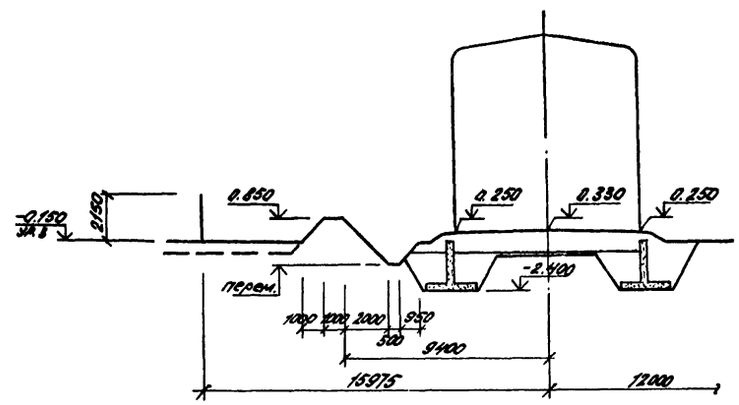

Фрагмент плана 1

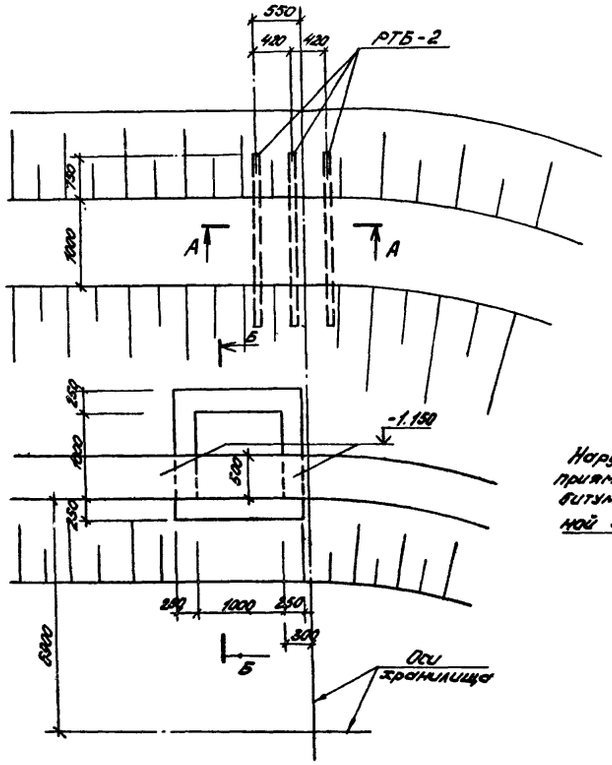

А-А

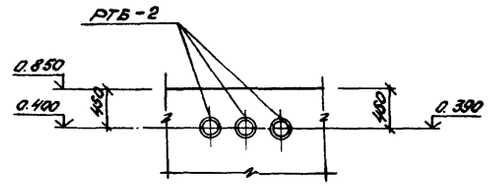

Б-Б

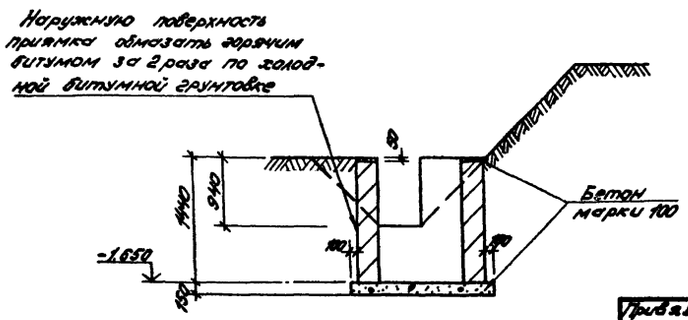

Деталь устройства покрытия из дерна

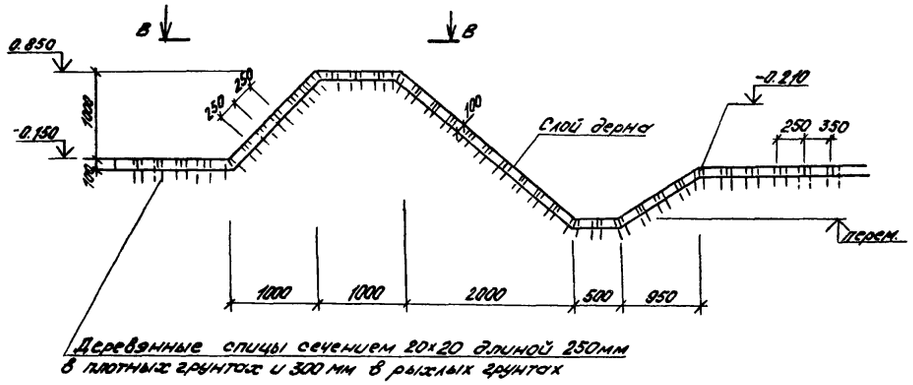

В-В

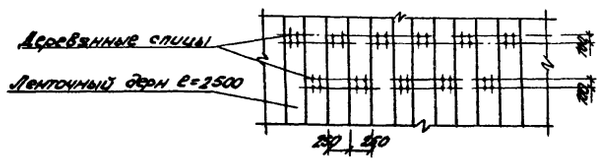

1. Трубы РТБ-2 учтены в спецификации на листе 17.
2. Данный лист смотреть совместно с листом 5.

Должн.	Фамилия	Подп.	Дата
ГИП	Тарасов		11.84
Нач.отд.	Шелудков		
Гл.инж.	Зуев		
Гл.спец.	Зайцев		
Рук.гр.	Курбанов		
Ст.инж.	Говорова		
Инж.	Ильиных		

Привязан

Инв.N

т.п. 705-1-206.86 АС

Прирельсовый склад аммиачной воды вместимостью 20тыс.куб.м с вертикальными хранилищами

Стадия	Лист	Листов
Р.П.	7	19

Разрезы 1-1; 2-2. Фрагмент плана 1. Деталь устройства покрытия из дерна.

Чирчикский филиал ГИАП

Инв.N подл. | Подпись и дата

СФ753-02

Альбом II

Типовой проект 705-1-206.86

1-1

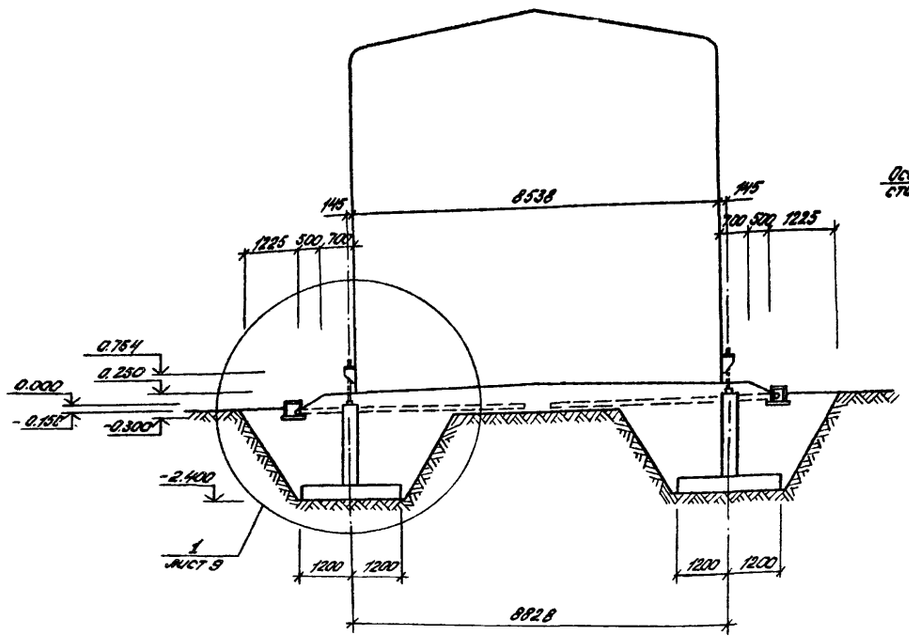

Колодец К1

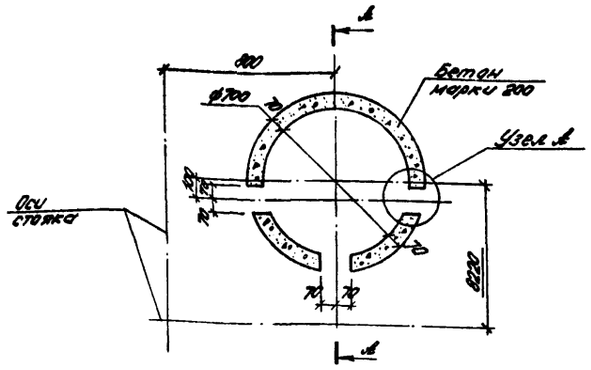

А-А

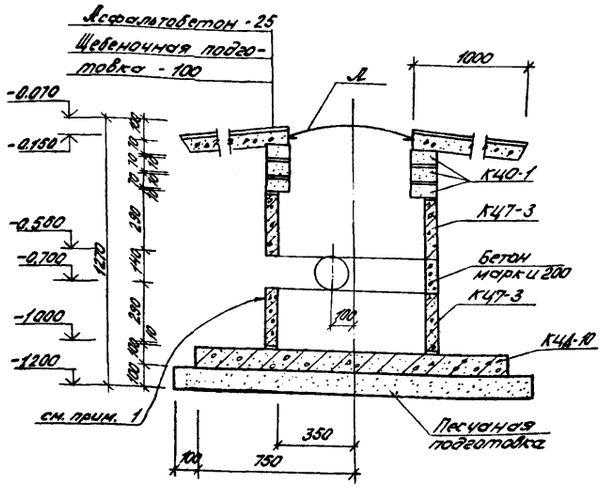

Схема расположения фундаментов хранилища

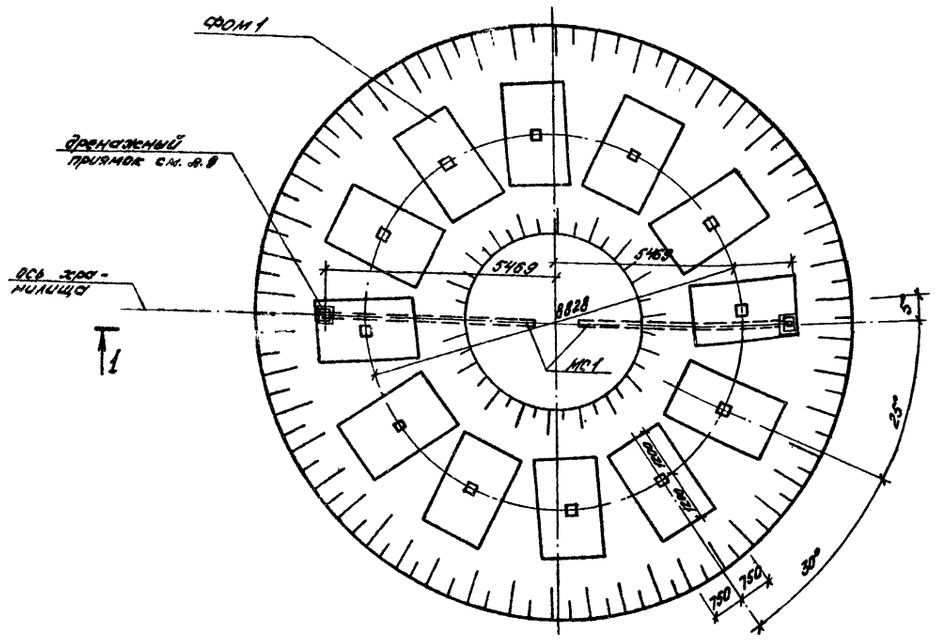

Узел А

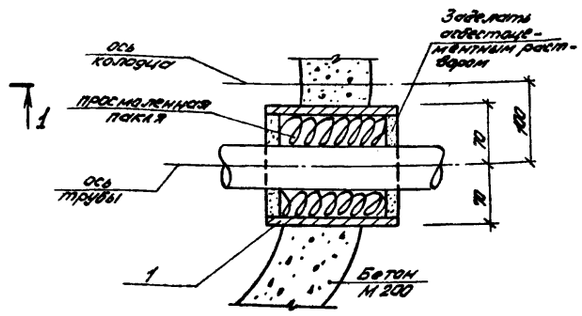

Спецификация к схемам элементов конструкций расположенных на данном листе и листе 6

Марка, поз.	Обозначение	Наименование	Кол.	Масса ед. кг.	Примечание
		Схема расположения фундаментов на данном листе и листе 6			
ФО1	л.18	Фундамент монолитный ФО1	60	–	
МС1	стр. 21.	Изделие соединительное МС1	10	19,2	
		Колодец К1 на листе 6 и на данном листе			
КЦД 10	3.900-3 в.7 ч.1	Плита днища КЦД 10	1	470	
КЦ-7-3	"	Кольцо стеновое КЦ-7-3	1	130	
КЦО-1	"	Кольцо опорное КЦО-1	3	50	
Л	ГОСТ 3634-79	Люк чугунный легкий Л	1		
1	ГОСТ 8732-76	Труба ф 140х8 ℓ=150	3	3,9	
		Схема расположения фундаментов на листе 6			
ФОМ2	л. 17	Фундамент ФОМ2	12		
		Схема расположения фундаментов на листе 6			
ФОМ3	л.18	Фундамент ФОМ3	9		
ФОМ4	л.18	—"— ФОМ4	2		
ФОМ5	л.18	—"— ФОМ5	3		
ФОМ6	л.18	—"— ФОМ6	5		
ФОМ7	л.18	—"— ФОМ7	5		
ФОМ8	л.18	—"— ФОМ8	1		
ФОМ9	л.18	—"— ФОМ9	1		
ФОМ10	л.18	—"— ФОМ10	1		

1. Наружную поверхность колодца обмазать горячим битумом за 2 раза по холодной битумной грунтовке.
2. Данный лист см. совместно с листами 6, 17, 18

Должн	Фамилия	Подпись	Дата
ГИП	Тарасов		11.84
Нач.отд.	Шелудков		
Гл.инж.	Зуев		
Гл.констр.	Зойчев		
Рук.гр.	Курбанов		
Ст.инж.	Говорова		
Техник	Цуренко		

т.п. 705-1-206.86 АС

Прирельсовый склад аммиачной воды вместимостью 2,0 тыс. куб. м с вертикальными хранилищами

Стадия	Лист	Листов
Р.П.	8	19

Схема расположения фундаментов хранилища. Колодец К1

Чурчикский филиал ГИАП

Привязан

Инв. №

Инв. № подл. | Подпись и дата

СФ753-02

Альбом II

Типовой проект 705-1-206.86

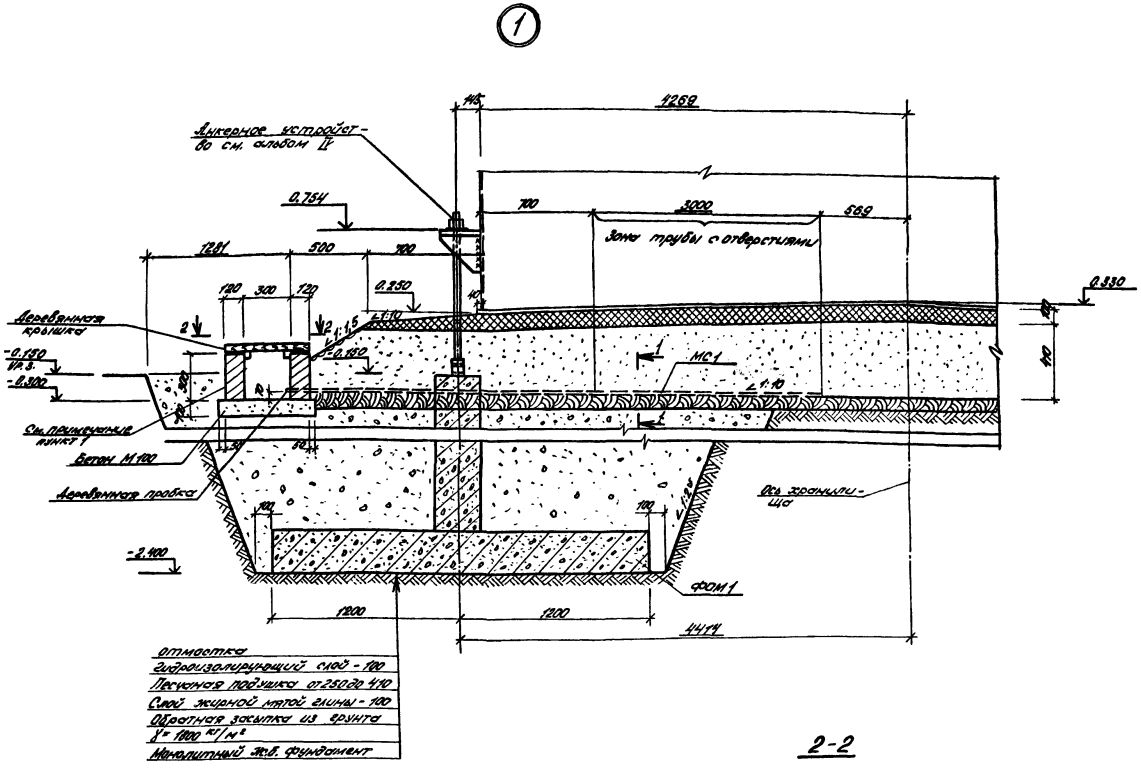

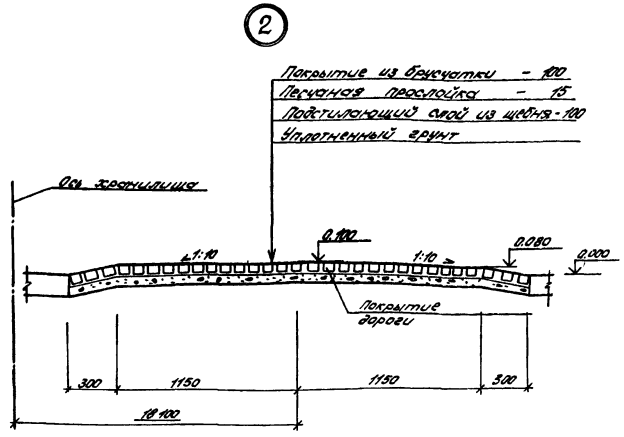

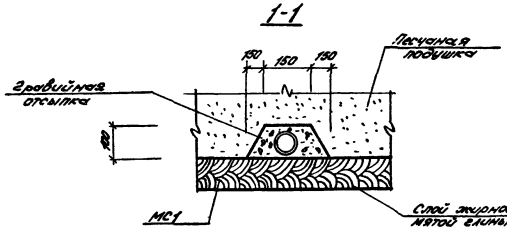

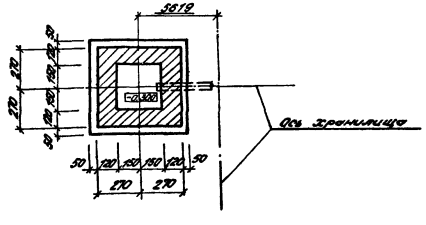

1. Наружные поверхности кирпичных приямков обмазать горячим битумом за 2 раза по холодной битумной грунтовке.

Привязан				Дабкин	Хроника	Подпись	Дата
				ГИП	Торосов		11.84
				Нач.отд.	Шлыков		
				Гл.инж.	Зуев		
				Гл.конст.	Зайцев		
				Рук.гр.	Куприянов		
				Ст.инж.	Соврова		
Инв.№				Гл.техн.	Чурина		

т.п. 705-1-206.86 АС

Приприсовый склад отключной воды вместимостью 2,0 тыс.куб.м. с вертикальными хранилищами

Стадия	Лист	Листов
Р.П.	9	19

Узлы 1-2

Чирчикский филиал ГИПП

Альбом

Инв.№ подл. | Подпись и дата | Взам.инв.№

СФ.753-02

Альбом III

Типовой проект 705-1-206.86

Фасад 1-2

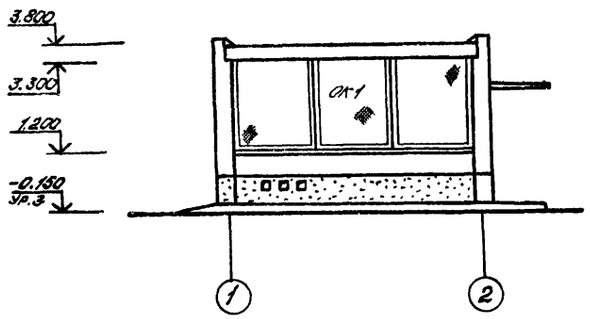

Фасад А-Б

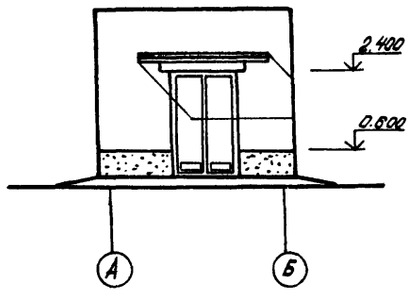

Фасад 2-1

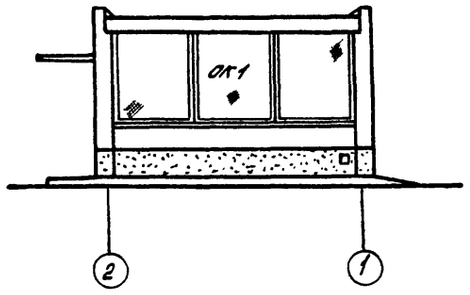

Фасад Б-А

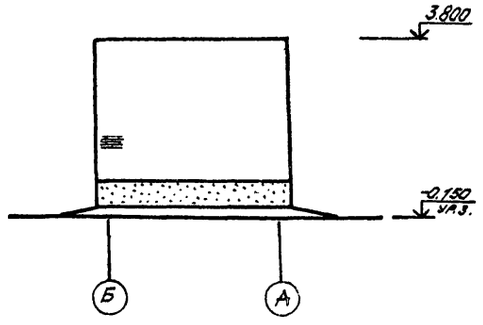

План на отм. 0.000

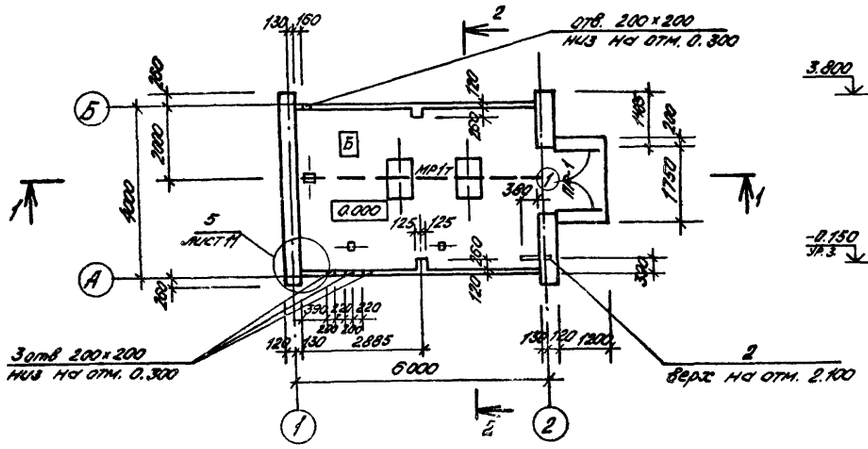

Разрез 1-1

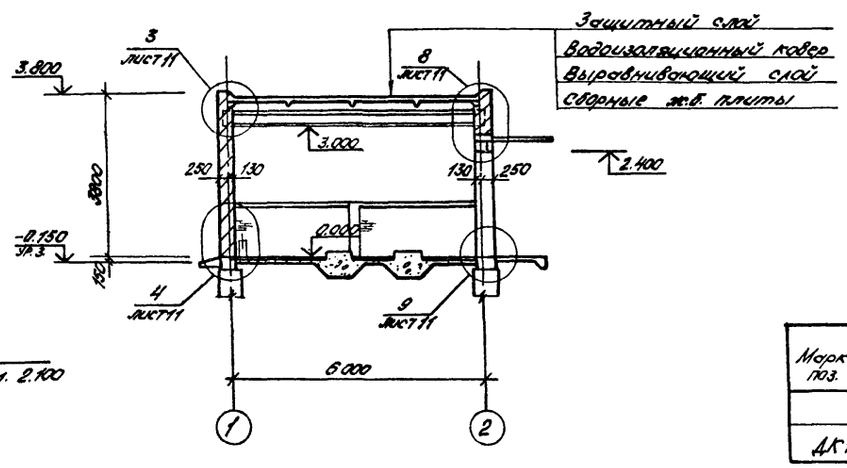

Разрез 2-2

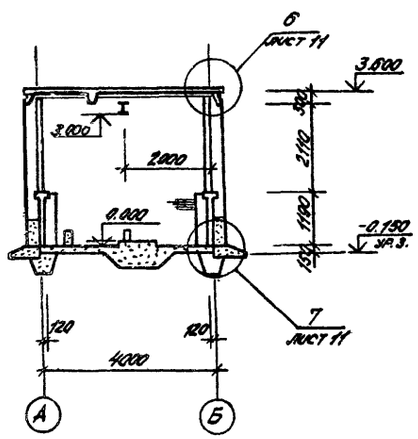

ОК1 (мест 2)

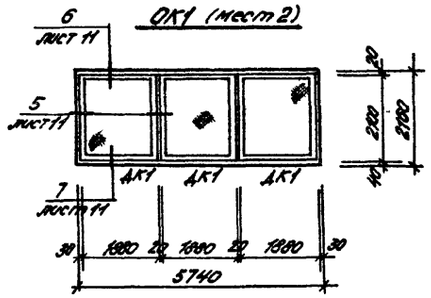

Спецификация элементов к схеме

Марка поз.	Обозначение	Наименование	Кол.	Масса ед.кг	Примечание
		ОК1			
ДК1	АСИ-ДК1	Деревянная коробка	3	–	

Двери и перемычки см. спецификацию на листе 4, поз. 2 – на листе 17.
Расход стали на сетку N 10 по ГОСТ 3336-80 – 37,0 кг.

Должн.	Фамилия	Подпись	Дата
ГИП	Тарасов		11.84
Нач.отд.	Шелудков		
Гл.инж.	Зуев		
Гл.констр.	Зойчев		
Рук.гр.	Курбанов		
Ст.инж.	Гаврова		

Привязан

Инв.N

Инв.N подл. | Подп. и дата

т.п. 705-1-206.86 АС

Прирельсовый склад аммиачной воды вместимостью 20 тыс.куб.м с вертикальными хранилищами

Насосная

Стадия	Лист	Листов
Р.П.	10	19

План. Фасады. Разрезы

Чирчикский филиал ГИАП

Типовой проект 705-1-206.86 Альбом II

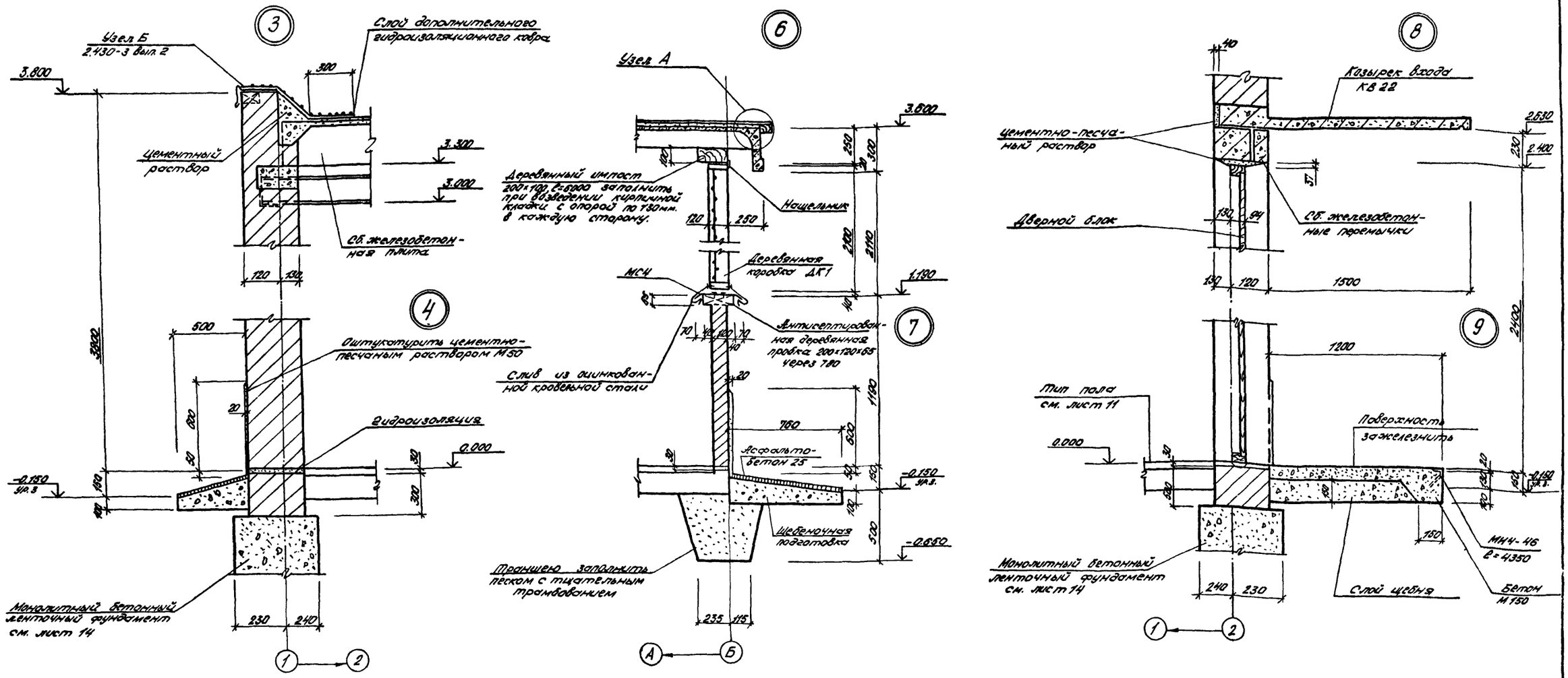

Узел А

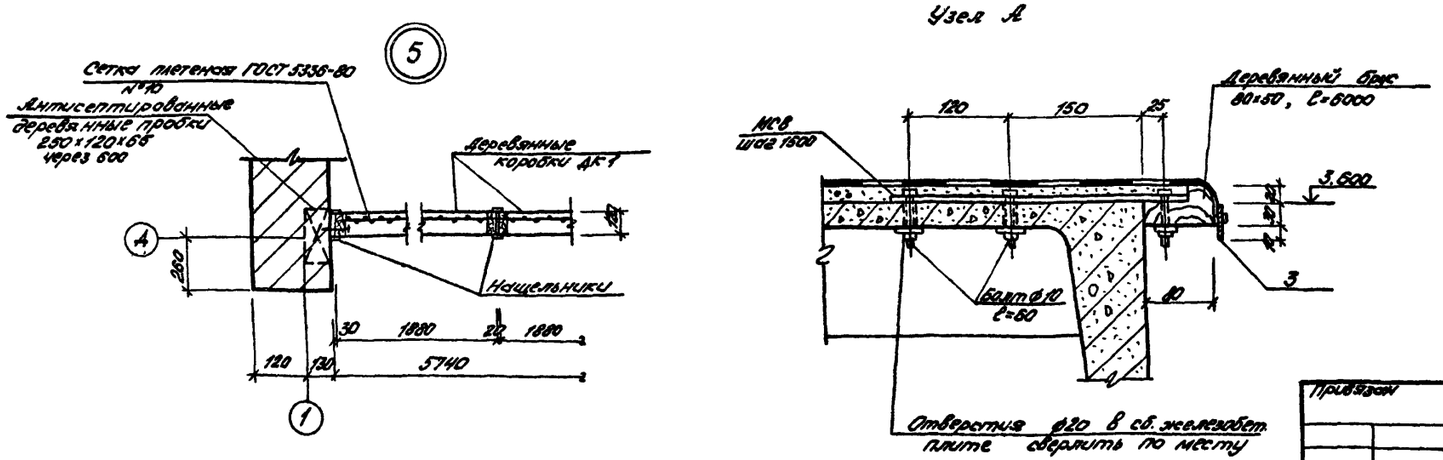

Закладная МЦ4-46, поз. 3 и МС4 учтены на листе 17, МС8 на листе 14.
Схему крепления козырька см. лист 14

Должн.	Фамилия	Подпись	Дата
ГИП	Тарасов		11.84
Нач. отд.	Шелудков		
Гл. инж.	Зуев		
Гл. констр.	Зайцев		
Рук. гр.	Курбанов		
Ст. инж.	Говорова		
Инж.	Хаитова		

Привязан

Инв. N

т.п. 705-1-206.86 АС

Прирельсовый склад аммиачной воды вместимостью 2.0 тыс. куб. м. с вертикальными хранилищами

Насосная

Узлы 3+9

Стадия	Лист	Листов
Р.П.	11	19

Чирчикский филиал ГИЯП

Инв. N подл. | Подпись и дата

Типовой проект 705-1-206.86 Альбом II

Фасад 1-2

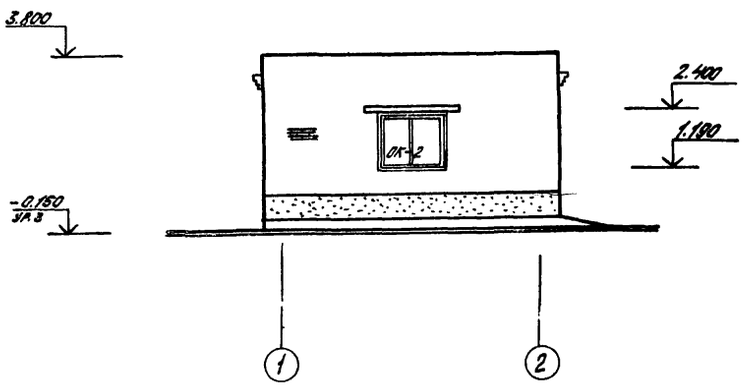

Фасад А-Б

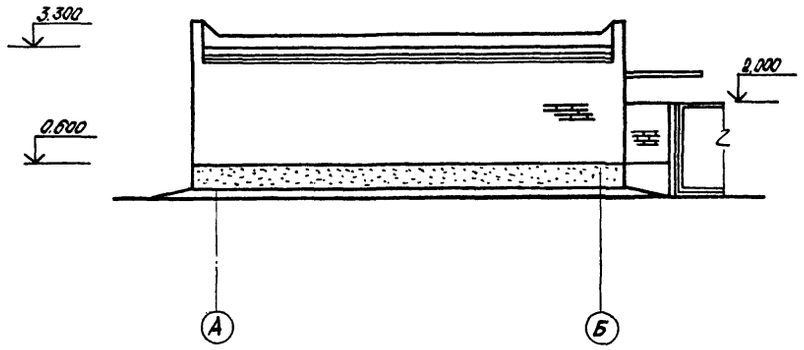

Фасад 2-1

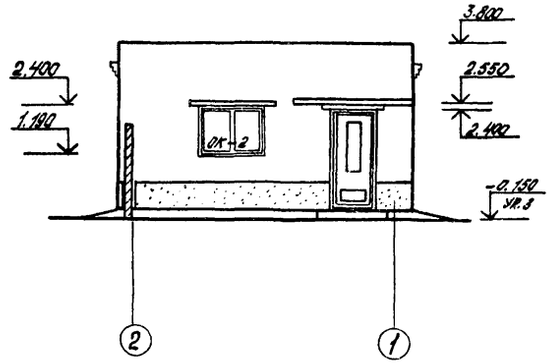

План на отм. 0.000

Разрез 1-1

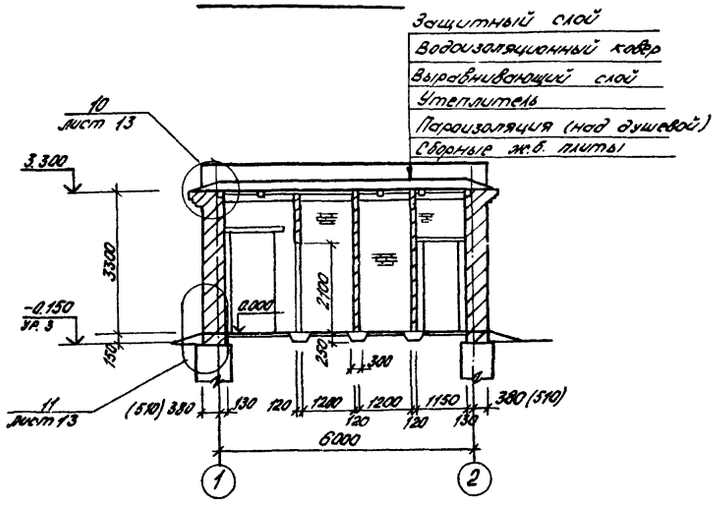

Разрез 2-2

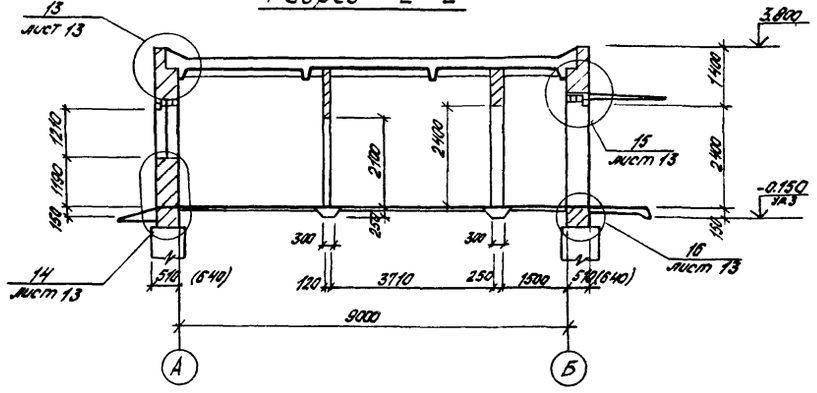

ОК-2 (мест 2)

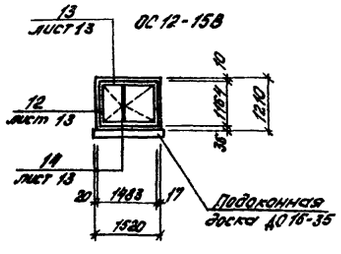

Размеры в скобках даны для температуры -30°С.

Спецификация элементов к схеме

Марка поз.	Обозначение	Наименование	Кол.	Масса ед.кг	Примечание
		ОК2			
ОС12-158	ГОСТ 11214-78	оконный блок	1	—	
ДО 16-35	1.136-2	подоконная доска	1	—	

Должн.	Фамилия	Подпись	Дата
ГИП	Тарасов		11.84
Нач.отд.	Шелудков		
Гл.инж.	Зуев		
Гл.констр.	Зайцев		
Рук.гр.	Курбанов		
Ст.инж.	Говорова		
Инж.	Романенко		

Привязан

Инв.№

т.п. 705-1-206.86 АС

Прирельсовый склад аммиачной воды вместимостью 2,0 тыс.куб.м. с вертикальными хранилищами

Подсобно-вспомогательный блок

Стадия	Лист	Листов
Р.П.	12	19

План. Фасады. Разрезы.

Чирчикский филиал ГПАП

Инв.№ подл. | Подпись и дата

Р753-02

Типовой проект 705-1-206.86 Альбом II

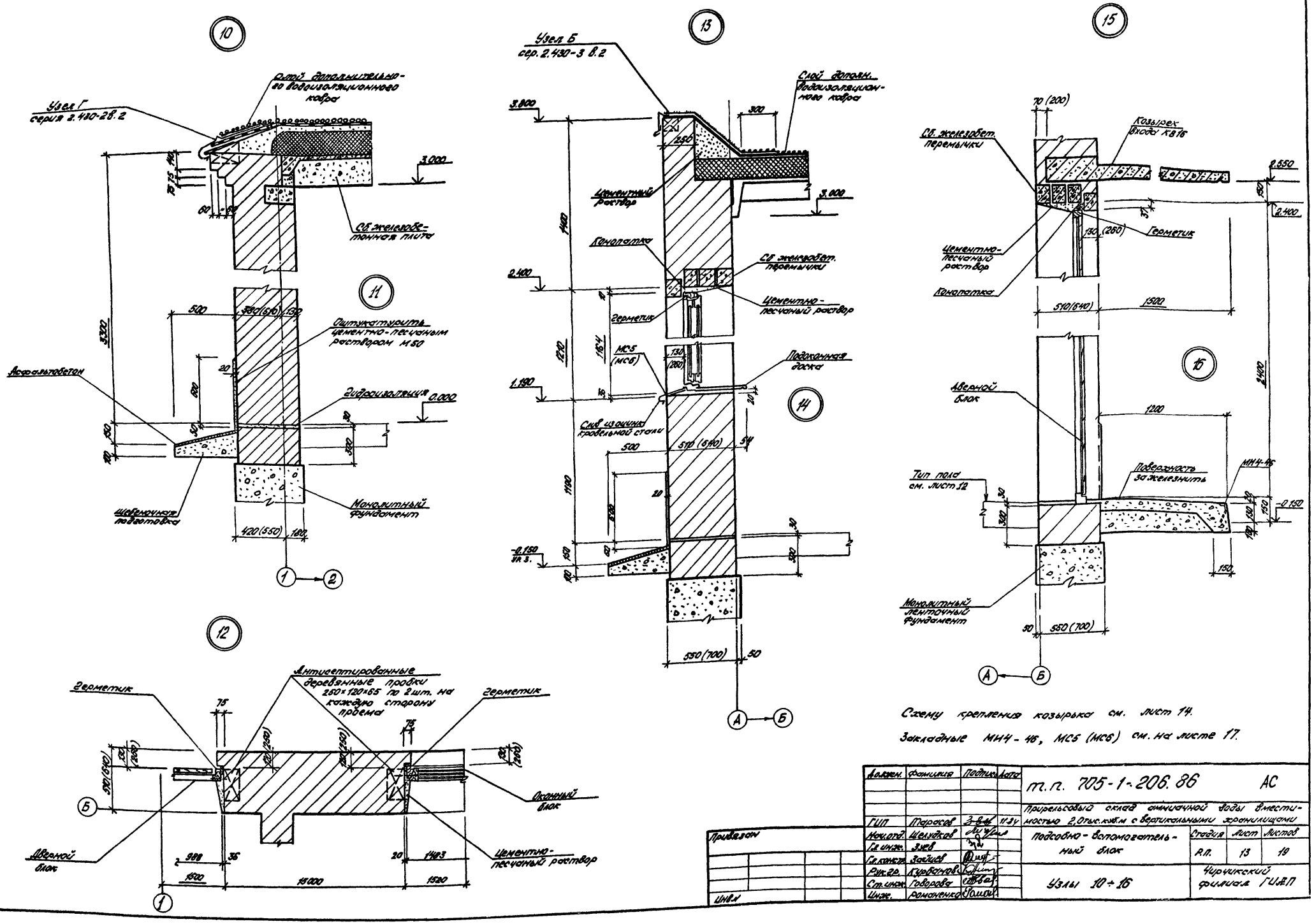

Схему крепления козырька см. лист 14.

Закладные МН4-46, МС5 (МС6) см. на листе 17.

Должн.	Фамилия	Подпись	Дата	т.п. 705-1-206.86 АС			
				Прирельсовый склад аммиачной воды вместимостью 2,0 тыс. куб.м с вертикальными хранилищами			
ГИП	Тарасов		11.84	Подсобно-вспомогательный блок	Стадия	Лист	Листов
Нач.отд.	Шелудков				Р.П.	13	19
Гл.инж.	Зуев						
Гл.констр.	Зайцев						
Рук.гр.	Курбанов			Узлы 10÷16	Чирчикский филиал ГИАП		
Ст.инж.	Говорова						
Инж.	Романенко						

Типовой проект 705-1-206.86 Альбом II

Насосная

План подземного хозяйства

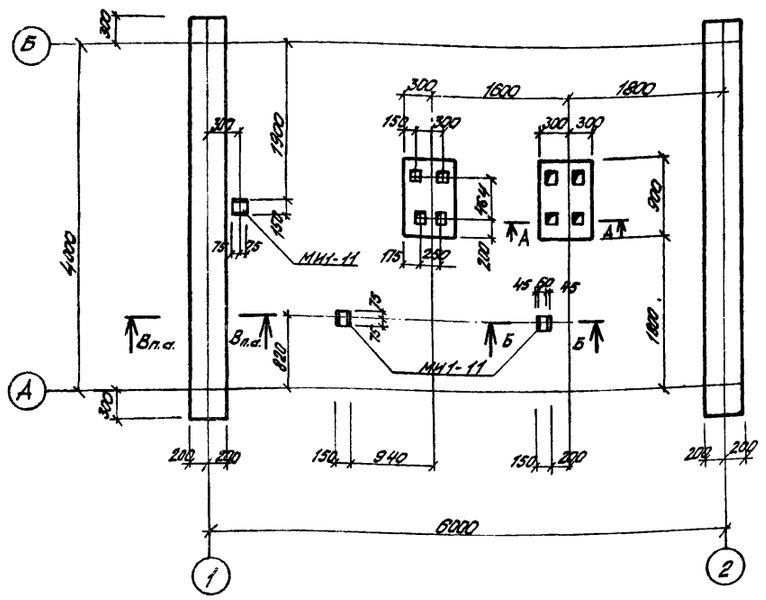

Схема расположения элементов покрытия в насосной

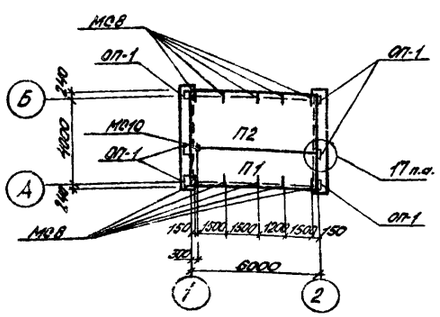

Б-Б

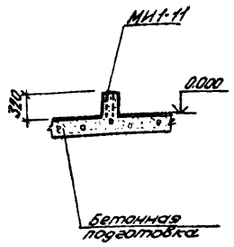

А-А

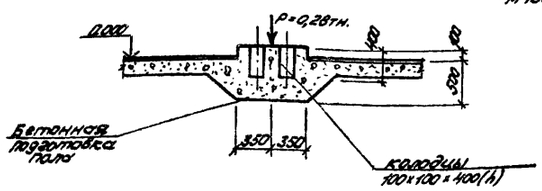

В-В

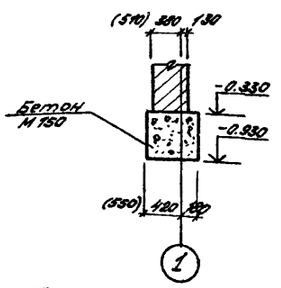

Подсобно-вспомогательный блок

План ленточного фундамента

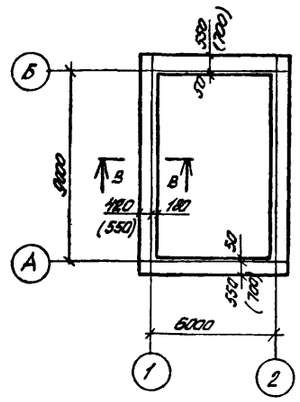

Схема расположения элементов покрытия

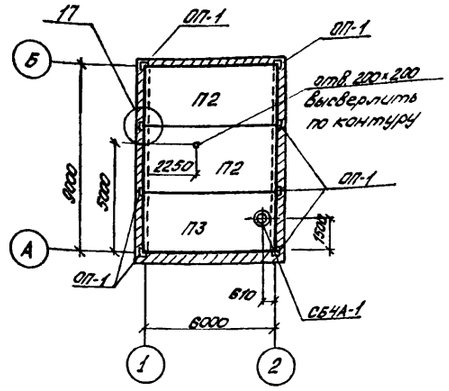

Схема крепления козырьков

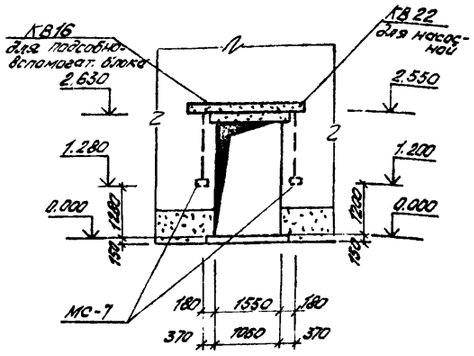

17

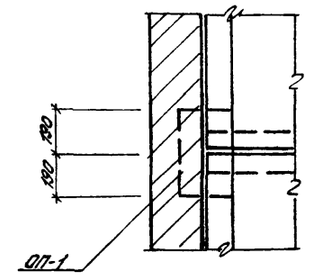

1-1

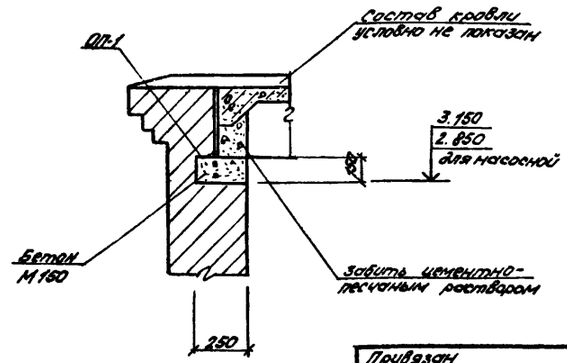

Спецификация к схемам расположения элементов сборной конструкции

Марка, поз.	Обозначение	Наименование	Кол.	Масса ед, кг	Примечание
П1	1.465-7 в.3	Плита покрытия ПАт V 1,5×6 -1	1	1500	
П2	ГОСТ 22701.1-77	то же ПГ-3Ат V т	3	2550	
П3	ГОСТ 22701.2-77	—"— ПВ4-3Ат V т	1	2650	
СБЧА-1	1.494-24 в.1	стакан СБЧА-1	1	150	
МС8	АСЦ-МСВ	Изделие соединительное МСВ	10	1,3	
МС10	то же МС10	то же МС10	1	4,1	
МС7	—"— МС7	—"— МС7	4	1,8	
КВ22	1.238-1 Вып.1	козырек входной КВ22	1	1850	
КВ16	—"—	—"— КВ16	1	750	
МИ1-11	3.400-6/76	Закладная деталь МИ1-11	3	9,8	
ОП-1	данный	Опорная подушка ОП-1	14	0,014	м³

Расход бетона на фундаменты

Подсобно-вспомогательный блок: Бетон М150 — 11,3 м³

Насосная: Бетон М150 — 3,0 м³

Привязан

Инв.№

Гл.инж.	Зуев		
Гл.констр.	Зайцев		
Рук.гр.	Куранов		
Ст.инж.	Говорова		
Инж.	Романенко		

Гл.инж.	Мончегорск	Ст.инж.	
Рук.гр.	Быховин	Инж.	
Гл.спец.	Зайцев		

Согласовано:

Инв.№ подл. | Подп. и дата | Взам.инв.№

Должн.	Фамилия	Подпись	Дата
ГИП	Тарасов		11.86
Нач.отд.	Шелудков		
Гл.инж.	Зуев		
Гл.констр.	Зайцев		
Рук.гр.	Куранов		
Ст.инж.	Говорова		
Инж.	Романенко		

т.п. 705-1-206.86 АС

Прирельсовый склад аммиачной воды вместимостью 2,0 тыс.куб.м. с вертикальными хранилищами.

Насосная. Подсобно-вспомогательный блок

Стадия	Лист	Листов
Р.П.	14	19

План фундаментов. Схема элементов покрытия. Крепление козырьков

Чирчикский филиал ГИАП

СФ1К7-02

Типовой проект 705-1-206.86 Альбом II

План отверстий в стенах подсобно-вспомогательного блока

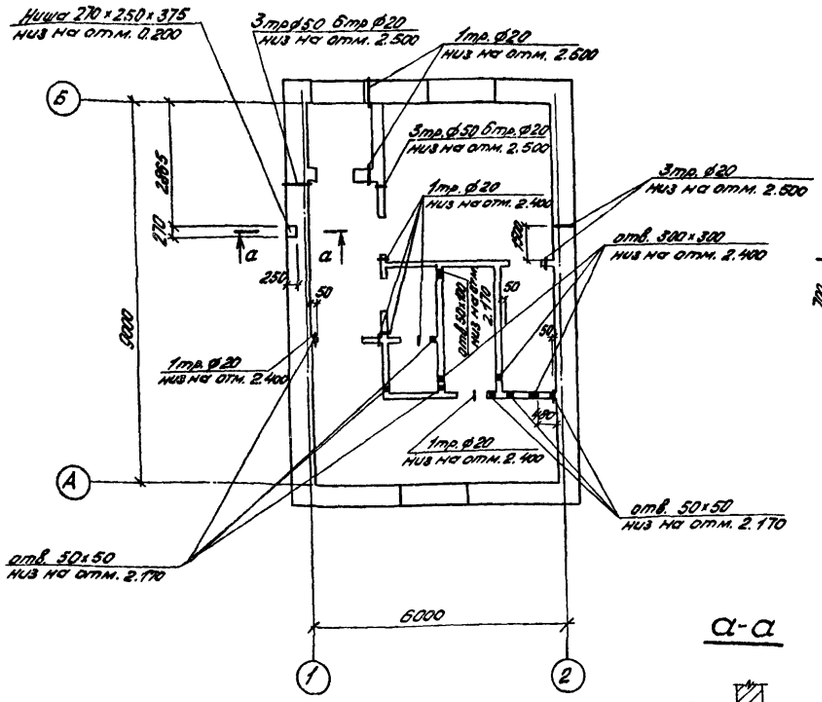

План кровли насосной

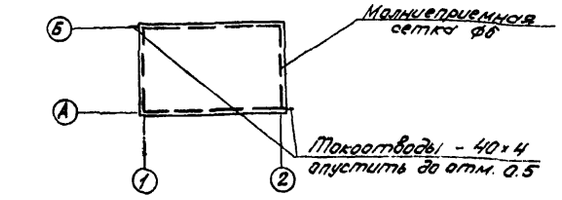

1-1

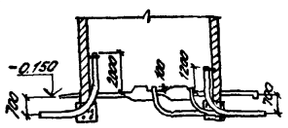

2-2

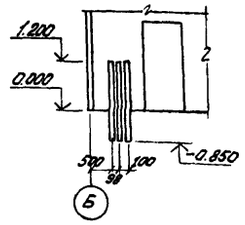

План пола насосной

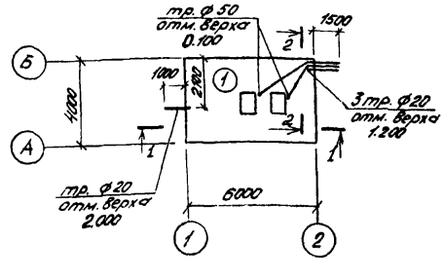

а-а

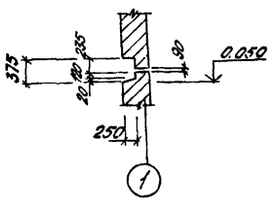

План кровли подсобно-вспомогательного блока

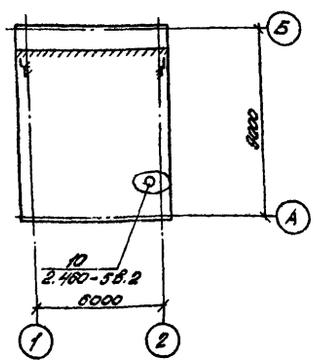

План полов подсобно-вспомогательного блока

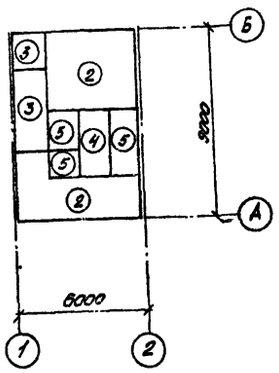

Экспликация полов

Наименование или номер помещения по проекту	Тип пола	Схема пола	Элементы пола	Площадь пола м²
1	1		Асфальтобетон на щелочестойких заполнителях (доломит, известняк) – 40 мм. Бетон марки М150 – 100 мм. Уплотненный щебнем грунт – 60 мм.	24,0
2	2		Линолеум (ГОСТ 7251-77) по прослойке из холодной мастики на водостойких вяжущих – 5 мм. Легкий бетон γ=1200 кг/см³ – 20 мм. Бетон М100 – 80 мм. Уплотненный щебнем грунт – 10 мм.	28,50
3	3		Мозаичный раствор М200 – 20 мм Бетон марки М100 – 80 мм. Уплотненный щебнем грунт – 10 мм.	7,98
4	4		Керамическая плитка (ГОСТ 6787-69) на битумной мастике с заполнением швов – 15 мм. 2 слоя гидроизола на битумной мастике – 10 мм. Бетон М100 – 80 мм. Уплотненный щебнем грунт – 10 мм.	3,50
5	5		Керамическая плитка (ГОСТ 6787-69) по цементно-песчаному раствору М150 – 28 мм. Бетон М100 – 80 мм Уплотненный щебнем грунт – 10 мм.	7,00

Спецификация к схемам расположенным на листе

Марка	Обозначение	Наименование	Кол.	Масса ед. кг.	Примеч.
-40×4	ГОСТ 103-76	Полоса -40×4 ℓ=3,100	2	3,9	
ф6	ГОСТ 2590-71	Молниеприемная сетка ф6 AI ℓ=300 000	1	6,7	
		Трубы стальные			
ф20	ГОСТ 3262-75	Трубы стальные ф20	–	9,2	
ф50	—"—	Трубы стальные ф50	–	39	
		Трубы пластмассовые			
ф20	ГОСТ 24157-80 (СТСЭВ 1629-79)	Трубы пластмасс. ф20	–	6,8 п.м.	
ф50	—"—	Трубы пластмасс. ф50	–	2,6 п.м.	

Согласовано: Рук.гр. ЭО Кожин; Гл.спец. ОВ Соловин; Гл.спец. ОВиК Щеглов; Гл.спец. ОВ Лосицкий

Должн.	Фамилия	Подп.	Дата	т.п. 705-1-206.86 АС
ГИП	Торгсов		11.81	Прирельсовый склад аммиачной воды вместимостью 2,0 тыс. куб.м. с вертикальными хранилищами
Нач. отд.	Шелудков			Насосная. Подсобно-вспомогательный блок
Гл.инж.	Зуев			Стадия: Р.П. Лист: 15 Листов: 19
Гл.конст.	Зойцев			План отверстий. План кровли. План полов. План пола насосной.
Рук.гр.	Кирбонов			Чирчикский филиал ГПИЭП
Ст.инж.	Гаврилова			
Инж.	Романенко			

Привяз. ин

Инв.№

Типовой проект 705-1-206.86 Альбом II

Устройство перехода через обвалование

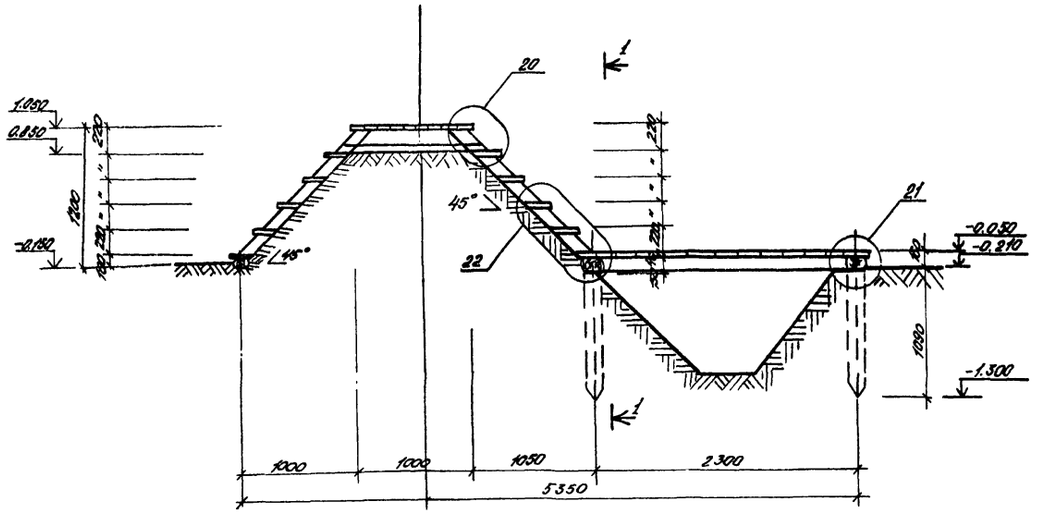

1-1

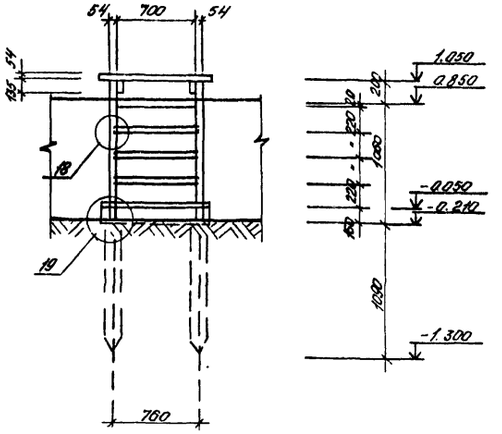

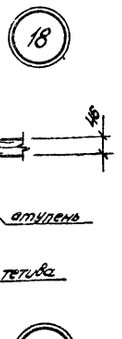

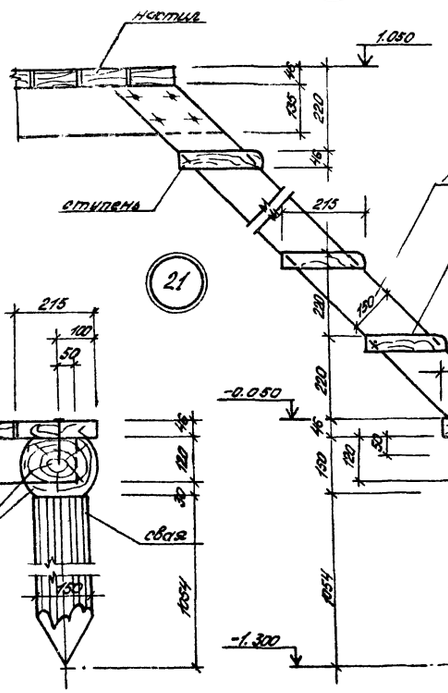

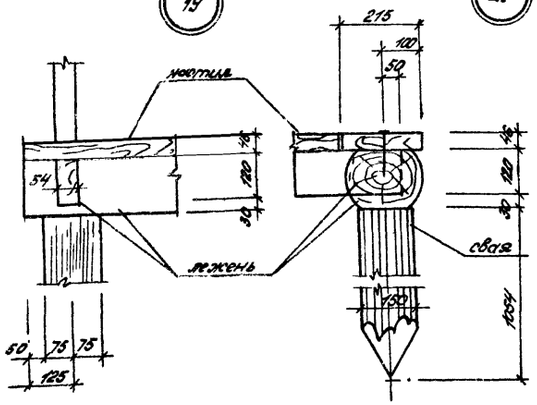

1. Деревянные элементы лестницы должны изготавливаться из древесины хвойных пород: ели, сосны, лиственницы, пихты или кедра из ядровой части ствола.
2. Окраску лестницы выполнить эмалью ХВ-124 по ГОСТу 10144-74* по слою грунта ГФ-020 общей толщиной покрытия 150 мкм.
3. Деревянные сваи и лежни лестницы тщательно антисептировать и обмазать горячим битумом.
4 Данный лист см. совместно с листом 5.

				Должн.	Фамилия	Подпись	Дата	т.п. 705-1-206.86 АС		
				ГИП	Терасов		11.84	Прирельсовый склад аммиачной воды 3вместимостью 2.0 тыс.куб.м с вертикальными хранилищами		
Привязан:				Нач.отд.	Шелудков					
				Гл.инж.	Зуев					
				Гл.констр.	Зайцев				Стадия	Лист	Листов
				Рук.гр.	Кудрявцев				Р.П.	16	19
				Ст.инж.	Говорова						
				Инж.	Мухометхаранов			Переход через обвалование. Узлы 18÷22	Чирчикский филиал ГПИ и П	
Инв.№										

Инв.№ подл. | Подпись и дата

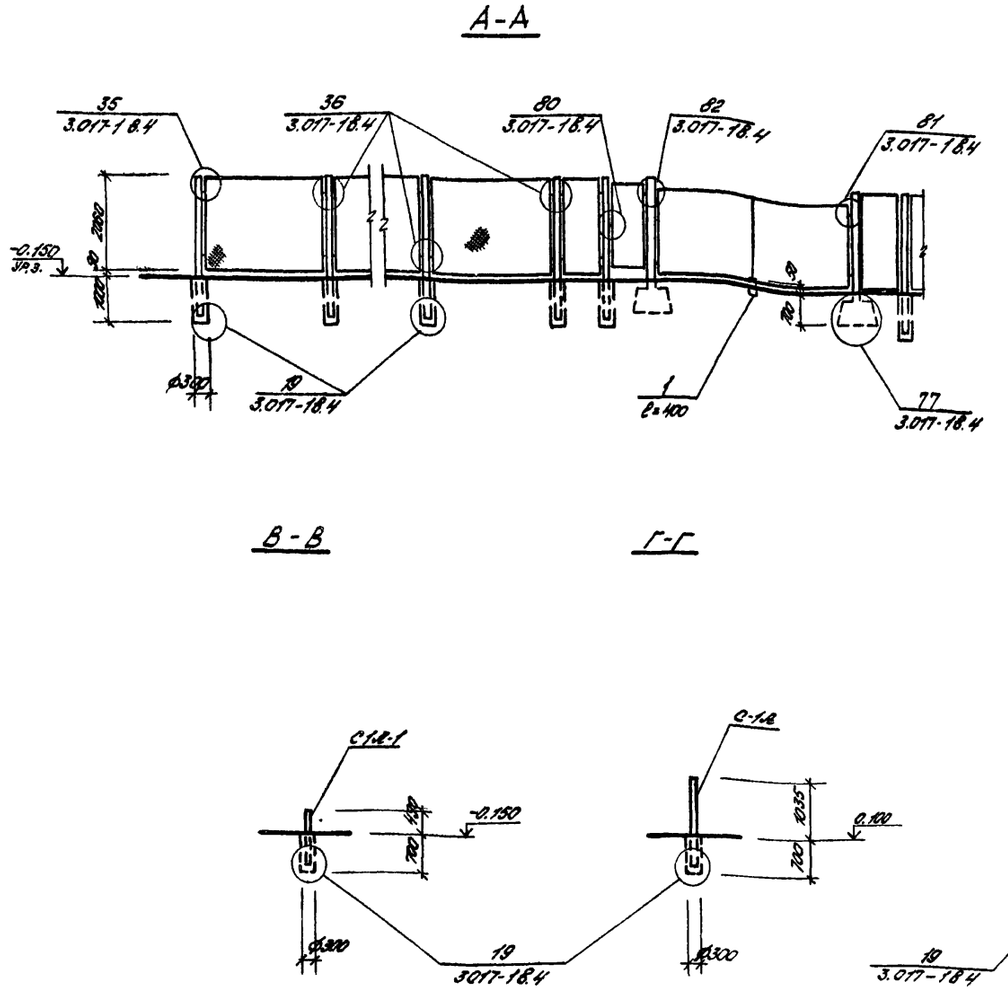

Узел крепления водопроводной трубы к технологическим трубопроводам

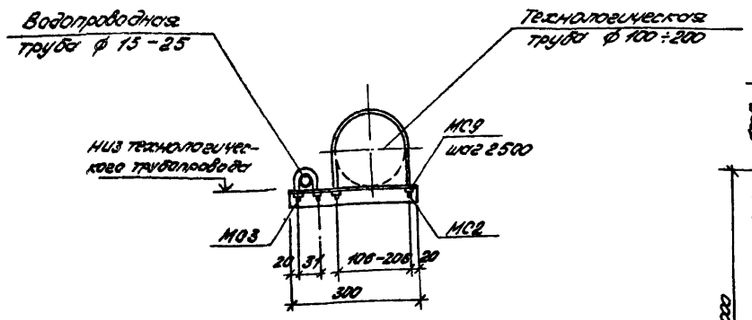

Фрагмент плана 2

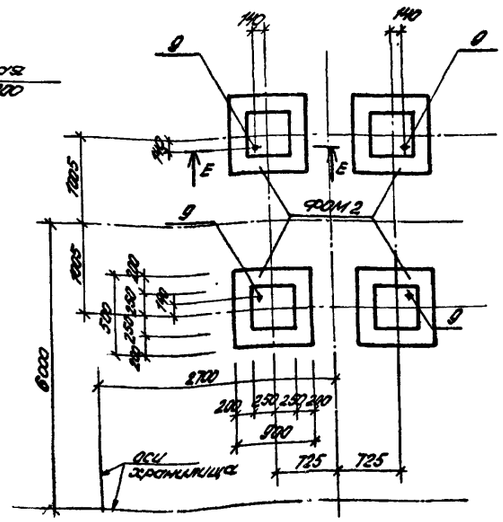

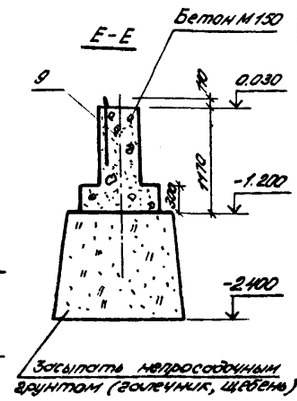

Спецификация элементов к схеме расположенной на листах 6, 7, 9, 11, 13

Марка, поз.	Обозначение	Наименование	Кол.	Масса ед. кг.	Примечание
К1-1	сер. 3.015-1/77 в. II-1	Колонна К1-1	5	1400	
С1А	сер. 3.017-1 в.1	Столб С1А	3	80,0	
С1А-1	—"—	—"— С1А-1	3	50,3	см. прим. п.1
С3Ва	—"—	—"— С3Ва	63	140,0	
С3Вб	—"—	—"— С3Вб	10	140,0	
С3Вв	—"—	—"— С3Вв	4	140,0	
С5Вб	—"—	—"— С5Вб	4	220,0	
Ф6	—"—	Фундамент Ф6	4	880,0	
ПМ3	сер. 3.017-1 в.2	Панель ПМ3	68	35,1	
ПМ9	—"—	Панель ПМ9	5	18,5	
ВМ1В	сер. 3.017-1 в.5	Ворота ВМ1В	2	110,6	
КМ1В	—"—	Калитка КМ1В	4	23,9	
РТБ-2	ГОСТ 20054-74	Бетон труба РТБ-2	7,5	-	п.м.
МЦ4-46	серия 3.400-6/76	Закл деталь МЦ4-46	8,25	4,4	п.м.
МС9	лист АСИ-МС1, МС9	Издел. соединит МС9	15	0,7	
МС2	лист АСИ-МС2, МС-3	—"— МС2	15	0,1	
МС3	лист —"—	—"— МС3	15	0,1	
МС4	лист АСИ-МС4, МС8	—"— МС4	14	0,4	
МС5	лист АСИ-МС5, МС6	—"— МС5	6	0,3	
МС6	лист —"—	—"— МС6	6	0,4	
1	ГОСТ 8240-72	⊏10	0,8	8,6	п.м.
2	ГОСТ 8509-72	∠50×5	0,65	3,8	п.м.
3	ГОСТ 103-76	-40×4	12,0	1,3	п.м.

1. Расход бетона М100 по узлу 19 - 4,4м³
2. Столб С1А-1 изготавливается в опалубке столба С1А по серии 3.017-1 в.1 и отличается укороченной длиной на 590мм.
3. Фундамент ФОМ2 учтен на листе 8, поз. 9-на листе 18.
4. Данный лист смотреть совместно с листом 6.

Должн.	Фамилия	Подп.	Дата
ГИП	Тарасов		11.84
Нач.отд.	Шелудков		
Гл.инж.	Зуев		
Гл.констр.	Зайцев		
Рук.гр.	Курбанов		
Ст.инж.	Говорова		
Инж.	Ильиных		

т.п. 705-1-206.86 АС

Прирельсовый склад аммиачной воды вместимостью 20 тыс.куб.м. с вертикальными хранилищами.

Стадия	Лист	Листов
Р.П.	17	19

Ограждение склада. Фрагмент плана 2. Сечения.

Чирчикский филиал ГИАП

Привязан

Инв.N

Инв.N подл. | Подпись и дата

Типовой проект 705-1-206.86 Альбом II

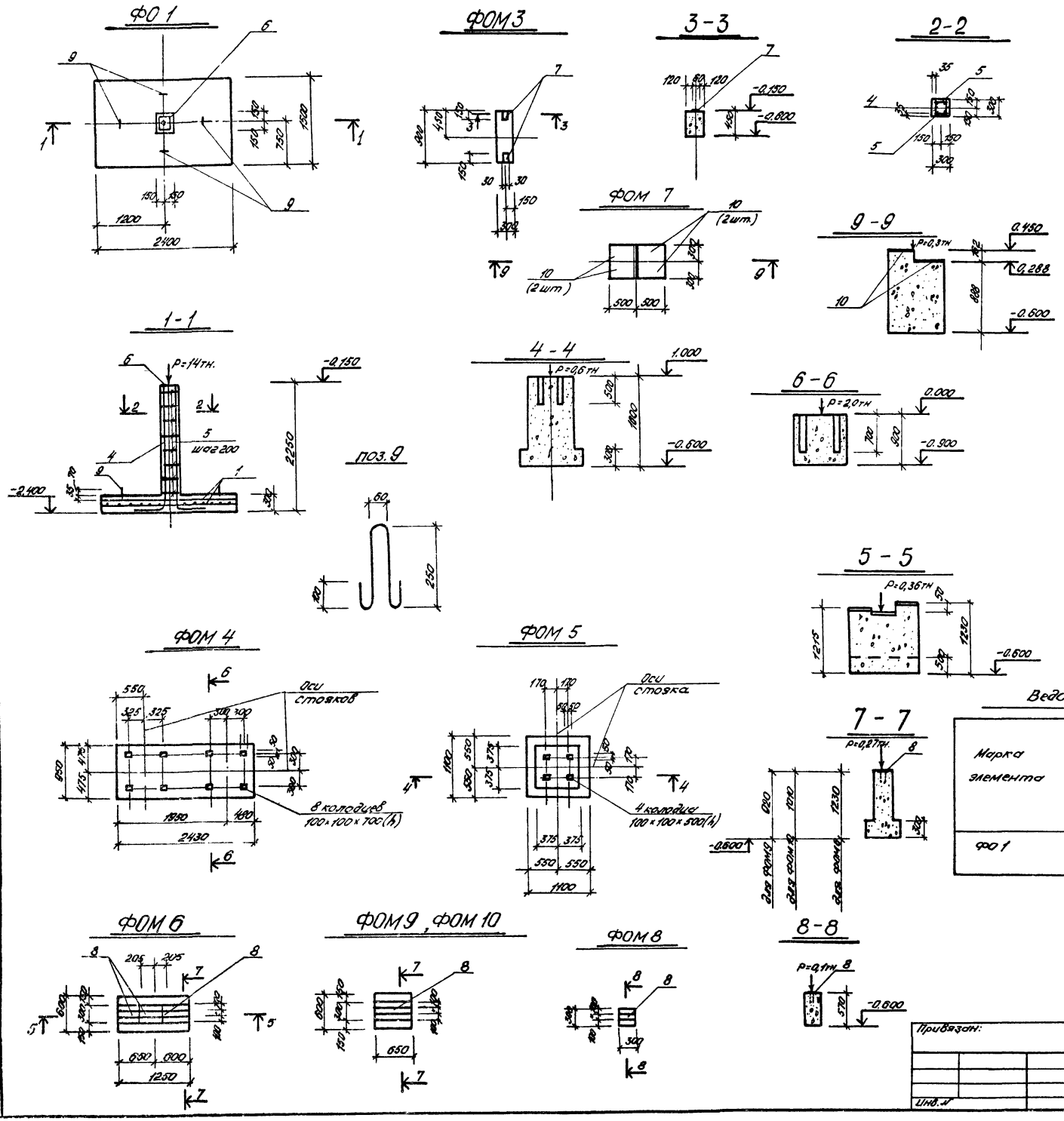

Ведомость элементов монолитных конструкций

Марка поз	Обозначение	Наименование	Кол.	Масса ед.кг	Примечание
		ФО 1		3150	
1	серия 1.410-2 8.1	Сетка С12АIII-14×24	2	18,98	
9	данный	Монтажная петля Ф16АI ℓ=760	4	1,2	
4	лист АСИ-КР1	Каркас КР1	2	15	
5	данный	Отд. стержни Ф6АI	16	0,06	
6	лист АСИ-МИ1	Закл. деталь МИ-1	1	11,0	
	Материал	Бетон М200		1,26	м³
		ФОМ 2			
9	лист АСИ-МИ2	Закл. деталь МИ2	1	3,0	
	Материал	Бетон М150		0,44	м³
		ФОМ 3			
7	серия 3.400-6/76	Закл. деталь МИ1-7	2	0,8	
	Материал	Бетон М150		0,12	м³
		ФОМ 4			
	Материал	Бетон М150		2,1	м³
		ФОМ 5			
	Материал	Бетон М150		1,1	м³
		ФОМ 6			
8	серия 3.400-6/76	Закл. деталь МИ1-11	3	0,8	
	Материал	Бетон М150		0,6	м³
		ФОМ 7			
10	серия 3.400-6/76	Закл. деталь МИ1-30	4	6,7	
	Материал	Бетон М150		0,67	м³
		ФОМ 8			
8	серия 3.400-6/76	Закл. деталь МИ1-11	1	0,8	
	Материал	Бетон М150		0,05	м³
		ФОМ 9, ФОМ 10			
8	серия 3.400-6/76	Закл. деталь МИ1-11	1	0,8	
	Материал	Бетон М150		0,26	м³

Ведомость расхода стали на ФО 1

Марка элемента	Изделия арматурные						Изделия закладные									Всего
	Арматура класса						Прокат марки			Арматура класса					Итого	
	АI			АIII			Вст3кп2			АI			АIII			
	ГОСТ 5781-82			ГОСТ 5781-82	ГОСТ 5.1459-72		ГОСТ 103-76			ГОСТ 5781-82			ГОСТ 5.1459-72			
	6		Итого	12	20	Итого	δ=16	δ=8	Итого				20	Итого		
ФО 1	2,16		2,16	36,0	14,3	50,3	5,02		5,02				6,0	5,0	11,02	63,5

1. ФОМ 2 разработан на листе 17.
2. Фундаменты замаркированы на листе 6.

Должн	Фамилия	Подп.	Дата
ГИП	Тарасов		11.84
Нач. отд.	Шелудков		
Гл. инж.	Зуев		
Гл. констр.	Зайцев		
Рук. гр.	Курбанов		
Ст. инж.	Говорова		
Инж.	Ильиных		

Привязан:

Инв. №

т.п. 705-1-206.86

Прирельсовый склад аммиачной воды вместимостью 2,0 тыс.куб.м. с вертикальными хранилищами

Стадия	Лист	Листов
Р.П.	18	19

Фундаменты ФО1 ФОМ3 ÷ ФОМ 10

Чирчикский филиал ГИАП

Подпись и дата

Инв. №

Схема расположения монорельса на отм. 3.000 (Q=1,0тс)

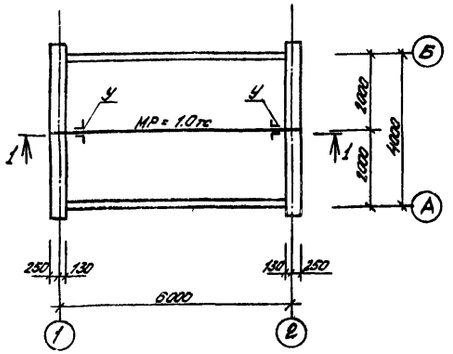

1-1

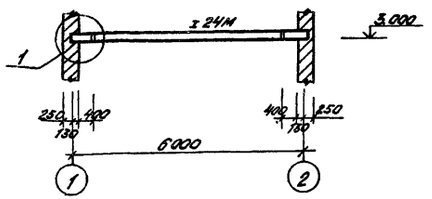

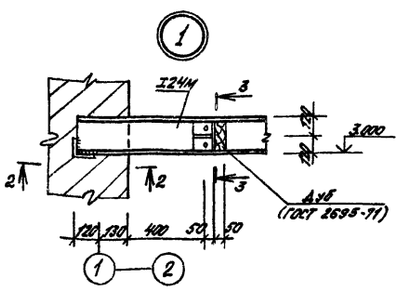

2-2

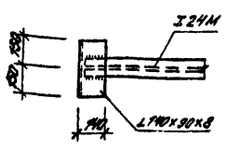

3-3

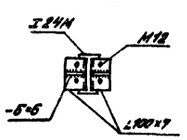

Схема расположения площадки ПМ-1

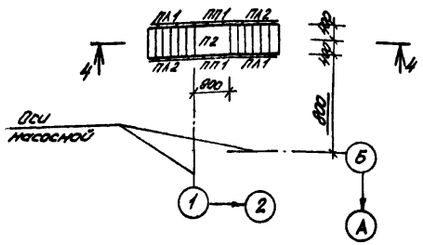

Схема расположения площадки ПМ-2

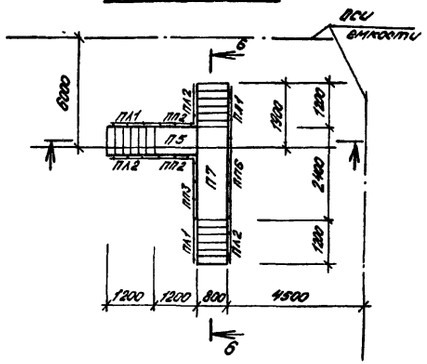

5-5

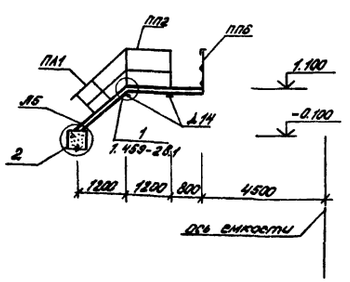

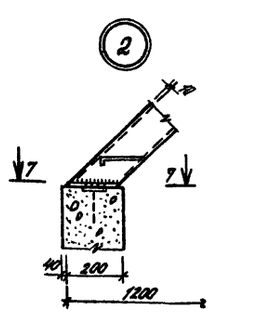

Схема расположения площадки ПМ-3

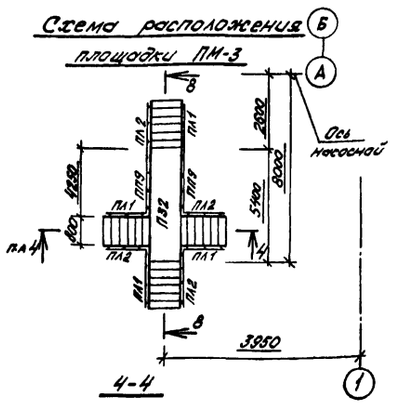

4-4

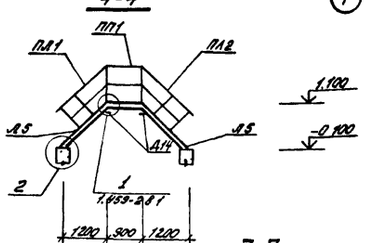

7-7

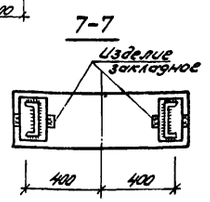

6-6

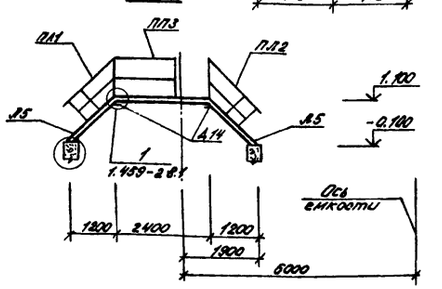

8-8

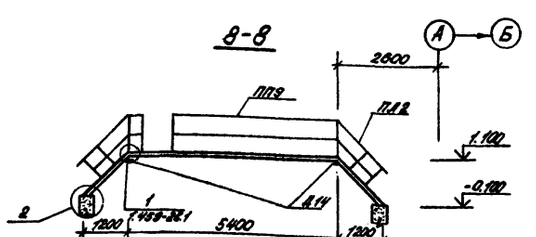

Привязки

Инв.№	

Ведомость элементов

	Сечение			Опорные усилия			Группа конструк.	Марка металла	Примечание
	Эскиз	Поз.	Состав	M тс	N тс	Q тс			
МР	I		I24М	2,7		1,4	II	Вст3сп6	ГОСТ 380-71*
У	⊢		2∠100×7				IV	Вст3кп2	ГОСТ 380-71*

Спецификация элементов металлических конструкций, расположенных на листе

Марка, поз.	Обозначение	Наименование	Кол.	Масса ед.кг	Примечание
		ПМ-1			Рабочие чертежи по серии 1.450-3 вып. 1 "Сборные железобетонные площадки и лестницы для производственных зданий"
П2	серия 1.459-2 В2	Площадка П2	1	48	
Л5		Лестница Л5	2	67	
ПЛ1		Ограждение лестн. ПЛ1	2	8	
ПЛ2		ПЛ2	2	8	
Д14	серия 1.459-2 В.1	Дополнит элементы Д14	4	16	
ПП1	серия 1.459-2 В.2	Ограждение площадки ПП1	2	12	
		ПМ-2			
П5	серия 1.459-2 В.2	Площадка П5	1	60	
П17		П17	1	109	
Л5		Лестница Л5	3	67	
ПЛ1		Ограждение лест. ПЛ1	2	8	
ПЛ2		ПЛ2	3	8	
ПП2		Ограждение площадки ПП2	2	13	
ПП3		ПП3	1	16	
ПП6		ПП6	1	25	
Д14	серия 1.459-2 В.1	Дополнит элементы Д14	8	16	
		ПМ-3			
П32	серия 1.459-2 В.2	Площадка П32	1	237	
Л5		Лестница Л5	4	67	
ПЛ1		Ограждение лестн. ПЛ1	4	8	
ПЛ2		ПЛ2	4	8	
ПП9		Ограждение площ. ПП5	2	40	
Д14	серия 1.459-2 В.2	Дополнит элементы Д14	8	16	
I24М	ГОСТ 19425-74	Балки двутавровые I24М ℓ=6500	1	249,0	
∠100×7	ГОСТ 8509-72	уголок ∠100×7 ℓ=250	4	2,7	
∠140×90×8	ГОСТ 8510-72	∠140×90×8 ℓ=300	2	4,25	

1. Конструкции сварные. Сварку выполнять электродами типа Э42 ГОСТ 9467-75

Должн.	Фамилия	Подпись	Дата	т.п. 705-1-206.86 АС	
ГИП	Тарасов		11.91	Прирельсовый склад оличной воды вместимостью 2,0тыс.куб.м с вертикальными хранилищами	
Нач.отд.	Шелудков				
Гл.инж.	Зуев				
Гл.констр.	Зойчуев			Стадия	Масса
Рук.гр.	Курбанов			Р.П.	19
Ст.инж.	Говорова			Схема расположения монорельса на отм. 3.000. Схема расположения ПМ-1; ПМ-2; ПМ-3.	Чертежный филиала ГИПП
Инж.	Мухаметгарипов				

Инв.№ подл. | Подп. и дата | Взам.инв.№

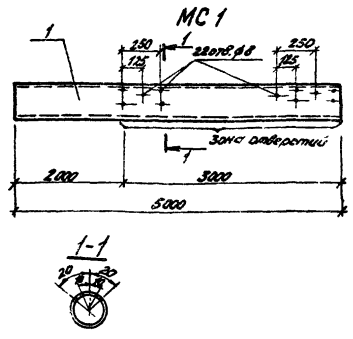

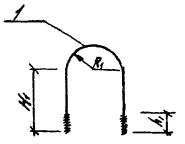

Обозначение	R_1	h_1	H_1
МС-2	103	90	190
МС-3	15,5	30	42,5

Формат	Зона	Поз.	Обозначение	Наименование	Кол.	Примечание
				МС1		
		1		тр. ⌀48×3,5 ГОСТ 3262-75 ℓ=5000	1	12,2 кг.
				МС9		
		2		∠90×4 ГОСТ 8509-72 / Вст3 кп2 ГОСТ 380-71* ℓ=300	1	0,7 кг.

Привязан

Инв. №

Должн.	Фамилия	Подпись	Дата
ГИП	Тарасов		11.84
Нач. отд.	Шелудков		
Гл. инж.	Зуев		
Гл. констр.	Зайцев		
Рук. гр.	Курбанов		
Ст. инж.	Говорова		
Инж.	Мухаметкаримов		

т.п. 705-1-206.86 АСШ-МС1, МС9

Изделия соединительные МС1, МС9

Вст3 кп2 ГОСТ 380-71*

Стадия	Масса	Масш.
Р.П.	12,2 кг / 0,7 кг.	Б.М.
Лист 1	Листов 1	

Чертежский филиал ГИЛП

Формат	Зона	Поз.	Обозначение	Наименование	Кол.	Примечание
				МС2		
		1		⌀6 AI ГОСТ 5781-82 ℓ=703	1	0,1 кг
				МС3		
		2		⌀6 AI ГОСТ 5781-82 ℓ=134	1	0,02 кг

Привязан

Инв.

Должн.	Фамилия	Подп.	Дата
ГИП	Тарасов		11.84
Нач. отд.	Шелудков		
Гл. инж.	Зуев		
Гл. констр.	Зайцев		
Рук. гр.	Курбанов		
Ст. инж.	Говорова		
Инж.	Мухаметкаримов		

т.п. 705-1-206.86 АСШ-МС2, МС3

Изделия соединительные МС2, МС3

Класс AI ГОСТ 5781-82

Стадия	Масса	Масш.
Р.П.		Б.М.
Лист	Листов	

Чертежский филиал ГИЛП

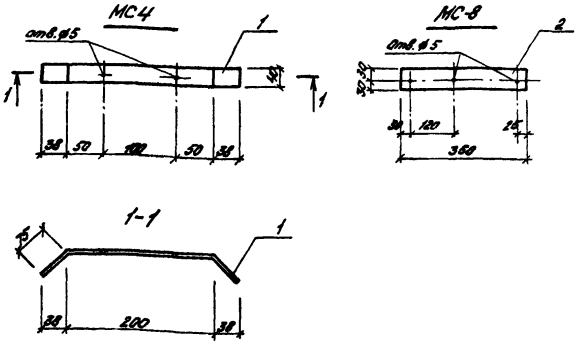

Формат	Зона	Поз.	Обозначение	Наименование	Кол.	Примечание
				МС4		
		1		-40×4 ГОСТ 103-76 / Вст3 кп2 ГОСТ 380-71* ℓ=350	1	0,4 кг.
				МС8		
		2		-60×8 ГОСТ 103-76 / Вст3 кп2 ГОСТ 380-71* ℓ=350	1	1,3 кг.

Привязан

Инв. №

Должн.	Фамилия	Подп.	Дата
ГИП	Тарасов		11.84
Нач. отд.	Шелудков		
Гл. инж.	Зуев		
Гл. констр.	Зайцев		
Рук. гр.	Курбанов		
Ст. инж.	Говорова		
Инж.	Мухаметкаримов		

т.п. 705-1-206.86 АСШ-МС4, МС8

Изделия соединительные МС4, МС8

Вст3 кп2 ГОСТ 380-71*

Стадия	Масса	Масш.
Р.П.	0,4 кг / 1,3 кг.	Б.М.
Лист 1	Листов 1	

Чертежский филиал ГИЛП

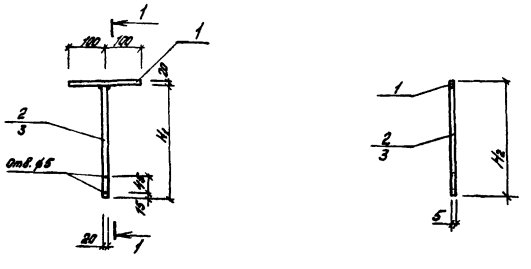

Формат	Зона	Поз.	Обозначение	Наименование	Кол.	Примечание
				МС5		
		1		-20×5 ГОСТ 103-76 / Вст3 кп2 ГОСТ 380-71* ℓ=200	1	0,2 кг.
		2		-20×5 ГОСТ 103-76 / Вст3 кп2 ГОСТ 380-71* ℓ=130	1	0,1 кг
				МС6		
		1		-20×5 ГОСТ 103-76 / Вст3 кп2 ГОСТ 380-71* ℓ=200	1	0,2
		3		-20×5 ГОСТ 103-76 / Вст3 кп2 ГОСТ 380-71* ℓ=280	1	0,2

Сварку производить электродами типа Э42 по ГОСТ 9467-75 $h_{шв}$ = 5 мм.

Обозначение	H_1	H_2
МС 5	150	170
МС 6	280	300

Привязан

Инв. №

Должн.	Фамилия	Подпись	Дата
ГИП	Тарасов		11.84
Нач. отд.	Шелудков		
Гл. инж.	Зуев		
Гл. констр.	Зайцев		
Рук. гр.	Курбанов		
Ст. инж.	Говорова		
Инж.	Мухаметкаримов		

т.п. 705-1-206.86 АСШ-МС5, МС6

Изделия соединительные МС5, МС6

Вст3кп2 ГОСТ 380-71*

Стадия	Масса	Масш.
Р.П.	0,3 кг / 0,4 кг	Б.М.
Лист 1	Листов 1	

Чертежский филиал ГИЛП

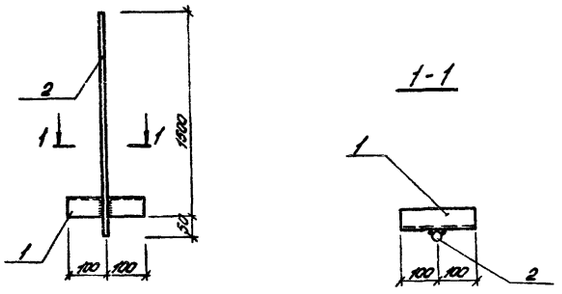

Формат	Зона	Поз.	Обозначение	Наименование	Кол.	Примеч.
				Детали		
		1		∠50×5 ГОСТ 8509-72 / Вст3кп2 ГОСТ 380-71* ℓ=200	1	0,8кг
		2		⌀6.0 I ГОСТ 5781-82 ℓ=1950	1	0,3кг

Сварку производить электродами типа 342 по ГОСТ 9467-75 $h_{шв}$ = 5мм.

Привязан

Инв. №

Должн.	Фамилия	Подп.	Дата
ГИП	Тарасов		11.84
Нач. отд.	Шелудков		
Гл. инж.	Зуев		
Гл. констр.	Зайцев		
Рук. гр.	Курбанов		
Ст. инж.	Говорова		
Техник	Цуренко		

т.п. 705-1-206.86 АСЦ-МС7

Изделие соединительное МС7

Стадия	Масса	Масштаб
Р.П.	1,1кг	б.м.
Лист 1	Листов 1	

Вст3кп2 ГОСТ 380-71*

Чирчикский филиал ГИЭП

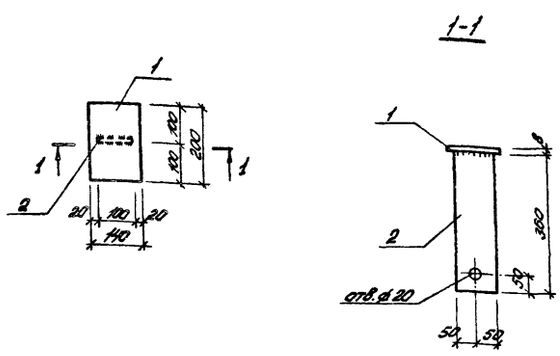

Формат	Зона	Поз.	Обозначение	Наименование	Кол.	Примеч.
				Детали		
		1		-200×8 ГОСТ 103-76 / Вст3кп2 ГОСТ 380-71* ℓ=140	1	1,8кг
		2		-100×8 ГОСТ 103-76 / Вст3кп2 ГОСТ 380-71* ℓ=360	1	2,3кг

Сварку производить электродами типа 342 по ГОСТ 9467-75 $h_{шв}$ = 6мм.

Привязан

Инв. №

Должн.	Фамилия	Подпись	Дата
ГИП	Тарасов		11.84
Нач. отд.	Шелудков		
Гл. инж.	Зуев		
Гл. констр.	Зайцев		
Рук. гр.	Курбанов		
Ст. инж.	Говорова		
Техник	Цуренко		

т.п. 705-1-206.86 АСЦ-МС10

Изделие соединительное МС10

Стадия	Масса	Масштаб
Р.П.	4,1кг	б.м.
Лист 1	Листов 1	

Вст3кп2 ГОСТ 380-71*

Чирчикский филиал ГИЭП

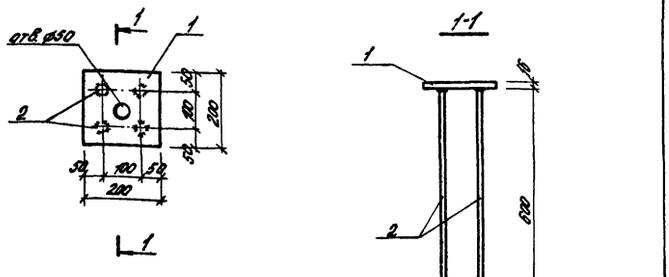

Формат	Зона	Поз.	Обозначение	Наименование	Кол.	Примечания
				Детали		
		1		-200×16 ГОСТ 103-76 / Вст3кп2 ГОСТ 380-71* ℓ=200	1	5,2кг
		2		⌀20AIII ГОСТ 5.1459-72 ℓ=600	4	1,5кг

Сварку производить электродами типа 342 по ГОСТ 9467-75 $h_{шв}$ = 4мм.

Привязан

Инв. №

Должн.	Фамилия	Подп.	Дата
ГИП	Тарасов		11.84
Нач. отд.	Шелудков		
Гл. инж.	Зуев		
Гл. констр.	Зайцев		
Рук. гр.	Курбанов		
Ст. инж.	Говорова		
Техник	Цуренко		

705-1-206.86 АСЦ-МН1

Изделие закладное МН1

Стадия	Масса	Масш.
Р.П.	11,2кг	б/м.
Лист 1	Листов 1	

Вст3кп2 ГОСТ 380-71*

Чирчикский филиал ГИЭП

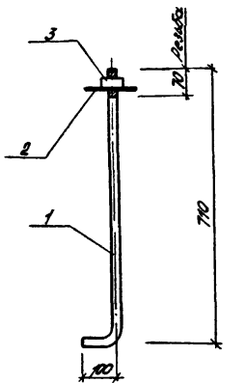

Формат	Зона	Поз.	Обозначение	Наименование	Кол.	Примечания
				Детали		
		1		⌀24 ГОСТ 5781-82 / Вст3кп2 ГОСТ 380-71* ℓ=800	1	2,8кг
		2		Шайба М20 ГОСТ 11371-68*	1	0,1кг.
		3		Гайка М20 ГОСТ 5915-70*	1	0,1кг.

Привязан

Инв. №

Должн.	Фамилия	Подп.	Дата
ГИП	Тарасов		11.84
Нач. отд.	Шелудков		
Гл. инж.	Зуев		
Гл. констр.	Зайцев		
Рук. гр.	Курбанов		
Ст. инж.	Говорова		
Техник	Цуренко		

т.п. 705-1-206.86 АСЦ-МН2

Изделие закладное МН2

Стадия	Масса	Масш.
Р.П.	3,0кг	б.м.
Лист 1	Листов 1	

Вст3кп2 ГОСТ 380-71*

Чирчикский филиал ГИЭП

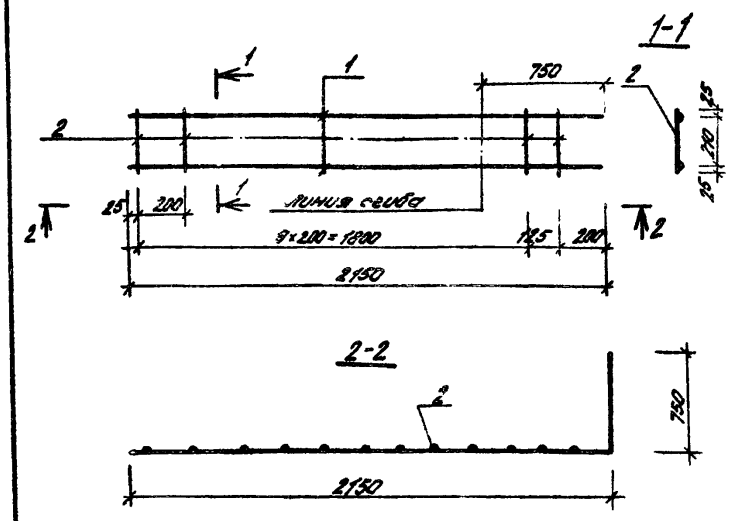

	Обозначение	Наименование	Кол.	Примечание
		Детали		
1		ф20 AIII ГОСТ 5.1459-72 ℓ=2910	2	7,15кг.
2		ф6 AI ГОСТ 5781-82 ℓ=260	11	3,06кг.

Изготовление каркоса производить при помощи контактной точечной сварки в соответствии с ГОСТ 10922-75

Привязан

Инв.№

Должн.	Фамилия	Подп.	Дата
ГИП	Тарасов		11.84
Нач.отд.	Шелудков		
Гл.инж.	Зуев		
Гл.констр.	Зайцев		
Рук.гр.	Курбанов		
Ст.инж.	Говорова		
Техник	Цуренко		

т.п. 705-1-206.86 АСИ-КР1

Каркас плоский КР1

Стадия	Масса	Масш.
Р.П.	15кг.	Б.М.
Лист 1	Листов 1	

ГОСТ 5.1459-72
ГОСТ 5781-82

Чирчикский филиал ГИАП

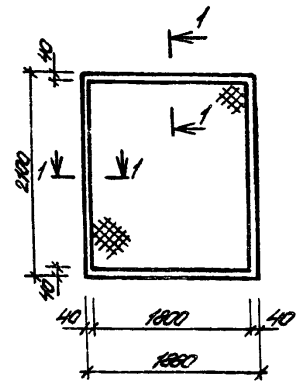

Формат	Зона	Поз.	Обозначение	Наименование	Кол.	Примечание
				Детали		
		1		Брус 80×40 ГОСТ 8486-66	80	п.м.
		2		Брус 40×40 ГОСТ 8486-66	80	п.м.
		3		Сетка №50-25 ГОСТ 5336-67*	40	п.м.

Привязан

Инв.№

Должн.	Фамилия	Подпись	Дата
ГИП	Тарасов		11.84
Нач.отд.	Шелудков		
Гл.инж.	Зуев		
Гл.констр.	Зайцев		
Рук.гр.	Курбанов		
Ст.инж.	Говорова		
Техник	Цуренко		

т.п. 705-1-206.86 АСИ-ДК1

Деревянная коробка ДК1

Стадия	Масса	Масш.
Р.П.		Б.М.
Лист	Листов	

ГОСТ 8486-66
ГОСТ 5336-67*

Чирчикский филиал ГИАП

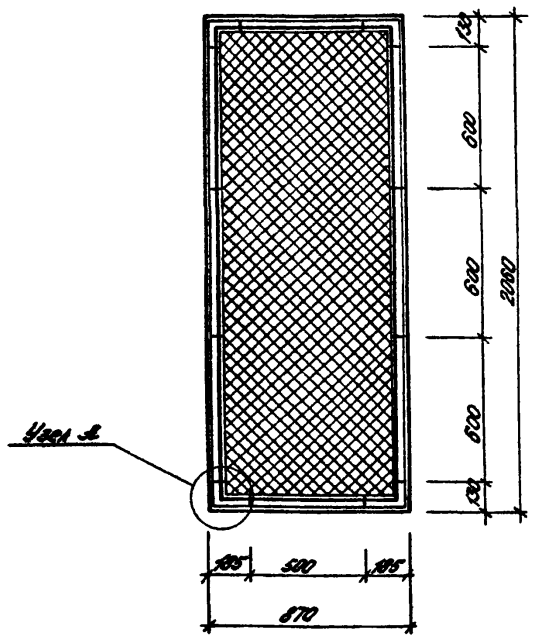

	Обозначение	Наименование	Кол.	Примеч.
		Детали		
1		∠40×4 ГОСТ 8509-72 / Вст3кп2 ГОСТ 380-71* ℓ=2050	2	4,98кг
2		∠40×4 ГОСТ 8509-72 / Вст3кп2 ГОСТ 380-71* ℓ=870	2	2,1кг
3		-12×4 ГОСТ 103-76 / Вст3кп2 ГОСТ 380-71* ℓ=60	12	0,023кг
4		ф6 AI ГОСТ 5781-82 ℓ=560	1	1,24кг
5		Сетка №50×2,5 ГОСТ 5336-67*	1,6м²	2,83кг.

Узел А

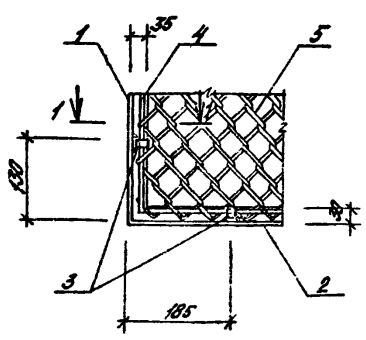

1-1

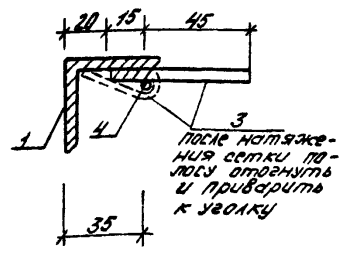

Сварку производить электродами типа Э42 по ГОСТ 9467-75, $h_{шв}$ = 4 мм.

Привязан

Инв.№

Должн.	Фамилия	Подпись	Дата
ГИП	Тарасов		11.84
Нач.отд.	Шелудков		
Гл.инж.	Зуев		
Гл.констр.	Зайцев		
Рук.гр.	Курбанов		
Ст.инж.	Говорова		
Техник	Цуренко		

т.п. 705-1-206.86 АСИ-ПМ9

Панель ПМ9

Стадия	Масса	Масш.
Р.П.	240	Б.М.
Лист 1	Листов 1	

Вст3кп2 ГОСТ 380-71*

Чирчикский филиал ГИАП

Ведомость основных комплектов альбома

Обозначение	Наименование	Примечан. (стр)
	Титульный лист	
АС	Архитектурно-строительные решения	
ОВ	Отопление и вентиляция	
ВК	Водопровод и канализация	

Ведомость рабочих чертежей основного комплекта

Формат	Лист	Наименование	Примечан.
А2	1	Общие данные	24
А2	2	Установка электропечей	25
А1	3	Рама Р1÷Р3	26

Ведомость ссылочных и прилагаемых документов

Обозначение	Наименование	Примечан.
	Ссылочные документы	
1.494-32	Зонты и дефлекторы вентиляционных систем	
2.494-1 Вып. 1	Узлы прохода вентиляционных вытяжных шахт через покрытия промышленных зданий	
1.494-21	Крепление решеток воздухоприточных типа РР и щелевых регулирующих типа Рк воздуховодами и строительным конструкциям	
1.494-10	Решетки щелевые	

Типовой проект разработан в соответствии с действующими нормами и правилами и предусматривает мероприятия, обеспечивающие взрывную, взрывопожарную и пожарную безопасность при эксплуатации склада

Гл. инженер проекта Тарасов

Общие указания

1. Отопление предусматривается только для подсобно-вспомогательного блока склада.
2. Расчетные параметры наружного воздуха в холодный период года приняты: $t_н$=-20°С; $t_н$=-30°С, $t_н$=-40°С
3. Расчетная температура внутреннего воздуха в операторной и гардеробной в холодный период года принята $t_{вн}$=18°С.
4. Источником энергоснабжения систем отопления и горячего водоснабжения приняты внешние электрические сети.
5. В качестве нагревательных приборов приняты электрические печи ПЭТ-4. Установка печей разработана на листе 2 марки ОВ проекта.
6. Вентиляция помещений естественная.
7. Воздуховоды системы ВЕ1 выполняются из тонколистовой оцинкованной стали δ=0,7мм.

План на отметке 0.000

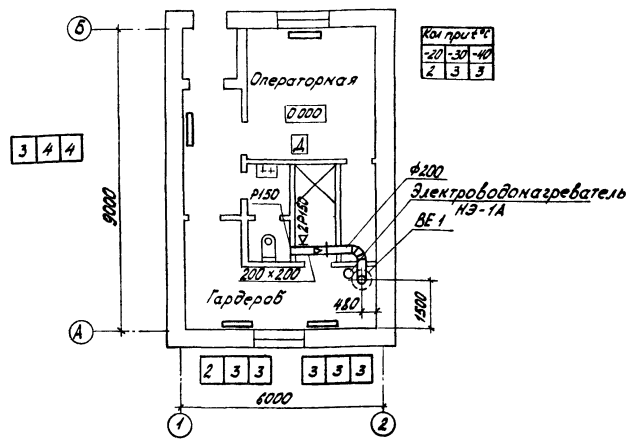

ВЕ1

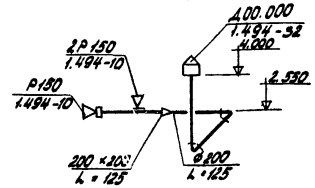

Основные показатели по чертежам отопления и вентиляции

Наименование здания, (сооружения), помещения	Объем м³	Расчетная температура t°н С	Расход тепла, ккал/час: на отопление	на вентиляцию	на горячее водоснабжение	Общий	Расход холода ккал/час	Установленная мощность эл. двиг. кВт
Подсобно-вспомогательный блок	160	-20	6950	—	16200	23150	—	28
		-30	8650	—	16200	24850	—	31
		-40	9000	—	16200	25200	—	31

Таблица расходов электроэнергии в квт

Наименование помещения	Расчетная температура t°н С	на отопление	на горячее водоснабжение	Общий
Подсобно-Вспомогательный блок	-20	10	18	28
	-30	13	18	31
	-40	13	18	31

Согласовано: 30 НТО-2 0100 Колышев 6.04 Кобзимов Зуев

Инв. № подл. | Подпись и дата | Взам. инв. №

Привязан

Инв. №

т.п. 705-1-206.86 ОВ

Изм.	Лист	№ докум.	Подпись	Дата
Гл.инжнр.	Тарасов			11.84
Нач.отд.	Касьяненко			
Гл.спец.	Булавин			
Рук.гр.	Сусоева			
Инж.	Иванова			
Н.контр.	Сусоева			

Прирельсовый склад аммиачной воды вместимостью 2.0 тыс.куб.м. с вертикальными хранилищами

Стадия	Лист	Листов
р.п.	1	3

Подсобно-Вспомогательный блок

Общие данные

Чирчикский филиал ГИАП

Установка 4* печей (схема 1)

Вид спереди

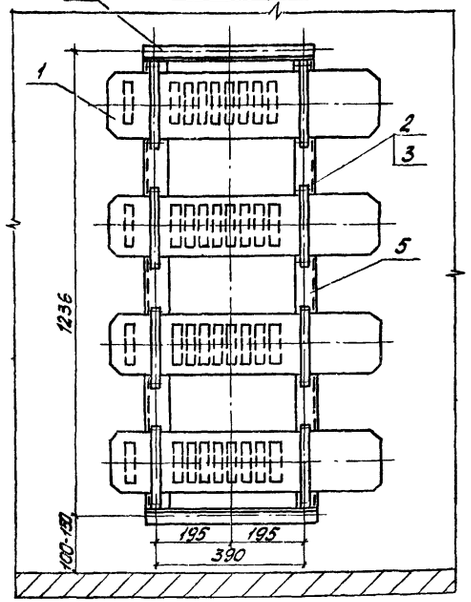

Вид сбоку

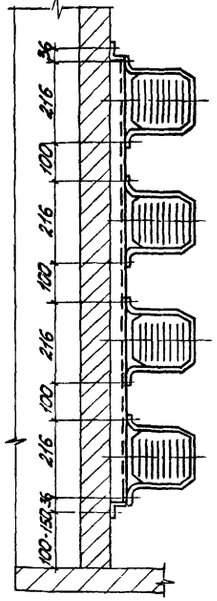

Установка 3* печей (схема 2)

Вид спереди

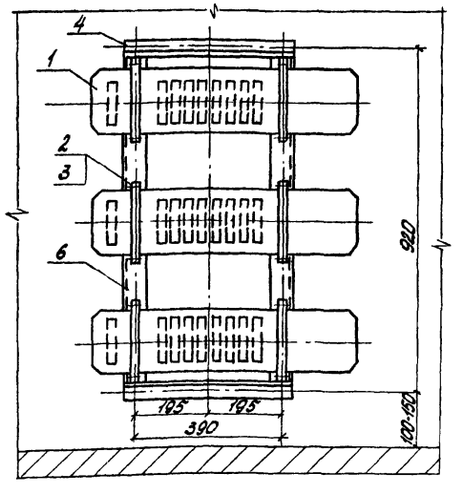

Вид сбоку

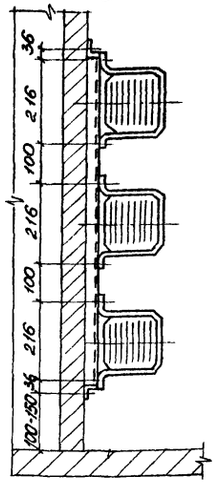

Установка 2* печей (схема 3)

Вид спереди

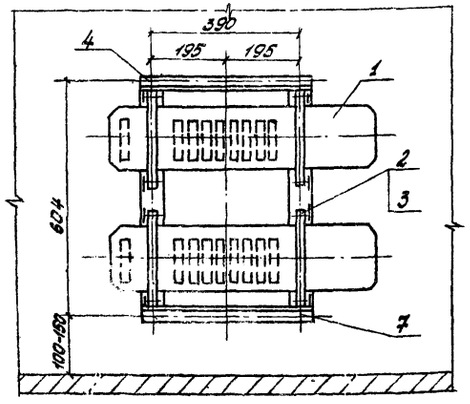

Вид сбоку

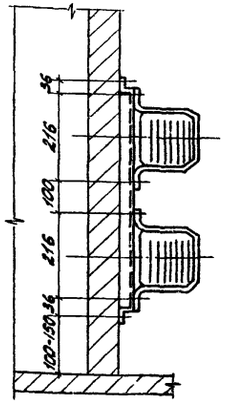

Спецификация отопительно-вентиляционных установок

Марка поз.	Обозначение	Наименование	Кол. на схему 1	2	3		Масса ед., кг	Примечание
1	Завод „Миассэлектроаппарат"	Печь электрическая ПЭТ-4	4	3	2		6,0	
2		Болт М8х25 ГОСТ 7798-70	16	12	8		0,016	
3		Гайка М8. ГОСТ 5915-70	16	12	8		0,006	
4		Дюбель $\frac{\text{ДТП}}{4,5\times30}$ ТУ14-4-794-77	4	4	4		0,010	
5	ТП -08	Рама Р1	1				7.00	
6		Рама Р2		1			5.66	
7		Рама Р3			1		4.28	

Согласовано

Инв.№подл. | Подпись и дата | Взам.инв.№

Привязан

Инв.№

Изм.	Лист	№ докумен.	Подпись	Дата
Гл.инж.пр.		Тарасов		4.87
Нач.отд.		Насьяненко		
Гл.спец.		Булавик		
Рук.гр.		Сусоева		
Инж.		Иванова		
Н.контр.		Сусоева		

т.п. 705-1-206.86 ОВ

Прирельсовый склад аммиачной воды. Вместимостью 20 тыс. куб.м с вертикальными хранилищами

Подсобно-вспомогательный блок

Стадия	Лист	Листов
р.п.	2	3

Установка электропечей

Чирчикский филиал ГИАП

Типовой проект 705-1-206.86 Альбом II

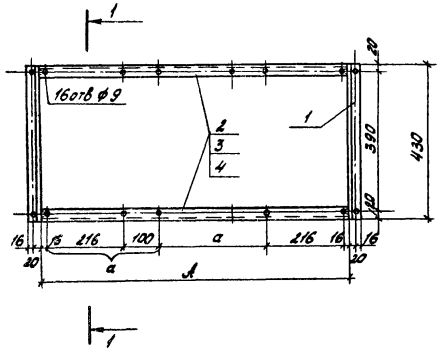

1-1

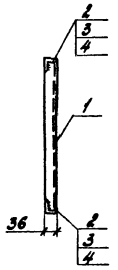

Марка изделий	A	a	Масса кг
Р1	1196	3	2,58
Р2	880	2	1,91
Р3	564	1	1,22

Примечание

1. Материал изделия сталь Ст3кп2 по ГОСТ 380-71
2. Сварку производить электродами типа Э42 по ГОСТ 9467-75 $h_{шв}$ = 4мм
3. Металлоконструкции после изготовления окрасить эмалью ХВ-124 по ГОСТ 10144-74 по грунту ПФ-020 по ГОСТ 18186-79

Формат	Зона	Поз.	Обозначение	Наименование	Кол. на испол. Р1	Р2	Р3		Примечание
				Детали					
Б.ч.		1		∠36×4 ГОСТ 8509-72 ℓ=430	2	2	2		
Б.ч.		2		∠36×4 ГОСТ 8509-72 ℓ=1196	2				
Б.ч.		3		∠36×4 ГОСТ 8509-72 ℓ=880		2			
Б.ч.		4		∠36×4 ГОСТ 8509-72 ℓ=564			2		

Согласовано:

Инв.№подл. | Подп. и дата | Взам.инв.№

Привязан

Инв.№

Изм.	Лист	№докум.	Подпись	Дата
Гл.инж.пр.		Тарасов		11.87
Нач.отд.		Касьяненко		
Гл.спец.		Булавин		
Рук.гр.		Сусоева		
Инж.		Иванова		
Н.контр.		Сусоева		

т.п. 705-1-206.86 ОВ

Приямсовый склад аммиачной воды вместимостью 2 Отыс.куб.м с вертикальными хранилищами

Подсосно-вспомогательный блок

Стадия: р.п. | Лист: 3 | Листов: 3

Рама Р1÷Р3

Чирчикский филиал ГИАП

Типовой проект 705-1-206.86 Альбом II

Ведомость чертежей основного комплекта

Лист	Наименование	Примечание
1	Общие данные (начало)	
2	Общие данные (окончание)	
3	План склада	
4	План подсобно-вспомогательного блока	
	Схемы сетей	

Ведомость основных комплектов рабочих чертежей

Обозначение	Наименование	Примечание
АС	Архитектурно-строительные решения	
ОВ	Отопление и вентиляция	
ВК	Внутренние водопровод и канализация	

Ведомость применённых и ссылочных документов

Обозначение	Наименование	Примечание
	Ссылочные документы	
Серия 4.904-69	Средства крепления санитарнотехнических устройств	
Серия 4.900-3	Альбом оборудования, фасонных частей и сооружений водопровода и канализации Выпуск IV	

Типовой проект разработан в соответствии с действующими нормами и правилами и предусматривает мероприятия обеспечивающие взрывную, взрывопожарную и пожарную безопасность при эксплуатации склада.

Главный инженер проекта.

Общие указания

1. Данный комплект рабочих чертежей разработан на основании технической документации, оговоренной в пояснительной записке к проекту.
2. Условной отметке 0.000 соответствует отметка по генплану.
3. Стальные трубопроводы, прокладываемые в земле, покрываются весьма усиленной противокоррозионной изоляцией.
4. Сеть водопровода, проложенная по территории склада, после заполнения сифонов в зимнее время должна отключаться и опорожняться в колодце.
5. Трубопроводы водопровода внутри подсобно-вспомогательного блока прокладываются с уклоном 0,005 в сторону водоразборных точек.
6. Стальные оцинкованные трубопроводы внутри здания окрашиваются эмалью ПФ-115 в два слоя по грунтовке ГФ-020 с общей толщиной покрытия 40мкм, включая грунтовку. Чугунные канализационные трубы окрашиваются каменноугольным лаком в два слоя.
7. Стальные оцинкованные трубопроводы снаружи здания окрашиваются эмалью ХВ-124 в четыре слоя по грунтовке ГФ-020 с общей толщиной покрытия 100мкм, включая грунтовку.
8. Крепление трубопроводов ф15÷25 мм к стенам здания принимается по серии 4.904-69.
9. Деталь крепления водопроводной трубы к технологическому трубопроводу приведена на листе АР.
10. Отметки на схемах напорных сетей относятся к осям труб, на схемах самотечных сетей - к лоткам труб.
11. Условные обозначения систем приняты по ГОСТ 21.106-78.
12. В спецификации ввод водопровода учтен до наружной грани стены здания из условия заложения -2.300, выпуск канализации - до первого колодца, из условия глубины заложения -2.100 и длины выпуска 7.500
13. Необходимость установки водомера решается при привязке типового проекта.
14. Расчетный расход на наружное пожаротушение составляет 10 л/сек. Трубопровод проектируется из стальных труб ф100 мм по ГОСТу 10704-76

Основные показатели по чертежам водопровода и канализации.

Наименование системы	Потребный напор на вводе, м. вод. ст.	Расчетный расход м³/сут	м³/ч	л/с	при пожаре, л/с	Установленная мощн. электродвигателей, кВт	Примечание
Водопровод хозяйственно питьевой	15	1,5	0,36	0,67			
В том числе: -на хозяйственно-питьевые нужды	—	0,5	0,12	0,27			
на заполнение сифонов	—	0,6	0,24	0,4			
на полив территории	—	0,4	—	—			
Канализация бытовая	—	0,5	0,12	1,87			

Согласовано

Инв.№ подл. | Подп. и дата | Взам.инв.№

Изм.	Лист	№ документа	Подпись	Дата
ГИП		Тарасов		81.84
Нач.СТО		Касьяненко		
Зам.нач.		Островский		
Рук. гр.		Аманбаева		
Ст. инж.		Ушицкая		
Н. контр.		Сыков		

Привязан

Инв.№

т.п. 705-1-206.86 ВК

Прирельсовый склад аммиачной воды емкостью 20 тыс. куб. м. с вертикальными хранилищами

Стадия	Лист	Листов
р.к.	1	4

Общие данные (начало)

Чирчикский филиал ГИАП

Типовой проект 705-1-206.86 Альбом II

Спецификация систем водопровода и канализации.

Марка поз.	Обозначение	Наименование	Кол-во	Масса ед, кг	Примечание
		Сети внутреннего водопровода			
1	Номенклатурный справочник Цинтихимнефтемаша Черкасский машиностроительный завод	Вентиль запорный муфтовый 15ч8р ф15	3	0,75	
2		ф25	6	1,75	
3		Нагреватель электрический проточной воды типа НЭ-1А	1		
4		Кран поливочный ф15 комплектно:	1	0,4	
5	Номенклатурный справочник	Вентиль запорный муфтовый 15ч8р ф25	1	1,75	
6	Цинтихимнефтемаша	Патрубок из трубы ПЦ-25 ГОСТ 3262-75 длиной 1000мм	1	2,12	
7		Водомерный узел с обводной линией, комплектно	1		
8		Счетчик холодной воды крыльчатый ВК-20	1		
9	Номенклатурный справочник	Вентиль запорный муфтовый 15ч8р ф25	3	1,75	
10	Цинтихимнефтемаша	Кран водоразборный настенный КВ 15Д ГОСТ 20775-74	1	0,4	
11		Манометр МТП-160	1		
12		Трубопровод из водогазопроводных легких оцинкованных труб по ГОСТ 3262-75 ф15	23	1,16	м
13		то же — ф25	35	2,12	м
14		Смеситель для душевой установки с сеткой СМ-Д-СТ ГОСТ 19874-74	1	3,0	Используется трубка и сетка
15		Рукава резиновые ГОСТ 18698-79 ф25	60		м

Спецификация систем водопровода и канализации.

Марка поз.	Обозначение	Наименование	Кол-во	Масса ед, кг	Примечание
		Сети наружного водопровода			
1		Трубопровод из водогазопроводных легких оцинкованных труб по ГОСТ 3262-75 ф15	13	1,16	
		ф25	70	2,12	
2		Трубы стальные электросварные ф100 ГОСТ 10704-76	30	7,77	
3		Пожарный гидрант ГОСТ 8220-72	1	97,0	
4		Пожарная подставка ГОСТ 5525-61 ф100	1	38,0	
5		Колодец водопроводный из сборных ж/б элементов ф1500 Н-2м	2	—	
6		Люк типа „Л" ГОСТ 3634-79	2	138	
		Канализация бытовая			
1		Умывальник керамический прямоугольный компл. ГОСТ 23759-79	1	14,0	
2		Сифон пластмассовый бутылочный СБПУ ГОСТ 23412-79	1	—	
3		Унитаз керамический тарельчатый с косым выпуском ГОСТ 22847-77 комплектно:	1	13,5	
4		Бачок смывной высокорасполагаемый ГОСТ 21485.0-76	1	1,6	

Спецификация систем водопровода и канализации

Марка поз.	Обозначение	Наименование	Кол-во	Масса ед, кг	Примечание
5		Клапан поплавковый противодавления пластмассовый ГОСТ 21485.1-76	1	0,2	
6		Труба смывная ф32 по ГОСТ 3262-75	2	2.73	м
7		Трубопровод из труб ТЧК-100-Б-ГОСТ 6942.3-80	21	13,4	м
8		Колено К-100-Б ГОСТ 6942.8-80	1	5.1	
9		Отвод 0135°-50-Б ГОСТ 6942.9-80	1	1.6	
10		с 0135°-100-Б	8	37	
11		Тройник ТП-100х50-Б ГОСТ 6942.15-80	1	5.0	
12		ТП-100х100-Б	1	7,7	
13		Тройник ТК45°-100х50-Б ГОСТ 6942 17-69	1	6,0	
14		ТК45°-100х100-Б	2	8.4	
15		Трап Т50 ГОСТ 1811-81	1	7.0	
16		Ревизия Р-100-Б ГОСТ 6942.24-80	1	8.0	
		Канализация дождевая			
1		Фонтанчик питьевой настенный комплектно с водоразборной арматурой и сифоном ТУ 21-01-120-67	2	6,2	
2		Трубопровод из труб ф25 по ГОСТ 3262-75	15	4,22	м
3		ГОСТ 10704-76 ф219х6	6	31,52	м

Привязан

Инв. №

Т.П. 705-1-206.86 ВК

Прирельсовый склад аммиачной воды емкостью 2,0 тыс. куб. м с вертикальными хранилищами

Изм.	Лист	N докумен.	Подп.	Дата
ГИП		Тарасов		
Нач. СТО		Кисьяненко		
Зам. нач.		Островский		
Рук. гр.		Аманбаева		
Ст. инж.		Сицинская		
Н. контр.		Сухов		

Стадия	Лист	Листов
р.п.	2	4

Общие данные (окончание)

Чурчихский филиал ГИАП

Инв. № подл. | Подп. и дата | Взам. инв. №

с 9753-02

Типовой проект 705-1-206.86 Альбом II

План М 1:200

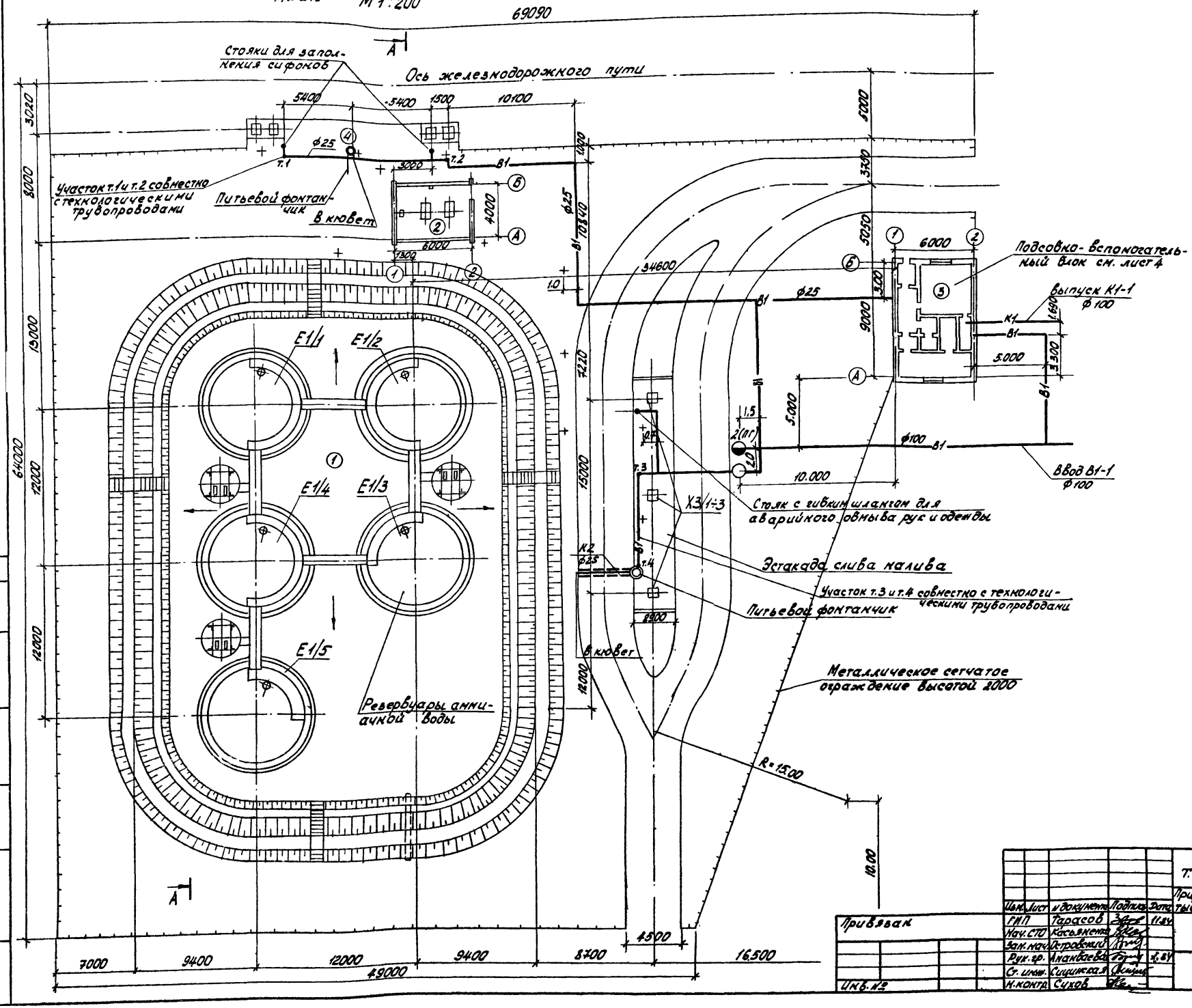

Изм.	Лист	№ документа	Подпись	Дата	т.п. 705-1-206.86 ВК		
ГИП	Тарасов			11.84	Прицельсовый склад аммиачной воды емк. 20 тыс. куб.м. с вертикальными хранилищами		
Нач. СТО	Косьяненко					стадия	лист	листов
Зам. нач.	Петровский					Р.П.	3	4
Рук. гр.	Ананьева			2.84	План склада	Чирчикский филиал ГИАП		
Ст. инж.	Сицинская							
Н. контр.	Сухов							

Привязан

Инв. № подл. | Подп. и дата | Взам. инв. № | Инв. № дубл. | Подпись и дата

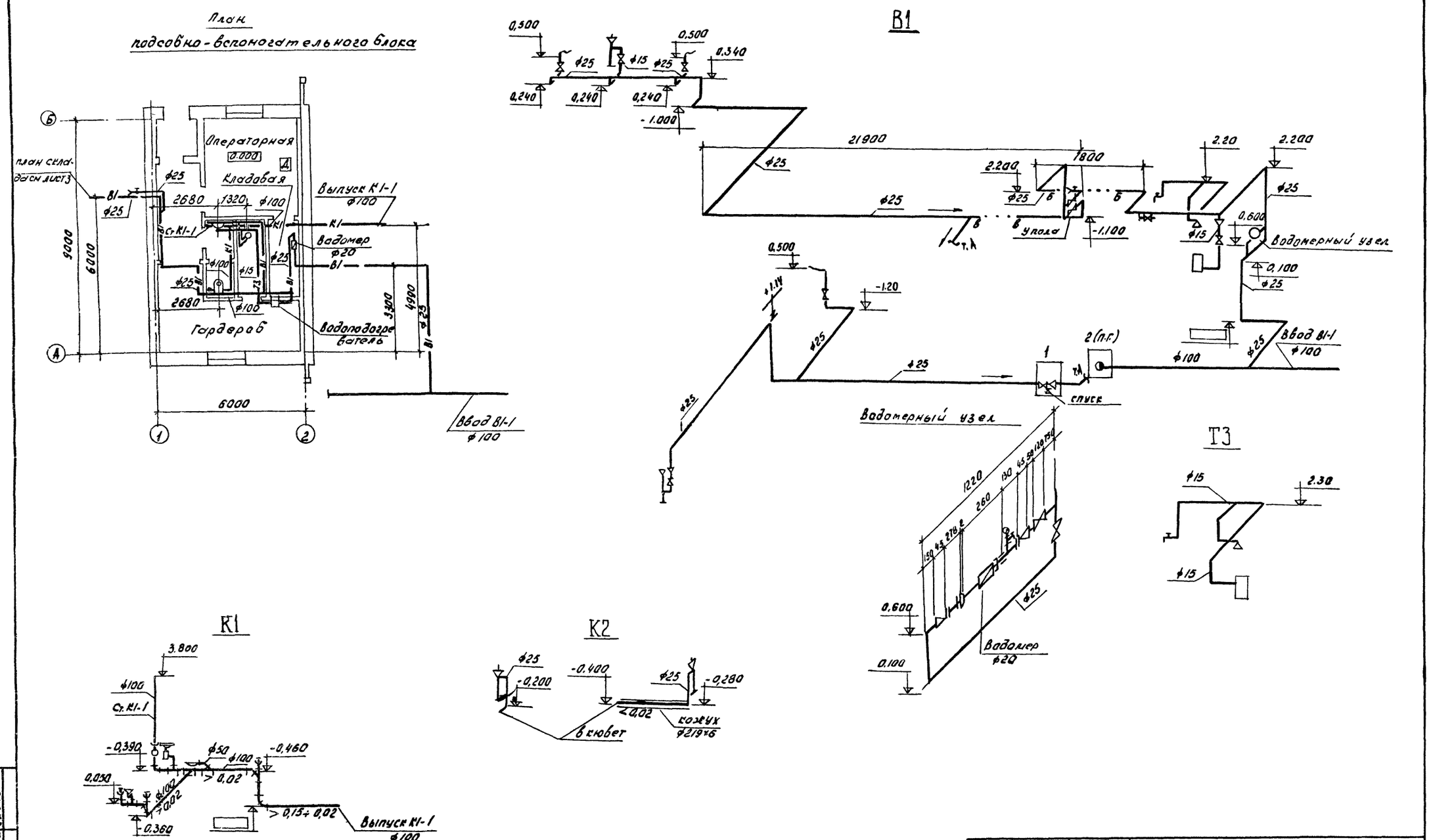

Изм.	Лист	№ докум.	Подпись	Дата	т.п. 705-1-206.86	ВК	
ГИП	Тарасов			11.84	Прирельсовый склад аннигачной воды емкостью 2.0 тыс. куб. м. с вертикальными хранилищами		
Нач. СТО	Касьяненко					Стадия	Лист	Листов
Зам. нач.	Островский					Р.П.	4	4
Рук. гр.	Ананьева			30.11.84	План подсобно-вспомогательного блока. Схемы сетей	Чирчикский филиал ГИАП	
Ст. инж.	Гищинская						
Н. контр.	Сухов						

Привязан

Инв. №

Подпись и дата | Инв. № подл.

Типовой проект 705-1-206.86 Альбом II

gost.e-ecolog.ru

СФ753-02