Типовой проект
705-1-199.86

Прирельсовый склад вместимостью 1200 т для хранения аммиачной селитры на стоечных поддонах

Альбом II

Строительные изделия

21265-02

gost.e-ecolog.ru

				Привязан:	
				Инв. №	

Типовой проект

705-1-199.86

Прирельсовый склад вместимостью 1200 т для хранения аммиачной селитры на стоечных поддонах

Состав проекта:

Альбом I – Пояснительная записка. Технология производства. Архитектурно-строительные решения. Конструкции железобетонные. Силовое электрооборудование. Связь и сигнализация

Альбом II – Строительные изделия

Альбом III – Спецификации оборудования

Альбом IV – Ведомости потребности в материалах

Альбом V – Сметы

Альбом VI – Показатели применения научно-технических достижений в строительных решениях проекта

Альбом II

Разработан проектным институтом „ЦИТЭПсельхоз"

Утвержден Минсельхозом СССР приказ от 12.12.85 г. № 110-ЭГ
Введен в действие ЦИТЭПсельхозом приказ от 16.04.86 № 206

Главный инженер института (Болонкин)
Главный инженер проекта (Трынов)

21265-02

				Привязан
Инв. №				

Содержание альбома

Обозначение	Наименование	Страница	Примечание
	Содержание альбома	2	
КЖ.И. ТУ	Технические условия	2	
КЖ.И. 01.00	Колонна (К48-1 а, г)	3	
02.00	Колонна (К48-1 б, в)	4	
03.00	Колонна К48-1 д	5	
04.00	Колонна К48-24 а	6	
05.00	Колонна 1КФ 52-1-На	7	
06.00	Балка 3БС012-2АIV-На	8	
07.00	Балка (2БН6-1 а, б)	9	
08.00	Балка (1БН4,5-1 а, б)	10	
09.00	Плита (ПГ2АIVТ а, б)	11	
10.00	Плита (ПГ2АIVТ в, г)	12	
11.00	Панель ПС600.18-7АIV-Т-1а	13	
12.00	Панель ПС600.12-1АIV-Т-1а	14	
13.00	Панель ПС600.12-1АIV-Т-11а	15	
14.00	Панель ПС600.12-1АIV-Т-12а	16	
15.00	Панель ПС600.18-1АIV-Т-11а	17	
16.00	Панель ПС600.18-7АIV-Т-12а	18	
17.00	Плита лицевая (ПЛ1-1а, б)	19	
18.00	Насадка (НУ1, НУ2)	20	
19.00	Элемент крепления Т13	20	
20.00	Насадка НФ2	21	
21.00	Насадка НФ3	21	
22.00	Опорный столик ОП1	22	
23.00	Соединительное изделие МС1	22	
24.00	Колонна (К48-1е, ж)	23	
25.00	Колонна К48-24б	24	

Инв.№ подл. | Подпись и дата | Взам. инв.№

1. Марка бетона по морозостойкости должна быть не менее Мрз 50.

2. Каркасы и сетки выполнять из стали марки 25Г2С класса AIII и 20хГ2Ц класса A-IV по ГОСТ 5781-82*.

3. Монтажные петли выполнять из арматурной стали класса AI марки ВСт3сп2 ГОСТ 5781-82*.

4. Для пластин и элементов проката должна применяться сталь марки ВСт3сп6-1 по ТУ 14-1-3023-80; для анкеров из горячекатанных стержней периодического профиля класса AIII сталь марки 25Г2С по ГОСТ 5781-82*.

5. В альбоме (документы 01.00 - 04.00) приведены опалубочные чертежи колонн с установкой дополнительных закладных деталей. Узлы установки этих деталей см. серию 1.423-3, вып. 1 лист 71.

6. Изготовление арматурных изделий должно производиться в соответствии с:

— ГОСТ 10922-75 „Арматурные детали сварные для железобетонных изделий и конструкций. Технические требования и методы испытаний".

— ГОСТ 14098-68 „Соединения сварные арматуры железобетонных изделий и конструкций. Контактная и ванная сварка. Основные типы и конструктивные элементы."

— СН 393-78 „Инструкция по сварке соединений арматуры и закладных деталей железобетонных конструкций."

Взам. инв.№ | Подпись и дата | Инв.№ подл.

				Т.п. 705-1-199.86 КЖ.И. ТУ			
ГИП	Морков		1.07.86				
Нач.отд.	Крылов		29.1				
Н.контр.	Фаворова		29.1.86				
Гл.спец.	Троицкий		29.1.86	Технические условия	Стадия	Лист	Листов
Рук.гр.	Фаворова		29.1.86		Р		1
Ст.инж.	Фролова		29.1.86		ЦИТЭП сельхоз Владимир		

Копировал Реброва Формат А3

21265-02

Альбом II

т.п. 705-1-199.86

Рис.1

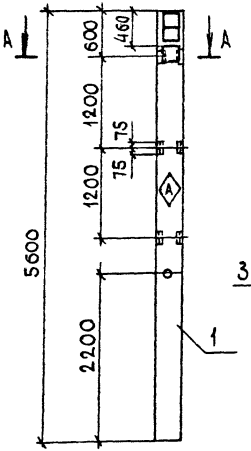

Рис.2

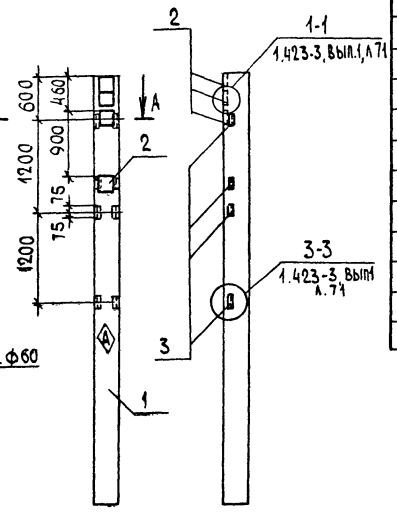

А-А
М 1:20

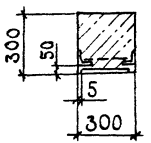

Форма	Зона	Поз.	Обозначение	Наименование	Кж.и.01.00- -	Кж.и.01.00- 01	Примечание
				Документация			
			Кж.и.ТУ	Технические условия			
			1.423-3 вып.1.2	Ж-б.колонны прямоугольного сечения для одноэтажных производственных зданий без мостовых кранов высотой до 9.6 м.			
				Сборочные единицы			
		1	1.423-3. вып.1	Колонна К48-1	1	1	
				Изделие закладное			
		2	1.423-3. вып.2	НМ1-3	3	4	
		3	1.423-3. вып.2	М1-13	3	3	

Ведомость расхода стали на дополнительные закладные изделия, кг

Марка элемента	Изделия закладные										Общий расход
	Арматура класса					Прокат марки					
	AI		AIII			ВСт3пс6-1					
	ГОСТ 5781-82*					ГОСТ 8509-72*			ГОСТ 103-76*		
	Ф6	Итого	Ф12	Ф22	итого	L63×5		Итого	-10×200	Итого	
К48-1а	0,60	0,60	5,22	4,20	9,42	4,32		4,38	13,80	13,80	
К48-1-2	0,80	0,80	6,72	5,60	12,32	4,32		4,32	18,40	18,40	35,84

1. Знак ориентации А пометить несмываемой краской
2. Закладные изделия покрыть слоем Мет.Ц.150

Обозначение	Марка	Рис.	Масса кг
Кж.и.01.00	К48-1а	1	1300
-01	К48-1г	2	1300

Привязан

Инв.№

ГИП	Трынов	6.02.86
Нач.отд	Крылов	29.01
Н.контр.	Фаворова	29.01.86
Гл.спец.	Троицкий	29.01.86
Рук.гр.	Фаворова	29.01.86
Ст.инж.	Фролова	29.01.86

Т.п. 705-1-199.86 Кж.и.01.00

Колонна (К48-1а, г)

Стадия	Масса	Масштаб
Р	См. табл.	1:50
Лист	Листов 1	

ЦИТЭПсельхоз Владимир

Инв.№ подл. | Подпись и дата | Взам.инв.№

Копировал

Формат А3

21265-02

Альбом III

т.п. 705-1-199.86

Рис.1

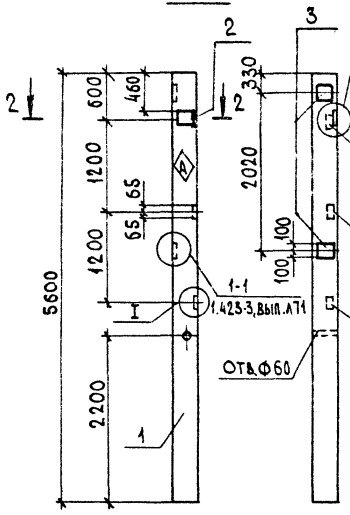

Рис.2

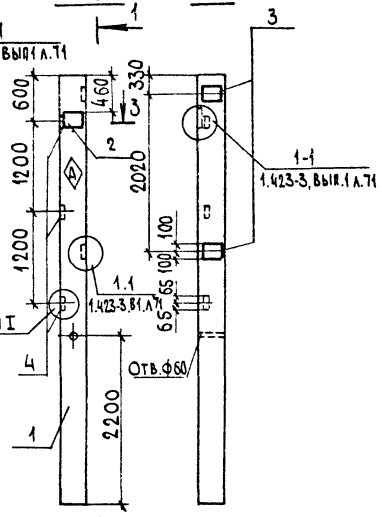

2-2

М 1:20

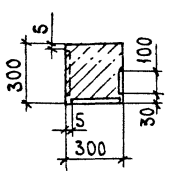

3-3

М 1:20

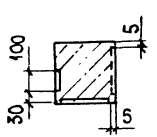

I

М 1:20



М8-10 приварить к арматуре колонны

Обозначение	Марка	Рис	Масса кг
КЖ.И. 02.00	К48-1б	1	1300
-01	К48-1В	2	1300

Привязан

Инв. №

Формат	Зона	Поз.	Обозначение	Наименование	Кол.	Примечание
				Документация		
			КЖ.И. ТУ	Технические условия		
			1.423-3, вып. 1,2	Ж-б. колонны прямоугольного		
				сечения для одноэтажных		
				производственных зданий без		
				мостовых кранов высотой до 9.6м		
				Сборочные единицы		
		1	1.423-3. вып.1	Колонна К48-1	1	
				Изделие закладное		
		2	1.423-3, вып.2	НМ1-3	1	
		3	1.423-3, вып.2	М1-12	2	
		4	1.400-6/76, вып.1	М8-10	3	

Различия исполнений КЖИ-02.00 и КЖИ-02.00-01 по сборочному чертежу

Ведомость расхода стали на дополнительные закладные изделия, кг

Марка элемента	Изделия закладные										Общий расход
	Арматура класса						Прокат марки				
	AI		AIII				ВСт3пс6-1				
	ГОСТ 5781-82*						ГОСТ 103-76*				
	Ф6	Итого	Ф10	Ф12	Ф22	Итого	-8×100	-10×2.00		Итого	
К48-1б, В	0,20	0,20	0,90	4,30	1,40	6,60	2,40	13,80		16,20	23.00

1. Знак ориентации Ⓐ пометить несмываемой краской.
2. Закладные изделия покрыть слоем Мет. Ц. 150

ГИП	Трынов		6.01.86
Нач. отд.	Крылов		29.1.86
Н. контр.	Фаворова		29.1.86
Гл. спец.	Троицкий		29.1.86
Рук. гр.	Фаворова		29.1.86
Ст. инж.	Фролова		29.1.86

Т.п. 705-1-199.86 КЖ.И. 02.00

Колонна (К48-1б, В)

Стадия	Масса	Масштаб
Р	СМ ТАБЛ.	1:50
Лист	Листов 1	

ЦИТЭПсельхоз Владимир

Копировал

Формат А3

21265-02

Инв. № подл. | Подпись и дата | Взам. инв. №

Альбом II

т.п. 705-1-199.86

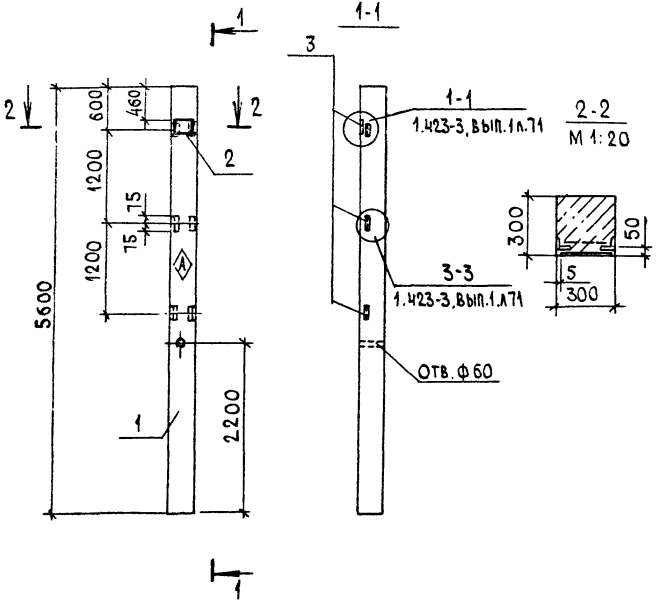

Формат	Зона	Поз.	Обозначение	Наименование	Кол.	Примечание
				Документация		
			КЖ. И. ТУ	Технические условия		
			1.423-3, вып. 1, 2	Ж-Б. колонны прямоугольного сечения для одноэтажных производственных зданий без мостовых кранов высотой до 9,6 м		
				Сборочные единицы		
		1	1.423-3, вып. 1	Колонна К48-1	1	
				Изделие закладное		
		2	1.423-3, вып. 2	НМ 1-3	1	
		3	1.423-3, вып. 2	М 1-13	3	

Ведомость расхода стали на дополнительные закладные изделия, кг

Марка элемента	Изделия закладные										Общий расход
	Арматура класса					Прокат марки					
	AI		AIII			Вст3пс6-1					
	ГОСТ 5781-82*					ГОСТ 8509-72*			ГОСТ 103-76*		
	ф6	Итого	ф12	ф22	Итого	L63×5		Итого	10×200	Итого	
К48-1 д	0,20	0,20	2,22	1,40	3,84	4,32		4,32	4,60	4,60	12,76

1. Знак ориентации Ⓐ пометить несмываемой краской.
2. Закладные изделия покрыть слоем Мет. Ц. 150

ГИП	Трынов		6.08.86
Нач. отд	Крылов		29.1
Ц. констр	Фаворова		29.1.86
Гл. спец.	Троицкий		29.1.86
Рук. гр.	Фаворова		29.1.86
Ст. инж.	Фролова		29.1.86

Привязан

Инв. №

Т.п. 705-1-199.86 КЖ. И. 03.00

Колонна К48-1д

Стадия	Масса	Масштаб
Р	1300	1:50
Лист	Листов 1	

ЦИТЭПсельхоз Владимир

Инв. № подл. | Подпись и дата | Взам. инв. №

Копировал

Формат А3

21265-02

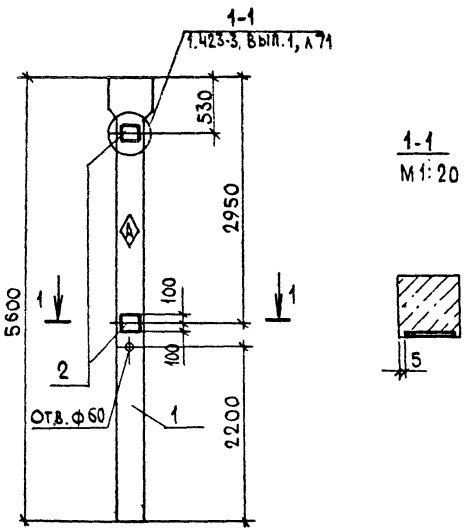

Формат	Зона	Поз.	Обозначение	Наименование	Кол.	Примечание
				Документация		
			КЖ.И.ТУ	Технические условия		
			1.423-3, вып. 1,2	Ж.Б. колонны прямоуголь		
				ного сечения для одно-		
				этажных производствен-		
				ных зданий без мосто-		
				вых кранов высотой		
				до 9.6 м		
				Сборочные единицы		
		1	1.423.3, вып.1	Колонна К48-24	1	
				Изделие закладное		
		2	1.423.3, вып.2	М1-12	2	

Ведомость расхода стали на дополнительные закладные изделия, кг

Марка элемента	Изделия закладные										Общий расход
	Арматура класса А-III ГОСТ 5781-62*					Прокат марки Вст.3пс6-1 ГОСТ 103-76*					
	ф12				Итого	-10×200				Итого	
К48-24а	2.80				2.80	9.20				9.20	

1. Знак ориентации Ⓐ пометить несмываемой краской.
2. Закладные изделия покрыть слоем Мет Ц.150.

ГИП	Трынов		6.02.86	
Нач.ОТД	Крылов		29.1.86	
Н.контр	Фаворова		29.1.86	
Гл.спец.	Троицкий		29.1.86	
Рук.гр.	Фаворова		29.1.86	
Ст.инж.	Фролова		29.1.86	

Привязан

Инв. №

Т.п. 705-1-199.86 КЖ.И. 04.00

Колонна К48-24а

Стадия	Масса	Масштаб
Р	1300	1:50
Лист	Листов 1	

ЦИТЭПсельхоз Владимир

Инв. № подл. | Подпись и дата | Взам. инв. №

Копировал

Формат А3

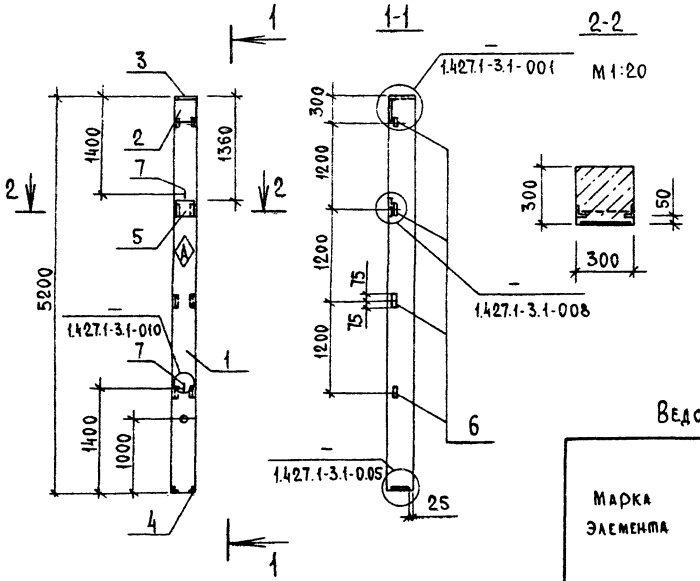

Формат	Зона	Поз.	Обозначение	Наименование	Кол.	Примечание
				Документация		
			КЖ.И.ТУ	Технические условия		
				Сборочные единицы		
		1	1.427.1-3.1-1.00-010	Колонна 1КФ 52-1	1	
				Изделие закладное		
		2	1.427.1-3.2-0.06.0	МН1	1	
		3	1.427.1-3.2-0.07.0	МН2	1	
		4	1.427.1-3.2-0.12.0	МН7	1	
		5	1.427.1-3.2-0.19.0	МН19	1	
		6	1.427.1-3.2-020.0	МН28	4	
		7	1.427.1-3.2-021.0	МН32	2	

Ведомость расхода стали на дополнительные закладные изделия, кг

Марка элемента	Изделия закладные														Общий расход
	Арматура класса							Прокат марки							
	AI	AIII						Вст3 пс 6-1							
	ГОСТ 5781-82*							ГОСТ 8509-72*			ГОСТ 19903-74*				
	ф10	Итого	ф10	ф12	ф14		Итого	L63×5	L90×6		Итого	-8×300	-10×290	-10×300	Итого	
1КФ 52-1а	1,20	1,20	3,18	2,52	2,04		7,74	2,80	4,20		7,00	5,70	3,10	4,70	13,50	28,24

1. Знак ориентации Ⓐ пометить несмываемой краской.
2. Закладные изделия покрыть слоем Мет. Ц. 150

Т.п. 705-1-199.86 КЖ.И. 05.00

Колонна 1КФ 52-1а

Стадия	Масса	Масштаб
Р	1200	1:50
Лист	Листов 1	

ЦИТЭП сельхоз Владимир

ГИП	Трынов		10.86
Нач.отд.	Крылов		29.1
Н. контр.	Фаворова		29.1.86
Гл.спец.	Троицкий		29.1.86
Рук.гр.	Фаворова		29.1.86
Ст.инж.	Фролова		29.1.86

Привязан

Инв.№

Копировал Реброва Формат А3

Инв.№ подл. | Подпись и дата | Взам.инв.№

т.п. 705-1-199.86

21265-02

Альбом II

т.п. 705-1-199.86

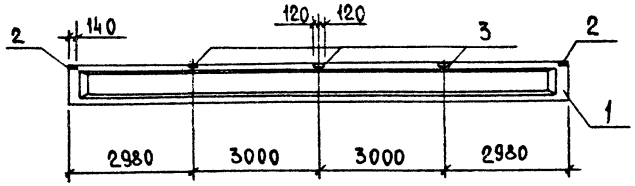



Формат	Зона	Поз.	Обозначение	Наименование	Кол.	Примечание
				Документация		
			КЖ.И.ТУ	Технические условия		
				Сборочные единицы		
		1	1.462.1-1/81.01-3-18	Балка 3БСО12-2АIV	1	
				Изделие закладное		
		2	1.400-6/76, вып.1	М4-1	2	
		3	1.400-6/76, вып.1	М4-3	3	

Ведомость расхода стали на дополнительные закладные изделия, кг

Марка элемента	Изделия закладные										Общий расход
	Арматура класса AIII ГОСТ 5781-82*					Прокат марки Вст3пс6-1 ГОСТ 103-76*					
	Ф8				Итого	-6×140	-6×190			Итого	
3БСО12-3АIVа	0,80				0,80	2,60	6,60			9,20	10,00

Закладные изделия покрыть слоем Мет.Ц 150.

ГИП	Трынов		6.02.86
Нач.отд.	Крылов		28.1
Н.контр.	Фаворова		28.1.86
Гл.спец.	Троицкий		21.1.86
Рук.гр.	Фаворова		29.1.86
Ст.инж.	Фролова		29.1.86

Привязан

Инв.№

Т.п.705-1-199.86 КЖ.И.06.00

Балка 3БСО12-2АIVа

Стадия	Масса	Масштаб
Р	4500	1:100
Лист	Листов 1	

ЦИТЭПсельхоз Владимир

Копировал Реброва Формат А3

Инв.№ подл. | Подпись и дата | Взам.инв.№

21265-02

Альбом II

т.п. 705-1-199.86

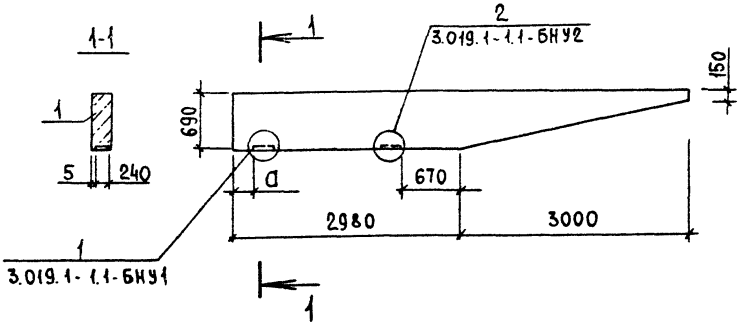

Формат	Зона	Поз.	Обозначение	Наименование	Кол.	Примечание
				Документация		
			КЖ.И.ТУ	Технические условия		
				Сборочные единицы		
		1	3.019.1-1.1-2БН6.0.0.0	Балка 2БН6-1	1	
			Различие исполнений	КЖ.И.07.00 и КЖ.И.07.00-01	01	ПО
			сборочному чертежу			

Закладные изделия покрыть слоем Мет. Ц 150

Обозначение	Марка	а мм
КЖ.И.07.00	2БН6-1а	200
-01	2БН6-1б	0

Взам.инв.№ | Подпись и дата | Инв.№ подл.

Привязан

Инв.№

ГИП	Трынов		6.12.86
Нач.отд.	Крылов		29.1
Н.контр.	Фаворова		29.1.86
Гл.спец.	Троицкий		29.1.86
Рук.гр.	Фаворова		29.1.86
Ст.инж.	Фролова		29.1.86

Т.п.705-1-199.86 КЖ.И.07.00

Балка (2БН 6-1а,б)

Стадия	Масса	Масштаб
Р	2100	1:50
Лист	Листов 1	

ЦИТПсельхоз Владимир

Копировал Реврова Формат А3

21265-02

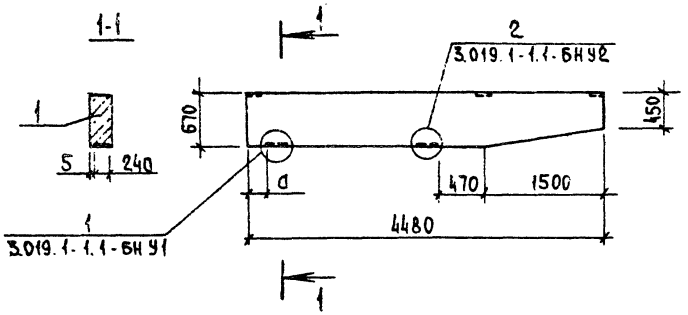

Формат	Зона	Поз.	Обозначение	Наименование	Кол.	Примечание
				Документация		
			КЖ.И.ТУ	Технические условия		
				Сборочные единицы		
		1	3.019.1-1.1-1БН4.5 0.0.0	Балка 1БН 4.5-1	1	
			Различие исполнений	КЖ.И.08.00 и КЖ.И.08.00-01		по
			сборочному чертежу			

Закладные изделия покрыть слоем Мет. Ц.150

Обозначение	Марка	d
КЖ.И.08.00	1БН 4,5-1а	200
-01	1БН 4,5-1б	0

Инв.№ подл. | Подпись и дата | Взам.инв.№

Привязан

Инв.№

ГИП	Трынов		29.12
Нач.отд.	Крылов		29.12
Н.контр.	Фаворова		29.12
Гл.спец.	Троицкий		29.12
Рук.гр.	Фаворова		29.12
Ст.инж.	Фролова		29.12

Т.п.705-1-199.86 КЖ.И.08.00

Балка (1БН 4.5-1а,б)

Стадия	Масса	Масштаб
Р	1700	1:50
Лист	Листов 1	

ЦИТЭПсельхоз Владимир

Копировал Реброва Формат А3

21265-02

Альбом II

т.п. 705-1-199.86

Рис.1

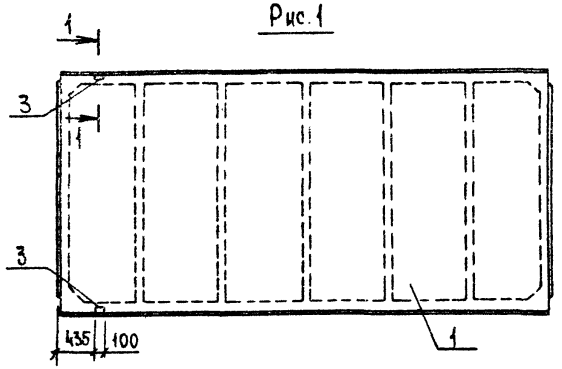

Рис.2

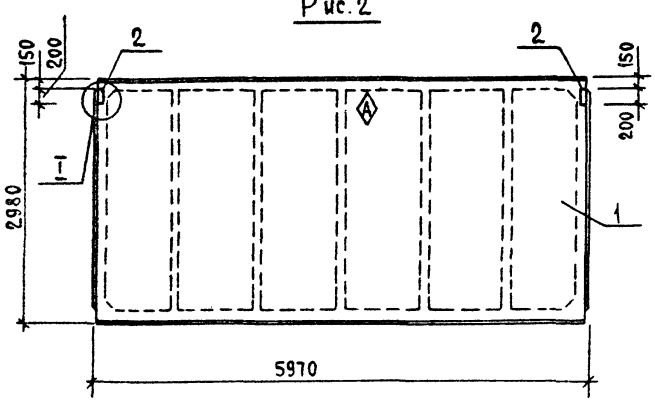

I

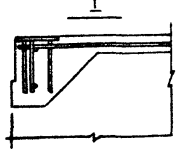

1-1, повернуто

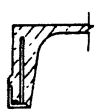

Формат	Зона	Поз.	Обозначение	Наименование	Кол. на исп. КЖИ-09.00- —	Кол. на исп. КЖИ-09.00- 01	Примечание
				Документация			
			ГОСТ 22701.0-77	Технические условия			
			КЖ.И.ТУ	Технические условия			
				Сборочные единицы			
		1	ГОСТ 22701.1-77	Плита ПГ-2АIVТ	1	1	
				Изделие закладное			
		2	ГОСТ 22701.5-77	М8		2	
		3	ГОСТ 22701.5-77	М8	2		

Ведомость расхода стали на дополнительные закладные изделия, кг

Марка элемента	Изделия закладные										Общий расход
	Арматура класса AIII ГОСТ 5781-82*					Прокат марки Вст3пс6-1 ГОСТ 103-76*		ГОСТ 8509-72*			
	ф10	ф14			Итого	-8×100	Итого	L70×8		Итого	
ПГ-2АIVТа	0,62	0,20			0,82			1,68		1,68	2,50
ПГ-2АIVТб	0,80				0,80	2,60	2,60				3,40

1. Знак ориентации ◈ пометить несмываемой краской.
2. Закладные изделия покрыть слоем Мет. Ц. 150

Обозначение	Марка	Рис.	Масса кг
КЖ.И.09.00	ПГ-2АIVТа	1	2650
-01	ПГ-2АIVТб	2	2650

Привязан

Инв.№

Инв.№ подл. | Подпись и дата | Взам.инв.№

ГИП	Трынов		4.02.86
Нач.отд.	Крылов		29.1
Н.контр	Фаворова		29.1.86
Гл.спец.	Троицкий		29.1.86
Рук.гр	Фаворова		29.1.86
Ст.инж.	Фролова		29.1.86

Т.п. 705-1-199.86 КЖ.И.09.00

Плита (ПГ-2АIVТа, б)

Стадия	Масса	Масштаб
Р	См. табл.	1:50
Лист	Листов 1	

ЦИТЭПсельхоз Владимир

Копировал Реброва Формат А3

21265-02

Альбом II

т.п. 705-1-199.86

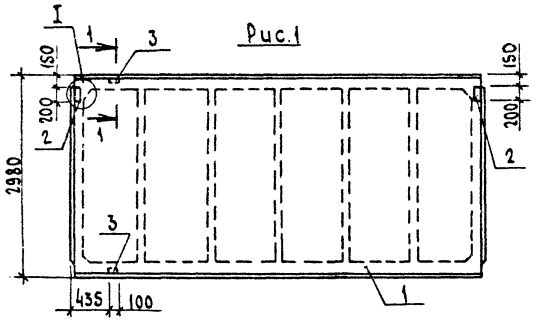

Рис.1

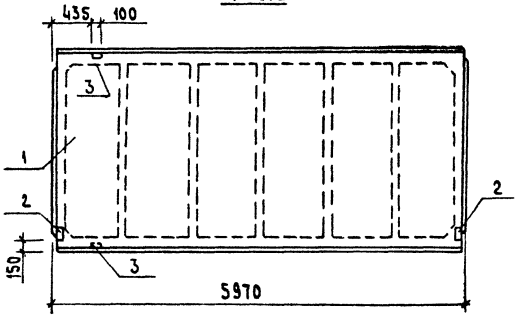

Рис.2

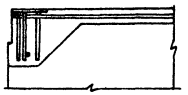

1-1, повернуто



Формат	Зона	Поз.	Обозначение	Наименование	Кол.	Примечание
				Документация		
			ГОСТ 22701.0-77	Технические условия		
			КЖ.И.ТУ	Технические условия		
				Сборочные единицы		
		1	ГОСТ 22701.1-77	Плита ПГ-2АIV Т	1	
				Изделие закладное		
		2	ГОСТ 22701.5-77	М8	2	
		3	ГОСТ 22701.5-77	М9	2	
			Различия исполнений КЖ.И-10.00 и КЖ.И-10.00-01			
по сборочному чертежу						

Ведомость расхода стали на дополнительные закладные изделия, кг

Марка элемента	Изделия закладные										Общий расход
	Арматура класса					Прокат марки					
	АIII					ВСт3 пс6-1					
	ГОСТ 5781-82*					ГОСТ 103-76*		ГОСТ 8509-72*			
	Ф10	Ф14			Итого	-8х100	Итого	L70х8		Итого	
ПГ-2АIV Та,б	1,42	0,20			1.62	2,60	2,60	1,68		1,68	5,90

Закладные изделия покрыть слоем Мет. Ц. 150

Обозначение	Марка	Рис.	Масса кг
КЖ.И.10.00	ПГ-2АIV Т6	1	2650
-01	ПГ-2АIV Т2	2	2650

Привязан

Инв. №

ГИП	Трынов		10.02.86
Нач. отд.	Крылов		29.1
Н. контр.	Фаворова		29.1.86
Гл. спец.	Троицкий		29.1.86
Рук. гр.	Фаворова		29.1.86
Ст. инж.	Фролова		29.1.86

Т.п. 705-1-199.86 КЖ.И.10.00

Плита (ПГ-2АIV Т6.2)

Стадия	Масса	Масштаб
Р	См. табл.	1:50

Лист 1 Листов 1

ЦИТЭПсельхоз Владимир

Инв. № подл. | Подпись и дата | Взам. инв. №

Копировал Лукьянова Формат А3

21265-02

Альбом II

т.п. 705-1-199.86

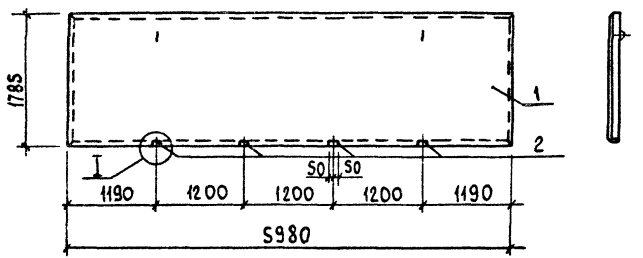

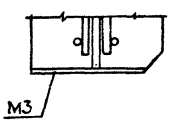

Формат	Зона	Поз.	Обозначение	Наименование	Кол	Примечание
				Документация		
			КЖС.Ц.ТУ	Техническое условия		
			1.432-1S, вып. 1,2	Стеновые панели неотапливаемых производственных		
				зданий с шагом колонн 6м		
				Сборочные единицы		
		1	1.432-1S, вып. 1	Панель ПС600.18-7АIV-Т-1	1	
				Изделие закладное		
		2	1.432-1S, вып. 2	М3	4	

Ведомость расхода стали на дополнительные закладные изделия, кг

Марка элемента	Изделия закладные										Общий расход
	Арматура класса AIII ГОСТ 5781-82*					Прокат марки Вст3пс6-1 ГОСТ 103-76*					
	ф10				итого	-6х100				итого	
ПС600.18-7АIV-Т-1а	1,20				1,20	1,20				1,20	2,40

Закладные изделия покрыть слоем Мет. Ц150

Привязан

Инв. №

ГИП	Трынов		30.12.86
Нач. отд.	Крылов		1.91
Н. контр.	Фаворова		29.12.86
Гл. спец.	Троицкий		29.12.86
Рук. гр.	Фаворова		29.12.86
Кт. инж.	Фролова		29.12.86

Т.п. 705-1-199.86 КЖС.Ц. 11-00

Панель ПС600.18-7АIV-Т-1а

Стадия	Масса	Масштаб
Р	1870	1:50
Лист	Листов 1	

ЦИТЭП сельхоз Владимир

Копировал Лукьянова Формат А3

21265-02

Инв. № подл. | Подпись и дата | Взам. инв. №

Альбом II

т.п. 705-1-199.86

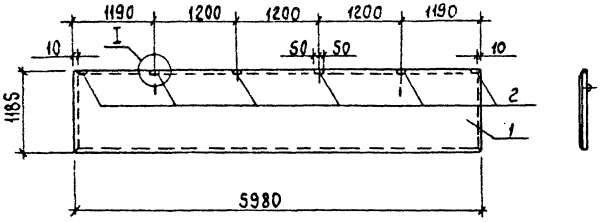

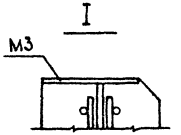

Формат	Зона	Поз.	Обозначение	Наименование	Кол.	Примечание
				Документация		
			КЖ.И.ТУ	Технические условия		
			1.432-15, вып. 1,2	Стеновые панели неотапливаемых производственных зданий с шагом колонн 6 м		
				Сборочные единицы		
		1	1.432-15, вып. 1	Панель ПС600.12-1АIV-Т-1	1	
				Изделие закладное		
		2	1.432-15, вып. 2	МЗ	6	

Ведомость расхода стали на дополнительные закладные изделия, кг

Марка элемента	Изделия закладные										Общий расход
	Арматура класса					Прокат марки					
	АIII					ВСт3 пс6-1					
	ГОСТ 5781-82*					ГОСТ 103-76*					
	⌀10				итого	6х100				итого	
ПС600.12-1АIV-Т-1а	1,80				1,80	1,80				1,80	3,60

Закладные изделия покрыть слоем Мет. Ц 150

Привязан				
Инв. №				

ГИП	Трынов		6.02.86
Нач.отд.	Крылов		29.1
Н.контр.	Фаворова		29.1.86
Гл.спец.	Троицкий		29.1.86
Рук.гр.	Фаворова		29.1.86
Ст.инж.	Фролова		29.1.86

Т.п. 705-1-199.86 КЖ.И. 12.00

Панель ПС600.12-1АIV-Т-1а

Стадия	Масса	Масштаб
Р	1220	1:50
Лист	Листов 1	

ЦИТЭ Псельхоз Владимир

Копировал Лукьянова Формат А3

Инв. № подл. | Подпись и дата | Взам. инв. №

Альбом II

т.п. 705-1-199.86

Инв.№ подл. | Подпись и дата | Взам.инв.№

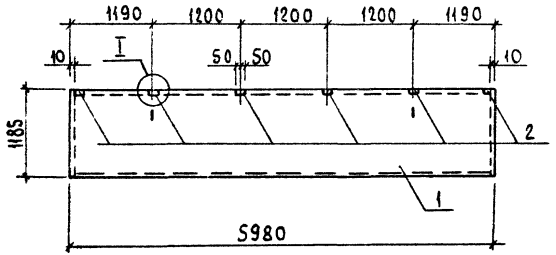

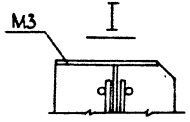

Формат	Зона	Поз.	Обозначение	Наименование	Кол.	Примечание
				Документация		
			КЖ.С.У ТУ	Технические условия		
			1.432-15, вып. 1,2	Стеновые панели неотапливаемых производственных зданий с шагом колонн 6 м		
				Сборочные единицы		
		1	1.432-15, вып.1	Панель ПС600.12-1АIIIВ-Т11	1	
				Изделие закладное		
		2	1.432-15, вып.2	М3	6	

Ведомость расхода стали на дополнительные закладные изделия, кг

Марка элемента	Изделия закладные										Общий расход
	Арматура класса AIII ГОСТ 5781-82*					Прокат марки ВСт3 пс 6-1 ГОСТ 103-76*					
	ф10				итого	-6х100				итого	
ПС600.12-1АIIIВ-Т-11а	1,80				1,80	1,80				1,80	3,60

Закладные изделия покрыть слоем Мет. Ц. 150

ГИП	Трынов		6.02.86	Т.п. 705-1-199.86 КЖ.С. 13.00
Нач.отд.	Крылов		29.12	Панель ПС600, 12-1АIIIВ-Т-11а
Н.контр.	Фаворова		29.12	Стадия Р; Масса 1220; Масштаб 1:50
Гл.спец.	Троицкий		29.12	Лист; Листов 1
Рук. гр.	Фаворова		29.12	ЦИТЭП сельхоз Владимир
Ст.инж.	Фролова		29.12	

Привязан

Инв. №

Копировал Лукьянова Формат А3

21265-02

Альбом II

т.п. 705-1-199.86

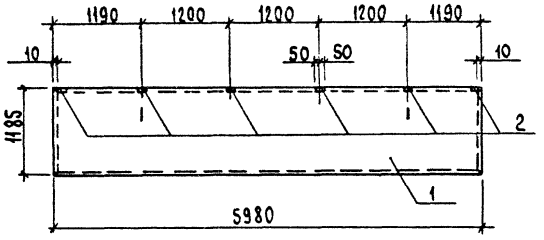

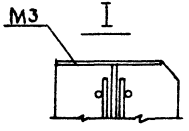

Формат	Зона	Поз.	Обозначение	Наименование	Кол.	Примечание
				Документация		
			КЖ.И.ТУ	Технические условия		
			1.432-15, вып. 1.2	Стеновые панели неотапливаемых производственных зданий с шагом колонн 6 м		
				Сборочные единицы		
		1	1.432-15, вып. 1	Панель ПС600.12-1АIV-Т-12	1	
				Изделие закладное		
		2	1.432-15, вып. 2	М3	6	

Ведомость расхода стали на дополнительные закладные изделия, кг

Марка элемента	Изделия закладные										Общий расход
	Арматура класса					Прокат марки					
	АIII					ВСт3 ПС6-1					
	ГОСТ 5781-82*					ГОСТ 103-76*					
	ф10				Итого	-6х100				Итого	
ПС600.12-1АIV-Т-12а	1,80				1,80	1,80				1,80	3,60

Закладные изделия покрыть слоем Мет. Ц. 150

ГИП	Трынов		02.86
Нач.отд.	Крылов		29/1
Н.контр.	Фаворова		29/86
Гл.спец.	Троицкий		29/86
Рук.гр.	Фаворова		29/86
Ст.инж.	Фролова		29/86

Т.п. 705-1-199.86 КЖ.И. 14.00

Панель ПС600.12-1АIV-Т-12а

Стадия	Масса	Масштаб
Р	1220	1:50

Лист | Листов 1

ЦИТЭПсельхоз Владимир

Привязан

Инв. №

Инв. № подл. | Подпись и дата | Взам. инв. №

Копировал Лукьянова Формат А3

21265-02

Альбом II

т.п. 705-1-199.86

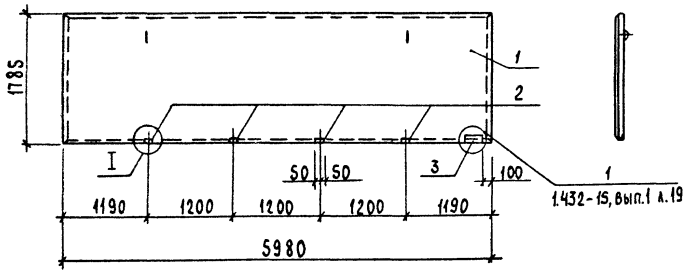

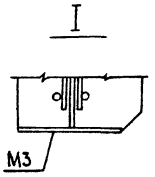

Формат	Зона	Поз.	Обозначение	Наименование	Кол.	Примечание
				Документация		
			КЖ.С.ТУ	Технические условия		
			1.432-15, вып. 1,2	Стеновые панели неотапливаемых производственных зданий с шагом колонн 6м		
				Сборочные единицы		
		1	1.432-15, вып.1	Панель ПС 600.18-7АIV-Т-II	1	
				Изделие закладное		
		2	1.432-15, вып.2	М3	4	
		3	1.432-15, вып.2	М1	1	

Ведомость расхода стали на дополнительные закладные изделия, кг

Марка элемента	Изделия закладные											Общий расход
	Арматура класса AIII, ГОСТ 5781-82*					Прокат марки ВСт3 пс6-1, ГОСТ 103-76*			Прокат ГОСТ 8509-72*			
	ф10				итого	-6х100	итого		L56х5		итого	
ПС 600.18-7АIV-Т-IIа	2,55				2,55	1,80	1,80		1,02		1,02	5,37

Закладные изделия покрыть слоем Мет Ц.150

Привязан

Инв. №

ГИП	Трынов		07.86
Нач.отд.	Крылов		07.86
Н.контр.	Фаворова		07.86
Гл.спец.	Троицкий		07.86
Рук.гр.	Фаворова		07.86
Ст.инж.	Фролова		07.86

Т.п. 705-1-199.86 КЖ.С.15.00

Панель ПС 600.18-7АIV-Т-IIа

Стадия	Масса	Масштаб
Р	1870	1:50
Лист	Листов 1	

ЦИТЭП сельхоз Владимир

Копировал Лукьянова Формат А3

21265-02

Инв. № подл. | Подпись и дата | Взам. инв. №

Альбом II

т.п. 705-1-199.86

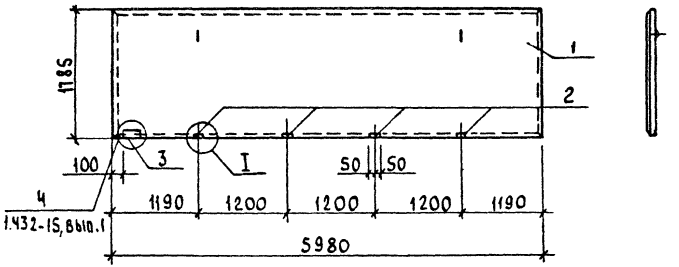

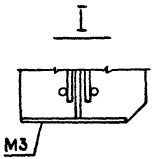

Формат	Зона	Поз.	Обозначение	Наименование	Кол.	Примечание
				Документация		
			КЖ.С.ТУ	Технические условия		
			1.432-15, вып. 1.2	Стеновые панели неотапливаемых производственных зданий с шагом колонн 6м		
				Сборочные единицы		
		1	1.432-15, вып. 1	Панель ПС600.18-7АIV-Т-12	1	
				Изделие закладное		
		2	1.432-15, вып. 2	М3	4	
		3	1.432-15, вып. 2	М1	1	

Ведомость расхода стали на дополнительные закладные изделия, кг

Марка элемента	Изделия закладные										Общий расход
	Арматура класса					Прокат марки					
	AIII					Вст3пс6-1					
	ГОСТ 5781-82*					ГОСТ 103-76*		ГОСТ 8509-72*			
	ф10				итого	-6х120	Итого	L56х5		итого	
ПС600.18-7АIV-Т-12а	2.55				2.55	1.80	1.80	1.02		1.02	5,37

Закладные изделия покрыть слоем Мет. Ц. 150

ГИП	Трынов		6.02.86
Нач.отд.	Крылов		6.02.86
Н.контр.	Фаворова		29.12.86
Гл.спец.	Троицкий		29.12.86
Рук.гр.	Фаворова		29.12.86
Ст.инж.	Фролова		29.12.86

Привязан

Инв. №

Т.п. 705-1-199.86 КЖ.С.16.00

Панель ПС600.18-7АIV-Т-12а

Стадия	Масса	Масштаб
Р	1870	1:50
Лист	Листов 1	

ЦИТЭПсельхоз Владимир

Инв. № подл. | Подпись и дата | Взам. инв. №

Копировал Лукьянова Формат А3

21265-02

Альбом II

т.п. 705-1-199.86

Рис.1

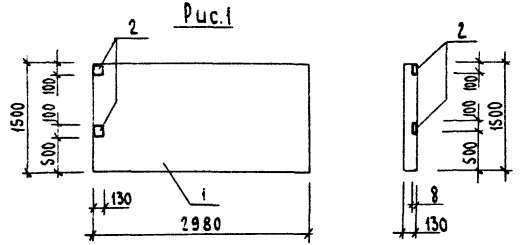

Рис.2

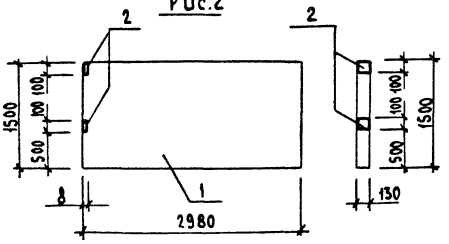

Формат	Зона	Поз.	Обозначение	Наименование	Кол.	Примечание
				Документация		
			КЖС.И.ТУ	Технические условия		
				Сборочные единицы		
		1	3.002.1-1.1-01	Плита лицевая ПЛ1-1	1	
				Изделие закладное		
		2	1.400-6/76, вып.1	М8-10	2	

Ведомость расхода стали на дополнительные закладные изделия, кг

Марка элемента	Изделия закладные				Общий расход
	Арматура класса		Прокат марки		
	А-III		ВСт3пс6-1		
	ГОСТ 5781-82*		ГОСТ 103-76*		
	⌀10	итого	-8×100	итого	
ПЛ1-1а,б	0,6	0,6	1,6	1,6	2,2

Обозначение	Марка	Рис.	Масса ед. кг
КЖС.И.17.00	ПЛ1-1а	1	1500
-01	ПЛ1-1б	2	1500

Привязан

Инв. №

Подпись и дата

Взам. инв. №

Инв. № подл.

ГИП	Трынов		6.02.86
Нач. отд.	Крылов		2.91
Н. контр.	Фаворова		29.1.86
Гл. спец.	Троицкий		27.1.86
Рук. гр.	Фаворова		29.1.86
Инж.	Сенаторов		2.02.86

Т.п. 705-1-199.86 КЖС.И. 17.00

Плита лицевая. (ПЛ1-1а,б)

Стадия	Масса	Масштаб
Р	См. табл.	1:50
Лист	Листов	

ЦИТЭП сельхоз Владимир

Копировал Лукьянова Формат А3

21265-02

Рис.1

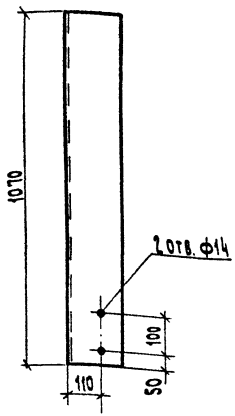

Рис.2 - зеркальное отражение
остальное - см. рис.1



т.п. 705-1-199.86

Обозначение	Рис.	Марка
К.Ж.И. 18.00	1	НЧ1
-01	2	НЧ2

Привязан

Инв. №

Т.п. 705-1-199.86 К.Ж.И. 18.00

ГИП	Трынов		22.04
Нач.отд	Крылов		16.V.86
Н.контр	Фаворова		16.V.86
Гл.спец	Троицкий		16.V.86
Рук.гр	Фаворова		16.V.86
Ст.инж	Фролова		16.V.86

Насадка (НЧ1, НЧ2)

Уголок Б-140×140×10 ГОСТ 8509-72* Ст3пс 6-1 ТУ14-1-3023-80

Стадия	Масса	Масштаб
Р	23,01	1:10
Лист	Листов 1	

ЦИТЭП сельхоз Владимир

Копировал Семахина Формат А4

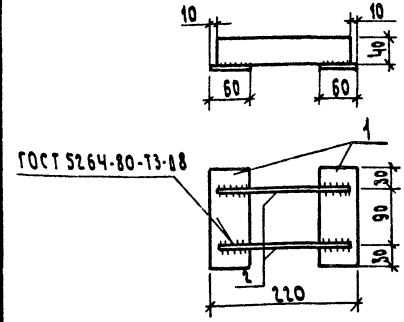

Формат	Зона	Поз.	Обозначение	Наименование	Кол	Примечание
				Детали		
		1	К.Ж.И. 19.00-01	Лист Б-8×60 ГОСТ 19903-74 Ст3пс6-1 ТУ14-1-3023-80	2	0,57
				L=150		
		2	02	Лист Б-8×40 ГОСТ 19903-74* Ст3пс 6-1 ТУ14-1-3023-80	2	0,50
				L=200		

Привязан

Инв. №

Т.п. 705-1-199.86 К.Ж.И. 19.00

ГИП	Трынов		22.04
Нач.отд	Крылов		16.V.86
Н.контр	Фаворова		16.V.86
Гл.спец	Троицкий		16.V.86
Рук.гр	Фаворова		16.V.86
Ст.инж	Фролова		16.V.86

Элемент крепления Т13

Стадия	Масса	Масштаб
Р	2,14	1:5
Лист	Листов 1	

ЦИТЭП сельхоз Владимир

Копировал Семахина Формат А4

Альбом III

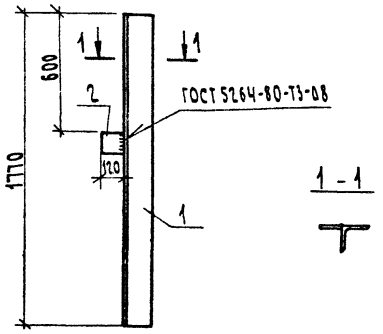

Формат	Зона	Поз.	Обозначение	Наименование	Кол.	Примечание
				Документация		
			КЖ.И.ТУ	Технические условия		
				Детали		
		1	КЖ.И. 20.00 01	Уголок Б-140×140×10 ГОСТ 8509-72* / Вст3пс6-1 ТУ14-1-3023-80	1	38,06
		2	02	Лист Б-10 ГОСТ 19903-74* L=120 / Вст3пс6-1 ТУ14-1-3023-80	1	0,94

Привязан

Инв. №

Т.п. 705-1-199.86 КЖ.И.-20.00

Насадка НФ2

				Стадия	Масса	Масштаб
ГИП	Трынов		6.01.86	Р	39,00	1:20
Нач.отд.	Крылов		28.1.86			
Н.контр.	Фаворова		29.1.86	Лист	Листов 1	
Гл.спец.	Троицкий		27.1.86			
Рук.гр.	Фаворова		29.1.86	ЦИТЭПсельхоз Владимир		
Ст.инж.	Фролова		29.1.86			

Инв. № подл. | Подпись и дата | Взам. инв. №

Копировал Семахина Формат А4

Альбом III

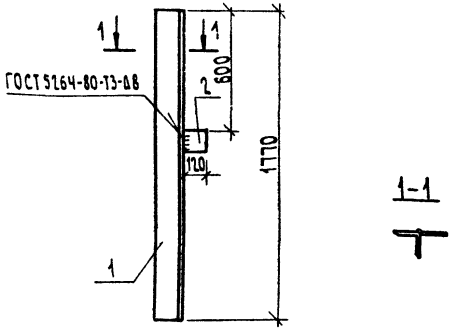

Формат	Зона	Поз.	Обозначение	Наименование	Кол.	Примечание
				Документация		
			КЖ.И.ТУ	Технические условия		
				Детали		
		1	КЖ.И. 21.00 01	Уголок Б-140×140×10 ГОСТ 8509-72* / Вст3пс6-1 ТУ14-1-3023-80	1	38,06
		2	02	Лист Б×10 ГОСТ 19903-74* L=120 / Вст3пс6-1 ТУ14-1-3023-80	1	0,94

Привязан

Инв. №

Т.п. 705-1-199.86 КЖ.И. 21.00

Насадка НФ3

				Стадия	Масса	Масштаб
ГИП	Трынов		6.01.86	Р	39,00	1:20
Нач.отд.	Крылов		28.1			
Н.контр.	Фаворова		29.1.86	Лист	Листов 1	
Гл.спец.	Троицкий		29.1.86			
Рук.гр.	Фаворова		29.1.86	ЦИТЭПсельхоз Владимир		
Ст.инж.	Фролова		29.1.86			

Инв. № подл. | Подпись и дата | Взам. инв. №

Копировал Семахина Формат А4

21265-02

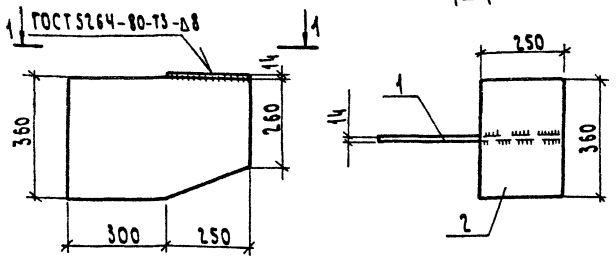

Формат	Зона	Поз.	Обозначение	Наименование	Кол	Примечание
				Детали		
		1	К.Ж.И.22.00 01	Лист б-14×360 ГОСТ 19903-74* Вст3пс6 ТУ14-1-3023-80 L=550	1	21,50
		2	02	Лист б-14×250 ГОСТ 19903-74* Вст3пс6 ТУ14-1-3023-80 L=360	1	9,90

Привязан

Инв. №

Инв. № подл. | Подпись и дата | Взам. инв. №

ГИП	Трынов		22.04
Нач. отд.	Крылов		16.V.86
Н. контр.	Фаворова		16.V.86
Гл. спец.	Троицкий		16.V.86
Рук. гр.	Фаворова		16.V.86
Ст. инж.	Фролова		16.V.86

Т.п. 705-1-199.86 К.Ж.И. 22.00

Опорный столик ОП1.

Стадия	Масса	Масштаб
Р	31,40	1:10
Лист	Листов 1	

ЦИТЭП сельхоз Владимир

Копировал Семахина Формат А4

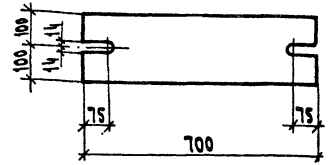

Привязан

Инв. №

Инв. № подл. | Подпись и дата | Взам. инв. №

ГИП	Трынов		22.04
Нач. отд.	Крылов		16.V.86
Н. контр.	Фаворова		16.V.86
Гл. спец.	Троицкий		16.V.86
Рук. гр.	Фаворова		16.V.86
Ст. инж.	Фролова		16.V.86

Т.п. 705-1-199.86 К.Ж.И. 23.00

Соединительное изделие МС1

Стадия	Масса	Масштаб
Р	22,0	1:10
Лист	Листов 1	

Лист Б-8 ГОСТ 19903-74* Вст3пс6-1 ТУ14-1-3023-80

ЦИТЭП сельхоз Владимир

Копировал Семахина Формат А4

21265-02

Альбом II

т.п. 705-1-199.86

Рис.1

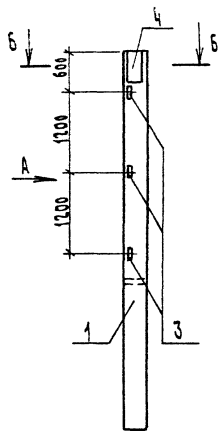

Рис.2

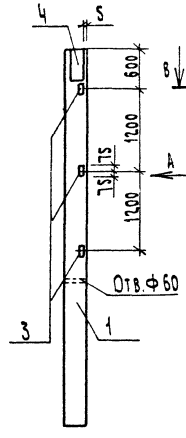

Вид А

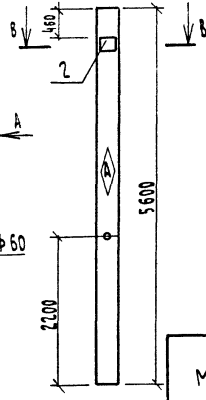

Б–Б
М1:20

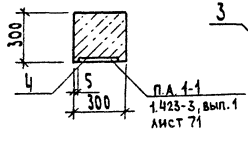

В–В
М1:20

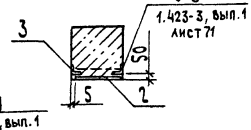

Обозначение	Марка	Рис	Масса кг
КЖ.И.24.00	К 48-1е	1	1300
—01	К 48-1м	2	1300

Формат	Зона	Поз.	Обозначение	Наименование	КЖ.И.24.00 —	КЖ.И.24.00 01	Примечание
				Документация			
			КЖ.И. ТЧ	Технические условия			
			1.423-3, вып. 1,2	Ж.-б. колонны прямоугольного сечения для одноэтажных производственных зданий без мостовых кранов высотой до 9,6м			
				Сборочные единицы			
		1	1.423-3, вып.1	Колонна К48-1	1	1	
				Изделие закладное			
		2	1.423-3, вып.2	НМ1-3	1	1	
		3	1.423-3, вып.2	М1-13	3	3	
		Ч	1.431-20, вып.7 и.2	МН 17	1	1	

Различия исполнений КЖ.И.24.00н КЖ.И.24.00-01 по сборочному чертежу

Ведомость расхода стали на дополнительные закладные изделия, кг

Марка элемента	Изделия закладные: Арматура класса AI ГОСТ 5781-82* ø6	AI Итого	A III ГОСТ 5781-82* ø10	ø12	ø14	ø22	A III Итого	Прокат марки ВСт3 пс 6-1 ГОСТ 8509-72 L63×5	Итого	ГОСТ 103-76* -10×50	-10×200	-10×250	Итого	Общий расход
К48-1 е, ж	0,20	0,20	0,50	2,22	2,10	1,40	6,22	4,32	4,32	0,80	4,60	9,80	15,20	25,94

1. Знак ориентации Ⓐ пометить несмываемой краской
2. Закладные изделия покрыть слоем Мел. Ц 150

ГИП	Трынов			10.86
Н.контр.	Гутаева			2.86
Нач.отд.	Крылов			2.86
Гл.спец.	Троицкий			2.86
Рук.гр.	Гутаева			2.86
Ст.инж.	Колодарь			2.86

Т.п. 705-1-199.86 КЖ.И. 24.00

Колонна (К48-1е, ж)

Стадия	Масса	Масштаб
Р	см. табл.	1:50

Лист | Листов 1

ЦИТЭПсельхоз Владимир

Привязан

Инв. №

Копировал Семахина Формат А3

Инв.№подл. | Подпись и дата | Взам.инв.№

21265-02

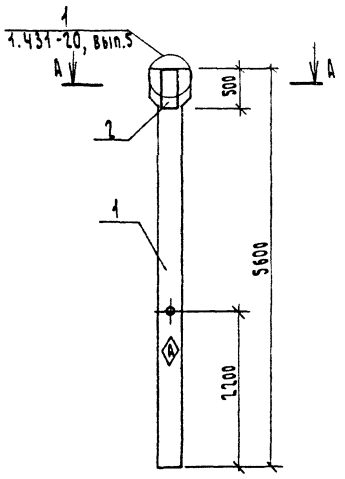



Формат	Зона	Поз.	Обозначение	Наименование	Кол.	Примечание
				Документация		
			КЖ.И. ТУ	Технические условия		
			1.423-3, вып. 1,2	Ж-6. Колонны прямоугольного сечения для одноэтажных производственных зданий без мостовых кранов высотой до 9,6м		
				Сборочные единицы		
		1	1.423-3, вып. 1,2	Колонна К48-24	1	
				Изделие закладное		
		2	1.431-20, вып.7 ч.2	МН17	1	

Ведомость расхода стали на дополнительные закладные изделия, кг

Марка элемента	Изделия закладные										Общий расход
	Арматура класса					Прокат марки					
	А III					ВСТ3 пс 6-1					
	ГОСТ 5781-82*					ГОСТ 103-76*					
	⌀10	⌀14			Итого	-10×50	-10×250			Итого	
К48-24б	0,5	2,1			2,6	0,8	9,8			10,6	13,2

1. Знак ориентации (А) пометить несмываемой краской.
2. Закладные изделия покрыть слоем Мег. Ц.150

Т.п. 705-1-199.86 КЖ.И. 25.00

Колонна К48-24б

Стадия	Масса	Масштаб
Р	1300	1:50

Лист | Листов 1

ЦИТЭП сельхоз Владимир

ГИП	Трынов		6.02.86
Н. контр.	Тутаева		28.01
Нач. отд.	Крылов		28.01
Гл. спец.	Троицкий		28.01
Рук. гр.	Тутаева		28.01
Ст. инж.	Холодарь		28.1.86

Привязан

Инв. №

Инв. № подл. | Подпись и дата | Взам. инв. №

Альбом II

т.п. 705-1-199.86

Копировал Семахина Формат А3

21265-02

Госстрой СССР
ЦЕНТРАЛЬНЫЙ ИНСТИТУТ ТИПОВОГО ПРОЕКТИРОВАНИЯ
Свердловский филиал
620062, г.Свердловск-62, ул.Чебышева,4
Заказ №4405 Инв.№21265-02 тираж 155
Сдано в печать 28/X 1986г цена 0-99

gost.e-ecolog.ru