ПРОЕКТНЫЙ ИНСТИТУТ

ЛЕНЖИЛПРОЕКТ

ТИПОВЫЕ КОНСТРУКЦИИ И ДЕТАЛИ ЗДАНИЙ И СООРУЖЕНИЙ ДЛЯ КАПИТАЛЬНОГО РЕМОНТА В ЛЕНИНГРАДЕ

СЕРИЯ **2.179-КР-1**

ШУМОГЛУШЕНИЕ И ВИБРОИЗОЛЯЦИЯ ОБОРУДОВАНИЯ ПРОДОВОЛЬСТВЕННЫХ МАГАЗИНОВ, ВСТРОЕННЫХ В ЖИЛЫЕ ДОМА

ВЫПУСК 6

ВИБРОИЗОЛЯЦИЯ МЯСОРУБОК И РАЗРУБОЧНОГО СТУЛА

1981

gost.e-ecolog.ru

ТИПОВЫЕ КОНСТРУКЦИИ И ДЕТАЛИ ЗДАНИЙ И СООРУЖЕНИЙ ДЛЯ КАПИТАЛЬНОГО РЕМОНТА В ЛЕНИНГРАДЕ

СЕРИЯ 2.179-КР-1

ШУМОГЛУШЕНИЕ И ВИБРОИЗОЛЯЦИЯ ОБОРУДОВАНИЯ ПРОДОВОЛЬСТВЕННЫХ МАГАЗИНОВ, ВСТРОЕННЫХ В ЖИЛЫЕ ДОМА

ВЫПУСК 6

ВИБРОИЗОЛЯЦИЯ МЯСОРУБОК И РАЗРУБОЧНОГО СТУЛА

ГЛ. ИНЖЕНЕР ИНСТИТУТА В.Н. ИВАНОВ

ГЛ. КОНСТРУКТОР ИНСТИТУТА Л.В. СДОБН.

НАЧАЛЬНИК ОТДЕЛА И.А. СВИЩ

ГЛ. СПЕЦ. ОТДЕЛА ПО АКУСТИКЕ Т.И. КУЗЬМИНА

УТВЕРЖДЕНО ТЕХСОВЕТОМ ИН-ТА „ЛГНЖИЛПРОЕКТ"
ПРОТОКОЛ N 12 ОТ 28.05.81.

СОГЛАСОВАНО:

ЗАМ. НАЧ. ОТД. КАП. РЕМОНТА
И ТЕХНАДЗОРА ЛЖУ Я.Н. КУСЕВИЦКИЙ

Состав серии	Даты		
	Корректир.	Дополнен.	Аннулиров.
СЕРИЯ 2.179-КР-1			
Выпуск 1. Виброизоляция холодильных машин. Узлы и детали.			
Выпуск 2. Конструкции „плавающих" фундаментов под холодильные машины			
Выпуск 3. Конструкции „плавающих" фундаментов под агрегаты типа ФАК			
Выпуск 4. Виброизоляция холодильных прилавков			
Выпуск 5. Виброизоляция транспортеров			
Выпуск 6. Виброизоляция мясорубок и разрубочного стула			

Инв. № подл. | Подпись и дата | Взам. инв. №

Обозначение	Наименование	Стр.	Примечан.
2.179-КР-1	Состав серии	3	
2.179-КР-1.6.001	Содержание	4	
2.179-КР-1.6.002	Пояснительная записка	5	
2.179-КР-1.6.003СБ	Виброизоляция механической мясорубки типа М-2-764	7	
2.179-КР-1.6.003.01	Распределительная пластина	8	
2.179-КР-1.6.004СБ	Амортизатор	9	
2.179-КР-1.6.004.01	Деталь амортизатора	10	
2.179-КР-1.6.004.02	Деталь амортизатора	11	
2.179-КР-1.6.005	Установка механической мясорубки МИМ-105 на „плавающем" фундаменте	12	
2.179-КР-1.6.006	Железобетонная плита „плавающего" фундамента под мясорубку МИМ-105	13	
2.179-КР-1.6.007	Упругое основание для „плавающего" фундамента под мясорубку МИМ-105	14	
2.179-КР-1.6.008	Виброизоляция разрубочного стула типа РС-1	15	
2.179-КР-1.6.009СБ	Железобетонная плита под разрубочный стул типа РС-1	16	
2.179-КР-1.6.009.01	Арматурный каркас железобетонной плиты под разрубочный стул	17	
2.179-КР-1.6.010	Упругое основание под разрубочный стул типа РС-1	18	
2.179-КР-1.6.011СБ	Поддон	19	
2.179-КР-1.6.011.01	Дно	20	
2.179-КР-1.6.011.02	Деталь бокового ограждения	21	

Инв.№ подл. | Подпись и дата | Взам.инв.№

1833

Н.контр.	Голинец		25.5.81
Разраб.	Денисова		29.4.81
Провер.	Вигилов		29.5.81
Рук.сект.	Васильева		— " —
Гл.спец.	Крымина		— " —
Нач.отд.	Свинц		— " —

2.179-КР-1.6.001

Содержание

Стадия	Лист	Листов
Р	1	1

Проектный институт ЛЕНЖИЛПРОЕКТ

1. Общая часть.

1.1. Исследование уровней шумов и вибраций от работы оборудования продовольственных магазинов, встроенных в жилые дома, и разработка типовых чертежей мероприятий по шумоглушению - серия 2.179. КР-1, выполнены отделом вибро-акустической защиты института „Ленжилпроект" на основании Решения Исполкома Ленсовета от 13.11.80г. № 755 в соответствии с планом научно-исследовательских и опытно-конструкторских работ на 1981 год и заказом № 121 жилищного Управления Исполкома Ленгорсовета.

1.2. Серия 2.179. КР-1 содержит шесть приведенных ниже выпусков:

Выпуск 1. Виброизоляция холодильных машин. Узлы и детали.

Выпуск 2. Конструкции „плавающих" фундаментов под холодильные машины.

Выпуск 3. Конструкции „плавающих" фундаментов под агрегаты типа ФАК.

Выпуск 4. Виброизоляция холодильных прилавков.

Выпуск 5. Виброизоляция транспортеров.

Выпуск 6. Виброизоляция мясорубок и разрубочного стула.

1.3. Серия 2.179. КР-1 разработана на основании акустических расчетов, приведенных в томе „Исследование уровней шумов и вибраций от работы оборудования продовольственных магазинов, встроенных в жилые дома" и предназначается для применения в проектах комплексного капитального ремонта.

1.4. Материалы по исследованию уровней шумов и вибраций, акустические расчеты представляются заказчику - Ленжилуправлению и находятся также в архиве калькодержателя.

2. Краткое описание содержания и назначение выпусков

2.1. В первом выпуске схематично показан принцип виброизоляции холодильной машины включающий виброизоляцию холодильного агрегата, испарителей в холодильной камере, трасс и вводов фреоновых труб, подсоединения водяного охлаждения и отдельных приборов.

Назначение выпуска заключается в том, чтобы показать, что и каким образом нужно вибро-изолировать, поскольку конечный эффект зависит от качественного выполнения комплекса работ.

2.2. Во втором выпуске, для ориентировки проектировщика, приведены принципиальные схемы наиболее часто встречающихся холодильных машин.

Разработаны конструкции железобетонных плит и упругих оснований „плавающих" фундаментов под конкретные холодильные агрегаты. Даны установочные чертежи.

Назначение выпуска - помочь проектировщику правильно разработать „плавающий фундамент под конкретный холодильный агрегат и по возможности упростить выполнение графических работ.

2.3. Содержание и назначение третьего выпуска аналогичны второму, но применительно к холодильным

				2.179. КР-1.6.002			
Н. контр.	Голинец	[подпись]	25.5.81				
Разраб.	Свиридов	[подпись]	28.4.81	Пояснительная записка	Стадия	Лист	Листов
Провер.	Васильева	[подпись]	-"-		Р	1	2
Рук. сек.	Васильева	[подпись]	-"-		Проектный институт ЛЕНЖИЛПРОЕКТ		
Гл. спец.	Кузьмина	[подпись]	-"-				
Нач. отд.	Свищ	[подпись]	-"-				

Инв. № подл. 753 | Подпись и дата | Взам. инв. №

агрегатам типа ФАК.

2.4. В 4,5 и 6 выпусках разработаны конструктивные мероприятия по виброизоляции (в порядке выпусков): холодильных прилавков, транспортеров, мясорубок и разрубочного стула.

Назначение разделов - дать принцип виброизоляции, используемые для ее осуществления материалы и по возможности сократить графические работы.

2.5 В выпусках 4.5 и 6 даны мероприятия по шумоглушению на каждый тип оборудования наибольшей массы. Шумоглушение оборудования, не указанного в выпуске, производить аналогично.

2.6 При виброизоляции разрубочного стула его поддон должен быть изготовлен без перекоса, установлен строго горизонтально и закреплен на полу или фундаменте цементной подливкой.

3. Указания по приемке работ

3.1. При выполнении „плавающих" фундаментов все скрытые работы (устройство и надежная гидроизоляция упругого основания, изготовление монолитной плиты с нижним и верхним армированием, очистка 100 мм зазора по периметру плиты и заливка зазора мягким битумом) должны приниматься с составлением акта о качественном выполнении.

4. Общие указания

4.1 Все деревянные детали должны иметь глубокую пропитку антипиренами, металлические - защиту от коррозии.

4.2. Небрежное и некачественное выполнение работ приводит к резкому снижению эффективности проведенных мероприятий. Это должен в полной мере учитывать каждый проектировщик и каждый исполнитель работ.

4.3. Обозначение „существующий" в спецификациях на чертежах означает, что данное оборудование запроектировано по технологической части проекта комплексного капитального ремонта.

4.4. При устройстве под оборудование „плавающих" фундаментов на перекрытиях здания необходимо проверять несущую способность перекрытий, а в случае устройства их по грунту - проверять расчетное сопротивление грунта.

4.5. Замена материалов без предварительного согласования с отделом ВАЗ не допускается.

Инв.№ подл. | Подпись и дата | Взам.инв.№

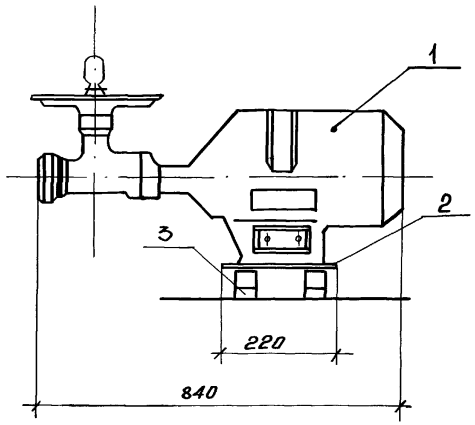

1 – 1

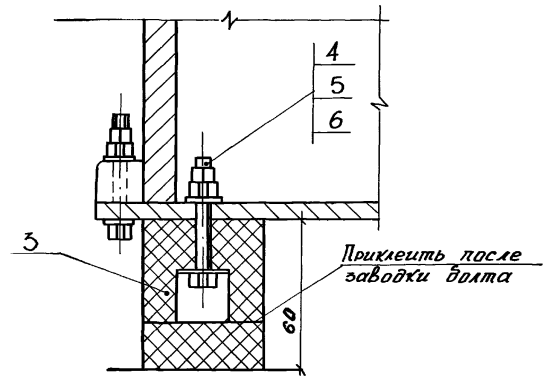

План опорной части мясорубки с расположением амортизаторов

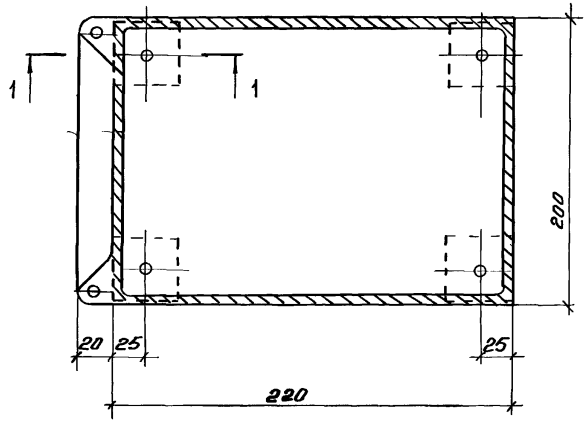

Поз.	Обозначение	Наименование	Кол.	Масса общ. кг	Примечание
1	Существующая	Мясорубка М-2-764	1	12.0	шт.
2	2.179-КР-1.6.003.01	Распределительная пластина	1	1.2	шт.
3	2.179-КР-1.6.004 СБ	Амортизатор	4	0.96	шт.
4	ГОСТ 7798-70	Болт М8×40	4	0.1	шт.
5	ГОСТ 5915-70	Гайка М8	8	0.05	шт.
6	ГОСТ 11371-68	Шайба 8	8	0.02	шт.

2.179-КР-1.6.003 СБ

Н.контр.	Голикец		25.5.81
Разраб.	Хохорева		15.5.81
Провер.	Свиридов		20.5.81
Рук.сект.	Васильева		— " —
Гл.спец.	Кузьмина		— " —
Нач.отд.	Свищ		— " —

Виброизоляция механической мясорубки типа М-2-764

Стадия	Лист	Листов
Р	1	1

Проектный институт ЛЕНЖИЛПРОЕКТ

Инв.№ подл. | Подпись и дата | Взам.инв.№ | 1653

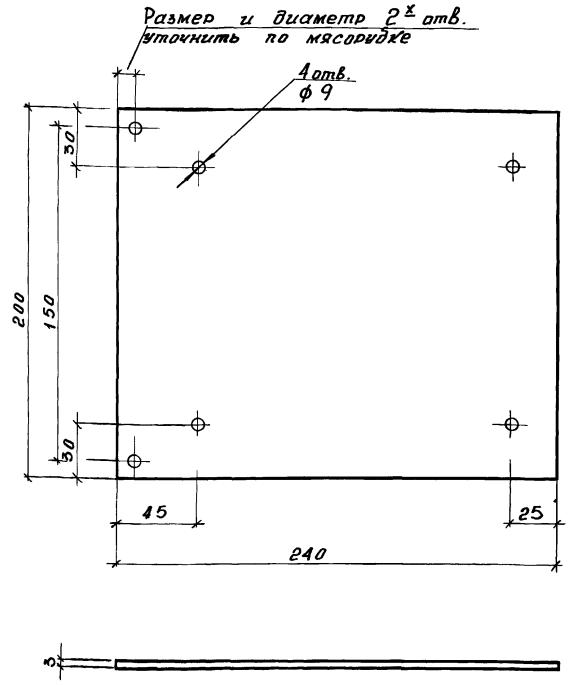

Инв.№ подл.	Подпись и дата	Взам.инв.№	

Н.контр.	Галинец		26.5.81
Разраб.	Кокорева		17.5.81
Провер.	Свиридов		20.5.81
Рук.сек.	Васильева		—"—
Гл.спец.	Кузьмина		—"—
Нач.отд.	СВиш		—"—

2.179-КР-1.6.003.01

Распределительная пластина

Стадия	Масса	Масштаб
Р	1.2	1:2
Лист 1	Листов 1	

Лист 3 сталь оцинков. ГОСТ 19904-74

Проектный институт ЛЕНЖИЛПРОЕКТ

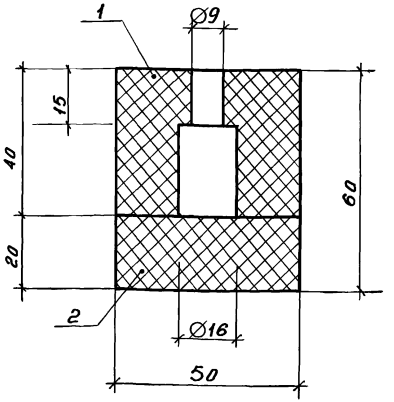

Поз.	Обозначение	Наименование	Кол.	Масса кг.	Примечание
1	2.179-КР-1.6.004.01	Деталь амортизатора	1	0.12	шт.
2	2.179-КР-1.6.004.02	Деталь амортизатора	1	0.12	шт.

Инв.№ подл.	Подпись и дата	Взам.инв.№	

Н.контр.	Галинец		26.5.81
Разраб.	Кокорева		15.5.81
Провер.	Свиридов		20.5.81
Рук.сек.	Васильева		—"—
Гл.спец.	Кузьмина		—"—
Нач.отд.	СВиш		—"—

2.179-КР-1.6.004 СБ

Амортизатор

Стадия	Лист	Листов
Р	1	1

Проектный институт ЛЕНЖИЛПРОЕКТ

1 - 1

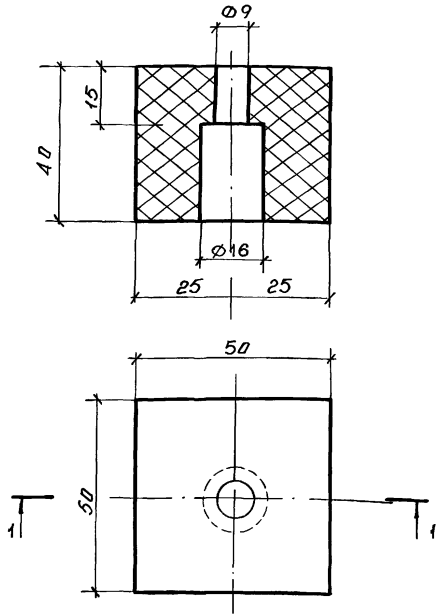

Н.контр.	Голинец	[signature]	26.5.81
Разраб.	Кокорева	[signature]	20.5.81
Провер.	Свиридов	[signature]	20.5.81
Рук.сек.	Васильева	[signature]	—"—
Гл.спец.	Кузьмина	[signature]	—"—
Нач.отд.	Свищ	[signature]	—"—

2.179-КР-1.6.004.01

Деталь амортизатора

Стадия	Масса	Масштаб
Р	0.12	1:1

Лист | Листов

Резина технич. ГОСТ 17133-71

Проектный институт ЛЕНЖИЛПРОЕКТ

Взам.инв.№ | Подпись и дата | Инв.№ подл.

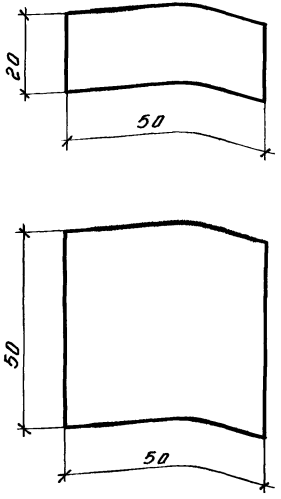

Н.контр.	Голинец	[signature]	26.5.81
Разраб.	Кокорева	[signature]	20.5.81
Провер.	Свиридов	[signature]	20.5.81
Рук.сек.	Васильева	[signature]	—"—
Гл.спец.	Кузьмина	[signature]	—"—
Нач.отд.	Свищ	[signature]	—"—

2.179-КР-1.6.004.02

Деталь амортизатора

Стадия	Масса	Масштаб
Р	0.12	1:1

Лист | Листов

Резина технич. ГОСТ 17133-71

Проектный институт ЛЕНЖИЛПРОЕКТ

Взам.инв.№ | Подпись и дата | Инв.№ подл.

1 — 1

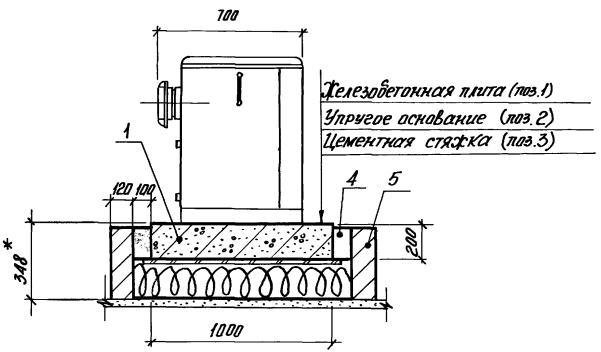

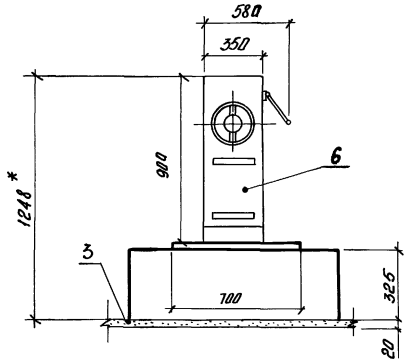

1. Размеры со знаком *) даны после усадки упругого основания

План
М 1:20

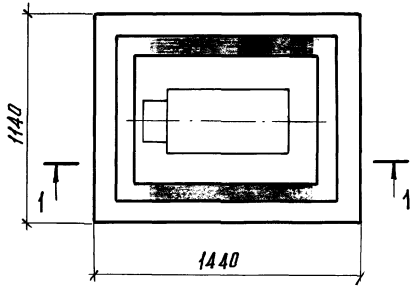

Поз.	Обозначение	Наименование	Кол.	Масса кг	Примеч.
1	2.179-КР-1.6.006	Железобетонная плита	1	312.9	шт
2	2.179-КР-1.6.007	Упругое основание	1	78.5	шт
3	———	Цементная стружка	0.032	62.3	м³
4	ГОСТ 6617-76	Акустический шов Битум БН-70/30	–	89	
5	ГОСТ 530-71	Кирпич	0.17	512	м³
6	Существующая	Мясорубка МЦМ-105	1	150	шт

Н.контр.	Голинец	[signature]	25.5.81
Разраб.	Бояркина	[signature]	5.5.81
Провер.	Свиридов	[signature]	20.5.81
Рук.сек.	Васильева	[signature]	—"—
Гл.спец.	Кузьмина	[signature]	—"—
Нач.отд.	Свищ	[signature]	—"—

2.179-КР-1.6.005

Установка механической мясорубки МЦМ-105 на „плавающем" фундаменте

Стадия	Лист	Листов
Р	1	1

Проектный институт ЛЕНЖИЛПРОЕКТ

Инв.№ подл.	Подп. и дата	Взам.инв.№
1853		

Опалубочный план железобетонной плиты

м 1:10

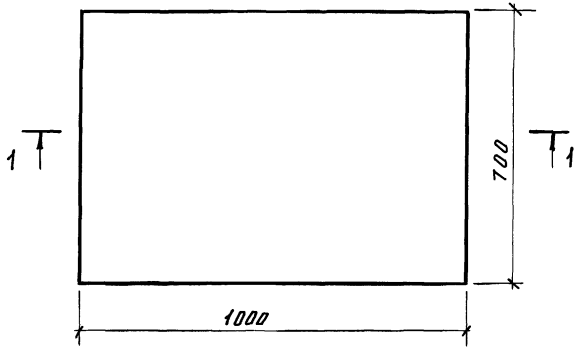

Узел I

Армирование железобетонной плиты

м 1:5

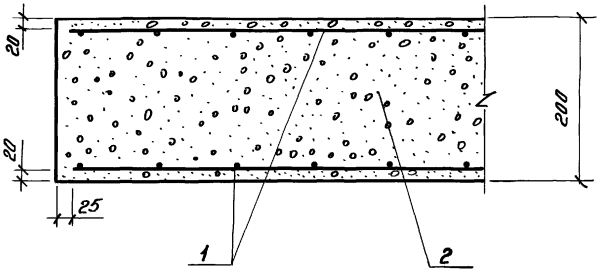

1. Разметку колодцев под фундаментные болты выполнить по крепежным отверстиям мясорубки.

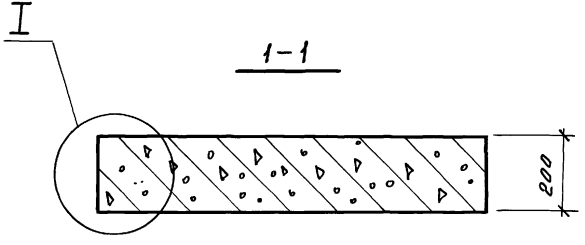

Поз	Обозначение	Наименование	Кол.	Масса кг	Примеч.
1	ГОСТ 8478-66	сетка для армирования 100/100 5/5	1.4	4.9	$м^2$
2	ГОСТ 7473-76	Бетон М-150	0.14	308	$м^3$

2.179-КР-1.6.006

Н.контр.	Голинец		25.5.81
Разраб.	Сказкевич		7.4.81
Провер.	Свиридов		20.5.81
Рук.сек.	Васильева		— " —
Гл.спец.	Кузьмина		— " —
Нач.отд.	Свиц		— " —

Железобетонная плита плавающего фундамента под мясорубку МИМ-105

Стадия	Лист	Листов
Р	1	1

Проектный институт ЛЕНЖИЛПРОЕКТ

Инв.№ подл. | Подпись и дата | Взам.инв.№

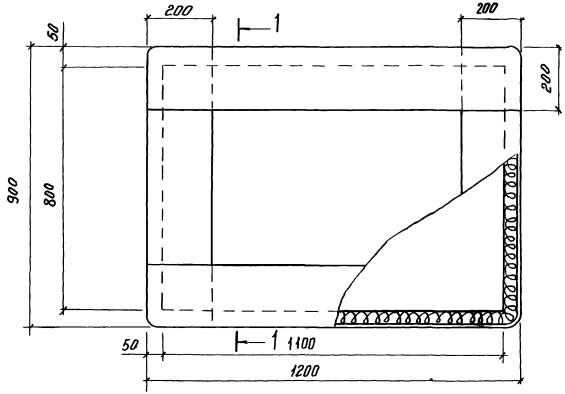

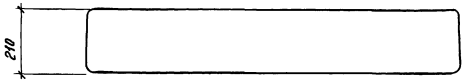

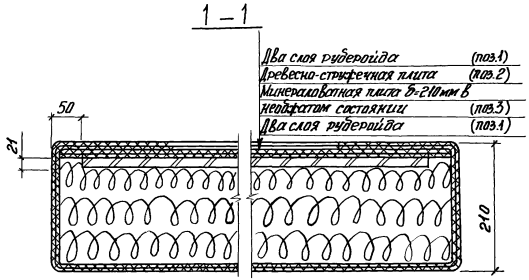

1. Рубероид укладывать внахлест.
2. Все швы проклеивать битумом

Поз.	Обозначение	Наименование	Кол.	Масса кг.	Примеч.
1	ГОСТ 10923-76	Рубероид	8	9.6	$м^2$
2	ГОСТ 10632-70	Древесно-стружечная плита	0.88	12.6	$м^2$
3	ГОСТ 9573-72	Минераловатн. плита ПП-125	0.13	16.3	$м^3$
4	ГОСТ 6617-76	Битум БН-70/30	–	40	

Н.контр.	Голинец		25.5.81
Разраб.	Бояркина		7.5.81
Провер.	Свиридов		20.5.81
Рук.сек.	Васильева		-"-
Гл.спец.	Кузьмина		-"-
Нач.отд.	Свищ		-"-

2.179-КР-1.6.007

Упругое основание для „плавающего" фундамента под мясорубку МИМ-105

Стадия	Лист	Листов
Р	1	1

Проектный институт ЛЕНЖИЛПРОЕКТ

Инв.№ подл. 1853 | Подпись и дата | Взам.инв.№

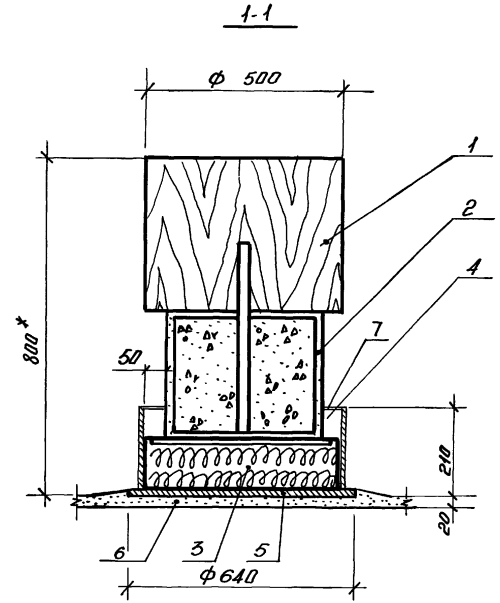

1. Размер*) дан после усадки упругого слоя
2. Место примыкания линолеума к железобетонному основанию пропитать.
3. Железобетонное основание линолеум и поддон окрасить светлой эмалевой краской.

Поз.	Обозначение	Наименование	Кол.	Масса кг.	Примеч.
1	Колода дубовая	Разрубочный стул	1	–	шт.
2	2.179-КР-1.6.009 СБ	Железобетонная плита	1	84.56	шт.
3	2.179-КР-1.6.010	Упругое основание	1	16.85	шт.
4	ГОСТ 6617-76	Битум БН-70/30	–	13.5	
5	1.179-КР-113	Поддон	1	24.8	шт.
6	——	Цементная стяжка	0.064	12.16	$м^3$
7	ГОСТ 7251-77	Линолеум	0.1	0.2	$м^2$

2.179-КР-1.6.008

Н. контр.	Голинец		28.6.91
Разраб.	Мушникова		28.6.91
Провер.	Свиридов		19.6.91
Рук.сект.	Васильева		–"–
Гл.спец.	Кузьмина		–"–
Нач.отд.	Свищ.		–"–

Виброизоляция разрубочного стула типа РС-1

Стадия	Лист	Листов
Р	1	1

Проектный институт ЛЕНЖИЛПРОЕКТ

Инв. № подл. 1353 | Подпись и дата | Взам. инв. №

1-1

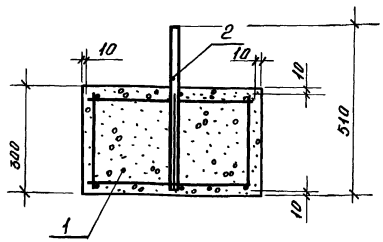

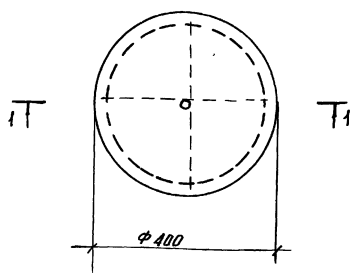

Поз.	Обозначение	Наименование	Кол.	Масса кг	Примеч.
1	ГОСТ 7473-76	Бетон М-150	0,04	88	м³
2	2.179-КР-1.6.009.01	Арматурный каркас	–	2,3	

Н. контр.	Галинец		25.5.81
Разраб.	Мушниктова		6.5.81
Провер.	СВиридов		19.5.81
Рук. сект.	Васильева		–"–
Гл. спец.	Кузьмина		–"–
Нач. отд.	СВиц		–"–

2.179-КР-1.6.009 СБ

Железобетонная плита под разрубочный стул типа РС-1

Стадия	Лист	Листов
Р	1	1

Проектный институт ЛЕНЖИЛПРОЕКТ

Инв. № подл. | Подпись и дата | Взам. инв. №

1-1

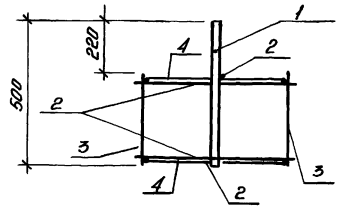

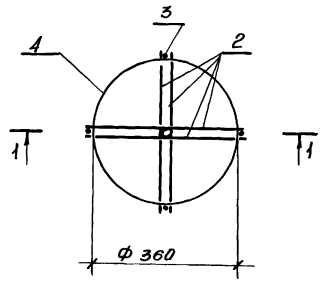

Марка	Позиция	ф мм	Эскиз	Длина мм	Кол-во шт
	1	20	500	500	1
	2	6AI	380	380	4
	3	6AI	280	280	4
	4	6AI	Ф360	1130	2

Н. контр.	Галинец		25.5.81
Разраб.	Мушниктова		6.5.81
Провер.	СВиридов		19.5.81
Рук. сект.	Васильева		–"–
Гл. спец.	Кузьмина		–"–
Нач. отд	СВиц		–"–

2.179-КР-1.6.009.01

Арматурный каркас

Стадия	Масса	Масштаб
Р	2,3	1:10
Лист 1	Листов 1	

Проектный институт ЛЕНЖИЛПРОЕКТ

Инв. № подл. | Подпись и дата | Взам. инв. №

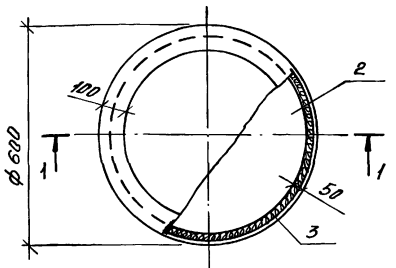

1—1
М 1:5

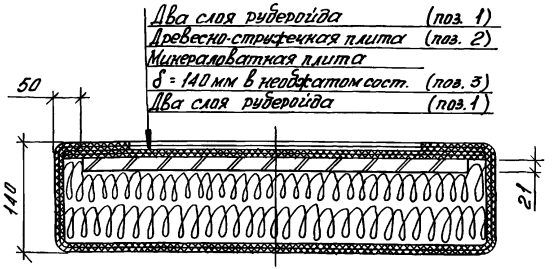

Поз.	Обозначение	Наименование	Кол.	Масса кг	Примечание
1	ГОСТ 10923-76	Рубероид	1.5	1.8	м²
2	ГОСТ 10632-70	Древесно-струж. плита	0.2	2.8	м²
3	ГОСТ 9573-72	Минераловатн. плита ПП-125	0.05	6.25	м³
4	ГОСТ 6617-76	Битум БН-70/30	–	6.0	

Н. контр.	Голинец		26.5.81
Разраб.	Денисова		28.4.81
Провер.	Свиридов		19.5.81
Рук. сект.	Васильева		–"–
Гл. спец.	Хузьмина		–"–
Нач. отд.	Свищ.		–"–

2.179-КР-1.6.010

Упругое основание под разрубочный стул типа РС-1

Стадия	Лист	Листов
Р	1	1

Проектный институт ЛЕНЖИЛПРОЕКТ

Инв. № подл. 1453 | Подпись и дата | Взам. инв. №

1—1
М 1:5

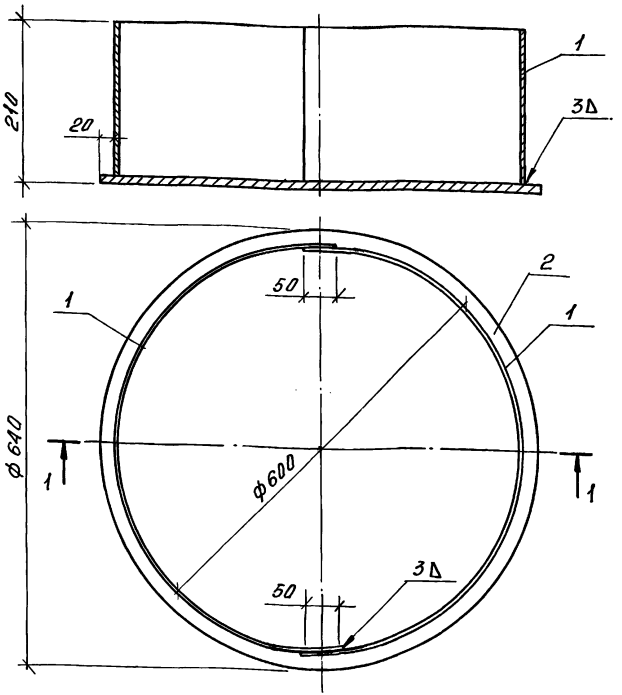

Поз.	Обозначение	Наименование	Кол.	Масса общ. кг	Примечание
1	2.179-КР-1.6.011.02	Деталь бокового огражд.	2	9.4	шт.
2	2.179-КР-1.6.011.01	Дно	1	15.14	шт.
3	ГОСТ 9467-75	Электрод Э-42	–	0.24	

Н. контр.	Голинец		26.5.81
Разраб.	Денисова		28.04.81
Провер.	Свиридов		19.5.81
Рук. сект.	Васильева		–"–
Гл. спец.	Хузьмина		–"–
Нач. отд.	Свищ.		–"–

2.179-КР-1.6.011 СБ

Поддон

Стадия	Лист	Листов
Р	1	1

Проектный институт ЛЕНЖИЛПРОЕКТ

Инв. № подл. | Подпись и дата | Взам. инв. №

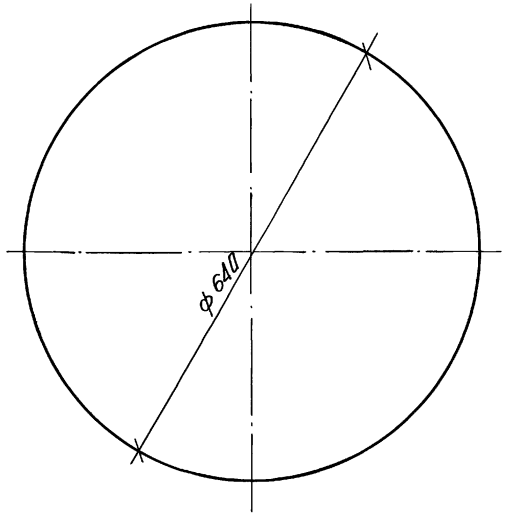

				2.179-КР-1.6.011.01		
Разраб.	Мелихова		28.04.81	Дно	Стадия: Р	Масса: 15,14	Масштаб: 1:5
Провер.	Свиридов		19.5.81		Лист 1	Листов 1
Рук.сект.	Васильева		—	Лист 6 ГОСТ 19903-74	Проектный институт ЛЕНЖИЛПРОЕКТ	
Гл.спец.	Кузьмина		—			
Нач.отд.	Свинц.		—			

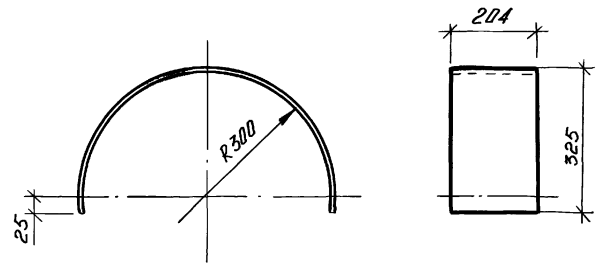

Развертка

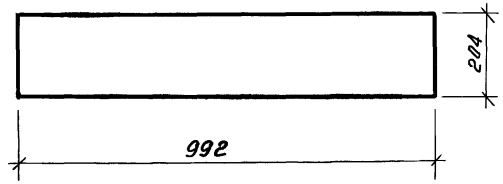

				2.179-КР-1.6.011.02		
Н.контр.	Голинец.		25.5.81	Деталь бокового ограждения	Стадия: Р	Масса: 4.7	Масштаб: 1:10
Разраб.	Мелихова		28.4.81		Лист 1	Листов 1
Провер.	Свиридов		19.5.81			
Рук.сект.	Васильева		—	Лист 3 ГОСТ 19903-74	Проектный институт ЛЕНЖИЛПРОЕКТ	
Гл.спец.	Кузьмина		—			
Нач.отд.	Свинц.		—			

gost.e-ecolog.ru