ТИПОВЫЕ КОНСТРУКЦИИ И ДЕТАЛИ ЗДАНИЙ И СООРУЖЕНИЙ ДЛЯ КАПИТАЛЬНОГО РЕМОНТА В ЛЕНИНГРАДЕ

СЕРИЯ **2.140-КР-2**

ШУМОГЛУШЕНИЕ И ВИБРОИЗОЛЯЦИЯ ОБОРУДОВАНИЯ ПРОДОВОЛЬСТВЕННЫХ МАГАЗИНОВ, ВСТРОЕННЫХ В ЖИЛЫЕ ДОМА

ВЫПУСК I

„ПЛАВАЮЩИЙ" ПОЛ. УЗЛЫ И ДЕТАЛИ.

ГЛ. ИНЖЕНЕР ИНСТИТУТА — В.Н. ИВАНОВ
ГЛ. КОНСТРУКТОР ИНСТИТУТА — Л.В. СДОБНИКОВ
НАЧАЛЬНИК ОТДЕЛА — И.А. СВИЩ
ГЛ. СПЕЦ. ОТДЕЛА ПО АКУСТИКЕ — Т.И. КУЗЬМИНА

УТВЕРЖДЕНО ТЕХСОВЕТОМ ИН-ТА „ЛЕНЖИЛПРОЕКТ"
ПРОТОКОЛ N 12 ОТ 28.05.81.
СОГЛАСОВАНО:
ЗАМ. НАЧ. ОТД. КАП. РЕМОНТА
И ТЕХНАДЗОРА ЛЖУ — Я.Н. КУСЕВИЦКИЙ

gost.e-ecolog.ru

Состав серии	Даты		
	Корректир.	Дополнен.	Аннулиров.
Серия 2.140-КР-2 Выпуск 1 „Плавающий" пол. Узлы и детали.			

Обозначение	Наименование	Стр.	Примеч.
2.140-КР-2	Состав серии	3	
2.140-КР-2.1.001	Содержание	4	
2.140-КР-2.1.002	Пояснительная записка	5	
2.140-КР-2.1.003	Устройство „плавающего" пола по грунту	6	
2.140-КР-2.1.004	Устройство „плавающего" пола по пустотному настилу перекрытия	7	
2.140-КР-2.1.005	Устройство „плавающего" пола по железобетонному перекрытию по металлическим балкам	8	

Обозначение	Наименование	Стр.	Примеч.
2.140-КР-2.1.006	Примыкание пандуса к „плавающему" полу. Установка сточного трапа в помещении с „плавающим" полом	9	
2.140-КР-2.1.007	Узел проводки трубопровода сквозь „плавающий" пол и перекрытие	10	
2.140-КР-2.1.008	Узел примыкания „плавающего" пола к дверному проему	11	
2.140-КР-2.1.008.01	Закладная доска	12	

Н.контр	Голинец	[signature]	15.05.81
Разраб	Денисова	[signature]	15.5.81
Провер	Свиридов	[signature]	-"-
Рук.сект	Васильева	[signature]	-"-
Гл.спец	Кузьмина	[signature]	-"-
Нач.отд	Свищ	[signature]	-"-

2.140-КР-2.1.001

Содержание

Стадия	Лист	Листов
Р	1	1

Проектный институт ЛЕНЖИЛПРОЕКТ

Инв.№ подл. | Подпись и дата | Взам.инв.№

3.№ 710 ротапринт стр. 100 ПКП 88г.

1. Общая часть

1.1. Исследование уровней шумов и вибраций от работы оборудования продовольственных магазинов, встроенных в жилые дома, и разработка типовых чертежей мероприятий по шумоглушению серия 2.140-КР-2 выполнены отделом вибро-акустической защиты института „Ленниилпроект" на основании решения Исполкома Ленсовета от 13.11.80г. №755 в соответствии с планом научно-исследовательских и опытно-конструкторских работ на 1981 год и заказом № 121 Жилищного Управления Исполкома Ленгорсовета.

1.2. Серия 2.140-КР-2 состоит из выпуска 1 – „Плавающий" пол. Узлы и детали. Предназначается для применения в проектах комплексного капитального ремонта.

2. Краткое описание содержания и назначение выпуска

2.1. В первом выпуске приведена конструкция „плавающего" пола по грунту, по панелям перекрытия и на перекрытии по металлическим балкам.
Даны узлы виброизоляции сточного трапа, стояка и примыкания пандуса к железобетонной плите „плавающего" пола.
Назначение выпуска – дать типовое решение, сократить графические работы.

3. Указания по приемке работ

3.1. Все скрытые работы (устройство и надежная гидроизоляция упругого основания, выполнение монолитной плиты с нижним и верхним армированием, очистка 100 мм зазора по периметру плиты и заливка зазора мягким битумом, виброизоляция трапов и стояков) должны приниматься с составлением акта о качественном выполнении.

4. Общие указания

4.1. Все деревянные детали должны иметь глубокую пропитку антипиренами, металлические – защиту от коррозии.

4.2 Небрежное и некачественное выполнение работ приводит к резкому снижению эффективности проведенных мероприятий. Это должен помнить каждый исполнитель работ.

4.3. При устройстве „плавающих" полов на перекрытиях здания необходимо проверять несущую способность перекрытий, а в случае устройства их по грунту – проверять расчетное сопротивление грунта

4.4. Замена материалов без предварительного согласования с отделом ВЛЗ не допускается.

Н.контр.	Галинец		25.5.81	2.140-КР-2.1.002	
Разработ.	Сборщиков		20.5.81	Пояснительная записка	Стадия: Р; Лист: 1; Листов: 1
Проверил	Васильева		–и–		Проектный институт ЛЕНИИЛПРОЕКТ
Рук.сект.	Васильева		–и–		
Гл.спец.	Кузьмина		–и–		
Нач.отд.	Свищ		–и–		

Инв.№ подл. | Подпись и дата | Взам.инв.№ | Инв.№ дубл. | Подпись и дата

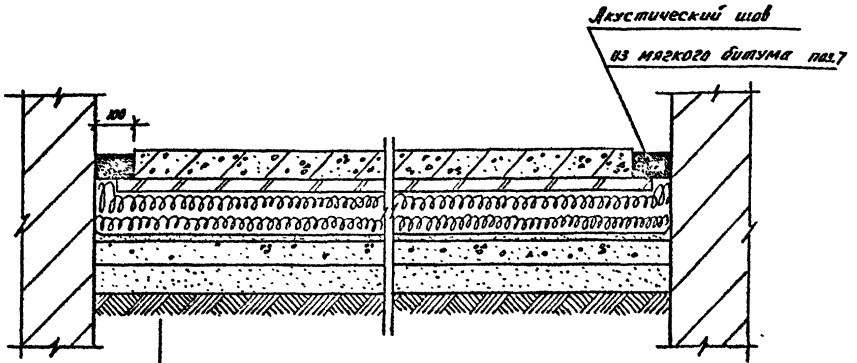

Железобетонная плита δ=70 мм поз.1.2

Два слоя рубероида с проклейкой швов битумом поз.3

Древесно-стружечная плита δ=21 мм поз.5

Минераловатные плиты ПП-125
δ=140 мм (в необжатом состоянии) поз.4

Два слоя рубероида с проклейкой швов битумом

Цементная стяжка δ=20 мм поз.6

Существующий пол по грунту

Материалы подсчитаны на 1 м² „плавающего" пола.

Поз.	Обозначение	Наименование	Кол.	Масса кг	Примечание
1	ГОСТ 7473-76	Бетон М 150	0.07	154	м³
2	ГОСТ 8478-66	Рулонная сетка 100/100 5/5	2	7	м²
3	ГОСТ 10923-76	Рубероид	4.5	5.4	м²
4	ГОСТ 9573-72	Минераловатн. плита ПП-125	0.14	17.5	м³
5	ГОСТ 10632-77	Древесно-струж. плита	0.021	14.7	м³
6	—	Цементная стяжка	0.02	38	м³
7	ГОСТ 6617-76	Битум	0.005	7	м³

Н. контр.	Голинец	[signature]	25.5.81
Разраб.	Маркова	[signature]	4.5.81
Провер.	Свиридов	[signature]	20.5.81
Рук. сект	Васильева	[signature]	-"-
Гл. спец	Кузьмина	[signature]	-"-
Нач. отд.	Свищ	[signature]	-"-

2.140-КР-2.1.003

Устройство „плавающего" пола по грунту.

Стадия	Лист	Листов
Р	1	1

Проектный институт
ЛЕНЖИЛПРОЕКТ

Инв. № подл. | Подпись и дата | Взам. инв. №

3.№ 710 ротапринт тир. 100 ПЖП 88г.

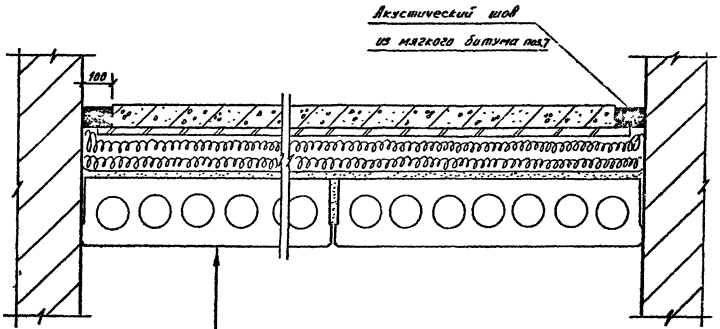

Железобетонная плита δ=70 мм поз. 1.2

Два слоя рубероида с проклейкой швов битумом поз. 3

Древесно-стружечная плита δ=21 мм поз. 5

Минераловатные плиты ПП-125

δ=140 мм (в необжатом состоянии) поз. 4

Два слоя рубероида с проклейкой швов битумом поз. 3

Цементная стяжка δ=20 мм поз. 6

Железобетонные пустотные настилы

Н.контр.	Голинец	[подпись]	26.5.81
Разраб	Моркова	[подпись]	6.5.81
Провер.	Свиридов	[подпись]	20.5.81
Рук.сект.	Васильева	[подпись]	-"-
Гл.спец	Кузьмина	[подпись]	-"-
Нач.отд.	Свищ	[подпись]	-"-

2.140-КР-2.1.004

Устройство „плавающего" пола по пустотному настилу перекрытия

Стадия	Лист	Листов
Р	1	1

Проектный институт ЛЕНЖИЛПРОЕКТ

Инв. № подл. 1852 | Подпись и дата | Взам. инв. №

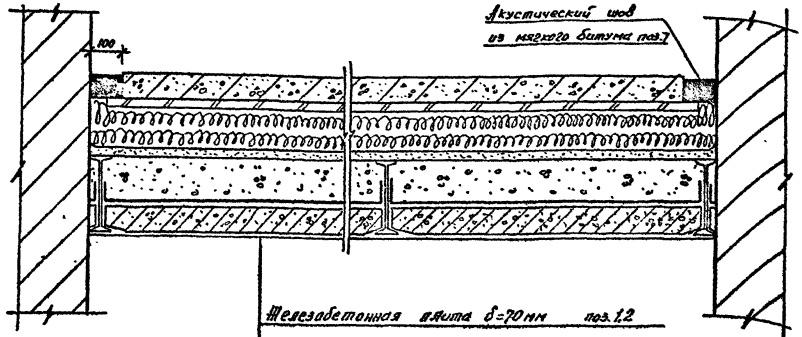

Железобетонная плита δ=70 мм поз.1,2

Два слоя рубероида с проклейкой швов битумом поз.3

Древесно-стружечная плита δ=21 мм поз.5

Минераловатные плиты ПП-125

δ=140 мм (в необжатом состоянии) поз.4

Два слоя рубероида с проклейкой швов битумом поз.3

Цементная стяжка δ=20 мм поз.6

Существующее перекрытие

Н. контр.	Галинец	[illegible]	25.5.81
Разраб.	Маркова	[illegible]	26.3.81
Провер.	Свиридов	[illegible]	20.5.81
Рук. сек.	Васильева	[illegible]	—"—
Гл. спец.	Кузьмина	[illegible]	—"—
Нач. отд.	Свищ	[illegible]	—"—

2.140-КР-2.1.005

Устройство „плавающего" пола по железобетонному перекрытию по металлическим балкам.

Стадия	Лист	Листов
Р	1	1

Проектный институт ЛЕНИНГРАДПРОЕКТ

Инв. № подл. | Подпись и дата | Взам. инв. №

З.М 710 ротапринт тир. 100 ПКП 88г.

1 – 1

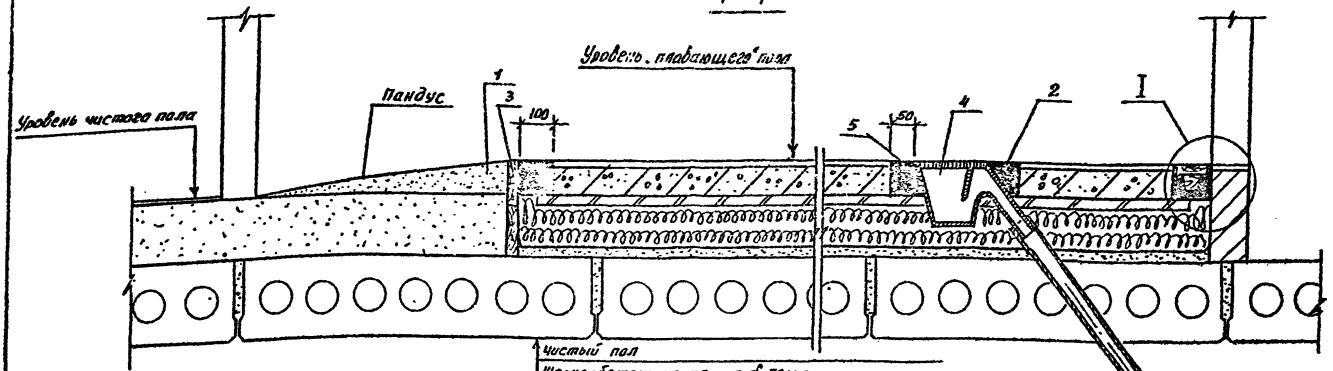

Чистый пол
Железобетонная плита δ=70мм
Два слоя руберойда
Древесно-струж. плита δ=21мм
Минераловатн. плита ПП-125 δ=140 (до обжатия)
Два слоя руберойда
Цементная стяжка δ=28мм.
Железобетонные пустотные настилы

План

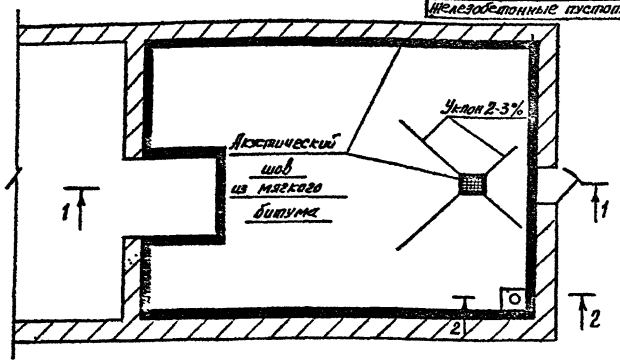

1. Узел I см. черт. 2.140-КР-2.1.008
2. Разрез 2-2 см. черт. 2.140-КР-2.1.007

Поз.	Обозначение	Наименование	Кол.	Масса кг	Примечание
1	ГОСТ 7473-76	Бетон М 150	–	–	Определить по месту
2	ГОСТ 6617-76	Битум	–	–	-"-
3	ГОСТ 8486-66	Доска 25×80	–	–	-"-
4	Существующий	Трап	–	–	
5	ГОСТ 7251-77	Линолеум	–	–	-"-

Н. контр.	Голинец	[signature]	25.5.81
Разраб.	Маркова	[signature]	12.5.81
Провер.	Свиридов	[signature]	-"-
Рук. сект.	Васильева	[signature]	-"-
Гл. спец.	Кузьмина	[signature]	-"-
Нач. отд.	Свищ	[signature]	-"-

2.140-КР-2.1.006

Примыкание пандуса к „плавающему" полу. Установка сточного трапа в помещении с „плавающим" полом.

Стадия	Лист	Листов
Р	1	1

Проектный институт ЛЕНЖИЛПРОЕКТ

Инв. № подл. 1852 | Подпись и дата | Взам. инв. №

2-2 (см. черт. 2.140-КР-2.1.006)

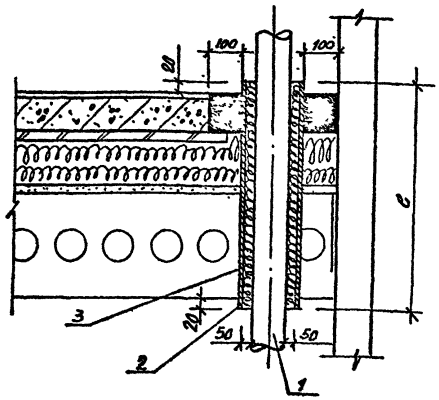

Поз.	Обозначение	Наименование	Кол.	Масса кг	Примеч.
1	Существующая	Труба	—	—	
2	Битуминизиров. пакля	Конопатка	—	—	Определить по месту
3	ГОСТ 19904-74	Гильза	—	—	-"-

2.140-КР-2.1.007

Н.контр	Галинец		15.81
Разраб	Маркова		15.81
Проверил	Свиридов		15.81
Рук.сект	Васильева		-"-
Гл.спец	Кузьмина		-"-
Нач.отд	Свищ		-"-

Узел проводки трубопровода сквозь „плавающий" пол и перекрытие

Стадия	Лист	Листов
Р	1	1

Проектный институт ЛЕННИИПРОЕКТ

Инв.№ подл. | Подпись и дата | Взам.инв.№

Инв. № 710 разработан впер. 1000 ЦНИИЭП 888

Узел I (см. черт. 2.140-КР-2.1.006)

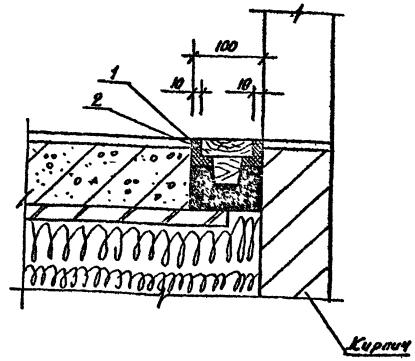

Поз.	Обозначение	Наименование	Кол.	Масса кг	Примеч.
1	ГОСТ 7338-77	Резина технич. 6×10 мм	—	—	Определ. по месту
2	2.140-КР-2.1.008.01	Закладная доска	1	—	шт.

2.140-КР-2.1.008

Н.контр	Галинец		15.81
Разраб.	Маркова		15.81
Провер	Свиридов		-"-
Рук.сект	Васильева		-"-
Гл.спец	Кузьмина		-"-
Нач.отд	Свищ		-"-

Узел примыкания „плавающего" пола к дверному проему

Стадия	Лист	Листов
Р	1	1

Проектный институт ЛЕННИИПРОЕКТ

Инв.№ подл. | Подпись и дата | Взам.инв.№

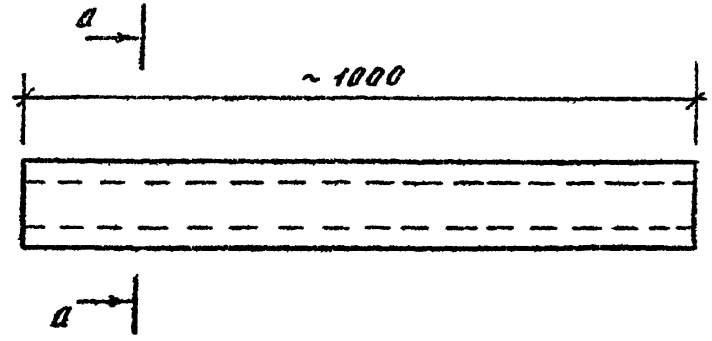

а – а
М 1:2

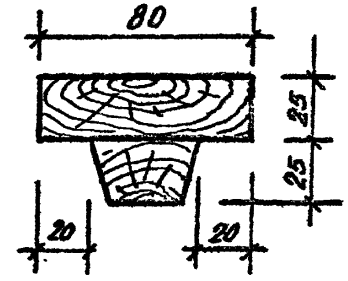

Длина закладной доски должна быть уточнена на месте и должна равняться ширине дверного проёма

				2.140-КР-2.1.008.01		
				Закладная доска	Стадия	Масса	Масштаб
Н. контр	Галинец	Галинец	15.5.81		Р	1.8	1:5 1:2
Разраб.	Денисова	Денис	15.5.81		Лист 1	Листов 1	
Провер	Свиридов	Свиридов	-"-				
Рук.сект.	Васильева	Васильева	-"-	Доска 25×80 ГОСТ 8486-66	Проектный институт ДЕНЖИЛПРОЕКТ		
Гл.спец	Кузьмина	Кузьмина	-"-				

Взам. инв. N | Подпись и дата | Инв. N подл.

З.№ 710 ротапринт тир. 100 ЛЖП 88г.

gost.e-ecolog.ru