ТИПОВОЙ ПРОЕКТ
902-2-382.84

ОТСТОЙНИК КАНАЛИЗАЦИОННЫЙ РАДИАЛЬНЫЙ ВО ВЗРЫВОЗАЩИЩЕННОМ ИСПОЛНЕНИИ ДИАМЕТРОМ 40м

Альбом II

Изделия

19773 - 02

gost.e-ecolog.ru

Привязан

ЦЕНТРАЛЬНЫЙ ИНСТИТУТ
ТИПОВОГО ПРОЕКТИРОВАНИЯ ГОССТРОЯ СССР
МИНСКИЙ ФИЛИАЛ

г. Минск 220600 ул. К. Маркса 32
Сдано в печать 27.09 1984 г.
Заказ №500 тираж 360 экз.
Инв. №19773/2 цена 1-03

ТИПОВОЙ ПРОЕКТ
902-2 382.84

ОТСТОЙНИК КАНАЛИЗАЦИОННЫЙ РАДИАЛЬНЫЙ ВО ВЗРЫВОЗАЩИЩЕННОМ ИСПОЛНЕНИИ ДИАМЕТРОМ 40 м

Альбом II

Состав проекта.

Альбом I	Технологическая часть, строительная часть, электрооборудование и автоматика.
Альбом II	Изделия
Альбом III	Ведомость потребности в материалах.
Альбом IV	Спецификации оборудования. Показатели результатов применения научно-технических достижений в строительных решениях проекта.
Альбом V	Сметы

РАЗРАБОТАН
ПРОЕКТНЫМ ИНСТИТУТОМ
СОЮЗВОДОКАНАЛПРОЕКТ

Главный инженер института Самохин В.Н.
Главный инженер проекта Гит Ф.М.

Технические решения утверждены
Главпромстройпроектом Госстроя СССР
письмом №19/6-488 от 13.02.1981г
Рабочая документация введена
в действие Б/п Союзводоканалниипроект
приказ № 156 от 13.07.1984 года

Привязан:

Инв. №

Содержание альбома

Обозначение	Наименование	Стр.	Примечание
	Содержание листов альбома	2	
902-2-382.84- КЖИ-ТТ	Технические требования	3	
	отстойник		
КЖИ-ПСЦ3-42-1а	Панель ПСЦ-3-42-1а	4	
КЖИ-ПСЦ3-42-1а/1	Панель ПСЦ-3-42-1а/1	4	
КЖИ-ПСЦ3-42-1а/2	Панель ПСЦ-3-42-1а/2	5	
КЖИ-ЗД1	Изделие закладное ЗД1	5	
КЖИ-РС01	Ригель РС01	6	
КЖИ-М1	Соединительное изделие М1	6	
КЖИ-ПС01, ПС02	Соединительные изделия ПС01, ПС02	7	
КЖИ-ЛТ1	Лоток Лт1 (Вариант I)	8	
КЖИ-ЛТ1	То же (Вариант II)	9	
КЖИ-ЛТ1	" (Вариант III)	10	
КЖИ-ЛТ1-С1	Сетка арматурная С1 (Вариант I)	11	
КЖИ-ЛТ1-С2	То же С2 (Вариант I)	11	
КЖИ-ЛТ1-С3	" С3 (Вариант II)	12	
КЖИ-ЛТ1-С1	" С1 (Вариант II)	12	
КЖИ-ЛТ1-С2	" С2 (Вариант II)	13	
КЖИ-ЛТ1-С3	" С3 (Вариант II)	13	
КЖИ-ЛТ1-С1	" С1 (Вариант III)	14	
КЖИ-ЛТ1-С2	" С2 (Вариант III)	14	
КЖИ-ЛТ1-С3	" С3 (Вариант III)	15	
КЖИ-ЛТ1-ЗД1	Изделие закладное ЗД1	15	
КЖИ-ДМ1-Кр1	Каркас плоский Кр1	16	
КЖИ-ОПМ1-С1	Сетка арматурная С1	17	
КЖИ-ОПМ1-ЗД1	Изделие закладное ЗД1	17	

Обозначение	Наименование	Стр.	Примечание
КЖИ-ОПМ1-КП1	Каркас пространственный КП1	18	
КЖИ-ОПМ-КП1-КР1	Каркас плоский Кр1	18	
КЖИ-ОПМ1-КП	Каркас пространственных КП2	19	
КЖИ-ОПМ1-КП2-КР2	Каркас плоский Кр2	19	
КЖИ-М2	Соединительное изделие М2	20	
КЖИ-М3	Изделие закладное М3	20	
	Распределительная чаша (Вариант II,III)		
КЖИ-МН1	Изделие закладное МН1	21	
КЖИ-МН2	То же МН2	21	
	Распределительная чаша (Вариант III)		
КЖИ-МН3	ограждение МН3	22	
КЖИ-ЗД1	Изделие закладное ЗД1	22	
КЖИ-ЗД2	То же ЗД2	23	
КЖИ-ЗД3	" ЗД3	23	
	Нефтесборный колодец		
КЖИ-КС1	Кожух стальной КС1	24	
КЖИ-П2	Плита перекрытия П2	25	
	Колодец для выпуска осадка		
КЖИ-КЦП1	Плита перекрытия КЦП1	25	
КЖИ-КС1	Кожух стальной КС1	24	

Привязан:

Инв.№

Альбом II

Технические требования

1. Требования к изготовлению арматурных и закладных изделий.

1.1. Плоские арматурные сетки и каркасы следует изготавливать при помощи контактной точечной сварки.
Сварку следует производить во всех точках пересечения стержней.

1.2. Сварку следует производить в соответствии с ГОСТ 14098-68 „Соединения сварные арматуры железобетонных изделий и конструкций. Контактная сварка. Основные типы и конструктивные элементы" и „Инструкцией по сварке соединений арматуры и закладных деталей железобетонных конструкций" СН 393-78.

1.3. Для точного соблюдения всех размеров изготавление сеток и каркасов следует производить в кондукторах.

1.4. Закладные изделия следует изготавлять в соответствии с ГОСТ 10922-75 „Арматура и закладные детали сварные для железобетонных конструкций." Технические требования и методы испытаний" СН 393-78.

1.5. Сварку тавровых соединений круглых стержней с листовым прокатом в закладных изделиях следует выполнять под флюсом.

1.6. Плоские каркасы собирать в пространственные следует при помощи сварки или вязальной проволоки.

1.7. Все закладные и соединительные изделия перед установкой в опалубку металлизируются алюминием слоем 150 ÷ 200 м по опескоструенной поверхности. Металлизация должна осуществляться в заводских условиях на стационарных установках. Все рабочие сварные швы после окончания сварочных работ защищаются алюминиевым покрытием способом металлизации распылением.

2. Требования к изготовлению сборных железобетонных конструкций.

2.1. Сборные железобетонные лотки и панели выполняются из бетона М200 по прочности, В8 по водопроницаемости, на сульфатостойком портландцементе. Марка бетона по морозостойкости выбирается в соответствии с таблицей в альбоме I (стр 16)

2.2. Материалы для приготовления бетона должны отвечать требованиям ГОСТ 10268-80 „Заполнители для тяжелого бетона. Технические требования ГОСТ 22266-76. „Сульфатостойкие цементы. Технические условия."

2.3. Общие требования по изготовлению сборных железобетонных лотков и панелей приводятся в серии 3.900-3 вып. 1/82.

			ТП 902-2-38284-КЖИ-ТТ		
Ст. инж.	Корнилова		Технические требования.	Стадия	Лист	Листов
Рук. бр.	Станина			Р	1	
Рил	Гольдина			Госстрой СССР	
Нач. отд.	Альтшулер			СОЮЗВОДОКАНАЛПРОЕКТ г. Москва	

Копировал: Дяденко 19773-02 4 Формат А3

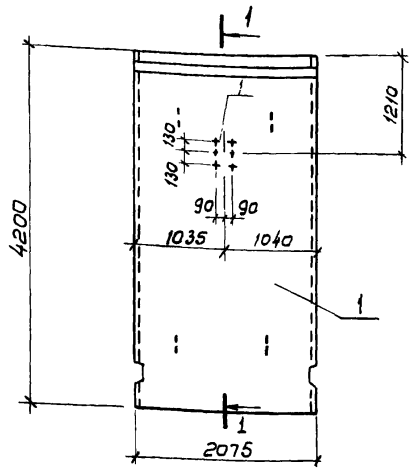

Формат	Зона	Поз	Обозначение	Наименование	Кол.	Примечание
				Документация		
			Серия 3.900-3 вып. 5	Панели стеновые для		
				цилиндрических сооружен.		
				Сборочные единицы		
А3		1	Серия 3.900-3 вып.5 ч. 1,2	Стеновая панель ПСЦ3-42-1	1	
А4		2	ТП 902-2-382.84-КЖИ-ЗД1	Закладное изделие ЗД1	1	

Привязан

Инв. N

Н. контр.	Корнилова		ТП 902-2-382.84-КЖИ-ПСЦ3-42-1а
Нач. отд.	Альтшуллер		Панель ПСЦ3-42-1а
Гип	Гольдина		Стадия: Р; Масса: 4100 кг; Масштаб: 1:50
Рук. бр.	Станина		Лист; Листов 1
Ст. инж.	Корнилова		Росстрой СССР СОЮЗВОДОКАНАЛПРОЕКТ г. Москва
Инж.	Петропавловская		

Альбом II

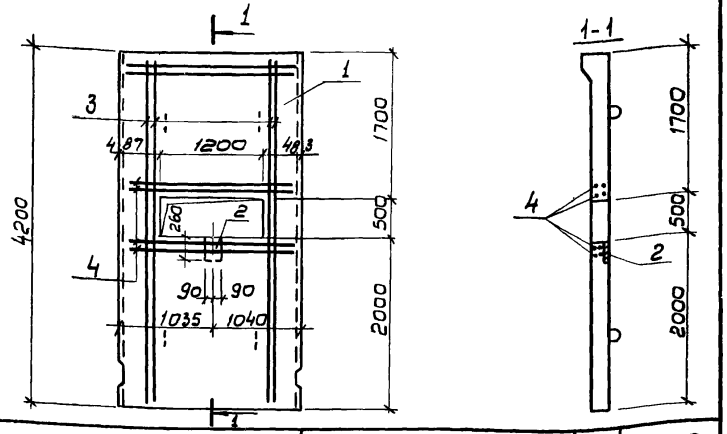

Формат	Зона	Поз.	Обозначение	Наименование	Кол.	Примечания
				Документация		
			Серия 3.900-3 вып. 5	Панели стеновые для		
				цилиндрических сооружений		
				Сборочные единицы		
А3		1	Серия 3.900-3 вып.5 ч.1,2	Стеновая панель ПСЦ3-42-1		
А4		2	ТП 902-2-382.84-КЖИ-ЗД1	Изделие закладное ЗД-1	1	
				Детали		
Б4		3	ТП 902-2-382.84-КЖИ-ПСЦ3-42-1а/1.01	ф12 А III ГОСТ 5781-82 ℓ = 4100	4	3,7 кг
Б4		4	02	ф12 А III ГОСТ 5781-82 ℓ = 2000	4	1,8 кг

Привязан

Инв. N

Взам. инв. N

Подпись и дата

Инв. N подл.

Н. контр.	Корнилова		ТП 902-2-382.84-КЖИ-ПСЦ3-42-1а/1
Нач. отд.	Альтшуллер		Панель ПСЦ3-42-1а/1
Гип	Гольдина		Стадия: Р; Масса: 4100 кг; Масштаб: 1:50
Рук. бр.	Станина		Лист; Листов 1
Ст. инж.	Корнилова		Росстрой СССР СОЮЗВОДОКАНАЛПРОЕКТ г. Москва
Инж.	Петропавловская		

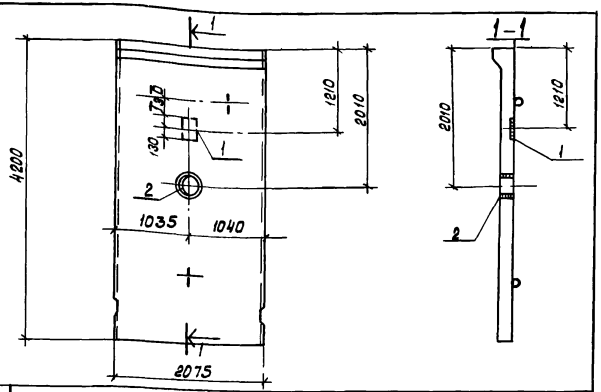

Формат	Зона	Поз.	Обозначение	Наименование	Кол.	Примечание
				Документация		
			Серия 3.900-3 вып.5	Панели стеновые для		
				цилиндрических сооружений		
				сборочные единицы		
А3		1	Серия 3.900-3 вып. 5,4,1;2	Стеновая панель ПСЦ3-42-1	1	
А4		2	ТП 902-2-382.84-КЖИ-3Д1	Изделие закладное 3Д1	1	
А3		3	Серия 3.901-5	Сальник Ду300 ℓ=200	1	

Привязан:

Инв. N1

Н. Контр.	Корнилова		
Нач. отд.	Альтшуллер		
Гип	Гольдина		
Рук. бр.	Станина		
Ст. инж.	Корнилова		
Инж.	Петропавловская		

ТП902-2-382.84-КЖИ-ПСЦ3-42-1/2

Панель ПСЦ3-42-1а/2

Стадия	Масса	Масштаб
Р	4100кг.	1:50
Лист	Листов 1	

Госстрой СССР
СОЮЗВОДОКАНАЛПРОЕКТ
г. Москва

Формат А4

Альбом II

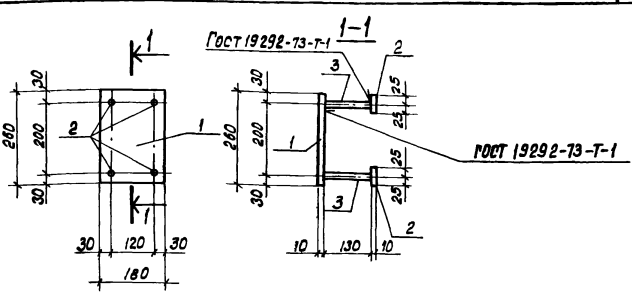

Формат	Зона	Поз.	Обозначение	Наименование	Кол.	Примечание
				Документация		
А3			ТП902-2-382.84- КЖИ-ТТ	Технические требования		
				Детали		
Б4		1	ТП 902-2-382.84-КЖИ-3Д1.01	Полоса 180×10 ГОСТ 103-76 / Вст3КП2-1 ГОСТ 535-79* ℓ=260	1	3.7кг
Б4		2	02	Полоса 50×10 ГОСТ 103-76 / Вст3КП2-1 ГОСТ 535-79* ℓ=50	4	0.2кг
Б4		3	03	ф16А III ГОСТ 5781-82 ℓ=140	4	0.2кг
Б4						

Привязан:

Инв. №

Н. Контр.	Корнилова		
Нач. отд.	Альтшуллер		
Гип	Гольдина		
Рук. бр.	Станина		
Ст. инж.	Корнилова		
Инж.	Петропавловская		

ТП902-2-382.84 - КЖИ - 3Д1

Стеновые панели
Изделие закладное
3Д1

Стадия	Масса	Масштаб
Р	5,3кг	1:10
Лист	Листов 1	

Госстрой СССР
СОЮЗВОДОКАНАЛПРОЕКТ
г. Москва

Инв. N подл. | Подпись и дата | Взам. инв. №

Копировал

19773-02 б

Формат А4

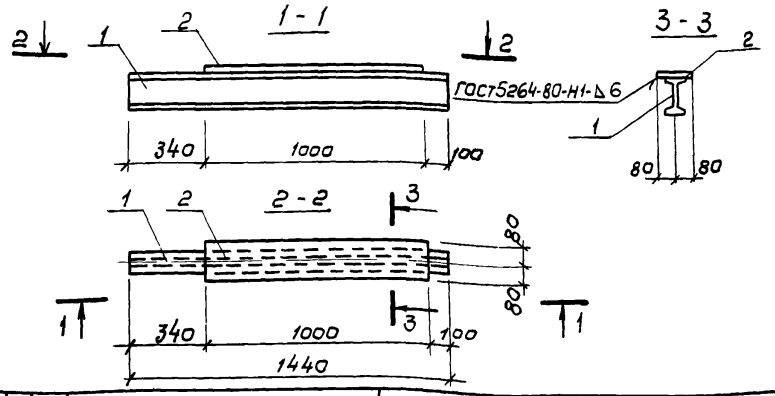

Формат	Зона	Поз.	Обозначение	Наименование	Кол.	Примечание
				Документация		
А3			ТП 902-2-382.84-КЖИ-ТТ	Технические требования		
				Детали		
Б4		1	ТП 902-2-382.84-КЖИ-РС01.01	Швеллер 16 ГОСТ 8240-72* / Вст3кп2-1 ГОСТ 535-79* ℓ=1440	1	20,4 кг
Б4		2	02	Полоса 160×10 ГОСТ 103-76 / Вст3кп2-1 ГОСТ 535-79* ℓ=1000	1	12,6 кг

Привязан

Инв. №

Н. контр.	Корнилова	
Нач. отд.	Альтшуллер	
Гип	Гольдина	
Рук. бр.	Станина	
Ст. инж.	Корнилова	
Инж.	Петропавловская	

ТП 902-2-382.84-КЖИ-РС01

Ригель РС01

Стадия	Масса	Масштаб
Р	33,0 кг	1:20
Лист	Листов 1	

Госстрой СССР
СОЮЗВОДОКАНАЛПРОЕКТ
г. Москва

Инв. № подл. | Подпись и дата | Взам. инв. №

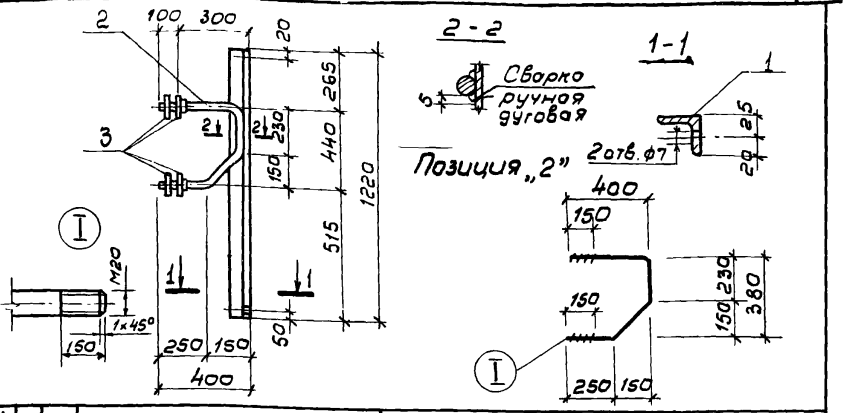

Формат	Зона	Поз.	Обозначение	Наименование	Кол.	Примечание
				Документация		
А3			ТП 902-2-382.84-КЖИ-ТТ	Технические требования		
				Детали		
Б4		1	902-2-382.84-КЖИ-М1.01	Уголок 50×50×5 ГОСТ 8510-72 / Вст3кп2-1 ГОСТ 535-79* ℓ=1220	1	4,6 кг
Б4		2	02	ф20 АI ГОСТ 5781-82 ℓ=1180	1	2,9 кг
				Стандартные изделия		
		3		Шайба ф20 ГОСТ 11371-78	4	0,02 кг
		4		Гайка М20 ГОСТ 5915-70	4	0,06 кг

Привязан

Инв. №

Н. контр.	Корнилова	
Нач. отд.	Альтшуллер	
Гип	Гольдина	
Рук. бр.	Станина	
Ст. инж.	Корнилова	
Инж.	Петропавловская	

ТП 902-2-382.84-КЖИ-М1

Соединительное изделие М1

Стадия	Масса	Масштаб
Р	6,5 кг	1:20
Лист	Листов 1	

Госстрой СССР
СОЮЗВОДОКАНАЛПРОЕКТ
г. Москва

Инв. № подл. | Подпись и дата | Взам. инв. №

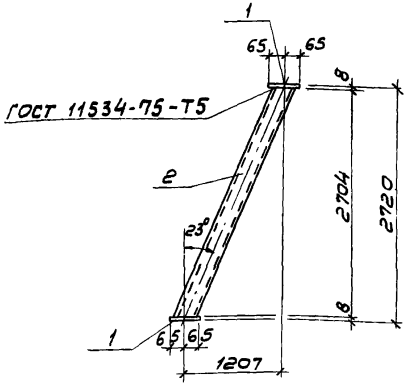

Формат	Зона	Поз.	Обозначение	Наименование	Кол.	Примечание
				Документация		
А3			ТП 902-2-382.84- КЖИ-ТТ	Технические требования		
				Детали		
Б4		1	ТП 902-2-382.84-КЖИ-ПС01.01	Полоса 130×8 ГОСТ 103-76 / Вст3кп2-1 ГОСТ 535-79* ℓ=130	2	1,1 кг
Б4		2	02	Труба 90 ГОСТ 3262-75* ℓ=3184	1	30,5 кг

Н. контр.	Корнилова		
Нач. отд.	Альтшуллер		
ГИП	Гольдина		
Рук. бр.	Станина		
Ст. инж.	Корнилова		

ТП 902-2-382.84-КЖИ-ПС01

Соединительное изделие ПС01.

Стадия	Масса	Масштаб
Р	32,7кг	
Лист	Листов	

Госстрой СССР
СОЮЗВОДОКАНАЛПРОЕКТ
г. Москва

Копировал В. Филиппова

Формат А3

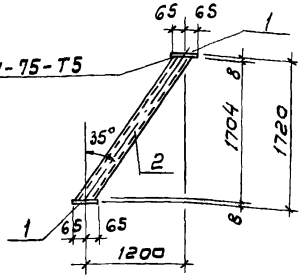

Формат	Зона	Поз.	Обозначение	Наименование	Кол.	Примечание
				Документация		
А3			ТП 902-2-382.84 - КЖИ-ТТ	Технические требования		
				Детали		
Б4		1	ТП 902-2-382.84- КЖИ-ПС02-01	Полоса 130×8 ГОСТ 103-76 / Вст3кп2 1 ГОСТ 535-79* ℓ=130	2	1,1 кг
Б4		2	02	Труба 90 ГОСТ 3262-75* ℓ=1852	1	17,7 кг

Инв. № подл. | Подпись и дата | Взам. инв. №

Н. контр.	Корнилова		
Нач. отд.	Альтшуллер		
ГИП	Гольдина		
Рук. бр.	Станина		
Ст. инж.	Корнилова		

ТП 902-2-382.84-КЖИ-ПС02

Соединительное изделие ПС02

Стадия	Масса	Масштаб
Р	17,7кг	

Госстрой СССР
СОЮЗВОДОКАНАЛПРОЕКТ
г. Москва

Копировал: В. Филиппова

Формат А3

1-1

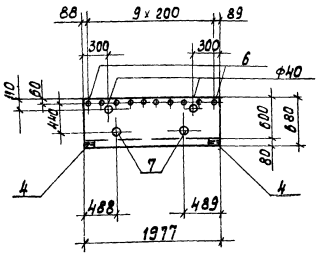

2-2, повернуто

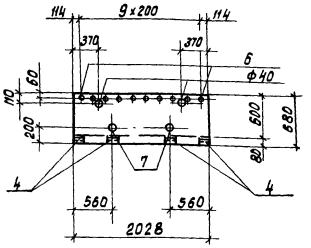

3-3, повернуто

М 1:50

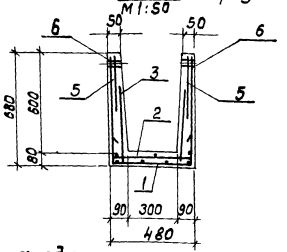

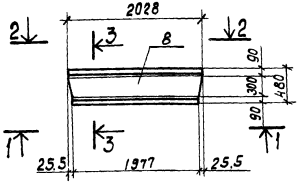

Формат	Зона	Поз.	Обозначение	Наименование	Кол.	Примечание
				Документация		
А3			ТП902-2-382.84 - КЖИ-ТТ	Технические требования		
				Сборочные единицы		
				Сетки арматурные		
А4		1	ТП902-2-382.84-КЖИ-ЛТ1-С1	С1	1	
А4		2	— КЖИ-ЛТ1-С2	С2	1	
А4		3	— КЖИ-ЛТ1-С3	С3	1	
А4		4	КЖИ-ЛТ1-ЗД1	Изделие закладное ЗД1	6	
А4		5	1.400-9 в.1	Строповочная петля УП1-4	4	
Б4		6	ТП 902-2-382.84-КЖИ-ЛТ1.01	Труба 15 ГОСТ 3262-75* d=50	20	0.06 кг
Б4		7	02	Труба 25 ГОСТ 3262-75* d=90	4	0.2 кг
				Материалы		
		8		Бетон М200, В-8 Мр3	0.24	м³

Ведомость расхода стали на один элемент, кг

Марка элемента	Изделия арматурные						Изделия закладные					Общий расход
	Арматура класса					Всего	Арм. класса	Прокат марки			Всего	
	AI		BpI				AIII	В.Ст.3 КП2-1				
	ГОСТ 6727-80						ГОСТ 5781-82	ГОСТ 8509-72*	ГОСТ 3262-75*			
	ф10	Ит020	ф4	ф5	Ит020		ф8	L75x6	тр. ду15	тр. ду25		
ЛТ1	4.8	4.8	1.4	6.9	8.3	13.1	2.4	8.4	1.2	0.8	12.8	25.9

Лоток выполняется в опалубке лотка ЛТ/а-6-3 по серии 3.900-3 вып. 8 ч.1

Привязан:

Инв. №

Н.контр.	Корнилова		
Нач.отд.	Альтшуллер		
ГИП	Гольдина		
Рук.гр.	Станина		
Ст.инж.	Корнилова		
Инж.	Петропавловская		

ТП902-2-382.84 -КЖИ-ЛТ1

Лоток ЛТ1 Вариант I

Стадия	Масса	Масштаб
Р	600 кг.	1:20
Лист	Листов 1	

Госстрой СССР СОЮЗВОДОКАНАЛПРОЕКТ г. Москва

Копировал: Доценко 19773-02 9 Формат А3

1-1

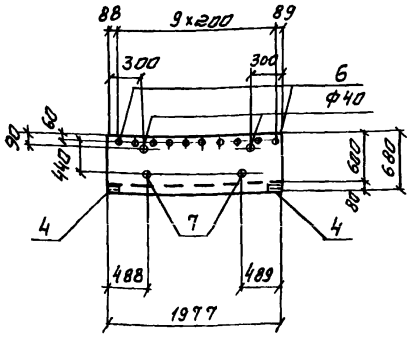

2-2 повернуто

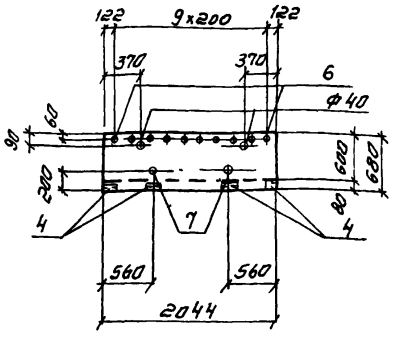

3-3 повернуто
М1:50

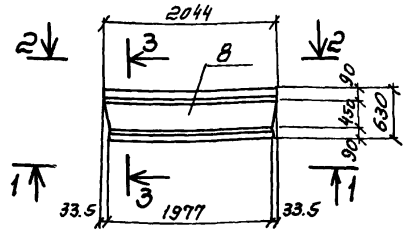

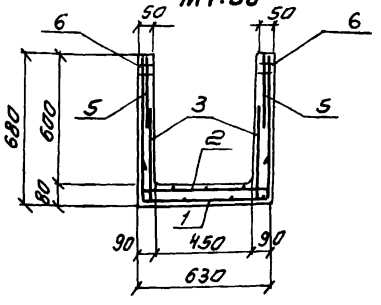

Формат	Зона	Поз	Обозначение	Наименование	Кол.	Примечание
				Документация		
А3			ТП 902-2-382.84 –КЖИ-ТТ	Технические требования		
				Сборочные единицы		
				Сетки арматурные		
А4		1	ТП 902-2-382.84- КЖИ-ЛТ1-С1	С1	1	
А4		2	КЖИ-ЛТ1-С2	С2	1	
А4		3	КЖИ-ЛТ1-С3	С3	2	
А4		4	КЖИ-ЛТ1-ЗД1	Изделие закладное ЗД1	6	
А4		5	1.400-9 В.1	Строповочная петля УП1-4	4	
Б4		6	ТП 902-2-382.84-КЖИ-ЛТ1.01	Труба 15 гост 3262-75* l=50	20	0.06 кг
Б4		7	02	Труба 25 гост 3262-75* l=90	4	0.2 кг
				Материалы		
		8		Бетон марки В-8 Мрз	0.36	м³

Ведомость расхода стали на один элемент. кг

Марка элемента	Изделия арматурные							Изделия закладные							Общий расход
	Арматура класса						Всего	Арм. класса	Прокат марки					Всего	
	5Вр1-200 5Вр1-200	4Вр1-200 5Вр1-200	AIII					AIII	ВСт3 кп2-1						
	ГОСТ 8478-81		ГОСТ 5781-82					ГОСТ 5781-82	ГОСТ 8.509-72*		ГОСТ 3262-75*				
			ф8					ф8	L75х6		Тр. ду15	Тр. ду25			
ЛТ1	2.7	3.8	3.2				9.7	2.4	8.4		1.2	0.8	12.8		22.5

Лоток выполняется в опалубке лотка ЛТ1а-6-4.5 по серии 3.900-3 вып. 8. т.1

Привязан

Инв. №

Н. контр.	Карнилова		
Нач. отд	Альтшуллер		
ГИП	Гальбина		
Рук. бр.	Станина		
Ст. инж.	Карнилова		
Инж.	Петрашевская		

ТП902-2-382.84-КЖИ-ЛТ1

Лоток ЛТ1
Вариант II

Стадия	Масса	Масштаб
Р	900кг	1:20
Лист	Листов 1	

Госстрой СССР
СОЮЗВОДОКАНАЛПРОЕКТ
г. Москва

Копировал Синицына

Формат А3

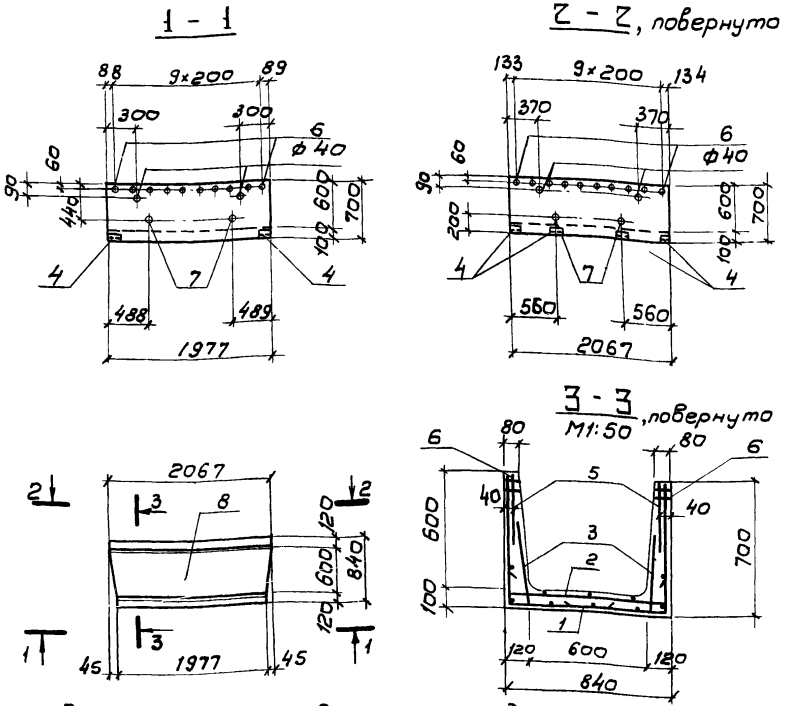

Формат	Зона	Поз.	Обозначение	Наименование	Кол.	Примечание
				Документация		
А3			ТП902-2-382.84- КЖИ-ТТ	Технические требования		
				Сборочные единицы		
				Сетки арматурные		
А4		1	ТП 902-2-382 84-КЖИ-ЛТ1-С1	С1	1	
А4		2	КЖИ-ЛТ1-С2	С2	1	
А4		3	КЖИ-ЛТ1-С3	С3	2	
А4		4	КЖИ-ЛТ1-ЗД1	Изделие закладное ЗД1	6	
А4		5	1.400-9 в.1	Строповочная петля УП1-6	4	
БУ		6	ТП 902-2-382.84-КЖИ-ЛТ1-01	Труба 15 ГОСТ 3262-75* l=60	20	0.06 кг
БУ		7	-02	Труба 25 ГОСТ 3262-75* l=120	4	0.2 кг
				Материалы		
		8		Бетон М200, В 8 Мрз ▭	0.41	м³

Ведомость расхода стали на один элемент, кг

Марка элемента	Изделия арматурные							Изделия закладные						Общий расход
	Арматура класса						Всего	Арм класса	Прокат марки				Всего	
	Г 5ВрI-200 / 5ВрI-200	Г 4ВрI-200 / 5ВрI-200	АIII					АIII	В ст3 кп2-1					
	ГОСТ 8478-81		ГОСТ 5781-82					ГОСТ 5781-82	ГОСТ 8509-72		ГОСТ 3262-75*			
			ф8					ф8	L 76×6		ТР dy15	ТР dy25		
ЛТ1	7,0		4,0				11,0	2,4	8,4		1,2	0,8	12,8	23,8

Лоток выполняется в опалубке лотка ЛТ1а-9-6 по серии 3.900-3 вып. 8 ч. 1

Привязан

Инв. N

Н.контр	Корнилова	Кор
Нач.отд.	Альтшуллер	[illegible]
ГИП	Гольдина	[illegible]
Рук.бр.	Станина	[illegible]
Ст.инж.	Корнилова	Кор
Инж.	Петропавловская	[illegible]

ТП 902-2-382.84-КЖИ-ЛТ1

Лоток ЛТ1
Вариант III

Стадия	Масса	Масшт.
Р	1025 кг	1:20
Лист	Листов 1	

Госстрой СССР
СОЮЗВОДОКАНАЛПРОЕКТ
г. Москва

Копировал: Филиппова 19773-02 11 Формат А4

Развертка

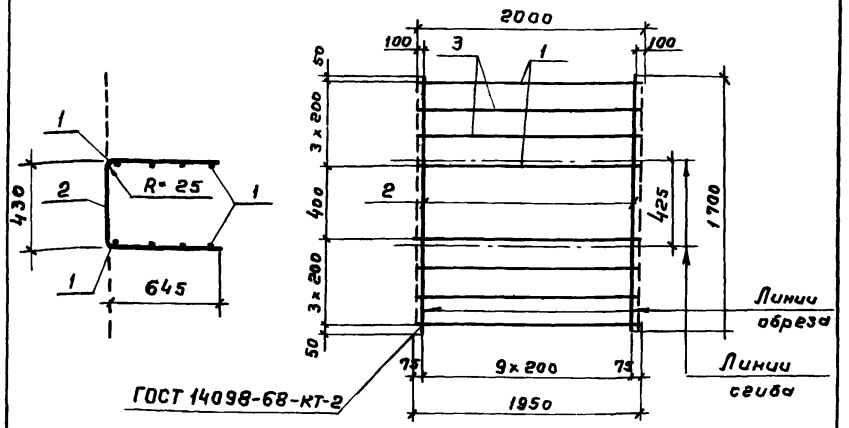

Формат	Зона	Поз.	Обозначение	Наименование	Кол.	Примечание
				Документация		
			ТП 902-2-382.84-КЖИ-ТТ	Технические требования		
				Детали		
		1	ТП 902-2-382.84-КЖИ-ЛТ1-С1.01	ф10 AI ГОСТ 5781-82 ℓ=2000	4	1,2 кг
		2	02	ф5 BpI ГОСТ 6727-80 ℓ=1700	10	0,2
		3	03	ф5 BpI ГОСТ 6727-80 ℓ=2000	4	0,3 кг

Привязан

Инв. №

Н.контр.	Кормилова		
Нач. отд.	Альтшуллер		
ГИП	Гольдина		
Рук. бр.	Станина		
Ст. инж.	Кормилова		
Инженер	Петроловодская		

ТП 902-2-382.84 - КЖИ-ЛТ1-С1

Сетка арматурная С1 Вариант I

Стадия	Масса	Масштаб
Р	8,0кг	
Лист	Листов 1	

Госстрой СССР
СОЮЗВОДОКАНАЛПРОЕКТ
г. Москва

Копировал Гольденбаум Формат А4

Альбом II

Развертка

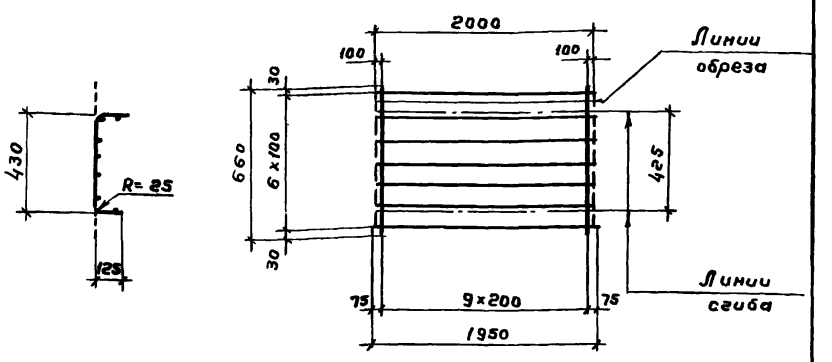

Привязан

Инв. №

Взам. инв. №

Подпись и дата

Инв. № подл.

Н.контр.	Кормилова		
Нач. отд.	Альтшуллер		
ГИП	Гольдина		
Рук. бр.	Станина		
Ст. инж.	Кормилова		
Инж.	Петроловодская		

ТП 902-2-382.84 - КЖИ-ЛТ1-С2

Сетки арматурная С2 Вариант I

Стадия	Масса	Масштаб
Р	1,6кг	
Лист	Листов 1	

С $\frac{4BpI-100}{5BpI-200}$ 660 ГОСТ 8478-81 ℓ = 2000

Госстрой СССР
СОЮЗВОДОКАНАЛПРОЕКТ
г. Москва

19773-02 12

Копировал Гольденбаум Формат А4

Развертка

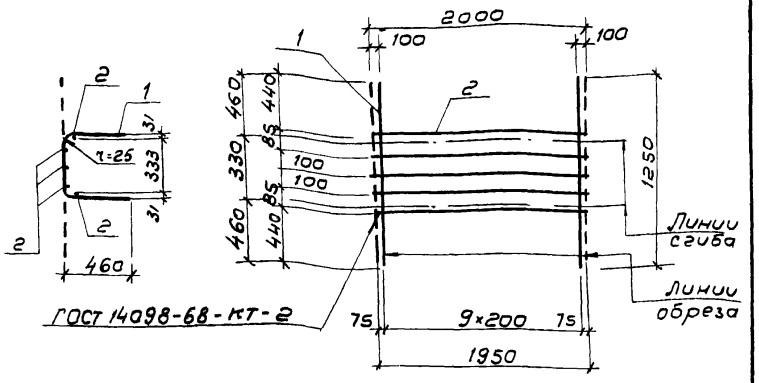

Формат	Зона	Поз.	Обозначение	Наименование	Кол.	Примечание
				Документация		
А3			ТП 902-2-382.84.КЖИ-ТТ	Технические требования		
				Детали		
Б4		1	ТП 902-2-382.84-КЖИ-ЛТ1-С3.01	ф5 ВрI ГОСТ 6727-80 ℓ=1250	10	0.2 кг
Б4		2	02	ф5 ВрI ГОСТ 6727-80 ℓ=2000	5	0.3 кг

Привязан

Инв. N

Н.контр.	Корнилова	
Нач.отд.	Альтшуллер	
Гип	Гольдина	
Рук. бр.	Станина	
Ст. инж.	Корнилова	
Инж.	Петропавловская	

ТП 902-2-382.84 - КЖИ - ЛТ1 - С3

Сетка арматурная С3
Вариант I

Стадия	Масса	Масштаб
Р	3,6кг	
Лист 1	Листов 1	

Госстрой СССР
СОЮЗВОДОКАНАЛПРОЕКТ
г. Москва

Копировал Филиппова Формат А4

Альбом II

Развертка

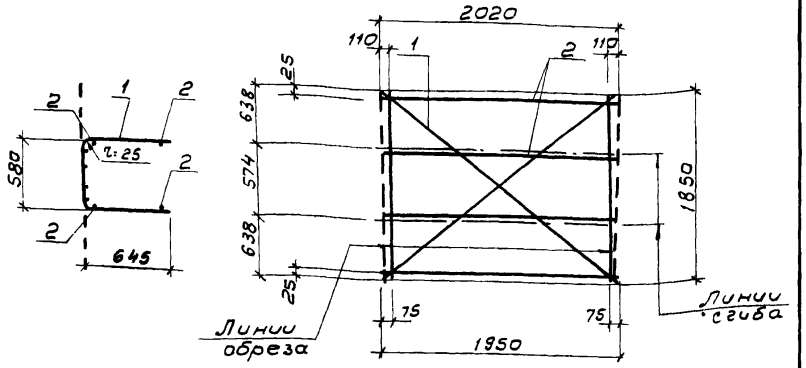

Формат	Зона	Поз.	Обозначение	Наименование	Кол.	Примечание
				Документация		
А3			ТП 902-2-382.84.КЖИ-ТТ	Технические требования		
				Детали		
Б4		1	ТП 902-2-382.84.КЖИ-ЛТ1-С1.01	С 5ВрI-200 / 5ВрI-200 1850 ГОСТ 8478-81 ℓ=2020	1	2,7кг
Б4		2	02	ф8АIII ГОСТ 5781-82 ℓ=2020	4	0.8кг

Привязан

Инв N

Инв.№подл. | Подпись и дата | Взам.инв.N

Н.контр.	Корнилова	
Нач.отд.	Альтшуллер	
Гип	Гольдина	
Рук. бр.	Станина	
Ст. инж.	Корнилова	
Инж.	Петропавловская	

ТП 902-2-382.84 - КЖИ - ЛТ1 - С1

Сетка арматурная С1
Вариант II

Стадия	Масса	Масштаб
Р	5,9кг	
Лист 1	Листов 1	

Госстрой СССР
СОЮЗВОДОКАНАЛПРОЕКТ
г. Москва

Копировал Филиппова

Формат А4

Развертка

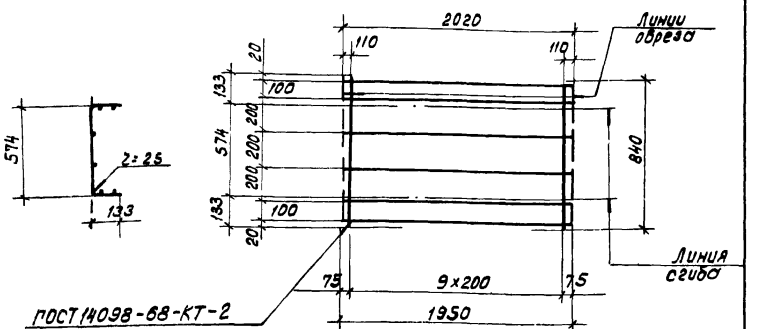

Привязан:

Инв. №

Н. контр.	Корнилова		
Нач. отд.	Альтшуллер		
ГИП	Гольдина		
Рук. бр.	Станина		
Ст. инж.	Корнилова		
Инж.	Петролюбская		

ТП 902-2-382.84 -КЖИ-ЛТ1-С2

Сетка арматурная С2
Вариант II

Стадия	Масса	Масштаб
Р	2.2кг	
Лист	Листов 1	

С $\frac{4 Вр I-(200)+100}{5 Вр I-(200)+100}$ 840 ГОСТ 8478-81

Госстрой СССР
СОЮЗВОДОКАНАЛПРОЕКТ
г. Москва

Копировал: Доценко

Формат А4

Альбом II

Развертка

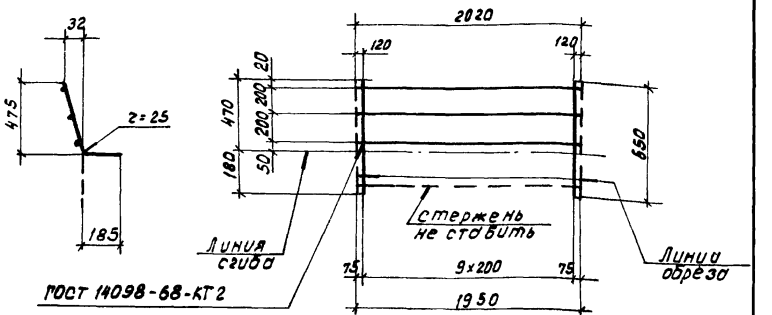

Привязан:

Инв. N

Н. контр.	Корнилова		
Нач. отд.	Альтшуллер		
ГИП	Гольдина		
Рук. бр.	Станина		
Ст. инж.	Корнилова		
Инж.	Петролюбская		

Инв. N подл. | Подпись и дата | Взам. инв. №

ТП 902-2-382.84 -КЖИ-ЛТ1-С3

Сетка арматурная С3
Вариант II

Стадия	Масса	Масштаб
Р	1.6кг	
Лист	Листов 1	

С $\frac{4 Вр I-(200)+100}{5 Вр I-200}$ 650 ГОСТ 8478-81

Госстрой СССР
СОЮЗВОДОКАНАЛПРОЕКТ
г. Москва

Формат А4

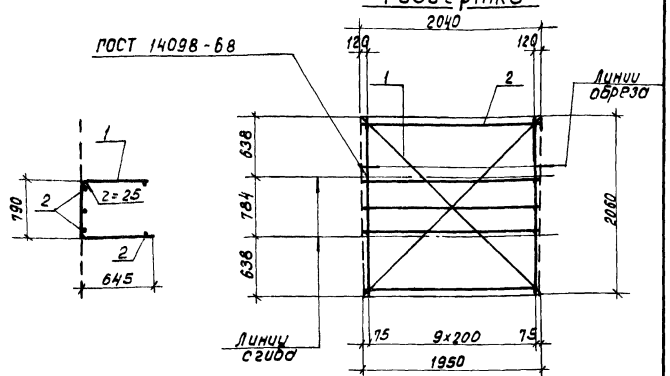

Формат	Зона	Поз.	Обозначение	Наименование	Кол.	Примечание.
				Документация		
А3			ТП902-2-382.84- КЖИ-ТТ	Технические требования		
				Детали		
Б4		1	ТП902-2-382.84 КЖИ-ЛТ1-С1.01	С $\frac{5Вр I-200}{5Вр I-200}$ 2060 ГОСТ 8478-81 Е=2040	1	3.0 кг
Б4		2	02	ф8А III ГОСТ 5781-82 Е=2040	5	0.8 кг

Привязан:

Инв. №

Н.Контр.	Корнилова	Кор	
Нач.отд.	Альтшуллер	[illegible]	
ГИП	Гольдина	[illegible]	
Рук.бр.	Станина	[illegible]	
Ст.инж.	Корнилова	Кор	
Инж.	Петропавловская	[illegible]	

ТП902-2-382.84 - КЖИ-ЛТ1-С1

Сетка арматурная С1
Вариант III

Стадия	Масса	Масштаб
Р	7.0кг.	

Лист | Листов 1

Госстрой СССР
СОЮЗВОДОКАНАЛПРОЕКТ
г. Москва

Альбом II

Взам. инв. №

Подпись и дата

Инв. N подл.

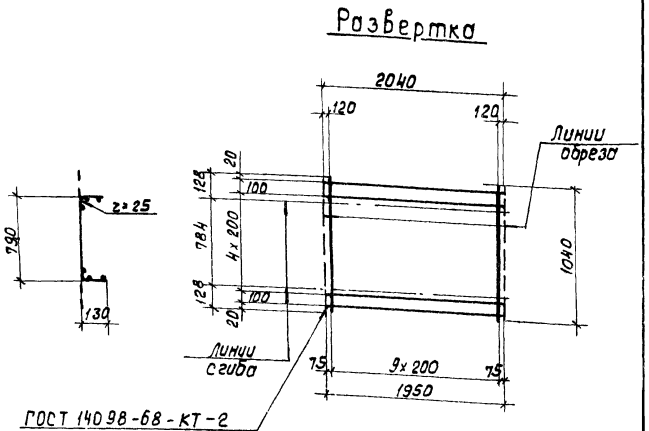

Привязан

Инв. N

Н.Контр.	Корнилова	Кор	
Нач.отд.	Альтшуллер	[illegible]	
ГИП	Гольдина	[illegible]	
Рук.бр.	Станина	[illegible]	
Ст.инж.	Корнилова	Кор	
Инж.	Петропавловская	[illegible]	

ТП902-2-382.84-КЖИ-ЛТ1-С2

Сетка арматурная С2
Вариант III

Стадия	Масса	Масштаб
Р	3.4кг	

Лист | Листов 1

С $\frac{4ВрI-(200)+100}{5ВрI-200}$ 1040 ГОСТ 8478-81

Госстрой СССР
СОЮЗВОДОКАНАЛПРОЕКТ
г. Москва

Развертка

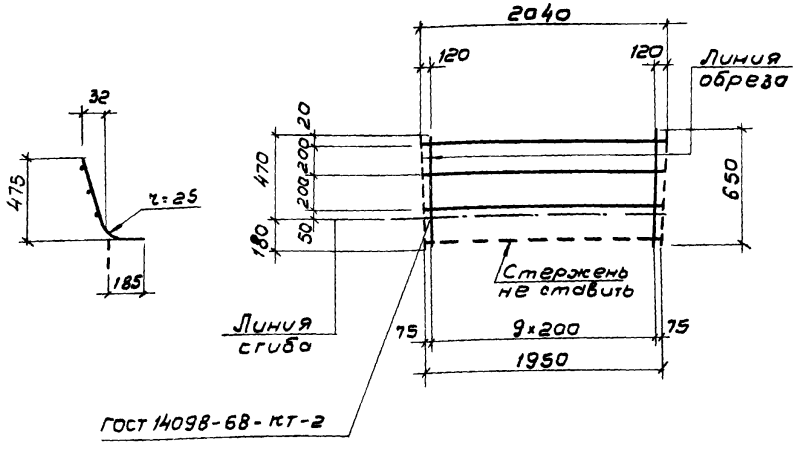

Альбом II

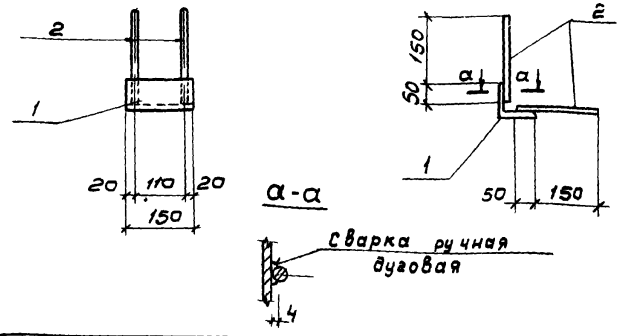

Формат	Зона	Поз.	Обозначение	Наименование	Кол.	Примечание
				Документация		
А3			ТП 902-2-382.84-КЖИ-ТТ	Технические требования		
				Детали		
Б4		1	ТП 902-2-382.84-КЖИ-ЛТ1-ЗД1.01	Уголок 75×75×6 ГОСТ 8509-72* / Ст3кп2-1 ГОСТ 535-79* ℓ=150	1	1,4 кг
Б4			02	⌀8А-III ГОСТ 5781-82 ℓ=200	4	0,1

Привязан

Инв. N

Взам. инв. N | Подпись и дата | Инв. N подл.

Н. контр.	Корнилова		ТП 902-2-382.84 - КЖИ - ЛТ1 - С3			
Нач. отд.	Альтшуллер		Сетка арматурная С3 Вариант III	Стадия	Масса	Масштаб
ГИП	Гольдина			Р	1.6 кг.	
Рук. бр.	Станина			Лист	Листов 1	
Ст. инж.	Корнилова		С 4 ВрI-200 / 5 ВрI-200 6 50 ГОСТ 8478-81	Госстрой СССР СОЮЗВОДОКАНАЛПРОЕКТ г. Москва		
Инж.	Петропавловская					

Привязан

Инв. N

Н. контр.	Корнилова		ТП 902-2-382.84 - КЖИ - ЛТ1 - ЗД1			
Нач. отд.	Альтшуллер		Изделие закладное ЗД1	Стадия	Масса	Масштаб
ГИП	Гольдина			Р	1.8 кг	1:10
Рук. бр.	Станина			Лист	Листов 1	
Ст. инж.	Корнилова			Госстрой СССР СОЮЗВОДОКАНАЛПРОЕКТ г. Москва		
Инж.	Петропавловская					

Копировал О. Филиппова Формат А4

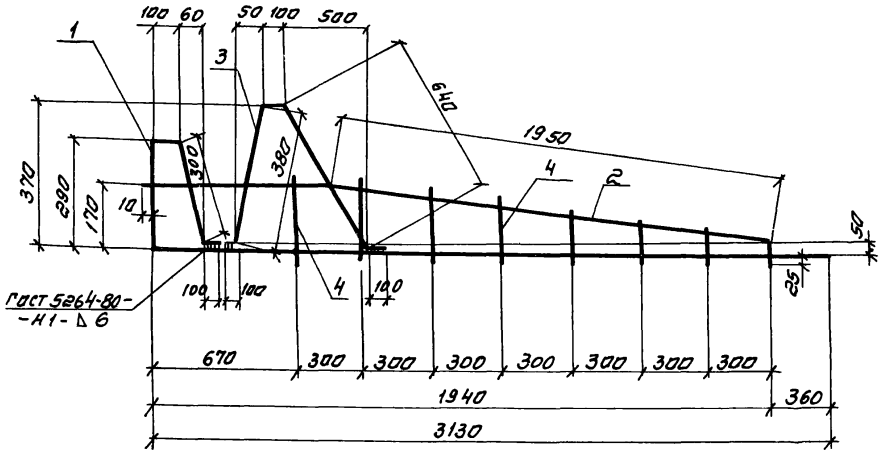

Формат	Зона	Поз	Обозначение	Наименование	Кол.	Примечание
				Документация		
А3			ТП 902-2-382.84-КЖИ-ТТ	Технические требования		
				Детали		
Б4		1	ТП 902-2-382.84-КЖИ-ДМ1-КР1.01	Фиг III ГОСТ 5781-82 ℓ=3920	1	2.4 кг
Б4		2	02	Фиг III ГОСТ 5781-82 ℓ=2800	1	1.7 кг
Б4		3	03	Фиг III ГОСТ 5781-82 ℓ=1320	1	0.8 кг
Б4		4	04	Фиг III ГОСТ 5781-82 $\ell_{ср}$=230	8	0.2 кг

Н.контр	Корнилова	
Нач.отд	Альтшуллер	
ГИП	Гольдина	
Рук.бр.	Станина	
Ст. инж.	Корнилова	
Инж.	Петрославская	

Привязан

Инв. №

ТП 902-2-382.84 КЖИ ДМ1-КР1

Каркас плоский КР1

Стадия	Масса	Масштаб
Р	6.5 кг	
Лист	Листов 1	

Госстрой СССР
Союзводоканалпроект
г. Москва

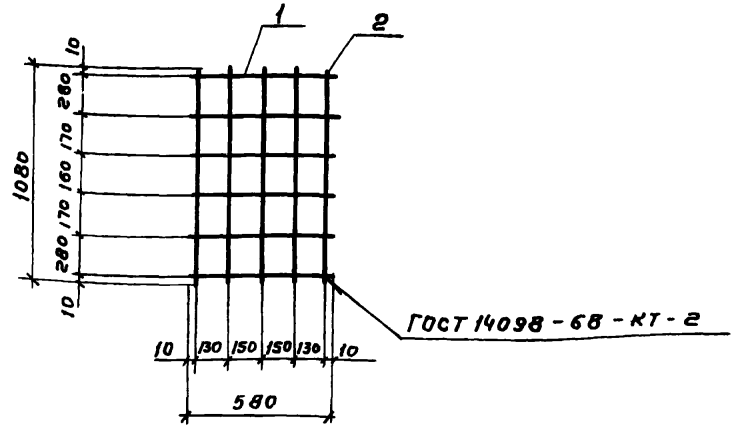

Формат	Зона	Поз.	Обозначение	Наименование	Кол.	Примечание
				Документация		
А3			ТП 902-2-382.84-КЖИ-ТТ	Технические требования		
				Детали		
Б Ч		1	ТП 902-2-382.84-КЖИ-ОПМ1-С1.01	ф6 AI ГОСТ 5781-82 ℓ=580	6	0,13 кг
Б Ч		2	02	ф6 AI ГОСТ 5781-82 ℓ=1080	5	0,24 кг

Привязан

Инв. №

Н. контр.	Корнилова		ТП 902-2-382.84-КЖИ-ОПМ1-С1
Нач. отд.	Альтшуллер		Сетка арматурная С1
ГИП	Гольдина		Стадия: Р; Масса: кг 1.98; Масштаб: б/м
Рук. бр.	Станина		Лист; Листов 1
Ст. инж.	Корнилова		Госстрой СССР СОЮЗВОДОКАНАЛПРОЕКТ г. Москва
Инжен.	Лазарева		

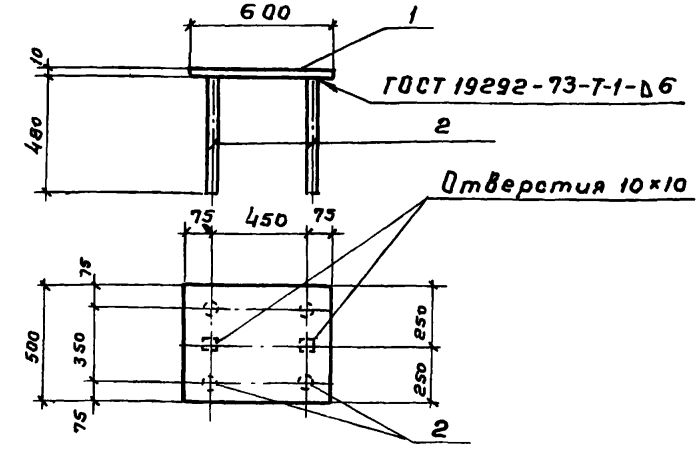

Формат	Зона	Поз.	Обозначение	Наименование	Кол.	Примечание
				Документация		
А3			ТП 902-2-382.84-КЖИ-ТТ	Технические требования		
				Детали		
Б Ч		1	ТП 902-2-382.84-КЖИ-ОПМ1-ЗД1.01	Полоса $\frac{100\times500\ ГОСТ\ 8270}{Вст3\ кп2-1\ ГОСТ\ 535-79^{**}}$ ℓ=600	1	21,2 кг
Б Ч		2	02	ф16 AIII ГОСТ 5781-82 ℓ=480	4	0,75 кг

Привязан

Инв. №

Н. контр.	Корнилова		ТП 902-2-382.84-КЖИ-ОПМ1-ЗД1
Нач. отд.	Альтшуллер		Изделие закладное ЗД1
ГИП	Гольдина		Стадия: Р; Масса: кг 24.2; Масштаб: 1:20
Рук. бр.	Станина		Лист; Листов 1
Ст. инж.	Корнилова		Госстрой СССР СОЮЗВОДОКАНАЛПРОЕКТ г. Москва
Инжен.	Лазарева		

Взам. инв. №

Подпись и дата

Инв. № подл.

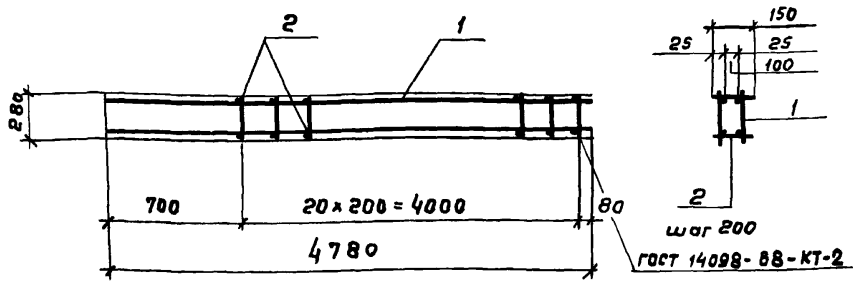

Формат	Зона	Поз.	Обозначение	Наименование	Кол.	Примеч.
				Документация		
А3			Т.П. 902-2-382.84- КЖИ-ТТ	Технические требования		
				Сборочные единицы		
А4		1	ТП 902-2-382.84-КЖИ-ОПМ1-КП1-Кр1	Каркас плоский Кр1	2	16.26кг
				Детали		
Б4		2	ТП 902-2-382.84-КЖИ-ОПМ1-КП1. 01	ф6АI ГОСТ 5781-82 ℓ=150	42	0,03кг

Привязан:

Инв. №

Н.контр.	Корнилова		
Нач.отд.	Альтшуллер		
ГИП	Гольдина		
Рук.бриг	Станина		
Ст.инж.	Корнилова		
Инженер	Лазарева		

ТП 902-2-382.84-КЖИ-ОПМ1-КП1

Каркас пространственный КП1

Стадия	Масса	Масштаб
Р	кг 33,78	б/м
Лист	Листов 1	

Госстрой СССР
СОЮЗВОДОКАНАЛПРОЕКТ
г. Москва

Формат А4

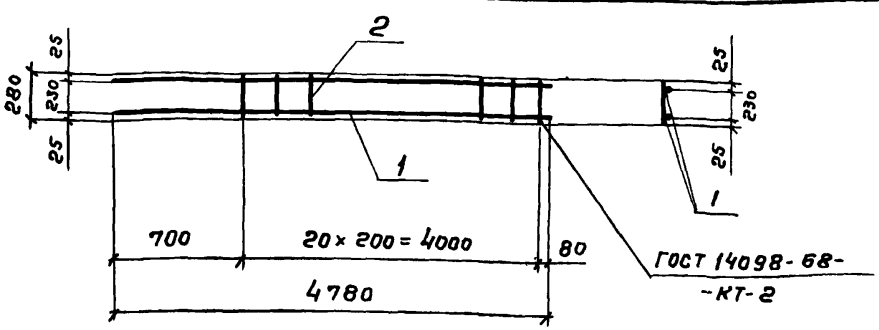

Формат	Зона	Поз.	Обозначение	Наименование	Кол.	Примеч.
				Документация		
А3			Т.П 902-2-382.84- КЖИ-ТТ	Технические требования		
				Детали		
Б4		1	ТП 902-2-382.84-КЖИ-ОПМ1-КП1-Кр1.01	ф 16 А III ГОСТ 5781-82 ℓ= 4780	2	7.5 кг
Б4		2	02	ф6АI ГОСТ 5781-82 ℓ= 280	21	0,06кг

Привязан

Инв. №

Н.контр.	Корнилова		
Нач. отд.	Альтшуллер		
ГИП	Гольдина		
Рук. бриг	Станина		
Ст. инж.	Корнилова		
Инжен.	Лазарева		

ТП 902-2-382.84- КЖИ-ОПМ1- КП1- КР1

Каркас плоский Кр1

Стадия	Масса	Масштаб
Р	кг 16.26	б/м
Лист	Листов 1	

Госстрой СССР
СОЮЗВОДОКАНАЛПРОЕКТ
г. Москва

Взам. инв. №

Подпись и дата

Инв. № подл.

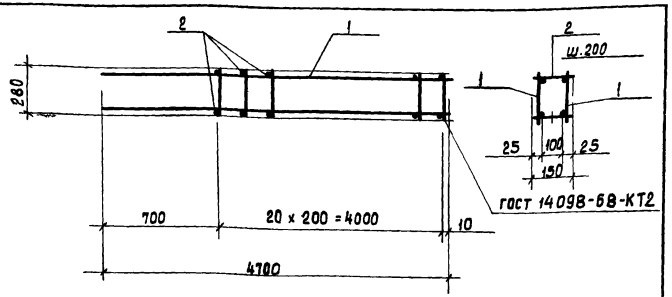

Формат	Зона	Поз.	Обозначение	Наименование	Кол.	Примеч.
				Документация		
А3			ТП 902-2-382.84-КЖИ-ТТ	Технические требования		
				Сборочные единицы		
А4		1	ТП 902-2-382.84-КЖИ-ОПМ1-КП2-Кр2	Каркас плоский Кр2	2	16.06 кг.
				Детали		
Б4		2	ТП 902-2-382.84-КЖИ-ОПМ1-КП2.01	ф6 АI ГОСТ 5781-82 е=150	42	0.03

Привязан:

Инв.№

ТП 902-2-382.84-КЖИ-ОПМ1-КП2

Н.контр.	Корнилова	
Нач.отд.	Альтшуллер	
ГИП	Голдина	
Рук.бр.	Станина	
Ст.инж.	Корнилова	
Инженер	Лазарева	

Каркас пространственный КП2

Стадия	Масса	Масштаб
Р	кг 33.38	Б/м
Лист	Листов 1	

Госстрой СССР СОЮЗВОДОКАНАЛПРОЕКТ г. Москва

Копировал Доценко

Формат А4

Альбом II

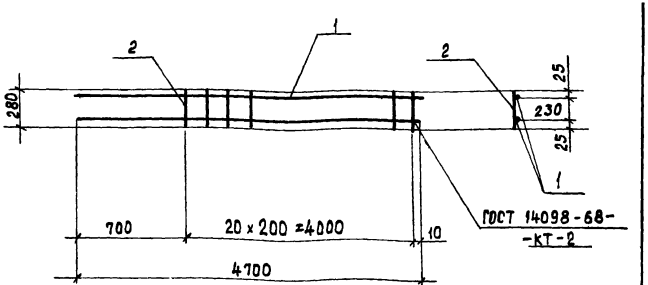

Формат	Зона	Поз.	Обозначение	Наименование	Кол.	Примеч.
				Документация		
А3			ТП 902-2-382.84-КЖИ-ТТ	Технические требования		
				Детали		
Б4		1	ТП 902-2-382.84-КЖИ-ОПМ1-КП2-Кр2.01	ф16 АIII ГОСТ 5781-82 в=4700	2	7.4 кг.
Б4		2	02	ф6 АI ГОСТ 5781-82 е=280	21	0.06 кг.

Привязан:

Инв.№

Инв.№ подл. | Подпись и дата | Взам.инв.№

ТП 902-2-382.84-КЖИ-ОПМ1-КП2-КР2

Н.контр.	Корнилова	
Нач.отд.	Альтшуллер	
ГИП	Голдина	
Рук.бриг.	Станина	
Ст.инж.	Корнилова	
Инженер	Лазарева	

Каркас плоский Кр 2

Стадия	Масса	Масштаб
Р	кг 16.06	Б/м
Лист	Листов 1	

Госстрой СССР СОЮЗВОДОКАНАЛПРОЕКТ г. Москва

Копировал Доценко 19773-02 20

Формат А4

Альбом II

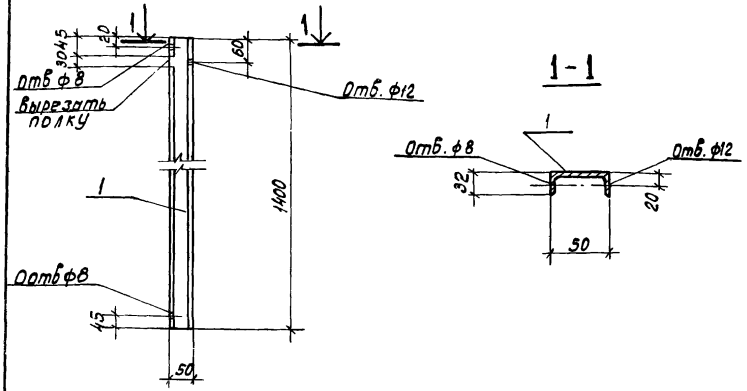

Привязан

Инв. №

Н. контр.	Корнилова		
Нач. отд.	Альтшуллер		
ГИП	Гольдина		
Рук. бр.	Станина		
Ст. инж.	Корнилова		
Инж.	Петрославская		

ТП902-2-382.84 - КЖИ-М2

Соединительный элемент М2

Стадия	Масса	Масштаб
Р	6.9кг	1:10
Лист	Листов 1	

Швеллер 16 ГОСТ 8240-72 / Вст3кп2-1 ГОСТ 535-79*

Госстрой СССР СОЮЗВОДОКАНАЛПРОЕКТ г. Москва

Альбом II

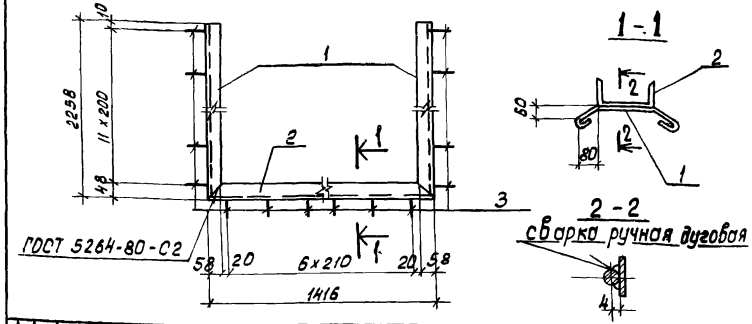

Формат	Зона	Поз.	Обозначение	Наименование	Кол.	Примечание
				Документация		
А3			ТП902-2-382.84-КЖИ-ТТ	Технические требования		
				Детали		
Б4		1	ТП902-2-382.84-КЖИ-М3.01	Швеллер 14 ГОСТ 8240-72 / Вст3кп2-1 ГОСТ 535-79* l=2258	2	27.8кг.
Б4		2	02	Швеллер 14 ГОСТ 8240-72 / Вст3кп2-1 ГОСТ 535-79*	1	17.4кг
Б4		3	03	ф6 А I ГОСТ 5781-82 l=430	31	0.1кг.

Привязан

Инв. №

Н. контр.	Корнилова		
Нач. отд.	Альтшуллер		
ГИП	Гольдина		
Рук. бр.	Станина		
Ст. инж.	Корнилова		
Инж.	Петрославская		

ТП902-2-382.84-КЖИ-М3

Изделие закладное М3

Стадия	Масса	Масштаб
Р	76.1кг.	1:20
Лист	Листов 1	

Госстрой СССР СОЮЗВОДОКАНАЛПРОЕКТ г. Москва

Альбом II

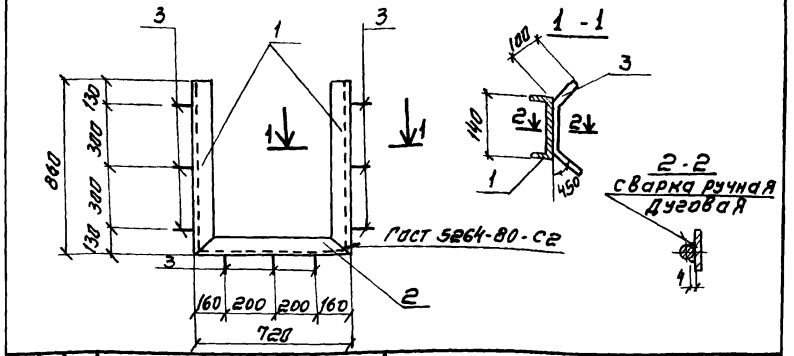

Формат	Зона	Поз	Обозначение	Наименование	Кол.	Примечание
				Документация		
А3			ТП 902-2-382.84-КЖИ-ТГ	Технические требования		
				Детали		
Б4		1	ТП 902-2-382.84-КЖИ-МН2.01	Швеллер 14 ГОСТ 8240-72 / Вст3кп2-1 ГОСТ 535-79* ℓ = 860	2	10.7 кг
Б4		2	02	Швеллер 14 ГОСТ 8240-72 / Вст3кп2-1 ГОСТ 535-79* ℓ = 720	1	8.9 кг
Б4		3	03	ф10 AIII ГОСТ 5781-82 ℓ = 340	9	0.2 кг

Привязан

Инв. №

Н. контр.	Корнилова		
Нач. отд.	Альтшуллер		
ГИП	Гольдина		
Рук. бр.	Станина		
Ст. инж.	Корнилова		
Инж.	Петропавловская		

ТП 902-2-382.84- КЖИ-МН2

Изделие закладное МН2

Стадия	Масса	Масштаб
Р	32.1 кг	1:20
Лист	Листов 1	

Госстрой СССР СОЮЗВОДОКАНАЛПРОЕКТ г. Москва

Альбом II

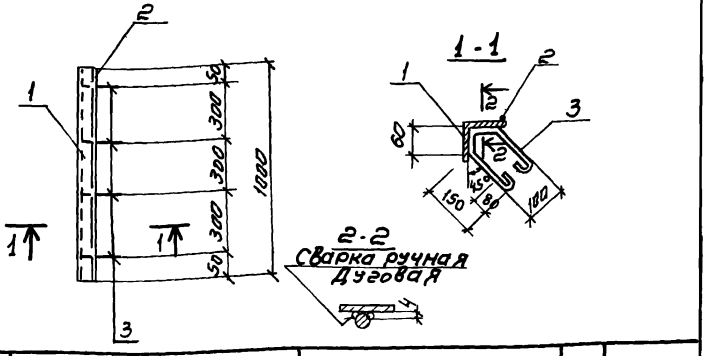

Формат	Зона	Поз	Обозначение	Наименование	Кол.	Примечание
				Документация		
А3			ТП 902-2-382.84-КЖИ-ТГ	Технические требования		
				Детали		
Б4		1	ТП 902-2-382.84-КЖИ-МН1.01	Уголок 75×75×6 ГОСТ 8509-72 / Вст3кп2-1 ГОСТ 535-79* ℓ = 1000	1	9.0 кг
Б4		2	02	ф8 AI ГОСТ 5781-82 ℓ = 1000	1	0.4 кг
Б4		3	03	ф6 AI ГОСТ 5781-82 ℓ = 580	4	0.1 кг

Привязан

Инв. N

Н. контр.	Корнилова		
Нач. отд.	Альтшуллер		
ГИП	Гольдина		
Рук. бр.	Станина		
Ст. инж.	Корнилова		
Инж.	Петропавловская		

ТП 902-2-382.84- КЖИ-МН1

Изделие закладное МН1

Стадия	Масса	Масштаб
Р	9.8 кг	1:20
Лист	Листов 1	

Госстрой СССР СОЮЗВОДОКАНАЛПРОЕКТ г. Москва

Инв. N подл. | Подпись и дата | Взам. инв. N

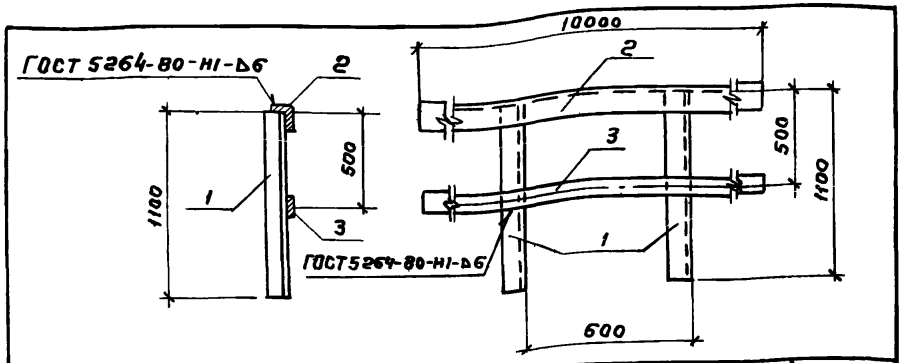

Формат	Зона	Поз.	Обозначение	Наименование	Кол.	Примечание
				Документация		
А3			ТП 902-2-382.84-КЖИ-ТТ	Технические требования		
				Детали		
Б4		1	ТП 902-2-382.84-КЖИ-МН3.01	Уголок 50×50×5 ГОСТ 8509-72* / Вст3кп2-1 ГОСТ 535-79* ℓ = 1100	16	4.1 кг
Б4		2	02	Уголок 50×50×5 ГОСТ 8509-72* / Вст3кп 2-1 ГОСТ 535-79* ℓ = 10000	1	37.7 кг
Б4		3	03	Полоса Б-30×4 ГОСТ 103-76 / В Ст.3кп 2-1 ГОСТ 535-79* ℓ = 10000	1	9.4 кг

Привязан

Инв. №

Н.контр.	Корнилова		
Нач.отд.	Альтшуллер		
ГИП	Гольдина		
Рук.бр.	Станина		
Ст.инж.	Корнилова		
Инж.	Петропавловский		

ТП 902-2-382.84 - КЖИ - МН3

Ограждение МН3

Стадия	Масса	Масштаб
Р	112.7кг	б/м
Лист	Листов 1	

Госстрой СССР
СОЮЗВОДОКАНАЛПРОЕКТ
г. Москва

Альбом II

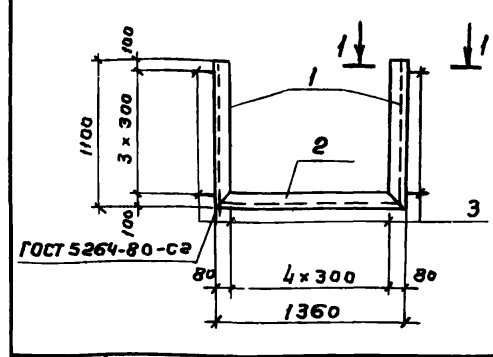

Формат	Зона	Поз.	Обозначение	Наименование	Кол.	Примечание
				Документация		
А3			ТП 902-2-382.84-КЖИ-ТТ	Технические требования		
				Детали		
Б4		1	ТП 902-2-382.84-КЖИ-ЗД1.01	Швеллер 14 ГОСТ 8240-72 / Вст3кп2-1 ГОСТ 535-79* ℓ = 1100	2	13.0 кг
Б4		2	02	Швеллер 14 ГОСТ 8240-72 / Вст3кп2-1 ГОСТ 535-79* ℓ = 1360	1	15.9 кг
Б4		3	03	ф10 AIII ГОСТ 5781-82 ℓ = 340	13	0.2 кг

Привязан

Инв. №

Н.контр.	Корнилова		
Нач.отд.	Альтшуллер		
ГИП	Гольдина		
Рук.бр.	Станина		
Ст.инж.	Корнилова		
Инж.	Петропавловский		

ТП 902-2-382.84 - КЖИ-ЗД1

Изделие закладное ЗД1

Стадия	Масса	Масштаб
Р	60.4кг	б/м
Лист	Листов 1	

Госстрой СССР
СОЮЗВОДОКАНАЛПРОЕКТ
г. Москва

Инв. № подл. | Подпись и дата | Взам. инв. №

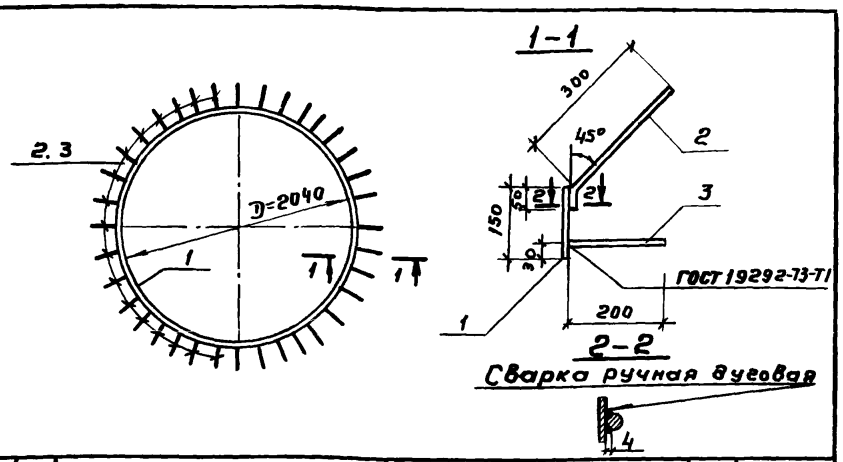

Формат	Зона	Поз.	Обозначение	Наименование	Кол.	Примечание
				Документация		
А3			ТП 902-2 КЖИ-ТТ	Технические требования		
				Детали		
Б Ч		1	ТП 902-2 КЖИ-3Д2.01	Полоса Б-150×8 ГОСТ 103-76 / В Ст3 Кп2-1 ГОСТ 535-79* ℓ = 640 б	1	60.3 кг
Б Ч		2	02	ф10 А III ГОСТ 5781-82 ℓ = 350	22	0,2 кг
Б Ч		3	03	ф10 А III ГОСТ 5781-82 ℓ = 200	22	0,1 кг

Привязан

Инв. №

Н. контр.	Корнилова		
Нач. отд.	Альтшуллер		
ГИП	Гольдина		
Рук. бр.	Станина		
Ст. инж.	Корнилова		
Инж.	Петрановская		

ТП 902-2-382.84-КЖИ-3Д2

Изделие закладное 3Д2

Стадия	Масса	Масштаб
Р	66,9 кг	б/м
Лист	Листов 1	

Госстрой СССР СОЮЗВОДОКАНАЛПРОЕКТ г. Москва

Альбом III

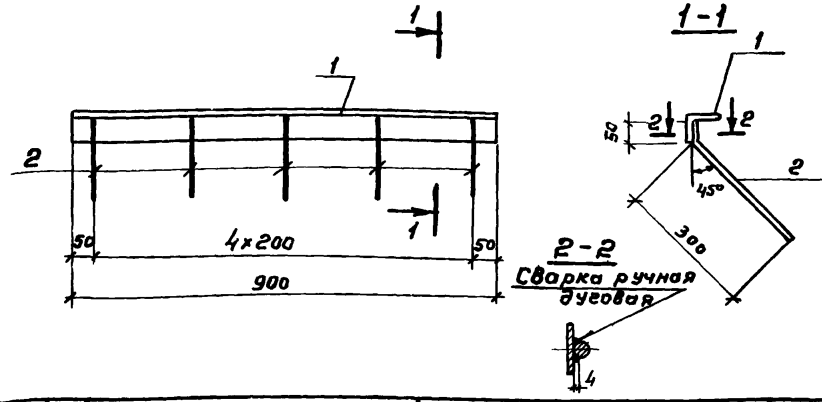

Формат	Зона	Поз.	Обозначение	Наименование	Кол.	Примечание
				Документация		
А3			ТП 902-2 КЖИ-ТТ	Технические требования		
				Детали		
Б Ч		1	ТП 902-2 КЖИ-3Д3.01	Уголок 63×63×5 ГОСТ 8509-72* / В Ст3 Кп2-1 ГОСТ 535-79* ℓ = 900	1	5,2 кг
Б Ч		2	02	ф6 А III ГОСТ 5781-82 ℓ = 350	5	0,1 кг

Привязан

Инв. №

Инв. № подл. | Подпись и дата | Взам. инв. №

Н. контр.	Корнилова		
Нач. отд.	Альтшуллер		
ГИП	Гольдина		
Рук. бр.	Станина		
Ст. инж.	Корнилова		
Инж.	Петрановская		

ТП 902-2-382.84-КЖИ-3Д3

Изделие закладное 3Д3

Стадия	Масса	Масштаб
Р	5,7 кг	1:10
Лист	Листов 1	

Госстрой СССР СОЮЗВОДОКАНАЛПРОЕКТ г. Москва

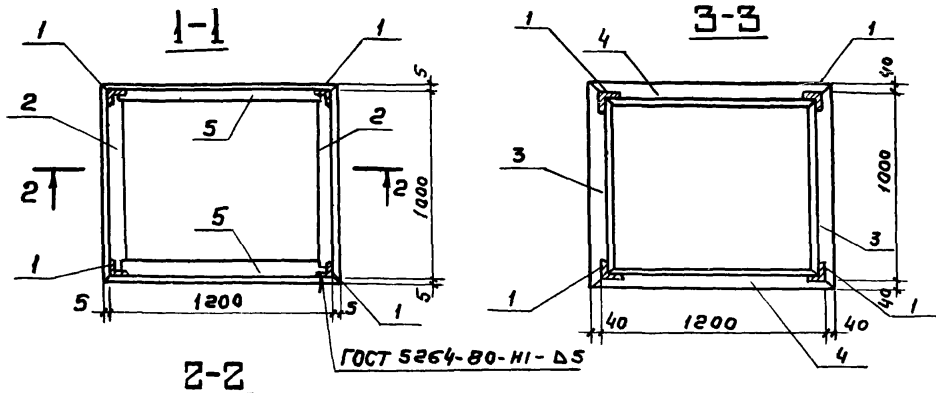

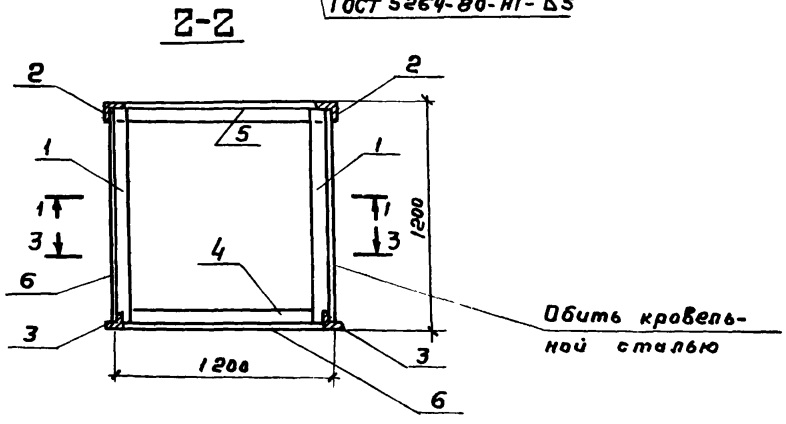

Формат	Зона	Поз.	Обозначение	Наименование	Кол.	Примечание
				Документация		
А3			ТП 902-2-382.84- КЖИ-ТТ	Технические требования		
				Детали		
Бч		1	ТП 902-2-38284-КЖИ-КС1 01	Уголок 50×50×5 ГОСТ 8509-72* / Вст3кп2-1 ГОСТ 535-79* ℓ = 1190	4	4,5 кг
Бч		2	02	То же ℓ = 1010	2	3,8 кг
Бч		3	03	ℓ = 1080	2	4,1 кг
Бч		4	04	ℓ = 1250	2	4,8 кг
Бч		5	05	ℓ = 1210	2	4,6 кг
Бч		6	06	Кровельная сталь δ = 0,32 ГОСТ 17715-75	5,6 м²	16,5 кг

Привязан

Инв. №

Н.контр.	Корнилова	
Нач.отд.	Альтшуллер	
ГИП	Гальдина	
Рук.бр.	Станина	
Ст.инж.	Корнилова	
Инж.	Петропавловская	

ТП 902-2-382.84 -КЖИ-КС1

Кожух стальной КС1

Стадия	Масса	Масштаб
Р	38,3 кг	
Лист	Листов 1	

Госстрой СССР
СОЮЗВОДОКАНАЛПРОЕКТ
г. Москва

Альбом II

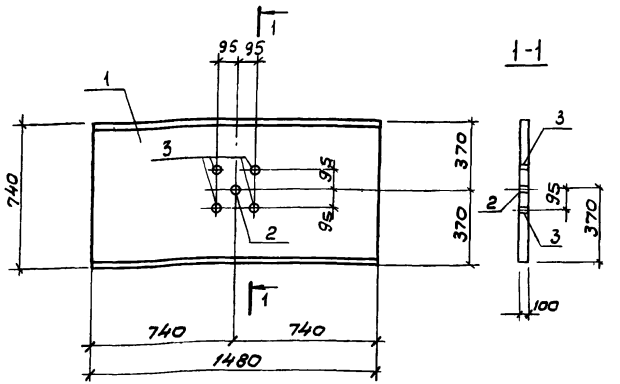

Формат	Зона	Поз.	Обозначение	Наименование	Кол.	Примечание
				Документация		
			Серия 3.006-2	Сборные жел.-бетонные каналы из лотковых элементов		
				Сборочные единицы		
А4		1	Серия 3.006-2 вып. II-2	Плита П11д-8		
Б4		2	ТП 902-2-382.84-КЖИ-П2.01	Труба 80 ГОСТ 3262-75 ℓ=100	1	1,0 кг
Б4		3	02	Труба 20 ГОСТ 3262-75 ℓ=100	4	0,2 кг

Привязан

Инв. №

ГИП	Гольдина		
Рук. бр.	Станина		
Ст. инж.	Корнилова		
Ин. инж.	Петропавловская		

ТП 902-2-382.84 -КЖИ- П2

Плита перекрытия П2

Стадия	Масса	Масштаб
Р	270 кг	1:20

Лист | Листов 1

Росстрой СССР
СОЮЗВОДОКАНАЛПРОЕКТ
г. Москва

gost.e-ecolog.ru

Альбом II

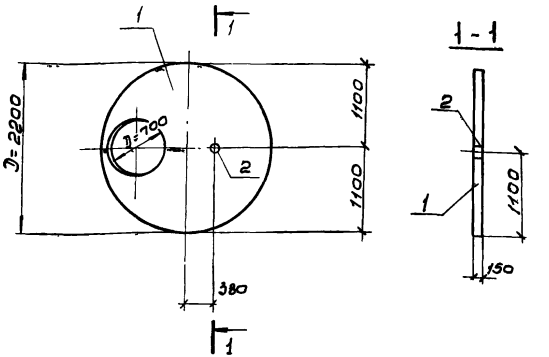

Формат	Зона	Поз.	Обозначение	Наименование	Кол.	Примечание
				Документация		
			Серия 3.900-3 вып. 7	Изделия для круглых колодцев		
				Сборочные единицы		
А4		1	Серия 3.900-3 вып. 7 ч. 1	Плита перекрытия КЦП1-20-1	1	1300 кг
Б4		2	ТП 902-2-382.84-КЖИ-КЦП1.01	Труба 125 ГОСТ 3262-75 ℓ=150	1	2,2 кг

Привязан

Инв. №

Инв. № подл. | Подпись и дата | Взам. инв. №

Н. контр.	Корнилова		
Нач. отд.	Альтшуллер		
ГИП	Гольдина		
Рук. бр.	Станина		
Ст. инж.	Корнилова		
Ин. инж.	Петропавловская		

ТП 902-2-382.84 -КЖИ - КЦП1

Плита перекрытия КЦП1

Стадия	Масса	Масштаб
	1300кг	1:50

Лист | Листов 1

Росстрой СССР
СОЮЗВОДОКАНАЛПРОЕКТ
г. Москва