ТИПОВОЙ ПРОЕКТ

902-2-298

Очистные сооружения для сточных вод от мойки автомобилей с расходом воды 20 л/сек при оборотном водоснабжении

(Вариант для строительства в мокрых грунтах)

АЛЬБОМ II

Чертежи строительных изделий

14833-02

Прил. 0-84

gost.e-ecolog.ru

ТИПОВОЙ ПРОЕКТ

902-2-298

Очистные сооружения для сточных вод от мойки автомобилей с расходом воды 20 л/сек при оборотном водоснабжении

(Вариант для строительства в мокрых грунтах)

АЛЬБОМ II

СОСТАВ ПРОЕКТА:

Альбом I - Общая пояснительная записка.
Технологические чертежи.
Архитектурно-строительные решения.
Отопление и вентиляция.
Электротехнические чертежи.

Альбом II - Чертежи строительных изделий

Альбом III - Заказные спецификации

Альбом IV - Сметы

Разработан
проектным институтом
ГИПРОАВТОТРАНС

Техно-рабочий проект
утвержден
Минавтотрансом РСФСР
13... июня 1977 г. дополнением к протоколу № 122
и введен в действие
с 25.12.78.....

Главный инженер института М.М. Шахнес
Главный инженер проекта Б.Н. Караковов

Ведомость чертежей

Альбом III

902-2-298

Стр	Лист	Формат	Обозначение	Наименование	Примечание
2	КЖИ 1	11	ТП КЖИ	Общие данные. Ведомость чертежей (начало)	
3	КЖИ 2	11	ТП КЖИ	Общие данные. Ведомость чертежей (продолжение)	
4	КЖИ 3	11	ТП КЖИ	Общие данные. Ведомость чертежей (продолжение)	
5	КЖИ 4	11	ТП КЖИ	Общие данные. Ведомость чертежей (окончание)	
6	КЖИ 5	11	ТП КЖИ	Общие данные. Пояснительная записка (начало)	
7	КЖИ 6	11	ТП КЖИ	Общие данные пояснительная записка (окончание)	
8	КЖИ 7	11	ТП КЖИ-КП1	Каркас пространственный КП1	
9	КЖИ 8	11	ТП КЖИ-КП2	Каркас пространственный КП2	
10	КЖИ 9	11	ТП КЖИ-КП3	Каркас пространственный КП3.	
11	КЖИ 10	11	ТП КЖИ-КР1, КР2	Каркас плоский КР1, КР2	
12	КЖИ 11	11	ТП КЖИ-КР3	Каркас плоский КР3	
13	КЖИ 12	11	ТП КЖИ-КР4	Каркас плоский КР4	
14	КЖИ 13	11	ТП КЖИ-С1	Сетка арматурная С1	
15	КЖИ 14	11	ТП КЖИ-С2	Сетка арматурная С2	

Гип Залесова
Нач.отд Гуляев
Гл.спец Гуляев
Гл.спец Алексеева

Зам.инв.№ 4514 | Инв.№подл. 97420 | Подп. и дата | Взам.инв.№ 0974

Изм.	Лист	№ док.	Подп.	Дата
Нач.ОП	Маркарян			27.11.74
Гл.констр	Кимарий			
Гл.спец	Алексеев			
Рук.гр.	Алексеева			

ТП-902-2-298 КЖИ

Общие данные. Ведомость чертежей (начало)

Лит	Лист	Листов
ТР	1	

ГИПРОАВТОТРАНС г. Москва

Альбом II

902-2-298

стр.	Лист	Формат	Обозначение	Наименование	Примечание
16	кжи 15	11	ТП кжи-с3	Сетка арматурная с3	
17	кжи 16	11	ТП кжи-с4	Сетка арматурная с4	
18	кжи 17	11	ТП кжи с5	Сетка арматурная с5	
19	кжи 18	11	ТП кжи-с6	Сетка арматурная с6	
20	кжи 19	11	ТП кжи-с7	Сетка арматурная с7	
21	кжи 20	11	ТП кжи-с8	Сетка арматурная с8	
22	кжи 21	11	ТП кжи-с9	Сетка арматурная с9	
23	кжи 22	11	ТП кжи-с10	Сетка арматурная с10	
24	кжи 23	11	ТП кжи-с11	Сетка арматурная с11	
25	кжи 24	11	ТП кжи-с12	Сетка арматурная с12	
26	кжи 25	11	ТП кжи-с13, с14	Сетка арматурная с13, с14	
27	кжи 26	11	ТП кжи-с15	Сетка арматурная с15	
28	кжи 27	11	ТП кжи-с16	Сетка арматурная с16	
29	кжи 28	11	ТП кжи-мн1	Изделие закладное мн1	

Заказ № 4514

Инв. № подл. 97420 | Подп. и дата | Взам. инв. № 30.04.76

Провер. Аксенова

Изм.	Лист	№ докум.	Подп.	Дата
Нач. АСО		Маркарян		29.9.76
Гл. констр.		Комаров		
Гл. спец.		Аксенов		
Рук. гр.		Аксенова		

ТП 902-2-298 КЖИ

Общие данные. Ведомость чертежей (продолжение)

Лит.	Лист	Листов
ТР	2	

ГИПРОАВТОТРАНС г. Москва

стр	Лист	Формат	Обозначение	Наименование	Примечание
30	кжи 29	11	ТП кжи-мн2	Изделие закладное мн2	
31	кжи 30	11	ТП кжи-мн3	Изделие закладное мн3	
32	кжи 31	11	ТП кжи-мн4	Изделие закладное мн4	
33	кжи-32	11	ТП кжи-мн6	Изделие закладное мн6	
34	кжи 33	11	ТП кжи-мн7	Изделие закладное мн7	
35	кжи 34	11	ТП кжи-мн8	Изделие закладное мн8	
36	кжи 35	11	ТП кжи-мн9	Изделие закладное мн9	
37	кжи 36	11	ТП кжи-мн10,11	Изделие закладное мн10, мн11.	
38	кжи 37	11	ТП кжи-мн12	Изделие закладное мн12.	
39	кжи-38	11	ТП кжи-мн14	Изделие закладное мн14	
40	кжи-39	11	ТП кжи-мс3	Изделие соединительное мс3	
41	кжи-40	11	ТП кжи-пм1	Площадка металлическая пм1	
42	кжи-41	11	ТП кжи-пм2	Площадка металлическая пм2	
43	кжи-42	11	ТП кжи-пс1, пс2	Панели стеновые пс1, пс2 Установка дополнительных закладных деталей.	

Альбом II

902-2-298

Изм. | Лист | № докумен. | Подп. | Дата

ТП 902-2-298 КЖИ

Нач. АСО	Маркарян		11.9.76
Гл. конст.	Комаров		
Гл. спец.	Аксенов		
Рук. гр.	Аксенова		

Общие данные. Ведомость чертежей (продолжение)

Лит.	Лист	Листов
ТР	5	

ГИПРОАВТОТРАНС г. Москва

97420

Кошкова за 09.76

Альбом III

902-2-298

Стр.	Лист.	Формат	Обозначение	Наименование	Примечание
44	КЖИ-43	11	ТП КЖИ-ЩП	Щит площадки ЩП1	
45	КЖИ-44	11	ТП КЖИ-ДЩ1	Щит деревянный ДЩ1	
46	КЖИ-45	11	ТП КЖИ-ДЩ2	Щит деревянный ДЩ2	

Провер. Аксенова

Инв.№ подл. | Подп. и дата | Взам.инв.№ 30.09.76

97420

Изм.	Лист	№ докумен.	Подп.	Дата
Нач.АСО		Маркарян		879-к
Гл.конст.		Комаров		
Гл.спец.		Аксенов		
Рук.гр.		Аксенова		

ТП 902-2-298 КЖИ

Общие данные. Ведомость чертежей (окончание)

Лит.	Лист	Листов
ТР	4	

ГИПРОАВТОТРАНС г. Москва

Пояснительная записка

1. Настоящий альбом содержит рабочие чертежи металлических рам, закладных и соединительных изделий, площадки, а так же сварных арматурных сеток и каркасов отдельные чертежи железобетонных конструкций, деревянные щиты.
2. Арматурные изделия и закладные детали должны изготовляться в соответствии с требованиями следующих документов:
   СНиП II-21-75 ч.II гл.2 „Арматура для железобетонных конструкций" и СНиП III-А 11-70 „Техника безопасности в строительстве".
   ГОСТ 10922-64 „Арматура и закладные детали сварные для железобетонных конструкций. Технические требования и методы испытаний".
   ГОСТ 14098-68 „Соединения сварные арматуры железобетонных изделий и конструкций. Контактная и ванная сварка. Основные типы и конструктивные элементы".
   СН 393-69 „Указания по сварке соединений арматуры и закладных деталей железобетонных конструкций".
3. Изготовление каркасов и сеток должно выполняться в кондукторах. Плоские каркасы и сетки свариваются во всех точках пересечения стержней контактной электросваркой. Соединение плоских каркасов в пространственные производится с помощью дуговой сварки электродами типа Э-42 по ГОСТ 9467-60.
4. Соединение элементов закладных деталей производить в соответствии с чертежами-электродуговой сваркой электродами типа Э-42

Согласовано 30.09.76

Изм.	Лист	N докум.	Подпись	Дата

ТП 902-2-298

Нач. ЛСО	Маркарян		
Гл. конст.	Комаров		
Гл. спец.	Аксенов		
Рук. гр.	Аксенова		

Пояснительная записка (начало)

Лит	Масса	Масштаб
ТП	5	

ГИПРОАВТОТРАНС г. Москва

97420

5. Толщину сварных швов принять по наименьшей толщине свариваемых элементов Перегог металла не допускается. Все наплывы и набрызги на лицевой стороне деталей должны быть удалены
5. Для изготовления закладных деталей принять прокат из хорошо свариваемой стали ВСТ3 кп2 по ГОСТ 380-71*
7 Транспортировка и хранение изделий должны быть организованы таким образом, чтобы ограничить их повреждения и загрязнения.
8. Опалубка и армирование плит выполняется в соответствии с сериями НИ24-5/70 и НИ24-9
9 Опалубку и армирование стеновых панелей выполнять в соответствии с серией 1.900-2 выпуск 7

902-2-298 Альбом II

Инв. № подл. 9742-20 | Подпись и дата | Взам. инв. №

Изм.	Лист	№ докум.	Подпись	Дата
Нач. отд.	Маркарян			21.12
Гл. конст.	Комаров			
Гл. спец.	Аксенов			
Рук. гр.	Аксенова			

ТП 902-2-298 КЖИ

Пояснительная записка (окончание)

Лит	Лист	Листов
ТР	6	

ГИПРОАВТОТРАНС г. Москва

Альбом II

902-2-298

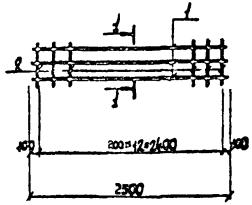



Формат	Зона	Поз.	Обозначение	Наименование	Кол.	Примеч.
				Документация		
Н			ТП КЖИ-КП1	сборочный чертеж		
				Материалы		
		1		ФБАI l=2500; ГОСТ 5781-75	6	0,52
		2		ФБАI l=1700; ГОСТ 5781-75	13	0,63

Изм.	Лист	N докум.	Подп.	Дата
Нач. АСО		Маркарян		24.11.74
Гл. конст.		Комаров		
Гл. спец.		Аксенов		
Рук. груп.		Аксенова		
Ст. техн.		Новикова		

ТП 902-2-298 КЖИ-КП1

Каркас пространственный

КП4

Лит.	Лист	Листов
ТР	7	

ГИПРОАВТОТРАНС
г. Москва

Подпись и дата

Инв. N подл. 97420

Альбом II

902-2-298

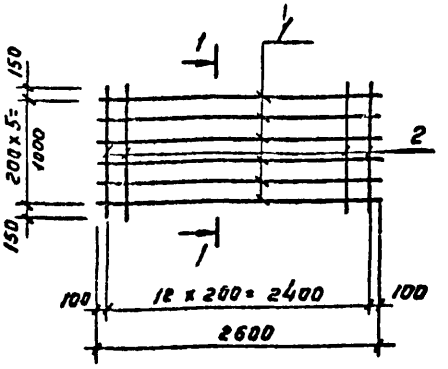

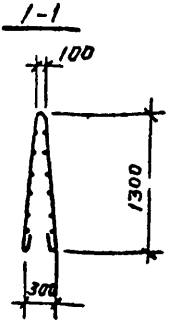

Формат	Зона	Поз	Обозначение	Наименование	Кол	Примеч
				Документация		
11			ТП КЖИ-КП2	Сборочный чертеж		
				Материалы		
		1		ф 6 А I, ℓ=2500, ГОСТ 5781-75	12	0,58 кг
		2		ф 8 А I, ℓ=3100, ГОСТ 5781-75	13	1,24 кг

Изм	Лист	№ докум.	Подп.	Дата
Нач. АСО		Маркарян		
Гл. констр.		Комаров		
Гл. спец.		Аксенов		
Рук. гр.		Аксенова		
Проектир.		Степанова		

ТП 902-2-298 КЖИ-КП2

Каркас пространственный КП2

Лит	Лист	Листов
	8	

ГИПРОАВТОТРАНС г. Москва

Инв. № подл. 97420

Подпись и дата

Альбом II

902-2-298

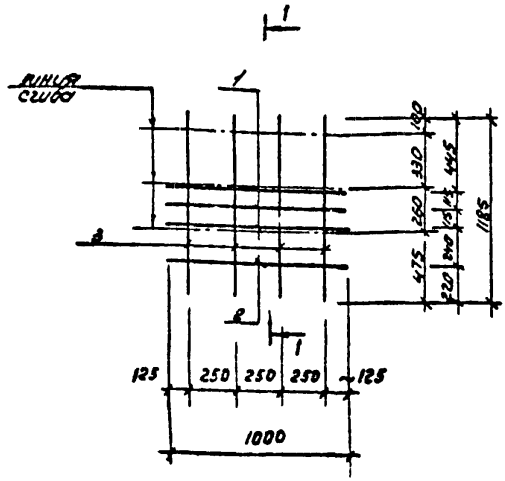

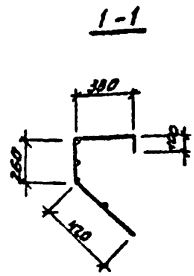

Формат	Зона	Поз.	Обозначение	Наименование	Кол.	Примечание.
				Документация		
11			ТП - КЖИ КПЗ	Сборочный чертеж		
				Материалы		
		1		ф14АII; l=1000; ГОСТ 5781-75	3	1,21кг
		2		ф6АI; l=1000; ГОСТ 5781-75	1	0,222кг
		3		ф6АI; l=1165; ГОСТ 5781-75	1	0,26

Кашмаль 30.09.76

Изм.	Лист	№ докум.	Подп.	Дата
Нач. АСО		Маркарян		
Гл. конст.		Комаров		
Гл. спец.		Аксенов		
Рук. гр.		Аксенова		
Проектир.		Степанова		

97420

ТП 902-2-298 КЖИ - КПЗ

Каркас пространственный КПЗ

Лит	Лист	Листов
ТР	9	

ГИПРОАВТОТРАНС г. Москва.

902-2-298 Альбом II

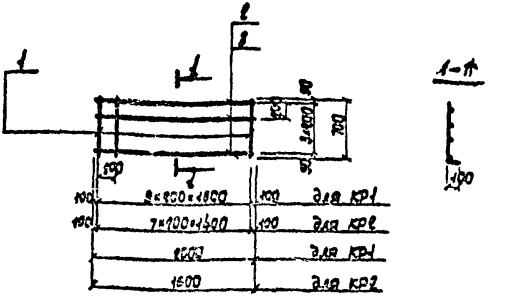

Формат	Зона	Поз.	Обозначение	Наименование	Кол.	Примеч.
				Документация		
11			ТП К.ТН+КР1,КР2	Сборочный чертеж		
				Материалы		
		1	КР1	Ф10АIII ℓ=800; ГОСТ 5781-75	10	0,49кг
		2	То же	Ф10АIII ℓ=2000; ГОСТ 5781-75	4	1,24кг
		1	КР2	Ф10АIII ℓ=800; ГОСТ 5781-75	8	0,49кг
		3	То же	Ф10АIII ℓ=1600, ГОСТ 5781-75	4	0,99кг

Заказ № 4514

Инв. N подл. 97420

Подпись и дата 30.09.76

Провер. Аксенова

Изм.	Лист	N докум.	Подп.	Дата
Нач. АСО		Маркарян		21.9.76
Гл. конст.		Комаров		
Гл. спец.		Аксенов		
Рук. гр.		Аксенова		
Проект.		Степанова		

ТП 902-2-298 КЖИ-КР1, КР2

Каркасы плоские КР1, КР2

Лит.	Лист	Листов
10	10	

ГИПРОАВТОТРАНС г. Москва

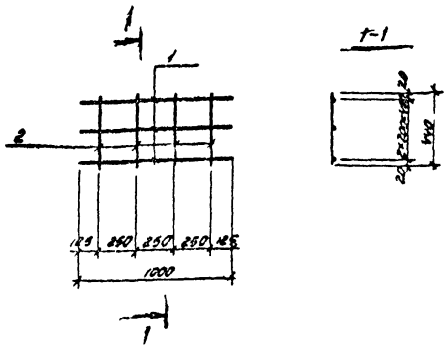

Формат	Зона	Поз.	Обозначение	Наименование	Кол.	Примечание
				Документация		
11			ТП КЖИ-КР3	Сборочный чертеж		
				Материалы		
		1		ф 14 А III l=1000; ГОСТ 5781-75	3	1,21 кг
		2		ф 6 А I l=440; ГОСТ 5781-75	4	0,1 кг

902-2-298 Альбом II

Согласовано 30.09.74

Изм	Лист	№ докум.	Подп.	Дата
Нач.АСО	Маркарян			29.9.74
Гл. конст.	Комаров			
Гл. спец.	Аксенов			
Рук. гр.	Аксенова			
Проектир.	Степанова			

ТП 902-2-298 КЖИ-КР3

Каркас плоский КР3

Лит.	Лист	Листов
ТР	11	

ГИПРОАВТОТРАНС г. Москва

97420

Альбом II

902-2-298

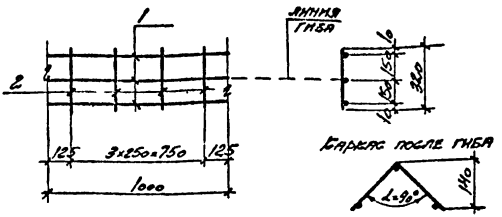

Формат	Зона	Поз.	Обозначение	Наименование	Кол.	Примеч.
				Документация		
11			ТП- КЖИ-КР4	Сборочный чертеж.		
				Материалы		
		1		ф6АI ; l=1000; ГОСТ 5781-75	3	0.2кг
		2		ф6АI ; l=320; ГОСТ 5781-75	4	0.1кг

Проверил Алехова

Заказ № 4514

Инв. № подл. 97420 | Подпись и дата 30.09.76

Изм.	Лист	№ докум.	Подп.	Дата
Инж. АСО		Маркарян		
Гл. конст.		Коваров		
Гл. спец.		Аксенов		
Рук. гр.		Аксенова		
Инж.		Грачева		

ТП- 902-2-298 - КЖИ-КР4

Каркас плоский Кр4

Лит.	Лист	Листов
ТР	12	

ГИПРОАВТОТРАНС г. Москва

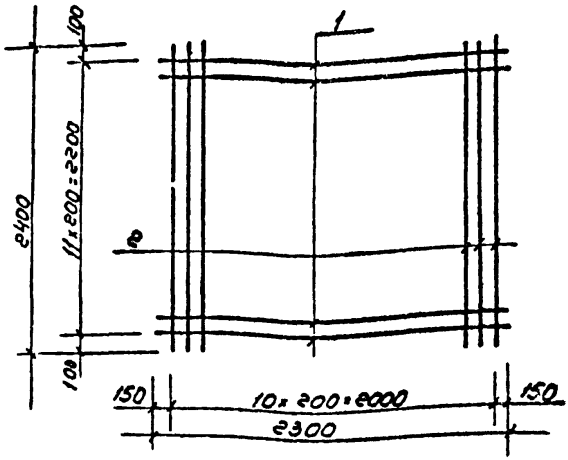

Формат	Зона	Поз.	Обозначение	Наименование	К-во	Примечание
				Документация		
11			ТП КЖИ-С1	Сборочные чертежи		
				Материалы		
		1		Ф10А III; l=2300; ГОСТ 5781-75	12	1,42кг
		2		Ф10А III; l=2400; ГОСТ 5781-75	11	1.48кг

902-2-298 Альбом II

Изм.	Лист	№ докум.	Подп.	Дата
Нач. отд.		Маркарян		21.9.76
Гл. констр.		Комаров		
Гл. спец.		Аксенов		
Рук. гр.		Аксенова		
Техник		Новикова		

ТП 902-2-298 КЖИ-С1

Сетка арматурная С1

Лит	Лист	Листов
ТР	13	

ГИПРОАВТОТРАНС г. МОСКВА

97420 Ушмов 30.09.76

Альбом II

902-2-298

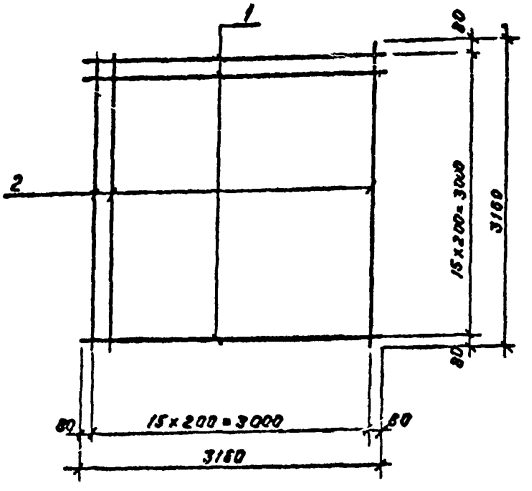

Формат	Зона	Поз.	обозначение	наименование	кол.	примеч
				Документация		
11			ТП КЖИ-С2-	Сборочный чертеж		
				Материалы		
		1		ф 10 А III, ℓ=3160, ГОСТ 5781-75	16	2,0 кг
		2		ф 20 А III, ℓ=3160, ГОСТ 5781-75	16	7,8 кг

Изм	Лист	№ докум	Подп.	дата
Нач. отд.		Маркарян		21.9.76
Гл. конст		Комаров		
Гл. спец.		Аксенов		
Рук. гр.		Аксенова		
Проект.		Степанова		

ТП 902-2-298 КЖИ-С2

Сетка арматурная С2

Лит	Лист	Листов
Тр	14	

ГИПРОАВТОТРАНС г. Москва

Подпись и дата: Котельн 30.09.76

Инв. № подл. 97420

902-2-298 Альбом III

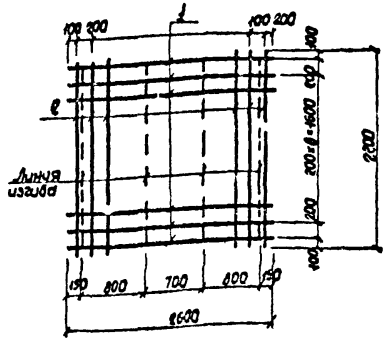

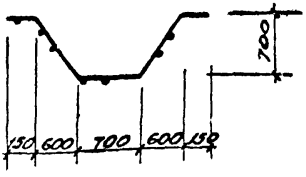

Формат	Зона	Поз.	Обозначение	Наименование	Кол.	Примеч.
				Документация		
А4			ТП КЖИ-СЗ	Сборочный чертеж		
				Материалы		
		1		ф10 AIII; ℓ=2600; ГОСТ 5781-75	11	1,61
		2		ф10 AIII; ℓ=2200; ГОСТ 5781-75	13	1,35

Подпись и дата: Сдано 30.01.74

Инв. № подл. 97420

Изм.	Лист	№ докум.	Подп.	Дата
Нач. АПО		Маркарян		29.1.74
Гл. конст.		Комаров		
Гл. спец.		Аксенов		
Рук. гр.		Аксенова		
Ст. техн.		Новикова		

ТП 902-2-298 КЖИ-СЗ

Сетка арматурная С3

Лит.	Лист	Листов
ТР	16	

ГИПРОАБТОТРАНС г. Москва

902-2-298 Альбом II

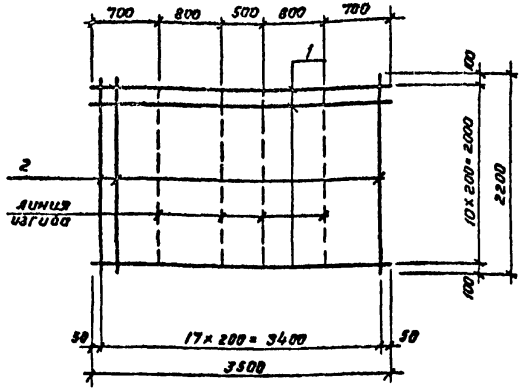

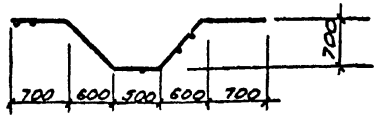

Формат	Зона	Поз	Обозначение	Наименование	Кол.	Примеч.
				Документация		
11			ТП КЖИ-С4	Сборочный чертеж		
				Материалы		
		1		ф 10 А III; ℓ=3500; ГОСТ 5781-75	11	2,2 кг
		2		ф 20 А III; ℓ=2200; ГОСТ 5781-75	18	5,4 кг

Провер. Аксенова

Заказ № 4514

Подпись и дата 30.03.76

Инв. № подл. 97420

Изм	Лист	№ докум.	Подп.	Дата
Нач. АСО		Маркарян		24.9.76
Гл. конст.		Комаров		
Гл. спец.		Аксенов		
Рук. гр.		Аксенова		
Проект.		Степанова		

ТП 902-2-298 КЖИ-С4

Сетка арматурная С4

Лит	Лист	Листов
ТР	16	

ГИПРОАВТОТРАНС
г. Москва

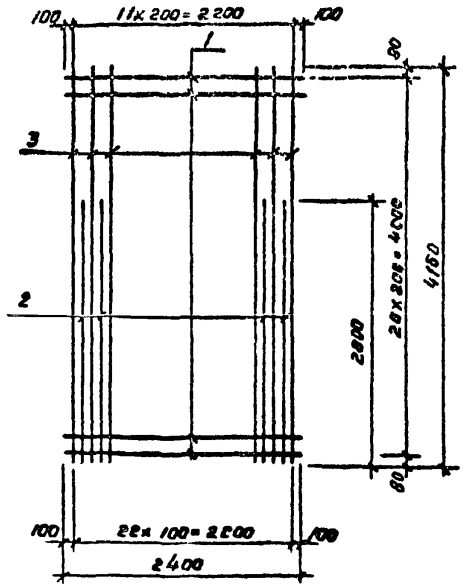

Формат	Зона	Поз	Обозначение	Наименование	Кол.	Примеч.
				Документация		
11			ТП КЖИ-С5	Сборочный чертеж		
				Материалы		
		1		ф8 AI ℓ=2400; ГОСТ 5781-75	21	2,0 кг
		2		ф20 AIII ℓ=2800; ГОСТ 5781-75	11	6,5 кг
		3		ф20 AIII ℓ=4160; ГОСТ 5781-75	12	10,3 кг

Изм.	Лист	№ докум.	Подп.	Дата
Нач. АСО		Макарян		
Гл. констр.		Комаров		
Гл. спец.		Аксенов		
Рук. гр.		Аксенова		
Проектир.		Степанова		

ТП 902-2-298 КЖИ-С5

Сетка арматурная С5

Лит.	Лист	Листов
Р	17	

ГИПРОАВТОТРАНС г. Москва

Альбом I 30.09.76

974-20 1

902-2-298 Альбом II

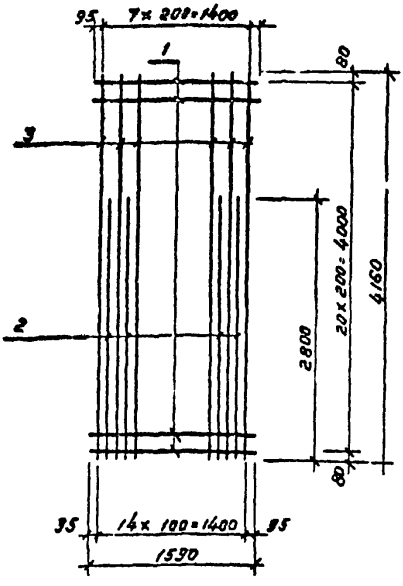

Формат	Зона	Поз.	Обозначение	Наименование	Кол	Примеч.
				Документация		
II			ТП КЖИ СБ	Сборочный чертеж		
				Материалы		
		1		ФеАI ℓ= 2400; ГОСТ 5781-75	21	1.0 кг
		2		Ф 20 А III ℓ= 2800; ГОСТ 5781-75	6	6.9 кг
		3		Ф 20 А III ℓ= 4160; ГОСТ 5781-75	8	10,3 кг

Разраб. Аксенова
Инв.№ подл. 97420 | Подпись и дата | Взам.инв.№

Заказ № 45341

Изм.	Кол.уч.	№ докум.	Подп.	Дата
Нач. АСО		Маркарян		11.87
Гл. конст.		Комаров		
Гл. спец.		Аксенов		
Рук. гр.		Аксенова		
Проверил		Степанова		

ТП 902-2-298 КЖИ-СБ

Сетка арматурная СБ

Лит	Лист	Листов
ТР	18	

ГИПРОАВТОТРАНС
г. Москва

902-2-298 Альбом II

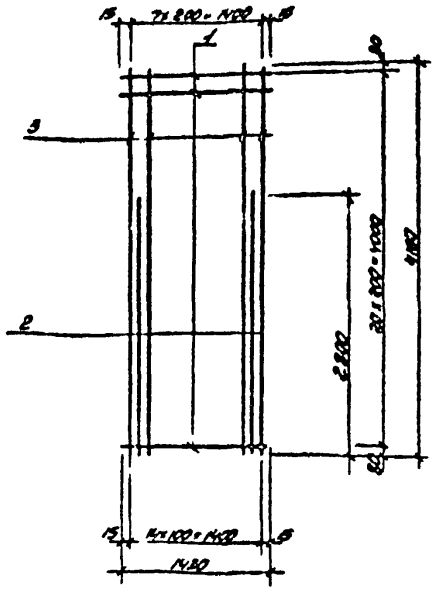

Формат	Зона	Поз.	Обозначение	Наименование	Кол.	Примечание
				Документация		
1/1			ТП КЖИ-С7	Сборочный чертеж		
				Материалы		
		1		ф8 А I ℓ=1430; ГОСТ 5781-75	21	0.57 кг
		2		ф20 А II ℓ=2800; ГОСТ 5781-75	7	6.9 кг
		3		ф20 А II ℓ=4160; ГОСТ 5781-75	8	10.3 кг

Сверено 30.09.76

Изм.	Лист	№ докум.	Подп.	Дата
Нач. АСО		Меркарян		24.9.76
Гл. кон.		Комаров		
Гл. спец.		Аксенов		
Рук. гр.		Аксенова		
Проект.		Степанова		

97420

ТП 902-2-298 КЖИ-С8

Сетка арматурная С7

Лит.	Лист	Листов
ТР	19	

ГИПРОАВТОТРАНС г. Москва.

902-2-298 Альбом II

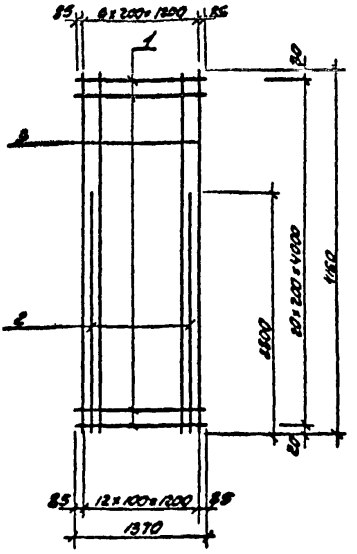

Формат	Зона	Поз	Обозначение	Наименование	Кол.	Примечание
				Документация		
11			ТП КЖИ-С8	Сборочный чертеж		
				Материалы		
		1		ф8 AI ℓ=1370; ГОСТ 5781-75	21	0.5 кг
		2		ф20 AII ℓ=2800; ГОСТ 5781-75	6	6,5 кг
		3		ф20 AII ℓ=4160; ГОСТ 5781-75	7	10,3 кг

Провер. Аксенов Аксен.

Зосаз 4514

Подп. и дата 30.09.76

Инв. № подл. 97420

Изм.	Лист	№ докум.	Подп.	Дата
Нач. ЯСО		Маркарян		24.9.76
Гл. конст.		Комаров		
Гл. спец.		Аксенов		
Рук. гр.		Аксенова		
Проектир.		Степанова		

ТП 902-2-298 КЖИ-С8

Сетка арматурная С8

Лит.	Лист	Листов
ТР	20	

ГИПРОАВТОТРАНС г. Москва.

902-2-298 Альбом II

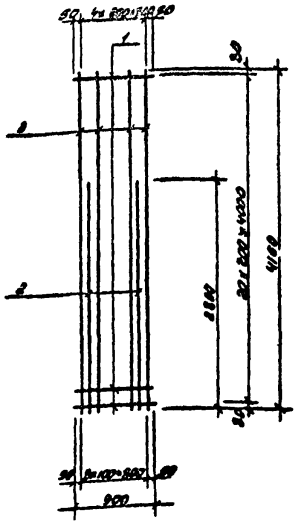

Формат	Зона	Поз.	Обозначение	Наименование	Кол.	Примечание
				Документация		
11			ТП КЖИ-С9	Сборочный чертеж		
				Материалы		
		1		Ф8АI ℓ=900; ГОСТ 5781-75	21	0,4кг
		2		Ф20АII ℓ=2800; ГОСТ 5781-75	4	5,9кг
		3		Ф20АII ℓ=4160; ГОСТ 5781-75	5	10,3кг

Фирма 30.09.76

Изм.	Лист	№ докум.	Подп.	Дата
Нач. АСО	Маркарян			29.9.76
Гл. конст.	Комаров			
Гл. спец.	Аксенов			
Рук. гр.	Аксенова			
Проектир.	Степанова			

ТП 902-2-298 КЖИ-С9

Сетка арматурная С9

Лит	Лист	Листов
ТР	21	

ГИПРОАВТОТРАНС г. Москва.

97420

902-2-298 Альбом II

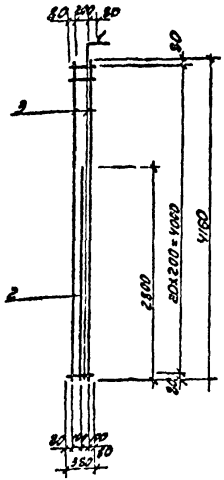

Формат	Зона	Поз.	Обозначение	Наименование	Кол	Примечание
				Документация		
11			ТП КЖИ-С10	Сборочный чертеж		
				Материалы		
		1		ф8АI ℓ=380, ГОСТ 5781-75	21	0,15кг
		2		ф20АII ℓ=2800; ГОСТ 5781-75	1	6,9кг
		3		ф20АII ℓ=4160, ГОСТ 5781-75	2	10,3кг

Провер. Аксенова

Заказ 4514 Инв. № подл. 97420 Подпись и дата Кинд 30.09.76

Изм.	Лист	№ докум.	Подп.	Дата
Нач. АСО		Маркарян		24.9.76
Гл. кон.		Комаров		
Гл. спец.		Аксенов		
Рук. гр.		Аксенова		
Проектир.		Степанова		

ТП 902-2-298 КЖИ-С10

Сетка арматурная С10

Лит	Лист	Листов
ТР	22	

ГИПРОАВТОТРАНС г. Москва

902-2-298 Альбом II

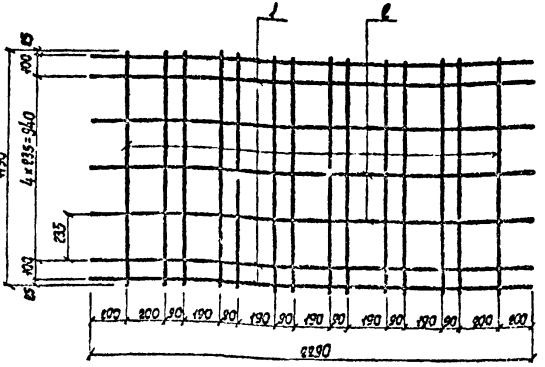

Формат	Зона	Поз.	Обозначение	Наименование	Кол.	Примеч.
				Документация		
11			ТП КЖИ-С11	Сборочный чертеж		
				Материаль.		
		1		Ф12 А III; ℓ=2290; ГОСТ 5781-75	4	2,03 кг
		2		Ф6 А I; ℓ=2290; ГОСТ 5781-75	3	0,91 кг
		3		Ф6 А I; ℓ=1190; ГОСТ 5781-75	14	0,25 кг

Изм.	Лист	N докум.	Подп.	Дата
Нач. АСО		Маркарян		24.12.74
Гл. конст.		Комаров		
Гл. спец.		Аксенов		
Рук. гр.		Аксенова		
Ст. инж.		Шепен		

ТП 902-2-298 КЖИ-11

Сетка арматурная С11

Лит.	Лист	Листов
ПТР	23	

ГИПРОАВТОТРАНС г. Москва

Инв. № подл. 37420 | Подпись и дата | Взам. инв. № 30.09.74

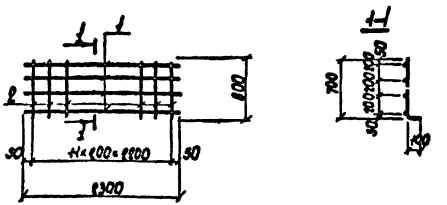
1
1
2
3
100
30
N=200=2200
30
2300
4
4
100
50
50
50

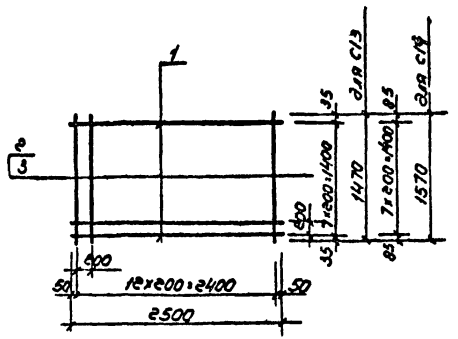

Формат	Зона	Поз.	Обозначение	Наименование	Кол.	Примечание
				Документация		
11			ТП КЖИ-С13, С14	Сборочный чертеж		
				Материалы		
		1	С13	Ф10А III; ℓ=2500; ГОСТ 5781-75	8	1,54кг
		2	То же	Ф10А III; ℓ=1470; ГОСТ 5781-75	13	0,91кг
		1	С14	Ф10А III; ℓ=2500; ГОСТ 5781-75	8	1,54кг
		3	То же	Ф10А III; ℓ=1570; ГОСТ 5781-75	13	0,97кг

Гайнов 30.09.14

Изм.	Лист	№ докум.	Подп.	Дата
Нач. ЛСО		Маркарян		24.9.14
Гл. констр.		Комаров		
Гл. спец.		Аксенов		
Рук. гр.		Аксенова		
Исполн.		Шолен		

97420

ТП 902-2-298 КЖ1-С13, 14

Сетки арматурные С13, С14

Лит.	Лист	Листов
ТР	25	

ГИПРОАВТОТРАНС г. МОСКВА

902-2-298 Альбом II

902-2-298 Альбом II

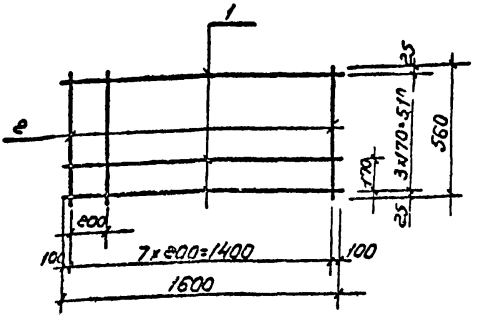

Формат	Зона	Поз.	Обозначение	Наименование	Кол.	Примечание
				Документация		
11			ТП КЖИ-С15	Сборочный чертеж		
				Материалы		
				Ф10 А III; ℓ=1600; ГОСТ 5781-75	4	0,99кг
				Ф10 А III; ℓ=560; ГОСТ 5781-75	8	0,35кг

Изм.	Лист	N докум.	Подп.	Дата
Нач. отд.		Маркарян		24.9.76
Гл. констр.		Комаров		
Гл. спец.		Аксенов		
Рук. гр.		Аксенова		
Исполн.		Шопен		

ТП 902-2-298-КЖИ-С15

Сетка арматурная С15

Лит	Лист	Листов
ТР	26	

ГИПРОАБТОТРАНС г. МОСКВА

Провер. Аксенова

Заказ № 4514

Инв. № подл. 97420

Подпись и дата 30.09.76

Альбом II

902-2-298

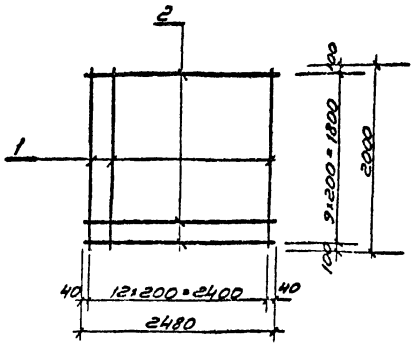

Формат	Зона	Поз.	Обозначение	Наименование	К-во	Примеч.
				Документация		
11			ТП- -КЖИ-С16	Сборочный чертеж		
				Материалы		
		1		ф10АIII е=2000 ГОСТ 5181-75	13	1,24 кг
		2		ф6АI е=2480 ГОСТ 5781-75	10	0,55 кг

Изм	Лист	№ докум.	Подп.	Дата
Нач. АСО	Маркарян			29.9.76
Гл. конст.	Комаров			
Гл. спец.	Аксенов			
Рук. гр.	Аксенова			

ТП 902-2-298 КЖИ

Сетка арматурная С16

Лит.	Лист	Листов
ТР	27	

ГИПРОАВТОТРАНС
г. Москва

Инв. № подл. 97420 | Подп. и дата | Взам. инв. № 09.76

902-2-298 Альбом II

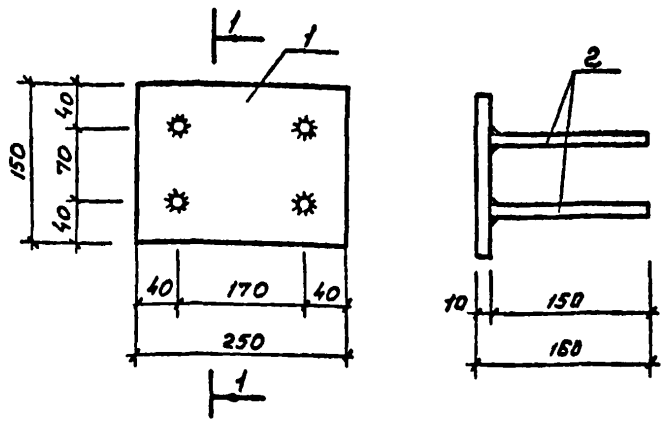

Формат	Зона	Поз.	Обозначение	Наименование	Кол.	Примечание
				Документация		
11			ТП -КЖИ-МН1	Сборочный чертеж		
				Материалы		
		1		-150×10, l=250; ГОСТ 103-57*	1	2.94
		2		ф10 А III, l=150, ГОСТ 5781-75	4	0.09

Изм.	Лист	N докум.	Подпись	Дата
Нач. АСО		Маркарян		
Гл. конст.		Команов		
Гл. спец.		Аксенов		
Рук. гр.		Аксенова		

ТП 902-2-298 КЖИ-МН1

Изделие закладное МН1

Лит.	Лист	Листов
ТР	28	

ГИПРОАВТОТРАНС г. Москва

Заказ № 4514

Инв. N подл. 97420

Подпись и дата Котлова 30.09.76

Испол. Шопен Шоп-

Провер. Аксенова

Альбом II

902-2-298

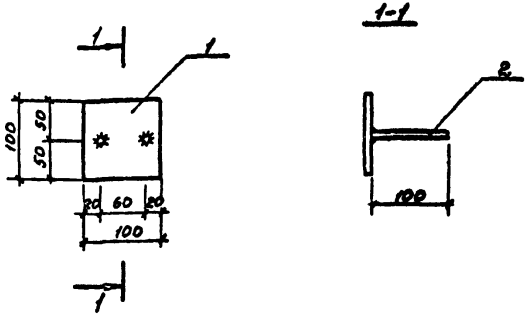

Формат	Зона	Поз.	Обозначение	Наименование	Кол	Примечание
				Документация		
11			ТП КЖИ-МН2	Сборочный чертеж		
				Материалы		
		1		-100×8 ℓ=100; ГОСТ 103-57*	1	0,63 кг
		2		ф 10 А III ℓ=100 ГОСТ 5781-75	2	0,06 кг

Формат 3 30.09.76

97422

Изм	Лист	N докум	Подп.	Дата
Нач. АСО		Маркарян		29.9.76
Гл. конст.		Комаров		
Гл. спец.		Аксенов		
Рук. гр.		Аксенова		

ТП 902-2-298 КЖИ МН2

Изделие закладное МН2

Лит	Лист	Листов
ТР	29	

ГИПРОАВТОТРАНС г. Москва

902-2-298 Альбом II

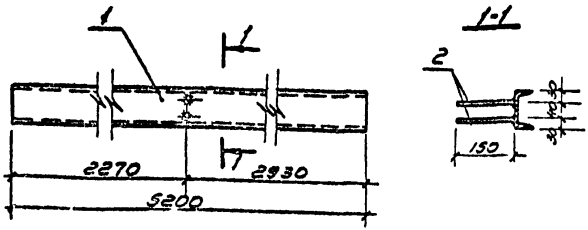

Формат	Зона	Поз.	Обозначение	Наименование	Кол.	Примечание
				Документация		
II			ТП КЖИ-МНЗ	Сборочный чертеж		
				Материалы		
		1		[10 ℓ=520; ГОСТ 8240-72	1	44,6кг
		2		Ф12АIII ℓ=150, ГОСТ 5781-75	2	0,13кг

Заказ № 4914

Инв.№ подл. 97420

Подп. и дата

Провер. Аксенова

Изм.	Лист	№ докумен.	Подпись	Дата
Н. отд.		Маркарян		29.9.74
Гл. конст.		Комаров		
Гл. спец.		Аксенов		
Рук. гр.		Аксенова		
Проект.		Шопен		

ТП 902-2-298 КЖИ-МНЗ

Изделие закладное МНЗ

Лит.	Лист.	Листов
ТР	30	

ГИПРОАВТОТРАНС г. Москва

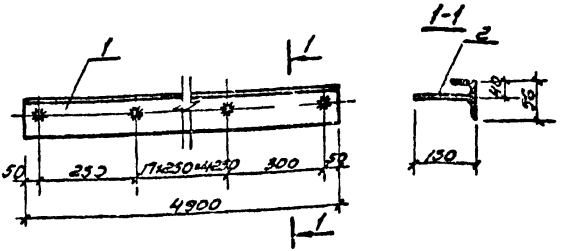

Формат	Зона	Поз.	Обозначение	Наименование	Кол.	Примечание
				Документация		
11			ТП кжн-мн4	Сборочный чертеж		
				Материалы		
		1		L 96х56х8; ℓ=490с; ГОСТ 8510-72	1	42,3кг
		2		⌀ 10AIII; ℓ=150; ГОСТ 5781-75	20	0,09кг

Инв.№ подл. | Подп. и дата | Взам.инв.№ 9976

Изм.	Лист	№ докумен.	Подп.	Дата
Нач.отд.	Маркарян			2174
Гл.конст.	Комаров			
Гл.спец.	Аксенов			
Рук.гр.	Аксенова			
Проект.	Шопен			

ТП 902-2-298 кжн-мн4

Изделие закладное мн4

Лит.	Лист	Листов
ТР	31	

ГИПРОАВТОТРАНС г. Москва

902-2-298 Альбом II

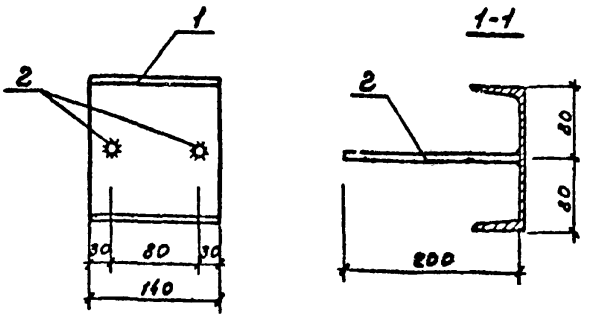

Формат	Зона	Поз.	Обозначение	Наименование	Кол.	Примечание
				Документация		
11			ТП КЖИ-МН6	Сборочный чертеж		
				Материалы		
		1		С.16 ℓ=140, ГОСТ 8240-72	1	1.99 кг
		2		Ф 8 Л III ℓ=200; ГОСТ 5781-75	2	0.08 кг

Изм.	Лист	N докум.	Подпись	Дата
Нач. Лсо		Маркарян		
Гл. кон.		Комаров		
Гл. спец.		Аксенов		
Рук. пр.		Лисенова		

ТП 902-2-298 КЖИ-МН6

Закладное изделие МН6

Лит	Лист	Листов
ТР	32	

ГИПРОАВТОТРАНС г. Москва

Инв. N подл. 97420 | Подпись и дата | Провер. Аксенова

МН 7

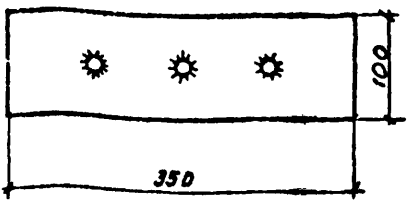

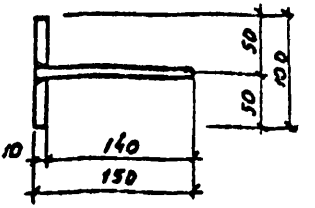

Формат	Зона	Поз.	Обозначение	Наименование	Кол.	Примеч.
				Документация		
11			ТП КЖИ-МН7	Сборочный чертеж		
				Материалы		
		1		- 150×10; ℓ=350; ГОСТ 103-57*	1	4.12 кг
		2		ф10 AIII; ℓ=150; ГОСТ 5781-75	3	0.13 кг

Инв. № подл. | Подп. и дата | Взам. инв. №

Изм.	Лист	№ докум.	Подп.	Дата
Нач. АСО		Маркарян		2.94
Гл. конст.		Которов		
Гл. спец.		Аксенов		
Рук. гр.		Аксенова		
Ст. инж.		Шопен		

ТП-902-2-298 КЖИ-МН7

Изделие закладное МН 7

Лит	Лист	Листов
ТР	33	

ГИПРОАВТОТРАНС г. Москва

97420

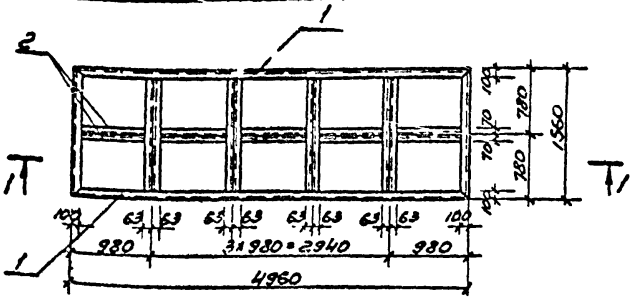

1-1

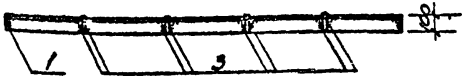

Формат	Зона	Поз.	Обозначение	Наименование	Кол.	Примечание
				Документация		
II			ТП КЖИ-МН8	Сборочный чертеж		
				Материалы		
		1		L100×10; l=13040; ГОСТ 8509-72	1	197,0кг
		2		L110×70×8; l=9920; ГОСТ 8510-72	1	108,0кг
		3		L100×63×10; l=12480; ГОСТ 8510-72	1	151,0кг.

902-2-298 Альбом II

Заказ № 4614

Инв. № подл. 97420

Подп. и дата 30.09.76

Провер. Аксенова

Изм.	Лист	№ докумен.	Подпись	Дата
Нач. АСР		Моркарян		1.9.76
Гл. конст.		Комаров		
Гл. спец.		Аксенов		
Рук. гр.		Аксенова		
Исполн.		Шолен		

ТП 902-2-298 КЖИ-МН8

Закладное изделие МН8

Лит.	Лист	Листов
ТР	34	

ГИПРОАВТОТРАНС г. Москва

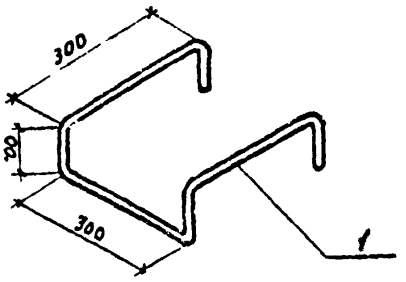

Формат	Зона	Поз.	Обозначение	Наименование	Кол.	Примечание
				Документация		
II			ТП КЖИ-МН9	Деталь		
				Материалы		
		1		ф 20 АI ℓ=1300; ГОСТ 5781-75	1	3.2 кг

					ТП 902-2-298 КЖИ-МН9		
Изм.	Лист	N докум.	Подп.	Дата			
Нач. ЛСО		Моркарян		11.76	Изделие закладное МН9	Лит	Лист 35 / Листов
Гл. констр.		Комаров				ТР	
Гл. спец.		Аксенов				ГИПРОАВТОТРАНС г. Москва	
Рук. гр.		Аксенова					
Ст. инж.		Шопен					

902-2-298 Альбом II

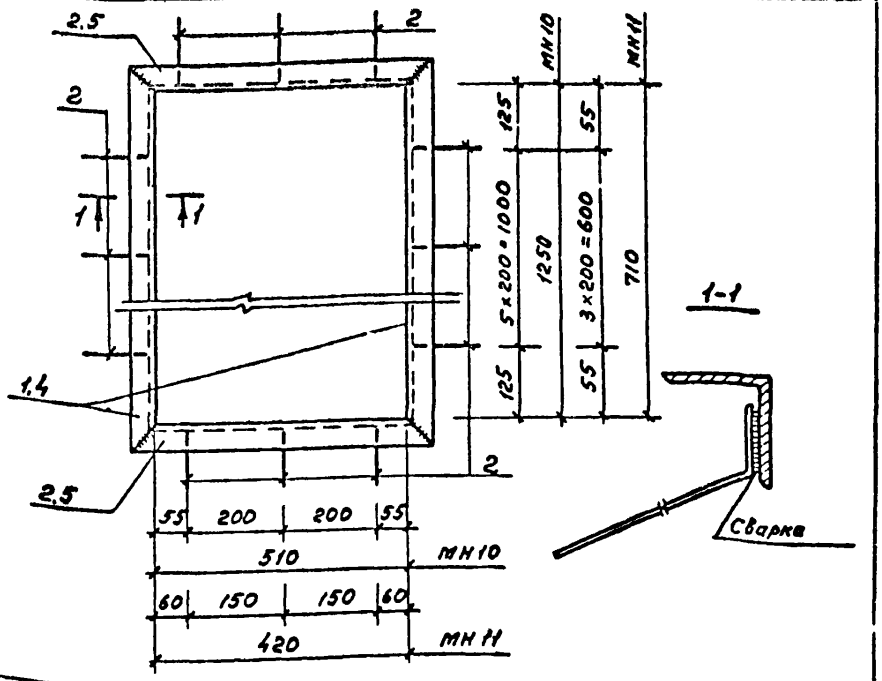

Формат	Зона	Поз.	Обозначение	Наименование	Кол.	Примеч.
				Документация		
11			ТП- -КЖИ-МН10, МН11	Сборочный чертеж		
				Материалы		
		1	МН10	L 56×4; l=1362; ГОСТ 8509-72	2	4.8 кг
		2	То же	L 56×4; l=625; ГОСТ 8509-72	2	2.2 кг
		3	"	Ф 6 AI; l=250; ГОСТ 5781-75	18	0.06
		4	МН11	L 56×4; l=822; ГОСТ 8509-72	2	2.8 кг
		5	То же	L 56×4; l=532; ГОСТ 8509-72	2	1.8 кг
		2	"	Ф 6 AI; l=250; ГОСТ 5781-75	12	0.06

Заказ № 4514

Инв. № подл. 97420

Подпись и дата

Провер. Аксенова

Изм.	Лист	№ докум.	Подпись	Дата
Нач. ЛСО		Маркарян		24.9.76
Гл. конст.		Комаров		
Гл. спец.		Аксенов		
Рук. гр.		Аксенова		
Исполн.		Попенко		

ТП 902-2-298 КЖИ - МН10, МН11

Изделие закладное МН10, МН11

Лит	Лист	Листов
ТР	36	

ГИПРОАВТОТРАНС г. Москва

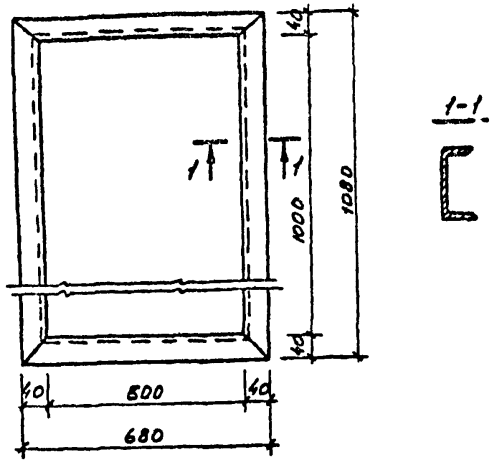

Формат	Зона	Поз.	Обозначение	Наименование	Кол.	Примеч.
				Документация		
11			ТП -кжи-мн12	Сборочный чертеж		
				Материалы		
		1		[8; l=680; гост 8240-72	2	4.8 кг
		2		[8; l=1080; гост 8240-72	2	7.6 кг

Изм.	Лист	N докум.	Подп.	Дата
Нач. ЛСО		Маокарян		
Гл. конст.		Комаров		
Гл. спец.		Аксенов		
Рук. гр.		Аксенова		
Исполн.		Новикова		

ТП 902-2-298 кжи- мн12

Изделие закладное мн 12

Лит.	Лист	Листов
ТР	37	

ГИПРОАВТОТРАНС г. Москва

97420 30.05.11

902-2-298 Альбом II

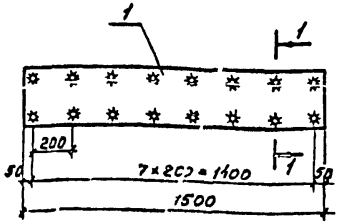

1-1

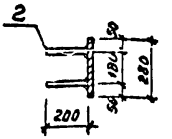

Формат	Зона	Поз.	Обозначение	Наименование	Кол.	Примечание
				Документация		
11			ТП КЖИ-МН14	Сборочный чертеж		
				Материалы		
		1		−280×8 ℓ=1500; ГОСТ 82-70	1	26,4 кг
		2		ф12 AIII ℓ=200; ГОСТ 5781-75	16	0,18 кг

Инв. № подл. | Подпись и дата | Взам. инв. № 454

Изм.	Лист	№ докум.	Подпись	Дата
Нач. отд.		Маркарян		21.12
Гл. констр.		Комаров		
Гл. спец.		Аксенов		
Рук. гр.		Аксенов		
Проверил		Шопен		

ТП-902-2-298 КЖИ-МН14

Изделие закладное МН14

Лит	Лист	Листов
ТР	38	

ГИПРОАВТОТРАНС г. Москва

902-2-298 Альбом II

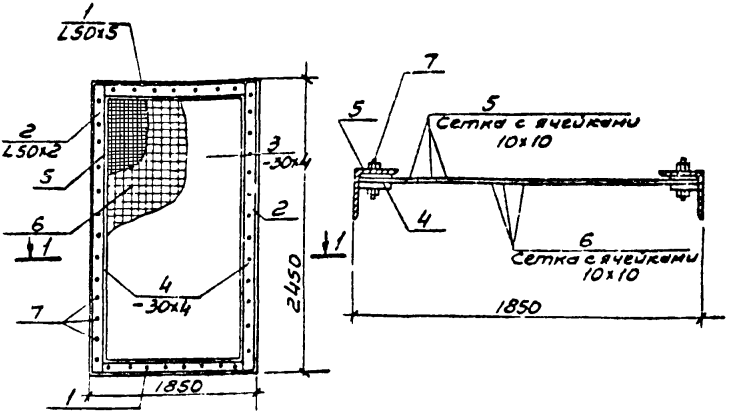

Формат	Зона	Позиц.	Обозначение	Наименование	Кол.	Примечание
				Документация		
11			ТП КЖИ-МСЗ	Сборочный чертеж		
				Материалы		
		1		L 50x5; l=1850; ГОСТ 8509-72	2	7,0кг
		2		L 50x5; l=2450; ГОСТ 8509-72	2	9,25кг
		3		-30x4; l=1750; ГОСТ 103-57*	2	1,65кг
		4		-30x4; l=2430; ГОСТ 103-57*	2	2,30кг.
		5		Сетка проволочная ф-1мм с ячейками 1x1мм разм. 1850x2450 мм	1	
		6		То же ф1мм с ячейками 10x10 разм. 1850x2450	1	
		7		Винт М8-16. с гайкой М8	41	

Изм	Лист	N докумен.	Подпись	Дата
Нач. РСО		Маркарян		24.9.76
Гл. констр.		Комаров		
Гл. спец.		Аксенов		
Рук. гр.		Аксенова		
Исполн.		Новикова		

ТП 902-2-298 КЖИ-МСЗ -

МСЗ

Лит.	Лист	Листов
ТР	39	

ГИПРОАВТОТРАНС
с Москва

97420

902-2-298 Альбом II

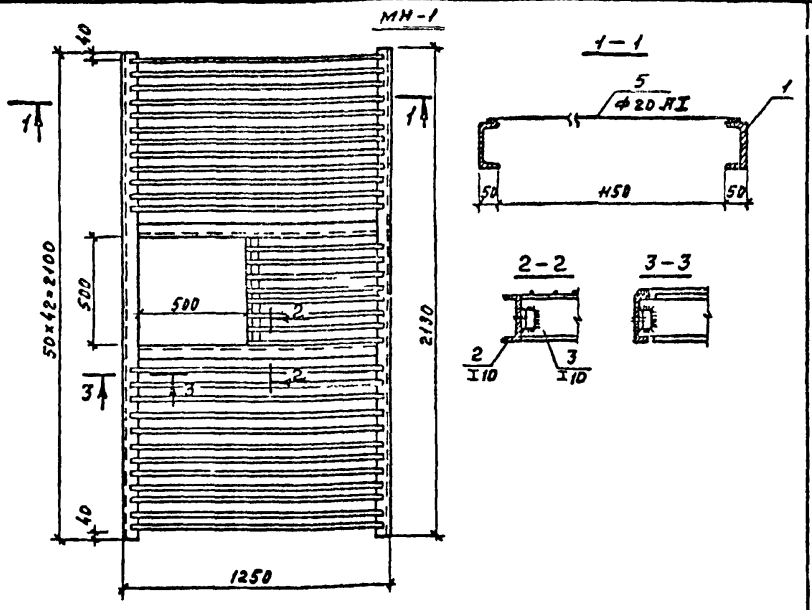

Формат	Зона	Поз.	Обозначение	Наименование	Кол.	Примеч
				Документация		
11			ТП КЖИ-ПМ1	сборочный чертеж		
				Материалы		
		1		[10 l=2130; гост 8240-72	2	19.6 кг
		2		[10 l=1230; гост 8240-72	2	11.3 кг
		3		[10 l=500; гост 8240-72	2	4.6 кг
		4		L 56×5 l=50, гост 8509-72	6	0.17 кг
		5		Ф20 AI l=1230, гост 5781-75	43	3.04 кг

Изм	Лист	N докум	Подпись	Дата
Нач. АСО		Маркарян		29.9.76
Гл. спец.		Аксенов		
Рук. гр.		Высоцкий		
Ст. техн		Новикова		
Провер		Высоцкий		

ТП-902-2-298 КЖИ-ПМ1

Площадка металлическая ПМ1

Лит	Лист	Листов
ТР	40	

ГИПРОАВТОТРАНС г. Москва

Инв. N подл. 97420 | Подпись и дата | Взам. инв. 30.09.76

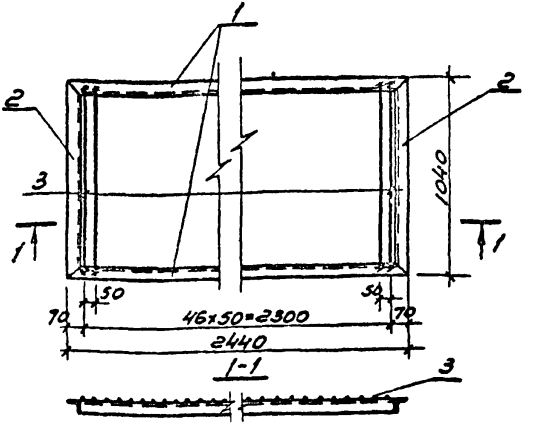

Формат	Зона	Поз	Обозначение	Наименование	К-во	Примечание
				Документация		
11			ТП КЖИ-ПМ2	Сборочный чертеж		
				Материалы		
		1		∠63×6 ℓ=2440; ГОСТ 8509-72	2	13,9кг
		2		∠63×6 ℓ=1040; ГОСТ 8509-72	2	6,0кг
		3		ф20АI ℓ=1000; ГОСТ 5781-75	47	2,47кг

Инв.№ подл. | Подп. и дата | Взам.инв.№

Изм.	Лист	№ докумен.	Подпись	Дата
Нач.отд.	Маркарян			11.12
Гл.конст.	Комаров			
Гл.спец.	Аксенов			
Рук.гр-пы	Аксенова			
Проектир.	Новикова			

ТП 902-2-298 КЖИ - ПМ2

Площадка металлическая ПМ2

Лит.	Лист	Листов
ТР	41	

ГИПРОАВТОТРАНС
г. Москва

97420

902-2-298 Альбом II

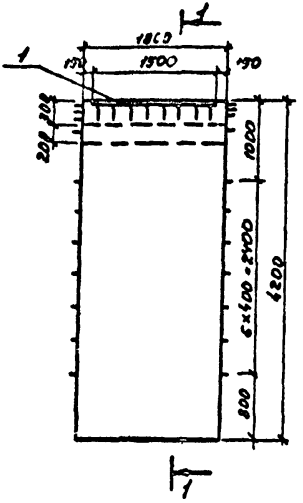

Формат	Зона	Поз.	Обозначение	Наименование	Кол.	Примечание
				Документация		
11			ТП КЖИ-ПС1,ПС2	Сборочный чертеж		
				Сборочные единицы		
			3.900-2 вып. 2	Панель стеновая ПБ2-42-1	1	3800 кг
		1	ТП- -КЖИ-МН14	Изделие закладное МН-14	1	29,3 кг
			3.900-2 вып. 7	Панель стеновая ПБУ2-42-2	1	3800 кг
		1	ТП- -КЖИ-МН14	Изделие закладное МН-14	1	29,3 кг

Инв. № подл. | Подпись и дата | Взам. инв. №

Изм.	Лист	N докум.	Подпись	Дата
Нач. отд.		Маркарян		11.91
Гл. констр.		Комаров		
Гл. спец.		Аксенов		
Рук. гр.		Аксенова		
Проект.		Шопен		

ТП 902-2-298 КЖИ-ПС1 и ПС2

Панели стеновые ПС1 и ПС2
Установка дополнительных закладных изделий

Лит.	Лист	Листов
ТР	42	

ГИПРОАВТОТРАНС
г. Москва

902-2-298 Альбом II

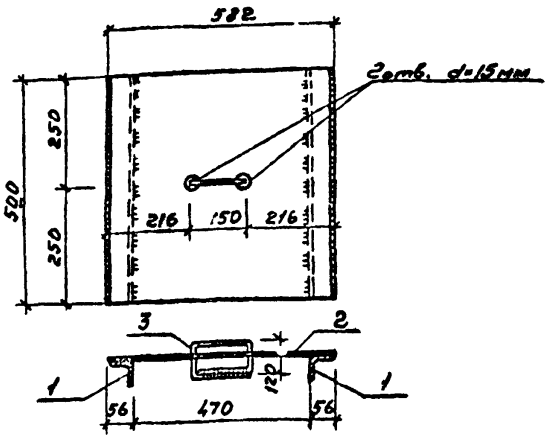

Формат	Зона	Поз.	Обозначение	Наименование	Кол.	Примечание
				Документация		
11			ТП- кжи-щп1	Сборочный чертеж		
				Материалы		
				L56×5; l=520; ГОСТ 8509-72	2	2,21 кг
				рифленая сталь δ=4мм. 0,32м²	1	10.65 кг
				Ф10 А I; l=700; ГОСТ 5781-75	1	0.43 кг

Изм	Лист	N докум	Подпись	Дата
Нач. АСО		Маркарян		29.9.76
Гл. констр.		Комаров		
Гл. спец.		Аксенов		
Рук. гр.		Аксенова		
Исполн.		Шопен		

ТП-902-2-298 КЖИ-ЩП I

Щит площадки щп 1

Лит	Лист	Листов
ТР	43	

ГИПРОАВТОТРАНС г. Москва

Инв. N подл. 97420 | Подпись и дата | Кошкин 30.09.76

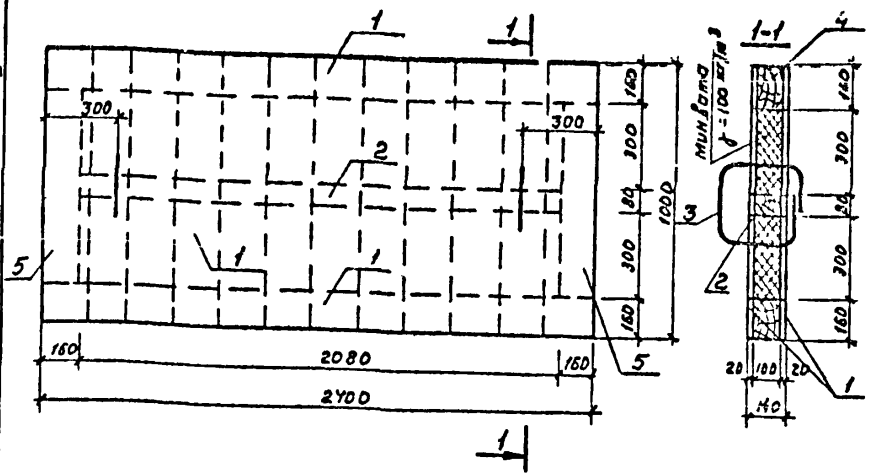

Формат	Зона	Поз.	Обозначение	Наименование	Кол.	Примеч.
				Документация		
II			ТП- -КЖИ-ДЩ1	Сборочный чертеж		на 1 листе
				Материалы		
				доска б=20мм. ℓ=1000		
				брус 80×100 ℓ=2080	1	
				ф10 AII; ℓ=1000; ГОСТ 5781-75	2	0.62кг
				брус 160×100 ℓ=2400	2	
				брус 160×100 ℓ=680	2	
				Кровельн. сталь d=0.5мм S=5,76м²		23,04кг
				минвата γ=100 кг/м³		
				гвозди		

Примечание: деревянные щиты обить кровельной сталью по асбестовому картону толщиной 5мм.

Подпись и дата: Сдано 30.09.76
Инв. № подл.: 97420

Изм.	Лист	№ докум.	Подпись	Дата
Нач. АСО		Маркарян		21.9.76
Гл. спец.		Аксенов		
Рук. груп		Высоцкий		
Ст. техн		Новикова		
Проверил		Высоцкий		

ТП-902-2-298 КЖИ-ДЩ1

Щит деревянный ДЩ1

Лит	Лист	Листов
ТР	44	

ГИПРОАВТОТРАНС г. Москва

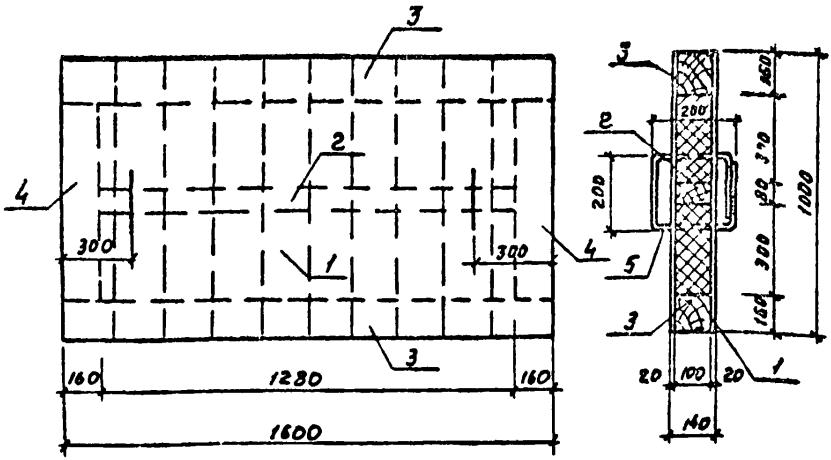

Формат	Зона	Поз.	Обозначение	Наименование	Кол.	Примечание
				Документация		
11			ТП кжи-ДЩ2	Сборочный чертеж		
				Материалы		
				доска b=20мм ℓ=1000		
				брус 80×100 ℓ=1280	1	
				брус 160×100 ℓ=1600	2	
				брус 160×100 ℓ=680	2	
				ϕ10 AI; ℓ=1000; ГОСТ 5781-75	2	0.62кг
				Кровельная сталь S=3 92 м d=0,5 мм	–	15,7кг
				минвата γ=100 кг/м³		
				гвозди		

Копировал 30.09.76

Изм.	Лист	№ докум.	Подп.	Дата
	Нач. ЛСО	Маркарян		29.9.76
	Гл. спец.	Аксенов		
	Рук. гр.	Аксенова		
	Исполн	Шапкин		

ТП 902-2-298КЖИ-ДЩ2

Деревянный щит ДЩ2

Лит	Масса	Масштаб
ТР	45	

ГИПРОАВТОТРАНС г. Москва

gost.e-ecolog.ru