ТИПОВОЙ ПРОЕКТ

902-2-297

Очистные сооружения для сточных вод от мойки автомобилей с расходом воды 10 л/сек при оборотном водоснабжении

(Вариант для строительства в мокрых грунтах)

АЛЬБОМ II

Чертежи строительных изделий

14832-02

Цена 0-93

КФ ЦИТП

gost.e-ecolog.ru

ЦЕНТРАЛЬНЫЙ ИНСТИТУТ ТИПОВОГО ПРОЕКТИРОВАНИЯ
ГОССТРОЯ СССР
КИЕВСКИЙ ФИЛИАЛ
г. Киев-57 ул. Эжена Потье № 12

29/13
Заказ № 1416/р Инв. № 14832-02 Тираж 700

Сдано в печать 10/II 1984 г. Цена 0-93

ТИПОВОЙ ПРОЕКТ

902-2-297

Очистные сооружения для сточных вод от мойки автомобилей с расходом воды 10 л/сек при оборотном водоснабжении

(Вариант для строительства в мокрых грунтах)

АЛЬБОМ II

СОСТАВ ПРОЕКТА :

Альбом I - ОБЩАЯ ПОЯСНИТЕЛЬНАЯ ЗАПИСКА.
ТЕХНОЛОГИЧЕСКИЕ ЧЕРТЕЖИ.
АРХИТЕКТУРНО-СТРОИТЕЛЬНЫЕ РЕШЕНИЯ.
ОТОПЛЕНИЕ И ВЕНТИЛЯЦИЯ.
ЭЛЕКТРОТЕХНИЧЕСКИЕ ЧЕРТЕЖИ.

Альбом II - ЧЕРТЕЖИ СТРОИТЕЛЬНЫХ ИЗДЕЛИЙ

Альбом III - ЗАКАЗНЫЕ СПЕЦИФИКАЦИИ

Альбом IV - СМЕТЫ

Разработан проектным институтом
ГИПРОАВТОТРАНС

Главный инженер института М.М. ШАХНЕС

Главный инженер проекта Е.Н. КАРАКОВОВ

Техно-рабочий проект утвержден Минавтотрансом РСФСР 13 июня 1977 г дополнением протокол N°122 и введен в действие с 25.02.78

14832-02

Альбом II

902-2-297

Стр.	Лист	Формат	Обозначение	Наименование	Примечание
2	КЖИ-1	II	ТП- -КЖИ	Общие данные Ведомость чертежей (начало)	
3	КЖИ-2	II	ТП- -КЖИ	Общие данные Ведомость чертежей (продолжение)	
4	КЖИ-3	II	ТП- -КЖИ	Общие данные Ведомость чертежей (продолжение)	
*5	КЖИ-4	II	ТП- -КЖИ	Общие данные Ведомость чертежей (окончание)	
6	КЖИ-5	II	ТП- -КЖИ	Пояснительная записка (начало)	
7	КЖИ-6	II	ТП- -КЖИ	Пояснительная записка (окончание)	
8	КЖИ 7	II	ТП- -КЖИ-КП1	Каркас пространственный КП1	
9	КЖИ-8	II	ТП- -КЖИ-КП2	Каркас пространственный КП2	
10	КЖИ-9	II	ТП- -КЖИ-КП3	Каркас пространственный КП3	
11	КЖИ-10	II	ТП- -КЖИ-КР1, КР2	Каркасы плоские КР1, КР2	
12	КЖИ-11	II	ТП- -КЖИ-КР3	Каркас плоский КР3	
13	КЖИ-12	II	ТП- -КЖИ-КР4	Каркас плоский КР4	
14	КЖИ-13	II	ТП- -КЖИ-С1	Сетка арматурная С1	
15	КЖИ-14	II	ТП- -КЖИ-С2	Сетка арматурная С2	
16	КЖИ-15	II	ТП- -КЖИ-С3	Сетка арматурная С3	
17	КЖИ-16	II	ТП- -КЖИ-С4	Сетка арматурная С4	

14832-02

Инв.№ подл. 31418 | Подпись и дата | Взам. инв.№

Заказ № 4514

Испол. Степанов 11-ноябрь Аксенов 7-

Изм. Лист № докум. Подп. Дата

ТП- 902-2-297 -КЖИ

Нач. АСО	Моркоряд		11.74
Гл. констр.	Комаров		
Гл. спец.	Аксенов		
Рук. гр.	Аксенова		

Общие данные Ведомость чертежей (начало)

Лит.	Лист	Листов
ТР		

ГИПРОАВТОТРАНС г. Москва

Альбом II

902-2-297

Стр.	Лист	Формат	Обозначение	Наименование	Примечание
18	КЖИ-17	11	ТП- -КЖИ-С5	Сетка арматурная С5	
19	КЖИ-18	11	ТП- -КЖИ-С6	Сетка арматурная С6	
20	КЖИ-19	11	ТП- -КЖИ-С7	Сетка арматурная С7	
21	КЖИ-20	11	ТП- -КЖИ-С8	Сетка арматурная С8	
22	КЖИ-21	11	ТП- -КЖИ-С9	Сетка арматурная С9	
23	КЖИ-22	11	ТП- -КЖИ-С10	Сетка арматурная С10	
24	КЖИ-23	11	ТП- -КЖИ-С11	Сетка арматурная С11	
25	КЖИ-24	11	ТП- -КЖИ-С12	Сетка арматурная С12	
26	КЖИ-25	11	ТП- -КЖИ-С13С14	Сетки арматурные С13, С14	
27	КЖИ-26	11	ТП- -КЖИ-С15	Сетка арматурная С15	
28	КЖИ-27	11	ТП- -КЖИ-С16, С17	Сетки арматурные С16, С17	
29	КЖИ-28	11	ТП- -КЖИ-МН1	Изделие закладное МН1	
30	КЖИ-29	11	ТП- -КЖИ-МН2	Изделие закладное МН2	

Заказ № 11514

Инв. № подл. 97418

Подпись и дата

Взам. инв. № 30.09.72

Исполн. Спиридонов

Пробер. Аксенова

Изм.	Лист	№ докум.	Подп.	Дата
Нач. АСО		Маркарян		12.9.72
Гл. констр.		Комаров		
Гл. спец.		Аксенов		
Рук. гр.		Аксенова		

ТП- 902-2-297 -КЖИ

14832-02

Общие данные
Ведомость чертежей
(продолжение)

Лит.	Лист	Листов
ТР	2	

ГИПРОАВТОТРАНС
г. Москва

902-2-297 Альбом II

Стр.	Лист	Формат	Обозначение	Наименование	Примечание
31	КЖИ-30	11	ТП- -КЖИ-МН3	Изделие закладное МН3	
32	КЖИ-31	11	ТП- -КЖИ-МН6	Изделие закладное МН6	
33	КЖИ-32	11	ТП- -КЖИ-МН7	Изделие закладное МН7	
34	КЖИ-33	11	ТП- -КЖИ-МН8	Изделие закладное МН8	
35	КЖИ-34	11	ТП- -КЖИ-МН9	Изделие закладное МН9	
36	КЖИ-35	11	ТП- -КЖИ-МН11, МН12	Изделия закладные МН 11, МН 12	
37	КЖИ-36	11	ТП- -КЖИ-МН10, МН13	Изделия закладные МН 10, МН 13	
38	КЖИ-37	11	ТП- -КЖИ-МН14	Изделие закладное МН 14	
39	КЖИ-38	11	ТП- -КЖИ-МН15	Изделие закладное МН 15	
40	КЖИ-39	11	ТП- -КЖИ-МС3	Изделие соединительное МС 3	
41	КЖИ-40	11	ТП- -КЖИ-МС4	Изделие соединительное МС 4	
42	КЖИ-41	11	ТП- -КЖИ-ПМ1	Площадка металлическая ПМ 1	

14832-01

Заказ № 4514

Подпись и дата

Инв. № подл. 97418

Исполн. Сепанова

Провер. Аксенова

Изм.	Лист	N докум.	Подп.	Дата
Нач. АСО		Маркарян		21.09.94
Гл. констр.		Комаров		
Гл. спец.		Аксенов		
Рук. гр.		Аксенова		

ТП- 902-2-297 -КЖИ

Общие данные
Ведомость чертежей
(продолжение)

Лит	Лист	Листов
ТР	3	

ГИПРОАВТОТРАНС
г. Москва

Альбом II

902-2-297

Стр.	Лист	Формат	Обозначение	Наименование	Примечание
43	КЖИ-42	II	ТП- -КЖИ- ПМ2	Площадка металлическая ПМ2	
44	КЖИ-43	II	ТП- -КЖИ- ЩП1	Щит площадки ЩП1	
45	КЖИ-44	II	ТП- -КЖИ- ПС1, ПС2	Стеновые панели ПС1 ПС2. Установка дополнительных закладных изделий	
46	КЖИ-45	II	ТП- -КЖИ- ДЩ1	Щит деревянный ДЩ1	
47	КЖИ-46	II	ТП- -КЖИ- ДЩ2	Щит деревянный ДЩ2	

Исполн. Степанова
Провер. Аксенова

14832-02

Заказ № 4514
Инв. № подл. 97418
Подпись и дата

Изм.	Лист	№ докум.	Подп.	Дата
Нач. АСО	Марнарян			
Гл. констр.	Котаров			
Гл. спец.	Аксенов			
Рук. гр.	Аксенова			

ТП- 902-2-297 -КЖИ

Общие данные
Ведомость чертежей
(окончание)

Лит	Лист	Листов
ТР	4	

ГИПРОАВТОТРАНС
г. Москва

Пояснительная записка.

1. Настоящий альбом содержит рабочие чертежи металлических рам, закладных и соединительных изделий, площадки, а так же сварных арматурных сеток и каркасов опалубочные чертежи жел. бет. конструкций, деревянные щиты
2. Арматурные изделия и закладные детали должны изготовляться в соответствии с требованиями следующих документов:
СНиП II-21-75 ч II гл 21 „Арматура для железобетонных конструкций" и СНиП III-А 11-70 „Техника безопасности в строительстве".
ГОСТ 10922-64 „Арматура и закладные детали сварные для железобетонных конструкций. Технические требования и методы исп.
ГОСТ 14098-68 „Соединения сварные арматуры железобетонных изделий и конструкций. Контактная и ванная сварка. Основные типы и конструктивные элементы."
СН 393-69 „Указания по сварке соединений арматуры и закладных деталей железобетонных конструкций.
3. Изготовление каркасов и сеток должно выполняться в кондукторах. Плоские каркасы и сетки свариваются во всех точках пересечения стержней контактной электросваркой. Соединение плоских каркасов в пространственные, производится с помощью дуговой сварки электродами типа Э-42 по ГОСТ 9467-60.
4. Соединение элементов закладных деталей производить в соответствии с чертежами-электродуговой сваркой электродами типа Э-42

14832-02

Изм	Лист	N докум	Подпись	Дата
Нач. Асо		Маркарян		
Гл. конст.		Комаров		
Гл. спец.		Аксенов		
Рук. гр.		Аксенова		

ТП 902-2-297 – КЖИ

Пояснительная записка (начало)

Лит	Лист	Листов
ТР		

ГИПРОАВТОТРАНС с Москва

Заказ 4514

Инв N подл. 97416

Подпись и дата 30.07.76

Исполн. Шарпен

Провер. Аксёнова

902-2-297 альбом I

5 Толщину сварных швов принять по наименьшей толщине свариваемых элементов. Пережог металла не допускается. Все наплывы и набрызги на лицевой стороне деталей должны быть удалены.

6. Для изготовления закладных деталей принято прокат из хорошо свариваемой стали ВСТ3 КП2 по ГОСТ 380-71*

7 Транспортировка и хранение изделий должны быть организованы таким образом, чтобы ограничить их повреждения и загрязнения

8. Опалубка и армирование плит выполняется в соответствии с сериями ИИ24-5/70 и ИИ24-9

9. Опалубку и армирование стеновых панелей выполнять в соответствии с серией 3.900-2 выпуск 7

14832-02

Изм.	Лист	N докум.	Подпись	Дата	ТП 902-2-297 КЖИ		
Нач. отд.	Маркарян			29.9.76	Пояснительная записка (окончание)	Лит	Лист	Листов
Гл. конст.	Комаров					ТР	6	
Гл. спец.	Аксенов					ГИПРОАВТОТРАНС г. Москва		
Рук. гр.	Аксенова							

Заказ № 4514

Инв. N подл. 974 Lв

Подпись и дата Коченко В. 30.09.76

Испол. Шопен

Провер. Аксенова

902-2-297 альбом II

-8-

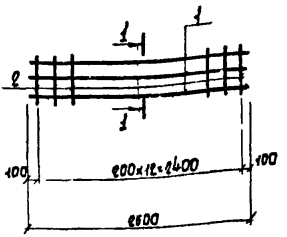

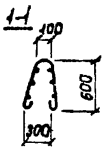

Формат	Зона	Поз.	Обозначение	Наименование	Кол.	Примеч.
				Документация		
11			ТП - - кжи-кп1	Сборочный чертеж		
				Материалы		
		1		Ф6 AI e = 2600 ГОСТ 5781-75	6	0,52 кг
		2		Ф8 AI e = 1700 ГОСТ 5781-75	13	0,68 кг

14832-02

ТП -КЖИ- КП 1
902-2-297

Каркас пространственный КП1

Изм.	Лист	N докум.	Подп.	Дата
Нач. АСО		Маркарян		11.12
Гл. конст.		Комаров		
Гл. спец.		Аксенов		
Рук. гр.		Аксенова		
Ст. техн.		Новикова		

Лит.	Лист	Листов
ТР	7	

ГИПРОАВТОТРАНС
г. Москва

Заказ № 4514
Инв. N подл. 97418
Подпись и дата 30.09.26
Провер. Аксенова

альбом II
902-2-297

альбом II

902-2-297

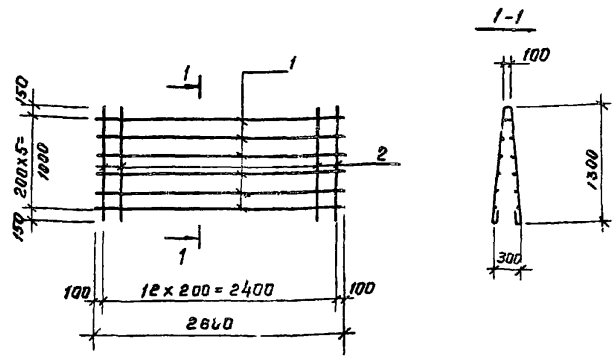

Формат	Зона	Поз	обозначение	наименование	Кол.	Примеч.
				Документация		
11			ТП- -КЖИ-КП2	сборочный чертеж		
				Материалы		
		1		ф 6 А I е=2600 ГОСТ 5781-75	12	0,58кг
		2		ф 8 А I е=3100 ГОСТ 5781-75	13	1,22кг

Правер. Аксенова

Заказ № 4514

Инв. № подл. 974 16

Подпись и дата

Взамен 30.02.76

14832-02

Изм	Лист	№ докум.	Подп.	Дата
Нач. АСО		Маркарян		24.9.76
Гл. констр.		Комаров		
Гл. спец.		Аксенов		
Рук. гр.		Аксенова		
Проектир.		Степанова		

ТП 902-2-297 КЖИ-КП2

Каркас пространственный КП2

Лит	Лист	Листов
ТР	8	

ГИПРОАВТОТРАНС г. Москва

Альбом II

902-2-297

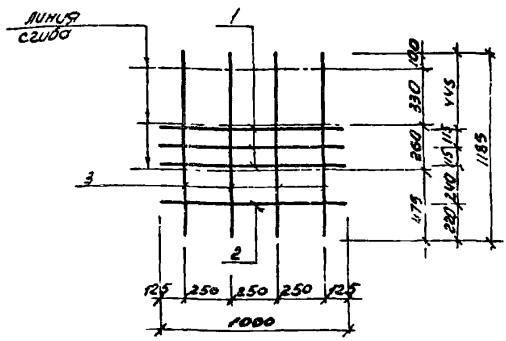

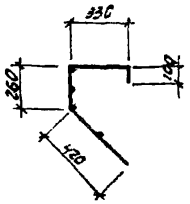

Формат	Зона	Поз	Обозначение	Наименование	Кол.	Примечание
				Документация		
11			ТП - -НЖИ-КП3	Сборочный чертеж		
				Материалы		
		1		ф 14А II e=1000 ГОСТ 5781-75	3	1,21 кг
		2		ф 6А I e=1000 ГОСТ 5781-75	1	0,222 кг
		3		ф 6А I e=1165 ГОСТ 5781-75	4	0,26 кг

14832-02

ТП 902-2-297 КЖИ-КП3

Изм.	Лист	№ докум.	Подп.	Дата
Нач. АСО		Маркарян		
Гл. конст.		Комаров		
Гл. спец.		Аксенов		
Рук. гр.		Аксенова		
Проектир.		Степанова		

Каркас пространственный КП3

Лит	Лист	Листов
ТР	9	

ГИПРОАВТОТРАНС г. Москва

Провер. Аксенова

Заказ 4514

Подпись и дата: Кочкова 31.09.76

Инв. № подл. 97418 1

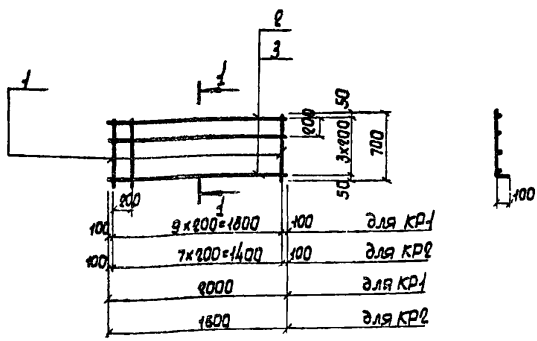

Формат	Зона	Поз.	Обозначение	Наименование	Кол.	Примеч.
				Документация		
11			ТП - -КЖИ-КП1, КП2	Сборочный чертеж		
				Материалы		
		1	КР1	Ф10 АIII ℓ=800 ГОСТ 5781-75	10	0,49 кг
		2	То же	Ф10 АIII ℓ=2000 ГОСТ 5781-75	4	1,24 кг
		1	КР2	Ф10 АIII ℓ=800 ГОСТ 5781-75	8	0,49 кг
		3	То же	Ф10 АIII ℓ=1600 ГОСТ 5781-75	4	0,99 кг

14832-02

ТП 902-2-297 - КЖИ - КР1, КР2

Изм	Лист	N докум.	Подпись	Дата
Нач. АСО		Маркарян		21.1.74
Гл. конст.		Комаров		
Гл. спец		Аксенов		
Рук. гр.		Аксенова		

Каркасы плоские КР1; КР2

Лит.	Лист	Листов
ТР	10	

ГИПРОАВТОТРАНС г. Москва

Заказ №4514

Инв. N подл. 97418

Подпись и дата 30.09.74

Провер. Аксенова

902-2-297 Альбом II

Альбом II

902-2-297

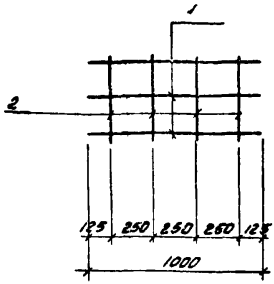

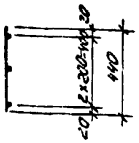

Формат	Зона	Поз	Обозначение	Наименование	Кол.	Примечание
				Документация		
11			ТП - - КЖИ КРЗ	Сборочный чертеж		
				Материалы		
		1		Ф 14А-II e=1000 ГОСТ 5781-75	3	1,21кг
		2		Ф 6А-I e=440 ГОСТ 5781-75	4	0,1кг

14832-02

Изм	Лист	№ докум.	Подп.	Дата
Нач. АСО		Маркарян		
Гл. кон.		Комаров		
Гл. спец.		Аксенов		
Рук. гр.		Аксенова		
Проектир.		Степанова		

ТП 902-2-297 КЖИ - КРЗ

Каркас плоский КРЗ

Лит	Лист	Листов
ТР	11	

ГИПРОАВТОТРАНС г. Москва

Заказ 4514

Инв № подл. 97418

Подп. и дата

Провер. Аксенова

902-2-297 Альбом II

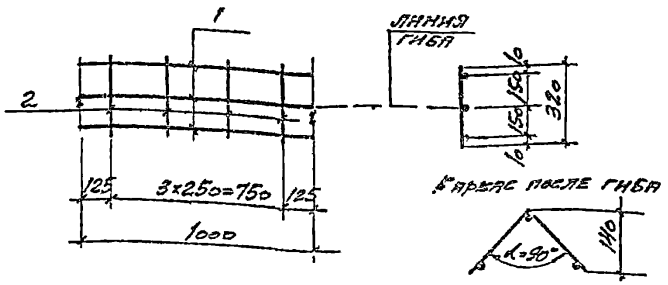

Формат	Зона	Поз.	Обозначение	Наименование	Кол.	Примеч.
				Документация		
11			ТП- -КЖИ-КР4	Сборочный чертеж		
				Материалы		
		1		ФБАI ℓ=1000 ГОСТ 5781-75	3	0,222кг
		2		ФБАI ℓ=320 ГОСТ 5781-75	4	0,07кг

14832-02

ТП-902-2-297 -КЖИ-КР4

Изм.	Лист	№ докум.	Подп.	Дата
Нач. АСО		Маркарян		24.9.76
Гл. констр.		Комаров		
Гл. спец.		Аксенов		
Рук. гр.		Аксенова		
Инж.		Грачева		

Каркас плоский кр 4

Лит.	Лист	Листов
ТР		

ГИПРОАВТОТРАНС г. Москва

Заказ 4514
Инв. № подл. 9741В
Подпись и дата 30.09.76
Проверил Алексеева

902-2-297 Альбом II

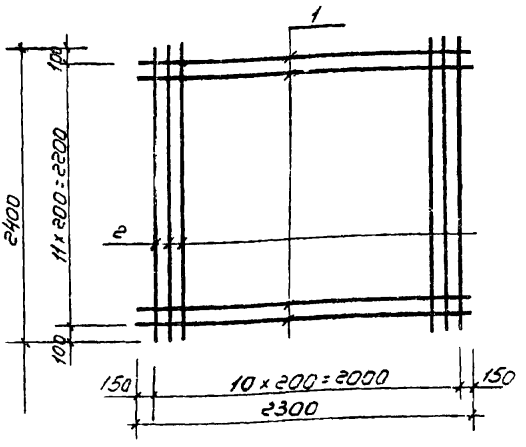

Формат	Зона	Поз.	Обозначение	Наименование	Кол.	Примечание
				Документация		
11			ТП - - КЖИ - С1	Сборочные чертежи		
				Материалы		
		1		ф10А III ℓ=2300 ГОСТ 5781-75	12	1,42кг
		2		ф10А III ℓ=2400 ГОСТ 5781-75	11	1,49кг

14832-02

Изм.	Лист	№ докум.	Подп.	Дата
Нач. отд.	Маркарян			14.11.76
Гл. конст.	Комаров			
Гл. спец.	Аксенов			
Рук. гр.	Аксенова			
Техник	Новикова			

ТП 902-2-297 КЖИ-С1

Сетка арматурная С1

Лит.	Лист	Листов
ТР	13	

ГИПРОАВТОТРАНС г. МОСКВА

Заказ № 4514

Инв. № подл. 97416

Подп. и дата

Взам. инв. № 2

Провер. Аксенова

902-2-297 Альбом II

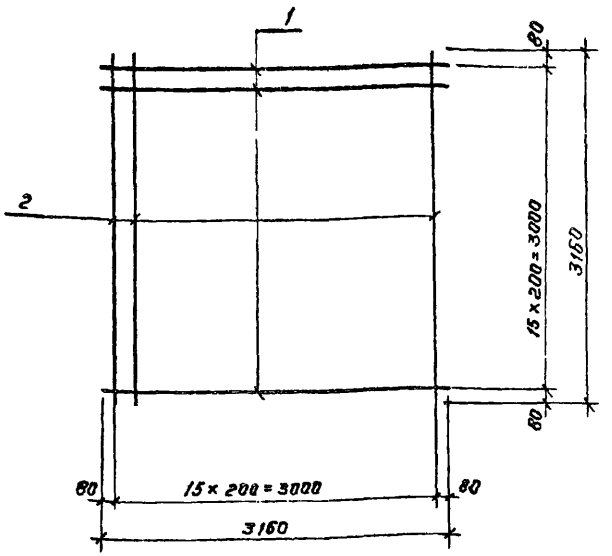

Формат	Зона	Поз.	Обозначение	Наименование	Кол.	Примеч.
				Документация		
II			ТП - - КЖЦ-С2	сборочный чертеж		
				Материалы		
		1		ф 10 А III ℓ=3160 ГОСТ 5781-75	16	1,95 кг
		2		ф 20 А III ℓ=3160 ГОСТ 5781-75	16	7,8 кг

Привяз. Аксенова

Заказ № 4514 Инв.№ подл. 97418 Подпись и дата 30.09.16

14832-02

Изм	Лист	№ докум.	Подп.	Дата
Нач. отд.		Маркарян		
Гл. констр.		Комаров		
Гл. спец.		Аксенов		
Рук. гр.		Аксенова		
Проект.		Степанова		

ТП 902-2-297 КЖИ-С2

Сетка арматурная С2

Лит	Лист	Листов
ТР	14	

ГИПРОАВТОТРАНС г. Москва

902-2-297 Альбом II

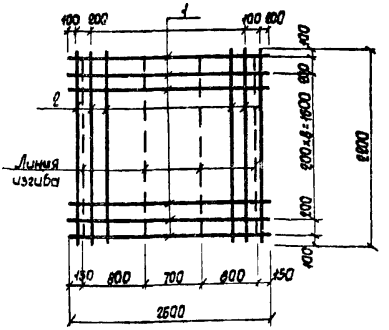

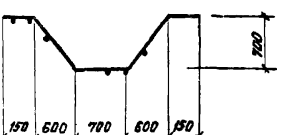

Формат	Зона	Поз.	Обозначение	Наименование	Кол.	Примеч.
				Документация		
11			ТП-902-2-297-КЖИ-С3	Сборочный чертеж		
				Материалы		
		1		Ф10 АIII ℓ=2600 ГОСТ 5781-75	11	1,61 кг
		2		Ф10 АIII ℓ=2200 ГОСТ 5781-75	13	1,36 кг

14832-02

Изм	Лист	N докум.	Подп.	Дата
Нач. АСО		Маркарян		29.9.76
Гл. конст.		Комаров		
Гл. спец.		Аксенов		
Рук. гр.		Аксенова		
Гл. техн.		Новикова		

ТП КЖИ-С3
902-2-297

Сетка арматурная С3

Лит.	Лист	Листов
ТР		

ГИПРОАВТОТРАНС
г. МОСКВА

Заказ №4514
Инв. № подл. 97418
Подпись и дата
Согласно 39.09.76

902-2-297 Альбом II

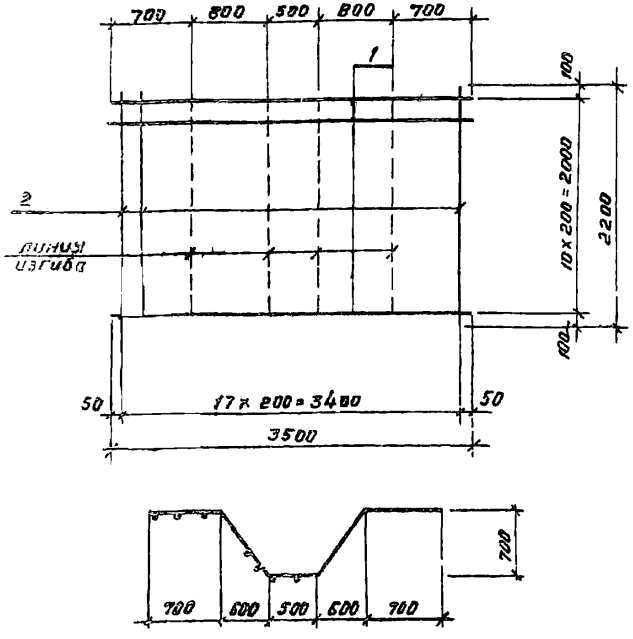

Формат	Зона	Поз.	Обозначение	Наименование	Кол	Примеч.
				Документация		
11			ТП-902-2-297-КЖИ С4	сборочный чертеж		
				Материалы		
		1		ф 10 А III ℓ=3500 ГОСТ 5781-75	11	2,16 кг
		2		ф 20 А III ℓ=2200 ГОСТ 5781-75	18	5,45 кг

14832-02

Изм	Лист	№ докум.	Подп.	Дата
Нач. АСО		Маркарян		
Гл. конст.		Комаров		
Гл. спец.		Аксенов		
Рук. гр.		Аксенова		
Проектир.		Степанова		

ТП 902-2-297 КЖИ-С4

Сетка арматурная С4

Лит	Лист	Листов
ТР	16	

ГИПРОАВТОТРАНС г. Москва

Заказ № 4514

Подпись и дата 30.09.76

Инв. № подл. 07418

Провер. Аксенова

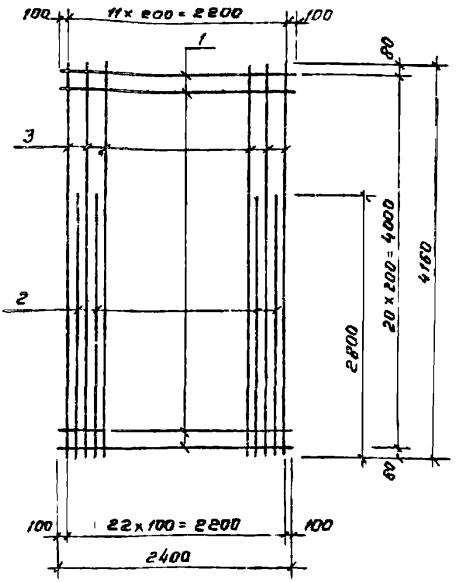

Формат	Зона	Поз	Обозначение	Наименование	Кол.	Приме-чание
				Документация		
11			ТП-902-2-297-КЖИ-С5	сборочный чертеж		
				Материалы		
		1		ф8АI С= 2400 ГОСТ 5781-75	21	0,95кг
		2		ф20АIII С= 2680 ГОСТ 5781-75	11	6,93 кг
		3		ф20АIII С= 4160 ГОСТ 5781-75	12	10,3 кг

Инв. № подл. 97418 | Подпись и дата | Взам. инв. № 4514

Проверил Аксенова

14832-02

Изм.	Лист	№ докум.	Подп.	Дата
Нач. АСО		Мармаран		
Гл. констр.		Комаров		
Гл. спец.		Аксенов		
Рук. гр.		Аксенова		
Проектир.		Степанова		

ТП 902-2-297 КЖИ-С5

Сетка арматурная С5

Лит	Лист	Листов
ТР	17	

ГИПРОАВТОТРАНС
г Москва

902-2-297 Альбом II

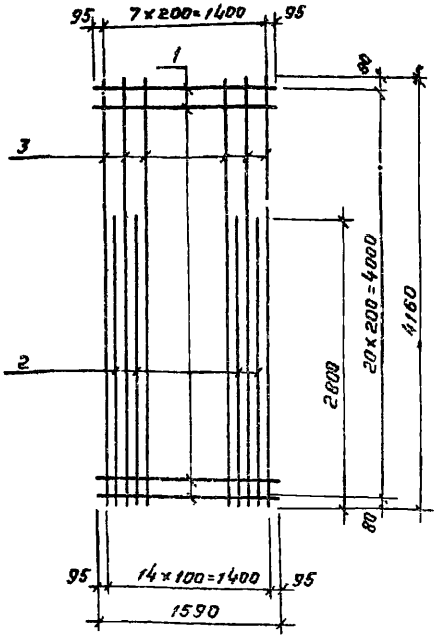

Формат	Зона	Поз	обозначение	наименование	Кол.	Примеч.
				Документация		
11			ТП-902-2-297 КЖИ С6	Сборочный чертеж		
				Материалы		
		1		ф8 А I ℓ=1590 ГОСТ 5781-75	21	0,63 кг
		2		ф20 А III ℓ=2800 ГОСТ 5781-75	6	6,93 кг
		3		ф20 А III ℓ=4160 ГОСТ 5781-75	8	40,3 кг

Провер. Аксенова

Заказ №4514

Подпись и дата 30.09.76

Инв. № подл. 97418

14832-02

Изм.	Лист	№ докум.	Подп.	дата
Нач. АСО		Маркарян		29.9.76
Гл. конст.		Камаров		
Гл. спец.		Аксенов		
Рук. гр.		Аксенова		
Проектир.		Степанова		

ТП 902-2-297 КЖИ-С6

Сетка арматурная С6

Лит	Лист	Листов
ТР	18	

ГИПРОАВТОТРАНС г Москва

902-2-297 Альбом II

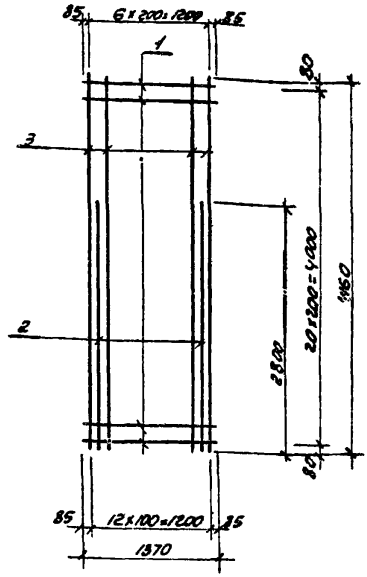

Формат	Зона	Поз.	Обозначение	Наименование	Кол.	Примечание
				Документация		
11			ТП - КЖИ-С7	Сборочный чертеж		
				Материалы		
		1		ф8АI ℓ=1370 ГОСТ 5781-75	21	0,54 кг
		2		ф20АIII ℓ=2800 ГОСТ 5781-75	6	6,9 кг
		3		ф20АIII ℓ=4160 ГОСТ 5781-75	7	10,3 кг

14832-02

ТП 902-2-297 КЖИ-С7

ИЗМ	Лист	№ докум.	Подп.	Дата
Нач. АСО		Маркарян		
Гл. кон.		Комаров		
Гл. спец.		Аксенов		
Рук. гр.		Аксенова		
Проектир.		Степанова		

Сетка арматурная С7

Лит	Лист	Листов
ТР	19	

ГИПРОАВТОТРАНС г. Москва

Правер. Аксенова

Подп. и дата

Заказ 4514

Инв. № подл. 97418

Альбом II

902-2-297

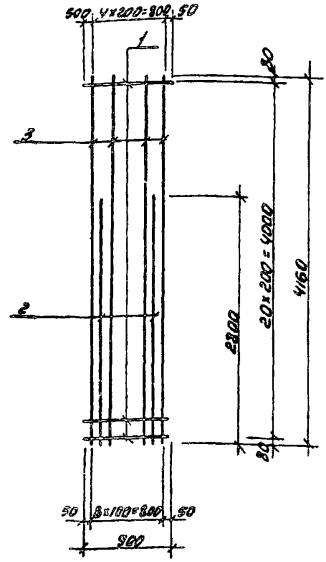

Формат	Зона	Поз	Обозначение	Наименование	Кол.	Примечание
				Документация		
11			ТП- -КЖИ-С8	Сборочный чертеж		
				Материалы		
		1		Ф8АI ℓ=900 ГОСТ 5781-75	21	0,36 кг
		2		Ф20АIII ℓ=2800 ГОСТ 5781-75	4	6,9 кг
		3		Ф20АIII ℓ=4160 ГОСТ 5781-75	5	10,3 кг

14832-02

Изм	Лист	№ докум.	Подп.	Дата
Нач. АСО		Маркарян		21.9.71
Гл. кон.		Комаров		
Гл. спец.		Аксенов		
Рук. гр.		Аксенова		
Проектир.		Степанова		

ТП 902-2-297 КЖИ-С8

Сетка арматурная С8

Лит	Лист	Листов
ТР	20	

ГИПРОАВТОТРАНС г. Москва

Провер. Аксенова

Заказ 4514

Инв. № подл. 97418

Подп. и дата 30.09.71

902-2-297 Альбом II

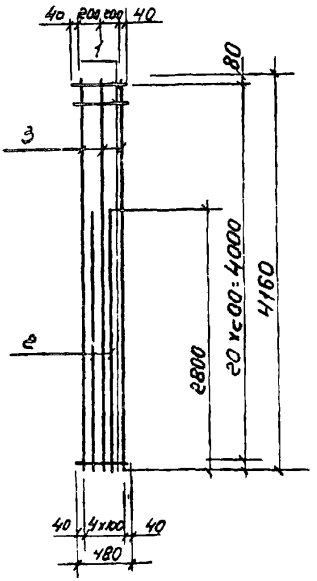

Формат	Зона	Поз.	Обозначение	Наименование	Кол.	Примечание
				Документация		
11			ТП-902-2-297-КЖИ-С9	Сборочный чертеж		
				Материалы		
		1		⌀8А I ℓ = 480 ГОСТ 5781-75	21	0,19 кг
		2		⌀20А III ℓ = 2900 ГОСТ 5781-75	2	6,9 кг
		3		⌀20А III ℓ = 4100 ГОСТ 5781-75	3	10,3 кг

14832-01

Изм.	Лист	N докум.	Подп.	Дата
Нач. АСО		Маркарян		24.9.76
Гл. констр.		Комаров		
Гл. спец.		Аксенов		
Рук. гр.		Аксенова		
Проект.		Степанов		

ТП 902-2-297 КЖИ-С9

Сетка арматурная С9

Лит	Лист	Листов
ТР	21	

ГИПРОАВТОТРАНС г. МОСКВА

Проверил Аксенова

Заказ N 4514

Подпись и дата 30.9.76

Инв. N подл. 97418

902-2-297 АЛЬБОМ II

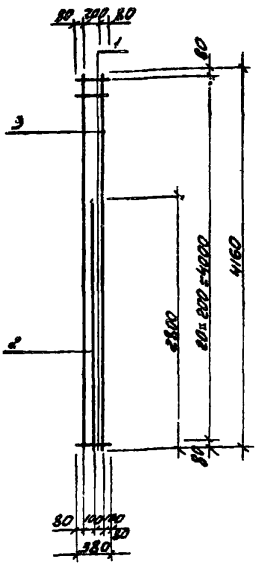

Формат	Зона	Поз.	Обозначение	Наименование	Кол.	Примечание
				Документация		
11			ТП-902-2-297-КЖИ-С10	Сборочный чертеж		
				Материалы		
		1		⌀8 AI ℓ=380 ГОСТ 5781-75	21	0,15кг
		2		⌀20 AIII ℓ=2800 ГОСТ 5781-75	1	6,9кг
		3		⌀20 AIII ℓ=4160 ГОСТ 5781-75	2	10,3кг

14832-02

Изм.	Лист	№ докум.	Подп.	Дата
1	Нач. АСО	Маркарян		24.9.76
	Гл. конст.	Комаров		
	Гл. спец.	Аксенов		
	Рук. гр.	Аксенова		
	Проектир.	Степанова		

ТП 902-2-297 КЖИ-С10

Сетка арматурная С10

Лит	Лист	Листов
ТР	22	

ГИПРОАВТОТРАНС г. Москва.

Провер. Аксенова

Заказ 4514

Подпись и дата: Кол. ТоС 30.09.76

Инв. № подл. 97418

902-2-297 Альбом III

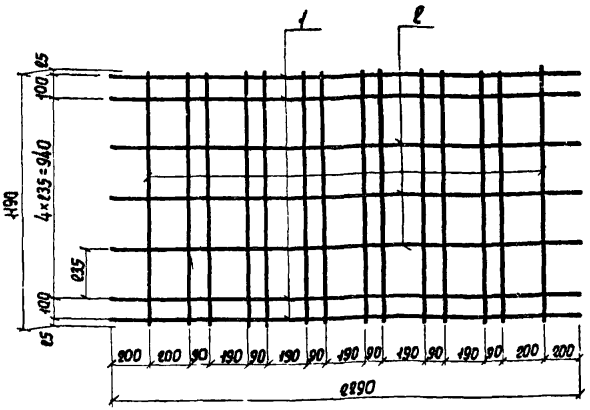

Формат	Зона	Поз.	Обозначение	Наименование	Кол.	Примеч.
				Документация		
11			ТП – 902-2-297 КЖИ-С11	Сборочный чертеж		
				Материалы		
		1		Ф12 А III ℓ=2290 ГОСТ 5781-75	4	2,03 кг
		2		Ф6 А I ℓ=2290 ГОСТ 5781-75	3	0,51 кг
		3		Ф6 А I ℓ=1190 ГОСТ 5781-75	14	0,26 кг

14832-02

Изм	Лист	N докум.	Подп.	Дата
Нач. АСО		Маркарян		14.9.74
Гл. конст.		Комаров		
Гл. спец.		Аксенов		
Рук. гр.		Аксенова		
Проектир.		Степанова		

ТП 902-2-297 - КЖИ-С11

Сетка арматурная С11

Лит	Лист	Листов
ТР	23	

ГИПРОАВТОТРАНС
г. Москва

Проверил Аксенова

Заказ № 4514

Инв. N подл. 97418 | Подпись и дата | Согласно 30.09.74

-25-

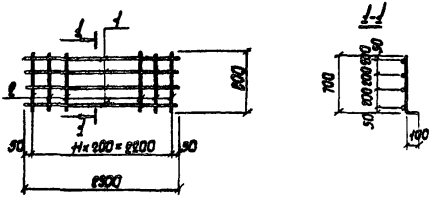

Формат	Зона	Поз.	Обозначение	Наименование	Кол.	Примеч.
				Документация		
11			ТП - - НЖИ-С12	Сборочный чертеж		
				Материалы		
		1		Ф6 АI ℓ=2300 ГОСТ 5781-75	4	0,52 кг
		2		Ф10 АIII ℓ=800 ГОСТ 5781-75	12	0,5 кг

14832-02

Изм.	Лист	N докум.	Подп.	Дата
Инж. АСО		Маркарян		
Гл. конст.		Комаров		21.9.84
Гл. спец.		Аксенов		
Рук. гр.		Аксенова		
Ст. техн.		Новикова		

ТП КЖИ-С 12
902-2-297

Сетка арматурная С 12

Лит.	Лист	Листов
ТР	24	

ГИПРОАВТОТРАНС
г. Москва

Заказ № 4514
Инв. № подл. 97418
Подпись и дата
Взам. инв. №
Провер. Аксенова
902-2-297 Альбом II

902-2-297 Альбом II

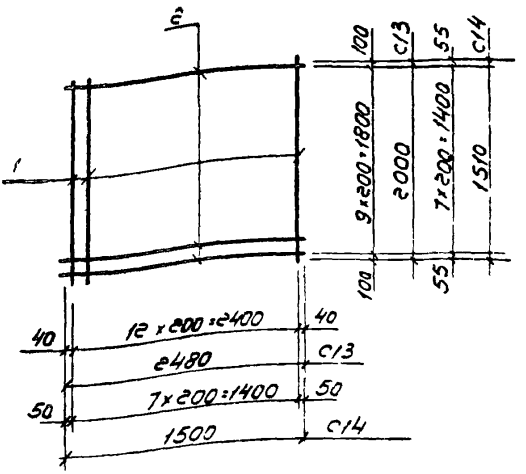

Формат	Зона	Поз.	Обозначение	Наименование	Кол.	Примечание
				Документация		
А1			ТП - - КЖИ-С13, С14	Сборочный чертеж		
				Материалы		
		1	С13	10 А III е=2000 ГОСТ 5781-75	13	1,24кг
		2	то же	6 А I е=2480 ГОСТ 5781-75	10	0,55
		1	С14	10 А III е=1510 ГОСТ 5781-75	8	0,94кг
		2	то же	6 А I е=1500 ГОСТ 5781-75	8	0,33кг

14832-02

ТП 902-2-297-КЖИ-С13, С14

Изм.	Лист	№ докум.	Подп.	Дата
Нач. АСО		Маркарян		
Гл. конст.		Комаров		
Гл. спец.		Аксенов		
Рук. гр.		Аксенова		
Исполн.		Валеева		

Сетки арматурные С13; С14

Лит.	Лис.	Листов
ТР	25	

ГИПРОАВТОТРАНС г. МОСКВА

Проверил Аксенова

Заказ № 4514

Инв. № подл. 97418

Подпись и дата 30.09.76

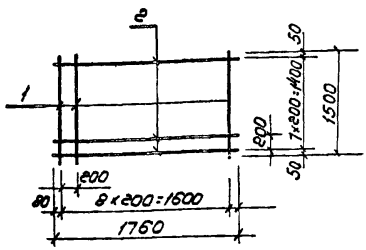

Формат	Зона	Поз.	Обозначение	Наименование	Кол.	Примечание
				Документация		
11			ТП - - КЖИ-С15	Сборочный чертеж		
				Материалы		
		1		Ø10 AIII ℓ=1500 ГОСТ 5781-75	9	0,93кг
		2		Ø6 AI ℓ=1760 ГОСТ 5781-75	8	0,39кг

Заказ № 4514 | Инв. № подл. 97418 | Подп. и дата 30.09.14 | Взам. инв. № | Подпись Аксенова

14832-02

Изм.	Лист	№ докум.	Подп.	Дата
Нач. отд.		Макарян		21.9.14
Гл. конст.		Комаров		
Гл. спец.		Аксенов		
Рук. гр.		Аксенова		
Исполн.		Валерко		

ТП 902-2-297 КЖИ-С15

Сетка арматурная С15

Лит	Масса	Масштаб
ТР	26	

ГИПРОАВТОТРАНС г. МОСКВА

902-2-297 Альбом II

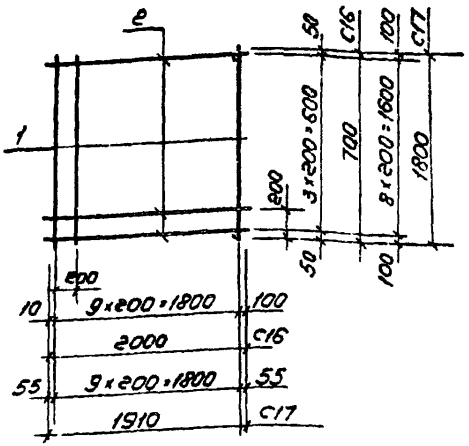

Формат	Зона	Поз.	Обозначение	Наименование	Кол.	Примечание
				Документация		
11			ТП- - КЖИ-С16	Сборочный чертеж		
				Материалы		
		1	С16	10АIII ℓ=700 ГОСТ 5781-75	10	0,43кр
		2	то же	6АI ℓ=2000 ГОСТ 5781-75	4	0,44кг
		1	С17	10АIII ℓ=1800 ГОСТ 5781-75	10	1,13кг
		2	то же	6АI ℓ=1910 ГОСТ 5781-75	9	0,42кг

14832-02

ТП 902-2-297 КЖИ-С16, 17

Изм	Лист	№ докум.	Подп.	Дата
Нач. АСО		Маркарян		2.9.76
Гл. конст.		Комаров		
Гл. спец.		Аксенов		
Рук. гр.		Аксенова		
Исполн.		Валяева		

Сетки арматурные С16, С17

Лит	Лист	Листов
ТР	27	

ГИПРОАВТОТРАНС г. МОСКВА

Проверил Аксенова

Заказ № 4514

Инв. № подл. 97418

Подп. и дата

Копировал 0.09.76

902-2-297 Альбом II

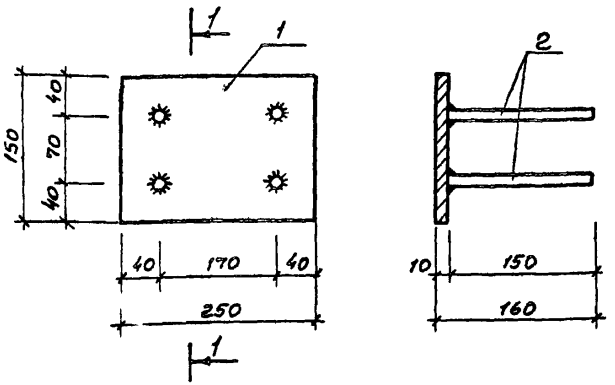

Формат	Зона	Поз.	Обозначение	Наименование	Кол.	Примечание
				Документация		
11			ТП- -КЖИ-МН1	Сборочный чертеж		
				Материалы		
		1		-150×10 e=250 ГОСТ 103-57*	1	2,94
		2		ф10 А III e=150 ГОСТ 5781-75	4	0,09

14832-02

Изм.	Лист	N докум.	Подп.	Дата
Нач. АСО		Маркарян		4.97
Гл. конст.		Комаров		
Гл. спец.		Аксенов		
Рук. гр.		Аксенова		

ТП 902-2-297 КЖИ-МН1

Изделие закладное МН1

Лит	Лист	Листов
ТР	28	

ГИПРОАВТОТРАНС г. Москва

Заказ № 4514

Инв. № подл. 97418 | Подпись и дата | Взам. инв. № 30.09.76

Испол. Шопен | Пров. Аксенова

902-2-297 Альбом II

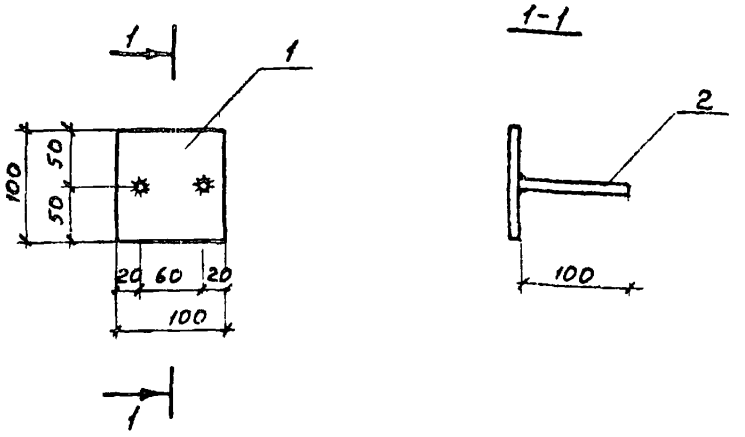

Формат	Зона	Поз	Обозначение	Наименование	Кол.	Примечание
				Документация		
11			ТП-902-2-297-КЖИ-МН2	Сборочный чертеж		
				Материалы		
		1		100×8 e=100 ГОСТ 103-57*	1	0,63 кг
		2		Ф10 А III e=100 ГОСТ 5781-75	2	0.06 кг

14832-02

Изм.	Лист	N докум	Подпись	Дата
Нач. ЛСО		Маркарян		21.1.76
Гл. конст.		Комаров		
Гл. спец.		Аксенов		
Рук. гр.		Аксенова		

ТП 902-2-297 -КЖИ-МН2

Изделие закладное МН2

Лит	Лист	Листов
ТР	29	

ГИПРОАВТОТРАНС г. Москва

Заказ № 4514

Инв. № подл. 97418

Подпись и дата

Исполн. Шопен

Провер. Аксенова

902-2-297 Альбом II

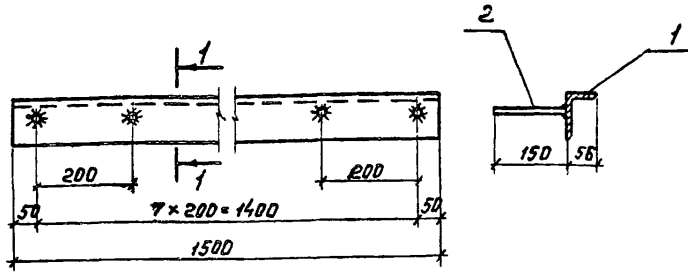

Формат	Зона	Поз.	Обозначение	Наименование	Кол.	Примечание
				Документация		
11			ТП-902-2-297-КЖИ МН3	Сборочный чертеж		
				Материалы		
		1		L 90×56×8 e=1500 ГОСТ 8510-72	1	13,2 кг
		2		Ф12 А III e=150 ГОСТ 5781-75	8	0,13 кг

14832-02

Изм.	Лист	№ докум.	Подпись	Дата
Нач. отд.	Маркарян			9.9.76
Гл. конст.	Комаров			
Гл. спец.	Аксенов			
Рук. гр.	Аксенова			
Проект.	Шопен			

ТП 902-2-297 -КЖИ-МН3

Изделие закладное МН3

Лит.	Лист	Листов
ТР	30	

ГИПРОАВТОТРАНС
с Москва

Заказ № 4514

Инв. № подл. 97418

Подпись и дата Кочетов 30.09.76

Провер. Аксенова

902-2-297 Альбом II

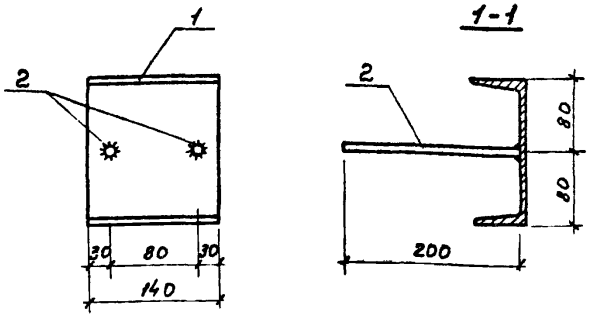

Формат	Зона	Поз.	Обозначение	Наименование	Кол.	Примечание
				Документация		
11			ТП 902-2-297 КЖИ-МН6	Сборочный чертеж		
				Материалы		
		1		[16 e=140 ГОСТ 8240-72	1	1.99 кг
		2		ф 8 Л III e=200 ГОСТ 5781-75	2	0.08 кг

14832-01

Изм.	Лист	N докум.	Подп.	Дата
Нач. ЛСО		Маркарян		21.9.76
Гл. конст.		Комаров		
Гл. спец.		Аксенов		
Рук. гр.		Аксенова		

ТП 902-2-297 - КЖИ-МН6

Закладное изделие МН6

Лит.	Лист	Листов
ТР	31	

ГИПРОАВТОТРАНС г. Москва

Заказ № 4514

Инв. N подл. 97448

Подпись и дата Кочешова 30.09.76

Цеполн. Шопен

Провер. Аксенова

902-2-297 Альбом II

МН 7

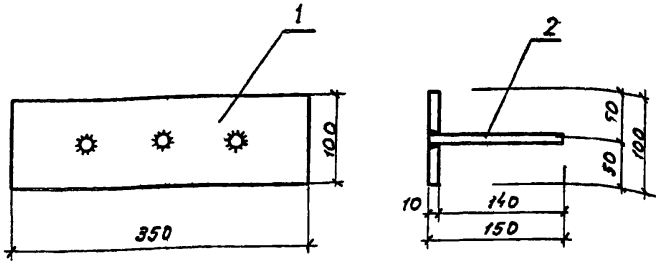

Формат	Зона	Поз.	Обозначение	Наименование	Кол.	Примеч
				Документация		
11			ТП-902-2-297-КЖИ-МН7	Сборочный чертеж		
				Материалы.		
		1		-150×10 ℓ=350 ГОСТ 103-57*	1	4.12 кг
		2		Ф10 А III ℓ=150 ГОСТ 5781-75	3	0.13 кг

14832-02

Изм.	Лист	N докум.	Подп.	Дата
Нач. ЛСО		Маркарян		
Гл. конст.		Комаров		
Гл. спец.		Аксенов		
Рук. гр.		Аксенова		
Ст. инж.		Шопен		

ТП 902-2-297 КЖИ-МН7

Изделие закладное МН 7

Лит	Лист	Листов
ТР	32	

ГИПРОАВТОТРАНС г. Москва

Провер. Аксенова

Заказ № 1514 | Подпись и дата | Инв. № подл. 97 418

Альбом II

902-2-297

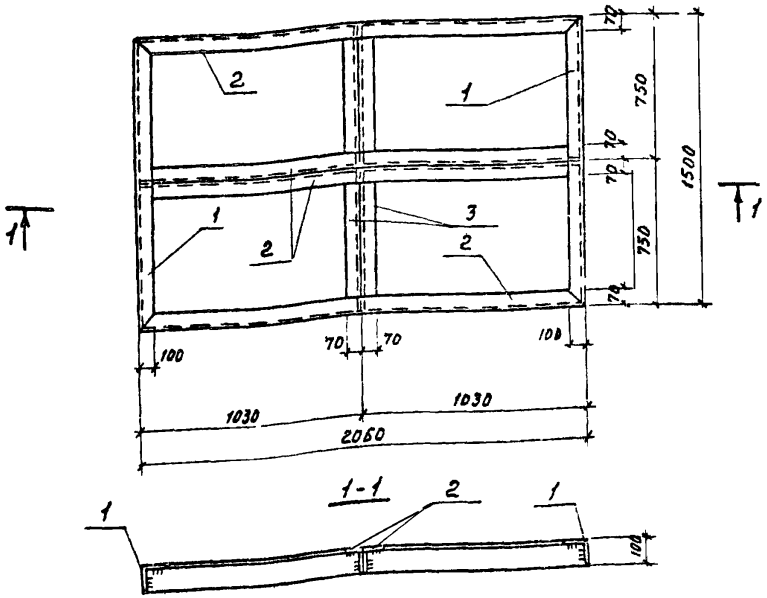

Формат	Зона	Поз.	Обозначение	Наименование	Кол.	Примечание
				Документация		
11			ТП-902-2-297 КЖИ-МН 8	Сборочный чертеж		
				Материалы		
		1		L 100×10 e=1500 ГОСТ 8509-72	2	22.6 кг
		2		L 110×70×8 e=2060 ГОСТ 8510-72	4	22.5 кг
		3		L 110×70×8 e=1500 ГОСТ 8510-72	2	16.4 кг

14832-02

Изм	Лист	№ докум.	Подпись	Дата
Нач. АСО		Маркарян		
Гл. конст.		Комаров		
Гл. спец.		Аксенов		
Рук. гр.		Аксенова		

ТП 902-2-297 - КЖИ-МН8

Закладное изделие МН-8

Лит.	Ли	Листов
ТР	33	

ГИПРОАВТОТРАНС
г. Москва

Заказ № 4514

Исполн. Шапен

Проверил Аксенова

Подпись и дата

Инв. № подл. 97418

902-2-297 Альбом I

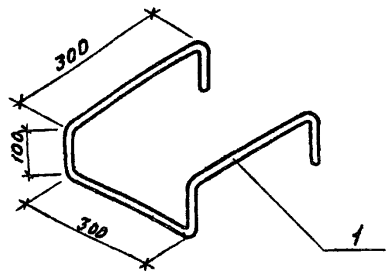

Формат	Зона	Поз.	Обозначение	Наименование	Кол.	Примечание
				Документация		
11			ТП-902-2-297-КЖИ-МН9	Деталь		
				Материалы		
		1		Ф 20 А I е=1300 ГОСТ 5781-75	1	32 кг

14832-02

Изм.	Лист	N докум.	Подпись	Дата
Нач. АСО		Маркарян		29.9.76
Гл. констр.		Комаров		
Гл. спец.		Аксенов		
Рук. гр.		Аксенова		
Ст. инж.		Шопен		

ТП 902-2-297 КЖИ МН9

Изделие закладное МН9

Лит.	Лист	Листов
ТР	34	

ГИПРОАВТОТРАНС г. Москва

Заказ № 4514

Инв. N подл. 97418

Подпись и дата

Провер. Аксенова

902-2-297 Альбом V

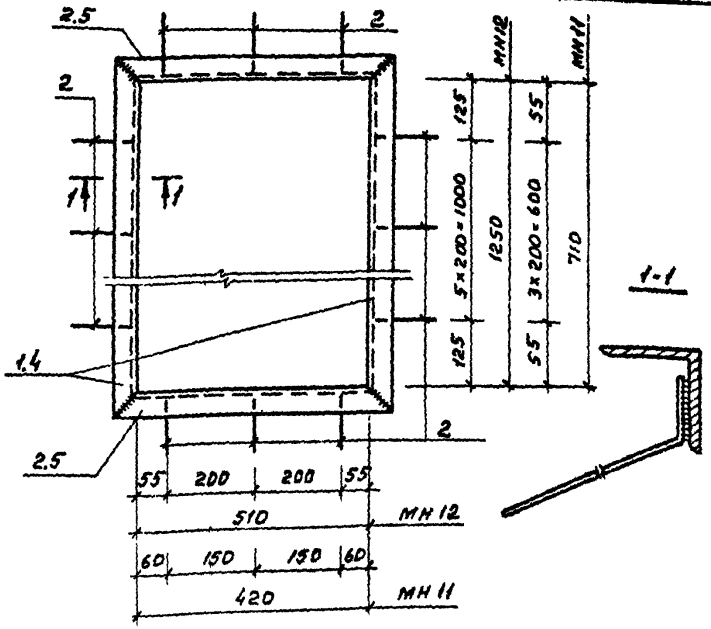

Формат	Зона	Поз.	Обозначение	Наименование	Кол.	Примеч.
				Документация		
11			ТП- -КЖИ-МН11,МН12	Сборочный чертеж		
				Материалы		
		1	МН 12	L 56×4 ℓ=1362 ГОСТ 8509-72	2	4.8 кг
		2	то же	L 56×4 ℓ=625 ГОСТ 8509-72	2	2.2 кг
		3	"	ф 6 AI ℓ=250 ГОСТ 5781-75	18	0.06
		4	МН 11	L 56×4 ℓ=822 ГОСТ 8509-72	2	2.8 кг
		5	то же	L 56×4 ℓ=532 ГОСТ 8509-72	2	1.8 кг
		2	"	ф 6 AI ℓ=250 ГОСТ 5781-75	12	0.06

14832-02

Заказ № 4514 | Подпись и дата | Инв. № подл. 9718

Изм.	Лист	№ докум.	Подпись	Дата
Нач. ЛСО		Маркарян		
Гл. конст.		Котыров		24.1.74
Гл. спец.		Аксенов		
Рук. гр.		Аксенов		
Шатов		Шатов		

ТП 902-2-297 КЖИ-МН 11, МН 12

Изделия закладные
МН 11 МН 12

Лит	Лист	Листов
ТР	35	

ГИПРОАВТОТРАНС
г. Москва

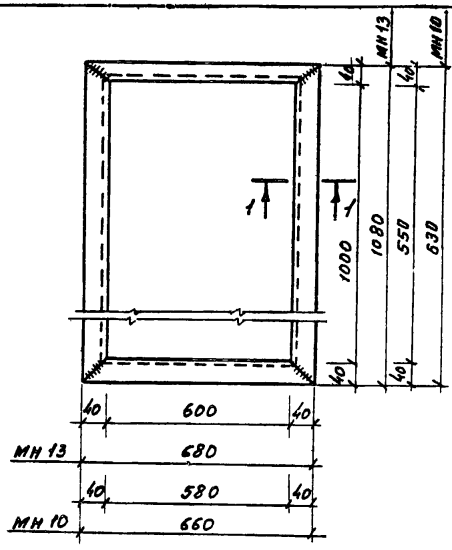

1-1

Формат	Зона	Поз.	Обозначение	Наименование	Кол.	Примеч.
				Документация		
11			ТП- -КЖИ-МН10, МН13	Сборочный чертеж		
				Сборочные единицы		
		1	МН 13	С 8 ℓ=680 ГОСТ 8240-72	2	4,8 кг
		2	То же	С 8 ℓ=1080 ГОСТ 8240-72	2	7,6 кг
		1	МН10	С 8 ℓ=660 ГОСТ 8240-72	2	4,7 кг
		2	То же	С 8 ℓ=630 ГОСТ 8240-72	2	4,5 кг

14832-02

Изм.	Лист	№ докум.	Подп.	Дата
Нач. ЛСО		Маркарян		11.92
Гл. конс.		Нотаров		
Гл. спец.		Аксенов		
Рук. гр.		Аксенова		
Исполн.		Шопен		

ТП-902-2-297 -КЖИ- МН10, МН13

Изделия закладные МН 10 МН 13

Лит	Лист	Листов
ТР	36	

ГИПРОАВТОТРАНС г. Москва

Заказ № 1514 Инв. № подл. 971-18 Подпись и дата

Провер. Аксенов

Альбом II

902-2-297

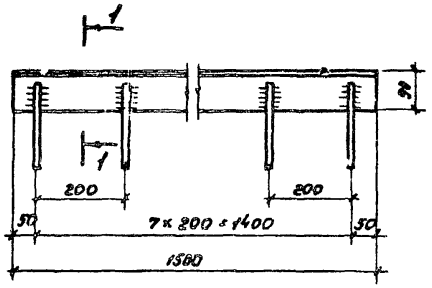

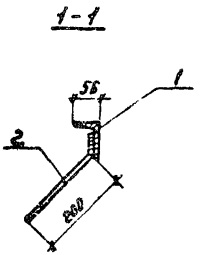

Формат	Зона	Поз.	Обозначение	Наименование	Кол.	Примечание
				Документация		
11			Тп- -кжи-мн14	Сборочный чертеж		
				Материалы		
		1		L 90×56×8 ℓ=1500 ГОСТ 8510-72	1	13.2 кг
		2		ф 12 А III ℓ=250 ГОСТ 5781-75	8	0.22 кг

14832-02

Изм.	Лист	№ докум.	Подп.	Дата
Нач. отд.		Маркарян		
Гл. констр.		Комаров		
Гл. спец.		Аксенов		
Рук. гр.		Аксенова		
Проект.		Шопен		

ТП 902-2-297 -КЖИ-МН14

Изделие закладное МН14

Лит.	Лист	Листов
ТР	32	

ГИПРОАВТОТРАНС г. Москва

Заказ № 4514

Инв. № подл. 97418

Подпись и дата

Проверил Аксенова

Альбом II

902-2-297

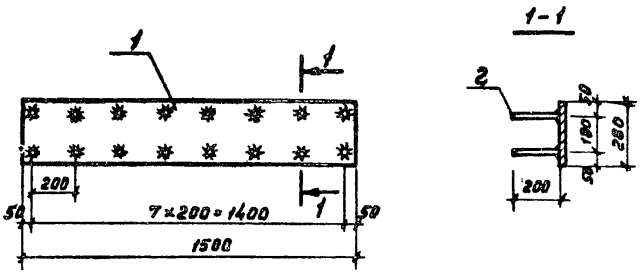

Формат	Зона	Поз.	Обозначение	Наименование	Кол.	Примечание
				Документация		
11			ТП- - КЖИ-МН15	Сборочный чертеж		
				Материалы		
		1		-280×8 ℓ=1500 ГОСТ 82-70	1	26.4 кг
		2		ф12 А III ℓ=200 ГОСТ 5781-75	16	0.18 кг

14832-02

Изм.	Лист	№ докум.	Подп.	Дата
Нач. отд.		Маркарян		19.9.74
Гл. конст.		Комаров		
Гл. спец.		Аксенов		
Рук. гр.		Аксенова		
Проект.		Шапаев		

ТП 902-2-297 - КЖИ-МН15

Изделие закладное МН15

Лит	Лист	Листов
ТР	39	

ГИПРОАВТОТРАНС
г. Москва

Заказ № 4514

Инв. № подл. 97418

Подпись и дата 30.09.74

Провер. Аксенова

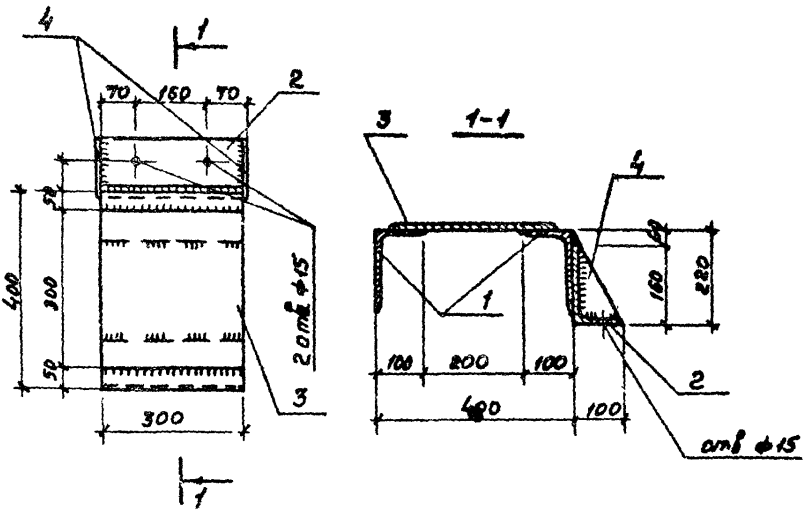

Формат	Зона	Поз.	Обозначение	Наименование	Кол.	Примечание
				Документация		
11			ТП- -КЖИ-МС3	Сборочный чертеж		
				Материалы		
		1		L 160×100×10 ℓ=300 ГОСТ 8510-72	2	6.0 кг
		2		L 160×100×10 ℓ=300 ГОСТ 8510-72	1	6.0 кг
		3		– 300×10 ℓ=300 ГОСТ 82-70	1	7.1 кг
		4		– 90×6 ℓ=200 ГОСТ 103-57*	2	0,85 кг

14832-02

Изм.	Лист	N докум.	Подпись	Дата
Нач. ЛСО		Макарян		11.86
Гл. констр.		Комаров		
Гл. спец.		Аксенов		
Рук. гр.		Аксенов		
Ст. инж.		Шопен		

ТП 902-2 297 КЖИ-МС3

Изделие соединительное МС3

Лит	Лист	Листов
ТР	39	

ГИПРОАВТОТРАНС г. Москва

902-2-297 альбом II

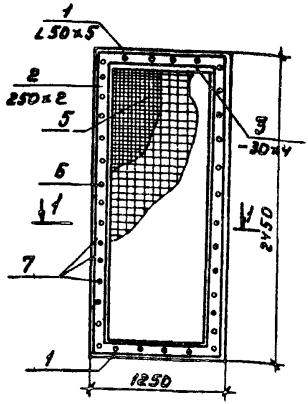

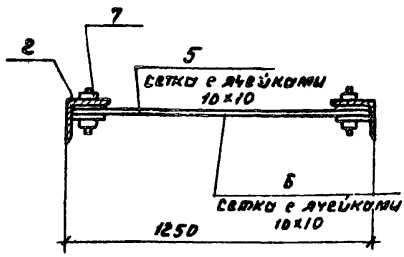

Формат	Зона	Позиц.	Обозначение	Наименование	Кол.	Примеч.
				Документация		
11			ТП- - КЖИ МС4	Сборочный чертеж		
				Материалы		
		1		∠50×5 ℓ=1250 ГОСТ 8509-72	2	4.74 кг
		2		∠50×5 ℓ=2450 ГОСТ 8509-72	2	4.34 кг
		3		-30×4 ℓ=1150 ГОСТ 103-57*	2	1.08 кг
		4		-30×4 ℓ=2430 ОСТ 103-57*	2	2.28 кг
		5		Сетка проволочная ф1мм с ячейками 1×1мм разм. 1250×2450	1	
		6		Сетка проволочная ф1мм с ячейками 10×10мм разм. 1250×2450	1	
		7		Винт М 8-16 с гайкой М8	37	

14832-02

Изм.	Лист	№ докум.	Подп.	Дата
Нач. отд.		Маркарян		
Гл. конст.		Комаров		24.12.76
Гл. спец.		Аксенов		
Рук. гр.		Аксенова		
Испол.		Шопен		

ТП 902-2-297 - КЖИ - МС4

Изделие соединительное МС4

Лит	Лист	Листов
ТР	40	

ГИПРОАВТОТРАНС г. Москва

Заказ № 4514

Инв. № подл. 97418

Подпись и дата: Кочинов 30.09.76

Провер. Аксенова

-42-

902-2-297 альбом II

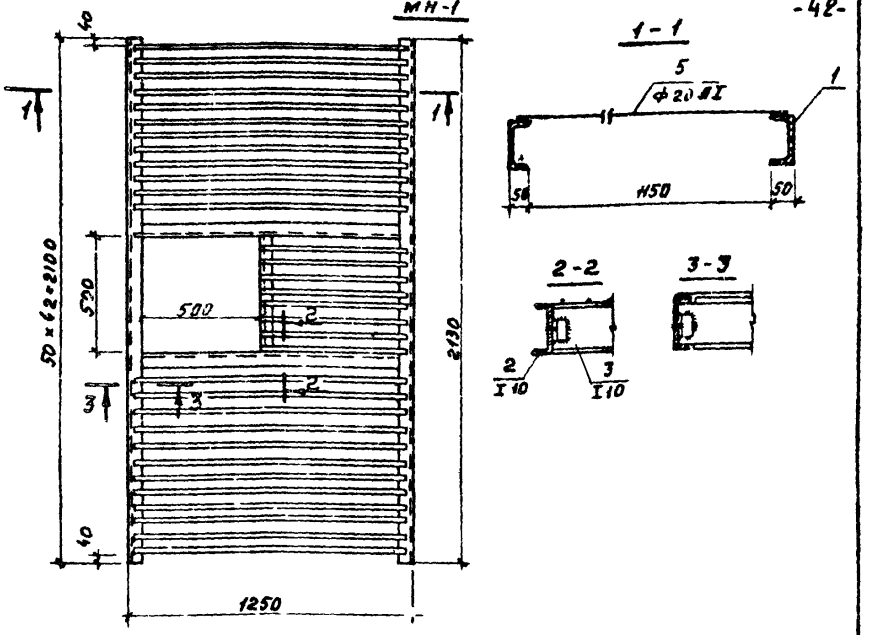

Формат	Зона	Поз.	Обозначение	Наименование	Кол.	Примеч.
				Документация		
11			ТП- -КЖИ-ПМ1	Сборочный чертеж		
				Материалы		
		1		[10 ℓ = 2130 ГОСТ 8240-72	2	19,6 кг
		2		[10 ℓ = 1230 ГОСТ 8240-72	2	11,3 кг
		3		[10 ℓ = 500 ГОСТ 8240-72	2	4,6 кг
		4		L 56×5 ℓ = 50 ГОСТ 8509-72	6	0,17 кг
		5		Ф 20 ЛI ℓ = 1230 ГОСТ 5781-75	43	3,04 кг

14832-02

Изм.	Лист	№ докум.	Подпись	Дата
Нач. ЛСО		Маркарян		
Гл. спец.		Аксенов		
Рук. груп.		Высоцкий		
Ст. техн.		Новикова		
Проверил		Высоцкий		

ТП-902-2-297 КЖИ-ПМ1

Площадка металлическая ПМ 1

Лит.	Лист	Листов
ТР	41	

ГИПРОАВТОТРАНС г. Москва

Проверил Аксенов

Инв. № подл. 27418 | Подпись и дата 30.09.76

Заказ № 4314

альбом II

902-2-297

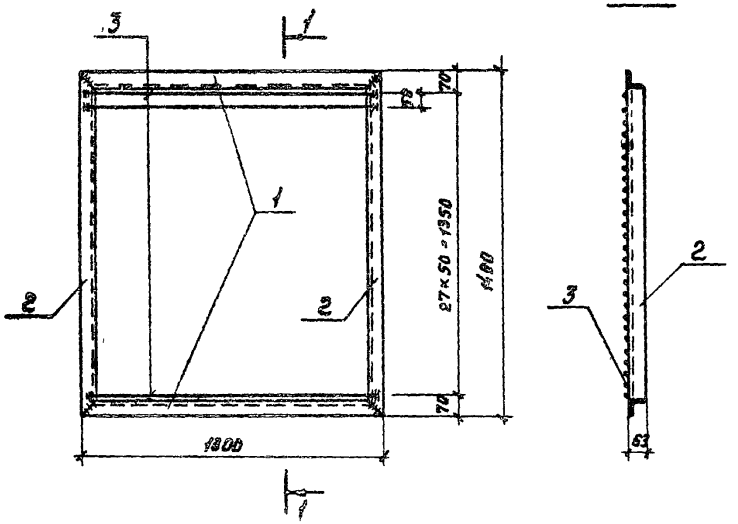

Формат	Зона	Поз.	Обозначение	Наименование	Кол.	Примечание
				Документация		
11			ТП- -кжи-пм2	Сборочный чертеж		
				Материалы		
		1		L 63×6 ℓ=1300 ГОСТ 8509-72	2	7.45 кг
		2		L 63×6 ℓ=1490 ГОСТ 8509-72	2	8.54 кг
		3		Ф 20 А I ℓ=1260 ГОСТ 5781-75	28	3.11 кг

14832-02

Изм.	Лист	№ докум.	Подпись	Дата
Нач. отд.		Маркарян		29.9.76
Гл. констр.		Комаров		
Гл. спец.		Аксенов		
Рук. гр.		Аксенова		
Проект.		Шопен		

ТП 902-2-297 -КЖИ-ПМ2

Площадка металлическая пм 2

Лит	Лист	Листов
ТР	42	

ГИПРОАВТОТРАНС г. Москва

Провер. Аксенова

Подпись и дата 30.09.76

Инв. № подл. 97418

Заказ № 4514

902-2-297 альбом II

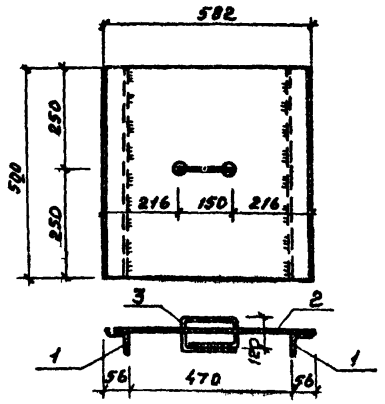

Формат	Зона	Поз.	Обозначение	Наименование	Кол.	Примечание
				Документация		
11			ТП- -КЖИ-ЩП1	Сборочный чертеж		
				Материалы		
		1		L56×5 ℓ=520 ГОСТ 8509-72	2	2,21 кг
		2		Рифлен сталь δ=4мм 0,32м² ГОСТ 8568-57*	1	10,65 кг
		3		ф 10 А I ℓ=700 ГОСТ 5781-75	1	0,43 кг

14832-02

Изм.	Лист	№ докум.	Подп.	Дата
Нач. АСО		Маркарян		24.9.76
Гл. конст.		Комаров		
Гл. спец.		Аксенов		
Рук. гр.		Аксенова		
Инженер		Шарапан		

ТП-902-2-297 КЖИ-ЩП1

Щит площадки ЩП1

Лит	Лист	Листов
ТР	43	

ГИПРОАВТОТРАНС г. Москва

Проверил Аксенова

Заказ № 4514

Инв. № подл. 97418 | Подпись и дата 30.09.76

Альбом II

902-2-297

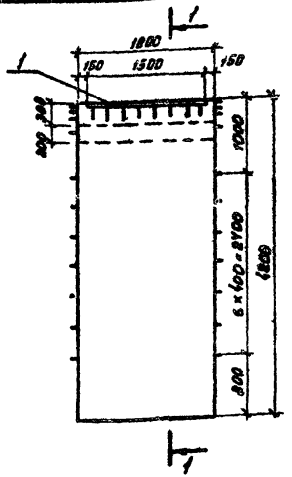

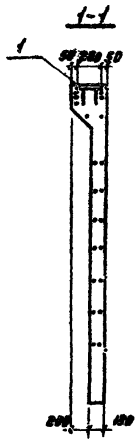

Формат	Зона	Поз.	Обозначение	Наименование	Кол.	Примечание
				Документация		
11			ТП- -КЖИ-ПС1, ПС2	Сборочный чертеж		
				Сборочные единицы		
			3.900-2 вып. 2	Панель стеновая ПБ2-12-1	1	3800 кг
		1	ТП- -КЖИ-МН 15	Изделие закладное МН-15	1	29.3 кг
			3.900-2 вып. 7	Панель стеновая ПБУ2-12-2	1	3800 кг
		1	ТП- -КЖИ-МН 15	Изделие закладное МН 15	1	29.3 кг

14832-02

Изм.	Лист	№ докум.	Подп.	Дата
Нач. отд.		Маркарян		21.11.77
Гл. констр.		Комаров		
Гл. спец.		Аксенов		
Рук. гр.		Аксенова		
Проект.		Шопен		

ТП-902-2-297 - КЖИ-ПС1, ПС2

Панели стеновые ПС1 и ПС2
Установка дополнительных закладных изделий

Лит.	Лист	Листов
ТР	44	

ГИПРОАВТОТРАНС
г. Москва

Заказ № 4514
Инв. № подл. 27418
Подпись и дата
Провер. Аксенова

902-2-297 альбом II

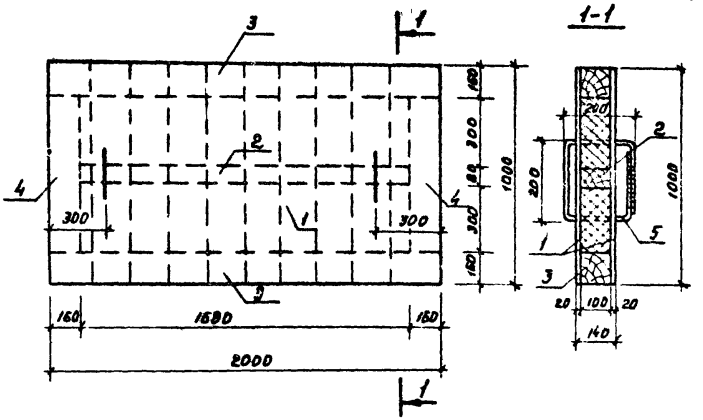

Формат	Зона	Поз.	Обозначение	Наименование	Кол.	Примечание
				Документация		
11			ТП- -КЖИ-ДЩ1	Сборочный чертеж		
				Материалы		
		1		доска Б=20мм e=1000		
		2		брус 80×100 e=1680	1	
		3		брус 160×100 e=2000	2	
		4		брус 160×100 e=680	2	
		5		⌀10 AI e=1000 ГОСТ 5781-75	2	2.62кг
		6		Кровельная сталь d=0,5мм S=4,87 м²	—	19.4кг
		7		минвата γ=100 кг/м³		
		8		гвозди		

14832-02

Изм	Лист	N докум.	Подп	Дата
Нач. ЛСО		Маркарян		24.9.76
Гл. конст		Комаров		
Гл. спец		Аксенов		
Рук гр.		Аксенова		
Исполн		Шопен		

ТП-902-2-297 КЖИ-ДЩ1

Щит деревянный ДЩ1

Лит	Лист	Листов
ТР	45	

ГИПРОАВТОТРАНС г. Москва

Заказ № 4514 | Инв. N подл. 97418 | Подпись и дата 24.09.76 | Провер. Аксенова

47

альбом 1

902-2-297

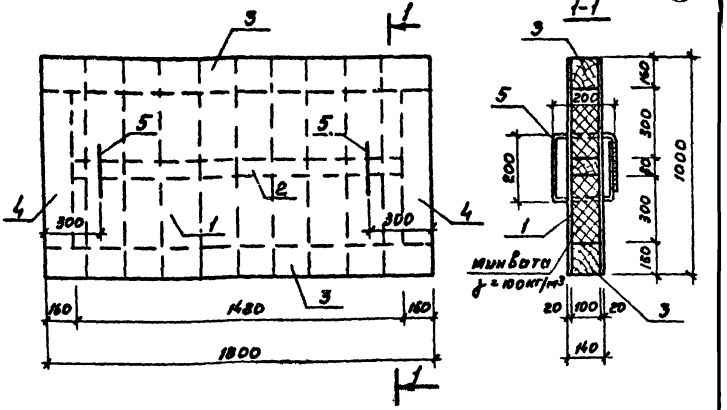

Формат	Зона	Поз.	Обозначение	Наименование	Кол.	Примечание
				Документация		
11			ТП- -кж-дщ2	Сборочный чертеж		
				Материалы		
		1		доска б=20мм ℓ=1000		
		2		брус 80×100 ℓ=1480	1	
		3		брус 160×100 ℓ=1800	2	
		4		брус 160×100 ℓ=680	2	
		5		ф10 А I ℓ=1000 ГОСТ 5781-75	2	0,62 кг
		6		Кровельная сталь		
		7		минвата γ=100 кг/м³		
		8		гвозди		

14832-02

Изм.	Лист	№ докум.	Подпись	Дата
Гл. конструктор		Комаров		21.9.76
Гл. спец.		Лисенков		
Рук. гр.		Лисенков		
Исполн.		Шапен		

ТП-902-2-297КЖИ-ДЩ-2

Щит деревянный дщ 2

Лит	Лист	Листов
ТР	46	

ГИПРОАВТОТРАНС г. Москва

Провер. Аксёнова

Подпись и дата 30.09.76

Заказ № 4514

gost.e-ecolog.ru