ГОСУДАРСТВЕННЫЙ КОМИТЕТ СОВЕТА МИНИСТРОВ СССР
ПО ДЕЛАМ СТРОИТЕЛЬСТВА
(ГОССТРОЙ СССР).

ТИПОВЫЕ КОНСТРУКЦИИ И ДЕТАЛИ ЗДАНИЙ И СООРУЖЕНИЙ

СЕРИЯ 1463-10

ЖЕЛЕЗОБЕТОННЫЕ ФЕРМЫ ДЛЯ ПОКРЫТИЙ НЕОТАПЛИВАЕМЫХ ЗДАНИЙ

ДОПОЛНЕНИЕ К ВЫПУСКАМ 1, 2, 3

УСОВЕРШЕНСТВОВАННЫЕ ОБЛЕГЧЕННЫЕ
ЗАКЛАДНЫЕ ДЕТАЛИ
(ВЗАМЕН ПРЕДУСМОТРЕННЫХ В СЕРИИ)

РАБОЧИЕ ЧЕРТЕЖИ

15350
ЦЕНА 0-21

МОСКВА 1978г.

gost.e-ecolog.ru

ЦЕНТРАЛЬНЫЙ ИНСТИТУТ ТИПОВОГО ПРОЕКТИРОВАНИЯ
ГОССТРОЯ СССР

Москва, А-445, Смольная ул., 22

Сдано в печать 1978 года

Заказ № 3989 Тираж 10.000 экз

ГОСУДАРСТВЕННЫЙ КОМИТЕТ СОВЕТА МИНИСТРОВ СССР
ПО ДЕЛАМ СТРОИТЕЛЬСТВА
(ГОССТРОЙ СССР)

ТИПОВЫЕ КОНСТРУКЦИИ И ДЕТАЛИ ЗДАНИЙ И СООРУЖЕНИЙ

СЕРИЯ 1463-10

ЖЕЛЕЗОБЕТОННЫЕ ФЕРМЫ ДЛЯ ПОКРЫТИЙ НЕОТАПЛИВАЕМЫХ ЗДАНИЙ

ДОПОЛНЕНИЕ К ВЫПУСКАМ 1, 2, 3

УСОВЕРШЕНСТВОВАННЫЕ ОБЛЕГЧЕННЫЕ
ЗАКЛАДНЫЕ ДЕТАЛИ
(ВЗАМЕН ПРЕДУСМОТРЕННЫХ В СЕРИИ)

РАБОЧИЕ ЧЕРТЕЖИ

РАЗРАБОТАНА
ГОСУДАРСТВЕННЫМ ОРДЕНА
ТРУДОВОГО КРАСНОГО ЗНАМЕНИ
ПРОЕКТНЫМ ИНСТИТУТОМ
ПРОМСТРОЙПРОЕКТ
С УЧАСТИЕМ НИИЖБ

ОДОБРЕНА
ОТДЕЛОМ ТИПОВОГО
ПРОЕКТИРОВАНИЯ И ОРГАНИЗАЦИИ
ПРОЕКТНО-ИЗЫСКАТЕЛЬСКИХ РАБОТ
ГОССТРОЯ СССР.
ПИСЬМО ОТ 23.02.1978 года №2/3-84

ПРОМСТРОЙПРОЕКТ
Гл. инж. ин-та КОРОЛЕВ
Нач. СКО-1 ДРАМПОВ
Гл. инж. пр-та ГРИГОРЬЕВ
ДАТА ВЫПУСКА 1978 г.

Содержание

	Лист	Стр.
Пояснительная записка	5	3
Серия 1.463-10 вып. 1. Фермы пролетом 6 м. Замена закладных деталей	1	4
Серия 1.463-10 вып. 1. Фермы пролетом 9 м. Замена закладных деталей	2	5
Серия 1.463-10 вып. 1. Фермы пролетом 12 м. Замена закладных деталей	3	6
Серия 1.463-10 вып. 1. Фермы пролетом 18 м. Замена закладных деталей	4	7
Серия 1.463-10 вып. 2. Фермы пролетом 6, 9, 12 и 18 м. Усовершенствованные закладные детали УМ1 и УМ3	5	8
Серия 1.463-10 вып. 2. Фермы пролетом 6, 9, 12 и 18 м. Усовершенствованные закладные детали УМ8, УМ9, УМ15	6	9
Серия 1.463-10 вып. 2. Фермы пролетом 6, 9, 12 и 18 м. Усовершенствованная закладная деталь УМ11	7	10
Серия 1.463-10 вып. 2. Фермы пролетом 6, 9, 12 и 18 м. Усовершенствованные закладные детали УМ12, УМ14	8	11
Серия 1.463-10 вып. 2. Фермы пролетом 6, 9, 12 и 18 м. Усовершенствованная закладная деталь УМ13	9	12

ПРОЛЕТРОЙПРОЕКТ г. Москва

ДАТА ВЫПУСКА 1978 г.

ТК 1978

Содержание

Серия 1.463-10

доп. к вып 1,2,3

Лист А

15350

Пояснительная записка

1. Настоящий альбом содержит дополнения и изменения к рабочим чертежам железобетонных треугольных безраскосных ферм серии 1.463-10 для покрытий неотапливаемых зданий, с кровлей из асбестоцементных волнистых листов.

2 В альбоме приведены усовершенствованные закладные детали для опирания стальных прогонов
Толщина пластин закладных деталей уменьшена с 10 мм до 8 мм.

3. При применении колонн серии 1.423-3 (без анкерных болтов) не устанавливается соединительная деталь МН1

4. Применение усовершенствованных закладных деталей и исключение соединительных деталей МН1 обеспечивает экономию стали до 26,4 кг на одну ферму.

5 Данный альбом следует рассматривать с выпусками 1,2,3 серии 1.463-10.

Гл. инж.	Григорьев	
Рук. бригады	Акишина	
Дата выпуска		1978г

Госстрой СССР
ПРОМСТРОЙПРОЕКТ
г. Москва

ТК 1978	Пояснительная записка.	Серия 1.463-10	
		Доп. к вып. 1,2,3	Лист 6

1-1

Типовое решение

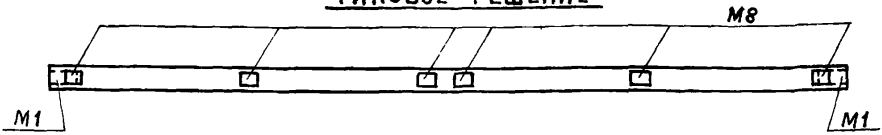

Измененное решение

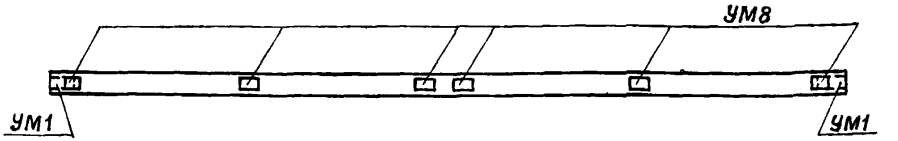

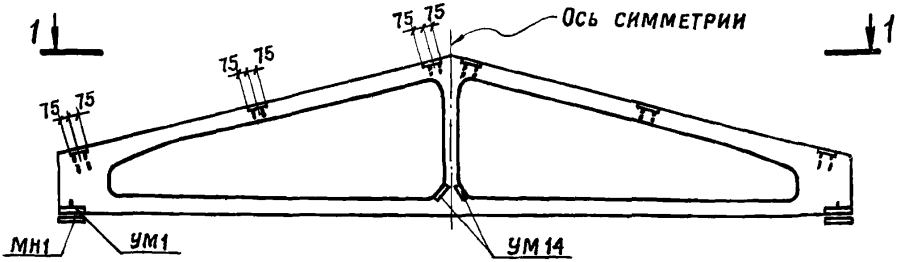

Марка конструкции	Закладные детали по серии 1.463-10 вып. 1 и 2		Усовершенствованные закладные детали		Примечание
	Марка детали	Общий вес детали, кгс	Марка детали	Общий вес детали, кгс	
Ферма пролетом 6 м	М1	6,4	УМ1	4,8	Экономия стали 15,8 кг
	М8	2,8	УМ8	2,2	
	М14	2,2	УМ14	1,9	
	МН1	4,2	—	—	См примечание п 2

1. Разбивка закладных деталей, выборка их даны на листах 6 и 9 серии 1.463-10, выпуск 1.
2. Соединительная деталь МН1 не устанавливается в случае опирания ферм по узлам, приведенным в серии 1 423-3 вып. 0-1.

ПРОМСТРОЙПРОЕКТ г. Москва

ПР	Григорьев	
РУК БР	Акишина	
ИНЖ	Ускова	
ДАТА ВЫПУСКА		1978 г.

ТК 1978	Серия 1.463-10 вып. 1 Фермы пролетом 6 м Замена закладных деталей	Серия 1.463-10 Доп. к вып. 1,2,3 — Лист 1

15350 5

1-1

Типовое решение

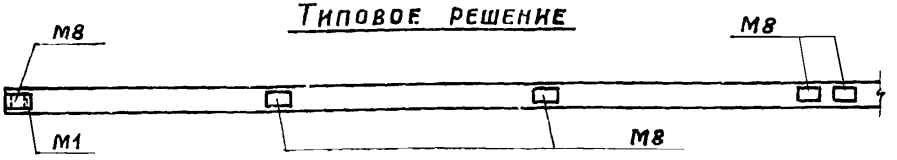

Измененное решение

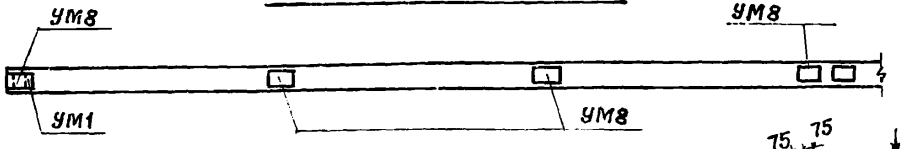

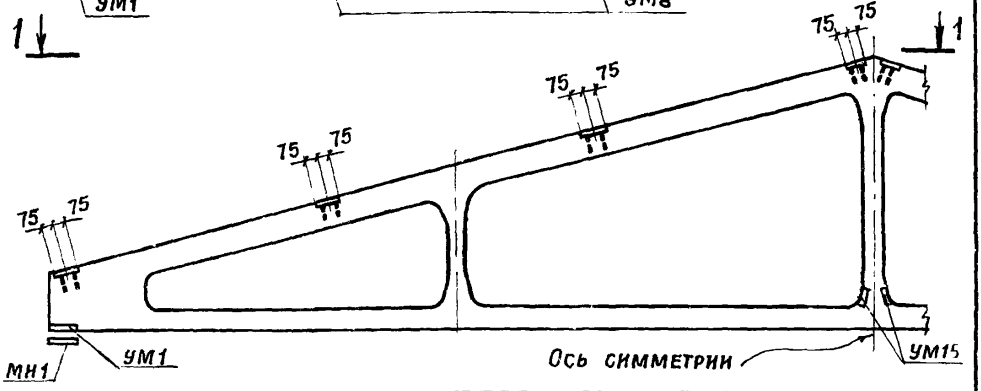

Марка конструкции	Закладные детали по серии 1.463-10 вып. 1 и 2		Усовершенствованные закладные детали		Примечание
	Марка детали	Общий вес детали, кг	Марка детали	Общий вес детали, кг	
Ферма пролетом 9 м	М1	6,4	УМ1	4,8	Экономия стали 17,4 кг
	М8	2,8	УМ8	2,2	
	М15	3,0	УМ15	2,5	
	МН1	4,2	—	—	См. примечание п. 2

1. Разбивка закладных деталей, выборка их даны на листах 6 и 12 серии 1.463-10, выпуска 1.
2. Соединительная деталь МН1 не устанавливается в случае опирания ферм по узлам, приведенным в серии 1.423-3, выпуск 0-1.

Рук. бр. Акишина
Инж. Ускова
Дата выпуска 1978 г.

Промстройпроект г. Москва

ТК 1978

Серия 1.463-10 вып. 1
Фермы пролетом 9 м
Замена закладных деталей

Серия 1.463-10
Доп. к вып. 1,2,3
Лист 2

1-1

Типовое решение

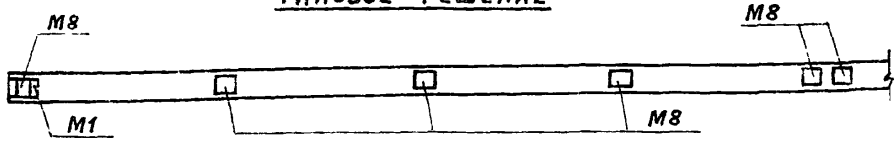

Измененное решение

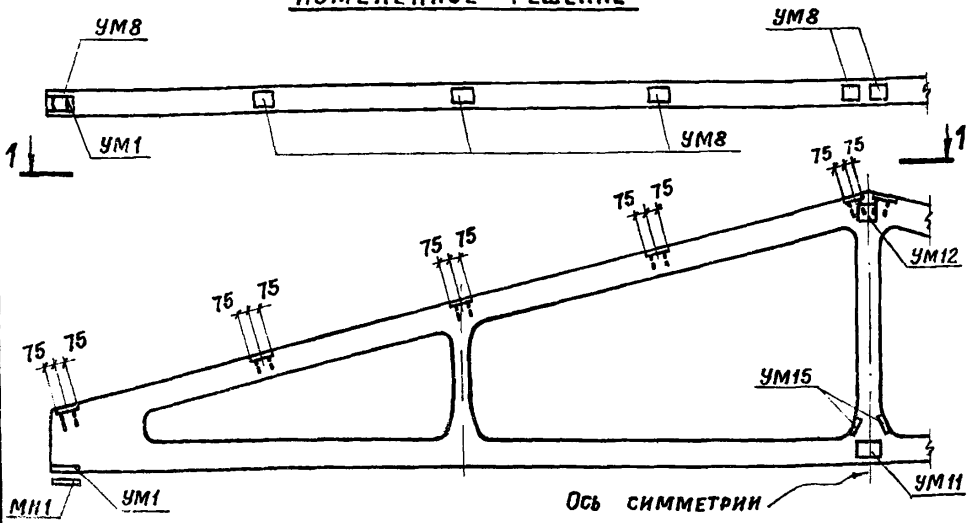

Марка конструкции	Закладные детали по серии 1.463-10 вып. 1 и 2		Усовершенствованные закладные детали		Примечание
	Марка детали	Общий вес детали, кгс	Марка детали	Общий вес детали, кгс	
Ферма пролетом 12 м	М1	6,4	УМ1	4,8	Экономия стали 21,0 кг
	М8	2,8	УМ8	2,2	
	М11	4,4	УМ11	3,4	
	М12	2,8	УМ12	2,4	
	М15	3,0	УМ15	2,5	
	МН1	4,2	—	—	См. примечание п. 2

1. Разбивка закладных деталей, выборка их даны на листах 6 и 17 серии 1.463-10, выпуска 1.
2. Соединительная деталь МН1 не устанавливается в случае опирания ферм по узлам, приведенным в серии 1.423-3, выпуск 0-1.

Госстрой СССР
ПРОМСТРОЙПРОЕКТ
г. Москва

Гл. инж. пр.	Григорьев	
Рук. бр.	Акишина	
Инж.	Ускова	
Дата выпуска		1978 г.

ТК 1978

Серия 1.463-10 вып. 1
Фермы пролетом 12 м
Замена закладных деталей

Серия 1.463-10
Доп. к вып. 1,2,3
Лист 3

1-1

Типовое решение

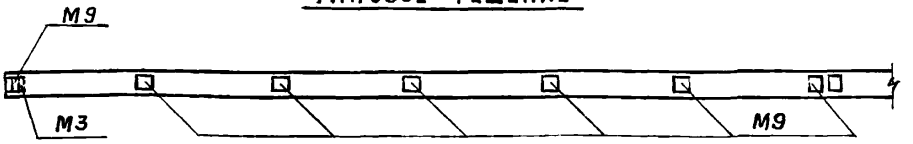

Измененное решение

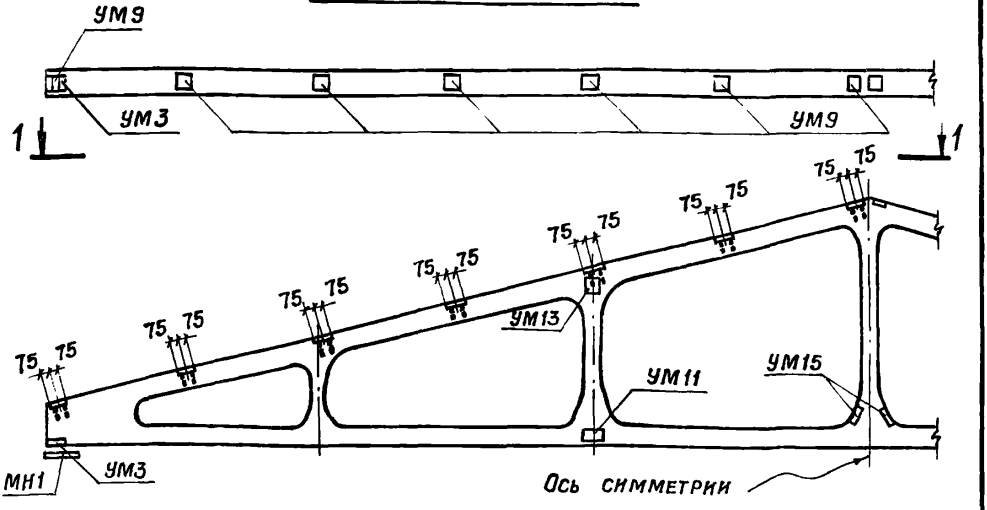

Марка конструкции	Закладные детали по серии 1.463-10 вып. 1 и 2		Усовершенствованные закладные детали		Примечание
	Марка детали	Общий вес деталк, кгс	Марка детали	Общий вес детали, кгс	
Ферма пролетом 18 м	М3	6,7	УМ3	5,7	Экономия стали 26,4 кг
	М9	3,1	УМ9	2,4	
	М11	4,4	УМ11	3,4	
	М13	3,3	УМ13	2,7	
	М15	3,0	УМ15	2,5	
	МН1	4,2	—	—	См. примечание п. 2

1. Разбивка закладных деталей, выборка их даны на листах 6 и 21 серии 1.463-10, выпуск 1.
2. Соединительная деталь МН1 не устанавливается в случае опирания ферм по узлам, приведенным в серии 1.423-3 вып. 0-1.

УМ1, УМ3

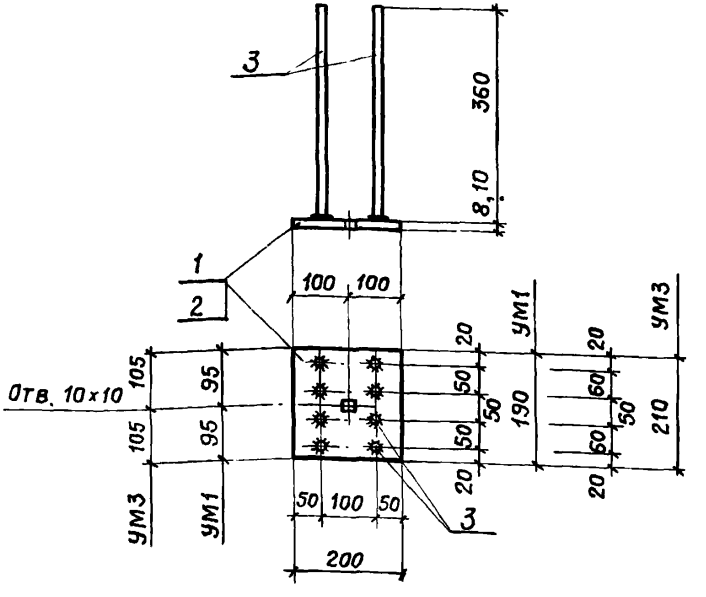

Спецификация стали на одну закладную деталь

Марка детали	Поз.	Профиль	Длина мм	Кол. шт.	Вес кгс	Класс стали
УМ1	1	−200×8	190	1	4,8	С38/23
	3	ф 12 А III	360	8		
УМ3	2	−200×10	210	1	5,7	С38/23
	3	ф 12 А III	360	8		

1. Материал закладных деталей:
   а) прокат — сталь марки ВСт.3 кп 2 при расчетной температуре до −30°С и марки ВСт.3 пс6 при температуре от −30°С до −40°С по ГОСТ 380-71*;
   б) анкеры — арматурная сталь класса А-III по ГОСТ 5781-75.
2. Приварку стержней к пластине втавр производить в соответствии с ГОСТом 19292-73 и СН 393-69.
3. Технические требования и методы испытаний должны соответствовать ГОСТу 10922-75.

1	ИНЖ. ПР-ТА	ГРИГОРЬЕВ
	РУК. БРИГАДЫ	АКИШИНА

1978 г. — ДАТА ВЫПУСКА

ПРОМСТРОЙПРОЕКТ г. Москва

ТК 1978

Серия 1.463-10 вып. 2
Фермы пролетом 6, 9, 12 и 18 м
Усовершенствованные закладные детали УМ1 и УМ3

Серия 1.463-10
Доп. к вып. 1,2,3 — Лист 5

УМ8, УМ9, УМ15

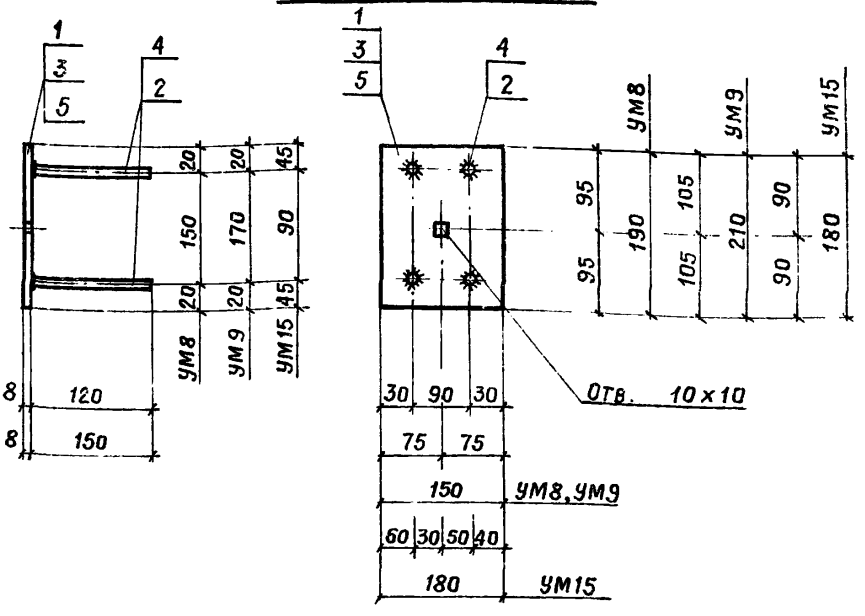

Спецификация стали на одну закладную деталь

Марка детали	Поз.	Профиль	Длина мм	Кол. шт.	Вес кгс	Класс стали
УМ8	1	-150×8	190	1	2,2	С38/23
	2	ф 12А III	120	4		
УМ9	3	-150×8	210	1	2,4	С38/23
	4	ф 12А III	150	4		
УМ15	4	ф 12А III	150	4	2,5	
	5	-180×8	180	1		С38/23

1. Материал закладных деталей:
   а) прокат-сталь марки Вст.3 кп 2 при расчетной температуре до -30°С и марки Вст.3 пс 6 при температуре от -30°С до -40°С по ГОСТ 380-71*;
   б) анкеры — арматурная сталь класса А-III по ГОСТ 5781-75.
2. Приварку стержней к пластине втавр производить в соответствии с ГОСТ-ом 19292-73 и СН 393-69.
3. Технические требования и методы испытаний должны соответствовать ГОСТ-у 10922-75.

УМ 11

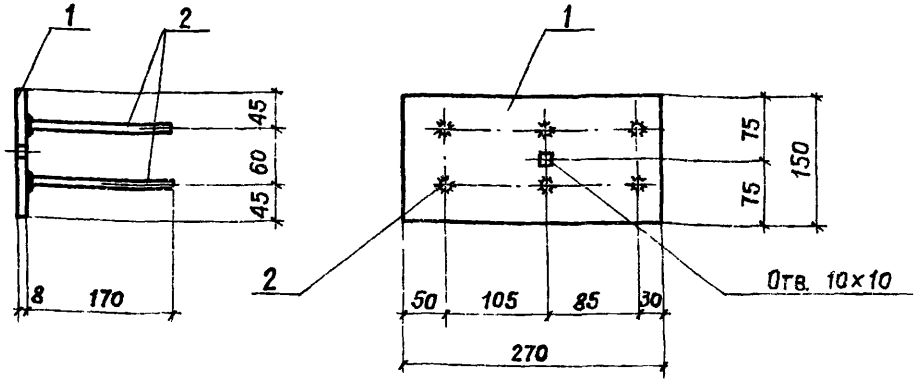

Спецификация стали
на одну закладную деталь

Марка детали	поз.	Профиль	Длина мм	Кол. шт.	Вес кгс	Класс стали
УМ 11	1	-150×8	270	1	3,4	С38/23
	2	ф 12А III	170	6		-

1. Материал закладных деталей:
   а) прокат – сталь марки ВСт.3 кп2 при расчетной температуре до -30°С и марки ВСт.3 пс6 при температуре от -30°С до -40°С по ГОСТ 380-71*;
   б) анкеры – арматурная сталь класса А-III по ГОСТ 5781-75.
2. Приварку стержней к пластине втавр производить в соответствии с ГОСТ'ом 19292-73 и СН 393-69.
3. Технические требования и методы испытаний должны соответствовать ГОСТ'у 10922-75.

Гл. инж. пр.	Григорьев	
Рук. бригады	Акишина	
Инженер	Ускова	
Дата выпуска		1978 г.

ПРОМСТРОЙПРОЕКТ
г. Москва

ТК 1978

Серия 1.463-10 вып. 2
Фермы пролетом 6, 9, 12 и 18 м.
Усовершенствованная закладная деталь УМ11

Серия 1.463-10
Доп. к вып. 1,2,3
Лист 7

УМ12, УМ14

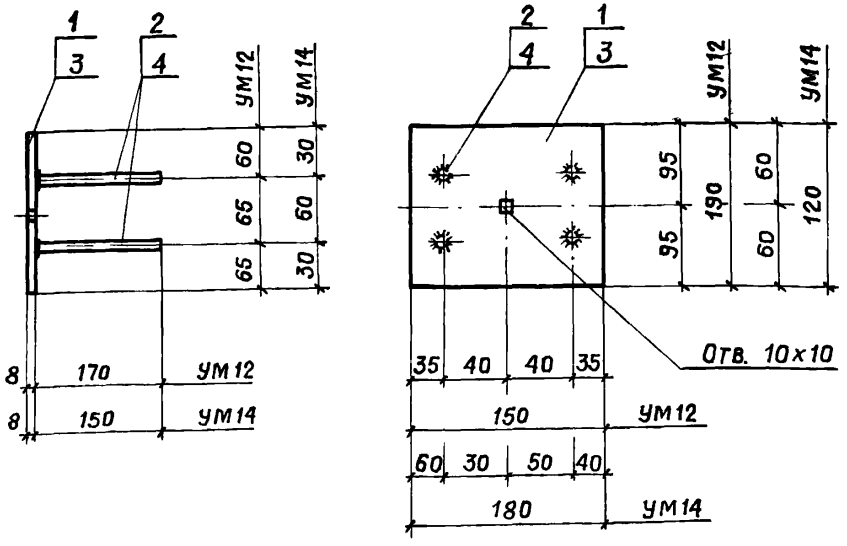

Спецификация стали
на одну закладную деталь

Марка детали	Поз.	Профиль	Длина мм	Кол. шт.	Вес кгс	Класс стали
УМ12	1	−150×8	190	1	2,4	С38/23
	2	ф12А III	170	4		
УМ14	3	−120×8	180	1	1,9	С38/23
	4	ф12А III	150	4		

1. Материал закладных деталей:
   а) прокат-сталь марки ВСт3кп2 при расчетной температуре $t_{\text{р}}$ до −30°С и марки ВСт3пс6 при температуре $t_{\text{р}}$ от −30°С до −40°С по ГОСТ 380-71*;
   б) анкеры – арматурная сталь класса А-III по ГОСТ 5781-75.
2. Приварку стержней к пластине втавр производить в соответствии с ГОСТ'ом 19292-73 и СН 393-69.
3. Технические требования и методы испытаний должны соответствовать ГОСТ'у 10922-75.

УМ 13

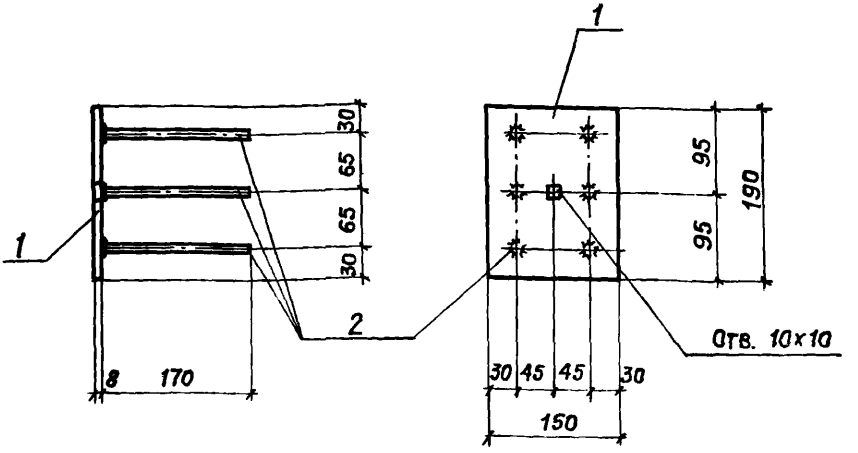

СПЕЦИФИКАЦИЯ СТАЛИ НА ОДНУ ЗАКЛАДНУЮ ДЕТАЛЬ

Марка детали	Поз.	Профиль	Длина мм	Кол.	Вес кгс	Класс стали
УМ 13	1	−150×8	190	1	2,7	С38/23
	2	ф 12 А III	170	6		

1. Материал закладных деталей:
   а) прокат – сталь марки ВСт.3 кп 2 при расчетной температуре до −30°С и марки ВСт.3 пс 6 при температуре от −30°С до −40°С по ГОСТ 380-71*;
   б) анкеры – арматурная сталь класса А-III по ГОСТ 5781-75.
2. Приварку стержней к пластине втавр производить в соответствии с ГОСТом 19292-73 и СН 393-69.
3. Технические требования и методы испытаний должны соответствовать ГОСТу 10922-75.

Гл. инж. пр. Григорьев
Рук. бригады Акишина
Инженер Ускова
Дата выпуска

Госстрой СССР
ПРОМСТРОЙПРОЕКТ
г. Москва
1978

Серия 1.463-10 вып. 2
Фермы пролетом 6, 9, 12 и 18 м
Усовершенствованная закладная деталь УМ 13

Серия 1.463-10
Доп. к вып. 1,2,3
Лист 9

gost.e-ecolog.ru