ТИПОВОЙ ПРОЕКТ
902-2-324

АЭРОТЕНКИ

С РАССРЕДОТОЧЕННЫМ ВПУСКОМ СТОЧНЫХ ВОД

АР-2-6.0-4.4

АЛЬБОМ II

Технологическая часть. Нестандартизированное оборудование.

16010-02
ЦЕНА 0-84

gost.e-ecolog.ru

ГОССТРОЯ СССР

Москва, А-445, Смольная ул., 22

Сдано в печать 197 г.

Заказ № 8475 Тираж 800 экз.

ТИПОВОЙ ПРОЕКТ
902-2-324

АЭРОТЕНКИ

С РАССРЕДОТОЧЕННЫМ ВПУСКОМ СТОЧНЫХ ВОД

АР-2-6.0-4.4

СОСТАВ ПРОЕКТА:

Альбом I - Пояснительная записка.
Альбом II - Технологическая часть. Нестандартизированное оборудование.
Альбом III - Строительная часть.
Альбом IV - Сметы.

Примененные типовые материалы:

Серия 3.901-8. Выпуск 6. Затвор щитовой для прямоугольных открытых лотков с ручным приводом размером 600×900 мм (Распространяет Тбилисский филиал ЦИТП).
Серия 3.901-8. Выпуск 8. Затвор щитовой для прямоугольных открытых лотков с ручным приводом размером 900×900 мм (Распространяет Тбилисский филиал ЦИТП).
Серия 3.902-6. Выпуск 1. Стальные сварные трубы „Вентури" Ду 200 мм (Распространяет Тбилисский филиал ЦИТП).

Разработан
проектным институтом
ЦНИИЭП инженерного оборудования
Главный инженер института /А. Кетаов/
Главный инженер проекта /И. Свердлов/

АЛЬБОМ II

Технический проект
утвержден Госгражданстроем
приказ № 164 от 22 июля 1974г.
Рабочие чертежи
введены в действие с 12.11.79г.
ЦНИИЭП инженерного оборудования

Приказ №: 117 от 28 ноября 1978г

СОДЕРЖАНИЕ АЛЬБОМА II

Марка	Наименование	Стр.
	Содержание альбома II	2
	Технологическая часть	
НК-1	Общие данные	3
НК-2	Секция I. Планы.	4
НК-3	Секция II. Планы.	5
НК-4	Секция III. Планы.	6
НК-5	Секции I; II; III. Разрезы.	7
НК-6	Схема и детали воздуховодов	8
	Нестандартизированное оборудование	
732.00.000.ВО лист 1	Затвор щитовой с подвижным водосливом. Чертеж общего вида.	9
732.00.000.ВО лист 2	То же	10
731.00.000.ВО лист 1	Установка эрлифта с воздухоотделителем. Чертеж общего вида.	11
731.00.000.ВО лист 2	То же	12

Ведомость чертежей основного комплекта НК

Формат	Лист	Наименование	Примечание
22г	НК-1	Общие данные	
"	НК-2	Секция I. Планы	
"	НК-3	Секция II. Планы	
"	НК-4	Секция III. Планы	
"	НК-5	Секции I; II; III. Разрезы	
"	НК-6	Схема и детали воздуховодов	

Ведомость основных комплектов

Обозначение		Наименование комплекта	Примечание
902-2-324	НК	Технологическая часть	Альбом II
902-2-324	КЖ	Конструкции железобетонные	Альбом III
902-2-324	КО	Нестандартизированное оборудование	Альбом II

Экспликация сооружений

№ по генплану	Наименование здания (сооружения)	Координаты угла квадрата стр. сетки	Примечание
1	Аэротенки		
2	Лоток осветленной воды		
3	Лоток активного ила		
4	Эрлифтный колодец		
5	Отстойники первичные		
6	Отстойники вторичные		

Условные обозначения сетей

— 1 — Подвод осветленной воды
— 2 — Отвод иловой смеси
— 3 — Возвратный активный ил
— 4 — Воздуховод
— 5 — Опорожнение
— 6 — Аварийный сброс осветленной воды
— 7 — Избыточный активный ил

Типовой проект разработан в соответствии с действующими нормами и правилами

Главный инженер проекта [подпись] /И. Свердлов/

Примерный генплан

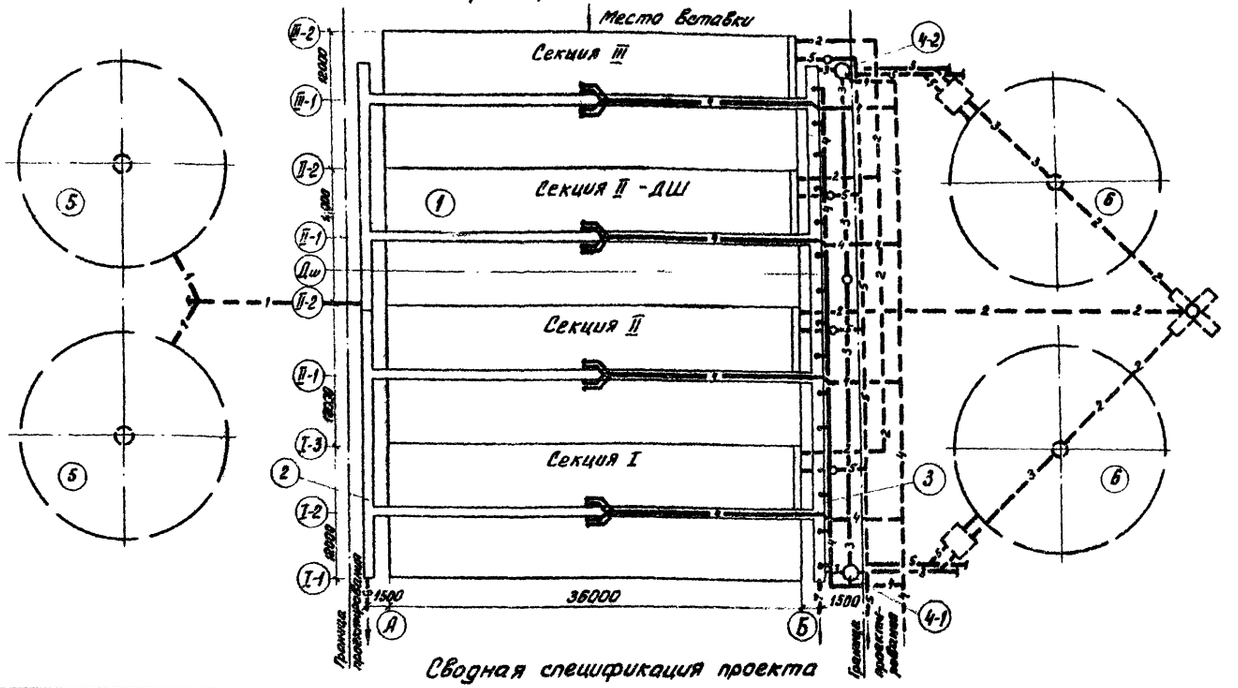

Сводная спецификация проекта

Марка	Обозначение	Наименование	Количество	Примечан.
	Секция аэротенка			
	Серия 3.901-8 Выпуск 6	1. Затвор щитовой с ручным приводом размером 600×900 мм шт.	1	139
	Черт 732.00.000. ВО	2. Затвор щитовой с подвижным водосливом шт.	12	70
	Б/ч	3. Затвор типа „Шандоры" размером 500×900 мм шт.	1	~70
	30ч 6бр	4. Задвижка $P_у$ 1,0 МПа; Ду 200 с ответными фланцами шт.	1	125
	Серия 3.902-6 Выпуск 1	5. Труба Вентури Ду 200 шт.	1	80
	ГОСТ 14911-69	6. Опора подвижная ОПП-2 100×219 шт.	4	3.08
	ГОСТ 10704-76	7. Труба 630×7 п.м.	5	108.6
	То же	8. То же 219×5 п.м.	57	26.39
	"	9. -"- 57×3 п.м.	42	4.0
	ТУ Н 400-1-21-71	10. Плиты фильтрогные шт.	424	5.0
	ГОСТ 17375-77	11. Отвод 90° 200 С32 шт.	6	14.9
	То же	12. То же 60° 200 С32 шт.	1	9.9
	-"-	13. -"- 45° 200 С32 шт.	4	7.4
	-"-	14. -"- 90° 50 С 60 шт.	16	0.5
		15. Патрубок фланцевый Ф219 С×330 мм шт.	4	18.16
	ГОСТ 1255-67	16. Фланец стальной приварной Ду 200 шт.	10	4.73
	ГОСТ 1255-67	17. Фланец -"- Ду 50 шт.	16	1.04
	ГОСТ 17379-77	18. Заглушка 200 С 40 шт.	2	4.6
	То же	19. То же 50 С 60 шт.	8	0.20
	Наружные сети			
	Лоток осветленной воды			
	Серия 3.901-8 Выпуск 8	20. Затвор щитовой с ручным приводом размером 600×900 мм шт.	1/-	162
	Лоток активного ила			
	Серия 3.901-8 Выпуск 6	21. Затвор щитовой с ручным приводом размером 600×900 мм шт.	1/-	139
	30ч 6бр	22. Задвижка $P_у$ 1,0 МПа Ду 50 с ответными фланцами шт.	1/-	18.4
	15кч 18п2	23. Вентиль запорный муфтовый Ду 25 шт.	4/4	2.1
	ГОСТ 10704-76	24. Труба 57×3 п.м.	20/-	4.0
	То же	25. То же 33×3 п.м.	5/17	2.22
	ГОСТ 17375-77	26. Отвод 90° 50 С 60 шт.	1/-	0.5
	Эрлифтная установка			
	Черт. 731.00.000. ВО	27. Эрлифт с воздухоотделителем шт.	1	1230
	30ч 6бр	28. Задвижка $P_у$ 1,0 МПа; Ду 200 с ответными фланцами шт.	1	125
	15кч 18п2	29. Вентиль запорный муфтовый Ду 25 шт.	1	2.1
	ГОСТ 10704-76	30. Труба 33×3 п.м.	1.0	2.22
	Опорожнение аэротенков			
	30ч 6бр	31. Задвижка $P_у$ 1,0 МПа; Ду 200 с ответными фланцами шт.	1	125
	ГОСТ 10704-76	32. Труба 219×5 п.м.	5	26.39
	Вставка к секциям			
	Черт. 732.00.000. ВО	33. Затвор щитовой с подвижным водосливом шт.	2	70.0
	ГОСТ 10704-76	34. Труба 219×5 п.м.	6	26.39

1. Масса единицы указана в кг.
2. В разделе „Лоток активного ила" в числителе приведены данные для участка лотка примыкающего к секции I, в знаменателе - к секциям II и III.
3. В сборник заказных спецификаций следует включить оборудование и арматуру поз. 1-5; 10; 20-23; 27-29; 31; 33
4. Сети, показанные пунктиром, в спецификации и смете не указаны

Инд.	Н-изм	Фамилия	Подпись	Дата
Н. контр.		Кобазева	[подпись]	
Инжен.		Туркина	[подпись]	
Рук. гр.		Кукина	[подпись]	
ГИП		Свердлов	[подпись]	
Нач. отд.		Гольдман	[подпись]	

т. п. 902-2-324 НК

Аэротенки с рассредоточенным впуском сточных вод АР-2-6.0-4.4

Литер	Лист	Листов
Р	1	6

Общие данные

ЦНИИЭП инженерного оборудования г. Москва

16010-02 4

Инв. № подл. | Подпись и дата

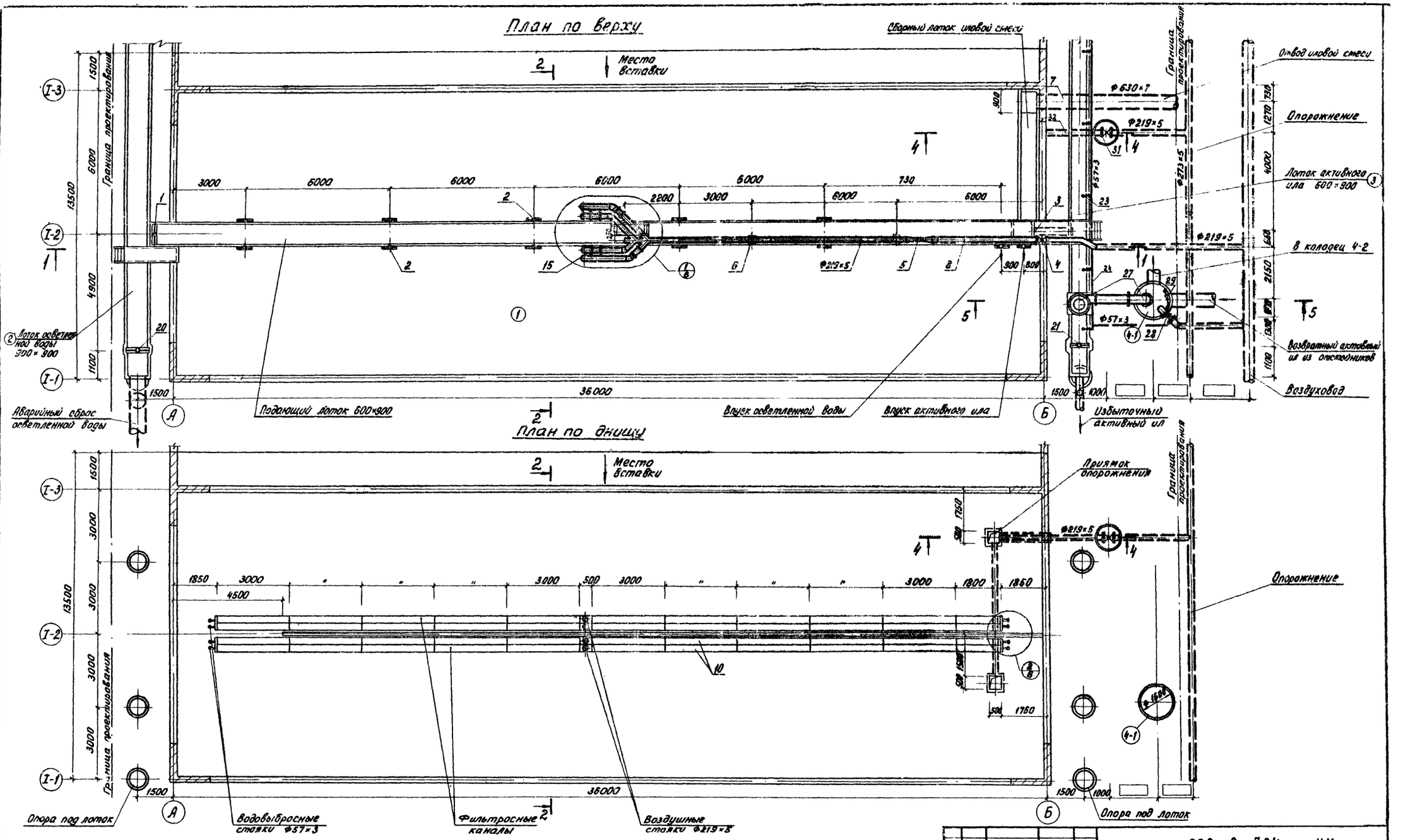

Номера позиций оборудования, арматуры и материалов соответствуют порядковым номерам в сводной спецификации.

ИНД	N-ИЗМ.	ФАМИЛИЯ	ПОДПИСЬ	ДАТА
Н. КОНТР.		КОБАЗЕВА		
ИНЖЕН.		ТУРКИНА		
РУК. ГР.		КУНИНА		
ГИП		СВЕРДЛОВ		
НАЧ. ОТД.		ГОЛЬДМАН		

т.п. 902-2-324 НК

АЭРОТЕНКИ С РАССРЕДОТОЧЕННЫМ ВПУСКОМ СТОЧНЫХ ВОД АР-2-6.0-4.4

ЛИТЕР	ЛИСТ	ЛИСТОВ
Р	2	

Секция I. Планы

ЦНИИ ЭП ИНЖЕНЕРНОГО ОБОРУДОВАНИЯ г. Москва

16010-02 5

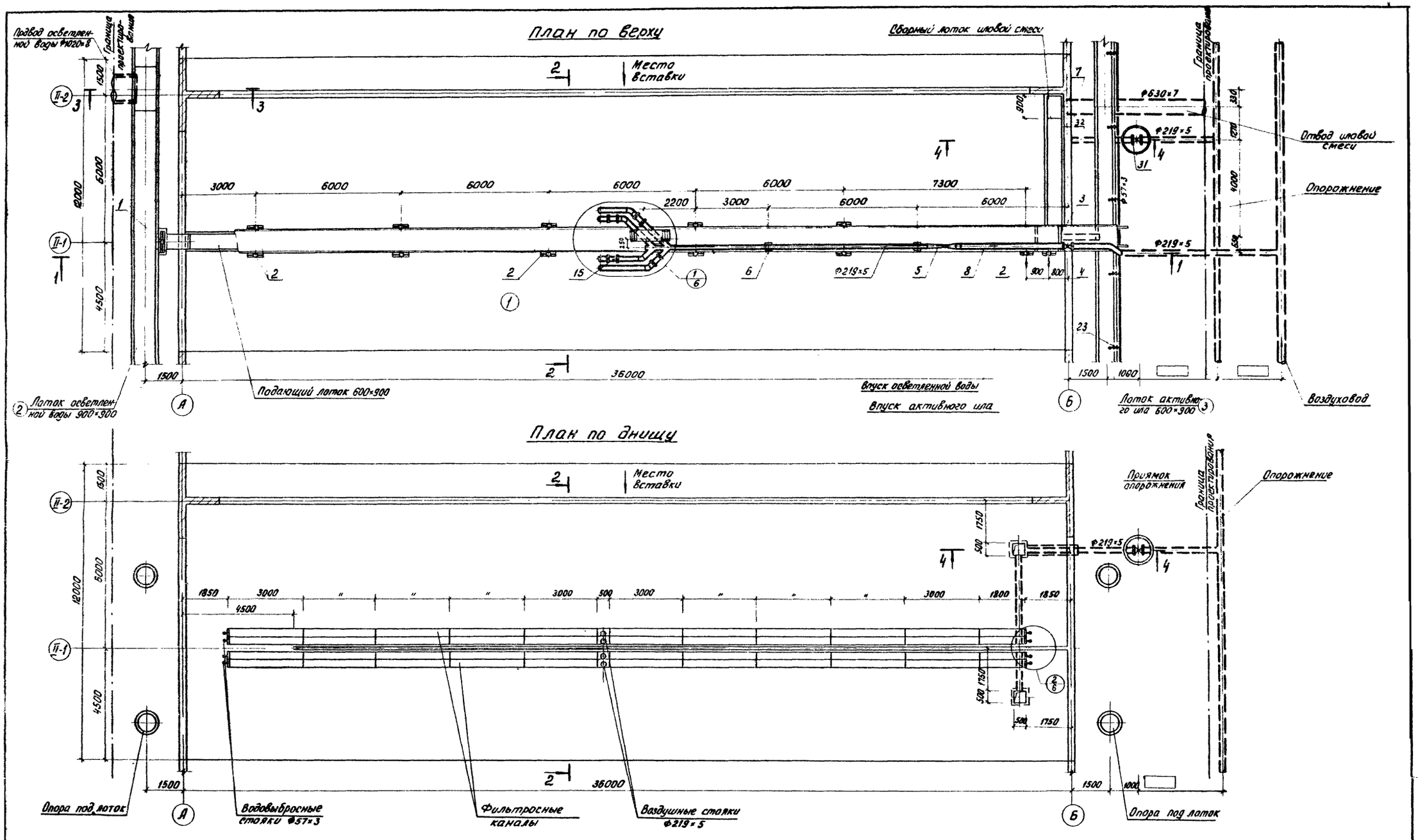

Изд.	№ изм.	Фамилия	Подпись	Дата
Н. контр.		Кобазева		
Инженер.		Туркина		
Рук. гр.		Кунина		
ГИП		Свердлов		
Нач. отд.		Гольдман		

т.п. 902-2-324 НК

Аэротенки с рассредоточенным впуском сточных вод АР-2-6.0-44

Литер	Лист	Листов
Р	3	

Секция II. Планы.

ЦНИИЭП инженерного оборудования г. Москва

16010-02 6

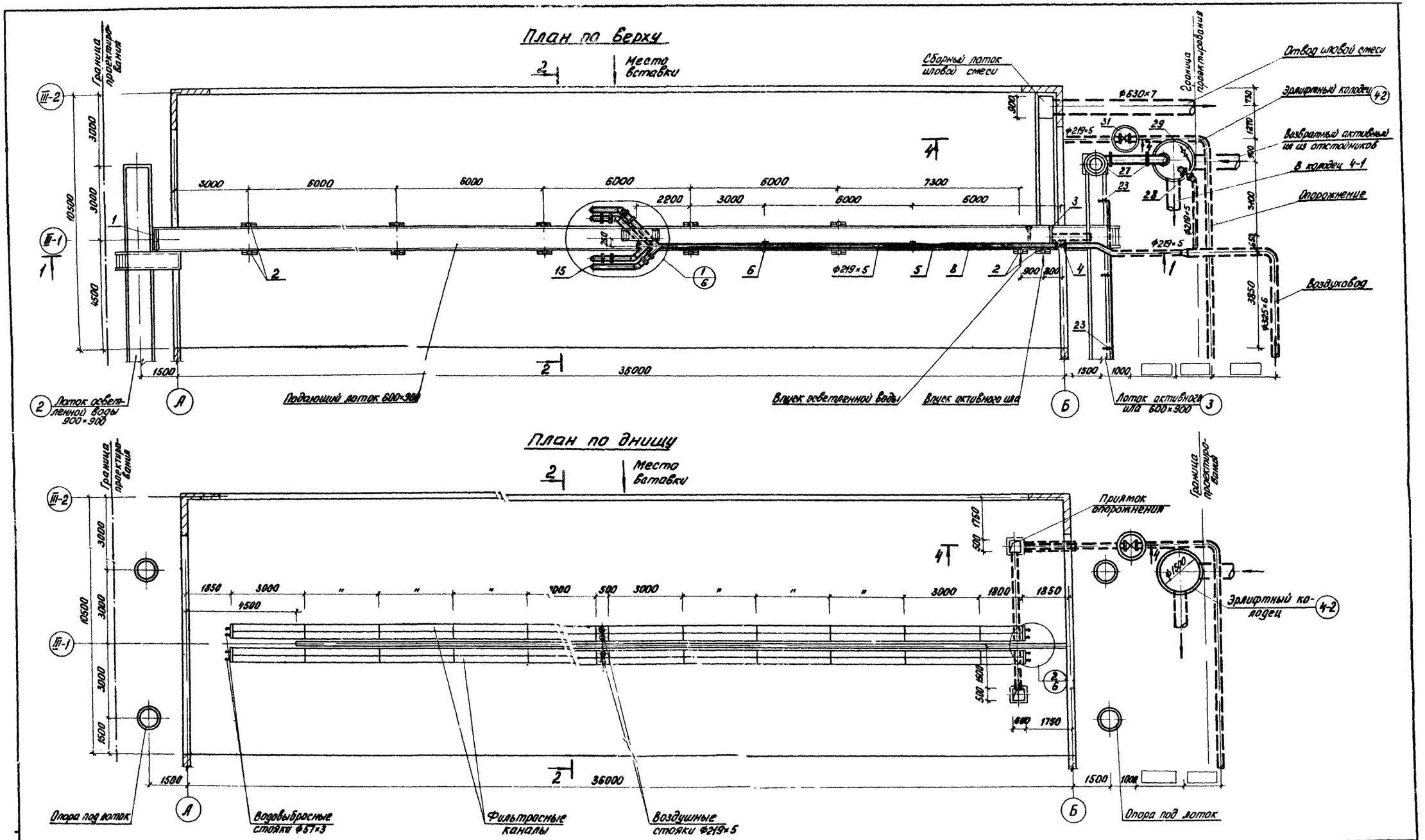

					т.п. 902-2-324 НК		
ИНД.	ЧИЗМ	ФАМИЛИЯ	ПОДП	ДАТА	АЭРОТЕНКИ С РАССРЕДОТОЧЕННЫМ ВПУСКОМ СТОЧНЫХ ВОД АР-2-6.0-4.4		
Н. КОНТР.		КОБАЗЕВА				ЛИТЕР	ЛИСТ	ЛИСТОВ
ИНЖЕНЕР		ТУРКИНА				Р	4	
РУК. ГР.		КУНИНА						
ГИП		СВЕРДЛОВ			Секция III. Планы.	ЦНИИЭП ИНЖЕНЕРНОГО ОБОРУДОВАНИЯ г. Москва		
НАЧ. ОТД.		ГОЛЬДМАН						

16010-02 7

Типовой проект 902-2-324 Альбом II

1-1

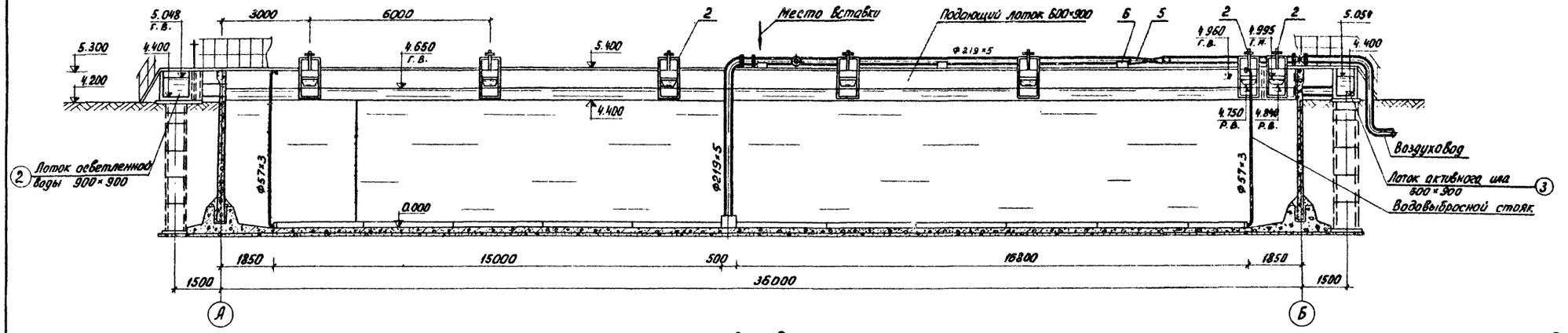

2-2

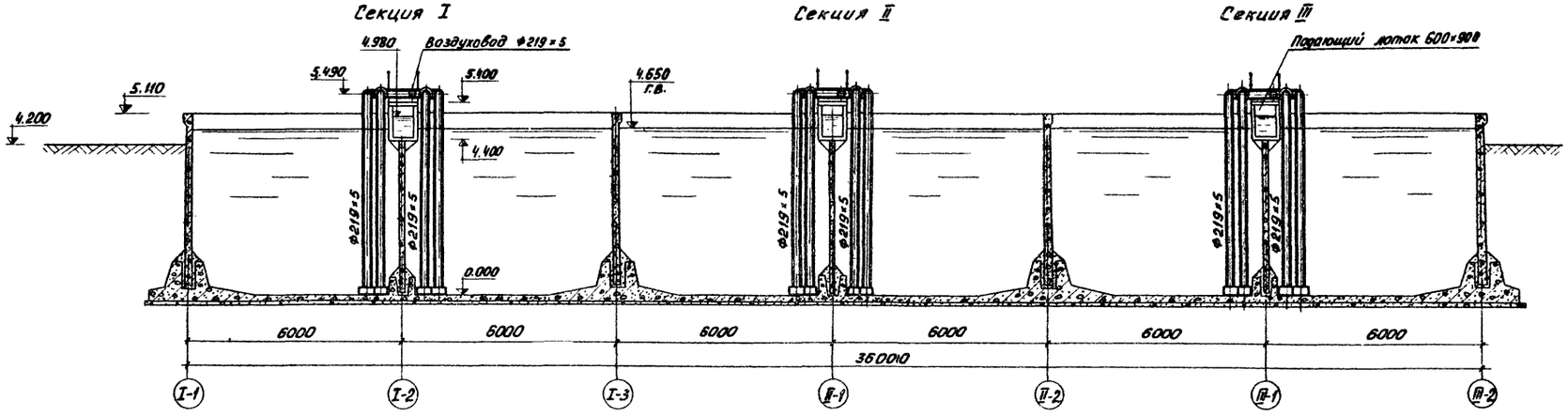

3-3

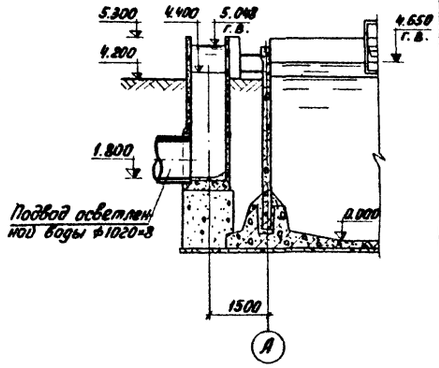

4-4

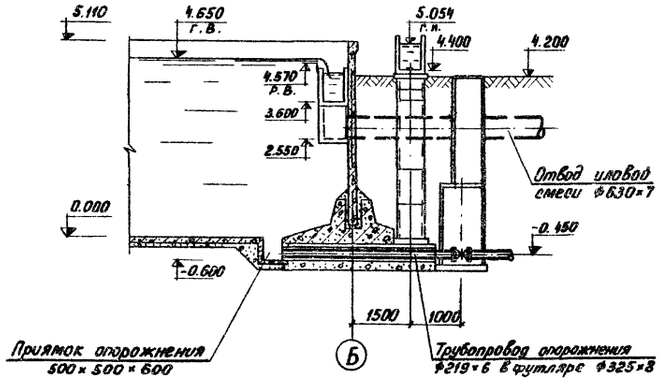

5-5

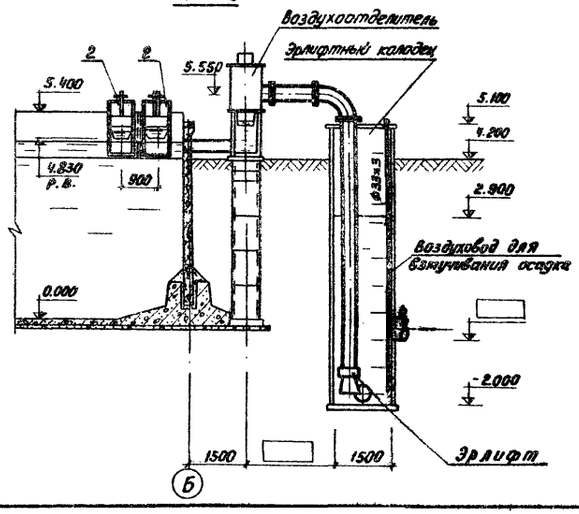

Инд. и изм.	Фамилия	Подп.	Дата	т.п. 902-2-324 НК	
Н. контр.	Кобазева			Аэротенки с рассредоточенным впуском сточных вод АР-2-6.0-4.4	
Инжен.	Туркина			Литер Р	Лист 5	Листов
Рук. гр.	Куннна			Секция I; II; III. Разрезы.	ЦНИИЭП инженерного оборудования г. Москва
ГИП	Свердлов				
Нач. отд.	Гольдман				

Инв. № подл. | Подп. и дата

16010-02 8

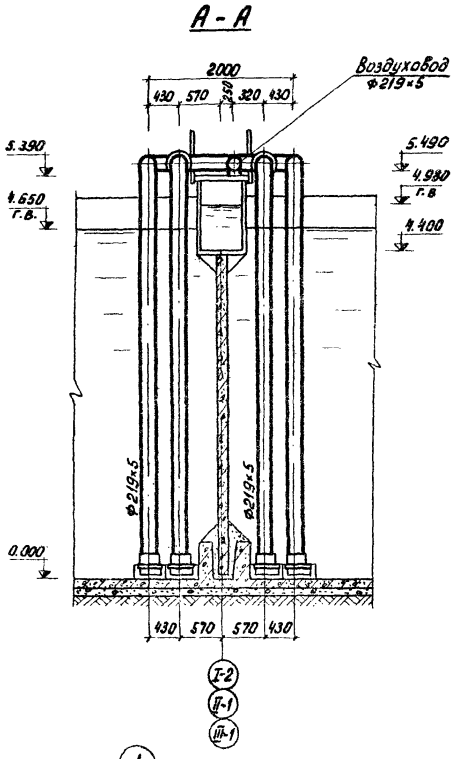

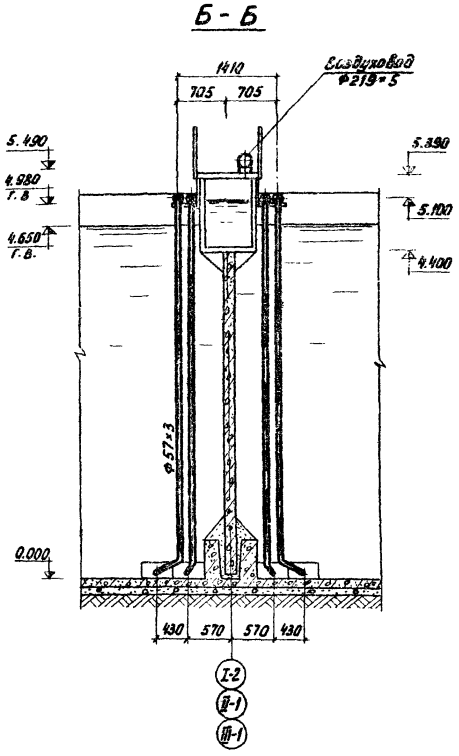

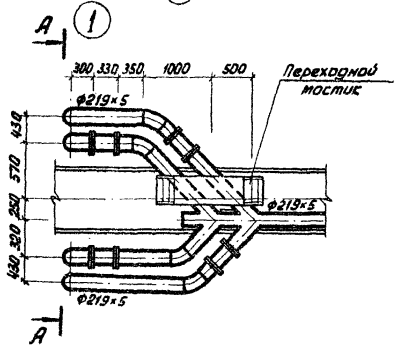

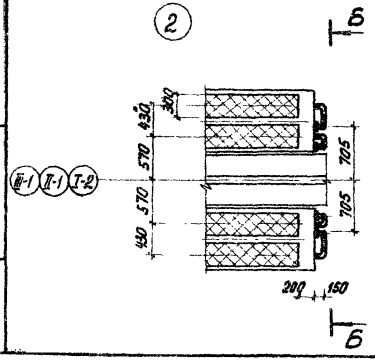

1. Заделку воздушных и водовыбросных стояков см. альбом III.
2. Водовыбросные стояки крепятся по месту к закладным деталям лотка уголками 40×4.
3. Подвижные опоры под воздуховоды устанавливаются в местах стыков плит мостиков. Деталь см. альбом III.
4. Все стальные трубопроводы окрасить лаком ХС-784 за 3 раза по огрунтовке 2 слоями ХС-010.

					Т.П. 902-2-324 НК	
					АЭРОТЕНКИ С РАССРЕДОТОЧЕННЫМ ВПУСКОМ СТОЧНЫХ ВОД АР-2-6,0-4,4	
						Литер: Р; Лист: 6; Листов:
Инд.	№ изм.	Фамилия	Подп.	Дата		
Н. конт.		Кобазева				
Инж.		Туркина				
Рук. гр.		Кунина				
ГИП		Свердлов			Схема и детали воздуховодов	ЦНИИЭП инженерного оборудования г. Москва
Нач. отд.		Гольдман				

Инв. № подл. | Подп. и дата

732.00.000.60

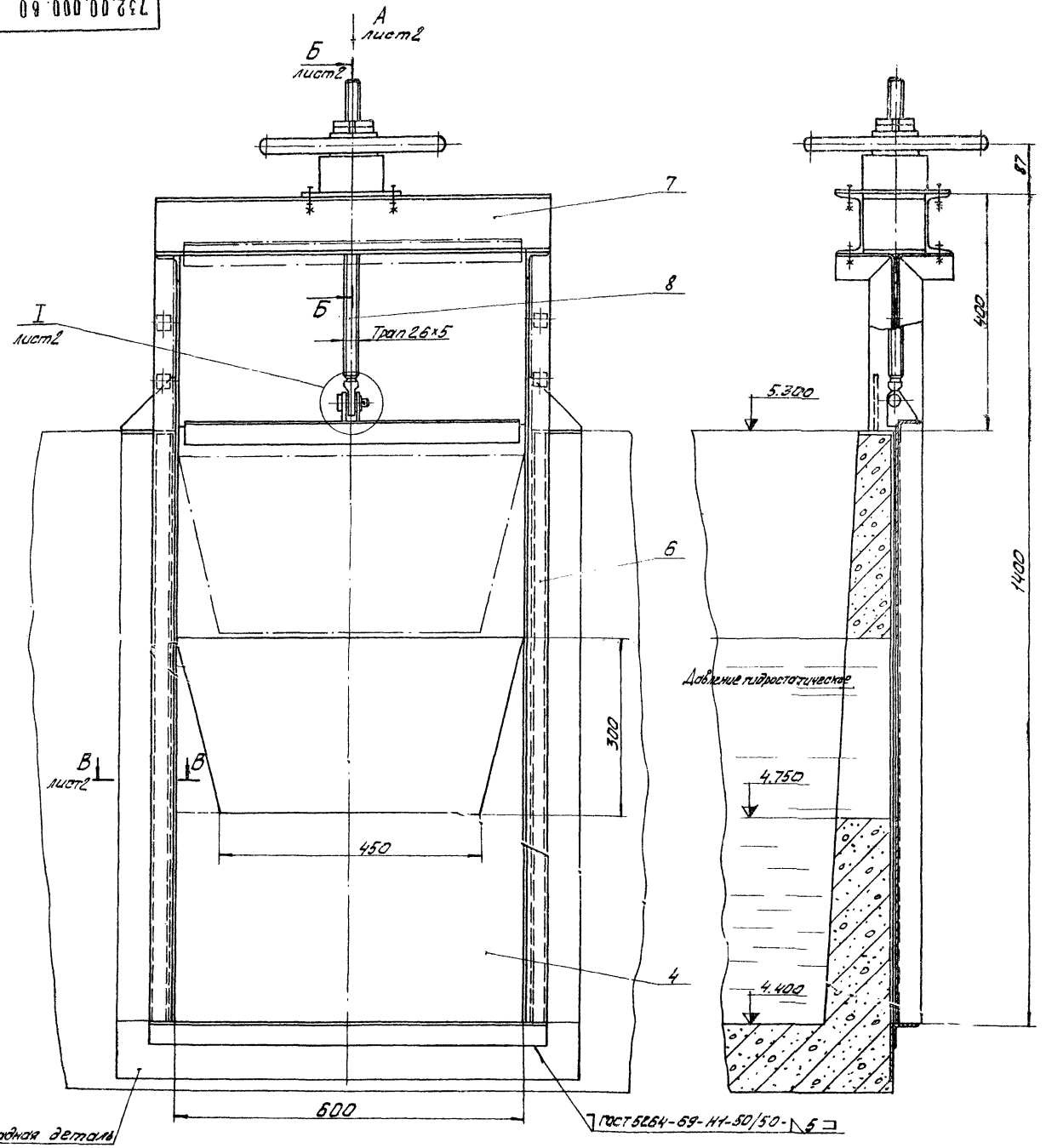

Поз.	Наименование	Кол.	Дополнительные указания
	Стандартные изделия		
1	Подшипник 2-8113 ГОСТ 6874-75	1	
2	Масленка 1.1.Ц6 ГОСТ 19853-74	1	
	Материалы		
4	Лист Б-4 ГОСТ 19903-76 / Ст3 ГОСТ 14637-69	20 кг.	
5	Лист Б-8 ГОСТ 19903-76 / Ст3 ГОСТ 14637-69	6,5 кг.	
6	Уголок Б-40х40х4 ГОСТ 8509-72 / Ст3 ГОСТ 535-58	12 кг.	
7	Швеллер 10 ГОСТ 8240-72 / Ст3 ГОСТ 535-58	24 кг	
8	Круг В25 ГОСТ 2590-71 / Ст3 ГОСТ 535-58	2,5 кг	
9	Труба 15х2,8 ГОСТ 3262-75	0,6 кг	
10	Труба 25х3,2 ГОСТ 3262-75	2,3 кг	
11	Ст3 ГОСТ 380-71	7 кг	

Техническая характеристика.

1. Ширина водослива, мм – 450
2. Ход щита мм – 300
3. Направление гидростатического давления – одностороннее
4. Расчетное подъёмное усилие кг – 88
5. Тип привода – ручной
6. Время подъёма или опускания щита, мин. – 2,5

Технические требования.

1. Покрытие затвора, кроме сопрягающихся поверхностей, – лак 57-577 битумной ГОСТ 5631-70, 2 раза.
2. Покрытие деталей привода и части рамы, выступающей над перекрытием, эмаль ХВ-124 серая ГОСТ 10144-74.

Изм.	Лист	№ докум.	Подп.	Дата	732.00.000 ВО
Разраб.		Москвитина		11.11.80	Затвор щитовой с подвижным водосливом. Чертеж общего вида.
Пров.		Цифрина			
Т. контр.		Басевич			
ГКО		Графский			
Н. контр.		Хроминина		11.11.78	
Утв.		Сухаренко			

Лит.	Масса	Масштаб
	74	1:5
Лист 1	Листов 2	

ЦНИИЭПинженерного оборудования К.О.

16010-02 10

Вид А лист 1
М1:5

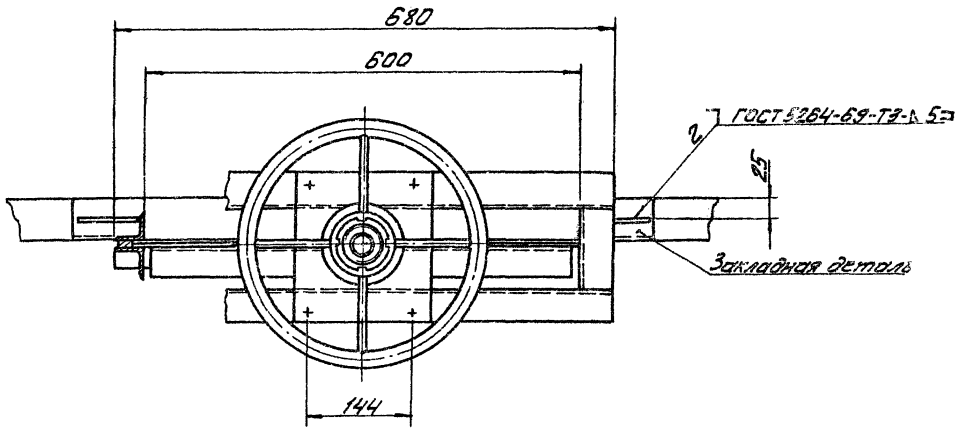

Б-Б лист 1
М1:2

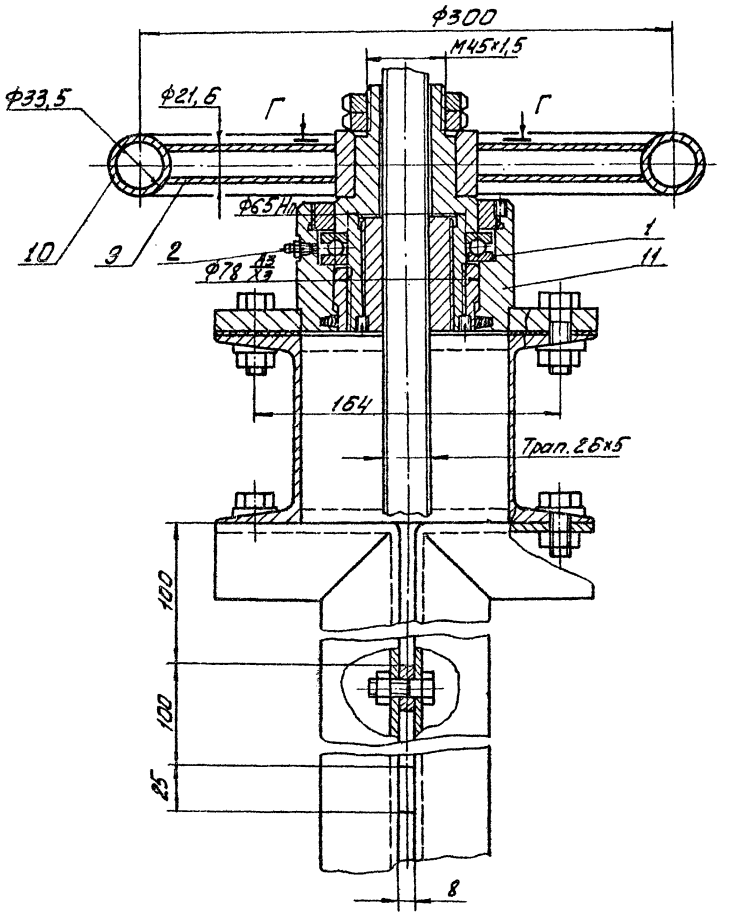

I лист 1
М1:2

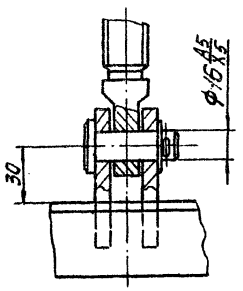

В-В лист 1
М1:2

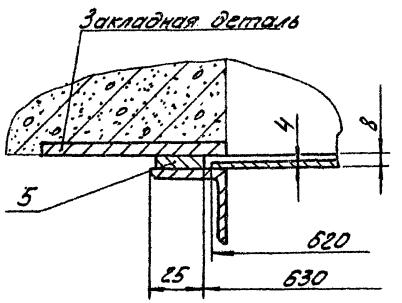

Г-Г
М1:2

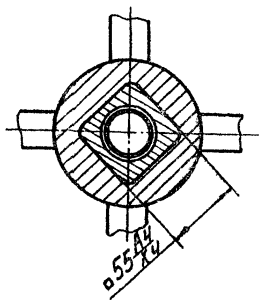

731.00.000.80

Типовой проект 902-2-324 Альбом II

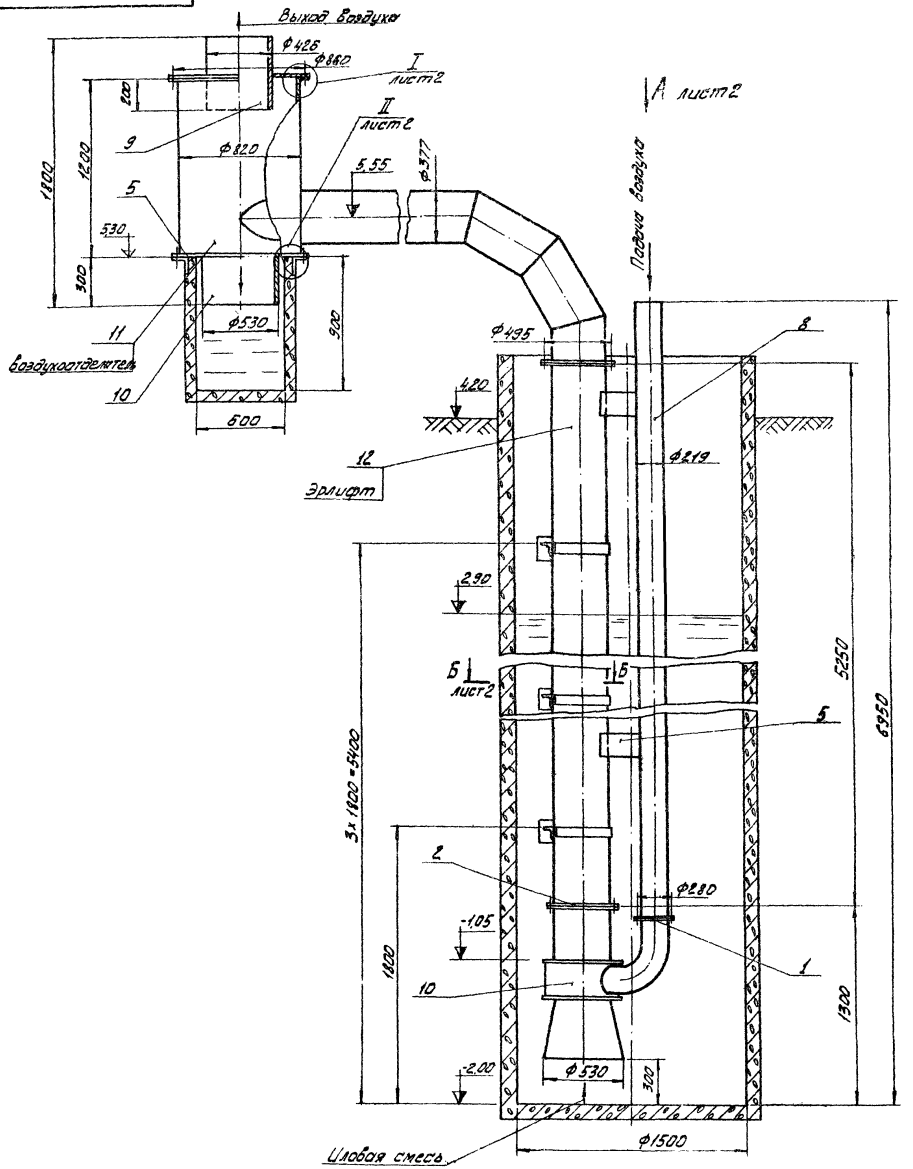

Поз.	Наименование	Кол.	Дополнительные указания
	Стандартные изделия		
1	Фланец 200-2,5 ГОСТ 1255-67	2	
2	Фланец 350-2,5 ГОСТ 1255-67	4	
	Материалы		
4	Лист Б-5 ГОСТ 19903-74 / Ст3 ГОСТ 14637-69	40кг	
5	Лист Б-8 ГОСТ 19903-74 / Ст3 ГОСТ 14637-69	75кг	
6	Уголок Б-63х63х5 ГОСТ 8509-72 / Ст3 ГОСТ 535-58	22кг	
7	Труба ГОСТ 10704-76 / Д ГОСТ 10706-76		
8	219×5	172кг	
9	426×7	37кг	
10	530×8	58кг	
11	820×9	213кг	
12	Труба 377×8 ГОСТ 8732-70 / Д ГОСТ 8731-74	675кг	
14	Пластина Iлист, ТМКЩ-С-3-88 ГОСТ 7338-77	2кг	

1. Производительность эрлифта, м³/с - 0,23
2. Расход воздуха, м³/с - 0,27
3. Высота подъёма ила, м - 2,65
4. Скорость воздуха, м/с - 10
5. Скорость смеси, м/с - 3

Изм.	Лист	№ докум.	Подпись	Дата	
Разраб.		Шифрина			
Пров.		Басевич			
Т. контр.					
ГКО		Грайский			
Н. контр.		Хромушина		11.77	
Утв.		Сукаренко			

731.00.000.80

Установка эрлифта с воздухоотделителем.

Чертеж общего вида.

Лит.	Масса	Масштаб
	1342	1:20

Лист 1 Листов 2

ЦНИИЭПинженерного оборудования КУ

16010-02 12

Вид А лист 1

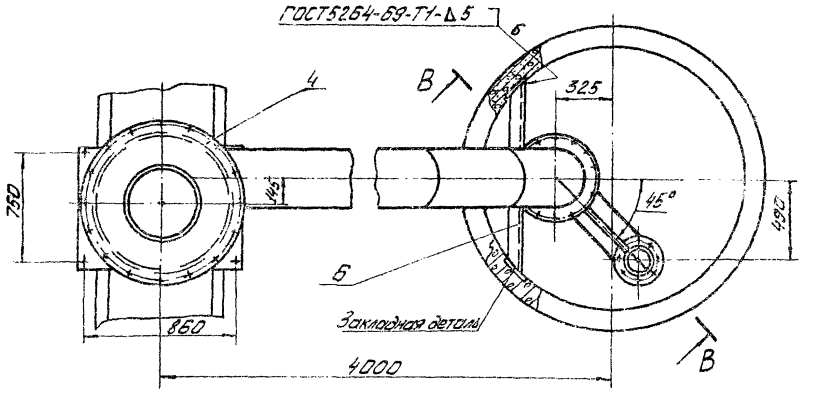

В-В М1:10 повернуто

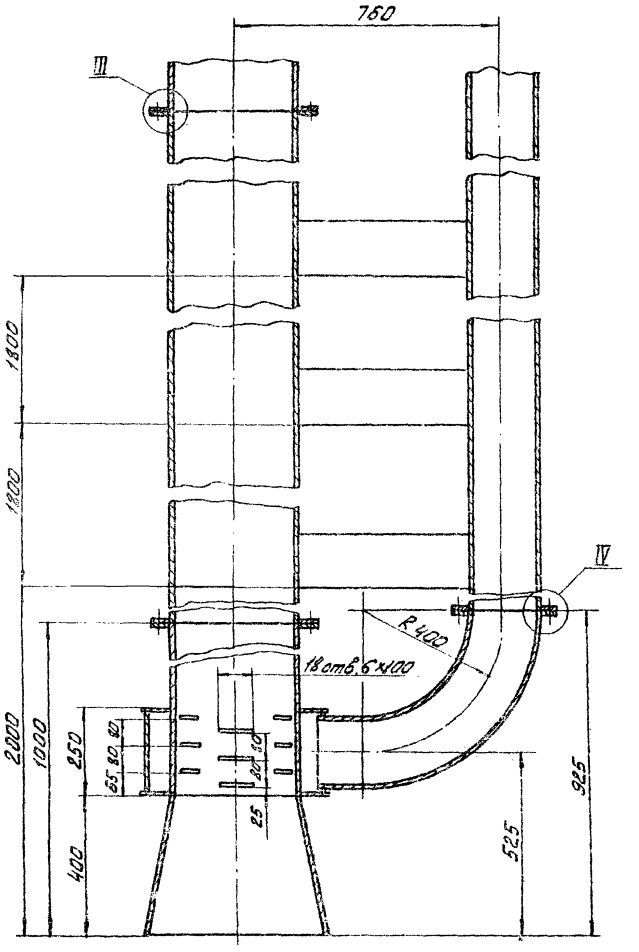

Б-Б лист 1 М1:2

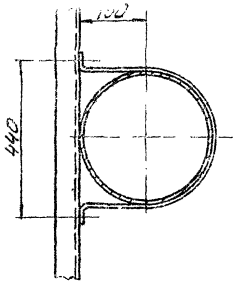

I лист 1 М1:2

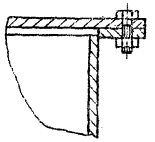

II лист 1 М1:2

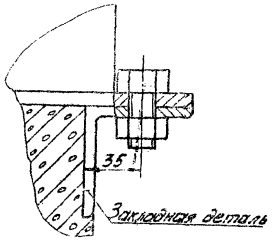

III М1:5

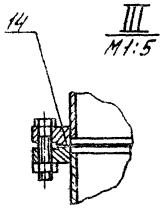

IV М1:5

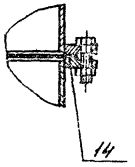

gost.e-ecolog.ru

Изм.	Лист	N докум.	Подп.	Дата	731.00.000.80.	Лист 2