ГОСУДАРСТВЕННЫЙ КОМИТЕТ СОВЕТА МИНИСТРОВ СССР ПО ДЕЛАМ СТРОИТЕЛЬСТВА
[ГОССТРОЙ СССР]

ТИПОВЫЕ КОНСТРУКЦИИ И ДЕТАЛИ ЗДАНИЙ И СООРУЖЕНИЙ

СЕРИЯ 4.900-8

АЛЬБОМ ОБОРУДОВАНИЯ, ФАСОННЫХ ЧАСТЕЙ И АРМАТУРЫ ДЛЯ СЕТЕЙ И СООРУЖЕНИЙ ВОДОПРОВОДА И КАНАЛИЗАЦИИ

ВЫПУСК IV

ВНУТРЕННЕЕ САНИТАРНО - ТЕХНИЧЕСКОЕ ОБОРУДОВАНИЕ

ИНВ № 988-04
ЦЕНА: 1-38

gost.gosstroycatalog.ru

ГОСУДАРСТВЕННЫЙ КОМИТЕТ СОВЕТА МИНИСТРОВ СССР ПО ДЕЛАМ СТРОИТЕЛЬСТВА
[ГОССТРОЙ СССР]

ТИПОВЫЕ КОНСТРУКЦИИ И ДЕТАЛИ ЗДАНИЙ И СООРУЖЕНИЙ
СЕРИЯ 4.900-8

АЛЬБОМ ОБОРУДОВАНИЯ, ФАСОННЫХ ЧАСТЕЙ И АРМАТУРЫ ДЛЯ СЕТЕЙ И СООРУЖЕНИЙ ВОДОПРОВОДА И КАНАЛИЗАЦИИ

ВЫПУСК IV

ВНУТРЕННЕЕ САНИТАРНО - ТЕХНИЧЕСКОЕ ОБОРУДОВАНИЕ

РАЗРАБОТАН
ГОСУДАРСТВЕННЫМ ПРОЕКТНЫМ
ИНСТИТУТОМ
САНТЕХПРОЕКТ

УТВЕРЖДЕН
И ВВЕДЕН В ДЕЙСТВИЕ
В/О Союзводоканалниипроект
Приказ №262 от 5/X 77г
с 30/X 77г

СОСТАВ АЛЬБОМА

ВЫПУСК I ТРУБЫ И ИХ СОЕДИНЕНИЯ

РАЗДЕЛ 1 ТРУБЫ МЕТАЛЛИЧЕСКИЕ
РАЗДЕЛ 2 ТРУБЫ НЕМЕТАЛЛИЧЕСКИЕ
РАЗДЕЛ 3 ФАСОННЫЕ ЧАСТИ ДЛЯ ТРУБ

ВЫПУСК II ТРУБОПРОВОДНАЯ АРМАТУРА

РАЗДЕЛ 1 ЗАПОРНАЯ, ЗАПОРНО-ПРЕДОХРАНИТЕЛЬНАЯ И РЕГУЛИРУЮЩАЯ АРМАТУРА
РАЗДЕЛ 2 РАЗНАЯ АРМАТУРА

ВЫПУСК III НАСОСНО-КОМПРЕССОРНОЕ И ПОДЪЕМНО-ТРАНСПОРТНОЕ ОБОРУДОВАНИЕ

РАЗДЕЛ 1 НАСОСЫ, КОМПРЕССОРЫ, ВОЗДУХОДУВКИ И ВЕНТИЛЯТОРЫ
РАЗДЕЛ 2 ПОДЪЕМНО-ТРАНСПОРТНОЕ ОБОРУДОВАНИЕ

ВЫПУСК IV ВНУТРЕННЕЕ САНИТАРНО-ТЕХНИЧЕСКОЕ ОБОРУДОВАНИЕ

РАЗДЕЛ 1 САНИТАРНЫЕ ПРИБОРЫ
РАЗДЕЛ 2 УСТАНОВКА САНИТАРНЫХ ПРИБОРОВ

ВЫПУСК V ОБОРУДОВАНИЕ ВОДОПРОВОДНЫХ И КАНАЛИЗАЦИОННЫХ СООРУЖЕНИЙ

РАЗДЕЛ 1 ОБОРУДОВАНИЕ ВОДОПРОВОДНЫХ СООРУЖЕНИЙ
РАЗДЕЛ 2 ОБОРУДОВАНИЕ КАНАЛИЗАЦИОННЫХ СООРУЖЕНИЙ
РАЗДЕЛ 3 ОБЩЕЕ ОБОРУДОВАНИЕ ВОДОПРОВОДНЫХ И КАНАЛИЗАЦИОННЫХ СООРУЖЕНИЙ

Введение

„Альбом оборудования, фасонных частей и арматуры для сетей и сооружений водопровода и канализации" составлен в целях облегчения работы инженеров и техников, работающих в области проектирования внешних и внутренних систем водоснабжения и канализации промышленных предприятий и населённых пунктов.

Четвертое издание „Альбома" выпущено взамен серии 4.900-6, которая переработана в связи с изменениями изделий, выпускаемых отечественными заводами по состоянию на 1 января 1976 г

В „Альбом" включены трубы из различных материалов, их соединения, оборудование и арматура заводского изготовления, наиболее часто встречающиеся при проектировании. Наряду с этим в „Альбом" включено типовое нестандартизированное оборудование, которое может быть изготовлено механическими мастерскими или по отдельным заказам на заводах.

На каждый вид изделия дан общий вид с необходимой технической характеристикой или только техническая характеристика, а также приводится ориентировочная стоимость по прейскуранту или по заводским данным, применяемая только для составления технико-экономических расчетов.

Нач. отдела	Гл. инж. пр-та	Исполнитель	Проверил
Курдюков	Устинова	Устинова	Нищадим

Союзводоканалпроект г. Москва

ТД 1976	Введение	Серия 4.900-8 Выпуск IV Лист А

Приведенный в „Альбоме" материал предназначен для использования его при разработке технических проектов При разработке рабочих чертежей характеристики и габариты оборудования следует принимать по заводским данным

Нумерация листов для каждого раздела принята порядковая, нарастающая и состоящая из двух цифр, первая из которых указывает номер раздела, а вторая - порядковый номер листа этого раздела.

Принятая система нумерации листов „Альбома" дает возможность, при необходимости, дополнять или заменять „Альбом" новыми чертежами

„Альбом разработан при участии:

„Союзводоканалпроекта" - Выпуск I, II, III, V

„Сантехпроекта" - Выпуск I, разделы 2, 3

- Выпуск IV

Все замечания и пожелания по „Альбому" просим направлять по адресу:
117331 Москва, В-331 проспект Вернадского д. 29
ГПИ „Союзводоканалпроект"

Нач. отдела	Куракова		
Гл. инж. пр-ра	Устинова		
Исполнитель	Устинова		
Проверил	Нецадим		

СОЮЗВОДОКАНАЛПРОЕКТ г. Москва

ТД 1976

Введение

Серия 4.900-8

Выпуск XV | Лист 5

№№ п/п	Наименование	Лист	Стр
	Раздел 1. Санитарные приборы		8
1	Унитазы керамические тарельчатые по ГОСТ 14355-69	1-1	9
2	Заводы изготовители унитазов керамических тарельчатых по ГОСТ 14355-69	1-2	10
3	Унитазы керамнческие козырьковые по ГОСТ 14355-69	1-3	11
4	Заводы изготовители унитазов керамнческих козырьковых по ГОСТ 14355-69	1-4	12
5	Унитазы "Компакт" керамнческие тарельчатые по ГОСТ 9156-68	1-5	13
6	Унитазы „Компакт" керамнческие козырьковые по ГОСТ 9156-68	1-6	14
7	Чаша чугунная эмалированная для общественных уборных и сифоны к ней по ГОСТ 3550-73	1-7	15
8	Чаша чугунная эмалированная крупногабаритная чнбб по ТУ21-26.1-102-75	1-8	16
9	Писсуары настенные по ГОСТ 755-72	1-9 ÷ 1-10	17
10	Заводы-изготовители писсуаров настенных по ГОСТ 755-72	1-11	19
11	Писсуары настенные удлиненные по ГОСТ 755-72	1-12	20
12	Умывальники керамнческие по ГОСТ 14360-69	1-13 ÷ 1-16	21
13	Умывальник керамнческий полукруглый „Утро" по ГОСТ 13560-68	1-17	25
14	Умывальник хирургнческий по ТУ21-РСФСР-328-75	1-18	26
15	Мойки стальные эмалированные по ГОСТ 14631-69	1-19 ÷ 1-20	27
16	Мойки чугунные эмалированные по ГОСТ 7506-73	1-21 ÷ 1-23	29
17	Раковины стальные эмалированные по ГОСТ 8631-75	1-24	32
18	Сифоны пластмассовые бутылочные с выпусками для умывальников и моек по ГОСТ 11807-66*	1-25 ÷ 1-26	33
19	Сифоны-ревизии чугунные по ГОСТ 6924-73	1-27 ÷ 1-28	35
20	Кронштейны чугунные для умывальников и моек по ГОСТ 1153-58*	1-29 ÷ 1-30	37
21	Раковины лабораторные полуфарфоровые и фарфоровые по ГОСТ 10486-75	1-31 ÷ 1-35	39

ГПИ Сантехпроект г. Москва

Нач. отдела Журков

Рук. группы Габергруб

Проверил Быкова

Инж. Быкова

1976

Серия 4.900-8

Выпуск IV

Лист В

НН п/п	Наименование	Лист	Стр
22	РАКОВИНА ЛАБОРАТОРНАЯ ФАРФОРОВАЯ ПО ТУ-21-РСФСР-119-74	1-36	44
23	ВАННЫ ЧУГУННЫЕ ЭМАЛИРОВАННЫЕ ПО ГОСТ 1154-73	1-37÷1-40	45
24	ПОДДОН ДУШЕВОЙ МЕЛКИЙ ЧУГУННЫЙ ЭМАЛИРОВАННЫЙ ПО ГОСТ 10161-73	1-41	49
25	ВЫПУСК, ПЕРЕЛИВ И СИФОН ДЛЯ ВАНН И ДУШЕВЫХ ПОДДОНОВ ПО ГОСТ 1152-65*	1-42	50
26	ВАННА НОЖНАЯ С ПЛОСКИМ ДНОМ ПО ТУ 21-01-88-67	1-43	51
27	БИДЭ ПО ТУ 21-28-1-70	1-44	52
28	ТРАПЫ ЧУГУННЫЕ ЭМАЛИРОВАННЫЕ ПО ГОСТ 1811-73	1-45	53
29	ТРАП ПЛАСТМАССОВЫЙ Ду=100 ПО ТУ 21-26-1-72-74	1-46	54
30	ЧАША ПИТЬЕВОГО ФОНТАНЧИКА НАСТЕННОГО ПО ТУ-21-01-РСФСР-120-74	1-47	55
31	ЧАША ПИТЬЕВОГО ФОНТАНЧИКА НАПОЛЬНОГО ПО ТУ-21-01-РСФСР-120-74	1-48	56
	РАЗДЕЛ 2. УСТАНОВКА САНИТАРНЫХ ПРИБОРОВ		57
1	УСТАНОВКА УНИТАЗА С ПРЯМЫМ ВЫПУСКОМ И ВЫСОКОРАСПОЛАГАЕМЫМ СМЫВНЫМ БАЧКОМ	2-1	58
2	УСТАНОВКА УНИТАЗА С КОСЫМ ВЫПУСКОМ И ВЫСОКОРАСПОЛАГАЕМЫМ СМЫВНЫМ БАЧКОМ	2-2	59
3	УСТАНОВКА УНИТАЗА С ПРЯМЫМ ВЫПУСКОМ И СМЫВНЫМ КРАНОМ	2-3	60
4	УСТАНОВКА УНИТАЗА С КОСЫМ ВЫПУСКОМ И СМЫВНЫМ КРАНОМ	2-4	61
5	УСТАНОВКА УНИТАЗА „КОМПАКТ" С ПРЯМЫМ ВЫПУСКОМ	2-5	62
6	УСТАНОВКА УНИТАЗА „КОМПАКТ" С КОСЫМ ВЫПУСКОМ	2-6	63
7	ГРУППОВАЯ УСТАНОВКА УНИТАЗОВ С ПРЯМЫМИ ВЫПУСКАМИ И ВЫСОКОРАСПОЛАГАЕМЫМИ СМЫВНЫМИ БАЧКАМИ	2-7	64
8	ГРУППОВАЯ УСТАНОВКА УНИТАЗОВ С КОСЫМИ ВЫПУСКАМИ И СМЫВНЫМИ КРАНАМИ	2-8	65
9	УСТАНОВКА ТРЕХ УНИТАЗОВ С КОСЫМИ ВЫПУСКАМИ И СМЫВНЫМИ КРАНАМИ.	2-9	66
10	УСТАНОВКА ЧАШИ ЧУГУННОЙ КЛОЗЕТНОЙ С ВЫСОКОРАСПОЛАГАЕМЫМ СМЫВНЫМ БАЧКОМ	2-10	67
11	УСТАНОВКА ЧАШИ ЧУГУННОЙ ЭМАЛИРОВАННОЙ НАПОЛЬНОЙ КРУПНОГАБАРИТНОЙ	2-11	68

ГПИ САНТЕХПРОЕКТ г. МОСКВА

Нач. отдела Журков
Рук. группы Габергруб
Проверил Быкова

ТД 1976

СЕРИЯ 4.900-8
ВЫПУСК IV
ЛИСТ Г

N N п/п	Наименование	Лист	Стр
12	Установка писсуара с сифоном-ревизией	2-12	69
13	Установка писсуара с цельноотлитым сифоном	2-13	70
14	Установка трех писсуаров с цельноотлитыми сифонами.	2-14	71
15	Установка умывальника с сифоном-ревизией и туалетным краном.	2-15	72
16	Установка умывальника с бутылочным сифоном и смесителем.	2-16	73
17	Установка шести умывальников с бутылочными сифонами и смесителями	2-17	74
18	Установка шести умывальников с туалетными кранами и одним двухоборотным сифоном	2-18	75
19	Установка четырех умывальников с групповым смесителем и педальными пусками воды	2-19	76
20	Установка умывальника круглого с индивидуальными изливами.	2-20	77
21	Установка хирургического умывальника с локтевым смесителем.	2-21	78
22	Установка раковины стальной эмалированной с одним водоразборным краном	2-22	79
23	Установка раковины стальной эмалированной с двумя водоразборными кранами	2-23	80
24	Установка мойки без спинки на одно отделение большей модели	2-24	81
25	Установка душевой кабины с мелким поддоном	2-25	82
26	Групповая установка душевых кабин с групповым смесителем	2-26	83
27	Групповая установка душевых кабин с мелкими поддонами	2-27	84
28	Установка ванны чугунной эмалированной ПВ-0	2-28	85
29	Установка ванны ножной с плоским дном	2-29	86
30	Установка бидэ	2-30	87
31	Установка фонтанчика питьевого настенного с ручным управлением	2-31	88
32	Установка фонтанчика питьевого настенного с педальным управлением	2-32	89
33	Монтажная схема установки трапов по ГОСТ 1811-73	2-33	90

Нач. отдела	Журков	
Рук. группы	Габергруб	
Проверил	Быкова	Быкова

ГПИ САНТЕХПРОЕКТ г. Москва

ТД 1976

Серия 4.900-8

Выпуск IV | Лист Д

РАЗДЕЛ 1

САНИТАРНЫЕ ПРИБОРЫ

Унитаз тарельчатый прямым выпуском

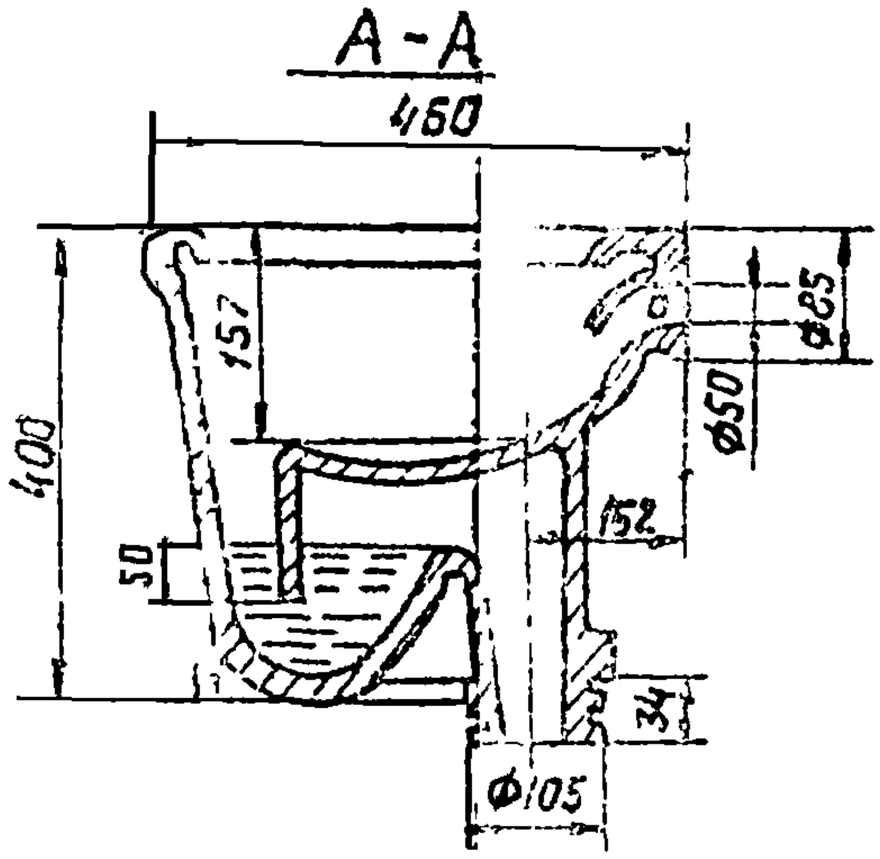

Унитаз тарельчатый с косым выпуском под углом 60°

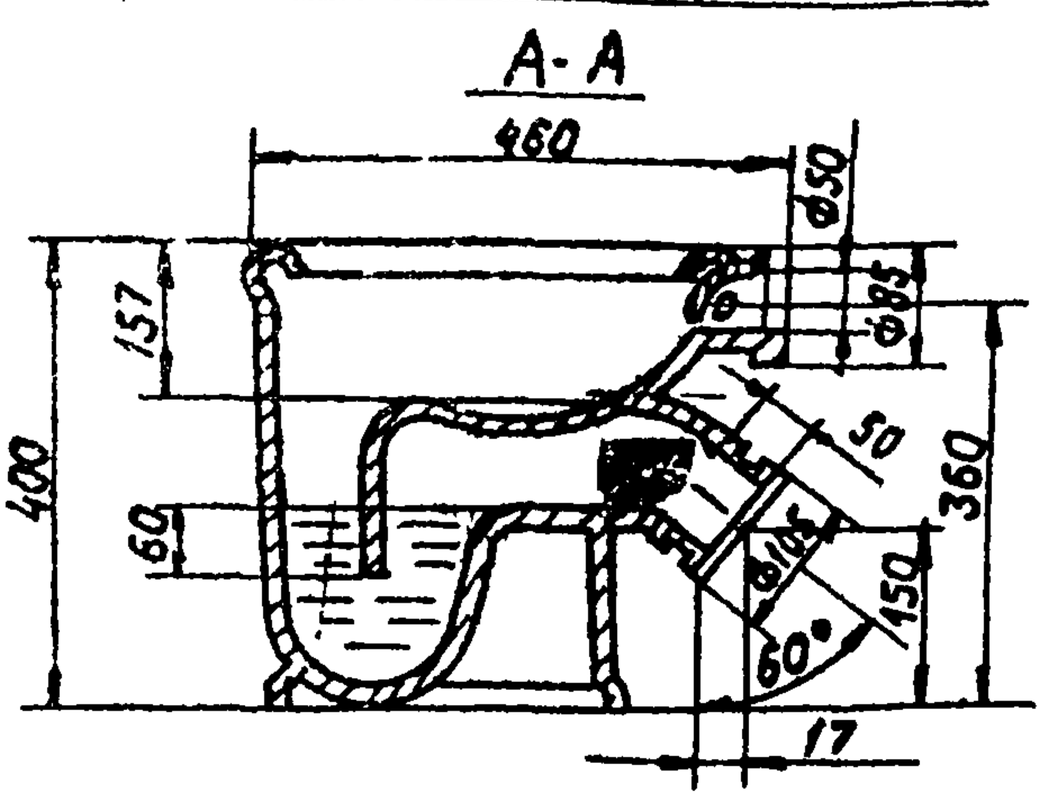

Унитазы, выпускаемые промышленностью

Наименование	Един. изм.	Сорт	Цена, руб	Завод-изготовитель
Унитаз керамический тарельчатый с прямым или косым выпуском	шт.	1 2 3	5,80 5,05 4,35	См. лист

Примечание:

Унитазы поставляются комплектно с сидениями и резиновыми манжетами и, по требованию потребителя, без них

Г.П.И. САНТЕХПРОЕКТ г. Москва	Нач. отд. Журков	Рук. гр. Габергруб	Пров. Быкова
ТД 1976	Унитазы керамические тарельчатые по ГОСТ 14355-69	Серия 4.900-8	Выпуск IV, Лист 1-1

Заводы-изготовители

унитазов тарельчатых с прямыми и косыми выпусками:

Ангарский керамический завод,
г. Ангарск, п/о 9.

Армавирский завод стройфарфора
г. Армавир, Краснодарского края.

Волгоградский керамический завод;*
г. Волгоград, 29.

Кировский завод стройфаянса,
г. Киров, Калужской обл.

Куйбышевский завод строительной керамики,
ст. Смышляевка, Куйбышевской ж.д.

Кыштымский графито-каолиновый комбинат,
г. Кыштым, Челябинской обл.

Лобненский завод стройфарфора,
г. Лобня, Московской обл.

Львовский керамический завод,
г. Львов, пос. Октябрьский.

Свердловский завод керамических изделий,
г. Свердловск, ГСП 529.

Славутский завод „Стройфарфор"**,
г. Славута, Хмельницкой обл.

Славянский керамический комбинат**,
г. Славянск, Донецкой обл.

Тбилисский керамический завод**,
г. Тбилиси, Московский пр, 13

* Унитазы изготовляются только с косыми выпусками
** Унитазы изготовляются только с прямыми выпусками

Нач. отд.	Журков		
Рук. гр.	Габергрыб		
Пров.	Быкова		

Г.П.И. САНТЕХПРОЕКТ г. Москва

ТД 1976

Заводы-изготовители унитазов керамических тарельчатых по ГОСТ 14355-69.

Серия 4.900-8
Выпуск IV
Лист 1-2

Унитаз козырьковый с косым выпуском под углом 60°

Тип 1

А-А

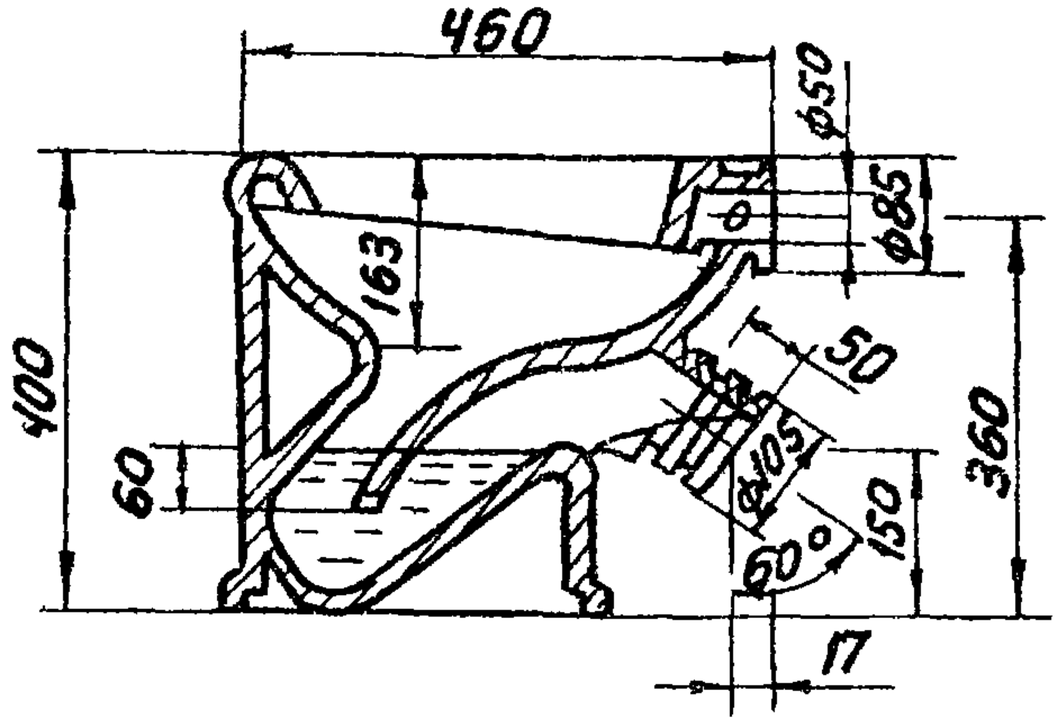

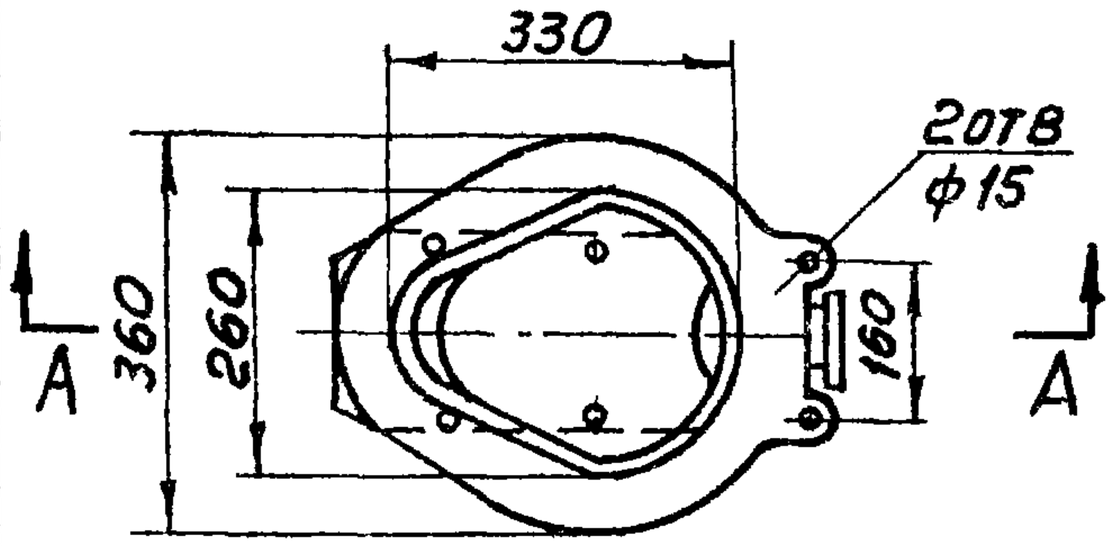

Унитаз козырьковый с косым выпуском под углом 60°

Тип 2

А-А

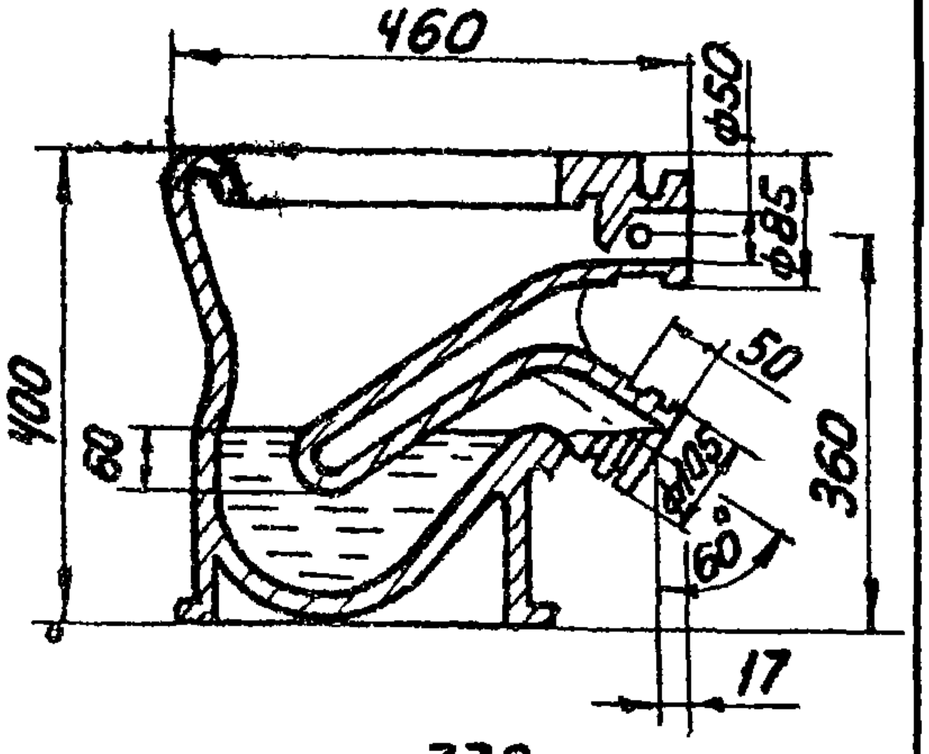

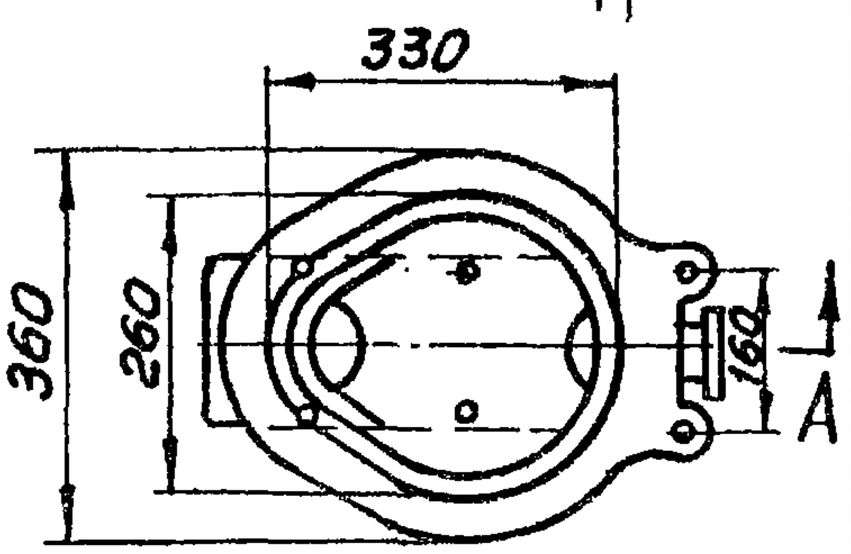

Унитазы, выпускаемые промышленностью

Наименование	Ед. изм.	Сорт	Цена, руб.	Завод-изготовитель
Унитаз керамический козырьковый с косым выпуском под углом 60°. Тип 2	шт	1 2 3	6,95 6,10 5,20	См. лист

Примечания:

1. Унитазы типа 1 промышленностью серийно не изготовляются
2. Унитазы поставляются комплектно с сиденьями и резиновыми манжетами и, по требованию потребителя, без них

Нач. отдела	Жуйков		
Рук. группы	Габергруб		
Проверил	Быкова		
ГПИ Сантехпроект г. Москва			

ТД 1976	Унитазы керамические козырьковые по ГОСТ 14355-69	Серия 4.900-8	
		Выпуск IV	Лист 1-3

Заводы – изготовители керамических унитазов козырьковых с косыми выпусками

Волгоградский керамический завод,
г. Волгоград, 29.

Кировский завод стройфаянса,
г. Киров, Калужской обл.

Куйбышевский завод строительной керамики,
ст. Смышляевка, Куйбышевской ж.д.

Лобненский завод стройфарфора,
г. Лобня, Московской обл.

Львовский керамический завод,
г. Львов, пос. Октябрьский

Славутский завод „Стройфарфор"
г. Славута, Хмельницкой обл.

Славянский керамический комбинат,
г. Славянск, Донецкой обл.

Тбилисский керамический комбинат,
г. Тбилиси, Московский пр, 13

Нач. отд.	Жуков		
Рук. гр.	Габергрыб		
Пров.	Быкова		

Г.П.И. САНТЕХПРОЕКТ г. Москва

ТД 1976	Заводы-изготовители унитазов керамических козырьковых по ГОСТ 14355-69	Серия 4.900-8	
		Выпуск IV	Лист 1-4

Унитаз тарельчатый с цельноотлитой полочкой с прямым выпуском

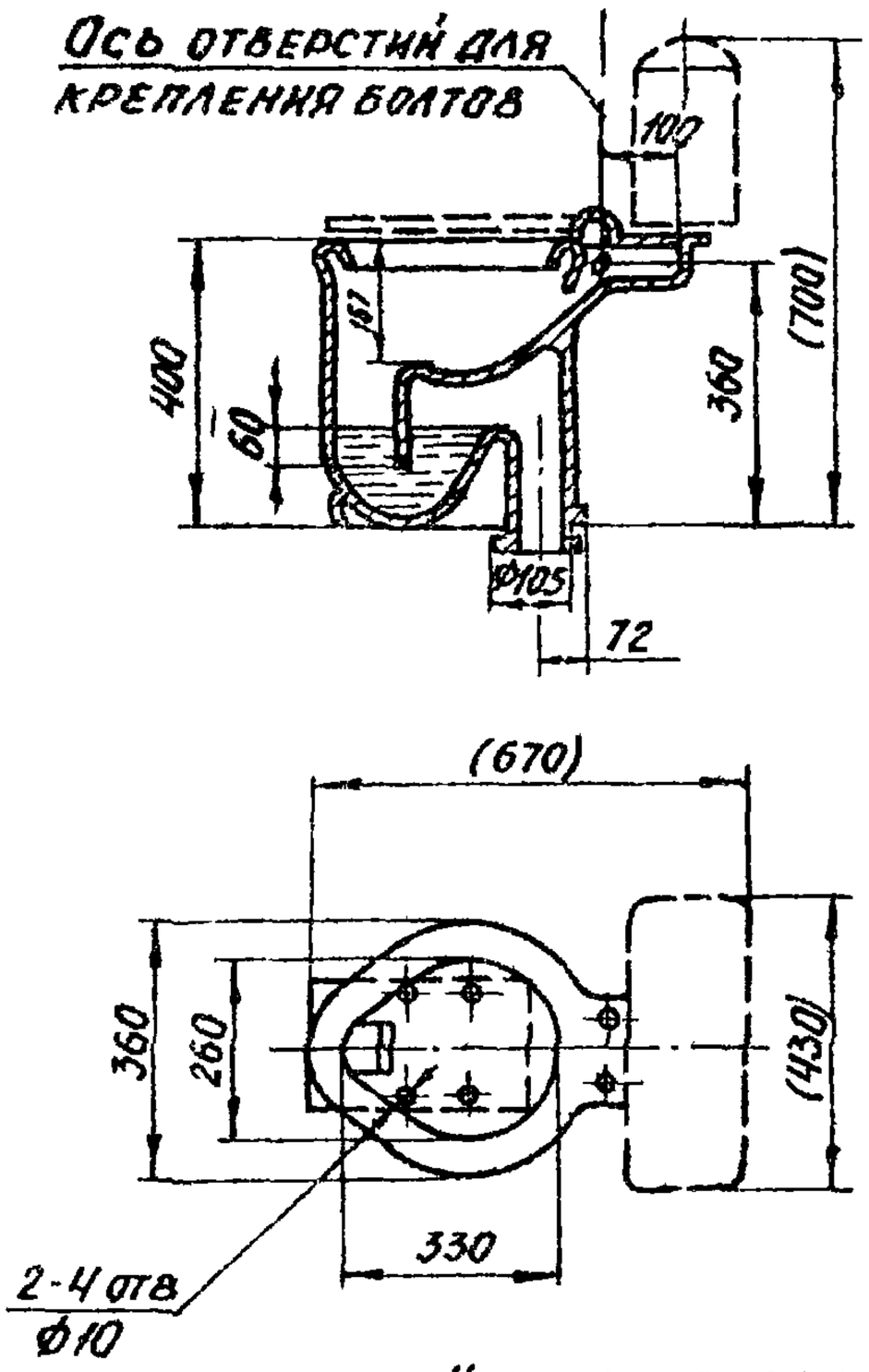

Унитаз тарельчатый с цельноотлитой полочкой с косым выпуском

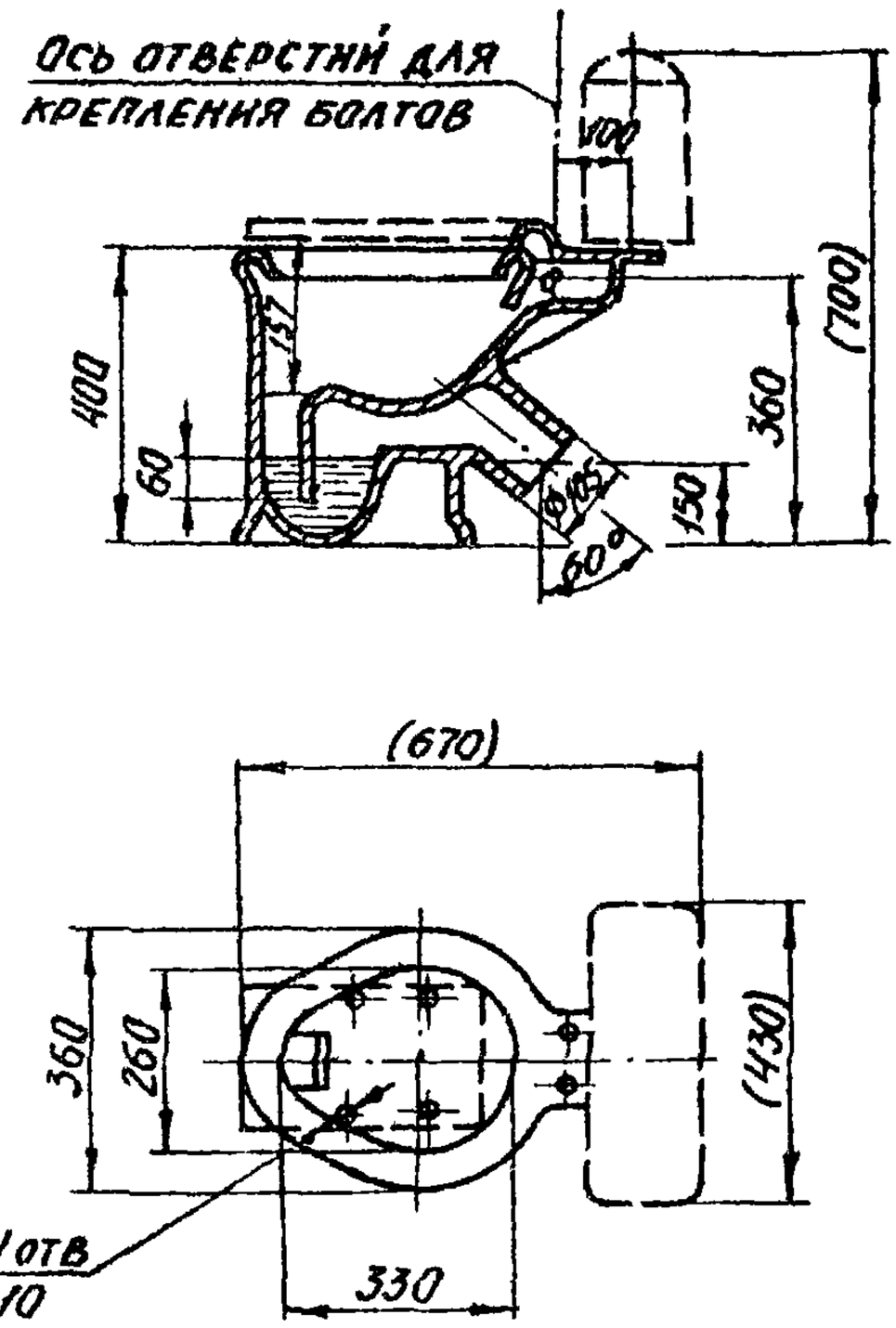

Унитазы, выпускаемые промышленностью

Наименование	Един. изм.	Сорт	Цена, руб.	Завод-изготовитель
Унитаз „Компакт" керамический тарельчатый с цельноотлитой полочкой с прямым или косым выпуском под углом 60°	компл	1 2 3	12,20 10,65 9,15	Ангарский керамический завод*; Кировский завод стройфаянса*; Куйбышевский завод стройкерамики*; Свердловский завод керамических изделий*; Славутский завод „Стройфарфор"; Смоленский комбинат стройматериалов; Тбилисский керамический комбинат.

Примечание:

В состав комплекта входят: унитаз, бачок с арматурой по ГОСТ 14285-69, сидение, винты для крепления бачка и сидения.

* Заводы выпускают унитазы с отъемной полочкой.

ТД 1976	Унитазы „Компакт" керамические тарельчатые по ГОСТ 9156-68	Серия 4.900-8	
		Выпуск IV	Лист 1-5

Г.П.И. САНТЕХПРОЕКТ г. Москва

Пров. Быкова

Унитаз козырьковый с цельноотлитой полочкой с косым выпуском под углом 60°

Исполнение 1

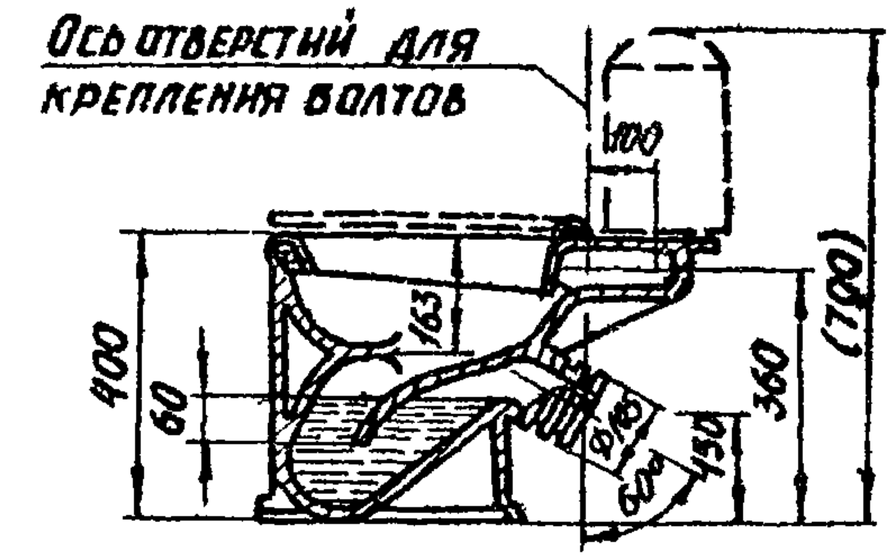

Унитаз козырьковый с цельноотлитой полочкой с косым выпуском под углом 60°

Исполнение 2

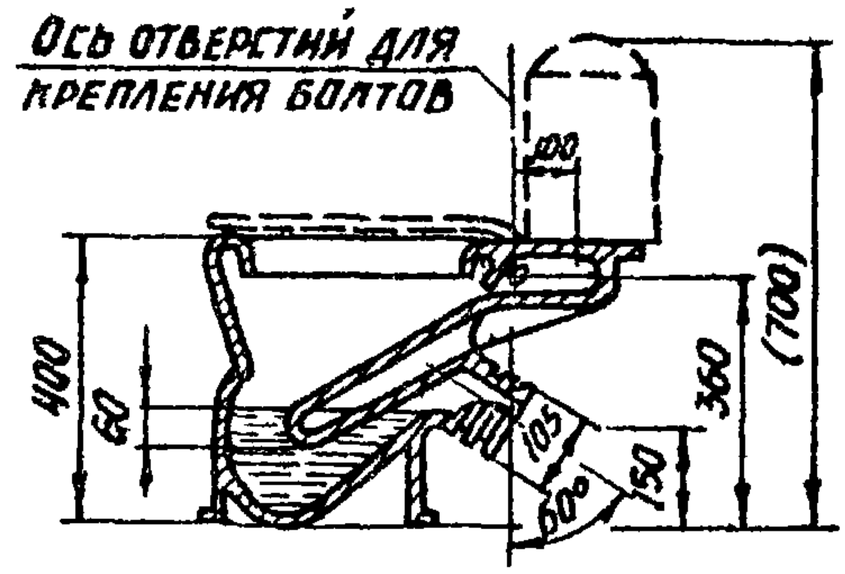

Унитазы, выпускаемые промышленностью

Наименование	Един. изм.	Сорт	Цена, руб.	Завод-изготовитель:
Унитаз „Компакт" козырьковый керамический с цельноотлитой полочкой с косым выпуском Исполнение 2	комп.	1	12.25	Лобненский завод Стройфарфора; Славутский завод Стройфарфора; Славянский керамический комбинат; Тбилисский керамический комбинат.
		2	10.70	
		3	9.20	

Примечание:

В состав комплекта входят: унитаз, бачок с арматурой по ГОСТ 14285-69, сидение, винты для крепления бачка и сидения.

Нач. отд.	Жуков		
Рук. гр.	Габергруб		
Пров.	Быкова		

Г.П.И. САНТЕХПРОЕКТ г. Москва

ТД	Унитазы „Компакт" керамические козырьковые по ГОСТ 9156-68.	Серия 4.900-8	
1976		Выпуск IV	Лист 1-6

Чаша чугунная

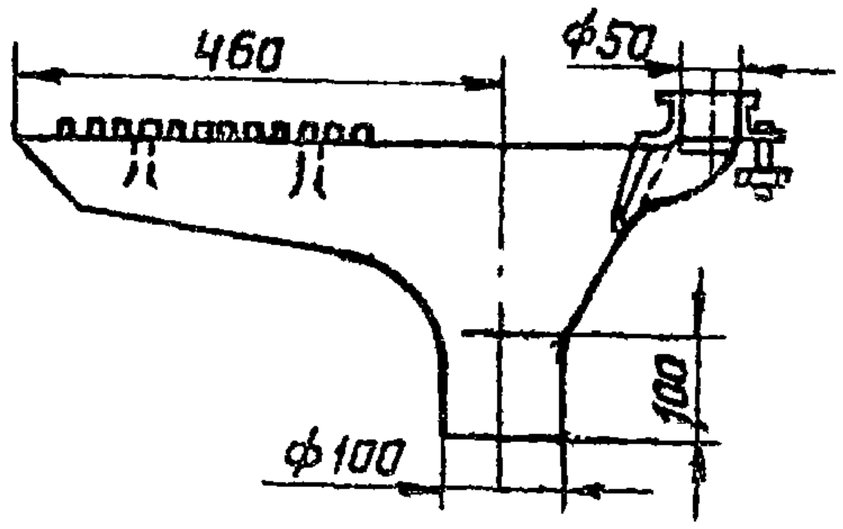

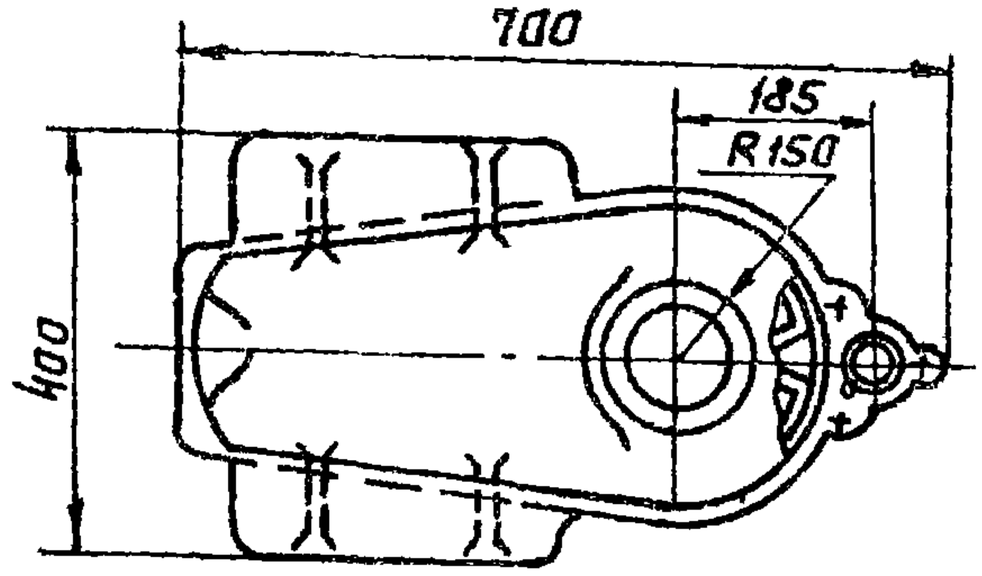

Масса чаши 20 кг

Сифон косой

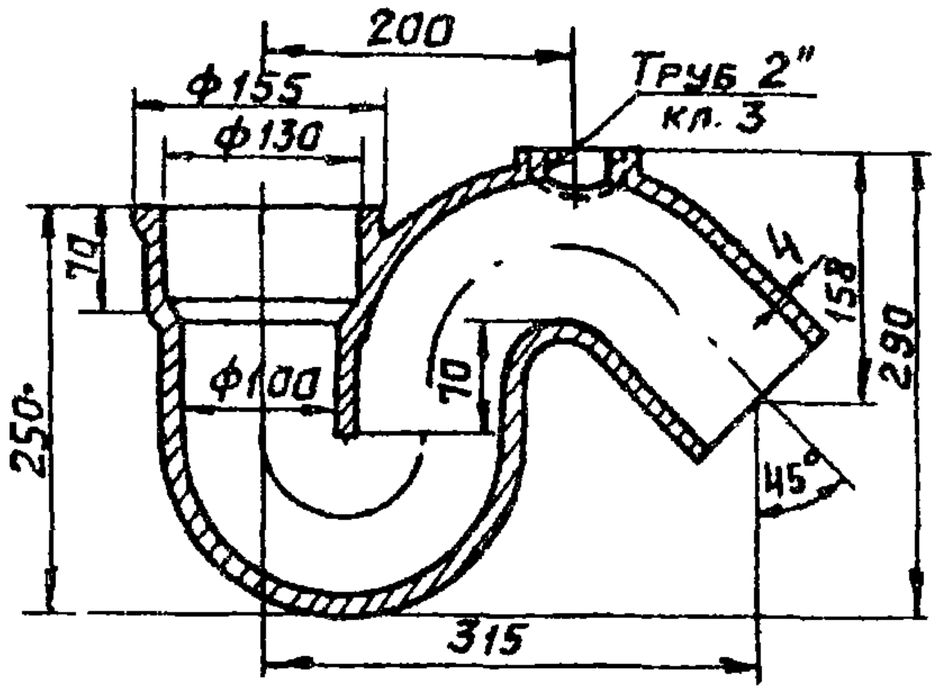

Масса сифона - 6,8 кг

Сифон двухоборотный

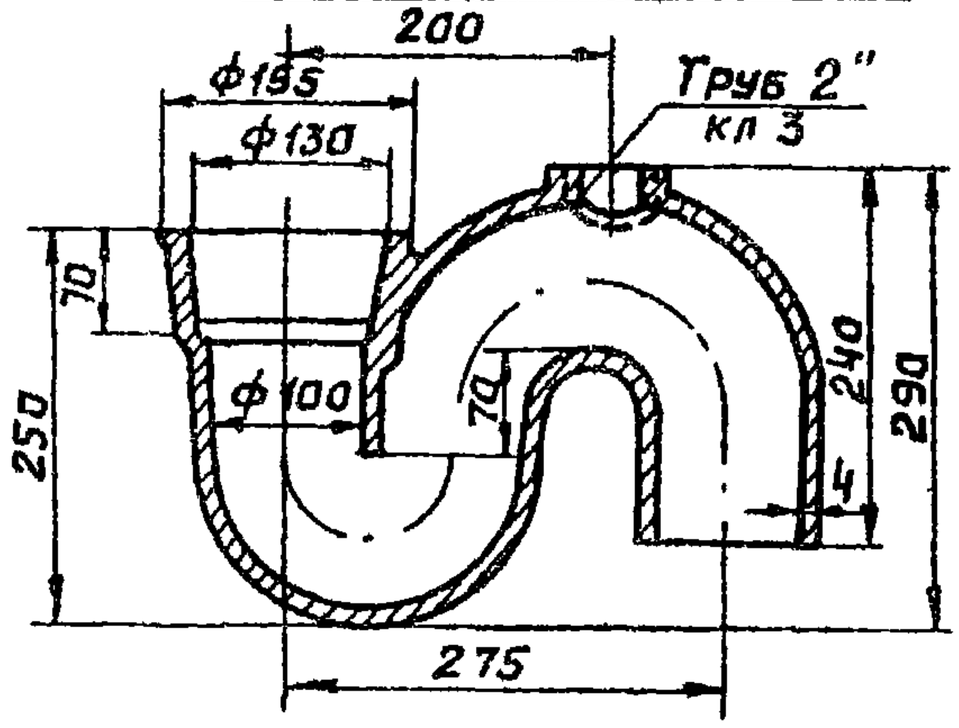

Масса сифона - 7,6 кг

Заводы - изготовители:

Кировский чугунолитейный завод,
г. Киров, Калужской обл;

Гомелевский завод „Сантехоборудования",
г. Гомель, Барыкина, 132

Примечания:

Цена чаши с сифоном, по данным Гомелевского завода, - 105 руб
Заводы выпускают чаши только с двухоборотными сифонами.

Нач. отдела	Журков		
Рук. группы	Габергруб		
Проверил	Быкова		

ГПИ САНТЕХПРОЕКТ г. Москва

ТД 1976

Чаша чугунная эмалированная для общественных уборных и сифоны к ней по ГОСТ 3550-73

Серия 4.900-8
Выпуск IV
Лист 1-7

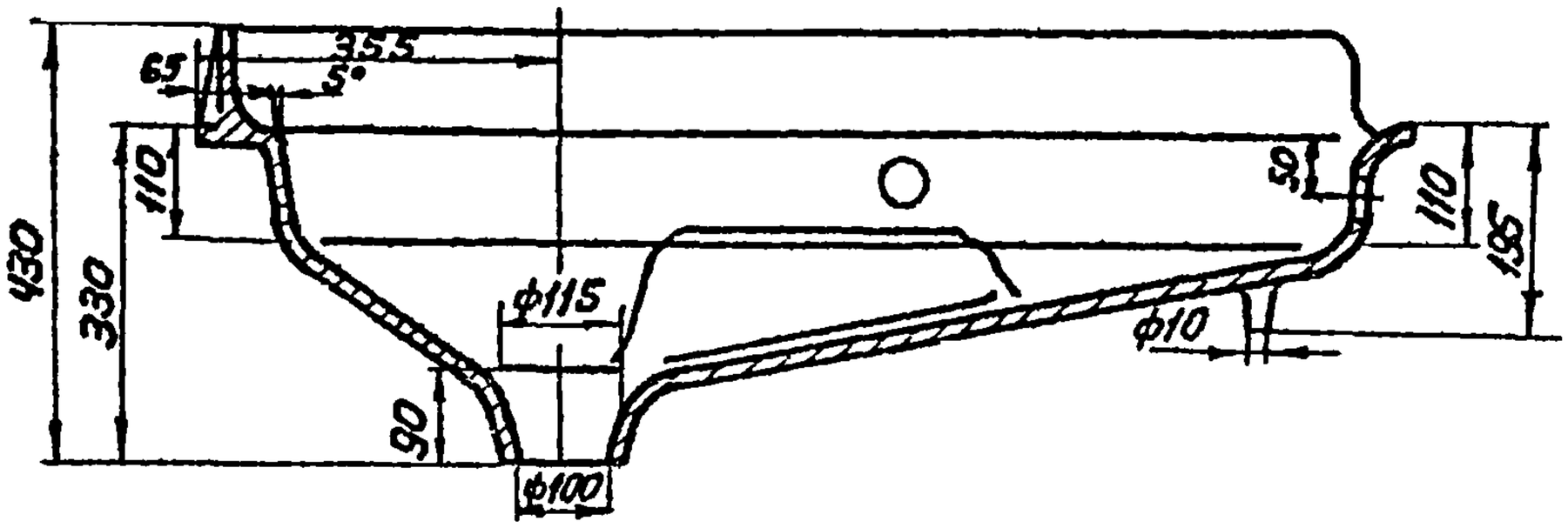

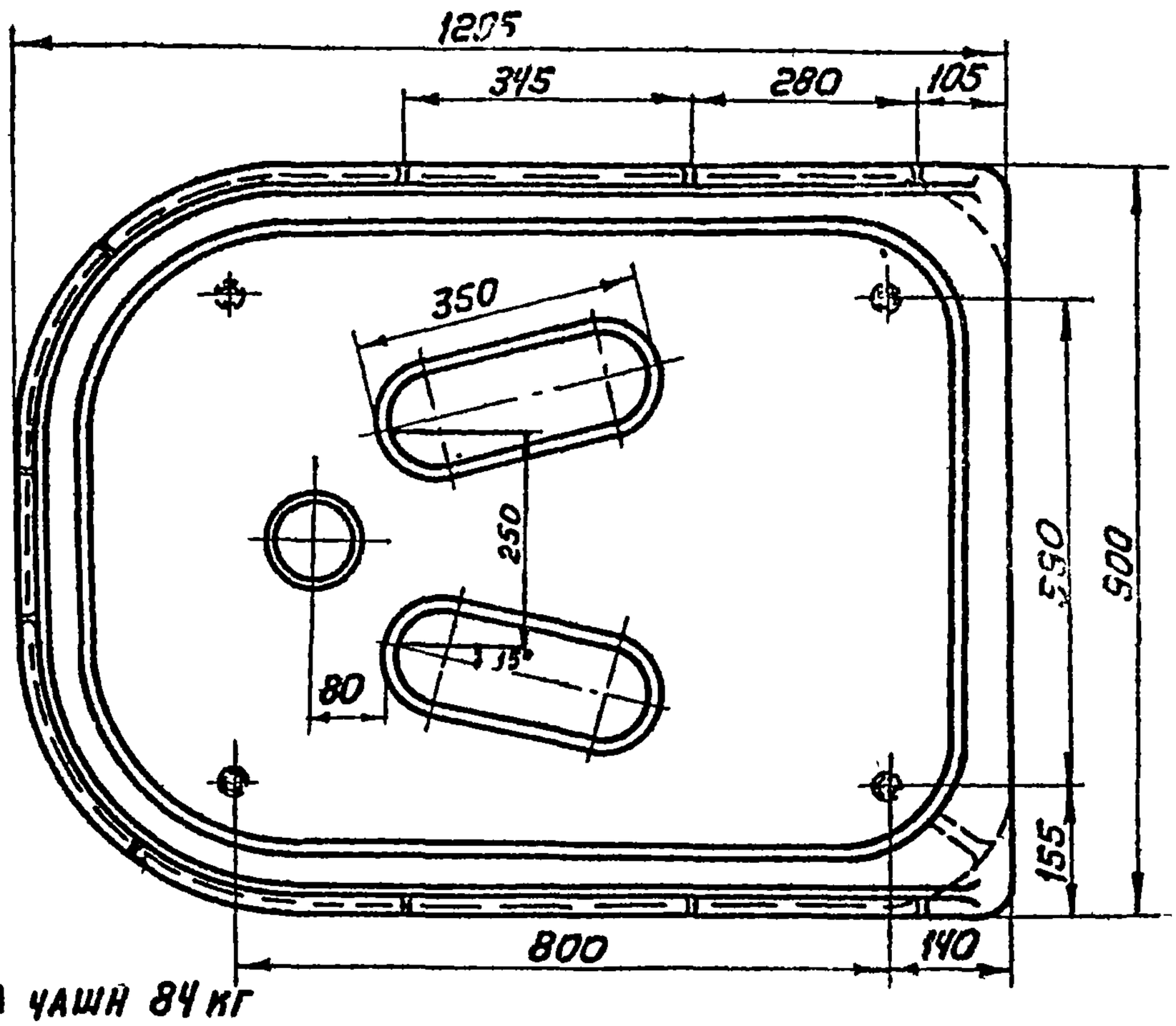

Масса чаши 84 кг

Завод изготовитель: завод сантехизделий „Кайтра",
г. Лентварис, Тракайского р-на, Литовской ССР

ГПИ Сантехпроект г. Москва	Нач. отдела	Журков		Чаша чугунная эмалированная крупногабаритная ЧН-6Б по ТУ 21-26.1-102-75.	Серия 4.900-8
	Рук. группы	Габергруб			Выпуск IV
	Проверил	Быкова			Лист 1-8
				ТД 1976	

Писсуары настенные в зависимости от конструкции разделяются на три типа:

Тип I - писсуары с цельноотлитыми керамическими сифонами;

Тип II - писсуары без цельноотлитых керамических сифонов;

Тип III - писсуары удлиненные с цельноотлитыми керамическими сифонами

Тип I

Писсуар с цельноотлитым сифоном

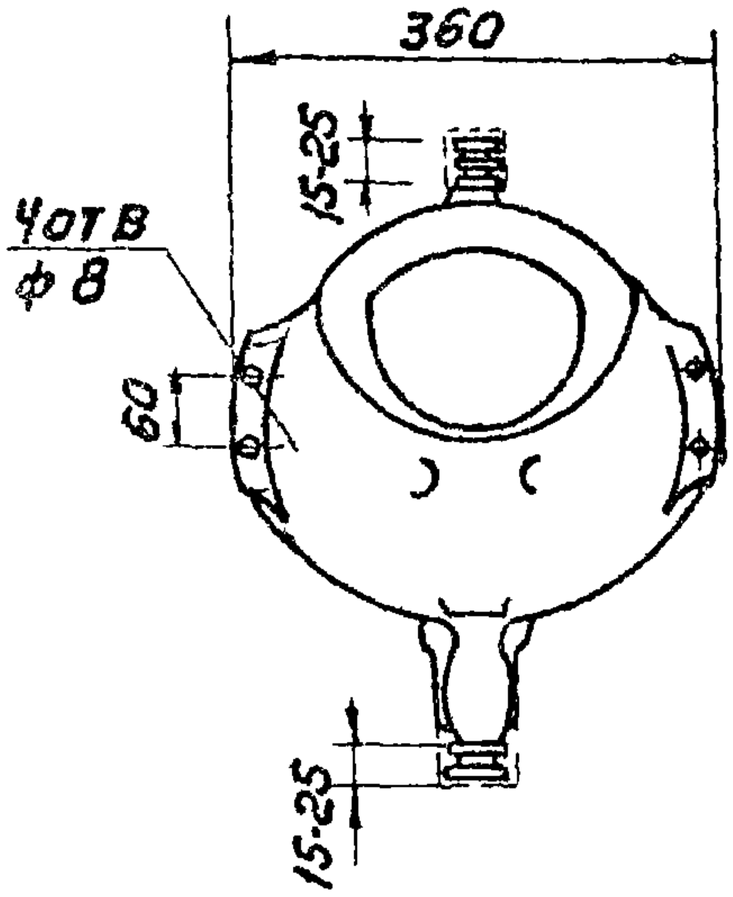

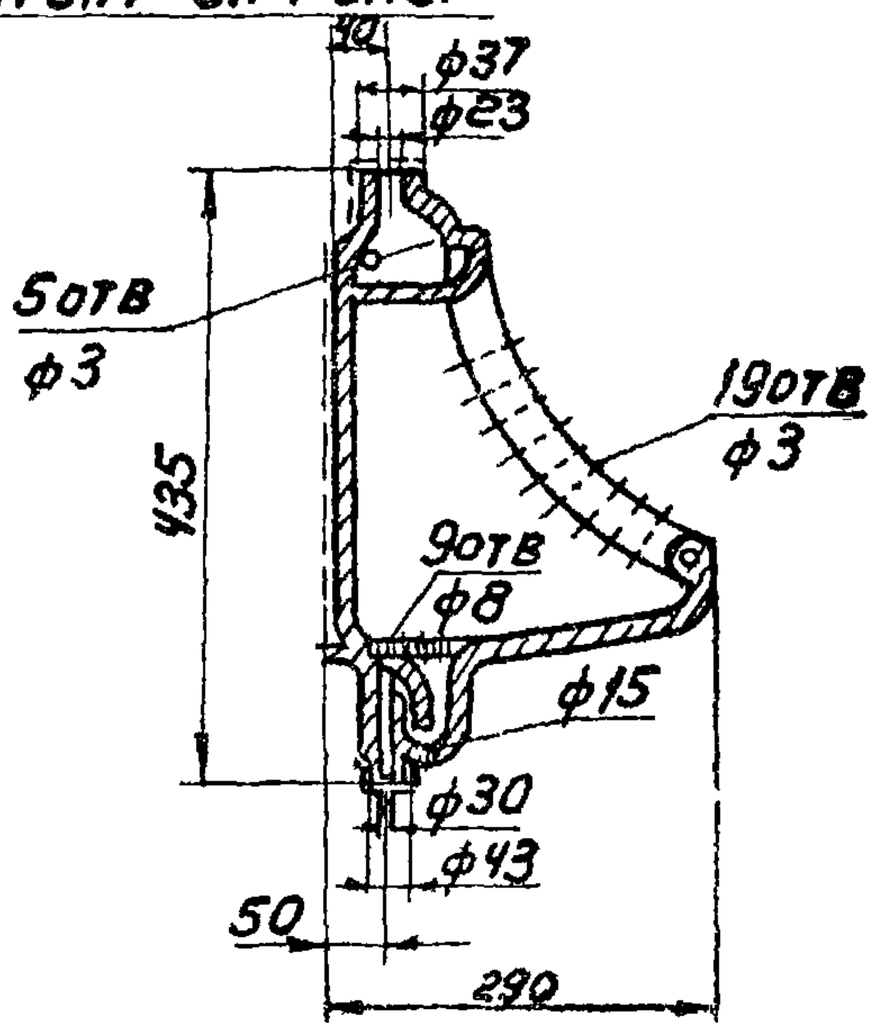

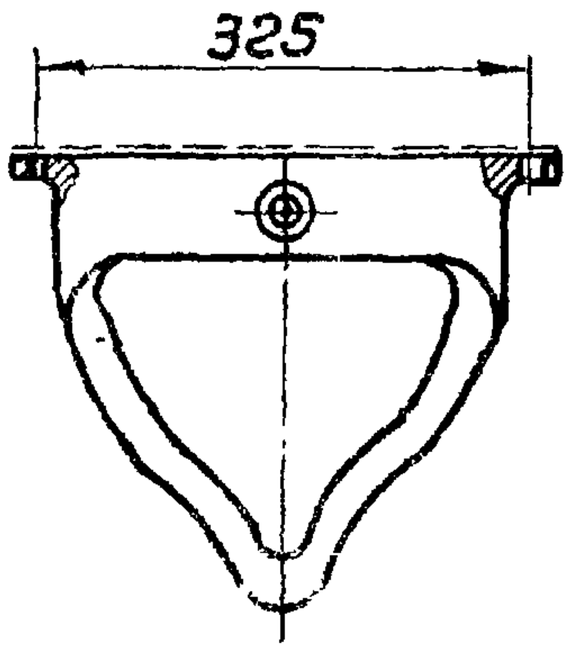

Продолжение см. лист 1-10

ГПИ Сантехпроект г. Москва

Нач. отдела	Журков
Рук. группы	Габергруб
Проверил	Быкова

ТД 1976

Писсуары настенные по ГОСТ 755-72.

Серия 4.900-8

Выпуск IV | Лист 1-9

Тип II

Писсуары без цельноотлитого сифона

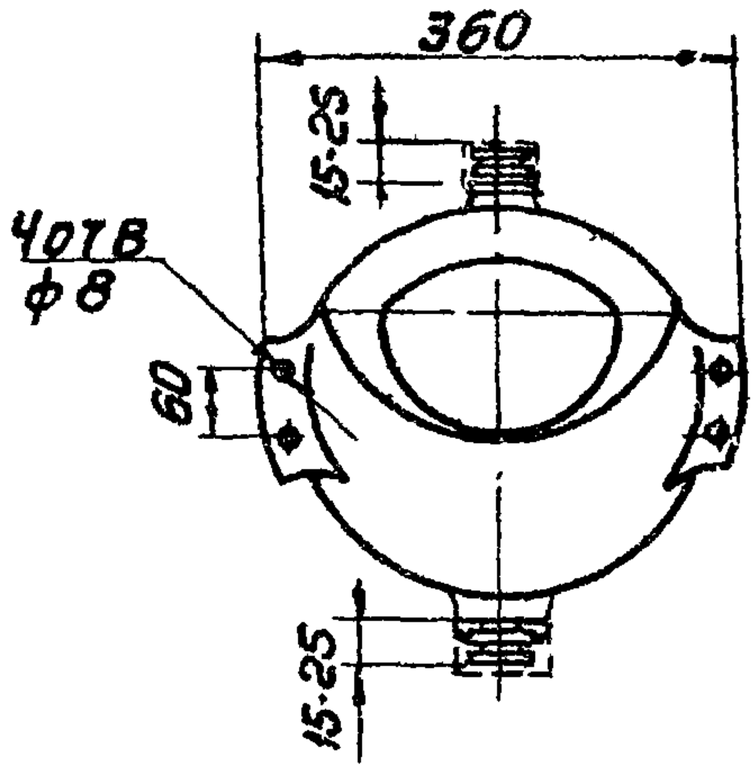

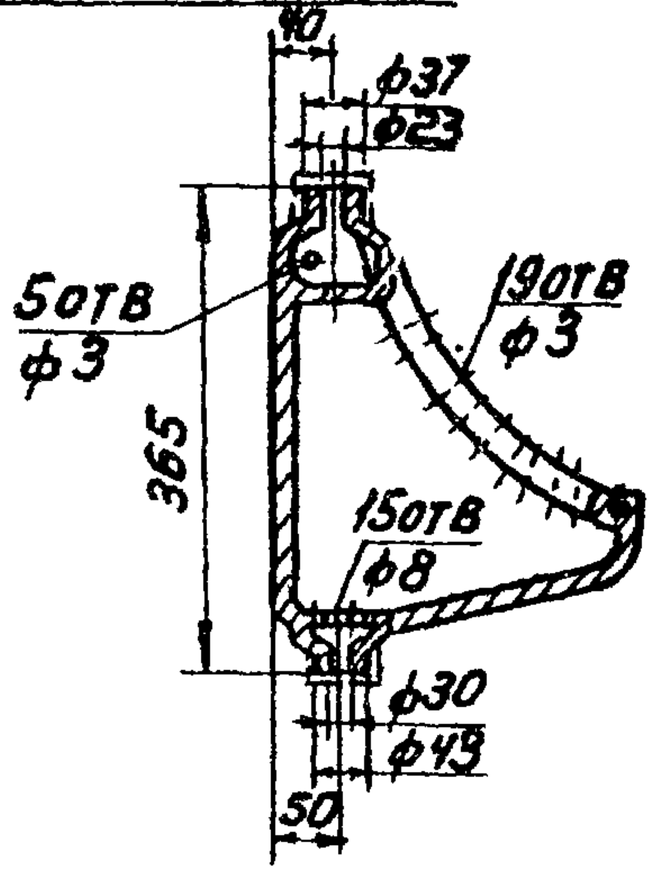

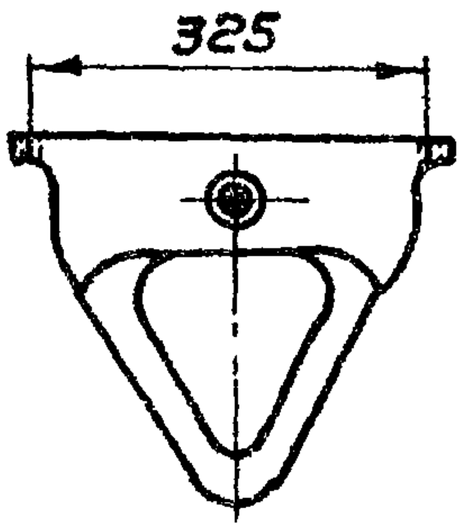

Писсуары, выпускаемые промышленностью

Наименование	Един. изм.	Сорт	Цена, руб.	Завод-изготовитель
Писсуар настенный с цельноотлитым сифоном тип I	шт.	1 2 3	4,30 3,80 3,20	См. лист 1-11
Писсуар настенный без цельноотлитого сифона тип II	шт.	1 2 3	2,90 2,50 2,00	

ГПИ Сантехпроект г. Москва

Нач. отдела Журков
Рук. группы Габергруб
Проверил Былкова

ТД 1976

Писсуары настенные по ГОСТ 155-72.

Серия 4.900-8
Выпуск IV
Лист 1-10

ЗАВОДЫ-ИЗГОТОВИТЕЛИ ПИССУАРОВ:

НАИМЕНОВАНИЕ ЗАВОДА-ИЗГОТОВИТЕЛЯ	НОМЕНКЛАТУРА ПИССУАРОВ
ЛОБНЕНСКИЙ ЗАВОД СТРОЙФАРФОРА, г. ЛОБНЯ, МОСКОВСКОЙ ОБЛ.	ПИССУАРЫ С ЦЕЛЬНООТЛИТЫМ КЕРАМИЧЕСКИМИ СИФОНАМИ (ТИП I) И БЕЗ СИФОНОВ (ТИП II)
КУЙБЫШЕВСКИЙ ЗАВОД СТРОИТЕЛЬНОЙ КЕРАМИКИ, КУЙБЫШЕВСКАЯ ОБЛ., СТ. СЫЗРАНЬ-ВОСТОЧНАЯ, КУЙБЫШЕВСКОЙ Ж.Д.	ПИССУАРЫ БЕЗ ЦЕЛЬНООТЛИТЫХ КЕРАМИЧЕСКИХ СИФОНОВ (ТИП II)
ЛЬВОВСКИЙ КЕРАМИЧЕСКИЙ ЗАВОД, г. ЛЬВОВ, ПОС. ОКТЯБРЬСКИЙ	
СЛАВЯНСКИЙ КЕРАМИЧЕСКИЙ КОМБИНАТ, г. СЛАВЯНСК. ДОНЕЦКОЙ ОБЛ.	
СЛАВУТСКИЙ ЗАВОД „СТРОЙ ФАРФОР", г. СЛАВУТА, ХМЕЛЬНИЦКОЙ ОБЛ.	
ТБИЛИССКИЙ КЕРАМИЧЕСКИЙ КОМБИНАТ, г. ТБИЛИСИ, МОСКОВСКИЙ ПР., 13	
АНГАРСКИЙ КЕРАМИЧЕСКИЙ ЗАВОД, г. АНГАРСК, п/о 9	
КИРОВСКИЙ ЗАВОД СТРОЙФАЯНСА, г. КИРОВ, КАЛУЖСКОЙ ОБЛ.	

ПИССУАРЫ ПОСТАВЛЯЮТСЯ ПО ТРЕБОВАНИЮ ПОТРЕБИТЕЛЯ КОМПЛЕКТНО С РУЧНЫМИ ПИССУАРНЫМИ КРАНАМИ И ЧЕТЫРЬМЯ ШУРУПАМИ С НИКЕЛИРОВАННЫМИ ГОЛОВКАМИ ДЛЯ КРЕПЛЕНИЯ ИХ К СТЕНЕ.

ПИССУАРЫ С ЦЕЛЬНООТЛИТЫМИ СИФОНАМИ ПОСТАВЛЯЮТСЯ С УСТАНОВЛЕННЫМИ В СИФОНАХ ПРОБКАМИ ЛАТУННЫМИ ИЛИ ПЛАСТМАССОВЫМИ.

ГПИ САНТЕХПРОЕКТ г. МОСКВА			
НАЧ. ОТДЕЛА	ЖУРКОВ		
РУК. ГРУППЫ	ГАБЕРГРУЗ		
ПРОВЕРИЛ	БЫКОВА		

ТД 1976	ЗАВОДЫ-ИЗГОТОВИТЕЛИ ПИССУАРОВ НАСТЕННЫХ ПО ГОСТ 755-72.	СЕРИЯ 4.900-8	
		ВЫПУСК IV	ЛИСТ 1-11

Тип III
Писсуар удлиненный с цельноотлитым керамическим сифоном

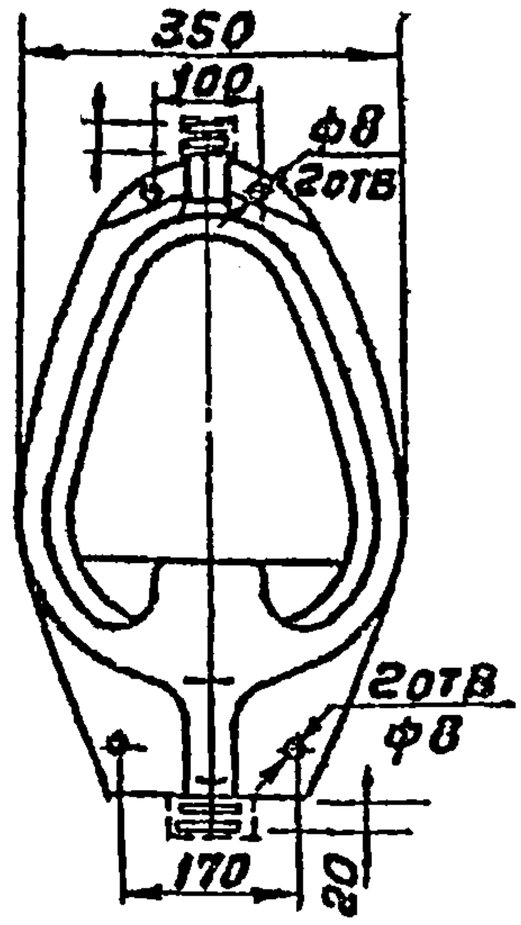

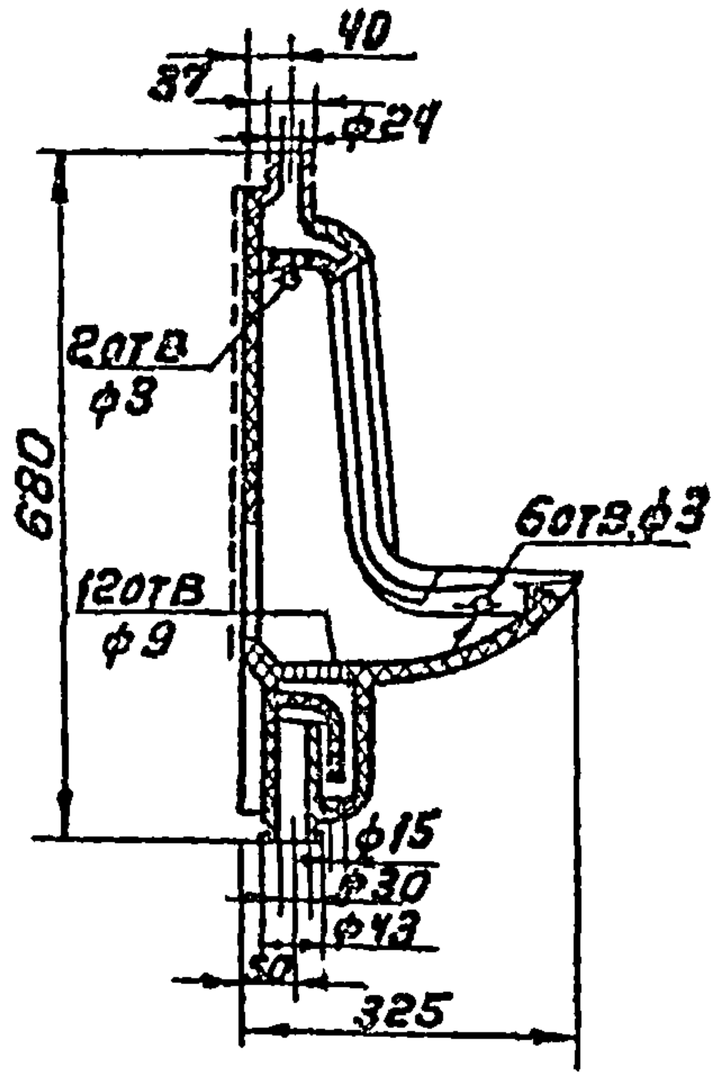

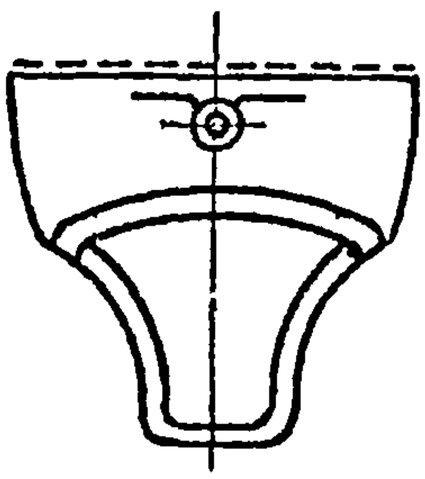

----- не глазуровать

Примечания:

1. Справочный вес — 10.0 кг.
2. Писсуары тип III выпускаются промышленностью по заказам.
3. Заводы-изготовители
   Славутский завод „Стройфарфор" (полуфарфор),
   Кировский завод стройфаянса (фаянс).

Нач.отдела	Журков		
Рук. группы	Габергруб		
Проверил	Балкова		

ГПИ Сантехпроект г. Москва

ТД 1976

Писсуары настенные по ГОСТ 755-72.

Серия 4900-8
Выпуск IV
Лист 1-12

Умывальники изготовляются двух типов:

I умывальники прямоугольные,

II умывальники полукруглые.

Умывальники обоих типов изготовляются со спинкой и без спинки.

В зависимости от основных размеров умывальники подразделяются на пять величин: первую, вторую, третью, четвертую и пятую

Основные размеры умывальников

Величина умывальника	Длина L, мм	Ширина B, мм	Глубина чаши h, мм
первая	400-500	300	135
вторая	550	420	150
третья	600	450	150
четвертая	650	500	150
пятая	700	600	150

Умывальник типа I

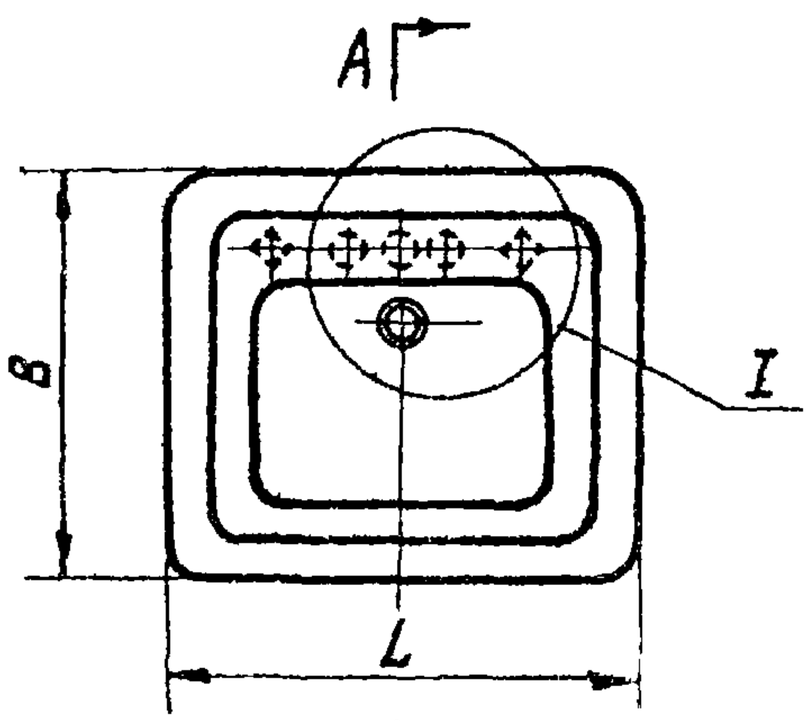

Умывальник типа II

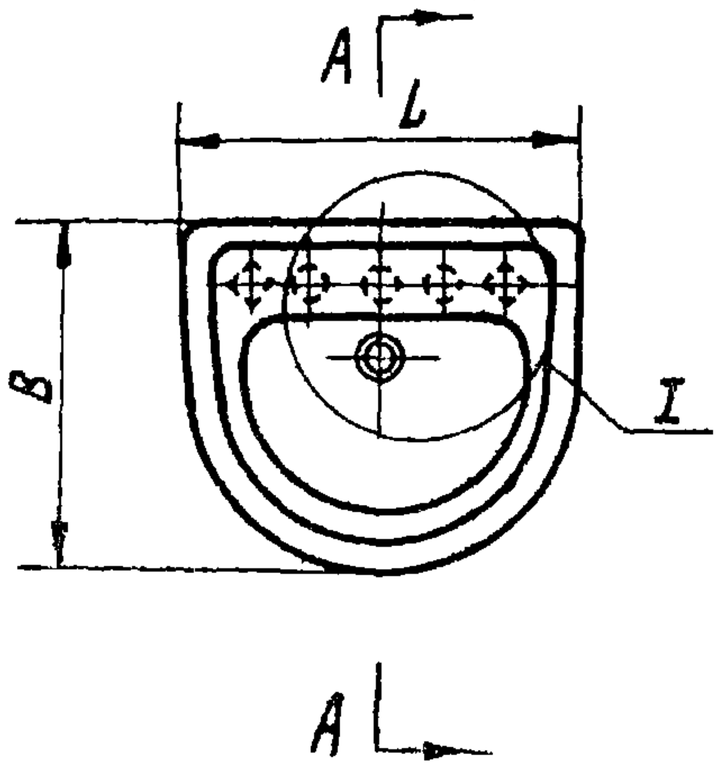

Продолжение см. лист 1-14

ГПИ Сантехпроект г. Москва

Нач. отдела Журков

Рук. группы Габергрыб

Проверил Быкова

ТД 1976

Умывальники керамические по ГОСТ 14360-69.

Серия 4900-8

Выпуск IV

Лист 1-13

Разрезы А-А для умывальников типов I и II

Умывальник без спинки

А - А

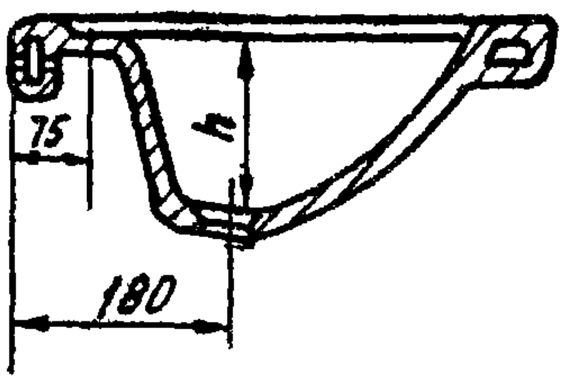

Умывальник со спинкой

А - А

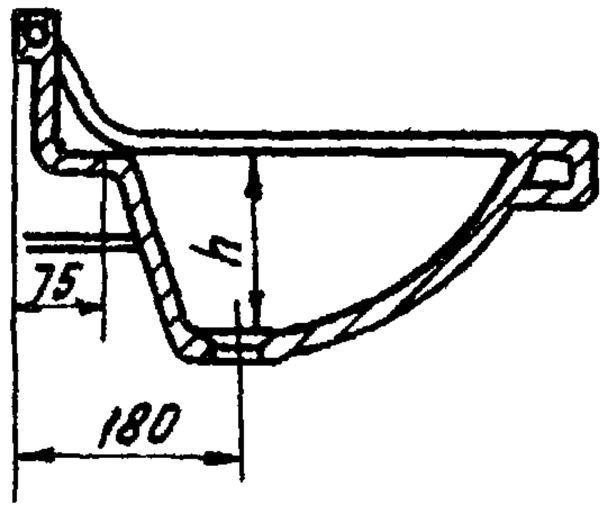

Отверстия для установки арматуры

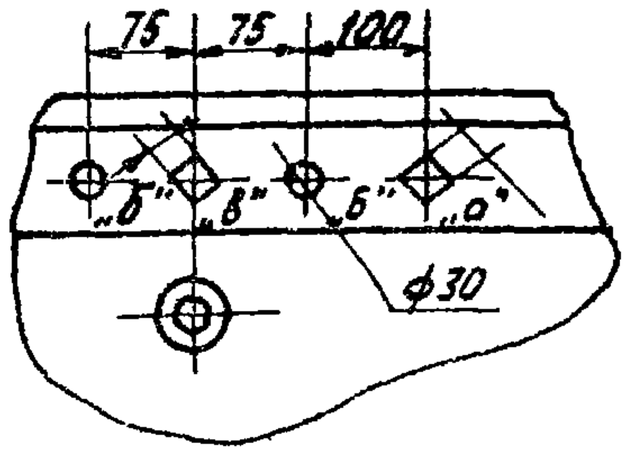

В горизонтальной полке предусматриваются отверстия для смесительной или туалетной арматуры: для настольного смесителя с верхней камерой смешения - два отверстия „б"; для настольного смесителя с нижней камерой смешения - два отверстия „б" и одно отверстие „в" для центрального настольного смесителя или туалетного крана - одно отверстие „в"; для настольного смесителя, общего для умывальника и ванны - одно отверстие „а", при размещении ванны слева и одно отверстие „а" при размещении ванны справа. Количество и расположение отверстий должны оговариваться в заказе.

Продолжение см. лист 1-15

ГПИ Сантехпроект г. Москва

Нач. отдела Журков
Рук. группы Габергрыб
Проверил Быкова
Разраб. Быкова

ТД 1976

Умывальники керамические по ГОСТ 14360-69.

Серия 4.900-8
Выпуск IV
Лист 1-14

Умывальники выпускаемые промышленностью

Наименование	Един. изм.	Сорт	Цена, руб.	Завод-изготовитель
Умывальник прямоугольный без спинки первой величины.	шт.	1 2 3	3,15 2,70 2,20	Лобненский завод стройфарфора, г. Лобня, Московской обл; Армавирский завод строительного фарфора, г. Армавир, Краснодарского края; Кировский завод стройфаянса, г. Киров, Калужской обл.
То же, второй величины.	шт.	1 2 3	5,0 4,25 3,50	Армавирский завод строительного фарфора; Свердловский завод керамических изделий; Львовский керамический завод; Куйбышевский завод стройкерамики, ст. Смышляевка, Куйбышевской ж.д; Смоленский комбинат строительных материалов; п/о Гнездово, Смоленской обл.
То же, третьей величины	шт.	1 2 3	6,0 5,1 4,2	Армавирский завод строительного фарфора; Лобненский завод стройфарфора; Славутский завод „Стройфарфор", г. Славута, Хмельницкой обл; Кировский завод стройфаянса.
То же, четвертой величины.	шт.	1 2 3	7,35 6,20 5,15	Кировский завод стройфаянса.
Умывальник прямоугольный со спинкой первой величины	шт.	1 2 3	3,55 3,0 2,5	Кыштымский графито-каолиновый комбинат, пос. Тайгинки Челябинской обл. Славянский керамический комбинат, г. Славянск, Донецкой обл Тбилисский керамический комбинат, г. Тбилиси, Московский пр. 13.

Продолжение см. лист 1-16

ГПИ САНТЕХПРОЕКТ г. Москва

Нач. отдела Журков
Рук. группы Габергруб
Проверил Былкова

ТД 1976

Умывальники керамические по ГОСТ 14360-69.

Серия 4.900-8
Выпуск IV
Лист 1-15

Наименование	Един изм.	Сорт.	Цена руб.	Завод-изготовитель
Умывальник прямоугольный со спинкой второй величины.	шт.	1 2 3	5,0 4,25 3,5	Ангарский керамический завод; Тбилисский керамический комбинат.
То же третьей величины	шт.	1 2 3	6,6 5,6 4,6	Славянский керамический комбинат; Ангарский керамический завод; Тбилисский керамический комбинат.
Умывальник полукруглый без спинки второй величины.	шт.	1 2 3	3,8 3,25 2,65	Лобненский завод стройфарфора; Львовский керамический комбинат; Славутский завод „Стройфарфор"; Кировский завод стройфаянса.
Умывальник полукруглый со спинкой первой величины	шт.	1 2 3	2,3 1,95 1,60	Славутский завод „Стройфарфор".
То же, второй величины	шт.	1 2 3	3,8 3,25 2,65	Кыштымский графито-каолиновый комбинат.

Примечание:

Умывальники поставляются комплектом, по спецификации заказчика (с сифоном, выпуском, смесителем или туалетным краном, кронштейнами, шурупами) или без комплектующих изделий и арматуры.

Нач. отдела	Журков	
Рук. группы	Габергруб	
Проверил	Быкова	

ГПИ САНТЕХПРОЕКТ г. Москва

ТД 1976

Умывальники керамические по ГОСТ 14360-69.

Серия 4.900-8 | Выпуск IV | Лист 1-16

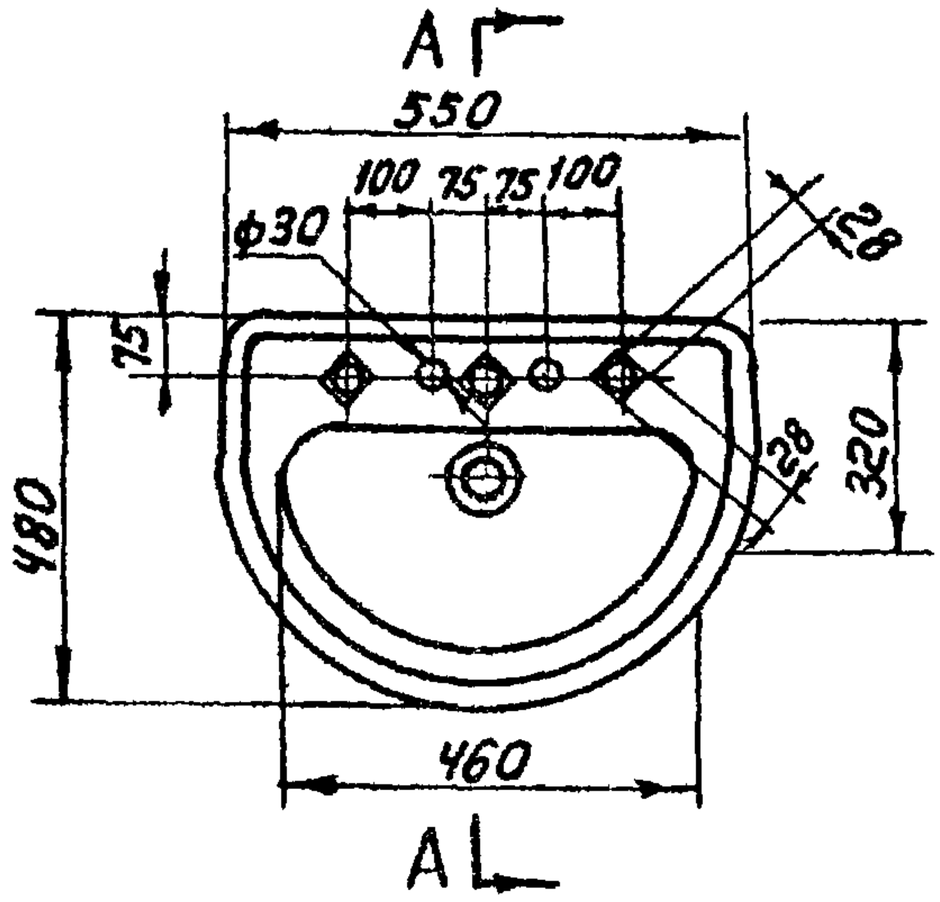

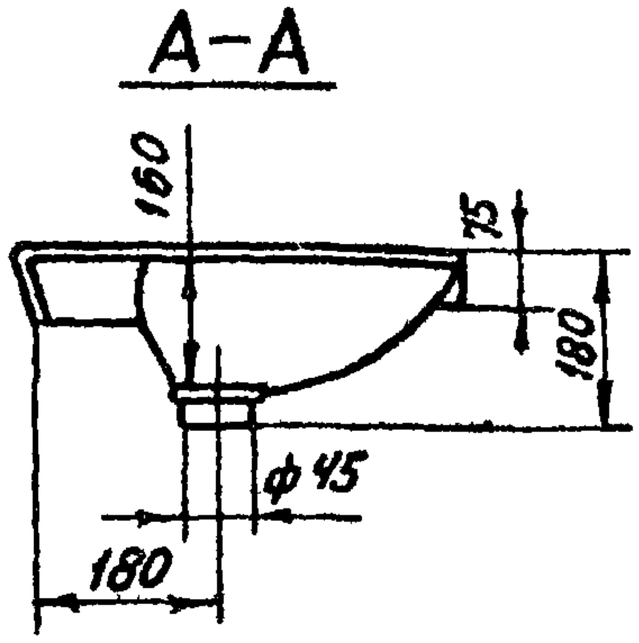

Умывальники, выпускаемые промышленностью

Наименование	Един изм	Сорт	Цена, руб.	Завод-изготовитель
Умывальник керамический полукруглый „Утро"	шт.	1 2 3	4,20 3,60 2,95	См. примечание 2

Примечания:

1. Умывальники поставляются комплектно по спецификации заказчика (с сифоном, выпуском, смесителем или туалетным краном, кронштейнами и шурупами) или без комплектующей арматуры. В последнем случае количество и расположение отверстий в горизонтальной полке оговаривается в заказе.
2. Заводы-изготовители: Волгоградский керамический завод; г. Волгоград, 29; Куйбышевский завод строительной керамики, г. Куйбышев обл., ст. Смышляевка, Куйбышевской ж.д; Лобненский завод стройфарфора, г. Лобня, Московской обл.; Славутский завод „Стройфарфор", г. Славута, Хмельницкой обл.; Ангарский керамический завод, Ангарск, п/о 9.

Нач. отдела	Журков	
Рук. группы	Габергрыб	
Проверил	Быкова	

ГПИ Сантехпроект г. Москва

ТД 1976

Умывальник керамический полукруглый „Утро" по ГОСТ 13560-68.

Серия 4.900-8
Выпуск IV
Лист 1-17

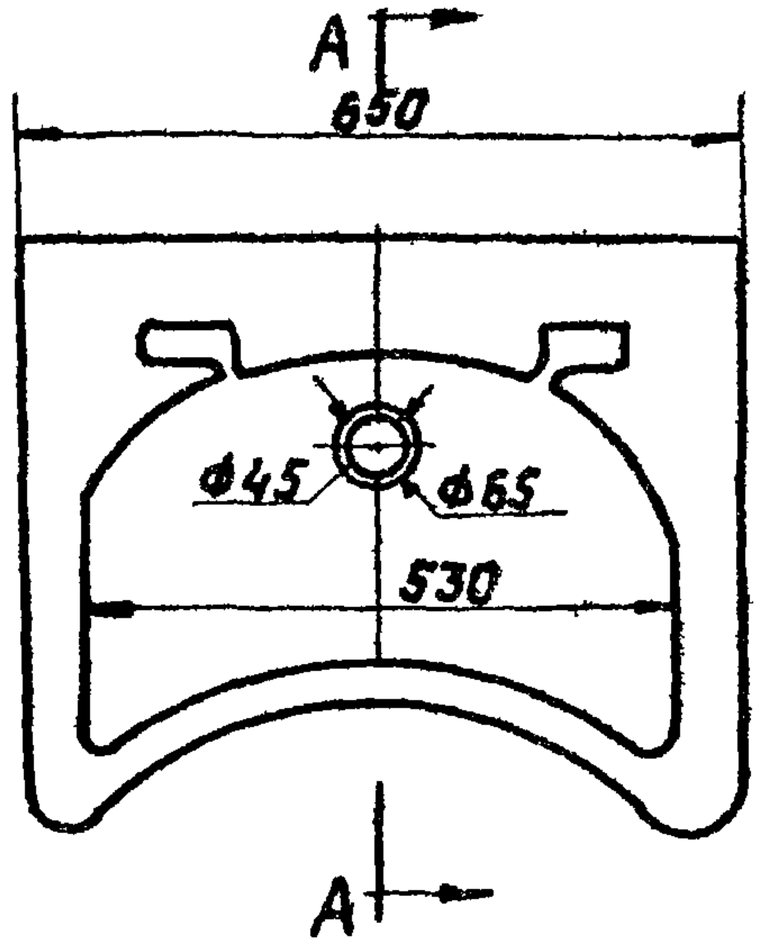

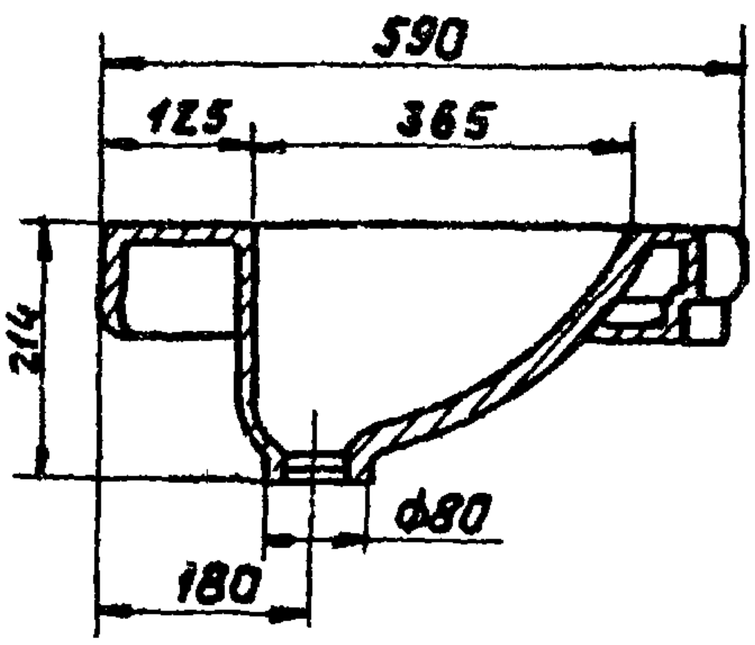

Примечания:

1. Заводы-изготовители:

   Лобненский завод стройфарфора,
   г. Лобня, Московской обл.;
   Кировский завод стройфаянса,
   г. Киров, Калужской обл.;
   Славутский завод „Стройфарфор",
   г. Славута, Хмельницкой обл.

2. Умывальники поставляются комплектно со смесителем локтевым, с сифоном, с выпуском и кронштейнами.
3. Масса умывальника (без арматуры) - 17,4 кг.
4. Цена умывальника без арматуры (по данным Лобненского завода):

   1 сорт - 9.00 руб.;
   2 сорт - 7.65 руб.;
   3 сорт - 6.30 руб.

Нач. отдела	Журков		
Рук. группы	Габергруб		
Проверил	Быкова		

ГПИ САНТЕХПРОЕКТ г. Москва

ТД 1976

Умывальник хирургический.
по ТУ21-РСФСР-328-75.

Серия 4.900-8
Выпуск IV
Лист 1-18

Мойки изготовляются двух типов:
МС-1 устанавливаемые на шкафчике;
МС-2 устанавливаемые на кронштейнах.

Мойки с одним отверстием для крана обозначают МС-1-1 и МС-2-1, мойки с двумя отверстиями для смесителя обозначают МС-1-2 и МС-2-2

Мойка стальная эмалированная типа МС-2 на одно отделение для установки на кронштейнах

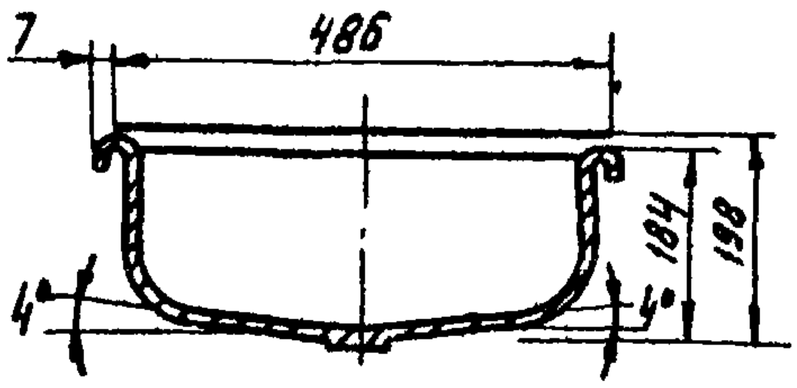

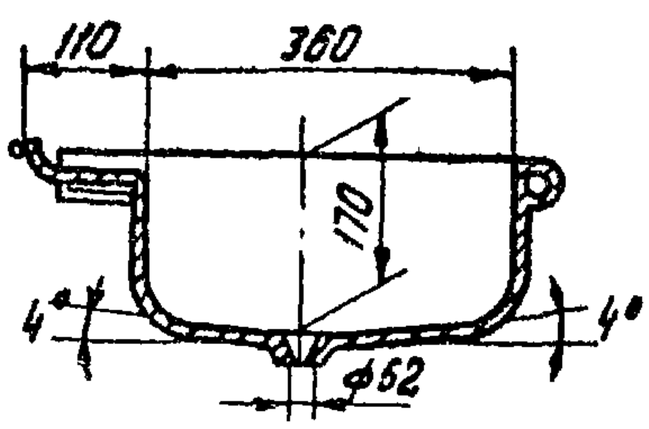

Размеры отверстий
а) для крана

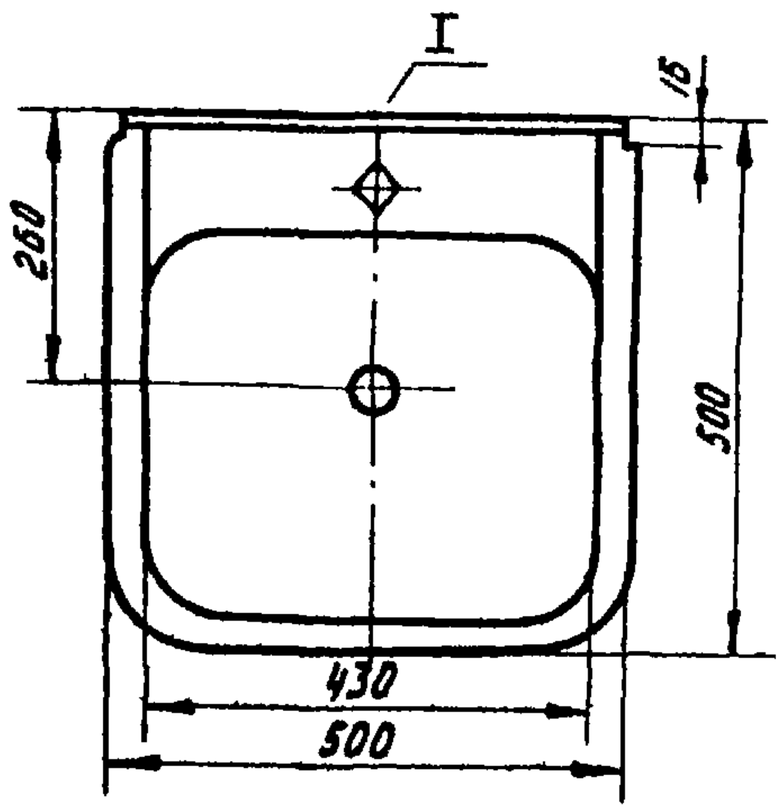

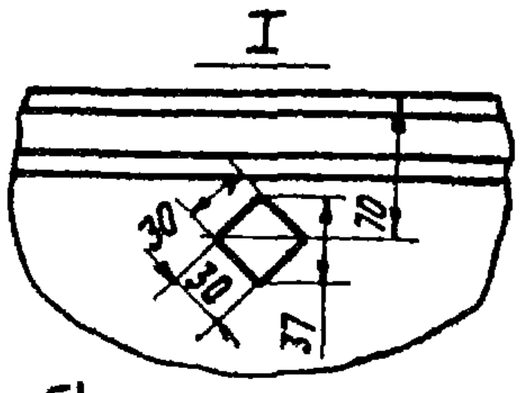

б) для смесителя

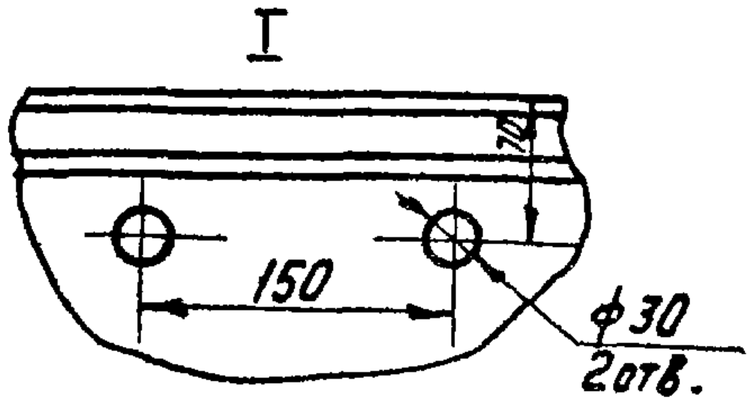

Примечание:

Мойки типа МС-2 поставляются в комплекте с выпуском, сифоном-ревизией, смесителем, кронштейнами, шурупами, винтами, шайбами и прокладками

Продолжение см. лист 1-20

ГПИ Сантехпроект г. Москва

Нач. отдела	Журков	
Рук. группы	Габергрув	
Проверил	Быкова	

ТД 1976

Мойки стальные эмалированные по ГОСТ 14631-69.

Серия 4.900-8
Выпуск IV
Лист 1-19

Мойка стальная эмалированная типа МС-1 на одно отделение для установки на шкафчике

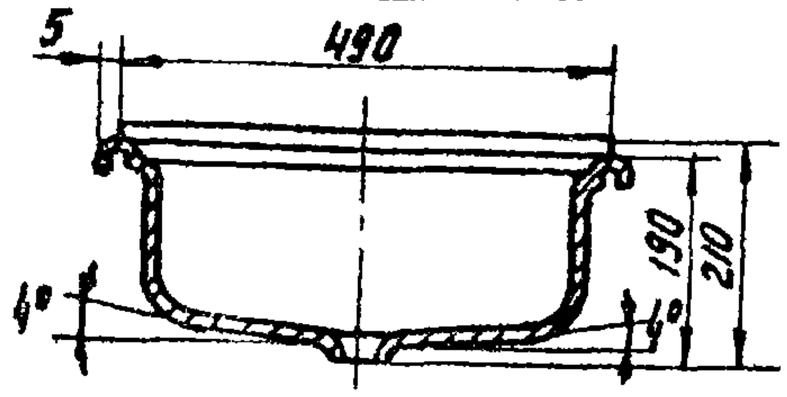

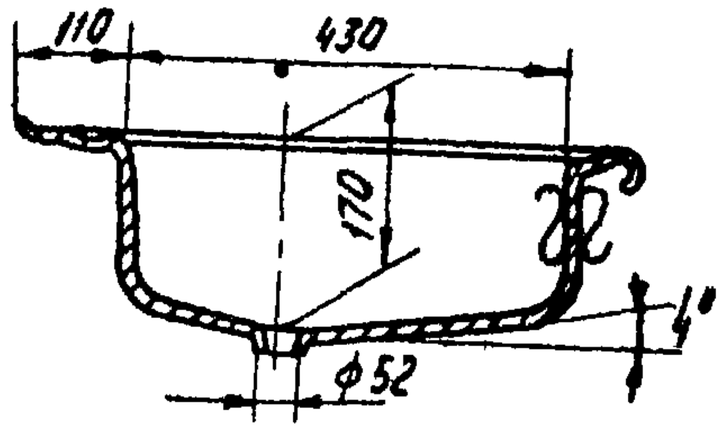

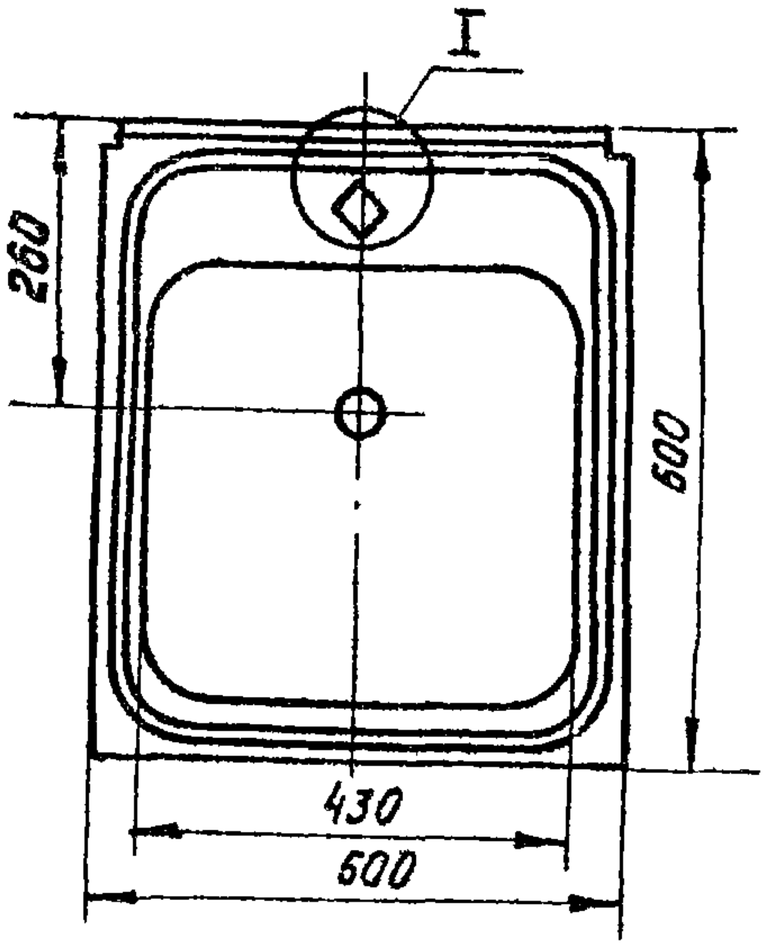

Размеры отверстий

а) для крана

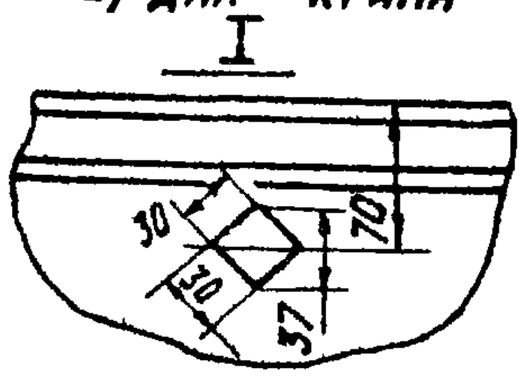

б) для смесителя

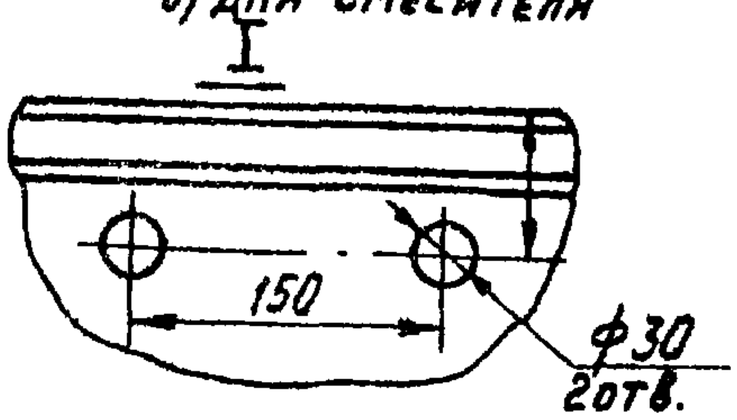

Мойки, выпускаемые промышленностью

Наименование	Един. изм.	Сорт	Цена руб.	Завод-изготовитель
Мойка стальная эмалированная типа МС-2, устанавливаемая на кронштейнах	шт.	1 2 3	10,1 9,1 7,6	Ахангаранский завод „Сантехлит", Новокузнецкий завод „Сантехлит; Хабаровский и Карагандинский* заводы отопительного оборудования; Эмалировочный завод им. Артема.
Мойка стальная эмалированная типа МС-1, устанавливаемая на шкафчике	шт.	1 2 3	10,6 9,5 8,0	Эмалировочный завод им. Артема.

*Карагандинским заводом отопительного оборудования выпускается так же мойка стальная эмалированная, встроенная с полочкой, МС ЭВП по ТУ-26-003-75

Нач. отдела	Журков		Быкова
Рук. группы	Габергрыб		
			Проверил

ГПИ САНТЕХПРОЕКТ г. Москва

ТД 1976

Мойки стальные эмалированные по ГОСТ 14631-69.

Серия 4.900-8

Выпуск IV

Лист 1-20

Мойки подразделяются на три типа:

МЧ-1-М — Мойка на одно отделение малой модели (для установки на подстолье);

МЧ-1-Б — Мойка на одно отделение большой модели (для установки на подстолье);

МЧ-2 — Мойка на два отделения (для установки на стальном шкафчике или на подстолье)

Мойки типа МЧ-1-М и типа МЧ-1-Б

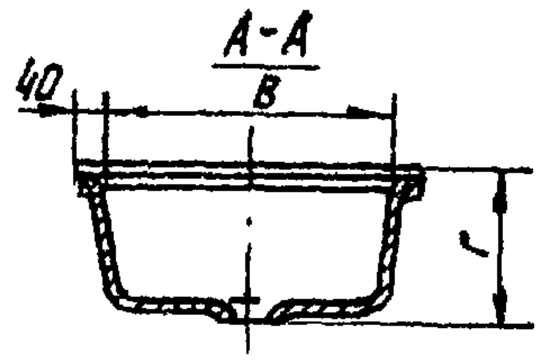

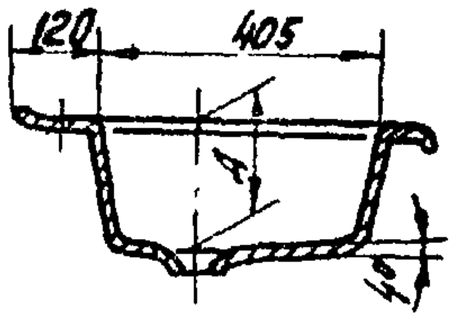

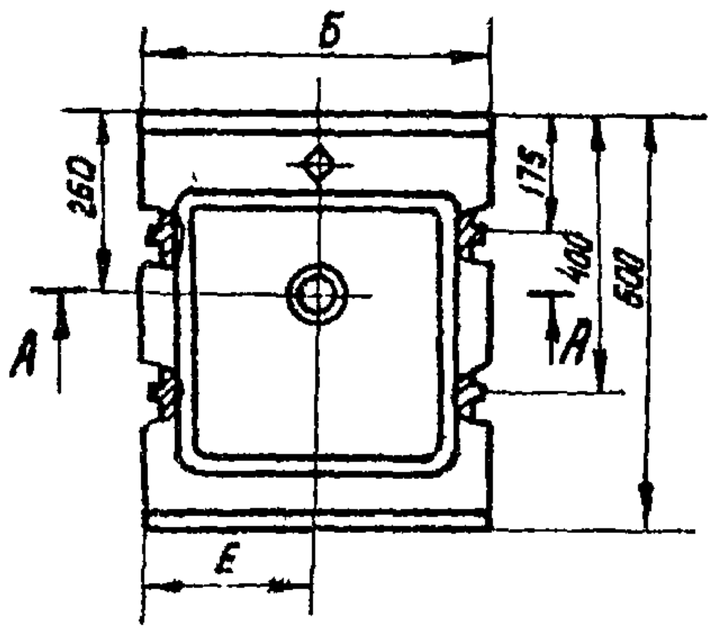

Тип мойки	Модель мойки	Размеры, мм				
		Б	В	Г	Д	Е
МЧ-1-М	малая	500	420	214	180	250
МЧ-1-Б	большая	600	520	234	200	300

Продолжение см. лист 1-22

ГПИ САНТЕХПРОЕКТ г. Москва

Нач. отдела Журков
Рук. группы Габергруб
Проверил Быкова

ТД 1976

Мойки чугунные эмалированные по ГОСТ 7506-73.

Серия 4.900-9
Выпуск IV
Лист 1-21

Мойка типа МЧ-2

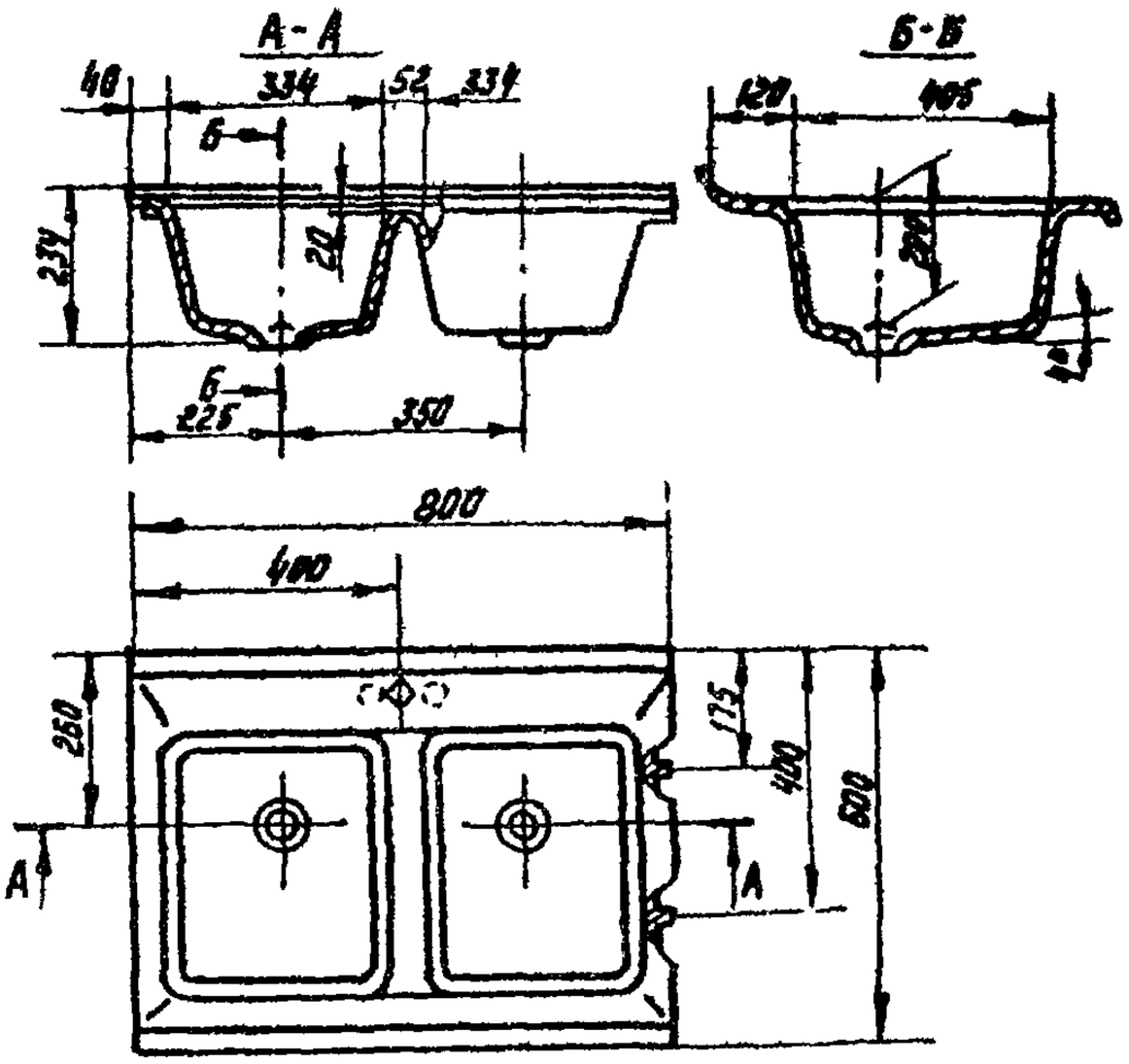

Расположение и размеры отверстий для смесительной арматуры настольного типа

Для центрального смесителя

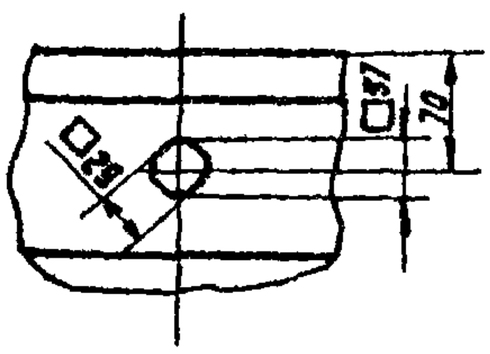

Для смесителя с верхней камерой смешения

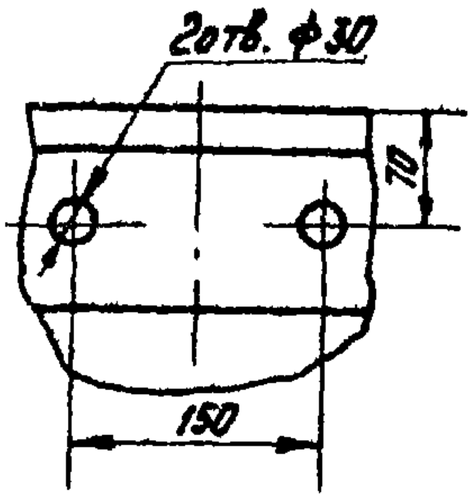

Размеры отверстия для выпуска

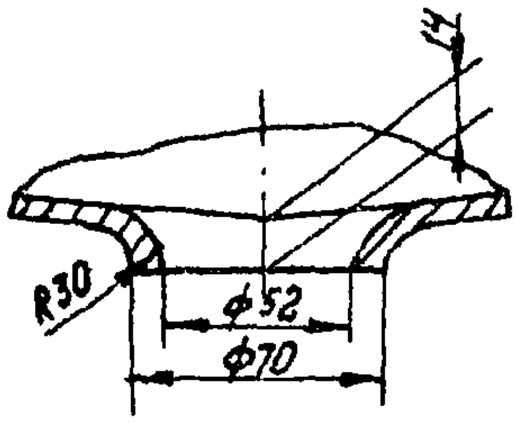

Продолжение см. лист 1-23

ГПИ САНТЕХПРОЕКТ г. Москва	Нач. отдела	Журков	
	Рук. группы	Габергруб	
	Проверил	Быкова	

ТД 1976	Мойки чугунные эмалированные по ГОСТ 7506-73.	Серия 4.900-8	
		Выпуск IV	Лист 1-22

Мойки выпускаемые промышленностью

Наименование	Един. изм.	Масса кг	Сорт	Цена, руб.	Завод-изготовитель
Мойка чугунная эмалированная на одно отделение малой модели, типа МЧ-1-М	шт.	31	1	13,5	Слуцкий завод сантехоборудования, г. Слуцк, Комсомольская 18; Гомелевский завод сантехоборудования, г. Гомель, Барыкина, 132; Кировский чугунолитейный завод, г. Киров, Калужской обл; Эмалировочный завод им. Артема, г. Ворошиловград.
			2	12,0	
			3	10,0	
Мойка чугунная эмалированная на два отделения, типа МЧ-2	шт.	52	1	25	Эмалировочный завод им. Артема, г. Ворошиловград
			2	22,5	
			3	18,5	

Примечания:

1. Мойки типа МЧ-1-М поставляются в комплекте с латунным выпуском, чугунным сифоном-ревизией двухоборотным и смесителем.

Мойки типа МЧ-2 поставляются в комплекте с двумя латунными выпусками, чугунным сифоном-ревизией двухоборотным, смесителем и соединительным трубопроводом.

2. Мойки типа МЧ-1-Б промышленностью серийно не изготовляются.

Нач. отдела	Журков	
Рук. группы	Габергрыб	
Проверил	Быкова	

ГПИ Сантехпроект г. Москва

ТД 1976

Мойки чугунные эмалированные по ГОСТ 7506-73.

Серия 4.900-8 | Выпуск IV | Лист 1-23

Раковины стальные эмалированные изготовляются с отъемной спинкой. В спинках раковины предусматриваются одно или два отверстия для водопроводной арматуры (крана или смесителя). Поставка раковин с одним или двумя отверстиями в спинках определяется спецификацией заказчика

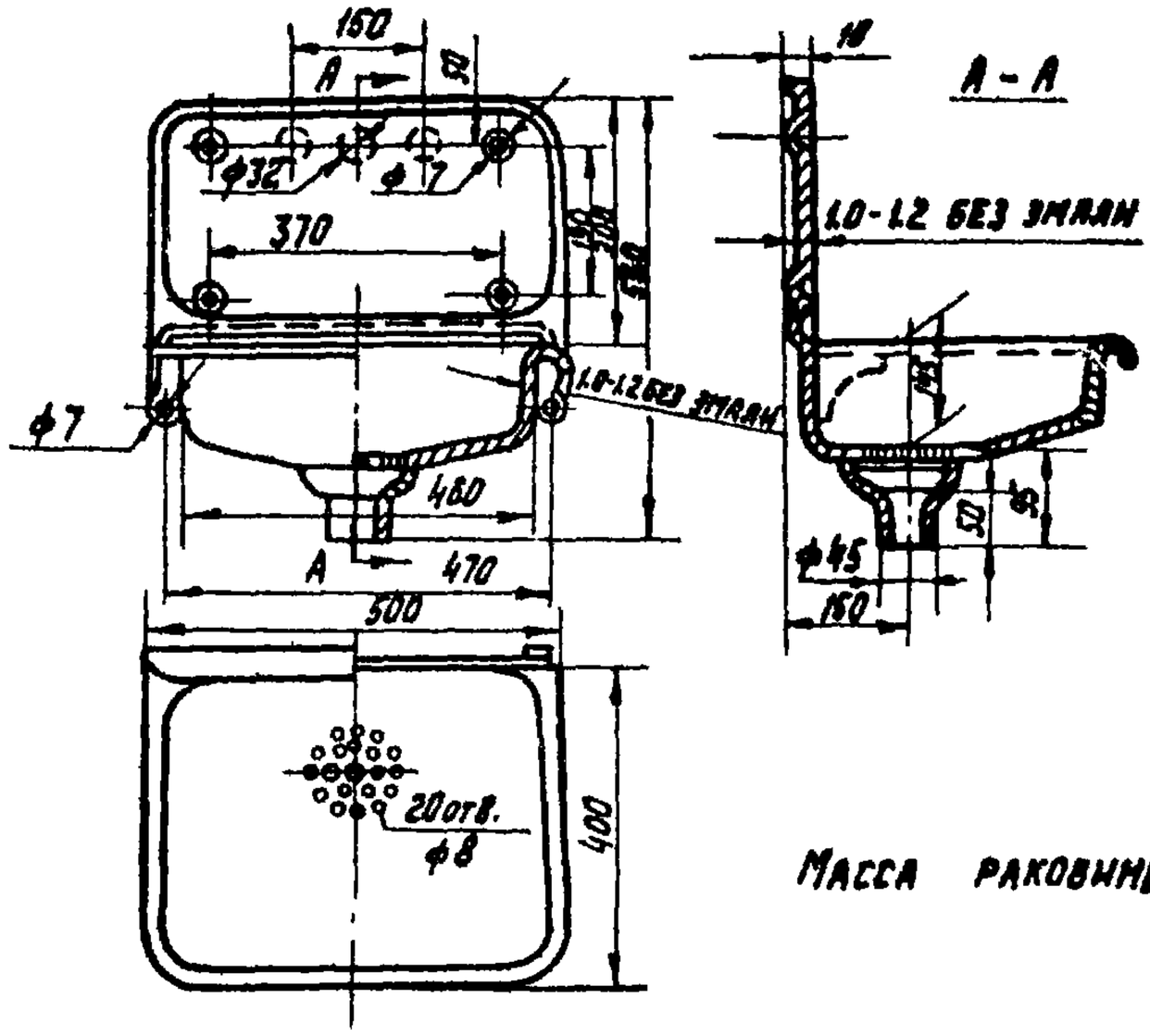

Масса раковины - 7,7кг.

Цена раковины:

1 сорт - 3,10 руб; 2 сорт - 2,80 руб; 3 сорт - 2,30 руб

Заводы-изготовители:

Ахангаранский завод „Сантехлит", г. Ахангаран;

Новокузнецкий завод „Сантехлит", г. Новокузнецк, Кемеровской обл;

Хабаровский завод отопительного оборудования, г. Хабаровск 15, п/я 78;

Эмалировочный завод им. Артема, г. Ворошиловград;

Карагандинский завод отопительного оборудования, г. Караганда.

Раковины поставляются комплектно с шестью шурупами, размером 6×60, с никилированными головками.

Нач. отдела	Журков		
Рук. группы	Габергруб		
Проверил	Быкова		

ГПИ САНТЕХПРОЕКТ г. Москва

ТД 1976

Раковины стальные эмалированные по ГОСТ 8631-75.

Серия 4.900-8

Выпуск IV

Лист 1-24

Сифон бутылочный с выпуском пластмассовый для умывальников

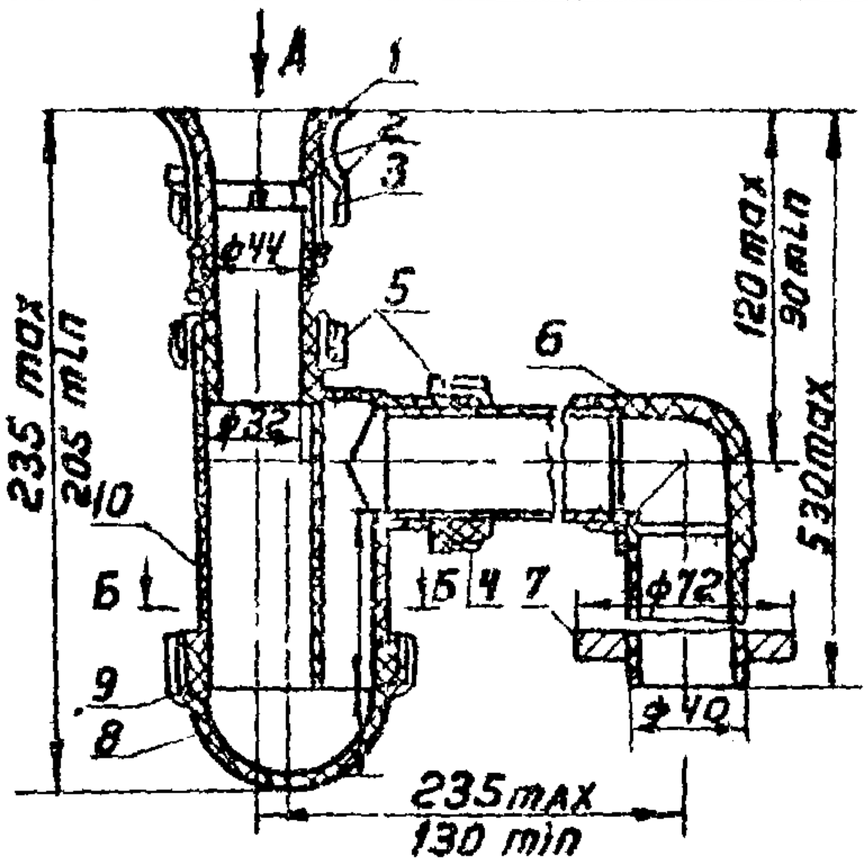

Вид А

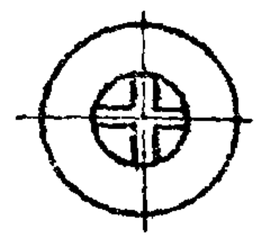

Б-Б

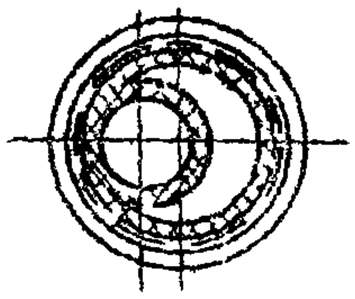

1-выпуск; 2-прокладка; 3-гайка; 4-прокладка; 5-гайка накидная; 6-отвод; 7-шайба упорная; 8-отстойник; 9-прокладка; 10-корпус сифона.

Сифон бутылочный с выпуском пластмассовый для моек

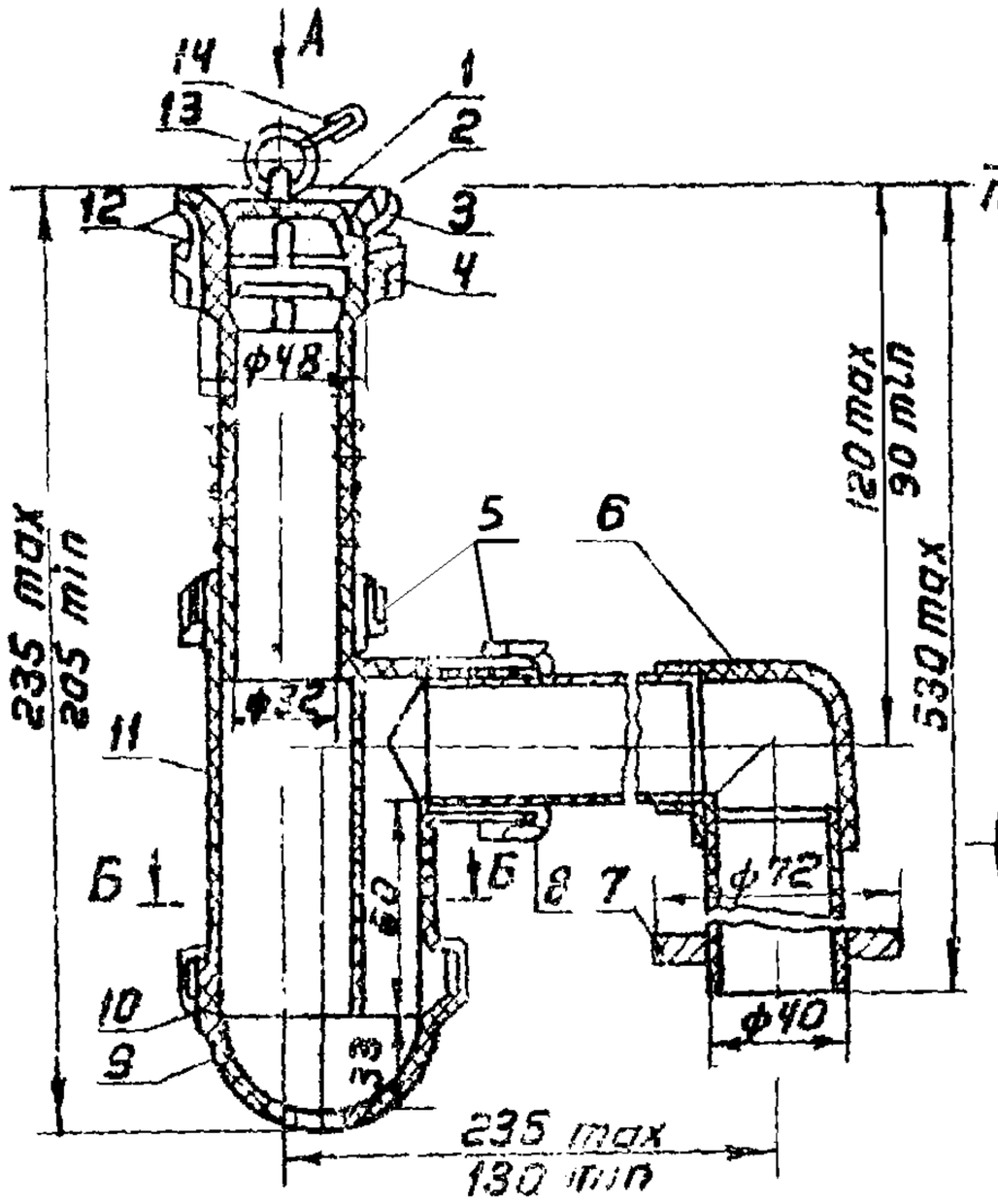

Вид А (без пробки и сетки)

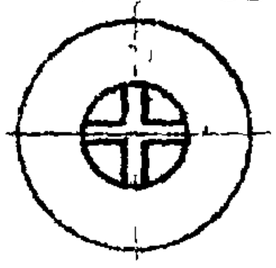

Б-Б

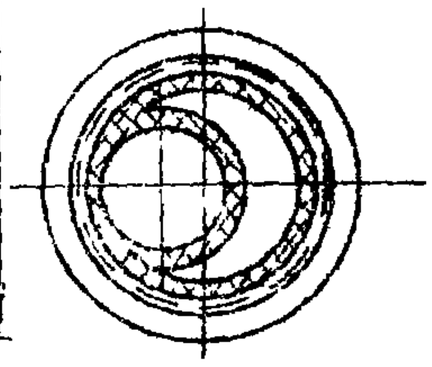

1-пробка; 2-сетка; 3-выпуск; 4-гайка; 5-гайка накидная; 6-отвод; 7-шайба упорная; 8-прокладка; 9-отстойник; 10-прокладка; 11-корпус сифона; 12-прокладка; 13-кольцо; 14-цепочка

Продолжение см. лис 1-26

ГПИ Сантехпроект г. Москва	ТД 1976	Сифоны пластмассовые бутылочные с выпусками для умывальников и моек по ГОСТ 11807-66*	Серия 4.900-6 Выпуск IV Лист 1-25

Нач. отдела Журков
Рук. группы Габергруб
Проверил Быкова

Таблица 1

Обозначение типов	Наименование типов сифонов и видов присоединения к системам канализации
СУВ4	Сифон бутылочный с выпуском для умывальника с вертикальным отводом для присоединения к чугунным фасонным частям канализации.
СУВП	То же, для присоединения к пластмассовым фасонным частям канализации.
СУГ4	То же, с горизонтальным патрубком для присоединения к чугунным фасонным частям канализации.
СУГП	То же, для присоединения к пластмассовым фасонным частям канализации.
СМВ4.	Сифон бутылочный с выпуском для мойки с вертикальным отводом для присоединения к чугунным фасонным частям канализации.
СМВП	То же, для присоединения к пластмассовым фасонным частям канализации
СМГ4.	То же, с горизонтальным патрубком для присоединения к чугунным фасонным частям канализация
СМГП	То же, для присоединения к пластмассовым фасонным частям канализации.

Детали присоединения сифонов к системам канализации, общие для моек и умывальников

Для сифонов типов СУГ4 и СМГ4

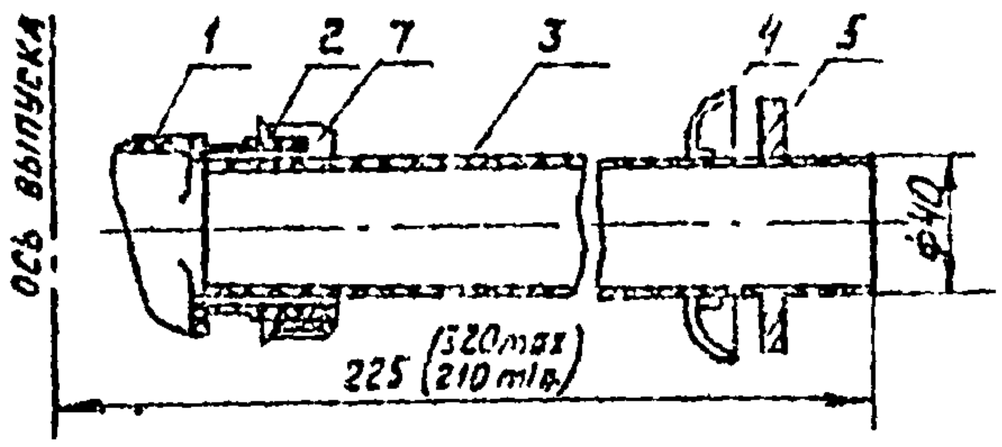

Для сифонов типов СУВП и СМВП

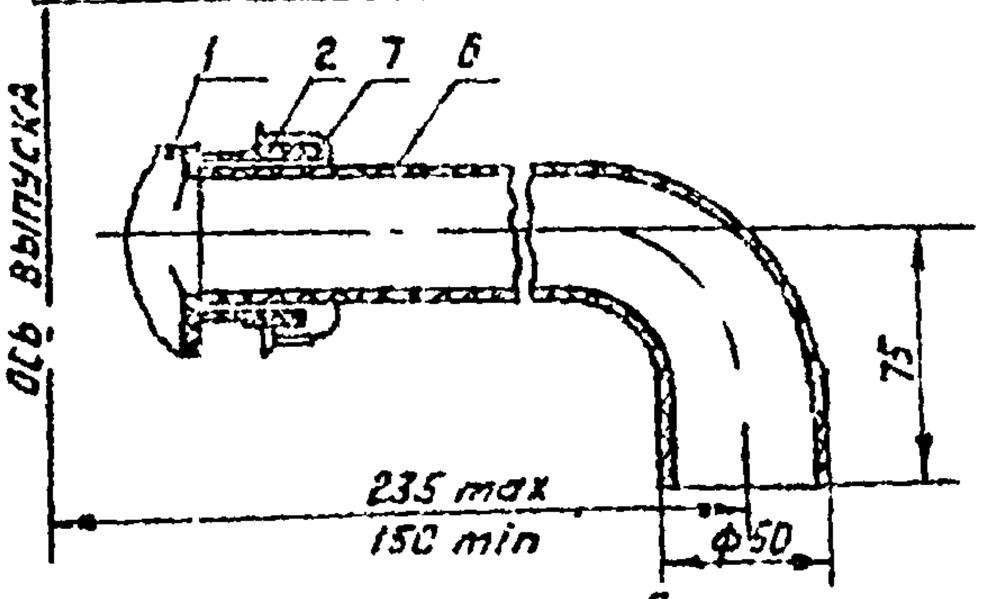

Для сифонов типов СУГП и СМГП

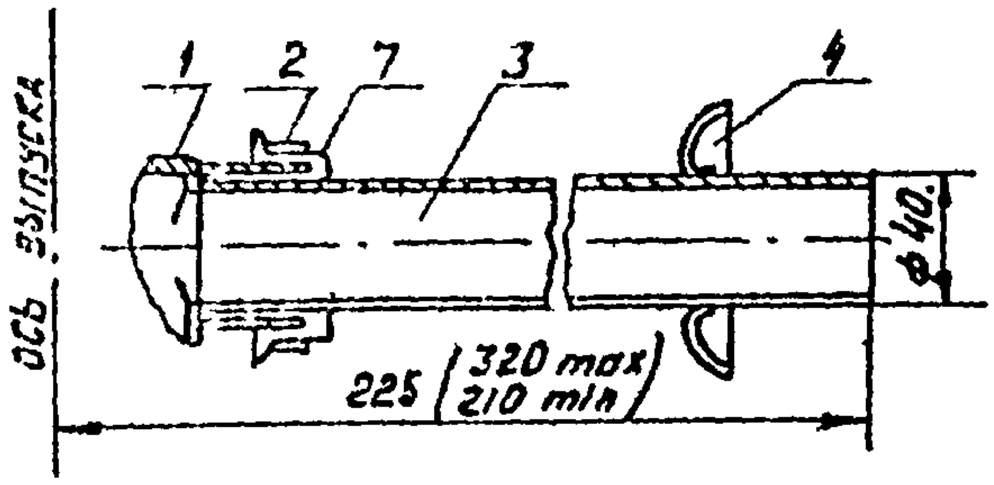

1- корпус сифона; 2- гайка накидная; 3.- патрубок; 4- шайба облицовочная; 5- шайба упорная; 6- отвод; 7- прокладка.

Примечание:

В скобках указаны размеры для моек.

Заводы- изготовители:

Спасский завод „Сантехарматура" г. Спасск-Дальний, Дубовская в.
Завод пластмассовых сантехнических изделий, ст. Виноградово-Закарпатское, Львовской ж.д.

ТД 1976	Сифоны пластмассовые бутылочные с выпусками для умывальников и моек и детали присоединения сифонов к системам канализации по ГОСТ 11807-66*	Серия 4.900-8	
		Выпуск IV	Лист 1-26

ГПИ Сантехпроект г. Москва

Нач. отдела Журков
Рук. группы Габергрыб
Проверил Быкова

Сифоны подразделяются на следующие типы:
СФ 110Д - сифон-ревизия двухоборотный с вылетом 110мм (для раковин);
СФ150Д - сифон-ревизия двухоборотный с вылетом 150мм (для моек);
СФК - сифон-ревизия косой (для моек и раковин);
СФП - сифон-ревизия прямой (для моек и раковин).

Сифон типа СФ110Д

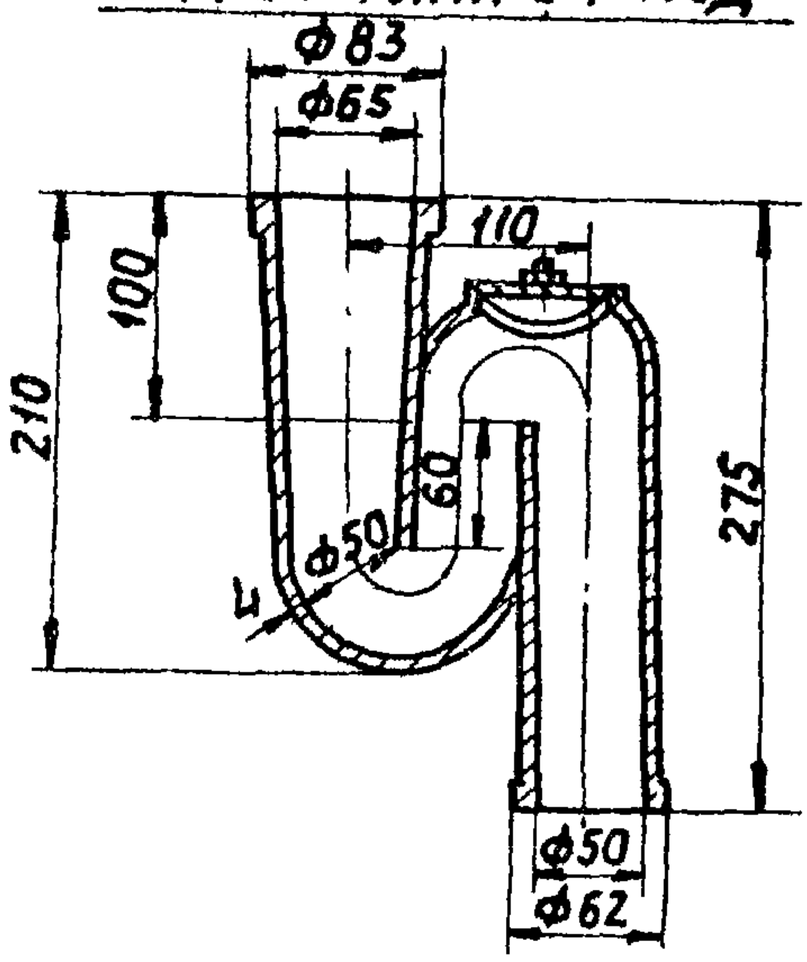

Сифон типа СФ150Д

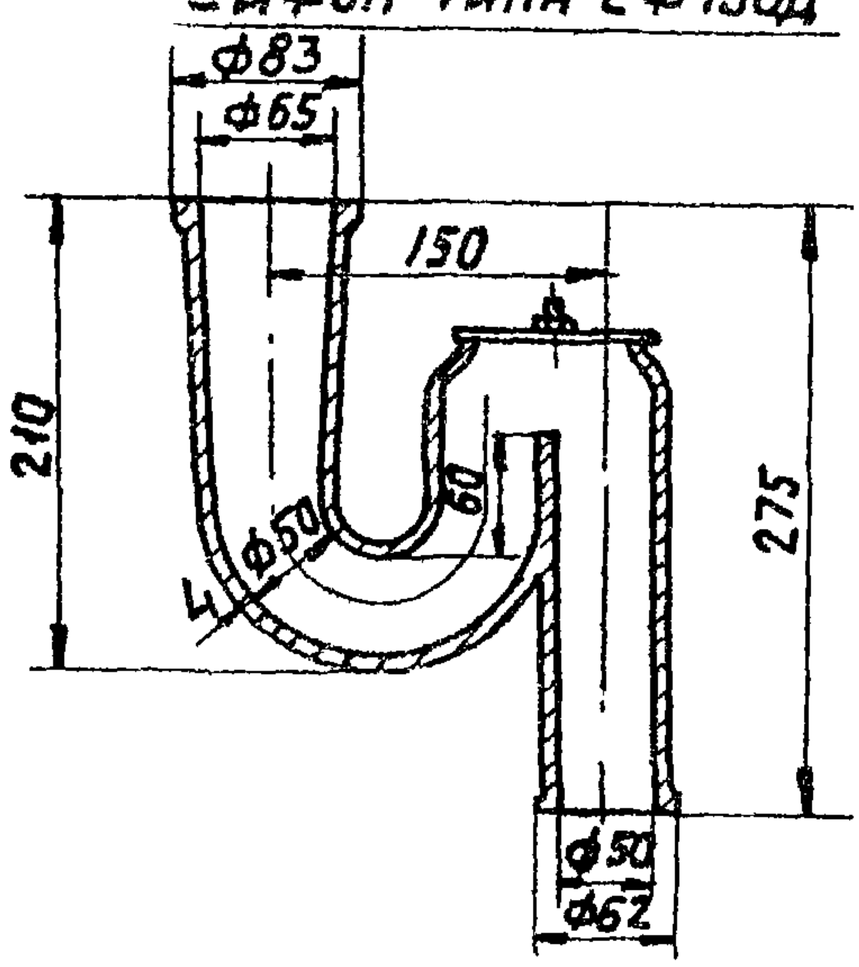

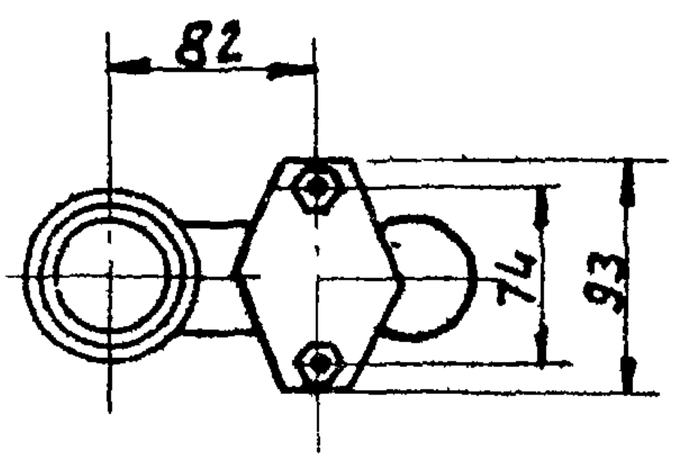

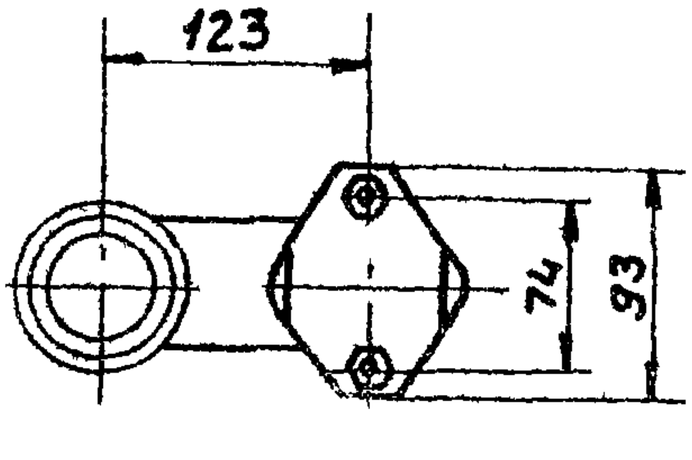

Продолжение см. лист 1-28

ГПИ Сантехпроект г. Москва

Нач. отдела	Журкаб	
Рук. группы	Габергрыб	
Проверил	Былкина	

ТД 1976

Сифоны-ревизии чугунные по ГОСТ 6924-73.

Серия 4.900-8
Выпуск IV. Лист 1-27

Сифон типа СФК

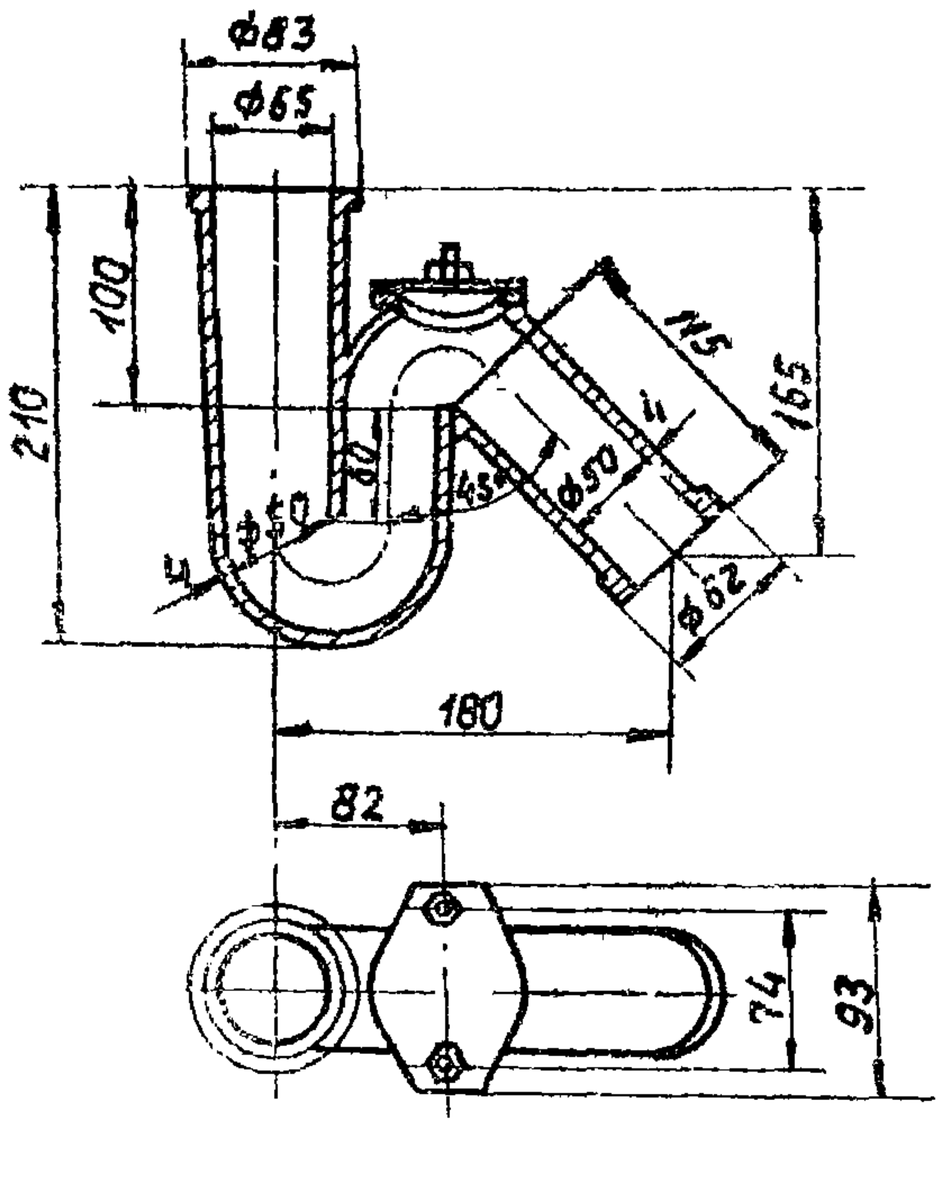

Сифон типа СФП

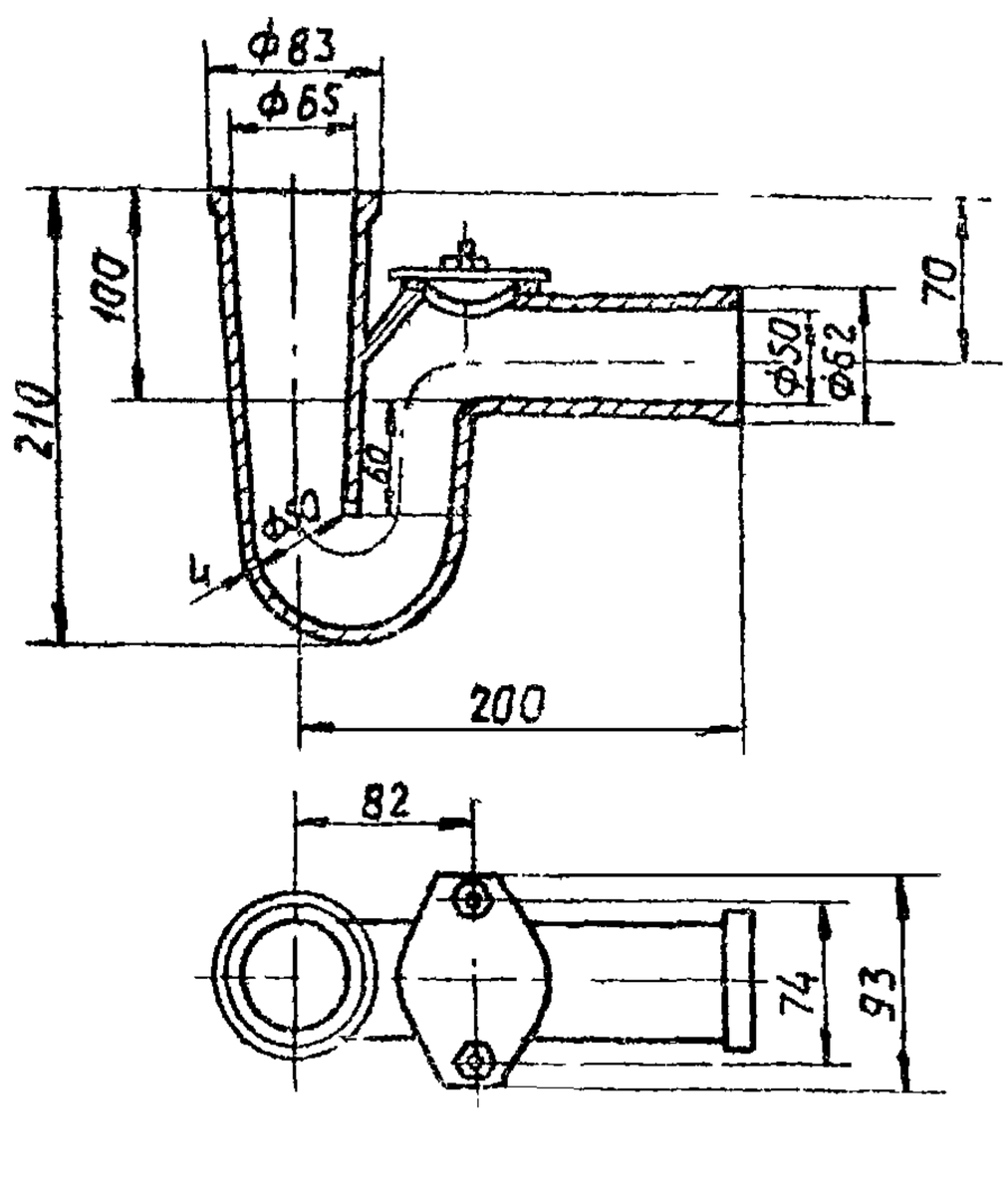

Сифоны-ревизии, изготовляемые промышленностью

№ п/п	Наименование	Един. изм.	Цена, руб.	Завод-изготовитель
1	Сифон-ревизия СФ-150Д	шт.	0,8	Днепродзержинский чугунолитейный завод, г. Днепродзержинск, ул. Украинская, 85
2	То же, СФ-110Д	шт.	0,8	Сукремльский чугунолитейный завод, г. Людиново, Калужской обл.

Примечание:

Сифоны-ревизии типа СФК и СФП промышленностью серийно не изготавливаются.

Нач. отдела	Жураков		
Рук. группы	Габергрубе		
Проверил	Быкова		
ГПИ Сантехпроект г. Москва			

ТД 1976	Сифоны-ревизии чугунные по ГОСТ 6924-73.	Серия 4.900-8 Выпуск IV Лист 1-28

В зависимости от конструкции умывальников кронштейны подразделяются на два типа скрытые и открытые. Скрытые кронштейны при креплении умывальников вставляются внутрь полой части борта умывальника. При применении открытых кронштейнов умывальник опирается непосредственно нижней поверхностью борта на несущую полку кронштейна.

Для крепления моек применяются только открытые кронштейны.

В зависимости от размеров кронштейны изготовляются большой и малой величины.

Кронштейн для умывальника скрытый

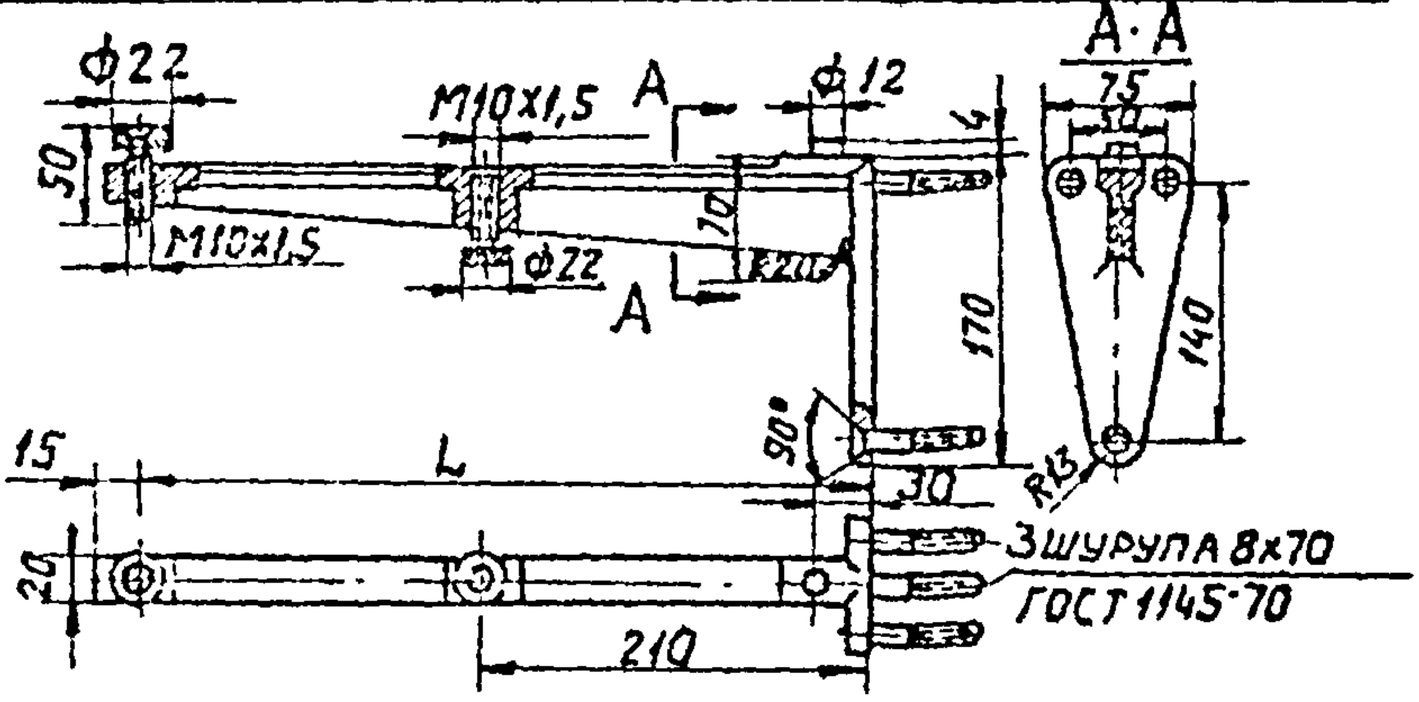

Наименование кронштейна	L, мм
Большой	375
Малый	315

Кронштейн для умывальника открытый

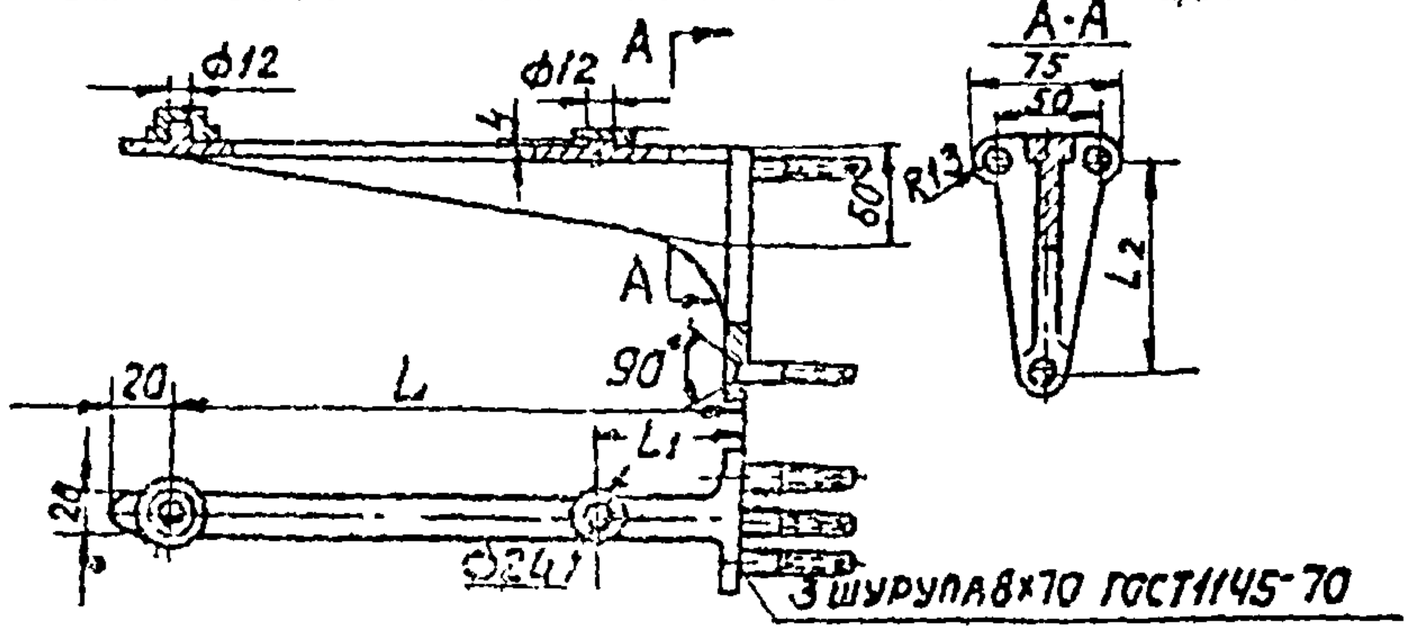

Наименование кронштейна	L, мм	L1, мм	L2, мм
Большой	320	90	120
Малый	235	60	85

Продолжение см. лист 1-30

ГПИ Сантехпроект г. Москва

Нач. отдела	Журков	
Рук. группы	Габергруб	
Проверил	Быкова	

ТД 1976

Кронштейны чугунные для умывальников и моек по ГОСТ 1153-58*

Серия 4.900-8

Выпуск IV

Лист 1-29

Кронштейны для мойки шириной до 500 мм

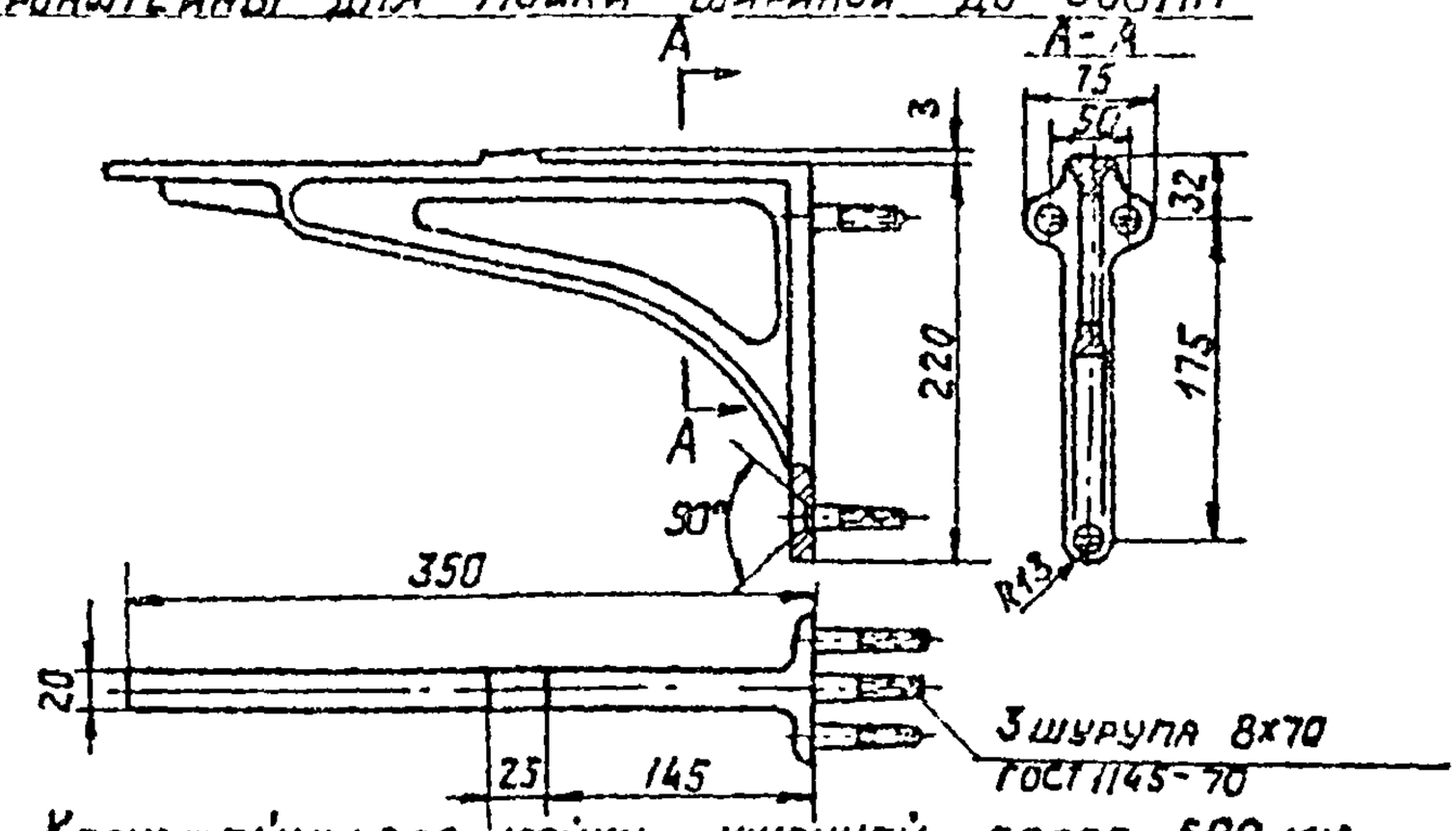

Кронштейны для мойки шириной более 500 мм

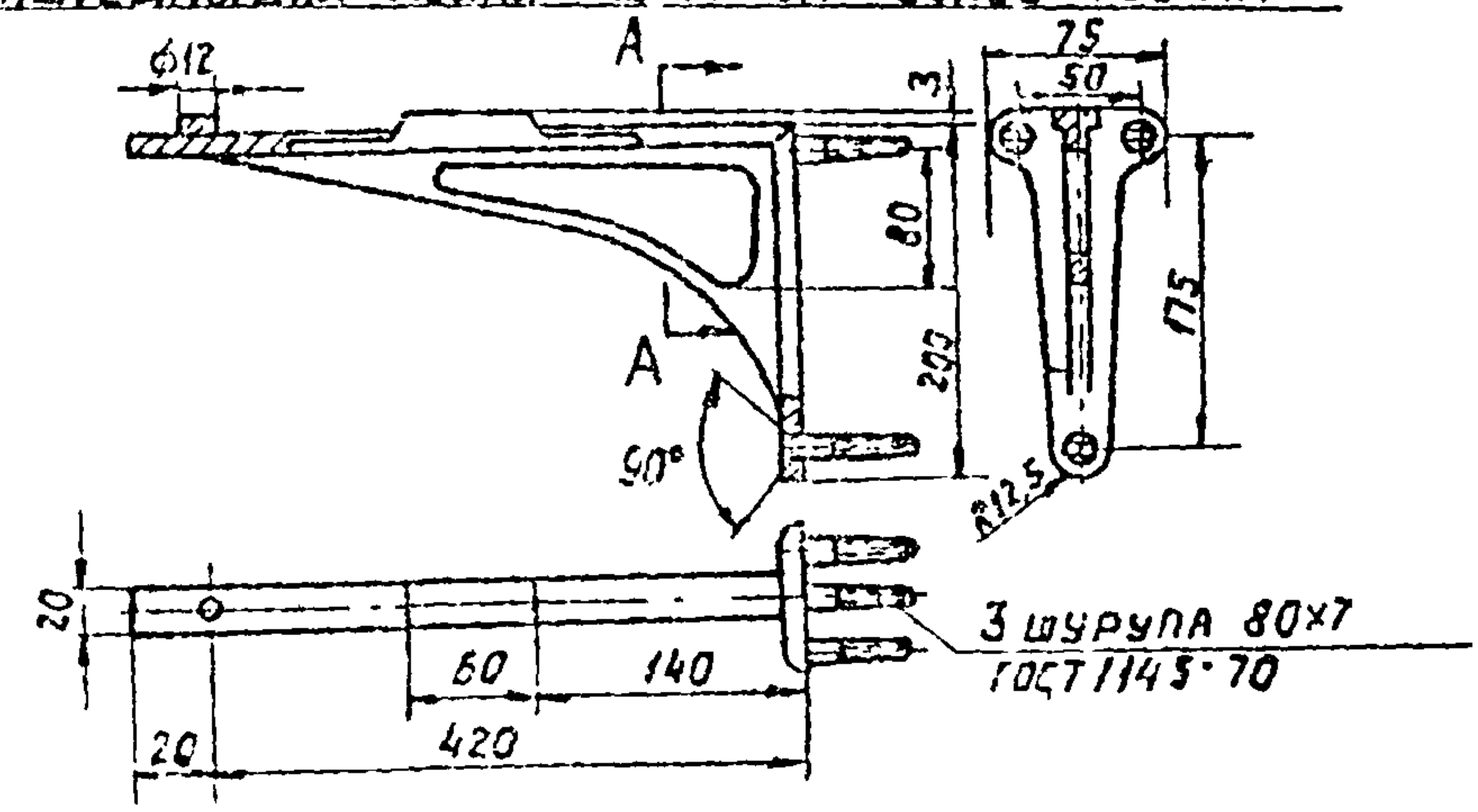

Кронштейны, выпускаемые промышленностью

№ п/п	Наименование	Един. измерения	Масса, кг	Цена, руб.	Завод-изготовитель
1	Кронштейн для умывальника скрытый большой	шт.	1,6	0,98	Сукремльский чугунолитейный завод, г. Людиново Калужской обл.
2	Кронштейн для умывальника скрытый малый	шт.	1,4	0,94	
3	Кронштейн для умывальника открытый большой	шт.	1,3	0,76	
4	Кронштейн для умывальника открытый малый	шт.	0,9	0,70	
5	Кронштейн для мойки шириной до 500 мм	шт.	1,4	0,76	
6	Кронштейн для мойки шириной более 500 мм	шт.	1,5	0,77	

Примечание:

Кронштейны изготовляются и поставляются так же комплектно с умывальниками и мойками заводами, указанными на листах

ТД 1976	Кронштейны чугунные для умывальников и моек по ГОСТ 1153-58*	Серия 4.900-8	
		Выпуск IV	Лист 1-30

ГПИ САНТЕХПРОЕКТ г. Москва

Нач. отдела	Журков	
Рук. группы	Габергруб	
Проверил	Быкова	

Раковины лабораторные изготовляются четырех типов:

Тип I - раковины со спинкой;
Тип II - раковины фланцевые с решеткой;
Тип III - раковины фланцевые с корзиной:
- а) с центральным расположением выпуска;
- б) со смещенным выпуском;
- в) с правым расположением выпуска;
- г) с левым расположением выпуска;

Тип IV - раковины фланцевые с воронками:
- а) с одной воронкой,
- б) с двумя воронками.

Тип I

Раковина со спинкой РО 15 х РО 15 С

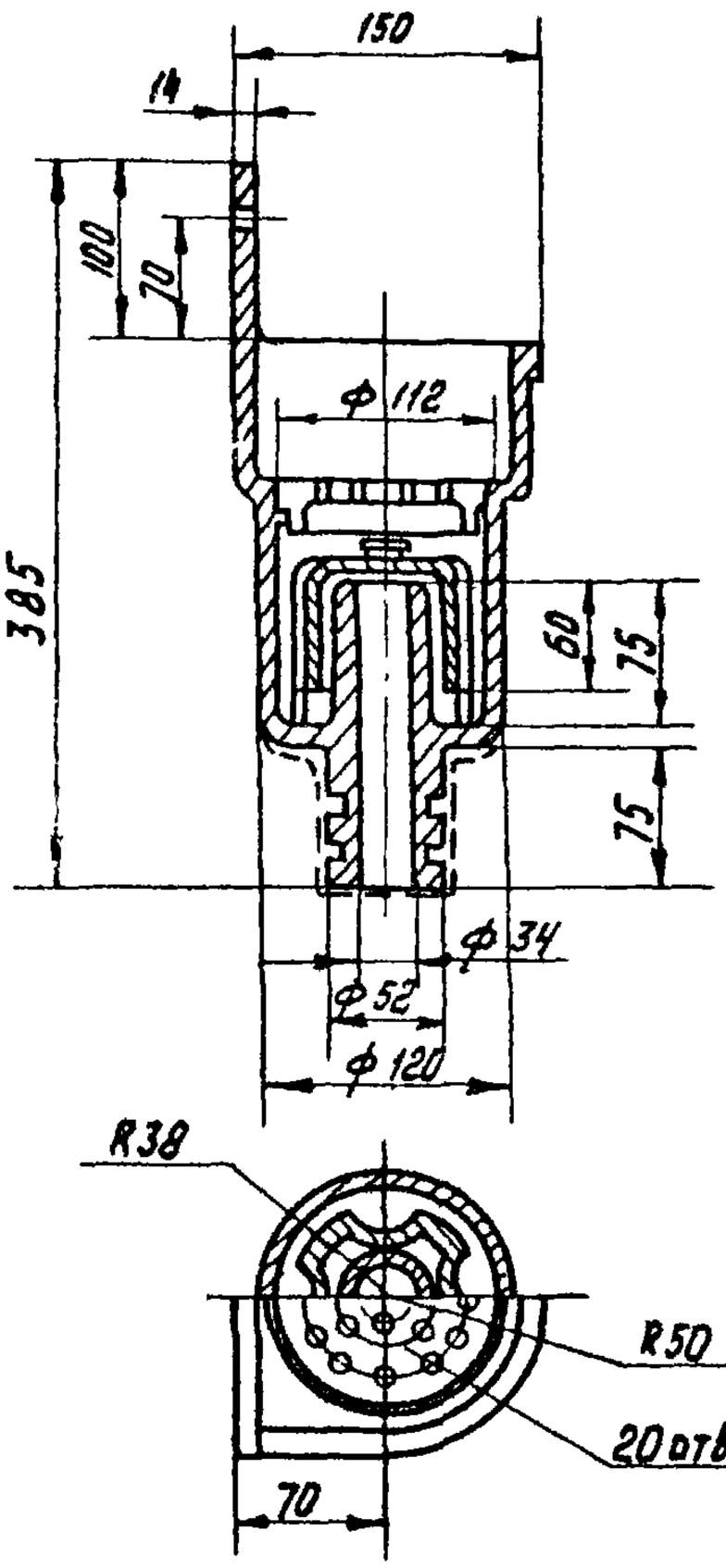

Тип II

Раковина фланцевая с решеткой РО30 х 022 Ф

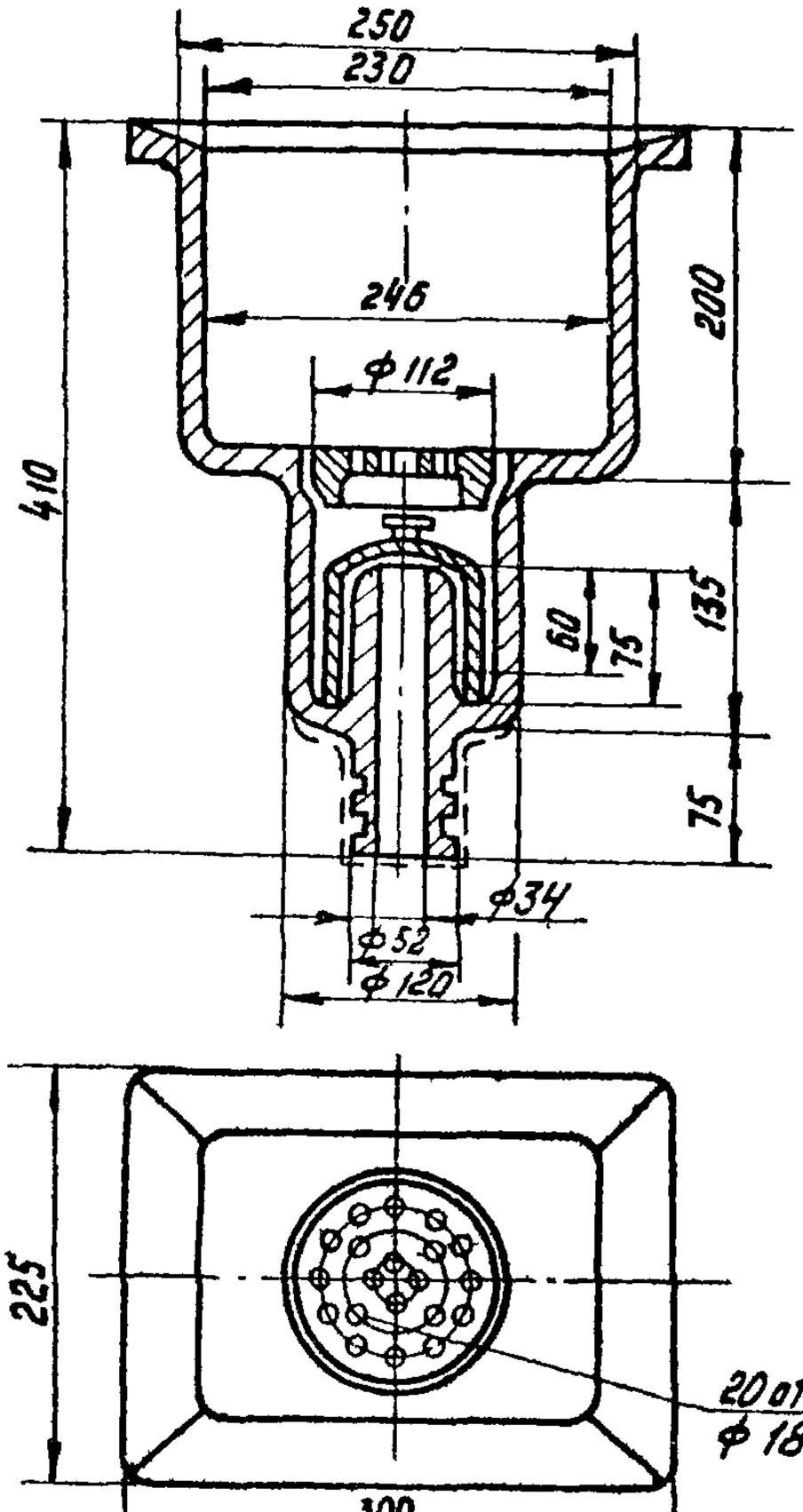

Продолжение см. лист 1-32

ГПИ1 САНТЕХПРОЕКТ г. Москва

Нач. отдела - Жуков
Рук. группы - Габергрубе
Проверил - Бынова

ТД 1976

Раковины лабораторные полуфарфоровые и фарфоровые по ГОСТ 10486-75.

Серия 4.900-8
Выпуск 17
Лист 1-31

Тип III А

Раковина фланцевая с корзиной с центральным расположением выпуска

Р0 15 х 015 ФК

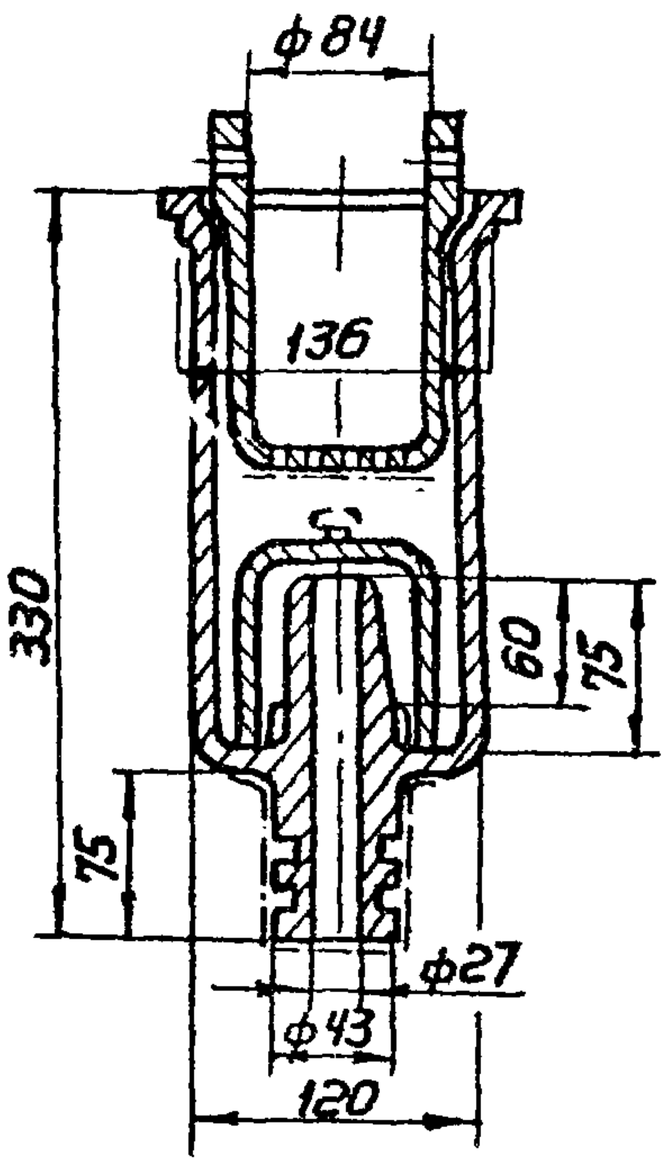

Тип III Б

Раковина фланцевая с корзиной со смещенным выпуском

Р030 х 030 ФК

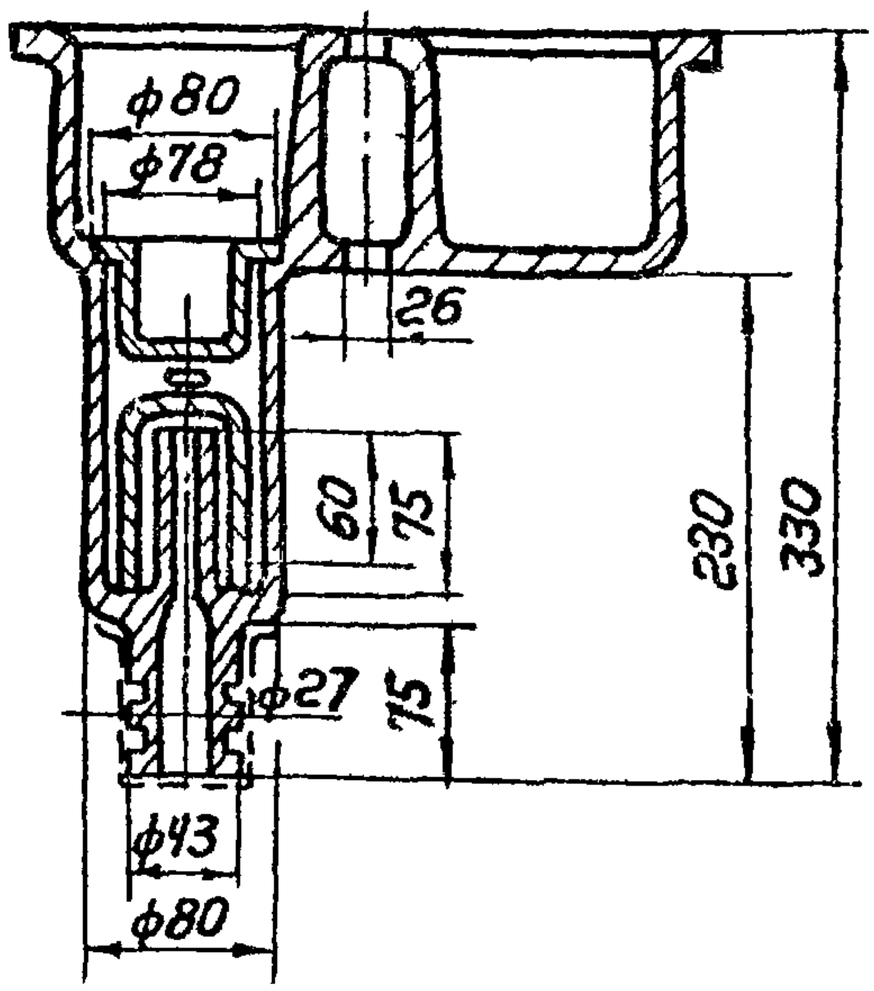

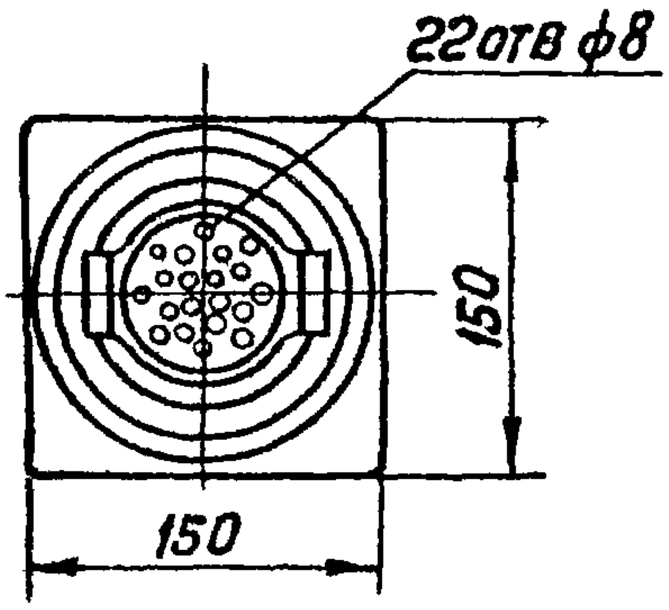

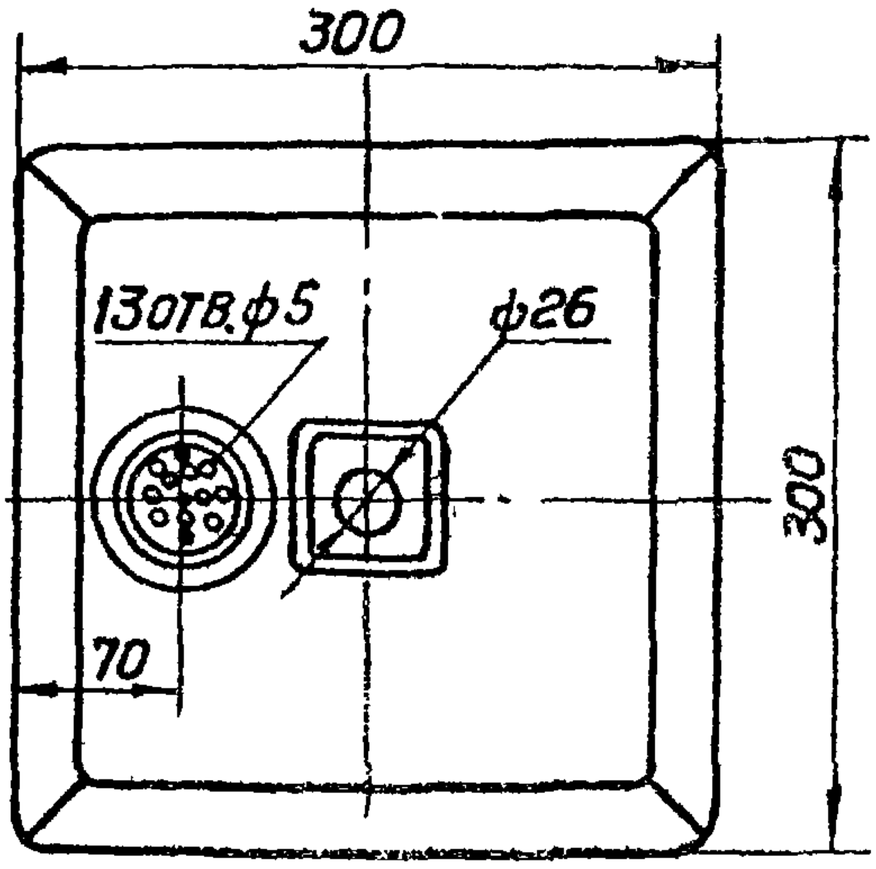

Продолжение см. лист 1-33

ГПИ Сантехпроект г. Москва

Нач. отдела	Журков	
Рук. группы	Габергруб	
Проверил	Быкова	

ТД 1976

Раковины лабораторные полуфарфоровые и фарфоровые по ГОСТ 10486-75.

Серия 4.900-8

Выпуск IV | Лист 1-32

Тип III В
Раковина фланцевая с корзиной с правым расположением выпуска Р0 15×030 ФКП

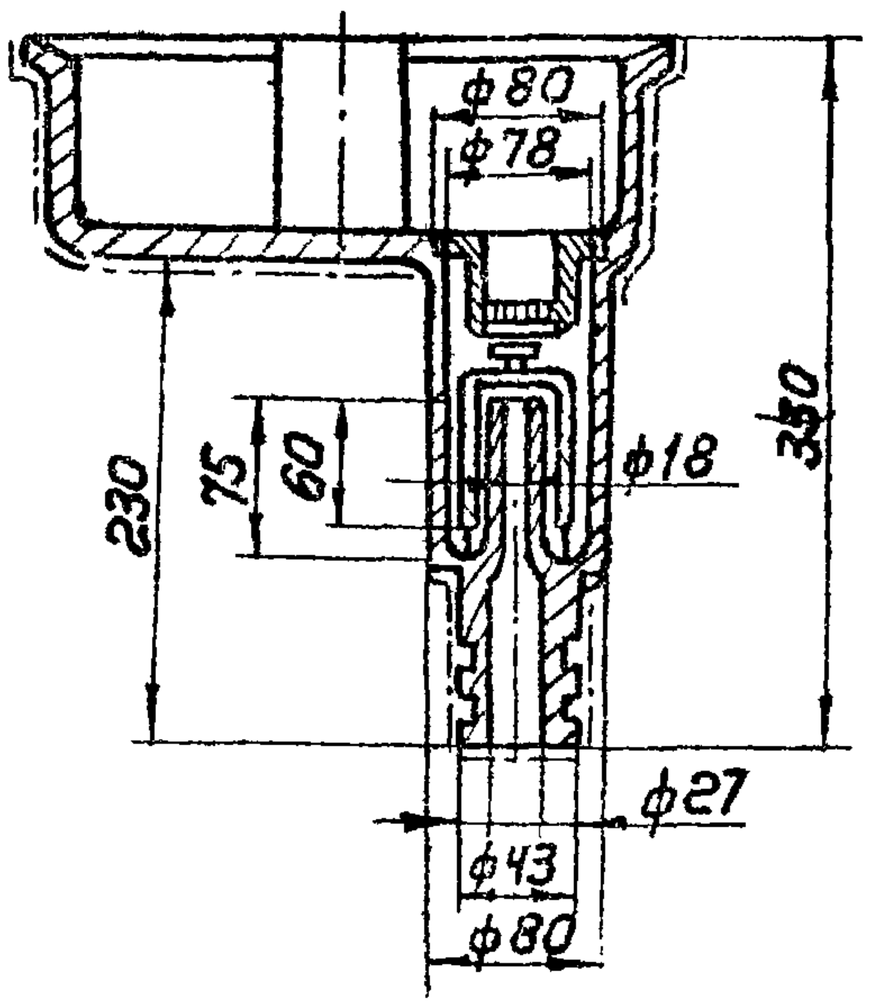

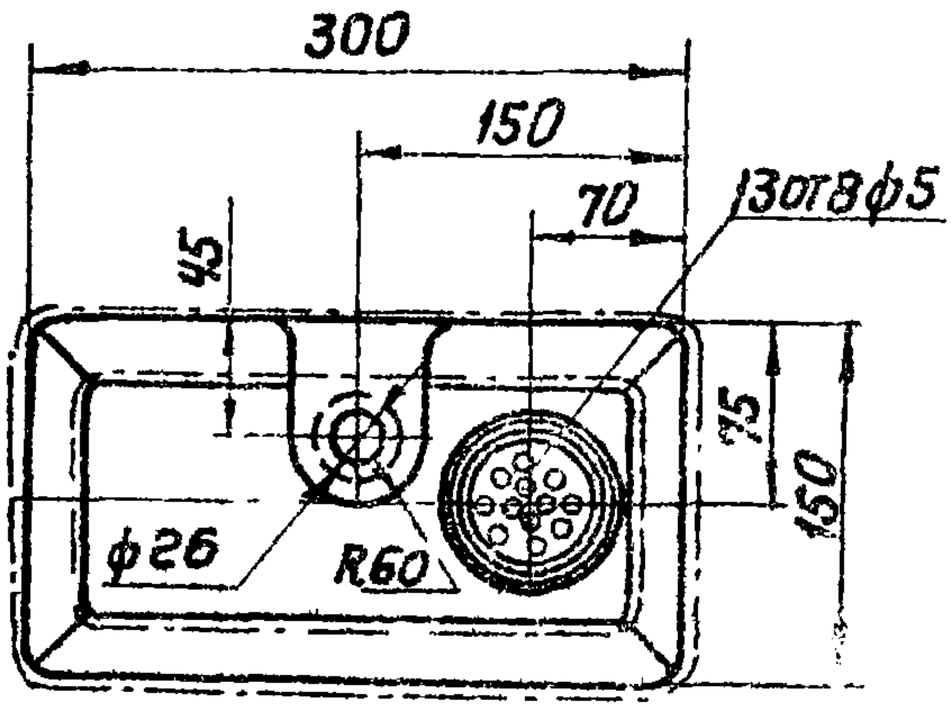

Тип III Г
Раковина фланцевая с корзиной с левым расположением выпуска Р0 15×030 ФКЛ

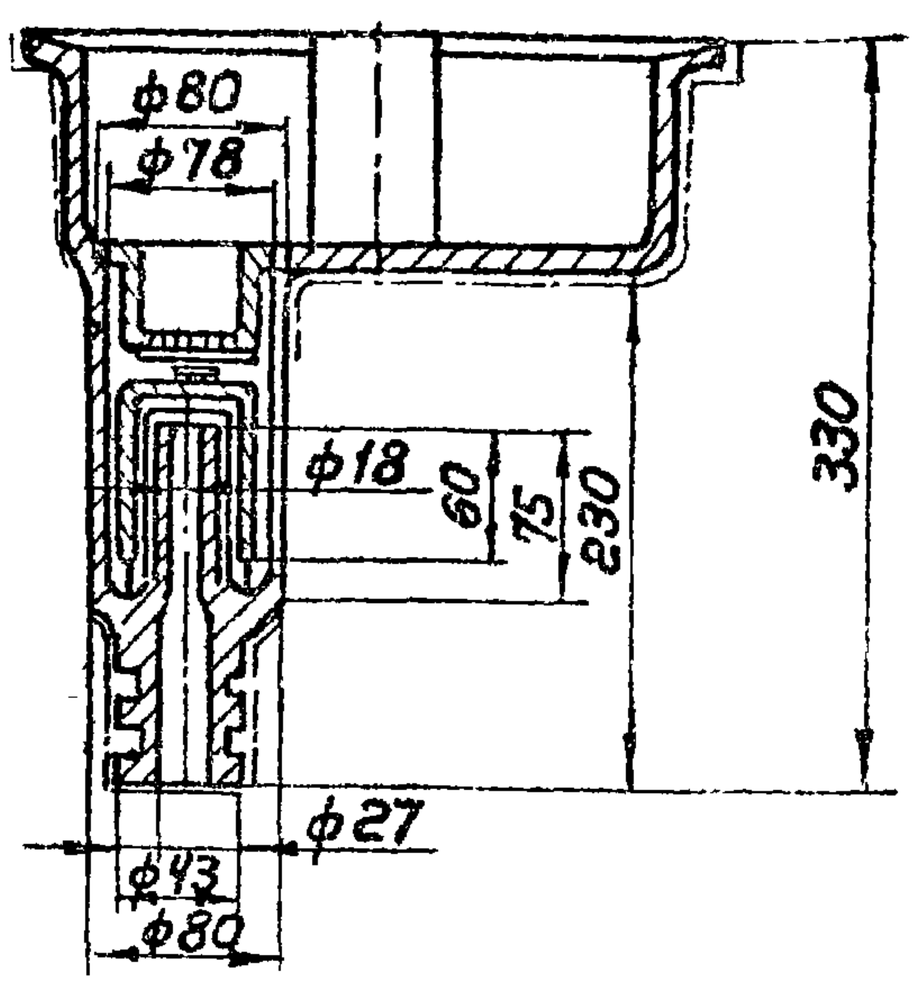

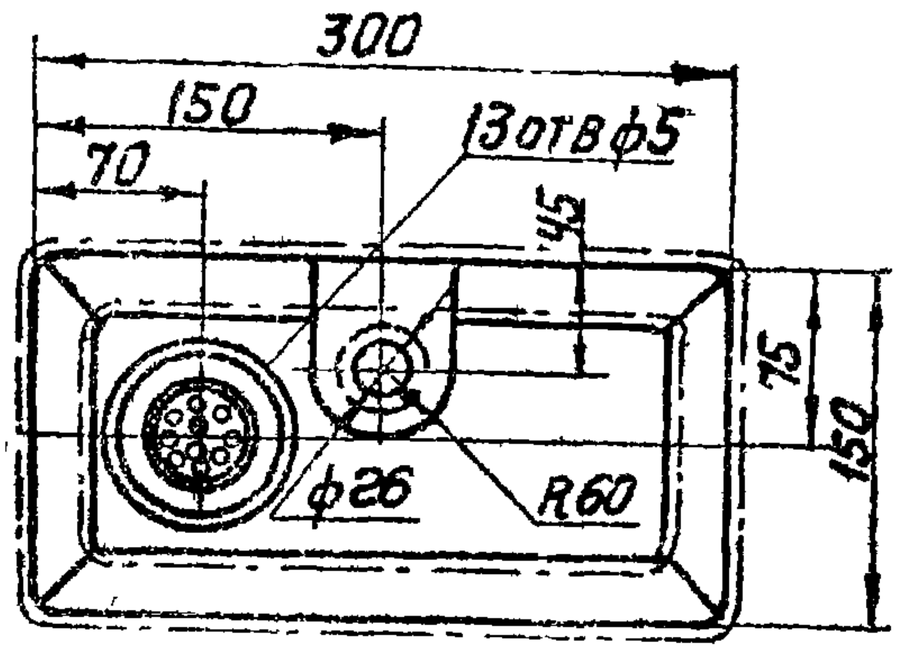

Продолжение см. лист 1-34

ГПИ Сантехпроект г. Москва	Нач. отдела Журков; Рук. группы Габергруб; Проверил Быкова	ТД 1976	Раковины лабораторные полуфарфоровые и фарфоровые по ГОСТ 10486-75.	Серия 4900-8; Выпуск IV; Лист 1-33

Тип IV А
Раковина фланцевая с одной воронкой Р015×015 ФВ

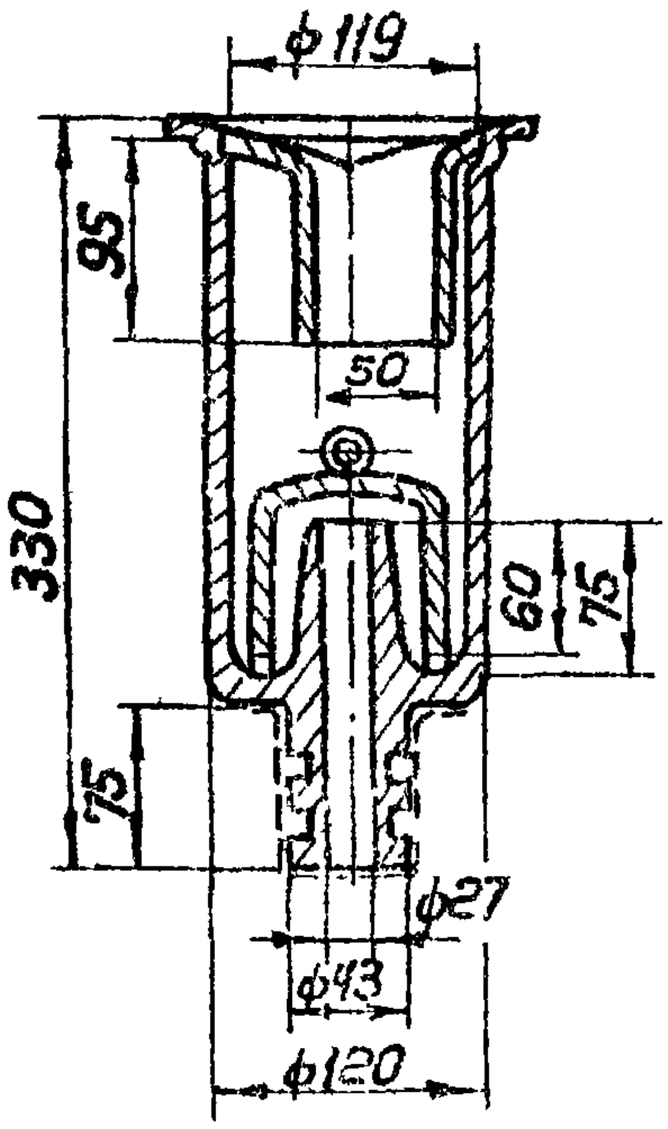

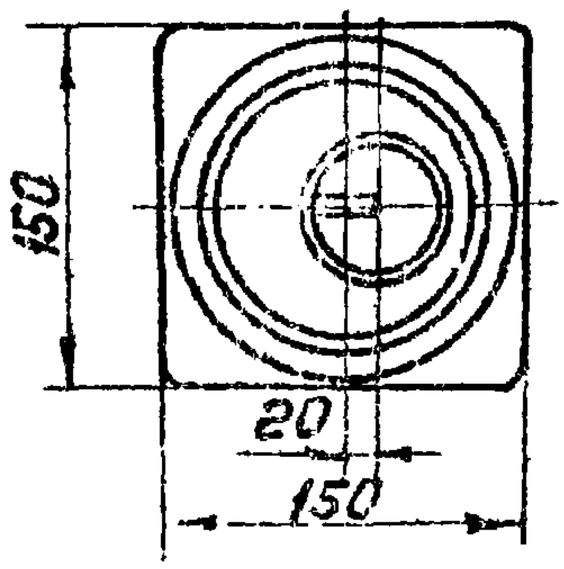

Тип IV Б
Раковина фланцевая с двумя воронками Р015×030 Ф2В

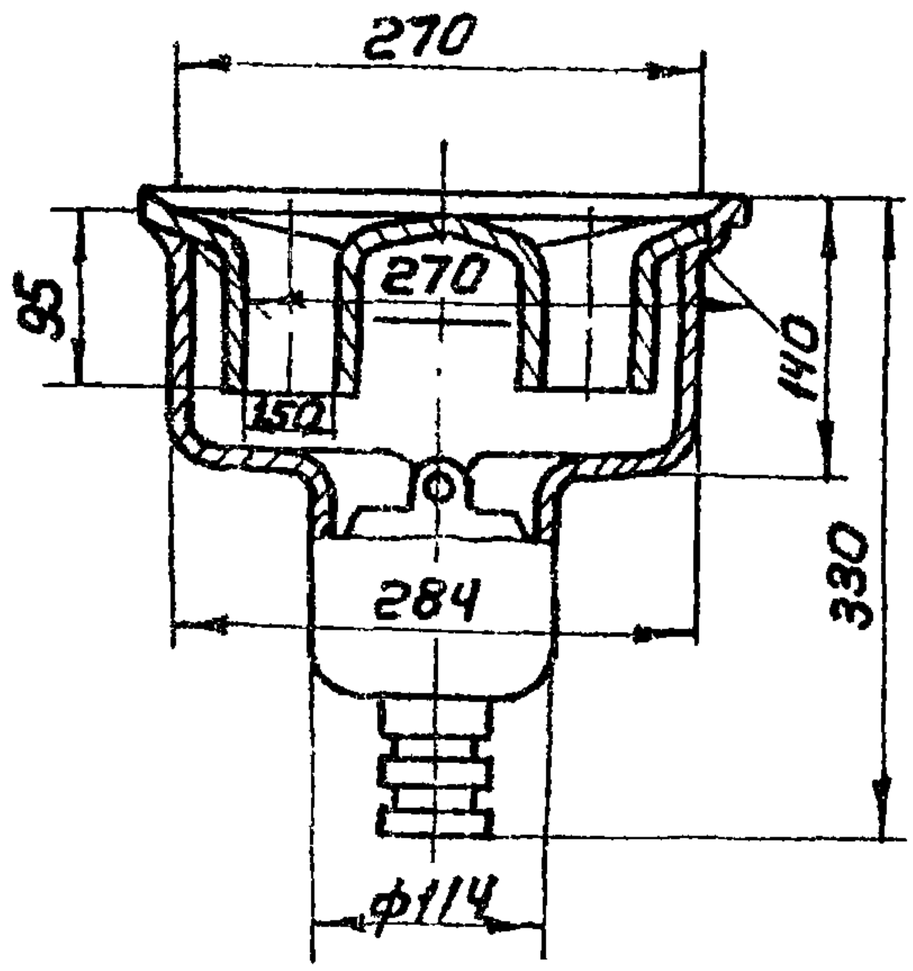

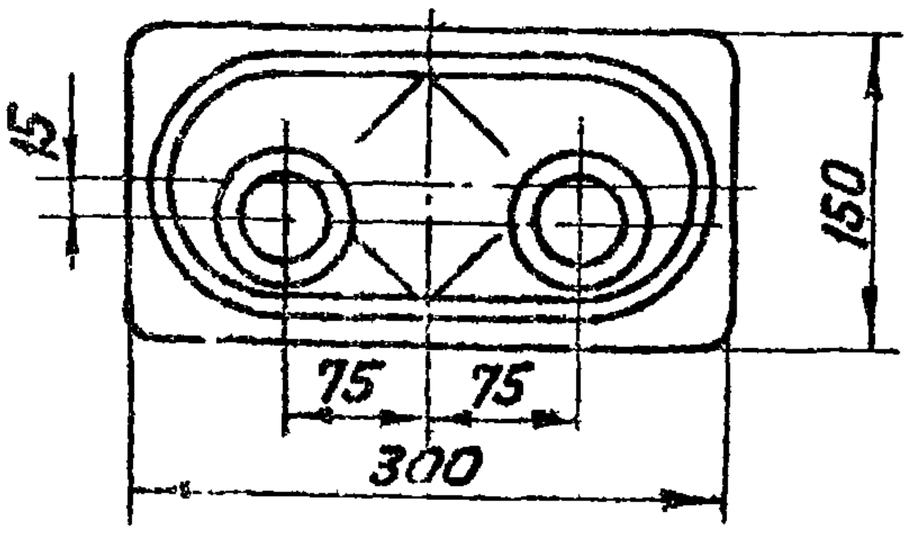

Продолжение см. лист 1-35

Нач. отд.	Журков		
Рук. группы	Габергруб		
Проверил	Быкова		

ГПИ САНТЕХПРОЕКТ г. Москва

ТД 1976	Раковины лабораторные полуфарфоровые и фарфоровые по ГОСТ 10486-75	Серия 4900-В	
		Выпуск IV	Лист 1-34

Раковины лабораторные выпускаемые промышленностью

Наименование	Един. изм.	Масса, кг.	Сорт	Цена, руб.	Завод - изготовитель
Раковина лабораторная тип II (фланцевая с решеткой) Р030 х 022 Ф	шт.	7	1 2 3	2,55 2,20 1,85	Куйбышевский завод строительной керамики, ст. Смышляевка, Куйбышевской ж.д.
Раковина лабораторная тип III б (фланцевая с корзинкой со смещенным выпуском) Р030 х 030 ФК	шт.	7	1 2 3	3,9 3,45 2,95	Лобненский завод стройфарфора, г. Лобня, Московской обл, Куйбышевский завод строительной керамики.
Раковина лабораторная тип III в (фланцевая с корзиной с правым расположением выпуска) Р015 х 030 ФКП	шт.	3,5	1 2 3	1,8 1,6 1,35	Куйбышевский завод строительной керамики.
Раковина лабораторная тип III г. (фланцевая с корзин левым расположением выпуска) Р015 х 030 ФКЛ	шт.	3,5	1 2 3	1,8 1,6 1,35	
Раковина лабораторная тип IV а (фланцевая с одной воронкой) Р015х015 ФВ.	шт.	2,7	1 2 3	1,7 1,5 1,25	Лобненский завод стройфарфора
Раковина лабораторная тип IV б (фланцевая с двумя воронками) Р015 х 030 Ф2В	шт.	3,5	1 2 3	2,55 2,20 1,85	

Примечание:
Раковины лабораторные типов I и III а промышленностью серийно не изготовляются.

ГПИ САНТЕХПРОЕКТ Москва

Нач. отдела Журков
Рук. группы Габергрыб
Проверил Быкова

ТД 1976

Раковины лабораторные полуфарфоровые и фарфоровые по ГОСТ 10486-75.

Серия 4.900-8
Выпуск IV
Лист 1-35

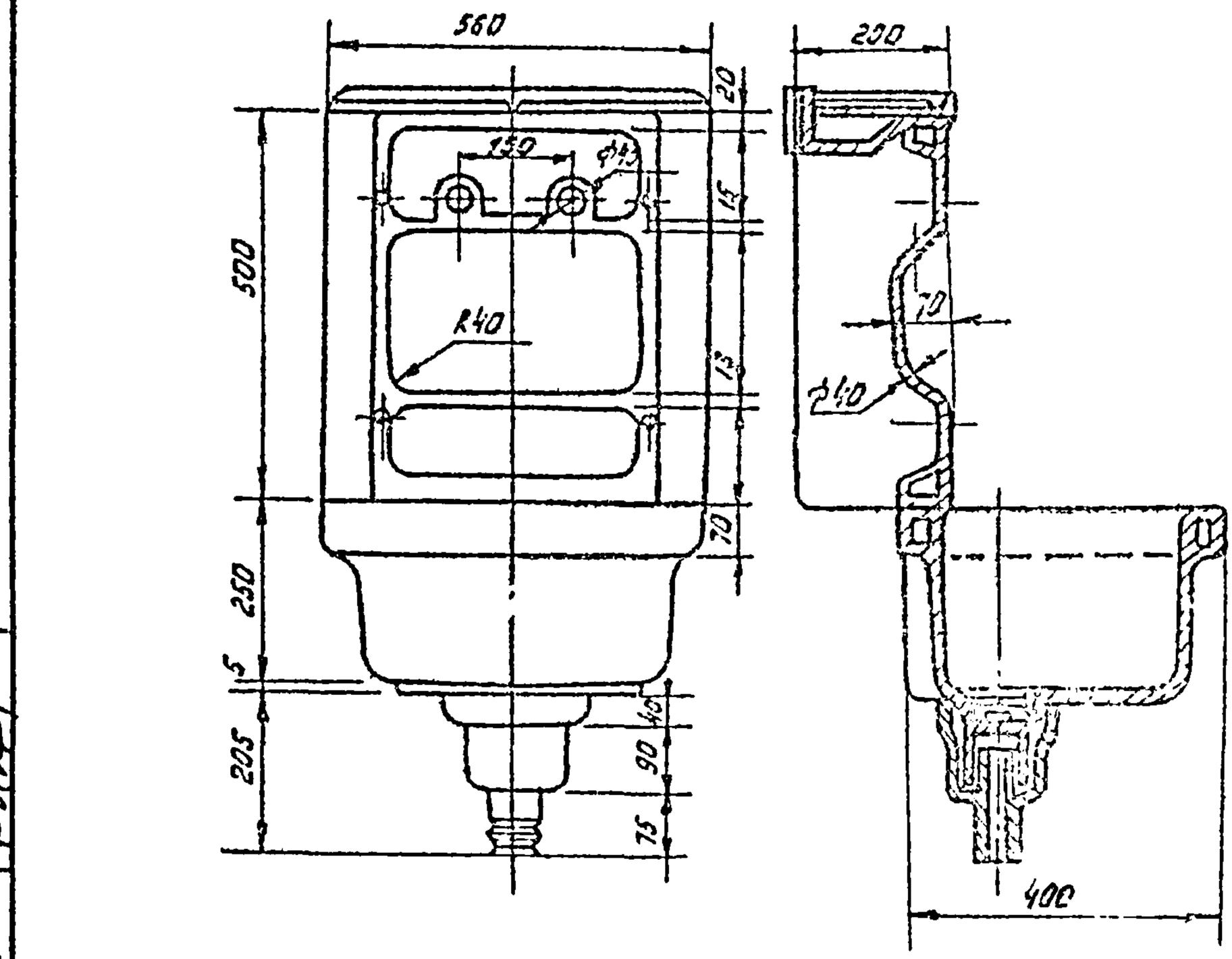

Примечания:

1. Завод-изготовитель - Лобненский завод стройфарфора, г. Лобня, Московской обл.
2. Раковина поставляется комплектно со следующими деталями:
   1 вариант - корпус раковины, спинка, сушило, корпус гидрозатвора; решетка; колпак.
   2 вариант - корпус раковины, корпус гидрозатвора, решетка, колпак
3. Цена раковины, по данным завода-изготовителя, поставляет:
   1С - 18,5 руб; 2С - 16,2 руб; 3С - 13,9 руб.
4. Масса раковины - 18,3 кг.

Нач. отдела	Журков		
Рук. группы	Габергрыб		
Проверил	Быкова		
ГПИ САНТЕХПРОЕКТ г. Москва			

ТД 1976	Раковина лабораторная фарфоровая по ГОСТ 10486-75	Серия 4900-8	
		Выпуск IV	Лист 1-36

Ванны чугунные эмалированные изготовляются следующих типов:

ПВ-0 прямобортная облегченная;

ПВ-1 прямобортная;

ПВ-2 прямобортная;

СВ-1 сидячая.

Тип ПВ-0

Ванна чугунная эмалированная прямобортная облегченная

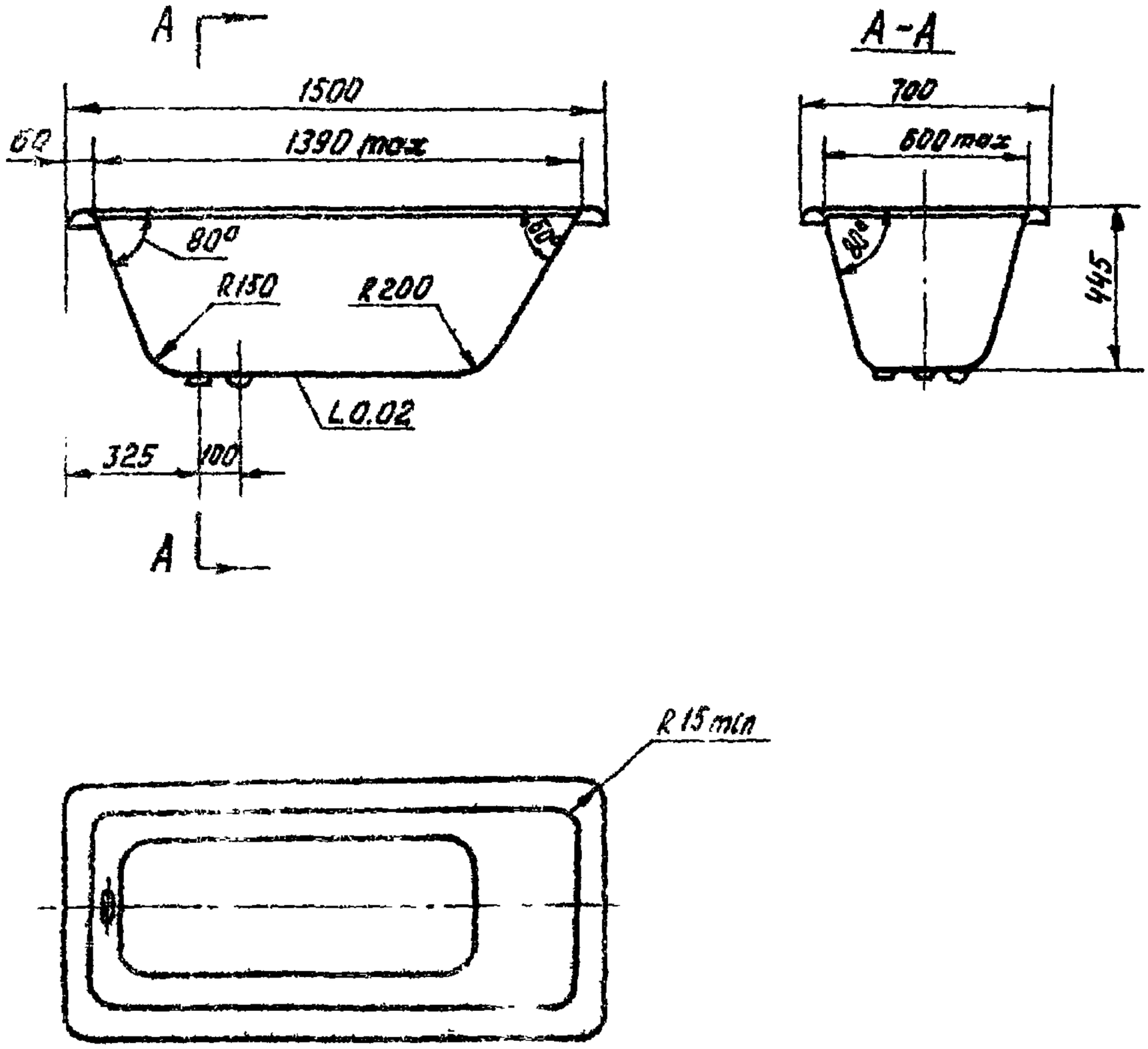

Масса ванны с эмалью - 102 кг

Продолжение см. лист 1-38

ГПИ Сантехпроект г. Москва	Ванны чугунные эмалированные по ГОСТ 1154-73.	Серия 4.900-8
ТД 1476		Выпуск 17 / Лист 1-37

Нач. отдела Журков
Рук. группы Габергруб
Проверил Полякова

Тип ПВ-1 и ПВ-2

Ванна чугунная эмалированная прямобортная

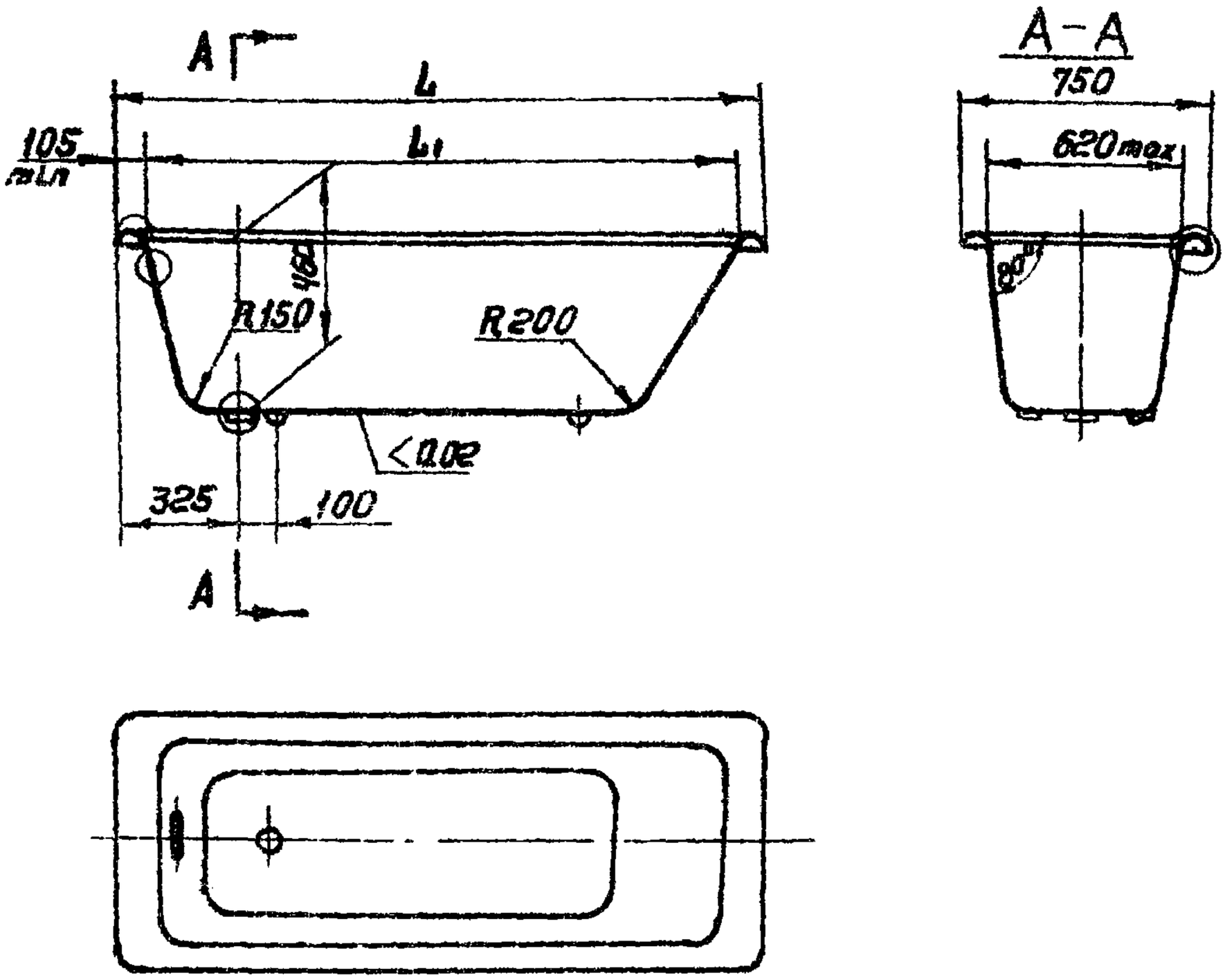

Тип ванны	L, мм	L1, мм	Масса ванны с эмалью, кг
ПВ-1	1700	1530	118
ПВ-2	1800	1630	125

Продолжение см. лист 1-39

ГПИ Сантехпроект г. Москва
Нач. отдела Журков
Рук. группы Габергруб
Проверил Быкова
ТД 1976
Ванны чугунные эмалированные по ГОСТ 1154-73
Серия 4.900-8
Выпуск IV
Лист 1-38

Тип СВ-1

Ванна чугунная эмалированная сидячая

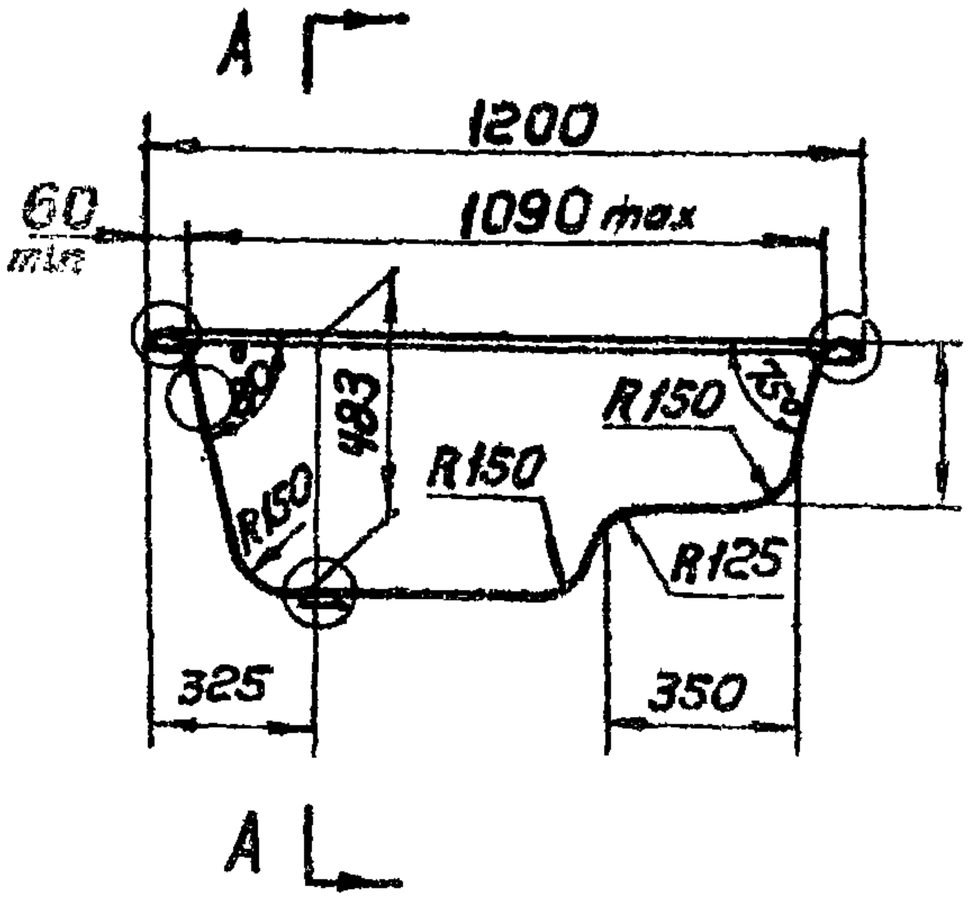

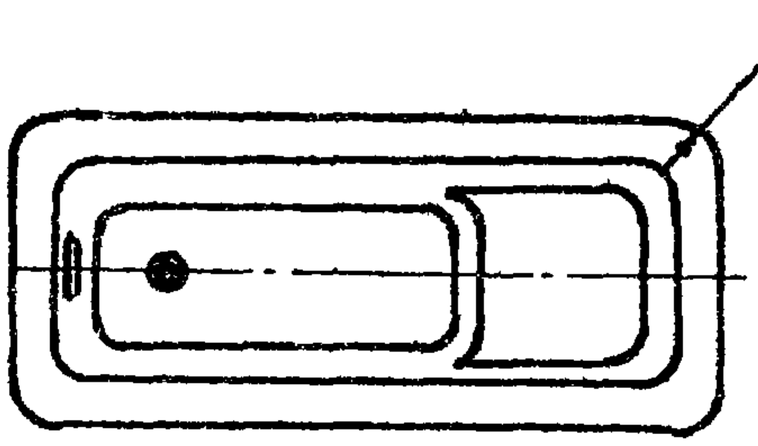

Масса ванны с эмалью - 90 кг

Ванны, выпускаемые промышленностью

N п/п	Наименование	Един. изм.	Сорт	Цена, руб	Завод-изготовитель
1	Ванна чугунная эмалированная прямобортная облегченная, тип ПВ-0	шт.	Высший 1 2 3	42,5 37,0 31,5 25,9	См. лист
2	Ванна чугунная эмалированная, тип ПВ-1	шт.	Высший 1 2 3	47,7 41,5 35,3 29,0	Эмалировочный завод им. Артема, г. Ворошиловград
3	Ванна чугунная эмалированная сидячая, тип СВ-1	шт.	Высший 1 2 3	36,1 31,4 26,7 22	

Продолжение см. лист 1-40

ГПИ Сантехпроект г. Москва	ТД 1976	Ванны чугунные эмалированные по ГОСТ 1154-73.	Серия 4.900-8 Выпуск IV Лист 1-39

Нач. отдела Журков
Рук. группы Габергруб
Проверил Былкова
Выкоп

Заводы изготовители ванн чугунных эмалированных прямобортных облегченных типа ПВ-0

Завод сантехизделий „Кайтра",
г. Лентварис, Тракайского района, Литовской ССР;

Анхаранский завод „Сантехлит",
г. Ахангаран, Ташкентской обл;

Теплогорский литейно-механический завод,
пос. Теплая Гора, Горнозаводского района,
Пермской обл;,

Новокузнецкий завод „Сантехлит",
г. Новокузнецк, Кемеровской обл;

Кировский чугунолитейный завод,
г. Киров, Калужской обл., пл. Ленина, 7;

Хабаровский завод отопительного оборудования,
г. Хабаровск;

Эмалировочный завод им. Артема,
г. Ворошиловград;

Гомелевский завод сантехоборудования,
г. Гомель, Барыкина, 132.

Примечания:

1. Ванны поставляются комплектно
В состав комплекта входят: корпус ванны:
чугунные ножки с креплениями для них;
выпуск, перелив, сифон и переливная труба
металлические или пластмассовые; устройства
для уравнивания электрических потенциалов.
2 Ванны типа ПВ-2 серийно промышленностью
не изготовляются.

---

*Завод выпускает также ванны
стальные эмалированные 1500 мм.

Нач. отдела	Журков		
Рук. группы	Габергрыб		
Проверил	Былова		

ГПИ Сантехпроект г. Москва

ТД 1976

Ванны чугунные эмалированные по ГОСТ 1154-73.

Серия 4.900-8
Выпуск 82
Лист 1-40

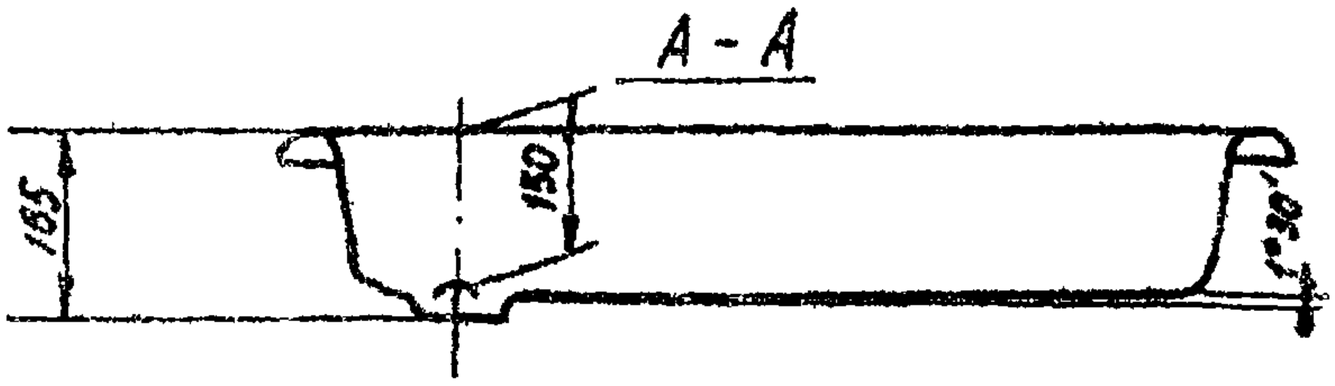

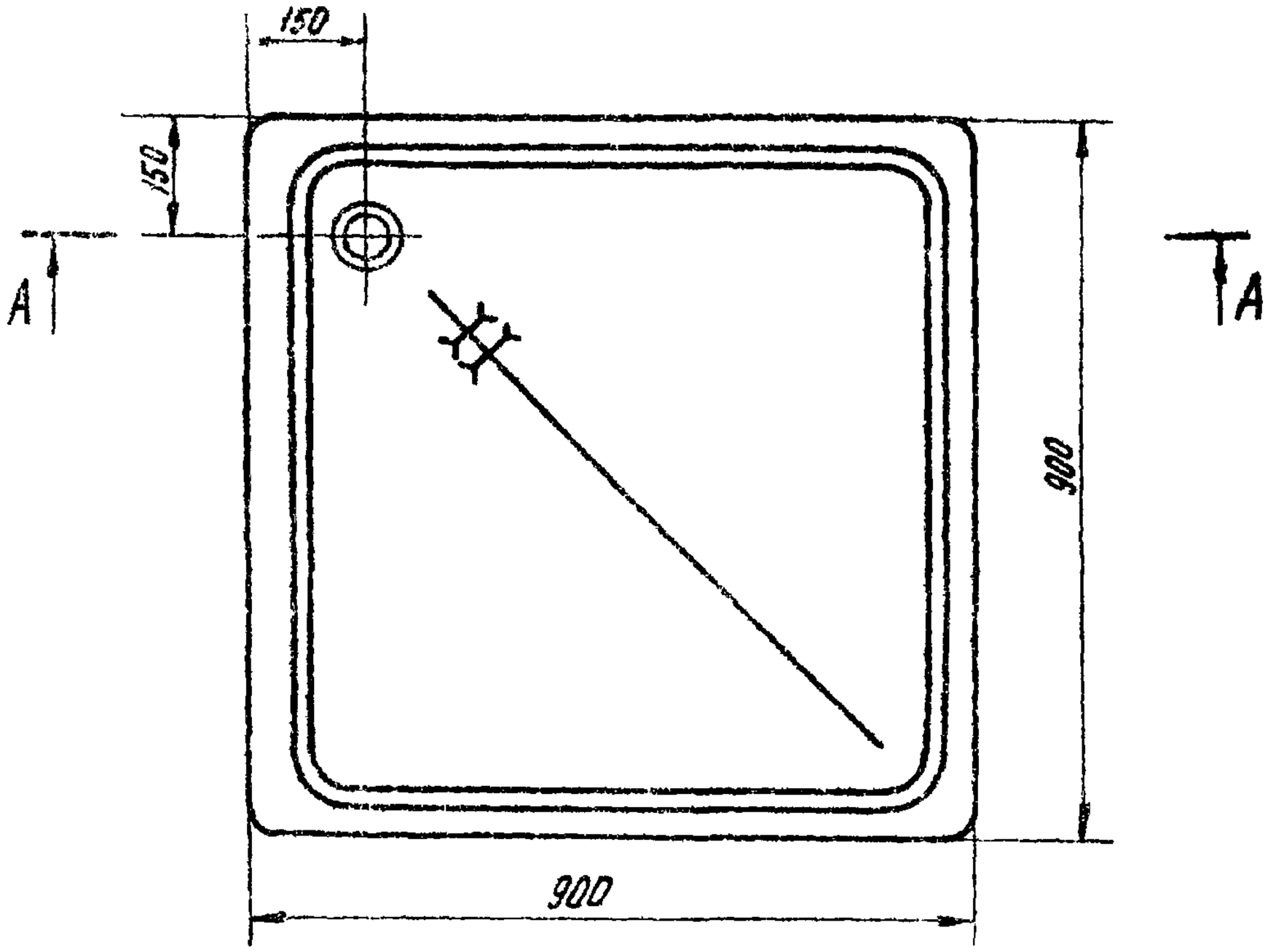

Примечания:

1. Заводы изготовители:
   Завод сантехизделий „Кайтра",
   г. Лентварис, Тракайского р-на, Литовской ССР;
   Гомелевский завод сантехоборудования,
   г. Гомель, Барыкина 32.
2. Поддон поставляется в комплекте с устройством для уравнивания потенциалов, патрубком, выпуском, сифоном напольным, прокладками, накидной гайкой и шайбой.
3. Масса поддона - 55 кг.
4. Цена поддона составляет: 1 сорт - 23 руб;
   2 сорт - 19,5 руб;
   3 сорт - 16,0 руб.

Нач. отдела	Жуков	
Рук. группы	Габергруб	
Проверил	Быкова	

ГПИ САНТЕХПРОЕКТ г. Москва

ТД 1976

Поддон душевой мелкий чугунный эмалированный по ГОСТ 10161-73.

Серия Ч.900-8

Выпуск IV

Лист 1-41

Выпуск

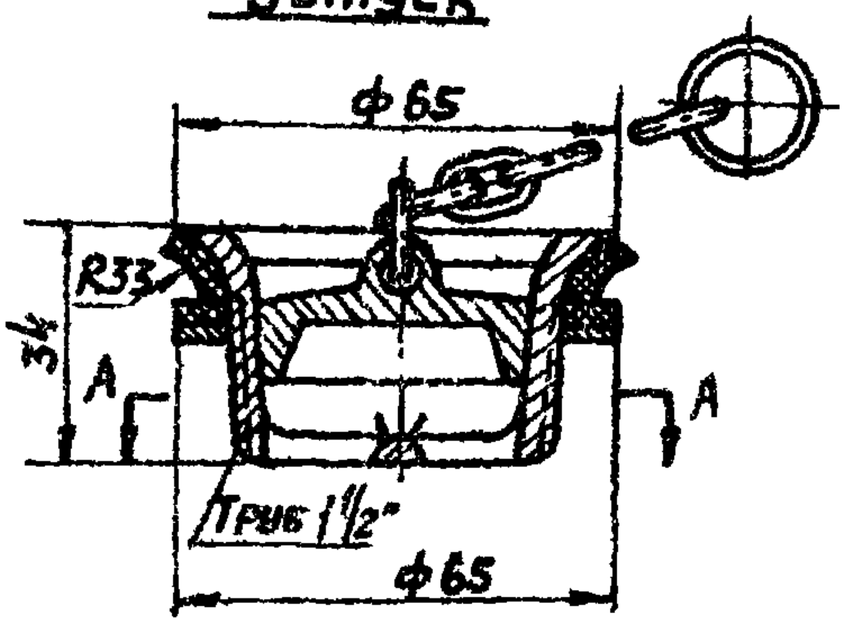

Перелив

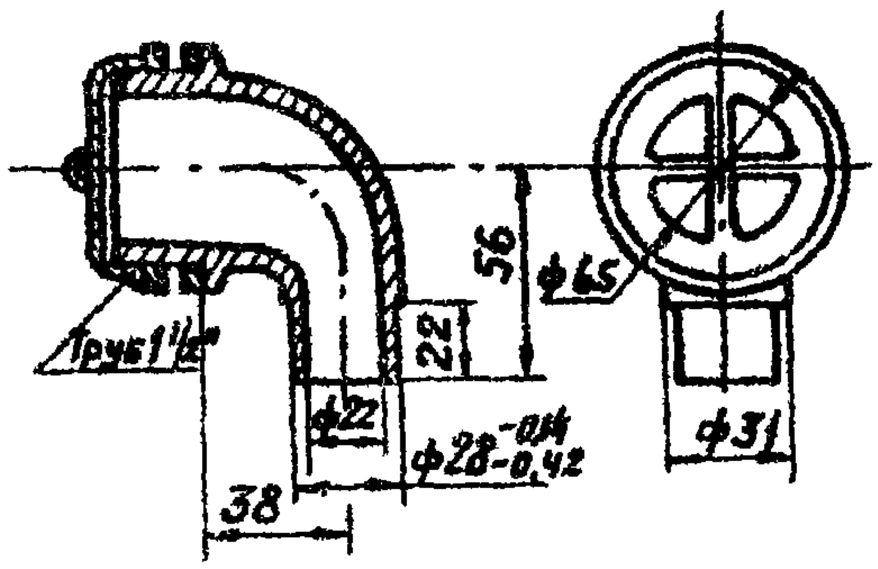

А-А

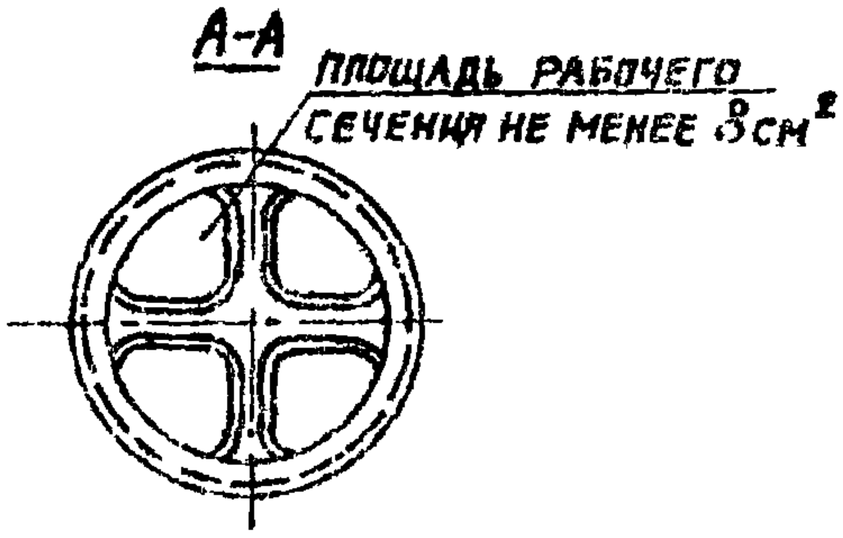

Труба переливная

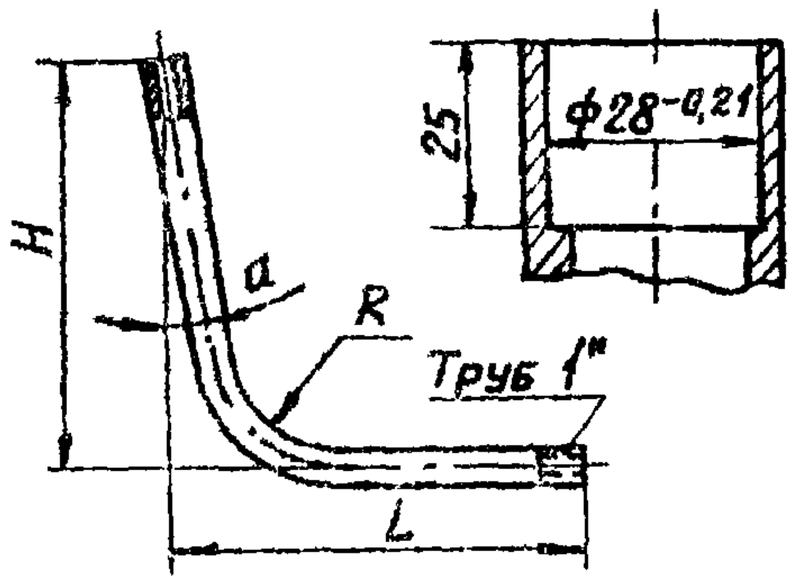

Сифон

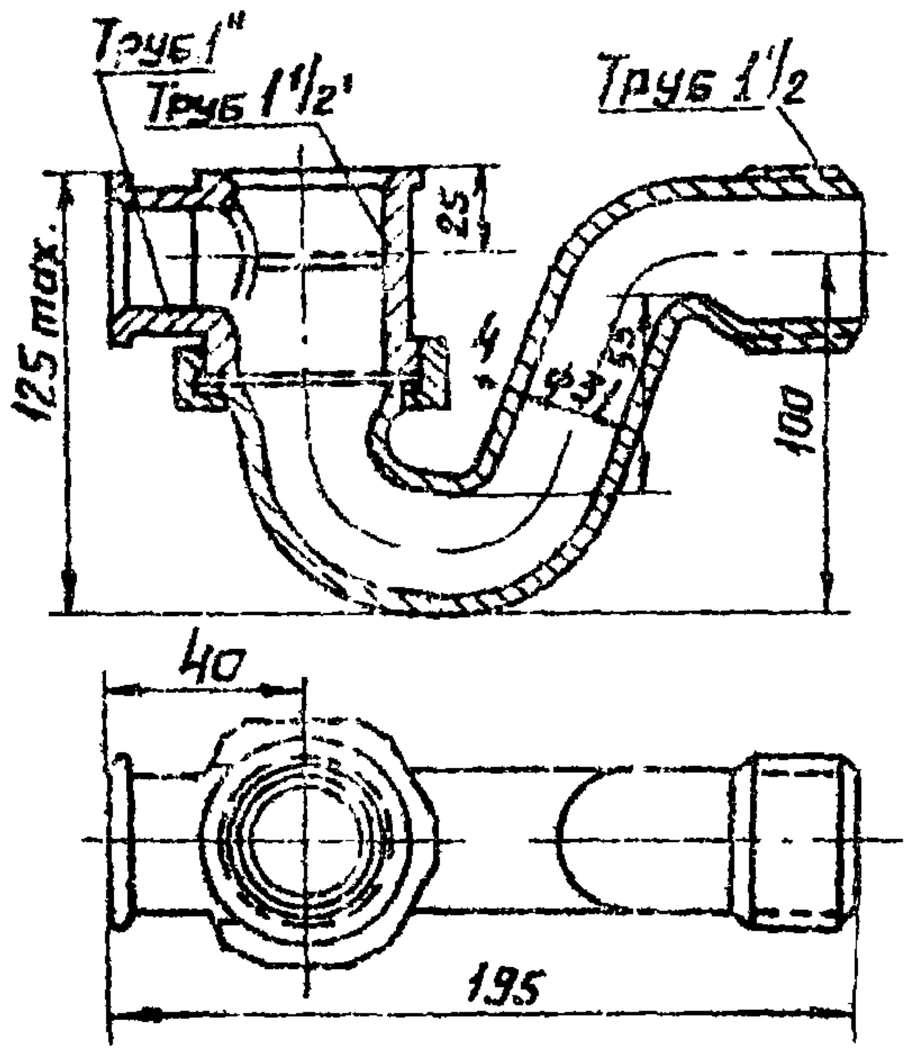

Размеры в мм.

Типы ванн	a	H	L	R
ПВ-0	10°	388	266	185
ПВ-1 и ПВ-2	10°	388	219	125
СВ-1	10°	426	266	160
ДВ-1	10°	343	182	135

Примечание

Выпуски, перелив и сифон для ванн и душевых поддонов поставляются совместно с ванной или душевым поддоном

ГПИ САНТЕХПРОЕКТ г. МОСКВА	Нач. отдела Журков	Рук. группы Габергруб	Проверил Быкова
ТД 1976	Выпуск, перелив и сифон для ванн и душевых поддонов по ГОСТ 1152-65.*	Серия 4.900-8	Выпуск IV, Лист 1-42

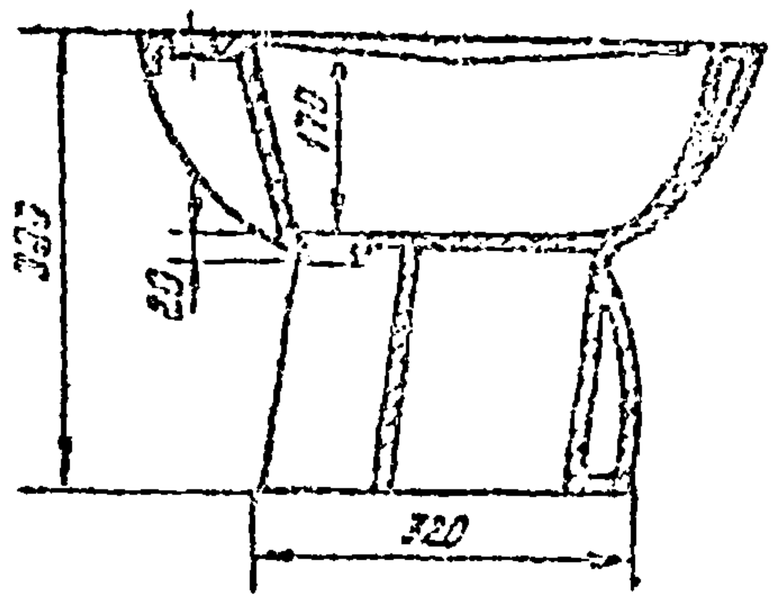

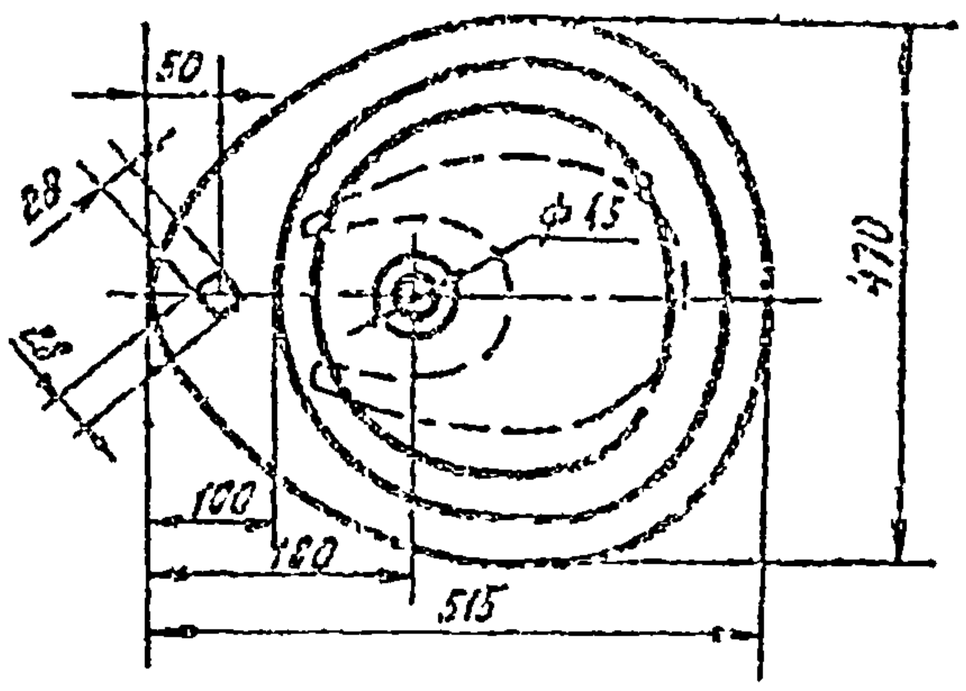

Примечания:

1. Завод-изготовитель:
   Кировский завод „Стройфаянс",
   г. Киров, Калужской обл.
2. Завод-изготовитель арматуры ножной ванны:
   Казанский механический завод „Сантехприбор",
   г. Казань, ул. Кл. Цеткин, 19/20.
3. Материал ножной ванны - фаянс.
4. Масса ножной ванны, без арматуры, - 15 кг.
5. Стоимость одной ножной ванны, по данным прейскуранта без арматуры составляет
   1 сорт - 17.50 руб.
   2 сорт - 15.90 руб.
   3 сорт - 13.50 руб.

Нач. отдела	Журков	
Рук. группы	Габергрыб	
Провер.	Быкова	

ТД 976

Ванна ножная с плоским дном по ТУ 21-01-88-67.

Серия 4.900-8
Выпуск IV
Лист 1-113

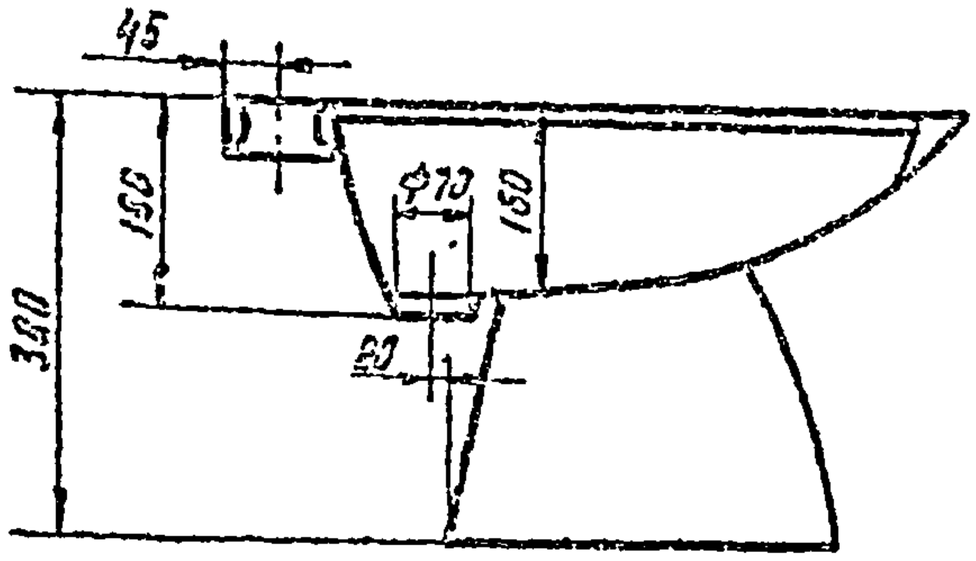

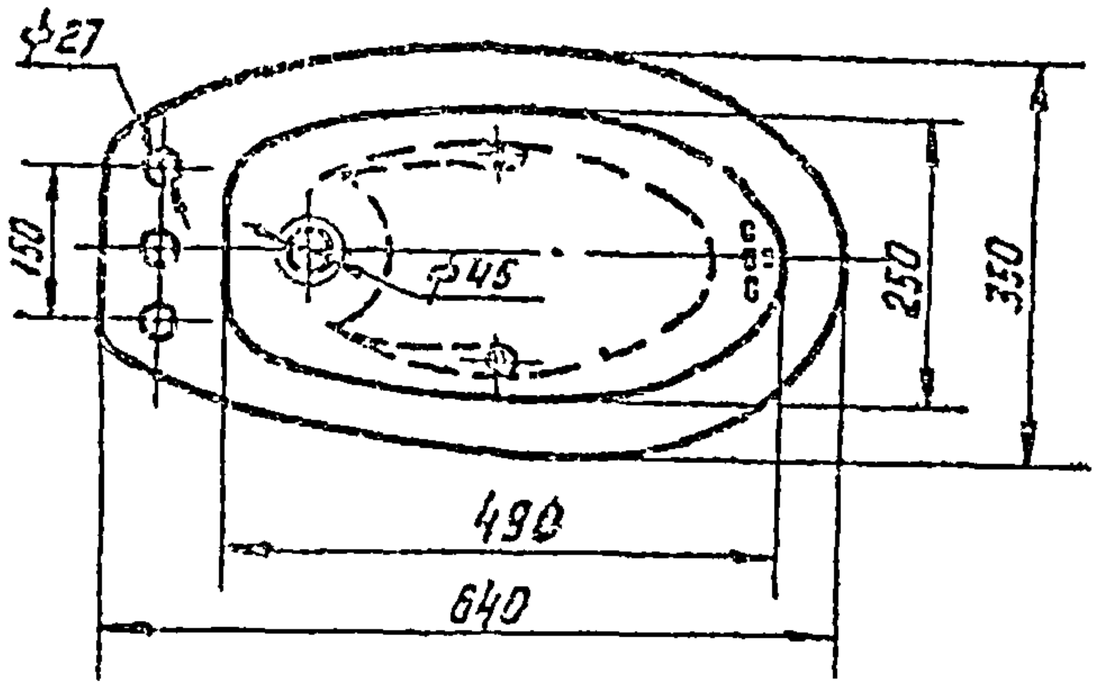

Примечания:

1. Заводы-изготовители:
   Славутский завод „Стройфарфор",
   г. Славута, Хмельницкой обл.
   Кировский завод стройфаянса,
   г. Киров, Калужской обл.
2. Завод-изготовитель арматуры биде:
   Казанский механический завод „Синтехприбор",
   г. Казань, ул. Кл. Цеткин, 18/20.
3. Материал биде - полуфарфор или фаянс.
4. Масса биде, без арматуры, - 12 кг.
5. Стоимость одного биде, по данным Кировского завода стройфаянса, составляет:
   без арматуры: 1 сорт - 10,6 руб;
   2 сорт - 9,3 руб;
   3 сорт - 7,95 руб.
   с арматурой: 1 сорт - 24,10 руб;
   2 сорт - 22,80 руб;
   3 сорт - 82,45 руб.

Нач. отдела	Журков		Быкова
Рук. группы	Габергруб		
Проверил			Быкова

ГПИ Сантехпроект г. Москва

ТД 976

Биде по ТУ 21-28-1-70.

Серия 4.900-8
Выпуск 12
Лист 1-44

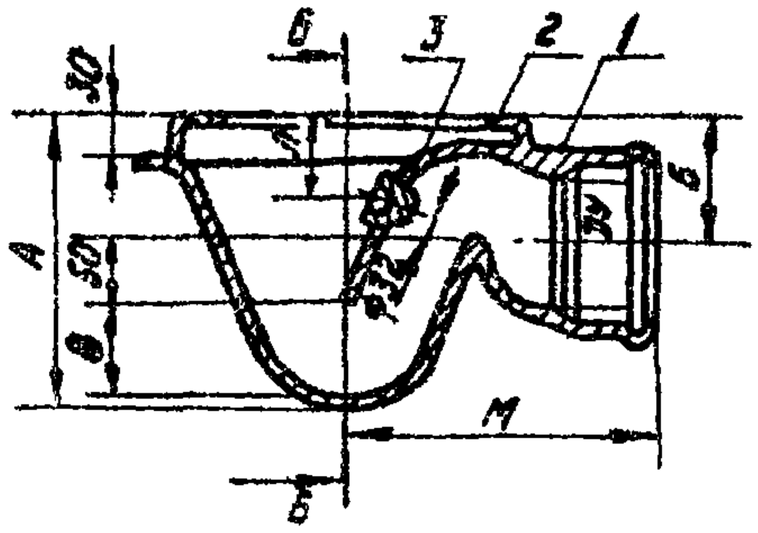

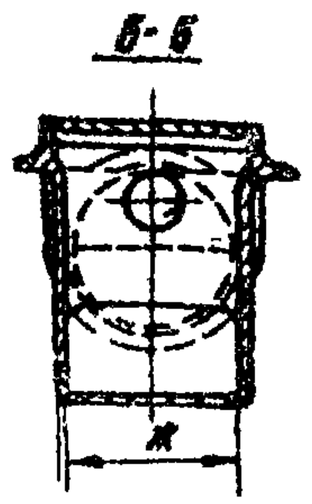

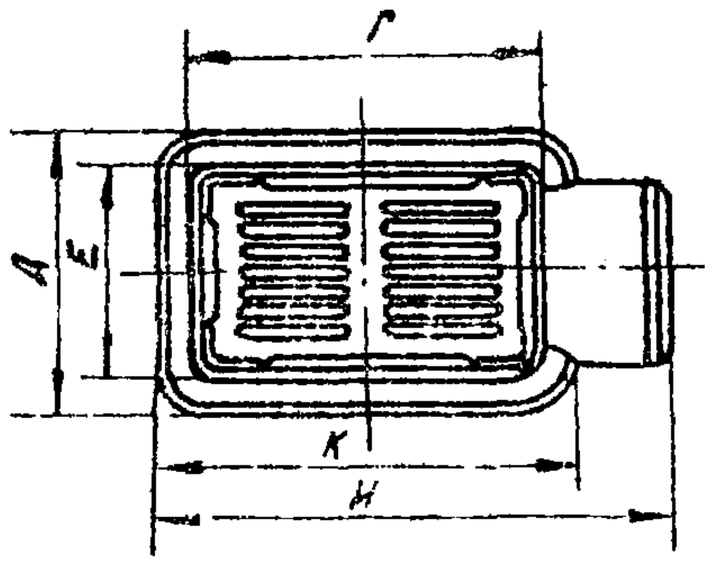

Масса трапа с эмалью:
Ду 50 мм - 6,3 кг;
Ду 100 мм - 16 кг.

1 - корпус; 2 - решетка; 3 - пробка

Размеры мм.

Ду	А	Б	В	Г	Д	Е	Ж	И	К	Л	М
50	140	68	33	150	150	100	64	250	200	45	150
100	205	91,5	62	250	200	150	125	365	300	60	215

Заводы-изготовители:
Ахангаранский завод „Сантехлит",
г. Ахангаран, Ташкентской обл;
Карагандинский завод отопительного
оборудования, г. Караганда.

Примечания:

1. Трапы заводами поставляются в комплекте с решеткой, и резиновой прокладкой.
2. Цена трапа: Ду 50мм - 3,4 руб;
   Ду 100мм - 6,2 руб.

ГПИ Сантехпроект г. Москва

Нач. отдела Журков
Рук. группы Габергрыб
Проверил Быкова

ТД 1976

Трапы чугунные эмалированные по ГОСТ 1811-73.

Серия 4.900-8
Выпуск IV
Лист 1-45

Трап диаметром 100мм

А - А

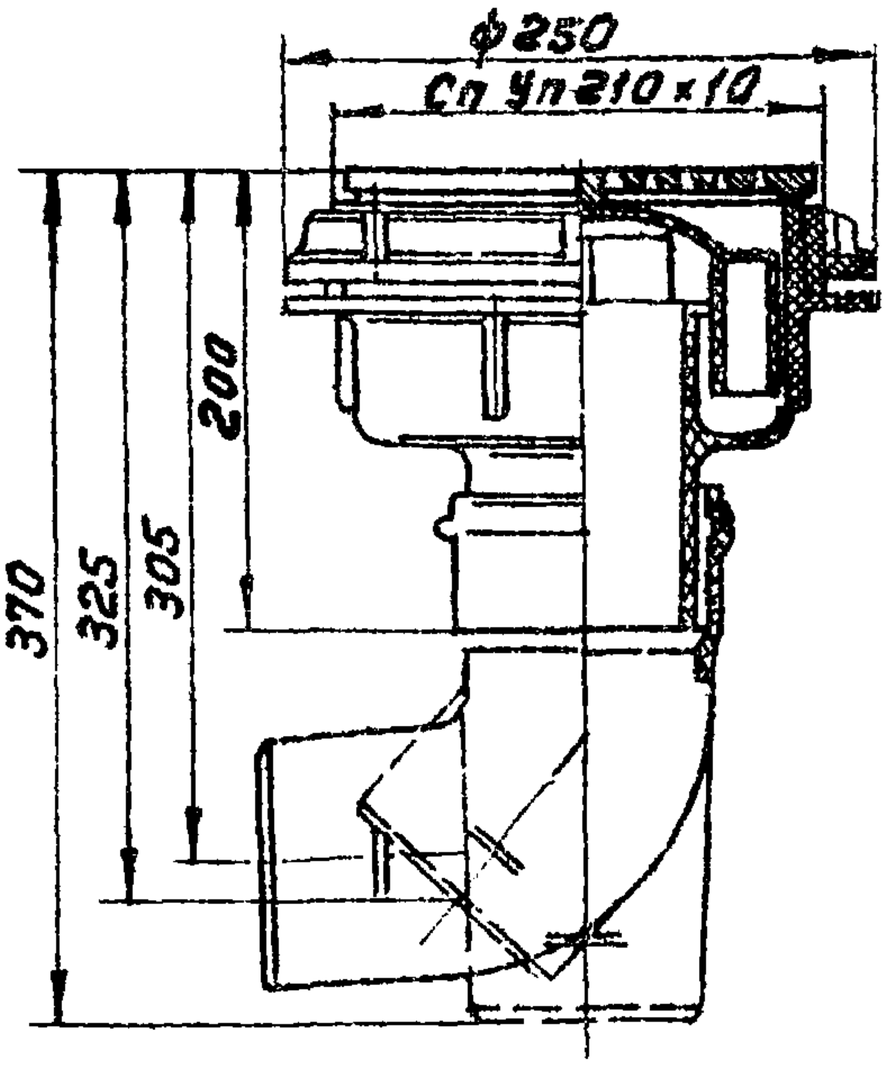

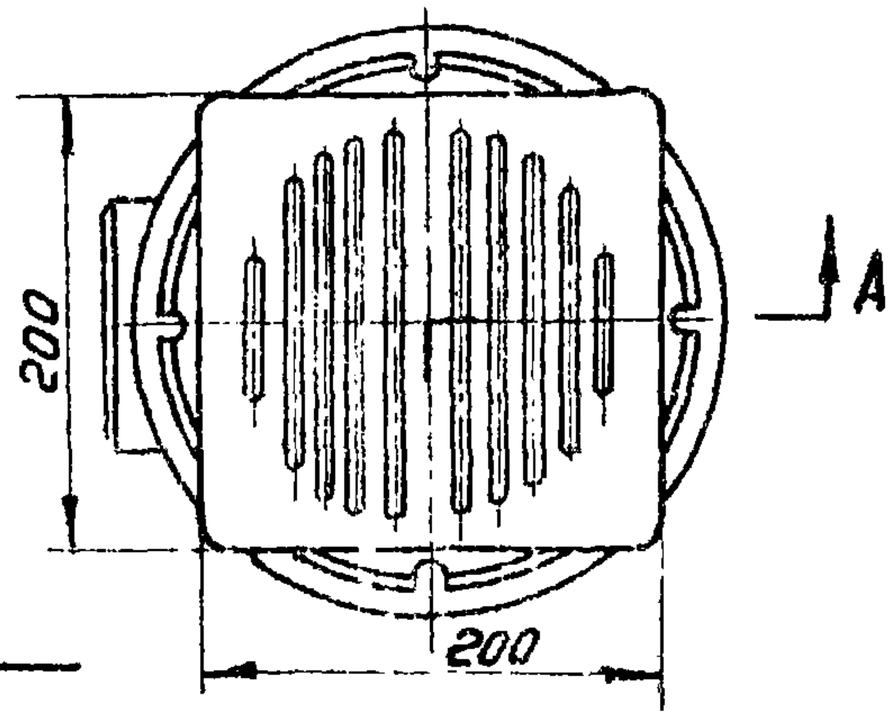

Решетка к трапу

Б - Б

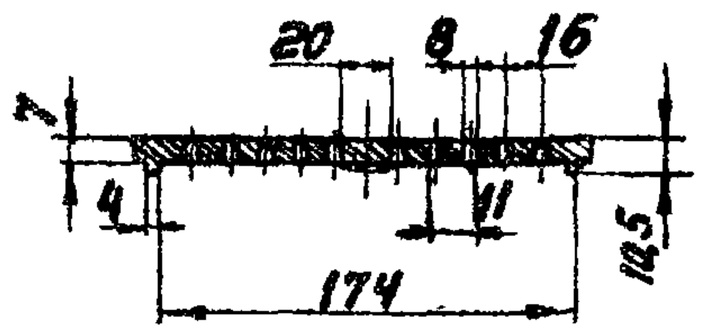

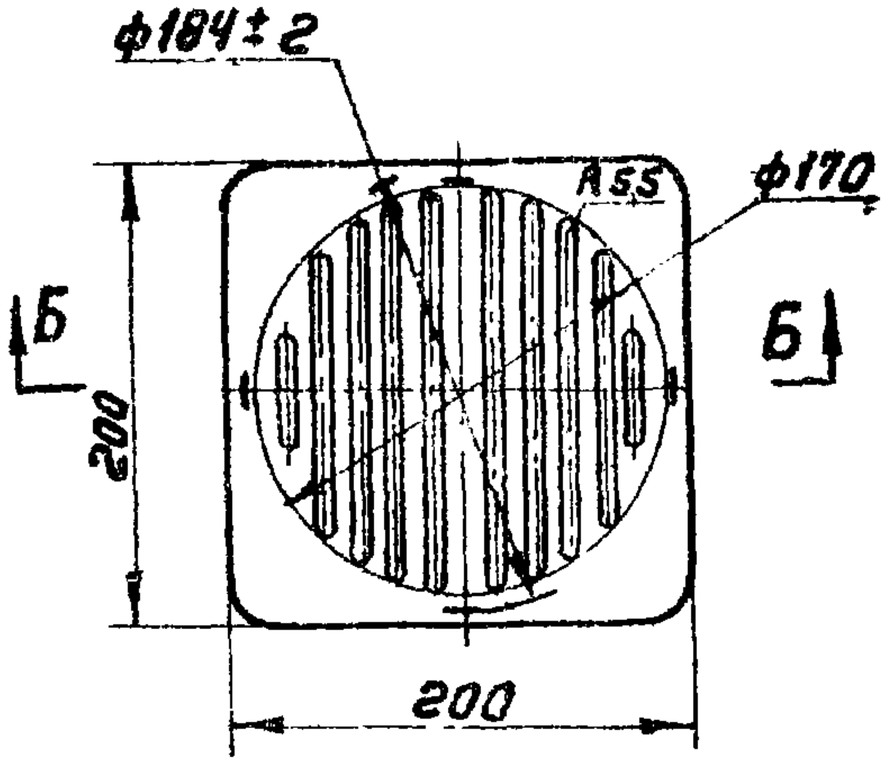

МАССА - 4 кг

ЦЕНА - 4.20 руб

Примечания:

1. Трапы изготавливаются заводом пластмассовых сантехнических изделий, г. Виноградово, Закарпатской области.
2. Решетка трапа изготавливается из чугуна СУ-12-28 по ГОСТу 1412-70

ТД 1976	Трап пластмассовый Ду=100мм по ТУ-21-26-1-72-74.	Серия 4.900-8 Выпуск IV Лист 1-46

ГПИ САНТЕХПРОЕКТ г. Москва

Нач. отдела Журков
Рук. группы Габергрыб
Проверил Быкова

А - А

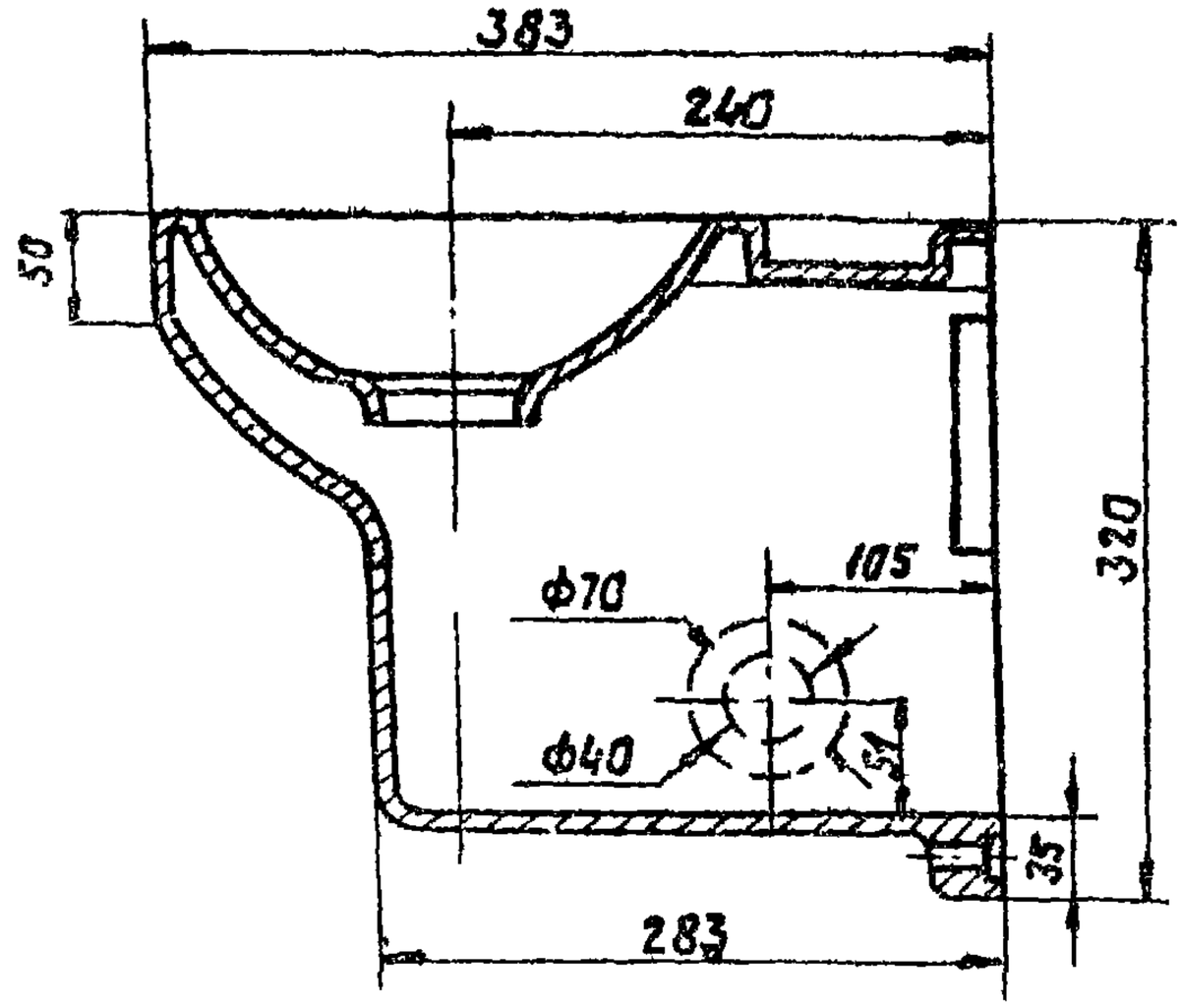

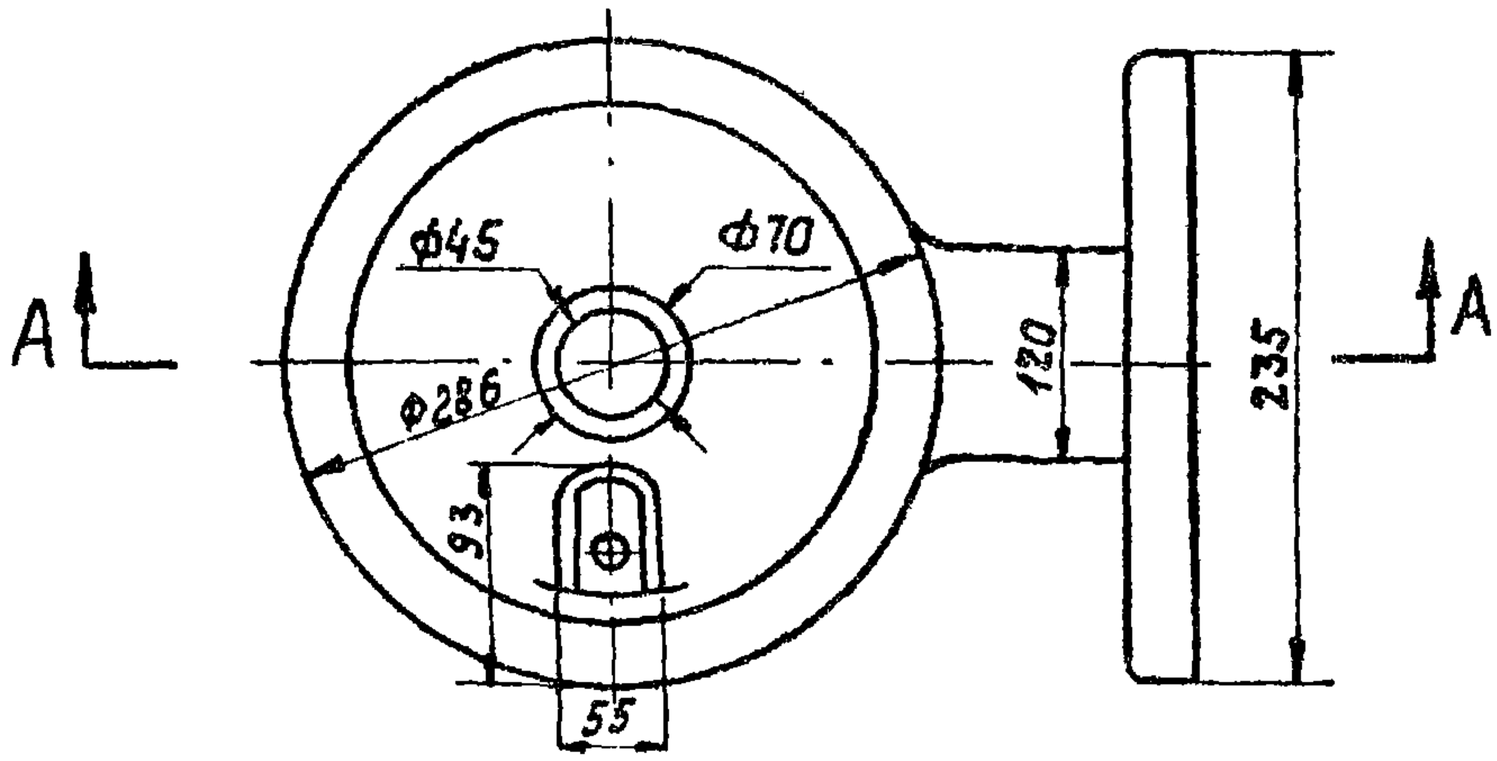

Примечания:

1. Завод - изготовитель -
   - Лобненский завод стройфарфора,
   г. Лобня, Московской обл.
2. Цена чаши питьевого фонтанчика, по данным завода-
   - изготовителя, составляет: 1 сорт - 3,25 руб;
   2 сорт - 2,75 руб;
   3 сорт - 2,30 руб.
3. Масса - 7,4 кг.

Нач. отдела	Журков		
Рук. гр.	Габергруб		
Проверил	Былкова		

ГПИ Сантехпроект г. Москва

ТД 1976

Чаша питьевого фонтанчика настенного по ТУ21-01-РСФСР-120-74.

Серия 4.900-8
Выпуск 12
Лист 1-47

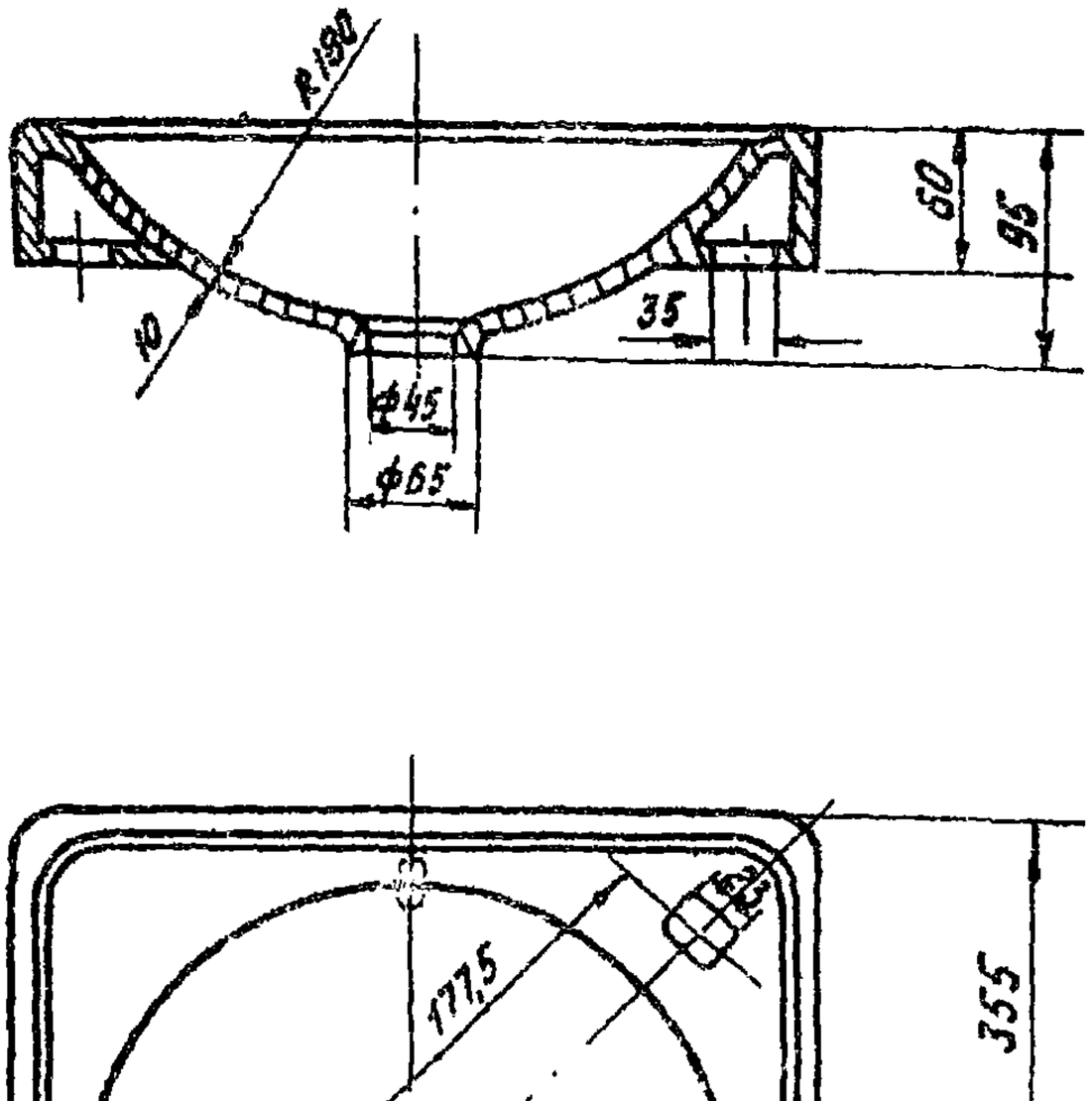

Примечания:

1. Завод-изготовитель-Лобненский завод стройфарфора, г. Лобня, Московской обл.
2. Цена чаши, по данным завода-изготовителя, составляет: 1 сорт-2,20 руб; 2 сорт-1,85 руб; 3 сорт-1,66 руб.
3. Масса чаши - 6,0 кг.

Нач. отдела	Жуков		
Рук. группы	Габергрыб		
Проверил	Быкова		

ГПИ Сантехпроект г. Москва

ТД 1976

Чаша питьевого фонтанчика напольного по ТУ-21-01-РСФСР-120-74.

Серия 4.900-8 | Выпуск IV | Лист 1-48

РАЗДЕЛ 2

УСТАНОВКА САНИТАРНЫХ ПРИБОРОВ

РАЗРЕЗ 1-1

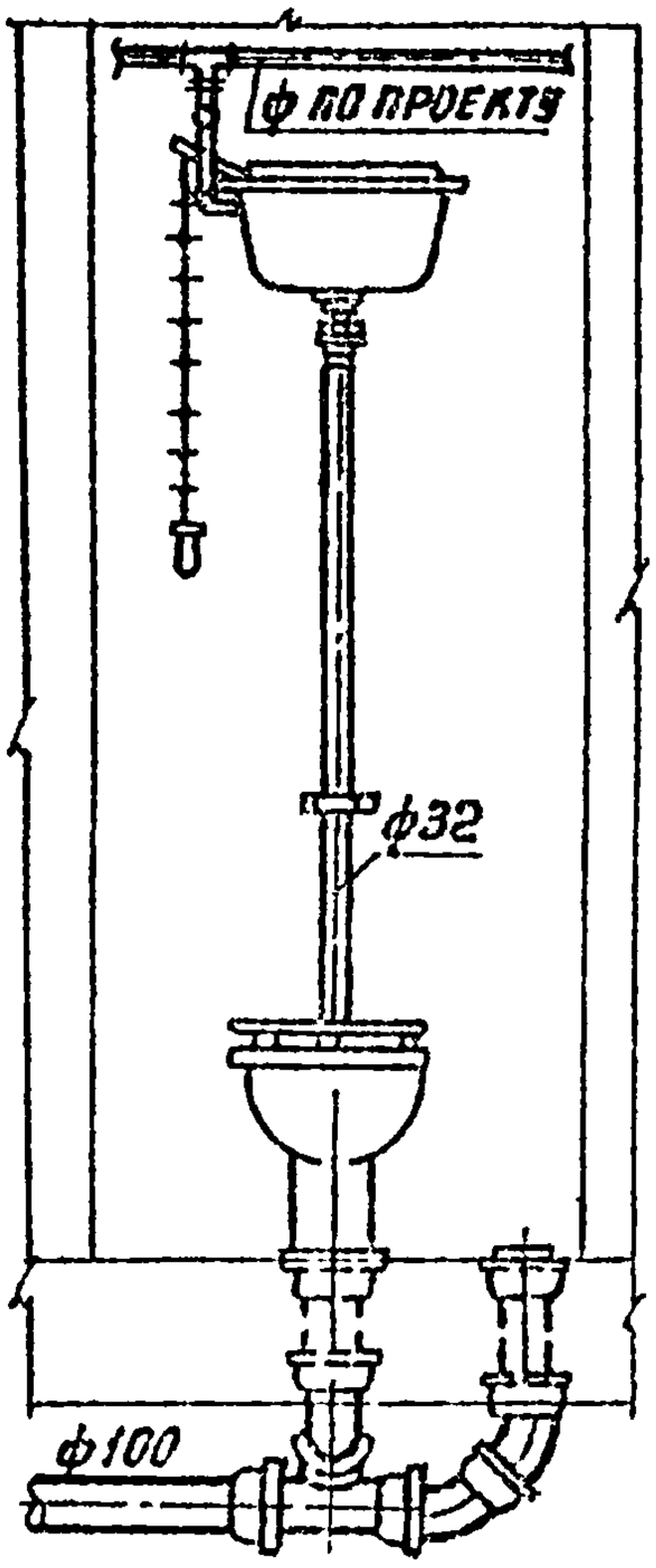

РАЗРЕЗ 2-2

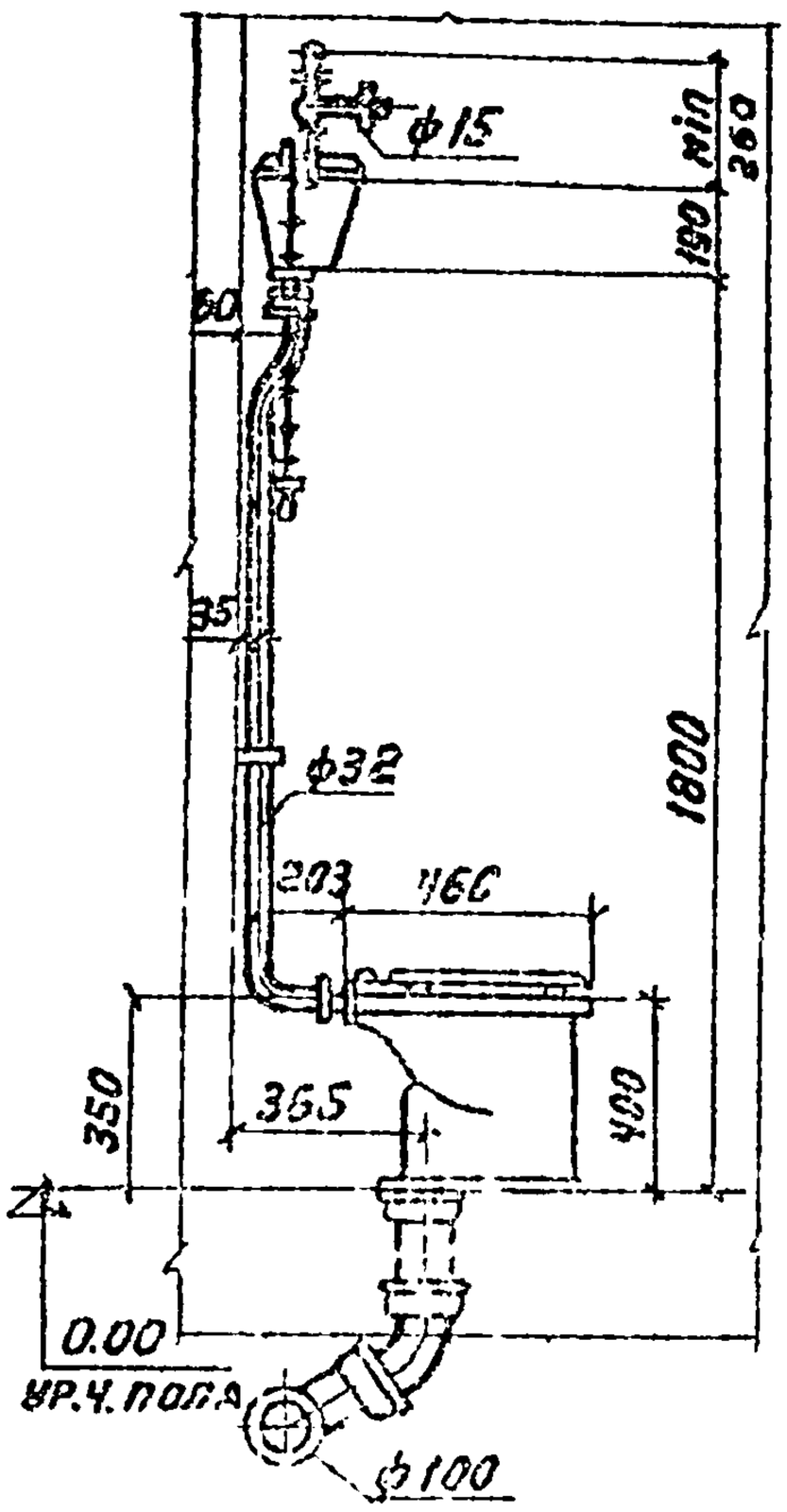

ПЛАН

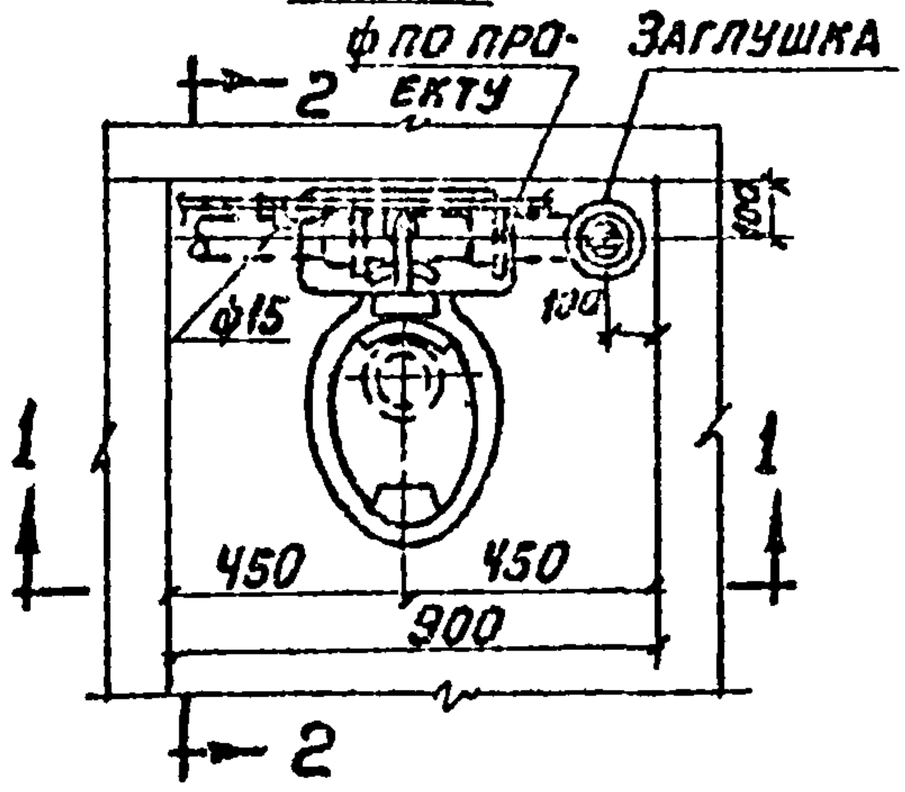

СПЕЦИФИКАЦИЯ

N п/п	НАИМЕНОВАНИЕ	ЕД ИЗМ.	КОЛИЧЕСТВО	N ГОСТА
1	УНИТАЗ ТАРЕЛЬЧАТЫЙ			N355
	С ПРЯМЫМ ВЫПУСКОМ	КОМП.	1	-69
2	БАЧОК СМЫВНОЙ ВЫСО-			7321-26
	КОРАСПОЛАГАЕМЫЙ	ШТ.	1	019-69
3	ТРУБА СМЫВНАЯ			3262-
	/СТАЛЬНАЯ ВОДОГАЗО-			-75
	ПРОВОДНАЯ/ ф32 мм	ШТ.	1	

НАЧ. ОТДЕЛА	ЖУРКОВ	
РУК. ГРУППЫ	ГАБЕРГРУБ	
ПРОВЕРИЛ	БЫКОВА	

ГПИ САНТЕХПРОЕКТ г. МОСКВА

ТД 1976

УСТАНОВКА УНИТАЗА С ПРЯМЫМ ВЫПУСКОМ И ВЫСОКОРАСПОЛАГАЕМЫМ СМЫВНЫМ БАЧКОМ.

СЕРИЯ 4.900-8

ВЫПУСК IV | ЛИСТ 2-1

Разрез 1-1

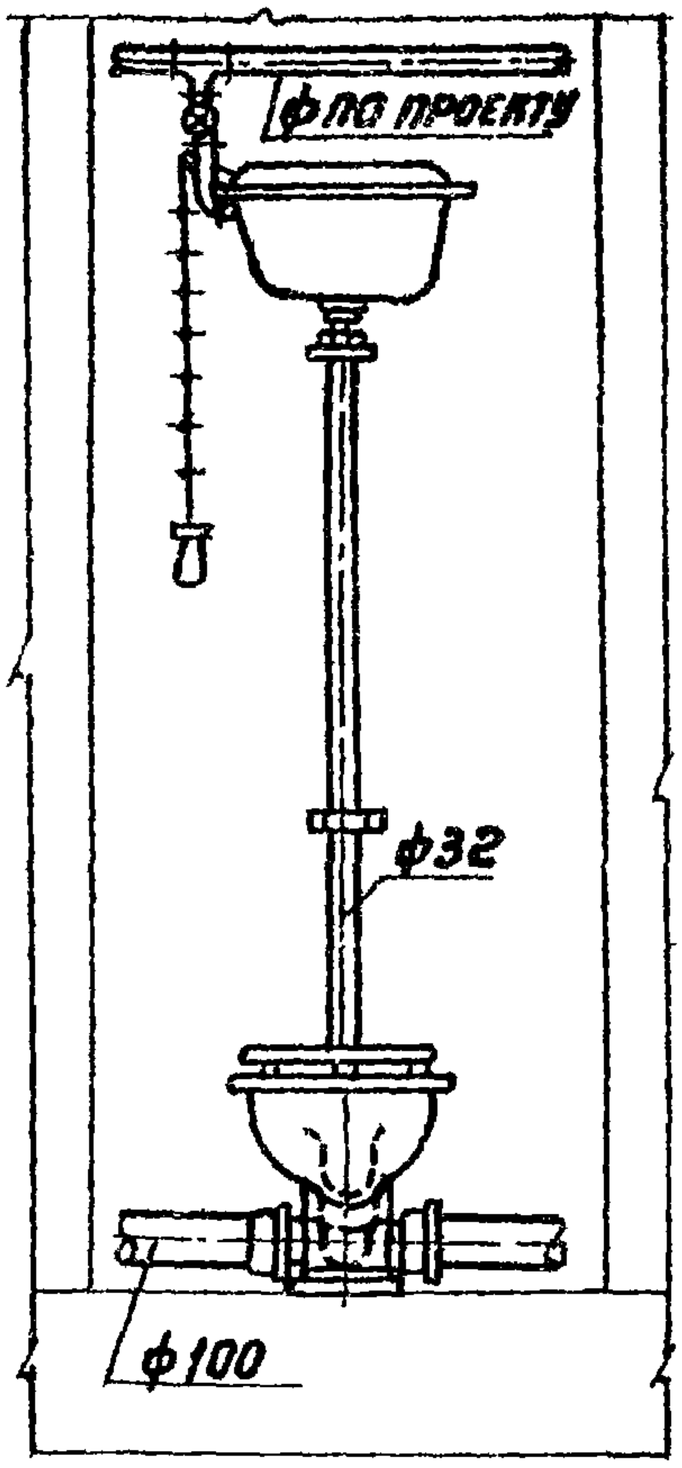

Разрез 2-2

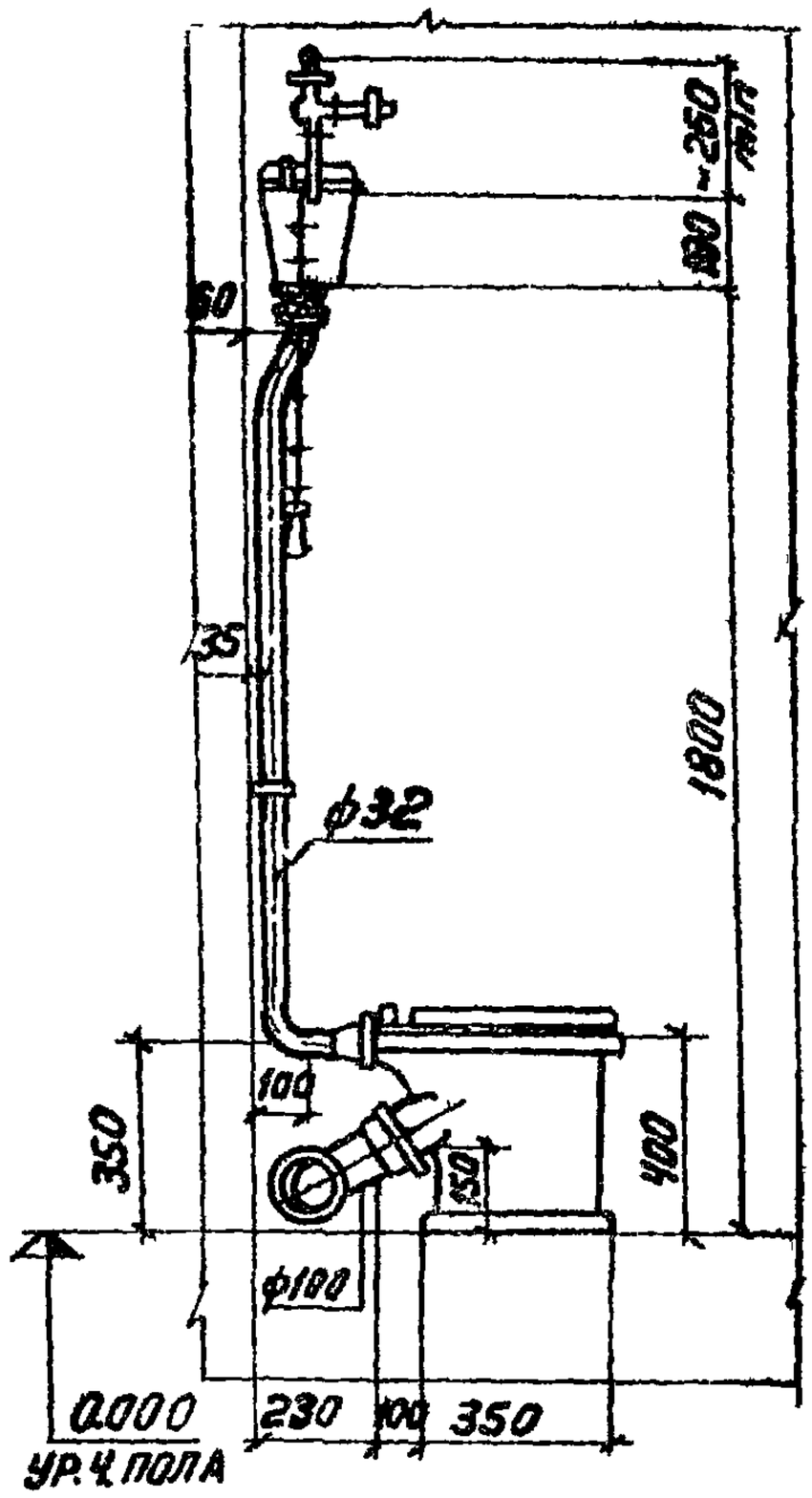

План

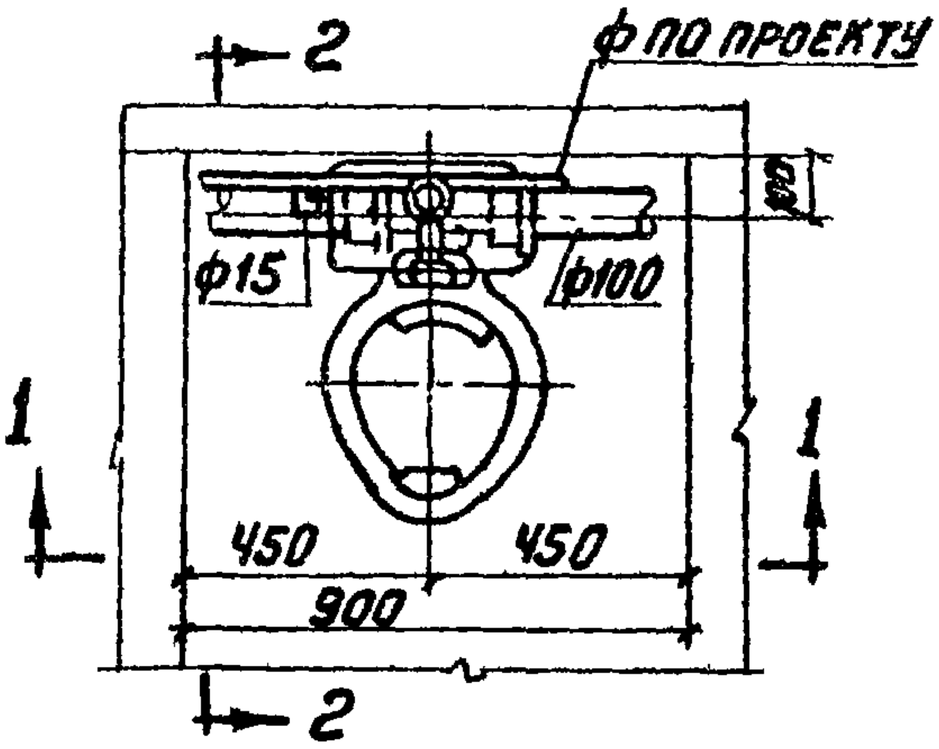

Спецификация

	Наименование	Ед. изм.	Количество	№ ГОСТа
1	Унитаз с косым			14355
	выпуском	комп.	1	-69
2	Бачок смывной			13214
	высокорасполагаемый	шт.	1	№9-69
3	Труба смывная			
	/стальная водогазопро			3262
	водная труба/			-75
	ф32 мм	шт	1	

ГПИ Сантехпроект г. Москва	ТД 1976	Установка унитаза с косым выпуском и высокорасполагаемым смывным бачком.	Серия 4.900-8 Выпуск № Лист 2-2

Нач. отдела Журков
Рук. группы Габергруб
Проверил Быкова

Разрез 1-1

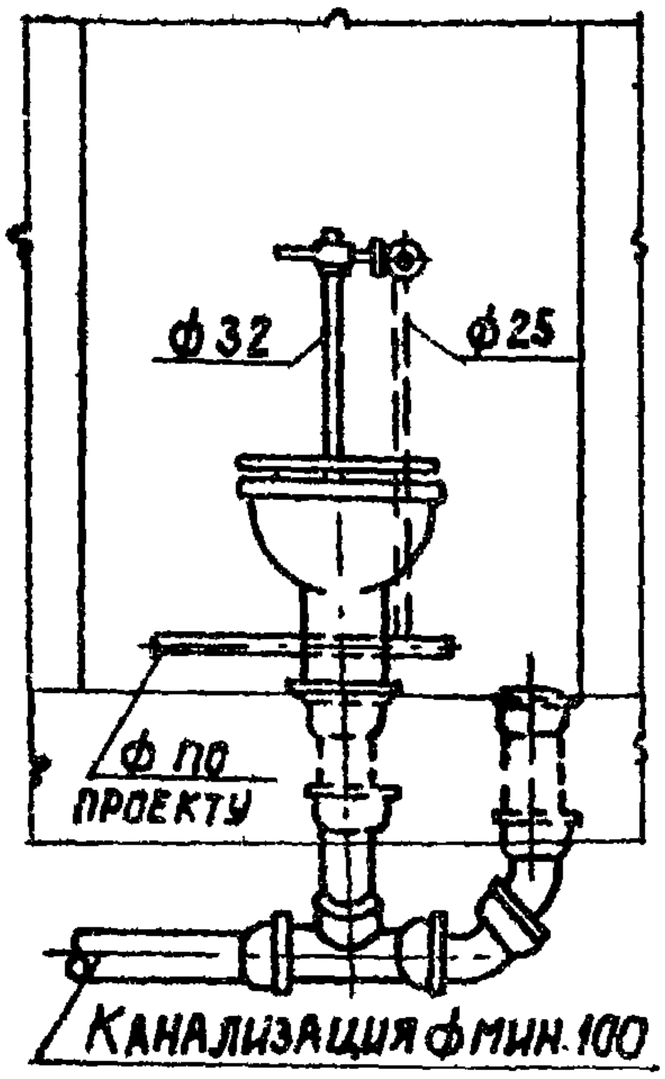

Разрез 2-2

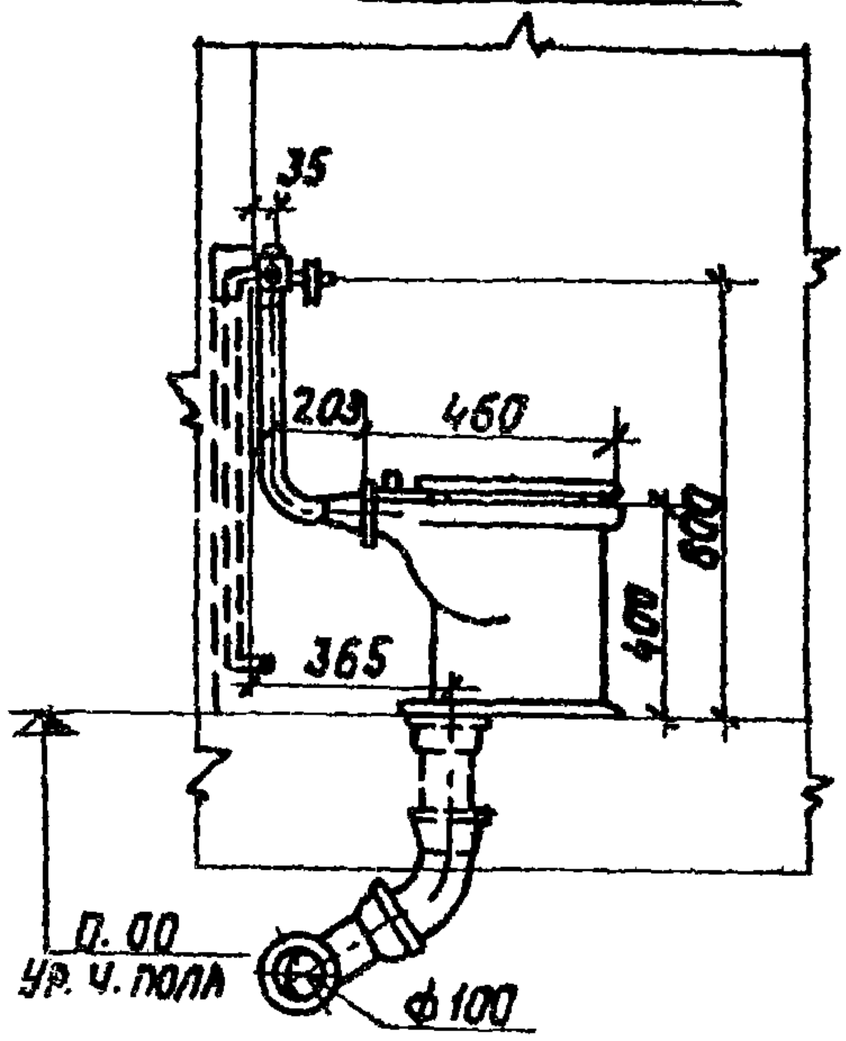

План

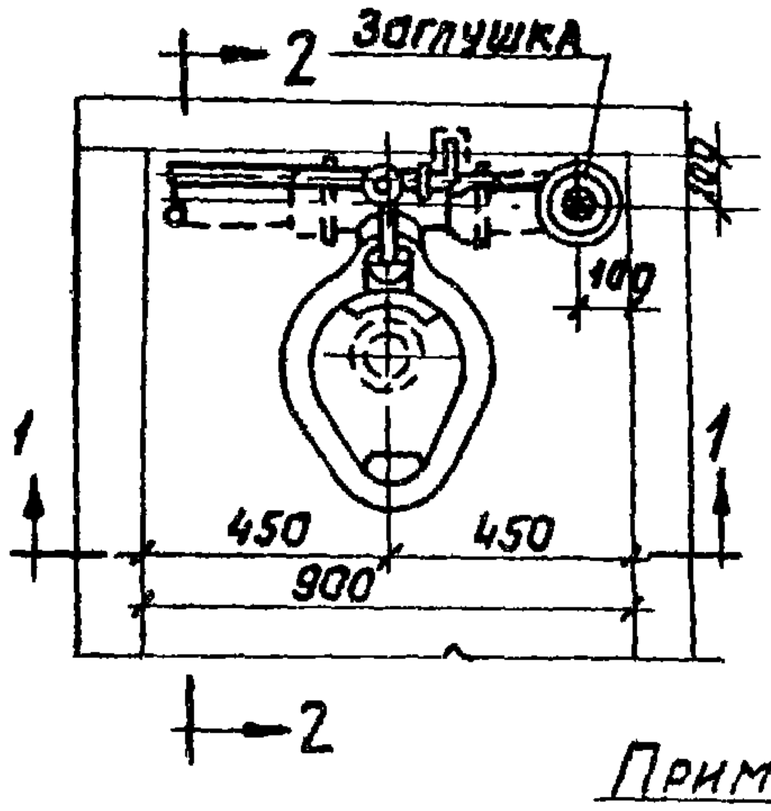

Спецификация

N п/п	Наименование	Ед изм	Кол-во	N госта
1	Унитаз тарельчатый с прямым выпуском	Комп.	1	14355-69
2	Кран смывной полуавтоматический марка КР-141	шт.	1	

Примечание:

Кран смывной полуавтоматический выпускается по спецзаказу Тульским механическим заводом „Красный Октябрь"

Нач. отдела	Журков		
Рук группы	Габергруб		
Проверил	Бымова		

ГПИ САНТЕХПРОЕКТ г. Москва

ТД 1976

Установка унитаза с прямым выпуском и смывным краном.

Серия Ч. 900-8

Выпуск IV

Лист 2-3

Разрез 1-1

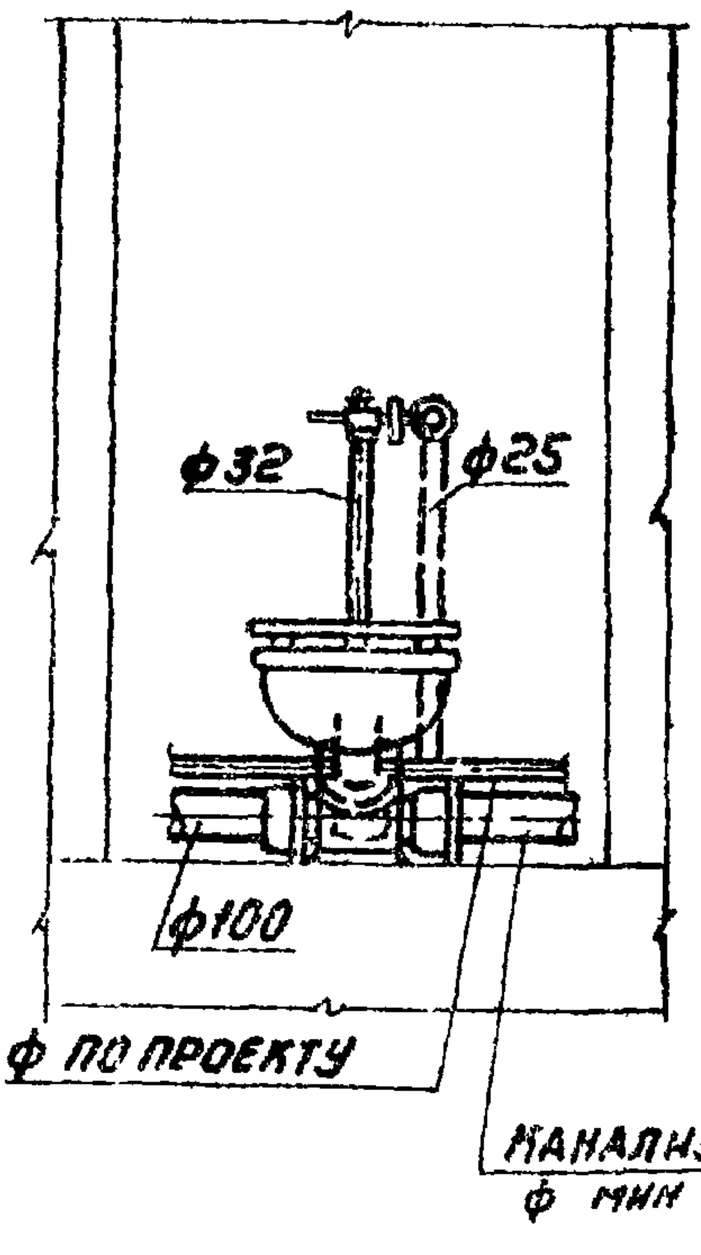

Разрез 2-2

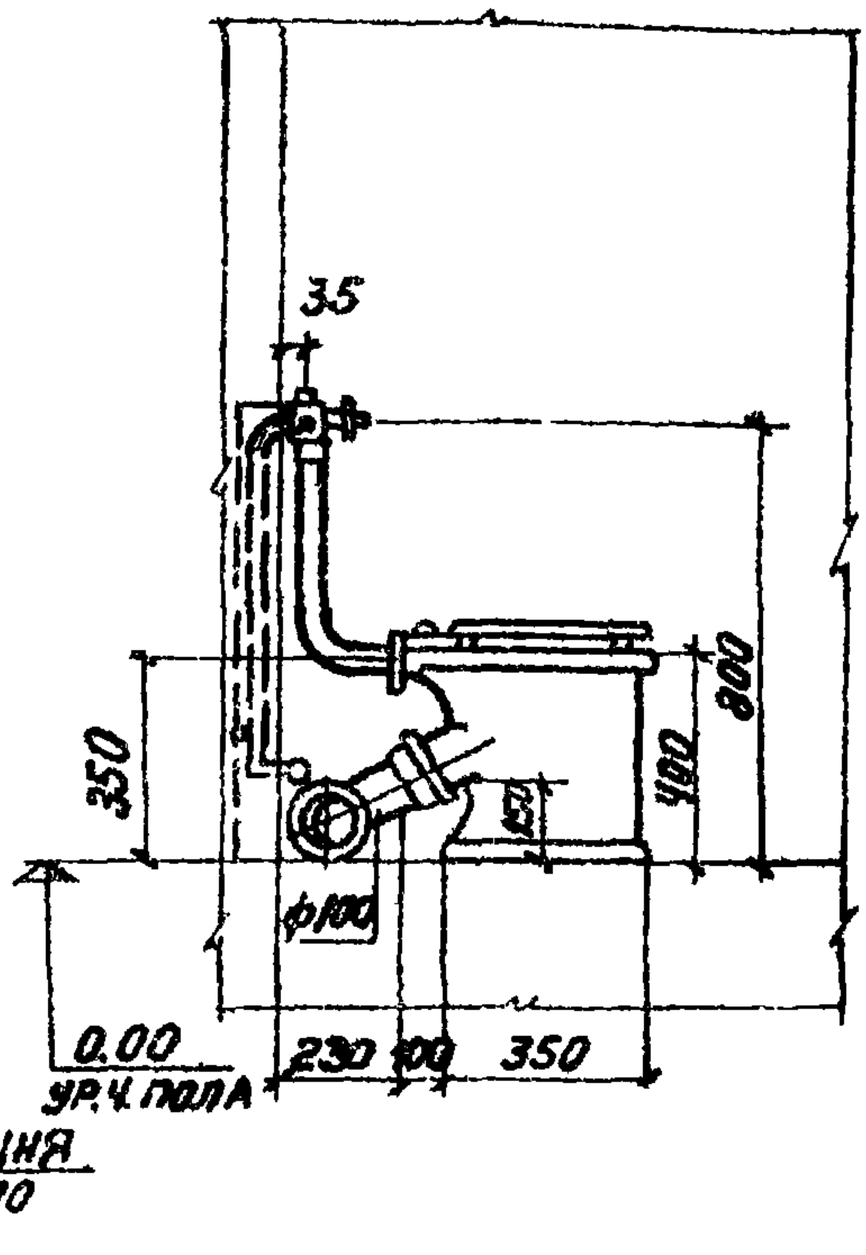

План

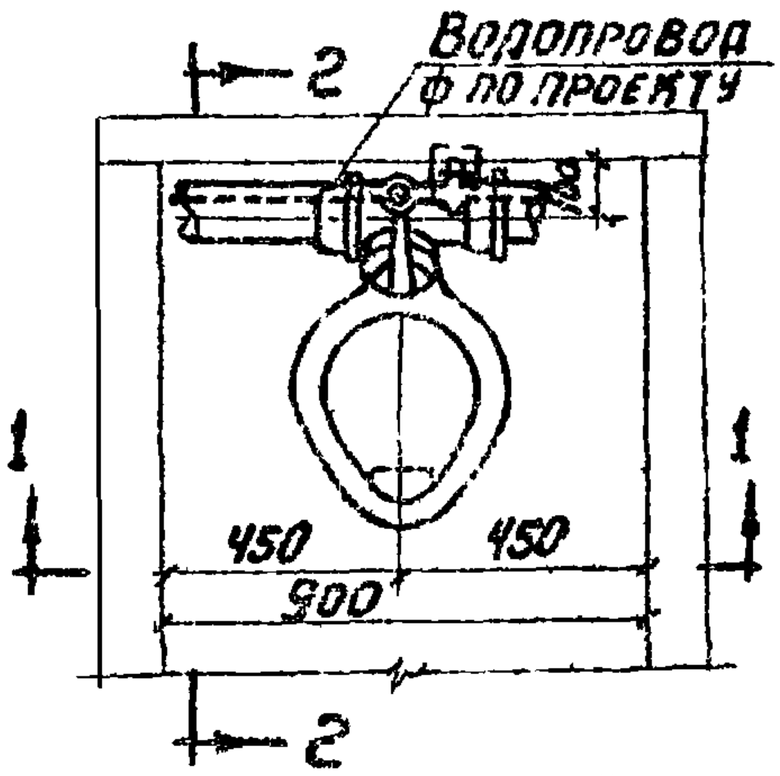

Спецификация

N п/п	Наименование	Ед изм.	Количество	N госта
1	Унитаз с косым напольным выпуском под углом 30°	ком.	1	14355-69
2	Кран смывной полуавтоматический марки КР141	шт.	1	

Примечание:

Кран смывной полуавтоматический выпускается по спецзаказу Тульским механическим заводом „Красный Октябрь".

ГПИ Сантехпроект г. Москва	Нач. отдела	Журков	
	Ру	Габергруб	
	Проверил	Быкова	

ТД 1976

Установка унитаза с косым выпуском и смывным краном.

Серия 4.900-8

Выпуск IV

Лист 2-4

Разрез 1-1

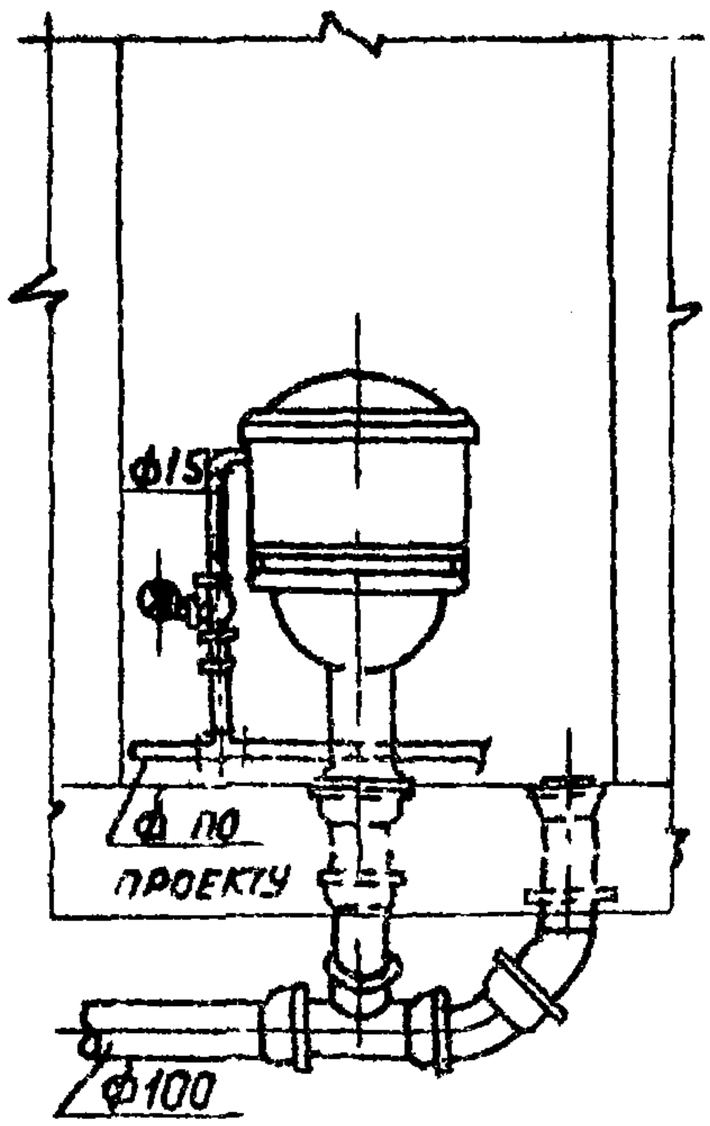

Разрез 2-2

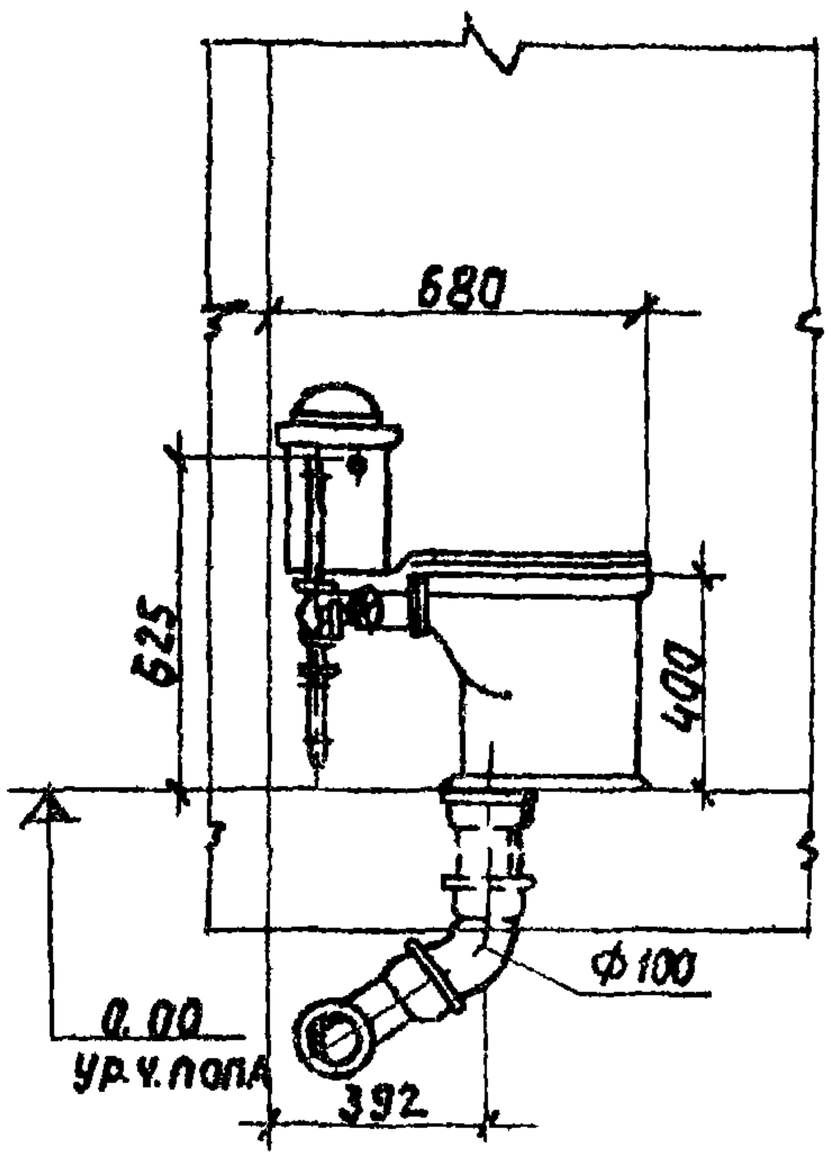

План

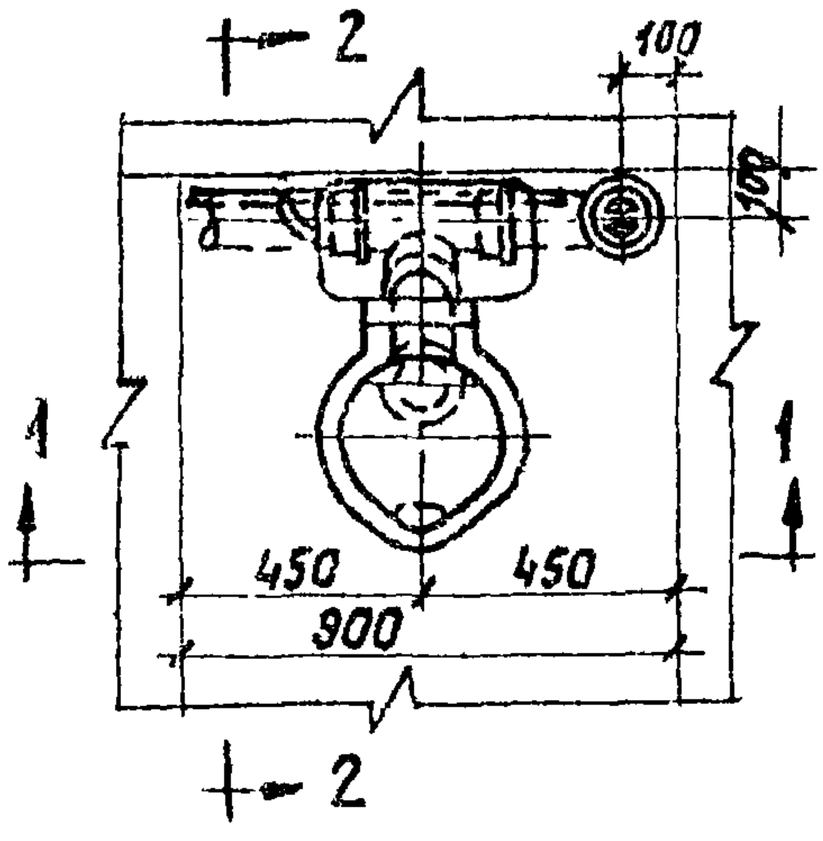

Спецификация

НН п/п	Наименование	Ед. изм	Кол во	№ ГОСТА
1	Унитаз „Компакт"			
	тарельчатый с отъем-	комп	1	9156-
	ной полочкой и			-68
	прямым выпуском			
2	смывной бачок	шт	1	ТУ21-28
				-10 71

Нач отдела	Журков		
Рук. группы	Гавергруб		
Проверил	Быкова		

ГПИ САНТЕХПРОЕКТ г. Москва

ТД 1976

Установка унитаза „Компакт" с прямым выпуском.

Серия 4900-8

Выпуск IV | Лист 2-5

Разрез 1-1

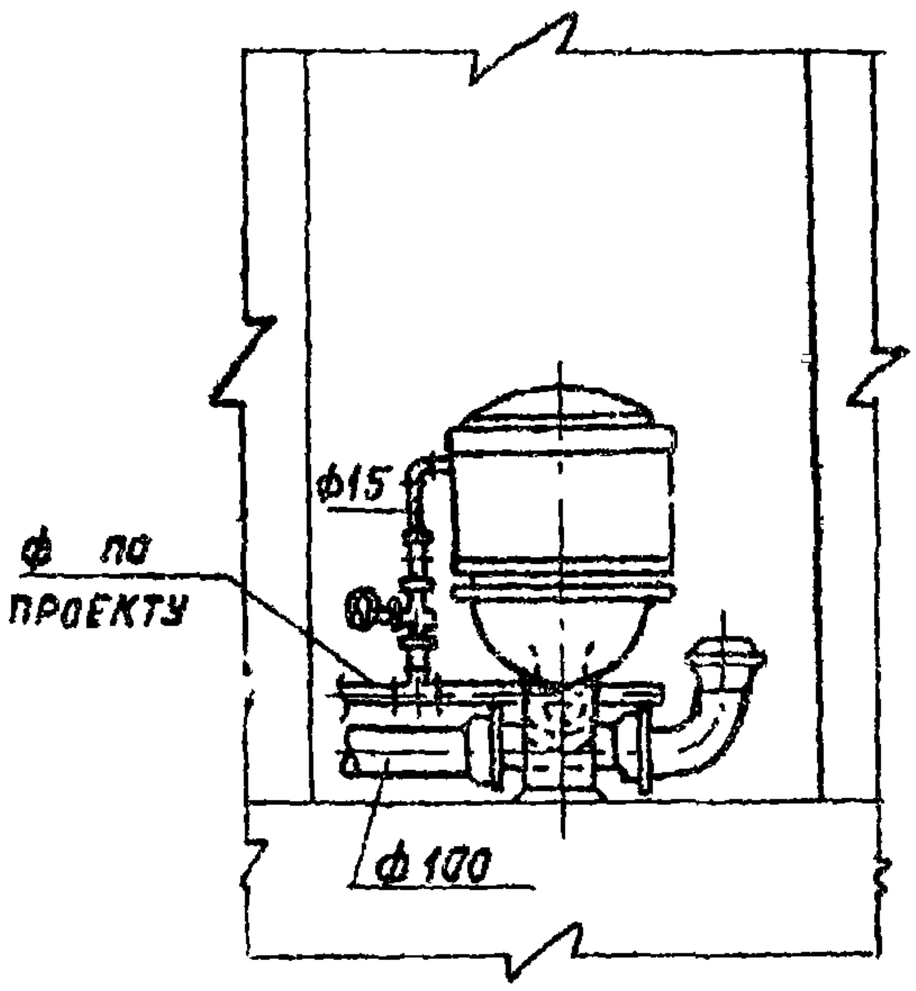

Разрез 2-2

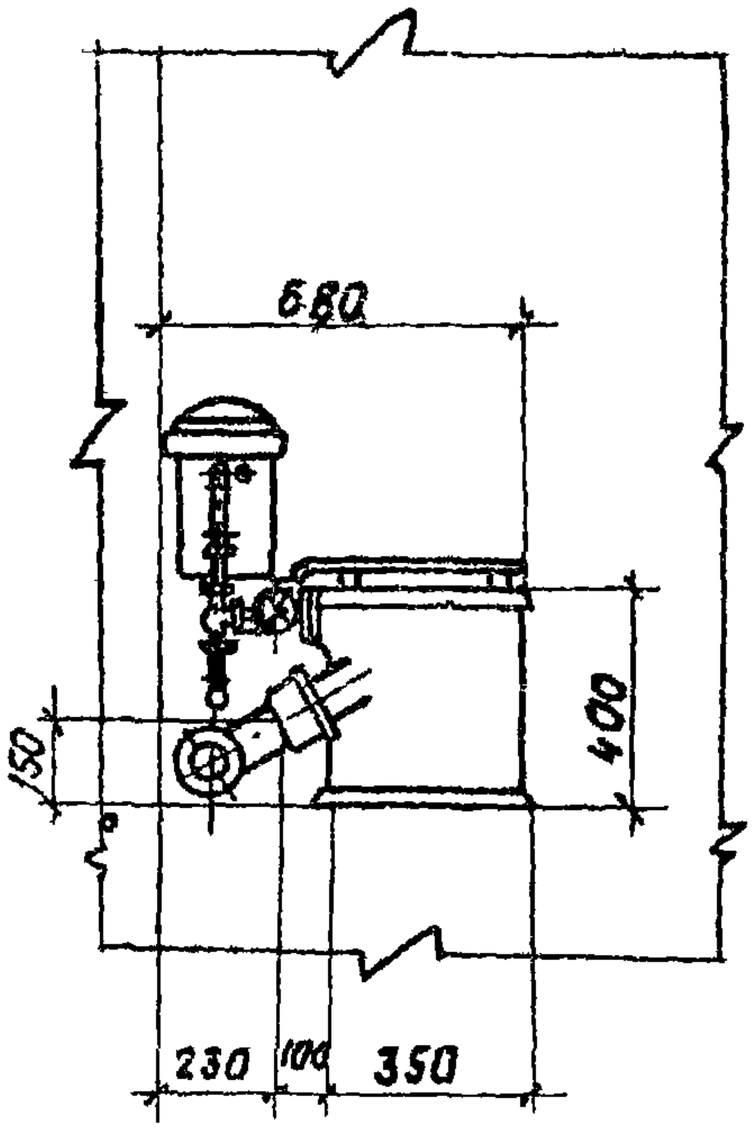

План

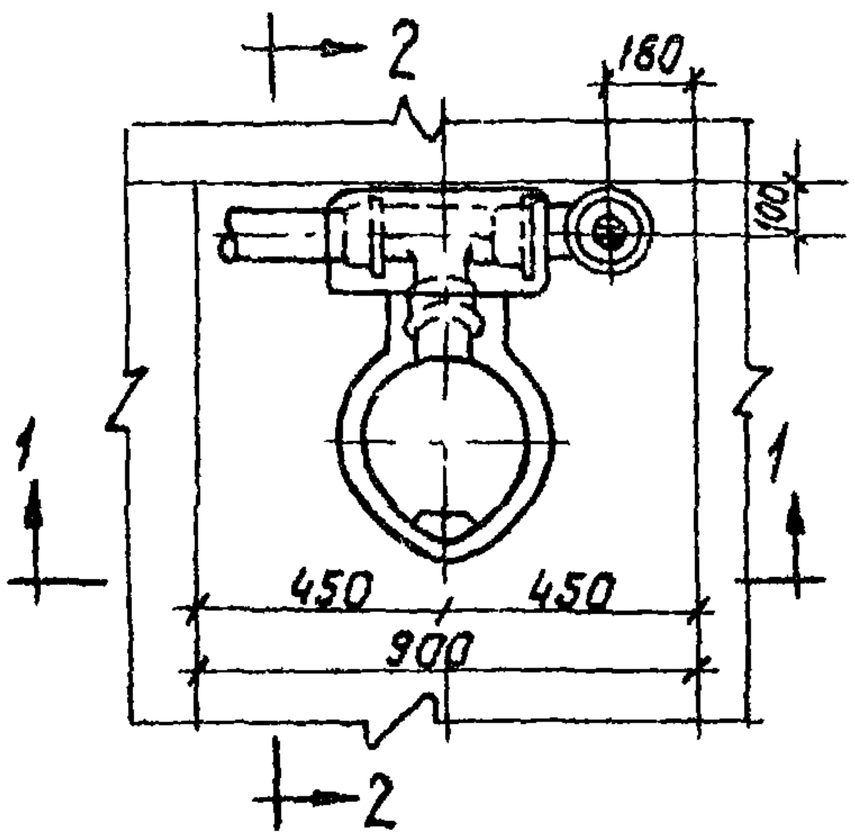

Спецификация

	Наименование	Ед. изм	Количество	N ГОСТа
	Унитаз „Компакт" тарельчатый с отъемной полочкой и косым выпуском под углом 30°	комп	1	9156-68
2	Смывной бачок	шт.	1	ТУ21-26-10-71

ГПИ Сантехпроект г. Москва

Нач. отдела	Журков	
Рук. группы	Габергруб	
Проверил	Климова	

ТД 1976

Установка унитаза „Компакт" с косым выпуском.

Серия 4.900-8
Выпуск IV
Лист 2-6

Разрез 1-1

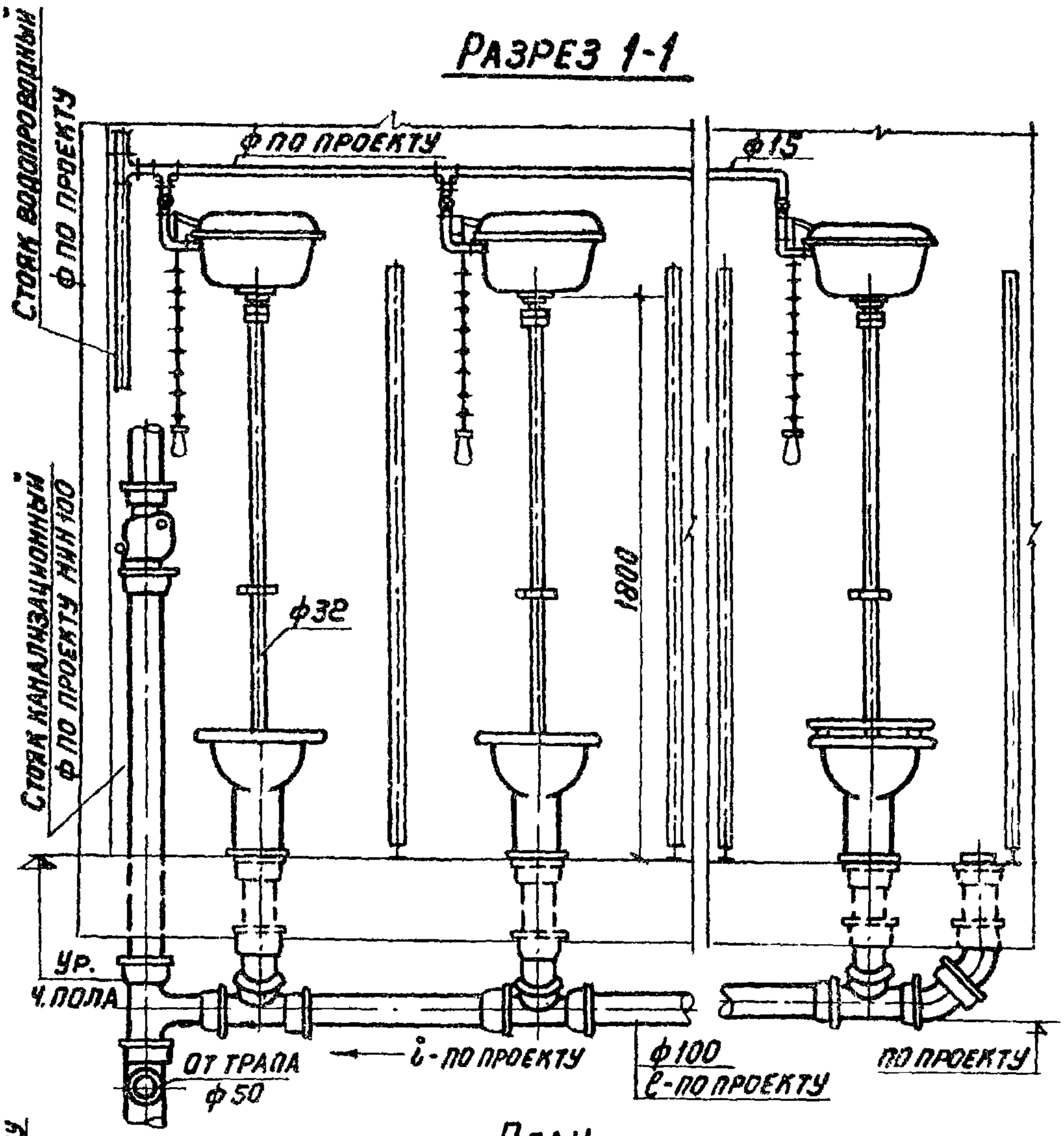

План

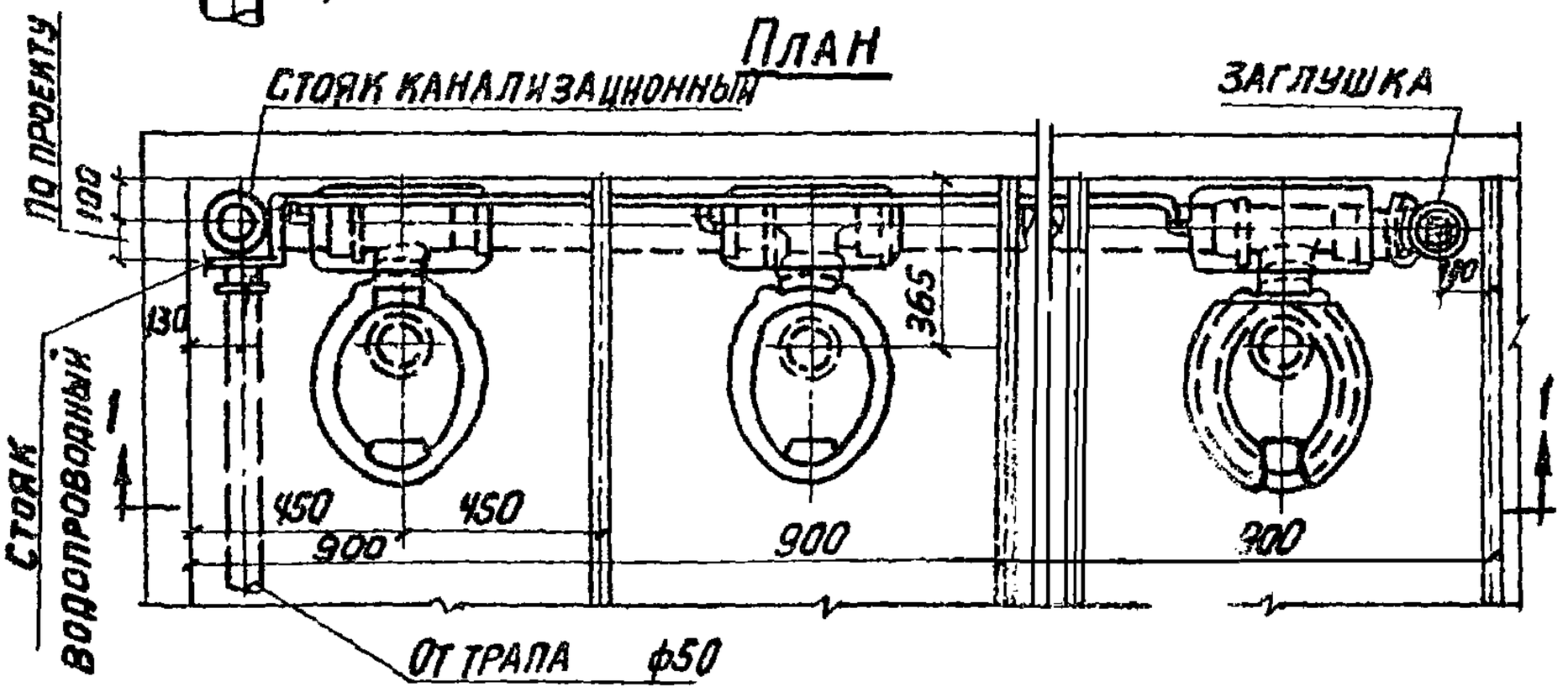

ГПИ Сантехпроект г. Москва	ТД 1976	Групповая установка унитазов с прямыми выпусками и высокорасполагаемыми смывными бачками	Серия 4.900-8 Выпуск IV Лист 2-7

Нач. отдела Журягов
Рук. группы Таберг руб
Проверил Быкова

РАЗРЕЗ 1-1

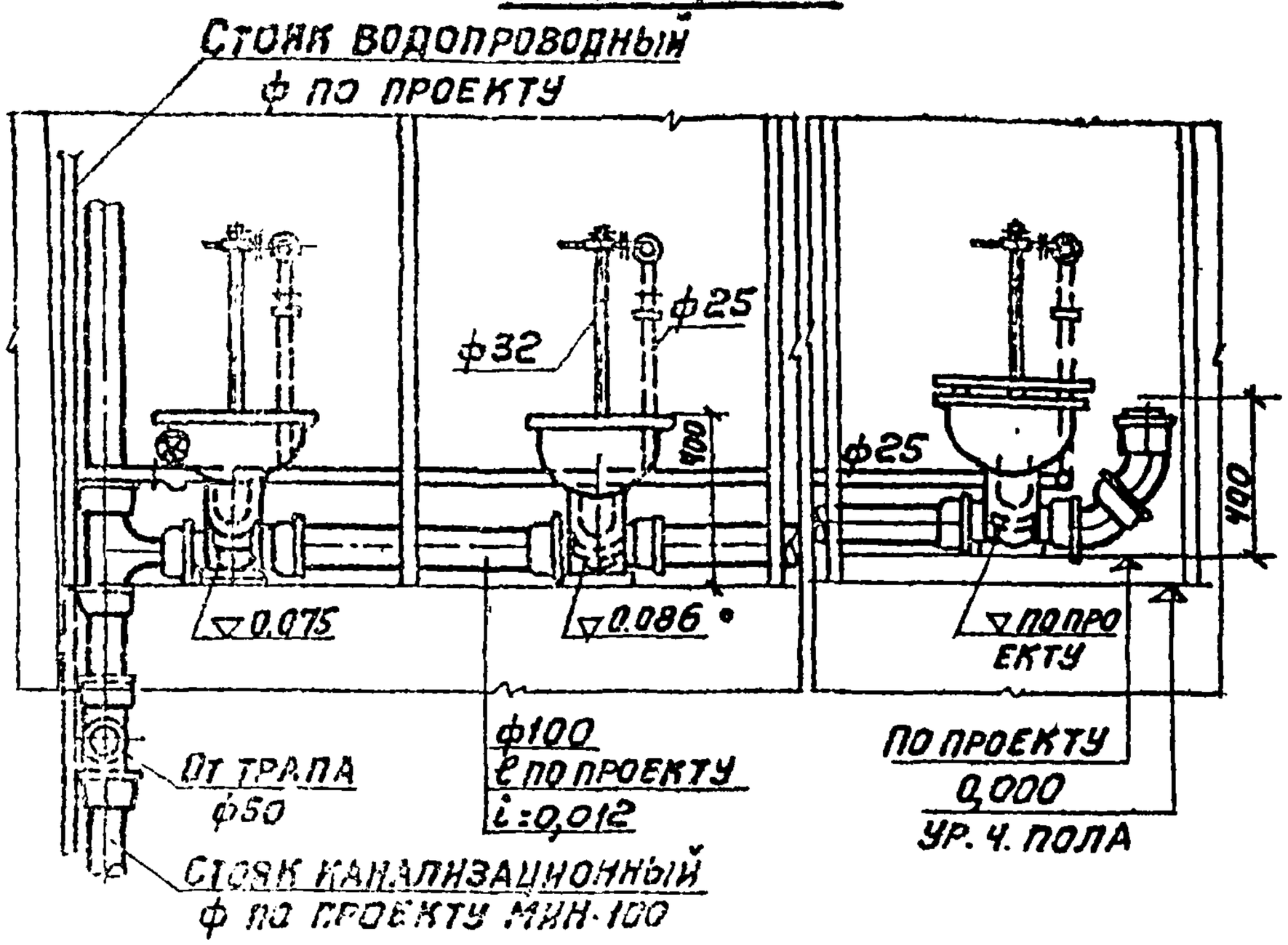

ПЛАН

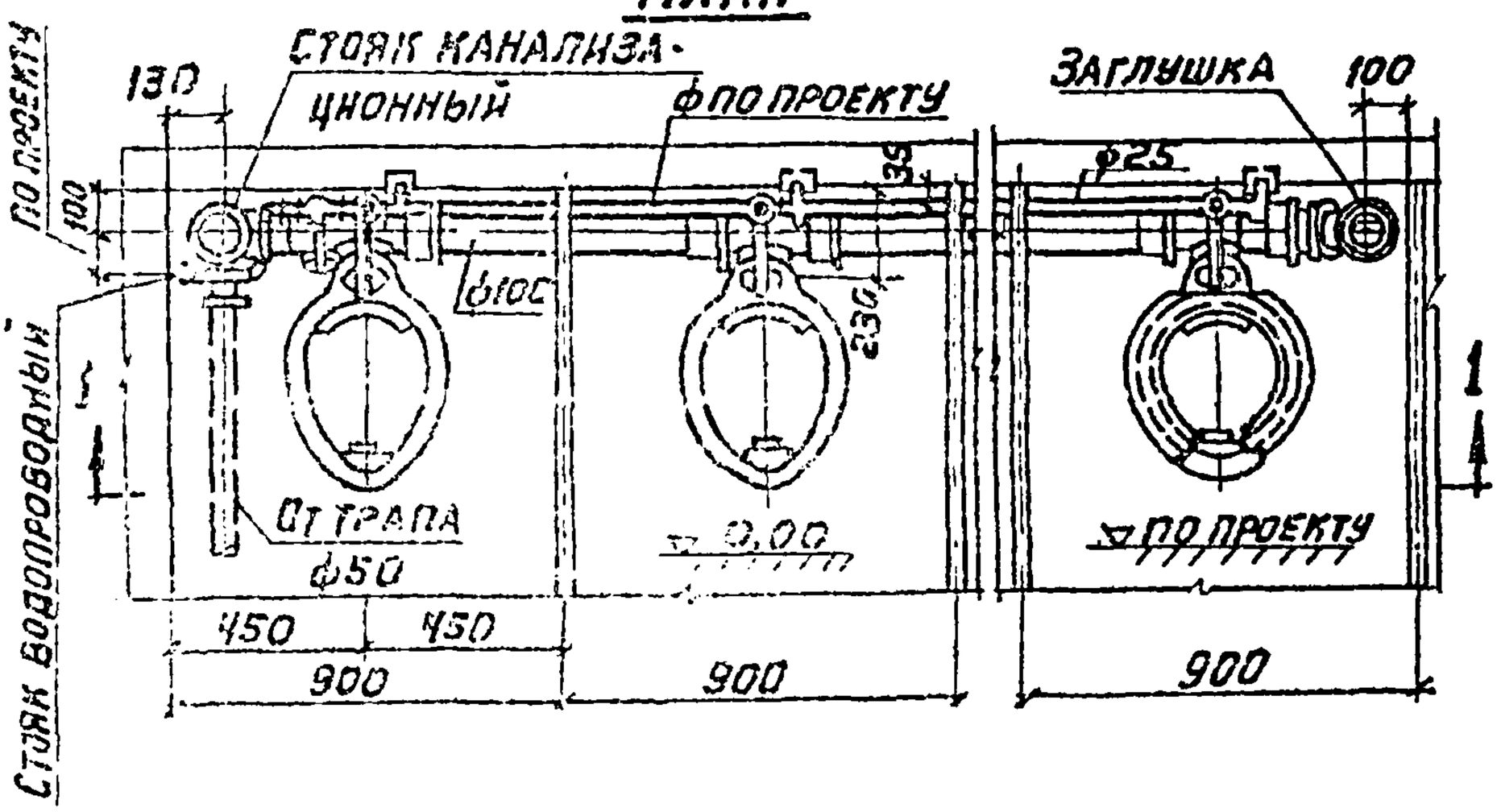

Нач. отдела	Журков		
Рук. группы	Гавергруб		
Проверил	Быкова		

ГПИ САНТЕХПРОЕКТ г. Москва

ТД 1976

Групповая установка унитазов с косыми выпусками и смывными кранами

Серия	
4.900-8	
Выпуск IV	Лист 2-8

РАЗРЕЗ 1-1

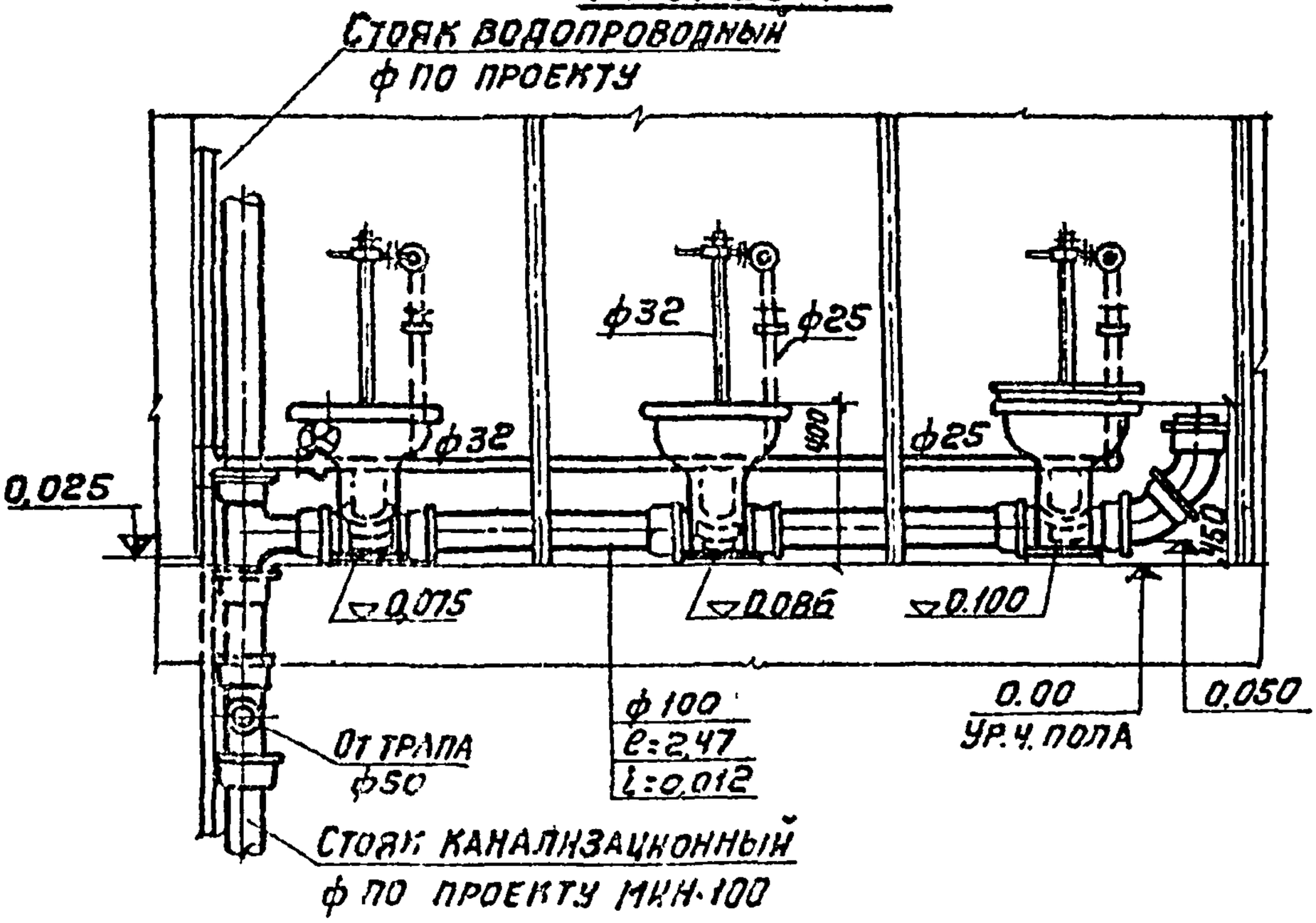

ПЛАН

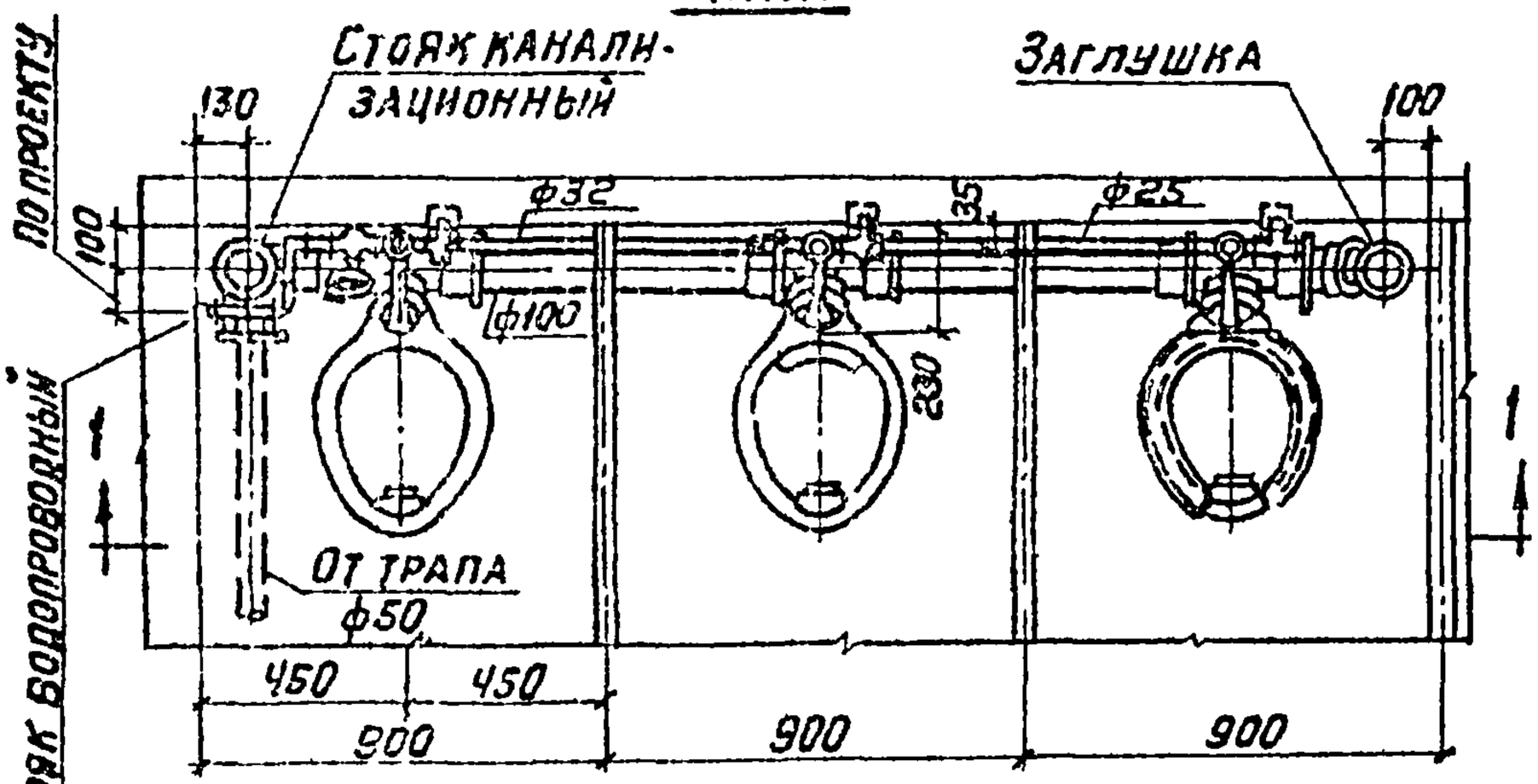

Нач.отдела	Журков		
Рук.группы	Габергруб		
Проверил	Быкова		

ГПИ САНТЕХПРОЕКТ г.Москва

ТД 1976	Установка трех унитазов с косыми выпусками и смывными кранами.	Серия 4.900-8	
		Выпуск IV	Лист 2-9

РАЗРЕЗ 1-1

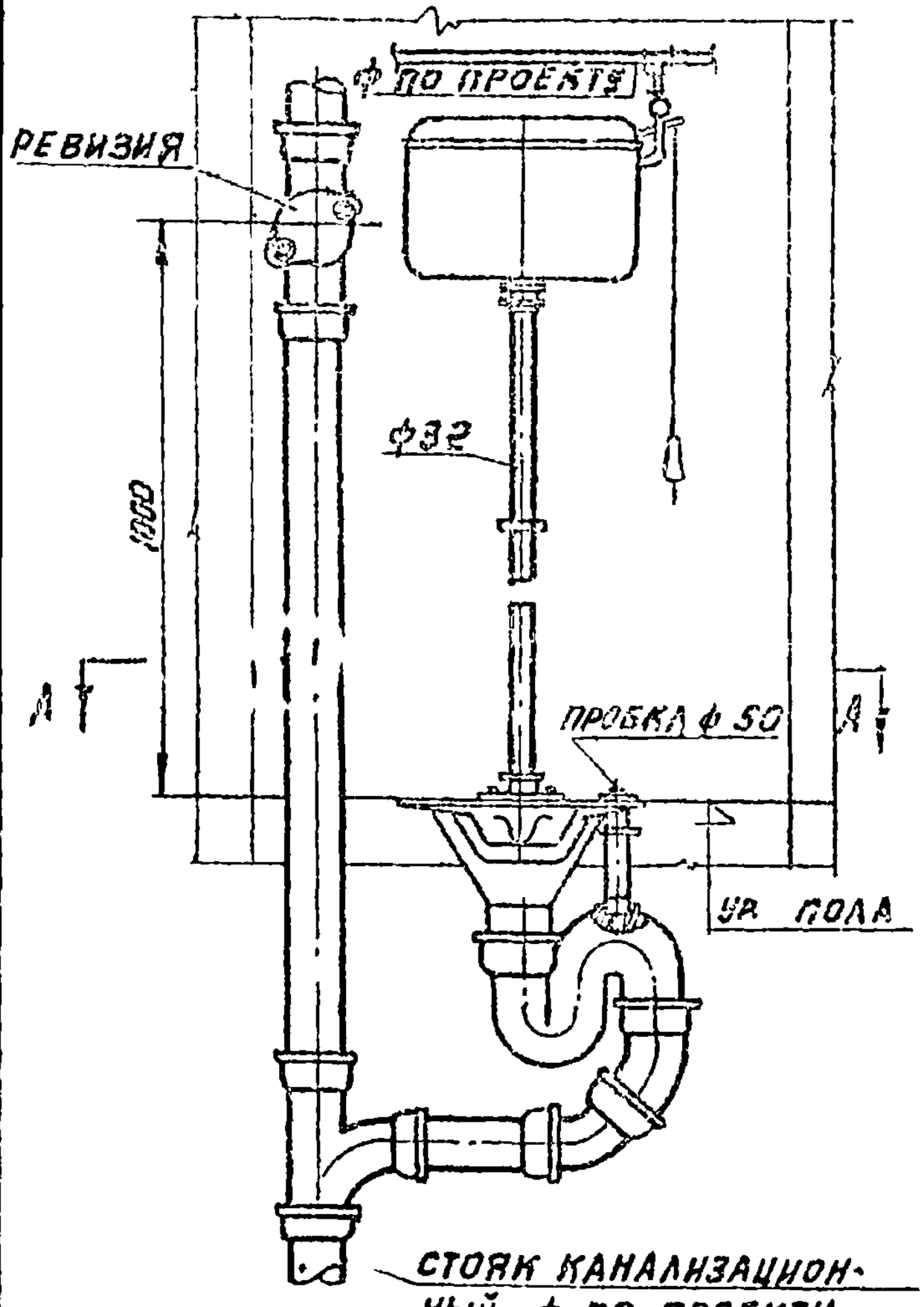

СТОЯК КАНАЛИЗАЦИОННЫЙ ф ПО ПРОЕКТУ

РАЗРЕЗ 2-2

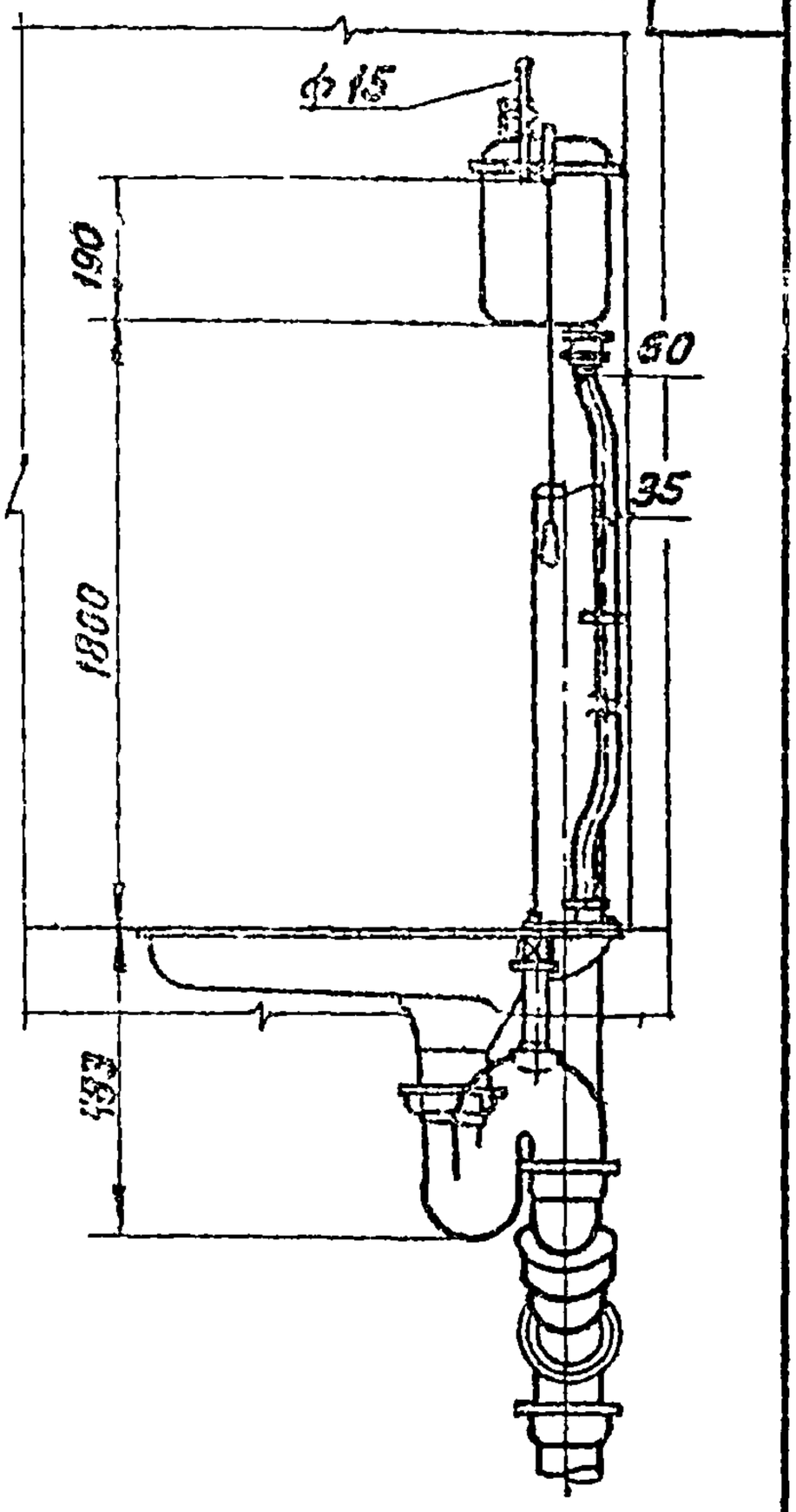

ПЛАН ПО А-А

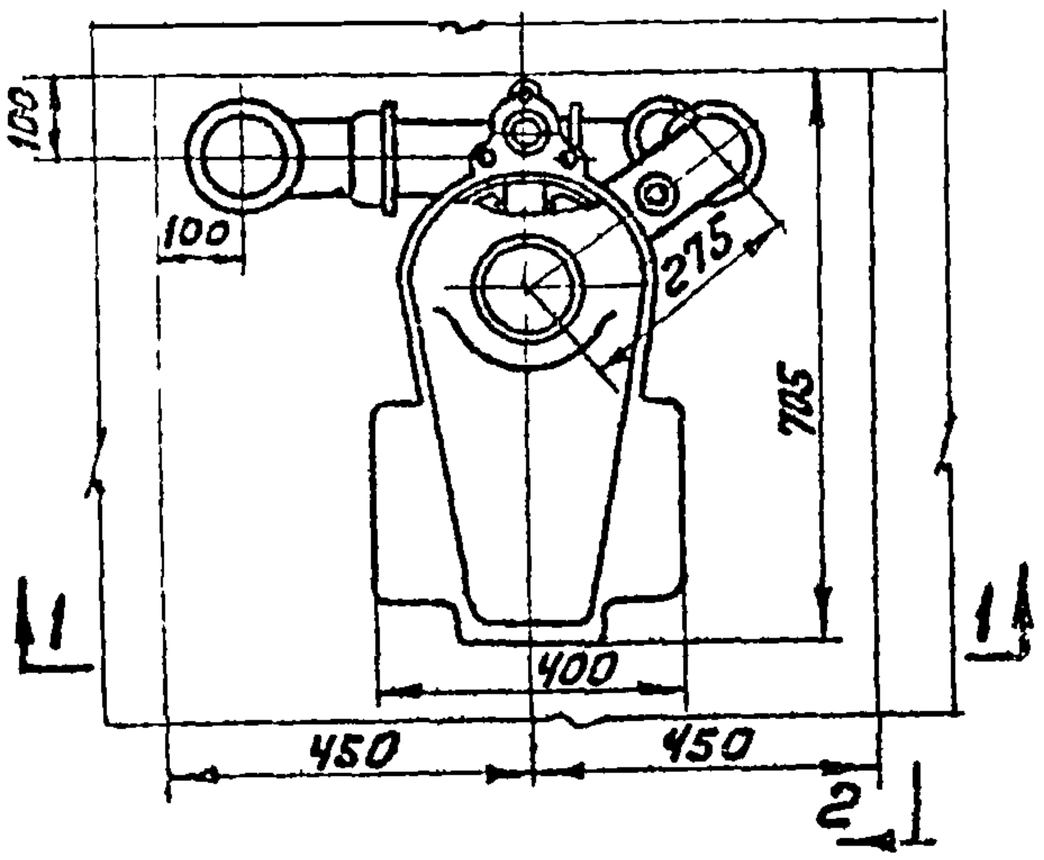

СПЕЦИФИКАЦИЯ

N пп	НАИМЕНОВАНИЕ	ЕД ИЗ	К-ВО	N ГОСТа
1	ЧАША ЧУГУННАЯ КЛОЗЕТНАЯ	КОМ.	1	3550-73
2	СИФОН ЧУГУННЫЙ ПРЯМОЙ, ф100.	ШТ.	1	—"—
3	БАЧОК СМЫВНОЙ ВЫСОКОРАСПОЛАГАЕМЫЙ	—"—	1	ТУ-21-26 -019-69
4	ТРУБА СМЫВНАЯ (СТАЛЬНАЯ ВОДОГАЗОПРОВОДНАЯ ТРУБА ф32)	—"—	1	3262-75

ГПИ САНТЕХПРОЕКТ Москва

НАЧ. ОТДЕЛА	ЖУРКОВ	
РУК. ГРУППЫ	ГАБЕРГРУБ	
ПРОВЕРИЛ	БЫКОВА	

ТД 1976

УСТАНОВКА ЧАШИ ЧУГУННОЙ КЛОЗЕТНОЙ С ВЫСОКОРАСПОЛАГАЕМЫМ СМЫВНЫМ БАЧКОМ.

СЕРИЯ 4.900-8

ВЫПУСК IV | ЛИСТ 2-10

Разрез 1-1

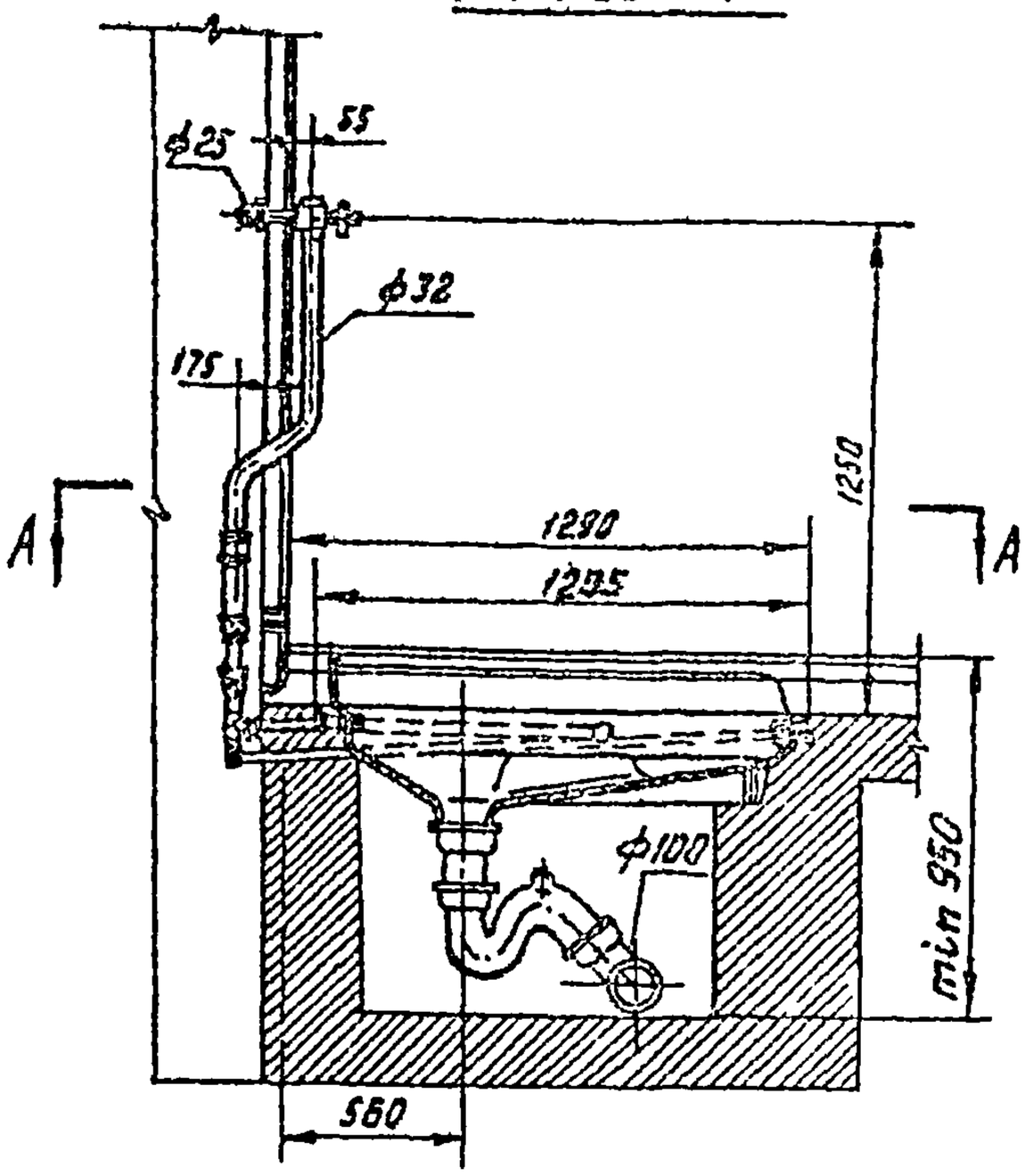

Разрез 2-2

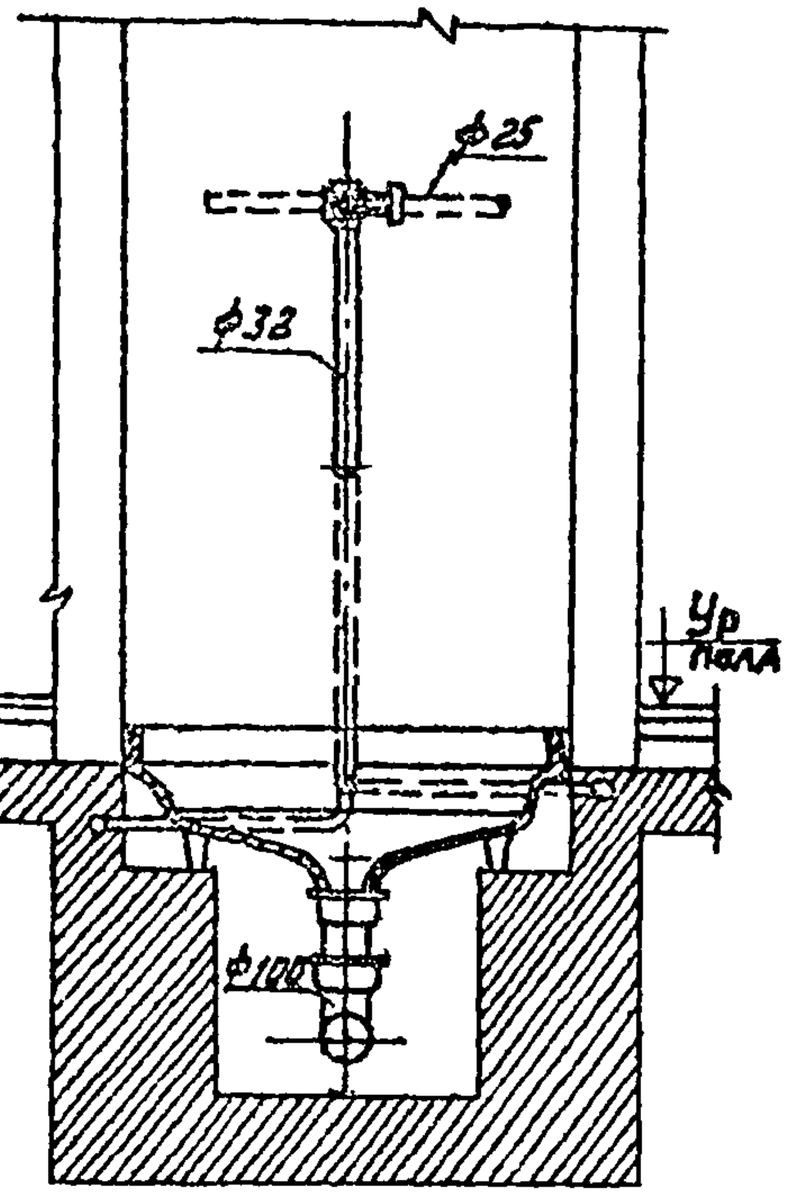

План по А-А

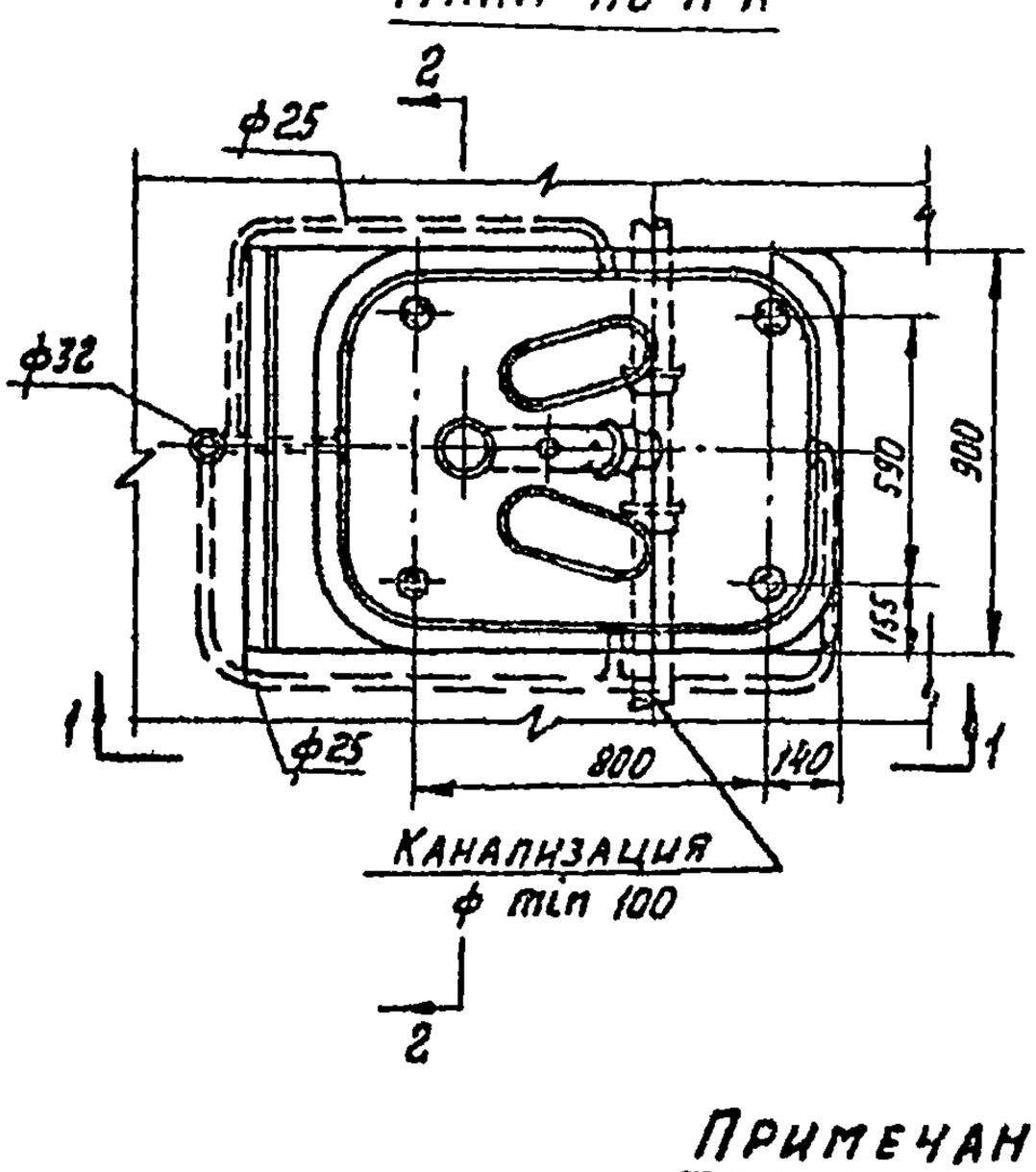

Спецификация

N п/п	Наименование	Ед. из.	Кол-во	N гостa.
1	Чаша чугунная эмалированная крупногабаритная 4Н-6Б	ком.	1	ТУ-21-26-1-102-75
2	Кран смывной полуавтоматический, марка КР-14С	шт.	1	
3	Сифон чугунный	шт.	1	

Примечание:

Кран смывной полуавтоматический выпускается по спецзаказу. Тульским механическим заводом „Красный октябрь".

Нач. отдела	Журков		
Рук. группы	Габергруб.		
Проверил	Быкова		

ГПИ САНТЕХПРОЕКТ г. Москва

ТД 1976

Установка чаши чугунной эмалированной напольной крупногабаритной.

Серия 4.900-8

Выпуск IV

Лист 2-11

Разрез 1-1

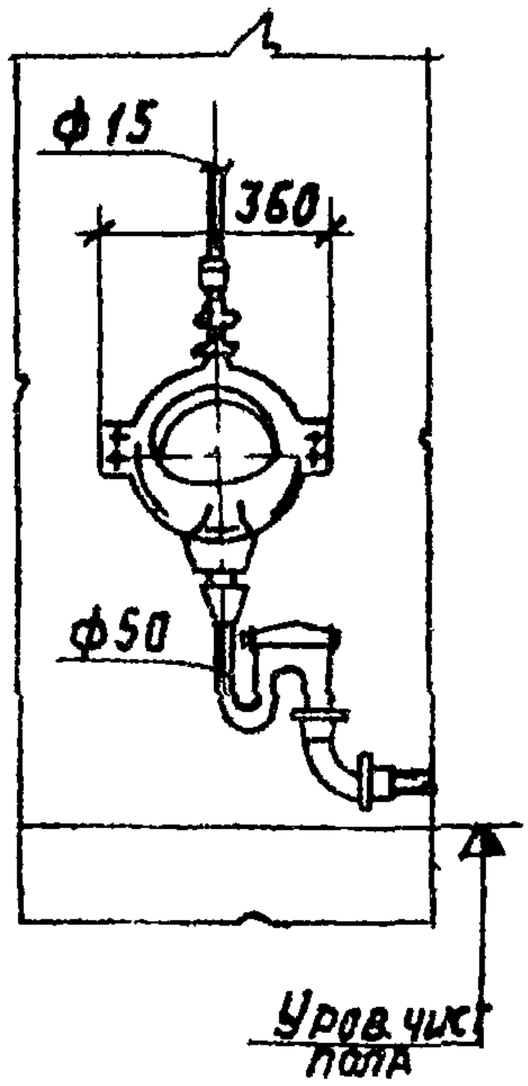

Разрез 2-2

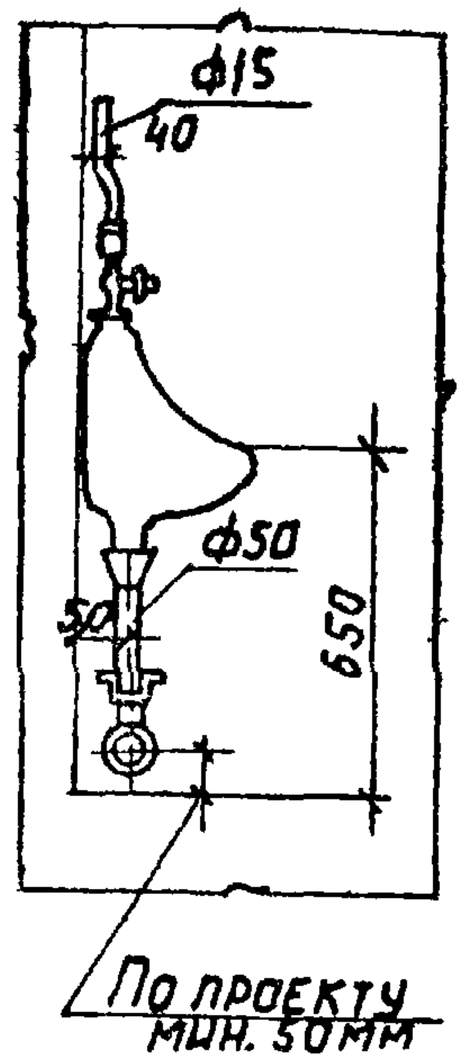

План

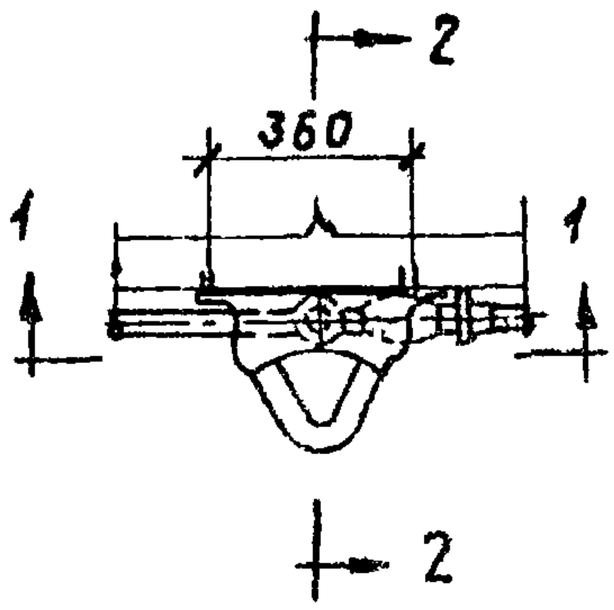

Спецификация

N п/п	Наименование	Ед. изм.	Кол-во	N госта
1	Писсуар без цельноотлитого керамического сифона	комп	1	755-72
2	Кран писсуарный, ф15 мм	шт.	1	ТУ21-01-395-70
3	Сифон-ревизия двухоборотный чугунный ф50 мм	шт.	1	6924-73

Нач. отдела	Журков	
Рук. группы	Габертруб	
Проверил	Быкова	

ГПИ САНТЕХПРОЕКТ г. Москва

ТД 1976

Установка писсуара с сифоном-ревизией.

Серия 4900-8

Выпуск IV

Лист 2-12

Разрез 1-1

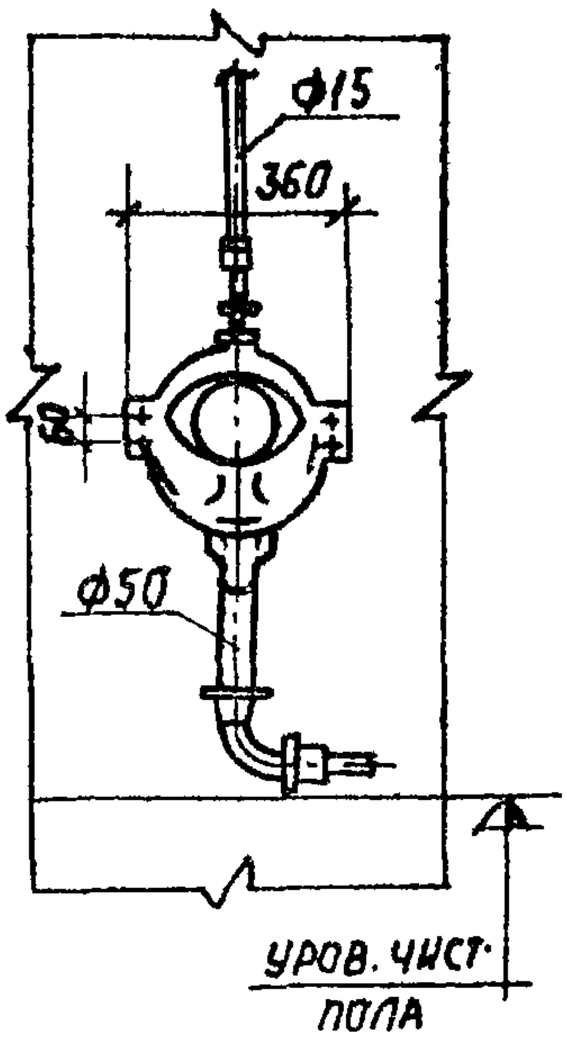

Разрез 2-2

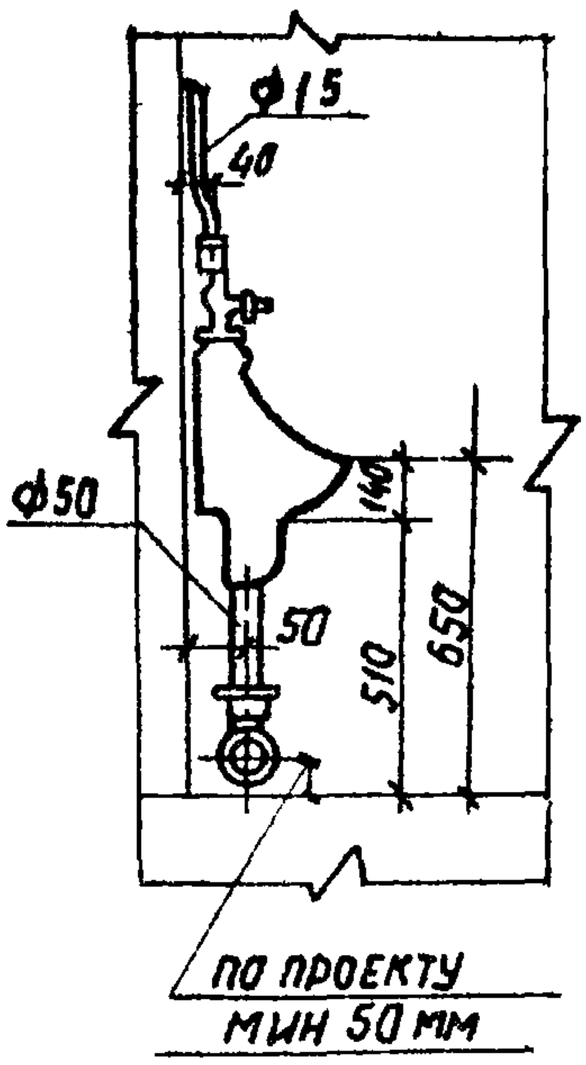

План

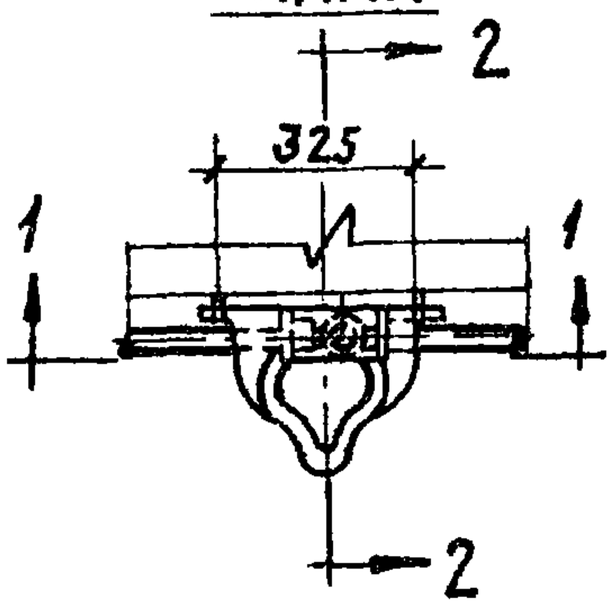

Спецификация

N п/п	Наименование	Ед. изм.	Количество	N ГОСТА
1.	Писсуар с цельноотлитым керамическим сифоном	комп.	1	755-72
2	Кран писсуарный ф 15мм	шт.	1	ТУ 21-01-395-70

Нач. отдела	Журков		
Рук. группы	Габергруб		
Проверил	Бымова		

ГПИ САНТЕХПРОЕКТ г. Москва

ТД 1976

Установка писсуара с цельноотлитым сифоном

Серия 4.900-8

Выпуск IV

Лист 2-13

Разрез 1-1

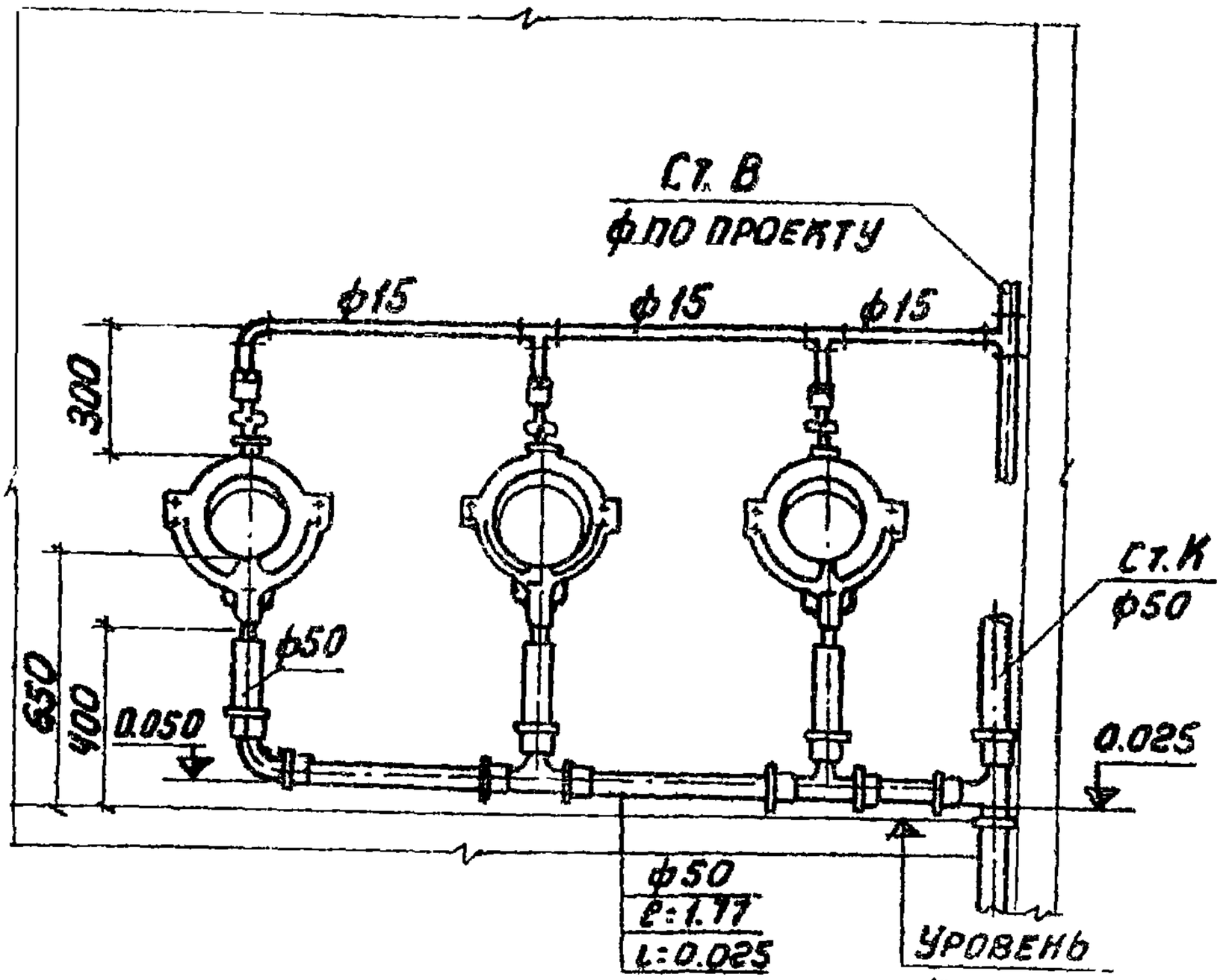

План

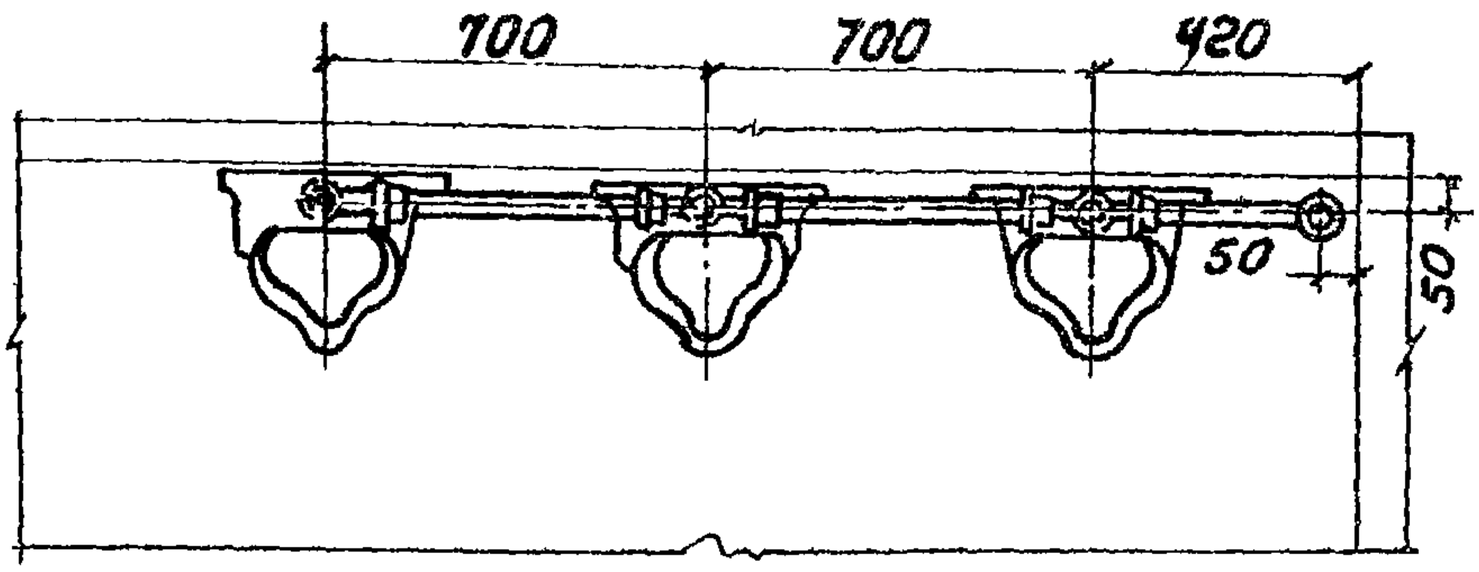

ГПИ Сантехпроект г. Москва			
Нач. отдела	Журков		
Рук. группы	Габергрыб		
Провери л	Быкова		
ТД 1976	Установка трех писсуаров с цельноотлитыми сифонами.	Серия 4.900-8	
		Выпуск IV	Лист 2-14

Разрез 1-1

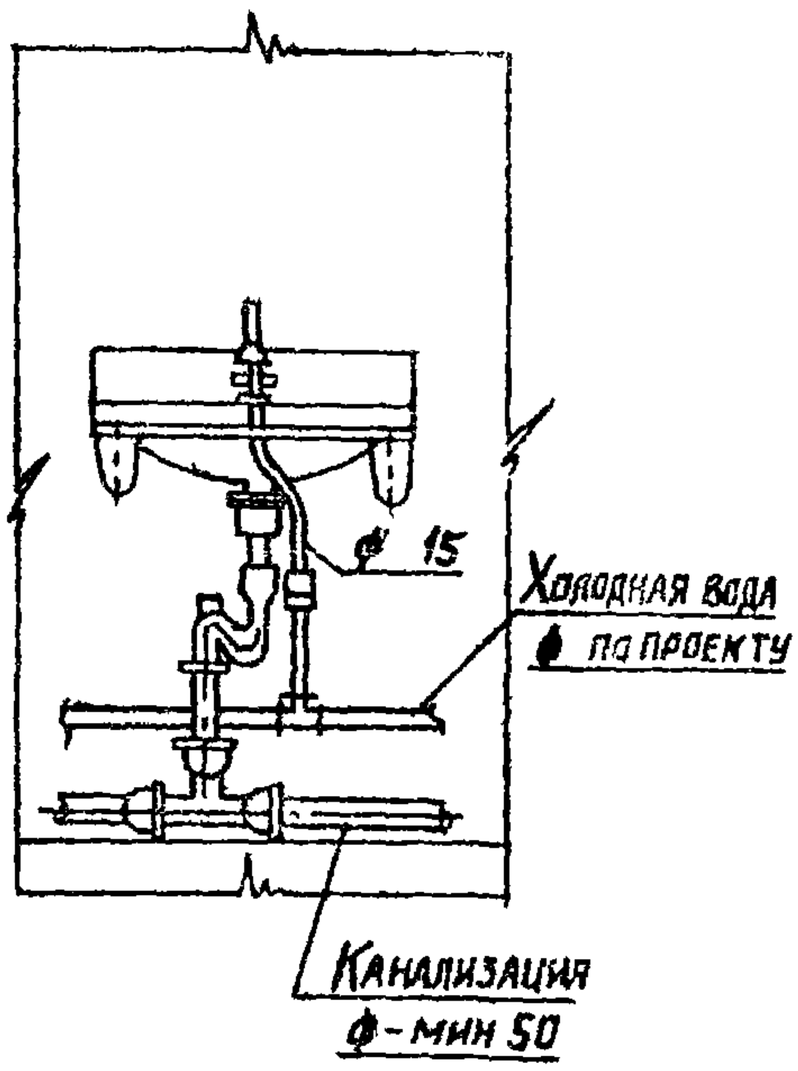

Разрез 2-2

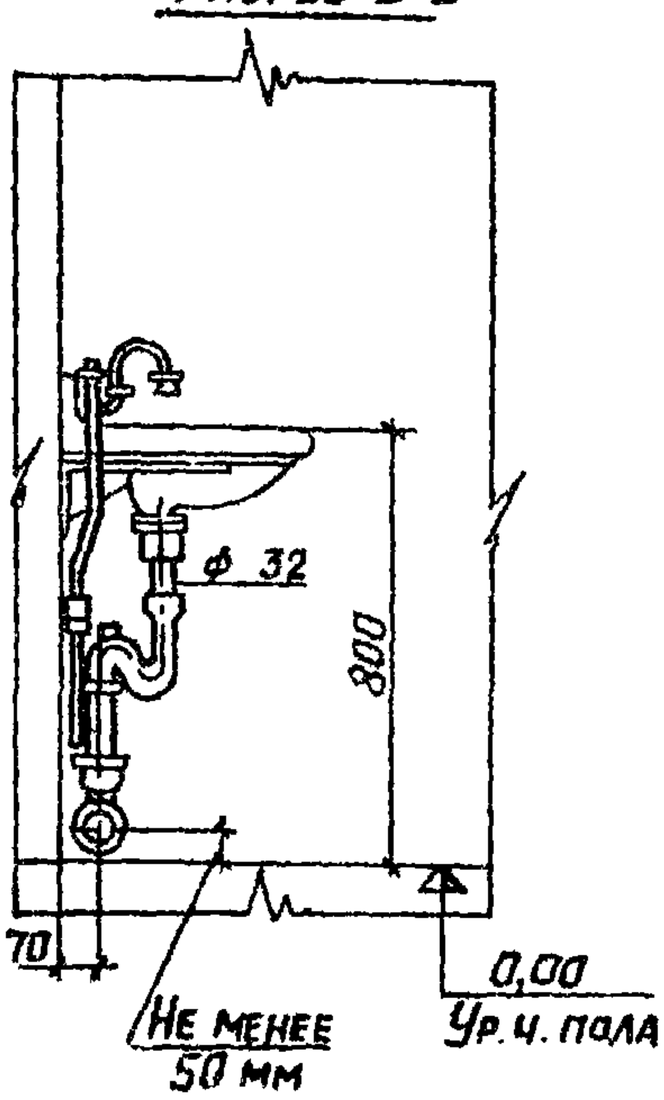

План

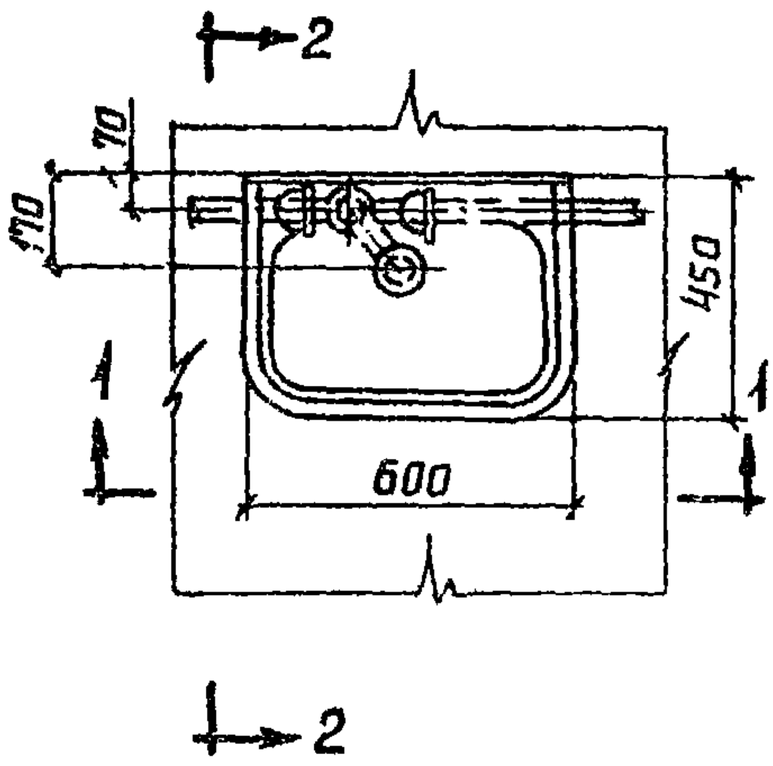

Спецификация

N/N п/п	Наименования	Ед. изм.	Количество	N ГОСТа
1.	Умывальник прямоугольный со спинкой	комп.	1	14360-69
2.	Кран туалетный	шт	1	20275-74
3.	Сифон-ревизия двухоборотный	шт	1	6924-73

Нач. отдела Журков
Рук. группы Габергруб
Ст. техник Самойлова
Проверил Быкова

ГПИ Сантехпроект г. Москва

ТД 1976

Установка умывальника с сифоном-ревизией и туалетным краном

Серия 4.900-8
Выпуск IV
Лист 2-15

Разрез 1-1

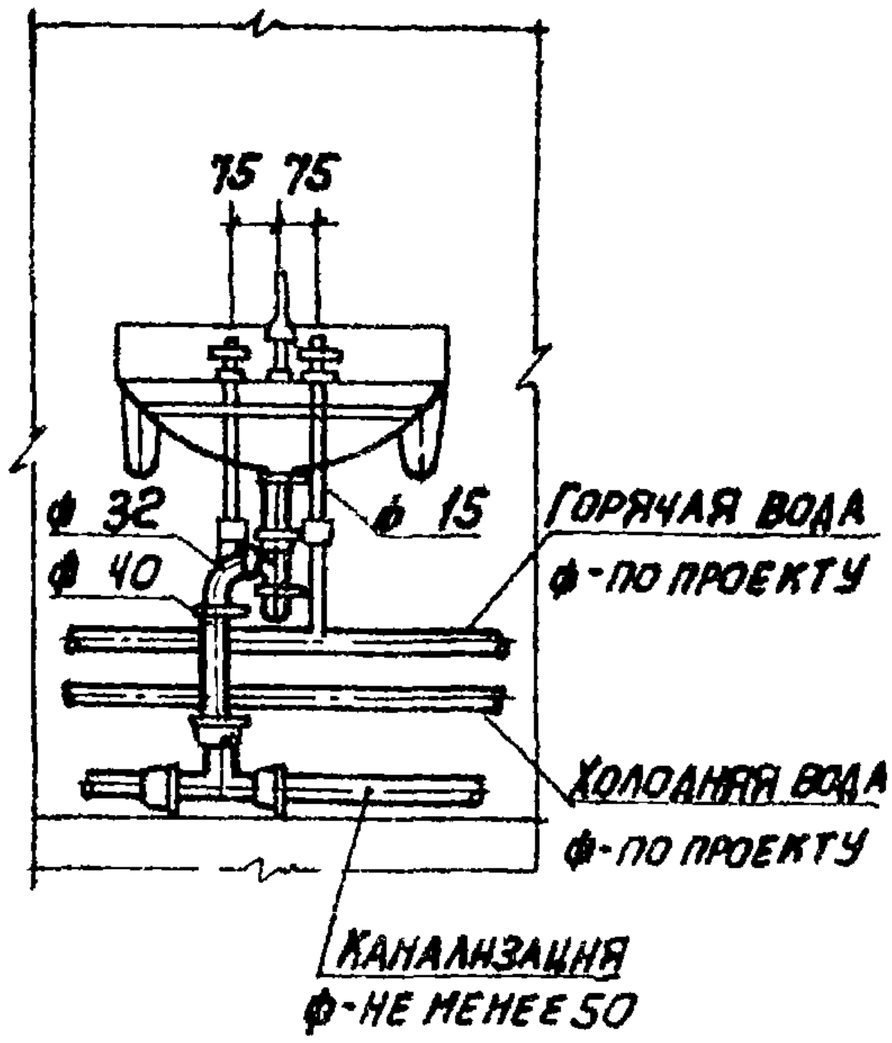

Разрез 2-2

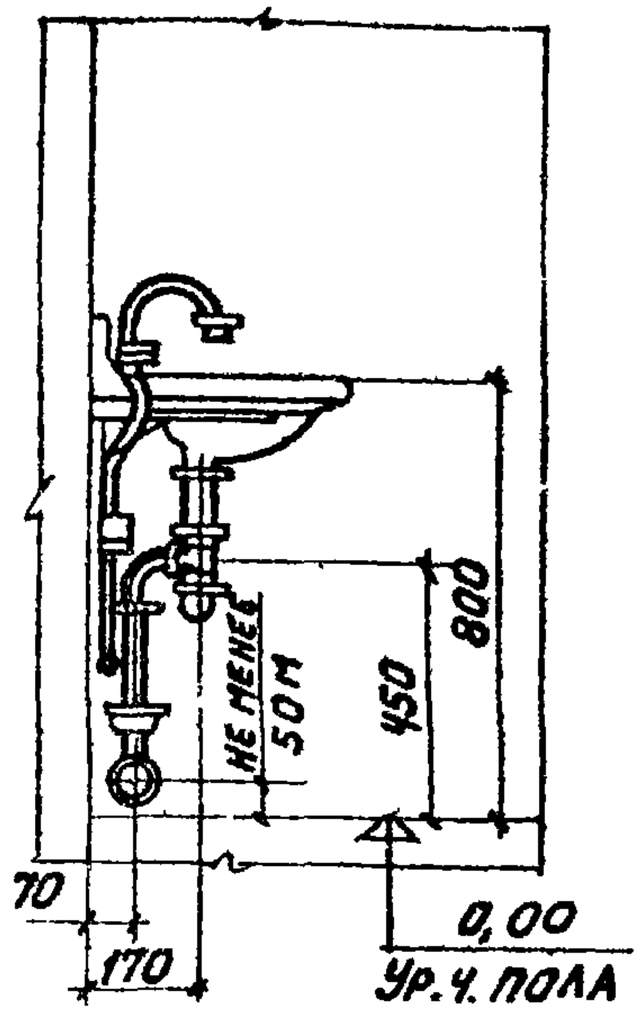

План

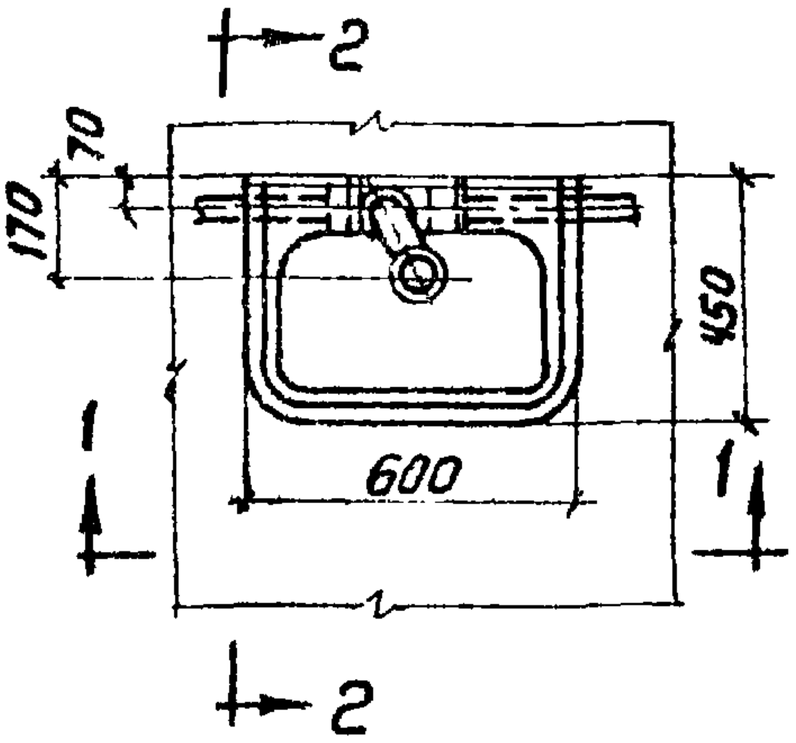

Спецификация

№ п/п	Наименование	Ед. изм.	Количество	№ ГОСТа
1	Умывальник прямоугольный со спинкой	комп	1	14360-69
2	Смеситель для умывальника настольный с нижней камерой смешения	шт.	1	19802-74
3	Сифон пластмассовый бутылочный	шт.	1	11807-66*

Примечание.

Умывальники могут поставляться в комплекте с латунным бутылочным сифоном по ГОСТ 8246-68

Нач. отдела	Жуков		
Рук. группы	Габергруб		
Ст. техник	Самойлова		
Проверил	Быкова		

ГПИ Сантехпроект г. Москва

ТД 1976

Установка умывальника с бутылочным сифоном и смесителем.

Серия 4.900-8

Выпуск IV

Лист 216

Разрез 1-1

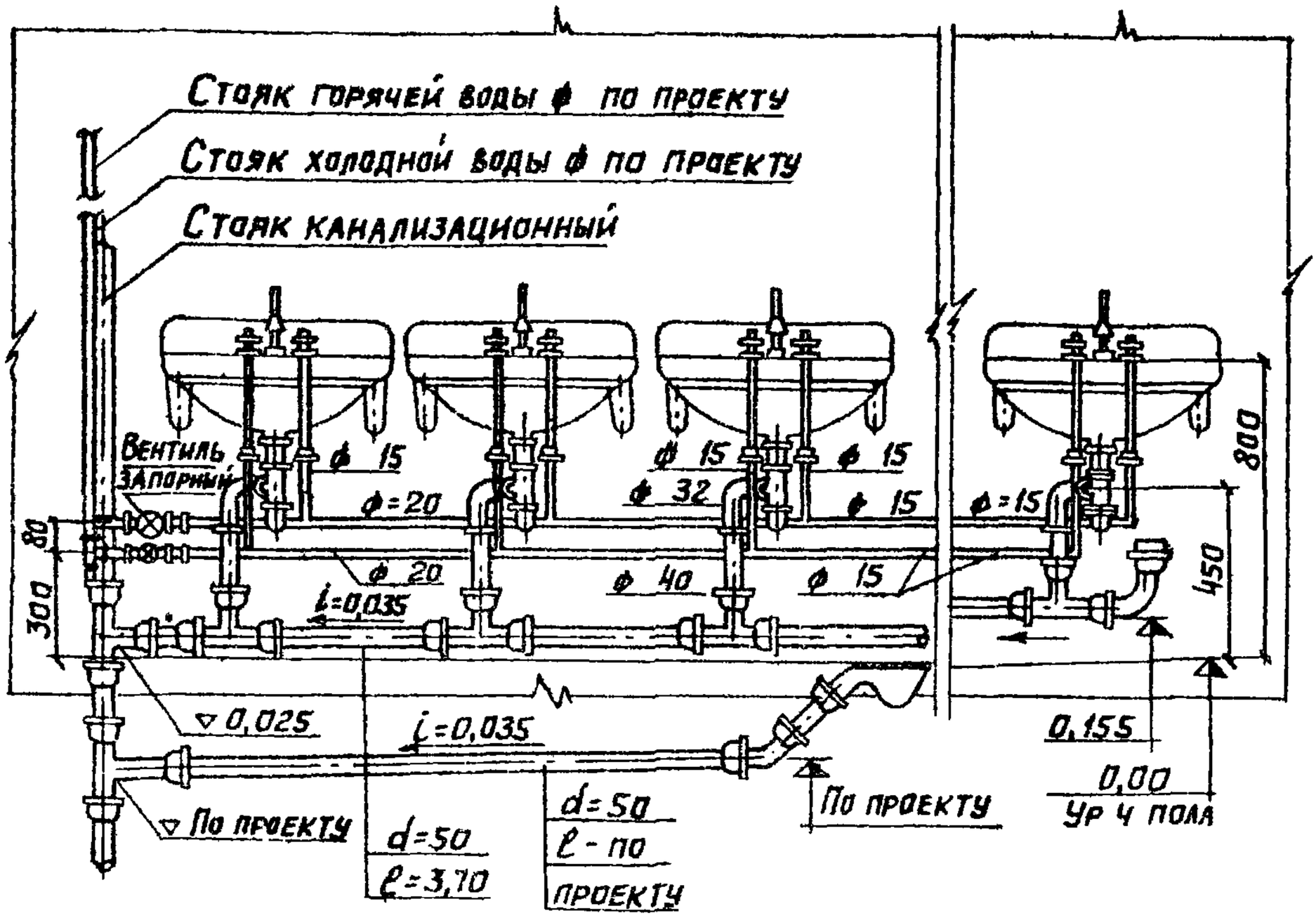

План

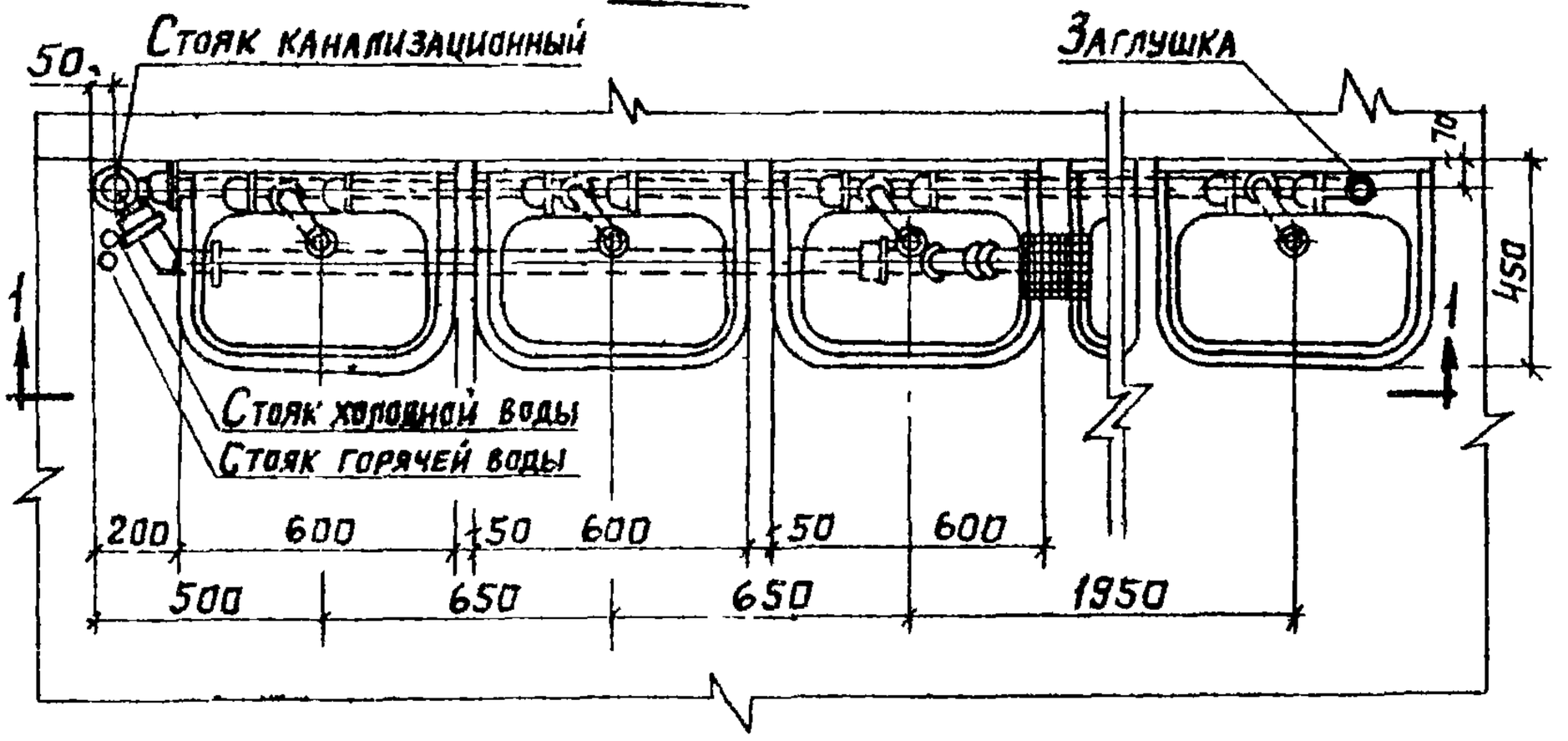

Нач. отдела	Журков		
Рук. группы	Габергруб		
Ст. техник	Самойлова		
Проверил	Быкова		

ГПИ Сантехпроект г. Москва

ТД 1976

Установка шести умывальников с бутылочными сифонами и смесителями.

Серия 4.900-8

Выпуск IV

Лист 2-17

Разрез 1-1

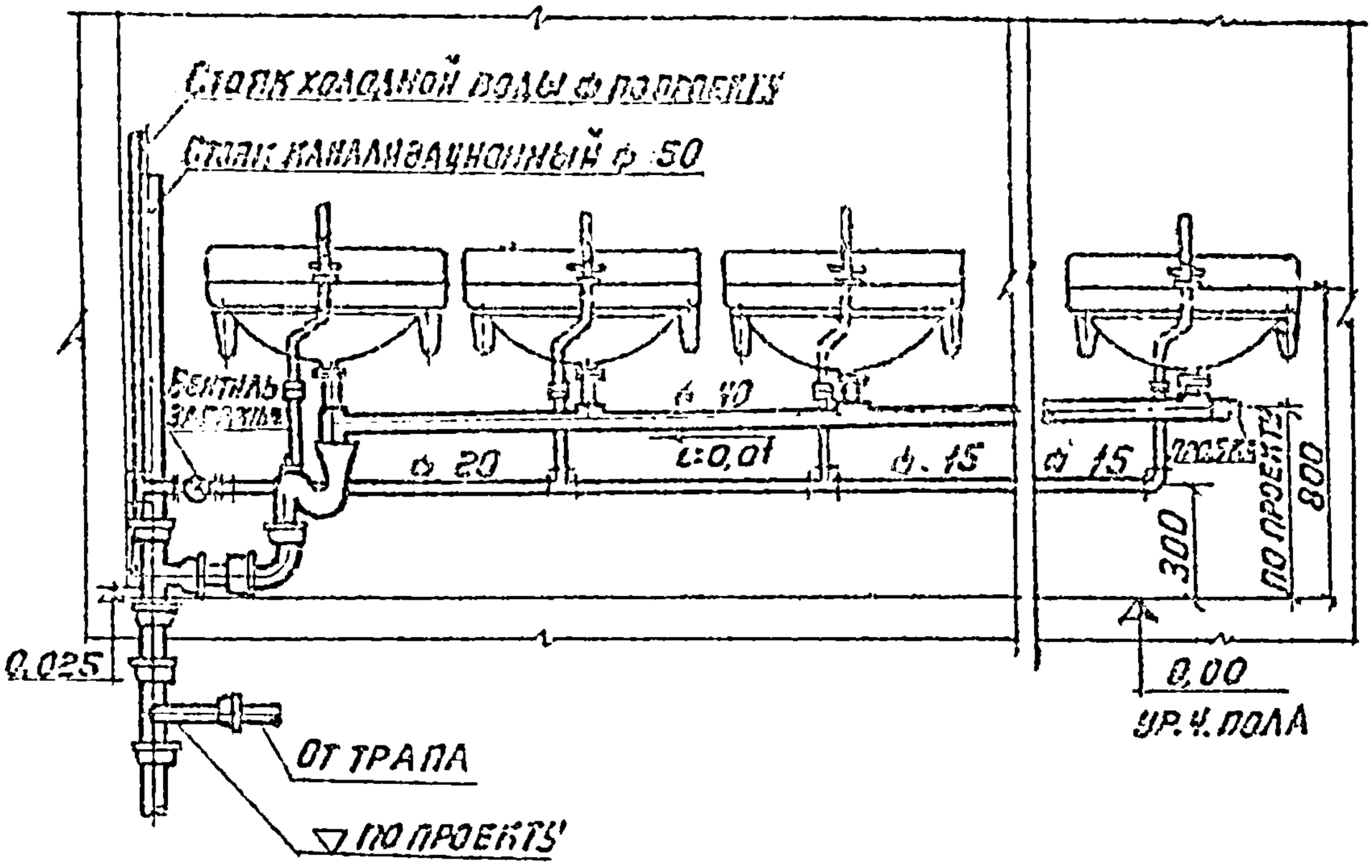

План

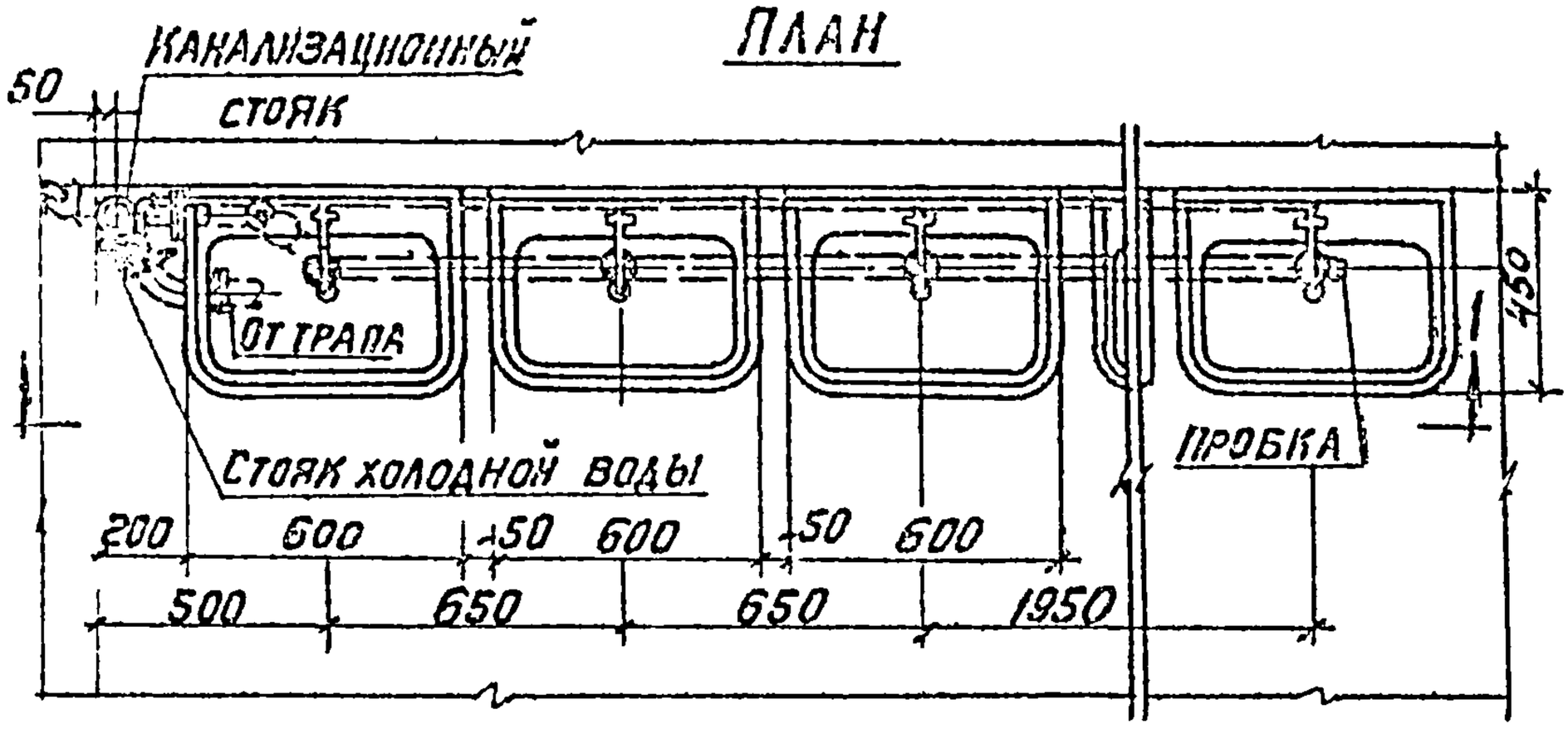

ГПИ Сантехпроект г. Москва			
Нач. отдела	Жуйков		
Рук. группы	Габергрыб		
Ст. техник	Самойлова		
Проверил	Быкова		
ТД 976	Установка шести умывальников с туалетными кранами и одним двухоборотным сифоном.	Серия 4.900-8	
		Выпуск IV	Лист 2-18

ГПИ САНТЕХПРОЕКТ г. Москва			
	НАЧ. ОТДЕЛА	ЖУРКОВ	
	РУК. ГРУППЫ	ГАБЕРГРУБ	
	СТ. ТЕХНИК	САМОЙЛОВА	
	ПРОВЕРИЛ	БЫКОВА	

9/86 ТП

Установка четырех умывальников с групповым смесителем и педальными пусками воды.

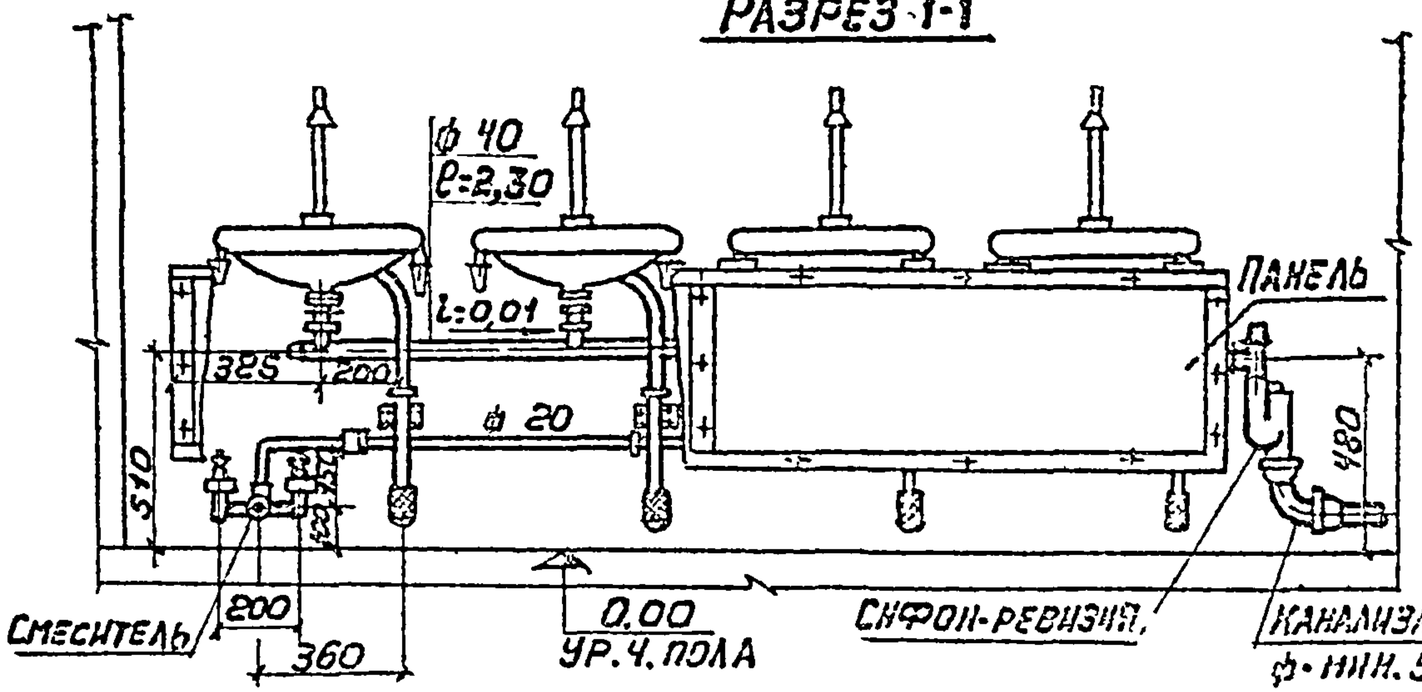

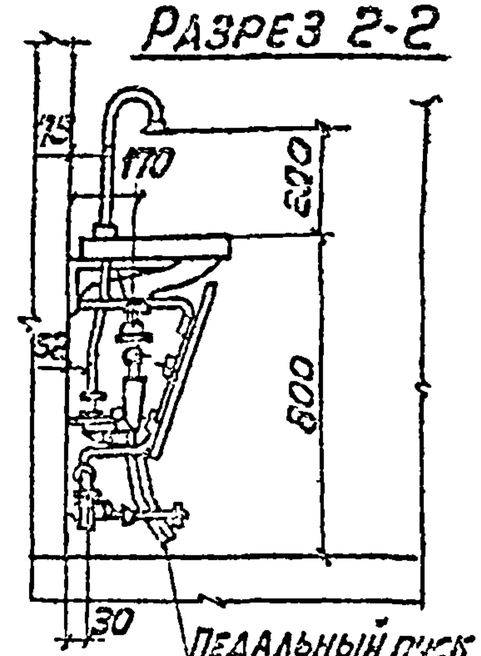

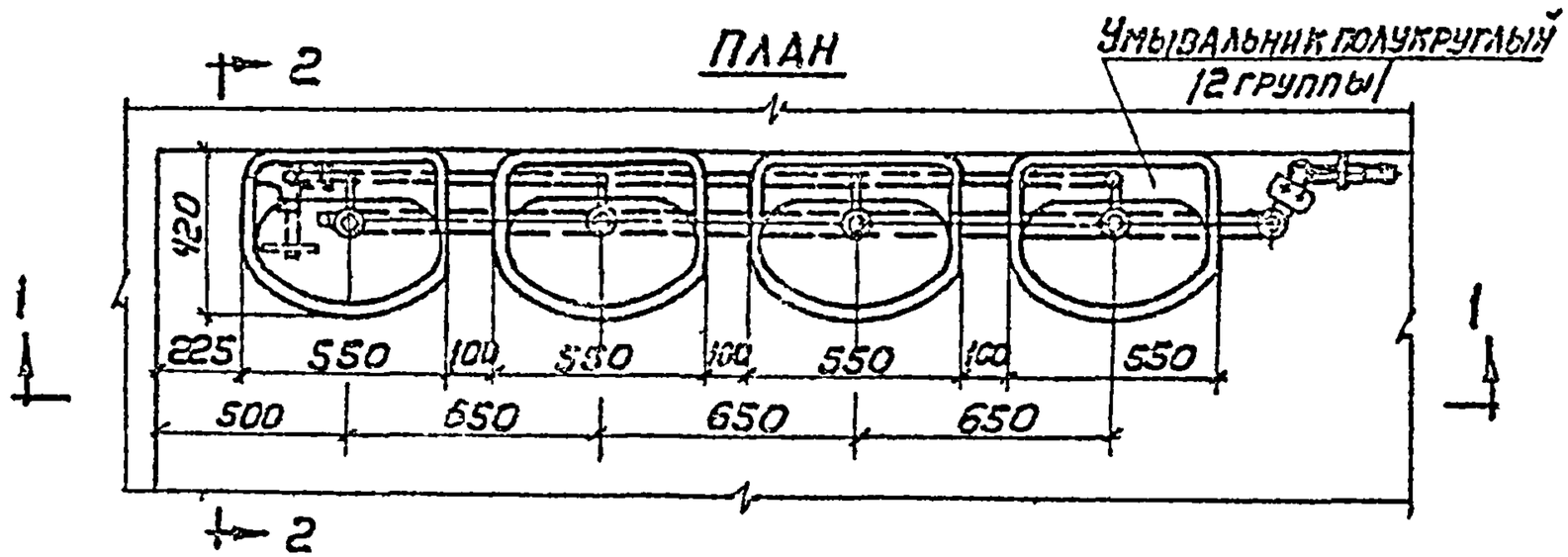

По чертежу н ТИ 95-00 БПК и ТПНИИ Сантехники

Серия 4.900-8	Выпуск IV	Лист 2-19

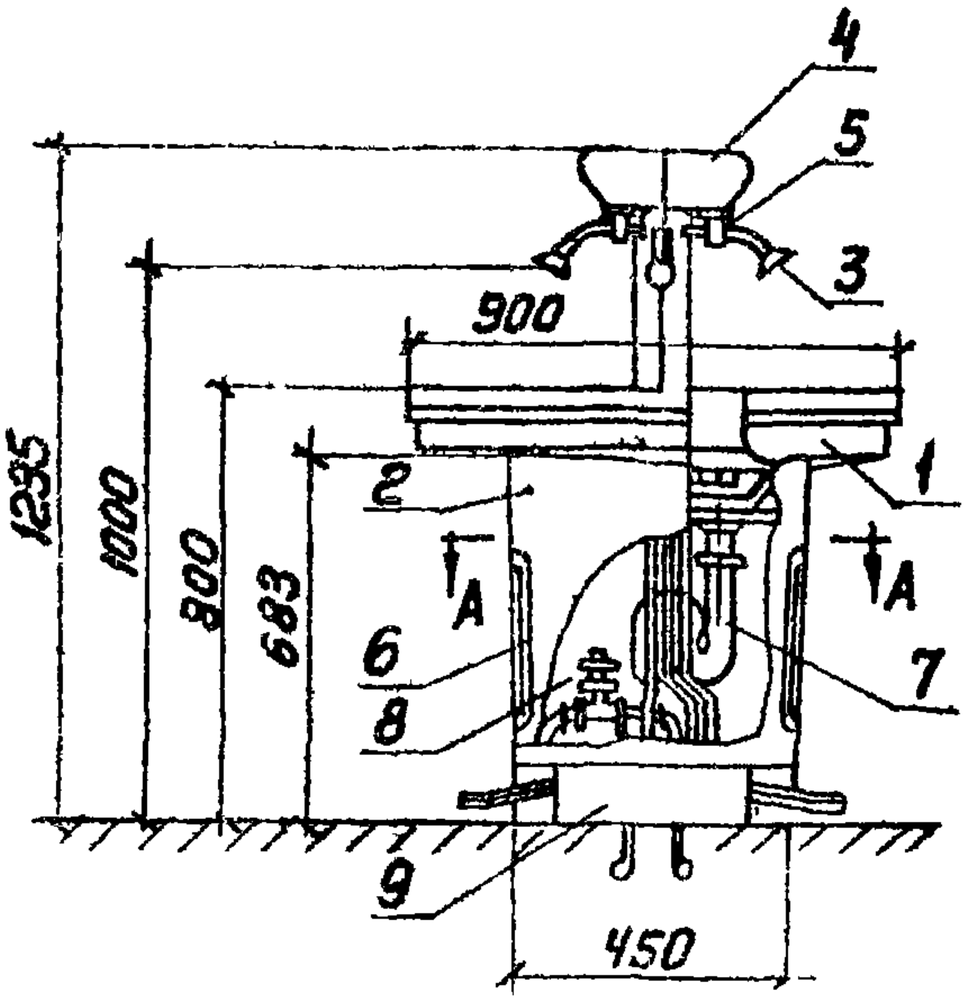

Экспликация

NN поз.	Наименование
1	Чаша асбестоцементная или чугунная
2	Постамент асбестоцементный или чугунный
3	Излив
4	Мыльница
5	Дозатор жидкого мыла
6	Крышка люка постамента
7	Сифон двухоборотный ф 50мм
8	Вентиль запорный, ф 25мм
9	Педальный пуск

А-А

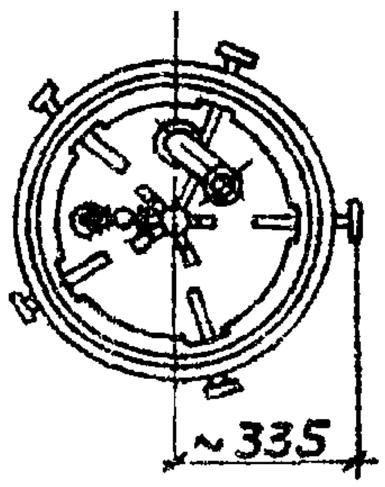

Примечания

1. Круглые умывальники асбестоцементные промышленностью не выпускаются и могут быть изготовлены по чертежам ВПК и ТП НИИ сантехники на месте установки.
2. Круглые умывальники чугунные эмалированные изготовляются Кировским чугунолитейным заводом и поставляются комплектом с педальными пусками по ТУ 21-РСФСР-191-74
3. Арматура для круглых умывальников изготовляется Казанским заводом „Сантехприбор"

Нач. отдела	Жуков		
Рук. группы	Габергруб		
Ст. техник	Самойлова		
Проверил	Быкова		

ГПИ Сантехпроект г. Москва

ТД 197Е	Установка умывальника круглого с индивидуальными изливами	Серия 4.900-8	
		Выпуск IV	Лист 2-20

Разрез 1-1

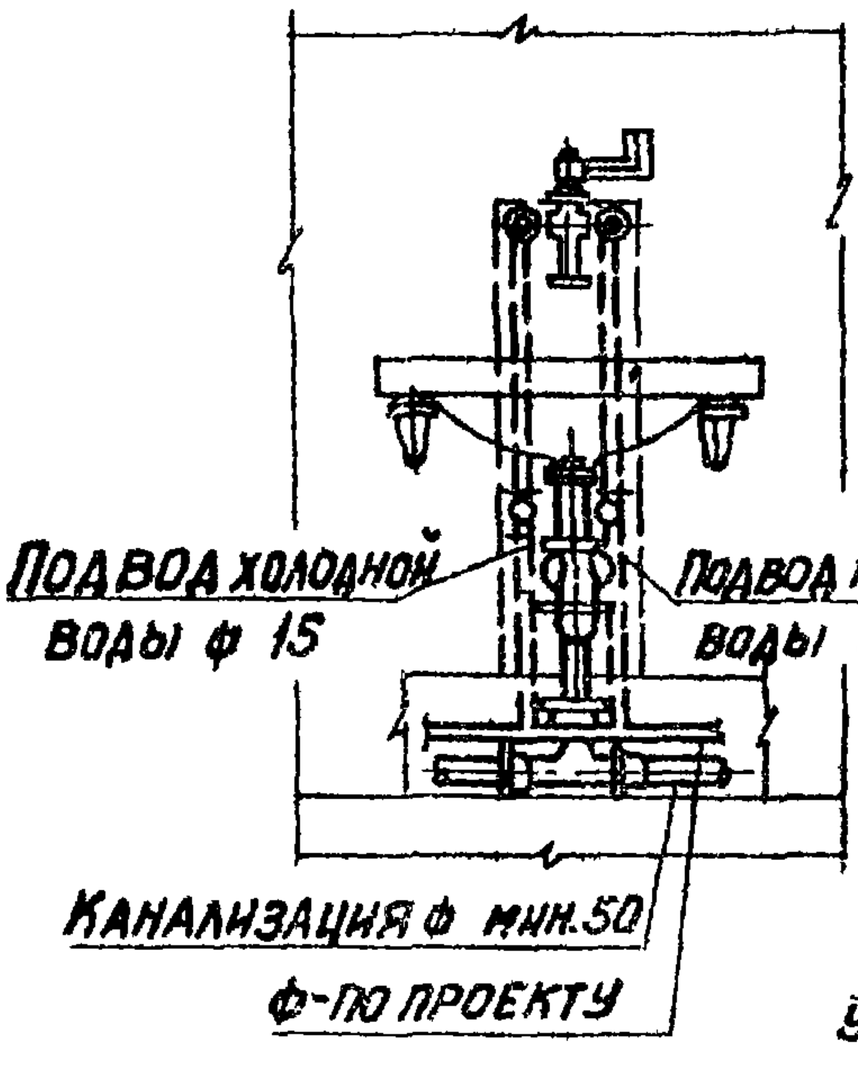

Разрез 2-2

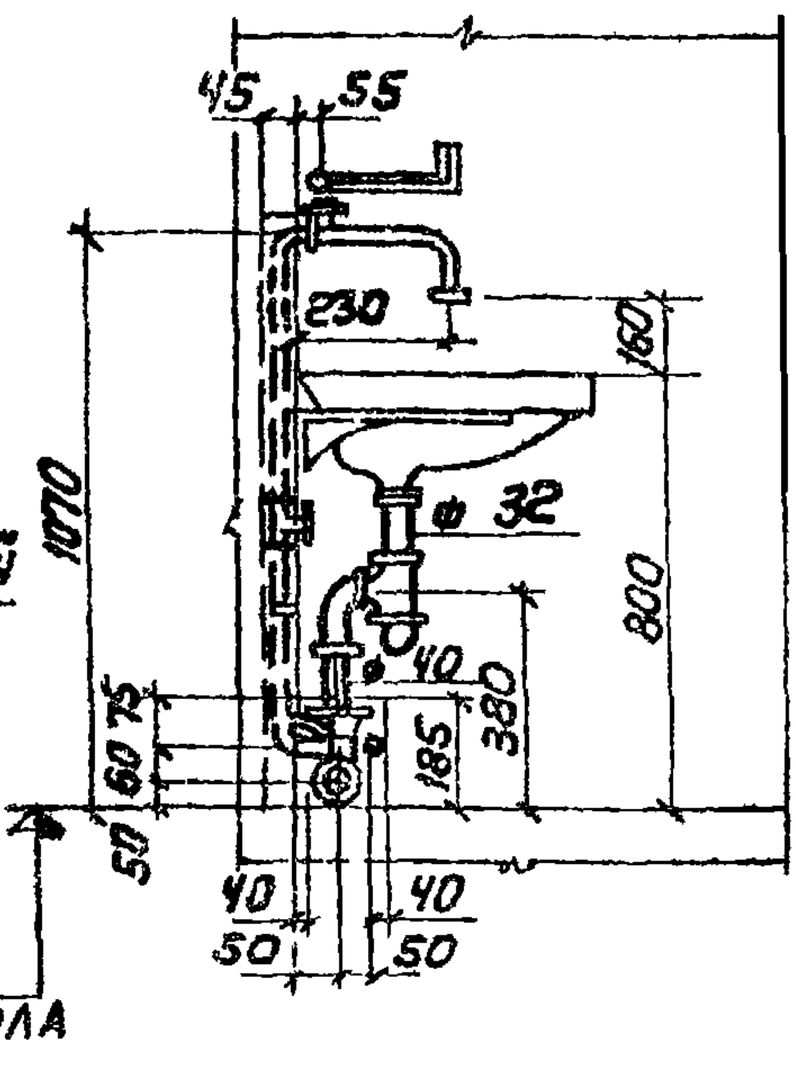

План

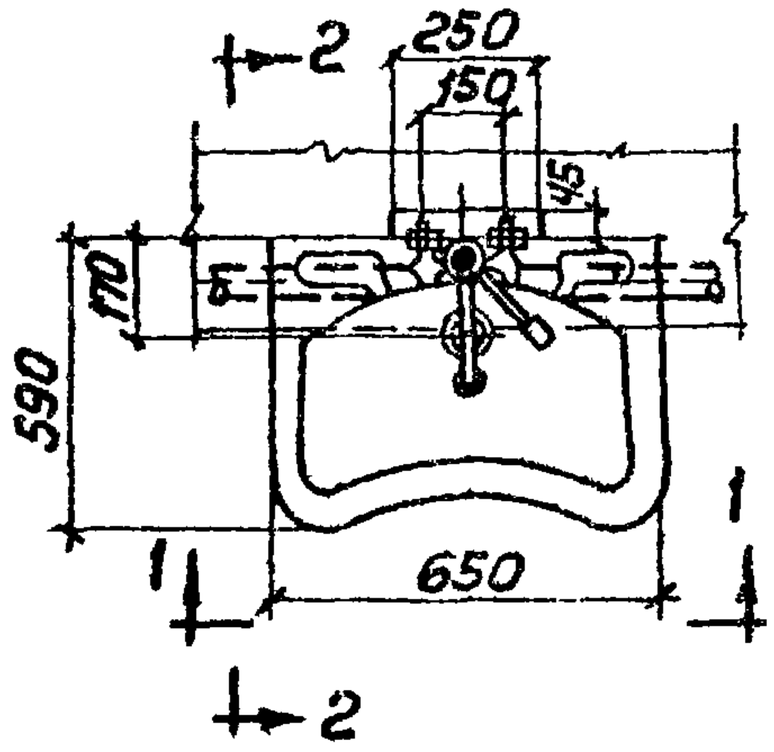

Спецификация

NN п/п	Наименование	Ед. изм.	Количество	N ГОСТа
1	Умывальник хирургический	шт.	1	Тип: РСФСР-328-75
2	Смеситель локтевой	шт.	1	19802-74
3	Сифон бутылочный с вертикальным отводом	шт.	1	8246-68
4	Выпуск	шт.	1	13763-70
5	Кронштейн	шт.	2	1153-58*

Локтевой смеситель изготавливается по спецзаказам Казанским заводом „Сантехприбор"

ГПИ Сантехпроект г. Москва	ТД 1976	Установка хирургического умывальника с локтевым смесителем.
Нач. отдела Журков; Рук. группы Габергрыб; Ст. техник Самойлова; Проверил Быкова		Серия 4.900-8; Выпуск IV; Лист 2-21

Разрез 1-1

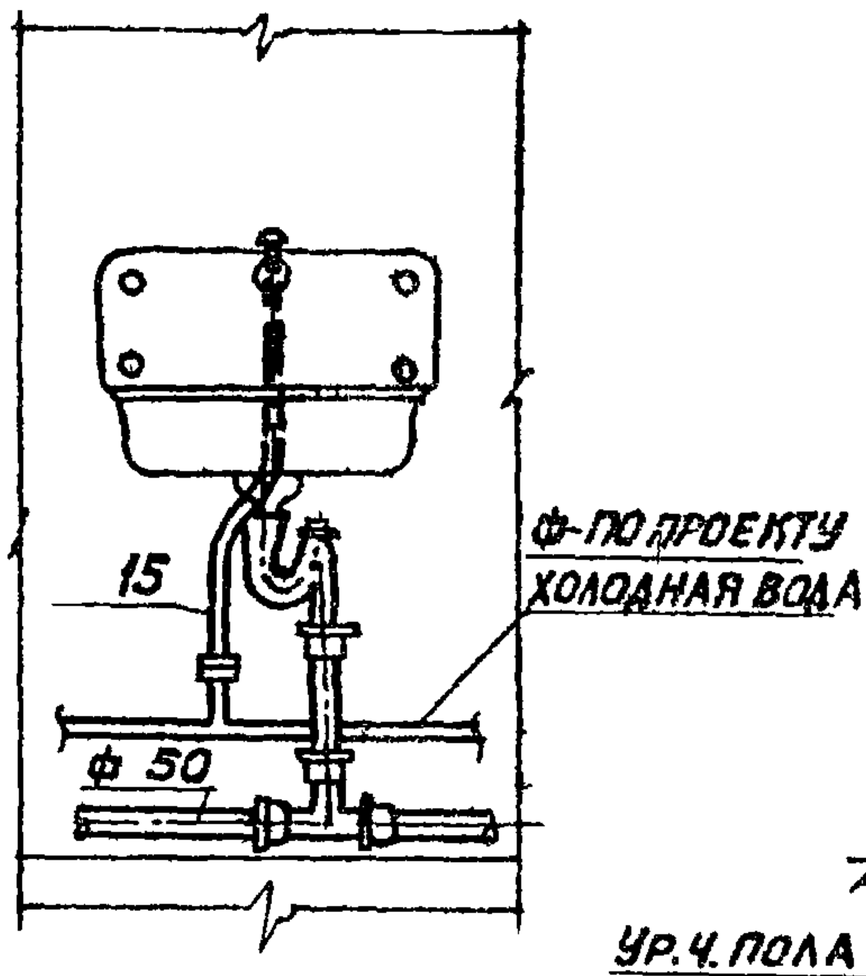

Разрез 2-2

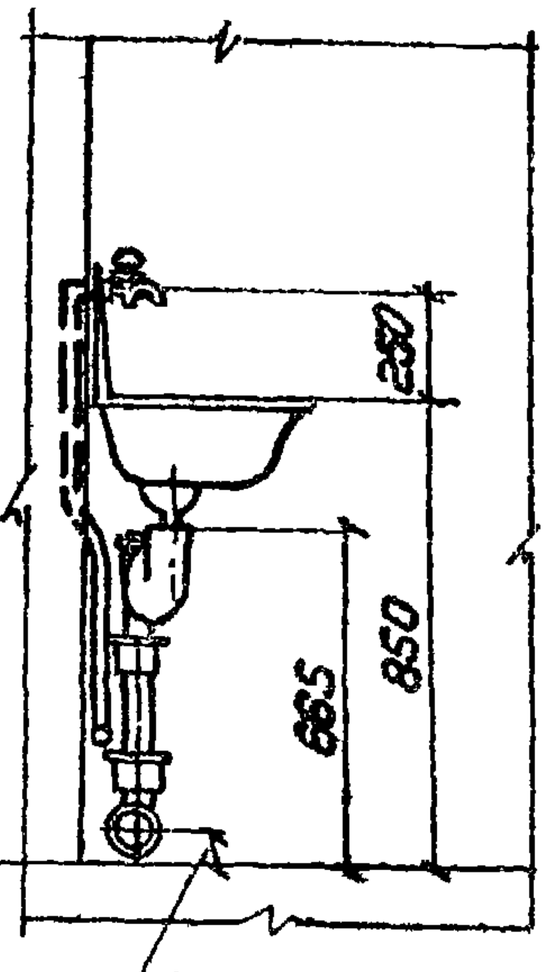

План

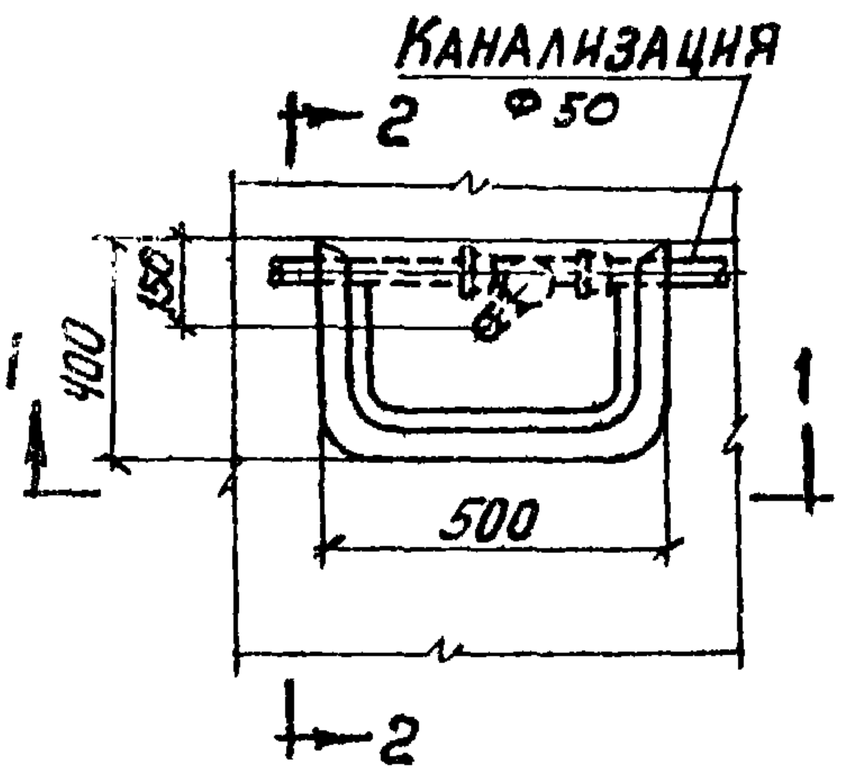

Спецификация

NN п/п	Наименование	Ед. изм.	Количество	N ГОСТа
1	Раковина стальная эмалированная	комп.	1	8631-75
2	Сифон-ревизия чугунный, двухоборотный, ф 50мм	шт.	1	6924-73
3	Кран водоразборный, ф 15мм	шт.	1	20275-74

ГПИ Сантехпроект г. Москва			
Нач. отдела	Журков		
Рук. группы	Габергрыб		
Ст. техник	Самойлова		
Проверил	Быкова		
ТД 1976	Установка раковины стальной эмалированной с одним водоразборным краном.	Серия 4.900-8	
		Выпуск IV	Лист 2-22

Разрез 1-1

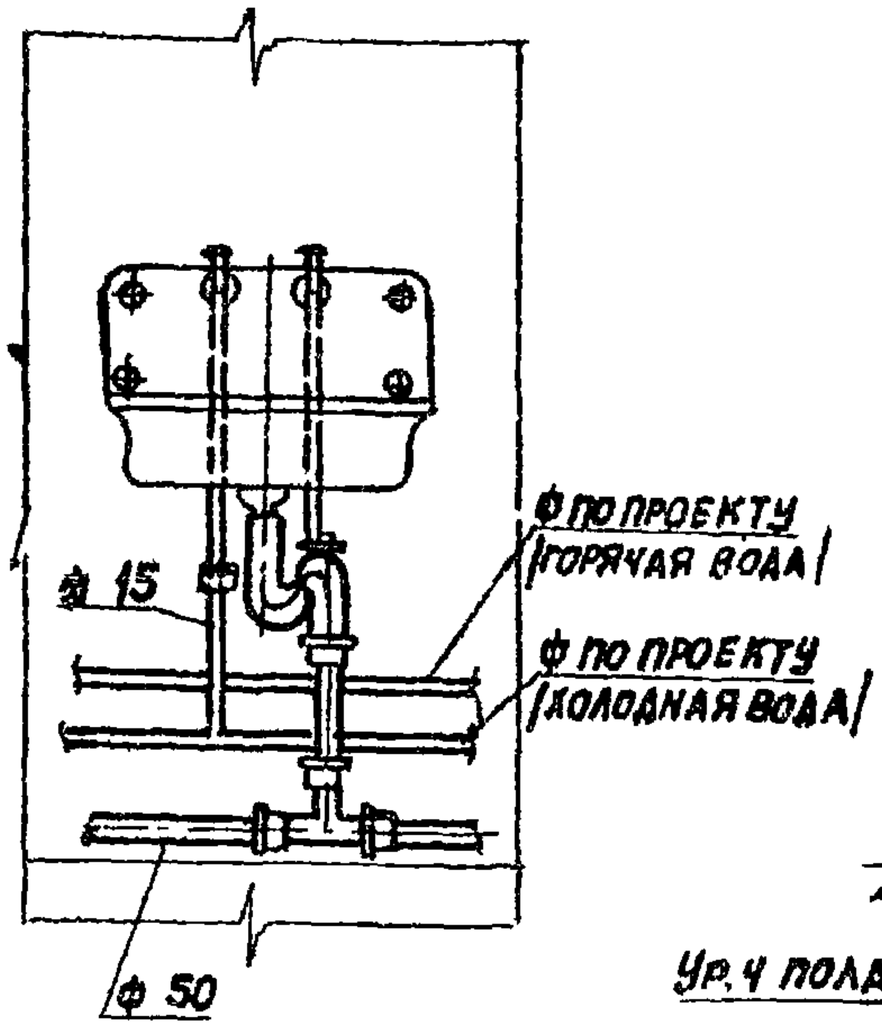

Разрез 2-2

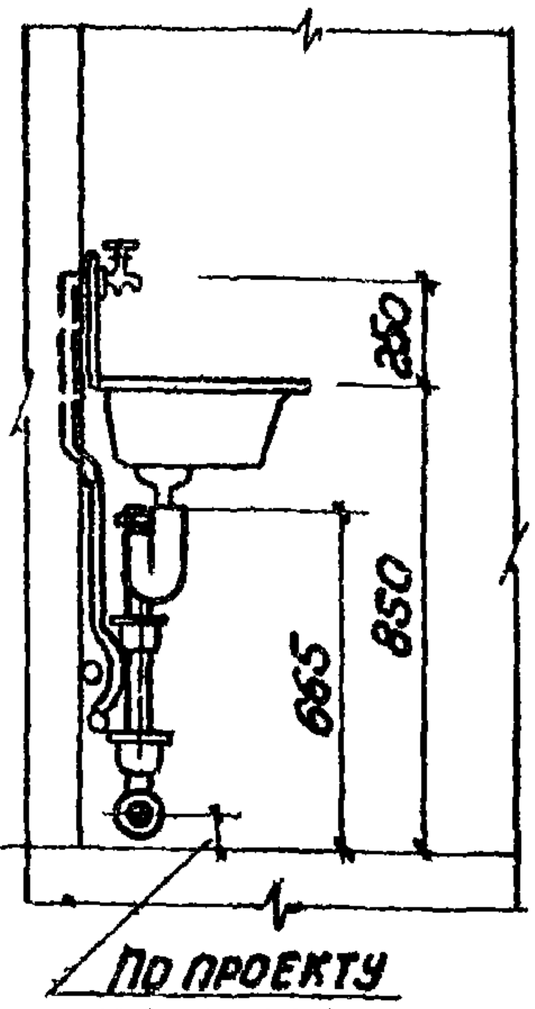

План

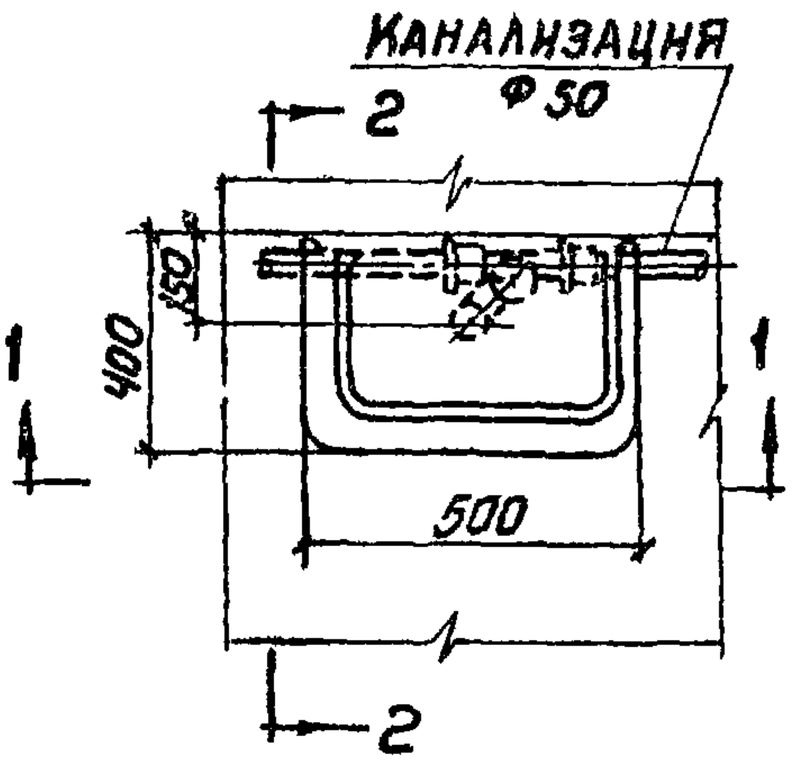

Спецификация

N N п/п	Наименование	Ед. изм.	Количество	N ГОСТа
1	Раковина стальная эмалированная	Комп.	1	8631-75
2	Сифон-ревизия чугунный двухоборотный ф 50 мм	шт.	1	6924-73
3	Кран водоразборный ф 15мм	шт.	2	20275-74

Нач. отдела	Журков		
Рук. группы	Габергрыб		
Ст. техник	Самойлова	Ванна	
Проверил	Быкова	Ванна	

ГПИ Сантехпроект г. Москва

ТД 1976

Установка раковины стальной эмалированной с двумя водоразборными кранами.

Серия 4.900-8
Выпуск IV
Лист 2-23

Разрез 1-1

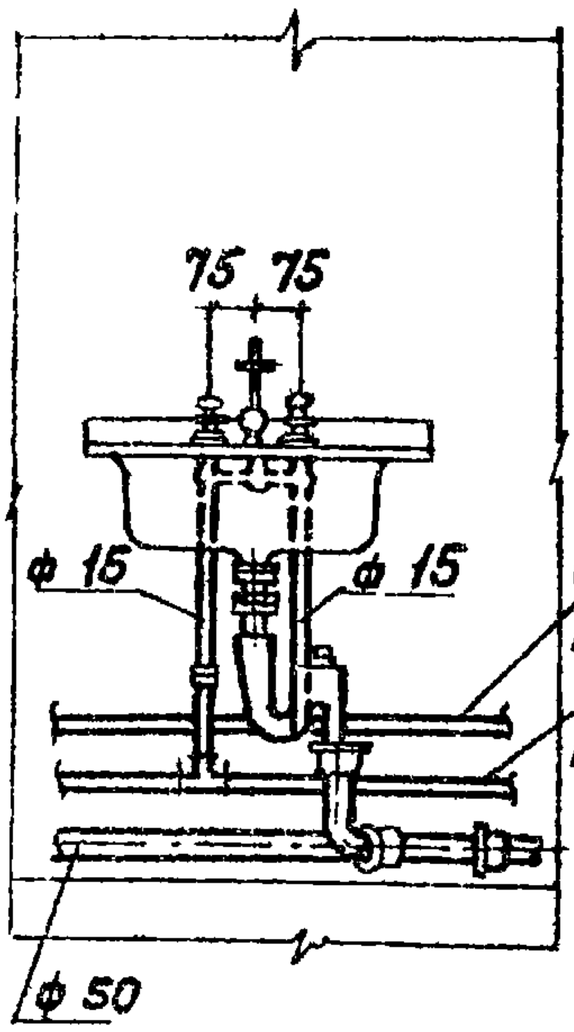

Разрез 2-2

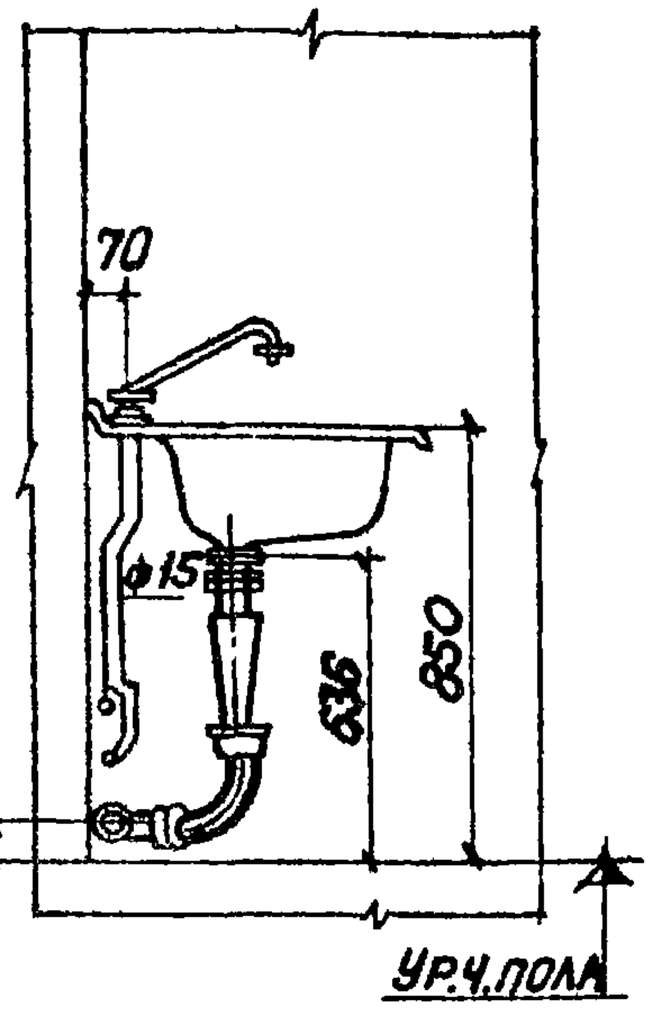

План

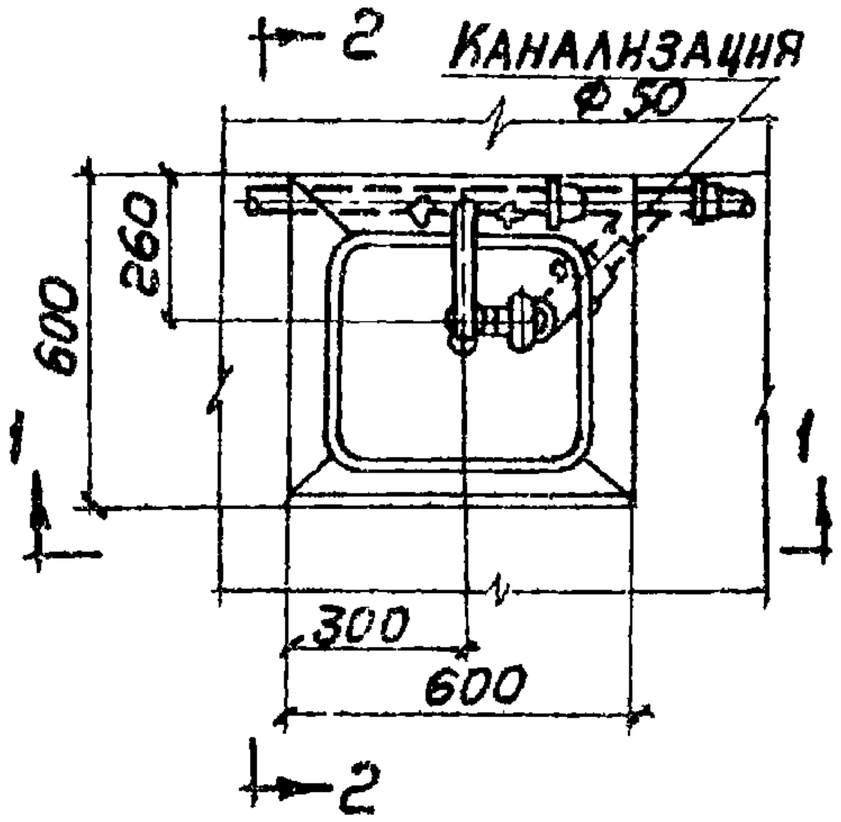

Спецификация

NN п/п	Наименование	Ед. изм.	Количество	N ГОСТа
1	Мойка чугунная эмалированная без спинки на одно отделение большой модели	комп.	1	7506-73
2	Сифон-ревизия двухоборотный	шт.	1	6924-75
3	Смеситель для мойки настольный с нижней камерой смешения	шт.	1	19802-74

Нач. отдела	Журков		
Рук. группы	Габергруб		
Ст. техник	Самойлова	Самой	
Проверил	Быкова	Быкова	

ГПИ Сантехпроект г. Москва

ТД 1976

Установка мойки без спинки на одно отделение большой модели.

Серия 4.900-8
Выпуск IV
Лист 2-24

РАЗРЕЗ 1-1

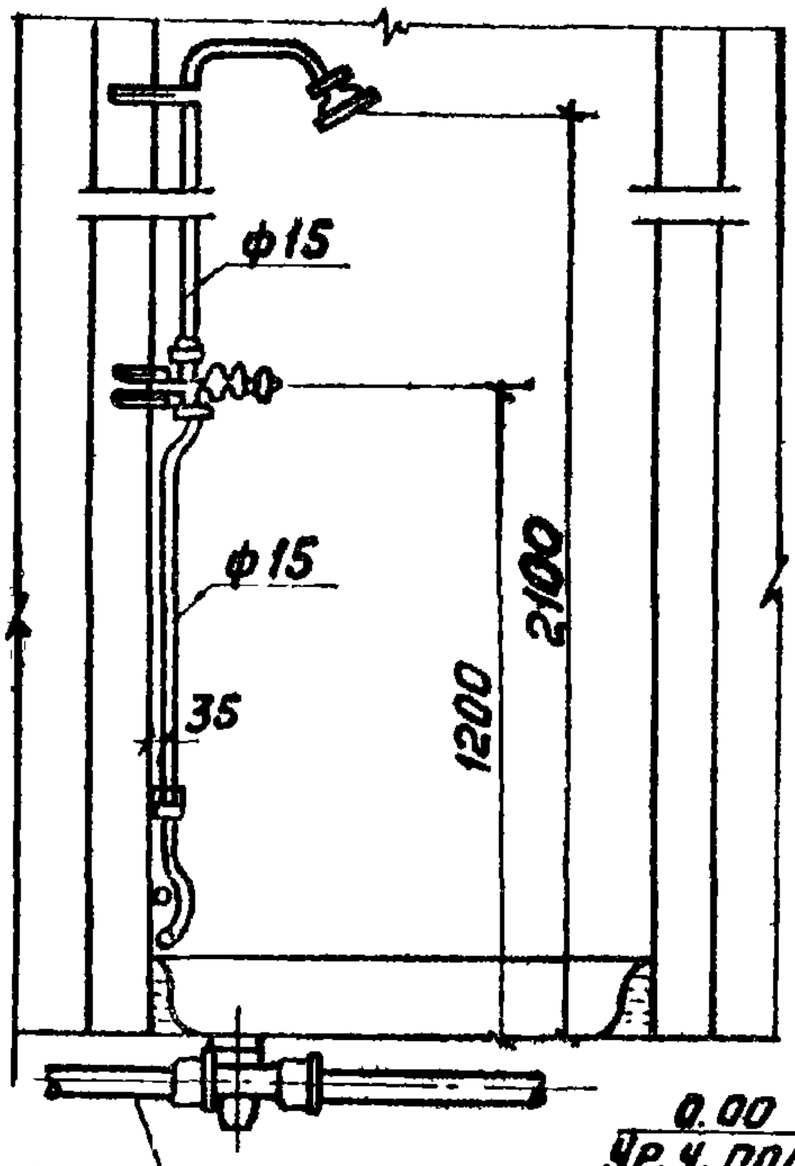

РАЗРЕЗ 2-2

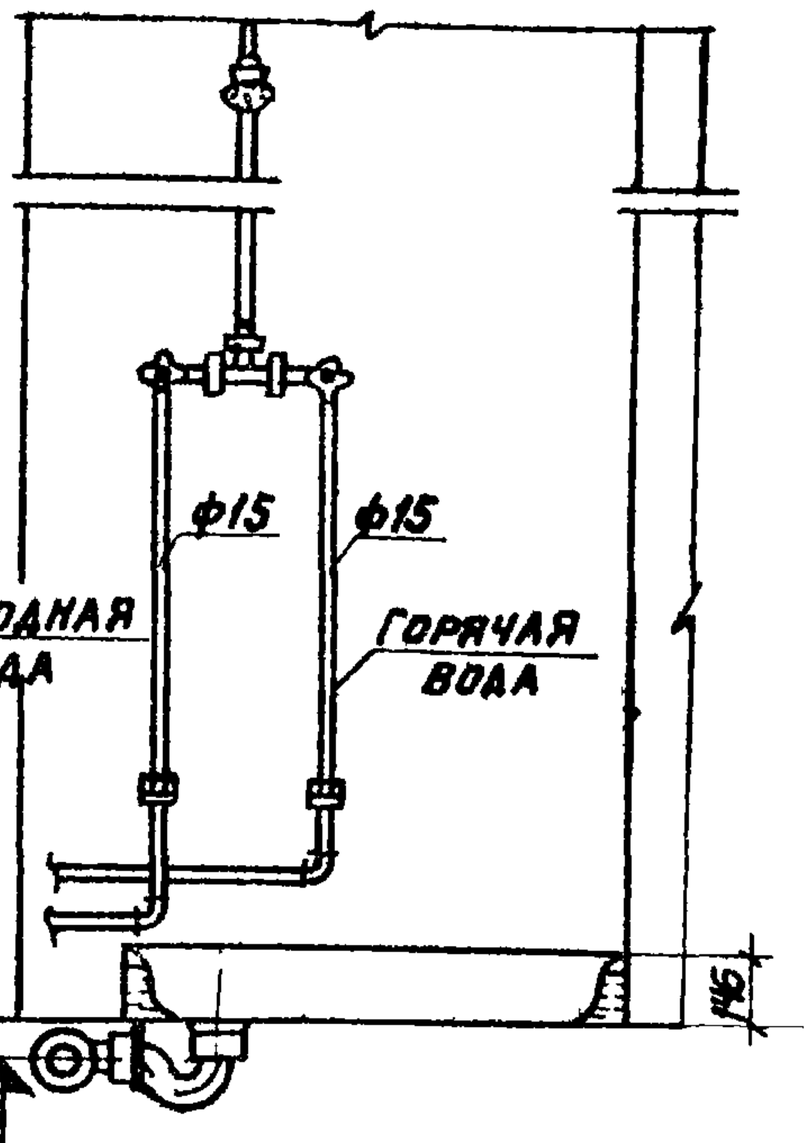

ПЛАН

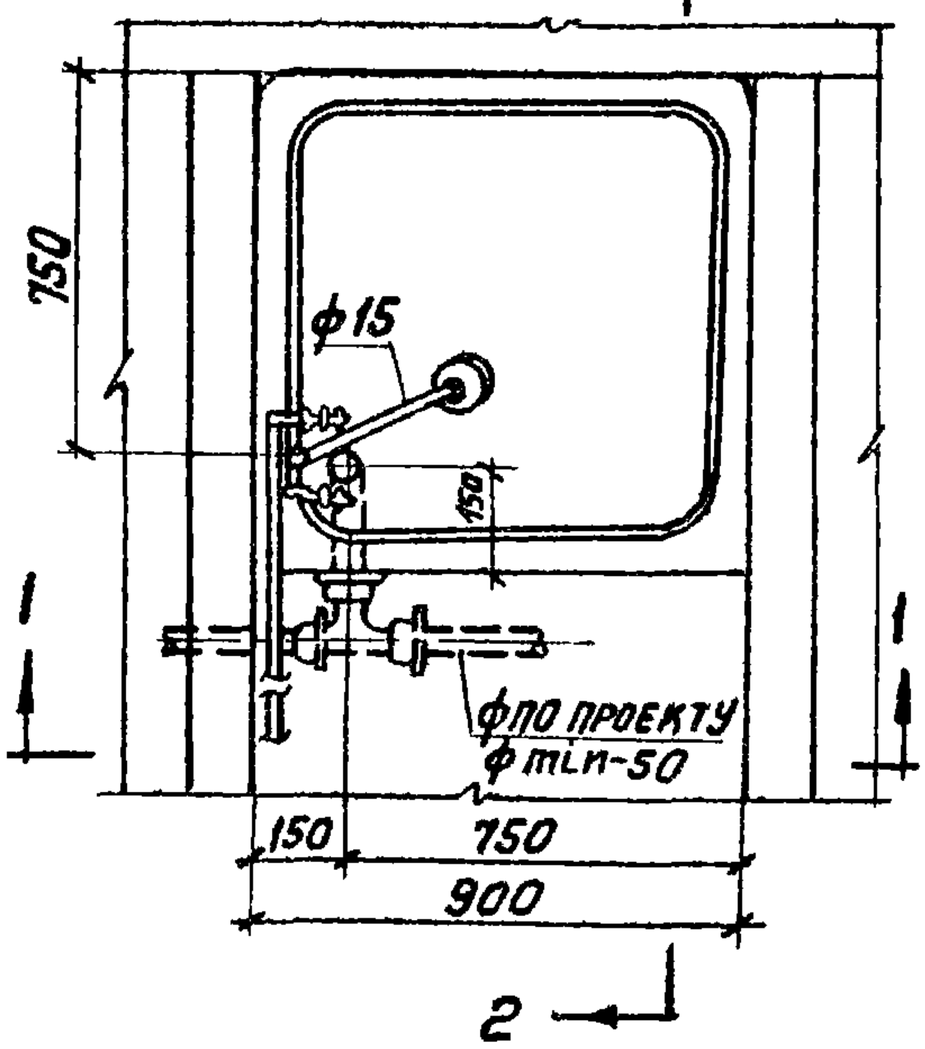

Спецификация

N п/п	Наименование	Ед изм	Количество	ГОСТ
1	Поддон душевой чугунный эмалированный мелкий	шт	1	10161-73
2	Смеситель с открытой нижней подводкой воды со стационарной душевой трубкой и сеткой	комп	1	19877-74
3	Сифон для душевого поддона	шт	1	1152-65*

ГПИ САНТЕХПРОЕКТ г. Москва

Нач отдела	Журков
Рук группы	Габергруб
Проверил	Быкова

ТД 1976

Установка душевой кабины с мелким поддоном.

Серия 4.900-8
Выпуск IV
Лист 2-25

ГПИ САНТЕХПРОЕКТ г. Москва			
	Нач. отдела	Журков	
	Рук. группы	Габергруб	
	Ст. техник	Самойлова	
	Проверил	Быкова	

9-61 ТМ

Групповая установка душевых кабин с групповым смесителем.

Разрез 1-1

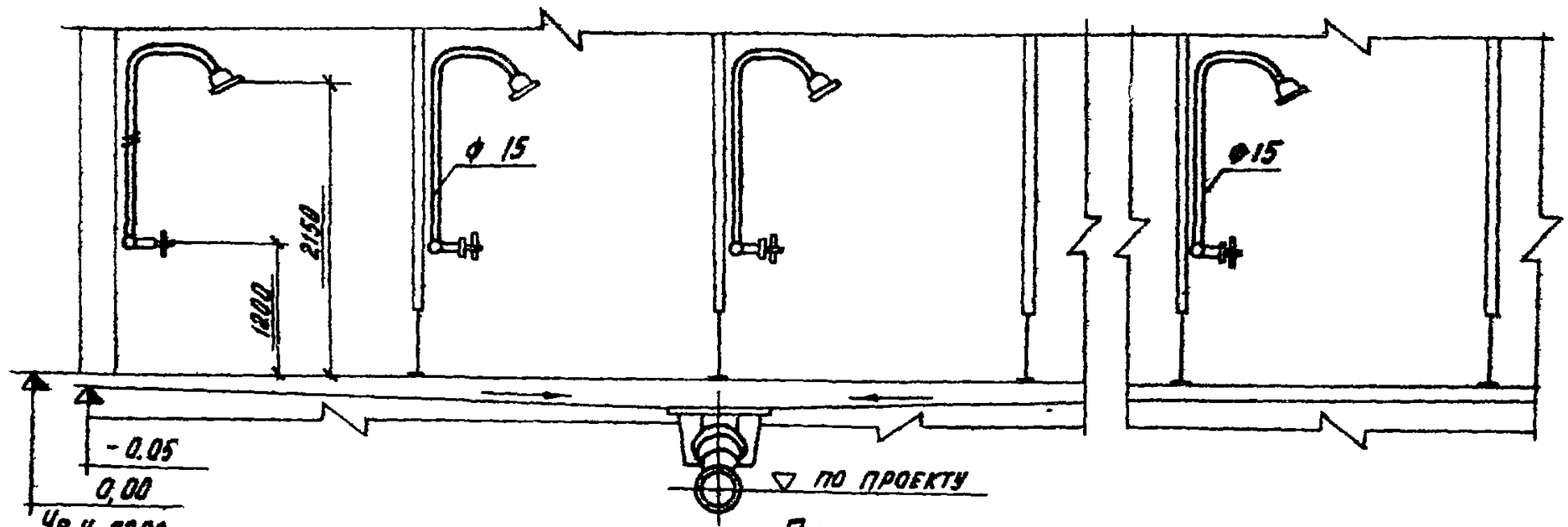

План

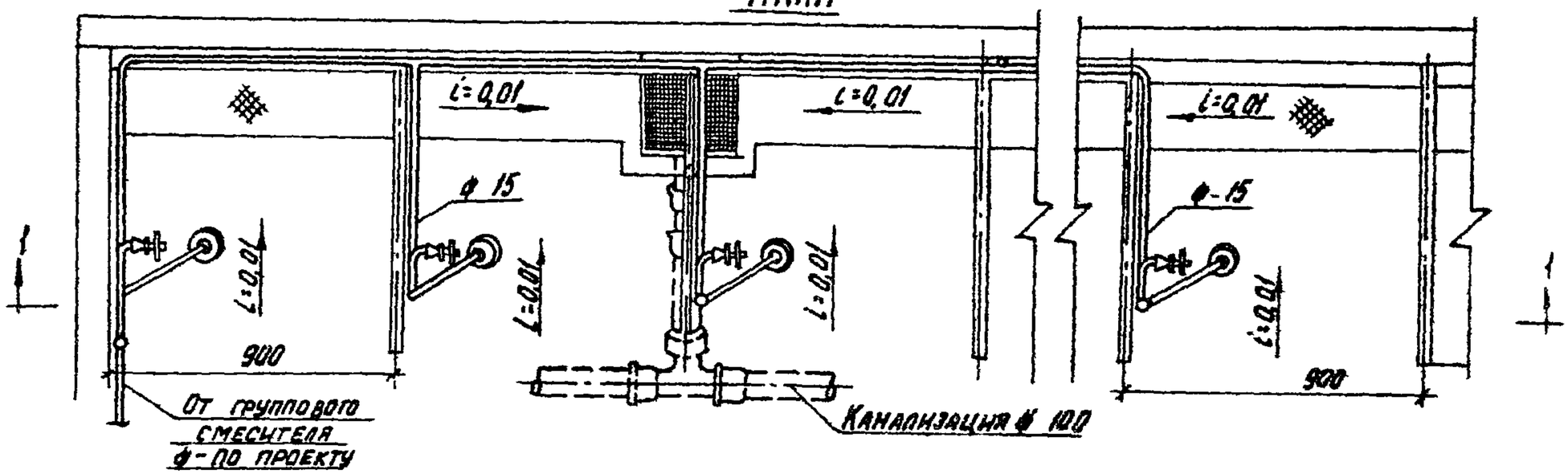

По чертежу NТМ 89-00 БПК и ТП НИИ Сантехники

Серия 4.900-8	Выпуск IV	Лист 2-26

83

ГПИ САНТЕХПРОЕКТ г. Москва			
	Нач. отдела	Журков	
	Рук. группы	Габергруб	
	Проверил	Быкова	

ТД 1076

Групповая установка душевых кабин с мелкими поддонами.

Серия 4.900-8 Выпуск 11 Лист 2-27

Разрез 1-1

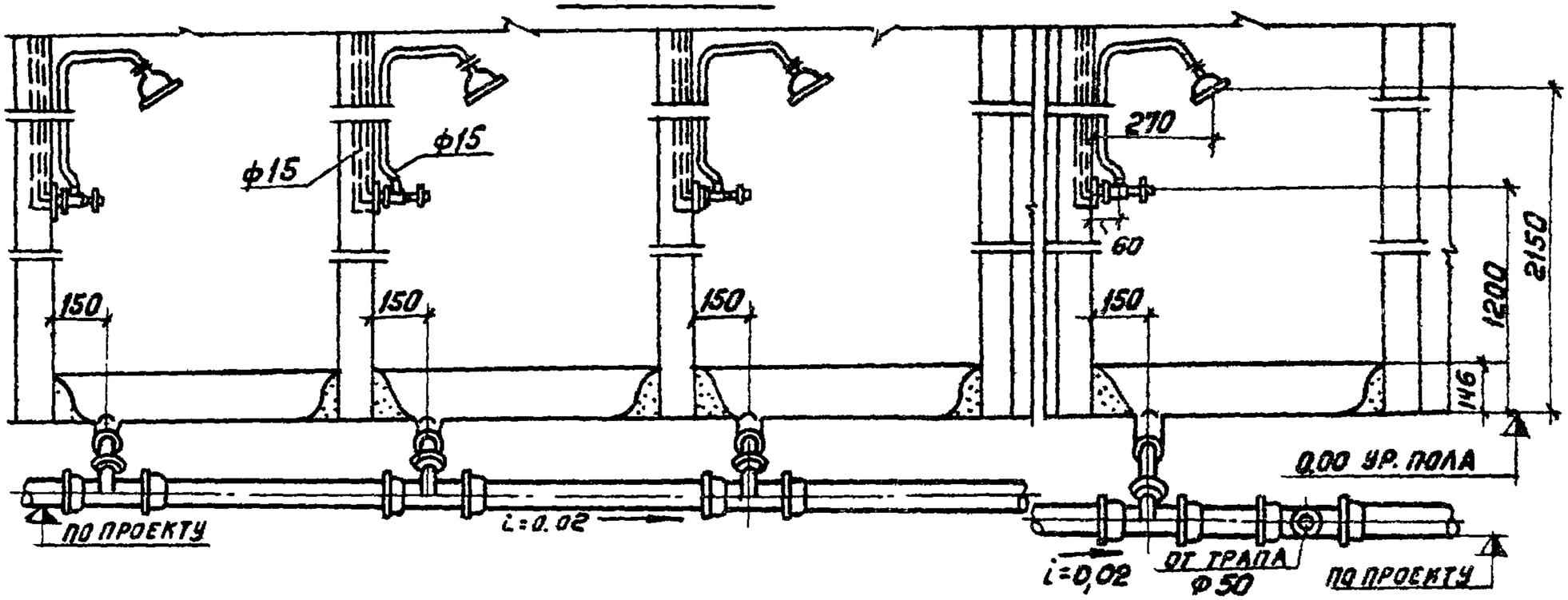

План

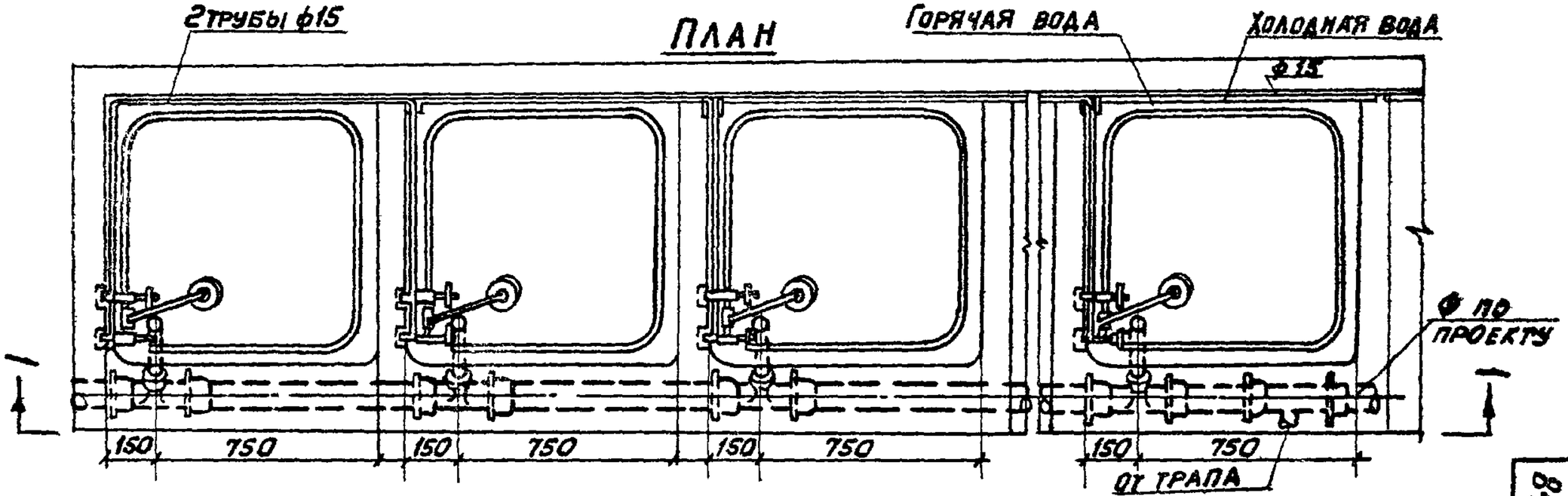

РАЗРЕЗ 1-1

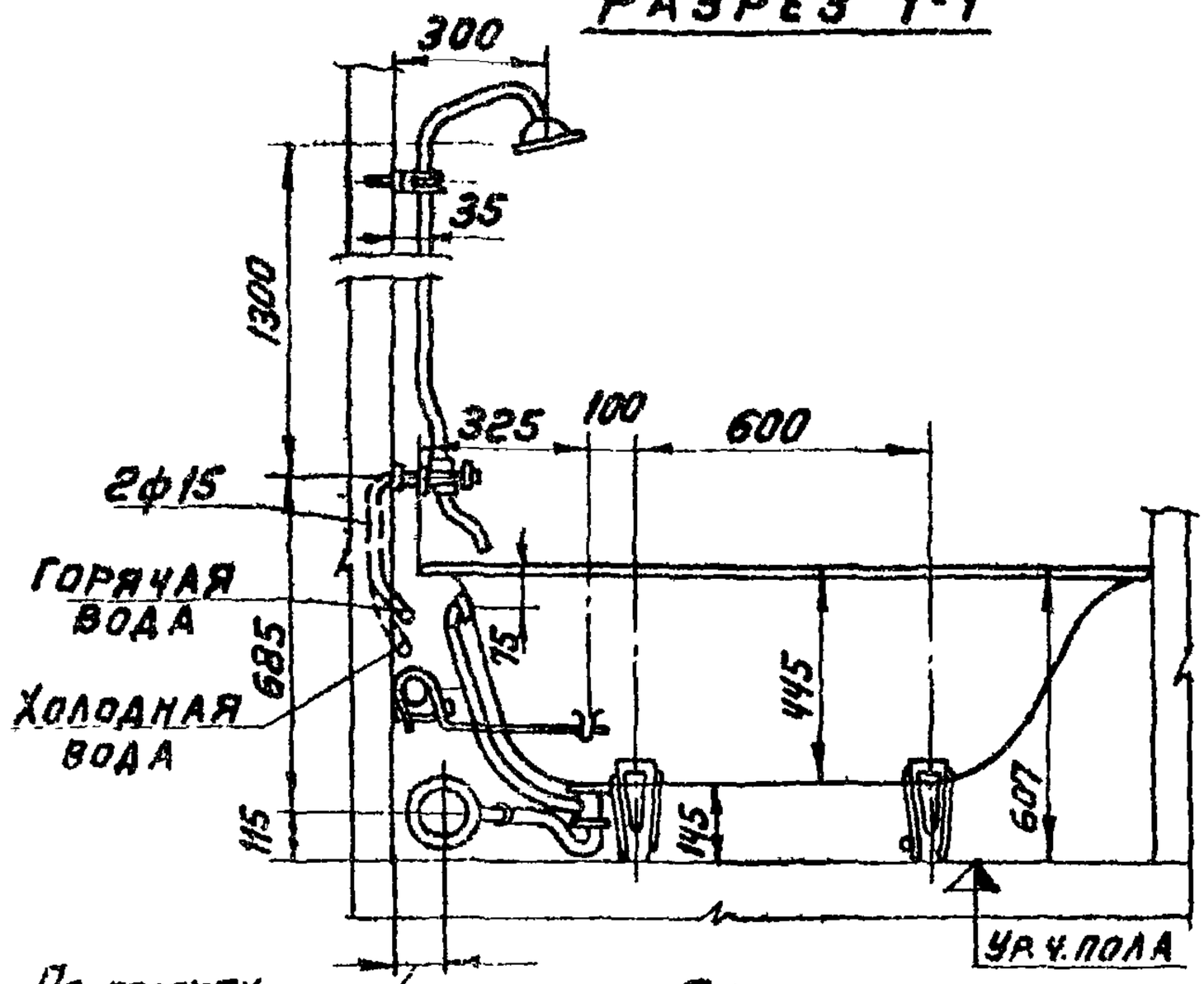

ПЛАН

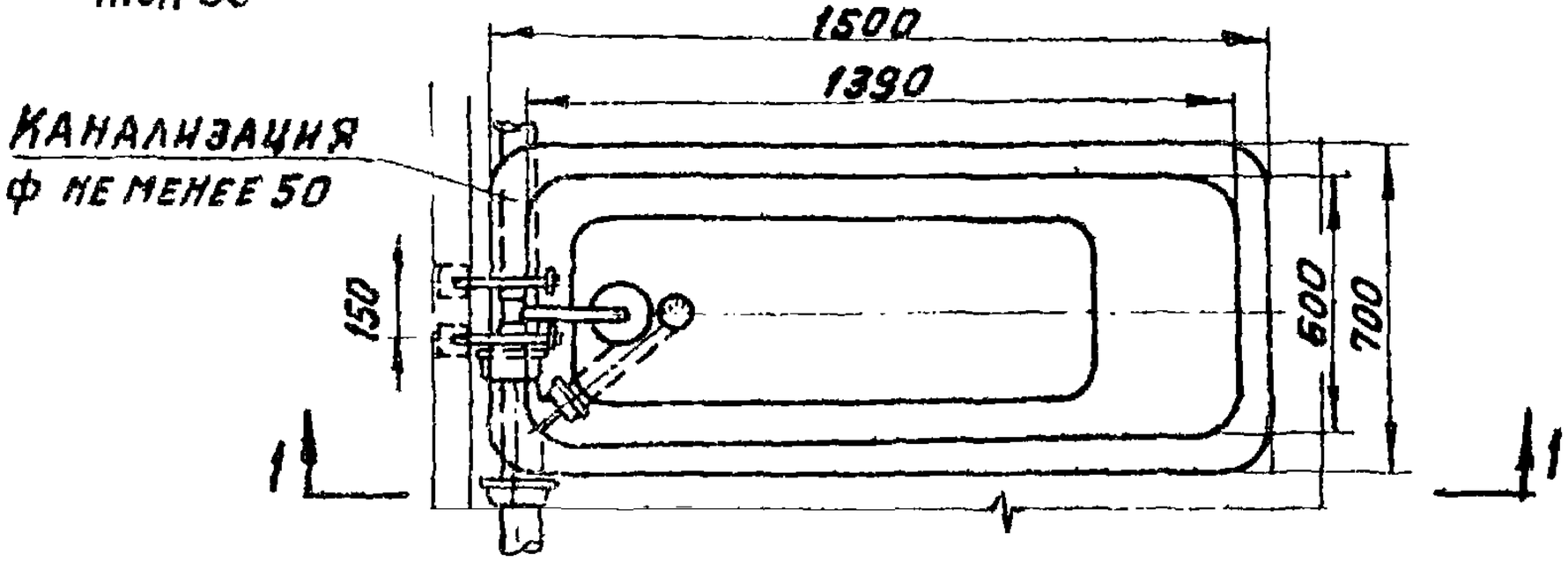

СПЕЦИФИКАЦИЯ

N пп	НАИМЕНОВАНИЕ	ЕД ИЗМ.	КОЛ-ВО	N ГОСТа
1	ВАННА ЧУГУННАЯ ЭМАЛИРОВАННАЯ	КОМП	1	1154-73
2	УРАВНИТЕЛЬ ЭЛЕКТРИЧЕСКИХ ПОТЕНЦИАЛОВ	ШТ	1	1154-73
3	ПЕРЕЛИВ	ШТ	1	1152-65*
4	ПЕРЕЛИВНАЯ ТРУБА	ШТ	1	1152-65*
5	СИФОН И ВЫПУСК С ПРОБКОЙ	ШТ	1	1152-65*
6	НОЖКА ЧУГУННАЯ	ШТ	1	1154-73

НАЧ. ОТДЕЛА	ЖУРКОВ	
РУК. ГРУППЫ	ГАБЕРГРУБ	
ПРОВЕРИЛ	БЫКОВА	

ГПИ САНТЕХПРОЕКТ г. МОСКВА

ТД 1976

УСТАНОВКА ВАННЫ ЧУГУННОЙ ЭМАЛИРОВАННОЙ ПВ-О.

СЕРИЯ 4.900-8

ВЫПУСК IV

ЛИСТ 2-28

Разрез 1-1

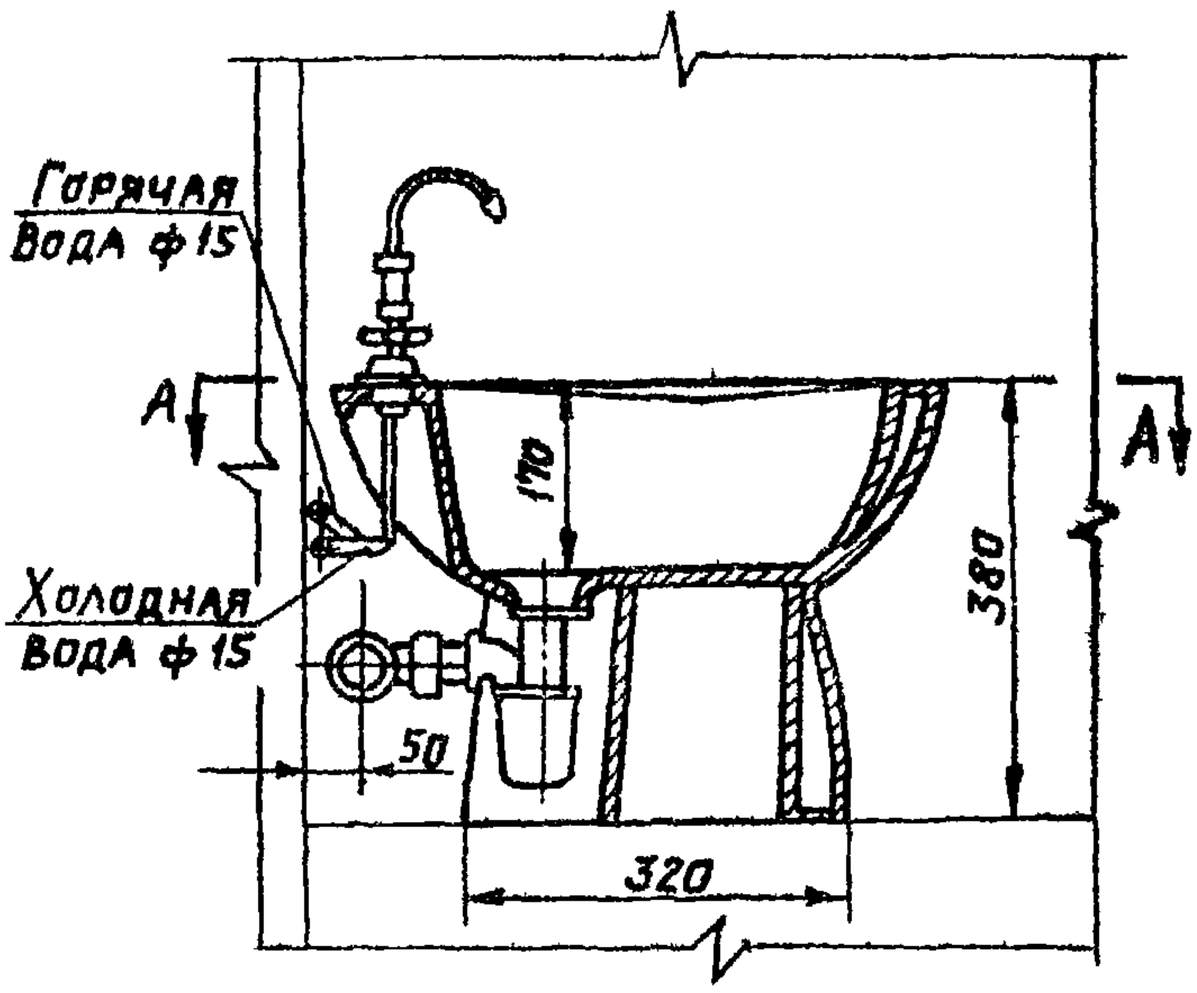

Разрез 2-2

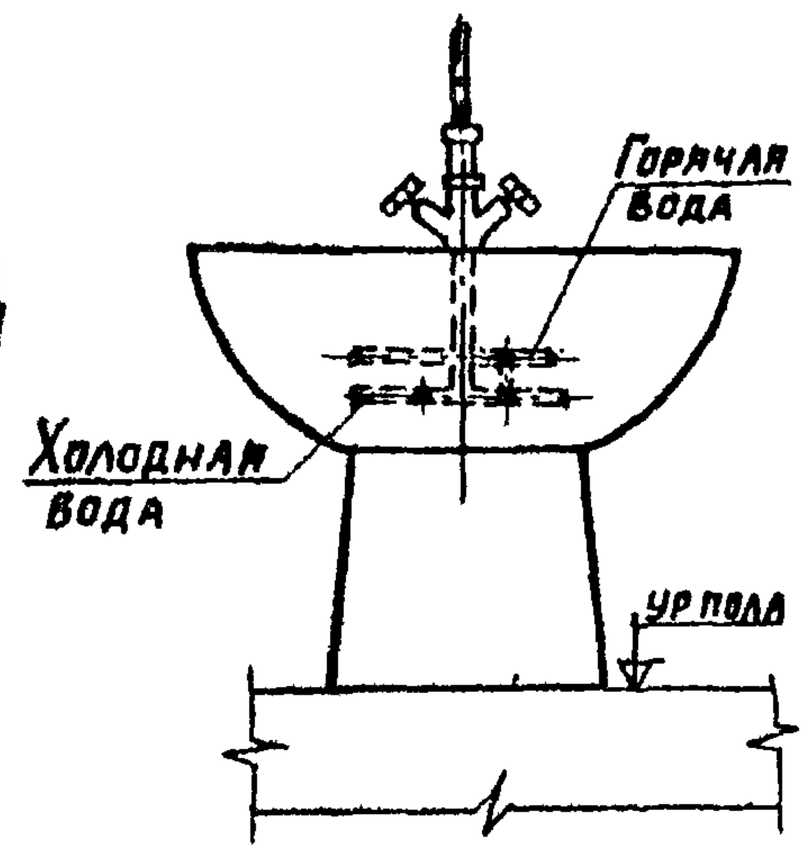

План по А-А

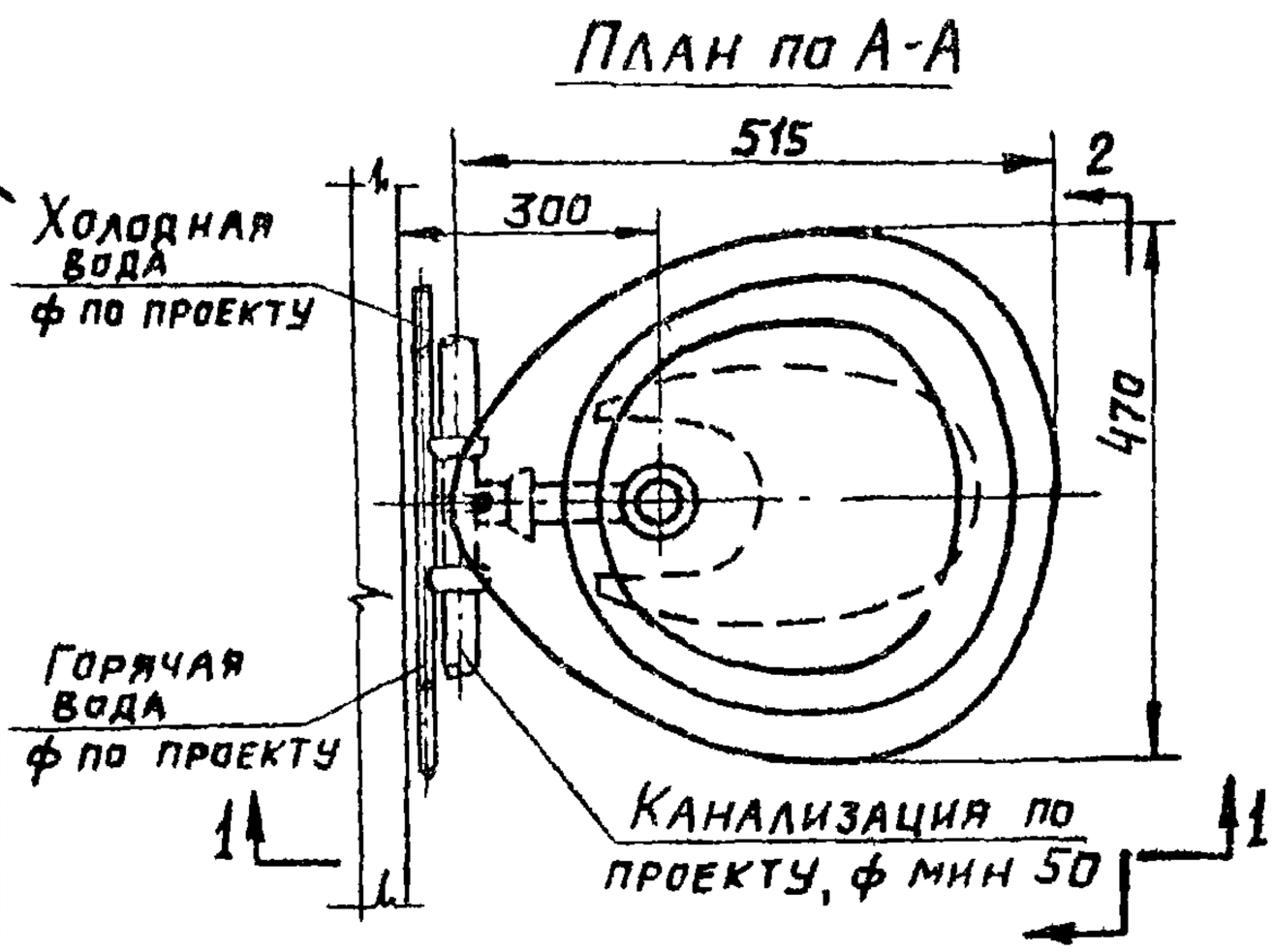

Спецификация

N п/п	Наименование	Ед изм	Кол-во	N ГОСТа
1	Ванна ножная с плоским дном	Ком	1	ТУ21-01-88-67
2	Смеситель центральный См-М-ВКОЦ	шт	1	19802-74
	Сифон никелированный с пластмассовым стаканом	шт	1	Казанский завод Сантехприбор

Нач. отдела	Журков		
Рук. группы	Габергруб		
Проверил	Быкова		

ГПИ Сантехпроект г. Москва

ТД 1976

Установка ванны ножной с плоским дном.

Серия 4.900-8
Выпуск IV
Лист 2-29

Разрез 1-1

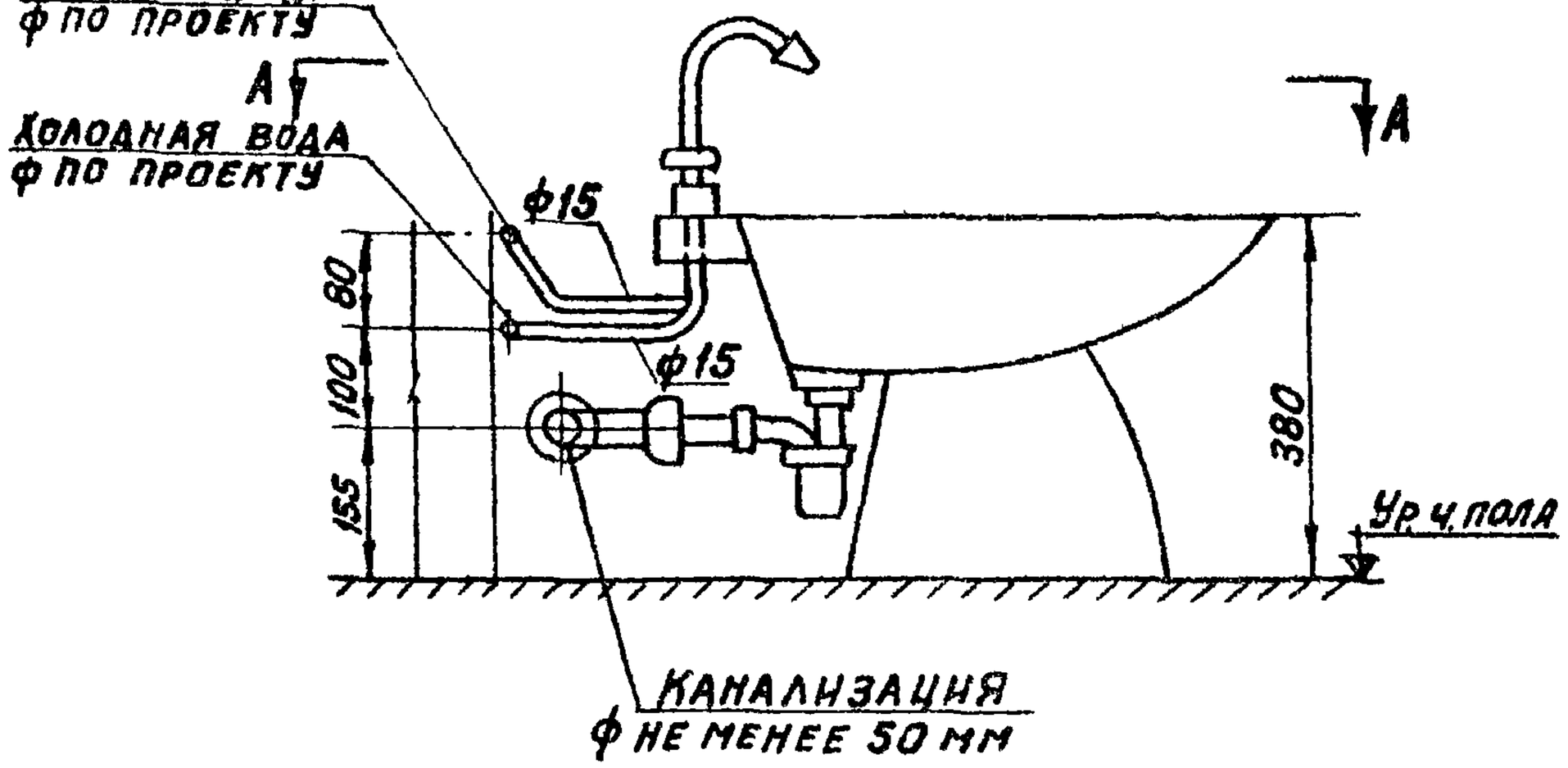

План по А-А

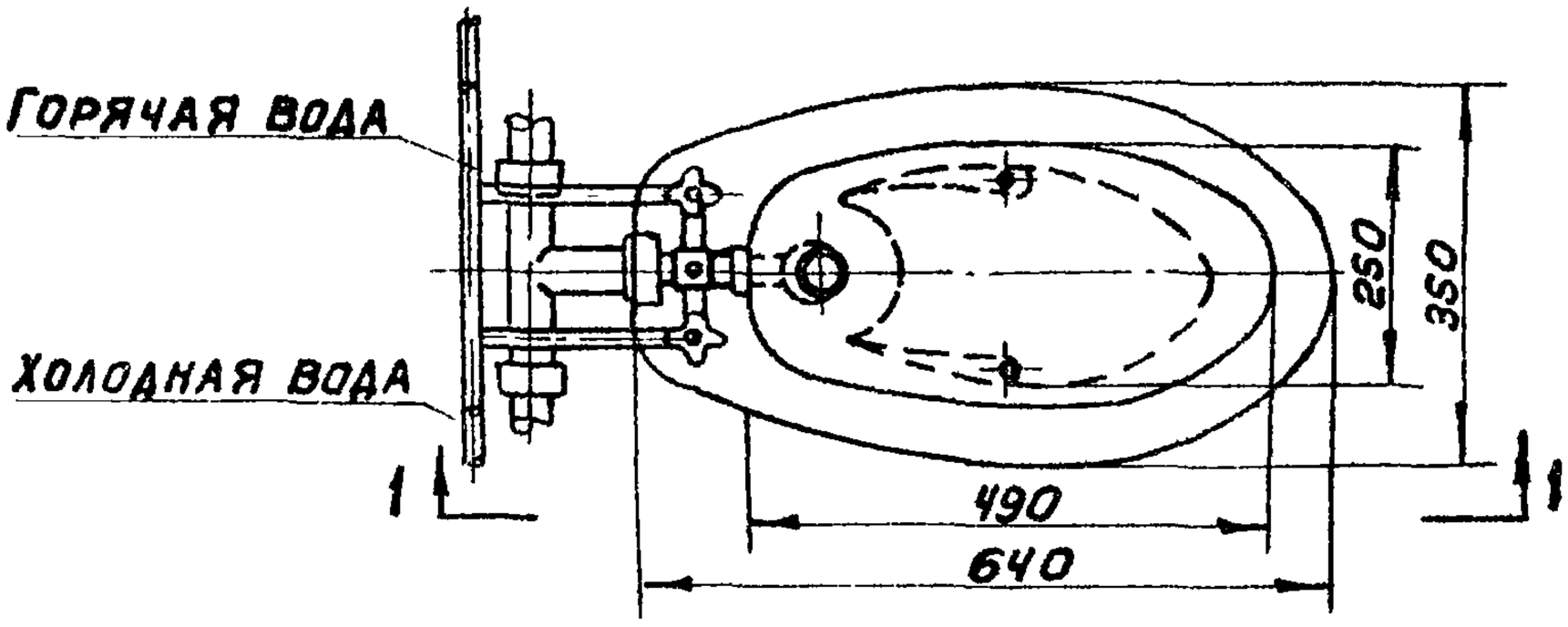

Спецификация

№№ п/п	Наименование	Ед. изм	Кол-во	№ ГОСТа
1	БИДЭ	шт	1	ТУ21-28-1-70
2	Сифон бутылочный никелированный с пластмассовым стаканом	шт	1	Казанский завод „Сантехприбор"
3	Смеситель, ф15мм	шт	1	—"—

ГПИ Сантехпроект г. Москва

Нач. отдела	Журков	
Рук. группы	Габергруб	
Проверил	Былнова	

ТД 1976

Установка БИДЭ.

Серия 4.900-8
Выпуск IV
Лист 2-30

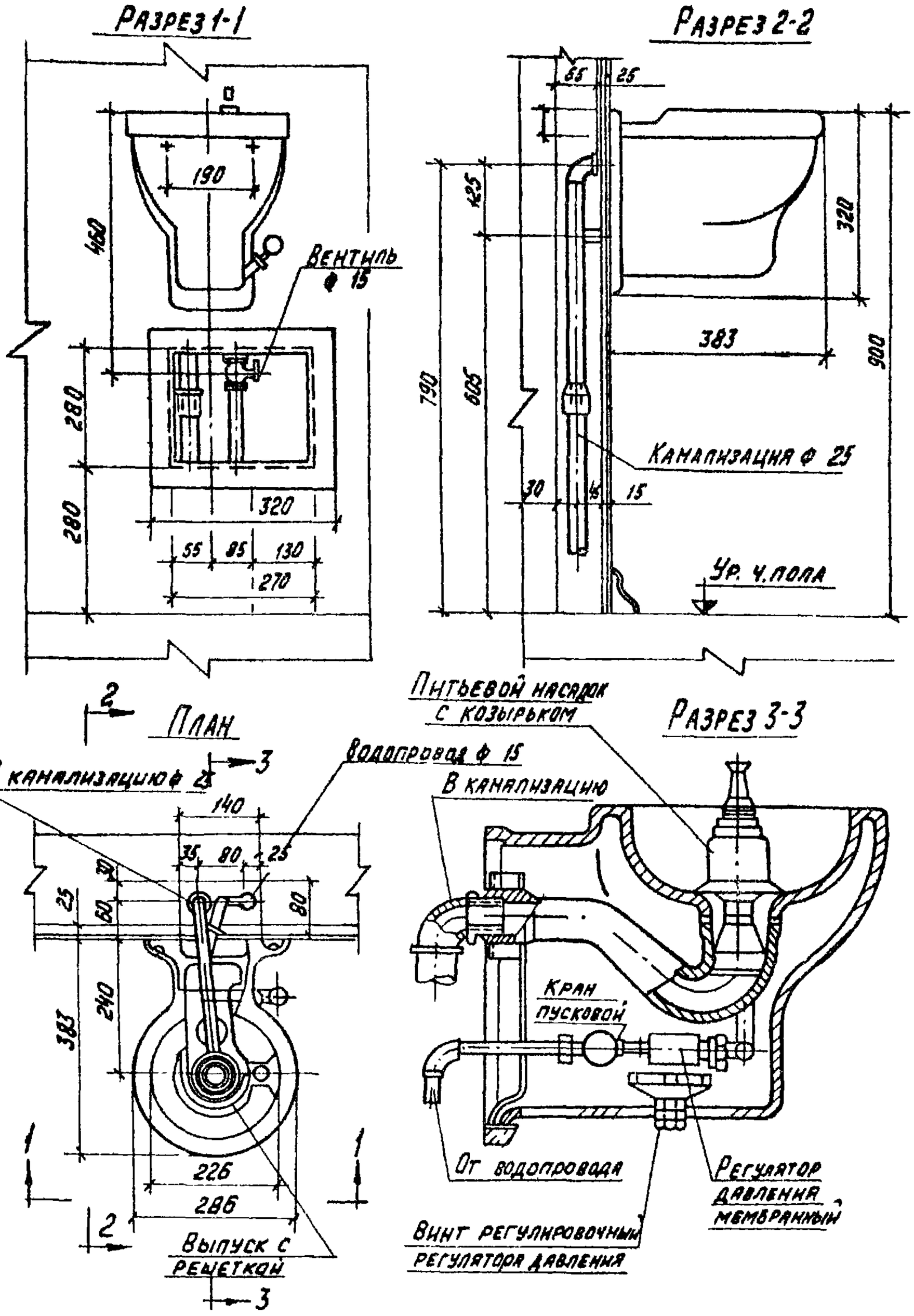

Примечание:

Арматура для фонтанчиков изготовляется Казанским заводом „Сантехприбор" /г. Казань, ул. К. Цеткин д. 18/20/.

Нач. отдела	Журков		
Рук. группы	Габергруб		
Ст. техник	Самойлова		
Проверил	Быкова		

ГПИ САНТЕХПРОЕКТ г. Москва

ТД 1976

Установка фонтанчика питьевого настенного с ручным управлением.

Серия 4.900-8

Выпуск IV

Лист 2-31

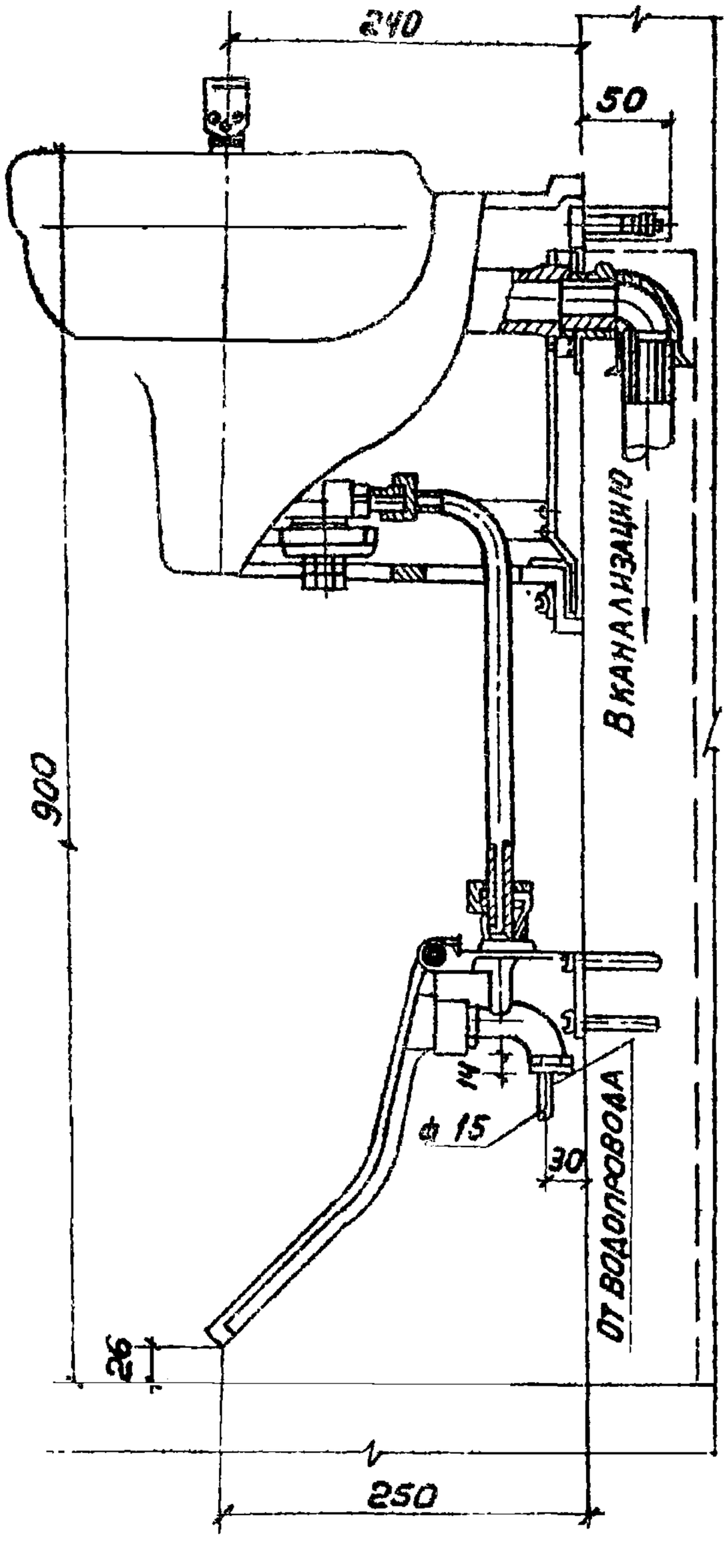

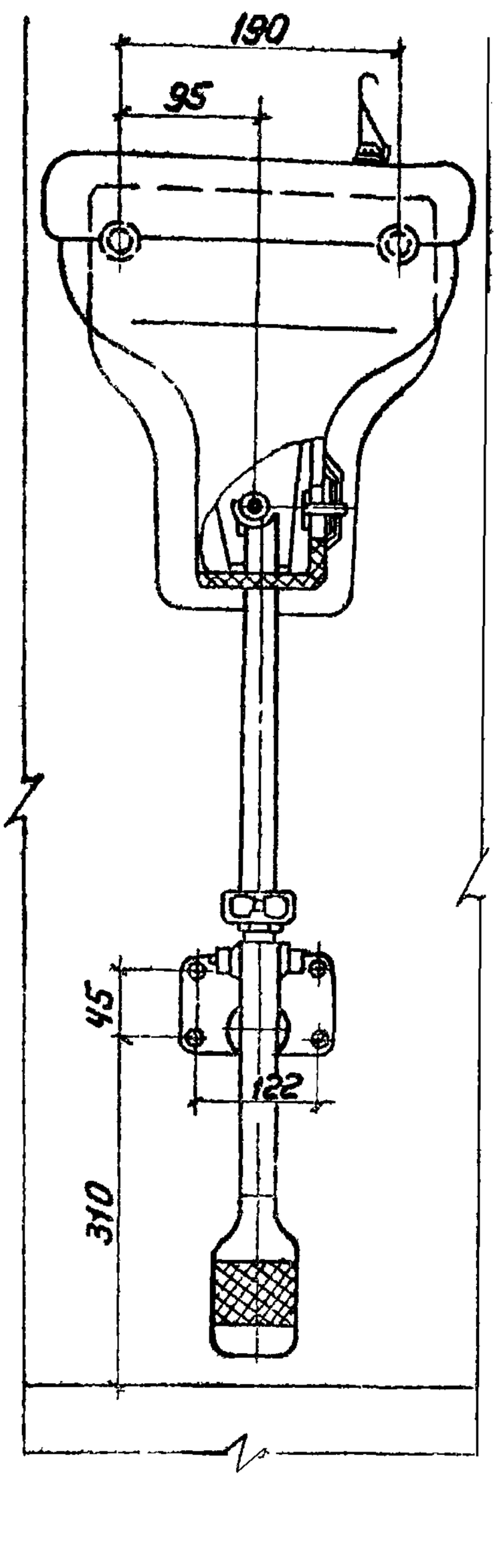

Примечание:

Арматура для фонтанчиков изготовляется Казанским заводом „Сантехприбор"/г. Казань, ул. К. Цеткин, д. 18/20/

ГПИ Сантехпроект г. Москва	Нач. отдела	Журкин	
	Рук. группы	Габергруб	
	Ст. техник	Самсонова	
	Проверил	Быкова	

ТД 1976	Установка фонтанчика питьевого настенного с педальным управлением.	Серия 4.900-8	
		Выпуск IV	Лист 2-32

ГПИ САНТЕХПРОЕКТ МОСКВА			
	НАЧ ОТДЕЛА	ЖУРКОВ	
	РУК ГРУППЫ	ГАБЕРГРУБ	
	ПРОВЕРИЛ	БЫКОВА	

ТД 1976

МОНТАЖНАЯ СХЕМА УСТАНОВКИ ТРАПОВ ПО ГОСТ 1811-73.

СЕРИЯ 4.900-8

ВЫПУСК II

ЛИСТ 2-33

МОНТАЖНАЯ СХЕМА УСТАНОВКИ ТРАПОВ С ПРЯМЫМ ПАТРУБКОМ ИЛИ ОТВОДАМИ.

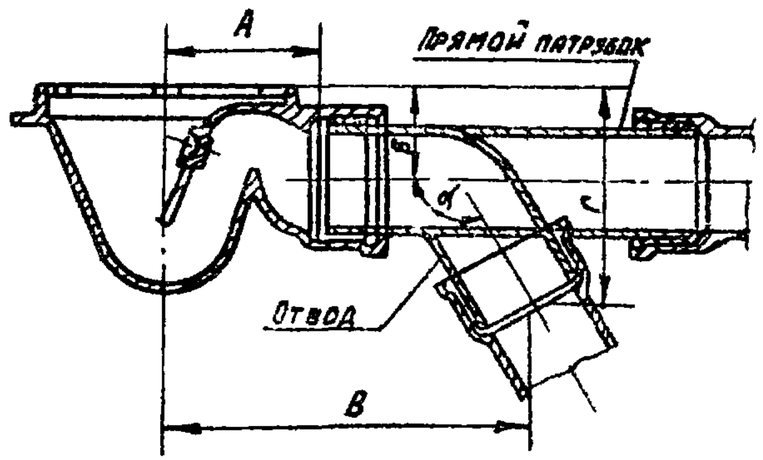

Размеры, мм

Ду	А	Б	α = 135°		α = 120°		α = 110°		α = 90°	
			В	Г	В	Г	В	Г	В	Г
50	100	68	296	149	287,5	176	281	195	250	218
100	150	91,5	363	180	360	213	351	232,5	320	261,5