ГОСУДАРСТВЕННЫЙ КОМИТЕТ СОВЕТА МИНИСТРОВ СССР ПО ДЕЛАМ СТРОИТЕЛЬСТВА
[ГОССТРОЙ СССР]

ТИПОВЫЕ КОНСТРУКЦИИ И ДЕТАЛИ ЗДАНИЙ И СООРУЖЕНИЙ
СЕРИЯ 4.900-8

АЛЬБОМ ОБОРУДОВАНИЯ, ФАСОННЫХ ЧАСТЕЙ И АРМАТУРЫ ДЛЯ СЕТЕЙ И СООРУЖЕНИЙ ВОДОПРОВОДА И КАНАЛИЗАЦИИ

ВЫПУСК III

НАСОСНО-КОМПРЕССОРНОЕ И ПОДЪЕМНО-ТРАНСПОРТНОЕ ОБОРУДОВАНИЕ

ИНВ № 988-03
ЦЕНА: 2-87

gost.e-ecolog.ru

ГОСУДАРСТВЕННЫЙ КОМИТЕТ СОВЕТА МИНИСТРОВ СССР ПО ДЕЛАМ СТРОИТЕЛЬСТВА
[ГОССТРОЙ СССР]

ТИПОВЫЕ КОНСТРУКЦИИ И ДЕТАЛИ ЗДАНИЙ И СООРУЖЕНИЙ
СЕРИЯ 4.900-8

АЛЬБОМ ОБОРУДОВАНИЯ, ФАСОННЫХ ЧАСТЕЙ И АРМАТУРЫ ДЛЯ СЕТЕЙ И СООРУЖЕНИЙ ВОДОПРОВОДА И КАНАЛИЗАЦИИ

ВЫПУСК III

НАСОСНО-КОМПРЕССОРНОЕ И ПОДЪЕМНО-ТРАНСПОРТНОЕ ОБОРУДОВАНИЕ

РАЗРАБОТАН
ГОСУДАРСТВЕННЫМ ПРОЕКТНЫМ ИНСТИТУТОМ СОЮЗВОДОКАНАЛПРОЕКТ

УТВЕРЖДЕН
И ВВЕДЕН В ДЕЙСТВИЕ
в/о Союзводоканалниипроект
Приказ №262 от 5/X 72
с 30/X 72

СОСТАВ АЛЬБОМА

ВЫПУСК I ТРУБЫ И ИХ СОЕДИНЕНИЯ

РАЗДЕЛ 1 ТРУБЫ МЕТАЛЛИЧЕСКИЕ
РАЗДЕЛ 2 ТРУБЫ НЕМЕТАЛЛИЧЕСКИЕ
РАЗДЕЛ 3 ФАСОННЫЕ ЧАСТИ ДЛЯ ТРУБ

ВЫПУСК II ТРУБОПРОВОДНАЯ АРМАТУРА

РАЗДЕЛ 1 ЗАПОРНАЯ, ЗАПОРНО-ПРЕДОХРАНИТЕЛЬНАЯ И РЕГУЛИРУЮЩАЯ АРМАТУРА
РАЗДЕЛ 2 РАЗНАЯ АРМАТУРА

ВЫПУСК III НАСОСНО-КОМПРЕССОРНОЕ И ПОДЪЕМНО-ТРАНСПОРТНОЕ ОБОРУДОВАНИЕ

РАЗДЕЛ 1 НАСОСЫ, КОМПРЕССОРЫ, ВОЗДУХОДУВКИ И ВЕНТИЛЯТОРЫ
РАЗДЕЛ 2 ПОДЪЕМНО-ТРАНСПОРТНОЕ ОБОРУДОВАНИЕ

ВЫПУСК IV ВНУТРЕННЕЕ САНИТАРНО-ТЕХНИЧЕСКОЕ ОБОРУДОВАНИЕ

РАЗДЕЛ 1 САНИТАРНЫЕ ПРИБОРЫ
РАЗДЕЛ 2 УСТАНОВКА САНИТАРНЫХ ПРИБОРОВ

ВЫПУСК V ОБОРУДОВАНИЕ ВОДОПРОВОДНЫХ И КАНАЛИЗАЦИОННЫХ СООРУЖЕНИЙ

РАЗДЕЛ 1 ОБОРУДОВАНИЕ ВОДОПРОВОДНЫХ СООРУЖЕНИЙ
РАЗДЕЛ 2 ОБОРУДОВАНИЕ КАНАЛИЗАЦИОННЫХ СООРУЖЕНИЙ
РАЗДЕЛ 3 ОБЩЕЕ ОБОРУДОВАНИЕ ВОДОПРОВОДНЫХ И КАНАЛИЗАЦИОННЫХ СООРУЖЕНИЙ

Нач. отдела

СОЮЗВОДОКАНАЛПРОЕКТ
г. Москва

ТД 1976	СОСТАВ АЛЬБОМА	Серия 4.900-8	
		Выпуск III	Лист б/н

Введение

„Альбом оборудования, фасонных частей и арматуры для сетей и сооружений водопровода и канализации" составлен в целях облегчения работы инженеров и техников, работающих в области проектирования внешних и внутренних систем водоснабжения и канализации промышленных предприятий и населённых пунктов.

Четвертое издание „Альбома" выпущено взамен серии 4.900-6, которая переработана в связи с изменениями изделий, выпускаемых отечественными заводами по состоянию на 1 января 1976 г.

В „Альбом" включены трубы из различных материалов, их соединения, оборудование и арматура заводского изготовления, наиболее часто встречающиеся при проектировании. Наряду с этим в „Альбом" включено типовое нестандартизированное оборудование, которое может быть изготовлено механическими мастерскими или по отдельным заказам на заводах.

На каждый вид изделия дан общий вид с необходимой технической характеристикой или только техническая характеристика, а так же приводится ориентировочная стоимость по прейскуранту или по заводским данным, применяемая только для составления технико-экономических расчетов.

Нач. отдела	Гл. инж. пр-та	Курдюков
Исполнитель		Устинова
проверил		Устинова
		Нещадим

СОЮЗВОДОКАНАЛПРОЕКТ г. Москва

ТД 1976	Введение	Серия 4.900-8	
		Выпуск III	Лист А

Приведенный в „Альбоме" материал предназначен для использования его при разработке технических проектов. При разработке рабочих чертежей характеристики и габариты оборудования следует принимать по заводским данным.

Нумерация листов для каждого раздела принята порядковая, нарастающая и состоящая из двух цифр, первая из которых указывает номер раздела, а вторая - порядковый номер листа этого раздела.

Принятая система нумерации листов „Альбома" дает возможность, при необходимости, дополнять или заменять „Альбом" новыми чертежами.

„Альбом" разработан при участии:

„Союзводоканалпроекта" - Выпуск I, II, III, V

„Сантехпроекта" - Выпуск I, разделы 2, 3

- Выпуск IV

Все замечания и пожелания по „Альбому" просим направлять по адресу:

117.331. Москва В-331 проспект Вернадского д 29 ГПИ „СОЮЗВОДОКАНАЛПРОЕКТ"

Нач. отдела	Гл. инж. пр-та	Исполнитель
Курдюков	Устинова	Нещадим
Проверил		

СОЮЗВОДОКАНАЛПРОЕКТ г. Москва

ТД 1976	Введение	Серия 4.900-8	
		Выпуск III	Лист 6

Таблица

5

NN п/п	Наименование	Лист	Стр.
	Раздел 1. Насосы, компрессоры, воздуходувки, вентиляторы		
1	Перечень серийного насосного оборудования, применение которого требует в 1976 г. согласования	1-1 ; 1-2	8, 9
2	Ферма опросного листа ВНИИГидромаша для согласования применения и подбора насосного агрегата	1-3; 1-4	10; 11
3	Сводная таблица насосов, компрессоров, воздуходувок, вентиляторов.	1-5 ÷ 1-102	12÷109
4	Установка насосов марки Д	1-103; 1-104	110; 111
5	Установка насоса Д500-65	1-105	112
6	Установка насоса Д1000-40 (14НДс)	1-106	113
7	Установка насоса Д1250-125 (14Д-6)	1-107	114
8	Установка насоса Д1250-14 (16НДн)	1-108	115
9	Установка насоса Д2000-34 (18НДс)	1-109	116
10	Установка насоса Д2500 (20НДс)	1-110	117
11	Установка насоса Д3200-55 (22НДс)	1-111	118
12	Установка насоса Д2000-100 (20Д-6)	1-112	119
13	Установка насоса Д2500-17 (20НДн)	1-113	120
14	Установка насоса Д3200-20 (24НДн), Д5000-32	1-114	121
15	Установка насоса Д4000-22 (32Д-19), Д6300-27	1-115	122
16	Установка насоса ЦН-400-105 (ЭВ-200×2)	1-116	123
17	Установка насоса ЦН400-210 (ЭВ-200×4)	1-117	124
18	Установка насоса ЦН1000-180 (10НМК×2)	1-118	125
19	Установка насосов марки К	1-119 ÷ 1-121	126÷128
20	Установка насосов марки КМ	1-122	129
21	Установка насосов марки Х-Д	1-123	130
22	Установка насосов марки Х-Л	1-124	131

Продолжение таблицы см. лист

Нач. отдела	Гл. инж. пр-та	Исполнитель	Проверил
Курдюков	Устинова	Устинова	Нещадим

СОЮЗВОДОКАНАЛПРОЕКТ г. Москва

ТД 1976

Содержание выпуска (таблица)

Серия 4.900-8

Выпуск III

Лист 8

Таблица (продолжение)

NN п/п	Наименование	Лист	Стр.
23	Установка насосов марки ФГ	1-125	132
24	Установка насосов марки Пс	1-126	133
25	Установка насосов марки Гр и Гру	1-127	134
26	Установка насосов марки ВК и ВКС	1-128	135
27	Установка насосов НП-28 и НП-50	1-129	136
28	Установка вакуум-насоса ВВН	1-130, 1-131	137,138
29	Установка вакуум-насосов КВН	1-132	139
30	Установка насосов НД	1-133	140
31	Электронасос центробежный моноблочный канализационный ЦМК 16-27	1-134; 1-135	141,142
32	Агрегат электронасосный ФП	1-136	143
33	Шнековые насосы УВА (ЧССР)	1-137÷1-140	144÷147
	Раздел 2. Подъемно-транспортное оборудование		
32	Сводная таблица подъемно-транспортного оборудования Заглавный лист.	2-1 ÷ 2-22	149÷170
33	Общие виды подъемно-транспортного оборудования	2-23 ÷ 2-41	171÷189

Нач. отдела Кудряков
Гл. инж. пр-та Устинова
Исполнитель Устинова
Проверил Нечаидин

СОЮЗВОДОКАНАЛПРОЕКТ
г. Москва

ТД 1976

Содержание выпуска (таблица)

Серия 4.900-8
Выпуск III
Лист 1

РАЗДЕЛ 1

НАСОСЫ, КОМПРЕССОРЫ, ВОЗДУХОДУВКИ И ВЕНТИЛЯТОРЫ

Перечень серийного насосного оборудования, применение которого требует в 1976 году согласования в соответствии с ГОСТ 2.117-71 и перечень согласующих организаций

8

№№ п.п.	Тип насосов	Согласующая организация и её адрес
1	2	3
1	Насосы центробежные консольные химические по ГОСТ 10168-68 типов Х исполнений Е, И, К, ХО исполнений Е, И, К, ЛХ исполнений Е, И, К, ХМ исполнений Е, И, К.	ВНИИгидромаш, 129164, Москва, аб.ящ.-60
2	Насосы центробежные погружные химические по ГОСТ 10168-68 типов ХП исполнений Е, И, К, ПХН исполнений Е, И, К, ХПА исполнений Е, И, К, ХПАО исполнений Е, И, К	
3	Насосы поршневые химические типов ТР, ХТР, ПТР, ПР, Р, ХПР и НР	
4	Дозировочные насосы и агрегаты из никелесодержащих сталей типов НД, Д, ДА	ВНИИгидромаш 129164, Москва, аб. ящ. 60
1	Насосы осевые химические типов ОХ, исполнений Е, И, К	По „Уралгидромаш", 624020, г. Сысерть, Свердловской обл., ул К Либкнехта, 2
1	Насосы химические герметичные типов ЦВГ исполнений Е, К, ХГВ исполнений Е, К, БЭН исполнений Е, К, ХГ исполнений Е, К	По „Молдавгидромаш", 277612, г. Кишинев, ул. Добровольского

Данные приведены по письму ВНИИгидромаша №176/15 от 7/I-1976 г.

ТД 1976г	Перечень серийного насосного оборудования, применение которого требует в 1976г. согласования в соответствии с ГОСТ 2.117-71 и перечень согласующих организаций (на 2 листах)	Серия 4.900-8	
		Выпуск III	Лист 1-1

Гипронефтеспецмонтажпроект г. Москва

Нач. отдела Худяков
Гл. инж. проекта Устинова
Гл. спец. Устинова
Проверил Нещадим

1	2	3
1	Насосы одно и двухвинтовые химические	по "Ливгидромаш", 303800, г Ливны, Орловской обл, ул Кирова, 71
2	Насосы трехвинтовые в общепромышленном исполнении	
3	Насосы шестеренные химические	
4	Насосы коловратные	
5	Насосы химические центробежные двустороннего входа типов 6НДв-Х и 8НДв-х	
6	Насосы вихревые типа „В" в нержавеющем исполнении	
1	Насосы центробежные нефтяные по ГОСТ 12878-67 и по отдельным ТУ: исполнения Н, для перекачивания жидкости до температуры 400°С	ВНИИНефтемаш, 117419, Москва, - 4-й Верхне-Михайловский дом 8-а

Применение насосного оборудования также подлежит согласованию применения в случаях, перечисленных в п. 1.3 а, б, в, г, ГОСТ 2.117-71

Не подлежат согласованию:

1). Насосы, предназначенные для научно-исследовательских и опытно-конструкторских работ по плану новой техники

2). Насосы, предназначенные на ремонтно-эксплуатационные нужды взамен изношенного оборудования

3). Насосы, согласованные ранее и применяемые в новых проектах без изменений условий эксплуатации и схемы установки

4). Насосы, предназначенные для прямых экспортных поставок, государственного резерва и заказов Госплана

Протоколы согласования для насосного оборудования, используемого в типовых проектах, будут приниматься к рассмотрению ВНИИгидромашем только от разработчиков типовых проектов Номер протокола согласования и его дату разработчик вносит в ведомость согласования применения покупных изделий (по форме 3. ГОСТ 2.117-71), которая должна входить в состав документации, рассылаемой с типовым проектом в случае отсутствия в типовом проекте, организациям, применяющих проект, необходимо обращаться к его разработчику.

Данные приведены по письму ВНИИГИДРОМАШ'а № 176/15 от 7/I-1976г

ТД	Перечень серийного насосного оборудования, применение которого требует в 1976г. согласования в соответствии с ГОСТ 2.117-71 и перечень согласующих организаций (на 2х листах)	Серия 4900-8
1976г		Выпуск III, Лист 1-2

Нач. отдела		Курдюков
Гл. инж. проекта		Устинова
Исполнитель		Устинова
Проверил		Нещадим

СОЮЗВОДОКАНАЛПРОЕКТ г. Москва

Опросный лист №

для согласования применения и подбора насосного агрегата

10

Приложение к письму _____ от _____ № _____ | № поз. по схеме _____
или к протоколу согласования по ГОСТ 2 117-71

Тип насоса (центробежный, объёмный) _____ | Марка насоса _____
Исполнение (горизонтальный, вертикальный) _____

Общие сведения

Предприятие и производство, где установлен насос _____

Проектная организация заказчика Почтовый адрес _____

Потребность по годам

1976	1977	1978	1979	1980

Условия установки

Требуемая подача, м³/ч _____

Требуемый напор, м ст. ж, _____ или давление нагнетания, кгс/см² _____

Подпор на всасывании, м ст ж, _____

Давление в ёмкости на всасывании в ата _____

Для дозировочных насосов указать допускаемую погрешность подачи _____ и диапазон регулирования подачи _____ в % от требуемой подачи _____

Для погружных насосов указать глубину погружения в м _____

Суммарные потери напора во всасывающей линии в м ст ж _____

Рабочая жидкость и ее свойства

Наименование перекачиваемой жидкости и процентный состав её компонентов* _____

Количество взвешенных твердых частиц г/л _____

Размер частиц в мм _____

Степень образивности _____

Рабочая температура °С _____

Токсичность (ПДК мг/м³) _____

РН для водных растворов _____

Вязкость при Траб. в спз. _____

Категория и группа взрывоопасности по ПИВРЭ _____

Плотность, кг/м³ _____

Упругость паров при Траб: в мм рт. ст. _____

Возможность кристаллизации Т кристаллизации °С _____

Температура кипения при давлении в аппарате на всасывании °С _____

Материал деталей коррозионностойкий в данной среде и балл стойкости (не выше 5-го балла стойкости по 10-ти балльной шкале по ГОСТ 13819-68) _____

Климатическое исполнение и категория размещения по ГОСТ 15150-69 _____

Класс взрывоопасности помещения по ПУЭ _____

Насосный агрегат

Насос

Подача, м³/ч _____ | Напор, м. ст. ж. _____ | Скорость вращения, об/мин _____ или число двойных ходов плунжера в мин. _____

Кавитационный запас, м ст ж _____ | КПД % _____

Потребляемая мощность, квт _____

Тип уплотнения (мягкий сальник, торцовое уплотнение и т.д) _____ | Затворная жидкость _____

Электродвигатель

Тип электродвигателя и исполнение _____

Напряжение тока, в _____ | Номинальная мощность, квт _____

Скорость вращения, об/мин _____

Комплектность поставки (ненужное зачеркнуть): агрегат в сборе, отдельно насос без электродвигателя и фундаментной плиты)

Количество единиц оборудования, подлежащее поставке _____ | Завод-изготовитель _____

Зсм

Особые требования _____ | Заключение согласующей организации _____

Ответственный исполнитель от организации (предприятия) _____ | Дата _____ | Ответственный исполнитель от согласующей организации _____ | Дата _____

ТД	Форма опросного листа ВНИИ гидромаша для согласования применения и подбора насосного агрегата (на 2х листах) лист 1	Серия 4.900-8	
1976г		Выпуск III	Лист 1-3

СОЮЗВОДОКАНАЛПРОЕКТ г. Москва

Нач. отдела	Курдюков
Гл. инж. проекта	Устинова
Исполнитель	Устинова
Проверил	Нещадим

Расчёт требуемого нат установки — Нм. ст. ж.

$$H_{треб} = \frac{10.000}{\gamma}(\quad) \pm z_1 + z_2 + \Sigma h_1 + \Sigma h_2 \ [м.ст.ж.]$$

где: $\Sigma h_1 = h_{1тр} + \Sigma h_{1мс}$ [м.ст.ж.]; $\Sigma h_2 = h_{2тр} + Zh_{2м.с}$ [м.ст.ж.]

При расчете требуемого напора для схемы №1 величину z_1 надо брать со знаком плюс (+); а для схемы №2 - со знаком минус (-)

Схема №1

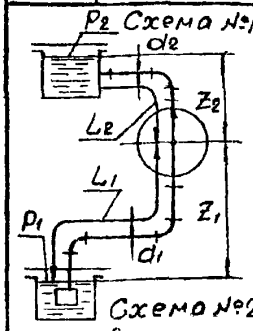

Схема №2

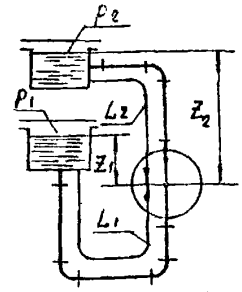

Укажите № схемы

Всасывающая линия			Напорная линия		
Давление в ёмкости на всасывании P_1 ата [кгс/см²]			Давление в ёмкости на нагнетании P_2 ата [кгс/см²]		
Уровень жидкости в емкости от оси насоса z_1 [м]			Уровень жидкости в емкости от оси насоса z_2 [м]		
Диаметр трубопровода d_1 [м]			Диаметр трубопровода d_2 [м]		
Длина трубопровода L_1 [м]			Длина трубопровода L_2 [м]		
Потери напора на трение в трубопроводе $h_{1тр}$ [м.ст.ж.]			Потери напора на трение в трубопроводе $h_{2тр}$ [м.ст.ж.]		
Потери напора от местных сопротивлений: Колено	Кол.	м.ст.ж.	Потери напора от местных сопротивлений: Колено	Кол.	м.ст.ж.
Диффузор Конфузор	кол.	м.ст.ж.	Диффузор Конфузор	кол.	м.ст.ж.
Обратный клапан	кол.	м.ст.ж.	Обратный клапан	кол.	м.ст.ж.
Вентиль	кол.	м.ст.ж.	Вентиль	кол.	м.ст.ж.
Фильтр	кол.	м.ст.ж.	Фильтр	кол.	м.ст.ж.
Прочие сопротивления	кол.	м.ст.ж.	Прочие сопротивления	кол.	м.ст.ж.
Суммарные потери напора от местных сопротивл. $\Sigma h_{1м.с}$ [м.ст.ж.]			Суммарные потери напора от местных сопротивл. $\Sigma h_{2м.с}$ [м.ст.ж.]		
Допустимый кавитационный запас насоса $\Delta h_{доп}$ [м.ст.ж.]					
Кавитационный запас установки $\Delta h_{уст}$ [м.ст.ж.]					
Требуемый напор установки $H_{тр}$ [м ст ж.] или $P_{нагн}$ [кгс/см²]					

Потери напора от трения в трубопроводах

$$h_{тр} = 6,4 \cdot 10^{-9} \cdot \lambda \frac{L}{d^5} Q^2 \ [м]$$

Потери напора от местных сопротивлений

$$h_{м.с.} = 6,4 \cdot 10^{-9} \cdot \xi \frac{Q^2}{d^4} \ [м].$$

В этих формулах:
λ = коэффициент сопротивления трения в трубопроводе.
L - длина трубопровода [м]
d - диаметр трубопровода [м]
Q - подача насоса [м³/ч]
ξ - коэффициент потерь напора

Коэффициенты потерь напора от местных сопротивлений (по Идельчику И.Е.)

1. Колено $\angle 90°$

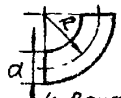

r/a	5	4	3	2	1,5	1,0
ξ	0,09	0,10	0,12	0,15	0,3	0,45

2. Диффузор - $\xi = 0,3 \div 0,5$ (ξ увеличивается с увеличением угла расширения от 10 до 40°)
Конфузор - $\xi = 0,1 \div 0,2$
3. Обратный клапан - $\xi = 1,5 \div 2,0$ (для $d = 70 \div 300$)
4. Вентиль - $\xi = 3,5 \div 5,0$ (для полного откр.)
5. Фильтр - ξ выбирается по характеристике фильтр
6. Прочие местные сопротивления задвижки, при полном открытии, тройники, отводы - $\xi = 0,2 \div 0,3$

Определение кавитационного запаса установки $\Delta h_{уст}$. $\Delta h_{уст} \geq \Delta h_{доп}$
$\Delta h_{доп}$ - регламентируется для центробежных насосов по ГОСТ 10168-68

$$\Delta h_{уст} = \frac{10000}{\gamma}(P_1 - P_{н.п.}) - (\pm z_1) - \Sigma h_1 \ [м.ст.ж.]$$

где: P_1 - давление в ёмкости на всасывании [кгс/см²]
$P_{н.п.}$ - давление насыщенных паров при рабочей температуре [кгс/см²],
γ - плотность [кг/м³]; z_1 - уровень жидкости от оси насоса [м]
$\Sigma \Delta h_1 = h_{1тр} + \Sigma h_{1м.с.}$ [м.ст.ж.]

Указания: 1. Требуемый напор установки $H_{уст}$ должен соответствовать номеру выбранного насоса и должен быть указан потребителем при согласовании в п. 12 протокола
2. Кавитационный запас $\Delta h_{уст}$ должен быть больше или равен $\Delta h_{доп}$

От организации (предприятия) расчет произвел — Проверил

ТП 1976г

Форма опросного листа ВНИИ гидромаша для согласования применения и подбора насосного агрегата (на 2 листах) Лист 2

Серия 4900-8 Выпуск III Лист 1-4

СОЮЗВОДОКАНАЛПРОЕКТ г. Москва

Нач. отдела Журавков
Гл. инж. проекта Устинова
Исполнитель Устинова
Проверил Нещадим

СОЮЗВОДОКАНАЛПРОЕКТ г. Москва	Нач. отдела	Курдюков
	Гл. инж. проекта	Устинова
	Исполнитель	Нещадим
	Проверил	Пальчикова

ТА 1976г.

Сводная таблица насосов, компрессоров, воздуходувок, вентиляторов.

Марка насоса	Насос: Производительность м³/час	Напор м.вод.ст.	Н доп. вак. м	Масса кг	Цена руб	эл двигатель: Тип	N квт	n об/мин	Агрегат: масса кг	Агрегат: цена руб.	Завод-изготовитель	N листа аварийного и установ. чертежа
1	2	3	4	5	6	7	8	9	10	11	12	13
Насосы лопастные – центробежные, осевые и вихревые												
1. Насосы горизонтальные для чистой воды												
Д 200-95 (4НДв)	200	95	2	209		—	—		—	445	Ливенский завод „Ливгидромаш"	1-103
	180	84				А2-82-2	75	2950	752	1037		
						ВАО-91-2	75		1035			
Д 200-36 (5НДв)	200	36	3.0	264		—	—	1450			—"—	1-103
	216	28	4.0			—	—	1450				
	180	26	3.0			А2-71-4	22	1450	529	381		
						ВАО-71-4	22		852	563		
Д 320-50 (6НДв)	360	39	4.5	376		—	—	1450			Ливенский завод „Ливгидромаш"	1-103
	320	50				—	—					
	300	38				А2-82-4	55		886	455		
						ВАО-91-4	55		1225	1062		
	216	48	5.5									
		40	5.5									
	250	46	5.5			А02-82-4	55	1450	1015	746		
		54	5.0								Владивостокский завод „Металлист"	1-103
	300	38	5.2									
		44	5.2									
	360	33	4.0						991			
	325	49	5.0									
		39	4.0			А2-91-4	75		1108	780		
	360	46	4.0									
Д 320-70 (6НДс)	320	70	8.5	250		—	—	2950	—	537	Ливенский завод „Ливгидромаш"	1-104
	300	60	5.0			А2-82-2	75	2950	789	1129		
						ВАО-91-2	75		1090			

4.900-8 вып. III

Лист 1-5

12

СОЮЗВОДОКАНАЛПРОЕКТ	Нач. отдела		Курдюков
	Гл. инж. проекта		Устинова
	Исполнитель		Нещадим
г. Москва	Проверил		Пальчикова

1	2	3	4	5	6	7	8	9	10	11	12	13
Д 630-90 (8НДв)	630	90	6.5	720		А03-355S-4 (380/600В)	250	1450	2699	—	Ливенский завод „Ливгидромаш"	1-103
	600	82	6.2			А111-4М (380; 500В)	250		2652	1810		
	550	73	6.0			А113-4М (6000В)	250		2967	2420		
						А03-315И4 (380, 600В)	200		2267	1650		
Д 500-36 (8НДв)	500	38	5.0			А3-315-S6	110		1564	1611		
	450	36	4.3			А2-92-6	75	980	1640	1302		
	350	34	4.0									
Д 500-65 (10Д-6)	450	55	4.3			А02-92-4	100		1680	1076	—"—	
						А3-315S-1-4	132		1709	1300		
	500	65	5.0	613		МА36-51-4	125	1450	2338	1319		
СЭ500-70 (10СД-6)	50	70				А3-315М-2	160	2960	2340	2465	—"—	
Д 800-28 (12Д-19М)	800	28		1157			100	980		980	—"—	1-104
Д 800-57 (12Д-9)	800	57	6.5	877			180	1450		1650	—"—	
СЭ800-55 (12СД-9)	800	55		1568		А3-315S-4	200	1450	(2713) (2948)	3200	—"—	
СЭ800-100 (12СД-10×2)	800	100		3025		А-114-4М	320	1480	5241	4770	Сумский насосный завод	
						А-112-4М	320			4450		
Д 1250-65 (12НДс)	1250	65		1157		А-114-4М	320	1450	2801	2315	Ливенский завод „Ливгидромаш"	
	1150	57	3.6-5			А03-355S-4	250		3270	—		
	1000	44				А03-315М-4	200		3612	2555		

ТД 1976г.

Сводная таблица насосов, компрессоров, воздуходувок, вентиляторов

4.900-8 Выпуск III Лист 1-6

СОЮЗВОДОКАНАЛПРОЕКТ	Нач.отдела		Курдюков
г. Москва	Гл.инж.проекта		Устинова
	Исполнитель		Нещадим
	Проверил		Пальчикова

ТА 1976г.

Сводная таблица насосов, компрессоров, воздуходувок, вентиляторов

1	2	3	4	5	6	7	8	9	10	11	12	13
Д 800-28 (12НДс)	800 750 700	28 25 22	5-6 6 6			А03-315 S-6 А3-315 S-6 А02-92-6	110 110 75	980	2224 2361 2686	2455 1505 1296	Ливенский завод „Ливгидромаш"	
Д 1600-90 (14НДс)	1600 1500 1400	90 80 70									—"—	
Д 1000-40 (14НДс)	1000 950 850	40 36 33	5 5 5	1514		А03-355 S-6 А 103-6М А3-315М-6	160 160 132	980	3066 2877 2506	— 1860 1970	—"—	
Д 1250-125 (14Д-6)	1250 1150	125 106	—	1784		А2-500 S-4 А2-450 S-4	630 500	1450	4922 4452	4785 4385	—"—	1-107
СЭ1250-70 (14СД-9)	1250	70	—	1812		А-114-4М (6000в) А-112-4М (380, 500в)	320 320	1480	3793	4050 3310	Сумский насосный завод	
СЭ1250-140 (14СД 10×2)	1250	140	—	4376		(А-12-52-4)	630	1480	7690	8100	—"—	
СЭ2500×60 (24СД-15)	2500	60	—	3771		(А3-12-41-4)	500	1480	6550	4300 без эл. двиг		1-108
Д 1250-14 (16НДН)	1250 1500 1350	14 13 10	— 6.6 7	1630		А-101-8М А3-315 S-8 А02-92-8	75 90 55	735 735 735		1920 2060 1851	—"—	
Д 2000-21 (16НДН)	2000 1980 1800	21 21 16	5 2 5,5	1630		А 103-6М А3-355 S-6	160 160	985 1000		2000 —	—"—	

4.900-8 выпуск III лист 1-7

14

СОЮЗВОДОКАНАЛПРОЕКТ г. Москва			
	Нач. отдела		Курдюков
	Гл. инж. проекта		Устинова
	Исполнитель		Нещадим
	Проверил		Пальчикова

ТД 1976 г.

Сводная таблица насосов, компрессоров, воздуходувок, вентиляторов

1	2	3	4	5	6	7	8	9	10	11	12	13
Д 2000-34 (18 НДс)	2000 1980	34 34	48			А-114-8М А3-400М-8 (А12-42-8)	250	735		4290 5200	Сумский насосный завод	1-109
Д 2500-62 (18 НДс)	2500 2700	62 58	1 3	2870		(А13-37-6) А2-500S-6	500	985		5670	— " —	
Д 2500-45 (20 НДс)	2500 2700	45 39	48	4152		СД13-34-8 (А13-42-8) А2-500S-8	400	750 735 735		6430 5100	— " —	1-110
Д 3200-75 (20 НДс)	3200 3420	75 71	1.3	4152		А13-59-6 (А2-560S-6) СД13-52-6	800 800 800	985 1000		5690 7230	— " —	
СЭ 2500-180 (18 СД-13)	2500	180	—	2277		2А3М 1600/6000	1600	2980	8660	5060	— " —	
Д 2500-17 (20 НДн)	2500 2000	17 13.5	6.3	2234		А3-355S-8 А-104-8М А 103-8М	132 160 125	735		1750 (без эл двигателя) 2460 2350		1-113
Д 3200-33 (20 НДн)	3200 3240 3000 3000	33 32 23 23	2 9 3 8	2934		(А12-39-6) А2-450S-6 А3-400S-6 А 113-6М	320 315 250 250	985 985 980 980		3770 4660 — 3050	— " —	
Д 2000-100 (20 Д-6)	2000 2300	100 89	4-42	2475		(А13-59-6) А2-560S-6 СД13-52-6	800 800 800	985 985 1000		6590 — 8130	— " —	1-112
	1450 1350	107 93	4-42			(А13-46-6) А2-500М-6	630 630	385 985		6240 6360		

Серия 4.900-8 Выпуск III Лист 1-8

15

СОЮЗВОДОКАНАЛПРОЕКТ
г. Москва

Нач. отдела		Курдюков
Гл. инж. проекта		Устинова
Исполнитель		Нещадим
Проверил		Пальчикова

ТД 1976г.

Сводная таблица насосов, компрессоров, воздуходувок, вентиляторов

1	2	3	4	5	6	7	8	9	10	11	12	13
Д3200-55 (22НДс)	3200 3600	55 52	44	4959		СД13-52-8 А2-560S-8 (А13-62-8)	630 630 630	750 735 735		7280 — 5940	Сумский насосный завод	1-111
Д4000-95 (22НДс)	4000 4700	95 90	10	8698		СДН2-16-49-6	1250	600		11200	—"—	
Д3200-20 (24НДн)	3200 4000 3800	20 16.5 13	5.5 6.0	5018		(А12-52-10) А2-450М-10 А-114-10	250 250 250	590		4760 5410 3970	—"—	1-114
Д5000-32 (24НДн)	5000 5000 4700 4700	32 26 20 20	30 38	5018		(А13-52-8) А2-500М-8М А2-450М-8 (А12-52-8)	500 500 315 320	740		5330 6400 5410 4760	—"—	
Д500-50 (24НДс)	5000 5200	50 51	48	8698		СДН15-39-10 СДН 2-16-56-10	1000 1000	600		13800 —	—"—	
Д6300-80 (24НДс)	6300 6500	80 79	20	8698		СДН15-49-8 СДН2-17-44 8	1600 1600	750		15100 —	—"—	
Д4000-22 (32Д-19)	4000 3800 4800	22 22 10.5	7.0 5.6	5000		(А13-42-10) А2-500-10	320 315	585		5050 6400	—"—	1-115
	6300 6500	27 26	30			(СД13-52-8) СД2-85-57-8 (А13-62-8) А2-500S-8	630 — 400			6980 — 5640 6060	—"—	

СОЮЗВОДОКАНАЛПРОЕКТ
г. Москва

Нач. отдела		Кураюков
Гл. инж. проекта		Устинова
Исполнитель		Нещадим
Проверил		Пальчикова

ТД 1976 г.

Сводная таблица насосов, компрессоров, воздуходувок, вентиляторов.

1	2	3	4	5	6	7	8	9	10	11	12	13
32-Д12	6000	17	—			СД 13-34-8 (А13-42-8)	400 —			6380	Сумский насосный завод	
Д 12500-24 (48Д-22)	12600	24	32	15800		(АН16-41-12) СДН16-41-12	1000 1200	500	24400 27700	21600	Уральский завод гидромашин им Я М Свердлова Поставляется без общей фундаментной плиты	
ЦН400-105 (3В-200×2)	400 290-500 290-450 290-450	105 120-92,5 104-84 94-69	4,9-4,5 4,9-4	1432		А-103-4М А-112-4М А3-315М-4 А3-315 S-2-4 А-102-4М А3-315 S-1-4 А-101-4М	200 200 200 160 160 132 125	1480		1900 2210 2010 2020 1860 1920 1820	Сумский насосный завод	1-116
ЦН 400-210 (3В-200×4)	400 290-500 290-450 250-450	210 240-185 208-168 118-138	4,9-4,5 4,9-4 4,9-4	2363		А12-32-4 А2-450 S-4 А-114-4М А-3-355 S-4 А-113-4М А-111-4М	400 400 320 250 250 250	1480	5952	3450 4510 3070 — 2800 2420	—"—	1-117
ЦН 1000-180 (10НМК×2)	1000 720-1000	180 170-140	— —	2341		А2-500 S-4М СД-12-52-4 А2-450М-4 (А12-52-4)	630 630 500 630	1500		4960 5880 4560 3950	—"—	1-118
ЦНС 38-50	33	50				ВАО 61-4	13	1500		620	Ясногорский машиностроительный завод	

Серия 4.900-8 Выпуск III Лист 1-10

17

СОЮЗВОДОКАНАЛПРОЕКТ
г. Москва

Нач. отдела		Курдюков
Гл. инж. проекта		Устинова
Исполнитель		Нещадин
Проверил		Пальчикова

ТД 1976г.

Сводная таблица насосов, компрессоров, воздуходувок, вентиляторов

1	2	3	4	5	6	7	8	9	10	11	12	13
ЦНС-38-100	38	100	—			ВАО-72-4	30	1500		864	Ясногорский машиностроительный завод	
ЦНС-38-150	38	150	—			ВАО-72-4	30	1500		944	—"—	
ЦНС 38-200	38	200	—			ВАО-81-4	40	1500		1238	—"—	
ЦНС 38-250	38	250	—			ВАО-82-4	65	1500		1335	—"—	
ЦНС-38-44	38	44	—	185		ВАО-42-2 А-51-2 АО-52-2	7.5 70 70	2900 2890 2800	341 315 342	230 179 189.5	—"—	
ЦНС 38-88	38	88	—	241		А2-61-2 АО2-62-2 ВАО-62-2	22 13 17	3000 3000 2940	428 469 480	271 303 429	—"—	
ЦНС 38-132	38	132	—	297		АО2-72-2 А2-71-2 ВАО-72-2 КО-32-2	30 30 30 32	3000 3000 2940 2970	543 524 590 854	385 331 543 600	—"—	
ЦНС 38-176	38	176	—	353		А2-71-2 АО2-72-2 ВАО-72-2 КО-32-2	30 30 30 32	3000 3000 2940 2970	595 666 679 943	371 325 583 640	—"—	
ЦНС 38-220	38	220	—	409		А2-72-2 АО2-81-2 ВАО-81-2	40 40 40	3000 3000 2950	688 846 896	420 522 721	—"—	
ЦНСГ 38-44	38	44	—	200		А-51 2 АО-52-2 ВАО-42-2	7 7 7 5	2890 2800 2900	330 357 356	184 194 5 235	—"—	

Серия 4.900-В
Выпуск III
Лист 1-11

18

Союзводоканалпроект г. Москва			
	Нач. отдела		Курдюков
	Гл. инж. проекта		Устинова
	Исполнитель		Нещадим
	Проверил		Пальчикова

ТА 1.137бг.

Сводная таблица насосов, компрессоров, воздухообдувок, вентиляторов

1	2	3	4	5	6	7	8	9	10	11	12	13
ЦНСГ 38-88	38	88	—	256		А2-61-2 АО2-62-2 ВАО-62-2	17 17 17	3000 3000 2940	443 434 495	268 308 434	Ясногорский машиностроительный завод	
ЦНСГ 38-132	38	132	—	312		АО2-72-2 А2-71-2 ВАО-72-2 КО-32-2	30 30 30 32	3000 3000 2940 2970	558 560 605 869	390 336 548 605	—»—	
ЦНСГ 38-176	38	176	—	368		А2-71-2 ВАО-72-2 АО2-72-2 КО-32-2	30 30 30 32	3000 2940 2920 2970	610 694 673 958	376 588 430 645	—»—	
ЦНСГ 38-220	38	220	—	424		А2-72-2 АО2-81-2 ВАО-81-2	40 40 40	3000 3000 2950	703 861 911	425 527 726	—»—	
ЧМС-10-2×2	60	66	—	200		А2-62-2 КО-22-2	22 20	3000 2950	435 579	286 415	—»—	
ЧМС-10-2×4	60	132	—	289		А2-72-2 КО-41-2	40 40	3000 2970	563 1079	375 765	—»—	
ЦНС 60-198	60	198	—			А2-81-2 АО2-82-2 ВАО-82-2	55 55 55	3000 3000 3000		—	—»—	
ЦНС 60-264	60	264	—			А2-82-2 АО2-91-2 КО-51-2	75 75 75	3000 3000 3000		—	—»—	
ЦНС-60-330	60	330	—			А2-91-2 АО2-92-2 КО-52-2	100 100 100	3000 3000 3000		—	—»—	

4.900-8 Выпуск III Лист 1-12

Союзводоканалпроект г. Москва	Нач. отдела		Курдюков
	Гл. инж. проекта		Устинова
	Исполнитель		Нещадим
	Проверил		Пальчикова

ТА 1976г

Сводная таблица насосов, компрессоров, воздуходувок, вентиляторов

4.900-8 Выпуск III Лист 1-13

1	2	3	4	5	6	7	8	9	10	11	12	13
ЦНСГ 60-66	60	66	—	235		А02-71-2 А2-62-2 ВАО-71-2 КО-22-2	22 22 22 20	3000 3000 2940 2950	460 450 560 594	—	Ясногорский машиностроительный завод	
ЦНСГ 60-132	60	132	—	304		А02-81-2 А2-72-2 ВАО-81-2	40 40 40	3000 3000 2950	689 563 759	—	— " —	
ЦНСГ 60-198	60	198	—	389		А02-82-2 А2-81-2 ВАО-82-2	55 55 55	3000 3000 2950	858 754 907	—	— " —	
ЦНСГ 60-264	60	264	—	462		А02-91-2 А2-82-2 КО-51-2	75 75 75	3000 3000 2975	1116 880 1642	—	— " —	
ЦНСГ 60-330	60	330	—	535		А02-92-2 А2-91-2 КО-52-2	100 100 100	3000 3000 2975	1299 1123 1878	—	— " —	
5МС-7×2	60	50	—			ВАО-62-4	17	1500		694	— " —	
5МС-7×4	60	100	—			ВАО-72-4	30	1500		899	— " —	
5МС-7×6	60	150	—			ВАО-82-4	55	1500		1185	— " —	
5МС-7×8	60	200	—			КО-51-4	75	1500		1485	— " —	
5МС-7×10	60	250	—			ВАО-91-4 МАЗБ-41-4 КО-51-4	75	1500		1742 1497 1620	— " —	

СОЮЗВОДОКАНАЛПРОЕКТ г. Москва	Нач. отдела		Курдюков
	Гл. инж. проекта		Устинова
	Исполнитель		Нещадим
	Проверил		Польчикова

ТА 1976 г.

Сводная таблица насосов, компрессоров, воздуходувок, вентиляторов

Серия 4.900-8 Выпуск III Лист 1-14

1	2	3	4	5	6	7	8	9	10	11	12	13
ЦНС 105 98	105	98	—	480		А02-82-2 ВАО-82-2 А2-81-2	55 55 55	3000	(796)	—	Ясногорский машиностроительный завод	
ЦНС 105-196	105	196	—	618		А02-91-2 КО-52-2 А2-91-2	100 100 100	3000	1945 (1106)	—	—"—	
ЦНС 105-294	105	294	—	793		А101-2М МА36-51/2	150 160	2955 3000	1945 2306	—	—"—	
ЦНС 105-392	105	392	—	939		А3-315М-2 А-102-2М	200 200	3000 2960	2231	—	—"—	
ЦНС 105-490	105	490	—	1086		А113-2 А103-2	320 250	3000 2965	2518	—	—"—	
ЦНС 180-85	180	85	—	629		А2-91-4 А02-91-4 МА36-41-4	75 75 75	1500 1500 1500	1250 1310 1560	663 769 907	—"—	
	180	85	—			А2-91-4	75	1475		663	Тульская рем.мех.база треста „Союзшахтоосушение"	
ЦНС 180-128	180	128	—	737		А2-92-4 А02-92-4 МА36-42-4	100 100 100	1500 1500 1500	1395 1525 1830	757 896 1022	Ясногорский машиностроительный завод	
ЦНС 180-170	180	170	—	849		А3-315S-1/4 ВАО-101-4	132 132	1500 1500		1130	—"—	
ЦНС-180-255	180	255	—	1155		А3-315М/4 А-112-4 МА36-61-4 ВАО-450М-4	200 200 200 200	1500 1500 1500 1500	3023 3430	1400 1600 2120 3670	—"—	

СОЮЗВОДОКАНАЛПРОЕКТ г. Москва			
	Нач. отдела		Курдюков
	Гл. инж. проекта		Устинова
	Исполнитель		Нещадим
	Проверил		Польчикова

1	2	3	4	5	6	7	8	9	10	11	12	13
ЦНС 180-340	180	340	—	1384		ВАО-450L/4 А-111-4 А-113-4 МА-36-62-4 (Украина 11-2/4)	250 250 250 250 250	1500 1500 1500 1500 1500	 3059 3359 3910	 1640 2070 2310	Ясногорский машиностроительный завод	
ЦНС 180-425	180	425	—	1610		А 112-4 А 114-4 ВАО-500 М/4 (Украина 11-3/4)	320 320 320 320	1500 1500 1500 1500	3429 3876	1865 1775 — —	—"—	
ЦНС 180-476	180	476	—	1234		А2-112-2 А-112-2	380 320	3000 3000	 (2834)	 —	—"—	
ЦНС 180-544	180	544	—	1340		А 113-2 А 114-2	400 400	3000 3000	(3150) (3420)	—	—"—	
ЦНС 180-612	180	612	—	1446		АЗП-500	500	3000	(5636)	—	—"—	
ЦНС 180-680	180	680	—	1552		АЗП-500	500	3000	(5742)	—	—"—	
ЦНС-180-500	180	500	—			2АЗМВ-500/6000 У2 У5	500	3000		—	—"—	
ЦНС-180-600	180	600	—			2АЗМВ-500/6000 У2 У5	500	3000		—	—"—	
ЦНС 180-700	180	700	—			2АЗМВ-500/6000 У2 У5	630	3000		—	—"—	
ЦНС-180-800	180	800	—			2АЗМВ-500/6000 У2 У5	630	3000		—	—"—	
ЦНС-180-900	180	900	—			2АЗМВ-500/6000 У2 У5	800	3000		—	—"—	

Т.Д. 1976 г.

Сводная таблица насосов, компрессоров, воздуходувок, вентиляторов

Серия 4.900-8 Выпуск III Лист 1-15

22

СОЮЗВОДОКАНАЛПРОЕКТ г. Москва		
Нач. отдела		Курдюков
Гл. инж. проекта		Устинова
Исполнитель		Нещадим
Проверил		Пальчикова

1	2	3	4	5	6	7	8	9	10	11	12	13
ЦНС 300-120	300	120	—	1127		А3-315 S-2/4 МА36-52/4 ВАО-450М/4	160 160 160	1500 1500 1500	2850	—	Ясногорский машиностроительный завод	
ЦНС 300-240	300	240	—	1453		АК 113-4 А 112-4 А 114-4 ВАО-500М/4 (Украина 11-3/4)	320 320 320 320 320	1500 1500 1500 1500 1500	3401 3855	—	—"—	
ЦНС 300-360	300	360	—	1843		А2-450М/4 АП12-41/4 ВАО-560М/4 (Украина 12-2/4)	500 500 500 500	1500 1500 1500 1500		—	—"—	
ЦНС 300-480	300	480	—	2235		ВАО-560М/4 А12-52-4 АП-12-52-4 ВАО-560L/4 (Украина 12-3/4)	630 630 630 630 630	1500 1500 1500 1500 1500	5920	—	—"—	
ЦНС 300-600	300	600	—	2575		ВАО-630М/4 А13-46-4 АП-13-46-4 (Украина 12-4/4	800 800 800 800	1500 1500 1500 1500	7027	—	—"—	
* ЦНС 300-700	300	700	—	2053		АЗП-800	800	3000	8850	—	—"—	
* ЦНС 300-800	300	800	—	2182		АЗП-1000	1000	3000	11438	—	—"—	
* ЦНС 300-900	300	900	—	2311		АЗП-1000	1000	3000	11576	—	—"—	
* ЦНС 300-1000	300	1000	—	2440		АЗП-1250	1250	3000	12249	—	—"—	

ТА 1976г.

Сводная таблица насосов, компрессоров, воздуходувок, вентиляторов

Серия 4.900-8 Выпуск III Лист 1-16

1	2	3	4	5	6	7	8	9	10	11	12	13
Примечание для обеспечения бескавитационной работы насосы ЦНС 300-700....1000 комплектуются вертикальными предвключенными насосами ВП-340. Стоимость насоса ВП-340 входит в стоимость насоса ЦНС 300.												
ЦНСГ 850-240	850	240				А13-46-4	800	1500		—	Ясногорский машиностроительный завод	
ЦНСГ 850-360	850	360				ДСП-118-44-194	1250	1500		—	—"—	
ЦНСГ-850-480	850	480				ДАП14-89-4	2000	1500		—	—"—	
ЦНСГ 850-600	850	600				ДАП14-69-4	2000	1500		—	—"—	
ЦНСГ 850-720	850	720				(ДСП 140-74-4)	3000	1500		—	—"—	
ЦНСГ 850-840	850	840				(ДСП 140-74-4)	3000	1500		—	—"—	
ЦНСГ 850-960	850	980				(ДСП 140-74-4)	3000	1500		—	—"—	

Примечания: В соответствии с ГОСТ 10407-70 насосы МС получили обозначение ЦНС. Старые обозначения сохранились у насосов 12МСР-7; 4МСК-10; 3МСК-7; 4МС-10×2, 5МС-7.
Характеристики, кривые, габаритные и установочные размеры для всех насосов ЦНС (МС) остались без изменений.

2. Насосы для взбешенных веществ

НЦС-4	8 36.4 60	21.7 15.9 4.3	—	205	—	УД-2М1	8 л.с.	3000	—	380	Кусинский машиностроительный завод	

СОЮЗВОДОКАНАЛПРОЕКТ г. Москва	Нач. отдела		Курочков
	Гл. инж. проекта		Устинова
	Исполнитель		Нещадим
	Проверил		Польчикова

ТА. 1976

Сводная таблица насосов, компрессоров, воздуходувок, вентиляторов

4.900-8 Выпуск III Лист 1-18

1	2	3	4	5	6	7	8	9	10	11	12	13
НЦС-3	3 36 4 60	21 7 15 9 4 3	—	150	—	А02-32-2		3000	195 5	135	Кусинский машиностроительный завод	
НЦС-2	18 120 130	20 5 11 3 8 3	—	276	—	У Д-2М1	8 л.с.	3000	—	410	—"—	
НЦС-1	18 120 130	20 5 11 3 8 3	—	270	—	А02-42-2	7 5	3000	347	185	—"—	
С-569 м	250	80	—	480		А02-62-4		1500	638	370	Кусинский машиностроительный завод	
К-60 м	60	20	—	66		КОМ-32-44	7 5	1500	—	195	Ясногорский машиностроительный завод	
АР-60 м	31	20	—	129		А02-41-4	4 5	1445	209 8	190	Курганский завод „Текстильмаш"	
АР-100 м	97	30	—	204		А02-62-4	20	1460	434	325	—"—	
АР-180 м	180	40	—	333		А02-81-4	40	1450	694	—	—"—	
СОТ-30 м	30-42	30	—	—		А02-52-4	10	1450	466	—	Ливневский насосный завод „Ливгидромаш"	
СОТ-60 м	60-100	46	—	—		А02-72-4	30	1450	848	—	—"—	
СОТ-100 м	100-120	50	—	—		А02-81-4	40	1450	952	—	—"—	
„ГНОМ" 10-10	10	10	—	22		—	1 1	2860	—	70	Московский механический завод	
„ГНОМ" 16-15	16	15	—	—		—	22	2860	39	450	З-д им. Г.И. Котовского п/о „Молдавгидротехмаш"	
„ГНОМ" 100-25			—	—		—	15		140	950	—"—	

СОЮЗВОДОКАНАЛПРОЕКТ г. Москва		
Нач. отдела		Курдюков
Гл. инж. проекта		Устинова
Исполнитель		Нещадим
Проверил		Пальчикова

ТА 1976 г.

Сводная таблица насосов, компрессоров, воздуходувок, вентиляторов.

1	2	3	4	5	6	7	8	9	10	11	12	13
3. Консольные												
1.5К-8/19 (1.5К-6)	6 7.9 14	20.3 17.4 14.0	6.6 6.0	32		АО-32-2	1.7	2900	69	56.2 47.2		1-119
1.5К-8/19 (1.5К-6) 1.5КМ-8/19	6 11 14	20.3 17.4 14	6.0			АОЛ2-21-2	1.5	2900	79 54 50.5	60 51 63.3	Ереванский насосный завод	1-119
1.5К-8/19а (1.5К-6а) 1.5КМ-8/19а	5 9.5 13.5	16 [illegible]2	6.0			АОЛ2-21-2	1.5	2900	79 54 50.5	— — —	—"—	1-119
1.5К-8/19б (1.5К-6б) 1.5КМ-8/19б	4.5 9 13	12.8 11.4 8.8	6.0			АОЛ2-12-2	1.1	2900	75 54 50.5	— — —	—"—	1-119 1-119
2К-20/30 (2К-6)	10 20 30	34.5 30.3 24.0	6.0	38		АО2-32-2	4.0	2900	99	76 71		1-119
2К-20/30 (2К-6) 2КМ-20/30	10 20 30	34.5 30.8 24.0	6.0			АО2-32-2	4.0	2900	108 71 77.4	76 71	—"—	1-119
2К-20/30а (2К-6а) 2КМ-20/30а	10 20 30	28.5 25.2 20	6.0			АО2-31-2	3.0	2900	99 69 77.4	— — —	—"—	1-119
2К-20/30б (2К-6б)	10 20 25	22 18.8 16.4	6.0			АО2-22-2	2.2	2900	89 69 77.4	— — —	—"—	1-119

4.900-8 Выпуск III Лист 1-19

СОЮЗВОДОКАНАЛПРОЕКТ
г. Москва

Нач. отдела	[signature]	Курдюков
Гл. инж. проекта	[signature]	Устинова
Исполнитель	[signature]	Нещадим
Проверил	[signature]	Пальчикова

ТА 1976г.

Сводная таблица насосов, компрессоров, воздуходувок, вентиляторов.

1	2	3	4	5	6	7	8	9	10	11	12	13
2К-20/18 (2К-9) 2КМ-20/18	11 20 22	21.0 18.5 17.5	6.0	26.9		АОЛ2-22-2	22	2900	86 58 58.4	62 55 70	Ереванский насосный завод	1-119
2К-20/18а (2К-9а) 2КМ-20/18а	10 17 21	16.8 15.0 13.2	6.0	26.7		АОЛ2-21-2	1.5	2900	80 55 58.4	— — —	—"—	1-119
2К-20/18б (2К-9б) 2КМ-20/18б	10 15 20	13 12 10.3	6.0	26.7		АОЛ2-21-2	15	2900	80 55 58.4	— — —	—"—	1-119
3К-6	30.6 45 61	58 54 45	6.0	101		АО2-52-2 ВАО-52-2 А2-61-2 АО2-62-2 ВАО-62-2	13 13 17 17 17	2900	288 325 320 358 375	181 217 180 220 348	Катайский насосный завод	1-119
3К-6а	27.7 40 56	46 41.5 33.5	6.0			АО2-51-2 ВАО-51-2	10 10	2900	272 313	— — —	—"—	1-119
3КМ-6	30.6 45 61	58 54 45	6.0			А2-61-2	17	2900	196	137	—"—	1-119
3КМ-6а	27.7 40 56	46 41.5 33.5	6.0			А2-61-2	17	2900	196	—	—"—	1-119
3К-45/30 (3К-9)	30 45 54	34.8 31 27	6.0			АО2-42-2	75	2900	129	115 99	Ереванский насосный завод	1-119

Серия 4.900-II
Выпуск III
Лист 1-20

СОЮЗВОДОКАНАЛПРОЕКТ г. Москва			
	Нач. отдела		Курдюков
	Гл. инж. проекта		Устинова
	Исполнитель		Нещадим
	Проверил		Пальчикова

ТА 1976г.

Сводная таблица насосов, компрессоров, воздуходувок, вентиляторов

1	2	3	4	5	6	7	8	9	10	11	12	13
3К-45/30а (3К-9а)	25 35 45	24.2 22.5 19.5	6.0			А02-41-2	5.5	2900	115	—	Ереванский насосный завод	1-119
3К-9	30 45 54	34.8 31 27	2.9	40		А02-42-2	7.5	2900	138	99	—"—	1-119
4К-6	65 90 117	98 87 72.0	6.2-3.5	122		А02-82-2 А2-81-2 ВА0-82-2	55 55 55	2900	625 510 645	379 295 586	Катайский насосный завод	1-119
4К-6а	61 85 108	85 76 64	6.2-3.5			А02-81-2 А2-72-2 ВА0-81-2	20 40 40	2900	545 420 585	—	—"—	1-119
4К-8	65 90 112	61 55 45	6-4	104		А02-71-2 А2-62-2 ВА0-71-2	22 22 22	2900	410 340 475	272 198 356	—"—	1-119
4К-8а	61 90 104	49 43 36.5	6-4			А02-62-2 А2-61-2 ВА0-62-2	17 17 17	2900	365 325 380	—	—"—	1-119
4КМ-8	65 90 112	61 55 45	—			А02-62-2	22	2900	204	182	—"—	1-119

Серия 4.900-8

Выпуск III

Лист 1-21

28

СОЮЗВОДОКАНАЛПРОЕКТ г. Москва	Нач. отдела	Курдюков
	Гл. инж. проекта	Устинова
	Исполнитель	Нещадим
	Проверил	Пальчикова

ТД 1976г.

Сводная таблица насосов, компрессоров, воздуходувок, вентиляторов

1	2	3	4	5	6	7	8	9	10	11	12	13
4КМ-8а	60 90 104	49 43 36.5	—			А2-61-2	17	2900	197	—	Катайский насосный завод	1-119
4К-12	65 90 112	38 34 27.5	6.5-3.5	101.5		А02-62-2 А2-61-2 ВАО-62-2	17 17 17	2900	360 325 375	222 182 348	—"—	1-119
	65 90 120	37.7 34.6 28	6.5-3.5	101.5		А02-52-2	13	2900	266	183		
4К-12а	60 85 110	36.1 28.6 23.3	6.5-3.5	101.5		А02-52-2	13	2900	266	—	—"—	
	61 85 100	32.5 28.6 23.0	6.5-3.5	101.5		А02-52-2 ВАО-52-2	13 13	2900	290 330			1-119
4КМ-12	65 90 112	38 34 27.5	6.9 6 4.5			А2-61-2	17	2900	195	142	—"—	1-119
4КМ-12а	61 85 100	32.5 28.6 23	6.9 6 4.5			А2-61-2	17	2900	195	—	—"—	1-119
4К-90/20 (4К-18)	60 80 100	25.7 22.8 18.9	5.4 5.3 4.2	44.8		А02-42-2	75	2900	133	340 100	Ереванский насосный завод	1-119
4К-90/20а (4К-18а)	50 70 90	20.7 18.2 14.3	5.4 5.3 4.2	44.6		А02-41-2	55	2900	119	—	—"—	1-119

Серия 4.900-8 Выпуск III Лист 1-22

29

СОЮЗВОДОКАНАЛПРОЕКТ г. Москва	Нач. отдела	Курдюков
	Гл. инж. проекта	Устинова
	Исполнитель	Нещадим
	Проверил	Балакина

ТД 1976г.

Сводная таблица насосов, компрессоров, воздуходувок, вентиляторов

4.900-8 Выпуск III Лист 1-23

1	2	3	4	5	6	7	8	9	10	11	12	13
6К-8	122 162 198	36.5 32.5 28	6.6 5.9 5.4	157		А02-72-4 А2-72-4 ВАО-72-4	30 30 30	1450	490 455 580	295 250 459	Китайский насосный завод	1-12о
6К-8а	115 140 184	31 28.6 24	6.6 5.9 5.8			А02-71-4 А2-71-4 ВАО-71-4	22 22 22	1450	465 420 540	—	— " —	1-12о
6К-8б	106 140 170	26 22 18	6.6 6.3 5.9			А02-71-4 А2-71-4 ВАО-71-4	22 22 22	1450	465 420 540	—	— " —	1-12о
6К-12	126 162 187	22.5 20 17.5	6.8-5.5	137		А02-61-4 А2-62-4 А02-62-4 А2-61-4 ВАО-61-4 ВАО-62-4	13 17 17 13 13 17	1450	375 375 395 360 395 420	258 236 268 228 380 404	— " —	1-12о
6К-12а	108 150 165	18 15 14	6.8-5.5			А02-52-4 ВАО-52-4	10 10	1450	325 365	—	— " —	1-12о
6КМ-12	126 162 187	22.5 20 17.5	8.5 7.9			А2-61-4	13	1450	230	155	— " —	1-12о
6КМ-12а	108 150 165	18 15 14	8.6 8 7.6			А2-61-4	13	1450	230	—	— " —	1-12о
8К-12	220 288 330	33 29 25	6.5 5.6 4.7	176		А02-81-4 А2-81-4 ВАО-81-4	40 40 40	1450	600 565 655	467 315 668	— " —	1-12о

СОЮЗВОДОКАНАЛПРОЕКТ
г. Москва

Нач. отдела		Курдюков
Гл. инж. проекта		Устинова
Исполнитель		Нещадим
Проверил		Балакина

1	2	3	4	5	6	7	8	9	10	11	12	13
8К-12а	194 250 300	27 24 20	6.7 6.1 5.5			А02-72-4 А2-72-4 ВА0-72-4	30 30 30	1450	510 475 600	—	Катайский насосный завод	1-12о
8К-18	220 288 330	20.7 17.5 15	6.2 5.5 5	165		А02-71-4 А2-71-4 ВА0-71-4	22 22 22	1450	475 430 550	271 235 417	—"—	1-12о
8К-18а	220 260 300	17.5 15.7 13	6.5 5.7 5.2			А02-62-4 А2-62-4 ВА0-62-4	17 17 17	1450	425 405 450	—	—"—	1-12о
4. Вертикальные												
600 В-16/100А (28 В-12М)	5580	90	~5	8450		СДВ-16-36-8	1600	750	(20530)	21600	Уральский завод гидромашин им я м Свердлова	
800 В-25/100А (32 В-12М)	8600	90	~4	11000		СДВ-17-49-10	3200	600	(36400)	32050	—"—	
800 В-25/40 (36 В-22)	9500	40	—	13800		СДВ 16-44-10	1600	600	(26700)	33200	—"—	
1000 В-4/63А (40 В-16М)	13320	56	4	13000		СДВ17-59-12	3200	500	(40400)	35760	—"—	
1200 В-6.3/100А (52 В-11)	21960	88	13	38000		ВДС 325/69-16	8000	375	(106000)	116000	—"—	
1200 В-6.3/63А (52 В-17)	22680	55	15	24000		ВДС 325/44-16	5000	375	(77000)	74000	—"—	
1600 В-10/40-0 (72 В-22)	31500	28	—	34000		ВДС 325/59-24	5000	250	(114000)	106000	—"—	
1000 В-4/40 (44 В-22)	13500	40	—	13800		АВ17-31-12	1600	500	(39000)	—	—"—	
1200 В-6.3/40-0 (58 В-22)	24800	25.5	—	35000		ВДС-325/44-20	3200	300	(64000)	—	—"—	

ТД 1976г.

Сводная таблица насосов, компрессоров, воздуходувок, вентиляторов.

4900-0

Выпуск III

Лист 1-24

СОЮЗВОДОКАНАЛПРОЕКТ г. Москва	Нач. отдела		Курдюков
	Гл. инж. проекта		Устинова
	Исполнитель	Нещ.	Нещадим
	Проверил		Болакина

ТД 1976г

Сводная таблица насосов, компрессоров, воздуходувок, вентиляторов

1	2	3	4	5	6	7	8	9	10	11	12	13
5. Артезианские и погружные												
ЭЦВ-4-2.5-65	2.5	65				1ПЭДВ-1-93	1.0	2840	29	175	Ошский насосный завод	
1ЭЦВ-4-4-45	4	45				1ПЭДВ-1-93	1.0	2840	29	180	—"—	
1ЭЦВ-4-4-70	4	70				1ПЭДВ-1.6-93	1.6	2840	33	205	—"—	
ЭЦВ6-4-130	4	130				ПЭДВ-2.8-140	2.8	2850	97	190	З-д им. Г.И. Котовского "Молдавгидромаш"	
ЭЦВ6-4-190	4	190				ПЭДВ-4.5-140	4.5	2850	112	230	—"—	
2ЭЦВ6-6.3-85 3ЭЦВ6-6.3-85	6.3	85				ПЭДВ-2.8-140	2.8	2850	85 85	160 210	—"— Ошский насосный завод	
1ЭЦВ6-6.3-125	6.3	125				ПЭДВ-4.5-140	4.5	2850	102 105	185	З-д им Котовского "Молдавгидромаш" Ошский насосный завод	
3ЭЦВ6-6.3-175	6.3	175				ПЭДВ-5.5-140	5.5		112	—	З-д им Г.И. Котовского "Молдавгидромаш"	
ЭЦВ6-6.3-250	6.3	250				ПЭДВ-8-140	8		128	350	—"—	
1ЭЦВ-6-10-50	10	50				1ЭПДВ-2.8-140	2.8	2850	73	185	—"—	
ЭЦВ6-10-80	10	80	—	—		ПЭДВ-4.5-140	4.5	2850	82	—	Ошский насосный завод	
1ЭЦВ6-10-110	10	110				1ПЭДВ-5.5-140	5.5	2850	100	220	З-д им. Г.И. Котовского "Молдавгидромаш"	
1ЭЦВ6-10-140	10	140				ПЭДВ-8-140	8	2850	120	305	—"—	
1ЭЦВ6-10-185	10	185				ПЭДВ-8-140	8	2850	134	365	—"—	

Серия 4.900-9 Выпуск III Лист 1-25

32

СОЮЗКОРОКАНАЛПРОЕКТ
Москва

Нач. отдела	[signature]	Курдюков
Гл. инж. пр-та	[signature]	Уотинова
Исполнитель	[signature]	Нещадим
Проверил	[signature]	Боровская

ТД 1976

Сводная таблица насосов, компрессоров воздуходувок, вентиляторов

1	2	3	4	5	6	7	8	9	10	11	12	13
2ЦВ6-10-235	10	235				ПЭДВ-11-140	11	2860	156	400	—"—	
ЦМВ64-1.6-12 ("Азовец")	2.2-0.85	2-17					0.31	2700	7.4	52	Бердянский мех. завод	
2ЭЦВ6-16-50 3ЭЦВ6-16-50	16	50				ПЭДВ-4.5-140	4.5	2850	85.5	205	Ошский насосный завод	
2ЦН6-15-75	16	75	—	110		АПД-136/2	5.5	2880	250		Московский механический завод	
3ЦН6-16-110	16	110	—	145		АПД-136/6	8	2880	280		—"—	
3ЦВ8-16-140	16	140	—			ПЭДВ-11-180	11	2850	175	—	Бердянский механический завод „Южгидромаш"	
3ЦВ8-25-70Г	25	70	—			ПЭДВ-11-180	11	2850		450	Лебедянский машиностроительный з-од	
1ЭЦВ8-25-100	25	100	—			ПЭДВ-11-180	11	2880	145	340	З-д им. Г.И. Котовского п/о „Молдавгидромаш"	
2ЦВ8-25-150	25	150	—			ПЭДВ-16-180	16	2865	202	450	—"—	
3ЦВ8-25-300	25	300	—			ПЭДВ-32-180	32	2920	385	1440	Черемховский машиностроительный з-д им. К. Маркса	
2ЦВ8-40-65	40	65	—			ПЭДВ-11-180	11	2850	202	480	—"—	
2ЦВ8-40-165	40	165	—			ПЭДВ-32-180	32	2920	374	950	—"—	
9ЦВ8-40-60	40	60	—	170		АДП180-11/2	11	2850	285	—	Севастопольский электроремонтный завод	
3ЦВ8-40-90	40	90	—	226		АДП193-16/2	16	2850	369	—	—"—	
1ЭЦВ10-63-65	63	65	—			ПЭДВ-22-219	22		271	620	З-д им. Г.И. Котовского п/о „Молдавгидромаш"	
1ЭЦВ10-63-110	63	110	—			ПЭДВ-32-230	32		348	1170	Кутаисский электромеханический з-д	
						ПЭДВ-32-219	32		286	810	З-д им. Г.И. Котовского п/о „Молдавгидромаш"	

Серия 4.900-8
Выпуск III
Лист 1-26

33

СОЮЗВОДОКАНАЛПРОЕКТ г. Москва	Нач. отдела	[signature]	Курдюков
	Гл. инж. пр-та	[signature]	Устинова
	Исполнитель	[signature]	Нещадин
	Проверил	[signature]	Боровская

ТД 1976

Сводная таблица насосов, компрессоров, воздуходувок - вентиляторов

1	2	3	4	5	6	7	8	9	10	11	12	13
1ЭЦВ10-63-150	63	150				ПЭДВ-45-219	45	—	340	1000	З-д им. Г.И. Котовского п/о „Молдавгидромаш"	
ЭЦВ10-100-75	100	75		310		АДП219-40/2	40	2900	540	—	Севастопольский электроремонтный завод	
ЭЦВ10-120-60	120	60		122		ПЭДВ-32-230	32	2920	328	—	Бердянский механический з-д „Южгидромаш"	
ЭЦВ-10-160-35М	160	35				ПЭДВ-22-230	22	2920	274	1120	—"—	
ЭЦВ12-160-65	160	65		435		АДП-273-55/2	55	2920	755	—	Севастопольский электроремонт. завод	
						ПЭДВ-45-270	45	2920	400	475	З-д им. Г.И. Котовского п/о „Молдавгидромаш"	
ЭЦВ12-160-100	160	100				ПЭДВ-65-270	65	2920	470	625	—"—	
ЭЦВ12-210-25	210	25				ПЭДВ-22-230	22	2920	250	335	—"—	
ЭЦВ12-210-85	210	85		181		ПЭДВ-65-230	65	2920	562.6	1365	Кутаисский электромеханический завод	
ЭЦВ12-210-145	210	145				ПЭДВ-125-270	125	2940	688	1450	Тульская рем. мех. база треста „Союзшахтосушение" З-д им. Г.И. Котовского п/о „Молдавгидромаш"	
ЭЦВ12-255-30Г	255	30				ПЭДВ-32-230	32	2920	265	750	Бердянский механический з-д „Южгидромаш"	
ЭЦВ12-375-30Г	375	30				ПЭДВ-45-230	45	2920	360	580	З-д им. Г.И. Котовского п/о „Молдавгидромаш"	
ЭЦВ14-210-300К	210	300				ПЭДВ-250-320В5	250	2970	1822		Бердянский механический завод	
ЭЦВ16-375-175К	375	175				ПЭДВ-250-300В5	250	2970	1718	—	—"—	
1ЧЭЦП-16-3000-7000	3000	930		1380		ПЭДВ-500-375В5	500	2970	3220	—	—"—	
АТН-8-1Ч16	30	55				АОЗ-61-4	13	1450	2178	778	Черемховский машиностроительный з-д им. К. Маркса	

4.900-8

Выпуск III

Лист 1-27

СОЮЗВОДОКАНАЛПРОЕКТ г. Москва	Нач. отдела		Курдюков
	Гл. инж. пр-та		Устинова
	Исполнитель		Нещадин
	Проверил		Боровская

ТП 1916

Сводная таблица насосов, компрессоров, воздуходувок, вентиляторов

1	2	3	4	5	6	7	8	9	10	11	12	13
АТН-8-1-22	30	90				АО2-62-4	17	1450	28602	563	Черенховский машиностроительный з-д им. К. Маркса	
АТН-10-1-4	70	30		127		АО2-61-4В3	13	1460	1942	640	Кутаисский электромеханическ з-д	
АТН-10-1-6	70	45	—	170		АО2-71-4В3	22	1460	2646	835	— " —	
АТН-10-1-8	70	60	—	218		АО2-72-4В3	30	1460	3491	1210	— " —	
АТН-10-1-11	70	80	—	291		АО2-81-4В3	40	1460	4487	1440	— " —	
АТН-10-1-13	70	100	—	340		АО2-81-4В3	40	1460	5460	1660	— " —	
АТН-10-1-15	70	115	—	296		АВШ-55	55	1475	—	—	— " —	
АТН-14-1-3	200	50	—	207		АВШ-55	55	1475	5463	2245	— " —	
АТН-14-1-4	200	60	—	299		АВШ-75	75	1475	6441	2550	— " —	
АТН-14-1-6	200	100	—	370		АВШ-100	100	1470	9662	3275	— " —	
2НВ-9х4	40	46		655		КОФ-21-4 ВАО-61-4	15 13	1475 1460	890	— 1370	Лебедянский машиностроительный завод	
12НА-9х4	80	43		1080		ВАО-62-4 ВАО-52-4 КОФ-21-4	17 10 15	1460 1460 1475	1260	1100 957 —	Лебедянский машиностроительный завод	
12НА-22х6	150	54		1241		ВАО-81-4 ВАО-72-4 КОФ-31-4 КОФ-32-4	40 30 25 32	1470 1460 1480 1480	1771 1701	1450 1356 — —		
20А-18х1	600	28		5199	—	АВШ-75	75	1450	6086	4300	Сумский насосный завод	

Серия 4.900-8

Выпуск III

Лист 1-28

35

СОЮЗВОДОКАНАЛПРОЕКТ
г. Москва

Нач. отдела		Курдюков
Гл. инж. пр-та		Устинова
Исполнитель		Нешадим
Проверил		Боровская

ТП 1976

Сводная таблица насосов, компрессоров, воздуходувок, вентиляторов

1	2	3	4	5	6	7	8	9	10	11	12	13
20А-18х3	600	85		15170		АВ-112-4	250	1450	16715	9800	Сумский насосный завод	
24А-18х1	1200	45		10456		АВ-112-4	250	1450	12233	7200	— " —	
УЦТВ 16-630-40 (в стадии освоения)	630	40	—	3591		АВШ-110	110	1500	4491	—	Сумский насосный завод	
ПА-45	2.7	—	—				0.15	2800	8.4	—	Скопинский завод электронасосов	
П-90	5.4	—	—				0.6	2800	19.1	—	— " —	
П-180	10.8	—	—				0.6	2800	19.1	—	— " —	
ПЗС-10	0.6	—	—				0.4	2800	10	—	— " —	
ПН-25	1.8-7.2	25				АОЛ2-12-2	1.1	2838	85	—	Днитровский электромеханический завод	
		6. Кислотостойкие										
1Х-21-1(3В)	2	30	—			АО2-31-2 ВАО-31-4	3	2900	148 163		Целиноградский насосный завод	
1ХН-2-2В (А,К,Е,И)	1.5	25	—	33		АОЛ-2-12-2	1.1	2900	28.1	200-300	— " —	
1,25Х0-2А-1(2г) 1,25Х0-2К-1(2г) 1,25Х0-2Е-1(2г) 1,25Х0-2И-1(2г)	3	40				АО2-32-2 ВАО-32-2	4	2900	152 164	290 332 340 382 380 480 445 487	— " —	

Серия 4.900-В
Выпуск III
Лист 1-29

СОЮЗВОДОКАНАЛПРОЕКТ г. Москва			
	Нач. отдела		Курдюков
	Гл. инж. пр-та		Устинова
	Исполнитель		Нещадим
	Проверил		Бородская

ТД 1976

Сводная таблица насосов, компрессоров, воздуходувок, вентиляторов

1	2	3	4	5	6	7	8	9	10	11	12	13
1.25Х-2А-1(2г;2в) 1.25-2К-1(2г;2в) 1.25Х-2Е-1(2г;2в) 1.25Х-2И-1(2г;2в)	3	40	—			АО2-32-2 ВАО-32-2	4	2900	152 164	230 272 290 332 330 372 380 422	Целиноградский насосный завод	
1.5Х-4К-1(2г;2в) 1.5Х-4А-1(2г;2в) 1.5Х-4Е-1(2г;2в) 1.5Х-4И-1(2г;2в)	8	30	—			АО2-32-2 ВАО-32-2	4	2900	153 165	260 302 210 252 300 342 345 387	—"—	1-123
1.5Х-4П-1(3а)	8.64	30	—			АО2-32-2 ВАО-32-2	4	2900	126 152	223 265	Дзержинский з-д хим. оборудования „Заря"	1-123
1.5Х-6Д1(2)-47	8.64	17.8	—	5.9		АО2-31-2 ВАО-31-2 АО2-32-2 ВАО-32-2 КОМ-22-2	3 3 4 4 2.8	2880 2900 2880 2900 2890	135 160 143 170	184 174.5 187.5 179.5 —	Катайский насосный завод	1-123
1.5Х-4×2А(2г;2в) 1.5Х-4×2К(2г;2в) 1.5Х-4×2Е(2г;2в) 1.5Х-4×2И(2г;2в)	8	60	—			АО2-52-2 ВАО-52-2	13	2900	314 393	—	Целиноградский насосный завод	1-123
1.5Х-4×3А(2г;2в) 1.5Х-4×3К(2г;2в) 1.5Х-4×3Е(2г;2в) 1.5Х-4×3И(2г;2в)	8	90				АО2-62-2 ВАО-62-2	17	2900	391 426	—	—"—	1-123
1.5Х0-4×2А(2г;д) 1.5Х0-4×2К(2г;д) 1.5Х0-4×2Е(2г;д) 1.5Х0-4×2И(2г;д)	8	60	—			АО2-52-2 ВАО-52-2	13	2900	314 393	—	—"—	1-123

Серия 4900-8

Выпуск III

Лист 1-30

СОЮЗВОДОКАНАЛПРОЕКТ
г. Москва

Нач. отдела		Куравлюков
Гл. инж. пр-та		Устинова
Исполнитель		Нещадим
Проверил		Боровская

1978 ТП

Сводная таблица насосов, компрессоров, воздуходувок, вентиляторов

Серия 4900-8 Выпуск III Лист 1-31

1	2	3	4	5	6	7	8	9	10	11	12	13
1.5К10-4к3Д(2г.д) 1.5К10-4к3К(2г.д) 1.5К10-4к3Е(2г.д) 1.5К10-4к3И(2г.д)	8	90				В02-62-2 ВАО-62-2	17	2900	391 486	—	— —	1-123 1-124
1.5К-6К-2Б 1.5К-6Е-2Б	в 4-14	20,0-14,5	—	72		(А41-2) АО-42-2 КОМ-22-2 В02-31-2	2,8 2,8 2,8 3,0	2900 2900 2900 2900	 207 (110)	(243,5) 249,5 — 275	Свердловский насосный завод	1-123 1-124
1.5К-6П-1			—			В02-52-2 КОМ-81-2 (А42-2) АО-61-2	4,0 4,5 4,5 4,5	2900 2900 2900 2900	(117,5) (150)	318,5 — 305,5 325,5	свердловский насосный завод	1-123 1-124
1.5К-6П-2Б 1.5К-6П-1	6.4-12	20,0-14,5	—	80		(А41-2) АО42-2 КОМ-22-2 В02-31-2 В02-32-2 КОМ-81-2 (А42-2) АВ051-2	2,8 2,8 2,8 3,0 4,0 4,5 4,5 4,5	2900 2900 2900 2900 2900 2900 2900 2900	 209 (118) (125,5) 168	240,6 246,5 — — — — — —	— —	1-123 1-124
1.5К-6К-1 1.5К-6Е-1	5.4-12	20,0-14,5	—	72			3,0-4,0	2900		230 270	— —	1-123 1-124
1.5К-6П-1	5.4-12	—	—	62			3,0-4,0	2900		—	— —	1-123 1-124
1.5А1Х-4К-1(2г) 1.5А1Х-4А-1(2г) 1.5А1Х-4И(Е)1(2г)	8	30	—	—		В02-32-2 ВАО-32-2	4	2900	155 167	374 304 484	Целиноградский насосный завод	1-123 1-124

СОЮЗВОДОКАНАЛПРОЕКТ г. Москва			
	Нач. отдела		Курдюков
	Гл. инж. проекта		Устинова
	Исполнитель		Нещадим
	Проверил		Балакина

ТА 1976г.

Сводная таблица насосов, компрессоров, воздуходувок, вентиляторов

1	2	3	4	5	6	7	8	9	10	11	12	13
1.5Х0-4А-1(2г,2в) 1.5Х0-4К-1(2г,2в) 1.5Х0-4Е-1(2г,2в) 1.5Х0-4И-1(2г,2в)	8	30	–			А02-32-2 ВА0-32-2	4	2900	153 165	260 315 355 415	Целиноградский насосный завод	1-123 1-124
1.5Х0-6А-1(2г;2в) 1.5Х0-6К-1(2г,2в) 1.5Х0-6Е-1(2г,2в) 1.5Х0-6И-1(2г,2в)	8	18	–			А02-31-2 ВА0-31-2	3	2900	150 175	255 310 350 410	—"—	1-123 1-124
1.5ХПА-3(А,К,Е,И) 1.5ПХП-3(А,К,Е,И)	8 8	40	–			А02-41-2 ВА0-41-2	5,5	2900	260-350 295-385	по прейск. 23-01	—"—	
1.5ХПА0-3(А,К,Е,И)	8	40	–			А02-41-2 ВА0-41-2 А02-42-2 ВА0-42-2	5,5 7,5	2900	310-430 350-470 322-442 362-482	—"—	—"—	1-123 1-124
2АХ-4А-1(2г) 2АХ-4К-1(2г) 2АХ-4И-1(2г) 2АХ-4Е-1(2г)	20	53	–			А02-52-2 ВА0-52-2	13	2900	233 287	350 420 530 480	—"—	1-123 1-124
2Х-4Е-1(2г,2в) 2Х-4К-1(2г,2в) 2Х-4А-1(2г;2в) 2Х-4И-1(2г,2в)	20	53	–			А02-52-2 ВА0-52-2	13	2900	218 266	510 440 340 590	—"—	1-123 1-124
2Х-6К-1(2г,2в) 2Х-6И-1(2г;2в) 2Х-6А-1(2г;2в) 2Х-6А-1(2г,2в)	20	31	–			А02-41-2 ВА0-41-2	5,5	2900	175 210	285 365 240 240	—"—	1-123 1-124
2Х-6-2В(К,Е) 2Х-6(К,Е)-1 2Х-6-2Г(К,Е)			–							–	Московский насосный завод им. Калинина	1-123 1-124

СОЮЗВОДОКАНАЛПРОЕКТ г. Москва	Нач. отдела		Курдюков
	Гл. инж. проекта		Устинова
	Исполнитель		Нещадим
	Проверил		Балакина

1975 г. ТА

Сводная таблица насосов, калориферов, воздухопроводов, вентиляторов

1	2	3	4	5	6	7	8	9	10	11	12	13
ЦНСК-60-160	60	160	—			ВАО-82-4	55	1500		—	Ясногорский машиностроительный завод	
ЦНСК-60-200	60	200	—			ВАО-91-4	75	1500		—	—»—	
ЦНСК-60-66 (4МСК-10×2)	60	66	—			А02-71-2 ВАО-71-2	22 22	3000 3000		967 1043	—»—	
(4МСК-10×4) ЦНСК-60-132	60	132	—			А02-81-2 ВАО-81-2	40 40	3000		1167 1366	—»—	
(4МСК-10×6) ЦНСК-60-198	60	198	—			А02-82-2 ВАО-82-2	55 55	3000		1484 1671	—»—	
ЦНСК-60-234 (4МСК-10×8)	60	234	—			А02-91-2 К0-51-2	75 75	3000		1839 2070	—»—	
ЦНСК-30-120 (8МСК-7×2)	300	120	—			ВАО315М-4У2-5	160	1500		4690	—»—	
ЦНСК-300-240 (8МСК-7×4)	300	240	—			АО3-355М-4У2-5 А112-4М(380, 500) А114-4М	315 320	1500		5640 4840 5500	—»—	
(8МСК-7×6) ЦНСК-300-360	300	360	—			А2-450М-4М	500	1500		7870	—»—	
ЦНСК-300-480 (8МСК-7×8)	300	480	—			А2-500 S-7	630	1500		9680	—»—	

4.900-8 Выпуск III Лист 1-33

04

СОЮЗВОДОКАНАЛПРОЕКТ г. Москва	Нач. отдела		Курдюков
	Гл. инж. проекта		Устинова
	Исполнитель	Нещ	Нещадим
	Проверил		Балакина

ТД 1976 г.

Сводная таблица насосов, компрессоров, воздуходувок, вентиляторов

1	2	3	4	5	6	7	8	9	10	11	12	13
2Х-6К-1 2Х-6И-1	12-29	345-25	—	123		ВАО-41-2 АО2-41-2 ВАО-42-2 АО2-42-2 ВАО-51-2 АО2-51-2	5,5 5,5 7,5 7,5 10 10	2900 2900 2900 2900 2900 2900	(217) 431 (231) (200) (255) (225)	по трейск 23-01	Свердловский насосный завод	
2Х-4Х2А-2Г 2Х-4Х2К-2Г 2Х-4Х2Е-2Г 2Х-4Х2И-2Г	20	106	—			ВАО-62-2 ВАО-71-2 ВАО-72-2	17	2900	390 500 530	—»—	Целиноградский насосный завод	
2Х-6Л-1	12-29	345-25	—	140		ВАО-41-2 АО2-41-2 ВАО-42-2 АО2-42-2 ВАО-51-2 АО2-51-2	5,5 5,5 7,5 7,5 10 10	2900 2900 2900 2900 2900 2900	(235) (205) (248) (217) (272) (242)		Свердловский насосный завод	
2Х-6Т-1	12-29	34,5-28	—	109			5,5-13			1650	—»—	
2Х-6Р-1 (3А)	18	30,8	—			АО2-42-2 ВАО-42-2	7,5	2900	200 240	420 460	Целиноградский насосный завод	
2АХ-6А-1 (2г) 2АХ-6К-1 (2г) 2АХ-6Е-1 (2г) 2АХ-6И-1 (2г)	20	31	—			АО2-42-2 ВАО-42-2	7,5	2900	185 223	240 295 335 385	—»—	
2ХО-4А-1 (2г) 2ХО-4К-1 (2г) 2ХО-4Е-1 (2г) 2ХО-4И-1 (2г)	20	53	—			АО2-52-2 ВАО-52-2	13	2900	218 268	410 470 515 580	—»—	

Серия 4.900-8 выпуск III лист 1-34

1	2	3	4	5	6	7	8	9	10	11	12	13
2Х0-6А-1(2г,2в) 2Х0-6К-1(2г,2в) 2Х0-6Е-1(2г,2в) 2Х0-6И-1(2г,2в)	20	31	—			А02-41-2 ВАО-41-2	5,5	2900	112 210	по прейск. 23-01	Целиноградский насосный завод	
2ХПА-6(А,К,Е,И)	20	31	—			А02-42-2 ВАО-42-2	7,5	2900	285-375 320-410	—"—	—"—	
1,5АХВМ$_с$-6 (к)-2в,3б	28,8	18	—			АОЛ2-22-2	2,2	2900		—	—"—	
2ХП-6К-1-63 2ХП-6Е-1-63 2ХП-6И-1-63	20	27	—			А02-32-2 ВАО-32-2	4	2900	233-313,5 233,2-320	по прейск. 23-01	—"—	
2ХП-6Е-1-64 2ХП-6И-1-64 2ХП-6К-1-64	14,4	6,5	—			А02-31-4 ВАО-31-4	2,2	1450	220-307 258-344	805 831 1100 1139 760 800	—"—	
2ХП-6Е-1-62 2ХП-6И-1-62 2ХП-6К-1-62	20	31	—			А02-41-2 ВАО-41-2	5,5	2900	251-337,5 294-380,5	820 861 1115 1156 775 815	—"—	
2Х-9А-1(2г,2в) 2Х-9Е-1(2г;2в) 2Х-9К-1(2г,2в) 2Х-9И-1(2г;2в)	20	18	—			АО-31-2 ВАО-31-2	3,0	2900	150 175	по прейск. 23-01	—"—	
2Х-4Ф (фарфоровые)	20	53	—				10	2900		—	Славянский керамический завод	
2Х-9Л-2В 2Х-9Л-1	12-25	20-14	—			(А41-2) АО-42-2 КОМ-22-2	2,8 2,8 2,8	2900 2900 2900		по прейск. 23-01	Свердловский насосный завод	

1	2	3	4	5	6	7	8	9	10	11	12	13
				82		А02-31-2 А02-32-2 КОМ-31-2 (А42-2) А0-51-2 ВАО-41-2 А02-41-2	3.0 4.0 4.5 4.5 4.5 5.5 5.5	2900 2900 2900 2900 2900 2900 2900	(120) (1275) 251 (176) (147)	по прейск. 23-01	Сверд ловский насосный завод	
2Х-9К-2В 2Х-9К-1 2Х-9Е-1 2Х-9И-1 2Х-9Т-1 2Х-9Е-2В	12-29	20-14	—			(А-41-2) А0-42-2 КОМ-22-2 А02-31-2 А02-32-2 КОМ-31-2 (А-42-2) А0-51-2 ВАО-41-2 А02-41-2	2.8 2.8 2.8 3.0 4.0 4.5 4.5 4.5 5.5 5.5	2900 2900 2900 2900 2900 2900 2900 2900 2900 2900	72	по прейск. 23-01	Сверд ловский насосный завод	
2Х-9Д-1(2)-41	19.8	18	—			А02-32-2 ВАО-32-2 А02-41-2 ВАО-41-2	4 4 5.5 5.5	2880 2900 2900 2900	61	по прейск. 23-01	Катайский насосный завод	
2АХ-9А-1 2АХ-9Х-1 2АХ-9Е-1 2АХ-9И-1	20	18	—			А02-32-2 ВАО-32-2	4	2900		215 257 270 312 310 352 360 402	Целиноградский насосный завод	
2ХО-9А-1(2г,2в) 2ХО-9К-1(2г,2в) 2ХО-9Е-1(2г,2в) 2ХО-9И-1(2г,2в)	20	18	—			А02-31-2 ВАО-31-2	3	2900		255 293 300 338 340 377 390 427	—»—	

СОЮЗВОДОКАНАЛПРОЕКТ г. Москва	Нач. отдела	Куравков
	Гл. инж. проекта	Устинова
	Исполнитель	Нешадим
	Проверил	Балакина

ТД 1976

Сводная таблица насосов, компрессоров, воздуходувок, вентиляторов

1	2	3	4	5	6	7	8	9	10	11	12	13
3Х0-4К1(Е,И)	27	80	—			А02-72-2 ВА0-72-2 А02-81-2 ВА0-81-2	30 30 40 40	2900 2900 2900 2900	640 694 770 825	по прейск 23-01	Катайский насосный завод	
	42											
	60											
3Х0-4КП(Е,И)	25	70	—			А02-72-2 ВА0-72-2 А02-81-2 ВА0-81-2	30 30 40 40	2900 2940 2920 2950	640 694 770 825	—"—	—"—	
	39											
	54											
3Х-4К(Е,И)	29	90	—			А02-81-2 ВА0-81-2 А02-82-2 ВА0-82-2	40 40 55 55	2920 2950 2920 2950	770 825 810 875	—"—	—"—	
	45											
	63											
3Х-4К1(Е,И)	27	80	—			А02-72-2 ВА0-72-2 А02-81-2 ВА0-81-2	30 30 40 40	2900 2940 2920 2950	640 694 770 825	—"—	—"—	
	42											
	60											
3Х-4КП(Е,И)	25	70	—			А02-72-2 ВА0-72-2 А02-81-2 ВА0-81-2	30 30 40 40	2900 2940 2920 2950	640 694 770 825	—"—	—"—	
	39											
	54											
3Х-6Т-1(2г)	25-60	50-37	—			К0-22-2 А02-51-2 ВА0-51-2	20 10 10	2950 3000 3000	495 285 320	—"—	Щелковский насосный завод	
3Х-6Т1-1(2г)	25-55	37-27	—	80		К0-21-2 А02-51-2 А0-63-2 ВА0-51-2 А0-62-2 К0-11-2	15 10 14 10 10 8	2950 3000 2930 3000 2930 2950	455 285 365 320 340 370	—"—	—"—	

Серия 4.900-8 Выпуск III лист 1-37

СОЮЗВОДОКАНАЛПРОЕКТ г Москва			
	Нач. отдела		Курдюков
	Гл. инж. проекта		Устинова
	Исполнитель		Нещадим
	Проверил		Балакина

1	2	3	4	5	6	7	8	9	10	11	12	13
ЗХ-6Т-П-1 (2г)	30-65	60-47	—			КО-22-2 АО2-62-2 ВАО-62-2 АО2-71-2 ВАО-71-2	20 17 17 22 22	2950 3000 (синхр.) —"— —"— 2950	495 340 365 380 440	по прейск 23-01	Щелковский насосный завод	
ЗЦ-4А-2г	30	35	—			ВАО-52-4	10	1450		465	Целиноградский насосный завод	
ЗХ-6К (Е,И)	29 45 60	54	—			АО2-71-2 ВАО-71-2 АО2-72-2 ВАО-72-2	22 22 30 30	2900 2940 2900 2940	450 497 475 529	по прейск. 23-01	Катайский насосный завод	
ЗХ-6К-1 (Е,И)	25 40 53	44	—			АО2-62-2 ВАО-62-2 АО2-72-2 ВАО-71-2	17 17 22 22	2900 2940 2900 2940	420 435 475 497	—"—	—"—	
ЗХО-6К (Е,И)	29 45 61	54	—			АО2-71-2 ВАО-71-2 АО2-72-2 ВАО-72-2	22 22 30 30	2900 2940 2900 2940	450 497 475 529	—"—	—"—	
ЗХО-6К1 (Е,И)	25 40 54	44	—			АО2-62-2 ВАО-62-2 АО2-71-2 ВАО-71-2	17 17 22 22	2900 2940 2900 2940	420 435 450 497	—"—	—"—	
ЗХГВ-6 (А,К)-144	45	54	—				14	2900	300	3300 4100	З-д им Котовского п/о „Молдавгидромаш"	
ЗХГВ-7х2 (А,К)-20-4	45	90	—				20	2900	625	4500 5200	—"—	

ТА 1976г.

Сводная таблица насосов, компрессоров, воздуходувок, вентиляторов

Серия 4.900-8 Выпуск III Лист 1-38

СОЮЗВОДОКАНАЛПРОЕКТ
г. Москва

Нач. отдела	[signature]	Курдюков
Гл. инж. проекта	[signature]	Устинова
Исполнитель	[signature]	Нещадим
Проверил	[signature]	Балакина

ТД 1976г.

Сводная таблица насосов, компрессоров, воздуходувок, вентиляторов

1	2	3	4	5	6	7	8	9	10	11	12	13
3Х-3Ф (фарфоровые)	20	308	—	200		А02-41-2	5.5	2900		603	Славянский керамический комбинат	
3Х-9Д-1(2)-41	45	31	—	105		К0 21 2 А02 52-2 ВА0 52 2 А02 62 2 ВА0 62 2 К0-22 2	15 13 13 17 17 20	2950 2910 2940 2920 2940 2950	275 328 362 378	по преиск 23-01	Катаискии насосныи завод	
3Х-9Е-1 3Х-9К-2Д 3Х-9И-1 3Х-9К-1	29-60	35-26	—	124		ВА0 51 2 А02 51-2 ВА0 52 2 А02 52 2	10 10 13 13	2900 2900 2900 2900	(256) 408 (271) (241)	—"—	Свердловскии насосныи завод	
3Х-9Л-1	29-60	35-26	—	142		ВА0-51 2 А02-51 2 ВА0 52 2 А02 52 2	10 10 13 13	2900 2900 2900 2900	(274) (244) (289) (259)	—"—	—"—	
3Х-9Р-1 3Х-9Р-3а 3Х-9Р-3б гумированные	45	31	—			А02 52 2 ВА0-52 2	13 13	2900 2920	380 418	—"—	Катаискии насосныи завод	
3Х-9И-1(2г;2в) 3Х-9А-1(2г;2в) 3Х-9К-1(2г;2в) 3Х-9Е-1(2г;2в)	45	31	—			А02 52 2 ВА0 52 2	13 13	2900 2900	237 285	—"—	Целиноградский насосный завод	
3Х0-9А-1(2г;2в) 3Х0-9К-1(2г;2в) 3Х0-9Е-1(2г;2в) 3Х0-9И-1(2г;2в)	45	31	—			А02-52-2 ВА0-52-2	13	2900	237 285	—"—	—"—	

4900-8
Выпуск III
Лист 1-39

СОЮЗВОДОКАНАЛПРОЕКТ
г. Москва

Нач. отдела		Курдюков
Гл. инж. проекта		Устинова
Исполнитель		Нещадим
Проверил		Балакина

ТД 1976 г.

Сводная таблица насосов, компрессоров, воздуходувок, вентиляторов

1	2	3	4	5	6	7	8	9	10	11	12	13
3Х-12Е-1(2г,2в) 3Х-12И-1(2г,2в) 3Х-12(А,К)-1(2г,2в)	45	21	–			А02-51-2 ВА0-51-2	10	2900	213 265	450 482 520 552 прейск. 23-01	Целиноградский насосный завод	
4Х-4Ф (фарфоровые)	45	36	–				17	2900		650	Славянский керамический комбинат	
4Х-6К(Е,И)	60 90 117	85	–			А02-91-2 А02-82-2 ВА0-91-2 ВА0-82-2	75 55 75 55	2940 2920 2960 2950	1000 860 1110 875	1295 1155 1678 1362	Катайский насосный завод	
4Х-6К-1(Е,И)	57 83 108	73	–			ВА0-81-2 А02-81-2 А02-82-2 ВА0-82-2	40 40 55 55	2950 2920 2940 2950	855 800 860 875	по преиск 23-01	—"—	
4Х-6К-П(Е,И)	52 76 100	61	–			ВА0-81-2 ВА0-82-2 А02-81-2 А02-82-2	40 55 40 55	2950 2950 2920 2920	855 875 800 860	—"—	—"—	
4Х-9К-(Е,И)	60 90 117	49	– – –			А02-72-2 ВА0-72-2 А02-81-2 ВА0-81-2	30 30 40 40	2900 2940 2920 2950	700 754 800 855	—"—	—"—	
4Х-9К-1(Е,И)	57 83 108	42	– – –			А02-71-2 ВА0-71-2 А02-72-2 ВА0-72-2	22 22 30 30	2900 2940 2900 2940	675 722 700 754	—"—	—"—	

Серия 4900-8
Выпуск III
Лист 1-40

СОЮЗВОДОКАНАЛПРОЕКТ
г. Москва

Нач. отдела	[signature]	Курдюков
Гл. инж. проекта	[signature]	Устинова
Исполнитель	[signature]	Нещадим
Проверил	[signature]	Балакина

ТД 1976г.

Сводная таблица насосов компрессоров воздуходувок, вентиляторов

1	2	3	4	5	6	7	8	9	10	11	12	13
4Х0-6К(Е,И)	60 90 117	85	—			А02-82-2 ВА0-82-2 А02-91-2 ВА0-91-2	55 55 75 75	2920 2950 2940 2960	860 875 1000 1110	по прейск. 23-01	Катайский насосный завод	
4Х0-6К1(Е,И)	58 83 108	72	—			А02-81-2 ВА0-81-2 А02-82-2 ВА0-82-2	40 40 55 55	2920 2950 2950 2950	800 855 800 875	—"—	—"—	
4Х0-6КП(Е,И)	52 76 100	61	—			А02-81-2 ВА0-81-2 А02-82-2 ВА0-82-2	40 40 55 55	2920 2950 2920 2950	800 855 860 875	—"—	—"—	
4Х0-9К(Е,И)	61 90 117	49	—			А02-72-2 ВА0-72-2 А02-81-2 ВА0-81-2	30 30 40 40	2900 2940 2920 2950	700 754 800 855	—"—	—"—	
4Х0-9К1(Е,И)	58 83 108	42	—			А02-71-2 ВА0-71-2 А02-72-2 ВА0-72-2	22 22 30 30	2900 2940 2900 2940	675 722 700 754	—"—	—"—	
4Х0-12К(Е,И)	61 90 115	33	—			А02-71-2 ВА0-71-2 ВА0-72-2 А02-72-2	22 22 30 30	2900 2940 2940 2900	450 497 529 475	—"—	—"—	
4Х0-12К1(Е,И)	56 81 104	27	—			ВА0-71-2 А02-71-2 А02-62-2 ВА0-62-2	22 22 17 17	2940 2900 2900 2940	529 450 420 435	—"—	—"—	

Серия 4900-В
Выпуск III
Лист 1-41

СОЮЗВОДОКАНАЛПРОЕКТ
г. Москва

Нач. отдела	Курдюков
Гл. инж. проекта	Устинова
Исполнитель	Нещадим
Проверил	Балакина

ТД 1976г.

Сводная таблица насосов, компрессоров воздуходувок, вентиляторов

4.900-8 вып. III лист 1-42

1	2	3	4	5	6	7	8	9	10	11	12	13
4Х-12И-1 4Х-12К-1 4Х-12Е-1	61-116	375-275	—	132		А2-62-2 ВАО-71-2 АО2-71-2 А2-71-2 ВАО-72-2 АО2-72-2	22 22 22 30 30 30	2900 2900 2900 2900 2900 2900	(282) (446) (352) (342) (495) (381)	по прейск 23-01	Свердловский насосный завод	
4Х-12Л-1	61-116	375-275	—	152		А2-62-2 ВАО-71-2 АО2-71-2 А2-71-2 ВАО-72-2 АО2-72-2	22 22 22 30 30 30	2900 2900 2900 2900 2900 2900	(232) (466) (372) (331) (515) (401)	—	—"—	
4Х-12К(Е,И)	65 90 117	33	—			АО2-71-2 ВАО-71-2 АО2-72-2 ВАО-72-2	22 22 30 30	2900 2940 2900 2940	450 497 475 529	по прейск 23-01	Катайский насосный завод	
4Х-12К1(Е,И)	60 79 105	27	—			АО2-62-2 ВАО-62-2 АО2-71-2 ВАО-71-2	17 17 22 22	2900 2940 2900 2940	420 435 450 497	—"—	—"—	
АХ20/18(А,К,Е,И) 2Г	20	18	—			АОЛ2-22-2 АО2-41-4	15 4	1450	201	—	Целиноградский насосный завод	
ПХП 20/18 (А,К,Е,И-1)	20	18	—			АО2-42-4	5,5	1450		—	—"—	
ЦНСК-60-60	60	60	—			ВАО-71-4	22	1500		1263	Ясногорский машиностроительный завод	
ЦНСК-60-80	60	80	—			ВАО-72-4	30	1500		1484	—"—	
ЦНСК-60-120	60	120	—			ВАО-81-4	40	1500		2118	—"—	

Союзводоканалпроект г. Москва	Нач. отдела	Курдюков
	Гл. инж. проекта	Устинова
	Исполнитель	Нещадим
	Проверил	Балакина

ТД 1976г.

Сводная таблица насосов, компрессоров, воздуходувок, вентиляторов

4.900-8 выпуск III

1	2	3	4	5	6	7	8	9	10	11	12	13
ЦНСК-300-600 (8МСК-7×10)	300	600	—			А13-46-4	800	1500		8720	Ясногорский машиностроительный завод	
4АХ-3К (Е,И)	29 45 61	54	—			А02-81-4 ВА0-81-4 А02-82-4 ВА0-82-4	40 40 55 55	1460 1470 1470 1470	820 875 900 915	—	Катайский насосный завод	
4АХ-3К1 (Е,И)	27 42 54	45	—			А02-72-4 ВА0-72-4 А02-81-4 ВА0-81-4	30 30 40 40	1455 1460 1470 1470	720 810 820 875	1358 1522 1415 1616	— " —	
4АХ-5К (Е,И)	29 45 60	31	—			А02-71-4 ВА0-71-4	22 22	1455 1460	630 690	—	— " —	
4АХ-5К1 (Е,И)	27 40 56	26	—			А02-62-4 ВА0-62-4 А02-71-4 ВА0-71-4	17 17 22 22	1450 1460 1455 1460	565 590 630 690	1141 1277 1165 1311	— " —	
4АХ-5Р-1 гуммированные	45	30	—			А02-62-4 ВА0-62-4	17 17	1450 1460	683 708	1090 1226	— " —	
4ГПХ-4Р-1 гуммированные	30	30	—			А02-62-4 ВА0-62-4	17 17	1450 1460	688 713	1130 1266	— " —	
4Х-12Д-1(2)-41	90	33	—	120		А02-72-2 ВА0-72-2 А02-81-2 ВА0-81-2	30 30 40 40	2930 2940 2940 2950	398 410 520 575	1050 1208 1107 1306	— " —	

Лист 1-43

СОЮЗВОДОКАНАЛПРОЕКТ
г. Москва

Нач. отдела		Курдюков
Гл. инж. проекта		Устинова
Исполнитель		Нещадим
Проверил		Балакина

1	2	3	4	5	6	7	8	9	10	11	12	13
						КО-32-2 КО-41-2	32 40	2970 2980			Катайский насосный завод	1265 1395
4Х-12Т-1 (2г) 4Х-12ТI-1 (2г) 4Х-12ТII-1 (2г)	90	33	—	56		ВАО-71-2 АО2-71-2 АО2-62-2 ВАО-62-2	22 22 17 17	2940 2900 2900 2940	310 325 425 356	— — — —	Щелковский насосный завод	
4АХ-6А-1 (2г) 4АХ-6Е-1 (2г) 4АХ-6К-1 (2г) 4АХ-6И-1 (2г)	45	21	—			АО2-52-4 ВАО-52-4	10	1450	282 330	435 467 635 667 545 577 735, 767	Целиноградский насосный завод	
4ХГВ-6(А,К)- -40-4	90	85	—				40	2900	910	5500 6750	Завод им. Г.И. Котовского п/о „Молдавгидромаш"	
4ХГВ-6(А,К)- -40-5	90	85	—				40	2900	910	5640 6850	—»—	
4ХП-6ЛА-5	72	20	—	307			17	1450		—	Свердловский насосный завод	
4ХП-12М 4ХП-12IМ 4ХП-12IIМ	90	33.5	—	401		(АО-72-2) (АО-73-2) АО2-71-2 АО2-72-2 ВАО-71-2 ВАО-72-2	20 28 22 30 22 30	2940 2940 2900 2900 3000 3000	676 706 599 625 671 701	2475 2485 2470 2490 2630 2680	Цены с насосом 4ХП-12М Щелковский насосный завод	
4Х-18К(Е,И)	60	19	—			АО2-52-2 ВАО-52-2 АО2-62-2 ВАО-62-2	13 13 17 17	2900 2940 2900 2940	405 432 455 470	по прейскуранту 23-01 п.07-100	Катайский насосный завод	
4Х-18К1(Е,И)	54	—	—			АО2-51-2 ВАО-51-2	10 10	2900 2940	390 428	—»—	—»—	

ТА 1976г.

Сводная таблица насосов, компрессоров, воздуходувок, вентиляторов

Серия 4.900-8 Выпуск III Лист 1-44

СОЮЗВОДОКАНАЛПРОЕКТ
г. Москва

Нач. отдела	Куряков
Гл. инж. проекта	Устинова
Исполнитель	Нещадим
Проверил	Балакина

ТА 1976

Сводная таблица насосов, компрессоров, воздуходувок, вентиляторов

1	2	3	4	5	6	7	8	9	10	11	12	13
	79 104	15	—			А02-52-2 ВАО-52-2	13 13	2900 2940	405 432	—»—	Китайский насосный завод	
4ПХП-5-7 4ПХП-5I-7 4ПХП-5II-7	90	49 42 32	— — —	880		(АО-72-4) (АО-73-4) А02-82-4 КОФ-22-4 КОФ-31-4 КОФ-42-4 ВАО-71-4 ВАО-72-4 А02-72-4 ВАО-82-4	20 28 55 20 25 50 22 30 30 55	1460 1460 1460 1475 1480 1485 1460 1460 1450 1470	1045 1075 1235 1070 1235 1500 1045 1075 1045 1305	по прейскуранту 23-01	Щелковский насосный завод	
5Х-5Ф (фарфоровые)	90	33	—				30	2900		690 без эл.двиг.	Славянский керамический комбинат	
5Х-12К(Е,И)	119 160 198	49	—			А02-82-2 ВАО-82-2 А02-91-2 ВАО-91-2	55 55 75 75	2920 2950 2940 2960	840 900 1000 1110	по прейск. 23-01	Китайский насосный завод	
5Х-12К-1(Е,И)	100 137 170	37	—			А02-81-2 ВАО-81-2 А02-82-2 ВАО-82-2	40 40 55 55	2920 2950 2950 2950	800 855 840 900	—»—	—»—	
5Х-18К-1 5Х-18Е-1 5Х-18И-1	118-198	34-23	—	174		А2-71-2 ВАО-72-2 А02-72-2 А2-72-2 А02-81-2	30 30 30 40 40	2900 2900 2900 2900 2900	(353) (537) (423) (384) (528)	—»—	Свердловский насосный завод	
5Х-18Л-1	118-198	34-23	—	190			30-40	2900		—	—»—	

4.900-6 Выпуск III Лист 1-45

СОЮЗВОДОКАНАЛПРОЕКТ
г. Москва

Нач. отдела	Куранков
Гл. инж. проекта	Устинова
Исполнитель	Нещадим
Проверил	Балакина

ТД 1976 г.

Сводная таблица насосов, компрессоров, воздуходувок, вентиляторов

4.900-8 Выпуск III лист 1-46

1	2	3	4	5	6	7	8	9	10	11	12	13
5АХ-9И-1 (2г) 5АХ-9А-1 (2г) 5АХ-9К-1 (2г) 5АХ-9Е-1 (2г)	90	19	—			А02-61-4 ВАО-61-4	13	1450	319 350	770 892 470 592 580 703 670 792	Целиноградский насосный завод	
5АХ-5К (Е,И)	61 90 122	49	—			А02-82-4 ВАО-82-4 А02-91-4 ВАО-91-4	55 55 75 75	1460 1470 1470 1470	900 920 1015 1150	по прейскуранту 23-01	Катайский насосный завод	
5АХ-5КI (Е,И)	51 79 115	44	—			А02-81-4 ВАО-81-4 А02-82-4 ВАО-82-4	40 40 55 55	1460 1470 1460 1470	820 875 900 920	— » —	— » —	
5АХВ-9К (Е,И)	61 90 115	19	—			А02-61-4	13		480	—	— » —	
5АХВ-9КI (ЕИ)	54 79 97	15	—			А02-62-4	17		502	—	— » —	
5ПХП-9-7 5ПХП-9I-7 5ПХП-9II-7	160	29 20 15	— — —	810		А02-62-4 ВАО-62-4 А02-71-4 ВАО-71-4 А02-72-4 А02-81-4 ВАО-81-4 А02-82-4 ВАО-82-4 ВАО-72-4	17 17 22 22 30 40 40 55 55 30	1450 1460 1450 1460 1450 1475 1470 1475 1470 1460	962 1000 1018 1080 1045 1155 1270 1235 1320 1110	по прейскуранту 23-01	Щелковский насосный завод	

СОЮЗВОДОКАНАЛПРОЕКТ	Нач. отдела		Курдюков
	Гл. инж. проекта		Устинова
г. Москва	Исполнитель		Нещадим
	Проверил		Балакина

ТД 1978г.

Сводная таблица насосов, компрессоров, воздуходувок, вентиляторов

1	2	3	4	5	6	7	8	9	10	11	12	13
6Х-9Л-1	115-216	32-24	—	320			40	1450		600	Свердловский насосный завод	
6Х-9Д-1	162	30	—			А02-82-4 ВА0-81-4 А02-81-4 ВА0-82-4 КО-41-4 КО-42-4	55 40 40 55 40 55	1470 1470 1470 1470 1485 1485	980 950 900 990	1050 1219 1050 1286 1191 1219	Катайский насосный завод	
6Х-9К(Е,И)	115 160 200	29	—			А02-81-4 ВА0-81-4 А02-82-4 ВА0-82-4	40 40 55 55	1460 1470 1460 1470	820 875 900 915	по прейскуранту 23-01	—"—	
6Х-9КI(Е,И)	108 145 185	23	—			А02-72-4 ВА0-72-4 А02-81-4 ВА0-81-4	30 30 40 40	1450 1460 1460 1470	650 714 820 875	—"—	—"—	
6Х-9Р-1 6Х-9Р-3а 6Х-9Р-3б гуммированные	160	37	—			А02-81-4 ВА0-81-4	40 40	1460 1470	880 898	1000 1201	—"—	
6Х-9Т-1 6Х-9ТI-1 6Х-9ТII-1	160	29	—	403		(А0-73-4) (А0-72-4) КО-32-4 КО-22-4 А02-72-4 А02-71-4 ВА0-72-4 ВА0-71-4	28 20 32 20 30 22 30 22	1460 1460 1480 1475 1500 (синхр.) 1500 (синхр.) 1500 (синхр.) 1500 (синхр.)	842 807 1072 832 842 812 842 812	по прейскуранту 23-01	Щелковский насосный завод	

Серия 4.900-8 выпуск III лист 1-47

СОЮЗВОДОКАНАЛПРОЕКТ
г Москва

Нач отдела	[signature]	Курдюков
Гл инж. проекта	[signature]	Устинова
Исполнитель	[signature]	Нещадим
Проверил	[signature]	Балакина

ТД 1976г

Сводная таблица насосов, компрессоров, воздуходувок, вентиляторов

1	2	3	4	5	6	7	8	9	10	11	12	13
6Х-9Т-1	160	29	—			А02-82-4	40		800	—	Уфимский завод горного оборудования	
6Х-9Т-2Г	216	145	—	403		ВА0-355М-2	200	2960 2900	1615 1990	5200	Щелковский насосный завод	
6Х-6Т	280	220	—				500	2900	3400	—	Сумский машиностроительный завод им Фрунзе	
8Х-12Т	280	29	—				55	1450	705	—	—"—	
10Х-9Т	530	37	—				132	960	1770	—	—"—	
Д320-50 (6НДВ-Х)	320	50	—	376			60	1450		2250 без эл. двиг	Ливенский завод „Ливгидромаш"	
6АХ-6К(Е,И)	113 160 204	49	—			А02-91-4 ВА0-91-4 А02-92-4 ВА0-92-4	75 75 100 100	1470 1470 1470 1470	1390 1525 1500 1630	по прейскуранту 23-01	Катайский насосный завод	
6АХ-6КI(Е,И)	100 150 190	42	—			А02-82-4 ВА0-82-4 А02-91-4 ВА0-91-4	55 55 75 75	1460 1470 1470 1470	1275 1295 1390 1525	1760 2098 2598 1996 2334 2834 1900 2300 2800 2283 2621 3121	—"—	
6АХ-9К(Е,И)	111 160 198	29	—			А02-81-4 ВА0-81-4	40 40	1460 1470	785 840	—	—"—	
6АХ-9КI(Е,И)	100 148 184	26	—			А02-72-4 ВА0-72-4 А02-81-4 ВА0-81-4	30 30 40 40	1455 1460 1460 1470	680 750 785 840	по прейскуранту 23-01	—"—	

4 900-9 серия
Выпуск III
Лист I-48

СОЮЗВОДОКАНАЛПРОЕКТ
г. Москва

Нач отдела	Курочков
Гл инж. проекта	Устинова
Исполнитель	Нещадим
Проверил	Балакина

ТД 1975г.

Сводная таблица насосов, компрессоров, воздуходувок, вентиляторов

4.900-8 Выпуск III лист 1-49

1	2	3	4	5	6	7	8	9	10	11	12	13
6Х0-9К(Е,И)	119 160 200	29				А02-81-4 ВА0-81-4 А02-82-4 ВА0-82-4	40 40 55 55	1460 1470 1460 1470	820 875 900 915	по прейскуранту 23-01	Китайский насосный завод	
СХ0-9КI(Е,И)	87 144 184	24				А02-72-4 ВА0-72-4 А02-81-4 ВА0-81-4	30 30 40 40	1455 1460 1460 1470	650 714 820 875	— » —	— » —	
8АХ-9К(Е,И)	198 280 342	42				А02-92-4 ВА0-92-4 (А0-101-4) (ВА0-101-4)	100 100 125 125	1470 1470 1470 1470	1520 1550	— » —	— » —	
8АХ-9КI(Е,И)	180 270 332	36				А02-91-4 ВА0-91-4 А02-92-4 ВА0-92-4	75 75 100 100	1470 1470 1470 1470	1410 1445 1520 1550	— » —	— » —	
8Х0-12К(Е,И)	198 280 378	29				А02-82-4 ВА0-82-4 А02-91-4 ВА0-91-4	55 55 75 75	1460 1470 1470 1470	920 935 1090 1225	— » —	— » —	
8Х0-12КI(Е,И)	173 256 335	23				А02-81-4 ВА0-81-4 А02-82-4 ВА0-82-4	40 40 55 55	1460 1470 1460 1470	880 925 920 935	— » —	— » —	
8Х-9Е 8Х-9И	280	42					20-60	1450		—	Московский насосный завод им Калинина	

СОЮЗВОДОКАНАЛПРОЕКТ г. Москва			
	Нач. отдела		Курдюков
	Гл. инж. проекта		Устинова
	Исполнитель		Нещадим
	Проверил		Балакина

ТД 1976г.

Сводная таблица насосов, компрессоров, воздуходувок, вентиляторов

1	2	3	4	5	6	7	8	9	10	11	12	13
8Х-9К(Е,И)	195 280 380	42				А02-91-4 ВА0-91-4	75 75	1470 1470	1370 1505	—	Катайский насосный завод	
8Х-9КI(Е,И)	180 266 350	36				А02-92-4 ВА0-92-4	100 100	1470 1470	1480 1510	по прейск 23-01	—"—	
8Х6(Е,И,К)-1	290	72		2700		(А0-101-4)	125	1500	3940	—	Уральский завод гидромашин им. Я.М.Свердлова	
8Х-12К(Е,И)	195 280 380	29				А02-82-4 ВА0-82-4 А02-91-4 ВА0-91-4	55 55 75 75	1460 1470 1470 1470	920 935 1090 1225	по прейскуранту 23-01	Катайский насосный завод	
8К-12К-I(Е,И)	170 256 331	23				А02-81-4 ВА0-81-4 А02-82-4 ВА0-82-4	40 40 55 55	1460 1470 1460 1470	880 925 920 935	—"—	—"—	
8Х-9Т-1(2г) 8Х-9ТI-1(2г) 8Х-9ТII-1(2г)	288	42		285		А02-82-4 А02-91-4 ВА0-91-4 ВА0-82-4	55 75 75 55	1460 1470 1470 1470	897 1014 1152 912	—"—	Щелковский насосный завод	
Д 500-36 Д 630-90 (8НДВ-Х)	500 630	36 90		720		А0-104-4	100 230	980 1450		5800	Ливенский завод „Ливгидромаш"	
10ХЩ12(Е,К)-I 10АХ9(И,К)-I 9ХПА9(Е,И)-I 9ПХПЭИ-2-31	500 530 530 600	25 37 37 20		1600 2600 4300 1800		А02-92-6 (А0-103-6М) (А0-104-6М302) (А0-104 8М302)	75 160 200 160	1000 1000 1000 1000	4260 4170 6100 3800	по прейскуранту 23-01	Уральский завод гидромашин им Я.М.Свердлова	

Серия 4.900-В
Выпуск III
Лист 1-50

СОЮЗВОДОКАНАЛПРОЕКТ г. Москва			
	Нач. отдела		Курдюков
	Гл. инж. проекта		Устинова
	Исполнитель		Нещадим
	Проверил		Балакина

ТД 1976 г.

Сводная таблица насосов компрессоров, воздуходувок, вентиляторов

1	2	3	4	5	6	7	8	9	10	11	12	13
12ХЩ-18(Е,К)-1	1200	20		3450		(АО-102-6)	125	1000	4760	9500	Уральский завод гидромашин им Я.М. Свердлова	
16Х-18Е-1	900	35		3200		(АО-103-6)	160	1000	4700	8720	—"—	
14ХЩ22(Е)-1	1600	24		1980		(АО-102-6)	125	1000	3290	11040	—"—	
20Х-18(Е,К)-1	2400	30		3600		АО-114-6(3000в)	250	1000	6170	—	—"—	
ОХ6-25Г(К,Е)	400	3.5		800		АО2-71-4	22	1500	1010	—	—"—	
ОХ6-30Г(К,Е)	900	3.5		760		АО2-72-4	30	1500	1000	—	—"—	
ОХ6-42Г(К,Е,И)	2300	31		2000		АО2-91-6	50	1000	2520	6700	—"—	
ОХ6-70Г(К,Е)	4750	31		5300		(АО-103-10М)	100	600	6800	12140	—"—	
ОХ8-70Г(К,Е,И)	6200	6		7600		(А-12-52-10)	250	600	10500	15500	—"—	
ОХ6-87Г(Е)	10000	4.5		7600		АО (ДА30)-13-55-10	320	590	8400	—	—"—	
ОХ2Д-110Г	18000	15		15000		(А30-375-160)	160	375	21000	—	—"—	
ОХ6-42В	1000	15				АО2-81-10В3	15	585		—	—"—	
ОХ6-55В	2560	1.3				ВАО-91-10	30	590		—	—"—	
ОХГ8-55(К,Е,И)	3600	7.4				(А312-42-8)	250	735		—	—"—	
ОХР-35	700	10				АО2-82-4	55	1470		—	—"—	
ОХР-35х2	700	20				АО2-92-4	100	1470		—	—"—	
ТН-70	60	25				АО2-61-4	13	1450	320	—	Уфимский завод горного оборудования	

СОЮЗВОДОКАНАЛПРОЕКТ	Нач. отдела	Курдюков
	Гл. инж. проекта	Устинова
г. Москва	Исполнитель	Нещадим
	Проверил	Балакина

ТА 1976 г.

Сводная таблица насосов, компрессоров, воздуходувок, вентиляторов

1	2	3	4	5	6	7	8	9	10	11	12	13
7. Питательные												
ПЭ-65-42-2 СПЭ-65-56	65 65	440 580	~8~11	1068 1302		А2-92-2 А3-315М-2	125 200	2960 3000 синхр.	2085 2810	3322 3800	Сумский насосный завод	
ПЭ-65-56-2	65	580	~8~11	1181		А3-315М-2	200	3000 синхр.	3172	—	—"—	
ПЭ-100-56-2	100	580	~8~11	1325		А-113-2М	320	3000 синхр.	4167	—	—"—	
ПЭ-850-65	850	714	~8~11	5135		2А3М-2500/6000	2000	2975	17400	20655	—"—	
СПЭ380-180-2	380	1970	~8~11	6990		А3-2500/6000С	2500		21100	26300 без эл. двиг.	—"—	
СПЭ1650-75	1650	830	~8~11	9000		2А3М-5000/6000М	5000	2985	31150	19800 без эл. двиг.	—"—	
ПЭ-150-56	150	580	~8~11	2047		2А3М-500/6000	500	3000 синхр.	6590	4070	—"—	
ПЭ-150-145	150		~8~11	11160		2А3М-1000/6000	1000	2970		—	Бердянский мех. завод „Южгидромаш"	
ПЭ-250-180/2	250	1975	~8~11	6340		2А3М-2000/6000	2000	2975	18850	18515	—"—	
12ПД-8	650	158	—	1780		2А3М-500/6000	500	2980	6576	3120	Сумский насосный завод	
ПЭ-270-150-2	270	1650	~8~11	6450		2А3М-2000/6000	2000	2980	(16623)	15155	Бердянский мех. завод „Южгидромаш"	
ПЭ-500-180-3	500	1975	~8~11	10692		2А3М-4000/6000	4000	2985	(28710)	29655	—"—	
ПЭ-600-300	600	3290	~8~11	12080		АВ-8000/6000	8000	6300	47250	64800	Сумский насосный завод	
ПЭ-250-75	250	830		2565		2А3М-800/600У4	800	2975		1400	Бердянский мех. завод „Южгидромаш"	
ПЭ-250-50	300	465		2180		2А3М-500/6000У4	500	2980		7620	—"—	

Серия 4.900-8 Выпуск III Лист 1-52

1	2	3	4	5	6	7	8	9	10	11	12	13
ПЭ-580-185/2	580	2030	~8~11	11219		2А3М-5000/6000	5000	2900	36360	26300 без эл.двиг.	Сумский насосный завод	
ПЭ-580-200/2	580	2190	~8~11	11219		2А3М-5000/6000	5000	2900	36360	— " —	— " —	
ПЭ-380-185	380	2030	~8~11	10607		2А3М-3200/6000	3200	2900	33966	25740 без эл.дв.	— " —	
ПЭ-380-200	380	2190	~8~11	10680		2А3М-3200/6000	3200	2900	34039	— " —	— " —	
8. Конденсатные												
КС-12-50/2	12	50	—			А02-41-2	5.5	3000	315	280	Китайский насосный завод	
КС-12-110/4	12	110	—			А02-51-2	10	3000	470	370	— " —	
КС-20-50/2	20	50	—			А02-42-2	7.5	3000	335	292	— " —	
КС-20-110/2	20	110	—			А02-62-2	17	3000	585	477	— " —	
КС-50-55	50	55	—	4645		А02-62-4	17	1450	902	1220	Сумский насосный завод	
КС-32-150	32	150	—	256		А02-71-2	22	2900	645	—	— " —	
КС-50-110	50	110	—	654		А02-72-4	30	1455	1211	1610	— " —	
КС-80-155	80	155	—	410		А02-91-2	75	2940	1180	1540	— " —	
КС-125-55	125	55	—	1115		А02-81-4 А02-71-4	40 22	1460	2080	—	— " —	
КС-125-140	125	140	—	1220		А02-92-4 А02-82-4	100 55	1470	2460	—	— " —	

СОЮЗВОДОКАНАЛПРОЕКТ г. Москва			
	Нач. отдела		Курдюков
	Гл. инж. проекта		Устинова
	Исполнитель		Нещадим
	Проверил		Балакина

ТА 1976г.

Сводная таблица насосов, компрессоров, воздуходувок, вентиляторов

1	2	3	4	5	6	7	8	9	10	11	12	13
КСД230-115/3	160-280 130-240 230	123-108 100-90 60	—	2564		А114-6М А03-355 S-6 А03-315 S-8 А-103-6	200 160 90 160	985 985 785 985	6260	по прейск. 23-01	Сумский насосный завод	
КСВ200-220	200	220	—	3243		АВ-113-4	250	1500	5060	6570	—"—	
КСВ320-160	320	160	—	2839		АВ-113-4	250	1500	4666	6200	—"—	
КСВ500-85	500	85	—	3800		(АО-104-6М-302)	200	985	5790	6230	—"—	
КСВ500-150	500	150	—			АВ-114-4	320	1480		5700	—"—	
КСВ500-200	500	200	—	4160		ВА-12-41-4	500	1480	7150	7900	—"—	
КСВ1000-95	1000	95	—	5585		АВ-400-1000	400	1000	9335	—	—"—	
КСВ1500-120	1500	120	—	15000		АВ15-36-8М	1000	740	25800	50000	—"—	
ЦН100-900	100	900	—	3550		2А3М-500/6000	500	2980	6000	14600	—"—	
ЦН1000-220	1000	220	—	1921		2А3М-800/600	800	2975	5792	—	—"—	
ЦН1500-240	1500	240	—	2189		2А3М-1600/6000	1600	2975	10579	16000	—"—	
9. Пропеллерные												
02-42МК	1520 2000	6 10	—	800		А02-91-8В3 АМ-102-6	40 70	750 1000	(1330) (1300)	2489 —	Уральский завод гидромаш им. Я.М. Свердлова	
05-47	2200 3000	4.5 8	—	1700		АВН3-55 АВН3-110	55 110	750 1000	(2230) (2200)	3025 3100	—"—	

Серия 4900-8 Выпуск III Лист 1-54

СОЮЗВОДОКАНАЛПРОЕКТ

г. Москва

Нач. отдела	[signature]	Курдюков
Гл. инж. проекта	[signature]	Устинова
Исполнитель	[signature]	Нещадин
Проверил	[signature]	Балакина

ТА 1976 г.

Сводная таблица насосов, компрессоров, воздуходувок, вентиляторов

1	2	3	4	5	6	7	8	9	10	11	12	13
ОВ5-47П	2500	4.7		1400		АО2-92-8	55	750	(1820)	—	Уральский завод гидромаш. им. Свердлова	
ОВ8-42МК	1950	10		850		АМ-111-6	95	1000	(1610)	—	—"—	
ОВ5-55К	5200	11		2300		(АО104-6М302К)	200	1000	(4400)	—	—"—	
ОВ6-55	3400 4500	7		2300		АВН3-75 (АО102-6М-302К)	75 125	750 1000	(3300) (3900)	3675 Илоп	—"—	
ОГ8-55	3200	10	—	3600		АО 114-8М	250	750	(8600)	—	—"—	
ОПВ2-87	10700	13.6	—	5000		АВ15-31-10	630	600	(12100)	—	—"—	
ОПВ2-110	18000	15		8000		АВ16-41-12	1000	500	(19200)	13000 без эл. двиг.	—"—	
ОПВ2-145	30500	14.7	—	14000		АВ17-49-16	1600	375	(30800)	—	—"—	
ОПВ3-87	11700	21	—	5000		АВ15-36-8	1000	750	(12400)	—	—"—	
ОПВ3-110	18700	22	—	8000		АВ16-49-10	1600	600	(21200)	—	—"—	
ОПВ5-87	11500	9.7	—	4800		АВ15-31-10	630	600	(11600)	—	—"—	
ОПВ5-110	19200	10.5		8000		АВ16-31-12	800	500	(18100)	—	—"—	
ОПВ5-145	33500	10.5		12600		АВ17-39-16	1250	375	(27900)	—	—"—	
ОПВ6-87	8800 11600	4.8 6.8		4600 5300		АВ14-31-12 АВ14-26-10	320 320	500 600	(10600) (11100)	—	—"—	
ОПВ6-110	13300 18000	4.2 7.5		8000		АВ15-34-12 АВ15-39-12	500 630	500 500	(15200) (15500)	—	—"—	
ОПВ6-145	30500 24500	7.4 4.6	—	13500		АВ16-41-16 ВСДН16-41-20	800 740	375 300	(24900) (25100)	—	—"—	

1	2	3	4	5	6	7	8	9	10	11	12	13
ОПВ10-145Э	33500	17	—	14500		СДВ17-59-16	2500	375	(36100)	—	Уральский завод гидромаш им Я.М. Свердлова	
ОПВ2-185Г	50000	15.2	—	32000		ВДС 325/44-20ТС ВДС2000/250ТС-Г	3000 2000	300 250	(92000) (81000)	—	—"—	
ОПВ10-185Г	64000 62000	23 17	—	31000		ВДСО 325/44-18Г ВДСО 325/44-20Г	5000 5000	333 300	(90800) (84000)	—	—"—	
ОПВ6-185	44000	55	—	29000		СДВ-17-39-24	1000	250	(47200)	—	—"—	
ОПВ11-185	68300	18	—	30000		ВДС 325/44-18	5000	333	(82600)	—	—"—	
ОПВ10-260Г	134000	26	—	90000		ВС 375/130-24	12000	250	(226000)	—	—"—	
ОПВ11-260Г	146000	19 3	—	75000		ВДС 375/130-24	12000	250	(211000)	—	—"—	
ЛГ-50	1962-2538	11-5	—			Дизель АМ-01М	110лс	1600	3670		Манкентский завод сельскохозяйственного машиностроения	
10. Нефтяные												
4Н5х2	55	106	—	700		ВАО-51-2 ВАО-52-2 ВАО-62-2 ВАО-71-2			863 865 886 893	955 964 1093 1127	Марийский машиностроительный завод	
4Н5х2А	51 5	94	—	700		ВАО-72-2 ВАО-81-2 ВАО-82-2			929 1130 1170	—	—"—	

СОЮЗВОДОКАНАЛПРОЕКТ г. Москва			
	Нач. отдела		Курдюков
	Гл. инж. проекта		Устинова
	Исполнитель		Нещадим
	Проверил		Балакина

ТА 1976г.

Сводная таблица насосов, компрессоров, воздуходувок, вентиляторов

1	2	3	4	5	6	7	8	9	10	11	12	13
4Н5×2б	47	80	—	700		ВАО-51-2 ВАО-52-2 ВАО-62-2			863 865 866	—	Марыйский машиностроительный завод	
4Н5×2в	42	68	—	700		ВАО-71-2 ВАО-72-2 ВАО-81-4 ВАО-82-2			893 929 1130 1170	—	—"—	
4Н5×4	36	220	—	1155		МА 36-40/2 МА 36-41/2 МА 36-50/2			1930 2035 2370	1790 1800 1954	—"—	
4Н5×4а	40	180	—	1155		ВАО-62-2 ВАО-71-2 ВАО-72-2			1373 1465 1499	—	—"—	
4Н5×4б	35	155	—	1155		ВАО-81-2 ВАО-82-2 ВАО-91-2			1583 1624 1830	—	—"—	
4Н5×4в	36	125	—	1155		ВАО-92-2 ВАО-101-2			1890 2290	—	—"—	
4Н5×8С	40	400	—	2720		ВАО 315S-2	132	2965	4790	6057	Бобруйский машиностроительный завод им. Ленина	
4Н5×8Са	36	325	—	2780		КО-52-2	100	2975	4890	—	—"—	
4Н5×8Сб	33	250	—	2720		КО-51-2 ВАО-82-2	75 55	2975 2950	4755 4150	—	—"—	
5Н5×2	90	190	—	920		МА 36-40/2 МА 36-41/2			1707 1812	1770 1780	Марыйский машиностроительный завод	

4.900-8 Выпуск III Лист 1-57

64

1	2	3	4	5	6	7	8	9	10	11	12	13
5Н5×2а	88	166	—	920 920		МА 36-50/2 ВАО 72-2 ВАО 81-2			2270 1262 1353	—	Марыйский машиностроительный завод	
5Н5×2б	80	132	—	920		ВАО 82-2 ВАО 91-2			1393 1600	—	"	
5Н5×2в	70	113	—	920		ВАО 92-2 ВАО 101-2			1650 2060	—	"	
5Н5×4 *	90	338	—	1840		МА 36-40/2 МА 36-41/2 МА 36-50/2			2687 2793 3061	2345 2355 2509	"	
5Н5×4а *	85	300	—	1840		МА 36-51/2 МА 36-60/2			3301 3858	—	"	
5Н5×4б *	80	258	—	1840		ВАО 82-2 ВАО 91-2 ВАО 92-2			2354 2548 2608	—	"	
5Н5×4в *	75	210	—	1840		ВАО 101-2 ВАО 102-2 ВАО 111-2			3008 3078 3348	—	"	
5Н5×8	70	680	—	4025		ВАО 500М-2	315	2950	7790	12900	Бобруйский машиностроительный завод им. Ленина	
5Н5×8а	66	610	—	4025		ВАО-450L-2	250	2950	7455	—	"	
5Н5×8б	60	495	—	4025		ВАО-450М-2	200	2950	7255	—	"	
5Н5×8в	56	445	—	4025		ВАО-315М-2	160	2965	6195	—	"	

СОЮЗВОДОКАНАЛПРОЕКТ
г. Москва

Нач. отдела	[signature]	Курдюков
Гл.инж.проекта	[signature]	Устинова
Исполнитель	[signature]	Нещадим
Проверил	[signature]	Балакина

ТД 1976г.

Сводная таблица насосов, компрессоров, воздуходувок, вентиляторов

1	2	3	4	5	6	7	8	9	10	11	12	13
6Н7×2	140	180	—	1434		МА36-40/2 МА36-41/2 МА36-50/2 МА36-51/2			2286 2381 2260 2520	1876 1886 2040 2142	Марьинский машиностроительный завод	
6Н7×2а	128	147	—	1434		МА36-60/2 ВАО 82-2 ВАО 91-2			3409 1942 2146	—	—"—	
6Н7×2б	116	119	—	1434		ВАО 92-2 ВАО 101-2			2206 2606	—	—"—	
6Н10×4	170	270	—	2424		МА36-50/2 МА36-51/2			3654 3774	2914 3016	—"—	
6Н10×4а	162	246	—	2424		МА36-60/2 МА36-61/2 МА36-40/2			4430 4694 3294	—	—"—	
6Н10×4б	155	225	—	2424		МА36-41/2 ВАО-82-2 ВАО-91-2			3398 2903 3158	—	—"—	
6Н10×4в	148	206	—	2424		ВАО-92-2 ВАО-112-2 ВАО-111-2			3223 4164 3964	—	—"—	
6Н10×4г	141	187	—	2424		ВАО-102-2 ВАО-101-2			3794 3623	—	—"—	
НК65/35-125	65 35	125	—	314		ВАО-82-2	55	2950	1515	3700	Волгоградский завод им. Петрова	
НК200/120-210	200 120	210	—	617		МА36-51-2	160	2950	2984	5500	—"—	

СОЮЗВОДОКАНАЛПРОЕКТ
г. Москва

Нач. отдела	[signature]	Курдюков
Гл. инж. проекта	[signature]	Устинова
Исполнитель	[signature]	Нещадим
Проверил	[signature]	Балакина

ТА 1976г

Сводная таблица насосов, компрессоров, воздуходувок, вентиляторов

1	2	3	4	5	6	7	8	9	10	11	12	13
НК200/370 (НТ200/120-370)	120 200	370		940		МА36-61/2	250		4510	—	Волгоградский завод им Петрова	
6НГ-7×2	140	200	—	695		ВАО 315S-2	132	2960	2800	3726	Бобруйский машиностроительный завод им. Ленина	
6НГ-7×2а	134	180	—	695		КО-52-2	100	2975	2905	—	—"—	
6НГ-7×2б	130	168	—	695		КО-51-2	75	2975	2755	—	—"—	
6НГ-7×2в	120	136	—	695		КО-51-2	75	2975	2755	—	—"—	
5НО-6×8	125	700	—	2042		ВАО-500L-2 ВАО-500М-2	400 315	2950	6136 5786	— —	—"—	
5НГК-4×1	4-16 3.5-15 3.5-14 3-13	46-35.5 40-31 34.5-27 29-22.5	—	125		ВАО-32-2 ВЗГ	4	2950	395	—	Волгоградский завод им Петрова	
НК65/35-70	65	70	—	281					1476	4300	Московский насосный завод им. Калинина	
НК200/120-120	200	120	—						1298 1376 1413 1516 1558 1769 1832 1996	5600	—"—	
6НГК-6×1	120	115	—	515		ВАО-32-2	55	2950	1750	—	Бобруйский машиностроительный завод им. Ленина	

Серия 4.900-8
Выпуск III
Лист 1-60

СОЮЗВОДОКАНАЛПРОЕКТ	Нач. отдела		Курбюков
	Гл. инж. проекта		Устинова
	Исполнитель		Нещадим
г. Москва	Проверил		Балакина

ТА 1976г.

Сводная таблица насосов, компрессоров, воздуходувок, вентиляторов

1	2	3	4	5	6	7	8	9	10	11	12	13
6НГК-6×1а	100	96	—	515		ВАО-81-2	40	2950	1680	—	Бобруйский машиностроительный завод им Ленина	
6НГК-6×1б	100	75	—	515		ВАО-72-2	30	2950	1560	—	—"—	
НК65/35-240	65	240	—						1681 1711 1789 1826 1929 1971 2181 2245		Московский насосный завод им Калинина	
8НД-6×1 8НД-6×1а 8НД-6×1б 8НД-6×1в	200 190 175 160	100 90 75 65	—			МА36-40/2 МА36-41/2 ВАО-82-2 ВАО-91-2 ВАО-92-2			1665 1665 1350 1560 1680	По прейск. 23-01 — — — —	Марыйский машиностроительный завод	
10НД-6×1 10НД-6×1а 10НД-6×1б 10НД-6×1в 10НД-6×1г 10НД-6×1д			—			МА36-41/4 МА35-42/4 МА36-51/4 ВАО-81-4 ВАО-82-4			2220 2325 2635 1865 1905	По прейск. 23-01 — — — —		
НК200/120-70	200 120	70	—	288		ВАО-82-2	55		1502	3200	Волгоградский завод им Петрова	
8НД-6×3	400 350	160 130	—	1930		ВАО-355М-4 ВАО-315М-4	200 160	1485	4320 3985	4030 4680	Бобруйский машиностроительный завод им Ленина	
8НД-9×2	240 230 220	132 120 110	— — —	 858		ВАО-315S-2 ВАО-315S-2 КО-52-2	132 132 100	2965 2965 2975	2935 2935 3040	3476 3476 2671	—"—	

Союзводоканалпроект г. Москва	Нач. отдела		Курдюков
	Гл. инж. проекта		Устинова
	Исполнитель	Нещ-	Нещадим
	Проверил	Балак-	Балакина

ТД 1975 г.

Сводная таблица насосов, компрессоров, воздуходувок, вентиляторов

1	2	3	4	5	6	7	8	9	10	11	12	13
	210 200	94 84	— —			КО-52-2 КО 51-2	100 75	2975 2975	3040 2890		Бобруйский машиностроительный завод им. Ленина	
НК560/335-70	560 335	70	—	704		МА36-50/2	125		3205	4800	Волгоградский з-д им. Петрова	
НК560/335-120	560 335	120	—	711		МА36-70/2	250		4921	3900	—"—	
НК560/335-180	560 335	180	—	850		МА36-61/2	250		4921	6000	—"—	
НК560/300	560 335	300	—	1318		ВАО-500Ц-2	400		6786	—	—"—	
8НДВ-НМ	500	36		735			100	980		2600	Ливенский з-д „Ливгидромаш"	
НМ1250-260	1250	260		2635		СТД-1250-2	1250	3000	2635	—	Сумский насосный завод	
НМ2500-230	2500	230		4657		СТД-2000-2	2000	3000	4657	—	—"—	
20НД-11×1	1300-1700	72-60		2597		ВАО-560S-4	400	1480	2597	—	—"—	

4.900-8 серия III Выпуск 1 Лист 1-62

СОЮЗВОДОКАНАЛПРОЕКТ г. Москва	Нач. отдела	Куранков
	Гл. инж. проекта	Устинова
	Исполнитель	Нещадим
	Проверил	Балакина

ТП 1976г.

Сводная таблица насосов, компрессоров, воздуходувок, вентиляторов

1	2	3	4	5	6	7	8	9	10	11	12	13
НМ 3600-230	3600	230	—	5112		СТД-2500-2	2500	3000	15500	—	Сумский насосный завод	
20НА-22×3 артезианский	600	65	—	1350–2520		МА-37-52/48П	1600	1485	6324÷5123	5000	—»—	
12НДС-НМ	800	28		1150		МА-36-62	100	960	"	2800	Ливенский завод „Ливгидропаш"	
14НДС-НМ	1000	40		1514		без дв.	150	980		1210	—»—	
4НК-5×1	30	66				ВАО-62-2	17		616	по	Катайский насосный завод	
	50	60				ВАОМН-62-2	17	2940	297	прейск		
		55										
		57				ВАО-62-2	17		616			
4НКЭ-5×1	60	52	—			ВАОМН-62-2	17		297	23-01		
		47										
	25	50				ВАО-52-2	13	2920	584			
		46				ВАОМН-62-2	17		297			
		42										
	45	43				ВАО-51-2	10		571			
	55	38				ВАОМН-62-2	17	2920	297			
		34										
5НК-5×1	40	112				ВАО-82-2			920			
	70	108				ВАОМН-82-2	55	2950	594			
	100	98										
	40	92				ВАО-81-2			880			
5НКЭ-5×1	70	88	—			ВАОМН-81-2	40	2950	551	—»—	—»—	
	90	80										
	40	74				ВАО-72-2			752			
	60	71					30	2940				
	80	66				ВАОМН-72-2			451			

Серия 4.900-8 Выпуск III Лист 1-63

СОЮЗВОДОКАНАЛПРОЕКТ г. Москва	Нач. отдела		Курдюков
	Гл. инж. проекта		Устинова
	Исполнитель	Ищ.	Нещадим
	Проверил		Балакина

Т.А 1976 г.

Сводная таблица насосов, компрессоров, воздуходувок, вентиляторов

1	2	3	4	5	6	7	8	9	10	11	12	13
5НК-9×1	50	56				ВАО-71-2	22	2940	713	по чертежу	Катайский насосный завод	
		54										
		45				ВАОМН-71-2			400			
5НКЭ-9×1	70	51				ВАО-62-2			626	23-01		
	95	47					17	2940				
		40				ВАОМН 62-2			317			
		46	—			ВАО-62-2			626			
		44					17	2940				
		38				ВАОМН-62-2			317			
	65	41				ВАО-52-2	13		594			
		38						2920				
	85	32				ВАОМН-62-2	17		317			
	40	36										
	60	34				ВАО-52-2	13	2920	594			
	80	28				ВАОМН-62-2	17		317			
6НК-6×1	60	128				ВАО-91-2						
6НКЭ-6×1	90	125					75	2950	1163		— —	
	120	115				ВАОМН-91-2			804			
	60	108				ВАО-82-2			951	—		
	90	103					55	2950				
	110	98	—			ВАОМН-82-2			602			
	50	87										
	75	83				ВАО-81-2	40	2950	912			
	95	79				ВАОМН-81-2			562			
	70	75				ВАО-81-2	40	2950	892			
	120	65				ВАОМН-81-2			545			
	140	58										
		72										
		66				ВАО-81-2	40	2950	892			
		58				ВАОМН-81-2			545			

Альбом III

4.904-1 В-ОВ6

Выпуск 1-64

СОЮЗВОДОКАНАЛПРОЕКТ
г. Москва

Нач. отдела	Кургюков
Гл. инж. проекта	Устинова
Исполнитель	Нещадим
Проверил	Балакина

ТА 1976 г.

Сводная таблица насосов, компрессоров, воздуходувок, вентиляторов

1	2	3	4	5	6	7	8	9	10	11	12	13
6НК-9×1	105	65										
6НКЭ-9×1		59				ВАО-72-2	22	2940	750	по прейск. 23-01	Китайский насосный завод	
	130	52				ВАОМН-72-2			447			
		60				ВАО-72-2	30	2940	750			
	65	55	—									
		48				ВАОМН-72-2			447			
	95	54				ВАО-71-2	22	2940	720			
		48										
	120	42				ВАОМН-71-2			413			
	60	48				ВАО-71-2	22	2940	720			
	90	45										
	110	38				ВАОМН-71-2			413			
11 Морские												
ЭКН-5/I-II	12	33	—	113		МВЗК-43-483	5	1445	231	880	Щелковский насосный завод	
				114		АМ-51-483	4.5	1430	183	795		
ЭКН-10/I-II	10	90	—	82		АМ-51-2М302	6	2900	155	620		
ВЦС-32/I-II	15	20	—	355		АОМ-41-2	3.2	2870	65	845		
ЭЦН-60/I-II	12	25	—	82		АМ-51-4	4.5	1430	163	—		
ЭЦН-80	45	18	—	117		П61-М	7	1000	340	1000		
ЭЦН-80/I-II	45	18	—	157		АМ-70-6	8	960	265	870		
НЦВ-25/20	25	20	—	98 бр.		АОМ-41-2	3.2	2870	128			
				73.5 чуг.		П-31М	3.0	3000	128	685		
НЦВ-25/30	25	30	—	106 бр.		АОМ-42-2	4.5	2870	141			
				73.5 чуг.		П-32М	4.2	3000	141	745		

Серия 4.900-В Выпуск III 1-65

СОЮЗВОДОКАНАЛПРОЕКТ г. Москва	Нач. отдела		Курдюков
	Гл. инж. проекта		Устинова
	Исполнитель		Нещадим
	Проверил		Балакина

1	2	3	4	5	6	7	8	9	10	11	12	13
НЦВ-25/65	25	65	—	133бр		АМ-52-2	8	2980	216	—	Щелковский насосный завод	
НЦВС-25/65М	25	65	—	216		АМ-61-2	11	2900	305	—	—"—	
НЦВ-25/80М.	25	80	—	165		АМ-62-2	14	2850	240	—	—"—	
НЦВ-40/20	40	20	—	120 1155		АОМ-42-2 П-32-М	45 40	2870	155 183	730 900	—"—	
НЦВ-40/65	40	65	—	133		АМ-61-2	11	2895	225	—	—"—	
НЦВ-40/30	40	30	—	125 124		АМ-51-2 П-40М	6 6.1	2900 3000	200 204	960	—"—	
НЦВ-40/80М	40	80	—	204		АМ-71-2	19	2900	330	—	—"—	
НЦВС-40/20М	40	20	—	233		АМ-51-2	6	2900	302	—	—"—	
НЦВС-40/30М	40	30	—	235		АМ-52-2	8	2850	310	—	—"—	
НЦВ-63/20	63	20	—	125 124		АМ-51-2 П-40М	6 6.1	2900 3000	200 204	960	—"—	
НЦВ-63/30	63	30	—	125 124		АМ-61-2 П-40М	6 6.1	2900 3000	200 204	875	—"—	
НЦВС-63/20М	63	20	—	235		АМ-52-2	8	2850	310	1900	—"—	
НЦВС-63/30М	63	30	—	211		АМ-61-2	11	2900	300	—	—"—	
НЦВ-63/80	63	80	—	194 221		АМ-72-2 П-61М	25 26	2900 3000	340 384	—	—"—	
НЦВ-63/100	63	100	—	205бр		АМУ-81-2	35	2885	405	—	—"—	

ТА 1976г.

Сводная таблица насосов, компрессоров, воздуходувок, вентиляторов

Серия 4.900-В Выпуск III Лист 1-66

СОЮЗВОДОКАНАЛПРОЕКТ
г. Москва

Нач. отдела		Кудрюков
Гл.инж. проекта		Устинова
Исполнитель		Нещадим
Проверил		Балакина

Сводная таблица насосов, компрессоров, воздуховодок, вентиляторов

1	2	3	4	5	6	7	8	9	10	11	12	13
НЦВ-100/20А--I-II	100	20	—	70 75					151-156 158-163	1000	Московский насосный завод им. Калинина	
НЦВ-100/30А--I-II	100	30		70 76					166-171 170-175	1060		
НЦВ-100/80А--I-II	100	80	—	112 142					397-407 412-422	1520		
НЦВ-100/100А--I-II	100	100	—	125 165					465-475 490-500	1630		
НЦВ-160/20А--I-II	160	20	—	100 130					230-245 256-266	1430		
НЦВ-160/30А--I-II	160	30	—	130 145					266-270 286-298	1520		
НЦВ-160/80А--I-II	160	80	—	150 190					490-500 515-525	1970		
НЦВ-160/100А--I-II	160	100	—	150 190					530-540 550-560	2060		
НЦВ-220/100А I-II НЦВ-250/20 I-II НЦВ-250/30А I-II	220 250 250	100 20 30	— — —	170 175 200					670-685 950-985 495-530	1250 1950		
НЦВ-400/20А--I-II	400	20	—	210 260					485-523 555-593	2100		
НЦВ-400/30А--I-II	400	30	—	212 299					587-633 699-745	2630		
НЦВС-100/30А	100	30	—							2100		

1976 ТП
Альбом
III
4-ВК
В-0006-4
Лист

74

СОЮЗВОДОКАНАЛПРОЕКТ г. Москва		
Нач. отдела		Курдюков
Гл. инж. проекта		Устинова
Исполнитель		Нещадим
Проверил		Балакина

1	2	3	4	5	6	7	8	9	10	11	12	13
ЭСН-16/1-II	30-40	20-15	—				3.6	2870	68.5	965	Завод им. Котовского „Мелиавгидромаш"	
ВПЭН-1	36-50	15-10	—				3 55	3000	90	1150	—"—	
ВПЭН-100/1-II	100	20	—				10	2850	168	1020	—"—	
12. Специальные												
ЦН150-1000	150	1000	—	3720		2АРМ-800-2	800	3000	7090	—	Сумский насосный завод	
ЦНС180-950	180	950	—	3710		СТД 800-2ср ЦВ или 3 ЦВ	800	3000	8827	—	—"—	
ЦНС180-1900	180	1900	—	5465		СТД-1600-2р ЦВ или 3.ЦВ	1250	3000	12810	—	—"—	
ЦНС180-1422	180	1422	—	4426		СТД-1250-2р-ЦВ или 3 ЦВ	1250	3000	11096	24750	—"—	
ЦН 900/310 (14М-12×4)	900	310	—	11000		ДДП 116/49-4	1250	1500	(19300)	—	Уральский завод гидромашин им Я.М Свердлова	
ЦН 3000/197 (28М-12×2)	3000	197	—			СДН-16-64-6	2500			—	—"—	
Н-1М	25	40	—	30			7л.с.	6300		185	Ясногорский машиностроительный завод	
НКУ-90	90	38	—	662		А2-71-4 А02-71-4	22 22	1450	672	495 531	Катайский насосный завод	
НКУ-140	140	49	—	840		А2-81-4 А02-81-4	40 40	1450	849 899	590 642	—"—	

Сводная таблица насосов, компрессоров, воздуходувок, вентиляторов

ТА 1976г.

Серия 4.900-В Выпуск III Лист 1-68

75

СОЮЗВОДОКАНАЛПРОЕКТ г. Москва		
Нач. отдела		Курдюков
Гл. инж. проекта		Устинова
Исполнитель		Нещадим
Проверил		Балакина

ТА 1976г.

Сводная таблица насосов, компрессоров, воздуходувок, вентиляторов

1	2	3	4	5	6	7	8	9	10	11	12	13
НКУ-150	150	35	—			А2-72-4 А02-72-4	30 30	1450	849 893	700 745	Катайский насосный завод	
НКУ-250	250	32	—			А2-81-4 А02-81-4	40 40	1450	953 1003	810 862	—"—	
10НКУ-7×2	500	75	—			А3-315S-4	160	1475	4375	5940	Бердянский механический завод „Южгидромаш"	
ППН50×12	50	250	—			АВШ-75	75	1470	2565	2200	Черемховский машиностроительный завод им. К. Маркса	
ВП-3С	50	360	—			А02-92-2	100	2960	2500	2700	—"—	
НП-2	35	150	—			(А0-72-2)	30	2940	1190	1379	—"—	
3ХГ-5(К,Е)-4,5-2 (ЦНГ-68) 2ХГ-5(К,Е)-4,5-1	20	44	—				45	2900	170 160	1770	Завод им. Г.И. Котовского п/о „Молдавгидромаш"	
3ХГ-6(К,Е)-14-2 (ЦНГ-69)	45	54	—				14	2900	300	2400		
ЦНГ-131	40	25	—				10	2800	280	2300	—"—	
1,5ХГ-6(К,Е)-2,8-2 (ЦНГ-70М-1)	8	18	—				28	2900	176	2140	—"—	
1,5ХГ-6×2(К,Е)-2,8-2 (ЦНГ-70М-2)	8	35	—				28	2900	192	2180	—"—	

Серия 4.900-В
Выпуск III
Лист 1-69

Сводная таблица насосов, компрессоров, воздухосборок, вентиляторов

1	2	3	4	5	6	7	8	9	10	11	12	13
1.5Х7-6х3(К,Е)-2.8-2 (ЦНГ-70М-3)	8	53	—				2.8	2900	208	2200	Завод им. Калинина п/я „Нефтеаппаратура"	
ЦНГ-70-2/2	10	40	—				2.8	2800	193	2100	—	
4Х7-12(К,Е)-14-2 (ЦНГ-71)	90	33	—				14	2900	330	2600	—	
13. Фекальные												
ФГ 16/27 (1.5Ф-6) -а	9-21	30-25	—	80		А02-32-2	4.0	2900	150	150	Рыбницкий насосный завод	
-б	16-19.5	25.5-21				А02-31-2	3.0			146.5		
	6.6-16.5	21.5-18				А02-31-2	3.0			146.5		
ФГ 29/40 (2Ф-6) -а	15-38	44-36	—	80		А02-51-2	10	2900	215	190	—	
-б	13.8-34	37-31				А02-42-2	7.5			172		
	12.2-31.4	31-25				А02-42-2	7.5			172		
ФГ 14.5/10 (2Ф-6) -а	8.1-19	11-8.9	—	80		А02-22-4	1.5	2900	140	148.5	—	
-б	6.9-17	9.4-7.5				А02-21-4	1.1			146.5		
	6.1-16.7	7.7-6.3				А02-21-4	1.1			146.5		
ФГ 51/58 (2.5Ф-6) -а	28-70	65-54	—	90		А02-71-2	22	2900	340	264	—	1-125
-б	24.5-59	52-46				А02-62-2	17		300	240		
	21.6-54	46-36				А02-62-2	13		240	240		
ФГ 82.5/14.5 (2.5Ф-6) -а	14-35	16.2-13.5	—	90		4А-100S-4	3.0	1450	170	172	—	
-б	12.3-29.5	13.4-11.5				4А-100S-4	3.0		170	172		
	10.8-27	11.5-9.5				А02-31-4	2.2		150	151.5		

СОЮЗВОДОКАНАЛПРОЕКТ г. Москва		
Нач. отдела	[signature]	Курдюков
Гл. инж. проекта	[signature]	Устинова
Исполнитель	[signature]	Нещадим
Проверил	[signature]	Балакина

ТА 1976г

Сводная таблица насосов, компрессоров, воздуходувок, вентиляторов

1	2	3	4	5	6	7	8	9	10	11	12	13
ФГ 575/9.5 (3Ф-12) -а -б	31-36 28-77 25-71	12-8 10-7 9-6	—	80		4А-100L-4 4А-100L-4 4А-100L-4	4.0 4.0 3.0	1450	160 160 140	163.4	Рыбницкий насосный завод	1-125
ФГ 115/38 (3Ф-12) -а -б	43-115 39-105 46-97	48-38 42-34 36-29	—	80		А02-72-2 А02-71-2 А02-62-2	30 22 17	2900	370 340 260	312 294 270	—"—	1-125
ФГ 81/31 (4Ф-6) -а -б	42-112 40-97 34-85	34-28 28-24 24-20		150		А02-62-4 А02-61-4 А02-61-4	17 13 13	1450	320 300 300	—	—"—	1-125
ФГ 81-18 (4Ф-9) -а -б	43-112 39-100 35-90	22-16 19-14 15-11		130		А02-52-4 А02-52-4 А02-51-4	10 10 7.5	1450	300 300 285	290 290 279	—"—	1-125
ФГ 144/46 (5Ф-6) -а -б	79-162 72-146 65-130	50-44 41-36 35-30	—	430		А02-81-4 А02-72-4 А02-71-4	40 30 22	1450	890 790 780	675 618 600	—"—	1-125
ФГ 144/10.5 (5Ф-12) -а -б	75-219 68-200 61-178	13-8 11-8 9-6	—	356		А02-61-6 А02-61-6 А02-52-6	10 10 7.5	960	530 580 550	511 511 482	—"—	1-125
ФГ 216/24 (5Ф-12) -а -б	117-331 108-304 94-266	31-19 27-17 22-14	—	356		А02-81-4 А02-72-4 А02-71-4	40 30 20	1450	820 710 680	620 563 545	—"—	1-125
ФГ 460/22.5 (8Ф-12) -а -б	238-684 216-586 194-558	28-18 24-16 21-13	—	555		А02-92-6 А02-91-6 А02-82-6	75 55 40	960	1290 1190 1070	1100 1038 898	—"—	1-125
ФГ 810/33 (10Ф-12) -а -б	421-1026 378-925 337-828	42-29 36-25 31-22	—	870		А03-355S-6 А03-315М-6 А03-315S-6	160 132 110	960	2730 2570 2430	2860 2760	—"—	1-125

Серия 4.900-8 Выпуск III Лист 1-71

78

Союзводоканалпроект г. Москва	Нач. отдела	Курдюков
	Гл. инж. проекта	Устинова
	Исполнитель	Нещадим
	Проверил	Балакина

ТА 1976

Сводная таблица насосов, компрессоров, воздуходувок, вентиляторов

1	2	3	4	5	6	7	8	9	10	11	12	13
ФВ 144/78 (5ФВ-6) -а	79-152	50-44	—	540		А02-81-4	40	1450	1090	770	Рыбницкий насосный завод	1-125
-б	72-145	41-36				А02-72-4	30		990	713		
	65-130	35-30				А02-71-4	22		950	695		
ФВ 81/31 (3ФВ-9) -а	43-112	22-16	—	240		А02-52-4	10	1450	520	350	—"—	
-б	39-110	19-14				А02-52-4	10		520	350		
	35-90	15-11				А02-51-4	7.5		500	339		
ФГ 540/95×2 (8Ф-10×2)	290-540	105-95	—	1600		А03-315 S-4	250	1470	3700	—	—"—	
ФГ 2400/75.5 (16Ф-9) -а	2400	75.5	—	3847		СДН-2-16-316-8	800	750	9324	11440	Бобруйский машиностроительный завод им. Ленина	
-б	1150-2000	69-70		3847		СДН-2-16-31-8	630	750	9028	10640		
	1000-1800	60-61		3847		(А3-3-52-8)	500	750	8841			
ФГС 81/31	60-112	32-28.5	—				30	1450	390	—	Рыбницкий насосный завод	1-125
ФГ 2400/75.5 (16Ф-9) -а	2400	75.5	—	4049		СДН-2-16-36-8	800	750	9324	11440	Бобруйский машиностроительный завод им. Ленина	
-б	1150-2000	69-70	—			СДН-2-16-31-8	630		9028	10640		
	1000-1800	60-61	—			(А313-52-8)	500		8841			
ФВ 2700-26.5 (16ФВ-18)	2700	26.5	—	3900		АВ 14-26-8	400	750	(8950)	—	Уральский завод гидромашин им. Я.М. Свердлова	
ФВ 4000-28 (24ФВ-13)	4000	28	—	8000		АВ 15-44-16	500	375	(15540)	—	—"—	
ФВ 7200-29 (26ФВ-22)	7200	29	—	8750		АВ 16-31-12	800	485	(19950)	—	—"—	
ФВ 9000-45 (30ФВ-17)	9000	45	—	10300		ВДС-215/41-12	1600	500	(28700)	29580	—"—	

4.903-9 Выпуск III Лист 1-172

19

СОЮЗВОДОКАНАЛПРОЕКТ
г. Москва

Нач. отдела	[signature]	Курдюков
Гл. инж. проекта	[signature]	Устинова
Исполнитель	[signature]	Нещадим
Проверил	[signature]	Балакина

1	2	3	4	5	6	7	8	9	10	11	12	13
2.5 ЭЦК-16-6 погружной	16-20	6-8	—	38			1.5	2800		—	Севастопольский электромонтажный завод	
ЦМФ 160-10 моноблочный погружной	160	10					16		240	—	Завод им. Г.И. Котовского п/о „Молдавгидромаш"	
14. Массные												
5 БМ-7	39 6	15 7	—	127		А02-42-4	5.5	1450	250	430	Бобруйский машиностроительный завод	
3 БМ-7	57 6	31 5		137		АОП2-52-4СХ	10	1450	318	—	—„—	
6 БМ-7	64	22	—	145		А02-52-4	10	1450	304	580	—„—	
8 БМ-7	75.6 113 4	14 5 31 3	—	323		А02-52-6 А02-72-4	7.5 30	980 1450	529 673	820 901	—„—	
10 БМ-7	128 191	20.4 44.7	—	350		А02-71-6 А02-82-4	11 55	980 1450	656 880	900 1007	—„—	
12 БМ-7	216 324	29.1 63.7	—	752		А02-82-6 А0-101-4	40 125	980 1450	1402 2318	1435 2406	—„—	
12 БМ-14	324 475.2	15.7 34 7	—	706		А02-81-6 А02-92-4	30 100	980 1450	1208 1524	1365 1599	Бобруйский машиностроительный завод им. Ленина	
14 БМ-14	540 800	22.2 48 6	—	1045		А02-92-6 А03-355 S-4	75 250	980 1450	1860 2802	1750 —	—„—	
18 БМ-14	900	31 3	—	1138		А03-355 S-6	160	980	2831	—	—„—	
24 БМ-20	1530	44 7	—	1823		ДА30-13-42-6	400	980	6540	—	—„—	

ТД 1976 г.

Сводная таблица насосов, компрессоров, воздуходувок, вентиляторов

4.900-8

Выпуск III

Лист 1-73

80

Сводная таблица насосов, компрессоров, воздуходувок, вентиляторов

1	2	3	4	5	6	7	8	9	10	11	12	13
15. Песковые												
2,5ПС-6	34	18	—			А02-42-4	5,5		335	400	Уфимский завод горного оборудования	1-126
3ПС-6	54	24	—			А02-61-4	13		430	529	—"—	1-126
4ПС-10	85	16,5	—			4А-160S-4 А02-61-4	15 13		440	— 539	—"—	1-126
4ПС-6	85	32	—			А02-72-4	30		930	748	—"—	1-126
5ПС-10	135	22	—			А02-72-4	30		925	663	—"—	1-126
5ПВ-10	135	22	—			А02-72-4	30		940	868	—"—	1-126
5ПС-6	135	44	—			А02-32-4	55		1100	641	—"—	1-126
6ПС-6	216	58	—			А02-92-4	100		1685	1900	—"—	1-126
6ПС-10	216	30	—			А02-82-4	55		1090	1002	—"—	1-126
6ПВ-10	216	30	—			А02-82-4	55		1165	1012	—"—	1-126
8ПС-10	342	41	—			А02-92-4	100		1625	1840	Уфимский завод горного оборудования	1-126
8ПС-8	342	52				А03-315S-2	160		2100	3500	—"—	1-126
НП-1М	7,2	12	—			А02-31-4	2,2		98	117	—"—	
4ПСР-10	85	16,5	—			А02-61-4 4А-160S-4	13 15		440	—	—"—	

Нач. отдела		Куракова
Гл. инж. пр-та		Устинова
Исполнитель		Нещадим
Проверил		Боровская

СОЮЗВОДОКАНАЛПРОЕКТ
г. Москва

ТП 1976

Сводная таблица насосов, компрессоров, газодувок, вентиляторов

4.900-8 Выпуск III Лист 1-175

1	2	3	4	5	6	7	8	9	10	11	12	13
ГрК-50/16 (3ГрК-8)	50	16	8.5	168		А02-52-4	10	1450	344	905	Бобруйский машиностроительный з-д им. Ленина	1-129
ГрК-50/16 (3ГрТ-8)	50	16	—	173		А02-52-4	10	1450	349	880	—"—	1-129
ГрТ-100 (4ГрТ6)	100	40		356		А02-81-4	40	1450	789	940	—"—	1-129
5ГрТ-6	180	58.4	7.8	680		А02-91-4	75	1480	1423	1160	—"—	1-129
5ГрК-8	150	35	—	380		А02-91-4	40	1450	885	847	—"—	1-129
5ГрТ-8	150	35	—	410		А02-91-4	40	1450	918	902	—"—	1-127
5Гру-12	150	16.5	—	310		А02-71-4	22	1450	610	—	—"—	1-127
3ПСрБ	446	17.9	—			А02-52-4	10			589	—"—	
						А02-51-4	7.5	1440	384	528		
	54	24	—	204		А02-61-4	13	1450	400	588		
						А02-62-4	10	1440	378	539		
3ПДрБ	44.6	17.9	—	313		А02-61-4	7.5	1440	390	548		
						А02-62-4	10	1440	405	569	—"—	
	54	24	—			А02-62-4	10	1440	405	569		
				314		А02-61-4	10	1450	415	588		
3ПсК-6	446	17.9	—			А02-61-4	7.5	1440	383	488	Бобруйский машиностроительный завод им. Ленина	1-128
				203		А02-52-4	10	1440	378	499		
	54	24	—			А02-52-4	10	1440	378	499		
				204		А02-61-4	10	1450	399	438		
3ПВК-6	446	17.9	—			А02-51-4	7.5	1440	410	558	—"—	
				292		А02-52-4	10	1440	423	549		
	54	24	—			А02-52-4	10	1440	423	549		
				293		А03-61-4	10	1450	460	578		

82

СОЮЗВОДОКАНАЛПРОЕКТ г. Москва	Нач. отдела	Курдюков
	Гл. инж. пр-та	Устинова
	Исполнитель	Нещадим
	Проверил	Боровская

ТД 1976

Сводная таблица насосов, компрессоров, воздуходувок, вентиляторов

1	2	3	4	5	6	7	8	9	10	11	12	13
16 Грунтовые												
ГрК 400/40 (8ГрК-8)	400	38	75	880		8Д3 315М-6 Д3-315М-6	132 132	985	2860 2630	2620 881	Бобруйский машиностроительный з-д им. Ленина	
ГрТ400/40 (8ГрТ-8)	400	38	75	930		8Д3-315М-6 Д3-315М-6	132 132	985	2930 2600	2895 1595	—— " ——	
6НЗ	126 252 324	35 70 90	—	252			32кС	1450		—	Потийский машиностроительный завод „Гидромеханизация"	
9НГр-61 буровой	173-60		—				130л.с.		2670	1600	Грозненский машиностроительный з-д „Красный Молот"	
ГрУ 400/20 (8ГРу-12)	400	19,5		635		8Д2-91-6	55	985	1340	—	Бобруйский машиностроительный завод им Ленина	
ГрУ 800/40 (10ГрУЛ-8)	740	88	—			8К-113-8М 8Д-113-8	200 200	750 750	4345 4735	3285 3815	—— " ——	
ГрТ 800/711 (10Гр 6-Т2)	500-900	68-78	—	4690		(8Д2-49-6) Д230-13-42-6	400	985	8200 9800	6500	—— " ——	
ГрК 1600/50а (12ГрК-8)	800	43	~6	8022		(8Д3-12-42-8) 8Д3-400М-8 Д230-12-55-8	250	740 740 740	6348 6950 7611	—	—— " ——	
Гр К 1600/50 (12ГрК-8)	1600	58	~8	3094		(8Д3-13-52-8) Д230-13-70-8	500	735 730	7692 9257	5700 —	Бобруйский машиностроительный завод им. Ленина	
ГрТ 1600/5 (12ГрТ-8)	1600	58	~6	3430		Д230-13-70-8 (8Д3-13-52-8)	500	730 735	9573 8028	— 5876	—— " ——	
(12ГрТ-8) ГрТ 1600/50а	800	43	—	3430		Д230-12-55-8 8Д3-400М-8 (8Д3-12-42-8)	250	740 740 740	7947 5615 6684	—	—— " ——	

4900-8 Выпуск III лист 1-176

СОЮЗВОДОКАНАЛПРОЕКТ г. Москва	Нач. отдела	Курдюков
	Гл. инж. пр-то	Устинова
	Исполнитель	Нещадим
	Проверил	Боровская

ТД 1976

Сводная таблица насосов, компрессоров, воздуходувок, вентиляторов

Серия 4.900-8 Выпуск III Лист 1-117

1	2	3	4	5	6	7	8	9	10	11	12	13
ГрТ 1250/71 (12Гр-8-Т2)	1260	79-70	—	5060		ДА30-13-67-6 (А30-46-6	630	980 980	11172 9416	7300	——"——	
Гр У 1600/25 (12 ГрУЛ-12)	1320	28	—	2156		А03-400М-8 (ДА30-12-55-8 (А3-12-48-8)	250	740 740 740 740	4900 6467 5240	—	——"——	
13ГрI	5.15		—				170в.с.		5600	4200	Грозненский машиностроительный з-д „Красный молот"	
15Гр	16.48-60.48		—				290в.с.		3660	4200	——"——	
Гр У 2000/63 (16ГрУЛ-8)	2140	58	—	6927		ВК2-560-10 (АКП2-1569-10)	630 800	585	7140 7140	—	Бобруйский машиностроительный з-д им. Ленина	
ГрТ 4000/71 ГрТ 4000/71а (20ГрТ-8)	4000 3800	70 52	55	15451		СДН3-16-51-12 СДН3-16-41-12	1600 1250	500	17705 17054	10700 без электр.	——"——	
Гр-800-71 (28Гр-8Т)	7000	72	—	2700		СДУ-18-54-16-2	3200	378	57100	36000 без электр.	Уральский завод гидромашин им. Я.М. Свердлова	
3ГМ-2М	1900	58	—			(АК3-13-62-8)	630	740	9110	—	Черепховский машиностроительный з-д им. К. Маркса	
17 Шламовые												
6ФШ-7Л	200	60	—	531		А3-315S1-I (А0-101-4)	132 125	1470 1470	1370 1946	1150 1730	Бобруйский машиностроительный з-д им. Ленина	
6Ш8-2	150	33	—	426		А02-72-4	30	1450		—	Черепховский машиностроительный з-д им. К. Маркса	
6Ш8	250	54	—	486		А02-72-4	30	1450	(1146)	1110	——"——	
ВШН-150	150	30	—			А02-72-4	28	1460	652	584	——"——	

СОЮЗВОДОКАНАЛПРОЕКТ г. Москва	Нач. отдела		Куравлюков
	Гл. инж. проекта		Устинова
	Исполнитель		Нещадим
	Проверил		Боровская

ТП 1976

Сводная таблица насосов, компрессоров, воздуходувок, вентиляторов

1	2	3	4	5	6	7	8	9	10	11	12	13
8с8	360	42	—			(8103-6)	160	985	1857	3100	Черемховский машиностроительный з-д им "К Маркса	
5ШН-1	150	33	—			А02-82-4т	40	1450	355.6	—	—"—	
10с8	610	59	—			А114-6М	320	980	8970	—	—"—	
5В-9	150	30	—			ВАО-81-4	40	1450	850	—	—"—	
18. Маслонасосные												
ЧМК-7к2	30	80	—	142		А02-51-2 П51-2	10 Н	3000 3000	317	610	Сумский насосный завод	
РЗ-7.5	5	30	3.0	16.5					93	80	Ярославский опытный машиностроительный з-д Главнефтемаш"	
РЗ-8/8Д	8		—			А02-61-6	10	1000	941	3500	Лидский завод "Лидсельмаш"	
РЗ-30	18	36	—						253	—	Ярославский опытный машиностроительный з-д "Главнефтемаш"	
РЗ-60	38	35	—	93		(А0-63-6) КО-21-6 А02-61-6	10.5-А 10	1000	415 (244)	530 580 553		
		29	—									
ЦНСМ38-44	38	44		185		А02-62-2 А2-61-2 П-42	17 17 8	3000 3000 3000	374 335	308 268	Ясногорский машиностроительный завод	

Выпуск III

4.900-8

Лист 1-78

85

СОЮЗВОДОКАНАЛПРОЕКТ г. Москва	Нач. отдела		Курдюков
	Гл. инж. пр-та		Устинова
	Исполнитель		Нещадим
	Проверил		Боровская

ТД 1976

Сводная таблица насосов, компрессоров, воздуходувок, вентиляторов

1	2	3	4	5	6	7	8	9	10	11	12	13
ЦНСМ 38-88	38	88		241		А02-72-2 А2-71-2 П-52	30 30 14	3000 3000 3000	464 452	410 356	Ясногорский машиностроительный завод	
ЦНСМ 38-132	38	132		297		А02-81-2 А2-72-2 П-62	40 40 25	3000 3000 3000	570 591	527 425	—"—	
ЦНСМ 38-176	38	176		353		А02-82-2 А2-81-2 П-71 П-62	55 55 32 25	3000 3000 3000 3000	741 771	619 535	—"—	
ЦНСМ 38-220	38	220		409		А02-91-2 А2-82-2 П-72	75 75 42	3000 3000 3000	848 1072	814 605	Ясногорский машиностроительный завод	
ЦНСМ 60-66	60	66		220		А02-72-2 А2-71-2 П-61	30 30 19	3000 3000 3000	458 441	375 321	—"—	
ЦНСМ 60-132	60	132		289		А02-82-2 А2-81-2 П-71	55 55 32	3000 3000 3000	780 667	529 445	—"—	
ЦНСМ 60-198	60	198		374		А02-91-2 А2-82-2 П-72	75 75 42	3000 3000 3000	822 797	749 540	—"—	
ЦНСМ 60-264	60	264		447		А2-91-2 А02-92-2	100 100	3000 3000	1051	718 886	—"—	
ЦНСМ 60-330	60	330		520		А2-92-2	125	3000	1185	817	—"—	

4.900-8

Выпуск III

Лист 1-79

СОЮЗВОДОКАНАЛПРОЕКТ г. Москва		
Нач. отдела		Курдюков
Гл. инж. пр-та		Устинова
Исполнитель		Нещадим
Проверил		Боровская

1	2	3	4	5	6	7	8	9	10	11	12	13
ЦНСМ 180-85	180 120	85 37	— —				60 21	1500 1000		560	Ясногорский машиностроительный завод	
ЦНСМ 180-170	180 120	170 75	— —				120 42	1500 1000		745	— " —	
ЦНСМ 180-255	180 120	255 112	— —				180 62	1500 1000		1015	— " —	
ЦНСМ 180-340	180 120	340 150	— —				240 83	1500 1000		1210	— " —	
ЦНСМ 180-425	180 120	425 187	— —				300 106	1500 1000		1405	— " —	
ЦНСМ 300-120	300 200	120 53	— —				138 41	1500 1000		830	— " —	
ЦНСМ 300-240	300 240	240 105	— —				277 82	1500 1000		1070	— " —	
ЦНСМ 300-360	300 200	360 168	— —				416 123	1500 1000		1380	— " —	
ЦНСМ 300-480	300 200	480 211	— —				554 164	1500 1000		1670	— " —	
ЦНСМ 300-600	300 200	600 264	— —				723 205	1500 1000		1930	— " —	

Сводная таблица насосов, компрессоров воздуходувок, вентиляторов.

ТД 1976

4900-8

Выпуск III

Лист 1-80

87

Союзводоканалпроект г. Москва	Нач. отдела		Курдюков
	Гл. инж. пр-та		Устинова
	Исполнитель		Нещадим
	Проверил		Боровская

ТП 1976

Сводная таблица насосов, компрессоров, воздуходувок, вентиляторов

4.900-8 Выпуск III

Лист 1-81

19. Вихревые

1	2	3	4	5	6	7	8	9	10	11	12	13
ВК-1/16	3.6	16	6.0	26.2		АОЛ2-22-4	1.5	1450	(45.2)	69	Ливенский завод „Ливгидромаш"	1-12.8
ВК-1/16 в нержавеющ. исполнении	3.6	16	6.0	26.2		АОЛ2-22-4	1.5	1450	(48.2)	170	——"——	1-12.8
ВКС-1/16	3.6	16	6.0	29.7		АОЛ2-22-4	1.5	1450	(49.2)	80	——"——	1-12.8
ВКС-1/16 исполнение нержавеющ.	3.6	16	8.0	29.7		АОЛ2-22-4	1.5	1450	(51.7)	143	——"——	1-12.8
ВКС-1/16	3.6	16	6.0	29.6		АОЛ2-22-4	1.5	1450	(49.2)	80	——"——	1-12.8
ВК-2/26	7.2	26	5.0	29.7		А02-42-4 А02-41-4 АОЛ2-31-4 (А02-31-4)	5.5	1450	(104.6) (92.6) (54.6) (65.6)	105 98 86.5 84.5	Ливенский завод „Ливгидромаш"	1-12.8
ВК-2/26 в нержавеющ. исполнении	7.2	26	5.0	29.7		А02-42-4 А02-41-4 АОЛ2-31-4 (А02-31-4)	5.5	1450	(107.5) (95.5) (57.5) (68.5)	230 223 211.5 209.5	——"——	1-12.8
ВК-2/26 исполнение керосинов	7.2	26	5.0	29.7		А02-42-4 А02-41-4 АОЛ2-31-4 (А02-31-4)	5.5	1450	(107.7) (95.7) (57.7) (68.7)	185 176 164.5 162.5	——"——	1-12.8

Союзводоканалпроект г. Москва	Нач. отдела		Курдючков
	Гл. инж. пр-та		Устинова
	Исполнитель		Нещадим
	Проверил		Боровская

Типовой проект 4.900-8 Выпуск III Лист 1-82

Сводная таблица насосов, компрессоров, воздуходувок, вентиляторов

1	2	3	4	5	6	7	8	9	10	11	12	13
ВКС-2/26	7.2	26	5.0	33.2		А02-42-4 А02-41-4 АОЛ2-31-4 (А02-31-4)	5.5	1450	(109) (97) (59) (70)	110 103 91.5 89.5	Ливенский завод „Ливгидромаш"	1-12.6
ВКО-2/26	7.2	26	—	32.4					(109) (97) (59) (70)	116 109 97.5 95.5	—	1-12.8
ВК-4/24	14.4	24	4.0	32.1		А02-51-4 А02-42-4 АОЛ2-31-4 (А02-31-4)	7.5	1450	(130) (105) (55) (66)	131 113 94.5 92.5	—	1-12.8
ВК-4/24 в нержав исполнении	14.4	24	4.0	32.1		А02-42-4 АОЛ2-31-4 А02-51-4 (А02-31-4)	7.5	1450	(108) (58) (133)	252 233.5 270 231.5	—	1-12.8
ВК-4/24 в бронзов исполнении	14.4	24	4.0	32.1		А02-42-4 АОЛ2-31-4 А02-51-4 (А02-31-4)	7.5	1450	(113.8) (63.8) (138.8) (74.8)	194 175.5 212 173.5	Ливенский завод „Ливгидромаш"	1-12.8
ВКО-4/24	—	—	—	38.5		—	—	—	(110) (61) (135) (72)	122 103.5 140 101.5	—	1-12.8
ВКС-4/24	14.4	24	4.0	40.2		А02-42-4 АОЛ2-31-4 А02-51-4 (А02-31-4)	5.5 2.2 7.5 2.2	1450	(109.3) (59.3) (134.3) (70.3)	115 96.5 133 94.5	—	1-12.8

Союзводоканалпроект г. Москва	Нач. отдела		Курдюков
	Гл. инж. пр-та		Устинова
	Исполнитель		Нещадим
	Проверил		Боровская

ТП 1976

Сводная таблица насосов, компрессоров, воздуходувок, вентиляторов

1	2	3	4	5	6	7	8	9	10	11	12	13
ВК-6/24	18	24	3.5	33.7		А02-52-4 А02-42-4	10 6.5	1450	(147.6) (107.6)	149 120	Ливанский завод "Ливгидромаш"	1-128
ВК-5/24 в нержавеющем исполнении	18	24	3.5	33.7		А02-52-4 А02-42-4	10 5.5	1450	(150.6) (110.6)	295 266	—"—	1-128
ВКС-5/24	—"—	—"—	3.5	41.1		—"—	—"—	—"—	(152.2)	156 127	—"—	1-128
ВКО-5/24	—"—	—"—	—	40		—"—	—"—	—"—	(152) (112)	158 129	—"—	1-128
ВКС-5/24 Морская вода нержав.	—"—	—"—	3.5	41.1		—"—	—"—	—"—	(155) (115)	250 221	—"—	1-128
ВК-10/45 ВКС-10/46 ВКО-10/45	36	45	3.0 3.0	44 48 50			30	1450		268 273 275	—"—	1-128
II. Насосы поршневые (приводные)												
ХТр 25/25	6.5-20	—	—	1455		А02-61-4	40	2940	2100	3260	Ливанский машиностроительный завод	
ЭНП 25/25	25	—	—	815		А02-41-4 П-41М	4 3.9	1440 1500	640	1400	—"—	
ПР-4/10	0-4	10	—	460		А02-32-4	3.0	1480	490	840	—"—	
НР 4/25С1а (РГ4/25)	0-4	—	—	750		8А0-42-4	5.5	1450		1850	"Саратовнефтемаш"	
НР 4/25М1 (РК4/25)	0-4	—	—	750		8А0-42-4	5.5	1450		3100	—"—	

4.900-8 Выпуск III Лист 1-83

Сводная таблица насосов, компрессоров, воздуходувок, вентиляторов

1	2	3	4	5	6	7	8	9	10	11	12	13
НР 2.5/40Н1 (РК-2.5/40)	0-2.5	—	—	750		8А10-42-4	5.5	1450		3050	Саратов-нефтемаш"	
НР2.5/40С1а (РГ2.5/40)	0-2.5	—	—	750		8А10-42-4	5.5	1450		1800	—"—	
НП-28	28	30	—			1102-42-4	55	1450	1420		Воронежский опытно-экспериментальный машиностроительный завод „Водмашоборудование"	1-129
НП-50	50	30	—			(1102-42-4)	10	1480	2235			1-129
ПДВ-26/20	25	—	—	550						730	Свеженский насосный завод	
ПДГ-6/41Я	6.0	—	—	100						205	—"—	
ПДГ-6/20Я	6.0	—	—	160						275	—"—	
ПДВ-125/8-С	125	—	—	1400						2100	—"—	
ПДВ-250/8-С	250	—	—	3700						4500	—"—	
ПДВ-160/16-С	160	—	—	3100						3475	—"—	

IV. Насосы разные

С-205Я	12	—	—	82		ручной				80	Прилукский з-д строительн. машин.	
С-420Я	0.18	60	—	20		ручной				22	—"—	
С-855 раствороноас	4	150	—	210		2СП2-32-4	30	1480	520	830	—"—	
С-854 раствороноасос	2	150	—	200		2СП2-31-4	22	1480	450	265	—"—	

Сводная таблица насосов, компрессоров, воздуходувок, вентиляторов

1	2	3	4	5	6	7	8	9	10	11	12	13
„Байкал-2"	18	40	—	75 8				60		950	Черниговский машиностроительный з-д им. К. Маркса	
С-245	100	16	—			Дизель Т-62-1	13 л.с.	1200	795	465	Ярославский машиностроительный завод	
„Родник"	2.16	30	—	13		Ручной				—	——— " ———	
НР-20	7.2	30	—	16		Ручной				18	——— " ———	
НР-40	21 0	30	—	38		——— " ———				20		
НП-4Д	0 001	30	—	27		——— " ———				265	Свеженский насосный завод	
БКФ-2 (Инатра-2)	0 9-1 4	30	—	19 4		——— " ———				8	Нижне-увельский ремонтный завод	

V Вакуум - насосы

ВВН-3Н ВВН-3(РМК-2)	192	—		170 130		ВВО-6Г-4 ЮВ-6Г-4	7 5	1460	895 355	902 870	Бессоновский компрессорный завод	1-130
ВВН-3Н/М	180	—	—	151		МРК3-63-4 П-52М	8 8 8	1600	390	—	——— " ———	1-130
ВВН-12Н	600	—	—	600		ВВО-12-6 ЮВ-12-6	22	980 960	1100	824 860	——— " ———	1-131

СОЮЗВОДОКАНАЛПРОЕКТ	Нач. отдела		Курдюков
	Гл. инж. проекта		Устинова
	Исполнитель		Нещадим
г. Москва	Проверил		Боровская

ТД 1976

Сводная таблица насосов, компрессоров, воздуходувок, вентиляторов

1	2	3	4	5	6	7	8	9	10	11	12	13
ВВН-6	360	—	—	320		ВАО-62-4 АО2-62-4	17	1480	675	686 550	Бессоновский компрессорный завод	1-131
ВВН-15	90	—	—	115		АО2-41-4 ВАО-41-4	4	1460	295	270 309	— " —	
КВН-4	20	—	—			АО2-22-4 АОЛ2-22-4	15	1450		90 86	Ливенский з-д „Ливгидромаш"	1-132
КВН-8	40	—	—			АО2-31-4 АОЛ2-31-4	2,2	1450		95 97	— " —	1-132
ВВН-12М	720	—	—	420		АО2-81-6	30	960	955		Бессоновский компрессорный завод	1-131
РМК-4	1620	—	—	905		А3-315S-8 АК3-315М-8 ВАО-315S 8	90 110 90	735 720 750	2746	1415 2185	Лебедянский машиностроитель з-д	
ВВН-25 (РМК-4)	1500	—	—			А3-315S-10	55	585	2688	2800	Сумский машиностроительный з-д им. Фрунзе	
ВВН-50	3000	—	—				100	485	4800	3700	— " —	
ВК-25	1500	—	—				75	585	3094			
ВК-50	3000	—	—				200	485	6873	6350		
2ВНК-3МЯ	216	—	—			АОЛ2-52-8 4А132М-8	55		990	850	Мелитопольский компрессорный з-д	
2ВНК-3МБ	216	—	—			ВАО-52-6 В132М-6	75		1035	910	— " —	

Серия 4900-8

Выпуск III

Лист 1-86

СОЮЗВОДОКАНАЛПРОЕКТ г. Москва	Нач. отдела		Курдюков
	Гл. инж. проекта		Устинова
	Исполнитель		Нещадим
	Проверил		Боровская

1	2	3	4	5	6	7	8	9	10	11	12	13
2ВНП-3А	180	—	—			АОП2-52-8 4АБ2М-8	5.5		1042	930	Мелитопольский компрессорный завод	
2ВНП-3Б	180	—	—			ВАО-52-6 8132М-6	7.5		1087	1070	—"—	
2ДВН-500	1800	—	—			АО2-42-2	7.5	2910	571	1130	—"—	
2ДВН-1500	5400	—	—			АО2-51-2	10	2920	842	2450	—"—	
VI Насосы - дозаторы												
НД-10/100	0.01	1000	—	42 27		ВАО-071-4 АОЛ-21-4	0.27	1500	(366) (60.1)	245 155	Свесский насосный завод	1-133
НД-16/63	0.016	630	—	43 28		ВАО-071-4 АОЛ-21-4	0,27	1500	(367) (61.1)	245 155	—"—	
НД-25/40	0.04	250	—	44 29		ВАО-071-4 АОЛ-21-4	0.27	1500	(368) (62.1)	245 155	—"—	
НД-40/25	0.04	250	—	48 30		ВАО-071-4 АОЛ-21-4	0.27	1500	(369) (63.1)	245 155	—"—	
НД 63/16	0.063	160	—	46 31		ВАО-071-4 АОЛ-21-4	0.27	1500	(370) (63.1)	245 155	—"—	
НД-100/10	0.1	100	—	48 33		ВАО-071-4 АОЛ-21-4	0.27	1500	(372) (66.1)	245 155	—"—	
НД-160/25	0.16	250	—	78 67		ВАО-11-4 АО2-11-4	0.8	1500	(116) (96.6)	300 200	—"—	

ТД 1976

Сводная таблица насосов, компрессоров, воздуходувок, вентиляторов

Серия 4.900-8 Выпуск III Лист 1-87

СОЮЗВОДОКАНАЛПРОЕКТ г. Москва		
Нач. отдела		Курдюков
Гл. инж. пр-та		Устинова
Исполнитель		Нещадим
Проверил		Боровская

ТД 1976

Сводная таблица насосов, компрессоров, воздуходувок, вентиляторов

1	2	3	4	5	6	7	8	9	10	11	12	13
НД-100/250	0.1	2500	—	200		АО2-32-4 ВАО-32-4				350 485	Рижский завод химического машиностроения	
НД-16/400	0.016	4000	—	109		ВАО-21-4 АО2-21-4	1.1	1500	(155) (133.6)	335 230	—"—	
НД-25/250	0.025	2500	—	108		ВАО-21-4 АО2-21-4	1.1 1.1	1500 1500	(156) (132.6)	335 230	—"—	
НД-40/160	0.04	1600	—	108		ВАО-21-4 АО2-21-4	1.1	1500	(156) (132.6)	335 230	—"—	
НД-63/100	0.063	1000	—	109		ВАО-21-4 АО2-21-4	1.1	1500	(155) (133.6)	335 230	—"—	
НД-100/63	0.10	630	—	109		ВАО-21-4 АО2-21-4	1.1	1500	(155) (133.6)	335 230	—"—	
НД-400/16	0.40	160	—	116		ВАО-21-4 АО2-21-4	1.1	1500	(162) (140.6)	365 250	—"—	
НД-630/10	0.63	100	—	120		ВАО-21-4 АО2-21-4	1.1	1500	(166) (144.6)	370 260	—"—	1-133
НД-1000/10	0.1	100	—	150		ВАО-31-4 АО2-31-4	2.2	1500	(2.10) (188)	430 320	—"—	1-133
НД-1600/10	1.6	100	—	239		ВАО-32-4 АО2-32-4	3.0	1500	(306) (284.5)	550 485	—"—	1-133
НД-2500/10	25	100	—	245		ВАО-32-4 АО2-32-2	3.0	1500	(312) (290.5)	660 540	—"—	1-133
ГНД 10/25	0-0.025	—	—	105		Мотор-редуктор МРЕ-0.2-0.27/87.5 ВАО-071-4	0.27			1620 900 840	„Саратов"-нефтемаш"	

Серия 4.900-9 Выпуск III Лист 1-88

Союзводоканалпроект г. Москва	Нач. отдела		Курдюков
	Гл. инж. пр-та		Устинова
	Исполнитель		Нещадим
	Проверил		Боровская

Т.П 1976

Сводная таблица насосов, компрессоров, воздуходувок, вентиляторов

Серия 4.900-8 Выпуск III / Лист 1-89

1	2	3	4	5	6	7	8	9	10	11	12	13
1880/5Х	1.4-6.7 6.3 32	50 50 30	— —			К0-11-8 R02-42-8 К0-22-8	4 3 11		690 450 515	—	Ливенский з-д „Ливгидромаш"	
1820/5Х	9	50	—			ВАО-42-6	4		280	—	—"—	
1812/5Х	3-10	50	—			R02-42-4	5.5		415	—	—"—	
186/10Х (смесь реагентов)	0.45-4.3	60	—			ВАО-42-6	4	200-1200	385	—	—"—	
186/5Х	1 2.5	20 10	— —			ВАО-22-4 R02-41-8	1.5 2.2		209 165	—	—"—	

СОЮЗВОДОКАНАЛПРОЕКТ г. Москва	Наг. отдела		Курдюков
	Гл. инж. пр-та		Устинова
	Исполнитель		Нещадим
	Проверил	Романцева	

ТА 1976

Сводная таблица насосов, компрессоров, воздуходувок, вентиляторов.

Тип	Производительность (при давлении нагнет. 0,5 ати/м³/мин.	Предельное избыточное давление кгс/см²	Электродвигатель: Тип	Мощность, квт	Число оборотов в мин.	Напряжение, в	Цена, руб.	Общий вес, кг	Завод-изготовитель	Примечание	№ листа габаритного чертежа
1	2	3	4	5	6	7	8	9	10	11	12
Компрессоры, воздуходувки											
ВК-1,5	1,5	1,8	А02-42-4	5,5	1450	220/380	365	390	Бессоновский компрессорный завод	Машины изготовляются в экспортном и тропическом исполнении	
ВК-3	3	1,8	А02-61-4	13	1450	220/380	510	475			
ВК-6	6	2,2	А02-71-4	22	1450	220/380	730	775			
ВК-12	12	2,2	А02-82-6	40	960	220/380	980	1245		"	
КВД-Г	0,16	60	А02-41-4	4	1450	220/380	350	195		"	
КВД-М	0,16	60	АМ-51-4	4,5	1460	220/380	480	150		"	
КВД-Б	0,16	60	Бензодвиг УД-2	6 л с	2200		460	250		"	
КВД-ГА автоматизиров.	0,16	10÷60	А02-41-4	4	1450	220/380	1100	265		"	
ВУ-06/8	0,6	8	ВАО-51-6	5,5	960		1876	403			

Серия 4.900-8 Выпуск III Лист 1-90

СОЮЗВОДОКАНАЛПРОЕКТ г. Москва	Нач. отдела		Курдюков
	Гл. инж. пр-та		Устинова
	Исполнитель		Нещадим
	Проверил		Романцева

ТД 1976г

Сводная таблица насосов, компрессоров, воздуходувок, вентиляторов.

Тип	Производительность по воздуху м³/мин.	Допустимый напор кН/м²	Электродвигатель: Тип	Электродвигатель: Мощность, квт	Электродвигатель: Напряжение, вольт	Цена, руб	Масса, кг	Завод-изготовитель	Примечание	№ листа габаритного чертежа
1	2	3	4	5	6	7	8	9	10	11
Газодувки										
1А11-30-4А	0.39	30	АО2-31-4	2.2	220/380		105	Мелитопольский компрессорный завод	—	—
1А11-30-4В			ВАО-31-4		380		120		—	—
1А11-80-2А	0.96	10	АО2-31-2	3	220/380	370	105		—	—
1А,11-80-2В			ВАО-31-2		380	410.5	120		—	—
1А12-30-4А	0.60	30	АО2-31-4	2.2	220/380		113		—	—
1А12-30-4В			ВАО-31-4		380		128		—	—
1А12-50-2А	1.68	50	АО2-31-2	3	220/320	380	113		—	—
1А12-50-2В			ВАО-31-2		380	420.5	128		—	—
1А21-80-2А	3.98	80	АО2-51-2	10	220/380	830	288		—	—
1А21-80-2В			ВАО-51-2		380	868	329		—	—
1А22-50-4А	2.46	50	АО2-42-4	5,5	220/380		306		—	—
1А22-50-4В			ВАО-42-4		380		347		—	—
1А22-50-2А	6.36	50	АО2-51-2	10	220/380	830	324		—	—
1А-22-50-2В			ВАО-51-2		380	857	332		—	—

Серия 4.900-В

Выпуск III

Лист 1-91

98

СОЮЗВОДОКАНАЛПРОЕКТ г. Москва	Нач. отдела		Курдюков
	Вл. инж. пр-та		Устинова
	Исполнитель		Нещадим
	Проверил		Романцева

1	2	3	4	5	6	7	8	9	10	11
1А22-80-2А	6.0	80	А02-52-2	13	220/380		333	Мелитопольский компрессорный завод	—	—
1А22-80-2В			ВА0-52-2		380		339		—	—
1А24-30-4А	4.5	30	А02-42-4	5,5	220/380		317		—	—
1А24-30-4В			ВА0-42-4		380		327		—	—
1А24-30-2А	10.8	30	А02-51-2	10	220/380	940	339		—	—
1А24-30-2В			ВА0-51-2		380	978	345		—	—
1А32-30-А0	24	30	А02-71-4	22	220/380		931		—	—
1А32-30-РВ			ВА0-71-4		380		993		—	—
1Г21-80-2В	3.98	80	ВА0-51-2	10	380	1300	354		—	—
1Г24-30-4В	4.50	30	ВА0-42-4	5,5	380		346		—	—
1Г24-30-2В	10.8	30	ВА0-51-2	10	380	1400	366			

Примечание: В таблицах технических данных по воздуходувкам размерность давления указана в новой международной системе единиц СИ, по которой давление обозначается кН/м² (килоньютон-метр квадратный), что соответствует $\frac{1}{100}$ кгс/см².
Например, газодувка с давлением 30 кН/м² соответствует 0,3 кгс/см².

ТД 1976г

Сводная таблица насосов, компрессоров, воздуходувок, вентиляторов

Серия 4.900-9 Выпуск III Лист 1-92

99

СОЮЗВОДОКАНАЛПРОЕКТ г. Москва		
Нач. отдела		Курдюков
Гл. инж. пр-та		Устинова
Исполнитель		Нещадим
Проверил		Романцева

ТД 1976г

Сводная таблица насосов, компрессоров, воздуходувок, вентиляторов

Нагнетатели

Тип	Номинальный режим работы: Объемная производительность при условиях всасывания	Номинальный режим работы: Конечное давление или повышение давления	Условия всасывания: Температура	Условия всасывания: Давление	Число оборотов ротора	Потребляемая мощность	Электродвигатель: Тип	Электродвигатель: Номинальная мощность	Электродвигатель: Число оборотов	Габариты агрегата: Длина	Габариты агрегата: Ширина	Габариты агрегата: Высота подвального помещения	Габариты агрегата: Высота подъема крюка крана	Цена	Масса	Завод-изготовитель	Примечание	№ листа габаритного чертежа
	м³/мин	ата	С°	ата	об/мин	квт		квт	об/мин	мм		м		руб	т			
900-31-3	880	2.90	25	1.0	4600	2340	СТМ 4000-2	4000	3000	8750	3800	3.6	4.5	60000	37.4	Невский машиностроительный завод им. Ленина	—	—
900-31-21	970	3.45	25	1.0	5070	3000	СТМ 4000-2	4000	3000	8750	3800	3.6	4.5	60000	37.4			—

Турбовоздуходувки

Тип	Номинальный режим работы: Объемная производительность по условному всасыванию	Номинальный режим работы: Повышение давления	Номинальный режим работы: Температура	Номинальный режим работы: Давление	Номинальный режим работы: Потребляемая мощность	Номинальный режим работы: Число оборотов	Электродвигатель: Тип	Электродвигатель: Число оборотов	Электродвигатель: Мощность	Габариты агрегата: Длина	Габариты агрегата: Ширина	Габариты агрегата: Высота	Цена	Масса	Завод-изготовитель	Примечание	№ листа габаритного чертежа
	м³/мин	мм.в ст.	С°	ата	квт	об/мин		об/мин	квт	мм			руб	кг			
1	2	3	4	5	6	7	8	9	10	11	12	13	14	15	16	17	18
ТВ-42-1.4	2500	4000	20	10	46	2940	А02-82-2	2950	55	2565	1550	1580	2950	3658	Чирчикский завод „Узбекхиммаш"		—
ТВ-50-1.6	3000	6000	20	10	71	2960	А02-92-2	2960	100	2630	1550	1580	3290	5481		—"—	

Серия 4.900-В Выпуск III Лист 1-93

100

СОЮЗВОДОКАНАЛПРОЕКТ г. Москва

Нач. отдела Бурдюков
Гл. инж. пр-та Устинова
Исполнитель Нещадим
Проверил Романцева

ТП 1976г.

Сводная таблица насосов, компрессоров, воздуходувок, вентиляторов.

Чирчикский завод "Узбекхиммаш"

1	2	3	4	5	6	7	8	9	10	11	12	13	14	15	16	17	18
ТВ-50-1.9	3600	9500	20	1.0	130	2965	83-3155-2	2965	160	3130	1550	1580	4690	7310	—		—
ТВ-80-1.2	5000	2000	20	1.0	43	2940	А02-82-2	2940	55	2215	1550	1580	2120	3516			—
ТВ-80-1.4	5000	4200	20	1.0	79	2960	А2-91-2	2960	100	2580	1550	1580	2880	4933			—
ТВ-80-1.6	5000	6000	20	1.0	110	2960	МА36-50/2	2970	—	2940	—	—	3954	6280			—
							А2-92-2	2960	125	2950	1550	1580	3442	5641			—
ТВ-80-1.8	5000	7800	20	1.0	143	2965	А3-315М-2	2965	200	3060	1550	1580	4370	7451			—
ТВ-100-1.2	6000	12.00	20	1.0	30	2940	А02-81-2	2940	40	1990	1275	1430	1290	1883			—
ТВ-150-1.2	9000	1300	20	1.0	40	2940	А02-82-2	2940	55	2005	1425	1465	1330	2350			—
ТВ-175-1.6	10000	6000	20	1.0	203	2970	А-113-2	2970	320	3670	1685	1655	5730	10120			—
							А-103-2	2965	250	3640	1685	1655	5180	8898			—
ТВ-200-12.5	12000	2800	20	1.0	120	2965	А3-315М-2	2965	160	3000	1685	1645	3500	5574			—
ТВ-200-1.4	12000	4000	20	1.0	162	2965	А3-315М-2	2965	200	3100	1685	1655	3930	6716			—
ТВ-250-1.2	15000	1200	20	1.0	70	2960	А02-92-2	2960	100	2125	1640	2160	1860	3197			—
ТВ-350-1.0	21000	600	20	1.0	45	2940	А02-82-2	2940	55	2090	1542	1580	1410	2438			—
ТВ-450-1.08	27000	800	20	1.0	99	2960	А2-92-2	2960	125	2370	1895	1790	2520	3823			—
ТВ-600-1.1	36000	1000	20	1.0	145	2965	А3-315М-2	2965	200	2490	2095	2670	4830	6019			—
ТВ-300-1.6	18000	6000	20	1.0	350	2970	А114-2	2970	400	3150	1885	1855	9400	13606			—
ТВ-500-1.08	3000	109	20	1.0	115	2960	А2-92-2	2960	125	2200	2050	1790	—	4821			—

Серия 4.900-В Выпуск III Лист 1-94

СОЮЗВОДОКАНАЛПРОЕКТ г. Москва	Нач. отдела		Курдюков
	Гл. инж. пр-та		Устинова
	Исполнитель		Нещадим
	Проверил		Романцева

ТД 1976г

Сводная таблица насосов, компрессоров, воздуходувок, вентиляторов

Тип	Параметры машины на номин. режиме: Объемная производительность отнесенная к условиям всасывания, м³/мин	Конечное давление или повышение давления ата	Условия всасывания: Начальная температура, С	Начальное давление ата	Скорость вращения ротора нагревателя (компрессора), об/мин	Потребляемая мощность, кВт	Электродвигатель: Тип	Наминальная мощность привода, кг	Скорость вращения, об/мин	Габариты агрегата: Длина фундамента на отметке машинного зала, м	Ширина фундамента на отметке машинного зала, мм	Высота подвального помещения, м	Высота подъема крюка крана от уровня пола машз	Цена, руб.	Масса, кг: Собственно машины, т	Редуктора, т	Привода, т	Наиболее тяжелой части, т	Завод-изготовитель	Примечание	НН листа габаритного чертежа
1	2	3	4	5	6	7	8	9	10	11	12	13	14	15	16	17	18	19	20	21	22
Компрессоры и нагнетатели																					
К-500-61-2	510	7.5	20	0.97	7455	2650	СТМ-3500-2	3500	3000	10280	3400	3.6	3.5		14.5	2.36	19.3	9.7	Хабаровский завод „Энергомаш"	—	—
К-500-61-1	525	9.0	20	1.0	7636	3000	СТМ-3500-2	3500	3000	10280	3400	3.6	3.5	68300	14.5	2.36	19,3	9.7			—
К-350-62-1	370	7.35	20	0.97	8615	1850	СТД-2500-2М	2500	3000	9420	3150	4.0	2.5	64500	12.8	3.36	10.6	6.0			—
К-250-61-2	225	9.0	20	1.0	10920	1470	СТМ-1500-2 СТМ-2000-2	1750 1600	3000 3000	9070	4200	3.25	2.5	39500 46000	11.0	1.8	10.5	6.0			—
1200-25-3	790	1.55	20	1.0	3000	800	СТМ 1500-2	2500	3000	7750	3800	3.4	4.5	42000	13		10.5	6.0			—
1200-26-1	1150	2.2	20	1.0	4350	2350	СТД-3500-2	2500	3000	9650	3820	4.0	4.5	56000	13	2.2	19.3	9.7			—
750-23-6	750	1.65	20	1.0	4257	925	СТД-1250/2	1250	3000	8000	3700	4.2	4.0	34000	13.4		6.78				—
670-24-1 исполн. 1	670	2.0	20	1.0	4875	1180	СТМ-1500-2	1750	3000	8300	3680	4.2	4.0	37000	8.9	1.65	10.5	6.0			—
670-24-1 исполн. II	700	2.2	20	1.0	5127	1450	СТМ-1500-2	1750	3000	8300	3680	4.2	4.0	37000	1.9	1.65	10.50	6.0			—
360-22-2	270	1.75	20	1.0	6290	380	2АЗМ-400/6000	400	2975	6100	3200	3.0	3.0	18200	3.6	1.1	3.6	9.6			—
360-22-1	310	2.4	20	1.0	7789	700	СТД-800-2	800	2980	6000	3200	3.0	3.0	23200	3.6	1.1	4.88	4.88			
360-21-1	375	1.8	20	1.0	6300	530	СТД-630	630	2975	6000	3200	3.0	3.0	22200	5.0	1.1	4.46	3.46			
3-325-11-1	325	4.6	20	1.0	7525	300	2РРМ-400/6000	400	2970	2650	3200	нет подвала	3.5	13050	1.06		1.78	2.2			—

Серия 4900-В

Выпуск III

Лист 1-95

Союзводоканалпроект г. Москва	Нач. отдела		Курдюков
	Гл. инж. пр-та		Устинова
	Исполнитель		Нещадим
	Проверил		Романцева

Сводная таблица насосов, компрессоров, вентиляторов, воздухадувок

1	2	3	4	5	6	7	8	9	10	11	12	13	14	15	16	17	18	19	20	21	22
Э-325-11-3	325	2.5	20	1.0	6280	185	А-113-2	320	2970	2650	3200	нет данных	3.5	8950	1.06		1.78	2.3	Хабаровский завод "Дальэнергомаш"	—	—
Э200-31-1	200	3.0	20	1.0	9649	580	2АЗМ-630	630	2975	5400	3000	3.0	4.0	22600	2.2	1.2	4.46	4.5		—	—
Э140-21-1	140	2.1	20	1.0	12835	260	2АРМ-315/3600	320	2970	3600	2070	1.7	2.5	14300	1.1	0.5	2.0	2.0		—	—
Э-35-12	50	0.6	20	1.0	2980	6.5	АО-51.2	10	2910	620	1025			792	0.51		0.095			—	—
50-21-1	50	1.2	40	0.98	2925	15	АМ-72-2	25	2915	1362	1180	нет данных	—	1840	1.0	—	0.23	0.25		—	—

Компрессоры

Тип машины	Производительность м³/час	Давление кгс/см²	Мощность двигателя квт	Габариты длина мм	Габариты ширина мм	Габариты высота мм	Цена руб	Масса, кг	Примечание	Завод-изготовитель	№ листа задания-чертежа
1	2	3	4	5	6	7	8	9	10	11	12
У-43102	30	7	4.2	436	360	540	—	60		Вильнюсский завод строительно-отделочных машин	
КС-411	60	5-7	10	1570	665	1430	830	660			
СО-45А	3	3	0.27	415	245	355	64	21			

1976	III	Альбом	4	Серия	4.903-1-96

103

СОЮЗВОДОКАНАЛПРОЕКТ г. Москва	Нач. отдела		Курдюков
	Гл. инж. пр-та		Устинова
	Исполнитель		Нещадим
	Проверил		Романцева

ТД 1976г

Сводная таблица насосов, компрессоров, воздуходувок, вентиляторов.

Тип машины	Производительн. м³/мин.	Давление воздуха атм	Электродвигатель: Тип	Электродвигатель: Мощность, квт	Габариты компрессора: Длина (мм)	Габариты компрессора: Ширина (мм)	Габариты компрессора: Высота (мм)	Цена, руб.	Масса установки на чугунной плите, кг	Завод-изготовитель	Примечание	№ листа габаритного черт.
1	2	3	4	5	6	7	8	9	10	11	12	13
ВУ-3/8	3	8	АС-82-6Т А2-72-6	28 22	1430	1230	1090	949 860	925	Ереванский компрессорный завод	—	—
ВУ-3/88	3	8	АО-82-6Т А-81-6	30	2670	1180	1450	1153 1089	1270		—	—
ВШ-3/40М	3	40	А2-82-6	30	2260	1280	1775	2700	1960		—	—
ВУ-6/4	5,6	3,5	АО2-81-6	30	1740	1195	1225	959	1220		—	—

Компрессоры

Тип машины	Производительность м³/час	Давление кгс/см²	Электродвигатель	Электродвигатель: Мощность, квт	Электродвигатель: Число оборотов в мин.	Цена, руб.	Масса компрессорной установки, кг	Завод-изготовитель	Примечание	№ листа габаритного чертежа
1	2	3	4	5	6	7	8	9	10	11
2О2-ВП-10/8	10	8	А2-101-86	75	735	4950	3228	Краснодарский компрессорный завод		—
ВП-20/8М	20	8	ДСК-12-24-12	125	500	6900	5245			—
3ГП-12/35	12	35	ДСК-12-24-12	125	500	18700	5640		—	—
3ГП-20/8	20	8	ДСК-12-24-12	125	500	15000	5700		—	—
7ВП-20/220	19	220	ДСК-173/16-16м	300	375	17900	15500		—	—
3ГП-13/18	13	18	ДСК-12-24-12	125	500	18100	6970		—	—

Серия 4900-В Выпуск III Лист 1-97

СОЮЗВОДОКАНАЛПРОЕКТ г. Москва	Нач. отдела		Курдюков
	Гл. инж. пр.		Устинова
	Исполнитель		Нещадим
	Проверил		Романцева

ТП 1976г

Сводная таблица насосов, компрессоров, воздуходувок, вентиляторов

Тип машины	Производительность м³/мин	Давление нагнетания кгс/см²	Мощ. потребляемая компрессором кВт	Электродвигатель: Тип	Электродвигатель: Мощность кВт	Габаритные размеры: Длина	Ширина	Высота	Цена руб.	Масса, кг	Завод изготовитель	Примечание	№ габаритного чертежа
1	2	3	4	5	6	7	8	9	10	11	12	13	14
202 ВП 20/2	20	2	60	А2-101-8В	75	1595	1200	1570	—	2640	Московский компрессорный завод "Борец"	—	—
202 ВП 12/3	12	3,5	50			1585	1200	1560	—	2280		—	—
302 ВП 10/8	18	8	57			1655	1200	1610	5800	3030		—	—
302 ВП 10/8	10	8	60			1900	1200	1840	5800	3060		—	—
302 ВП 6/18	6	18	53			1627	1200	1610	5100	2370		—	—
302 ВП 6/35	6	35	64			1658	1200	1610	6100	2550		—	—
305 ВП-60/2	60	2	167	АСК-13-24-12	200	2475	1810	2590	13300	6135		—	—
305 ВП-40/3	40	3,5	178			2560	1810	2580	12000	5730		—	—
305 ВП 30/8	30	8	159	АСК-13-24-12	200	2440	1810	2670	14000	7820		—	—
305 ВП 20/18	20	18	169			2495	1810	2645	—	6210		—	—
305 ВП 20/35	20	35	192			2669	1955	2645	14670	6690		—	—
305 ВП 16/70	16	70	192			2780	2100	2560	15500	6860			

Серия 4.900-8 Выпуск 1 Лист 1-98

505

СОЮЗВОДОКАНАЛПРОЕКТ г. Москва	Нач. отдела	Кудрюков
	Гл. инж. пр-та	Устинова
	Исполнитель	Нещадин
	Проверил	Романчуева

1976 ТП

Сводная таблица насосов, компрессоров, воздуходувок, вентиляторов

Серия 4.900-8 выпуск 1-99

III

Тип машины	Производительность, м³/час	Давление начальное, кгс/см²	Давление конечное, кгс/см²	Электродвигат. Тип	Электродвигат. Мощность, квт	Габариты установки Длина, мм	Габариты установки Ширина, мм	Габариты установки Высота, мм	Цена руб.	Вес, кг.	Завод-изготовитель	Примечание	№ листа габаритного чертежа
4М10-100/8	6000	1	9	СДК-15-34-12	630	5700	6000	3030	41450	14700	Пензенский компрессорный завод	—	—
4М10-200/2,2	12000	1	3,2	"	"	6500	6000	2535	44950	15050		—	—
4М10-49/70	2600	1	71	"	"	9700	8000	3320	—	28346		—	—
2М10-50/8	3000	1	9	СДК-14-31-12	320	5500	6000	9030	12400	8530		—	—

Компрессоры

Тип машины	Производительность, м³/мин	Давление, кгс/см²	Габаритные размеры Длина, мм	Габаритные размеры Ширина, мм	Габаритные размеры Высота, мм	Привод	Цена, руб	Вес, кг	Завод-изготовитель	Примечание	№ листа габаритного черт.
1	2	3	4	5	6	7	8	9	10	11	12
Передвижная компрессорная станция ПК-10	10	7	4700	1890	2610	Д-108	4190	5000	Ташкентский завод "Компрессор"	—	—
Передвижная компрессорная станция ПР-10М	10,0	7	3970	1700	2210	АМ-01	5400	3000		—	—

СОЮЗВОДОКАНАЛПРОЕКТ г. Москва		
Нач. отдела		Курдюков
Гл. инж. пр-та		Устинова
Исполнитель		Нещадим
Проверил		Романцева

ТД 1976г

Сводная таблица насосов, компрессоров, воздуходувок, вентиляторов

Тип машины	Производительность м³/час	Давление кгс/см²	Габаритные размеры: длина (мм)	ширина (мм)	высота (мм)	Мощность на валу квт.	Число оборотов мин	Цена руб	Масса кг	Завод изготовитель	Примечание	№ листа габаритного черт
1	2	3	4	5	6	7	8	9	10	11	12	13
МК-10/64М	10	64	1620	1350	970	3,65	370	3200	1110	Уральский компрессорный завод.		
МК-10/10М	10	10	1510	725	1200	1.85	370	1700	700			
УМК-50/6	50	6	1540	1440	1695	6	400	6100	2960			

Тип машины	Производительности кгс/см²	Давление кгс/см²	Двигатель: Тип	Мощность квт	Число оборотов мин.	Габаритные размеры: Длина (мм)	Ширина (мм)	Высота (мм)	Цена руб	Масса кг	Завод-изготовитель	Применение	№ листа габаритного черт
1	2	3	4	5	6	7	8	9	10	11	12	13	14
Передвижная компрессорная станция ДК-9М	10	6	Дизель Д-108	795 л.	1070	5165	1940	2620	4100	5200	Читинский машиностроительный з-д	—	—
ЭК-9М	9	6	А2-92-6	75	980	4265	1940	2030	2900	4000		—	—
ГСВ-1/12	1.0	12	АО2-51-2	10	2900	1866	670	1480		520	Бежицкий завод „Автоспецоборудование"	—	—
ГСВ-0.6/12	0 6	12	2-41-2	5 5	2900	1786	560	1300		350		Поставляется на экспорт	—
ГЛ-0 15/10	0.14	10	АОЛ2-21-2	1 5	2850	1100	370	600		75		—	—

Серия 4.900-8 Выпуск III Лист 1-100

СОЮЗВОДОКАНАЛПРОЕКТ г. Москва	Нач. отдела	Курвюков
	Гл. инж. пр-та	Устинова
	Исполнитель	Нещадим
	Проверил	Романцева

1976 ТП

Сводная таблица насосов, компрессоров, воздуходувок, вентиляторов

Серия 4.900-8 Выпуск II 1-101

Насосы

Тип машины	Производительность м³/мин	Давление кгс/см²	Габаритные размеры мм: длина	ширина	высота	Мощность, л.с.	Число оборотов в мин.	Цена, руб	Масса кг	Завод-изготовитель	Примечание	№ листа габаритного черт.
1	2	3	4	5	6	7	8	9	10	11	12	13
КТ7	6,3	9	1320	760	1105	60	850	700	646	Полтавский турбомеханический завод	КТ7 отличается от компрессора КТ6 направлением вращения коленчатого вала	
КТ6-3Л	5,3	9	1225	740	1105	60	850	700	630		—	
ПК-3,5	3	7	760	730	745	36	1450	550	220		—	
ПК-1,75	1,75	7	760	745	590	18	1450	330	145		—	
ПК-5,25	5,25	7	760	745	905	48	1450	780	330		—	

Компрессоры

Тип машины	Производительность, м³/мин	Давление кгс/см²	Габаритные размеры мм: длина	ширина	высота помещения	Электродвигатель: Тип	Мощность, квт	Число оборотов/мин	Цена, руб.	Масса, т.	Завод-изготовитель	Примечание	№ листа габаритного чертежа
1	2	3	4	5	6	7	8	9	10	11	12	13	14
К-905-61-1	915	7,5	12500	5000	4200	СТД-6300-2	6300	3000	73000	44	Невский машиностроительный з-д им. Ленина	—	
К-345-92-1	370	14	11200	3150	3600	СТМ-3200-2	3200	3000	56000	22,8		—	

СОЮЗВОДОКАНАЛПРОЕКТ г. Москва

Нач. отдела	Курдюков
Гл. инж. пр-та	Устинова
Исполнитель	Нещадим
Проверил	Романцева

ТД 1976г.

Сводная таблица насосов, компрессоров, воздуходувок, вентиляторов

Серия 4.900-8 Выпуск III Лист 1-102

Наименование оборудования	Марка	Производительность м³/час	Статический напор мм вод ст	Тип электродвигателя	Мощность кВт	Масса кг	Цена руб	Завод-изготовитель	№ листа габаритного чертежа
1	2	3	4	5	6	7	8	9	10
Вентиляторы									
Вентилятор для градирен	18Г-25	120000	14	ВАСО 10-19-16	11	1200	1350	Завод „Ашнефтемаш"	
	28Г-50	500000	15	ВАСВ14-16-32	30	4960	5200		
	28Г-70	1100000	16	ВАСВ15-23-34	75	9500	8000		
Вентилятор осевой	06-300 №8	10000-15000	8-12	АОЛ2-21-6	0,8	185	46,3	Крюковский вентиляторный з-д г. Чехов, Москва	
	06-300 №12,5	40000-47000	11-15	АО2-42-8	3	329	112		

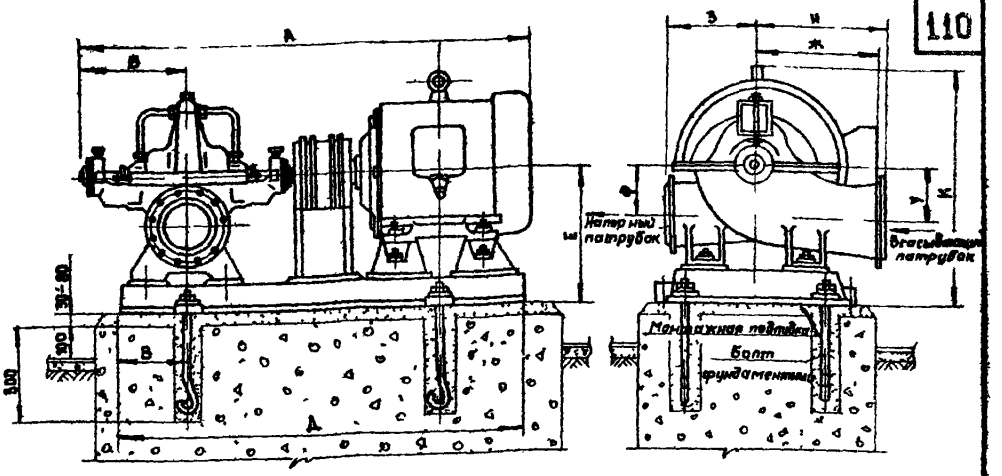

План фундамента

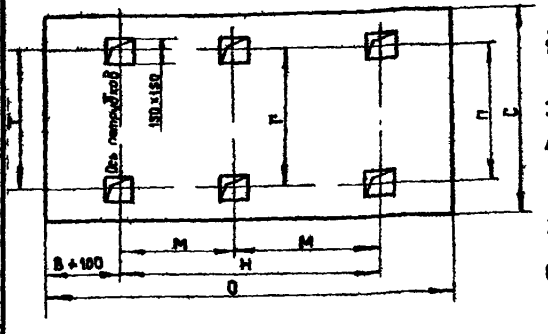

1. Марка насосов принята по ГОСТ 10272-75
2. Направление вращения вала насоса против часовой стрелки, если смотреть со стороны электродвигателя.
3. По просьбе заказчика возможно изготовление насосов с обратным направлением вращения вала
4. Насосы Д200-95, Д200-36 и Д320-50 имеют 4 отверстия под фундаментные болты с расстоянием между ними Н, остальные насосы имеют 6 отверстий с расстоянием между ними М.
5. Размеры фундамента проверить по заводским установочным чертежам заказанных агрегатов.
6. Техническую характеристику агрегатов и отдельно насосов см сводную таблицу-лист 1-5; 1-6.

Марка насоса	Перекачиваемая жидкость	Тип электродвигателя	Размеры, мм: А	Б	В	Г	Д	Е	Ж	З	И	К	М	Н	О	П	С	Т	У	Ф	Болт фундамента	Присоединит. размеры фланцев по ГОСТ 7234-67 для: Всасыв.	Напор.	Завод-изготовитель
Д200-95	Чистая вода с температурой до 85°С	А2-82-2	1645	375	225	—	1540	450	355	300	340	798	—	840	1750	565	1000	565	146	161	М30×650	Ду150 Ру6	Ду100 Ру10	„Ливгидромаш"
		ВАО-91-2	1905						420			815												
Д200-36		А2-71-4	1432		195	—	1235	500	288	375	426	756	—	820	1430	525	900	525	162	224			Ду125 Ру6	
		ВАО-71-4	1545						352			890												
Д320-50		ВАО-91-4	1905		225	—	1540	550	420	474	492	895	—	840	1750	565	1000	565	188	280		Ду200 Ру6	Ду150 Ру6	
		А2-82-4	1645						355			846												
Д630-90		А111-4М	2380	321	325	855	2240	700	620	848	610	1255	880	1360	2450	885	1300	775				Ду250 Ру16	Ду200 Ру16	
		А113-4М	2500						680															
		АО3-315М-4	2480			755	1960	630				1870	603	1210	2200	755	1200	755						
		АО3-355S-4	2575			855	2240	700	680			1187	880	1360	2450	885	1300	775	245	365				
Д500-36		А3-315S-6	2170			755	1080	630				1045	805	1210	2200	755	1200	735						
		А2-92-6	2100									1020												
		А2-91-6	2050																					

Типовой проект 4 901-19 разработан Союзводоканалпроектом, распространяет филиал ЦИТП г. Тбилиси

ТД 1976	Установка насосов марки Д с электродвигателями серий А, А2, АО3, А3, ВАО	Серия 4.900-9	
		Выпуск III	Лист 1-103

Союзводоканалпроект г. Москва

Нач. отдела — Гл. инж. пр-та — Исполнитель — Проверил

Курдюков — Устинова — Устинова — Романцева

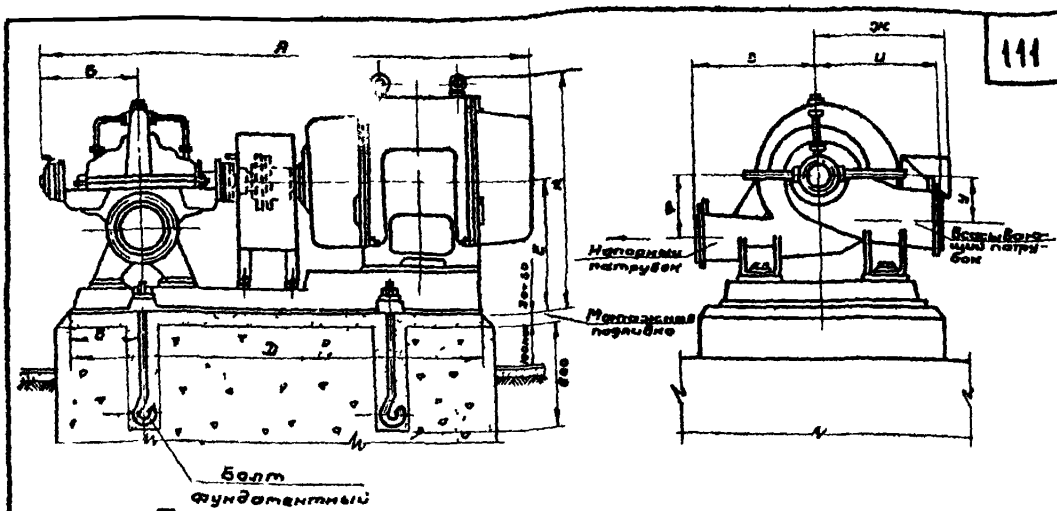

План фундамента

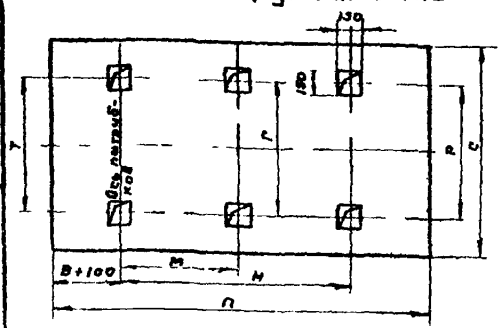

Техническую характеристику агрегатов и отдельно насосов см. сводную таблицу - листы 1-5, 1-6.

Марка насоса	Перекачиваемая жидкость	Тип электродвигателей	Размеры, мм: А	Б	В	Г	Д	Е	Ж	З	И	К	М	Н	П	Р	С	Т	У	Ф	Болт фундаментный	Присоединительные размеры фланцев по ГОСТ 1234-57 Вас.	Напорн.	Завод изготовитель
Д320-70	Чистая вода и другие чистые жидкости с температурой до 85°С	ВА0-81-2	1905	975	220	—	1540	500	420	365	840	845	—	940	1750	565	[illegible]	565	170	215	М30×700	Dy200 Py6	Dy150 Py10	„Ливгидромаш"
		А2-82-2	1645						355			798												
Д1250-65		А114-4м	2040	321		855	2240		680			1345	680	1360	2450	865	[illegible]	775				Dy350 Py10	Dy300 Py10	
		А03-355-6-4	2366									1297												
		А03-315М-4	2294		325			750	—	770	622	1185							535	435				
Д800-28		А02-92-6	2210			755	1960					1180	605	1210	2200	755	[illegible]	755				Dy350 Py10	Dy300 Py10	
		А3-315Б-8	2210	546								1200												
		А03-315Б-6	2400									1175												

1. Марка насосов принята по ГОСТ 10272-73
2. Направление движения вала против часовой стрелки, если смотреть со стороны электродвигателя
3. По просьбе заказчика возможно изготовление насосов с обратным направлением вращения вала
4. Насос марки Д320-70 имеет 4 отверстия под фундаментные болты с расстоянием между ними Н, остальные насосы имеют 6 отверстий с расстоянием между ними М.
5. Размеры фундамента проверить по заводским установочным чертежам заказанных агрегатов

Типовой проект 4.901-19 разработан Союзводоканалпроектом, распространяет филиал ЦИТП г. Тбилиси.

ТД 1976	Установка насоса марки Д с электродвигателями серий ВА0, А2, А03, А02, А3	Серия 4.900-8	
		Выпуск III	Лист 1-104

Курдюков | Устинова | Устинова | Пальчикова

Нач отдела | Гл инж. проекта | Исполнитель | Проверил

СОЮЗВОДОКАНАЛПРОЕКТ г. Москва

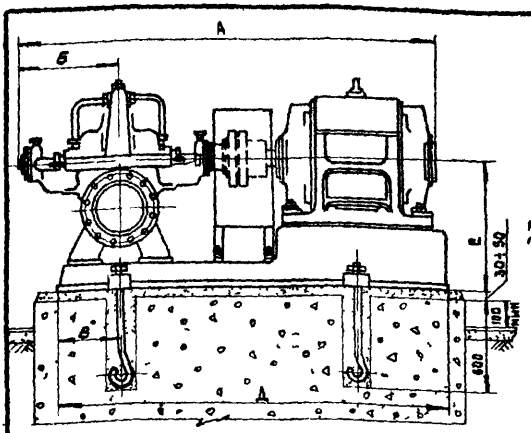

План фундамента

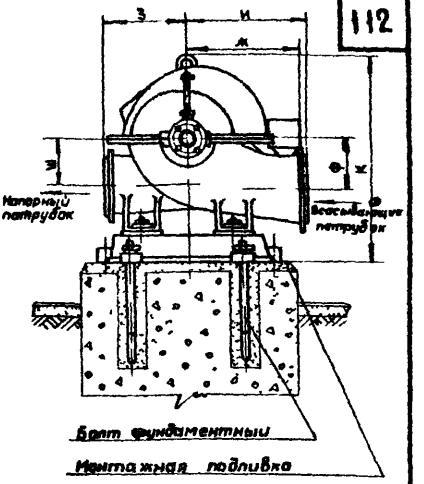

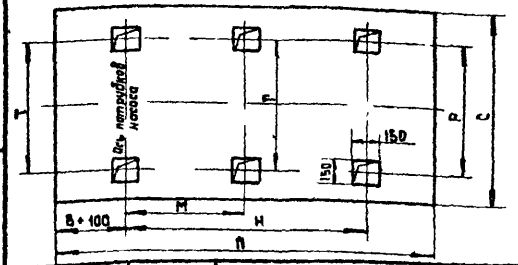

Марка насоса	Перекачиваемая жидкость	Тип электродвигателя	Размеры, мм																		Болт фундаментный	Присоединительные размеры фланцев по ГОСТ 12.3.4-87		Завод изготовитель
			А	Б	В	Г	Д	Е	Ж	З	И	К	М	Н	П	Р	С	Т	Ф	Ш		Всасыв.	Напорн.	
Д 500-65	Вода и другие чистые жидкости с температурой до 85°С	А02-92-4	2160	521	325	755	1960	530	455	460	510	972	605	1210	2200	755	1040	755	230	515	М30×650	Ду 250 Ру10	Ду 150 Ру10	„Пивгидромаш"
		А3 315S1-4	2170						485			1045												
		МА56 S1-4	2287			855	2240		600			982	680	1360	2350	885	1250	775						

1. Марка насоса принята по ГОСТ 10272-73.
2. Направление вращения вала насоса против часовой стрелки, если смотреть со стороны электродвигателя.
3. По просьбе заказчика возможно изготовление насоса с обратным направлением вращения вала.
4. Размеры фундамента проверить по заводским установочным чертежам заказанных агрегатов.
5. Техническую характеристику агрегатов и отдельно насоса см. сводную таблицу - лист 1-6.

Типовой проект 4 901-19 разработан Союзводоканалпроектом, распространяет филиал ЦИТП г. Тбилиси

ТД 1976	Установка насоса марки Д 500-65 с электродвигателями серий А02, МА, А3.	Серия 4.900-8 Выпуск III Лист 1-105

Союзводоканалпроект г. Москва

Нач. отдела	Гл. инж. проек.	Исполнитель	Проверил
Курдюков	Устинова	Устинова	Пальчикова

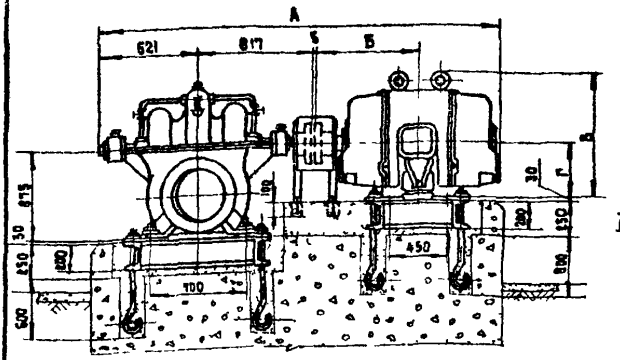

План фундамента

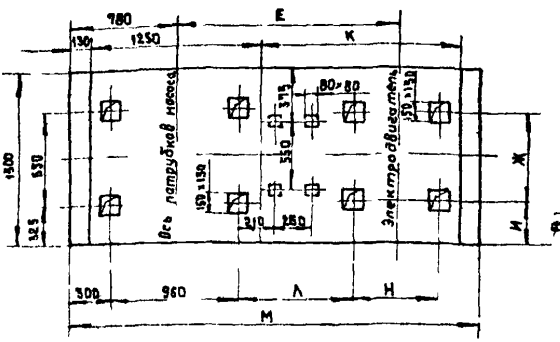

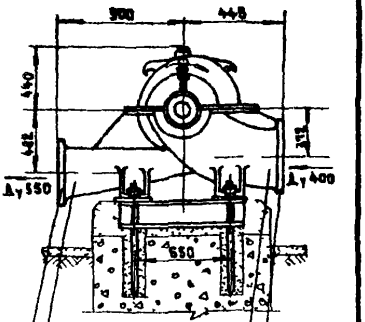

Напорный патрубок

Присоединительные размеры фланца Ду 350; Ру 16 по ГОСТ 1234-67

Всасывающий патрубок

Присоединительные размеры фланца Ду 400; Ру 16 по ГОСТ 1234-67

Марка насоса	Электродвигатель	Размеры мм														
		А	Б	В	Г	Д	Е	Ж	И	К	Л	М	Н	П	Р	С
Д 1000-40	А 103-6 м	2788	760	895	400	450	1582	650	325	1425	997	3000	650	732	870	560

Продолжение таблицы

т	d	Завод - изготовитель насоса
685	М30-7Н	„Ливгидромаш"

1. Насос и электродвигатель заказывается без фундаментной плиты.
2. Техническую характеристику агрегатов и отдельно насоса см. сводную таблицу - лист 1-6.

Типовой проект 4.901-19 разработан Союзводоканалпроектом, распространяет филиал ЦИТП г. Тбилиси.

Нач. отдела Куравков
Гл. инж. проек. Устинова
Исполнитель Устинова
Проверил Пальчикова

Союзводоканалпроект г. Москва

ТД 1976

Установка насоса Д 1000-40 (14 НДс) с электродвигателем А 103-6 М

Серия 4.900-8
Выпуск III
Лист 1-106

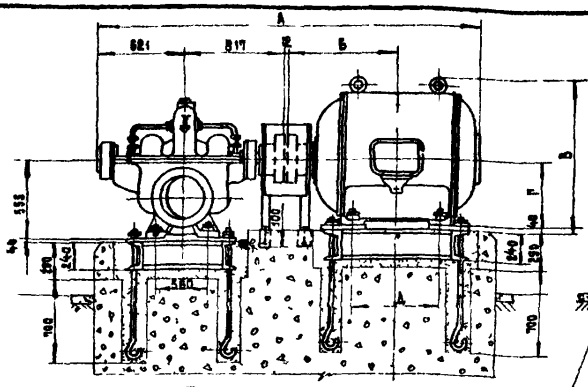

План фундамента

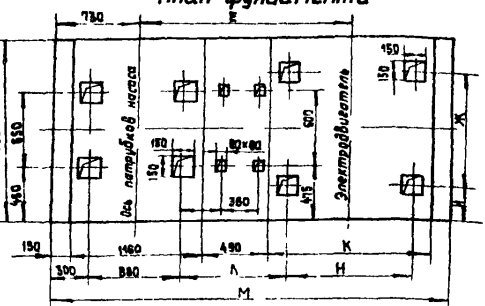

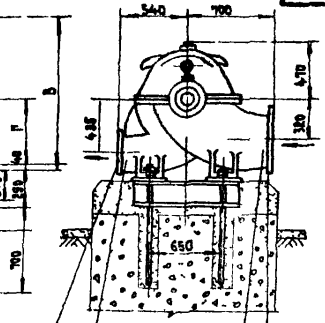

Марка насоса	Электродвигатель	Размеры, мм														
		А	Б	В	Г	Д	Е	Ж	И	К	Л	М	Н	П	Р	С
Д1250-125	А2-450М-4	3001	916	1072	450	710	1741	750	400	1330	796	3300	1030	1230	1000	1030
	А2-500S-4	3091	900	1177	500	710	1729	850	350	1330	784	3300	1030	1230	1100	1090

Завод-изготовитель - „Ливгидромаш"

1. Насос и электродвигатель заказывается без фундаментной плиты.
2. Техническую характеристику агрегатов и отдельно насоса см. сводную таблицу - лист 1-7.

Типовой проект 4.901-19 разработан Союзводоканалпроектом, распространяет филиал ЦИТП г. Тбилиси

ТП 1976

Установка насоса Д 1250 - 125 (14Д-6) с электродвигателями А2-450М-4 и А2-500S-4.

Серия 4.900-8
Выпуск III
Лист 1-107

Союзводоканалпроект г. Москва

Нач. отдела Курдаков
Гл. инж. проек. Устинова
Исполнитель Устинова
Проверил Пальчикова

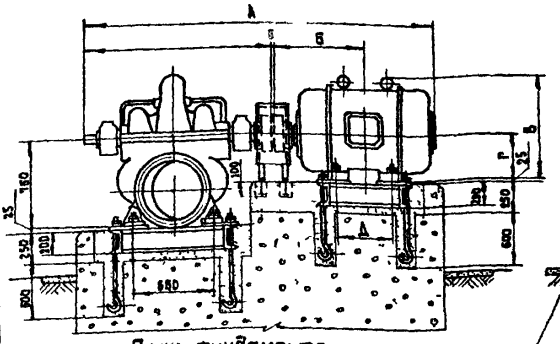

План фундамента

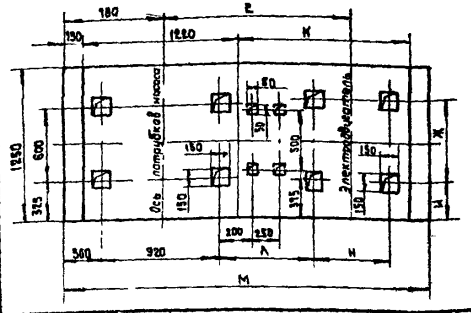

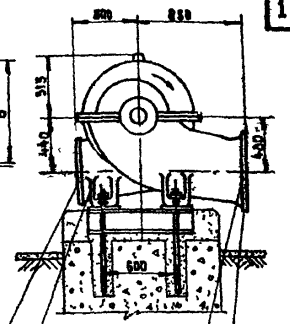

Напорный патрубок Ду 400

Присоединительные размеры фланца Ду 400 Ру10 ГОСТ 12836-67

Присоединительные размеры фланца Ду 500 Ру10 ГОСТ 12836-67

Всасывающий патрубок Ду 500

Размеры, мм

Марка насос	Электродвигатель	А	Б	В	Г	Д	Е	Ж	И	К	Л	М	Н	П	Р	С
Д1250-14 (16НДн)	А02-92-8	2652	538	627	290	418	1338	457	395,5	1250	559,5	2750	848	729	667	557
	А3-315S-8	2632	580	740	815	496	1380	508	371	1280	612	2800	936	716	718	544
Д2000-21 (16НДн)	А3-355S-6	2782	674	840	355	900	14-14	610	380	1580	649	2900	980	810	820	658

Продолжение таблицы

T	d	Завод-изготовитель насоса
535	М20-7Н	Сумский насосный завод
570	М24-7Н	
610	М24-7Н	

1. В скобках указаны старые марки насосов до введения ГОСТ 10272-73
2. Насос и электродвигатель заказывать без фундаментной плиты
3. Техническую характеристику агрегатов и отдельно насосов см. сводную таблицу – лист 1-7.

Типовой проект 4.901-19 разработан Союзводоканалпроектом, распространяет филиал ЦИТП г Тбилиси

ТП 1976	Установка насоса Д1250-14 (16НДн) с электродвигателем А02-92-8; А3-315S-8; насос Д2000-21 (16НДн) с электродвигателем А3-355S-6	Серия 4.900-8	
		Выпуск III	Лист 1-108

Союзводоканалпроект г. Москва

Нач. отдела Курбанов
Гл. инж. проек. Устинова
Исполнитель Устинова
Проверил Палочкова

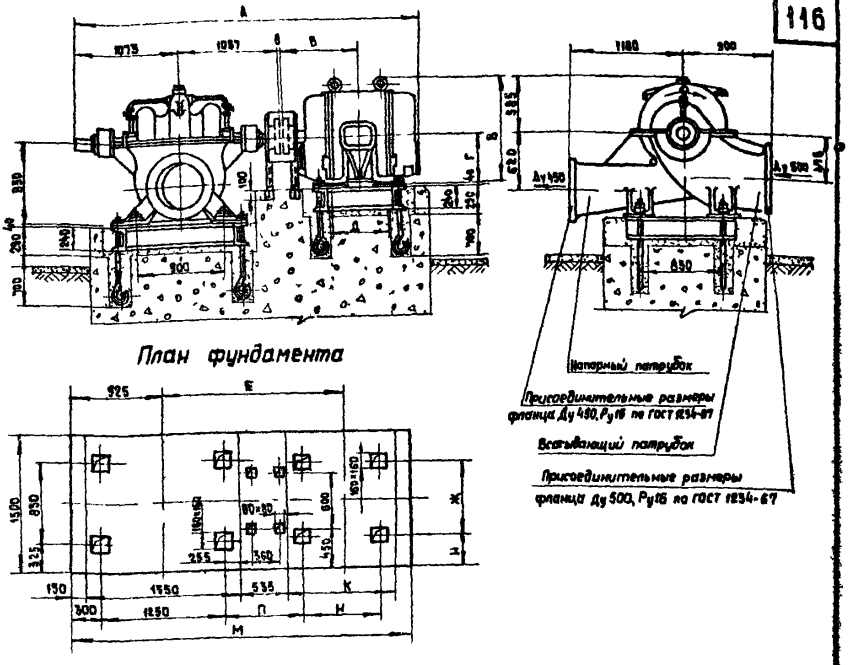

Размеры мм

Марка насоса	Электродвигатель	А	Б	В	Г	Д	Е	Ж	И	К	Л	М	Н	П	Р	С
Д2000-34 (18НДс)	А3-400М-8	3528	805	830	400	630	1870	686	407	1200	770	3600	950	1050	936	850
Д2500-62 (18НДс)	А2-500S-6	3719	900	1177	500	710	1985	850	325	1250	825	3650	1030	1130	1100	930

Т	Завод-изготовитель насоса
720	Сумский насосный завод
820	

1. В скобках указаны старые марки насосов до введения ГОСТ 10272-73.
2. Насос и электродвигатель заказываются без фундаментной плиты.
3. Техническую характеристику агрегатов и отдельно насосов см. сводную таблицу – лист 1-8

Типовой проект 4.901-19 разработан Союзводоканалпроектом распространяет филиал ЦИТП г. Тбилиси

ТД 1976	Установка насоса Д2000-34 (18НДс) с электродвигателем А3-400М-8 и насоса Д2500-62 (18НДс) с электродвигателем А2-500S-6	Серия 4.900-8	
		Выпуск III	Лист 1-109

СОЮЗВОДОКАНАЛПРОЕКТ г. Москва

Нач. отдела — Курдюков
Гл. инж. проек. — Устинова
Исполнитель — Устинова
Проверил — Пальчикова

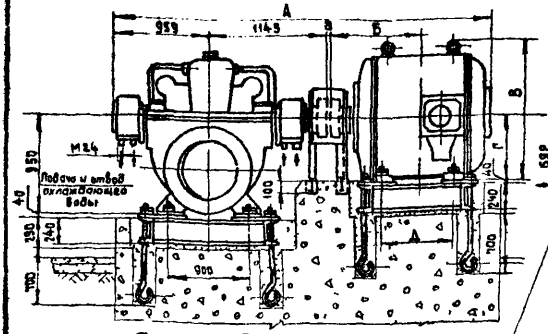

План фундамента

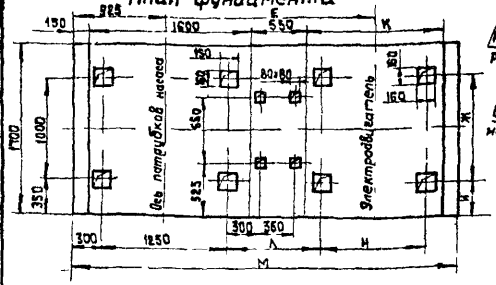

Напорный патрубок. Присоединительные размеры фланцев Ду 500, Ру16 по ГОСТ 12836-67

Всасывающий патрубок. Присоединительные размеры фланцев Ду 500, Ру16 по ГОСТ 12836-67

Марка насоса	Электродвигатель	Размеры, мм														
		А	Б	В	Г	Д	Е	Ж	И	К	Л	М	Н	П	Р	С
Д2500-45 (20НДс)	А2-500S-8м	3693	900	1177	500	740	2055	850	425	1350	913	3800	1030	1180	1110	930
	СД-13-34-8	3812	774		630	480	1927	1080	310	1100	902	3550	800	900	1340	700
Д3200-75 (20НДс)	А2-560S-6	3821	905	1302	560	600	2116	950	375	1450	935	3900	1120	1220	1210	1020

Продолжение таблицы

т	d	Завод-изготовитель насоса
845	М30-7Н	Сумский насосный завод
915	М36-7Н	
905	М36-7Н	

1. В скобках указаны старые марки насосов до введения ГОСТ 10272-78.
2. Насос и электродвигатель заказываются без фундаментной плиты
3. Техническую характеристику агрегатов и отдельно насосов сводную таблицу - лист 1-8

Типовой проект 4.901-19 разработан Союзводоканалпроектом, распространяет филиал ЦИТП г. Тбилиси.

ТД 1976

Установка насоса Д2500 (20НДс) с электродвигателями А2-500S-8м, СД13-34-8; насоса Д3200-75 (20НДс) с электродвигателем А2-560S-6.

Серия 4.900-8
Выпуск III
Лист 1-110

Союзводоканалпроект г. Москва
Нач. отдела Кувакков
Гл. инж. проек. Устинова
Исполнитель Устинова
Проверил Полечикова

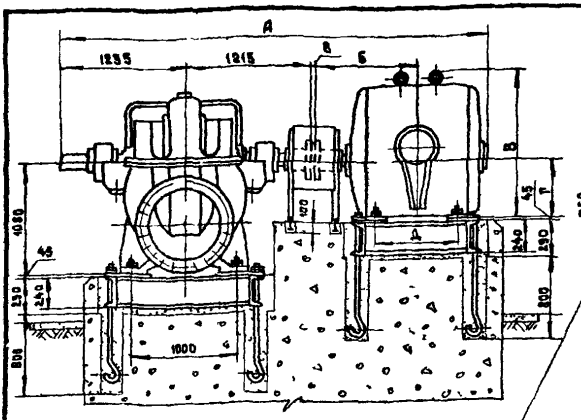

Напорный патрубок Присоединительные размеры фланцев D_y 500, P_y 16 по ГОСТ 1234-67

Всасывающий патрубок. Присоединительные размеры фланцев D_y 700; P_y 16 по ГОСТ 1234-67

План фундамента

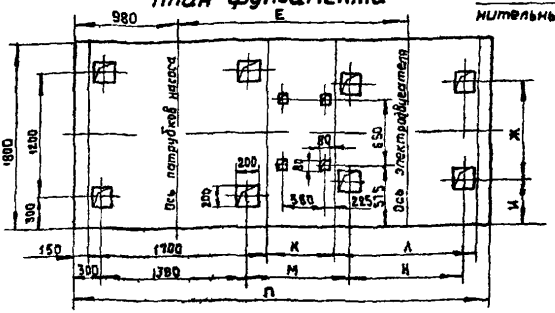

Насос	Электродвигатель	Размеры, мм															
		А	Б	В	Г	Д	Е	Ж	И	К	Л	М	Н	П	Р	С	Т
Д3200-55	А2-560S-8М	4167	965	1502	660	800	2188	950	425	588	1460	928	1160	4050	1080	1210	1269
(22 НДс)	СД 13-52-8	4558	874	1785	630	680	2097	1080	360	557	1340	897	1040	3900	640	1340	1140

Продолжение таблицы

	Завод-изготовитель насоса
У	Сумский насосный завод
905	
915	

1. В скобках указаны старые марки насосов до введения ГОСТ 10272-75.
2. Насос и электродвигатель заказывать без фундаментной плиты
3. Техническую характеристику агрегатов и отдельно насоса см. сводную таблицу - лист 1-9.

Типовой проект 4.901-19 разработан Союзводоканалпроектом, распространяет филиал ЦИТП в Тбилиси.

Союзводоканалпроект г. Москва

Нач. отдела Кудряков
Гл. инж. проек. Устинова
Исполнитель Устинова
Проверил Пальчикова

ТД 1976

Установка насоса Д3200-55 (22НДс) с электродвигателями А2-560S-8М; СД 13-52-8

Серия 4.900-8
Выпуск III
Лист 1-111

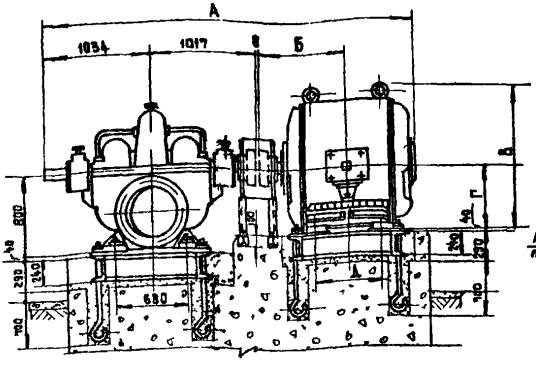

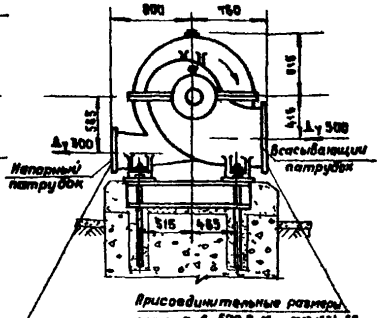

Присоединительные размеры фланца Ду 500 Ру16 по гост 1234-67

Присоединительные размеры фланца Ду300 Ру16 по гост 1234-67

План фундамента

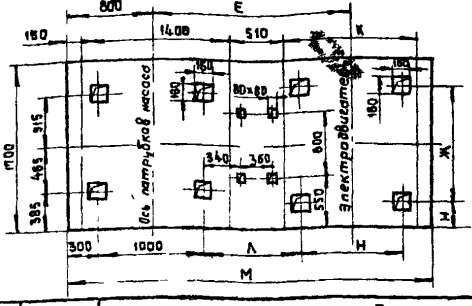

Насос	Электродвигатель	Размеры, мм														
		А	Б	В	Г	Д	Е	Ж	И	К	Л	М	Н	П	Р	С
Д2000-100 (20Д-6)	А2-500М-6	3730	945	1171	500	800	1970	850	415	1910	810	3650	1120	1220	1110	1010
	А2-560S-6	3748	968	1192	560	800	1990	950	375	1450	956	3650	1120	1220	1218	1020
	СД-13-52-6	3959	874		630	880	1899	1080	340	1280	899	3600	1000	1100	1340	900

Продолжение таблицы

Т	d	Завод-изготовитель насоса
800	М30-7Н	Сумский насосный завод
860	М36-7Н	
930	М36-7Н	

1. В скобках указаны старые марки насосов до введения ГОСТ 10272-73
2. Насос и электродвигатель заказывать без фундаментной плиты
3. Техническую характеристику агрегатов и отдельно насоса см сводную таблицу - лист 1-8.

Типовой проект 4.901-19 разработан Союзводоканалпроектом распространяет филиал ЦИТП г. Тбилиси

ТП 1976	Установка насоса Д2000-100 (20Д-6) с электродвигателями А2-500М-6, А2-560S-6; СД-13-52-6.	Серия 4.900-8	
		Выпуск III	Лист 1-112

Союзводоканалпроект г. Москва

Нач. отдела Курбаков
Гл. инж. проек. Устинова
Исполнитель Устинова
Проверил Романцуева

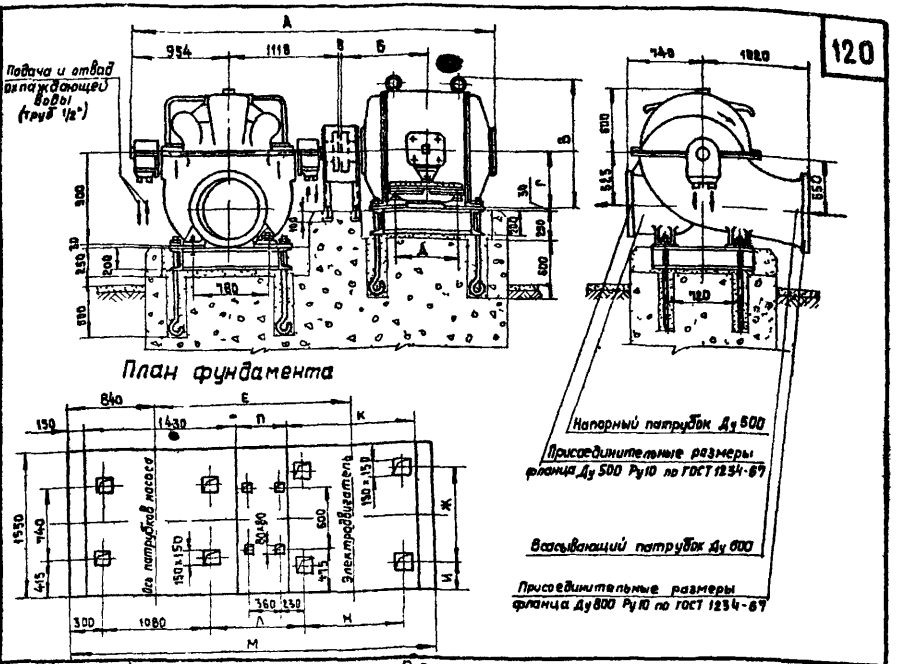

Марка насоса	Электродвигатель	Размеры, мм															
		А	Б	В	Г	Д	Е	Ж	И	К	Л	М	Н	П	Р	С	Т
Д2500-17 (20НДн)	А3-3555-8	3236	674	840	355	500	1800	610	490	1100	860	3360	800	510	880	840	708
Д3200-33	А3-4005-6	3400	770	930	400	560	1896	686	498	1160	925	3500	960	565	940	916	768
(20НДн)	А2 4505-6	3578	857	1072	480	630	1983	750	400	1230	978	3600	950	640	1010	980	856

Продолжение таблицы

У	d	Завод-изготовитель насоса
640	М24-7Н	Сумский насосный завод
685	М30-7Н	
935	М36-7Н	

1. В скобках указаны старые марки насосов до введения ГОСТ 10272-73
2. Насос и электродвигатель заказывать без фундаментной плиты
3. Техническую характеристику агрегатов и отдельно насосов см сводную таблицу - лист 1-8.

Типовой проект 4.901-19 разработан Союзводоканалпроектом, распространяет филиал ЦИТП г Тбилиси.

ТД 1976

Установка насоса Д2500-17(20НДн) с электродвигателем А3-3555-8, насоса Д3200-33 (20НДн) с электродвигателями А3-4005-6; А2-4505-6.

Серия 4.901-8
Выпуск III
Лист 1-113

Союзводоканалпроект г. Москва
Нач. отдела Курбаков
Гл. инж. проек. Устинова
Исполнитель Устинова
Проверил Полочкова

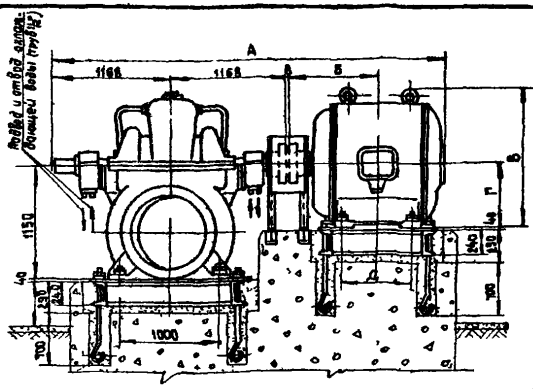

План фундамента

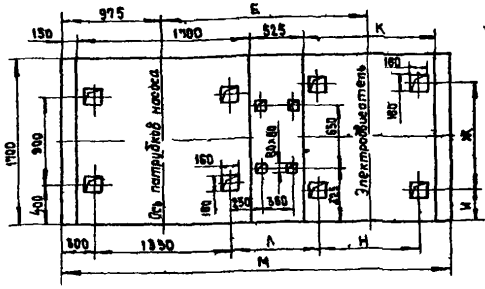

Марка Насоса	Электро двигатель	Размеры, мм														
		А	Б	В	Г	Д	Е	Ж	И	К	Л	М	Н	П	Р	С
Д3200-20 (24НДн)	А2-450М-10	3970	912	1072	450	710	2088	750	475	1320	898	3850	1030	1130	1000	930
Д5000-32 (24НДн)	А2-450М-8	3970	912	1072	450	710	2088	750	475	1320	898	3850	1030	1130	1000	930
	А2-500М-8М	4085	945	1177	500	800	2181	850	425	1430	886	4000	1120	1220	1100	1020

Продолжение таблицы

Т	Завод - изготовитель насоса
795	Сумский насосный завод
795	
845	

1. В скобках указаны старые марки насосов до введения ГОСТ 10272-75.
2. Насос и электродвигатель заказывать без фундаментной плиты.
3. Техническую характеристику агрегатов и отдельно насосов см. сводную таблицу - лист 1-9.

Типовой проект 4.901-19 разработан Союзводоканалпроектом, распространяет филиал ЦИТП г.Тбилиси

ТП 1976

Установка насоса Д3200-20 (24НДн) с электродвигателем А2-450М-10, насоса Д5000-32 (24НДн) с электродвигателями А2-450М-8; А2-500М-8М.

Серия 4.900-8
Выпуск III
Лист 1-114

Союзводоканалпроект г. Москва
Нач. отдела Куровков
Гл. инж. проек. Устинова
Исполнитель Устинова
Проверил Полякова

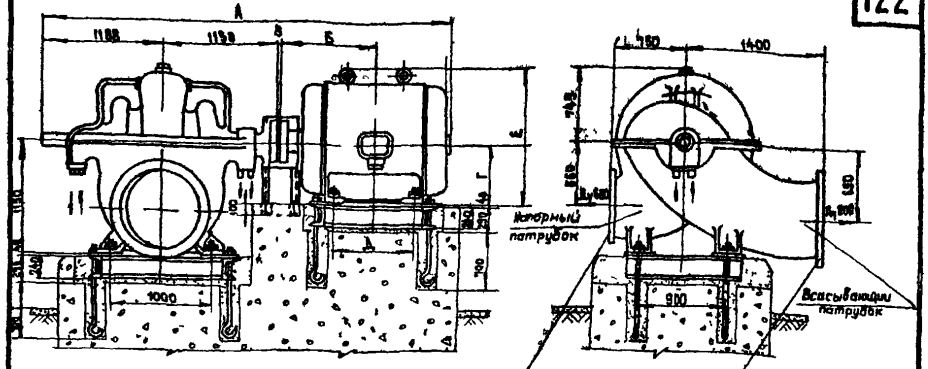

План фундамента

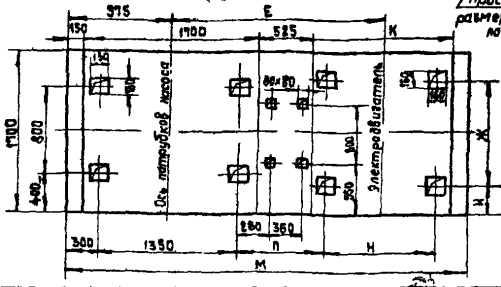

Присоединительные размеры Ду800; Ру10 по ГОСТ 1234-67

Присоединительные размеры фланца Ду800 Ру10 ГОСТ 1234-67

Марка насоса	Электродвигатель	Размеры, мм															
		А	Б	В	Г	Д	Е	Ж	И	К	Л	М	Н	П	Р	С	
Ду 4000-22 (32Д-19)	А2-5003-10	3945	900	1177	500	710	2076	850	425	1340	886	3900	1030	1130	1110	930	
Д 6300-27 (32Д-19)	СД-13-34-8	4064	774	1185	630	880	1950	1080	310	1150	673	3650	800	900	1340	700	
	А2-5605-8М	4073	965	1302	530	800	2141	950	375	1450	908	4000	1120	1220	1210	1020	
	СД-13-52-8	4264	814	1185	630	880	2050	1080	310	1300	915	3850	1000	1100	1340	900	
	А2-5005-8	3945	900	1177	500	710	2076	850	425	1340	886	3900	1030	1130	1110	930	

Продолжение таблицы

т	d	Завод-изготовитель насоса
820	М30-7Н	Сумский насосный завод
950	М36-7Н	
880	М36-7Н	
850	М36-7Н	
820	М30-7Н	

1. В скобках указаны старые марки насосов до введения ГОСТ 10272-75
2. Насос и электродвигатель заказывать без фундаментной плиты
3. Техническую характеристику агрегатов и отдельно насосов см сводную таблицу - лист 1-9

Типовой проект 4.901-19 разработан Союзводоканалпроектом, распространяет филиал ЦИТП г. Тбилиси

ТД 1976

Установка насоса Д 4000-22 (32Д 19) с электродвигателем А2-5003-10, насоса Д 6300-27 (32Д-19) с электродвигателями СД-13-34-8; А2-5605-8М; СД-13-52-8, А2-5005-8.

Серия 4.900-8
Выпуск III
Лист 1-115

Союзводоканалпроект г. Москва

Нач. отдела Кудаков
Гл. инж. проек. Устинова
Исполнитель Устинова
Проверил Пальчикова

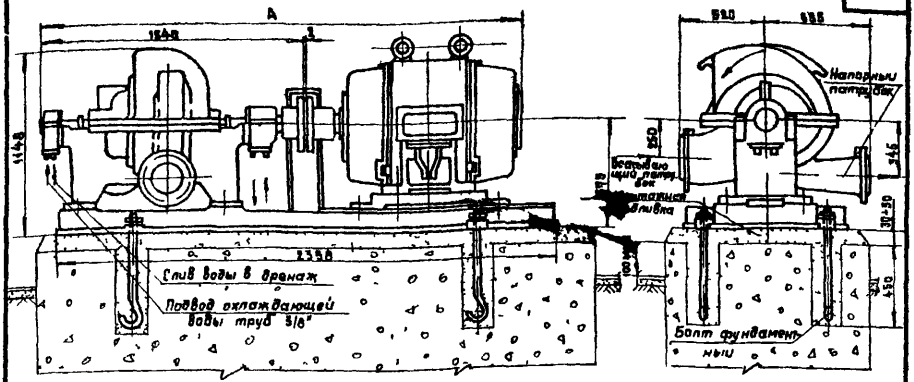

План фундамента

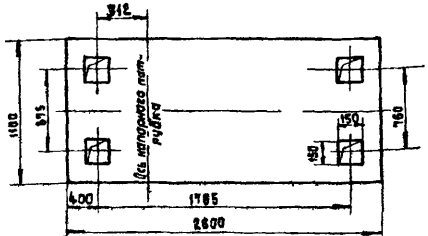

Марка насоса	Перекачиваемая жидкость	Тип электродвигателя	A_1 мм	Вдоль фундаментных	Присоединительные размеры фланцев по ГОСТ 1234-67 для: Всасыв	Напорн	Завод изготовитель
ЦН 400-105 (ЭВ-200×2)	Чистая вода с температурой до 100°С	А3-3155-1-4	2647	И 24×500	Ду 200 Ру 10	Ду 200 Ру 25	Сумский насосный завод
		А3-3155-2-4	2647				
		А3-315М-4	2597				

1. Расход охлаждающей воды на подшипники 5 м³/час, давление 1-2 кгс/см².
2. Направление вращения вала насоса по часовой стрелке, если смотреть со стороны электродвигателя.
3. Изменить направление вращения насоса (при неизменном расположении всасывающего и напорного патрубков насоса) обычной перекладкой ротора на 180° нельзя. Чтобы изменить направление вращения насоса необходимо изготовить новый вал с резьбами противоположного направления.
4. В скобках указано старое обозначение насоса до введения ОСТ-26-15-988-73.
5. Размеры фундамента проверить по заводским установочным чертежам заказанных агрегатов.
6. Техническую характеристику агрегатов и отдельно насоса см. сводную таблицу лист 1-10.

Типовой проект 4.901-19 разработан Союзводоканалпроектом, распространяет филиал ЦИТП г. Тбилиси.

ТД 1976	Установка насоса ЦН-400-105 (ЭВ-200×2) с электродвигателями серии А3	Серия 4.900-8	
		Выпуск III	Лист 1-116

СОЮЗВОДОКАНАЛПРОЕКТ г. Москва

Нач. отдела	Гл. инж. проекта	Курдюков
Исполнитель	Проверил	Устинова
		Устинова
		Романцева

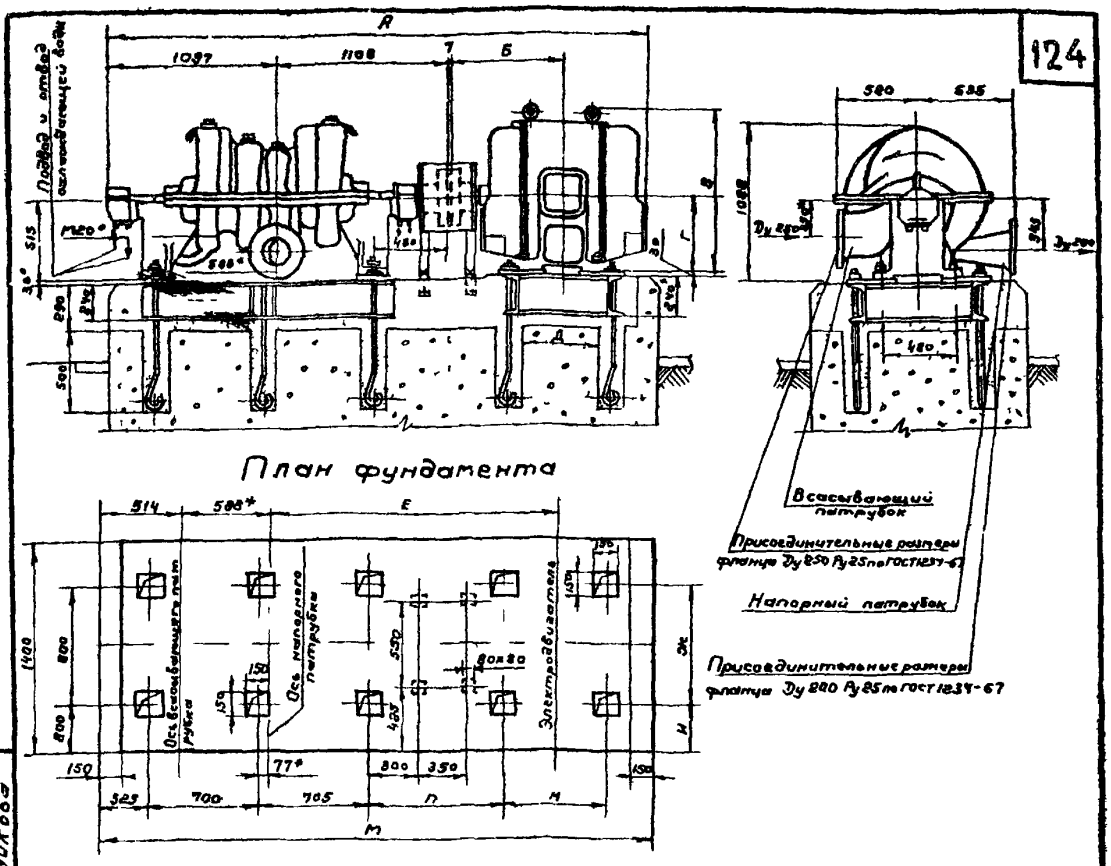

Насос	Электродвигатель	Размеры, мм														
		А	Б	В	Г	Д	Е	Ж	И	Л	М	Н	П	Р	С	Т
ЦНтво-210	А3-355S-4	3367	674	840	355	500	1783	610	395	761	3600	800	900	840	700	640
(38-200х4)	А2-450S-4	3708	897	1072	450	630	1972	750	325	879	3900	930	1030	980	830	735

Продолжение таблицы

	Завод-изготовитель насоса
М24-7Н М30-7Н	Сумский насосный завод

1. В скобках указаны старые марки насосов до введения ОСТ 26-06-768-7
2. Насос и электродвигатель заказывать без фундаментной плиты.
3. Техническую характеристику агрегата и отдельно насоса см. сводную табличу лист. 1-10.

Типовой проект 4.901-19 разработан Союзводоканалпроектом, распространяет филиал ЦИТП г. Тбилиси

ТД	Установка насосов ЦН 400-210 (38-200х4) с электродвигателями А3-355S-4, А2-450S-4	4.900-8
1976		Выпуск III / Лист 1-117

Союзводоканалпроект г. Москва

Нач. отдела Курлаков
Гл. инж. проекта Устинова
Исполнитель Устинова
Проверил Полячилов

Копир Гольц, Гольденбаум

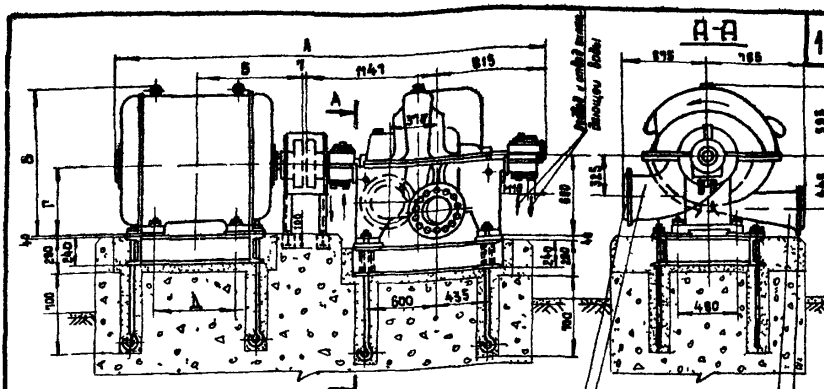

План фундамента

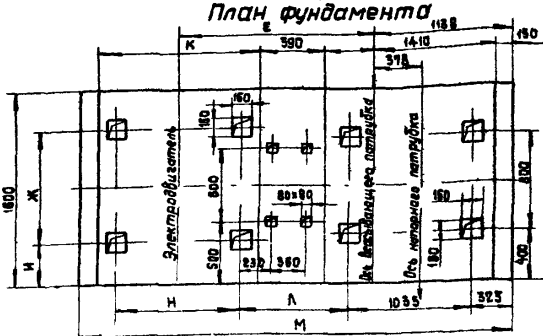

Насос	Электродвигатель	Размеры, мм															
		А	Б	В	Г	Д	Е	Ж	И	К	Л	М	Н	П	Р	С
ЦН 1000-180 (10НМК х 2)	А2-450м-4	3574	912	1072	450	710	1686	750	425	1330	951	3650	1030	1230	1000	1030
	А2-500S-4м	3550	900	1177	500	710	1676	850	375	1530	839	3650	1030	1230	1100	1030

Продолжение таблицы

т	d	Завод - изготовитель насоса
770	М30-1Н	Сумский насосный завод
820	М36-1Н	

1. В скобках указаны старые марки насосов во введения ост 26-06-788-73.
2. Насос и электродвигатель заказываются без фундаментной плиты.
3. Техническую характеристику агрегатов и отдельно насоса см сводную таблицу - лист 1-10.

Типовой проект 4.901-19 разработан Союзводоканалпроектом, распространяет филиал ЦИТП г. Тбилиси.

ТП 1976

Установка насоса ЦН 1000-180 (10НМК х 2) с электродвигателями А2-450м-4 и А2-500S-4м

Серия 4.900-8
Выпуск III
Лист 1-118

Союзводоканалпроект г. Москва

Нач. отдела Курбаков
Гл. инж. проек. Устинова
Исполнитель Устинова
Проверил Пальчикова

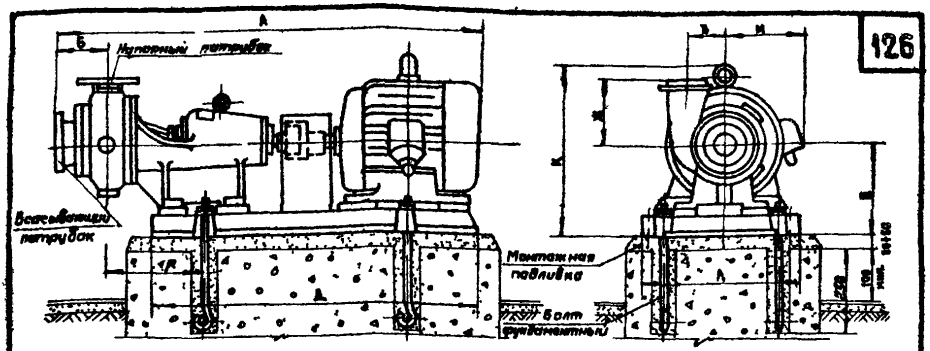

План фундамента

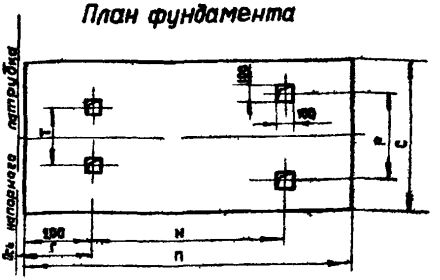

1. Направление вращения вала насоса против часовой стрелки, если смотреть со стороны электродвигателя.
2. Завод изготавляет насосы с напорным патрубком, направленным вертикально вверх, по условиям монтажа патрубок может быть повернут на 90° в любую сторону, что необходимо оговорить при заказе насоса.
3. Размеры фундамента проверить по заводским установочным чертежам заказанных агрегатов.
4. Техническую характеристику агрегатов и отдельно насосов см сводную таблицу-листы 1-120 ÷ 1-124.

Марка насоса	Перекачиваемая жидкость	Тип электродвигателя	Размеры, мм: А	Б	Г	Д	Е	Ж	З	И	К	Л	Н	П	Р	С	Т	Болт фундаментный	Присоединительные размеры фланцев по ГОСТ 1234-67: Всасыв	Напорн.	Завод изготовитель
1.5К-8/19	Чистая вода и другие нейтральные жидкости с температурой до 85°С	АОЛ2-21-2	795	120	189	535	185	125	75	150	288	286	328	750	250	650	210	М12×550	Ду40 Ру6	Ду32 Ру6	Ереванский насосный завод
1.5К-8/19а		АОЛ2-12-2	784			530				148	278	261	318		225						
1.5К-8/19б		АОЛ2-22-2	823			560							342	800							
2К-20/18		АОЛ2-21-2	795			535			80	150	288	285	328	750	250	650	210		Ду50 Ру6	Ду40 Ру6	
2К-20/18а																					
2К-20/18б																					
2К-20/30		АО2-32-2	857			585			98	165	339	326	369	800	290	700			Ду50 Ру6	Ду40 Ру6	
2К-20/30а		АО2-31-2	841			560							346								
2К-20/30б		АОЛ2-22-2	823							150	288	286	342		250	650					
3К-45/30		АО2-42-2	1084	150	220	725	225	130	105	222	403	361	443	950	325	700	250		Ду80 Ру6	Ду50 Ру6	
3К-45/30а		АО2-41-2	1046			690							428	900							
4К-90/20		АО2-42-2	1184			725			108				443	950					Ду100 Ру6	Ду80 Ру6	
4К-90/20а		АО2-41-2	1046			690							428	900							

Типовой проект 4 901-19 разработан Союзводоканалпроектом, распространяет филиал ЦИТП. г. Тбилиси

ТД 1976	Установка насоса марки К с электродвигателями серии АОЛ2 и АО2	Серия 4.900-В	
		Выпуск III	Лист 1-119

Союзводоканалпроект г. Москва

Нач. отдела — Курдюков
Гл. инж. пр-та — Устинова
Исполнитель — Устинова
Проверил — Романцева

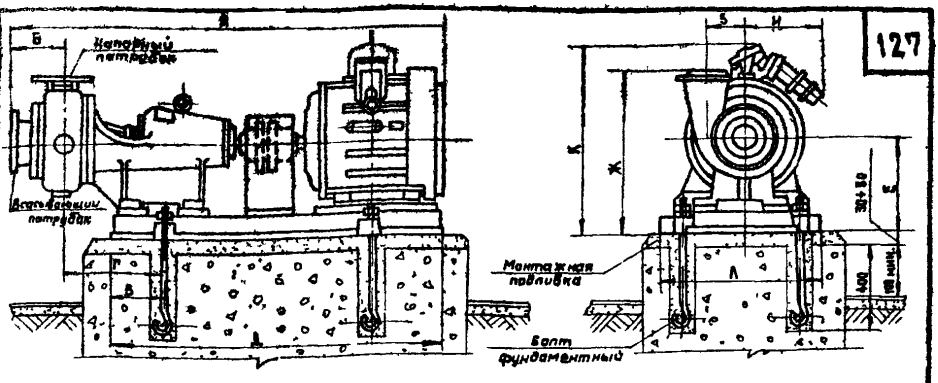

План фундамента

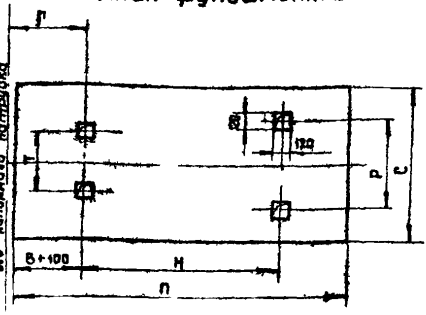

1. Размеры фундамента проверить по заводским установочным чертежам заказанных агрегатов
2. Направление вращения вала насоса против часовой стрелки, если смотреть со стороны электродвигателя.
3. Завод изготовляет насосы с напорным патрубком, направленным вверх, по условиям монтажа патрубок может быть повернут на 90° в любую сторону, что необходимо оговорить при заказе насоса.
4. Техническую характеристику агрегатов и отдельно насоса см. сводную таблицу-листы 1 120 – 1-124.

Марка насоса	Перекачиваемая жидкость	Тип электродвигателя	Размеры, мм																Болт фундам.	Присоединит. размеры фланцев по ГОСТ 1934-67		Завод изготовитель
			А	Б	В	Г	Д	Е	Ж	З	И	К	Л	Н	П	Р	С	Т		Всасы	Напор	
3К-6	Чистая вода и другие нейтральные жидкости с температурой до 85°С	ВАО-62-2	1475	180	178	280	1055	300	510	124	285	630	543	750	1250	460	850	410	М120×500	Ду80 Ру6	Ду50 Ру6	Катайский насосный завод
3К-6а		ВАО-51-2	1395		145		924	270	480		330	590	500	650	1100	420	800	420				
4К-6		ВАО-62-2	1590		178		1270	355	595	158	385	765	690	835	1500	615	1000	450		Ду100 Ру6	Ду65 Ру10	
4К-6а		ВАО-81-2	1520																			
4К-8		ВАО-71-2	1480				1090	300	510	135	392	690	525	750	1300	460	850	410				
4К-8а		ВАО-62-2	1475		178		1055				285	630			1250							
4К-12									590	120											Ду80 Ру6	
4К-12а		ВАО-51-2	1350		145		924	270	470		330	580	500	650	1120	420	800	420				
6К-8		ВАО-72-4	1600	170	178	310	1090	300	580	200	352	680	525	750	1300	460	850	410		Ду150 Ру6	Ду100 Ру6	
6К-8а		ВАО-71-4	1540																			
6К-8б																						
6К-12		ВАО-51-4	1445		175	300	1085		590	180	285	630			1250							
6К-12а		ВАО-52-4	1430		145		924	270	520		330	550	500	650	1120	420	800	420				
8К-12		ВАО-81-4	1690	180	178	310	1270	355	645	220	385	765	690	835	1500	615	1000	450		Ду200 Ру6	Ду125 Ру6	
8К-12а		ВАО-72-4	1620				1090	300	590		352	690	525	750	1300	460	850	410				
8К-18		ВАО-71-4	1560						580	200											Ду150 Ру6	
8К-18а		ВАО-62-4			175		1055				285	630			1250							

Типовой проект 4.901-15 разработан Союзводоканалпроектом, распространяет филиал ЦИТП г. Тбилиси.

ВОДОКАНАЛПРОЕКТ г. Москва

ТД 1976	Установка насосов марки К с электродвигателями серии ВАО	Серия 4.900-8 Выпуск III Лист 1-120

Нач. отдела Курдюков
Гл. инж. проек. Устинова
Исполнитель Устинова
Проверил Романуева

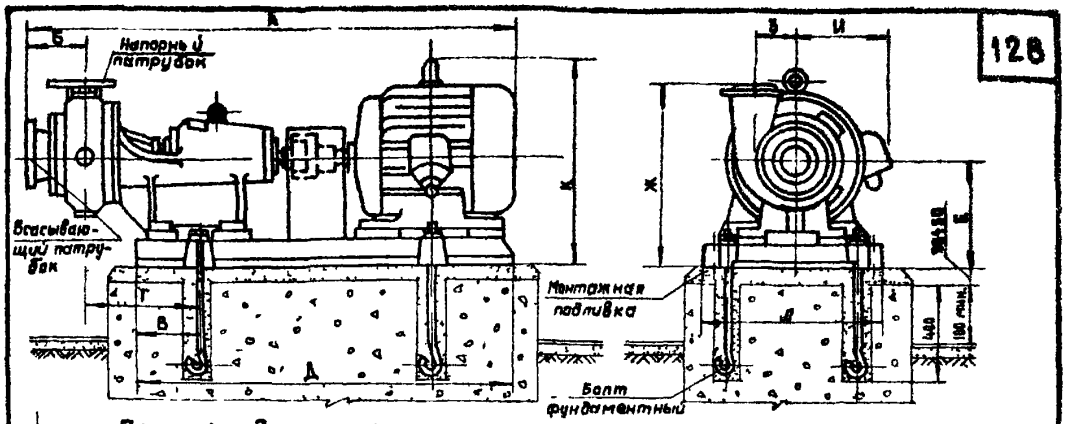

План фундамента

1. Размеры фундамента проверить по заводским установочным чертежам заказанных агрегатов
2. Направление вращения вала насоса против часовой стрелки, если смотреть со стороны электродвигателя
3. Завод изготовляет насосы с напорным патрубкам, направленным вверх, по условиям монтажа патрубок может быть повернут на 90° в любую сторону, что необходимо оговорить при заказе насоса
4. Техническую характеристику агрегатов и отдельно насосов см сводную таблицу-листы 1-120 — 1-124

Марка насоса	Перекачиваем. жидкость	Тип электродвигателя	Размеры, мм: А	Б	В	Г	Д	Е	Ж	З	И	К	Л	Н	П	Р	С	Т	Болт фундамент.	Присоединит. размеры фланцев по ГОСТ 1234-67: Всас.	Напор.	Завод изготовитель
3К-6	Частая вода и другие нейтральные жидкости с температурой до 85°С	А02-62-2	1415	158	175	280	1055	300	510	124	275	530	543	750	1250	460	850	410	М20 × 500	Ду 80 Ру6	Ду 50 Ру6	Катайский насосный завод
		А2-61-2	1325																			
3К-6а		А02-51-2	1310		145		924	270	480		238	471	500	550	1100	420	800	420				
		А2-61-2	1325		175		1055	300	510		260	535	525	750	1250	450	850	410				
4К-6		А02-82-2	1680		178		1270	355	595	158	373	656	690	835	1500	615	1000	430		Ду 100 Ру6	Ду 65 Ру10	
		А2-81-2	1555																			
4К-6а		А02-81-2	1640																			
		А2-72-2	1450						540		313	561			1300							
4К-8		А02-71-2	1420				1090															
		А2-62-2	1360					300	510	135												
4К-8а		А02-62-2	1415		175		1055				275	530	543	750	1250	460	850	410				
		А2-61-2	1320																			
4К-12		А02-62-2	1415						500													
		А2-61-2	1325																			
4К-12а		А02-51-2	1310		145		924	270	470	120	238	471	500	650	1100	420	800	420			Ду 80 Ру6	
		А2-61-2	1325		175		1055		500		260	530			1250							
6К-8		А02-72-4	1545	170	178	310	1090	300	580	200	313	561	525	750	1300	460	850	410		Ду 150 Ру6	Ду 100 Ру6	
		А2-72-4	1430																			
6К-8а		А02-71-4	1495																			
		А2-71-4	1430																			
6К-8б		А02-71-4	1485																			
		А2-71-4	1430																			
8К-12		А02-61-4	1480		175	300	1055		550	180	260	535	520		1250							
		А2-61-4	1350										525									
8К-12а		А02-52-4	1370		145		924	270	520		238	471	500	650	1100	420	800	420				
		А2-61-4	1350		175		1055	300	550		260	535	525	750	1250	460	850	410				
8К-12		А02-81-4	1700	190	178	310	1270	365	645	220	355	606	690	835	1500	615		450		Ду 200 Ру6	Ду 125 Ру6	
		А2-81-4	1635																			
8К-12а		А02-72-4	1565						590													
		А2-72-4	1490																			
8К-18		А02-71-4	1500				1090	300			313	561	525	750	1300	460	850	410				
		А2-71-4	1450						580	200												
8К-18а		А02-62-4	1520																			
		А2-62-4	1445		175		1055				260	535			1250							

Типовой проект 4.901-19 разработан Союзводоканалпроектом, распространяет филиал ЦИТП г. Тбилиси

ТД 1976	Установка насосов марки К с электродвигателями серии А2 и А02.	Серия 4.900-8	
		Выпуск III	Лист 1-121

СОЮЗВОДОКАНАЛПРОЕКТ г. Москва

Нач. отдела — Курдюков
Гл. инж. пр-та — Устинова
Исполнитель — Устинова
Проверил — Романцева

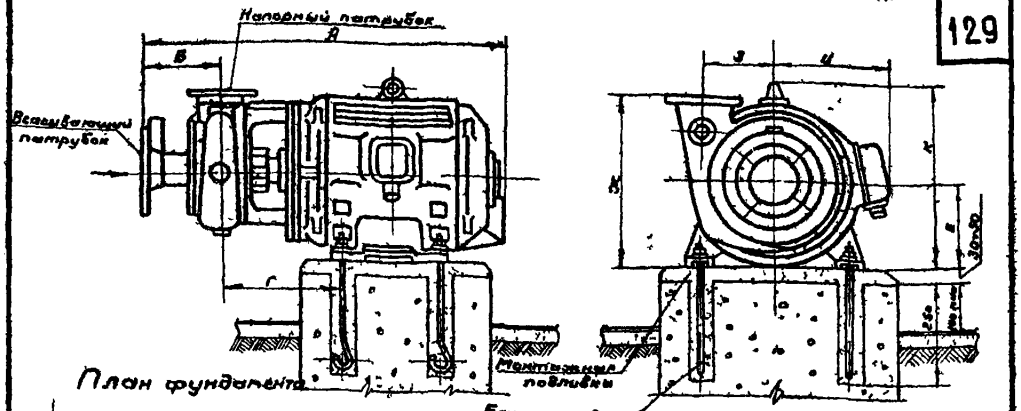

План фундамента

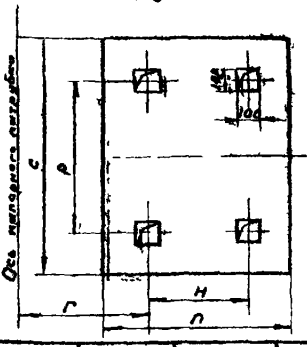

Марка насоса	Перекачиваемая жидкость	Тип электродвиг.	Размеры, мм. А	Б	Г	Е	Ж	З	И	К	Н	П	Р	С	Болт фундаментный	Присоединительные размеры фланцев по ГОСТ 12.34-67 ГОСТ 12.34-67 ГОСТ всасыв.	напорн.	Завод изготовитель
3КМ-6	Чистая вода и другие нейтральные жидкости с температурой до 85°С	А2-61-2	777	160	284	180	390	124	260	413	203	560	270	500	М12 × 300	Ду80 Ру6	Ду50 Ру6	Катайский насосный завод
3КМ-6а																		
4КМ-8		А2-62-2	815					139			241					Ду100 Ру6	Ду65 Ру10	
4КМ-8а		А2-61-2	777								203						Ду80 Ру6	
4КМ-12							380	120										
4КМ-12а																		
6КМ-12		А2-61-4	807	170	314		430	180								Ду130 Ру6	Ду100 Ру6	
6КМ-12а																		

1. Размеры фундамента проверить по заводским установочным чертежам заказанных агрегатов
2. Направление вращения вала насоса против часовой стрелки, если смотреть со стороны электродвигателя.
3. Завод изготавливает насосы с напорным патрубком, направленным вверх по условиям монтажа патрубок может быть повернут на 90° в любую сторону, но необходимо оговорить при заказе насоса.
4. Техническую характеристику агрегатов и отдельно насосов см. сводную таблицу листы 1-20 ÷ 1-24.

Типовой проект 4.901-19 разработан Союзводоканалпроектом, распространяет филиал ЦИТП г. Тбилиси

ТД 1976	Установка насосов марки КМ с электродвигателями серий А2	Серия 4.900-8	
		Выпуск III	Лист 1-122

Курдюков, Устинова, Устинова, Лапчикова

Нач. отдела, Гл. инж. пр-та, Исполнитель, Проверил

СОЮЗВОДОКАНАЛПРОЕКТ г. Москва

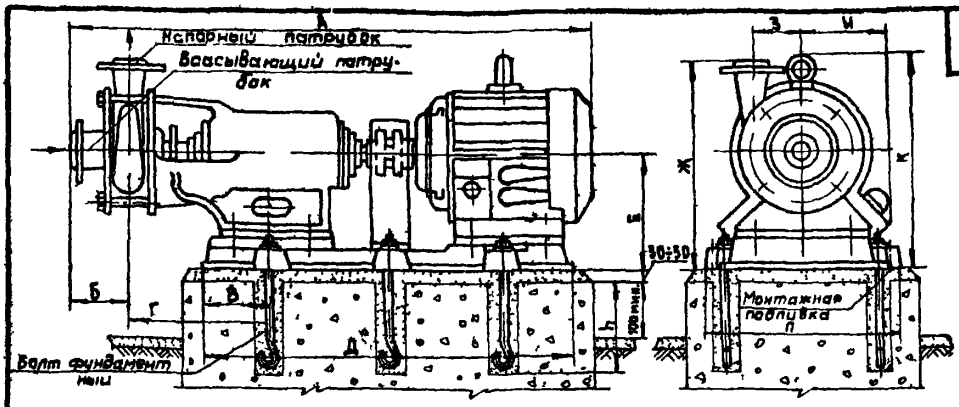

План фундамента

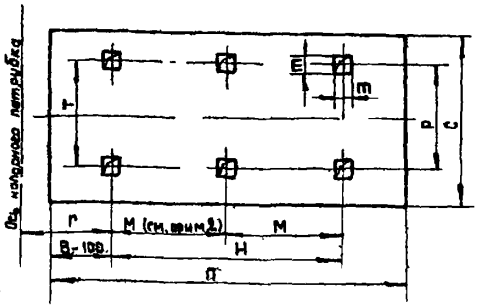

1. Направление вращения вала насосов против часовой стрелки, если смотреть со стороны электродвигателя.
2. Насос 6Х-9Д-1 имеет 6 отверстий под фундаментные болты с расстоянием между ними М=695мм, остальные насосы имеют 4 отверстия с расстоянием между ними равным Н.
3. Размеры фундамента проверить по заводским установочным чертежам заказанных агрегатов
4. Техническую характеристику агрегатов и отдельно насосов см. сводную таблицу-листы 1-29 ÷ 1-48.

Марка насоса	Перекачиваемая жидкость	Тип	Размеры, мм: А	Б	В	Г	Д	Е	Ж	З	И	Л	Н	П	Т	С	Р	К	m	h	Болт фундаментный	Присоединит. размеры фланцев по ГОСТ 1234-67: Всасыв.	Напорн.
15Х-6Д-1-41	Чистые агрессивные жидкости, в которых скорость коррозии стали 75х28Л не превышает 0,6 мм/год	АО2-31-2	930	95	125	245	730	205	375	83	185	450	490	950	350	750	350	359	180	400	М20 х500	Ду40 Ру6	Ду32 Ру6
		ВАО-31-2	1017								200							373					
		АО2-32-2	958								185							359					
		ВАО-32-2	1042								200							373					
2Х-9Д-1-41		АО2-32-2	985	100						85	185							360				Ду50 Ру6	Ду40 Ру6
		ВАО-32-2	1043								200							478					
		АО2-41-2	1030								222							385					
		ВАО-41-2	1100								330							508					
3Х-9Д-1-41		АО2-52-2	1310	125	145	322	924	270	470	105	238	500	650	1100	420	800	420	471	180	500	М16 х400	Ду80 Ру6	Ду50 Ру10
		ВАО-52-2	1390								330							550					
		АО2-62-2	1385		175	345	1055	300	500		275	545	750	1250	410	850	460	530					
		ВАО-62-2	1445								285							630					
4Х-12Д-1-41		АО2-72-2	1450	142	198	332	1020	285	515	120	313	536	640	1200	460			555		400	М20 х500	Ду100 Ру6	Ду80 Ру10
		ВАО-72-2	1525								352							675					
		АО2-81-2	1598		145	314	1140	425	655		373	510	850	1350	415	800	415	726					
		ВАО-81-2	1578								385							855					
6Х-9Д-1		АО2-81-4	1805	220	140	163	1470	450	865	40	373	794	см прим п 2	1700	690	1100	690	731	150	350	М30 х360	Ду150 Ру10	Ду100 Ру10
		ВАО-81-4	1786								385							880					
		АО2-82-4	1845								373							751					
		ВАО-82-4	1856								385							880					

Типовой проект 4.901-19 разработан Союзводоканалпроектом, распространяет филиал ЦИТП г. Тбилиси

ТД 1976	Установка насоса марки Х-Д с электродвигателями серий АО2 и ВАО	Серия 4.900-8	
		Выпуск III	Лист 1-123

СОЮЗВОДОКАНАЛПРОЕКТ г. Москва

Нач. отдела — Курдюков
Гл. инж. проек. — Устинова
Исполнитель — Устинова
Проверил — Пальчукова

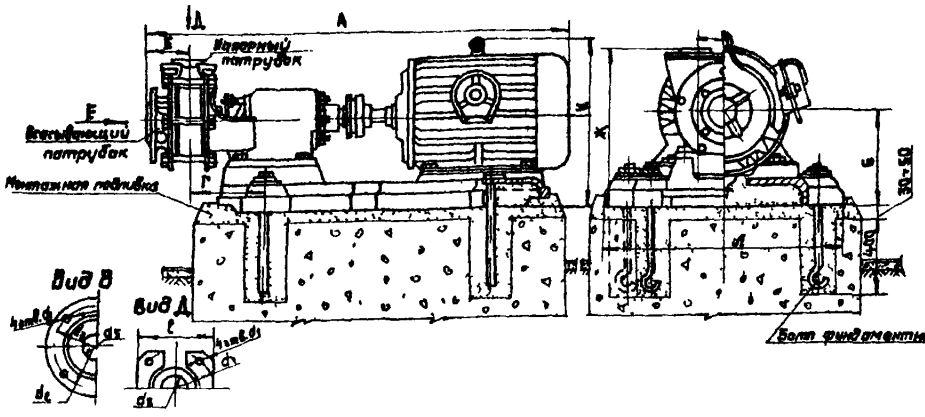

План фундамента

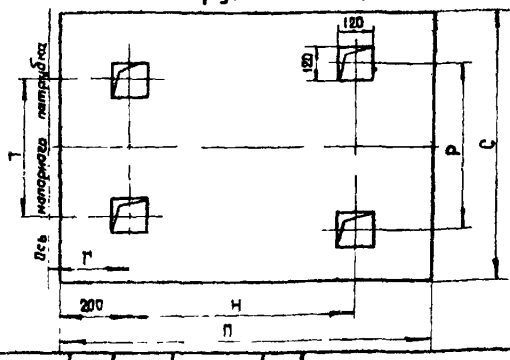

1. Направление вращения по часовой стрелке, если смотреть со стороны всасывания.
2. Давление на входе в насос от 0,3 до 5 кгс/см².
3. Размеры фундамента проверить по заводским установочным чертежам заказанных агрегатов.
4. Техническую характеристику агрегатов и отдельно насосов см. сводную таблицу-листы 1-29 — 1-48.

Марка насоса	Перекачиваемая жидкость	Тип электродвигателя	Размеры мм																							Болт фундаментный	Завод-изготовитель
			А	Б	Г	Е	Ж	З	К	Л	Н	П	Р	Т	С	d_1	d_2	d_3	d_4	d_5	d_6	l					
1,5Х-6А-1	Химически активная и нейтральная жидкость с температурой от 0° до 180°С, с плотностью не более 1200 кг/м³, без включений или содержащая твердые включения в количестве до 0,2% по весу с размером до 0,2 мм	АО2-31-2	928	94	210	238	405	80	399	400	490	900								40	32	135	Н120×480	Свердловский насосный завод
		АО2-32-2	947																								
2Х-9А-1		АО2-31-2	981	89	212	235	405		390	400	490	900	466	400	680	145	180	150	16								
		АО2-32-2	997																								
		ВАО-41-2	1108						536		535	950															
		АО2-41-2	1058						413																		
2Х-6А-1		ВАО-41-2	1156	109	228	235	485	105	588	540	560	1100	450	460	680	170	200	185		50	40	170					
		АО2-41-2	1158						463																		
		ВАО-42-2	1216						586																		
		АО2-42-2	1196						463																		
		ВАО-51-2	1921			215	475		596																		
		АО2-51-2	1288						476																		
3Х-9А-1		ВАО-51-2	1939	125	280	275	475	105	598	540	760	1100	450	460	680	170	230	290	18	80	50	170					
		АО2-51-2	1894						476																		
		ВАО-52-2	1910						598																		
		АО2-52-2	1886						476																		
4Х-12А-1		ВАО-71-2	1642	143	227	315	548	120	705	580	935	1250	430	480	700	210	270	250		100	80	200					
		АО2-71-2	1586						576																		
		ВАО-72-2	1502						705																		
		АО2-72-2	1425						576																		
5Х-18А-1		ВАО-72-2	1535	148	245	345	585	142	785	680	845		430	490	700	230	290	255		125	100						
		АО2-72-2	1455						888																		
		АО2-81-2	1539		240	375	615		676	870	960	1350	580	640	980	280	350	315		160	125						

Типовой проект 4.901-19 разработан Союзводоканалпроектом, распространяет филиал ЦИТП г. Тбилиси.

ТД 1976	Установка насосов марки Х-Л с электродвигателями серий АО2 и ВАО.	Серия 4.900-8 Выпуск III Лист 1-124

Союзводоканалпроект г. Москва

Нач. отдела Курдаков
Гл. инж. пр-та Устинова
Исполнитель Устинова
Проверил Романчева

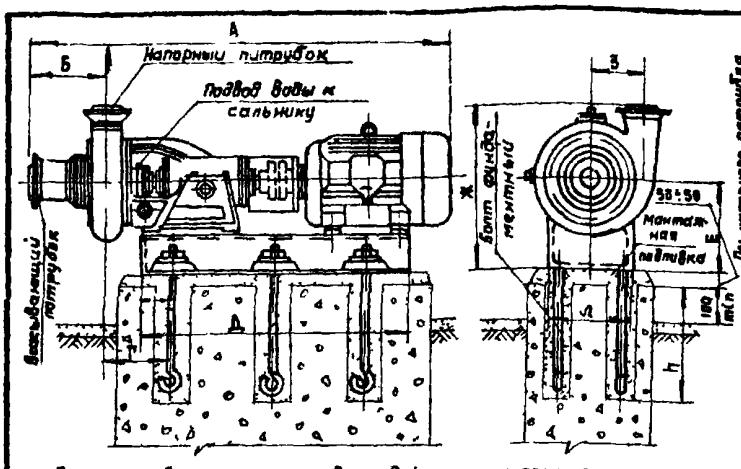

План фундамента

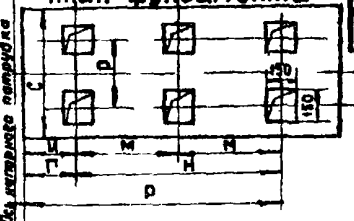

1. Марка насосов принята по ГОСТ 11379-73. В скобках указаны старые марки насосов по ГОСТ 11379-65.
Указанные в таблице технические характеристики насосов и комплектующих электродвигателей одинаковы для новых и старых марок насосов. Массы и размеры соответствуют только новым маркам насосных агрегатов.
2. При необходимости напорный патрубок может быть повернут на 90° в любую сторону.
3. Вал насоса вращается против часовой стрелки, если смотреть со стороны всасывающего патрубка.
4. Подвод охлаждающей воды в кольцо сальника предусмотреть из водопровода технических нужд под давлением на 0,2-0,3 кгс/см² выше давления в напорном патрубке.
5. Насосы ФГ 51/58, ФГ 25.5/14.5, ФГ 57.5/9.5 и ФГ 115/38 имеют 4 отверстия под фундаментные болты с расстоянием между ними Н, остальные насосы имеют 6 отверстий с расстоянием между ними М
6. Техническую характеристику агрегатов и отдельно насосов см. сводную таблицу - листы 1-70; 1-71.

Марка насоса	Перекач. жидкость	Тип электродвигателя	Размеры в мм: А	Б	В	Г	Д	Е	Ж	З	Л	М	Н	Р	И	П	С	h	Болт фундамента	Присоединит. размеры фланцев по ГОСТ 1234-67: Всас.	Напор.	Трубопр. для подвода воды	Завод изготовитель
ФГ 51/58 (25Ф-6)	Бытовые и промышленные сточные воды (нейтральные) с волокнистыми механическими примесями во взвешенном состоянии при температуре до 100°С. Плотность перекачиваемой жидкости не более 1050 кг/см³	А02-71-2	1335	180	105	180	900	332	562	130	380	–	515	300	200	1100	650	–	–	Ду 65 Ру 10	Ду 50 Ру 10	Труб 1/4"	Рыбницкий насосный завод
		А02-62-2	1330					312	542														
		А02-52-2	1255				830	292	522		314			270		1000	600						
ФГ 25.5/14.5 (25Ф-6)		4А100S-4	1050		100		700	270	500		260			280		900	550						
		4А100S-4																					
		А02-31-4					700																
ФГ 57.5/9.5 (3Ф-12)		4А100L4	1035	145	100	210	695	257	492	150	250	–	515	200	200	900	550	350	М18×350	Ду 80 Ру 6	Ду 80 Ру 6	Труб 1/4"	
		4А100L4																					
		4А100S4	1005																				
ФГ 115/38 (3Ф-12)		А02-72-2	1335		105		840	332	557		350			300		1050	550						
		А02-71-2	1300				900									1100							
		А02-62-2	1295				900	312	537														
ФГ 144/48 (5Ф-6)		А02-81-4	2115	345		365	1370		745	232			–			1700			М20×400	Ду 125 Ру 10	Ду 80 Ру 10	Труб. 1/2"	
		А02-72-4	1980				1380									1600							
		А02-71-4	1920				1345									1530							
ФГ 144/10.5 (5Ф-12)		А02-61-6	1900	371	270	371	1305	415	765	238	465	445	–	415	370	1600	200	400		Ду 125 Ру 6	Ду 125 Ру 6		
		А02-61-6																					
		А02-52-6	1845				1265																
ФГ 216/24 (5Ф-12)		А02-81-4	2120				1510									1700							
		А02-72-4	1985				1380									1600							
		А02-71-4	1925				1345																
ФГ 450/22.5 (8Ф-12)		А02-92-6	2440	470		380	1625	515	975	345	510	560		460		1850	800		М24×400	Ду 200 Ру 6	Ду 175 Ру 6		
		А02-91-6	2385																				
		А02-82-6	2305				1550									1750							
ФГ 800/33 (10Ф-12)		А03-355S-6	2870	480	285	410	1960	625	1115	418	770	710		710	400	2150	1120	500	М27×500	Ду 250 Ру 6	Ду 200 Ру 2.5	Труб. 1"	
		А03-315М-6	2825				1860				760					2050							
		А03-315S-6	2775																				

Типовой проект 4.901-19 разработан Союзводоканалпроектом, распространяет филиал ЦИТП г. Тбилиси.

ТД 1976	Установка насосов марки ФГ с электродвигателями серии А02; А03 и 4А	Серия 4.900-8	
		Выпуск III	Лист 1-125

Нач отдела — Курдюков
Гл инж пр-та — Устинова
Исполнитель — Устинова
Проверил — Романуева

СОЮЗВОДОКАНАЛПРОЕКТ г. Москва

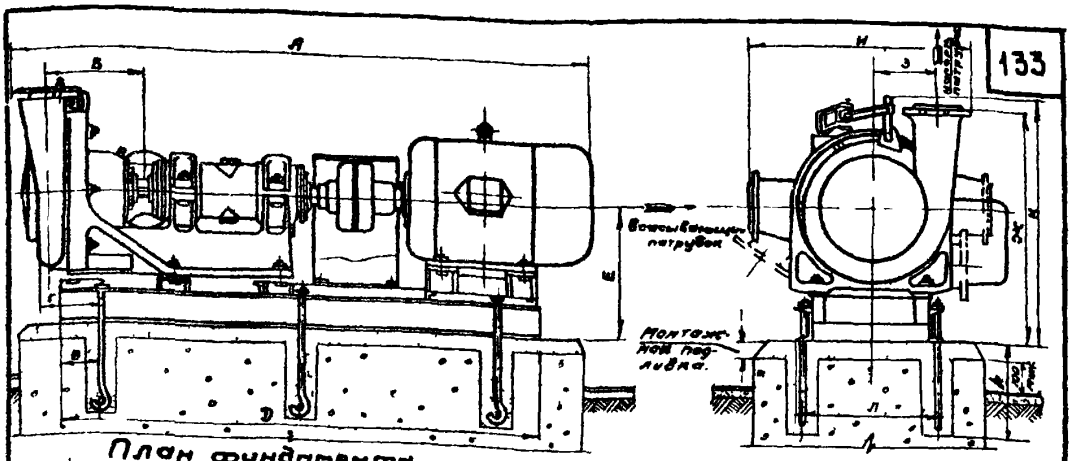

План фундамента

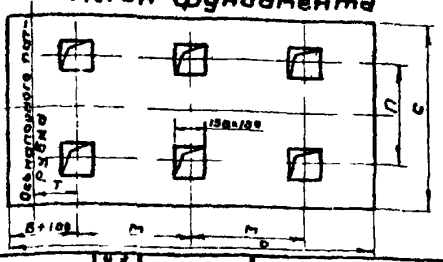

Завод-изготовитель – Уфимский горношахтного оборудования. Техническую характеристику агрегатов и стендельно насосов см. сводную таблицу – лист 1-74

Марка насоса	Перекачиваемая жидкость	Тип электродв.	Габаритные размеры, мм А	Б	В	Г	Д	Е	Ж	З	И	К	Л	М	О	П	С	h	Фунд. болты	Присоединительные размеры фланцев по ГОСТ 12836-67 для: Всасывающ.	Напорного
2,5 Пс-6	Гидросмесь с pH 6-8 с температурой до 60°С	А02-42 4	1390	250	100	142	1085	362	627	147	517	—	420	400	1300	390	800	320	М16х500	Ру6 Ду150	Ру6 Ду50
3 Пс-6		А02-61-4	1526	255		147	1180	370	635	170	580		432	480	1400						Ру10 Ду65
4 Пс-10			1538	260		152				178	573										
4 Пс-6		А02-72 4	1825	350	135	206	1525	445	810	197	785	330	554	630	1800	510	900	450	М24х600	Ру6 Ду150	Ру10 Ду80
5 Пс-6		А02-82-4	2105	354		218	1676		865	230	788			710	1900						Ру16 Ду100
5 Пс-10		А02-72-4	1940	352			1583			207	745			630	1800						
5 Пс-10		А02-82 4	2125	360		221	1670	445	815	270	792			710	1900						Ру10 Ду125
6 Пс-6		А02-92 4	2330	380	150	241	1835	550	950	270	868	1045	696	800	2100	600	1000	550	М24х750	Ру10 Ду200	Ру10 Ду150
8 Пс-8		А03-315S-4	2633				2040	570	1025	285	980	1080	693		2200	585					
8 Пс-10		А02-92-4	2380	382		243	1855	550	990	282	897	1040	631		2100						
8 Пс-14		А02-82-6	2850	392		253	1760		950	296	911		845	710	2400	600					

1 Направление вращения вала насоса по часовой стрелки, если смотреть со стороны электродвигателя

2 Штрих-пунктирными линиями указаны возможные крайние положения патрубков.

3 Размеры фундамента проверить по заводским установочным чертежам заказанных агрегатов

Типовой проект 4.901-19 разработан Союзводоканалпроектом, распространяет филиал ЦИТП г Тбилиси

Союзводоканалпроект г. Москва

Нач. отдела Кудряков
Гл. инж. проек. Устинова
Исполнитель Устинова
Проверил Польчикова

ТД 1976

Установка насосов марки Пс с электродвигателями серии А02 и А03

Серия 4.900-8
Выпуск III
Лист 1-126

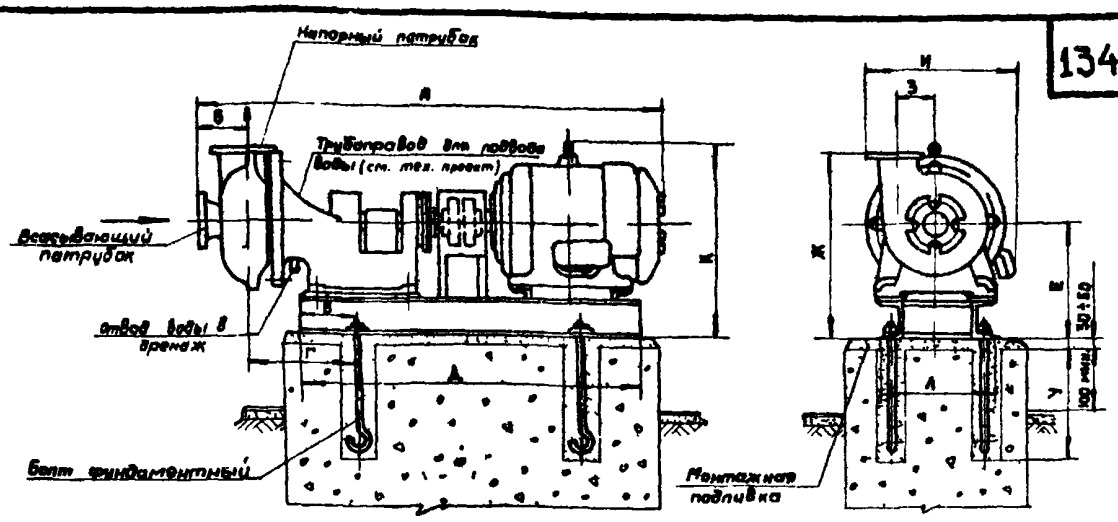

План фундамента

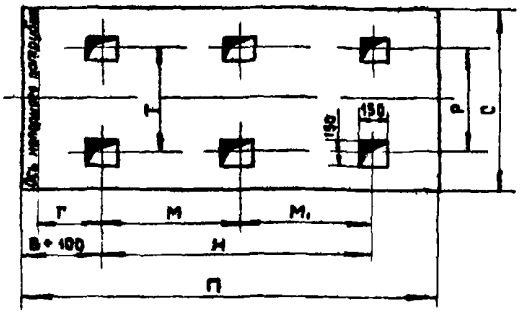

1. Размеры фундамента проверить по заводским установочным чертежам закаганных агрегатов.
2. Направление вращения вала насоса против часовой стрелки, если смотреть со стороны электродвигателя.
3. Для охлаждения сальника и промывки уплотняющего зазора с напорной стороны к насосу подключается дополнительный трубопровод. В трубопровод подается технически чистая вода под давлением на 0,5-1 кг/см² больше рабочего давления насоса в количестве: 3ГрТ-8 и 3ГрК-8 - 3 м³/час; 4ГрТ-6 - 4 м³/час; 5ГрТ-6 - 6 м³/час; 5ГрТ-8 и 5ГрК-8 - 6 м³/час; 5ГрУ-12 - 5 м³/час; 8ГрУ 12 - 8 м³/час; 8ГрТ-8 и 8ГрК-8 - 11 м³/час.
4. Техническую характеристику агрегатов и отдельно насосов см. сводную таблицу - лист 1-75; 1-76.

Завод-изготовитель - Бобруйский машиностроительный.

Марка насоса	Перекачиваемая жидкость	Тип электродвигателя	Размеры, мм: А	Б	В	Г	Д	Е	Ж	З	И	К	Л	М	М₁	Н	П	Р	Т	У	С	Болт фундаментный	Присоединительные размеры фланцев по ГОСТ 1234-67: всасыв.	напорн.	Трубопровод для ввода воды
3ГрТ-8	Пульпа воды и шлака и другие гидросмеси плотностью до 1300 кг/м³	А02-52-4	1308	140	160	312	915	280	535		500	—	470	—	—	590	1100	400	400	400	800	М20×450	Ду 80 Ру 6	Ду 125 Ру 6	Труб 1½"
3ГрК-8																									
4ГрТ-6		А02-81-4	1850	—	170	325	1250	425	775	220	675	—	—	—	—	910	1450	395	395	400	800		Ду 125 Ру 16	Ду 125 Ру 16	
5ГрТ-6		А02-91-4	2210	240	300	422	1680	450	918	260	—	—	670	540	540	—	1900	590	590	600	1000	М30×650	Ду 125 Ру 16	Ду 100 Ру 16	
5ГрТ-8		А02-81-4	1832	180	140	303	1390	410	770	215	737	—	—	—	—	1010	1350	620	580	650	1000	М23×600	Ду 125 Ру 10	Ду 100	
5ГрК 8																									
5ГрУ-12		А02-71-4	1660	153	110	304	1186	475	725	282	625	756	420	—	—	845	1400	370	370		800		Ду 125 Ру 6	Ду 100 Ру 6	
8ГрУ 12		А02-91-6	2400	270	220	485	1750	620	1015	317	911	1030	—	563	770	—	2000	320	320	640	950	М30×650	Ду 200 Ру 10	Ду 150 Ру 10	Труб. 3/4"
8ГрТ 8		А03-315М-6	2880	225	205	195	2235	720	1190	335	985	1170	—	940	940	—	2500	675	675	450	1100	М24×450	Ду 250 Ру 10	Ду 200 Ру 10	Труб. 1"
8ГрК 8			2845	190					1190		985														

Типовой проект 4.901-19 разработан Союзводоканалпроектом, распространяет филиал ЦИТП г. Тбилиси.

ТД 1976	Установка насосов марки Гр и Гру с электродвигателями марок А02 и А03	Серия 4.900-8	
		Выпуск III	Лист 1-127

СОЮЗВОДОКАНАЛПРОЕКТ г. Москва

Нач. отдела — Курдюков
Гл. инж. проект — Устинова
Исполнитель — Устинова
Проверил — Енко

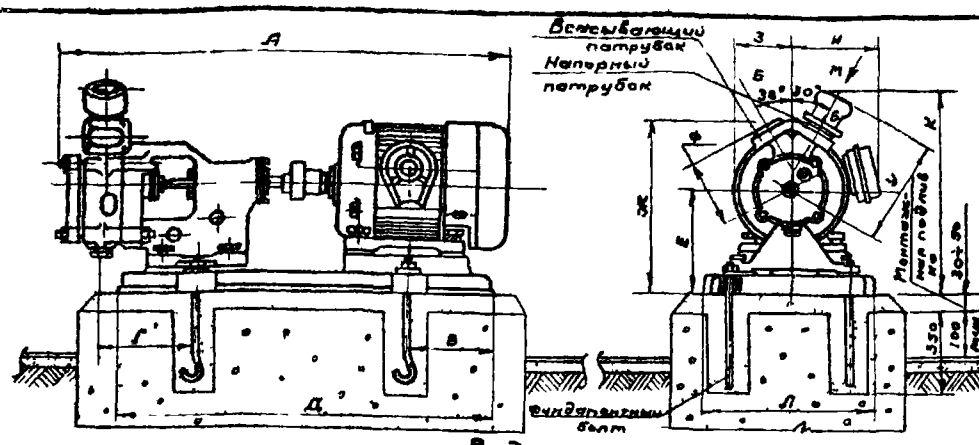

Вид М только для ВКС

План фундамента

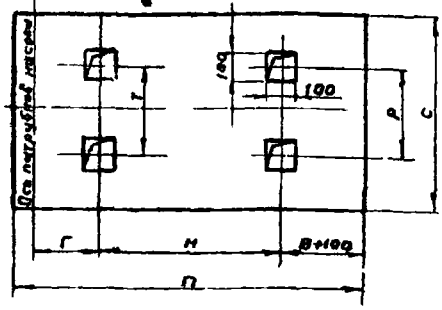

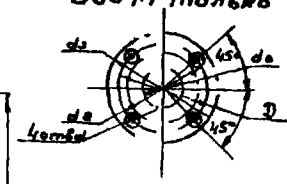

Вид Б

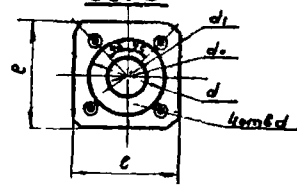

1. Размеры фундамента проверить по заводским установочным чертежам заказанных агрегатов.
2. Направление вращения вала насоса по часовой стрелке, если смотреть со стороны электродвигателя.
3. Для возможности самовсасывания у насосов марок ВКС на напорном патрубке устанавливается колпак.
4. Насосы марки ВК могут применяться для подачи слабых растворов солей, кислот и щелочей с температурой до 85°С, не содержащих образивных включений. Насос выполняется в нержавеющем исполнении. Для подачи морской воды насосы марок ВК и ВКС выполняется в бронзовом исполнении.
5. Необходимость поставки насоса в бронзовом или нержавеющем исполнении должна оговариваться при заказе.
6. На черт. дана поставка агрегата на плите.
7. Техническую характеристику агрегатов и отдельно насосов см. сводную таблицу листы 1-81÷1-83.

Марка насоса	Перекачиваемая жидкость	Тип электродвигателя	Размеры, мм: А	В	Г	Д	Е	Ж	К	Л	Н	П	Р	С	Т	И	З	У	Ф	е	d	d_0	d_1	d_2	d_3	Болт фундамент	Завод изготовитель
ВК-1/16 ВКС-1/16	1. Воды и другие нейтральные жидкости с вязкостью не более 36 сст и температурой до 85°С 2. Виды других перекачиваемых жидкостей см. примеч. 3	АОЛ2-22-4	792	110	190	600	280	328	438	320	363	800				98	150	236	115	78	М10	25	60	75	120	М16×450	„Ливгидромаш"
ВК-2/26		АО2-42-4	947	140	192	702	212	342	—	320	401	900	254			139	198	—	117	100	М12	40	80	100	130		
		АО2-41-4	909	119		664			—		432	850						—									
		АОЛ2-31-4	804	111		597	198	328	—	290	373	800				118	172	—									
ВКС-2/26		АО2-42-4	947	140		702	212	342	462	320	451	900				139	198	248				40	80	100	130		
		АО2-41-4	909	119		664					432	850															
		АОЛ2-31-4	804	111		597	198	328	448	290	373	800				118	172										
ВК-4/24		АО2-51-4	1005	136	195	726	240	370	—	360	470	950	266	650	240	160	225	—				40	80	100	130		
		АО2-42-4	952	140		702	212	342	—	320	451	900	254			139	198	—									
		АОЛ2-31-4	809	111		597	198	328	—	290	373	800				118	172	—									
ВКС-4/24		АО2-51-4	1005	136		726	240	370	430	360	470	950	266			160	225	248		248		40	80	100	130		
		АО2-42-4	952	140		702	212	342	460	320	451	900	254			139	198										
		АОЛ2-31-4	809	111		597	198	328	448	290	373	800				118	172										
ВК-5/24		АО2-52-4	1047	150		758	240	380	—	360	486	950	266			160	225	—	125	108		50	90	110	140		
		АО2-42-4	962	140		702	212	358	—	320	451	900	254			139	198	—									
ВКС-5/24		АО2-52-4	1047	150		758	240	380	500	360	486	950	266			160	266	236									
		АО2-42-4	962	140		702	212	352	479	320	451	900	254			139	198										
ВК-10/45		А2-72-4	1144	213	265	690	282	427	—	430	360	1180	388	750	315	208	288	—	140	120		70	110	130	150		
		АО2-72-4	1197	213					—							224		—									
		А2-62-4	1094	213			262	407	—							178	260	—									
		АО2-62-4	1169	213					—							192		—									
ВКС-10/45		А2-72-4	1144	213			282	427	587							208	288	301									
		АО2-72-4	1197	213												224											
		А2-62-4	1094	213			232	407	567							178	260										
		АО2-62-4	1165	213												192											

Типовой проект 4.901-19 разработан Союзводоканалпроектом, распространяет филиал ЦИТП г. Тбилиси.

Т.Д.	Установка насосов марок ВК и ВКС с электродвигателями серий АОЛ2, АО2 и А2	4.900-8	
1976		Выпуск III	Лист 1-128

СОЮЗВОДОКАНАЛПРОЕКТ г. Москва

Нач. отдела	Гл. инж. пр-та	Исполнитель	Проверил
Курбюков	Устинова	Устинова	Пальчикова

Плунжерный насос НП-50

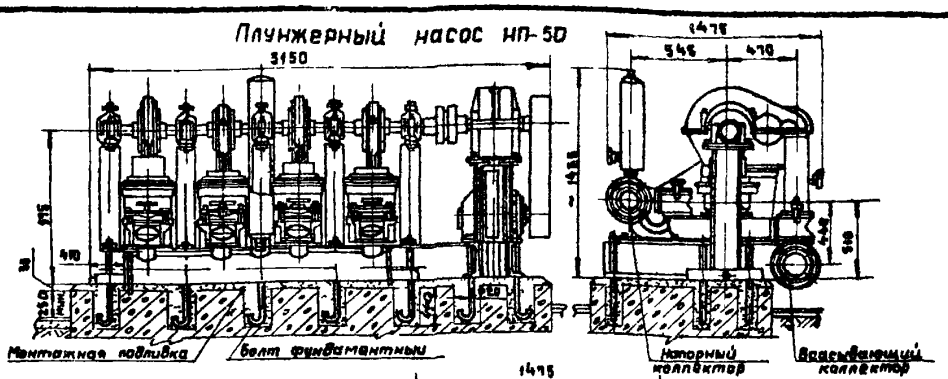

Плунжерный насос НП-28

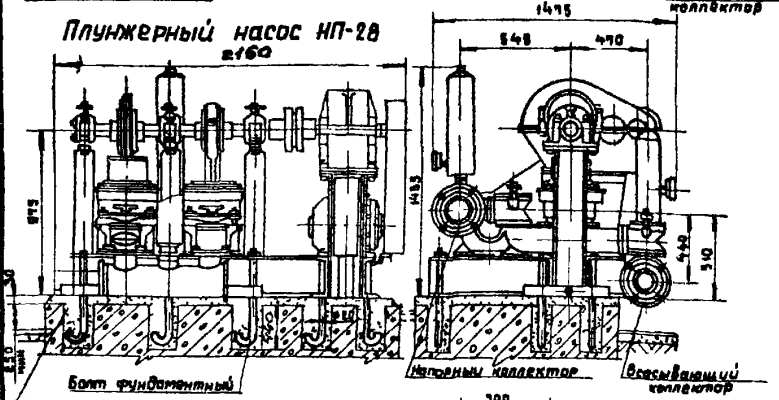

План фундамента НП-50

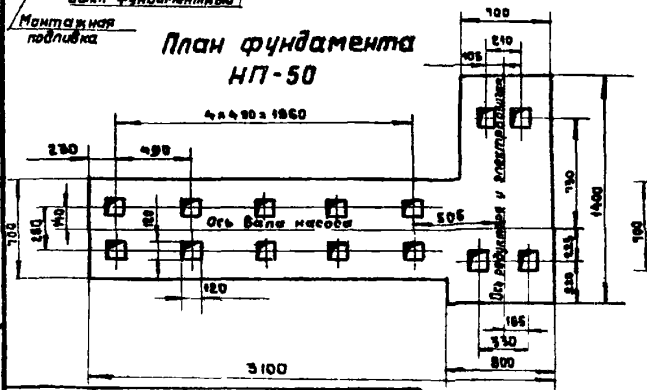

План фундамента НП-28

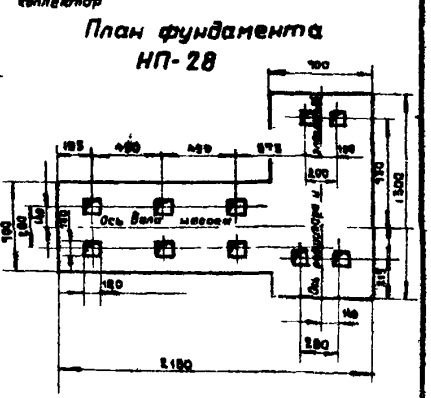

Марка насоса	Тип электродвигат.	Присоединит. размеры всасыв. и напорн. фланцев по ГОСТ 12836-67	Завод изготовитель
НП-28	АО2-42-4	Ду150; Ру16	Воронежский з-д "Водмашавтоматика"
НП-50	АО2-52-4		

1. Плунжерные насосы марки НП-28 и НП-50 предназначены для перекачки осадка на очистных канализационных станциях.
2. Размеры фундамента проверить по заводским установочным чертежам заказанных агрегатов.
3. Техническую характеристику агрегатов и отдельно насосов см. сводную таблицу, лист 1-84.

Типовой проект 4.901-19 разработан Союзводоканалпроектом, распространяет филиал ЦИТП г. Тбилиси

Нач. отдела	Курлаков	
Гл. инж. проек.	Устинова	
Исполнитель	Устинова	
Проверил	Ежко	

СОЮЗВОДОКАНАЛПРОЕКТ г. Москва

ТД 1976

Установка плунжерных насосов НП-28 и НП-50 с электродвигателями серии А02.

Серия 4.900-8

Выпуск III | Лист 1-129

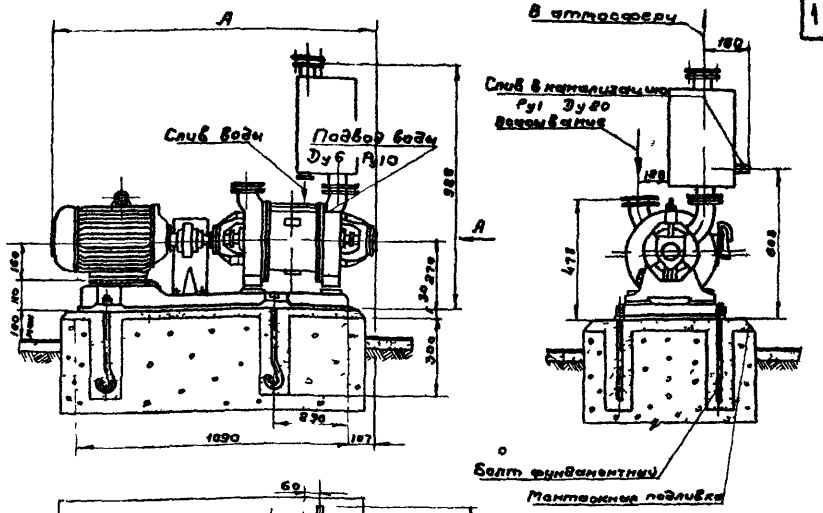

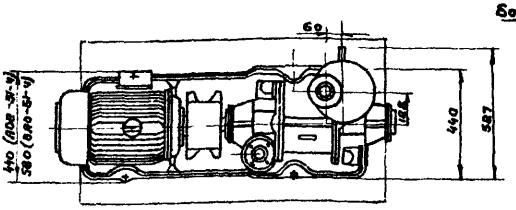

План фундамента

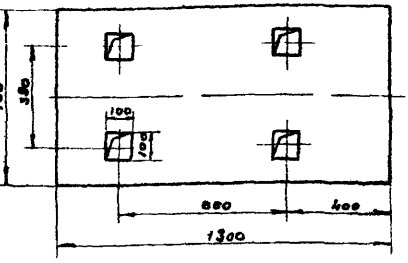

1. Размеры фундамента проверить по заводским установочным чертежам заказанных агрегатов.
2. Техническую характеристику агрегатов и отдельно насоса см. сводную таблицу-лист 1-85.

Марка насоса	Рабочая жидкость	Тип электродвигателя	А, мм	Болт фундаментный	Присоединительные размеры фланцев по ГОСТ 33-67	Завод изготовитель
ВВН-3	Вода	А02-51-4	1285	М18×300	Ду 65 Ру 1	Бессоновский машиностроительный завод
		А80-51-4	1368			

Типовой проект 4.901-19 разработан Союзводоканалпроектом, распространяет филиал ЦИТП г. Тбилиси.

Союзводоканалпроект г. Москва

Нач. отдела Курдаков
Гл. инж. проекта Устинова
Исполнитель Устинова
Проверил Пальчикова

ТД 1976

Установка вакуум-насоса марки ВВН-3 с электродвигателями А02-51-4 и А80-51-4

Серия 4.900-8
Выпуск III
Лист 1-130

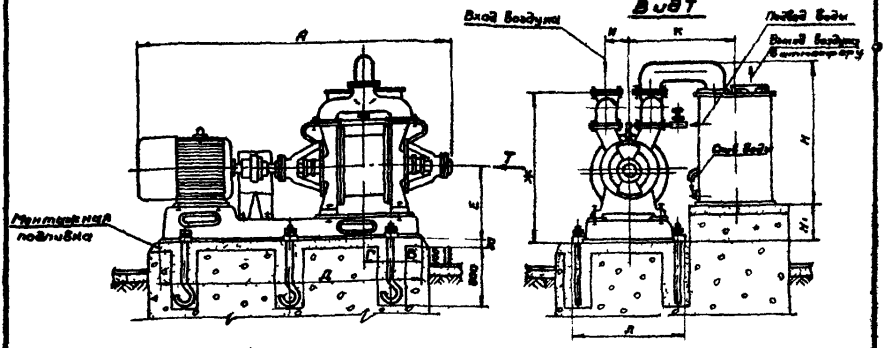

План фундамента

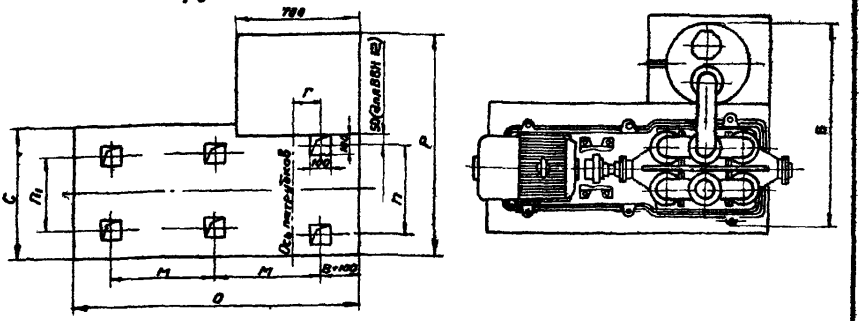

1. Вакуум-насосы предназначены для создания вакуума в закрытых аппаратах.
2. Подача рабочей жидкости в насос производится от водопроводной сети или от какой-либо насосной установки по трубопроводу - 1/2"
3. В установке ВВН-6 водосборник расположен на одном уровне с рамой агрегата
4. Размеры фундамента проверить по заводским установочным чертежам заказанных агрегатов
5. Техническую характеристику агрегатов отдельно насосов см. сводную таблицу - листы 1-85; 1-86.

Марка насоса	Рабочая жидкость	Тип электродв.	Размеры, мм																		Болт фундаментный	Присоединительные размеры фланцев по ГОСТ 12.5.67	Завод изготовитель
			А	Б	В	Г	Д	Е	Ж	И	К	Л	М	Н	Н₁	О	П	П₁	С	Р			
ВВН-6	Вода	АО2-62-4	1475	1150	100	—	1250	385	—	—	633	580	525	970	0	1450	520	320	850	1330	М16×350	Ду100 Ру1	Бессоновский ресорный
		ВАО-62-4	1545																				
ВВН-12		АО2-72-6	1815	1245	175	140	1607	450	960	130	660	700	640	890	265	1800	520	535	950	1450		Ду125 Ру1	
		ВАО-72-6	1990																				

Типовой проект 4.901-19 разработан Союзводоканалпроектом и распространяет филиал ЦИТП г. Тбилиси.

ТД 1976	Установка вакуум-насосов марки ВВН с электродвигателями АО2-ВАО	Серия 4.900-8	
		Выпуск III	Лист 1-131

СОЮЗВОДОКАНАЛПРОЕКТ г. Москва

Нач отдела — Гл инж проект — Исполнитель — Проверил

Курдюков — Устинова — Устинова — Романцева

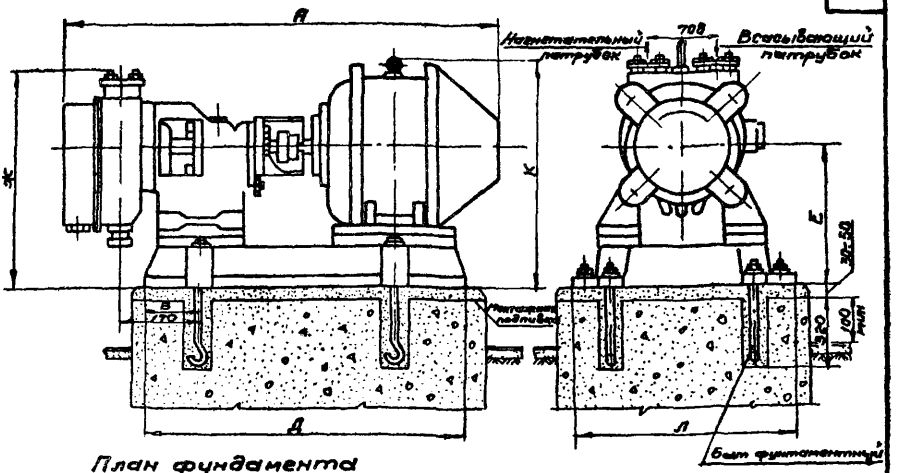

План фундамента

Фланец всасывающего и нагнетательного патрубка

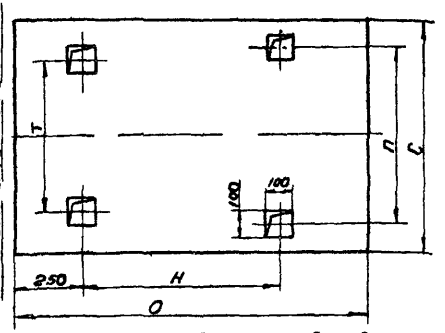

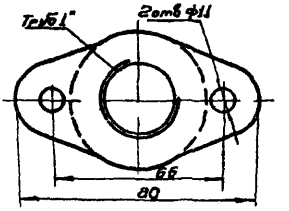

1. Вакуум-насосы предназначены для удаления воздуха из центробежных и пропеллерных насосов, образования вакуума в установках, где требуется создание разряжения
2. Перед пуском необходимо насос залить водой в процессе работы следует поддерживать непрерывную циркуляцию воды (250 - 300 л/час)
3. Размеры фундамента проверить по заводским установочным чертежам заказанных агрегатов
4. Техническую характеристику агрегатов и отдельно насосов см сводную таблицу - лист 1-86.

Марка насоса	Работа жидкость	Тип электродв.	Габаритные размеры мм												Болт фундам.	Завод-изготовитель
			А	В	D	Е	Ж	К	Л	Н	О	Т	П	С		
КВН-4	Чистая вода не загрязненная абразивными веществами	АО2-22-4 АОЛ2-22-4	793	117	600	200	344	309	320	369	900	240	254	600	М 16 × 440	„Ливгидромаш"
		ВАО-22-4	785		560	198	340	370	304	342	850	260	260			
КВН-8		АО2-31-4 АОЛ2-31-4	837	117	597		342	352	292	373	900	240	240			
		ВАО-31-4	775		560		340	363	338	342	850	260	294			

Типовой проект 4 901-19 разработан Союзводоканапроектом, распространяет филиал ЦИТП г. Тбилиси

Т.Д. 1976г.	Установка вакуум-насосов КВН-4 и КВН-8 с электродвигателями серии АОЛ2, АО2 и ВАО	Серия 4.900-8	
		Выпуск III	Лист 1-132

Нач. отдела — Курдюков
Гл. инж. проект — Устинова
Исполнитель — Устинова
Проверил — Нещадим

СОЮЗВОДОКАНАЛПРОЕКТ г. Москва

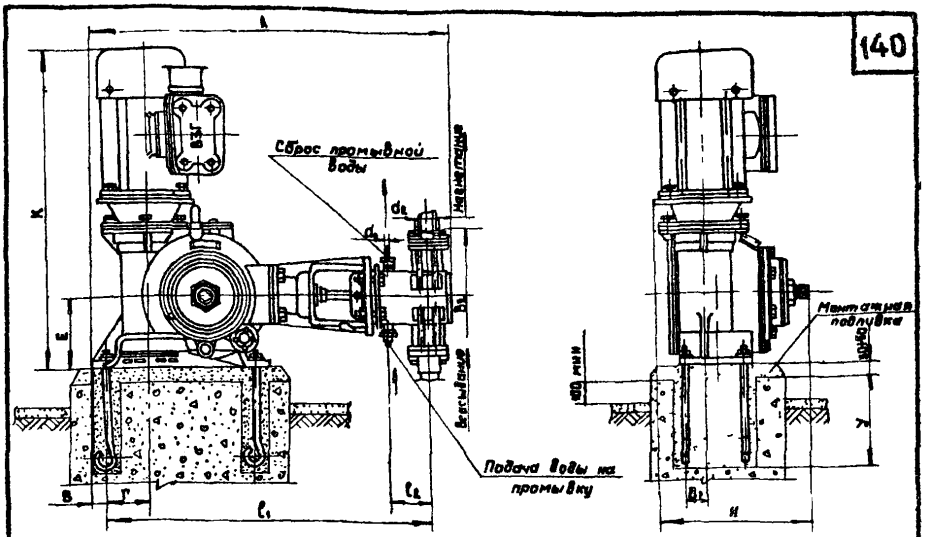

План фундамента

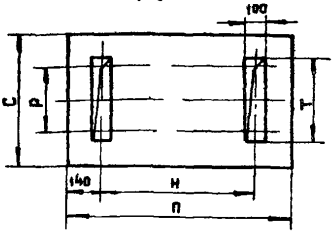

1. Размеры фундамента проверить по заводским установочным чертежам заказанных агрегатов.
2. Техническую характеристику агрегатов и отвельно насосов см. сводную таблицу-листы 1-87, 1-88.

Завод-изготовитель - Рижский химического машиностроения „Ригахиммаш".

Марка насоса	Перекачиваемая жидкость	Тип электродвигателя	Размеры, мм																		Вент фундаментный
			A	B	Г	E	И	K	H	П	P	C	T	У	l_1	l_2	B_1	B_2	d_1	d_2	
НД 100/10	Чистая, материалов агрессивная жидкость, не содержащая твердых примесей (кроме воздуха), вязкостью не более 20 сСт, с температурой от 0 до +80 °С, допустимо применение для перекачивания слабокислых и слабощелочных сред	ВАО-071-4 В3Г	475	12	60	75	215	485	180	450	90	400	200	280	430	97	22,5	156	Труба 14×2	Труба 89×3,5	М16×250
		АОЛ-21-4																			
НД 630/10		ВАО-21-4 В3Г	803	18	100	145	280	679	342	650	125	425	225	350	750	109	30	222	Труба 32×3,5		М16×400
		АО2-21-4																			
НД 1000/10		ВАО-31-4 В3Г	840		98		302	725	354	650					772	110		234	Труба 108×4		
		АО2-31-4																			
НД 1600/10		ВАО-32-4 В3Г	965	20	119	190	350	840	415	900	180	500	400	450	895	132	50	273	Труба 108×3		
		АО2-32-4																			
НД 2500/10		ВАО-32-4 В3Г	970												900	137		334	Труба 45×2,5		
		АО2-32-4																			

Типовой проект 4.901-19 разработан Союзводоканалпроектом, распространяет филиал ЦИТП г Тбилиси

ТП 1976

Установка насосов марки НД с электродвигателями АОЛ; АО2 и ВАО

Серия 4.900-8
Выпуск III
Лист 1-133

Союзводоканалпроект г. Москва

Нач. отдела Куралов
Гл. инж. пр-та Устинова
Исполнитель Устинова
Проверил Романцева

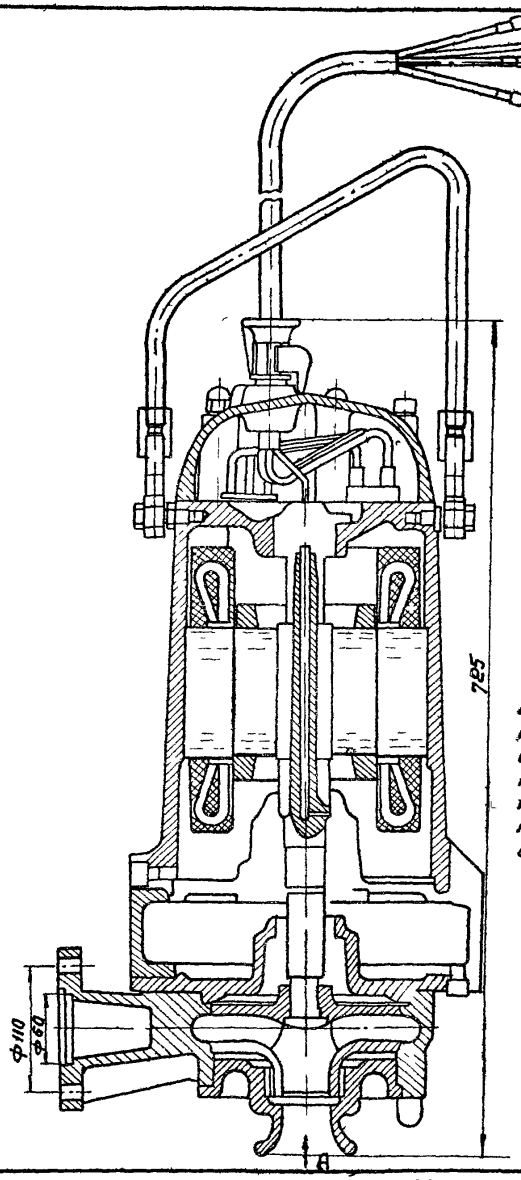

Вид по А, назначение, область применения и техническую характеристику см. лист 1-35

Электронасос центробежный моноблочный канализационный ЦМК 16-27 (на 2 листах)

Т.Д. 1976

Серия 4.900-8
Выпуск III
Лист 1-134

Нач. отдела	Курдаков	
Гл. инж. проекта	Устинова	
Исполнитель	Устинова	
Проверил	Пальчикова	

СОЮЗВОДОКАНАЛПРОЕКТ г. Москва

Вид А

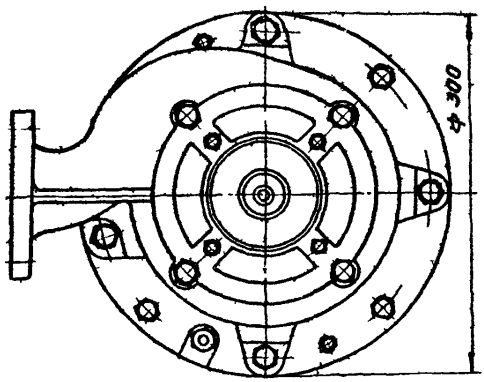

Предназначен для перекачки нейтральных бытовых и производственных сточных вод с ρ = 1050 кг/м³ с механическими примесями до 0,05% по массе, размером включений до 5 мм, температурой до 80°С
Установка предназначена для работы в специально приспособленных канализационных колодцах, включенных в малые системы канализации.

Техническая характеристика

Наименование параметров	Размерность	Норма
Подача номинальная	м³/час	16
*Напоры при номинальной подаче	м	27, 23 18
Допускаемое отклонение напора	%	-10
*Подпор, не менее	м	03
*КПД электронасоса	%	40
*Мощность номинальная (при наибольшем диаметре колеса)	квт	3,2
Скорость вращения (СИНХР)	об/мин	3000
*Ток номинальный (при наибольшем диаметре колеса)	А	6
cos φ	—	0,89
Частота сети	Гц	50
Напряжение сети	В	380
*Масса электронасоса	кг	100
Средний ресурс до первого капитального ремонта	ч	10000
Наработка на отказ	ч	1500

*Параметры уточняются по результатам изготовления и испытания макетов
Изготовитель - ПО „Молдавгидромаш" (г. Кишенев)
Электронасосная установка типа ЦМК разработана впервые в стране, отечественных аналогов не имеет: За рубежом электронасосы аналогичного типа получили весьма широкое распространение.

Нач. отдела	Кудряков	
Гл. инж. проекта	Устинова	
Исполнитель	Устинова	
Проверил	Пальчикова	

СОЮЗВОДОКАНАЛПРОЕКТ г. Москва

Т.Д. 1976 г.

Электронасос центробежный моноблочный канализационный ЦМК 16-27 (на 2 листах)

Серия 4.900-8
Выпуск III
Лист 1435

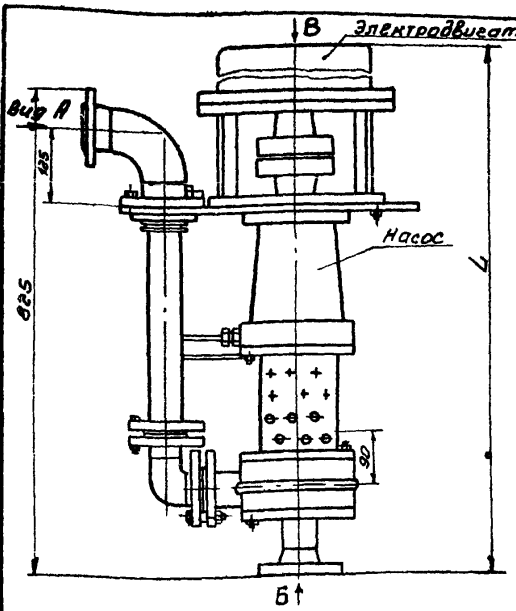

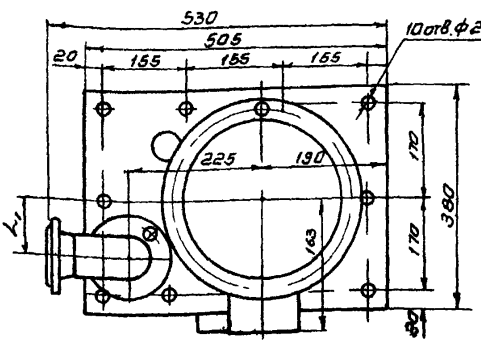

Присоединительные размеры и размеры уплотнительных поверхностей - по ГОСТ 1235-67. Фланец всасывающего патрубка на Ру 10 кгс/см² и нагнетательного Ду 50 на Ру 6 кгс/см².

Насос проходит испытания, в 1977 г. будет изготавливаться Рыбницким насосным заводом

Обозначение	Тип электродвигателя	L	L1	Д	Д1	Ду	h
ФП 29/40	4А 132 М 2У3	1240	112	160	125	50	218
ФП 16/27	4А 100 S 2У3	1072	97	145	110	40	163

Нач. отдела Курдинов
Гл. инж. проект. Устинова
Исполнитель Устинова
Проверил Палочк. Кова

Союзводоканалпроект г. Москва

ТД 1976

Агрегат электронасосный ФП

Серия 4.900-8
Выпуск 4 | Лист 1-136

Назначение.

Насосы предназначены для перекачки сильно загрязненных жидкостей, грязи и других подобных веществ с температурой до 50°С. Они отличаются простотой, массивной конструкцией, высокой надежностью в эксплуатации, длительностью срока службы, простотой обслуживания и высокой производительностью, они способны перемещать жидкости с крупными и волокнистыми примесями без необходимости предварительной механической очистки. Шнековые насосы рассчитаны для установки под углом наклона 30° и относятся к группе подъемных насосов.
Автоматическая система регулирования от нуля до максимума позволяет осуществлять в пределах экономичности перекачку переменных количеств жидкостей в зависимости от высоты уровня притока. При автоматической системе регулирования насосы имеют высокий коэффициент полезного действия в широких пределах подач.

Конструкция.

Шнековые насосы состоят из шнекового ротора, установленного в верхнем и нижнем подшипниках с углом наклона 30° к горизонтальной плоскости и из полуцилиндрического желоба.

Ротор

К трубчатому валу приварены листы трехзаходного винта шнека. Трубчатый вал заканчивается наверху цапфой для его установки в подшипник и для наклинения муфты. Также нижний конец трубчатого вала заканчен цапфой со сменной втулкой.

Полуцилиндровый желоб.

У малогабаритных насосов полуцилиндровый желоб изготовлен из жести со встроенной брызгозащитной планкой и лапами для прикрепления к фундаменту. У крупногабаритных насосов желоб изготовлен из бетона, который при надобности может быть обложен базальтовыми или другими плитками против истирания или кислот. Правая кромка бетонного желоба (если смотреть со стороны привода) усилена уголником, левая сторона усилена плитой планки, к которой прикреплена разъемная брызгозащитная планка.

Верхний подшипник.

является подшипником качения, он воспринимает осевое и радиальное усилие нагрузки и смазывается консистентной смазкой. Смазка производится по указаниям в инструкциях по монтажу и эксплуатации.

Нижний подшипник

является подшипником скольжения, он снабжен сменным вкладышем и смазывается консистентной смазкой при помощи смазочного прибора, который помещается в машинном зале.

Принцип действия.

Принцип действия шнекового насоса состоит в том, что ротор, который вращается в желобе, погружен своим нижним концом в жидкость, которую он набирает в закрытые пространства, образуемые стенками желоба и шнекового винта. Жидкость перемещается с уровня притока до уровня оттока.

Материал.

Материалом для изготовления основных деталей насоса служит конструкционная или литая сталь, а для менее загруженных деталей – серый чугун. Втулка нижней цапфы вала изготовлена из нержавеющей стали, вкладыш нижнего подшипника – из бронзы.

Привод насоса.

Насосы – правовращающиеся (если смотреть со стороны привода). Привод насосов осуществляется от электродвигателя через редуктор.
Малогабаритные шнековые насосы получают привод от электродвигателя со встроенным редуктором. Между отдельными частями привода и насоса вставлены упругие муфты.
Конструкция шнековых насосов разрабатывается для каждой длины особо. Каждой длине соответствует особый эскиз обязательных габаритов.

Габаритные размеры и таблицы производительности см. листы: 1-38 ÷ 1-40.

Получение шнековых насосов оформляется министерством (ведомством) заказчика через ГОСПЛАН СССР

Нач. отдела	Курбатов		
Гл. инж. проек.	Устинова		
Исполнитель	Устинова		
Проверил	Елко		

СОЮЗВОДОКАНАЛПРОЕКТ г. Москва

ТД 1976

Шнековые насосы УВА (ЧССР) (малогабаритные, крупногабаритные) (на 4 листах).

Серия 4.900-8
Выпуск III
Лист 1-137

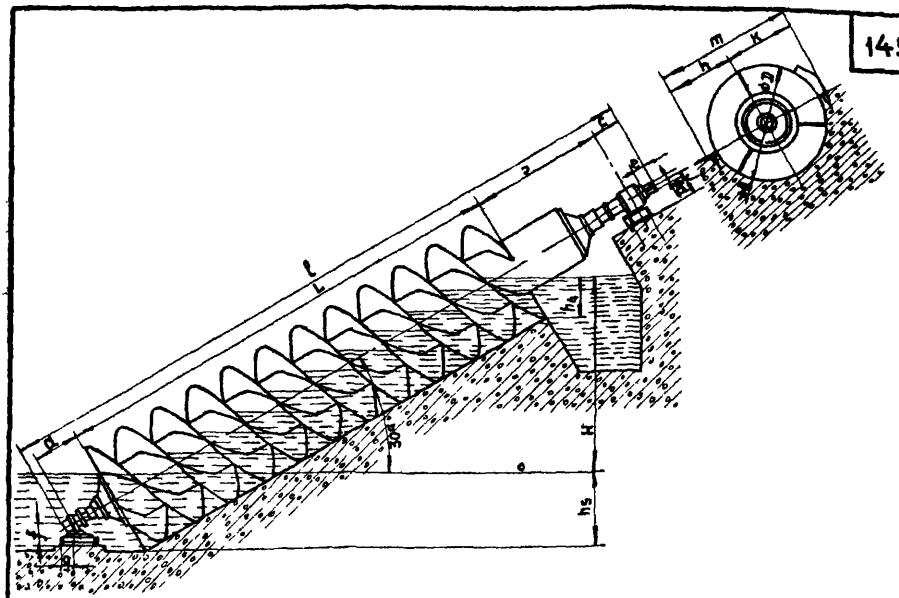

Тип УВА	Размеры в мм														
	ØD	Lmax	a	b	c	Ød	e	f	g	h	j	K	lmax	m	o
Крупногабаритные шнековые насосы															
880	880	8080	330	822.5	192.5	56	100	195	117.5	537	205	537	9466	1074	7
1050	1050	8678	520	1200	250	80	125	195	117.5	622	275	652	10708	1274	7
1280	1280	9306	570	1400	300	100	160	270	180	748	305	768	11654	1516	8
1550	1550	10530	645	1221	401	110	150	350	210	925	325	935	12942	1860	10
1850	1850	11180	760	2079.5	421.5	160	190	350	210	1097	390	1087	14586	2184	12
2250	2250	11246													12

Рабочая длина шнековых насосов может быть меньше, чем Lmax с градацией по 500 мм

Рабочая длина шнека определяется по формуле:

$$L = \frac{H + hs - hv}{\sin 30^\circ}$$

Данные в таблице - информативные Конструкция шнековых насосов проектируется для каждой длины L самостоятельно

Общие сведения см лист 1137

Таблицу производительности см лист

Получение шнековых насосов оформляется министерством (ведомством) заказчика через Госплан СССР

ТД 1976	Шнековые насосы УВА (ЧССР) (малогабаритные, крупногабаритные) (на 4х листах)	Серия 4.900-8	
		Выпуск III	Лист 1-138

СОЮЗВОДОКАНАЛПРОЕКТ г. Москва

Нач. отдела	Гл. инж. пр-та	Исполнитель
Проверил		
Курдюков	Устинова	Устинова
Романцева		

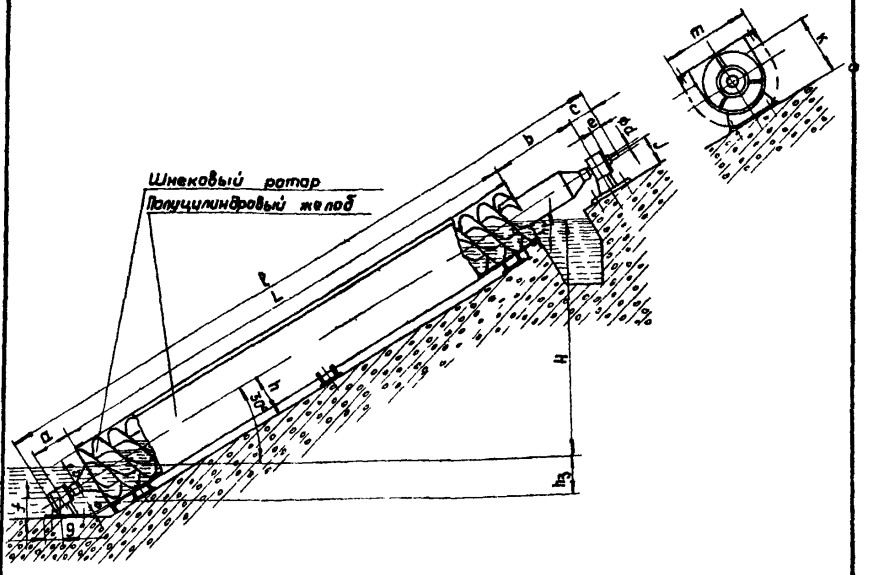

Тип УВА	Размеры в мм														
	ød	Lmax	a	b	c	ød	e	f	g	h	j	k	lmax	m	o
Малогабаритные шнековые насосы															
280	280	4670	150	400	105	25	50	90	70	188	125	260	5315	376	2.5
410	410	5776	205	550	125	32	63	125	70	265	125	400	6706	523	3.5
500	500	6342	305	582.5	131.5	38	70	195	117.5	315	190	500	7427	642	4
600	600	6904	330	700	200	56	100	195	117.5	390	205	550	8194	730	5
720	720	7474	390	800	200	56	100	195	117.5	440	205	640	8904	868	6

Общие сведения см лист
Таблицу производительностей см. лист 1-14о

Получение шнековых насосов оформляется министерством (ведомством) заказчика через Госплан СССР

Нач. отдела	Курвакав		
Гл. инж. пр-та	Устинова		
Исполнитель	Устинова		
Проверил	Романчева		

Союзводоканалпроект г. Москва

ТД 1976

Шнековые насосы УВА (ЧССР)
(малогабаритные, крупногабаритные)
(на 4 х листах)

Серия 4.900-8
Выпуск III
Лист 1-139

Таблица производительности насосов серии УВА

Тип УВА	Номин. производ. Q_j л/сек.	Полный напор Нмакс. м	Высота горизонта: в месте притока h_s bpt мм	Высота горизонта: в месте оттока h_v макс. мм	Полезная мощность Nu квт	Макс потребляемая мощность N макс. квт	Информ к п.д. η %	Скорость вращения шнека об/мин.
Малогабаритные шнековые насосы								
280	10	2.25	178	93	0.22	0.4	63	114
410	15	2.75	272	134	0.67	1.2	68	90
500	40	3.00	334	163	1.18	1.9	70	80
600	63	3.25	400	198	2.00	3.2	72	72
720	100	3.5	475	238	3.43	5.4	73	65
Крупногабаритные шнековые насосы								
880	160	3.75	585	285	5.88	9.1	75	58
1050	250	4.00	686	346	9.81	15.1	75	52
1280	400	4.25	827	424	17.8	24.8	78	47
1550	630	4.75	1030	515	29.3	43.4	78	43
1850	1000	5.0	1200	610	49.0	70.5	80	39
2250	1600	5.0	1415	742	78.4	113.0	80	35

Полные напоры могут быть ниже Нмакс с градацией по 0.25 м от Нмакс

Полезная мощность определена для Q_j, Нмаке $\gamma = 1$, макс потребляемая мощность определена для Qмакс = 1,15 Q_j, Нмакс $\gamma = 1$

Значения к п.д. - информативные

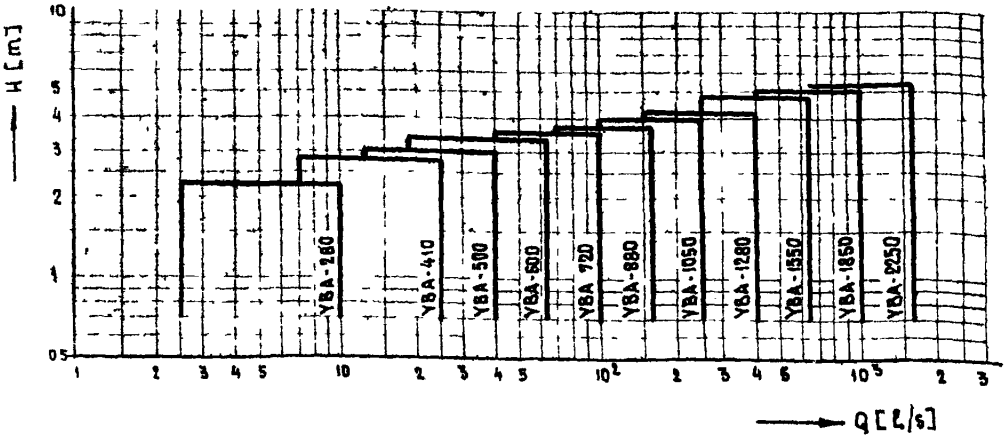

Совместно см. листы 1-137 ÷ 1-139

Получение шнековых насосов оформляется министерством (ведомством) заказчика через Госплан СССР.

Нач. отдела	Куракаков		
Гл. инж. проек.	Устинава		
Исполнитель	Устинова		
Проверил	Романчева		

СОЮЗВОДОКАНАЛПРОЕКТ г. Москва

ТП 1976

Шнековые насосы УВА (ЧССР) (малогабаритные, крупногабаритные) (на 4 х листах)

Серия 4.900-8

Выпуск III | Лист 1-140

РАЗДЕЛ - 2

ПОДЪЕМНО — ТРАНСПОРТНОЕ ОБОРУДОВАНИЕ

Сводная таблица
подъемно-транспортного оборудования.

СОЮЗВОДОКАНАЛПРОЕКТ

ТД. 1976г

Заглавный лист

Серия 4.900-8
Выпуск III
Лист 2-1

СОЮЗВОДОКАНАЛПРОЕКТ г. Москва	Нач. отдела		Курдюков
	Гл. инж. пр-та		Устинова
	Исполнитель		Нещадим
	Проверил		Романцева

ТД 1976г

Сводная таблица подъемно-транспортного оборудования

Наименование оборудования	ГОСТ, ТУ, Марка, тип	Грузоподъемность т.с.	Высота подъема м.	Скорость подъема м/мин.	Размеры Длина мм.	Ширина мм.	Высота мм.	Масса кг.	Цена руб.	Завод-изготовитель	№ листа габаритного чертежа
1	2	3	4	5	6	7	8	9	10	11	12
Тали ручные											
Таль ручная червячная	1107-62	1	3	0,47	205	180	430	22	25	Красногвардейский крановый завод	
—"—	—"—	5	3	0,25	350	360	860	90	56		
Таль ручная червячная	1107-62	8	3	0,12	440	460	1240	177	112		
Таль ручная передвижная червячная	1106-64	1	3	0,41	220	325	350	39	33		
—"—	—"—	3,2	3	0,33	300	435	610	83	56		
—"—	—"—	5	3	0,25	380	515	760	137	80		
Таль ручная передвижная червячная	1106-64	8	3	0,12	475	610	1050	272	150		
Таль ручная шестеренная	РТК-1	1	3	0,89	—	—	375	27	—	Московский котельно-механический завод	—
Таль ручная шестеренная	РТП-2	2	3	0,44	—	—	520	46	—		—
Таль ручная червячная	1107-62	3,2	3	0,33	285	285	780	59,3	—	Камышловский з-д „Лесхозмаш"	—
Таль передвижная шестеренная	ТУ завода	2	3	0,44			520	45,75	44,50	Красногвардейский крановый з-д	
Кошки											
Кошка ручная тип „А"	47-63	1	—	—				10	9	Красногвардейский крановый завод	

Серия 4.900-8 Выпуск III Лист 2-2

150

Союзводоканалпроект г. Москва	Нач. отдела		Курдюков
	Гл. инж. пр-та		Устинова
	Исполнитель		Нещадим
	Проверил	Романцева	Романцева

1986 | 7.14

Сводная таблица подвесного подъемно-транспортного оборудования

1	2	3	4	5	6	7	8	9	10	11	12
Тали электрические											
ТЭ - 025 - 311	3472-63	0,25	6	8	610	270	520	45	115	Палевский машиностр. з-д	—
ТЭ1 - 511	3472-63	1	6	8	693	415	855	195	290	Брянский завод подъемно-транспортного оборудования	
ТЭ1 - 521	"	1	12	8	908	415	855	217	320		
ТЭ1 - 531	"	1	18	8	1123	415	855	245	355		
ТЭ1 - 541	"	1	24	8	1401	415	855	350	460		
ТЭ1 - 551	"	1	30	8	1616	415	855	385	490		
ТЭ1 - 561	"	1	36	8	1831	415	855	430	525		
ТЭ1 - 621	"	1	9	8	—	—	—	212	—		—
ТЭ1 - 611	3472-63	1	4	8	790	635	430	190	345		—
ТЭП - 1	-	1	6	6	—	—	—	183	224	Московский котельно-механический з-д	—
ТЭ2 - 511	3472-63	2	6	8	720	350		320	370		—
ТЭ2 - 521	"	2	12	8	960	350		357	400		—
ТЭ2 - 531	"	2	18	8	1200	350		396	430		—
ТЭ2 - 541	"	2	24	8	1655	350		575	590		—
ТЭ2 - 551	"	2	30	8	1995	350		625	640		—
ТЭ2 - 561	3472-63	2	36	8	2235	350		690	720		—

Альбом III 47 Сер. 3.407-1 Выпуск 2-3 В-00567

СОЮЗВОДОКАНАЛПРОЕКТ
г. Москва

Нач. отдела		Курдюков
Гл. инж. пр-та		Устинова
Исполнитель		Нещадим
Проверил	Романцев	Романцева

ТП 5.900-8 Выпуск III Лист 2-4

Сводная таблица подземно-транспортного оборудования

Серия 4.900-8

1	2	3	4	5	6	7	8	9	10	11	12
ТЭ5 - 911	3472-63	5	6	8	1230	500		770	720	Харьковский завод ПТО им. Ленина	—
ТЭ5 - 921	"	5	12	8	1430	500		830	780		—
ТЭ5 - 931	"	5	18	8	1630	500		895	840		—
ТЭ5 - 941	"	5	24	8	1900	500		1150	1030		—
ТЭ5 - 951	"	5	30	8	2130	500		1260	1120		—
ТЭ5 - 961	3472-63	5	36	8	2370	500		1370	1140		—
ЭТС - 3	Т424-9-111-69	3	4	2	960	760	905	380	970	Барнаульский станкостроительный завод	—
ТЭ3 - 511	3472-63	3	6	8	820	440	1510	470	480		
ТЭ3 - 521	"	3	12	8	1035	440	1510	515	512		
ТЭ3 - 531	"	3	18	8	1250	440	1510	560	535		
ТЭ3 - 541	"	3	24	8	1465	440	1510	650	590		
ТЭ3 - 551	"	3	30	8	1680	440	1510	700	622		
ТЭ3 - 561	"	3	36	8	1895	440	1510	750	700		
ТЭ - 1013		10	12	8	1205	500	2010	2270	1980	Харьковский завод ПТО	
ТЭ - 1014		10	24	8	1430	500	2010	2530	2150		
ТЭ - 1015		10	36	8	~2500	1320	2010	2785	~2250		—

СОЮЗВОДОНАЯ АЛПРОСКТ г. Москва	Нач. отдела		Курдюков
	Гл. инж. пр-та		Устинова
	Исполнитель		Нещадим
	Проверил		Романцева

ТД 1976г

Сводная таблица подъемно-транспортного оборудования

Наименование оборудования, марка		Марка	Грузоподъемность	Размеры			Скорость навивки каната	Масса	Цена	Завод-изготовитель	N листа габаритного чертежа
				Длина	Ширина	Высота					
			т с	мм			%	кг.	Руб.		
1		2	3	4	5	6	7	8	9	10	11
Лебедки ручные											
Лебедка рычажная		Л-1,5	1,5	150	600	300	–	32	29		—
Лебедка червячная настенная		ЛРН-0,5	0,5	390	509	567	–	60	60		—
Лебедка общего назначения	ТЛ-2	Т-68Б	1,25	500	655	740	–	140	37	Орский завод строительных машин	—
	ТЛ-3	Т-69-Г	3,25	640	700	875	–	220	56		—
	ТЛ-4	Т-102Б	5	900	935	866	–	460	100		—
Лебедки электрические											
Электролебедка стреловая для крана КБ-160-2		Т-66Е	0,32	810	830	570	0,7	250	265	Саратовский завод строительных машин	—
Электролебедка		Т-66А	0,5	810	870	620	0,5	270	300		—
Электролебедка		С-929	0,5	860	690	720		230	285		—
Фрикционная 2х барабанная лебедка		Т-136	1,25	1785	1145	1110	"	050	630		—
Электролебедка		Т-2248	1,25	970	1130	800	0,5	510			

Серия 4.900-8 Выпуск III Лист 2-5

СОЮЗВОДОКАНАЛПРОЕКТ г. Москва	Нач. отдела		Курдюков
	Гл. инж. пр-та		Устинова
	Исполнитель		Нещадим
	Проверил		Романцева

ТД 1976г

Сводная таблица подъемно-транспортного оборудования

1	2	3	4	5	6	7	8	9	10	11
Электролебедка	Т-145Г	5	1790	1835	1195	0,4	2500	1550	Саратовский завод строительных машин	—
Маневровая лебедка	Т-193Б	5/0,5	1540	1600	925	"	1900	1035		—
Лебедка	СМ-563-2106	4	1240	1795	750	"	1600			—
Электролебедка КБ-160-2	Л-600	5	1500	2250	750	0,4	2000	2140		—
Лебедка для крана КБ-100	Л-3,2II	3,2	1380	1870	700	0,7	1550	1600		—
Лебедка		1,0	850	394	1115			—	Гороховецкий завод ПТО	—
Лебедка		1,0	635	320	420			—		—
Электролебедка		5	1645	1750	910		1725	—	Кадиевский машиностроительный завод	—
Электролебедка	МЭЛ-5-23	5	1640	1800	909	0,4	2164	—	Московский котельно-механический з-д	—
Электролебедка	МЭЛ-1,5-20	15	1116	1120	653	.	718	—		—
Грейферы										
Грейфер моторный	МТК-111-Б	0,4	1192	1585	1325		865		Московский з-д „Красный блок"	
Грейферы		0,75-0,80					1030-6580	735	Ждановский судоремонтный завод	

Серия 4.900-8 Выпуск III Лист 2-6

154

Наименование оборудования марка, тип.	ГОСТ	Грузоподъемность т.с.	Длина крана м.	Высота подъема м	Размеры мм: Ширина	Размеры мм: Высота	Масса кг	Цена руб.	Завод-изготовитель	№ листа габаритного чертежа
1	2	3	4	5	6	7	8	9	10	11
Кран - балки ручные										
Кран подвесной однобалочный (однопролетный)	7418-69	0,5	3,6 ÷ 11,4	3 ÷ 12	1300 ÷ 2100	590 - 650	280 ÷ 635	183 ÷ 219	Цены даны при Н = 6 м. Красногвардейский крановый завод	—
	"	1	"	"	1300 ÷ 2100	590 - 710	280 ÷ 635	187 ÷ 230		
	"	2	"	"	1300 ÷ 2100	890 ÷ 1010	465 ÷ 1040	276 ÷ 325		
		3,2			1300 ÷ 2100	890 ÷ 1010	475 ÷ 1060	284 ÷ 335		
	7413-69	5	3,6 ÷ 10,8	3 ÷ 12	1930 ÷ 2230	1070 - 1160	645 ÷ 1340	352 ÷ 412		
Кран - балки электрические										
Кран подвесной однобалочный общего назначения тип 1А (однопролетный)	7890-67	1	3,6 ÷ 18	6	1350 ÷ 2150	1115 ÷ 1235	555 ÷ 1760	740 ÷ 855	Красногвардейский крановый з-д	2-30 ÷ 2-31
		1	3,6 ÷ 18	6, 12, 18	1350 ÷ 2150	1120 ÷ 1245	590 ÷ 1830	740	Забайкальский завод ПТО	
		2	"	"	1350 ÷ 2150	1290 ÷ 1545	785 ÷ 2510	920 ÷ 1070		
		3,2	"	"	1365 ÷ 2165	1635 ÷ 1955	1080 ÷ 3170	1035 ÷ 1210		
	7890-67	5	3,6 ÷ 18	6, 12, 18	2095 ÷ 3295	1910 ÷ 2170	1470 ÷ 3985	1585 ÷ 1855		

СОЮЗВОДОКАНАЛПРОЕКТ г. Москва		
Нач. отдела	[signature]	Курдюков
Гл. инж. пр-та		Устинова
Исполнитель	[signature]	Нещадим
Проверил	[signature]	Романцева

1	2	3	4	5	6	7	8	9	10	11
Кран подвесной электрический однобалочный однопролетный	7890-67	3,2	3,6÷12	6			1050÷2045	1033 1210	Пышминский машзавод	
	—"—	10	4,5÷11	12, 24, 36				—	Перевальский зд ПТО	
То же, двухпролетный	7890-67	1	16,2÷27	12, 24, 36			1245÷2300	1040 1125		
—"—		2	—"—	—"—			1630-2815	1330 1440	Забойкальский завод ПТО	
—"—		3,2	—"—	—"—			2130-3460	1370 1465		
—"—		5	—"—	—"—			2920-4680	1900 2190		
Краны взрывозащищенные ВЗГ однопролетные		2	1,2-18	6			1640-3050	395		19-06 И-01-085
		5	—"—	6			2675-4790	—		
То же, двухпролетные		2	16,2-27	6			2440-3500	—		
		5	—"—	6			4620-6140	—		
Краны мостовые ручные										
Кран мостовой ручной однобалочный	7075-64	3,2	4,5 ÷10,5	12	1700	600	800, ÷1200	280÷ 335	Красногвардейский крановый завод	
	"	5	4,5 ÷16,5	"	2200, 2700	900, 950	900÷2600	349÷ 623		
	"	8	4,5 ÷16,5	"	2450, 2700	1000, 1100	1450÷ 3400	529÷ 955		
Кран мостовой ручной двухбалочный	"	12,5	7,5 ÷16,5	"	4200	1400	5500÷ 8000	3100÷ 3720		
	7075-64	20	7,5 ÷16,5	12	4200	1400	5700÷ 8700	3240÷ 3940		
Краны мостовые электрические а) Легкого режима										
Кран, управляемый с пола	7464-55	5	11÷ 32	8, 12, 16	5000, 6500	1650	13200÷ 30000	4590 8250	Бурейский механический завод	—
Кран с раздельным приводом	7464-55	5	11÷ 32	8, 12, 16	5000, 6500	1650	13600÷ 33300			—

19-06 И-01-015 И-01-018

И-01-025 И-01-028

Сводная таблица подъемно-транспортного оборудования

Серия 4.900-8 Выпуск III Лист 2-8

1976г

156

СОЮЗВОДОКАНААПРОЕКТ г. Москва	Нач. отдела		Курдюков
	Гл. инж. пр-та		Устинова
	Исполнитель		Нещадим
	Проверил		Романцева

ТД 1976г.

Сводная таблица подъемно-транспортного оборудования

1	2	3	4	5	6	7	8	9	10	11
Кран с центр. приводом, взрывобезопасн.	7465-55	5	11÷32	8, 12, 16	5000 6500		13600-33300	5780	Бурейский механическ. з-д	—
Кран общего назначения	7465-55	10	10,5÷34,5	16	—	—	11700-37500	9800-13550	Ташкентский завод „Подъемник"	—
Кран взрывобезопасного исполнен	3332-54 7464-55	10	10,5÷34,5	8, 12, 16	—	—	11700-37500	—		—
Кран общего назначения	7464-55 3332-54	10	10,5÷34,5	16, 36	—	—	12900÷38800	По прейск.		—
		10	8,1÷32	8, 32	—	—	10600÷28000	19-06 ч I	Комсомольский на Амуре з-д ПТО	—
		15	11÷32	8, 12, 16	—	—	17000÷39600	—"—	Узловский машиностроительный завод	—
		15/3	—"—	8, 12, 16	—	—	18700÷41400	—"—		—
		20/5	10,5-31,5	8-12	—	—	18900÷42100	—"—		—
		30/5	—"—	10, 12	—	—	29000÷57000	—"—		—
		30/5	10,5÷34,5	12	—	—	30200÷59300	—"—	Харьковский завод ПТО им. Ленина	
		50/10	10,5÷31,5	12/14	—	—	38500÷71500	—"—		—
		50/10	до 28,5	12/14	—	—	50000÷104000	—"—	Днепровский механический завод	—
		50/10	до 34	50/52	—	—		—"—		—
		100/20	до 34	30/32	—	—	90000÷150000	—		—
		125/20	до 43	20/22	—	—	100000÷160000	—		—
		125/20	до 34	20/22	—	—	100000÷160000	—		
Краны мостовые электрические б/ среднего режима										
Кран мостовой электрическ. однобалочный с управлением с пола	7532-64	1	4,5÷16,5	6			1366-3507		Лышнинский машиностроительный з-д	

Серия 4.900-8 Выпуск III Лист 2-9

157

СОЮЗВОДОКАНАЛПРОЕКТ
г. Москва

Нач. отдела		Курдюков
Гл. инж. пр-та		Устинова
Исполнитель		Нещадим
Проверил		Романцева

ТД 1976г.

Сводная таблица подъемно-транспортного оборудования

Серия 4.900-8 Выпуск III Лист 2-10

1	2	3	4	5	6	7	8	9	10	11
Кран мостовой электрический однобалочный с управлением с пола	7532-64	2	4,5-16,5	6			1446-3507	По прейск. 19-06 г. I	Пышминский машиностроительный завод	
	—"—	3,2	4,5-16,5	6			1662-3507			
	—"—	5	4,5-28,5				2400-9250			
Кран мостовой электрический общего назначения	3332-54	5	7-32	4-16			8600-26605	—"—	Александрийский завод ПТО	
	—"—	5	11-32	8, 12, 16			13600-33300	—"—	Бурейский механический завод	
		5+5	14,1-29	8, 12, 16			14300-27800	—"—	Комсомольский-на Амуре завод ПТО	
	3332-54	10	8,1-32	8-32			10800-28300	—"—		
	—"—	10	8,1-32	8-32			10800-28300	—"—	Александрийский завод ПТО	
	3332-54 7464-55	10	10,5-34,5	8, 12, 16			11700-37500	—"—	Ташкентский завод „Подъемник"	
Кран мостовой электрический (высотный)	3332-54 7464-55	10	—"—	16-36			12900-38800	—"—		
Кран мостовой электрический двухтележный	3332-54	2×10	10,5-31,5	8, 12, 16			23500-43000	—"—	Узловский машиностроительный завод	
Кран мостовой электрический крюковой	—"—	15/3	11-32	8, 12, 16			18900-42000	—"—		
	—"—	15/3	11-32	8, 12, 16			22500-47500	—"—	Александрийский завод ПТО	
	—"—	15	11-32	8, 12, 16			20000-45000	—"—		
Кран мостовой электрический крюковой	3332-54	15	11-32	8, 12, 16			17600-40500	—"—	Узловский машиностроительный завод	
		20/5	10,5-31,5	8, 12			19500-43100	—"—		
		30/5	—"—	10, 12			31500-59000 30800-6330	—"—	Харьковский з-д ПТО им Ленина	

158

СОЮЗВОДОКАНАЛПРОЕКТ г. Москва	Нач. отдела		Курдюков
	Гл. инж. пр-та		Устинова
	Исполнитель		Устинова
	Проверил		Романцева

1	2	3	4	5	6	7	8	9	10	11
Кран мостовой электрический крюковой	3332-54	50/10	10.5-31.5	10.12			41500-73600	По прейскуран. 19-06 ч.I	Харьковский завод ПТО им Ленина	
	—"—	50/10	—"—	12/25			47000-84000		Днепропетровский механический завод	
	—"—	100/20	13-31	30/32			95000-155000	—		
	—"—	125/20	13-31	20/22			105000-165000	—		
Краны мостовые электрические в) тяжелого режима.										
Кран мостовой электрический грейферный		2	7 22,5	до 16			7535-12575	По прейскуран. 19-06 ч.I.	Александрийский завод ПТО	
Кран мостовой электрический	3332-54	5	11-32	16			14600-34300			
Кран мостовой электрический	3332-54	5	11-32	8, 12, 16			13600-38300		Бурейский механический з-д	
Кран мостовой электрический грейферный	3332-54	5	10 5-34 5	16			16000-40000	—"—	Ташкентский завод „Подъемник"	
	—"—	5/5	—"—	16			16000-40000	—"—		
Кран мостовой электрический		5+5	14 1 29	8, 12, 16			16600-29500	—"—	Комсомольский-на-Амуре з-д ПТО	
Кран мостовой электрический с поворотной тележкой	3332-54	5+5	28	16			51000	—"—	Узловский машиностроительный завод	
Кран мостовой электрич. с гибким подвесом траверсы	3332-54	5+5	11-32	8, 12, 16			24500-45500	—"—		
Кран мостовой электрический с гибким подвесом траверсы	3332-54	7 5+7,5	11-32	8, 12, 16			29000-51000	—"—	—"—	
	—"—	10+10	11-32	8, 12, 16			36500-51500	—"—		
Кран мостовой электрический	—"—	10	8,1-32	8-32			12900-30700	—"—	Комсомольский-на-Амуре з-д ПТО	
	—"—	10	8.1 32	8-32			12900-30700	—"—	Александрийский з-д ПТО	

ТД 1976г

Сводная таблица подъемно-транспортного оборудования

Серия 4.900-8 Выпуск III Лист 2-11

СОЮЗВОДОКАНАЛПРОЕКТ
г. Москва

Нач. отдела		Курдюков
Гл. инж. пр-то		Устинова
Исполнитель		Устинова
Проверил		Романцева

ТД 1976г.

Сводная таблица подъемно-транспортного оборудования

1	2	3	4	5	6	7	8	9	10	11
Кран мостовой электрический (общего назначения)	3332-54 7464-55	10	10.5-34.5	8.12.16			13300-39000	По прейскуран 19-06 ч I	Ташкентский завод „Подъемник"	
То же, (высотный)	—"—	10	10.5-34.5	16-36			14400-40500		—"—	
Кран мостовой электрический грейферный	3332-54	10	11-32	8,12.16.20			30000-52900	—"—	Узловский машиностроительный завод	
Кран мостовой электрический крюковой	— —	15	11-32	8,12.16			20500-44300	—"—		
Кран мостовой электрический грейферный		15	19.5-31.5	23			47510-69440	—"—	Харьковский з-д ПТО им Ленина	
Кран мостовой электрический	3332-54	15	11-32	8.12.16			22500-48000	—"—	Александрийский з-д ПТО	
Кран мостовой электрический крюковой	3332-54	15/3	11-32	8,12,16			23000-46600	—"—	Узловский машиностроительный завод	
	— —	15/3	11-32	8,12,16			26000-51000	—"—	Александрийский завод ПТО	
	— —	20/5	10.5 31.5	8.12			23000-475000	—"—	Узловский машиностроительный завод	
Кран мостовой электрический грейферный		20	16.5-34.5	23			67000-105000	—"—	Ленинградский завод ПТО им. Кирова	
Кран мостовой электрический с вращающейся тележкой		20	25-31	13			81000 93000	—"—		
Кран мостовой электрический	3332-54	30/5	10.5-31.5	10, 12			33000-51000	—"—	Узловский машиностроительный з-д	
							32100-62400		Харьковский завод ПТО им Ленина	
	3332-54	50/10	10.5-34.5	12/14			41450-84100	—"—		
Кран мостовой электрический двухтележный		20÷20	10.5 31.5	14			45500-82500	—"—	—"—	

Серия 4.900-8
Выпуск III
Лист 2-12

СОЮЗВОДОКАНАЛПРОЕКТ г. Москва	Нач. отдела	Курдюков
	Гл. инж. пр-та	Устинова
	Исполнитель	Нещадим
	Проверил	Романцева

ТП 1975 г.

Сводная таблица подъемно-транспортного оборудования

Серия 4.903-9 выпуск III 2-13

Наименование оборудования	ГОСТ, марка, тип	Грузоподъемность	Высота подъема	Пролет	Радиус поворота	Угол поворота консоли	Масса	Цена	Завод-изготовитель	№ листа габаритного черт.
		т.с.	м			град	кг	руб		
1	2	3	4	5	6	7	8	9	10	11
Краны консольные поворотные										
Кран консольный поворотный	—	0,5	2,8	—	4	360	1016	670	Московское предприятие "Проммеханизация"	—
	—	1	3	—	4	360	1605	840		—
	—	3	12	—	6	360	5560	5400	Харьковский машиностроительный	—
Краны козловые										
Кран козловой	К-30-32	30	10,5	32	—	—	47120	21200	Днепровский механический завод	—
Кран козловой самомонтирующийся	КСК-30-42Б	30	14,18	24, 36, 42	—	—	75335-96267	40300		—
	КС-50-42Б	50/10	14,6/16,7	26 32, 42	—	—	90000-102700	52000		—
Кран козловой	К 100-3/6	100/10	37,1/35	31	—	—	~125000			—
Кран козловой электрический	7352-55	12,5	10	16	—	—	39800	По согласованию с заказчиком	Хабаровский завод подъемно-транспортного оборудования	—
		8	9	16	—	—	33870			—
		5	7	16	—	—				—

Союзводоканалпроект г. Москва	Нач. отд.		Курдюков
	Гл. инж. пр-та		Устинова
	Исполнитель		Нещадим
	Проверил		Воровская

ТП 1976

Сводная таблица подземно-транспортного оборудования

1	2	3	4	5	6	7	8	9	10	11
Кран козловый	Т352-55	5	7	12.16			14000 15000	—	Первальский завод ПТО	
Кран козловый контейнерный		6		16 + 2 конс = 4,5м				—	Бурейский механический завод	
Кран козловый электрический		8	9	25			41300	—	Харьковский завод ПТО им. Ленина	
		10	10	20, 32			37040 41400	—		
Кран козловый двухконсольный самомонтирующийся	ККС-10	10	10	20, 32			37040 41400	14200 14700	Узловский машиностроительный завод	
Кран козловый	КК-20-32	20	8,65	20, 26, 32			60000	26800	Зуевский электромеханический завод	

4900-8 Выпуск III Лист 2.14

162

Сводная таблица подвесно-транспортного оборудования

Конвейеры

Наименование оборудования	Тип	Ширина ленты кардса ковша фвинта мм	Размер платформы мм	Длина м	Скорость движения ленты м/мин	Производит т/час	Масса кг	Цена руб	Завод-изготовитель	№ листа габаритного чертежа
1	2	3	4	5	6	7	8	9	10	11
Конвейер тележечный	—	—	500×800	155	1,5-6				Казанский завод „Серп и молот"	
	—	—	650×1000	190	—"—					
	—	—	800×1250	160	—"—					
Конвейер пластинчатый	—	500	—	15-100	12			—		
	—	650	—	—"—	15					
	—	800	—	—"—	18					
Конвейер ленточный	6563-80	650	—	60	3,6-12			—	Полевский машиностроительный завод	
	6540-80	650	—	50	3,6-12			—		
	КЛ150 А2	800	—	500	1,6	260	10000 25000		Александровский машиностроительный завод им. К.Е. Ворошилова	
	КЛ150 Ч2	800	—	200	1,6	260	5000 12000			
	1 Л 80	800		200-500	1,6	270	6000 15000			
	КРУ 350	1200		550-2100	1,5	350	—			
	2 ЛЧ 120 А	1200		550-1200	3,15	700	80000 170000			
	2 ЛЧ 120 Б			830-1800		1100	100000 200000			
	2 ЛУ 120 Б			550-1200			80000 170000			
	2 ЛУ 120 Г			830-1460			90000 230000			

СОЮЗВОДОКАНАЛПРОЕКТ г. Москва	Нач. отдела	Курюков
	Гл. инж. пр-та	Устинова
	Исполнитель	Устинова
	Проверил	Романцева

Т.п. 407-01-164 Альбом VIII Выпуск XIII 2-16

Сводная таблица подвесно-транспортного оборудования

1	2	3	4	5	6	7	8	9	10	11
Конвейер ленточный стационарный	6540-50	650	—	45	36-12					
	5050-80	500	—	40	—"—	50-250			Полевский машиностроительный завод	
	5040-60	500	—	32	—"—	50-250				
	4040-60	400	—	25	—"—	250				
	4025-40	400	—	20	—"—	50-250				
	К.Л-1 ТУ-П-00 1	500	—	3,93-15,93	24		В зависимости от длины	625		
Конвейер винтовой (шнек)	2016	200	—	3-32	63-65	5,8	150-1500	29 руб 30 п/м.	Брянский завод винтовых конвейеров Волжский завод „Металлист"	
	3225 4900	320	—	3-32	63-65	20	200-2000	46 за п.м.	Волжский завод „Металлист" Брянский завод винтовых конвейеров	
	4032	400	—	—"—	—"—	49	350-3500	52 за п.м.		
	5040 1240	500	—	—"—	—"—	96	450-4500	64 за п.м.		
Конвейер с погружными скребками стационарный	КПС-200	200	—	60	9,6-24	15	В зависимости от длины	Отр. надорган и комплектации узлов. конв.	Гороховецкий завод ПТО	
	КПС-320Т	320	—	50-100	0,16÷0,4	40/8				
	КПС-500Т	500	—	30-70	—"—	75/17				
	КПС-650Т	650	—	60-30	—"—	100/20				
Конвейер ленточный стационарный	ГОСТ 10624-63	500	—	определяется проектом	0,6-1,25					

164

СОЮЗБОДОКАНАЛПРОЕКТ г. Москва			
	Нач. отдела		Курдюков
	Гл. инж. пр-та		Устинова
	Исполнитель		Устинова
	Проверил		Романцева

ТД 1976г.

Сводная таблица подъемно-транспортного оборудования.

1	2	3	4	5	6	7	8	9	10	11
Конвейер пластинчатый	К-1730	400-1200	—	18-150	12-20			—	Красногорский завод цементного машиностроения	
	К-1825	400-1200	—	15-100	10-15			—		
	К-443М	400-1200		30-100	6-18			—		
Конвейер ленточный передвижной	С-980А	500	—	15	—	—	—		Орский завод строймашин	
	С-1002А	500	—	10	—	—	—			
Конвейер ленточный полустационарный	ТК-16 (Т-46Б)	500	—	80				2030		
	ТК-26 (Т-46Б)	500	—	40	—	—	—	1220		
Конвейер ленточный стационарный.		800; 1000, 1200; 1400; 1600	—	350	45-150			—	Узловский машиностроительный завод	

Серия 4.900-8 Выпуск III Лист 2-17

СОЮЗВОДОКАНАЛПРОЕКТ г. Москва		
Нач. отдела	[signature]	Курдюков
Гл. инж. пр.	[signature]	Устинова
Исполнитель	[signature]	Нещадин
Проверил	[signature]	Боровская

ТД 1976

Сводная таблица подъемно-транспортного оборудования

Наименование оборудования тип	ГОСТ ТУ марка	Производительность м³/час	Эл. двиг. Тип	Эл. двиг. Мощн. квт	Размеры Длина мм	Размеры Ширина мм	Размеры Высота мм	Масса кг	Цена руб	Завод-изготовитель	N листа габаритного черт.
1	2	3	4	5	6	7	8	9	10	11	12
Питатели											
Питатель ячеистый	200×200	5	АО-42-6		410	660	400		—		
	300×300	24.7	—"—		390	800	460		—		
	400×400	32	АО-51-6		510	995	600		—		
Питатель двухдисковый	ДШ-31	40-100 т/час		25 6	5765	3591	3850		9050	Днепропетровский завод горношахтного оборудования	
Питатель дисковый легкого типа	ДЛ-10, ДЛ-12, ДЛ 16 ДЛ-20								925 1050, 1760, 2300		
Питатель тарельчатый	Д=1000	10	АО2-32-6	2 2	2310		1345		620	Вольский завод „Металлист"	
	Д=1300	15	АО2-32 4	8 0	2560		1455		670		
	Д=1600	15-28	АО2-51-6	5.5	2700	1770	1800		1090		

Серия 4.900-8 Выпуск III Лист 2-18

166

СОЮЗВОДОКАНАЛПРОЕКТ
г. Москва

Нач. отдела	[signature]	Курдюков
Гл. инж. пр	[signature]	Устинова
Исполнитель	[signature]	Нещадим
Проверил	[signature]	Боровская

ТД 1976

Сводная таблица подземно-транспортного оборудования

1	2	3	4	5	6	7	8	9	10	11	12
Питатель тарельчатый	Д=2000	25-35	А02 31-6	5.5	2830	2200	1800		1150	Вольский завод „Металлист"	
Двойной питатель шнек	Д=150	1 2	"	1.7	3500	1646	1085		720	Вольский завод „Металлист"	
	Д=200	8 5	А02-31-6	1.5	1700-3000	1610	945		850		
Питатель шламовый		125-25	ПН-175	1.0	3030	2600	1780		—		
		25-30		1.0	3760	2650	1780		—		
Шнековый питатель-дозатор		30 8 т/час	А02-31-4	2.2	3910	645	822		525	Могилевский завод „Строммашина"	
Питатель дисковый легкого типа	ДЛ-6А	6	А02-11-4	0.6	1008	885	900		440	Полевский машиностроительный з-д	
	ДЛ-8А	13	А02-21-4	1 1	1095	1030	990		500		
Питатель пластинчатый	Тип 2				4730-13730	4560	1592		—	Александровский маш завод им Ворошилова	
	ТК-15	75-150	А02-61-12/6		7200	1160	3250		—	Костромской завод „Строммашина"	
Питатель передвижной пластинчатый	С-885	70, 105, 135, 210	А02-81-12/81 6/4		10700	3200	3100		—		

4.900-8
Выпуск III
Лист 2-19

Союзводоканалпроект г. Москва	Нач. отдела		Курбюков
	Гл. инж. пр-та		Устинова
	Исполнитель		Нещадим
	Проверил		Романцева

ТП 1976 г.

Сводная таблица подвижно-транспортного оборудования

Альбом III

Сводная 4-ТОМ-В

Лист 2-20

Наименование оборудования марка	ГОСТ, ТУ, Тип, модель	Грузоподъемн. кгс	Высота подъема м	Скорость движения без груза км/час	Сменное оборудование	Масса кг	Цена руб	Завод-изготовитель	№ листа габаритн. чертежа
1	2	3	4	5	6	7	8	9	10
Автопогрузчики									
Автопогрузчик	4043 м	2500 3200	4,0 2,8	30	вилы ковш, стрела	4780	2900	Львовский завод автопогрузчиков	2—40
	4045 р	5000 4000	4	25	"	5800	2875		2—40
	4045 лм	3000	4	25	челюстной захват	6350	—		—
	4013 м	3200 2500	2,8 4,6	20	стрела с крюком ковш, вилы	7000	—		—
	4014	5000 4000	2,8 4,5	16	Ковш стрела вилы	9450	—		2—40
	4008	10000	4,5	15	вилы 1,5м; грейфер 2,5м, клещи	13200	7400		—
Электропогрузчик	ЭП-0601	630	3,0				—	Бельцкий электротехнический завод.	
	ЭП-0602	630	2,0				—		
	ЭПВ-104	750	1,8				—		
	ЭП-0801	800	3				—		
	ЭП-0802	800	2				—		
	ЭПК-0805	1250	3,0				—		
	ЭП-1003	1000	3,0				—		
	ЭП-1005Х	1000	2,0				—		

СОЮЗВОДОКАНАЛПРОЕКТ
г. Москва

Нач. отдела	[signature]	Курдюков
Гл. инж. пр-та	[signature]	Устинова
Исполнитель	[signature]	Нещадин
Проверил	[signature]	Боровская

ТД 1976

Сводная таблица подземно-транспортного оборудования

1	2	3	4	5	6	7	8	9	10
Погрузчик универсальный кранового типа	ПУ-0.5	500	8.5		Крюк, стрела, ковш			Андижанский машиностроительный з-д	
Электропогрузчик	ЭП-103	1000	2.0		Вилы			Свердловский машиностроительный завод	
	—"—	1000	2.8		—"—				
Электропогрузчик во взрывозащищенном исполнении	серия 612	1000	4.0		Вилы			Калининский вагоностроительный завод	
	ЭПВ-1	1000			—"—				
	серия 614	1000	2.76		—"—				
Электропогрузчик	серия 02	1500	2.75		Ковш, крановая стрела, боковой захват				
	серия 04	1500	1.50		—"—				
Электропогрузчик универсальный	ЭП-201	2000	1.8 2.8 4.5		Боковой захват, ковш, стрела				
Электропогрузчик	ЭП-1201	1250	3.0		Вилы			Батумский электромеханический завод	
Погрузчик фронтальный	Д-561А	1800	2300		Вилы, ковш, стрела			Орловский завод погрузчиков	
	ТС-17								
Бочкопогрузчик	М-163	250	1,12÷1,37					Армавирский опытный завод	
Машина для выгрузки минеральных удобрений и слежавшихся грузов из крытых вагонов	МВС-4	60 т/час						Машиностроительный завод им. К. Либкнехта	

Серия 4.900-8
Выпуск III
Лист 2-21

СОЮЗВОДОКАНАЛПРОЕКТ г. Москва		
Нач. отдела		Курдюков
Гл. инж. пр-та		Устинова
Исполнитель		Нещадим
Проверил		Романцева

ТД 1976г.

Сводная таблица подъемно-транспортного оборудования

Наименование оборудования	ГОСТ, ТУ, модель	Грузоподъемн.	Мак скорость передвиж.		Размеры			Масса	Цена	Завод изготовитель	N листа габар. черт.
			б/гр.	с/гр.	Длина	Ширина	Высота				
		кгс	км/час		мм			кг	руб		
1	2	3	4	5	6	7	8	9	10	11	12
Электрокары											
Электротележка	ЭТМ	1000	10-11	7-8	2300	850	1260	950	970	Батумский электротехнический завод	—
—"—	ЭТМ-С	1000	—"—	— —	2350	850	1260	1000	990		—
—"—	ЭТ-1040	1000	24	20	2730	1200	1400	1250			—
—"—	ЭТ-550	5000	12-13	7-8	3400	1650	1600	2950	3800		—
Электротележка	ЭТ-2040	2000	20	16	32900	1250	1370	1860	2800		—
	ЭТ-2041	2000	20	16	3530	1200	1400	1750	—		—
	ЭТ-2042	1800	20	16	3530	1200			—		
Электротягач	АТБ-250	250	12	7	2100	1100	1400	1850	2500		

Серия 4.900-8 Выпуск III Лист 2-22

170

Общий вид тали

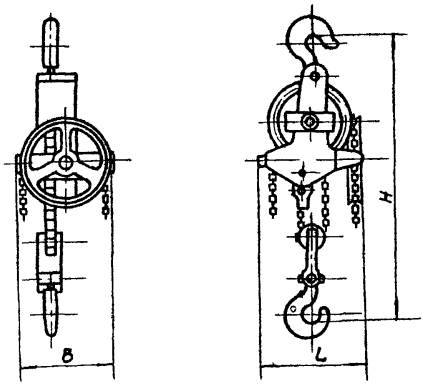

Техническая характеристика

Грузоподъемность	Высота подъема груза	Основные размеры			Тяговые усилия подъема не более	Скорость подъема груза	Вес с пластинчатыми цепями	Цена
		B	L	H				
т.с.	м	мм			кгс	м/мин	кг	руб
1	3	180	205	430	30	0,47	22	25
5	3	360	350	860	75	0,25	90	56
8	3	460	440	1240	75	0,12	177	112

Примечания:

1. Завод-изготовитель: Красногвардейский крановый завод
2. Размер H указан при стянутом состоянии тали
3. Вес талей указан с цепями длиной, обеспечивающей высоту подъема = 3м.
4. Таль изготовляется с высотой подъема 3м По требованию заказчика таль может быть изготовлена и с большей высотой подъема, на не более 12 м.

Нач. отдела Курдюков
Гл.инж.пр-та Устинова
Исполнитель Нещадим
Проверил Романчева

Союзгрузподъемпроект г. Москва

ТД 1976г

Таль ручная червячная по ГОСТ 1107-62
Грузоподъемность 1; 5; 8 т.с.

Серия 4900-8
Выпуск III
Лист 2-23

Общий вид тали

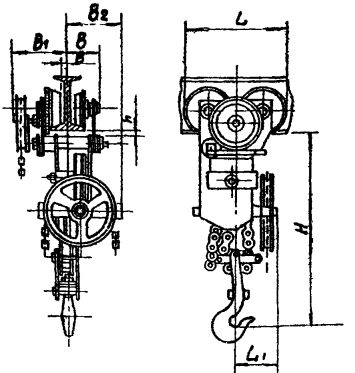

Техническая характеристика

Грузоподъемность	№I балки однорельсового пути по ГОСТ 8239-56	Радиус закругления однорельсового пути (не менее)	Высота подъема	Основные размеры							Скорость подъема груза при скорости движения тягового цепи 30 м/мин	b не менее	Масса пластинчатыми	Цена
				B	B_1	B_2	L	L_1	H	h				
т.с.		м		мм							м/мин	мм	кг.	руб.
1	16-33	1.6	3	130	190	136	220	105	350	16	0,41	14	39	33
3.2	22-45	2.0	3	170	215	220	300	130	610	16	0,33	15	83	56
5	30-55	2.3	3	170	240	275	380	150	760	13	0 25	22	137	80
8	40-60	3,5	3	205	275	335	475	200	1050	17	0 12	19	272	150

Примечания

1. Завод-изготовитель Красногвардейский крановый завод
2. Размер H указан в стянутом состоянии тали
3. Размеры указаны при нахождении тали на прямолинейном пути и при совпадении осей тали и балки пути.
4. Вес тали указан с цепями длиной, обеспечивающей высоту подъема = 3м
5. Таль изготовляется с высотой подъема 3м. По требованию заказчика таль может быть поставлена и с большей высотой подъема, но не более 12 м.

ТД 1976г	Таль ручная передвижная червячная по ГОСТ 1106-74. Грузоподъемность 1; 3,2; 5; 8 т.с.	Серия 4.900-8	
		Выпуск III	Лист 2-24

Нач. отдела — Гл. инж. пр-та — Исполнитель — Проверил

Курдюков — Устинова — Нещадим — Романцева

СОЮЗВОДОКАНАЛПРОЕКТ г. Москва

Общий вид кошки

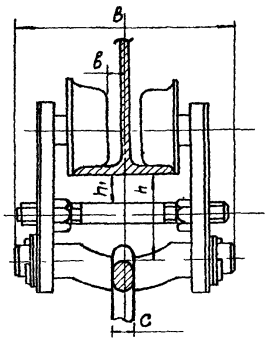

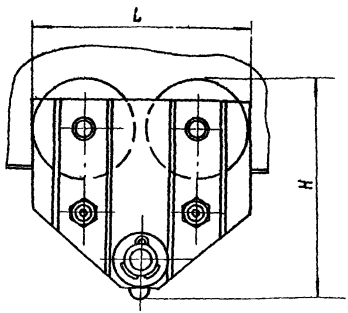

Техническая характеристика

Грузоподъемность	Н1 балки однорельсового пути по ГОСТ 8239-72	Радиус закругления однорельсового пути (не менее)	Основные размеры							Масса	Цена
			B	в не менее	h_1	h	H	L	C		
т.с.		м	мм							кг	руб
1	16, 18, 20	1,5	205	14	32	80	210	220	20	10	9.0

Примечания:

1. Завод-изготовитель:
   Красногвардейский крановый завод
2. Вес подъемного механизма, подвешенного к кошке, в величину грузоподъемности кошки не включается.
3. Размеры кошки уточнены при нахождении ее на прямолинейном пути и при совпадении осей кошки и балки пути

Нач. отдела	Кудюков		
Гл. инж. пр-та	Устинова		
Исполнитель	Нещадим		
Проверил	Романцева		

СОЮЗВОДОКАНАЛПРОЕКТ г. Москва

ТД 1976г

Кошка ручная Тип 1 Апо ГОСТ 47-63
Грузоподъемность 1 т. с.

Серия 4900-8
Выпуск III
Лист 2-25

Общий вид тали типа ТЭ5

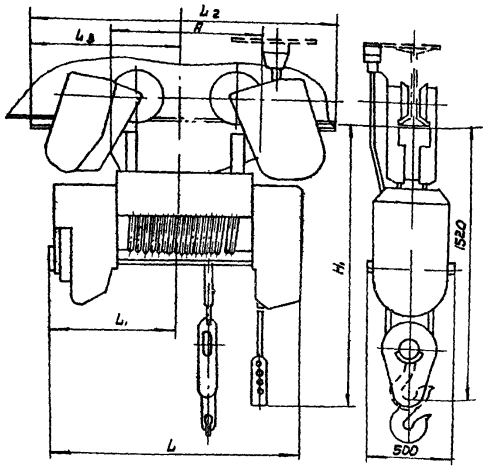

Техническая характеристика

Тип э/тали	Грузоподъемность	Высота подъема	Скорость подъема	Основные размеры						Масса	Цена
				L	L_1	L_2	L_3	A	H_1		
	т.с.	м	м/мин.	мм						кг	руб.
ТЭ5-911	5	6	8	962	525	1205	603	452	6450	770	740
ТЭ5-921	5	12	8	1185	640	1430	715	677	12450	830	830

Примечания: 1. Завод-изготовитель: Харьковский завод им. В.И. Ленина.

2. N I балки однорельсового пути по ГОСТ 8239-72 принимать 30м-45м.

3. Радиус закругления однорельсового пути (не менее) - 2,3м

Нач. отдела	Курдюков	
Гл. инж. пр-та	Устинова	
Исполнитель	Нещадим	
Проверил	Романцева	

СОЕЗДОКАНАЛПРОЕКТ г. Москва

ТД 1976

Таль электрическая передвижная грузоподъемность 5 т.с. по ГОСТ 3472-63*

Серия 4.900-8

Выпуск III

Лист 2-26

Общий вид тали типа ТЭ1, ТЭ3

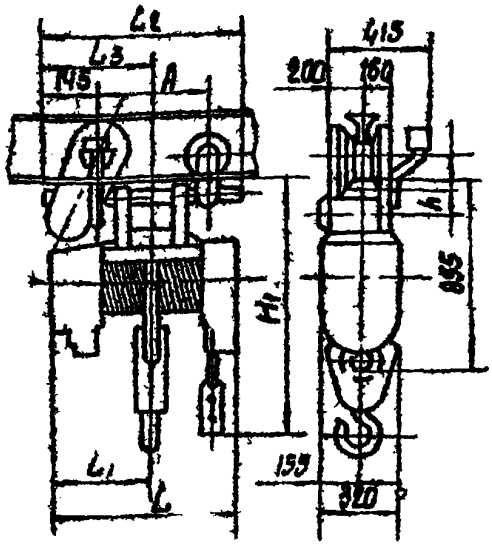

Техническая характеристика

Тип э/тали	Грузоподъемность	Высота подъема	Скорость подъема	Основные размеры L	L1	L2	L3	A	H1	h не менее	Масса	Цена
	т.с.	м.	м/мин	мм							кг	руб.
ТЭ3 - 511	3	6	8	635	330	820	340	345	5900	20	470	480
ТЭ1 - 511	1					693					195	290
ТЭ3 - 521	3	12	—"—	850	437	1035	447	560	11900	—"—	515	512
ТЭ1 - 521	1					908					217	320
ТЭ3 - 531	3	18	—"—	1065	545	1250	555	775	17900	—"—	560	535
ТЭ1 - 531	1					1123					245	355
ТЭ3 - 541	3	24	—"—	1280	652	1465	700	995	23900	—"—	650	590
ТЭ1 - 541	1					1401					350	460
ТЭ3 - 551	3	30	—"—	1495	760	1680	808	1210	29900	—"—	700	622
ТЭ1 - 551	1					1616					385	490
ТЭ3 - 561	3	36	—"—	1710	867	1895	915	1425	35900	—"—	750	700
ТЭ1 - 561	1					1831					430	525

Примечания: 1. Завод-изготовитель: а/ Вороховецкий завод ПТО изготовляет тип ТЭ1, б/ Барнаульский станкостроительный завод - ТЭ3.
2. Н балки однорельсового пути по ГОСТ 8239-72 принимать = 20÷33
3. Радиус закругления однорельсового пути (не менее - 1,5м).

Курдюков	Устинова	Нещадим	Романцева
Нач. отдела	Гл. инж. пр-та	Исполнитель	Проверил

СОЮЗВОДОКАНАЛПРОЕКТ г. Москва

ТП	Таль электрическая по ГОСТ 3472-65 грузоподъемность 1 т.с. и 3 т.с.	Серия 4.900-8	
1976г		Выпуск III	Лист 2-27

Общий вид грейфера

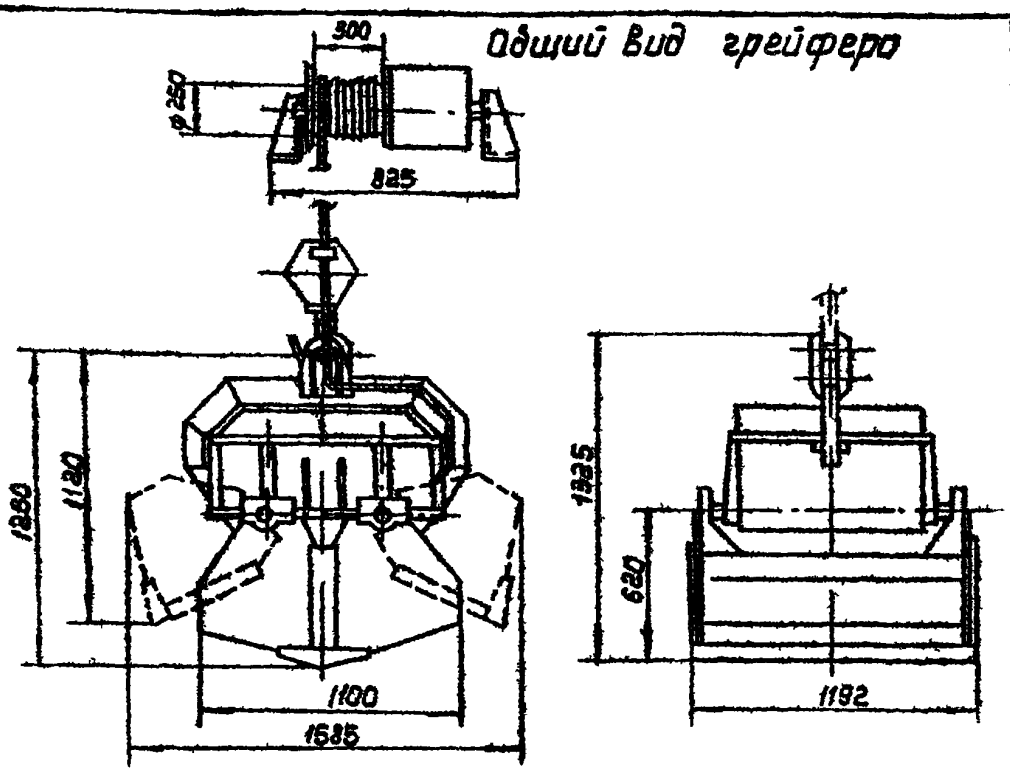

Техническая характеристика

Наименование	Емкость	Время замыкания, размыкания, челюстей	Длина кабеля	Электродвигатель				Масса	Цена
				Тип	N	П	В		
	м³	сек	м		квт	об/мин.	Вольт	кг	руб
грейфер моторный двухчелюстной	0.4	10-11	12	МТК111-6	3.5	880	380/220	865	2500

Примечания

1. Завод-изготовитель. Московский опытно-экспериментальный завод „Красный блок"
2. Изготовление производится небольшими партиями
3. Грейфер может быть подвешен к крюковому крану или электротали грузоподъемностью до 5 т.с.

Нач. отдела	Гл. инж. пр-та	Исполнитель
Проверил		
Курдюков	Устинова	Нещадим
Романиев		

СОЮЗВОДОКАНАЛПРОЕКТ г. Москва

ТД 1976	Грейфер моторный двухчелюстной Емкость 0.4 м³	Серия 4.900-8 Выпуск III Лист 2-28

Общий вид крана

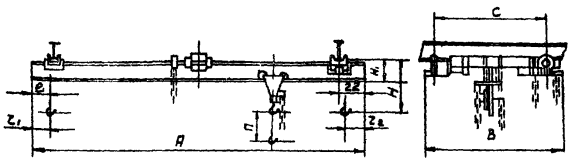

Техническая характеристика

Грузоподъемность т.с.	Длина крана A	Пролет крана Ln	Длина консоли $\ell_1 = \ell_2$	NI балки (нещицей)	Основные размеры: База c	Ширина B	H	H_1	$\ell_1 \pm \ell_2$	Механизм подъема – таль ручная передвижная червячная: Грузоподъемность	n	Скорость: Груза	Тали	Крана	Подкрановый путь	Масса крана (не более)	Цена
		м			мм					т.с.	м	м/мин.				кг	руб
1	2	3	4	5	6	7	8	9	10	11	12	13	14	15	16	17	18
10	3.6	3.0	0.3	18	1000	1300	590	220	150	1	3÷12	0,41	9.2	2.9	I N 18-27 ГОСТ 8239-56	274	288-427
	4.2		0.6													285	
	5.1	4.5	0.3													304	
	5.7		0.6													316	
	6.6	6	0.3	24	1500	1800	650	280								372	
	7.2		0.6													447	
	8.1	7.5	0.3													475	
	8.7		0.6													491	
	9.3		0.9													508	
	10.2	9.0	0.6		1800	2100	710	340								562	
	10.8		0.9	30												677	
	11.4		1.2													699	
20	3.6	3.0	0.3	24	1000	1300	890	280	200	2.2	3÷12	0.83	5.3	3.6	I N 24м ± 45м ГОСТ 5157-63	460	352-578
	4.2		0.6													478	
	5.1	4.5	0.3													504	
	5.7		0.6													520	
	6.6	6.0	0.3	30	1500	1800	950	340								663	
	7.2		0.6													685	
	8.1	7.5	0.3													721	
	8.7		0.6													743	
	9.3		0.9													765	
	10.2	9.0	0.6	36	1800	2100	1010	400								940	
	10.8		0.9													989	
	11.4		1.2													998	

Продолжение технической характеристики см. лист

Нач. отдела Курдюков
Гл. инж. пр-то Устинова
Исполнитель Нещадим
Проверил Романчев

г. Никитин

СПЕЦПРОМСТАЛЬКОНСТРУКЦИЯ ПРОЕКТ

ТД 1976

Кран ручной подвесной однобалочный (однопролетный) грузоподъемность 1; 2; 3,2; 0,5 т.с. по ГОСТ 7413-69*

Серия 4.900-9
Выпуск III
Лист 2-29

Техническая характеристика (продолжение)

1	2	3	4	5	6	7	8	9	10	11	12	13	14	15	16	17	18
3.2	3.6 4.2	3.0	0.3 0.6	24	1000	1300	890	280	200	3.2	3÷12	0.33	5.3	3.6	IN 24м÷45м ГОСТ 5157-53	469 485	371-399
	5.1 5.7	4.5	0.3 0.6	30			950	340								560 582	
	6.6 7.2	6	0.3 0.6		1500	1800										679 701	
	8.1 8.7 9.3	7.5	0.3 0.6 0.9	36			1010	400								[illegible]	
	10.2 10.8 11.4	9	0.6 0.9 1.2		1800	2100										[illegible]	
0.5	3.6 4.2	3.0	0.3 0.6	18	1000	1300	590	220	150	1	3÷12	0.41	9.2	2.9	IN 18-27 ГОСТ 6239-56	[illegible]	227-420
	5.1 5.7	4.5	0.3 0.6													304 316	
	6.6 7.2	6	0.3 0.6		1500	1800										[illegible]	
	8.1 8.7 9.3	7.5	0.3 0.6 0.9													[illegible]	
	10.2 10.8 11.4	9	0.6 0.9 1.2	24	1800	2100	650	280								[illegible]	

Кран состоит из моста, механизма передвижения крана, ручной кошки и червячной тали. В качестве пролетных балок крана и путей использованы двутавры по ГОСТ [illegible]-72.

Примечания:

1) Начало технической характеристики и общий вид крана см. лист

2) Завод-изготовитель: Красногвардейский крановый завод

Нач. отдела	Гл. инж. пр-та	Исполнитель
Курдюков	Устинова	Нещадим
Романцев		

СОЮЗКОЛОМНАПРОЕКТ г. Москва

ТД 1976	Кран ручной подвесной однобалочный (однопролетный). Грузоподъемность 1;2;3,2;0,5 т.с. по ГОСТ 7413-69*	Серия 4.900-8	
		Выпуск III	Лист 2-29

Общий вид крана

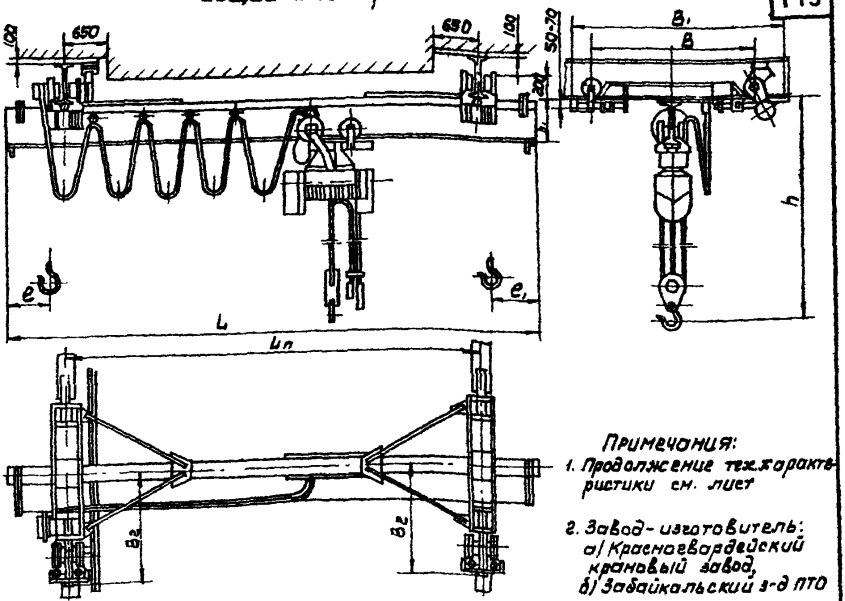

Примечания:

1. Продолжение тех. характеристики см. лист
2. Завод-изготовитель:
   а) Красногвардейский крановый завод,
   б) Забайкальский з-д ПТО

Техническая характеристика

Грузоподъемность	Полная длина крана	Пролет $L_п$	Длина консоли	Высота подъема	Скорость м/мин: Подъема	Скорость м/мин: Передвижения Тали	Скорость м/мин: Передвижения Крана	Мощность электродвигателя, кВт: Подъема	Мощность электродвигателя, кВт: Передвижения Тали	Мощность электродвигателя, кВт: Передвижения Крана	Основные размеры B	B_1	B_2	e	h	h_1	Масса	Цена
	м										мм						кг	руб.
1	2	3	4	5	6	7	8	9	10	11	12	13	14	15	16	17	18	19
10	3.6	3.0	0.3	6; 12; 18	8	20	32	1,7	0,18	2×0.18	1000	1350	645	660	1120	260	590	900
	4.2	3.0	0.6														610	900
	5.1	4.5	0.3														695	910
	5.7	4.5	0.6														720	910
	6.6	6.0	0.3								1500	1850	895		1125	265	800	930
	7.2	6.0	0.6														830	930
	7.8	6.0	0.9														860	930
	8.4	6.0	1.2														890	930
	10.2	9.0	0.6								1800	2150	1045				1028	950
	10.8	9.0	0.9														1045	950
	11.4	9.0	1.2														1070	950
	12.0	9.0	1.5														1100	950
	13.2	12.0	0.6								2100	2450	1195		1185	325	1330	980
	13.8	12.0	0.9														1365	980
	14.4	12.0	1.2														1405	980
	15.0	12.0	1.5														1440	980
	16.2	15.0	0.6								2400	2750	1345		1245	385	1715	1025
	16.8	15.0	0.9														1750	1025
	17.4	15.0	1.2														1790	1025
	18.0	15.0	1.5														1830	1025
20	3.6	3.0	0.3												1350	320	785	1015
	4.2	3.0	0.6														815	1015

Курдюков	Устинова	Нещадин
Нач. отдела	Гл. инж. пр-та	Исполнитель
Проверил		Романцева

СОЮЗВОДОКАНАЛПРОЕКТ г. Москва

ТД 1976

Кран подвесной однобалочный общего назначения тип 1А (однопролетный) по ГОСТ 7890-73
Грузоподъемность 1; 2; 3; 2; 5 т.с.

Серия 4.900-8
Выпуск III
Лист 2-31

Техническая характеристика (продолжение)

1	2	3	4	5	6	7	8	9	10	11	12	13	14	15	16	17	18	19
	5.1	4.5	0.3														895	1035
	5.7	4.5	0.6								1000	1350	685				930	1035
	6.6	6.0	0.3														1025	1050
	7.2	6.0	0.6														1060	1050
	7.8	6.0	0.9								1500	1850	885		1860	330	1100	1050
	8.4	6.0	1.2														1135	1050
	10.2	9.0	0.6														1595	1085
2.0	10.8	9.0	0.9														1425	1085
	11.4	9.0	1.2	6; 12; 18	8	20	32	2.8	0.4	2×0.17	1800	2150	1085	710	1420	390	1465	1085
	12.0	9.0	1.5														1505	1085
	13.2	12.0	0.6														1755	1120
	13.8	12.0	0.9														1800	1120
	14.4	12.0	1.2								2100	2460	1185		1600	570	1845	1120
	15.0	12.0	1.5														1890	1120
	16.2	15.0	0.6														2350	1180
	16.8	15.0	0.9														2405	1180
	17.4	15.0	1.2								2400	2780	1335		1545	515	2455	1180
	18.0	15.0	1.5														2510	1180
	3.6	3.0	0.3														1060	1230
	4.2	3.0	0.6												1635	825	1095	1230
	5.1	4.5	0.3								1000	1365	645				1180	1240
	5.7	4.5	0.6												1645	335	1215	1240
	6.6	6.0	0.3														1380	1250
	7.2	6.0	0.6														1420	1260
	7.8	6.0	0.9								1500	1865	895		1705	395	1460	1260
	8.4	6.0	1.2														1500	1260
	10.2	9.0	0.6														1895	1290
3.2	10.8	9.0	0.9														1945	1290
	11.4	9.0	1.2	6; 12; 18	8	20	32	4.5	0.4	2×0.4	1800	2165	1045	750	1795	485	1995	1290
	12.0	9.0	1.5														2045	1290
	13.2	12.0	0.6														2175	1360
	13.8	12.0	0.9														2235	1360
	14.4	12.0	1.2								2100	2466	1195		1946	635	2285	1360
	15.0	12.0	1.5														2335	1360
	16.2	15.0	0.6														2985	1490
	16.8	15.0	0.9														3050	1490
	17.4	15.0	1.2								2400	2765	1345		1955	645	3110	1490
	18.0	15.0	1.5														3170	1430
	3.6	3.0	0.3														1470	1670
	4.2	3.0	0.6												1910	390	1510	1670
	5.1	4.5	0.3								1500	2095	970				1745	1750
	5.7	4.5	0.6												2010	490	1790	1750
	6.6	6.0	0.3														1890	1800
	7.2	6.0	0.6														1945	1800
	7.8	6.0	0.9								1800	2395	1120		2010	490	2000	1800
	8.4	6.0	1.2														2070	1800
	10.2	9.0	0.6														2430	1870
5.0	10.8	9.0	0.9														2480	1870
	11.4	9.0	1.2	6; 12; 18	8	20	32	7.0	2×0.6	2×0.6	2100	2695	1270	880	2160	640	2530	1870
	12.0	9.0	1.5														2590	1870
	13.2	12.0	0.6														2955	1950
	13.8	12.0	0.9														3020	1950
	14.4	12.0	1.2								2400	2995	1420				3085	1950
	15.0	12.0	1.5												2170	650	3150	1950
	16.2	15.0	0.6														3735	2040
	16.8	15.0	0.9														3820	2040
	17.4	15.0	1.2								2700	3295	1570				3890	2040
	18.0	15.0	1.5														3965	2040

Начало технической характеристики см. лист

ТП 1976	Кран подвесной однобалочный общего назначения тип 1А (однопролетный) грузоподъемность 1; 2; 3,2; 5т. 6. по ГОСТ 7890-73		Серия 4.900-8	
			Выпуск III	Лист 2-32

Гипроспецтяжтрубопроводмонтаж г. Ростов

Гл. инж. пр-та Кирпонос
Нач. отдела Устинова
Руководитель Ишкин
Исполнитель Нашкофин
Проверил Рогинцева

Общий вид крана

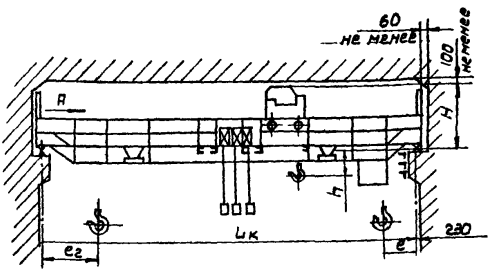

Вид А

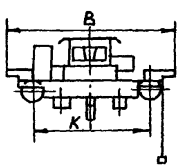

Техническая характеристика

Грузоподъемн.	Пролет $L_к$	Высота подъема	Скорость: подъема	Скорость: Передвижен. Тележ.	Скорость: Передвижен. Крана	Основные размеры: K	H	B	h	e_1	e_2	Масса	Цена
т.с.	м		м/мин.			мм						кг	руб.
10	8.1-32	16	25	20	40	4400-5000	1900	5500-6100	750	1200	1100	13300-32400	По согласованию с заказчиком
15	11-32	16	2.1	17	45	4400-5000	2230	5600-6200	900	1300	1100	17200-40500	

Завод-изготовитель: 1) 10т.с. - завод ПТО Комсомольск-на-Амуре
2) 15т.с. - Узловский машиностроительный завод

Нач. отдела	Курдюков	
Гл. инж. пр-та	Устинова	
Исполнитель	Нещадин	
Проверил	Романчева	

СОЮЗВОДОКАНАЛПРОЕКТ г. Москва

ТД 1976	Кран мостовой электрический с управлением с пола. Грузоподъемность 10 и 15т.с.	Серия 4.900-8	
		Выпуск III	Лист 2-33

Общий вид крана

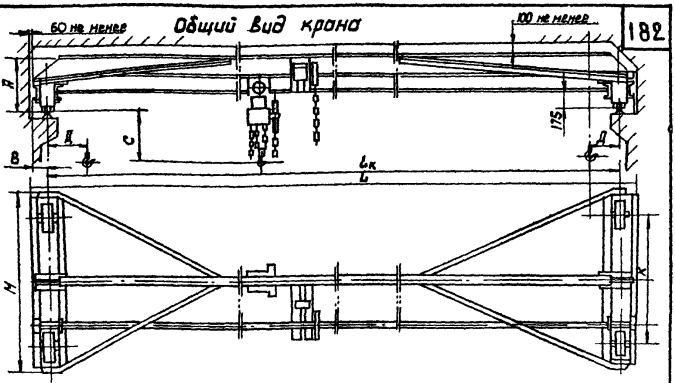

Техническая характеристика

Грузоподъемность, т	Пролет $L_к$, м	Размеры, мм: L	М	А	С	Д	К	В	Тяговое усилие, кг: Подъема	Передвижен. Тали	Передвижен. крана	Вес, кг	Цена, руб.
3,2	4,5	4816	1665	495	600	500	1200	160	60	15	10	701	292
	5	5316										721	292
	7,5	7816		485								839	328
	8	8316										973	328
	10,5	10816	2065	575			1600					1142	372
	11	11316										1356	372
5	4,5	4836	2140	800	860	550	1600	170	75	20	15	878	356
	5	5336		500								898	356
	7,5	7836		860								1114	379
	8	8336										1136	379
	10,5	10836	2165	570	880							1140	429
	11	11336										1522	429
8	4,5	4860	2420	580	1000	600	1800	180	75	25	20	1410	514
	5	5360										1447	514
	7,5	7860		630								1728	555
	8	8360										1768	555
	10,5	10860	2450	680								2145	615
	11	11360										2193	615

Завод-изготовитель: Красногвардейский крановый завод.

Нач. отдела Гл. инж. пр-та Исполнитель Проверил

Курдюков Устинова Нещадим Романцева

СОЮЗГОДОКАНАЛПРОЕКТ г. Москва

ТД 1976

Кран мостовой ручной однобалочный опорный. Грузоподъемность 3,2; 5; 8 т.с. по ГОСТ 7075-72*

Серия 4.900-8 Выпуск III Лист 2-34

Общий вид крана

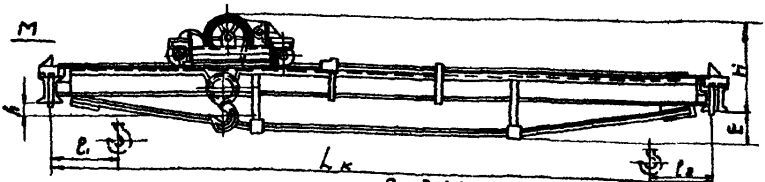

Вид М

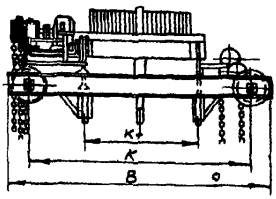

Техническая характеристика

Грузоподъемность	т.с.	12,5	20
Пролет $L_к$	м	7,5 - 15,5	7,5 - 15,5
Высота подъема	м	12; 31,5	12; 31,5
Скорость м/мин.	м/мин		
подъема		0,07	0,07
передвижения		—	—
тележки		3,3	3,3
крана		2,7	2,7
Размеры, ширина крана В	мм	4200; 4120	4200 4120
база крана К		3500	4200 3500
колея тележки Кт		1800	1800
Е (в зависимости от пролета)		370 ÷ 805	405 ÷ 850
Н		1350; 1400	1400
h		70	225
l_1		1050	1050
l_2		1050; 1075	1150; 1075
Масса	кг.	5,5-8; 5,7-8,5	5,8 ÷ 8,7; 5,8-8,5
Цена	руб.	2800 - 3540	2805 - 3600

Завод-изготовитель: Красногвардейский крановый завод

Курдюков, Устинова, Нещадим, Романцева

Нач. отдела, Гл. инж. пр., Исполнит., Проверил

СОЮЗВОДОКАНАЛПРОЕКТ г. Москва

ТД	Кран мостовой ручной двухбалочный по Гост 7075-72* Грузоподъемность 12,5 и 20 т.с.	Серия 4.900-8	
1976г		Выпуск III	Лист 2-35

Общий вид крана грейферного

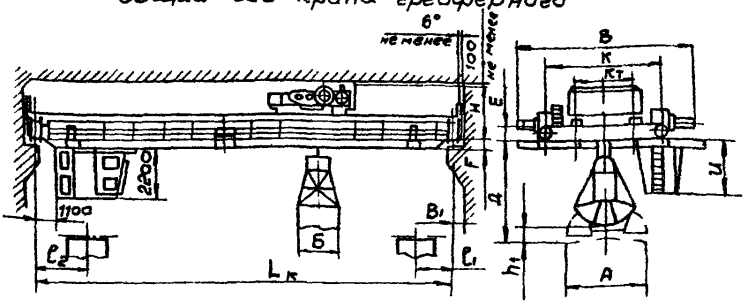

Техническая характеристика

Грузоподъемность	Пролет K	Высота подъема грейфера	Скорость м/мин. подъема, грейфера	Скорость м/мин. передвиж. тележки	Скорость м/мин. передвиж. крана	Основные размеры B	K	H	H1	l1	l2	Емкость грейфера	Масса крана с грейфером	Цена
т.с.	мм	м				мм						м³	т.	руб
2	7-18	16	21	40	89,8	4230	3000	1175	2270	1400 1800	1000 1200	0,45	7-11,5	4760-6360
5	11-23 26÷29				74	6300	4400 5000		2150-2750	1350	1350	1,5-25	20-29	8660-12410
	32, 34,5	16	40	407	88	7350	6000	1900	3050				32,7-56,9	13100
10	11-17						4900		2260				32-35	15210-
	17-26								2500				38-41	15630-
	29-32	20	40	40	120	6300	5000	2300	2760	1550	1950	1,5-3	50-52	18800
15	19,5; 22,5	23	50	70	100	6560	5500	2900	2300	2000	2400	3,1-8	47,6, 51,2	33700-35600
	25,5-31,5								2570				56,1-69,5	37400-40850
20	16,5-31,5	23	50	50	100	6950	5700	3050	2400-2900	2300	2600	3-10	67-100	33200-43000

Грузопод	A	Б	B1	Д	E	F	Kт	h1	U
	мм								
2	—	—	250	2260	—	175-265	1400	В зависим. от емкости грейфера 330-1250	2165
5	—	—	260	3000	811	250-900	2000		2772-3072
10	—	—	260	3217	905	250-850	1500		2012
15	—	—	300	3700-4200	1120	150-650	3150		2350-2850
20	—	—	300	5000-5500	1120	150-650	3150		2350-2850

Завод-изготовитель: 1. Александрийский з-д ПТО (2т.с.) 2. Ташкентский з-д ПТО „Подъемник" (5т.с.) 3. Узловский машиностроит. з-д (10т.с.) 4. Харьковский з-д ПТО им. В.И. Ленина (15т.с. и 20т.с.) 5. Ленинградский з-д ПТО им. С.М. Кирова (20т.с.)

ТД 1976г	Кран мостовой электрический грейферный грузоподъемность 2, 5; 10; 15; 20т.с	Серия 4.900-8 Выпуск III Лист 2-36

СОЮЗВОДОКАНАЛПРОЕКТ г. Москва

Нач. отдела Гл. инж. пр-та Исполнитель Проверил

Курдюков Устинова Нещадим Романцева

Общий вид конвейера

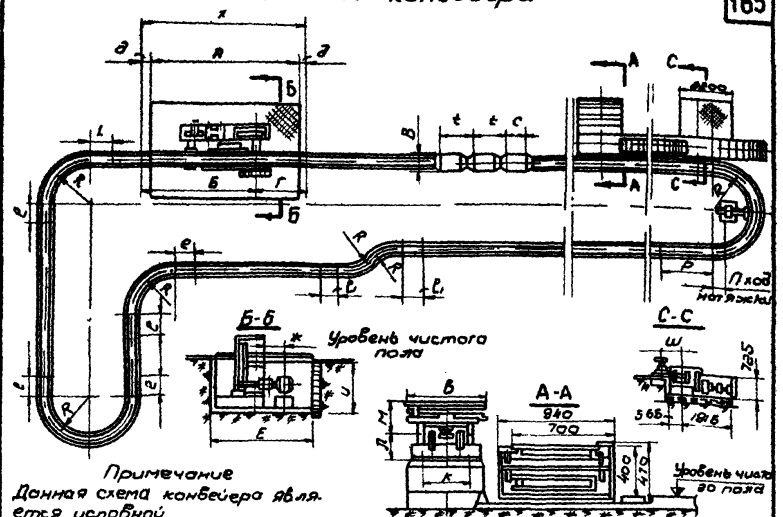

Примечание
Данная схема конвейера является условной

Техническая характеристика

1	Тип конвейера (размеры платформ)	мм	500 × 800	650 × 1000	800 × 1250
2	Наибольшая нагрузка на платформу	кг	500	1000	2000
3	Скорость конвейера	м/мин		1,5-6	
4	Шаг платформ	мм	1000	1260	1600
5	Мощность электродвигателя	кВт	4,5	7	7
6	Масса привода	кг	4015	6977	7342
7	Натяжного устройства	кг	1080	1784	2015

Типоразмер конвейера	Основные размеры, мм									
	А	Б	Х	Г	д	Е	U	Ж	ℓ	ℓ1
500 × 800	4500	3690	5100	1410	300	3000	1500-1900	1015	400	400
650 × 1000	6000	4700	6700	2000	350	4000	2000	1146	815	815
800 × 1250	5400	4035	6000	1965	300	4000	1800	1268	1300	1300

Типоразмер конвейера	Основные размеры, мм									
	R	В	С	t	n	М	К	П	Р	Ш
500 × 800	1250	500	800	1000	190	182	320	500	1525	770
650 × 1000	1600	650	1000	1260	200	216	400	600	1590	870
800 × 1250	2000	800	1250	1600	200	256	500	800	1530	920

Завод-изготовитель Казанский завод „Серп и молот."

Разработан: Хурбанов, Устинова, Нещадим, Романчева
Нач. отдела: Гаджиев
Гл. инж. про-та: Шиз
Исполнитель: Романчева
Проверил: Романчева

СОЮЗВОДОКАНАЛПРОЕКТ г. Москва

ТД 1976г

Конвейер тележечный

Серия 4.900-8
Выпуск III
Лист 2-37

Общий вид конвейера

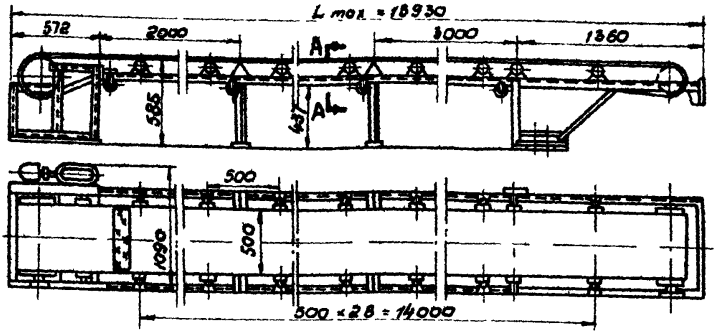

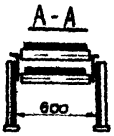

Техническая характеристика

1	Производительность	т/час	57
2	Ширина ленты	мм	500
3	Скорость движения ленты	м/сек	0,4
4	Мощность электродвигателя	квт	1,7
5	Длина конвейера	м	393-15 93
6	Цена	руб	330

Завод-изготовитель
Полевский машиностроительный завод

Нач. отдела	Гл. инж. пр-та	Исполнитель	Проверил
Курдюков	Устинова	Нещадим	Романцева

СОЮЗВОДОКАНАЛПРОЕКТ
г. Москва

ТД 1976г	Конвейер ленточный стационарный КЛ-1	Серия 4.900-8	
		Выпуск III	Лист 2-38

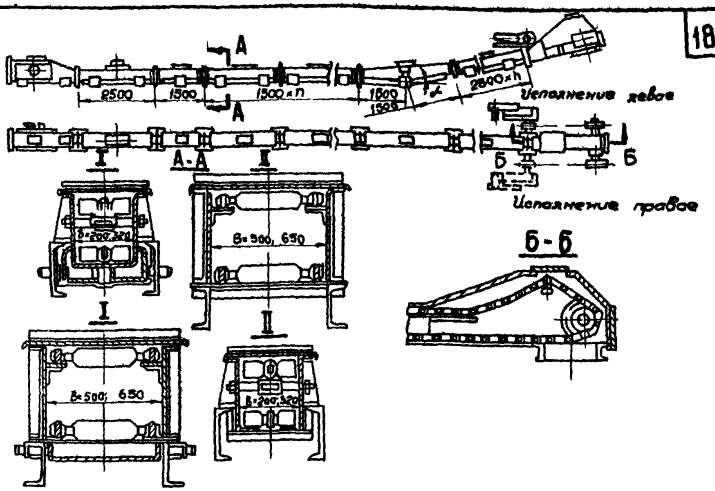

Техническая характеристика

1	Тип конвейера	Разм.	КПС-200	КПС-320-Т	КПС-500-Т	КПС-650-Т
2	Производительность максимальная (при t= 250°)	т/час	15	40	75	100
3	При предельной температуре		4	8	17	20
4	Наибольшая длина транспортирования при t · 250°	м	60	50	30	30
5	При предельной температуре		100	100	70	60
6	Скорость движения цепи	м/сек	0,16 - 0,4			
7	Ширина корова в свету	мм	200	320	500	650
8	Предельная температура груза	°С	800	450	450	450

Примечания: 1. Цена определяется набором и комплектацией узлов конвейера.
2. Завод-изготовитель: Гороховецкий завод подъемно-транспортного оборудования

Нач. отдела Журавков
Гл. инж. пр-то Устинова
Исполнитель Нещадим
Проверил Романчуева

СОЮЗВОДОКАНАЛПРОЕКТ г. Москва

ТД 1976г

Конвейер с погружными скребками.

Серия 4.900-8
Выпуск III
Лист 2-39

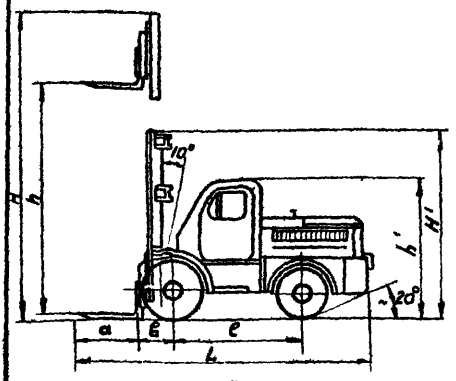

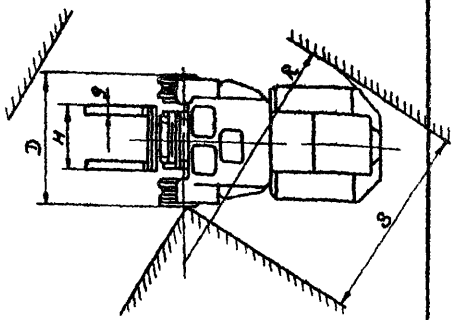

Техническая характеристика

Марка автопогрузчика	Грузоподъемность кг	Емкость ковша м³	Скорость подъема груза м/мин	Масса автопогрузчика кг	Радиус поворота по наружному габариту R мм	Габаритные размеры, мм: Длина, L — с вилами	Длина, L — с ковшом	Ширина D	Высота с опущенным грузозаборником H
4043М	3200	0,57	11	4780	3700	4650	4910	2100	3200

H	h	h'	ℓ	a	в	м	S	g	Скорость передвижения по дороге с твердым покрытием км/ч: без груза	с грузом
мм										
5200	4000	2240	1860	1100	566	1108	3150	150	до 30	до 15

Завод-изготовитель Львовский завод автопогрузчиков

ТД 1976г	Автопогрузчики моделей 4043 м, 4045 м, 4049 м.	Серия 4.900-8; Выпуск III; Лист 2-40

Нач. отдела Кузаков
Гл. инж. пр-та Устинова
Исполнитель Нешадин
Проверил Романчуева

СОЮЗВОДОКАНАЛПРОЕКТ г. Москва

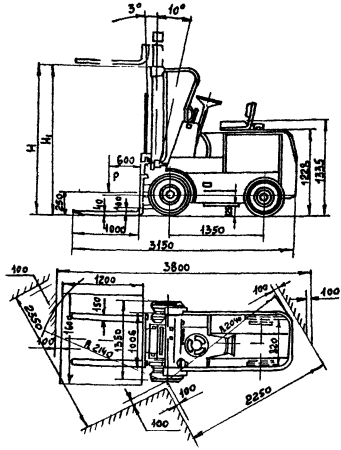

Техническая характеристика

1	Грузоподъемность	кг	2000
2	Расстояние центра тяжести груза от спинки вил	мм	600
3	Максимальная высота подъема груза H		1,8; 2,8; 4,6
4	Угол наклона рамы грузоподъемника вперед	град	3
	назад		10
5	Наименьший радиус поворота	мм	2400
6	Скорость подъема груза	м/мин	10
7	Скорость с грузом	км/час	10
	без груза		12

8	Габаритные размеры	мм	
	длина		3150
	ширина		1350
	высота с опущенными вилами H_1		600
	с поднятыми вилами		2100
			2950
			2495
			3495
			5195
9	Масса	кг	3300
			3500
			3644
10	Цена (в зависимости от высоты подъема)	Руб.	2000
			5800

Завод-изготовитель: Калининградский вагоностроительный завод

Куранков
Устинова
Устинова
Романцева

Нач. отдела
Гл. инж. проекта
Исполнитель
Проверил

СОЮЗГИЗДОРСКИЙ ПРОЕКТ
Москва

gost.e-ecolog.ru

ГД 1976	Электропогрузчик аккумуляторный ЭП-201 Грузоподъемность 2 т с	Серия 4.900-8	
		Выпуск III	Лист 2-41