ГОСУДАРСТВЕННЫЙ КОМИТЕТ СОВЕТА МИНИСТРОВ СССР ПО ДЕЛАМ СТРОИТЕЛЬСТВА
[ГОССТРОЙ СССР]

ТИПОВЫЕ КОНСТРУКЦИИ И ДЕТАЛИ ЗДАНИЙ И СООРУЖЕНИЙ

СЕРИЯ 4.900-8

АЛЬБОМ ОБОРУДОВАНИЯ, ФАСОННЫХ ЧАСТЕЙ И АРМАТУРЫ ДЛЯ СЕТЕЙ И СООРУЖЕНИЙ ВОДОПРОВОДА И КАНАЛИЗАЦИИ

ВЫПУСК II

ТРУБОПРОВОДНАЯ АРМАТУРА

ИНВ № 988-02
ЦЕНА: 2-07

gost.e-ecolog.ru

ГОСУДАРСТВЕННЫЙ КОМИТЕТ СОВЕТА МИНИСТРОВ СССР ПО ДЕЛАМ СТРОИТЕЛЬСТВА
[ГОССТРОЙ СССР]

ТИПОВЫЕ КОНСТРУКЦИИ И ДЕТАЛИ ЗДАНИЙ И СООРУЖЕНИЙ
СЕРИЯ 4.900-8

АЛЬБОМ ОБОРУДОВАНИЯ, ФАСОННЫХ ЧАСТЕЙ И АРМАТУРЫ ДЛЯ СЕТЕЙ И СООРУЖЕНИЙ ВОДОПРОВОДА И КАНАЛИЗАЦИИ

ВЫПУСК II

ТРУБОПРОВОДНАЯ АРМАТУРА

РАЗРАБОТАН
ГОСУДАРСТВЕННЫМ ПРОЕКТНЫМ
ИНСТИТУТОМ
СОЮЗВОДОКАНАЛПРОЕКТ

УТВЕРЖДЕН
И ВВЕДЕН В ДЕЙСТВИЕ

В/О СОЮЗВОДОКАНАЛНИИПРОЕКТ
Приказ №262 от 5/X 1972 г.
С 30/I 1973 г.

СОСТАВ АЛЬБОМА

ВЫПУСК I ТРУБЫ И ИХ СОЕДИНЕНИЯ

РАЗДЕЛ 1 ТРУБЫ МЕТАЛЛИЧЕСКИЕ
РАЗДЕЛ 2 ТРУБЫ НЕМЕТАЛЛИЧЕСКИЕ
РАЗДЕЛ 3 ФАСОННЫЕ ЧАСТИ ДЛЯ ТРУБ

ВЫПУСК II ТРУБОПРОВОДНАЯ АРМАТУРА

РАЗДЕЛ 1 ЗАПОРНАЯ, ЗАПОРНО-ПРЕДОХРАНИТЕЛЬНАЯ И РЕГУЛИРУЮЩАЯ АРМАТУРА
РАЗДЕЛ 2 РАЗНАЯ АРМАТУРА

ВЫПУСК III НАСОСНО-КОМПРЕССОРНОЕ И ПОДЪЕМНО-ТРАНСПОРТНОЕ ОБОРУДОВАНИЕ

РАЗДЕЛ 1 НАСОСЫ, КОМПРЕССОРЫ, ВОЗДУХОДУВКИ И ВЕНТИЛЯТОРЫ
РАЗДЕЛ 2 ПОДЪЕМНО-ТРАНСПОРТНОЕ ОБОРУДОВАНИЕ

ВЫПУСК IV ВНУТРЕННЕЕ САНИТАРНО-ТЕХНИЧЕСКОЕ ОБОРУДОВАНИЕ

РАЗДЕЛ 1 САНИТАРНЫЕ ПРИБОРЫ
РАЗДЕЛ 2 УСТАНОВКА САНИТАРНЫХ ПРИБОРОВ

ВЫПУСК V ОБОРУДОВАНИЕ ВОДОПРОВОДНЫХ И КАНАЛИЗАЦИОННЫХ СООРУЖЕНИЙ

РАЗДЕЛ 1 ОБОРУДОВАНИЕ ВОДОПРОВОДНЫХ СООРУЖЕНИЙ
РАЗДЕЛ 2 ОБОРУДОВАНИЕ КАНАЛИЗАЦИОННЫХ СООРУЖЕНИЙ
РАЗДЕЛ 3 ОБЩЕЕ ОБОРУДОВАНИЕ ВОДОПРОВОДНЫХ И КАНАЛИЗАЦИОННЫХ СООРУЖЕНИЙ

Введение

„Альбом оборудования, фасонных частей и арматуры для сетей и сооружений водопровода и канализации" составлен в целях облегчения работы инженеров и техников, работающих в области проектирования внешних и внутренних систем водоснабжения и канализации промышленных предприятий и населённых пунктов.

Четвертое издание „Альбома" выпущено взамен серии 4.900-6, которая переработана в связи с изменениями изделий, выпускаемых отечественными заводами по состоянию на 1 января 1976 г.

В „Альбом" включены трубы из различных материалов, их соединения, оборудование и арматура заводского изготовления, наиболее часто встречающиеся при проектировании. Наряду с этим в „Альбом" включено типовое нестандартизированное оборудование, которое может быть изготовлено механическими мастерскими или по отдельным заказам на заводах.

На каждый вид изделия дан общий вид с необходимой технической характеристикой или только техническая характеристика, а так же приводится ориентировочная стоимость по прейскуранту или по заводским данным, применяемая только для составления технико-экономических расчетов.

Нач. отдела		Кудинов
Гл. инж. пр-та		Устинова
Исполнитель		Устинова
Проверил		Нещадим

Приведенный в „Альбоме" материал предназначен для использования его при разработке технических проектов. При разработке рабочих чертежей характеристики и габариты оборудования следует принимать по заводским данным.

Нумерация листов для каждого раздела принята порядковая, нарастающая и состоящая из двух цифр, первая из которых указывает номер раздела, а вторая - порядковый номер листа этого раздела.

Принятая система нумерации листов „Альбома" дает возможность, при необходимости, дополнять или заменять „Альбом" новыми чертежами.

„Альбом разработан при участии:

„Союзводоканалпроекта" - Выпуск I, II, III, V.

„Сантехпроекта" - Выпуск I, разделы 2, 3

- Выпуск IV.

Все замечания и пожелания по „Альбому" просим направлять по адресу

117331. Москва В-331 Проспект Вернадского, д 29

ГПИ „Союзводоканалпроект"

Нач. отдела		Курдюков
Гл. инж. пр-та		Устинова
Исполнитель		Устинова
Проверил		Нещадин

СОЮЗВОДОКАНАЛПРОЕКТ г. Москва

Таблица

5

NN п/п	Наименование	Лист	Стр.
	Раздел 1. Запорная, запорно-предохранительная и регулирующая арматура.		
1	Перечень арматуры, на которую необходим протокол согласования ЦКБА.	1-1	8
2	Форма протокола согласования применения задвижек, обратных клапанов и затворов	1-2; 1-3	9;10
3	Форма опросного листа к протоколу согласования применения задвижек, обратных клапанов и затворов.	1-4; 1-5	11;12
4	Краны пробно-спускные проходные, натяжные, шаровые краны	1-6 ÷ 1-20	13÷27
5	Вентили	1-21 ÷ 1-38	28÷46
6	Задвижки	1-39 ÷ 1-62	47÷69
7	Затворы	1-63 ÷ 1-73	70÷80
8	Клапаны обратные, предохранительные, регулирующие, смесительные	1-74 ÷ 1-99	81÷106
9	Клапан запорный поплавковый поршневой	1-100	107
10	Клапан донный с ручным приводом Ду 200	1-101	108
11	Клапан донный облегченного типа с ручным приводом	1-102	109
12	Клапан донный облегченного типа с электроприводом	1-103	110
13	Клапан донный с электроприводом Ду 200	1-104	111
14	Регуляторы давления	1-105; 1-106	112; 113

Продолжение см. лист 7

Нач. отдела Куфтиков
Гл. инж. пр-та Устинова
Исполнитель Устинова
Проверил Нещадим

Союзводоканалпроект г. Москва

ТА 1976

Содержание выпуска (Таблица)

Серия 4.900-8
Выпуск I
Лист 8

ТАБЛИЦА (продолжение)

N N п/п	Наименование	Лист	Стр.
	Раздел 2. Разное оборудование.		
1	Вантузы Dy 50; Dy 100.	2-1 ; 2-2	115; 116;
2	Пожарный подземный гидрант „ПГ-3000"	2-3	117
3	Колонка пожарная по ГОСТ 7499-71	2-4	118
4	Колонка водоразборная безколодцевая ВК-6-00 ПС	2-5	119
5	Колонковый электропривод	2-6	120
6	Колонки для управления задвижками с ручным приводом	2-7; 2-8	121; 122.
7	Колонки управления задвижками с электроприводами	2-9; 2-10	123; 124
8	Компенсаторы сальниковые одно и двухсторонние	2-11 ÷ 2-13	125÷ 126
9	Водосчетчики	2-14 ÷ 2-21	127÷ 134
10	Люки чугунные для смотровых колодцев	2- 22	135
11	Спринклерные и дренчерные головки	2- 23	136

Нач. отдела Кудюков
Гл. инж. пр-та Устинова
Исполнитель Устинова
Проверил Нещадим

Союзводоканалпроект г. Москва

ТП 1976

Содержание выпуска. (таблица)

Серия 4.900-8
Выпуск I
Лист Г

РАЗДЕЛ 1

ЗАПОРНАЯ, ЗАПОРНО-ПРЕДОХРАНИТЕЛЬНАЯ И РЕГУЛИРУЮЩАЯ АРМАТУРА

Перечень

арматуры, на которую необходим протокол согласования с ЦКБА (г. Ленинград, 197061, Дивенская ул., №3).

1. Вентили запорные: 14нж17ст, 14с17ст, 14нж17п, 14нж017ст, 14нж017п, 14с017ст, 14нж917ст, 14с917ст, 14с917п, 15нж58бк, 15нж958бк, 15с18бт, 14с830р, 13с7мн, 15с58нж, 14с17п, 15с18п, 15с38мн (К321108)
2. Клапан предохранительный 17с52нж (К5305100);
3. Краны: КЦО, КСП, КСР, КЦОП.
4. Затворы 32с908р Ду 1200-1600, ИЛ 99ОИ4 Ду 400-1000 мм
5. Клапан обратный поворотный 19ч16бр., р Ду 400-600 мм (К3-44067-01,02) 19ч19р Ду 600-1000 мм
6. Краны 11ч12бк Ду 125, 150, 200 мм; 11ч8бк Ду-100 мм
7. Задвижки стальные: 30с14нж1 Ду 200-600 мм; 30с514нж1 Ду 800-1500; 30с914нж6 Ду 400-1500 мм; 30с914нж Ду 400-1500 мм; 31нж914нж6 Ду 400-1500 мм; 31нж14нж1 Ду 400-600 мм; 31нж514нж1 Ду 800-1200; 31с942р Ду 400-1000 мм
8. Задвижки чугунные: 30ч915бр Ду 500, 600, 800 мм

По данным Технического отдела Главного управления „Союзглавармотура".

Нач. отдела		Курдюков
Гл. инж. проект.		Устинова
Исполнитель		Пельчикова
Проверил		

СОЮЗВОДОКАНАЛПРОЕКТ г. Москва

ТД 1976	Перечень арматуры, на которую необходим протокол согласования с ЦКБА	Серия 4.900-8	
		Выпуск II	Лист 1-1

Форма протокола согласования применения покупных изделий

Согласовано:

_____
(должность)

_____
(фамилия, имя, отчество)

_____
(дата)

Утверждено:

_____
(должность)

_____
(фамилия, имя, отчество)

_____
(дата)

Протокол
согласования применения покупного изделия

1. Наименование, а также шифр или условное обозначение покупного изделия

_____
(в соответствии с документом, по которому производится поставка).

2. Обозначение документа, по которому производится поставка покупного изделия _____
(ГОСТ, РСТ, ОСТ, ТУ или основной конструкторский документ)

_____

3. Предприятие (организация), разработавшее покупное изделие

_____

4. Предприятие-изготовитель покупного изделия _____

_____

5. Согласующая организация _____

6. Предприятие (организация), разрабатывающее объект или предприятие (организация)-держатель подлинников конструкторской документации объекта

_____

7. Наименование, шифр или условное обозначение объекта _____

_____

Продолжение см. лист 1-3

Нач отдела	[signature]	Курдюков
Гл инж проекта	[signature]	Устинова
Исполнитель	[signature]	Устинова
Проверил	[signature]	Пальчикова

СОЮЗВОДОКАНАЛПРОЕКТ
г. Москва

8. Назначение покупного изделия в разрабатываемом объекте _____

9. Ориентировочная потребность в покупных изделиях на год _____

10. Обозначение чертежа (схемы) разрабатываемого объекта, по которому производится установка покупного изделия _____

11. Причина согласования (в соответствии с п. 1.3 ГОСТ 2.117-71) _____

12. Условия применения покупного изделия _____

13. Стадия разработки конструкторской документации объекта (в соответствии с ГОСТ 2.105-68) _____

14. Необходимые сроки внесения изменений в документ, по которому производится поставка покупного изделия _____

15. Прилагаемые документы: _____

16. Данный протокол является техническим, дает права на применение арматуры, но не является обязательством для поставщика. Поставка согласованной настоящим протоколом (арматуры) осуществляется в установленном порядке через Союзглавармат.

(должность)	(должность)
(фамилия и.о.)	(фамилия и.о.)
(подпись)	(подпись потребителя)
(дата)	(дата)
Согласовано:	Согласовано:
(должность)	(должность)
(фамилия, и.о.)	(фамилия и.о.)
подпись	подпись
дата	дата

Начало протокола см. лист 1-2.

Нач. отдела	Курдюков		
Гл. инж. проекта	Устинова		
Исполнитель	Устинова		
Проверил	Лапчикова		

СОЮЗВОДОКАНАЛПРОЕКТ г. Москва

ТД 1976	Форма протокола согласования применения задвижек, обратных клапанов и затворов (на 2х листах)	Серия 4.900-8	
		Выпуск I	Лист 1-3

К протоколу согласования
№ _____

11

Опросный лист

на изделия _____

примененные _____

Рабочая среда (воздух, жидкость, наличие паров продукта в %)

_____

2. Давление рабочей среды _____
3. Температура рабочей среды _____
4. Наличие в рабочей среде механических примесей (в мг/л и наибольшая крупность частиц в мм/однородная жидкость

_____

5. Направление подачи среды (на или под золотник)

_____

6. Преимущественное положение запорного органа (открыт или закрыт) _____
7. Окружающие условия:
   а) влажность _____ при _____
   б) температура от _____ до _____
   в) запыленность _____
   г) загазованность _____
   д) вибрации _____
   е) взрывоопасность _____
8. Установочное положение арматуры _____

_____

9. Место установки (в помещении или на открытых площадках) _____

_____

Продолжение см. лист 1-5.

Нач. отдела	[подпись]	Курдюков	
Гл. инж. проекта	[подпись]	Устинова	
Исполнитель	[подпись]	Устинова	
Проверил	[подпись]	Пальчикова	

СОЮЗВОДОКАНАЛПРОЕКТ г. Москва

ТД 1975	Форма опросного листа к протоколу согласования применения задвижек, обратных клапанов и затворов (на 2х листах)	Серия 4.900	
		Выпуск II	Лист 1-4

10. Назначение и условия работы арматуры в установке _____

11. Подвижная или стационарная установка _____

12. Возможность защиты арматуры от попадания атмосферных осадков, паров рабочей среды и т. д. _____

13. Срок службы _____

14. Количество циклов /открыто-закрыто/ _____

15. Возможность замены быстроизнашивающихся деталей _____

16. Доступ к арматуре для осмотра и ремонта _____

17. Время открытия или закрытия /для приводной арматуры/ _____

18. Периодичность осмотров и проверок работоспособности _____

19. Место крепления арматуры на установке _____

20. Прочие специфические требования к арматуре в тех случаях, когда они имеются _____

Гл. инженер проекта

Начальник отдела

Ведущий конструктор

Начало опросного листа см. лист 1-4.

Нач. отдела		Курдюков	
Гл. инж. проекта		Устинова	
Исполнитель		Устинова	
Проверил		Пальчикова	

СОЮЗВОДОКАНАЛПРОЕКТ г. Москва

ТД	Форма опросного листа к протоколу согласования применения задвижек, обратных клапанов и затворов (на 2х листах)	Серия 4.900-8	
1976		Выпуск II	Лист 1-5

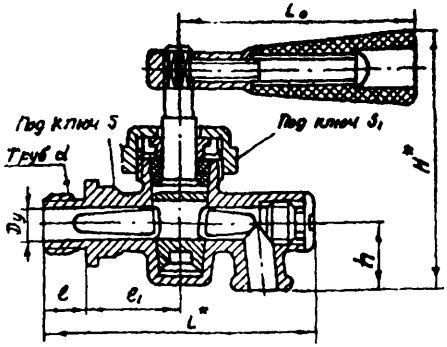

Применяется на резервуарах и котлах для воды и пара рабочей температурой до 225°С.

P_y	10 кГ/см²
$P_{пр}$	15 "
$P_р$ при 225°С	7,5 "

Типы, конструкция и основные размеры по ГОСТ 8730-67,* технические требования по ГОСТ 7520-66.*

Уплотнение пробки – сальниковое. Подтяжка сальника – накидной гайкой.

Направление ручки пробки крана указывает направление прохода среды в пробке.

В спивной части крана имеется отверстие для очистки прохода, заглушенное винтом-пробкой.

Материал основных деталей: корпус, пробка, втулка сальника, накидная гайка-латунь; ручка – пластмасса; набивка – сухой асбест.

Основные габаритные, присоединительные размеры (мм) и вес (кг).

Условный проход, Dy	Труб. d, дюймы	L*	l	l_1	H*	h	S	S_1	L_o	Вес	Стоимость, руб
6	1/4	78	10	32	79	25	14	30	68	0,27	0,72
10	3/8	80	12	32	84	30	17	30	65	0,31	0,92
15	1/2	96	13	34	100	35	22	36	97	0,6	1,05
20	3/4	116	14	42	110	35	27	46	97	0,85	1,48

* Размеры для справок

Изготовители – ПОА «Тяжпромарматура» (г. Пенза) и НПО «Киев-арматура» (Dy 6 и 10 мм).

Нач. отдела	Кудряков		
Гл. инж. проекта	Устинова		
Исполнитель	Устинова		
Проверил	Ежов		

СОЮЗВОДОКАНАЛПРОЕКТ г. Москва

Т.Д. 1976г.

Кран пробно-спускной сальниковый с изогнутым спуском 10586к.

Серия 4.800-8
Выпуск II
Лист 1-6

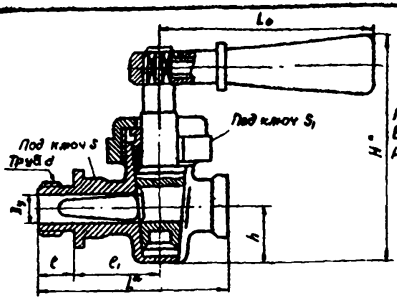

Материал основных деталей: корпус, пробка, втулка сальника, накидная гайка - латунь; ручка - пластмасса; набивка - сухой асбест.

Применяется на резервуарах и котлах для воды и пара рабочей температурой до 225°С.

P_y	10
$P_{пр}$	15
P_p при 225°С	7,5

Типы, конструкция и основные размеры по ГОСТ 8730-67*
технические требования по ГОСТ 7520-66*
Уплотнение пробки - сальников. Подтяжка сальника - накидной гайкой.
Направление ручки пробки крана указывает направление прохода среды в пробке.

Основные габаритные, присоединительные размеры (мм) и вес (кг)

Условный проход Dy	Труба d, дюйм	l*	l	l_1	H*	h	s	s_1	L_o	Вес	Стоимость, руб
6	1/4	65	10	32	74	18	14	30	68	0,27	0,61
10	3/8	67	12	32	81	20	17	30	68	0,29	0,62
15	1/2	78	13	34	98	24	22	36	97	0,5	0,96
20	3/4	94	14	42	107	28	27	46	97	0,75	1,26

* Размеры для справок

Изготовители - Киевский завод „Промарматура" и „Пензпромарматура (г. Пенза)

Нач. отдела Курдюков
Гл. инж. проекта Устинова
Исполнитель Устинова
Проверил Лабунцова

СОЮЗВОДОКАНАЛПРОЕКТ г. Москва

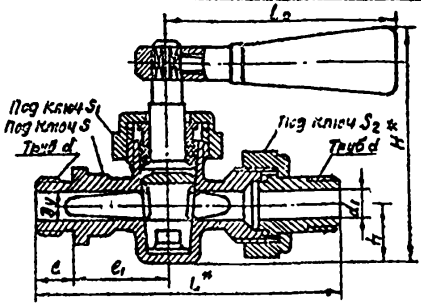

Применяется на резервуарах и котлах для воды и пара рабочей температурой до 225° С.

P_y	10 кГ/см²
$P_{пр}$	15 "
$P_р$ при 225°С	7,5 "

Типы, конструкция и основные размеры по ГОСТ 8730-67,** технические требования по ГОСТ 7520-55.*

Уплотнение пробки – сальниковое. Подтяжка сальника – накидной гайкой.

Направление ручки пробки крана указывает направление прохода среды в пробке.

Материал основных деталей: корпус, пробка, сальник, накидная гайка, ниппель – латунь; ручка – пластмасса; набивка – сухой асбест.

Основные габаритные присоединительные размеры (мм) и вес (кг)

Условный проход, Dy	Труб. d, дюймы	d_1	l^*	l	l_1	H^*	h	s	s_1	s_2	L_0	Вес	Стоимость, руб.
6	1/4	6	83	10	32	74	18	14	30	24	65	0,36	0,78
10	3/8	9	94	12	32	81	20	17	30	30	65	0,41	0,82
15	1/2	13	104	13	34	98	24	22	36	38	97	0,68	1,22
20	3/4	18	119	14	42	107	28	27	46	41	97	0,98	1,54

* Размеры для справок

Изготовитель – ПОА «Тяжпромарматура» (г. Пенза).

Нач. отдела Кузнецов
Гл. инж. проекта Устинова
Исполнитель Устинова
Проверил Ершо

СОЮЗВОДОКАНАЛПРОЕКТ г. Москва

Т.Д. 1976 г.

Кран пробно-спускной сальниковый с прямым спуском и ниппелем 10Б19бк.

Серия 4.900-8
Выпуск II
Лист 1-8

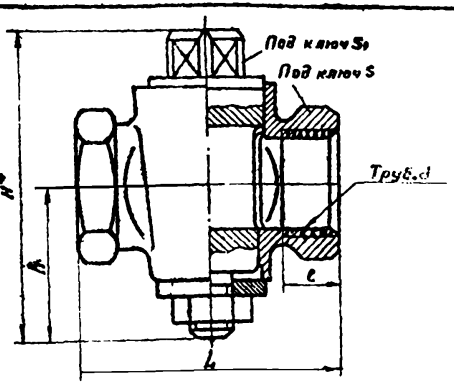

Применяется на трубопроводах для жидких сред рабочей температурой до 100°С, требующих по своим свойствам применения латуни

P_y	6 кГ/см²
$P_{пр}$	9 "
P_p при $t \leq 100°C$	6 "

Конструкция и размеры по ГОСТ 6223-67*, технические требования по ГОСТ 7320-66, присоединительные концы – муфтовые по ГОСТ 6527-68*.

На торце квадрата пробки нанесена риска, указывающая направление прохода среды в пробке.

Материал основных деталей: корпус, пробка – латунь.

Основные габаритные, присоединительные размеры (мм), вес (кг)

Условный проход Dy	Труб. d дюймы	L	l	H*	h	S	S_1	Вес	Стоимость, руб
15	1/2	55	12	65	35	27	12	0,24	0,66
20	3/4	65	14	76	40	32	14	0,36	0,78
25	1	80	16	94	50	41	17	0,65	1,10
32	1 1/4	95	18	108	57	50	19	0,92	1,50
40	1 1/2	110	20	120	62	60	22	1,65	2,60

* Размер для справок

Изготовители – Краснокутский, Закарпатский (Dy 40мм), арматурные заводы, НПО „Знамя труда" (г. Ленинград).

Нач. отдела	Курдюков		
Гл. инж. проекта	Устинова		
Исполнитель	Устинова		
Проверил	Енко		

Союзводоканалпроект г. Москва

ТД 1976г.

Кран пробковый проходной натяжной муфтовый 11б1бк.

Серия 4.900-8 Выпуск II Лист 1-9

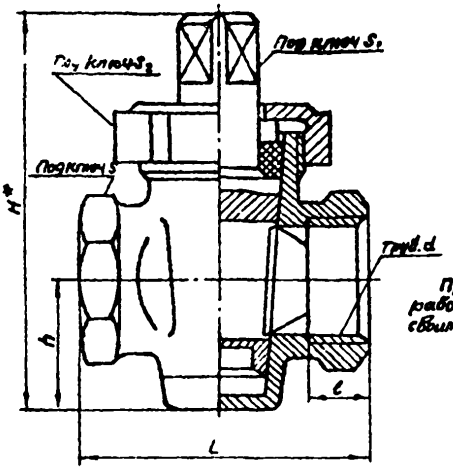

Применяется на трубопроводах для жидких сред рабочей температурой до 100°С, требующих по своим свойствам применения латуни.

$P_у$	10 кГ/см²
$P_{пр}$	15 "
$P_р$ при $t \leq 100°C$	10 "

Конструкция и размеры по ГОСТ 2704-66*, технические требования по ГОСТ 7520-66* присоединительные концы - муфтовые по ГОСТ 6527-68*.

Уплотнение пробки - сальниковое. Подтяжка сальника - накидной гайкой.

На торце квадрата пробки нанесена риска, указывающая направление прохода среды в пробке.

Кран устанавливают на трубопроводе в любом рабочем положении.

Материал основных деталей: корпус, пробка, накидная гайка - латунь; набивка - пропитанная хлопчатобумажная.

Основные габаритные, присоединительные размеры (мм) и вес (кг)

Условный проход, Ду	Труб. d, дюймы	L	l	H*	h	S	S_1	S_2	Вес	Стоимость, руб
15	1/2	55	12	75	26	27	12	36	0,36	0.80
20	3/4	65	14	90	31	32	14	46	0,6	0.90
25	1	80	16	108	37	41	17	55	1	1.18
32	1 1/4	95	18	123	44	50	19	60	1,6	1.60
40	1 1/2	110	20	168	78	60	22	75	2,77	2.35

* Размер для справок.

Примечание. Краны Ду 40 изготовляют с болтом для отжима пробки и нижней части корпуса.

Изготовители - ПОА «Тяжпромарматура» (г. Пенза), Краснокутский арматурный и Одесский ремонтно-механический им. Осипенко (Ду 15, 20 и 25 мм) заводы.

Нач. отдела	Гл. инж. проекта	Исполнитель	Проверил
Курдюков	Устинова	Устинова	Енко

СОЮЗВОДОКАНАЛПРОЕКТ г. Москва

Т.Д.	Кран пробковый проходной сальниковый муфтовый 11Б6бк.	Серия	Ч.900-8
1976г		Выпуск II	Лист 1-10

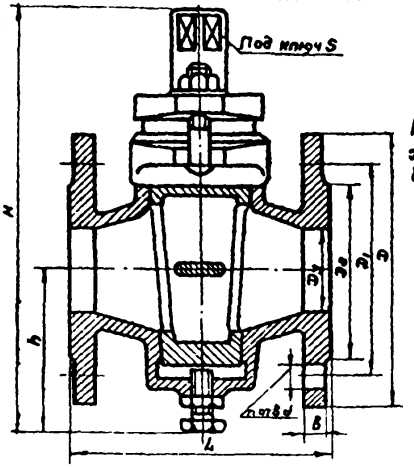

Применяется на трубопроводах для жидких сред рабочей температурой до 100°С.

P_y	10
$P_{пр}$	15
$P_р$ при $t \leq 100°C$	10

Тип, основные размеры и технические требования по ГОСТ 18394-70, присоединительные размеры фланцев по ГОСТ 1234-67.*

Уплотнение пробки - сальниковое Подтяжка сальника - анкерными болтами.

На торце квадрата пробки нанесена риска, указывающая направление прохода среды в пробке.

Кран устанавливают на трубопроводе в любом рабочем положении.

Материал основных деталей: корпуса пробка - бронза; сальник - чугун, набивка - пропитанная пенька

Основные габаритные, присоединительные размеры (мм) вес (кг)

Условный проход Dy	L	D	D1	De	b	d	~H	h	S	n	Вес	Стоимость руб
25	100	115	85	68	12	14	160	58	14	4	3,4	6,0
40	120	145	110	68	13	18	232	80	22	4	6,5	11.0
50	150	160	125	102	13	18	265	105	27	4	10	15.0
80	190	195	160	138	13	18	335	125	36	4	20	31.0

Примечание Кран Dy 25 мм изготовляют без болта для отжима пробки в нижней части корпуса

Изготовитель - Закарпатский арматурный завод

Нач. отдела Куравлев
Гл. инж. пр-та Устинова
Исполнитель Устинова
Проверил Палочкина

Союзводоканалпроект г. Москва

ТД 1976

Кран пробковый проходной фланцевый сальниковый 1167 бк

Серия 4.900-8
Выпуск II
Лист 1-11

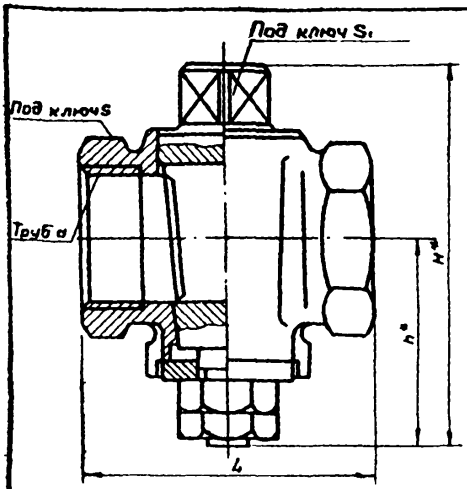

Применяется на трубопроводах для топливного газа рабочей температурой до 50°С.

$P_{пр}$	1,1
$P_{р}$ при 50°С	0,1

Тип, конструкция и размеры по ГОСТ 12153-66, технические требования по ГОСТ 7520-66,* присоединительные концы - муфты по ГОСТ 6527-68.*

В корпусе предусмотрены упоры ограничивающие поворот пробки в пределах 90°С.

На торце квадрата пробки нанесена риска, указывающая направление прохода среды в пробке

Кран устанавливают на трубопроводе в рабочем положении

Материал основных деталей: корпус, пробка - латунь.

Основные габаритные, присоединительные размеры (мм) и вес (кг)

Условный проход	Труб. d, дюймы	L	H*	h*	S	S_1	Вес	Стоимость, руб
15	1/2	55	72	39	27	12	0,273	0,55
20	3/4	65	83	45	32	14	0,463	0,64

*Размеры для справок

Изготовитель НПО „Киеварматура"

Нач. отдела	Кудзаков		
Гл. инж. пр-та	Устинова		
Исполнитель	Устинова		
Проверил	Паличникова		

ТД 1976

Кран пробковый проходной натяжной газовый муфтовый 11б10бк-1

Серия 4.900-8

Выпуск II | Лист 1-12

СОЮЗВОДОКАНАЛПРОЕКТ

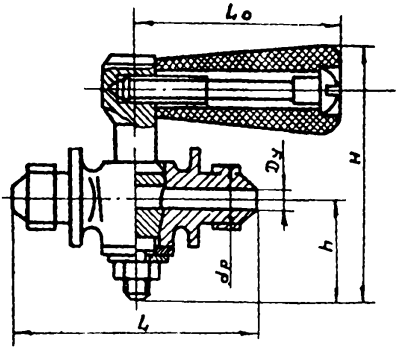

Применяется на трубопроводах для жидких сред рабочей температурой до 100°С, требующих по своим свойствам применения латуни

P_y	25
$P_{пр}$	38
P_p при $t \leq 100°$	25

Присоединительные концы - цапковые

Направление ручки пробки крана указывает направление прохода среды в пробке.

Кран устанавливают на трубопроводе в любом рабочем положении.

Материал основных деталей: корпус, пробка - латунь; ручка - пластмасса.

Основные габаритные присоединительные размеры (т) и вес (кг)

Условный проход Dy	dp	L	~H	h	Lo	Вес	Стоимость, руб
4	М14×1,5	60	66	23,5	52	0,141	0,96

Изготовитель-ПО: „Тяжпротарматура (г. Пенза)

Нач. отдела	Худяков		
Гл. инж. проекта	Устинова		
Исполнитель	Устинова		
Проверил	Пальчикова		

Союзводоканалпроект г. Москва

ТД 1976

Кран натяжной цапковый 11б22бк

Серия 4.900-8 Выпуск II Лист 1-13

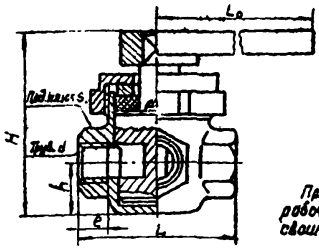

Применяется на трубопроводах для жидких сред рабочей температурой до 100°С, требующих по своим свойствам применения латуни

Схемы перекрытия пробки

$P_у$	10 кГ/см²
$P_{пр}$	15 "
$P_р$ при $t \leq 100°C$	10 "

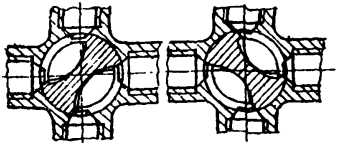

Технические требования по ГОСТ 7520-66,* присоединительные концы - муфтовые по ГОСТ 6527-68*.

Уплотнение пробки - сальниковое. Подтяжка сальника - накидной гайкой.

У корпуса крана имеется четыре патрубка.

В зависимости от положения пробки проходы могут быть полностью перекрыты или соединены попарно.

На торце квадрата пробки нанесена риска, указывающая направление прохода среды в пробке.

Кран устанавливают на трубопроводе в любом рабочем положении.

Материал основных деталей: корпус, пробка, накидная гайка - латунь; сальник - сталь; рукоятка - цинковый сплав; набивка - сухая хлопчатобумажная.

Основные габаритные, присоединительные размеры (мм) и вес (кг)									
Условный проход	Труб. d, дюймы	L	L_0	e	~H	h	S	Вес	Стоимость, руб
15	1/2	70	120	12	63.5	23.6	27	0.94	1.50

Изготовитель - ПОА „Тяжпромарматура" (г. Пенза).

Нач. отдела	Гл. инж. пр-та	Исполнитель	Проверил
Курдюков	Устинова	Устинова	Енко

СОЮЗВОДОКАНАЛПРОЕКТ г. Москва

ТД 1976	Кран четырехходовой сальниковый муфтовый 11Б236к	Серия 4.900-8	
		Выпуск II	Лист 1-14

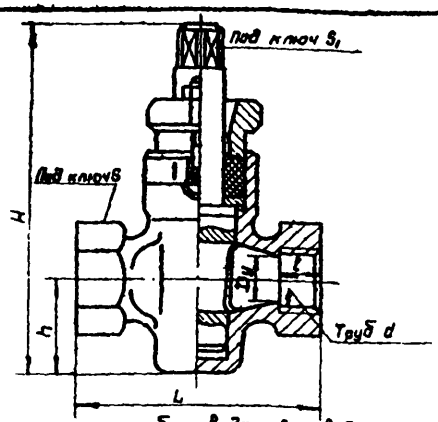

Применяется на трубопроводах для воды, нефти и масла рабочей температурой до 100°С.

$P_у$	10
$P_{пр}$	15
$P_р$ при $t \leq 100°C$	10

Основные размеры и технические требования по ГОСТ 2422-65, присоединительные концы - муфтовые по ГОСТ 6527-68.

Уплотнение пробки - сальниковое. Подтяжка сальника - анкерными болтами.

На торце квадрата пробки нанесена риска, указывающая направление прохода среды в пробке.

Кран устанавливают на трубопроводе в любом рабочем положении.

Материал основных деталей: корпус, пробка, сальник - чугун, набивка - пропитанные пенька и асбест, резина.

ОСНОВНЫЕ ГАБАРИТНЫЕ, ПРИСОЕДИНИТЕЛЬНЫЕ РАЗМЕРЫ (мм) И ВЕС (кг)

Условный проход Dy	Труб. d, дюймы	L	l	~H	h	S	S_1	Вес	Стоимость, руб.
15	1/2	80	14	110	31	30	12	0.65	0.65
20	3/4	90	16	132	37	38	14	1.1	0.80
25	1	110	18	150	44	46	17	1.85	1.05
32	1 1/4	130	20	178	52	55	19	2.95	1.85
40	1 1/2	150	22	230	90	80	22	3.6	2.25
50	2	170	24	280	96	75	27	6.5	3.00
65	2 1/2	220	26	305	110	90	32	12.25	5.90
80	3	250	30	345	154	105	36	17.75	8.00

Примечание. Краны Dy 40, 50, 65 и 80 мм изготовляют с болтом для отжима пробки в нижней части корпуса.

Изготовители - Елабужский (Dy 15, 20, 25, 32, 40, 50, 65 и 80 мм), Закарпатский (Dy 15, 20, 25, 32, 40 и 50 мм) и Кролевецкий (Dy 15 и 20 мм) арматурные заводы, Калужский коммунального оборудования (Dy 15, 20, 25, 32, 40, 50 мм)

Нач. отдела	Курдюков		
Гл. инж. проек.	Устинова		
Исполнитель	Устинова		
Проверил	Лапчикова		

СОЮЗВОДОКАНАЛПРОЕКТ г. Москва

ТД 1976

Кран пробковый проходной сальниковый муфтовый 11ч 6бк

Серия 4.900-8

Выпуск II

Лист 1-15

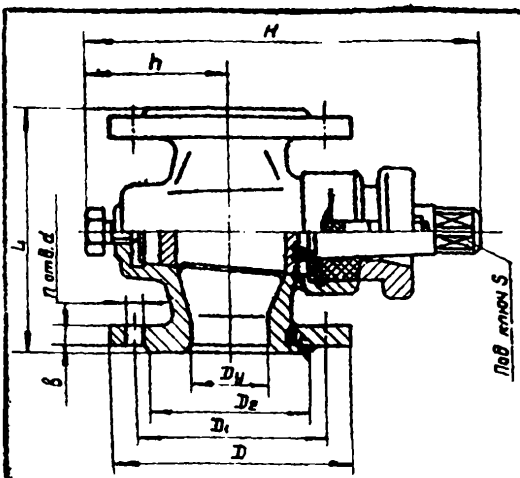

Применяется на трубопроводах для воды, нефти и масла рабочей температурой до 100°С.

P_y	10
$P_{пр}$	15
P_p при $t \leq 100°C$	10

Тип, основные размеры и технические требования по ГОСТ 2423-66, присоединительные фланцы по ГОСТ 1235-67.

Уплотнение пробки-сальниковое. Подтяжка сальника-откидными болтами.

На торце квадрата пробки нанесена риска, указывающая направление прохода среды в пробке.

Кран устанавливают на трубопроводе в любом рабочем положении.

Материал основных деталей: корпус, пробка, сальник-чугун; набивка-пропитанная пенька.

Основные габаритные, присоединительные размеры (мм) и вес (кг)

Условный проход Dy	L	D	D_1	D_2	b	d	H	h	S	n	Вес	Стоимость, руб.
25	110	115	85	68	14	14	184	—	17	4	3.4	1.30
40	150	145	110	88	16	18	230	90	22	4	7.3	2.30
50	170	160	125	102	17	18	260	95	27	4	10.6	3.0
65	220	180	145	122	17	18	305	110	32	4	16.75	7.20
80	250	195	160	138	19	18	345	134	36	4	21.95	5.80
100	300	215	180	158	19	18	382	145	41	8	28.6	15.00

Примечание. Кран Dy 25 мм изготовляют без болта для отжима пробки в нижней части корпуса.

Заводы-изготовители - Елабужский, „Заря", г. Дзержинск.

Нач. отдела	Курдюков		
Гл. инж. проекта	Устинова		
Исполнитель	Устинова		
Проверил	Пальчикова		

СОЮЗВОДОКАНАЛПРОЕКТ г. Москва

ТД 1976

Кран сальниковый фланцевый пробковый проходной 11ч 8бк

Серия 4.900-8

Выпуск X

Лист 1-16

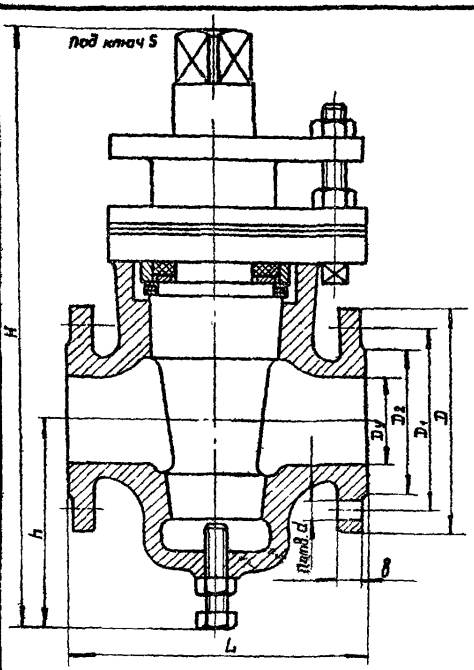

Применяется на трубопроводах для щелочных сред рабочей температурой до 100°С.

Ру	6
Рпр	9
Рр при t ≤ 100°С	6

Технические требования по ГОСТ 7520-66*, присоединительные фланцы по ГОСТ 1235-67 на Ру10.

Уплотнение пробки - сальниковое. Подтяжка сальника - анкерными болтами.

В случае замены пробки при износе предусмотрена возможность расточки корпуса.

На торце квадрата пробки нанесена риска, указывающая направление прохода среды в пробке.

Кран устанавливают на трубопроводе в любом рабочем положении.

Материал основных деталей: корпус, пробка, сальник - чугун; прокладка - картон; набивка - пропитанная пенька.

ОСНОВНЫЕ ГАБАРИТНЫЕ, ПРИСОЕДИНИТЕЛЬНЫЕ РАЗМЕРЫ (мм) и ВЕС (кг)

Условный проход Ду	L	D	D_1	D_2	в	d	~H	h	S	n	Вес	Стоимость, руб.
80	260	195	160	138	19	18	335	188	50	4	58	37.00
100	350	215	180	158	19	18	565	212	60	8	92	47.00
125	400	245	210	188	21	18	640	218	80	8	146	52.00
150	450	280	240	212	21	23	680	230	88	8	188	60.00
200	500	335	295	268	23	23	890	255	110	8	305	90.00

Изготовители - Темиртауский литейно-механический (Ду 80, 100, 125, 150 и 200 мм) и Закарпатский арматурный (Ду 80 и 100 мм) заводы.

Курдюков	Устинова	Пальчикова
На ч. отдела	Гл. инж. проекта	Исполнитель
Проверил		

СОЮЗВОДОКАНАЛПРОЕКТ г. Москва

ТД 1976

Кран пробковый проходной сальниковый фланцевый 11ч 12бк

Серия 4.900-8

Выпуск II

Лист 1-17

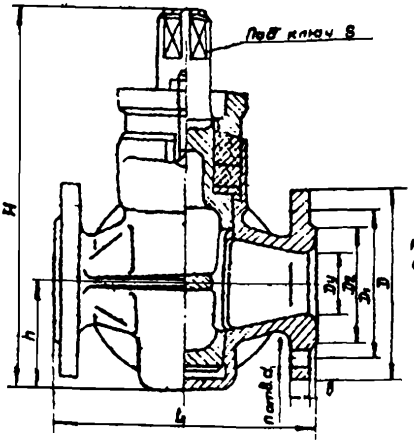

Применяется на трубопроводах для воды, нефти и масла рабочей температурой до 100°С.

P_y	6
$P_{пр.}$	9
$P_{р.}$ при $t \leq 100°C$	6

Конструкция, размеры и технические требования по ГОСТ 2998-66* (кроме Dy 100мм), присоединительные фланцы по ГОСТ 1255-67.

Уплотнение пробки - сальниковое. Подтяжка сальника - анкерными болтами.

У корпуса крана имеется три патрубка. Форма проходов в пробке в сечении Т-образная. В зависимости от положения пробки поток рабочей среды может направляться одновременно по двум патрубкам или в каждый патрубок отдельно.

На торце квадрата пробки нанесена Т-образная риска, указывающая направление прохода среды в пробке.

Кран устанавливают на трубопроводе в любом рабочем положении.

Материал основных деталей: корпус, пробка, сальник - чугун; набивка - пропитанная пенька.

ОСНОВНЫЕ ГАБАРИТНЫЕ, ПРИСОЕДИНИТЕЛЬНЫЕ РАЗМЕРЫ (мм) И ВЕС (кг)

Условный проход Dy	L	D	D_1	D_2	b	d	~H	h	S	n	Вес	Стоимость, руб.
25	145	100	75	50	12	12	185	50	19	4	4.4	3.60
40	180	130	100	80	13	14	216	95	27	4	10.4	7.20
50	200	140	110	90	13	14	318	110	32	4	11.5	8.10
65	250	160	130	110	15	14	385	132	41	4	16	14.00
80	280	185	150	128	15	18	408	145	46	4	21	16.50
100	350	215	170	148	16	18	440	165	50	4	41.2	24.00

Примечания. Краны Dy 40, 50, 65, 80 и 100 мм изготовляют с болтом без отжима пробки в нижней части корпуса.

Изготовители - Елабужский арматурный (Dy 25, 40 и 50 мм) и Кролевецкий (Dy 65, 80 и 100 мм) заводы.

Союзводоканалпроект г. Москва	Нач. отдела	Гл. инж. проекта	Испалнитель	Проверил
	Курбасков	Устинова	Устинова	Пальчиков

ТД 1976

Кран пробковый трехходовой сальниковый фланцевый 11ч 18 бк.

Серия 4.900-8
Выпуск 1
Лист 1-18

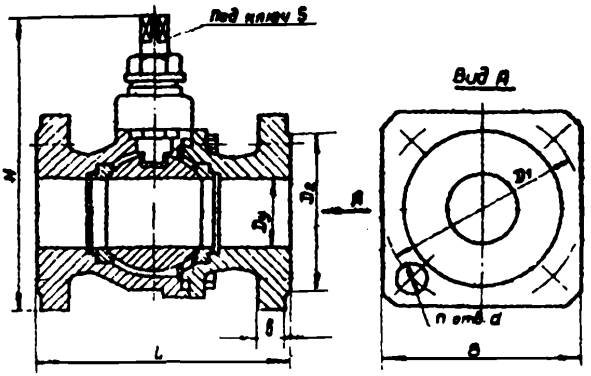

Применяется на трубопроводах для воды, нефти и масла рабочей температурой до 100°С.

P_y	10
$D_{пр}$	15
P_p при $t \leq 100°C$	10

Присоединительные фланцы по ГОСТ 1235-67.

Уплотнение шпинделя - сальниковое. Подтяжка сальника - регулирующей гайкой. Уплотнительные кольца пробки - из фторопласта-4.

На торце квадрата пробки нанесена риска, указывающая направление прохода среды в пробке.

Кран устанавливают на трубопроводе в любом рабочем положении.

Материал основных деталей: корпус, крышка, пробка - чугун; шпиндель, регулирующая гайка - сталь; набивка - пропитанная пенька.

Основные габаритные присоединительные размеры (мм) и вес (кг)

Условный проход Dy	L	B	D_1	D_2	δ	d	H	S	n	Вес	Стоимость, руб.
40	140	110	110	88	16	18	197	12	4	5	13.00
50	180									8.30	11.80
100	230									23.70	28.00

Изготовитель - Елабужский арматурный завод (Dy 40, 50мм)
Закарпатский арматурный - Dy 100мм

Кран шаровой проходной сальниковый фланцевый 11437п

ТД 1976

Серия 4.900-8
Выпуск 1
Лист 1-19

Союзводоканалпроект г. Москва

Нач. отдела Куровков
Гл. инж. проекта Устинова
Исполнитель Устинова
Проверил Пальчикова

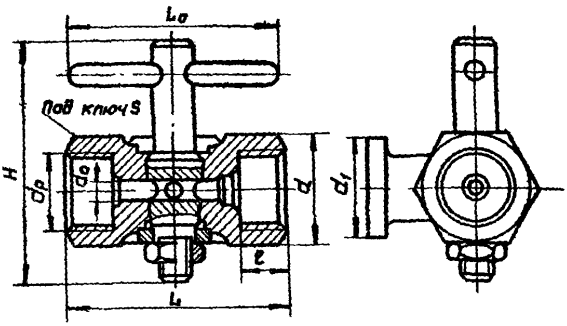

Применяется на трубопроводах жидких и газообразных сред рабочей температурой до 225°С, требующих по своим свойствам применения латуни.

	14М1-16	КТК-25
P_y	16	25
$P_{пр}$	24	38
P_p при 225°С	12	18,5

Технические требования по ГОСТ 7520-66.*
Форма проходов в сечении пробки Т-образная.
На торце квадрата пробки нанесена Т-образная риска, указывающая направление прохода среды в пробке.
Кран устанавливают на трубопроводе в любом рабочем положении.
Материал основных деталей: корпус, пробка – латунь; ручка – сталь.

Основные габаритные, присоединительные размеры (мм) и вес (кг)

Условный проход	$d_р$	d_0	d_1	d	L	ℓ	~H	S	L_0	Вес	Стоимость, руб
15	М20 × 1,5	3	27	35	55	12	60	27	60	0,36	0,98

Примечание. По требованию заказчика муфтовые концы могут быть изготовлены с резьбами других видов.

Изготовители – НПО „Киеварматура", Киевский завод „Промарматура", Одесский ремонтно-механический завод им. Осипенко.

Нач. отдела	Курдюков
Гл. инж. проек.	Устинова
Исполнитель	Устинова
Проверил	Пальчикова

Союзводоканалпроект г. Москва

ТП 1976

Кран натяжной муфтовый с фланцем для контрольного манометра 14М1-16, КТК-25

Серия 4.900-8
Выпуск II
Лист 1-20

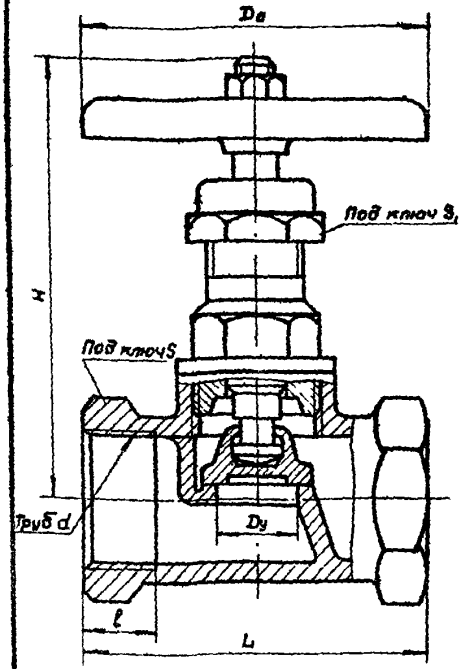

Применяется на трубопроводах для жидких и парообразных сред рабочей температурой до 225°С, требующих по своим свойствам применения латуни.

P_y	16
$P_{пр}$	24
P_p при 225°С	12

*Тип, основные размеры и технические требования по ГОСТ 9698-74, присоединительные концы — муфтовые по ГОСТ 6527-68.**

Уплотнение шпинделя - сальниковое. Подтяжка сальника - накидной гайкой

Рабочая среда подается под золотник.

Герметичность затвора по III классу ГОСТ 9544-60.

Вентиль устанавливают на трубопроводе в любом рабочем положении.

Материал основных деталей: корпус, крышка, золотник, шпиндель - латунь, маховик - чугун, алюминиевый сплав, прокладка - паронит; набивка - пропитанный асбест

ОСНОВНЫЕ ГАБАРИТНЫЕ, ПРИСОЕДИНИТЕЛЬНЫЕ РАЗМЕРЫ (мм) И ВЕС (кг)

Условный проход Dy	L	Труб. d, резьбы	l	~H	S	S_1	Do	Вес	Стоимость, руб.
15	55	1/2	12	82	27	24	65	0.39	0.31
20	65	3/4	14	88	32	24	65	0.48	0.41
25	80	1	16	103	41	27	80	0.8	1.08
32	95	1 1/4	18	112	50	27	100	1.08	1.40
40	110	1 1/2	20	121	60	27	100	1.81	2.05
50	130	2	22	145	70	32	120	2.65	2.80

Примечания:
1. Вентиль 15Б1бк (Dy 15, 25 и 32 мм) может быть изготовлен с муфтовыми присоединительными концами с конической резьбой (изготовители - указанные ниже заводы, кроме НПО «Киеварматура»)
2. Вентиль 15Б1п изготовляют с уплотнением в золотнике из специальной массы.

Изготовители - НПО „Киеварматура" (Dy 15, 20, 25, 32, 40 и 50 мм), НПО „Знамя труда" г. Ленинград, (Dy 15, 20, 25, 40 и 50 мм), Львовский (Dy 15, 25, 32, 40 и 50 мм), Крупинский (Dy 50 мм), Краснокутский (Dy 15, 20, 25, 32, 40 мм), Генический (Dy 15, 20 мм) арматурные заводы.

Нач. отдела Кудинов
Гл. инж. проекта Устинова
Исполнитель Устинова
Проверил: Польчикова

СЮЗВОДОКАНАЛПРОЕКТ г. Москва

ТД 1976

Вентиль запорный муфтовый
15Б1бк; 15Б1бр.

Серия 4.900-8
Выпуск I
Лист 1-21

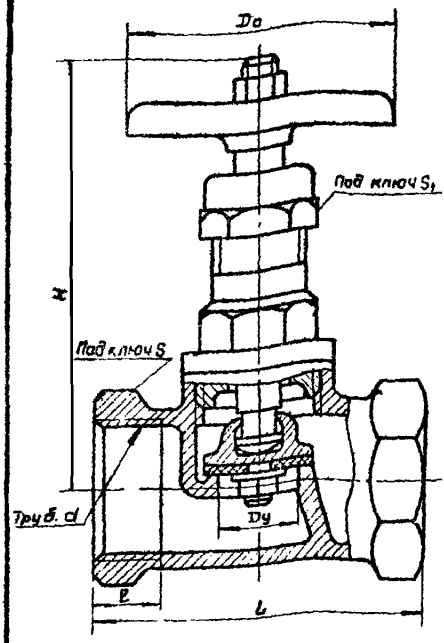

Применяются на трубопроводах для жидких и парообразных сред рабочей температурой до 50°С, требующих по своим свойствам применения латуни.

Ру	10
Рпр	15
Рр при 50°С	10

Тип, основные размеры и технические требования по ГОСТ 9086-74, присоединительные концы – муфтовые по ГОСТ 6527-68.

Уплотнение шпинделя – сальниковое. Подтяжка сальника – накидной гайкой.

Рабочая среда подается под золотник.

Герметичность затвора по II классу ГОСТ 9544-60.

Вентиль устанавливают на трубопроводе в любом рабочем положении.

Материал основных деталей: корпус, крышка, золотник, шпиндель – латунь; уплотнительное кольцо в золотнике – кожа или резина; маховик – чугун, алюминиевый сплав; прокладка – паронит, набивка – пропитанный асбест.

ОСНОВНЫЕ ГАБАРИТНЫЕ, ПРИСОЕДИНИТЕЛЬНЫЕ РАЗМЕРЫ (мм) И ВЕС (кг)

Условный проход Dу	L	Труб. d, дюймы	l	~H	S	S1	Dо	Вес	Стоимость, руб.
15	55	1/2	12	82	27	24	50	0.36	0.65
20	65	3/4	14	88	32	24	50	0.45	0.75
25	80	1	16	103	41	27	55	0.78	1.10
32	95	1 1/4	18	112	50	27	80	1.05	1.40
40	110	1 1/2	20	124	60	27	80	1.67	2.05
50	130	2	22	148	70	32	100	2.56	2.85

Изготовители – НПО „Киеварматура", Липецкий резино-пластмассовых изделий (Dу 15, 20, 25, 32, 40 и 50мм); НПО „Знамя труда" г. Ленинград, (Dу 15, 20, 25, 40 и 50мм), Краснокутский (Dу 15, 20, 25 и 32мм), Львовский (Dу 15 и 50мм), Генический, Харьковский N 5 „ Сантехизделий" (Dу 15, 20мм); п.о. „Тулсантехника" (Dу 15, 20, 25мм).

Нач. отдела	Курдюков		
Гл. инж. проекта	Устинова		
Исполнитель	Устинова		
Проверил	Панчикова		

СОЮЗВОДОКАНАЛПРОЕКТ г. Москва

ТД 1976

Вентили запорные муфтовые 1563к, 1563р.

Серия 4.900-8

Выпуск II

Лист 1-22

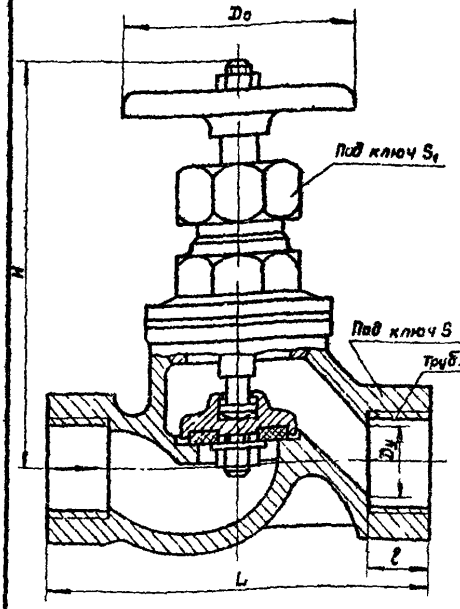

Применяется на трубопроводах для воды, воздуха и пара рабочей температурой до 225°С.

P_y	16
$P_{пр}$	24
$P_р$ при 225°С	15

Технические требования по ГОСТ 5761-74, присоединительные концы - муфтовые по ГОСТ 6527-68*.*

Уплотнение шпинделя - сальниковое. Подтяжка сальника - накидной гайкой.

Рабочая среда подается под золотник.

Герметичность затвора по III классу ГОСТ 9544-60.

Вентиль устанавливают на трубопроводе в любом рабочем положении.

Материал основных деталей: корпус, крышка - чугун; золотник, шпиндель, накидная гайка - латунь; уплотнительное кольцо в золотнике - фторопласт-4; маховик - чугун, алюминиевый сплав, пластмасса; прокладка - паронит, прокладочный картон.

ОСНОВНЫЕ ГАБАРИТНЫЕ, ПРИСОЕДИНИТЕЛЬНЫЕ РАЗМЕРЫ (мм) И ВЕС (кг)

Условный проход Dy	L	Труб. d, дюймы	ℓ	~H	S	S_1	Dо	Вес	Стоимость, руб.
15	80	1/2	14	109.5	30	30	65	0.75	0.90
20	100	3/4	16	109.5	36	36	80	0.9	0.95
25	120	1	18	131.5	46	32	80	1.15	1.25
32	140	1 1/4	20	132.5	55	38	100	2.1	1.90
40	160	1 1/2	22	163.5	60	41	120	4.15	2.55
50	200	2	24	164.5	75	91	140	5.7	3.10

Примечание. Вентили могут быть изготовлены с уплотнительным кольцом в золотнике из резины: для воды (15ч8р2) и для топливного газа (15ч8р3) рабочей температурой до 50°С.

Изготовитель - (Dy 20мм) - Кролевецкий; (Dy 15, 20, 25, 32, 40, 50мм) Уральский арматурные заводы; Днепропетровский опытно-экспериментальный завод (Dy 15, 25мм)

Курбаков
Устинова
Устинова
Пальчикова

Нач. отдела
Гл. инж. проек.
Исполнитель
Проверил

СОЮЗВОДОКАНАЛПРОЕКТ
г. Москва

ТД 1976

Вентиль запорный муфтовый
15ч8р2

Серия 4.900-8
Выпуск I
Лист 1-23

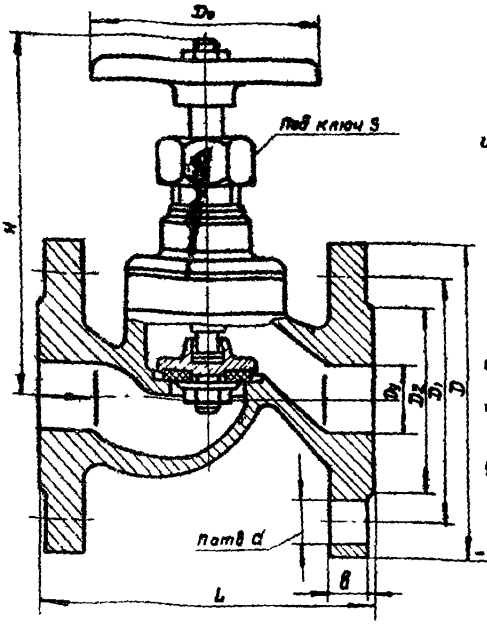

Применяется на трубопроводах для воды, воздуха и пара рабочей температурой до 225°С

P_y	16
$P_{пр}$	24
$P_р$ при 225°С	15

Технические требования по ГОСТ 5761-74, присоединительные фланцы по ГОСТ 1235-67.*

Уплотнение шпинделя – сальников. Подтяжка сальника – накидной гайкой.

Рабочая среда подается под золотник.

Герметичность затвора по II классу ГОСТ 9544-60.

Вентиль устанавливают на трубопроводе в любом рабочем положении.

Материал основных деталей: корпус, крышка – чугун; Золотник, шпиндель, накидная гайка – латунь; уплотнительное кольцо в золотнике – фторопласт-4; маховик – чугун, алюминиевый сплав, пластмасса; прокладка – паронит, прокладочный картон.

ОСНОВНЫЕ ГАБАРИТНЫЕ, ПРИСОЕДИНИТЕЛЬНЫЕ РАЗМЕРЫ (мм) И ВЕС (кг)

Условный проход Dy	L	D	D1	D2	b	d	~H	S	Dо	n	Вес	Стоимость, руб
25	120	115	85	68	14	14	132	32	100	4	3.6	1.80
32	140	135	100	78	16	18	133	32	100	4	5.15	2.35
40	170	145	110	88	16	18	164	41	120	4	7.65	3.30
50	208	160	125	102	17	18	165	41	140	4	10.3	4.30

Примечание. Вентили могут быть изготовлены с уплотнительным кольцом в золотнике из резины: для воды (15ч9р2) и для топливного газа (15ч9р3) рабочей температурой до 50°С.

Изготовитель – Кролевецкий арматурный завод.

Нач. отдела	Куровков	
Гл. инж. проек.	Устинова	
Исполнитель	Устинова	
Проверил	Пальчикова	

Союзводоканалпроект г. Москва

ТП 1976

Вентиль запорный фланцевый 15ч9р2

Серия 4.900-8

Выпуск II | Лист 1-24

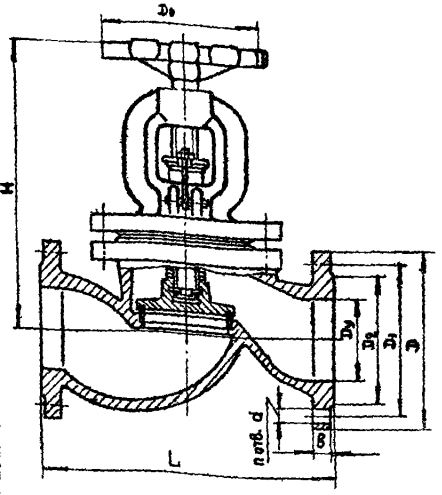

Применяется на трубопроводах для воды и пара рабочей температурой до 225°С.

P_y	16 кг/см²
$P_{пр}$	24 "
P_p при 225°С	14.5 "

Конструкция и основные размеры по ГОСТ 11572-85, присоединительные фланцы по ГОСТ 1235-67.

Уплотнение шпинделя - сальниковое. Подтяжка сальника - откидными болтами.

Рабочая среда подается под золотник.

Вентиль устанавливают на трубопроводе в любом рабочем положении.

Материал основных деталей: корпус, сальник, крышка, маховик - чугун; шпиндель, золотник - сталь; уплотнительные кольца в корпусе и золотнике - латунь; прокладка - паронит, набивка - сухой асбест.

ОСНОВНЫЕ ГАБАРИТНЫЕ, ПРИСОЕДИНИТЕЛЬНЫЕ РАЗМЕРЫ (мм) И ВЕС (кг)

Условный проход D_y	L	D	D_1	D_2	b	d	~H	D_0	n	Вес	Стоимость, руб.
65	290	180	145	122	17	18	317	160	4	22	10.70
80	310	195	160	138	19	18	335	200	4	29	12.50
100	350	215	180	158	21	18	395	200	8	39.7	21.00
125	400	245	210	188	25	18	440	240	8	60	28.00
150	480	280	240	212	25	23	530	320	8	87	30.00
200	600	335	295	268	27	23	692	400	12	142	48.00

Изготовители - Славгородский (D_y 65, 80, 150 и 200 мм) и Уральский им. Ленина (D_y 100, 125, 150, 200 мм), Душанбинский (D_y 80 мм) арматурные заводы.

Нач. отдела	Гл. инж. проек.	Исполнитель
Проверил		
Курдюков	Устинова	Устинова
Енко		

СОЮЗВОДОКАНАЛПРОЕКТ г. Москва

ТД 1976

Вентиль запорный фланцевый 15ч 14бр.

Серия 4.900-8

Выпуск II

Лист 1-25

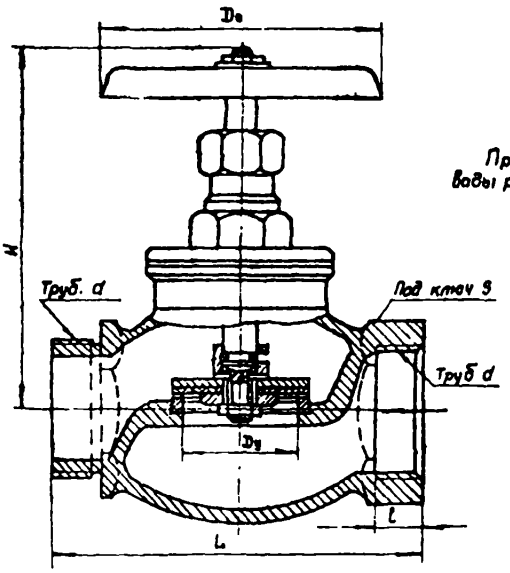

Применяется на пожарных трубопроводах для воды рабочей температурой до 50°С.

P_y	16 кг/см²
$P_{пр}$	24 "
$P_{р\ при} \leq 50°C$	16 "

Технические требования по ГОСТ 5761-75, присоединительные концы: на входе - муфтовый; на выходе - цапковый для присоединения шланга с брандспойтом.

Уплотнение шпинделя - сальниковое. Подтяжка сальника - накидной гайкой.

Рабочая среда подается под золотник.

Вентиль устанавливают на трубопроводе в любом рабочем положении.

Материал основных деталей: корпус, крышка, маховик - ковкий чугун; золотник, шпиндель - сталь; уплотнительное кольцо в золотнике - резина; прокладка - паронит; набивка - пропитанный асбест.

ОСНОВНЫЕ ГАБАРИТНЫЕ, ПРИСОЕДИНИТЕЛЬНЫЕ РАЗМЕРЫ (мм) И ВЕС (кг)

Условный проход Dy	L	Труб. d, дюймы	l	~H	S	Do	Вес	Стоимость, руб.
50	160	2	22	165	70	100	4.8	2.20

Изготовитель - Харьковский механический завод

Нач. отдела	[signature]	Курдюков
Гл. инж. проек.	[signature]	Устинова
Исполнитель	[signature]	Устинова
Проверил	[signature]	Енко

ЦИНКАНАЛПРОЕКТ г. Москва

ТД 1976

Вентиль запорный пожарный с муфтой и цапкой 50 000 000 СБ (по типу 15кч 11р).

Серия 4.900-8

Выпуск II

Лист 1-26

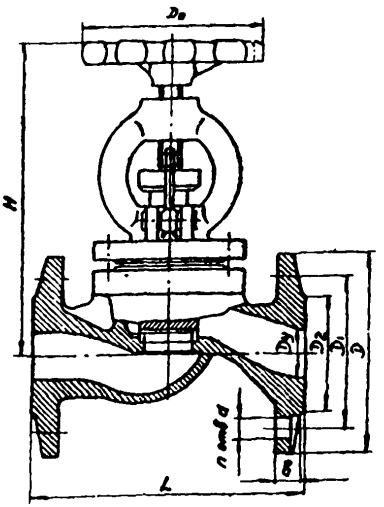

Применяется на трубопроводах для пара рабочей температуры до 300°С (15кч 16нж) и для воды и пара рабочей температурой до 225°С (15кч 16бр).

	15кч 16нж	15кч 16бр
Ру	25	
Рпр	38	
Рр при t, °С:		
225		22
300	20	

Конструкция и размеры по ГОСТ 11487-65, присоединительные фланцы по ГОСТ 12817-67.

Уплотнение шпинделя - сальниковое. Подтяжка сальника - откидными болтами.

Рабочая среда подается под золотник.

Герметичность затвора по А классу ГОСТ 9544-60.

Вентиль устанавливают на трубопроводе в любом рабочем положении.

Материал основных деталей: корпус, крышка, сальник, маховик - ковкий чугун; золотник, шпиндель - сталь; уплотнительное кольцо в золотнике - бронза или наплавка из коррозионностойкой стали; резьбовая втулка - латунь; прокладка - паронит; набивка - пропитанный асбест.

Основные габаритные присоединительные размеры (мм) и вес (кг)

Условный проход Dy	L	D	D1	D2	b	d	~H	Do	n	Вес	Стоимость, руб
32	180	135	100	78	15	18	223	120	4	8	4.60
40	200	145	110	88	15	18	250	140	4	11	5.50
50	230	160	125	102	17	18	260	140	4	13.5	6.50
65	290	180	145	128	19	18	325	200	8	25	10.00
80	310	195	160	138	21	18	360	200	8	32	12.00

Примечание: По требованию заказчика могут быть изготовлены вентили аналогичной конструкции (15кч 16нж-I) - для фенольной воды с примесями аммиака и сернистых соединений рабочей температурой до 100 °С и растворов щелочей надсмольной воды рабочей температурой до 225°С.

Изготовители - Запорожский (Dy 32, 40 и 50 мм), (Dy 32, 40, 50, 65 и 80 мм) и Тастамыгдинский (Dy 40, 50 и 80 мм) арматурные заводы.

Нач. отдела	Кудряков
Гл. инж. проект.	Устинова
Исполнитель	Устинова
Проверил	Пальчикова

СОЮЗВОДОКАНАЛПРОЕКТ г. Москва

ТД 1976

Вентили

запорные фланцевые 15кч 16нж

Серия 4.900-8
Выпуск II
Лист 1-27

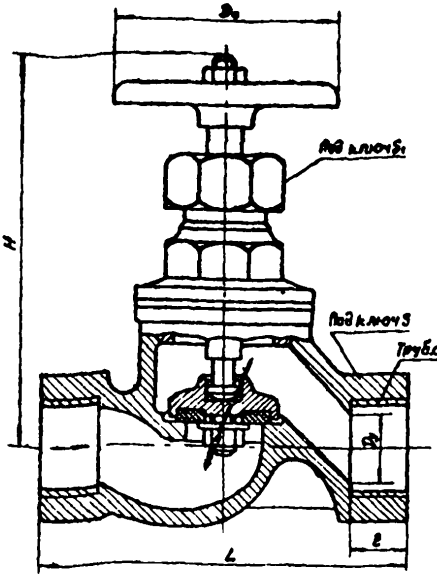

Применяется на трубопроводах для воды, воздуха и пара рабочей температурой до 225°С.

$P_у$	16	кГ/см²
$P_{пр}$	24	"
$P_р$ при 225°С	15	"

Технические требования по ГОСТ 5761-[illegible], присоединительные концы-муфтовые по ГОСТ 6527-68*

Уплотнение шпинделя - сальниковое. Подтяжка сальника - накидной гайкой

Рабочая среда подается под золотник

Герметичность затвора по Ⓔ классу ГОСТ 9544-60

Вентиль устанавливают на трубопроводе в любом рабочем положении

Материал основных деталей корпус, крышка - ковкий чугун, шпиндель - латунь, золотник - сталь, уплотнительное кольцо в золотнике - фторопласт-4, накидная гайка - сталь, ковкий чугун, маховик - чугун, алюминиевый сплав, прокладка - паронит, прокладочный картон

Основные габаритные, присоединительные размеры (мм) и вес (кг)

Условный проход Dy	L	Труб. d, дюймы	l	~H	S	S1	D0	Вес, кг	Стоимость, руб
15	90	1/2	12	109.5	27	24	65	0.7	0.80
20	100	3/4	14	109.5	36	24	65	0.9	0.92
25	120	1	16	131.5	41	27	80	1.4	1.40
32	140	1 1/4	18	131.5	50	27	80	2.1	1.80
40	170	1 1/2	20	163.5	60	36	120	3.7	2.70
50	200	2	22	164.5	70	36	120	5	3.25

Примечание Вентили могут быть изготовлены с уплотнительным кольцом из резины в золотнике (15 кч 18 р2) - для воды и топливного газа рабочей температурой до 50°С

Изготовители - Запорожский (Dy 15, 20, 25, 32 40 и 50 мм), Кролевецкий (Dy 15, 20, 25, 32, 40 и 50 мм) и Семеновский (Dy 15, 20 и 25 мм) арматурные заводы

Нач. отдела	Курдюков	
Гл. инж. проекта	Устинова	
Исполнитель	Устинова	
Проверил	Енко	

СОЮЗВОДОКАНАЛПРОЕКТ г. Москва

ТД 1976г	Вентиль запорный муфтовый 15 кч ; 18 п 2.	Серия 4.900-8	
		Выпуск II	Лист 1-28

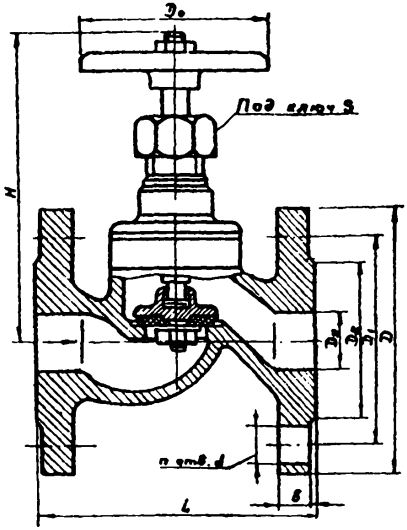

Применяется на трубопроводах для воды, воздуха и пара рабочей температурой до 225°С, Ру 16; Рпр 24; Рр при 225°С 15.

Технические требования по ГОСТ 5761-65, присоединительные фланцы по ГОСТ 12817-67.*

Уплотнение шпинделя - сальниковое. Подтяжка сальника - накидной гайкой

Рабочая среда подается под золотник.

Герметичность затвора по III классу ГОСТ 9544-60.

Вентиль устанавливают на трубопроводе в любом рабочем положении.

Материал основных деталей: корпус, крышка - ковкий чугун; шпиндель - латунь; золотник - сталь, уплотнительное кольцо в золотнике - фторопласт - 4; накидная гайка - сталь, ковкий чугун; маховик - чугун, алюминиевый сплав; прокладка - паронит, прокладочный картон.

Основные габаритные, присоединительные размеры (мм) и вес (кг)

Условный проход Ду	L	D	D_1	D_2	B	d	H	S	D_0	n	Вес	Стоимость, руб
25	120	115	85	68	12	14	132	27	100	4	2,7	2,40

Примечание Вентили могут быть изготовлены с уплотнительным кольцом в золотнике из резины (15кч19р2) - для воды и топливного газа рабочей температурой до 50°С

Завод-изготовитель - Сетеновский арматурный завод.

ТД	Вентиль запорный фланцевый 15 кч 19 п. 2	Серия 4.900-8	
1976г		Выпуск II	Лист 1-29

Нач. отдела — Кудрюков
Гл. инж. пр-та — Устинова
Исполнитель — Устинова
Проверил — Енко

СОЮЗВОДОКАНАЛПРОЕКТ г. Москва

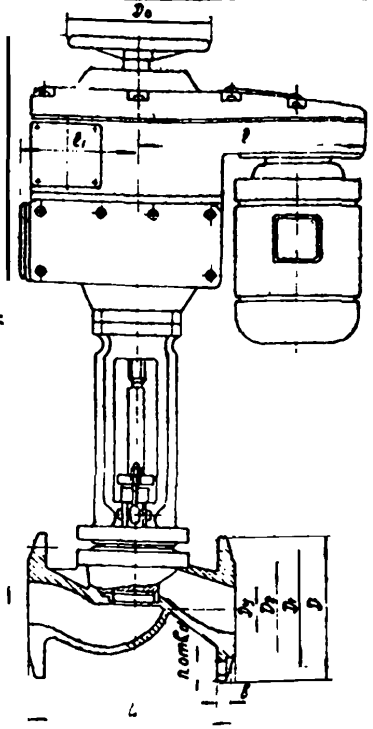

Применяются на трубопроводах для пара рабочей температурой до 300°С (15кч922нж) и для технической воды и пара рабочей температурой до 225°С (15кч922бр)

	15кч922нж	15кч922бр
P_y		40 кг/см²
$P_{пр}$		60
P_p при t, °С;		
225	—	35 кг/см²
300	32	— "

Технические требования по ГОСТ 5761-74*, присоединительные фланцы по ГОСТ 12817-67*.

Уплотнение шпинделя — сальниковое. Подтяжка сальника - откидными болтами.

У вентиля 15кч922нж уплотнительная поверхность золотника наплавлена коррозионностойкой сталью.

Рабочая среда подается под золотник. Герметичность затвора по 2 классу ГОСТ 9544-60.

Управление вентилем - от электропривода типа 87А0Об с электродвигателем АОЛ 11-2ФЗ на напряжение 220/380 в, мощностью 0,18 квт, с числом оборотов вала в минуту 2800 время открывания или закрывания вентиля электроприводом - 25 сек. Управлять вентилем можно также при помощи ручного дублера.

Вентиль устанавливают на горизонтальном трубопроводе электроприводом вертикально вверх. Допускается установка с горизонтальным расположением шпинделя (червяком вверх), если имеется опора под электропривод.

Материал основных деталей: корпус, крышка, сальник - ковкий чугун; золотник - сталь; шпиндель - сталь 2Х13; уплотнительные кольца в корпусе (15кч922нж) - сталь 2Х13, уплотнительные кольца в корпусе и золотнике (15кч922бр) - латунь; прокладка - паронит; набивка - пропитанный асбест

Основные габаритные, присоединительные размеры (мм) и вес (кг)

Условный проход Dy	L	D	D₁	D₂	b	d	~H	l	l₁	D₀	n	Вес	Стоимость, руб
50	230	160	125	102	17	18	628	240	125	160	4	38	102.00

Изготовитель - Запорожский арматурный завод и НПО „Знамя труда" (г. Ленинград)

Нач. отдела	Курдюков	
Гл. инж. пр-та	Устинова	
Исполнитель	Устинова	
Проверил	Енко	

Союзводоканалпроект г. Москва

ТД 1976г

Вентили запорные с электроприводом фланцевые 15кч922нж; 15кч922бр.

Серия 4.900-8 Выпуск II Лист 1-30

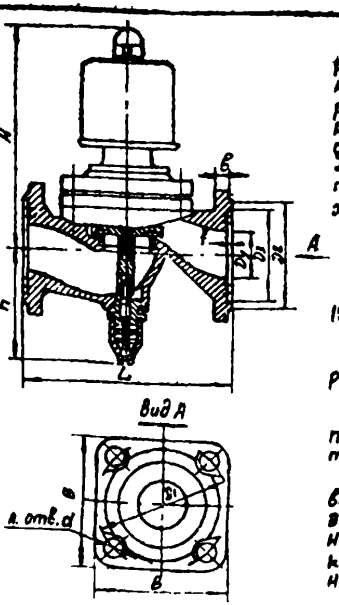

Применяется в системах дистанционного электрического управления на трубопроводах для пресной воды рабочей температурой 1-45°С, воздуха рабочей температурой до 45°С (вентиль Ду 25 мм), рассола и аммиака рабочей температурой от -40 до +45°С (вентиль Ду 40 мм), фреона-12 и 22 с маслом рабочей температурой от -2 до +45°С (вентиль Ду 50 мм). Температура окружающего воздуха до 50°С.

$P_р$ 0,1 - 16 кг/см²

Присоединительные размеры фланцев по ГОСТ 1234-67* на $P_у$ 16 кг/см².

Рабочая среда подается на золотник.

Герметичность в затворе обеспечивается при перепаде давления на золотнике не менее 1 кг/см².

Управление вентилем от электромагнитного привода во взрывозащищенном исполнении (см. таблицу), а также при помощи ручного дублера.

Для облегчения работы электромагнитного привода при открывании вентиля имеется разгрузочный золотник. При подаче тока в катушку электромагнита якорь (разгрузочный золотник) притягивается к стопу и поднимает основной золотник. Давление над мембраной резко падает.

Под давлением рабочей среды основной золотник поднимается и открывает проход вентиля; при выключении тока вентиль закрывается.

Вентиль устанавливают на горизонтальном трубопроводе электромагнитным приводом вертикально вверх.

Материал основных деталей: корпус - ковкий чугун; крышка - сталь; золотник - сталь Х17; уплотнительные кольца: в корпусе - коррозионностойкая сталь, в золотнике - резина; мембрана - резина или прорезиненная ткань.

Условный проход вентиля Ду, мм	Характеристика электромагнита				
	ПВ, %	постоянный ток		переменный ток	
		напряжение в	мощность, вт.	напряжение в	мощность, вт.
25	100	24	30	127	40
40		110		220	
50 (фреон-12)		220		380	
50 (фреон-22)				400	

Основные габаритные, присоединительные размеры (мм) и вес (кг)

Условный проход Ду	L	B	D1	Dн	Dз	b	f	d	H	h	n	Вес	Стоимость, руб.
25*	160	90	85	68	58	12	3	14	180	80	4	7.36	22.00
40	170	110	110	88	76	13	3	18	186	91	4	9.11	28.00
50	230	160**	125	102	88	15	3	18	184	104	4	13.38	36.00
65	290								233				75.00

* Вентиль для воды с соединительным выступом по ГОСТ 1235-67.
** Вентиль изготовляют с круглыми фланцами

Изготовитель - Семеновский арматурный завод

Нач. отдела	Курдюков		
Гл. инж. проекта	Устинова		
Исполнитель	Устинова		
Проверил	Енко		

Союзводоканалпроект г. Москва

ТД 1976 г.

Вентиль запорный мембранный с электромагнитным приводом фланцевый 15 кч 88 Вр СВМ.

Серия 4.900-8 Выпуск II Лист 1-31

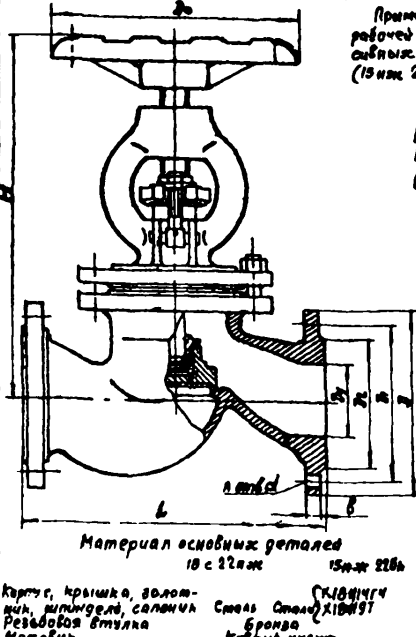

Применяются на трубопроводах для воды и пара рабочей температурой до 425° С (15с22нж) и агрессивных сред рабочей температурой до 450°С (15нж 22бк).

	15с22нж	15нж 22бк
P_y	40 кГ/см²	
$P_{пр.}$	60 кГ/см²	
$P_р$ при t,°С:		
420		32
425	22	

Тип и основные размеры по ГОСТ 9657-66, технические требования по ГОСТ 3706-66*, присоединительные размеры фланцев по ГОСТ 1234-67*.

Уплотнение шпинделя – сальниковое. Подтяжка сальника откидными болтами.

Уплотнительные поверхности корпуса и золотника наплавлены коррозионностойкой сталью (15с22нж) или выполнены непосредственно на самом корпусе (15нж 22бк).

Верхнее уплотнение в крышке вентиля обеспечивает отключение сальниковой камеры при полностью открытом затворе. Поверхность верхнего уплотнения в крышке наплавлена коррозионностойкой сталью.

Вентили Ду 125, 150 и 200 мм изготовляют с разгруженным золотником для снижения усилий при открывании вентиля.

Рабочая среда подается под золотник.

Герметичность затвора по I классу ГОСТ 9544-60.

Вентиль устанавливают на трубопроводе в любом рабочем положении.

Материал основных деталей

	15с22нж	15нж 22бк
Корпус, крышка, золотник, шпиндель, сальник	Сталь 25Л-II, 20ГЛ, 15Х1М1ФЛ	Сталь 20ГЛ, 15Х1М1ФЛ
Резьбовая втулка	Бронза	
Маховик	Ковкий чугун	
Прокладка	Паронит	
Набивка	Сукно асбест	

Примечания. По требованию заказчика основные детали вентиля 15нж 22бк могут быть изготовлены из стали 38-ХМЮА. Сальниковый болт, маховик и клин из стали 35.

Основные габаритные, присоединительные размеры (мм) и вес (кг)

Условный проход Ду	L	B	D1	D2	b	d	H	Do	n	Вес	Стоимость, руб
40	200	145	110	88	18	18	280	180	4	16,5	18.40
50	230	160	125	102	20	18	280	188	4	17,4	19.80
65	290	180	145	122	22	18	360	240	8	29,6	22.40
80	310	195	160	138	22	18	360	240	8	36	24.00
100	350	230	190	162	24	23	370	320	8	50	34.40
125	400	270	220	188	28	27	445	280	8	75	90.00
150	480	300	250	218	30	27	515	320	8	102	170.00
200	600	375	320	285	38	30	600	400	12	194	248.00

Изготовители – ПЗА „Тяжпромарматура" г. Пенза (Ду 150 и 200 мм); Георгиевский им. Ленина (Ду 40, 50, 65, 80 и 100 мм), (НПО „Знамя труда" г. Ленинград – Ду 50, 80, 150 мм).

СОЮЗВОДОКАНАЛПРОЕКТ г. Москва

Нач. отдела Курдюков
Гл. инж. проекта Устинова
Исполнитель Устинова
Проверил Ефимов

ТД 1976с

Вентили
Запорные фланцевые 15с22нж; 15нж 22бк.

Серия 4.900-8
Выпуск II
Лист 1-32

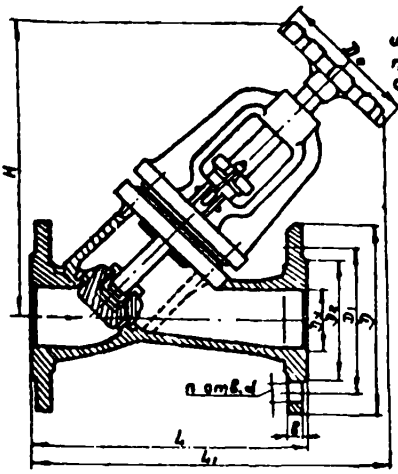

Применяются на трубопроводах для воды, пара и других жидких и газообразных сред рабочей температурой до 425°С (15с58нж) и для агрессивных сред рабочей температурой до 120°С (15нж58бк)

	15с58нж	15нж58бк
Ру	16 кГ/см²	
Рпр	24 "	
Рр при t,°С:		
120	—	12,5 кГ/см²
425	9	— "

Тип, основные размеры и технические требования по ГОСТ 10893-62 (кроме Ду 25 мм), присоединительные фланцы по ГОСТ 12821-67, допускается изготовление вентиля с фланцами по ГОСТ 12822-67 и ГОСТ 12823-67.

Уплотнение шпинделя - сальниковое. Подтяжка сальника-откидными болтами.

Уплотнительные поверхности корпуса и золотника наплавлены коррозионностойкой сталью (15с58нж) или выполнены непосредственно на самом корпусе (15нж58бк).

Материал основных деталей

15с58нж	15нж58бк
Корпус, крышка, золотник, шпиндель, сальник - Сталь	Сталь Сталь Х18Н9Т(Л)

Резьбовая втулка - бронза; Маховик - ковкий чугун; Прокладка - паронит, фторопласт-4; Набивка - АГ-1.

Примечание. По требованию заказчика основные детали вентиля могут быть изготовлены из сталей ЭИ-654, 0Х18Н12М2Т, 0Х18Н9Т и Х17Н13М3Т. Вентили могут быть изготовлены с конусным уплотнением в затворе на трубопроводах для бензина, воды с примесью воска, мелкодисперсного алюминия и для других жидких и газообразных средств с твердыми частицами.

Верхнее уплотнение в задвижке и крышке обеспечивает отключение сальниковой камеры при полностью открытом затворе.

Поверхность верхнего уплотнения в крышке наплавлена коррозионностойкой сталью.

Рабочая среда подается под золотник.

Герметичность затвора по 1 классу ГОСТ 9544-60.

Вентиль устанавливают на трубопроводе в любом рабочем положении.

Основные габаритные, присоединительные размеры (мм) и вес (кг)

Условный проход Ду	L	L1	D	D1	De	δ	d	~H	Do	n	Вес	Стоимость, руб
25	160	260	115	85	68	12	14	225	80	4	6,5	32.00
32	180	240	135	100	78	14	18	225	80	4	8	45.00
40	200	265	145	110	88	14	18	255	100	4	10,7	70.00
50	230	340	160	125	102	14	18	292	120	4	13,7	80.00
80	310	470	195	160	138	17	18	405	200	4	27,7	150.00
100	350	580	215	180	158	17	18	500	240	8	41,35	200.00
125	480											290.00
150	480	605	280	240	212	23	23	780	360	8	89	360.00

Изготовитель - НПО „Знамя труда" (г. Ленинград)

15с58нж Ду 50, 80 и 100 мм и 5нж58бк, Ду 25, 32, 40, 50, 80 и 100 мм

Нач. отдела Курдюков
Гл. инж. пр-та Устинов
Исполнитель Устинова
Проверил Елина

СОЮЗВОДОКАНАЛПРОЕКТ г. Москва

Т.Д. 1976 г.

Вентили запорные проточные фланцевые

15с58нж; 15нж58бк

Серия 4.900-8

Выпуск I

Лист 1-33

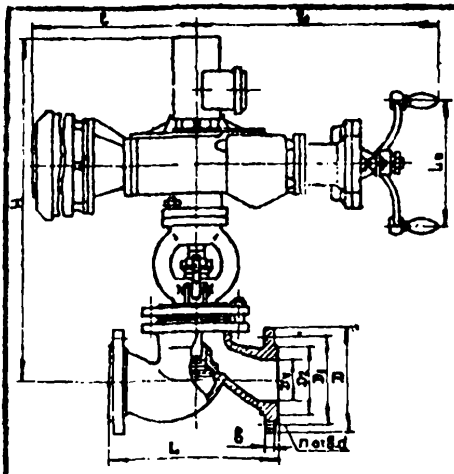

	15 С 922 НЖ	15 НЖ 922 бк
P_l		40 кГ/см²
$P_{пр}$		60 "
P_p при t°C		
420	–	32 кГ/см²
425	22	– "

Применяются на трубопроводах для воды и пара рабочей температурой от -40 до +425°С (15с 922 нж) и агрессивных сред рабочей температурой от -70 до +420°С (15 НЖ 922 бк).

Технические требования по ГОСТ 5761-71, присоединительные фланцы по ГОСТ 12821-67, допускается изготовление фланцев по ГОСТ 12822-67 и 12823-67.

Уплотнение шпинделя - сальниковое. Подтяжка сальника - откидными болтами.

Уплотнительные поверхности корпуса и золотника наплавлены коррозионностойкой сталью.

Рабочая среда подается под золотник.

Герметичность затвора по 1 классу ГОСТ 9544-60.

Управление вентилем - от электропривода (см. таблицу).

Вентиль устанавливают на горизонтальном трубопроводе электроприводом вертикально вверх

Допускается установка вентиля с горизонтальным расположением шпинделя, если имеется опора под электропривод.

Материал основных деталей

	15С 922 НЖ	15 НЖ 922 бк
Корпус, золотник, шпиндель, колпачок	Сталь	Сталь 2Х15
Крышка, сальник	Сталь	
Резьбовая втулка	Латунь	
Прокладка	Паронит	
Набивка	АС-13	

Условный проход вентиля Dy, мм	Тип электропривода или номер чертежа	Электродвигатель: тип	напряжение, в	мощность, квт	число оборотов в минуту	Время открывания или закрывания вентиля электроприводом, сек
50	87008	АОЛ-11-2Ф3	220/380	0.18	2800	20
80	6099.059	АОС-31-4Ф2	220/380	0.8	1260	0.13
100	6099.059	АОС-31-4Ф2	220/380	0.8	1260	0.14
150	6099.054	АОС-42-4Ф2	220/380	2.8	1275	11
200	6099.053	АОС-31-4Ф2	220/380	4.5	1335	11.2

ОСНОВНЫЕ ГАБАРИТНЫЕ, ПРИСОЕДИНИТЕЛЬНЫЕ РАЗМЕРЫ (мм) И ВЕС (кг)

Условный проход Dy	L	D	D_1	D_2	b	d	l	l_1	~H	L_0	n	Вес	Стоимость, руб.
50	230	160	125	102	17	18	165	150	506	200	4	16.5	120.00
65	290								398				180.00
80	310	195	160	138	19	18	182	133	667	240	8	35.1	190.00
100	350	230	190	162	21	23	182	133	696	240	8	43.7	210.00
150	480	300	250	218	27	27	604	532	947	320	8	227	400.00
200	600	375	320	285	35	30	768	780	1217	400	12	227	490.00

Изготовители - Георгиевский арматурный завод им. Ленина (15 НЖ 922 бк) Dy 50, 65, 80, 100 мм и П.О. „Тяжпромарматура" г. Пенза (15с 922 бк) Dy 150 и 200.

ТД 1976	Вентили запорные с электроприводом фланцевые 15С 922 НЖ; 15 НЖ 922 бк.	Серия 4.900-8; Выпуск II; Лист 1-34

Нач. отдела — Курдюков
Гл. инж. проек. — Устинова
Исполнитель — Устинова
Проверил — Енко

СОЮЗВОДОКАНАЛПРОЕКТ г. Москва

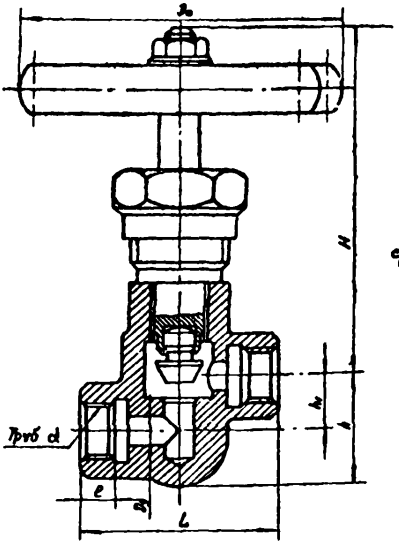

Применяются на трубопроводах для агрессивных сред рабочей температурой до 300°С.

P_g	40 кГ/см²
$P_{пр}$	60 "
$P_р$ при 300°С	52 "

Технические требования по ГОСТ 5761-74*, присоединительные концы – муфтовые.

Уплотнение шпинделя – сальниковое. Подтяжка сальника – накидной гайкой.

Рабочая среда подается под золотник.

Вентиль устанавливают на трубопроводе в любом рабочем положении.

Материал основных деталей.

	15 нж 66к	15 нж 66к-1
Корпус, сальник	Сталь Х18Н9Т	Стали Х17Н13М3Т
Золотник, шпиндель	Стали 1Х17Н2	
Уплотнительное кольцо в золотнике	Фторопласт-4	
Маховик	Ковкий чугун	
Набивка	Фторопласт ФУМ-В	

Основные габаритные, присоединительные размеры (мм) и вес (кг).

Условный проход Dу	L	Труб ⌀ дюйм.	l	~H	h	h₁	⌀₁	Вес
6	40	1/4	10	105	23	11	50	0,52
15	58	1/2	13	136	41	21	80	1

Изготовители – Славгородский (Dу 6 мм) и Мостовыгинский (Dу 15 мм) арматурные заводы.

Нач. отдела	Курдюков	
Гл. инж. проекта	Устинова	
Исполнитель	Устинова	
Проверил	Енто	

СОЮЗВОДОКАНАЛПРОЕКТ г. Москва

ТД 1976г

Вентили

запорные муфтовые 15 нж 66к; 15 нж 66к-1

Серия 4.900-8 Выпуск II Лист 1-35

Для Ду 15, 20 и 25 мм.

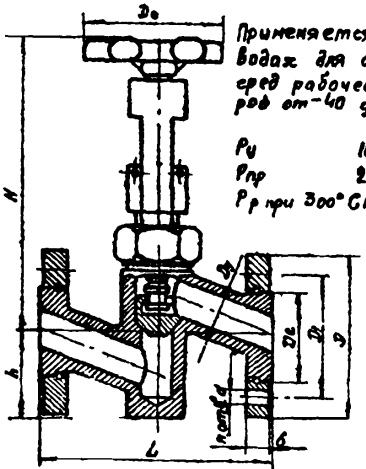

Применяется на трубопроводах для агрессивных сред рабочей температурой от −40 до +300° С

Ру 16
Рпр 24
Рр при 300° С 14

Для Ду 32-150 мм

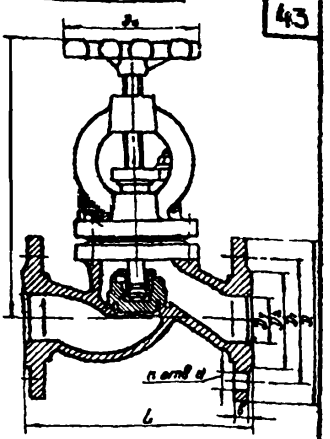

Конструкция, основные размеры и технические требования по ГОСТ 12885-67* (для Ду 32, 40, 50, 65, 80, 100, 125 и 150 мм).

Присоединительные размеры фланцев по ГОСТ 12821-67*

Уплотнение шпинделя – сальниковое. Подтяжка сальника откидными болтами (Ду 32, 40, 50, 65, 80, 100, 125 и 150 мм).

Верхнее уплотнение обеспечивает отключение сальниковой камеры при полностью открытом затворе

Рабочая среда подается под золотник.

Герметичность затвора по 1 классу ГОСТ 9544-60.

Вентиль устанавливают на трубопроводе в любом рабочем положении.

Материал основных деталей Ду 32, 40, 50, 65, 80, 100 и 150 мм.

Корпус, крышка, золотник, шпиндель, сальник Стали 10×18Н4Г4Л и 1Х17Н2

Резьбовая втулка
Маховик
Прокладка
Набивка ФУМ-8

Примечание По требованию заказчика основные детали вентиля могут быть изготовлены из сталей ЭИ-654 и 10ВН12М3Т.

Основные габаритные, присоединительные размеры (мм) и вес (кг)

Условный проход Ду	L	D	D1	D2	б	d	H	h	Do	n	Вес	Стоимость, руб	Завод-изготовитель
32	180	135	100	78	14	18	240	—	100	4	8,4	65	НПО „Знамя труда" г. Ленинград
40	200	145	110	88	14	18	270	—	120	4	11,58	68	
50	230	160	125	102	14	18	285	—	140	4	13,24	72	
65	290	180	145	122	15	18	350	—	200	4	24,15	100	
80	310	195	160	138	17	18	355	—	200	4	27,3	126	
100	350	215	180	158	17	18	395	—	240	8	42	184	
125	400	245	210	188	19	18	450	—	280	8	60,9	238	
150	480	280	240	212	21	23	520	—	360	8	87,15	340	

Нач. отдела	Гл. инж. проекта	Исполнитель	Проверил
Курдю	Устинова	Устинова	Енко

СОЮЗВОДОКАНАЛПРОЕКТ г. Москва

ТД	Вентиль	Серия 4.900-8	
1976г	запорный фланцевый 15 Нж 65 бк.	Выпуск II	Лист 1-36

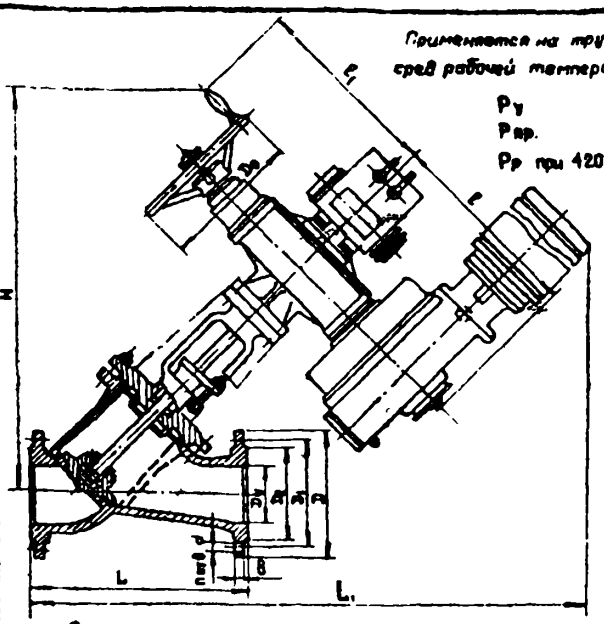

Применяется на трубопроводах для агрессивных сред рабочей температурой до 420°С.

P_y	16 кг/см²
$P_{пр.}$	24 "
P_p при 420°С	12,5. "

Присоединительные фланцы по ГОСТ 12821-67.

Уплотнение шпинделя - сальниковое. Подтяжка сальника - откидными болтами.

Верхнее уплотнение обеспечивает отключение сальниковой камеры при полностью открытом затворе.

Рабочая среда подается под затвор.

Герметичность затвора по I классу ГОСТ 9544-60.

Управление вентилем - от электропривода (см. таблицу), а также при помощи ручного дублера.

При работе на трубопроводах для сред температурой выше 120°С необходима обеспечить защиту электродвигателя от перегрева.

Вентиль устанавливают на горизонтальном трубопроводе электроприводом вертикально вверх. Допускается установка вентиля с горизонтальным расположением шпинделя, если имеется опора под электропривод.

Материал основных деталей: корпус, крышка, затворник, сальник - сталь Х18Н13М2ТЛ; колпачок, шпиндель - сталь Х18Н12М2Т; резьбовая втулка - бронза; набивка - сухой асбест и графит.

Примечание.

По требованию заказчика основные детали вентиля могут быть изготовлены из сталей: Х23Н28М2ТЛ, Х23Н28М2Т, Х23Н28М3Д3Л, Х23Н28М3Д3, ЭИ-654, Х18Н9ТЛ, Х18Н9Т, Х17Н2.

Условный проход вентиля Ду	Тип электропривода	Электродвигатель: тип	Напряжение, В	Мощность, кВт	Число оборотов вала в минуту	Время открывания и закрывания вентиля электроприводом, сек.
50	87А008	АОА-11-2Ф3	220/380	0.18	2800	27
80	87А008	АОА-11-2Ф3	220/380	0.18	2800	27
100	87В018	АОА-21-4Ф3	220/380	0.27	1400	27
150	87В025	АОАС2-21-4	220/380	1.3	1400	27

ОСНОВНЫЕ ГАБАРИТНЫЕ, ПРИСОЕДИНИТЕЛЬНЫЕ РАЗМЕРЫ (мм) И ВЕС (кг)

Условный проход Ду	L	L_1	D	D_1	D_2	b	d	~H	f	f_1	D_0	n	Вес	Стоимость, руб.
50	230	480	160	125	102	16	18	580	150	114	200	4	50	280.00
80	310	560	195	160	138	18	18	625	160	114	200	4	65	280.00
100	350	690	215	180	158	18	18	680	325	338	240	8	115	440.00
150	480	1130	280	240	212	24	23	860	325	338	240	8	162.3	640.00

Примечание. По требованию заказчика присоединительные фланцы вентиля могут быть изготовлены с впадиной по ГОСТ 12822-67 или с пазом по ГОСТ 12823-67.

Изготовитель - НПО „Знамя труда" (г. Ленинград).

ТД 1976

Вентиль запорный прямоточный с электроприводом, фланцевый 15нж 958 бк.

Серия 4.900-8
Выпуск II
Лист 1-37

Союзводоканалпроект г. Москва

Нач. отдела Кудрявцев
Гл. инж. проек. Устинова
Исполнитель Устинова
Проверил Енко

Dу мм	Pо кгс/см²	L мм	H мм	D мм	D1 мм	d мм	n отв	G кг	t°C среды	ΔP кгс/см²
32	6	180	200	135	100 ±0,6	18	4	2,85	100	6
40		200	205	145	110±0,6	18		2,90		
50		230	215	160	125±0,8	18		3,25		

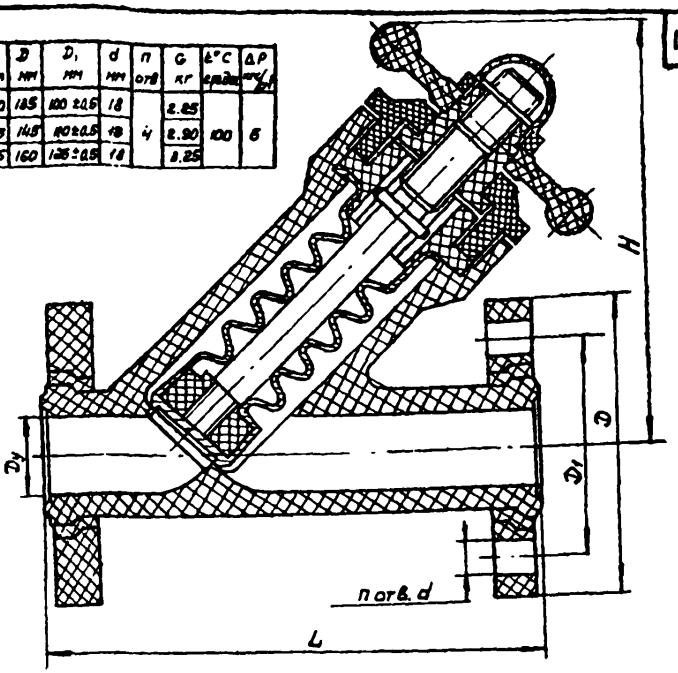

Наименование среды	Концентрация %	Температура эксплуатации °С	Примечания
Соляная кислота	20	100	Не допускается: изделия подвергать ударам, устанавливать изделия на растворителях кислот, кетон, а также на дихлорэтане, этилацетате, тетрахлорфуране. Не рекомендуется устанавливать изделия на кристаллизующейся средах, а также на средах, содержащих механические примеси. По согласованию с НПОА "Знамя труда" возможно применение этой арматуры на средах, не указанных в перечне.
Хлористый водород влажный	90	100	
Соляная кислота	37	60	
Серная кислота	50	100	
Серная кислота	70	60	
Сероводород влажный	любая	100	
Азотная кислота	10	100	
Азотная кислота	30	60	
Окислы азота	любая	60	
Плавиковая кислота	40	100	
Фосфорная кислота	любая	100	
Растворы щелочей	любая	100	
Растворы солей основных металлов	любая	100	
Газообразный хлор		100	

Завод-изготовитель - НПО „Знамя труда" (г. Ленинград)

Наименование деталей	Материал	
	Наименование	Марка
Корпус	Пентопласт	БГ
Сильфон	Фторопласт	Ф-42Л-Д

Нач. отдела Куприянов
Гл. инж. проекта Устинова
Исполнитель Устинова
Проверил Елко

СОЮЗВОДОКАНАЛПРОЕКТ г. Москва

ТД 1976

Вентиль прямоточный сильфонный П26318-000

Серия 4.900-8
Выпуск II
Лист 1-38

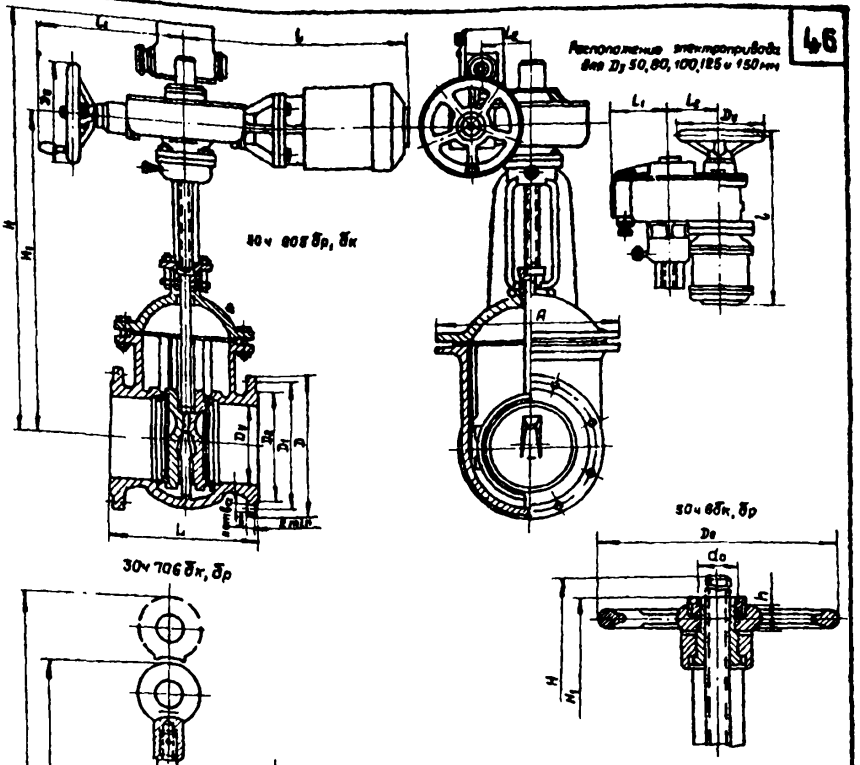

Применяются на трубопроводах для нефти и масла рабочей температурой 90°С (задвижки 30ч6бк, 30ч906бк); для воды и пара рабочей температурой до 225°С (задвижки 30ч8бр, 30ч906бр) и для воды рабочей температурой до 50°С (задвижка 30ч706бр)

	30ч6бк 30ч906бк	30ч8бр 30ч906бр	30ч706бр
P_y	10	10	10
$P_{пр}$	15	15	15
P_p при t°C:			
90	10		
225		8,5	
50			10

Нач. отдела	Курдюков	
Гл. инж. проекта	Устинова	
Исполнитель	Устинова	
Проверил	Пальчикова	

СОЮЗВОДОКАНАЛПРОЕКТ

г. Москва

ТД 1976	Задвижки параллельные с выдвижным шпинделем фланцевые 30ч 6бк; 30ч 706бр; 30ч 906бр; 30ч 6бр; 30ч 906бр. (на 3х листах)	Серия 4.900-8	
		Выпуск II	Лист 1-39

Тип и основные размеры по ГОСТ 9437-63 (кроме 30ч706бр), технические требования по ГОСТ 9702-74*, приемосдаточные фланцы по ГОСТ 1255-67.

Затвор задвижки состоит из двух параллельных дисков и помещенного между ними клина.

Уплотнение затвора у задвижек 30ч6бр, 30ч706бр, 30ч906бр- латунные уплотнительные кольца; у задвижек 30ч6бк, 30ч906бк уплотнительные поверхности наплавятся непосредственно на корпусе и дисках.

Герметичность затвора по III классу ГОСТ 9544-60.

Уплотнение шпинделя - сальниковое Подтяжка сальника - анкерными болтами У задвижки 30ч706бр шток в верхней части крышки уплотнен резиновыми кольцами или манжетой.

Задвижки изготовляют: с ручным управлением маховиком (30ч6бк; 30ч6бр); с поршневым пневмогидроприводом (30ч706бр Dу 50, 80, 100, 125 и 150 мм); с гидроприводом (30ч706бр Dу 200; 250; 300 и 400 мм); с электроприводом (30ч906бк, 30ч906бр Dу 100, 150, 200, 250, 300 и 400 мм) - см. таблицу.

Условный проход Dу, мм	Тип электропривода	Электродвигатель		Время открывания или закрывания задвижки электроприводом, мин
		Тип	Мощность, кВт	
100	87А008	АОЛ-11-2ФЗ	0,18	1,1
150	87А008	АОА-11-2ФЗ	0,18	1,3
200	876015	АОС2-11-4	0,6	0,7
250	876015	АОС2-11-4	0,6	0,8
300	876025	АОС2-21-4	1,3	0,8
400	876025	АОС2-21-4	1,3	1,1

В пневмогидроприводе задвижки 30ч706бр управляющая среда - минеральное масло или воздух давлением до 10 кГ/см², а в гидропроводах - масло или вода давлением до 10 кГ/см².

В верхней части гидропривода и пневмогидропривода расположен рым-болт для ручного управления задвижкой в случае аварии.

Задвижки 30ч6бк, 30ч6бр и 30ч706бр устанавливают на трубопроводе в любом рабочем положении, кроме положения „маховиком или пневмоцилиндром вниз."

Задвижки 30ч906бк и 30ч906бр на горизонтальном трубопроводе устанавливают электроприводом вертикально вверх (допускается и „на ребро") и на вертикальном трубопроводе - горизонтально в положении „лавымя" при условии смазывания червячной пары и роликоподшипников густой смазкой и наличии опоры под электропривод.

Материал основных деталей: корпус, крышка, клин, диск, сальник, маховик, поршень - чугун; шпиндель, рым-болт, пневмоцилиндр, шток - сталь; резьбовая втулка - латунь; прокладка - паронит, картон; набивка - пенька или пропитанный асбест.

Арматурные заводы-изготовители:

Задвижки 30ч6бр и 30ч6бк: Георгиевский ин. Ленина (Dу 50; 100; 125; 150; 200; 250; 300; 350 и 400 мм); Душанбинский им. Орджоникидзе (Dу 50; 80; 100 и 150 мм); Львовский и Феодосийский (Dу 50 мм), Химкинский (Dу 80 и 100 мм); Чугуевский (Dу 100; 200; 250; 300 и 400 мм) и Ракитянский (Dу 200 и 250 мм)

Задвижки 30ч6бр6 и 30ч6бр1 - Георгиевский им. Ленина;

Задвижка 30ч706бр- Душанбинский им. Орджоникидзе (Dу 50; 80; 100 и 150 мм) и Ракитянский (Dу 200; 250, 300 и 400 мм);

Задвижки 30ч906бр и 30ч906бк: Георгиевский им. Ленина (Dу 100; 150; 200; 250; 300 и 400 мм); Ракитянский (Dу 200 и 400 мм) и Душанбинский (Dу 250 и 300 мм);

Задвижка 30ч906бр6 - Георгиевский им. Ленина (Dу 150; 200 и 300 мм).

Нач. отдела Курбаков
Гл. инж. проекта Устинова
Исполнитель Устинова
Проверил Пономарева

СОЮЗВОДОКАНАЛПРОЕКТ г. Москва

ТД 1976

Задвижки параллельные с выдвижным шпинделем фланцевые 30ч6бк; 30ч706бр; 30ч906бк; 30ч6бр; 30ч906бр. (на 3 листах)

Серия 4.900-8
Выпуск II
Лист 1-40

ОСНОВНЫЕ ГАБАРИТНЫЕ, ПРИСОЕДИНИТЕЛЬНЫЕ РАЗМЕРЫ (мм) И ВЕС (кг)

Условное обозначение	Условный проход D_y	L	D	D_1	D_2	b	d	H	H_1	h	dp	l	l_1	l_2	A	D_0	n	Вес
30ч6бр, 30ч6бк	50	180	160	125	102	17	18	350	295	14	M27×2	—	—	—	152	160	4	18.4
30ч70бр								570	455	—	—	—	—	—		—		31.5
30ч6бр, 30ч6бк	80	210	195	160	138	19	18	440	350	14	M33×2	—	—	—	224	180	4	29
30ч70бр								805	520	—	—	—	—	—		—		42.3
30ч6бр, 30ч6бк								516	405	14	M33×2	—	—	—	—	200		39.5
30ч70бр	100	230	215	180	158	19	18	685	575	—	—	—	—	—	—	—	8	52.1
30ч90бр, 30ч90бк								685	—	—	—	405	150	115	252	200		75
30ч6бк, 30ч6бр	125	255	245	210	188	21	18	635	495	15	M36×2	—	—	—	292	240	8	58.5
30ч6бк, 30ч6бр								720	560	15	M39×2	—	—	—	—	240		77
30ч70бр	150	280	280	240	212	21	23	870	710	—	—	—	—	—	—	—	8	85.1
30ч90бк, 30ч90бр								805	—	—	—	405	150	115	337	200		112
30ч6бк, 30ч6бр								900	695	18	M42×2	—	—	—	—	280		125
30ч70бр	200	330	335	295	268	23	23	1095	880	—	—	—	—	—	—	—	8	136
30ч90бк, 30ч90бр								1050	780	—	—	460	468	133	400	240*		183
30ч6бк, 30ч6бр								1090	830	18	M42×2	—	—	—	—	320		179
30ч70бр	250	450	390	350	320	25	23	1285	1025	—	—	—	—	—	—	—	12	210
30ч90бк, 30ч90бр								1185	915	—	—	485	468	133	460	240*		242
30ч6бк, 30ч6бр								1285	975	20	M48×2	—	—	—	—	360		253
30ч70бр	300	600	440	400	370	25	23	1465	1150	—	—	—	—	—	—	—	12	291
30ч90бк, 30ч90бр								1340	1070	—	—	460	468	133	508	240*		310
30ч6бк, 30ч6бр	350	550	500	480	430	28	23	1480	1120	23	M56×2	—	—	—	664	400	16	344
30ч6бк, 30ч6бр								1660	1250	35	M56×2	—	—	—	—	500		460
30ч70бр	400	600	565	515	482	28	27	1890	1480	—	—	—	—	—	—	—	16	493
30ч90бк, 30ч90бр								1690	1340	—	—	485	468	133	620	240*		500

* Для задвижек D_y 200; 250; 300; 350 и 400 мм на электроприводе применена рукоятка вместо маховика

Примечание. По особому заказу задвижки могут быть изготовлены: 30ч6бк1 – для бензольных углеводородов рабочей температурой до 200°С; 30ч6бкН и 30ч90бкН – для смол, надсмольной воды, фенолятов, каменноугольных масел и растворов щелочей рабочей температурой до 225°С; 30ч6бр1 и 30ч90бр1 – для воздуха рабочей температурой до 225°С; 30ч70бк – для нефти и масла рабочей температурой до 90°С; 30ч6брЦ – с цепным колесом; 30ч6брБ – с выносным управлением; 30ч90брБ – с электроприводом во взрывозащищенном исполнении.

Нач. отдела	Гл. инж. проекта	Исполнитель	Проверил
Курдюков	Устинова	Устинова	Пальчикова

СОЮЗВОДОКАНАЛПРОЕКТ г. Москва

ТД 1976

Задвижки параллельные с выдвижным шпинделем фланцевые 30ч6бк; 30ч70бр; 30ч90бк; 30ч6бр; 30ч90бр. (на 3х листах)

Серия 4.900-8

Выпуск II

Лист 1-41

30ч 15бр



30ч 515бр

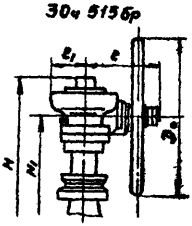

30ч 715бр

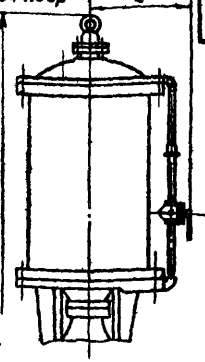

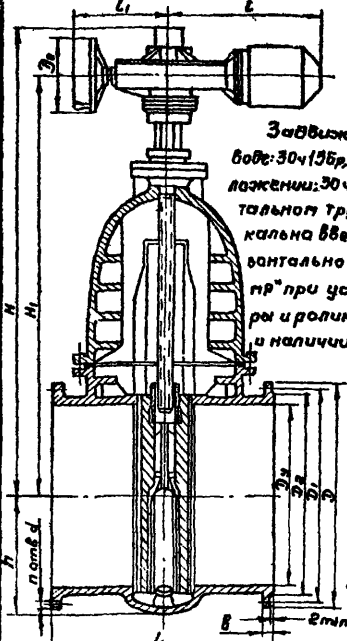

Задвижки устанавливают на трубопроводе: 30ч15бр, 30ч515бр - в любом рабочем положении; 30ч715бр и 30ч915бр на горизонтальном трубопроводе - приводом вертикально вверх. Допускается установка горизонтально в положении „на ребро" и „плашмя" при условии смазывания червячной пары и роликоподшипников густой смазкой и наличии опоры под электропривод.

Задвижки изготавливают: с ручным управлением маховика (30ч15р); с ручной конической передачей (30ч515бр) с гидроприводом (30ч715бр) с электроприводом (30ч915бр) - см. таблицу.

В гидроцилиндре задвижки 30ч715бр, управляющая среда - вода давлением 6 кг/см². В верхней части гидропровода расположен рым-болт для ручного управления задвижкой в случае аварии.

30ч 915бр

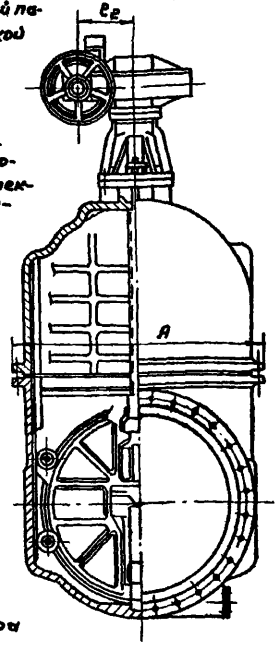

Применяются на трубопроводах (задвижки 30ч15бр, 30ч515бр, 30ч915бр) для воды рабочей температурой до 120°С и до 40°С (задвижка 30ч715бр).

Ру 10; Рпр 15; Рр 10.

Тип и основные размеры по ГОСТ 9919-61 (кроме задвижки 30ч715бр), технические требования по ГОСТ 5762-74, присоединительные фланцы по ГОСТ 1235-67.

Затвор задвижки состоит из двух параллельных дисков и помещенного между ними клина.

Уплотнение затвора - латунные уплотнительные кольца в корпусе и дисках. Герметичность затвора по II классу ГОСТ 9544-60.

Уплотнение шпинделя - сальниковое. Подтяжка сальника - шпильками.

Уплотнение штока цилиндра гидропривода - резиновые манжеты.

На задвижке имеется указатель положения затвора.

Материал основных деталей: корпус, крышка, диски, клин, сальник, маховик - чугун; шпиндель, шток - сталь; резьбовая втулка - латунь; прокладка - пароним, резина (задвижка 30ч715бр); набивка - пропитанные асбест и пенька (задвижка 30ч715бр).

Габаритные размеры задвижек и тип электродвигателя — см. лист 1-43.

Нач. отдела	Курдюков	
Гл. инж. проекта	Устинова	
Исполнитель	Устинова	
Проверил	Елко	

Союзводоканалпроект г. Москва

ТД 1976г

Задвижки параллельные с невыдвижным шпинделем фланцевые 30ч15бр, 30ч515бр, 30ч715бр, 30ч915бр (на 2 листах).

Серия 4.900-8 | Выпуск II | Лист 1-42

Основные габаритные, присоединительные размеры (мм) и вес (кг)

Условное обозначение	Условный проход Ду	L	B	D_1	D_2	b	d	H	H_1	h	e	e_1	e_2	A	D_0	n	Вес
30ч15бр	500	700	670	620	585	30	27	1805	—	340	—	—	190	785	640	20	870
30ч715бр								2680	2160		408	408			985*		1154
30ч915бр								1550	1300		603	390			320		900
30ч515бр	600	800	780	725	685	31	30	1695	1405	395	290	135		885	640	20	1255
30ч915бр								1700	1455		803	390			320		1300
30ч615бр	800	1000	1010	950	905	39	33	2250	1900	540	365	135	315	1185	800	24	2560
30ч715бр								4010	3175		515	645			780*		3400
30ч915бр								2215	1935		770	532			400		2780
30ч915бр	1200	1400	1450	1380	1325	51	40	3295	3095	775	820	532	315	1595	400	32	8130

* Диаметр фланца цилиндра гидропривода.

Примечание. По особому заказу задвижка 30ч915бр может быть изготовлена с обводом.

Условный проход Ду, мм	Тип электропривода	Электродвигатель		Время открывания или закрывания задвижки электроприводом, мин
		Тип	Мощность, кВт	
500	87В085	АОС2-31-4	3	1,3
600	87В085	АОС2-31-4	3	1,6
800	87Г145	АОС2-41-4	5,2	2,2
1200	87З756	АОС2-42-4	7,5	4,8

Заводы-изготовители: задвижки

30ч15бр Ду 500мм; 30ч515бр Ду 800мм; 30ч715бр Ду 500 и 800мм; 30ч915бр Ду 800мм – Курганский арматурный;

Задвижки 30ч515бр Ду 600 мм и 30ч915бр Ду 600 мм – – Салаватский машиностроительный;

Задвижки 30ч915бр Ду 1200мм – Зебальцевский машиностроительный

Задвижки 30ч15бр Ду 500мм, 30ч915бр Ду 600 мм – Славянский тяжелого машиностроения.

Чертежи и характеристики задвижек см. лист 1-42

ТД 1976с	Задвижки параллельные с невыдвижным шпинделем фланцевые 30ч15бр; 30ч515бр; 30ч715бр; 30ч915бр (на 2х листах).	Серия 4.900-8	
		Выпуск II	Лист 1-43

СОЮЗВОДОКАНАЛПРОЕКТ г. Москва

Нач. отдела — Курдюков
Гл. инж. проекта — Устинова
Исполнитель — Устинова
Проверил — Енко

30ч 525бр

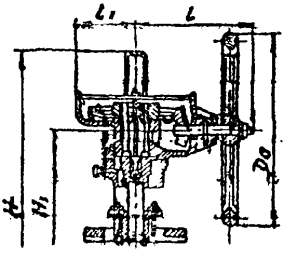

30ч 25бр

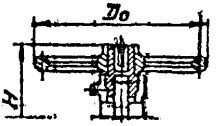

30ч 925бр

Применяются на трубопроводах для воды рабочей температурой до 100°С (задвижка 30ч 25 бр) и для воды и пара рабочей температурой до 100°С (задвижки 30ч 525бр и 30ч 925 бр). Ру 2,5; Рпр 4; Рр 2.5 кг. Тип и основные размеры по ГОСТ 10042-75, технические требования по ГОСТ 5762-84, присоединительные фланцы по ГОСТ 1235-67. Затвор задвижки состоит из сплошного или упругого клина с боковыми направляющими поверхностями.

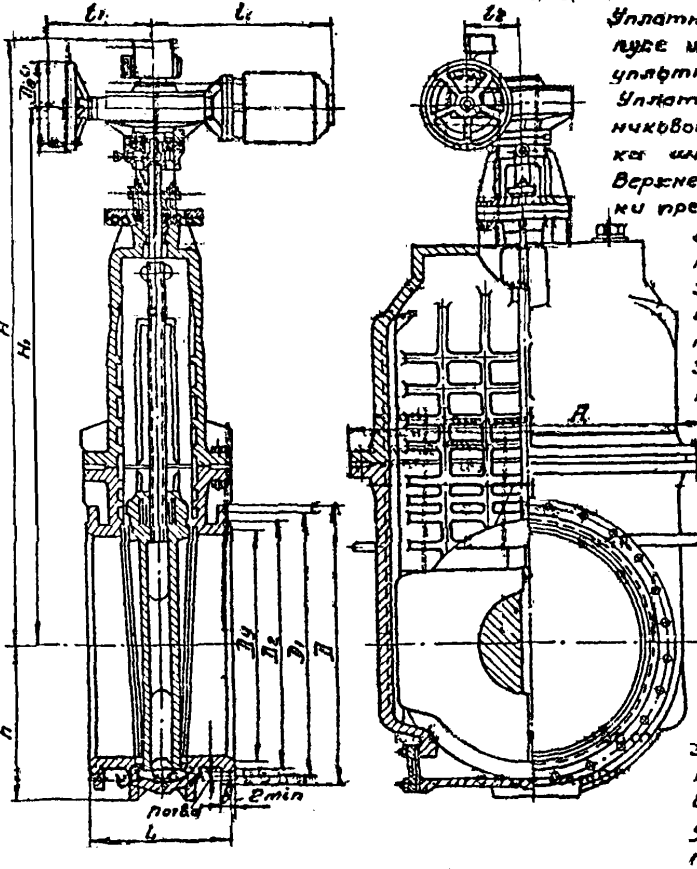

Уплотнение затвора в корпусе и клине — латунные уплотнительные кольца.

Уплотнение шпинделя — сальниковое. Подтяжка сальника шпильками.

Верхнее уплотнение задвижки предназначено для разгрузки сальника при поднятом до отказа затворе.

Герметичность затвора по III классу ГОСТ 9544-60.

Задвижки изготавливают: с ручным управлением маховика (30ч 25бр) с ручной конической передачей (30ч 525бр) и с электроприводом (30ч 925бр) — см таблицу.

Задвижки устанавливают: 30ч 25бр и 30ч 525бр. в любой рабочем положении 30ч 925бр на горизонтальном трубопроводе электроприводом вверх. Допускается установка на горизонтальном трубопроводе в положении „на ребро" и на вертикальном трубопроводе — „плашмя" при условии смазывания червячной пары и роликоподшипников густой смазкой и наличии опоры под электропривод.

Габаритные размеры задвижек и тип электродвигателя см. лист 1-45.

Т.Д. 1976 г.	Задвижки клиновые с невыдвижными шпинделем фланцевые 30ч 25бр; 30ч 525бр; 30ч 925бр. (на 8 листах)	Серия 4.900-8	
		Выпуск II	Лист 1-44

Нач. отдела	[подпись]	Курдюков
Гл. инженер	[подпись]	Устинова
Исполнитель	[подпись]	Устинова
Проверил	[подпись]	Енко

СОЮЗВОДОКАНАЛПРОЕКТ г. Москва

Материал основных деталей: корпус, крышка, клин, сальник, маховик - чугун; шпиндель - сталь; резьбовая втулка - латунь; прокладка - паронит; набивка - пропитанный асбест.

Основные габаритные, присоединительные размеры (мм) и вес (кг)

Условное обозначение задвижки	Условный проход Dy	L	D	D₁	D₂	b	d	H	H₁	h	l	l₁	A	D₀	h	Вес
30ч 25бр	500	350	640	600	570	25	23	1310	—	360	—	—	815	400	16	796
30ч 25бр	600	390	755	705	670	25	27	1425	—	410	—	—	900	400	20	875
30ч 925бр								1980	1345		495	468		240		970
30ч 25бр								1950	—		—	—		640		1900
30ч 525бр	800	470	975	920	880	25	30	2145	1825	545	290	135	1210		24	1940
30ч 925бр								2120	1870		605	462		320		2000
30ч 525бр	1000	550	1175	1120	1000	25	30	2225	2000	640	307	145	1352	450	28	2167
30ч 925бр								2540	2000		605	462		320		2870
30ч 925бр	1200	700	1375	1320	1280	25	30	2930	2400	760	820	788	1685	400	32	4870
	1400	900	1575	1520	1480	25	30	3290	2850	850	820	788	1810	400	36	5145
	1600	1000	1785	1730	1690	27	30	3490	3135	915	820	788	1930	400	40	6350
	2000	1500	2185	2130	2080	29	30	4400	3545	1145	770	532	2355	400	48	12710

Размеры H; H₁; l; l₁ (Dy 600, 1000, 1200; 1400, 1600 и 2000 мм) имеют отклонения от ГОСТ 10042-62

Условный проход Dy, мм	Тип электропривода	Электродвигатель		Время открывания или закрывания задвижки электроприводом, мин.
		Тип	Мощность, квт	
600	87Б015	АОС2-11-4	0.6	2
800	87Б050	АОС2-22-4	2.2	2
1000	87Б085	АОС2-31-4	3	2.1
1200	87Г145	АОС2-41-4	5.2	2.6
1400	87Г230	АОС2-42-4	7.5	4.5
1600	87Г230	АОС2-42-4	7.5	3.2
2000/1800	87Д455	АОС2-41-4	5.2	5.8

Заводы - изготовители: задвижки 30ч 25бр Dy 500; 600 и 800 мм, 30ч 525бр Dy 800 мм и 30ч 925бр Dy 800 мм - Курганский арматурный; 30ч 925бр Dy 1000; 1200; 1600; 2000 мм - Пензенский „Тяжпромарматура"; 30ч 925бр Dy 1200 и 1400 мм - Дебальцевский машиностроительный.

Чертежи и характеристики задвижек см. лист 1-44.

Т.Д. 1976 г.	Задвижки клиновые с невыдвижным шпинделем фланцевые 30ч 25бр; 30ч 525бр; 30ч 925бр (на 2-х листах)	Серия 4.900-8 Выпуск II Лист 1-45

СОЮЗВОДОКАНАЛПРОЕКТ г. Москва

Нач. отдела Курдюков
Гл. инж. проекта Устинова
Исполнитель Устинова
Проверил Енко

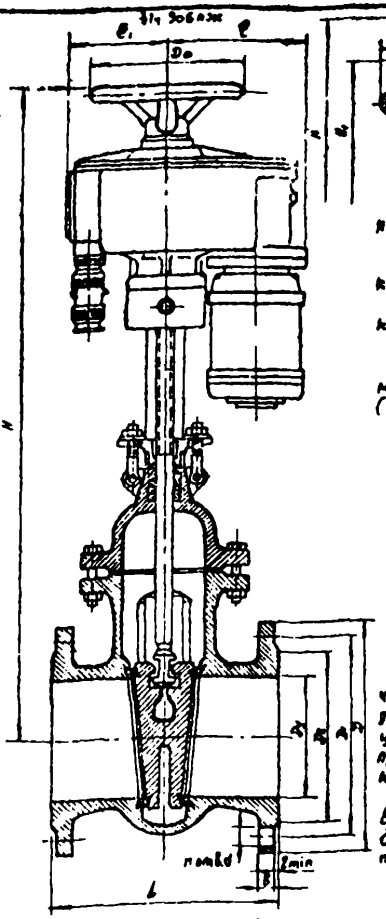

Применяются на трубопроводах для воды, пара, щелочей, каменноугольных смол, надсмольных вод и фенолятов температурой до 225°С. $P_у$ 10. $P_{пр}$ 13 $P_р$ 8,9

Технические требования по ГОСТ 5762-74, присоединительные фланцы по ГОСТ 1235-67.

Затвор состоит из сплошного упругого клина.

Уплотнение затвора задвижки - уплотнительные кольца из нержавеющей стали в корпусе и клине.

Уплотнение шпинделя - сальниковое. Подтяжка сальника - откидными болтами.

Герметичность затвора по II классу ГОСТ 9544-60.

Задвижки изготовляют: с ручным управлением маховиком (31ч6нж) и с электроприводом (31ч906нж) - см. таблицу.

Условный проход $D_у$ мм	Тип электропривода	Электродвигатель		Время открывания или закрывания задвижки электроприводом, мин
		Тип	Мощность кВт	
100	87А008	АОЛ-11-2ф2	0,18	2,2
150				2,6

Задвижки устанавливают на трубопроводе в любом рабочем положении (31ч6нж); на горизонтальном трубопроводе электроприводом вертикально вверх (31ч906нж). Допускается установка горизонтально в положении „на ребро" и „плашмя" при условии смазывания червячной пары и роликоподшипников густой смазкой и наличии опоры под электропривод.

Материал основных деталей: корпус, крышка, клин, маховик - чугун; сальник - сталь; шпиндель - сталь 2Х13; резьбовая втулка - латунь; прокладка - паронит; набивка - пропитанный асбест.

Основные габаритные, присоединительные размеры (мм) и вес (кг)

Условное обозначение	Условный проход $D_у$ мм	L	D	D_1	D_2	b	d	H	H_1	l	l_1	h	d_0	D_0	n	Вес, кг	Стоимость, руб.
31ч6нж	80	260	195	160	138	19	18	450	360	—	—	23	32	160	4	25	—
31ч6нж	100	230	215	180	158			350	440			27		200	8	36	—
31ч906нж								723	471	415	150	—	—			71	110
31ч6нж	150	280	280	240	212	21	23	785	615	—	—	27	38	240		73	—
31ч906нж								723	741	415	150	—	—	200		109	126

Примечание. По особому заказу задвижка 31ч6нж может быть изготовлена для установки на трубопроводах для воздуха и негазового углеводорода рабочей температурой до 225°С.

Завод-изготовитель - Георгиевский арматурный им. Ленина.

ТД 1976г	Задвижки клиновые с выдвижным шпинделем фланцевые. 31ч 6нж; 31ч 906 нж	Серия 4.900-8	
		Выпуск II	Лист 1-46

Союзводоканалпроект г. Москва

Нач. отдела Курдюков
Гл. инж. проекта Устинова
Исполнитель Устинова
Проверил Енко

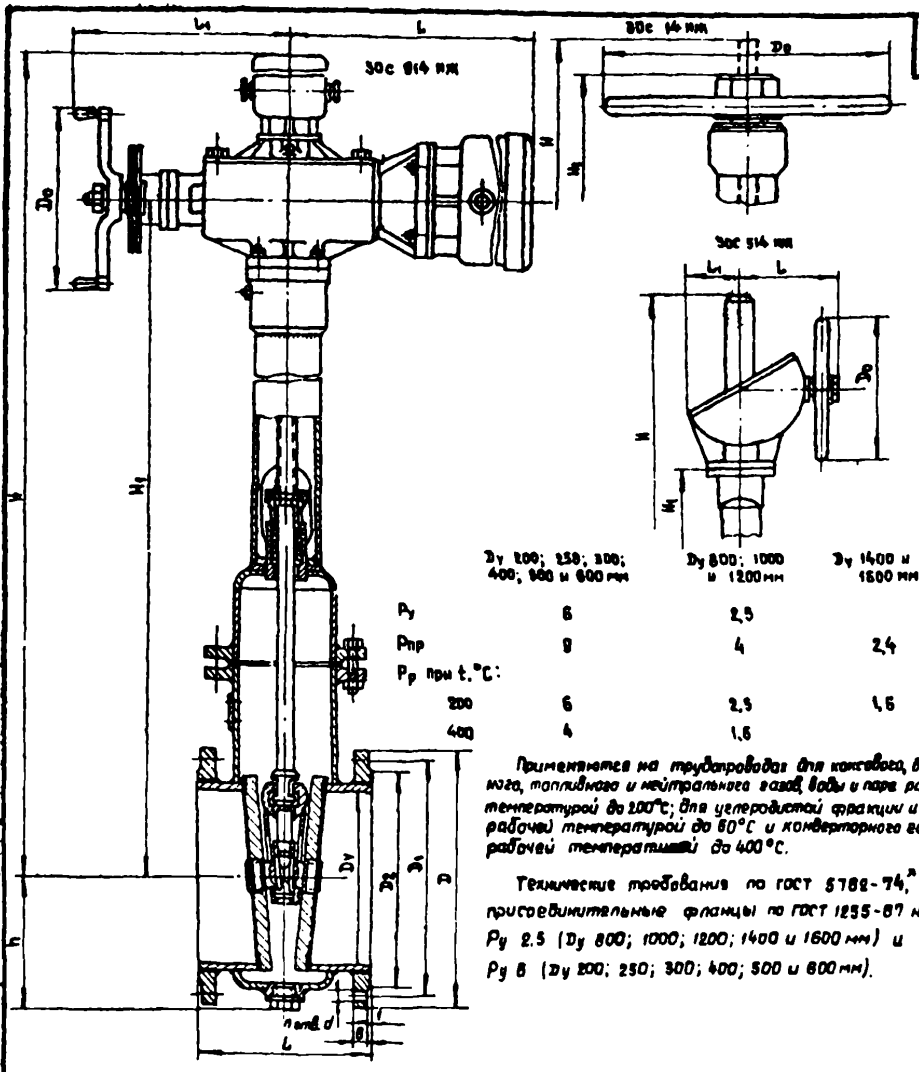

Затвор задвижки - двухдисковый клиновой; при закрывании затвора диски плотно прилегают к уплотнительным поверхностям корпуса. Задвижка может быть изготовлена также с упругим клином.

Уплотнение затвора задвижки - уплотнительные поверхности дисков и корпуса, наплавленные нержавеющей сталью.

Уплотнение шпинделя - сальниковое. Подтяжка сальника - болтами.

Верхнее уплотнение задвижки предназначено для разгрузки сальника при подтяжке до отказа затворе.

Герметичность затвора по II классу ГОСТ 9544-60.

Основные габаритные, присоединительные размеры, вес, завод-изготовитель, условия изготовления см. лист 1-48.

Нач. отдела	Куровков	
Гл. инж. проект.	Устинова	
Исполнитель	Устинова	
Проверил	Пальчикова	

СОЮЗВОДОКАНАЛПРОЕКТ г. Москва

ТП 1976

Задвижки клиновые двухдисковые с выдвижным шпинделем фланцевые 30с 14 нж; 30с 514 нж; 30с 914 нж. (на 2 листах)

Серия 4.900-8

Выпуск 1

Лист 1-47

Основные габаритные, присоединительные размеры (мм) и вес (кг)

Условное обозначение	Условный проход Dy	L	D	D1	D2	f	б	d	H	H1		l	l1	D0	n	Вес, кг	Стоимость руб
30с14нж	200	230	315	280	238	3	19	8	1020	770	170	—	—	450	8	89	325
30с914нж									1140	770		460	468	240		135	600
30с14нж	250	250	370	335	312		20		1190	890	190	—	—	450	12	113	—
30с914нж									1220	890		460	468	240		160	—
30с14нж	300	270	435	395	365	4		23	1425	1060	225	—	—	450		173	390
30с914нж									1485	1060		495	468	320		224	—
30с14нж	400	310	535	495	465		24		1711	1245	270	—	—	450	16	237	460
30с914нж									1750	1245		495	468	320		300	620
30с14нж	500	350	640	600	570		25		2190	1575	325	—	—	640		406	630
30с914нж									2265	1575		602	392	320		495	900
30с14нж	600	390	755	705	670			27	2515	1805	380	—	—	640	20	535	800
30с914нж									2410	1690		602	392	320		625	1070
30с514нж	800	470	975	920	880		21		3290	2520	500	225	140	640	24	991	1070
30с914нж									3290	2360		604	462	320		1049	1290
30с514нж	1000	550	1175	1120	1080	5	25		3980	3000	600	225	140	640		1707	1545
30с914нж									3980	2335		604	462	320		1765	1600
30с514нж	1200	630	1375	1320	1280			30	4670	3560	690	325	220	1000	32	2600	1800
30с914нж									4670	3355		820	788	400		2800	2100
30с514нж	1400	710	1575	1520	1480		27		5510	3930	790	325	220	1000	36	3094	2100
30с914нж									5510			820	788	400		3275	2400
30с514нж	1600	790	1785	1730	1690				6150	4660	925	325	220	1000	40	4572	—
30с914нж									6250	4460		820	788	400		4775	

Завод-изготовитель – Пензенский „Тяжпромарматура"

Условный проход Dy, мм	Тип электропривода	Электродвигатель: тип	Электродвигатель: Мощность, квт	Время открывания или закрывания задвижки электроприводом, мин
200	876015	АОС2-11-4	0.6	0.67
250	876015	АОС2-11-4	0.6	0.9
300	876025	АОС2-21-4	1.3	0.8
400	876025	АОС2-21-4	1.3	1.16
500	876050	АОС2-22-4	2.2	1.6
600	876050	АОС2-22-4	2.2	1.6
800	876085	АОС2-31-4	3	2
1000	876085	АОС2-31-4	3	2.1
1200	87Г145	АОС2-41-4	5.2	2.4
1400	87Г145	АОС2-41-4	5.2	3
1600	87Г230	АОС2-42-4	7.5	3.1

Задвижки изготовляют: с ручным управлением маховиком (30с14нж), с ручной конической передачей (30с514нж) и с электроприводом (30с914нж) – см. таблицу.

По особому заказу задвижки могут быть изготовлены с электроприводом во взрывозащищенном или тропическом исполнении.

Задвижки устанавливают 30с14нж и 30с514нж в любом рабочем положении, 30с914нж – на горизонтальном трубопроводе электроприводом вертикально вверх. Допускается установка горизонтально в положении „на ребро" и „плашмя" при условии смазывания червячной пары и роликоподшипников густой смазкой и наличии опоры под электропривод.

Материал основных деталей: корпус, крышка, диски, стойка – сталь; шпиндель – стола 2Х13; прокладка – паронит; набивка – сухой асбест.

Нач. отдела	Гл. инж. проекта	Исполнитель	Проверил
Журдюков	Устичова	Устинова	Грибайлова

СОЮЗВОДОКАНАЛПРОЕКТ г. Москва

ТП 1976г	Задвижки клиновые двухдисковые с выдвижным шпинделем фланцевые 30с14нж; 30с514нж; 30с914нж (на 2х листах)	Серия 4.900-8	Выпуск II
		Лист 1-48	

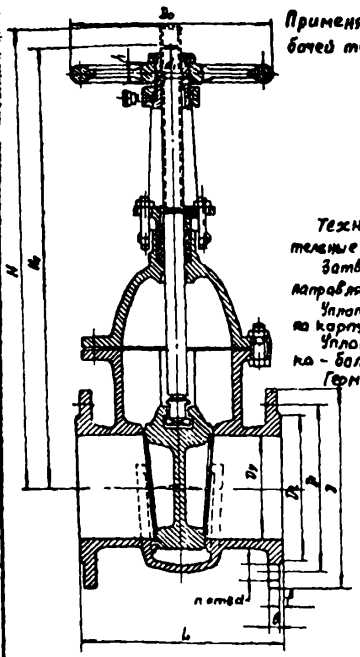

Применяется на трубопроводах для коррозионных сред рабочей температурой по 200°С

	Dу 150 мм	Dу 200 мм	
Ру	16	10	кГ/см²
Рпр	24	15	"
Рр	16	10	"

Технические требования по ГОСТ 9762-74, присоединительные фланцы по ГОСТ 12821-67.

Затвор задвижки состоит из сплошного клина с боковыми направляющими поверхностями.

Уплотнительные поверхности затвора – непосредственно на корпусе и клине.

Уплотнение шпинделя – сальниковое. Подтяжка сальника – болтами.

Герметичность затвора по II классу ГОСТ 9544-60.

Задвижки устанавливают на трубопроводе в любом рабочем положении.

Материал основных деталей: корпус, крышка, клин – сталь, Х18Н9ТЛ; шпиндель, сальник – сталь 1Х17Н2; резьбовая втулка – латунь, бронза; маховик, стойка – чугун; прокладка – паронит; набивка – пропитанный асбест.

Основные габаритные, присоединительные размеры (мм) и вес (кг.)

Условный проход Dу	L	D	D₁	D₂	f	B	d	H	H₁	h	d₁	D₀	n	Вес, кг	Стоимость руб.
150	280	280	240	212	3	21	28	680	600	28	42	280	8	84,5	320,0
200	330	335	295	268	3	23	23	780	750	32	48	320	12	131	490,0

Примечание. Задвижки 30нж20бк Dу 200 мм, Ру 10 изготовляют также и на Ру 16.

Завод-изготовитель – Алексеевский "Тяжпромарматура"

Нач. отдела	Курдиков	
Гл. инж. проект	Устинова	
Исполнитель	Устинова	
Проверил	Енко	

Союзводоканалпроект г. Москва

ТД 1976г

Задвижка клиновая с выдвижным шпинделем фланцевая 30нж20бк

Серия 4.900-8

Выпуск II

Лист 1-49

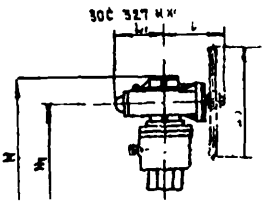

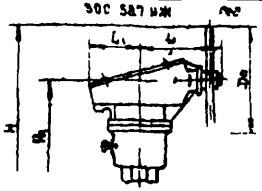

30с 927 нж

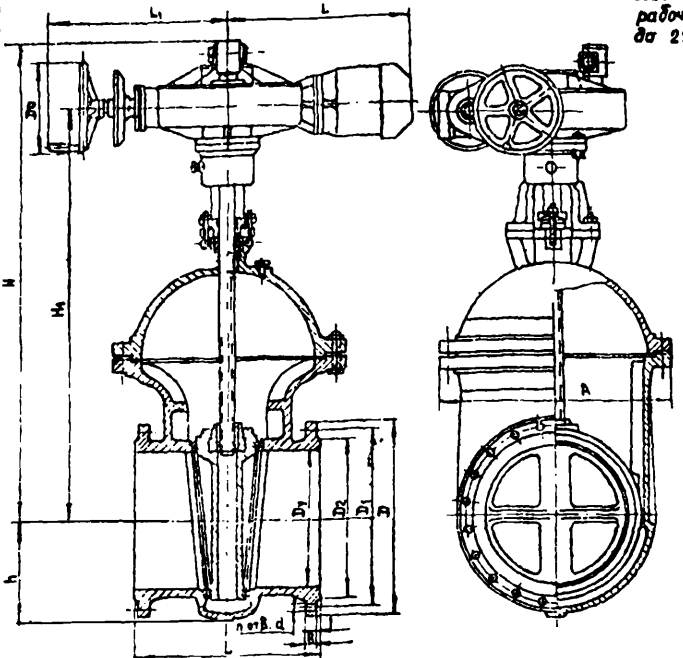

Применяется на трубопроводах для воды и пара рабочей температурой до 225°С

Ру 25;
Рпр 38;
Рр 24

Тип по ГОСТ 11375-65*, технические требования по ГОСТ 5762-74*, присоединительные фланцы по ГОСТ 12821-67*

Затвор задвижки состоит из сплошного или упругого клина с боковыми направляющими поверхностями.

Уплотнение затвора задвижки - уплотнительные кольца из коррозионностойкой стали.

Уплотнение шпинделя - сальников. Подтяжка сальника - откидными болтами.

Верхнее уплотнение задвижки предназначено для разрузки сальника при поднятом до отказа затворе.

Герметичность затвора по II классу ГОСТ 9544-60.

Задвижки изготовляют: с ручной червячной передачей (30с 327нж), с ручной конической передачей (30с 527нж) и с электроприводом (30с 927нж) см. табл.

Нач. отдела	Курдюков	
Гл. инж. проект	Устинова	
Исполнитель	Устинова	
Проверил	Пальчикова	

Союзводоканалпроект
г. Москва

ТД 1976

Задвижки клиновые с невыдвижным шпинделем фланцевые 30с 327нж; 30с 527нж; 30с 927нж (на 2 листах).

Серия 4.900-8
Выпуск X
Лист 1-50

Условный проход Ду, мм	Тип электропривода	Электродвигатель: тип	Электродвигатель: мощность, квт	Время открывания или закрывания задвижки электроприводом, мин.
500	8ТГ230	АОС2-42-4	7.5	1.6
600	8ТГ230			2
800	8ТД755			5.3

По особому заказу задвижки могут быть изготовлены с электроприводом во взрывозащищенном или тропическом исполнении.

Задвижки устанавливают: 30с 327нж и 30с 527нж в любом рабочем положении, 30с 927нж – на горизонтальном трубопроводе электроприводом вертикально вверх. Допускается установка горизонтально в положении „на ребро" и „плашмя" при условии смазывания червячной пары и роликоподшипников густой смазкой и наличии опор под электропривод

Материал основных деталей: корпус, крышка, клин, стойка и сальник – сталь; шпиндель – сталь 2Х13; прокладка-пароним; набивка-пропитанный асбест.

Основные габаритные, присоединительные размеры (мм) и вес (кг)

Условное обозначение	Условный проход Ду	L	D	D1	D2	f	B	d	H	H2	h	l	l1	A	Dп	n	Вес	Стоимость руб
30с327нж 30с927нж	500	700	730	660	615	4	48	40	2225 1955	1500	567	380 820	220 768	835	1000 400	20	1390 1580	1180 600 1200
30с327нж 30с527нж	600	800	840	770	720	5	51		2225		430	380	220		1000		1315	1330 900
30с927нж									1955			820	788		400		1520	1420
30с327нж	800	1000	1075	990	930		59	46	2610	2000	552	327	336	1190	800	28	3229	2000
30с927нж									2770			820	788		400		3500	2170

Примечание. По особому заказу задвижки могут быть изготовлены с концами под приварку

Заводы-изготовители: 30с 327нж Ду 600; 800, 30с 927 нж Ду 500, 600 и 800 мм – Алексинский „Тяжпромарматура", 30с 527нж Ду 500 и 600 мм П.О. „Тяжпромарматура" (г. Пенза); 30с 927 нж Ду 500мм Кыштымский машиностроительный им. Калинина.

Нач. отдела Кудрявцев
Гл. инж. проекта Устинова
Исполнитель Устинова
Проверил Грибкайлова

СОЮЗВОДОКАНАЛПРОЕКТ г. Москва

ТП 1976г

Задвижки клиновые с невыдвижным шпинделем фланцевые 30с 327 нж; 30с 527 нж; 30с 927 нж (на 2х листах)

Серия 4.900-8
Выпуск II
Лист 1-51

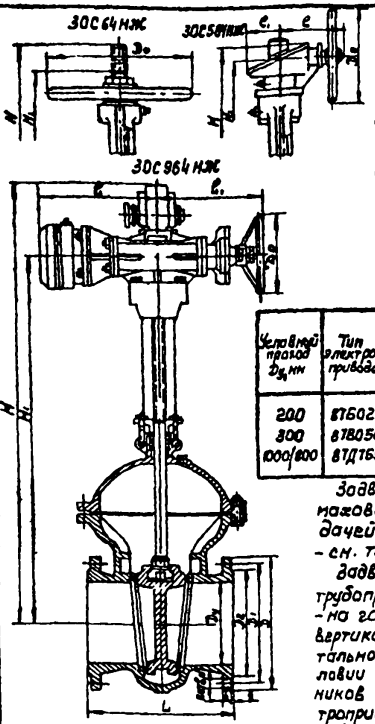

Применяются на трубопроводах для воды, пара, масла и нефти температурой до 300°С
Ру 25, Рпр 38, Рр 20 кГ/см².

Тип и основные размеры по ГОСТ 10738-64 (кроме задвижки Ду 1000/800 мм), технические требования по ГОСТ 5762-74,* присоединительные размеры фланцев по ГОСТ 12821-67.

Затвор задвижки состоит из сплошного или упругого клина с боковыми направляющими поверхностями

Уплотнение затвора задвижки - уплотнительные поверхности корпуса и клина, наплавленные нержавеющей сталью. Имеется также верхнее уплотнение на крышке.

Уплотнение шпинделя - сальниковое.

Подтяжка сальника - откидными болтами.

Герметичность затвора по II классу ГОСТ 9544-60.

Условный проход D_y, мм	Тип электропривода	Электродвигатель: Тип	Электродвигатель: Мощность, квт	Время открывания или закрывания задвижки электроприводом, мин.
200	ВТ6025	АОС2-21-4	1,3	0.6
300	ВТ8050	АОС2-22-4	2,2	1.1
1000/800	ВТД765	АОС2-42-4	7.5	2.6

Задвижки изготовляют: с ручным управлением маховиком (30с64нж), с ручной конической передачей (30с564нж) и с электроприводом (30с964нж) - см. таблицу.

Задвижки 30с64нж и 30с564нж устанавливают на трубопроводе в любом рабочем положении, 30с964нж - на горизонтальном трубопроводе электроприводом вертикально вверх. Допускается установка горизонтально в положении „на ребро" и „плашмя" при условии смазывания червячной пары и роликоподшипников густой смазкой и наличии опоры под электропривод

Материал основных деталей: корпус, крышка, клин, сальник - сталь; шпиндель - сталь 2Х13; прокладка - паронит; набивка - пропитанный асбест.

Условное обозначение	Условный проход Ду	L	D	D_1	D_2	F	b	d	H	H_1	l	l_1	D_0	n	Вес, кг	Стоимость, руб.
30с64нж	150	350	300	250	218	3	27	27	780	610	—	—	320	8	117	—
30с64нж	200	400	360	310	278		31		1040	820			450	12	210	120
30с964нж									1225	955	485	470	240		264	—
30с64нж	250	450	425	370	335	4	33	30	1280	1020	—	—	500		330	—
30с564нж	300	500	485	430	390		36		1410	1345	275	135	450	16	472	920
30с964нж									1590	1315	565	465	320		560	—
30с964нж	1000/800	1900	1815	1210	1140	5	63	58	3835	3405	820	788	400	28	5200	2980

Изготовители: 30с64нж Ду 200мм и 30с964нж, Ду 200мм - Донецкие ЦРММ; 30с564нж; Ду 300мм и 30с964нж, Ду 1000/800 мм - завод „Тяжпромарматура" (г. Пенза)

Нач. отдела	Гл. инж. проекта	Исполнитель	Проверил
Курдюков	Устинова	Устинова	Енко

СОЮЗВОДОКАНАЛПРОЕКТ г. Москва

ТД 1976

Задвижки клиновые с выдвижными шпинделем фланцевые 30с64нж; 30с564нж; 30с964нж.

Серия 4.900-8 Выпуск II Лист 1-52

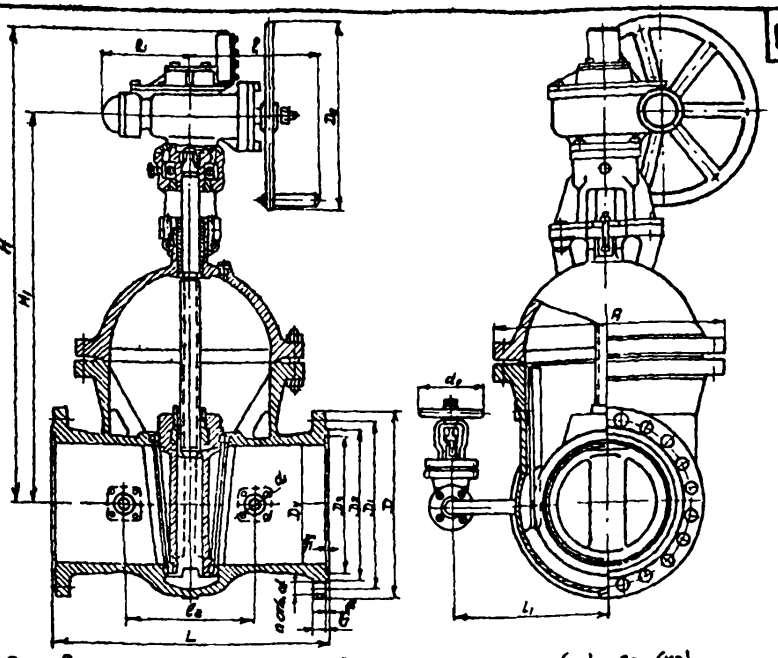

Основные габаритные, присоединительные размеры (мм) и вес (кг)

Условный проход D_y	L	D	D_1	D_2	D_3	f	f_1	b	d	H	H	l	l	A	D_0	Размеры с обводом L_1	l_2	d_1	d_0	n	вес, кг	стоимость руб	Завод изготовитель
500	1150	800	705	640	576	4	4	66	52	2460	1490	397	336	945	800	610	550	50	280	20	3000	1480	Тяжпрокомат г.Лепса

Применяется на трубопроводах для воды, масел нефти и пара рабочей температурой до 300°С. Ру 64; Рпр96; Рр50 кГ/см².
Технические требования по ГОСТ 5762-74* присоединительные размеры фланцев по ГОСТ 12822-74*.

Затвор задвижки состоит из упругого клина с боковыми направляющими поверхностями.

Уплотнение затвора задвижки - уплотнительные кольца из нержавеющей стали

На задвижке имеются: обвод для снижения усилий при открывании путем выравнивания давления по обе стороны затвора и указатель положения затвора.

Задвижки изготовляют с ручной червячной передачей.

Задвижки устанавливают на горизонтальном трубопроводе в любом рабочем положении.

Материал основных деталей: корпус, крышка, клин, сальник-сталь; шпиндель - сталь 2Х13, прокладка - паронит, набивка - пропитанный асбест.

Нач. отдела	Гл. инж. проект	Проверил	Кудюков
Устинова	Устинова	Енко	

СОЮЗВОДОКАНАЛПРОЕКТ г. Москва

ТД 1976г	Задвижка клиновая с невыдвижным шпинделем с червячной передачей фланцевая 30С 375 Нж	Серия 4.900-8	
		Выпуск II	Лист 1-53

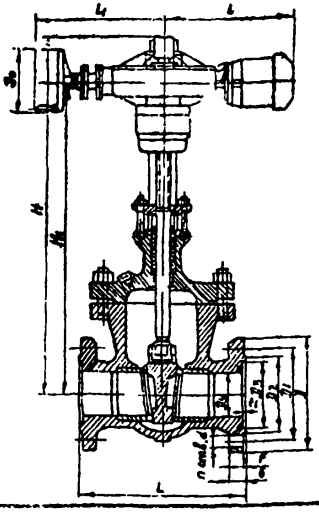

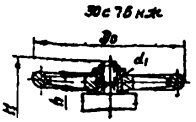

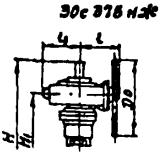

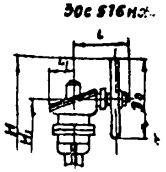

Основные габаритные, присоединительные размеры (мм) и вес (кг)

Условное обозначение	Условный проход Dy	L	D	D1	D2	D3	f	f1	b	d	H	H1	l	l1	h	d1	D0	n	Вес, кг	Стоимость, руб.
30с 76нж / 30нж 76нж	50	250	175	135	108	88			23	23	480	415			28	42	280	4	46	31
30с 76нж / 30нж 76нж	80	310	210	170	142	121			27		585	565							80	44
30с 76нж / 30нж 76нж	100	350	250	200	170	150	3	3	29	27	750	710	—	—	36	65	400	8	153	72
30с 76нж / 30нж 76нж	150	450	340	280	240	204			35	33	945	870			40	66	450		257	125
30с 576нж / 30с 976нж	200	550	405	345	300	260			41		1325 / 1345	1100 / 1065	215 / 605	135 / 465	—	—	450 / 320	12	456 / 520	585
30с 976нж / 30с 376нж	250/200	650	470	400	355	313			45	40	1890	1440	400	215			900		810	730
	400/300	850	670	585	525	474	4	4	62	46	2380	2230	567	362			800	16	1204	—

Примечание. По особому заказу задвижки изготавливают с концами под приварку.

Заводы-изготовители: задвижки 30с 76нж Dy 50; 80; 100 и 150 мм Георгиевский арматурный завод им. Ленина; 30нж 76нж Dy 50; 80; 100 и 150мм — НПО „Знамя труда" (г. Ленинград); 30с 576нж Dy 300, 400мм — Алексенский „Тяжпромарматура"; 30с 976нж Dy 200, 250мм — Пензенский „Тяжпромарматура".

Условия применения, тип, материал — см. лист 1-55.

Т.Д. 1976г	Задвижки клиновые с выдвижным шпинделем фланцевые 30с 76нж; 30с 376нж; 30с 976нж; 30нж 76нж. (на 2х листах).	Серия 4.800-8	
		Выпуск II	Лист 1-54

Нач. отдела Гл. инж. проекта Исполнитель Проверил

Курянов Устинова Устинова Енко

СОЮЗВОДОКАНАЛПРОЕКТ г. Москва

Применяются на трубопроводах для воды, пара, масла и нефти рабочей температурой до 300° С.

$P_у$ 64 кГ/см²
$P_{пр}$ 96 кГ/см²
$P_р$ 50 кГ/см²

Тип и основные размеры по ГОСТ 10926-75 (кроме задвижки 30с 376 нж), технические требования по ГОСТ 5762-74, присоединительные фланцы по ГОСТ 12822-67.

Затвор состоит из сплошного или упругого клина с боковыми направляющими поверхностями.

Уплотнительные поверхности корпуса и дисков наплавлены нержавеющей сталью.

Уплотнение шпинделя-сальниковое. Подтяжка сальника - откидными болтами.

Герметичность затвора по II классу ГОСТ 9544-60.

Задвижки изготовляют с ручным управлением маховиком (30с76нж, 30нж76нж), с ручной червячной передачей (30с 376 нж), с ручной конической передачей (30с576 нж) и с электроприводом (30с976нж) - см. таблицу.

Условный проход Ду, мм	Тип электропривода	Электродвигатель		Время открывания или закрывания задвижки электроприводом мин
		тип	Мощность кВт	
200	878085	АОС2-31-4	3	0,6

Задвижки 30с76нж; 30нж76нж; 30с376нж и 30с 576нж устанавливают на трубопроводе в любом рабочем положении. 30с976нж - на горизонтальном трубопроводе электроприводом вертикально вверх. Допускается установка горизонтально в положении „на ребро" и „плашмя" при условии смазывания червячной пары и роликоподшипников густой смазкой и наличии опоры под электропривод.

Материал основных деталей.

	30с76нж, 30с376нж, 30с576нж, 30с976нж.	30нж 76нж
Корпус, крышка, клин, сальник	Сталь	Сталь 10×18Н9ТЛ
Шпиндель	Сталь 2×13	Сталь 1Х17Н2
Резьбовая втулка	Бронза	
Маховик	Чугун	
Прокладка	Паронит	
Набивка	Прорезиненный сухой асбест	Прографиченный асбест

Нач. отдела	Гл. инж. проекта	Исполнитель	Проверил
Курдюков	Устинова	Установа	Грибойлова

СО ИЗВОДОКАНАЛПРОЕКТ г. Москва

ТД	Задвижки клиновые с выдвижным шпинделем. Фланцевые 30с 76 нж; 30с 376 нж; 30с 976 нж; 30 нж 76 нж (на 2х листах).	Серия 4.900-8	
1976г		Выпуск II	Лист 1-55

Уплотнение шпинделя - сальниковое. Подтяжка сальника - болтами. При наличии давления в трубопроводе в сальник через штуцер подается промывочная вода.

Герметичность затвора по I классу ГОСТ 9544-60.

Задвижки изготовляют с электроприводом - см. таблицу.

Условный проход D_y, мм	Тип электропривода	Электродвигатель		Время открывания или закрывания задвижки электроприводом, мин.
		Тип	Мощность, кВт	
400	87В085	АОС2-31-4	3	1.17
500	87В085	АОС2-31-4	3	1.45
800	87Г230	АОС2-42-4	7.5	1.9
1000	87Д455	АОС2-41-4	5.2	4.3

Задвижки устанавливают на горизонтальном трубопроводе электроприводом вертикально вверх. Допускается установка горизонтально в положении „на ребро" и „плашмя" при условии смазывания червячной пары и роликоподшипников густой смазкой и наличии опоры под электропривод.

Материал основных деталей: корпус, крышка, клин, стойка, сальник - сталь; шпиндель - сталь 2Х13; прокладка - паронит; набивка - пропитанный асбест.

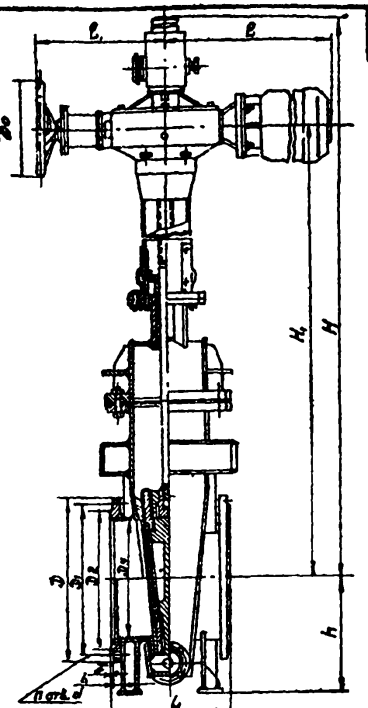

Основные габаритные, присоединительные размеры (мм) и вес (кг)

Условный проход D_y	L	D	D_1	D_2	F	b	d	H	H_1	h	l	l_1	D_0	n	Вес, кг	Стоимость, руб
400	390	565	515	482	4	28	27	2185	1780	400	604	462	820	16	848	1500
500	450	670	620	585	4	28	27	2680	2080	450	604	462	820	20	1034	1780
600	600	1010	950	905	5	39	38	2540	2070	650	820	788	400	24	1977	2060
800	800							4050							3468	3700
100	700	1220	1160	1110	5	45	33	4695	4185	850	820	580	400	28	5638	5060

Завод-изготовитель - Пензенский „Тяжпромарматура".

Применяется на трубопроводах для абразивной пульпы температурой до 50°С.

Ру 10; Р мр 15; Рр 10 кГ/см².

Технические требования по ГОСТ 5762-74*, присоединительные размеры фланцев по ГОСТ 1234-67*.

Корпус и крышка сварные.

Затвор задвижки состоит из сплошного клина с боковыми направляющими поверхностями.

Уплотнение затвора - уплотнительные гуммированные кольца.

Нач. отдела		Курдюков	
Гл. инж. проекта		Устинова	
Исполнитель		Устинова	
Проверил		Енко	

СОЮЗВОДОКАНАЛПРОЕКТ г. Москва

ТД 1976	Задвижка клиновая сварная с выдвижным шпинделем с электроприводом 31С942Р	Серия 4900-8	
		Выпуск II	Лист 1-56

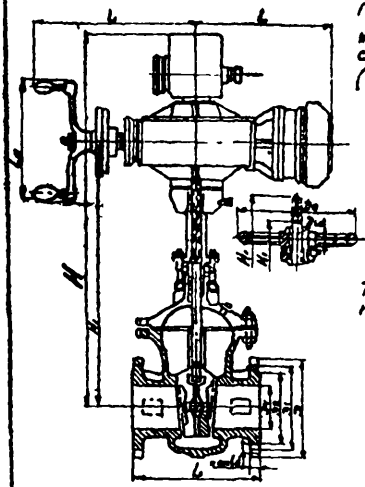

Применяется на трубопроводах для воды, пара, масла и нефти (исполнение I), а также слабоагрессивных сред рабочей температурой до 300°С (исполнение II)

	I	II	
$P_у$	25	25	кГ/см²
$P_{пр}$	38	38	"
$P_р$	20	23	"

Технические требования по ГОСТ 5762-79*, присоединительные фланцы по ГОСТ 12821-67*

Затвор задвижки состоит из упругого клина с боковыми направляющими поверхностями.

Уплотнительные кольца затвора в корпусе и клине наплавлены нержавеющей сталью.

Уплотнение шпинделя-сальниковое. Подтяжка сальника-откидными болтами.

Герметичность затвора по II классу ГОСТ 9544-60.

Задвижка может быть изготовлена с верхним уплотнением, предназначенным для разгрузки сальника при поднятом до отказа затворе.

Задвижку изготовляют с ручным управлением маховиком и с электроприводом - см. таблицу.

Условный проход $D_у$, мм	Тип электропривода	Электродвигатель		Время открывания или закрывания задвижки электроприводом, мин
		Тип	мощность, квт.	
100	ВТБ015	АОС2-11-4	0.6	0.4
150	ВТБ015	АОС2-11-4	0.6	0.5
200	ВТБ025	АОС2-21-4	1.3	0.6
250	ВТБ025	АОС2-21-4	1.3	0.6

Основные габаритные, присоединительные размеры, вес, материал основных деталей см. лист. 1-98.

Нач. отдела	Гл. инж. проекта	Исполнитель	Проверил
Курдюков	Устинова	Устинова	Енко

СОЮЗВОДОВАНАЛПРОЕКТ

ТД 1976г	Задвижка клиновая с выдвижным шпинделем фланцевая ЗЛ 110 25 (на 2х листах)	Серия 4.900-8	Выпуск II, лист 1-57

По особому заказу задвижки могут быть изготовлены с электроприводом во взрывозащищенном или тропическом исполнении

Задвижку с ручным управлением устанавливают на трубопроводе в любом рабочем положении. Задвижку с электроприводом устанавливают на горизонтальном трубопроводе электроприводом вертикально вверх. Допускается установка горизонтально в положении „на ребро" и „плашмя" при условии смазывания червячной пары и роликоподшипников густой смазкой и наличии опоры под электропривод.

Материал основных деталей

	Исполнение I	Исполнение II
Крышка, клин, корпус	Сталь	Сталь 10×18Н9ТЛ
Шпиндель	Сталь 2×18	Сталь 1Х17Н2
Маховик, стойка	Ковкий чугун	
Резьбовая втулка	Латунь	Бронза
Прокладка	Паронит	
Набивка	Пропитанный асбест	

Основные габаритные, присоединительные размеры (мм) и вес (кг)

Управление задвижкой	Условный проход Dy	L	D	D₁	D₂	f	b	d	H	H₁	h₁	d₁	l	l₁	D₀	L₀	n	Вес, кг	Стоимость руб.
с электроприводом	150	350	300	250	218	3	27	27	895	710	3	56	—	—	320	—	12	140	130
									1280	850	—	—	460	470	—	240		189	
"	200	400	360	310	278		31		1140	900	42	66	—	—	450	—		2297	350
									1265	995	—	—	495	468	—	240		284	
"	250	450	425	370	335		33	30	1140	900	42	66	—	—	450	—		248,7	370
									1265	995	—	—	495	468	—	240		303	

Завод-изготовитель - Dy 200, 250 мм НПО „Знамя труда" (г. Ленинград)
Dy 150, 200 мм - Новочеркасский „нефтемаш",
Камский бумагоделательного оборудования

Нач. отдела	Курдюков		
Гл. инж. проекта	Устинова		
Исполнитель	Устинова		
Проверил	Гривайлова		

СОЮЗВОДОКАНАЛПРОЕКТ г. Москва

ТД 1976г	Задвижка клиновая с выдвижным шпинделем фланцевая. ЗЛ 110-25 (на 2х листах)	Серия 4.900-8	
		Выпуск II	Лист 1-58

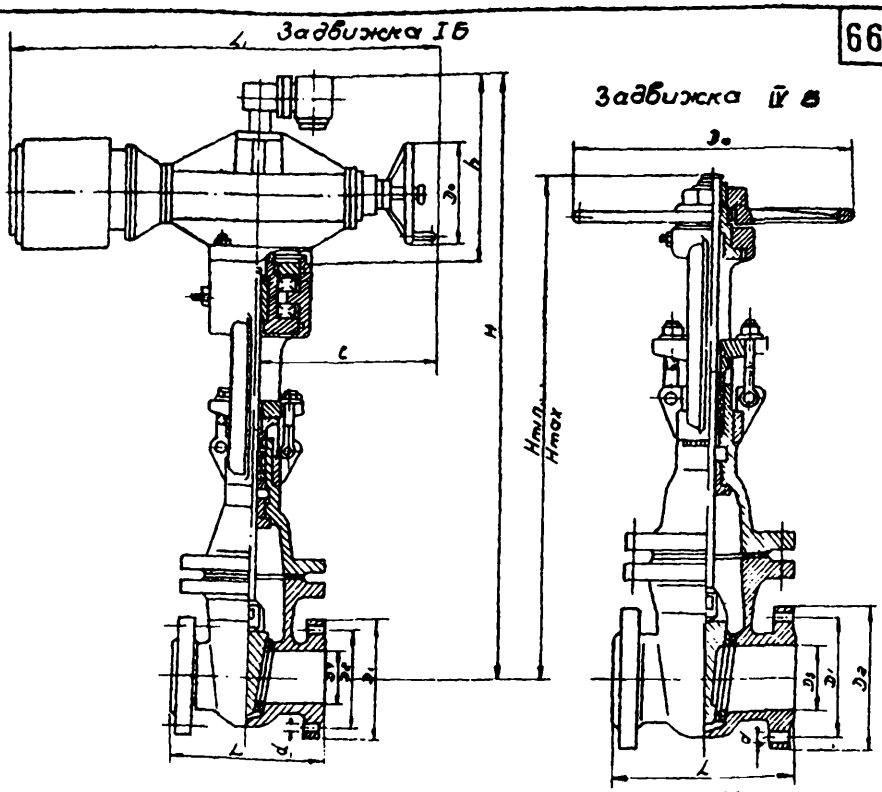

Предназначаются для установки на трубопроводах нефтепродуктов, воды и пара.

$P_у$ 16 кгс/см²

$P_{пр}$ 24 кгс/см²

Температура среды не более 480°с.

Завод изготавливает задвижки двух исполнений:

I-Б - с ручным управлением и IV-Б - с управлением электроприводом во взрывозащищенном исполнении.

Установочное положение задвижек исполнения I-Б - любое

Задвижки исполнения IV-Б устанавливаются на трубопроводе:

а) в вертикальном положении (ось приводного вала вертикальная) путевым выключателем вверх. В электроприводах взрывозащищенного исполнения бачок путевого выключателя всегда расположен вниз;

б) в горизонтальном (ось приводного вала горизонтальная.

Габаритные размеры и характеристику электроприводов см. лист 1-60

Нач. отд.	Гл. инж. пр-та	Исполнитель	Проверил
Курдюков	Устинова	Устинова	Енко

СОЮЗВОДОКАНАЛПРОЕКТ г. Москва

ТД 1976г	Задвижка клиновая литая с выдвижным шпинделем типа 3.КЛ. (на 2-х листах).	Серия 4.900-8	
		Выпуск II	Лист 1-59

Тип	Исполнение	Обозначение чертежа	Размеры, мм: Ду	d	(не более) H_{min}	H_{max}	$Д_1$	$Д_2$	$Д_0$	L	Масса, кг (не более)	Стоимость, руб.
1	Б	ЛА 11055-050-03	50	18	380	445	160	125	200	180	25	30
		ЛА 11055-080-03	80	18	600	608	195	160	240	210	38	40
		ЛА 11055-100-03	100	18	555	675	215	180	270	230	55	46
		ЛА 11055-150-03	150	23	730	900	280	240	400	280	100	90
		ЛА 11055-200-03	200	23	950	1045	335	295	400	330	140	230
		ЛА 11055-250-03	250	27	1050	1310	405	365	450	450	290	280
		ЛА 11055-300-03	300	27	1160	1490	460	410	450	500	370	

Тип	Исполнение	Обозначение чертежа	Размеры, мм: Ду	$Д_1$	$Д_2$	$Д_0$	H	h	L	L_1	L	d	Масса, кг (не более)
IV	Б	ЛА 11055-050-05	50	160	125	180	795	410	180	784	355	18	140
		ЛА 11055-080-05	80	195	160	180	920	410	210	784	355	18	155
		ЛА 11055-100-05	100	215	180	180	965	410	230	784	355	18	170
		ЛА 11055-150-05	150	280	240	180	1150	410	280	784	355	23	225
		ЛА 11055-200-05	200	335	295	240	1295	485	330	885	402	23	300
		ЛА 11055-250-05	250	405	335	240	1500	485	450	885	402	27	400
		ЛА 11055-300-05	300	460	410	240	1630	485	500	885	402	27	500

Тип задвижки	Исп. задвижки	Обозначение чертежа задвижки	Тип электропривода	Электродвигатель: Тип	Мощн. кВт	Максимальный крут. момент, кгс.м.	Длительность полного открытия задвижки, мин.
IV	Б	ЛА 11055-050-05	ЭПВ-10-Г (II)	АСВ-22-4 или ВАОА-071-4	0.4	9	0.82
		ЛА 11055-080-05	ЭПВ-10-Г (II)	АСВ-22-4 или ВАОА-071-4	0.4	9	0.37
		ЛА 11055-100-05	ЭПВ-10-Г (II)	АСВ-22-4 или ВАОА-071-4	0.4	9	0.45
		ЛА 11055-150-05	ЭПВ-10-Г (III)	АСВ-23-4 или ВАОА-072-4	0.6	9	0.56
		ЛА 11055-200-05	ЭВ-25М (I)	АСВ-31-4 или ВАОА-12-4	1.0	15	0.72
		ЛА 11055-250-05	ЭВ-25М (II)	АСВ-32-4 или ВАОА-13-4	1.7	30	0.45
		ЛА 11055-300-05	ЭВ-25М (II)	АСВ-32-4 или ВАОА-13-4	1.7	30	0.52

Температура, °С	Рабочее давление, кгс/см² обозначение	величина
до 200	P_{20}	16
" 250	P_{25}	15
" 300	P_{30}	13
" 350	P_{35}	12
" 400	P_{40}	10
" 425	P_{42}	9
" 450	P_{45}	7

Изготовитель – Львовский арматурный завод

Чертежи задвижек и техническую характеристику см. лист. 1-59

ТП 1976г	Задвижка клиновая литая с выдвижным шпинделем типа 3КЛ. (на 2х листах)	Серия 4.900-8 Выпуск II Лист 1-60

СОЮЗВОДОКАНАЛПРОЕКТ г. Москва

Нач. отдела Курдюков
Гл. инж. проекта Устинова
Исполнитель Устинова
Проверил Грибайлова

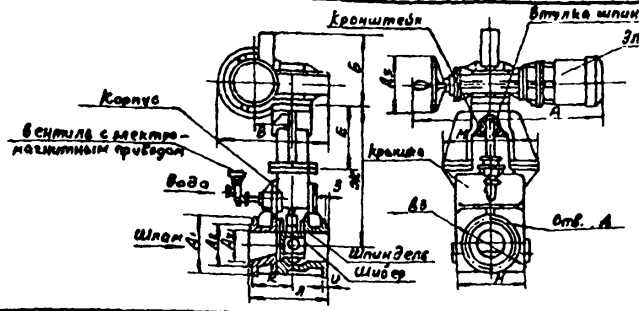

Основные технические данные, характеристику, габаритные и присоединительные размеры, мм

Обозначение, наименование показателей, единица измерения	Тип задвижек и условный проход				
	ЗШ 150 Ду-150	ЗШ 200 Ду 200	ЗШ 250 Ду-250	ЗШ/300 Ду-300	ЗШ/400 Ду-400
А	1017	1017	1017	1460	1460
Б	413	413	419	480	480
В	500	580	590	845	845
Г	189	189	189	330	330
Е	343	365	415	535	655
Ж	705	809	925	1117	1405
З	3	3	3	4	4
И	24	28	28	30	40
К	207	207	207	293	289
Л	378	365	397	425	589
М	480	500	570	700	700
Н	640	690	799	588	680
Д1	280	335	390	490	580
Д2	212	268	320	370	490
Д3	240	295	350	400	525
Условный проход, мм	150	200	250	300	400
Время открывания или закрывания задвижки электроприводом, сек.	18	26	39,6	34,3	46
Число оборотов при открывании или закрывании вручную	398	561	714	371	510
Электродвигатель	АОЛС2-22-4	АОЛС2-22-4	АОЛС-2-31-4	АОЛС-2-41-1	АОЛС-2-42-4
мощность, квт	2	2	3	5,2	7,5
Скорость вращения, об/мин.	1800	1800	1850	1800	1800
Напряжение, в	220/380	220/380	220/380	220/380	220/380
Габаритные размеры, мм					
длина	1261	1393	1536	1817	2175
ширина	1017	1017	1017	1460	1460
высота	500	500	500	845	845
Масса, кг.	353	405	542	1000	1498
Стоимость, руб.	540	550	660	810	1100

Давление шлама в трубопроводе – 10 кг/см²

Температура шлама – – до 80°С.

Изготовитель-завод „Строммашина" (г. Кохма, Ивановской обл.).

Нач. отдела	Курдюков	
Гл. инж. проекта	Устинова	
Исполнитель	Устинова	
Проверил	Енко	

СОЮЗВОДОКАНАЛПРОЕКТ г. Москва

ТД 1976 г

Задвижки для шламопроводов ЗШ/150 -0000 ÷ ЗШ/400 -0000

Серия 4.900-8 Выпуск II Лист 1-61

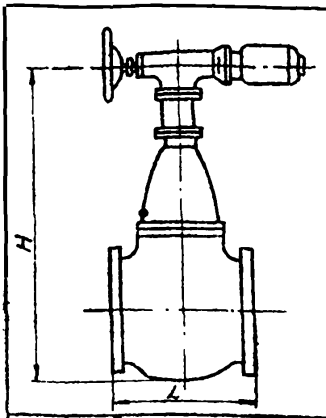

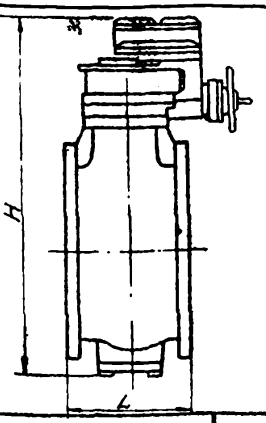

Задвижка Ду			Показатели	Затвор Ду		
500	600	800	Условный проход в мм	500	600	800
10	2,5	10	Ру в кгс/см²	10	10	10
100	100	100	t° (°C)	100	100	100
вода	вода	вода	Среда	вода	вода	вода
785×700×1875	1205×470×2545	1183×1000×2120	Габариты B×L×H мм	670×275×1125	780×300×1210	1010×350×1440
910	852	2810	Масса кг.	450	550	850
12	12	12	Срок гарантии мес	18	18	18
5	6	5	Срок службы год	8	8	8

Заменяемость задвижек затворами на Курганском арматурном заводе

Марка задвижки	Марка затвора	Начало серийного выпуска
30ч 15бр 500 30ч 525бр М 500 30ч 25бр М 500	КЗ 99001-500-01 (с маховиком)	1977 г.
30ч 915бр 500 30ч 715бр 500	КЗ 99001-500 (с электроприводом)	1977 г.
30ч 25бр М 600	КЗ 99001-600-01 (с маховиком)	1977 г.
30ч 515бр 800 30ч 525бр М 800 30ч 25бр М 800	КЗ 99001-800-01 (с маховиком)	III-IV квартал 1976 г.
30ч 915бр 800 30ч 925бр М 800 30ч 715бр 800	КЗ 99001-800 (с электроприводом)	III-IV квартал 1976 г.

Нач отдела	Курдюков		
Гл. инж. пр-та	Устинова		
Исполнитель	Устинова		
Проверил	Енко		

СОЮЗВОДОКАНАЛПРОЕКТ г. Москва

ТД 1976 г.	Заменяемость задвижек затворами, изготавливаемыми Курганским арматурным заводом. Информация.	Серия 4900-8	
		Выпуск II	Лист 1-62

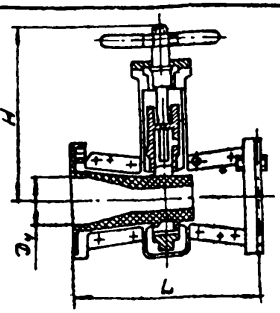

Затвор шланговый
П98007

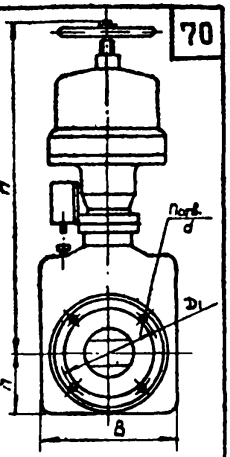

Затвор шланговый с пневмоприводом П98005

Техническая характеристика

Параметр	Обозн.	Разм.	П98007			П98005				
Условный проход	D_y	мм	50	80	125	50	80	100	125	150
Строительная длина	L	мм	180	230	310	180	230		310	
Высота над осью	H	мм	236	294	385	446	580		700	
под осью	h	мм	80	98	127	80	98		127	
Диаметр фланцев	D	мм	160	195	245	160	195		245	
Диаметр присоединит. отв.	d	мм	18	18	18	18	18	18	18	18
Количество отв. d	n	–	4	4	8	4	4		8	
Диаметр осей	D_1	мм	125	160	210	125	160		210	
Ширина	B	мм	180	225	336	180	225		336	
Масса		кг	9	16	34	10.5	23		47	
Коэффициент гидрав. сопрот.	ξ	—	1.5	0.6	0.4	1.5	0.6		0.4	
Давление упр. среды	p	кгс/см²	—	—	—	4...6				
Марка сигнализатора		—	—	—	—	ВПК 2110				
Покрытие		—	IV кл. гр. ХЩ ГОСТ 9894-61							
Установочное положен.			люде			Приводом вверх				
Изготовитель	НПО „Знамя труда" (г. Ленинград)									

Область применения		Температура среды °С	Среда	Рабочее давление	Особые свойства
Обозначение затвора	Марка резины патрубка				
П98007-050 П98005-050 П98007-090 П98005-080 П98007-125 П98005-125	Гр. В-М ТУ 38-105376-72	до 50	Жидкий корм: 1 часть – комбикорм 2 части – вода Другие среды, где стойка резина Гр. В-М	до 6 кгс/см²	Обеспечивают надежную работу на пульпах, шламах и образивных средах
П98007-050-01 П98007-080-01 и т.д.	51-2072 ТУ 38-А40914-70	до 110	H_2SO_4 – 10...24%, TiO_2 – 50...300 г/литр Другие среды, где стойка резина 51-2072		
П98007-050-02 П98007-080-02 и т.д.	2566 ТУ 38-Б-815-57	до 60	H_2SO_4 до 20%, HCl до 15%, HNO_3 до 5%, NaOH или KOH до 20% Другие среды, где стойка резина 2566		

ТД 1976	Затворы шланговые П98007, П98005	Серия 4.900-8	
		Выпуск II	Лист 1-63

Нач. отдела Гл. инж. проекта Исполнитель Проверил.

Курдюков Устинова Устинова Енко

СОЮЗВОДОКАНАЛПРОЕКТ г. Москва

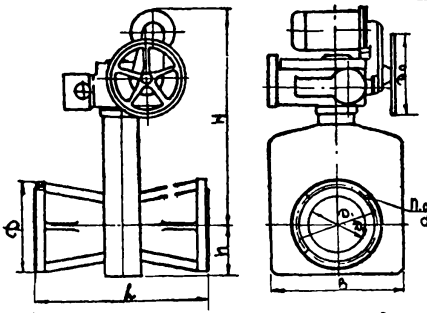

применяется на трубопроводах для комбикормовых смесей рабочей температурой до 50°С, абразивных и агрессивных сред и кислот концентрацией от 5 до 20%, рабочей температурой до 110°С. Температура окружающей среды от -15 до +35°С.

Давление, кгс/см²: Рабочее P_p при t 110°С-6

Пробное $P_{пр}$ при t 110°С-9

Присоединительные размеры фланцев по ГОСТ 1234-67* на Ру 10 кгс/см².

Проход затвора перекрывается за счет пережима резинового патрубка, находящегося внутри корпуса.

Рабочая среда подается в любом направлении. Управление затвором осуществляется электроприводом. Затвор устанавливается на горизонтальном трубопроводе электроприводом вверх.

Материал основных деталей: корпус, траверса - алюминиевый сплав; шпиндель - сталь; резьбовая втулка - бронза; патрубок - резина.

Основные размеры, мм												
Условный проход Ду	L	D	D_1	d	H	h	B	D_0	n	Масса кг	Стоимость руб	Завод-изготовитель
50	230	160	125	18	500	80	180		4	37	350	НПО „Знамя труда" г. Ленинград
80	310	195	160	18	560	98	225	150	4	45	400	
100	350	215	180	18	690	125	310		8	72	450	
125	400	245	210	18	640	127	336		8	91	600	
150	480	280	240	23	750	180	400	240	8	94	650	
200	600	335	295	23	750	182	484		8	130	800	

Условный проход, Ду	Тип электродвигателя	Электродвигатель		Время открывания или закрывания затвора электроприводом, мин.
		Тип	Мощность, квт	
50	ТЭ099.058м	4АА 56 В4	0,18	2,2
80	ТЭ099.058м	4АА 56 В4	0,18	1,8
100	Б099.098м	АОЛС2-12-4ф2	0,9	0,8
125	Б099.098м	АОЛС2-12-4ф2	0,9	1,2
150	Б099.098м	АОЛС2-21-4ф2	1,3	0,6
200	Б099.098м	АОЛС2-21-4ф2	1,3	0,8

Наг. отдела	[signature]	Курдюков	
Гл. инж. проекта	[signature]	Устинова	
Исполнитель	[signature]	Устинова	
Проверил	[signature]	Енко	

СОЮЗВОДОКАНАЛПРОЕКТ г. Москва

Т.Д 1976	Затвор шланговый с электроприводом фланцевый П 98010	Серия 4.900-8	
		Выпуск II	Лист 1-64

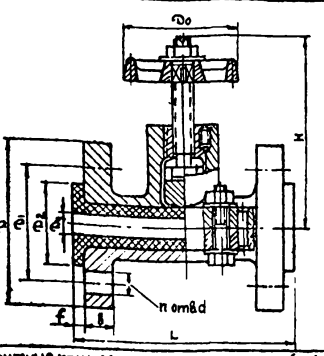

Основные габаритные, присоединительные размеры (мм) и вес (кг)

Условный проход Dу	L	D	D1	D2	f	b	d	H	Dо	h	Вес, кг	Стоимость, руб.
25	160	100	75	62	5	14	12	125	100	4	2,3	18
32	180	120	90	74	5	16	14	130	100	4	3,1	21
40	200	130	100	80	6	16	14	140	100	4	3,9	26
50	230	140	110	95	6	16	14	170	140	4	4	28
70	290	160	130	114	6	18	14	215	140	4	6,4	35
80	280	185	150	130	6,5	18	18	220	140	4	9,6	42
100	320	205	170	150	7	18	18	390	240	4	23,1	55
125	360	235	200	180	7,5	20	18	434	240	8	25,3	75
150	400	260	225	205	8,5	20	18	465	320	8	36,3	90
200	450	315	280	260	8,5	22	18	560	480	8	62,5	130
300	560	435	395	368	10	24	23	730	560	12	94,5	215

Завод-изготовитель: п.о. „Армхиммаш" (г. Ереван).

Применяется на трубопроводах для слабоагрессивной и вязкой сред, суспензии, пульпы и шлама рабочей температурой до 65°С P_y 6; $P_{пр}$ 9; $P_р$ 6 кГ/см².

Присоединительные размеры фланцев по ГОСТ 1234-67*.

Корпус с резиновым патрубком внутри состоит из двух частей, соединенных болтами.

Проход затвора перекрывается за счет пережима патрубка траверсами.

Затвор устанавливают на трубопроводе в любом рабочем положении.

Материал основных деталей: корпус, маховик, траверсы – алюминиевый сплав; шпиндель – сталь; резьбовая втулка – бронза; патрубок – резина.

Нач. отдела	Курдиков	
Гл. инженер проекта	Устинова	
Исполнитель	Устинова	
Проверил	Енко	

Союзводоканалпроект г. Москва

ТА 1976

Затвор шланговый фланцевый 32а 1р

Серия 4.900-8 Выпуск II Лист 1-65

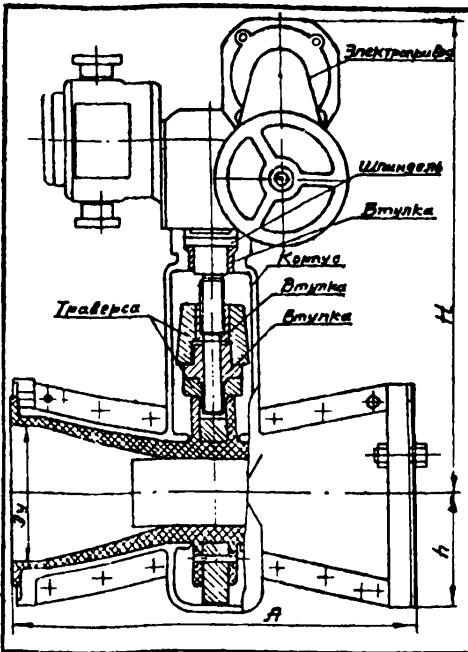

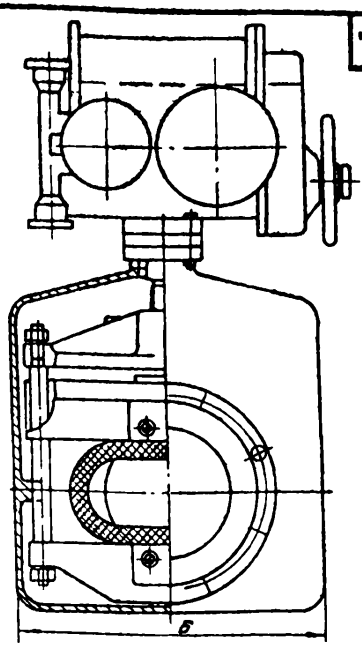

Габаритные размеры, мм					Масса затвора с электроприводом кг	Техническая характеристика электропривода			Масса, кг	Завод-изготовитель
Dy	A	Б	h	H		Обозначение электропривода	Мкр кгс. м	Мкр кгс. м		
50	230	180	70	500	40	730 99058-05	2,5	6	30	НПО „Знамя труда" г. Ленинград
80	310	225	98	560	44	730 99058-05	2,5	6	30	
100	350	310	125	687		60 99098-05	10	25	59,5	
125	400	336	127	640	93,6	60 99098-05	10	25	59,5	
150	480	400	180	745		60 99098-05	10	25	59,5	
800	600	484	182	750	236	60 99089-11	63	100	154	

Затворы предназначены для установки на трубопроводах для транспортирования пульпообразных агрессивных сред. Установочное положение на горизонтальном трубопроводе в вертикальном положении электроприводом вверх. Присоединение затворов фланцевое с присоединительными размерами по ГОСТ 1234-67* на Ру 10 кгс/см².

Давление рабочее Рр 6 кгс/см².
Температура рабочей среды - до 110°С.
Среда рабочая - агрессивная абразивная пульпа.
Температура окружающей среды - до 50°С.

Нач. сектора Курдюков
Гл. инж. проекта Устинова
Исполнитель Устинова
Проверил Енко

СОЮЗВОДОКАНАЛПРОЕКТ г. Москва

ТД. 1976г.

Затворы шланговые с электроприводом П 98010 - 200 Т.О.

Серия 4.900-8
Выпуск II
Лист 1-66

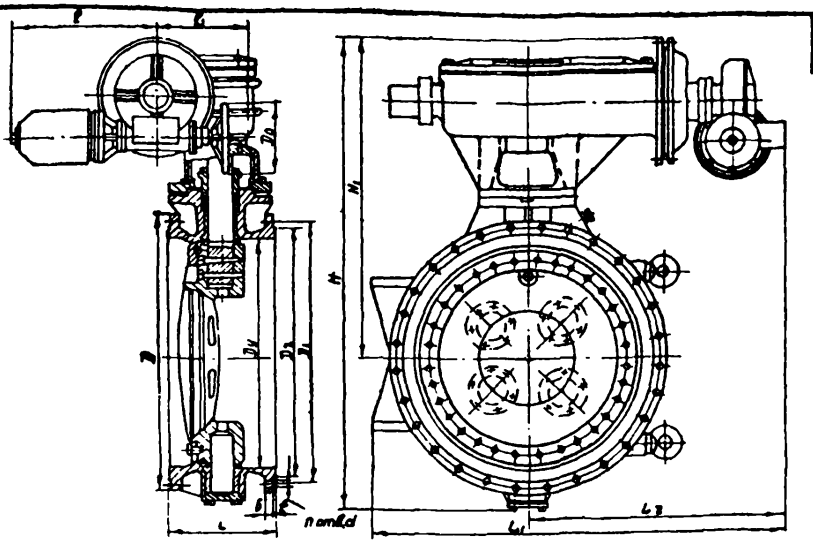

Основные габаритные, присоединительные размеры (мм) и вес (кг)

Условный проход Ду	L	D	D1	D2	f	b	d	H	H1	L1	L2	l	l1	D0	n	Вес, кг	стоимость, руб
1200	500	1450	1380	1323	5	61	40	2283	1516	1800	1100	603	390	320	32	3220	2600
1400	600	1675	1590	1525	5	57	48	2545	1635	2025	1100	603	390	320	36	4000	3430
1600	673	1915	1820	1750	5	63	52	2995	1953	2210	1159	830	532	400	40	5465	4000
1800	850																5000

Условный проход Ду, мм	Тип электропривода	Электродвигатель: тип	Электродвигатель: мощность, кВт	Время открывания или закрывания затвора электроприводом, мин
1200	87В085	АОС2-31-4	3	1,5
1400	87Г145	АОС2-41-4	5,2	1,5
1600	87Г145	АОС2-41-4	5,2	1,5
1800				

Завод-изготовитель - Алексинский „Тяжпромарматура".

Применяется на трубопроводах для воды рабочей температурой до 80° С
Ру 10; Рпр 15 кГ/см²
Рр 10 кГ/см².

Присоединительные размеры фланцев по ГОСТ 1234-67*.
Уплотнение затвора-диск с резиновым кольцом, укрепленным прижимным кольцом в канавке диска.
Уплотнение приводного вала - сальниковое. Подтяжка сальника - шпильками.
Герметичность затвора по II классу ГОСТ - 9544-60.
Затворы изготовляют с электроприводами - см. таблицу.
Затвор устанавливают на горизонтальном трубопроводе приводным валом вверх, на вертикальном - приводным валом горизонтально.
Материал основных деталей: корпус, диск, приводной вал, ось, прижимное кольцо - сталь; сальник - чугун; прокладка - паронит; набивка - пропитанный асбест.

Нач. отдела	Кузнецов	
Гл. инж. проекта	Устинова	
Исполнитель	Устинова	
Проверил	Енко	

СОЮЗВОДОКАНАЛПРОЕКТ г. Москва

Т.Д. 1976г

Затвор поворотный дисковый с электроприводом фланцевый 32С 908р (МЯ 99016).

Серия 4.900-8
Выпуск II
Лист 1-67

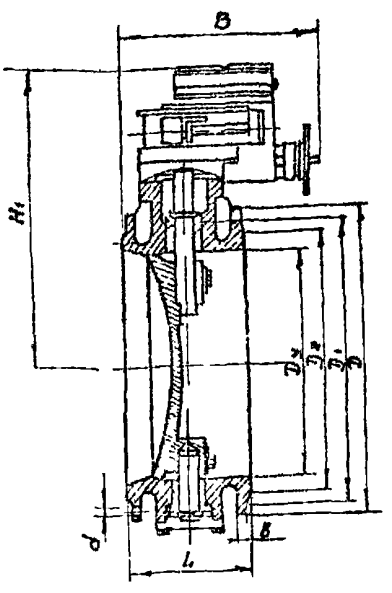

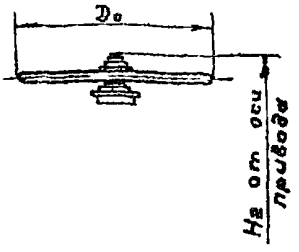

Габаритные размеры, мм						Присоединительные размеры, мм								
Проход условный	Исполнение	Строительная длина	Высота от оси		Ширина	Диаметр фланца	Диаметр окружности по осям	Диаметр присоед. выступа	Высота присоед. выступа	Толщина фланца	Диаметр отверстий фланца	Кол-во отверст. диаметра d	Диаметр маховика	Масса кг, не более
Dy	—	L	H₁	H₂	B	D	D₁	D₂	f	B	d	n	D₀	—
500		275	782		590	670	520	585	4	30	27	20		445
	01			430									450	394,5
600		300	813		600	780	725	685	5	31	30	20		531
	01			430									450	480,5
800		350	922		630	1010	950	905	5	39	33	24		840
	01			430									840	789

Затворы комплектуются с электроприводами типа Б

Примечания:

1. Прямая часть трубопровода перед затвором и после него должна быть не менее двух строительных длин.
2. Применение затворов в качестве регулирующих устройств запрещается
3. Рабочее положение затвора должно быть вертикальным (приводом вверх) или горизонтальным положением приводного вала. Ось червяка электропривода должна быть горизонтальна, при горизонтальном положении приводного вала. Для увеличения срока службы затвора горизонтальное положение приводного вала предпочтительнее.

Нач отдела	[подпись]	Курдюков
Гл инж пр-та	[подпись]	Устинова
Исполнитель	[подпись]	Устинова
Проверил	[подпись]	Енко

СОЮЗВОДОКАНАЛПРОЕКТ
г. Москва

ТД	Затворы	Серия 4.900-8	
1976г	КЗ 99001-500 800 ТО	Выпуск II	Лист 1-68

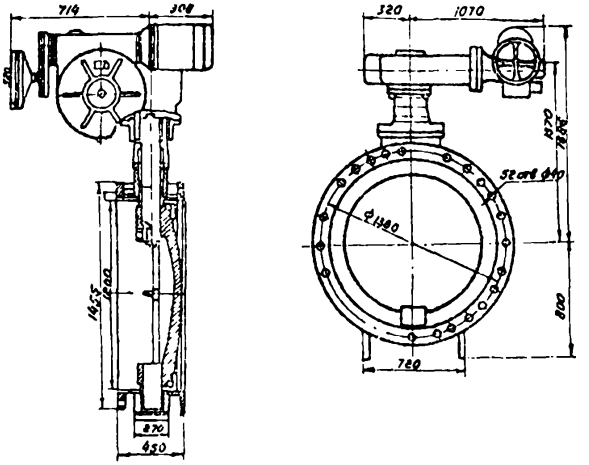

1. Технические требования на изготовление, испытание, приемку и поставку по ГОСТ 13547-68*, МРТУ 26-07-02-66, ОСТ 26-07-327-70.
2. Рабочее положение затвора в горизонтальном трубопроводе должно быть с вертикальным /приводом вверх/ или с горизонтальным расположением приводного вала, достигаемое установкой затвора на опору выступами на корпусе. Приварка опоры к выступам осуществляется перед монтажом затвора в трубопровод

   По требованию заказчика допускается приварка опор на заводе-изготовителе.
3. Для осмотра и периодического поджатия кольца уплотнительного в трубопроводе необходимо предусмотреть люки.
4. Присоединительные размеры фланцев по ГОСТ 1234-67* на Ру 10 кГ/см².
5. Допускается разворот редуктора на затворе через каждые 90° /кроме положения электропривода вниз/
6. Допускается разворот электропривода на редукторе через каждые 90° для случаев, когда ось приводного вала электропривода горизонтальна, ось червяка и электродвигателя так же должна быть горизонтальна, а противоположная червяку часть корпуса электропривода должна быть расположена вниз

   Изготовитель - завод „Тяжпромарматура" /г. Алексин/.

Нач. отдела		Курдюков
Гл. инж. проекта		Устинова
Исполнитель		Устинова
Проверил		Енко

Союзводоканалпроект
г. Москва

ТД 1976

Затвор поворотный дисковый фланцевый стальной с электроприводом Ру 10 Ду 1200
МА 990 16-1200 СБ.

Серия 4.900-8
Выпуск II
Лист 1-69

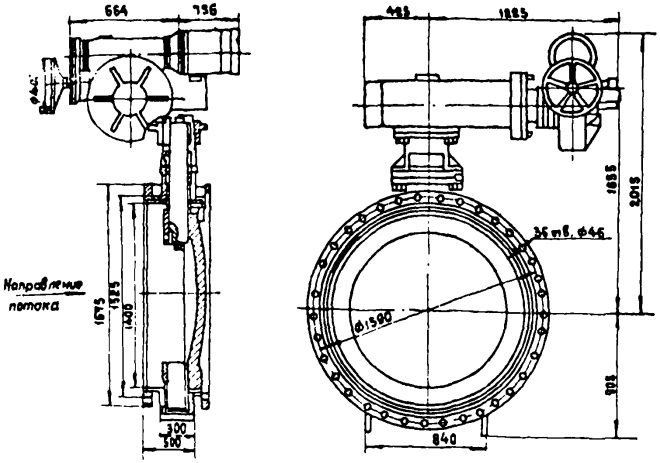

1. Технические требования на изготовление, испытание, приемку и поставку по ГОСТ 13547-68*, МРТУ 26-07-02-66, ОСТ 26-07-327-70.
2. Рабочее положение затвора в горизонтальном трубопроводе должно быть с вертикальным (приводом вверх) или с горизонтальным расположением приводного вала, достигаемое установкой затвора на опору выступами на корпусе. Приварка опоры к выступам осуществляется перед монтажом затвора в трубопровод.

   По требованию заказчика допускается приварка опор на заводе-изготовителе.
3. Для осмотра и периодического поджатия уплотнительного кольца в трубопроводе необходимо предусмотреть люки.
4. Присоединительные размеры фланцев по ГОСТ 1234-67* на Ру10.
5. Допускается разворот редуктора на затворе через каждые 90°, (кроме положения электропривода вниз).
6. Допускается разворот электропривода на редукторе через каждые 90° для случаев, когда ось приводного вала электропривода горизонтальна, ось червяка и электродвигателя также должна быть горизонтальна, а противоположная червяку часть корпуса электропривода должна быть расположена вниз.

   Изготовитель - завод „Тяжпромарматура" (г. Алексин).

Нач. отдела	Курдюков	
Гл. инж. проек.	Устинова	
Исполнитель	Устинова	
Проверил	Емко	

СОЮЗВОДОКАНАЛПРОЕКТ г. Москва

ТД 1976

Затвор поворотный дисковый стальной с электроприводом Ру10 Ду 1400. МА. 99016 - 1400 СБ.

Серия 4.900-8 Выпуск II Лист 1-70

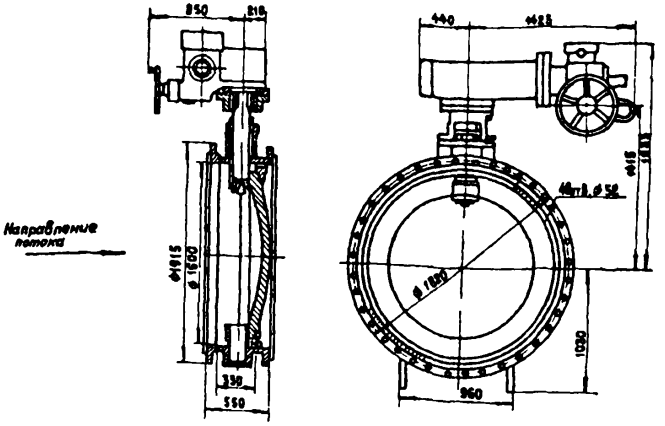

1. Технические требования на изготовление, испытание, приемку и поставку по ГОСТ 13547-68**, МРТУ 26-07-02-66, ОСТ 26-07-327-70.
2. Рабочее положение затвора в горизонтальном трубопроводе должно быть с вертикальным (приводом вверх) или с горизонтальным расположением приводного вала, достигаемое установкой затвора на опору выступами на корпусе. Приварка опоры к выступам осуществляется перед монтажом затвора в трубопровод.
   По требованию заказчика допускается приварка опор на заводе-изготовителе
3. Для осмотра и периодического поджатия уплотнительного кольца в трубопроводе необходимо предусмотреть люки.
4. Присоединительные размеры фланцев по ГОСТ 1234-67* на Ру 10
5. Допускается разворот редуктора на затворе через каждые 90°, (кроме положения электропривода вниз).
6. Допускается разворот электропривода на редукторе через каждые 90°; для случаев, когда ось приводного вала электропривода горизонтальна, ось червяка и электродвигателя так же должна быть горизонтальна, а противоположная червяку часть корпуса электропривода должна быть расположена вниз.

Изготовитель - завод „Тяжпромарматура" (г. Алексин)

Нач. отдела	Курбаков	
Гл. инж. проек.	Устинова	
Исполнитель	Устинова	
Проверил	Енко	

Союзводоканалпроект г. Москва

ТД 1976

Затвор поворотный дисковый стальной с электроприводом Ру10 Ду 1600. МА 99016 - 1600 СБ.

Серия 4.900-8
Выпуск II
Лист 1-71

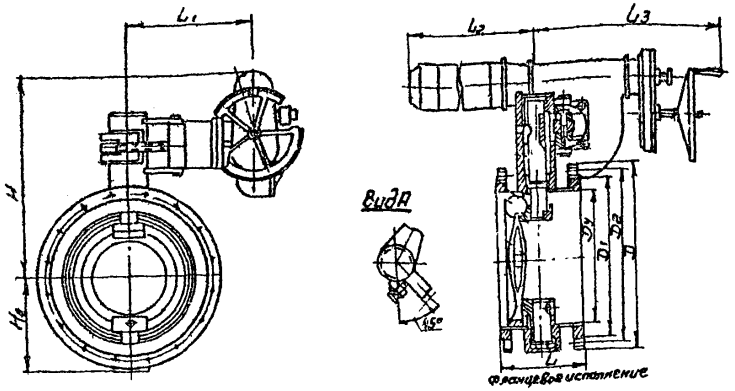

Основные технические данные затворов

Условное обозначение затвора	Исполнение затвора	Проход условный Ду, мм	Давление условное Ру, кгс/см²	Рабочая среда	Температура рабочей среды	Норма герметич. не более см³/м	Исполнение по материал. Основные дет. соприкасающ. со средой	Исполнение по материал. Кольцо уплотнительное	Время полн. откр. или закр. затвора электр. (приблиз), сек
ИА99044-300-1	фланцевое	300	10	вода	80	12	сталь углеродистая	шнур резиновый	40
-2	бесфланцевое								
ИА99044-400-1	фланцевое	400							
-2	бесфланцевое								
ИА99044-600-1	фланцевое	600				20			50
-2	бесфланцевое								
ИА99044-800-1	фланцевое	800				40			
-2	бесфланцевое								
ИА99044-1000-1	фланцевое	1000							80
-2	бесфланцевое								
ИА99044-1200-1	фланцевое	1200				70			
-2	бесфланцевое								

Изготовитель - Ивано-Франковский арматурный завод

Основные габаритные и присоединительные размеры, типы электроприводов см. лист 1-73.

Нач. отдела	Гл. инж. проекта	Исполнитель	Проверил
Курдюков	Устинова	Устинова	Енко

СОЮЗВОДОКАНАЛПРОЕКТ г. Москва

Т.Д. 1976г	Затвор поворотный ИА99044 (на 2х листах)	Серия 4.900-8	Выпуск II, лист 1-72

Основные габаритные и присоединительные размеры

Условное обозначение затвора	Размеры, мм										Масса, кг	Завод-изготовитель
	Ду	Д	Д1	Д2	L	L1	L2	L3	H	H1		
ИА99044-300-1/-2	300	440/—	370	400/—	220	300	415	480	470	360	180/155	Ивано-Франковский арматурный завод
ИА99044-400-1/-2	400	565/—	482	515/—	240	360	415	480	480	380	230/176	
ИА99044-600-1/-2	600	780/—	685	725/—	300	420	400	500	780	400	470/405	
ИА99044-800-1/-2	800	1010/—	905	950/—	350	500	440	580	920	515	860/686	
ИА99044-1000-1/-2	1000	1220/—	1110	1160/—	400	500	440	580	1060	640	1600/1120	
ИА99044-1200-1/-2	1200	1455/—	1325	1380/—	450	750	360	650	1110	850	2000/1710	

Условный проход затвора Ду, мм.	Электропривод	Тип эл двигателя	Мощность эл. двигателя, квт.
400	тип Б, исп. I, 876015	АОЛС2-11-4ф2	0.6
600	тип Б, исп. II, 876025	АОЛС2-21-4ф2	1.3
800	тип В, исп. I 876050	АОЛС2-22-4ф2	2.0
1000	тип В, исп. II, 876085	АОЛС2-31-4ф2	3.0
1200	тип В, исп II, 876085	АОЛС2-31-4ф2	3.0

Чертеж общего вида, основные технические данные затворов см. лист. 1-72.

Нач. отдела	[signature]	Курдюков
Гл. инж. проекта	[signature]	Устинова
Исполнитель	[signature]	Устинова
Проверил	[signature]	Грибойлова

СОЮЗВОДОКАНАЛПРОЕКТ г. Москва

ТД 1976г	Затвор поворотный ИА 99044 (на 2х листах)	Серия 4900-8	
		Вып. II	Лист 1-73

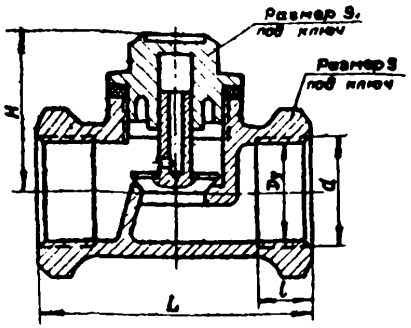

Применяется на трубопроводах для предотвращения обратного потока воды и пара рабочей температурой до 225°С.

P_y 16
$P_{кф}$ 24
P_p 12

Конструкция, основные размеры и технические требования по ГОСТ 12877-67, концы муфтовые по ГОСТ 6527-68.
Рабочая среда подается под золотник.
Клапаны устанавливают на горизонтальном трубопроводе крышкой вверх.
Материал основных деталей: корпус, крышка, золотник - латунь; прокладка - паронит.

ОСНОВНЫЕ ГАБАРИТНЫЕ, ПРИСОЕДИНИТЕЛЬНЫЕ РАЗМЕРЫ (мм) И ВЕС (кг)								
Условный проход Dy	d	L	l	H	S	S_1	Вес, кг	Стоимость, руб.
15	Труб. 1/2"	55	12	58	27	15	0.25	0.58
20	Труб. 3/4"	65	14	42	32	22	0.3	0.78
25	Труб. 1"	80	16	42	41	22	0.5	1.10
40	Труб. 1 1/2"	110	20	70	60	32	1.43	2.40
50	Труб. 2"	130	22	80	70	36	2	3.00

Заводы-изготовители: клапаны Dy 15, 20, 25, 40 и 50мм - Можайский литейно-механический, клапаны Dy 40 и 50мм - Киевский арматурно-машиностроительный; клапаны Dy 15, 20, 25мм - Харьковский завод № 5 сантехизделий.

Нач. отдела	Кузнецов	
Гл. инж. проекта	Устинова	
Исполнитель	Устинова	
Проверил	Пальчикова	

СОЮЗВОДОКАНАЛПРОЕКТ
г. Москва

ТД 1976

Клапан обратный подъемный муфтовый 16 Б 1бк

Серия 4.900-8
Выпуск II
Лист 1-74

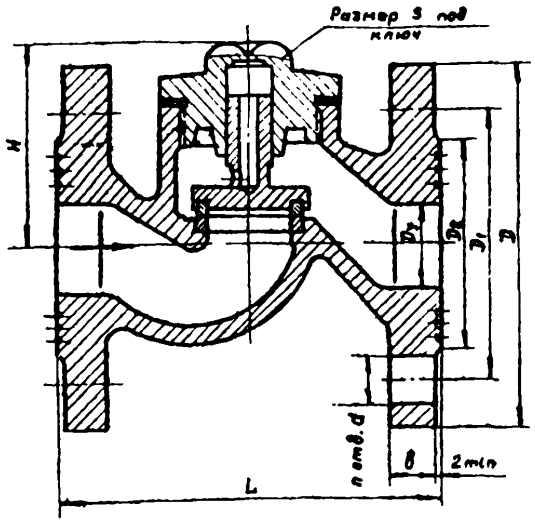

Применяются на трубопроводах для предотвращения обратного потока воды рабочей температурой 50°С (клапан 16ч3р) и воды и пара рабочей температурой до 225°С (клапан 16ч3бр)

	16ч3р	16ч3бр
P_y	10	16
$P_{пр}$	15	24
P_p	10	14,5

Тип и основные размеры по ГОСТ 11818-68, технические требования по ГОСТ 11823-74, присоединительные фланцы по ГОСТ 1235-67.*

Рабочая среда подается под золотник.

Клапаны 16ч3р (D_y 40 и 50 мм) изготовляют с уплотнением в золотнике из резины или кожи, 16ч3бр - из латуни

Клапаны устанавливают на горизонтальном трубопроводе крышкой вверх.

Материал основных деталей: корпус, крышка - чугун; золотник - сталь или ковкий чугун, прокладка - паронит.

ОСНОВНЫЕ ГАБАРИТНЫЕ, ПРИСОЕДИНИТЕЛЬНЫЕ РАЗМЕРЫ (мм) И ВЕС (кг)

Условный проход D_y	L	D	D_1	D_2	b	d	H	S	n	Вес, кг	Стоимость, руб.
25	120	115	85	68	14	14	70	27	4	3,3	2,50
40	170	145	110	88	16	18	85	32	4	7	3,60
50	200	160	125	102	17	18	105	36	4	9,4	4,20

Заводы-изготовители: клапаны D_y 40 и 50 мм - Кролевецкий арматурный; D_y 25 мм - Ереванский арматурный; D_y 40 мм - Дзержинский химического оборудования „Заря"; D_y 50 мм - Душанбинский арматурный им. Орджоникидзе.

Нач. отдела	Кудрявцев		
Гл. инж. проекта	Устинова		
Исполнитель	Устинова		
Проверил	Пальчикова		

СОЮЗВОДОКАНАЛПРОЕКТ г. Москва

ТД 1976

Клапаны обратные подъемные фланцевые 16ч3р; 16ч3бр.

Серия 4.900-8

Выпуск X

Лист 1-75

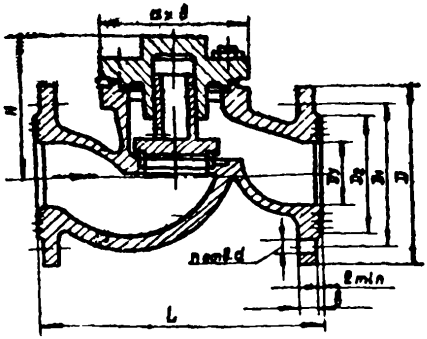

Применяются на трубопроводах для предотвращения обратного потока воды рабочей температурой до 50°С (клапан 16ч8р) и воды и пара рабочей температурой до 225°с (клапан 16ч6бр).

	16ч6р	16ч8Ср
P_y	10	16
$P_{пр}$	15	24
$P_р$	10	14,5

Тип и основные размеры по ГОСТ 11818-66, технические требования по ГОСТ 11823-73*, присоединительные фланцы по ГОСТ 1255-67.*

Рабочая среда подается под золотник.

Клапаны 16ч6р (Dy 70, 80 и 100мм) изготовляют с уплотнением в золотнике из резины или кожи, 16ч6бр (Dy 80, 100 и 150мм) - из латуни.

Клапаны устанавливают на горизонтальном трубопроводе крышкой вверх.

Материал основных деталей: корпус, крышка - чугун, золотник - сталь, прокладка - паронит.

ОСНОВНЫЕ ГАБАРИТНЫЕ, ПРИСОЕДИНИТЕЛЬНЫЕ РАЗМЕРЫ (мм) И ВЕС (кг)

Условный проход Dy	L	D	D_1	D_2	δ	d	H	d×δ мм Диаметр	n	Вес, кг	Стоимость, руб.
70	290	180	145	112	17	18	140	Ø15×150	4	18	5,10
80	310	195	160	138	19	18	155	Ø18×170	4	23,5	8,10
100	350	215	180	158	21	18	175	238	8	35,5	13,10
150	480	280	240	212	25	23	280	286	8	74	28,00

Заводы-изготовители: клапан 16ч8р Dy 70, 80 и 100мм - Кролевецкий арматурный; клапан 16ч6бр Dy 80мм - Душанбинский арматурный им. Орджоникидзе; Термитауский литейно-механический; Dy 100 и 150мм. Уральский арматурный им. Ленина (г. Уральск).

Гл. инж. проекта Куликов
Нач. отдела Устинова
Исполнитель Устинова
Проверил Ольчикова

ГПИ Союзводоканалпроект г. Москва

ТП 1976

Клапаны обратные подъемные фланцевые 16ч6р; 16ч6бр.

Серия 4.900-8
Выпуск I
Лист 1-76

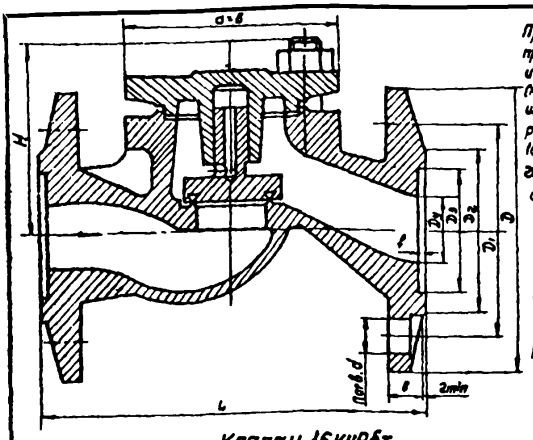

Применяются на трубопроводах для предотвращения обратного потока воды и пара рабочей температурой до 225°С (клапан 16кч9бр), надсмотренной воды и раствора щелочей рабочей температурой до 225°С и пара рабочей температурой до 300°С (клапан 16кч9нж), а также жидкого и газообразного аммиака рабочей температурой от -30° до +150°С (клапан 16кч9бт).

	16кч9бр;	16кч9нж;	16кч9бт	
P_y	25	25	25	кГ/см²
$P_{пр}$	38	38	38	"
P_p при t°С				
225	22	22	—	"
300	—	20	—	"
150	—	—	24	"

Клапан 16кч9бт

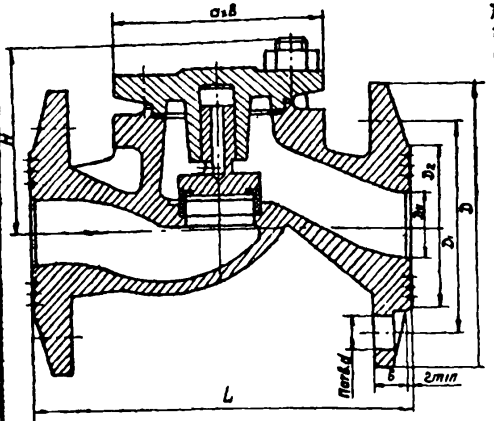

Тип и основные размеры по ГОСТ 11818-66, технические требования по ГОСТ 11823-74, присоединительные фланцы по ГОСТ 12817-67 (16кч9бр, 16кч9нж) и ГОСТ 12818-67* (16кч9бт).

Рабочая среда подается под золотник.

Клапаны 16кч9бр изготовляют с уплотнением в золотнике из латуни, 16кч9нж - из коррозионностойкой стали, 16кч9бт (Dy 40; 50; 70 и 80мм) - из баббита.

Клапаны устанавливают на горизонтальном трубопроводе крышкой вверх. Материал основных деталей: корпус, крышка - ковкий чугун; золотник - сталь; прокладка - паронит.

Клапаны 16кч9бр, 16кч9нж

Основные габаритные, присоединительные размеры (мм) и вес (кг)

Условный проход Dy	L	D	D_1	D_2	D_3	f	b	d*	H	a×b	n	Вес, кг	Стоимость руб.
32	180	135	100	78			15	18	90	100×100	4	6.2	3.20
40	200	145	110	88	76	3	15	18	105	112×118	4	8.4	4.00
50	230	160	125	102	88	3	17	18	105	124×127	4	11.2	4.80
70	290	180	145	122	110	3	19	18	140	150×168	8	19.8	7.0
80	310	198	160	138	121	3	21	18	155	174×192	8	24.7	9.20

* В клапанах Dy 50 и 80 мм - крепление на шпильках по ГОСТ 9065-67.

Завод-изготовитель - Запорожский арматурный.

Нач. отдела	Гл. инж. проекта	Исполнитель	Проверил
Курдюков	Устинова	Устинова	Енко

СОЮЗВОДОКАНАЛПРОЕКТ г. Москва

ТД 1976

Клапаны обратные подъемные фланцевые 16кч; 16кч9нж; 16кч9бт

Серия 4.900-8

Выпуск II

Лист 1-77

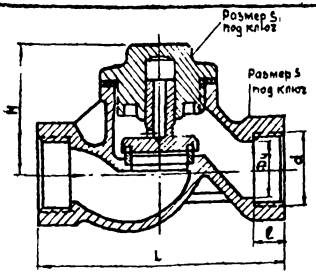

Узел уплотнения из резины или кожи



Применяются на трубопроводах для предотвращения обратного потока воды рабочей температурой до 50°С (клапаны 16кч 11р и 16кч 11к) и воды и пара рабочей температурой до 225°С (клапан 16кч 11бр).

	16кч 11р 16кч 11к	16кч 11бр	
P_y	10	16	кГ/см²
$P_{пр}$	15	24	"
$P_р$	10	14,5	"

Тип и основные размеры по ГОСТ 11817-66, технические требования по ГОСТ 11823-74, присоединительные концы-муфтовые по ГОСТ 6527-68.*
Рабочая среда подается под золотник. Клапаны 16кч 11р изготовляют с уплотнением в золотнике. из резины; 16кч 11к - из кожи; 16кч 11бр - из бронзы
Клапаны устанавливают на горизонтальном трубопроводе крышкой вверх. Материал основных деталей: корпус, крышка - ковкий чугун; золотник - сталь, латунь; прокладка - паронит.

Основные габаритные, присоединительные размеры (мм) и вес (кг.)

Условный проход Dy	d	L	l	H	S	S_1	Вес, кг	Стоимость руб.
15	труб. 1/2"	90	12	55	27	24	0,5	0,52
20	труб. 3/4"	100	14	60	36	24	0,8	0,66
25	труб. 1"	120	16	65	41	27	1	0,74
32	труб. 1 1/4"	140	18	75	50	32	1,8	1,52
40	труб. 1 1/2"	170	20	90	60	32	3	1,55
50	труб. 2"	200	22	100	70	36	4	1,75

Заводы-изготовители: клапаны 16кч 11к и 16кч 11р Dy 15, 20 и 32мм — Семеновский арматурный; Dy 25; 40 и 50мм - Кролевецкий арматурный.

ТД 1976	Клапаны обратные подъемные муфтовые 16кг 11р; 16кг 11к; 16кг 11бр	Серия 4.900-8	
		Выпуск II	Лист 1-78

Кирдюков
Устинова
Устинова
Енко

Нач. отдела
Гл. инж. проекта
Исполнитель
Проверил

СОЮЗВОДОКАНАЛПРОЕКТ г. Москва

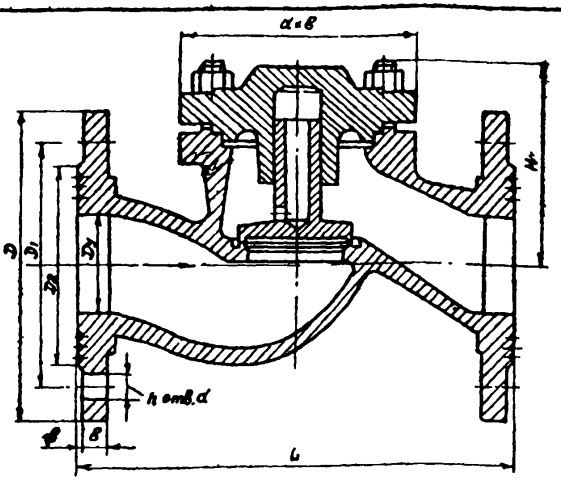

Применяется на трубопроводах для предотвращения обратного потока коррозионных сред рабочей температурой от -40 до +308°С. Ру 16; Рпр 24; Рр 14 кГ/см²

Присоединительные фланцы по ГОСТ 12821-67.*
Рабочая среда подается под золотник
Клапан устанавливают на горизонтальном трубопроводе крышкой вверх.
Материал основных деталей: корпус, крышка, золотник - сталь Х18Н9Т, прокладка - паронит, фторопласт-4

Примечание. По особому заказу клапаны могут быть изготовлены из сталей Х18Н4Г4Л и Х18Н12М3ТЛ

Основные габаритные, присоединительные размеры (мм) и вес (кг)

Условный проход Dy	L	D	D1	D2	f	b	d	H	a×b	n	вес, кг	стоимость руб
40	200	145	110	88	3	14	18	100	110×108	4	9.4	46.0
50	230	160	125	102	3	14	18	105	124×123	4	10.8	54.0
70	290	180	145	122	3	15	18	110	140×143	4	19.4	36.0
80	290							110			21.0	100.0
100	350										650	65.0

Завод-изготовитель - НПО „Знамя труда" (г. Ленинград).

Нач. отдела	Гл. инж. проект	Исполнитель
Кундюков	Устинова	Устинова
Енко		

СОЮЗВОДОКАНАЛПРОЕКТ г. Москва

ТД 1976г	Клапан обратный подъемный фланцевый 16 нж 10 бк	серия 4.900-8 выпуск II лист 1-79

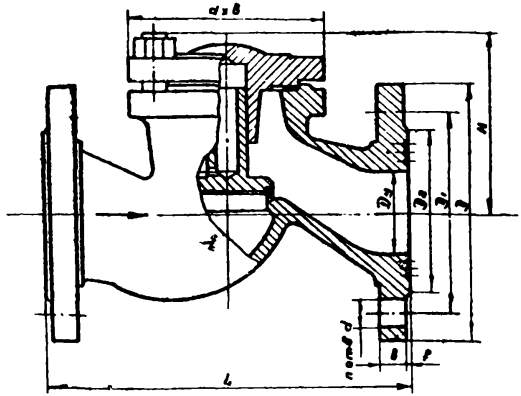

Применяется на трубопроводах для предотвращения обратного потока воды и пара рабочей температурой до 425°С. Ру 40; Рпр 60; Рр 22.

Конструкция и размеры по ГОСТ 12685-67 (кроме клапана Ду 200 мм); технические требования по ГОСТ 12684-67*; присоединительные фланцы по ГОСТ 12821-67.*

Рабочая среда подается под золотник.

Уплотнительные поверхности корпуса и золотника наплавлены нержавеющей сталью. Клапан устанавливают на горизонтальном трубопроводе крышкой вверх. Материал основных деталей: корпус, крышка, золотник - сталь, прокладка - паронит.

Основные габаритные, присоединительные размеры (мм) и вес (кг)

Условный проход Ду	L	D	D1	D2	f	b	d	H	a×b или диаметр	n	Вес, кг	Стоимость, руб
40	200	145	110	88	3	16	18	117	108×120	4	10,5	8,0
50	230	160	128	102	3	17	18	117	108×120	4	12	10,0
65	290	180	145	122	3	19	18	156	130	8	23,3	17,0
80	310	195	160	138	3	19	18	156	130	8	27,3	19,0
100	350	230	190	162	3	21	23	193	215	8	37,1	28,0
150	480	300	250	218	3	27	27	270	280	8	82,7	90,0
200	600	375	320	280	3	35	30	282	370	12	147,9	135,0

Заводы-изготовители: клапаны Ду 40; 50; 65; 80 и 100 мм - Георгиевский арматурный им. Ленина; Ду 150 и 200 мм - Пензенский „Тяжпромарматура".

Нач. отдела	Гл. инж. пр-та	Исполнитель	Проверил
Курдюков	Устинова	Устинова	Енко

СОЮЗВОДОКАНАЛПРОЕКТ г. Москва

ТД	Клапан обратный подъемный фланцевый 16 с 13 нж	Серия 4.900-8	
1976г		Выпуск II	Лист 1-80

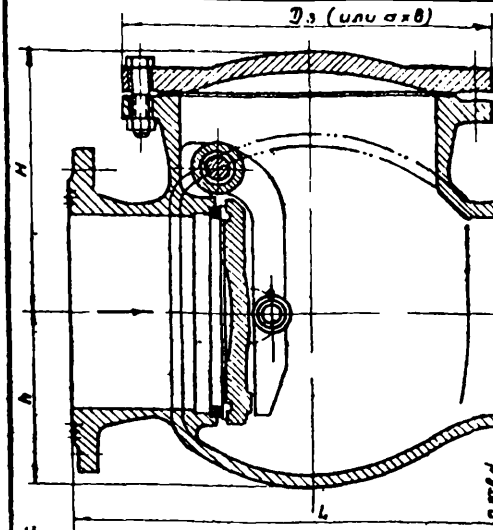

Применяются на трубопроводах для предотвращения обратного потока воды рабочей температурой до 50°С (клапан 19ч16р) и воды и пара рабочей температурой до 225°С (клапан 19ч16бр)

Dy 50; 80; 100; Dy 200; 250; 300; 400; и 150 мм – 500 и 600 мм

Ру 16	10 кГ/см²
Рпр 24	15 "
Рр 14,5	8,5 "

Тип, основные размеры и технические требования по ГОСТ 9085-67, присоединительные фланцы по ГОСТ 1235-67*

Клапаны изготавливают с резиновым уплотнительным кольцом в диске (19ч16р) и с латунными уплотнительными кольцами в корпусе и диске (19ч16бр)

Рабочая среда подается под диск

Клапаны устанавливают на горизонтальном трубопроводе крышкой вверх и на вертикальном – уплотнительной поверхностью затвора корпуса вверх

Материал основных деталей: корпус, крышка, диск – чугун; диск – чугун) рычаг – сталь; прокладка – паронит.

Основные габаритные, присоединительные размеры (мм) и вес (кг)

Условный проход Dy	L	D	D1	De	в	d	H	h	Dэ (или a×в)	n	Вес, кг	Стоимость, руб
50	230	160	125	102	17	18	140	80	130×125	4	19.2	7.80
80	310	195	160	138	19	18	168	97	222	4	33	13.0
100	350	215	180	158	21	18	178	108	248	8	40,8	15.0
150	480	280	240	212	23	23	235	140	322	8	72	25.0
200	500	335	285	268	23	23	270	170	386	8	107	37.0
250	600	390	350	320	25	23	310	200	420	12	148	52.0
300	700	440	400	370	25	23	347	233	485	12	208.3	90.0
400	900	565	515	482	28	27	450	310	606	16	378	158.0
500	1100	670	620	585	30	27	520	380	720	20	630	245.0
600	1300	780	725	685	30	30	640	455	830	20	962	320.0

Примечания: 1. Клапаны Dy 600 мм применяют для сред рабочей температурой до 200°С. 2. По особому заказу изготовляют клапаны 19ч16бк для нефти и маслянистых жидкостей рабочей температурой до 300°С.
3. По особому заказу клапаны Dy 400; 500 и 600 мм изготовляют с обводом.

Заводы-изготовители: клапан 19ч16р на Ру 16 Dy 50; 80; 100 и 150 мм – Кролевецкий арматурный; на Ру 10 Dy 200 и 250 мм – Курганский и Чуфаровский арматурные; на Ру 10 Dy 300; 400; 500 и 600 мм – Курганский арматурный; клапан 19ч16бр на Ру 10 Dy 50; 80; 100 и 150 мм – Душанбинский им. Орджоникидзе и Ереванский арматурные; на Ру 10 Dy 200 мм Курганский и Чуфаровский арматурные; на Ру 10 Dy 250 мм – Чуфаровский арматурный; на Ру 10 Dy 300; 400; 500 и 600 – Курганский арматурный

Нач. отдела Курдюков
Гл. инж. пр-та Устинова
Исполнитель Устинова
Проверил Енко

г. Москва

Союзводоканалпроект

ТД 1976г.

Клапаны обратные поворотные фланцевые 19ч16р; 19ч16бр.

Серия 4.900-8
Выпуск V
Лист 81

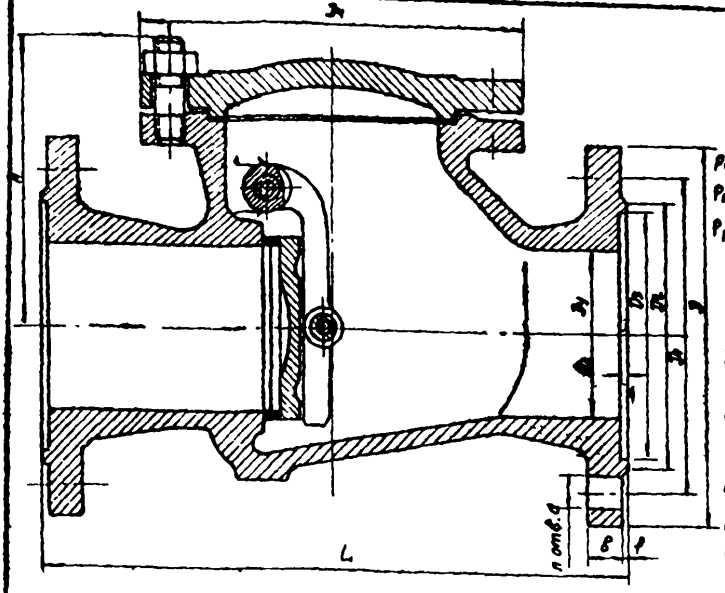

	19с 17нж	19нж 17бк
P_y	40	40
$P_{пр}$	60	60
P_p при t, °С:		
425	28	—
420	—	32*
125	—	40**

* Для клапанов Dy 50; 80; 100; 150; 200; и 300 мм.

** Для клапанов Dy 600 мм

Тип, конструкция и основные размеры по ГОСТ 13246-67*, технические требования по ГОСТ 13252-73; присоединительные фланцы по ГОСТ 12822-67*

Клапаны изготовляют с уплотнительными поверхностями корпуса и диска, наплавленными нержавеющей сталью (19с 17нж), или с уплотнительными поверхностями на самом корпусе и диске (19нж 17бк). По особому заказу клапаны Dy 200 мм и более могут быть изготовлены с обводом.

Рабочая среда подается под диск клапаны устанавливают на горизонтальном трубопроводе крышкой вверх и на вертикальном — уплотнительной поверхностью затвора корпуса вверх.

Материал основных деталей: корпус, крышка, диск и рычаг - сталь (19с 17нж), сталь 2Х18Н9Т (19нж 17бк); прокладка - паронит.

Основные габаритные, присоединительные размеры (мм) и вес (кг)

Условный проход Dy	L	D	D1	D2	D3	f	f1	B	d	H	Dн	n	Вес, кг	Стоимость, руб.
50	230	160	125	102	88	3	3	17	18	133	112×127*	4	16	19
80	310	195	160	138	121	3	3	19	18	160	200	8	26	29
100	350	230	190	162	150	3	3	19	23	175	230	8	40	39
150	480	300	250	218	204	3	3	21	27	225	305	8	82	67
200	550	375	320	280	260	3	3	35	30	280	380	12	153	110

* крышка клапана Dy 50 мм квадратная.

Заводы-изготовители: клапаны 19с 17нж Dy 50, 80, 100, 150 и 200 мм, 19нж 17бк Dy 150 и 200 мм Георгиевский им. Ленина.

Применяются на трубопроводах для предотвращения обратного потока воды и пара рабочей температурой до 425°С (клапан 19с 17нж) и коррозионных сред рабочей температурой до 125 и до 420°С (клапан 19нж 17бк).

Союзводоканалпроект г. Москва

Нач. отдела Курдюков
Гл. инж. проекта Устинова
Исполнитель Устинова
Проверил Енко

ТД 1976г

клапаны обратные поворотные фланцевые 19с 17нж; 19нж 17бк

Серия 4.900-8
Выпуск XI
Лист 1-82

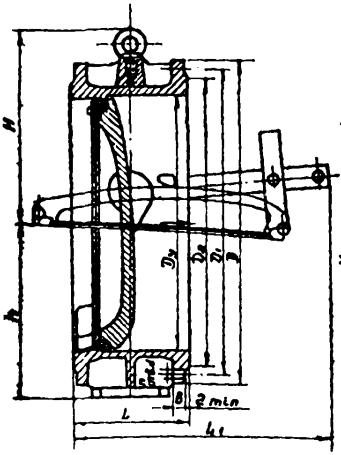

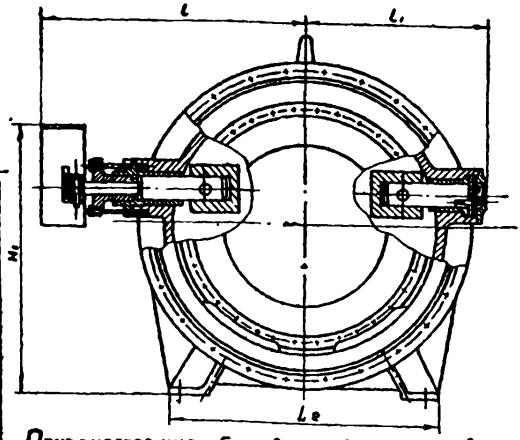

Применяется на трубопроводах для предотвращения обратного потока воды и пара рабочей температурой до 120°С. Ру10; Рпр15; Рп10.

Основные габаритные, присоединительные размеры (мм) и вес (кг)

Условный проход Dy	L	L1	L2	D	D1	D2	B	d	H	H1	h	L	L1	n	Вес, кг	Стоимость, руб
800	350	915	810	1010	950	905	39	33	660	835	535	760	515	24	808	400,0
1000	400	928	1010	1220	1160	1110	45	33	790	965	670	905	635	28	1176	580,0

Завод-изготовитель – Курганский арматурный

Тип, основные размеры и технические требования по ГОСТ 13244-67*, присоединительные фланцы по ГОСТ 1235-67*.

Клапаны изготовляют с резиновым уплотнительным кольцом в диске. Диск установлен внутри корпуса на осях, укрепленных на приливах. Диск соединен с противовесом подвижно для правильной посадки его на прижимное кольцо. Ось диска смещена относительно середины уплотнительного кольца корпуса. Клапан открывается в результате поворота диска при подаче давления, после чего диск удерживается в открытом положении за счет подъемной силы, возникающей от скоростного напора потока.

Клапан устанавливают на горизонтальном трубопроводе.

Материал основных деталей: корпус, диск, груз – чугун; рычаг, прижимное кольцо – сталь

Нач. отдела		Курдюков	
Гл. инж. пр-та		Устинова	
Исполнитель		Устинова	
Проверил		Енко	

СОЮЗВОДОКАНАЛЯРОЕКТ
г. Москва

ТД	Клапан обратный поворотный однодисковый фланцевый с противовесом ПФ 44003 (19ч19р)	Серия 4.900-8	
1976г		Выпуск II	Лист 1-83

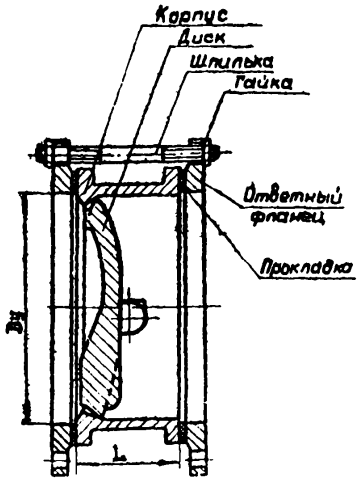

Основные размеры, техническая характеристика

Dy мм	Длина L мм	Давление кгс/см²	Рабочая среда	Температура t°	Установка клапанов	Вес, кг	Стоимость, руб.	Завод-изготовитель
300	130	10	вода	120°	На горизонтальном трубопроводе - направление потока среды под диск; На вертикальном трубопроводе - направление потока среды по вертикали снизу вверх	43.6	95.0	Курганский арматурный
400	170					127.0	165.0	
500	200					180.0	250.0	
600	240					229.0	320.0	

Нач. отдела	Гл. инж. пр-та	Исполнитель	Проверил
Курдюков	Устинова	Устинова	Нещадим

СОЮЗВОДОКАНАЛПРОЕКТ г. Москва

ТД 1976

Клапан обратный поворотный безударный КБ 44087

Серия 4.900-8

Выпуск I

Лист 1-84

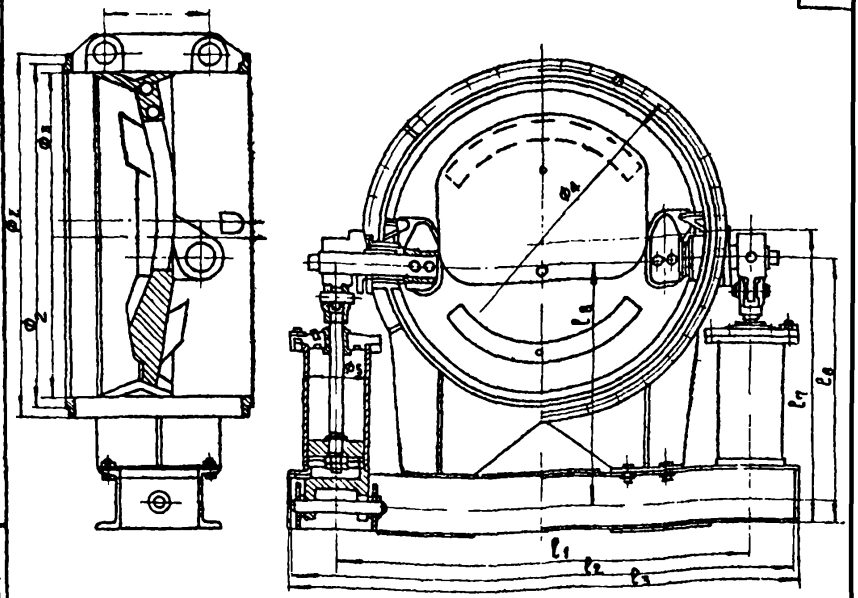

Основные габаритные размеры (мм) масса (кг)

Обозначение	D_y	ϕ_1	ϕ_2	ϕ_3	ϕ_4	ϕ_5	l_1	l_2	l_3	l_4	l_5	l_6	l_7	l_8	Масса	Завод изготовитель
МК. 44008-01. 1200	1200	1375	1280	1200	1320	200	1600	1920	1980	400	700	1718	988	800	1640	„Тяжпромарматура
МК. 44008-01. 1400	1400	1575	1480	1400	1520	240	1775	2175	2235	530	800	2245	1280	1062	2750	
МК. 44008-01. 1600	1600	1785	1690	1600	1730		2015	2415	2455	530	800	2315	1550	1065	3228	г. Алексин
М3. 44008-01. 2000	2000	2190	2090	2000	2130	300	2600	3050	3090	620	1000	2730	1550	1285		
М3. 44008-01. 2200	2200	2406	2295	2200	2340	300	2840	3295	3335	620	1000	2890	1820	1228	6313	

Исполнение - с гидротормозом.
Среда - вода
$P_y = 2.5$
Температура $1 \div 40°C$.
Клапан устанавливается на горизонтальном участке трубопровода.
Коэффициент местного сопротивления $\xi \leq 0,7$

Нач. отдела	Гл. инж. проек.	Исполнитель	Проверил
Гудочков	Устинова	Устинова	Нещадим

СОЮЗВОДОКАНАЛПРОЕКТ г. Москва

ТД 1976

Клапан обратный поворотный
М 3. 44008 - 01

Серия 4.900-8
Выпуск II
Лист 1-85

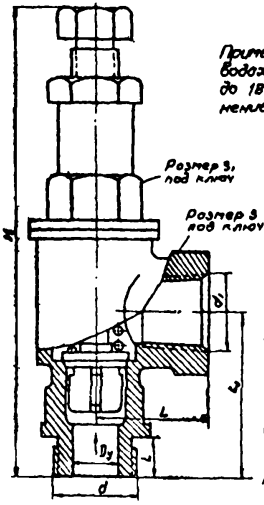

Применяется на емкостях, сосудах или трубопроводах для жидких сред рабочей температурой до 180°С (по свойствам которых требуется применение латуни)

P_y	25
$P_{пр}$	38
P_p при 180°С	22

Присоединительный конец: на входе - цапковый, на выходе - муфтовый.

У клапана нет устройства для принудительного открытия и продувки.
Клапан можно применять в диапазоне рабочего давления 16-22 кг/см².
Клапан устанавливают вертикально регулировочным винтом вверх.
Материал основных деталей: корпус, крышка, золотник, регулировочный винт - латунь, пружина - пружинная сталь.

Основные габаритные, присоединительные размеры (мм) вес (кг)

Условный проход Dy	L	L_1	d	d_1	l	H	S	S_1	Вес	Стоимость, руб.
20	40	56	Труб 3/4"	К 1труб 1/4"	14	160	36	27	1	7.70

Завод-изготовитель - Л.О. „Тяжпромарматура" (г. Пенза)

Нач. отдела		Курдаков
Гл. инж. проект.		Устинова
Исполнитель		Устинова
Проверил		Полынкова

Союзводоканалпроект г. Москва

ТД 1976

Клапан предохранительный малоподъемный пружинный с муфтой и цапкой 17б25к

Серия 4.900-8 Выпуск II Лист 1-86

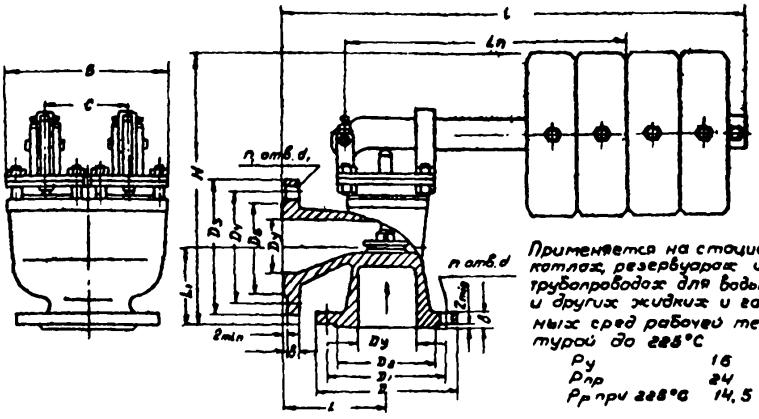

Применяется на стационарных котлах, резервуарах или трубопроводах для воды, пара и других жидких и газообразных сред рабочей температурой до 225°С

P_y	16
$P_{пр}$	24
P_p при 225°С	14,5

Тип и основные размеры по ГОСТ 5335-75; технические требования по ГОСТ 9131-75, присоединительные фланцы по ГОСТ 1235-67; входной на P_y 16 и выходной на P_y 6.
Продувку клапана производят подъемом рычагов вручную.
В зависимости от рабочего давления и условий, указанных в заказе, клапаны изготавливают в следующих исполнениях (что обусловлено количеством грузов):

Исполнение	Рабочее давление кг/см²		
	Dy 80 (50×2)	Dy 125 (80×2)	Dy 150 (100×2)
17ч5бр1	3-6	2-5	2-4
17ч5бр2	7-11	6-9	5-7
17ч5бр3	12-16	10-13	8-10
17ч5бр4		14-16	11-13
17ч5бр5			14-16

Справочные данные для выбора и установки грузов см. лист 1-88.

Основные габаритные, присоединительные размеры (мм) и вес (кг)

Условный проход Dy	L	L_1	l	D	D_1	D_2	D_3	D_4	D_5	b	b_1	d	d_1	H	B	C	n	n_1	Ln	Kv max м/ч	Вес (вес грузов)	Стоимость, руб
80(50×2)	140	115	758	195	160	138	185	150	128	19	15	18	18	400	255	130	4	4	210-540	16	34,5	11,30
125(80×2)	175	150	953	245	210	188	235	200	178	23	17	18	18	470	304	154	8	8	220-790	40	64	20,00
150(100×2)	200	175	1160	280	240	212	280	225	202	25	17	23	18	550	362	184	8	8	355-920	63	100	30,00

Завод-изготовитель - Львовский арматурный.

Нач. отдела	Гл. инж. проекта	Исполнитель
Курдюков	Устинова	Устинова
Пальчикова		
Проверил		

СОЮЗВОДОКАНАЛПРОЕКТ г. Москва

ТД 1976

Клапан предохранительный малоподъёмный двухрычажный фланцевый 17ч5бр (на 2х листах)

Серия 4.900-8 | Выпуск II | Лист 1-87

В каждом клапане имеется по два золотника диаметром условного прохода 50 мм для клапана Ду 80 мм, диаметром 80 мм – для клапана Ду 125 мм и диаметром 100 мм – для клапана Ду 150 мм.

Клапан устанавливают вертикально при горизонтальном положении рычагов с грузами и вертикальном расположении штоков.

Грузы для клапана поставляют только по особому заказу; выбирать и устанавливать их в зависимости от величины рабочего давления следует в соответствии с данными таблицы.

Материал основных деталей: корпус, крышки, золотники, грузы – чугун; штоки – сталь 2х13; призмы, ножки, рычаги, стойки рычагов – сталь, втулки – латунь.

Справочные данные для выбора и установки грузов на рычагах предохранительных клапанов 17ч 5бр и 17ч 5бр

Диапазон рабочего давления Рр, кгс/см²	Ду 25		Ду 40		Ду 50 и 80 (50×2)		Ду 80 и 125 (80×2)		Ду 100 и 150 (100×2)	
	Количество грузов весом по 9 кг каждый	Длина плеча рычага L_n, мм	Количество грузов весом по 11,5 кг каждый	Длина плеча рычага L_n, мм	Количество грузов весом по 11,5 кг каждый	Длина плеча рычага $L_в$, мм	Количество грузов весом по 24 кг каждый	Длина плеча рычага L_n, мм	Количество грузов весом по 47 кг каждый	Длина плеча рычага L_n, мм
2–4	—	—	—	—	—	—	—	—	1	355–920
2–5	—	—	—	—	—	—	1	220–790	—	—
3–6	—	—	—	—	1	210–590	—	—	—	—
5–7	—	—	—	—	—	—	—	—	2	600–800
3–9	1	110–390	—	—	—	—	—	—	—	—
4–9	—	—	1	174–490	—	—	—	—	—	—
6–9	—	—	—	—	—	—	2	510–755	—	—
8–10	—	—	—	—	—	—	—	—	3	680–865
7–11	—	—	—	—	2	368–537	—	—	—	—
10–13	—	—	—	—	—	—	3	565–715	—	—
11–13	—	—	—	—	—	—	—	—	4	715–855
10–16	2	200–362	2	275–465	—	—	—	—	—	—
12–16	—	—	—	—	3	390–535	—	—	—	—
14–16	—	—	—	—	—	—	4	595–680	5	745–835

Нач. отдела Журавков
Гл. инж. пр-та Устинова
Исполнитель Устинова
Проверил Дрибинская

СОЮЗВОДОКАНАЛПРОЕКТ г. Москва

ТП 1976г

Клапан предохранительный малоподъемный двухрычажный фланцевый 17ч 5бр. (на 2х листах)

Серия 4.900-8
Выпуск II
Лист 1-88

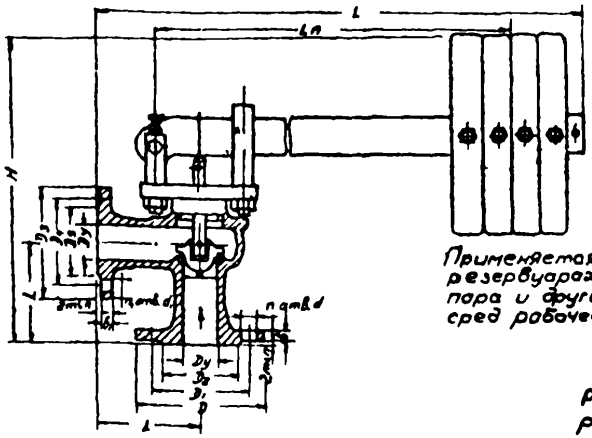

Применяется на стационарных котлах, резервуарах или трубопроводах для воды, пара и других жидких и газообразных сред рабочей температурой до 225°С

P_y	16
$P_{пр}$	24
P_p при 225°С	14,8

Тип и основные размеры по ГОСТ 5335-75, технические требования по ГОСТ 9131-75, присоединительные фланцы по ГОСТ 1235-67: входной на Ру 16 и выходной на Ру 6.
Продувку клапана производят подъемом рычага вручную.
Грузы для клапана поставляют только по особому заказу; выбирать и устанавливать их в зависимости от величины рабочего давления следует в соответствии с данными таблицы на стр. 15. Клапан устанавливают вертикально при горизонтальном положении рычага с грузами и вертикальном расположении штоков.
Материал основных деталей: корпус, крышка, золотник, грузы - чугун; шток - сталь 2Х13; призма, нож, рычаг, стойка - сталь; втулка - латунь.

Основные габаритные, присоединительные размеры (мм) вес (кг)

Условный проход Ду	L	l	D	D_1	D_2	D_3	D_4	D_5	б	$б_1$	d	d_1	H	n	n_1	L_n	KVmax	Вес (без грузов)	Стоимость руб
25	85	480	115	85	68	100	75	60	14	12	14	12	245	4	4	110-390	1,6	7	4,78
40	115	635	145	110	88	130	100	30	16	13	18	14	360	4	4	174-490	4	12,6	6,40
50	125	745	160	125	102	140	110	90	17	13	18	14	350	4	4	210-540	6,3	16	5,60
80	158	935	195	160	138	185	150	128	19	16	18	18	420	4	4	220-790	16	31	8,70
100	178	1135	215	180	158	205	170	148	21	16	18	18	480	8	4	385-920	28	49	12,20

Завод-изготовитель - Льговский арматурный „Заря" (г. Дзержинск)

Нач. отдела	Гл. инж. пр-та	Исполнитель
Курдюков	Устинова	Устинова
Пальчикова		
Проверил		

СОЮЗВОДОКАНАЛПРОЕКТ г. Москва

ТД 1976

Клапан предохранительный малоподъемный однорычажный фланцевый 17ч 3бр

Серия Ч.900-8

Выпуск II

Лист 1-89

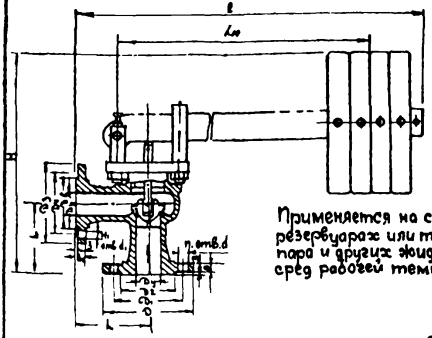

Применяется на стационарных котлах, резервуарах или трубопроводах для воды, пара и других жидких и газообразных сред рабочей температурой до 425°С.

P_y	25 кГ/см²
$P_{пр}$	36 "
P_p при 425°С	14 "

Тип и основные размеры по ГОСТ 9132-59, технические требования по ГОСТ 9131-75, присоединительные фланцы по ГОСТ 12821-67.*
Входной на P_y 25 и выходной на P_y 16.
Продувку клапана производят подъемом рычага вручную.

Клапан устанавливают вертикально при горизонтальном положении рычага с грузами и вертикальном расположении штоков.

Грузы для клапанов поставляют по особому заказу; выбирать и устанавливать их в зависимости от величины рабочего давления следует в соответствии с данными таблицы.

Материал основных деталей: корпус, крышка, золотник, призма, рычаг, стойка - сталь; шток - сталь 2 х 13; втулка - латунь; грузы - чугун.

Нач. отдела Куприков
Гл. инж. проекта Устинова
Исполнитель Устинова
Проверил Елно

Основные габаритные, присоединительные размеры (мм) и вес (кг)

Условный проход Dy	L	l	D	D1	D2	D3	D4	D5	b	b1	d	d1	H	n	n1	Ln	Кг/м	Вес (без груза) кг	Стоимость руб.
50	125	800	160	125	102	160	125	102	17	14	18	18	375	4	4	200-630	6,3	20	16
80	135	1060	195	160	138	195	160	138	19	17	18	18	480	8	8	200-910	16	35	24

Завод-изготовитель-гусь-Хрустальный арматурный, Красный Профинтерн

г. Москва
Союзгазоаппаратпроект

Т.Д. 1976г.	Клапан предохранительный малоподъемный однорычажный фланцевый 17с 3нж	Серия 4.900-8	
		Выпуск II	Лист 1-90

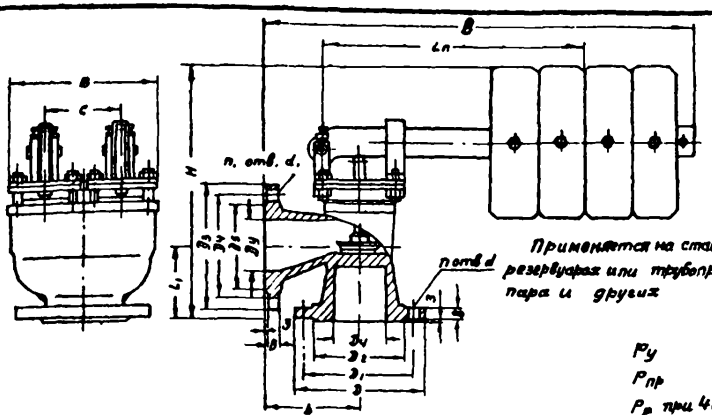

Применяется на стационарных котлах, резервуарах или трубопроводах для воды, пара и других

P_y	25 кг/см²
$P_{пр}$	38 "
P_p при 425 °С.	14 "

жидких и газообразных сред рабочей температурой до 425 °С.

Тип и основные размеры по ГОСТ 9132-59*, технические требования по ГОСТ 9131-79, присоединительные фланцы по ГОСТ 12821-67*, входной на P_y 25 и выходной на P_y 16

В каждом клапане имеется по два золотника: диаметром условного прохода 50 и 80 мм для клапанов соответственно Dy 80 и 125 мм.

Клапан устанавливают вертикально при горизонтальном положении рычагов с грузами и вертикальном расположении штоков

Грузы для клапана поставляют по особому заказу; выбирать и устанавливать их в зависимости от величины рабочего давления следует в соответствии с данными таблицы.

Материал основных деталей: корпус, крышки, золотники, призмы, ножи, рычаги, стойки – сталь, штоки – сталь 2Х13; втулки – латунь; грузы – чугун.

Справочные данные для выбора и установки грузов на рычагах предохранительных клапанов 17с3нж, 17с5нж

Диапазон рабочего давления P_p кг/см²	Dy 50 и 80 (50×2)		Dy 80 и 125 (80×2)	
	Количество грузов весом по 11,5 кг, каждый	Длина плеча рычага L_n мм	Количество грузов весом по 24 кг каждый	Длина плеч рычага L_n, мм
2–7	—	—	1	200–910
3–7	1	200–630	—	—
8–12	2	375–595	—	—
8–13	—	—	2	505–870
13–17	3	435–580	—	—
14–19	—	—	3	580–835
18–21	4	465–550	—	—
20–25	—	—	4	630–880
22–25	5	465–525	—	—

Основные габаритные, присоединительные размеры (мм) и вес (кг).

Условный проход Dy	L	L_1	l	D	D_1	D_2	D_3	D_4	D_5	b	b_1	d	d_1	H	B	C	n	n_1	L_n	$K_{v\,max}$, т/ч	Вес (без грузов)	Стоимость руб.
80(50×2)	140	115	760	195	160	138	195	160	138	19	17	18	18	400	222	114	8	4	200–630	16	42	35
25(80×2)	185	150	1090	270	220	188	245	210	188	25	19	27	18	355	290	140	8	8	200–910	40	83	54

Завод-изготовитель – Гусь-Хрустальный арматурный „Красный Профинтерн"

ТД 1976г	Клапан предохранительный малоподъемный двухрычажный фланцевый 17с5нж.	Серия 4.900-8	
		Выпуск II	Лист 1-91

Нач. отдела — Курдюков
Гл. инж. проекта — Устинова
Исполнитель — Устинова
Проверил — Енко

СОЮЗВОДОКАНАЛПРОЕКТ г. Москва

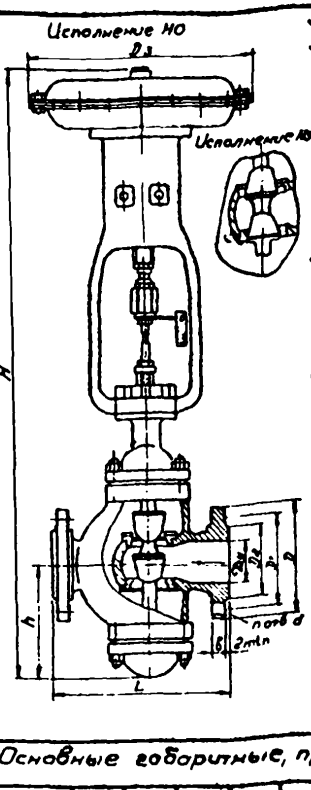

Применяются на трубопроводах для жидких и газообразных сред рабочей температуры от -15 до +300°С

P_y	16	кг/см²
$P_{пр}$	24	"
$P_р$ при 300°С	13	"

Конструкция и размеры клапана по ГОСТ 12892-67*, технические условия по ГОСТ 12893-67* присоединительные фланцы по ГОСТ 1235-67.*

Внутренняя расходная характеристика - линейная или показательная (равнопроцентная).

Допустимый перепад давления (Δр): для жидких сред - до 15 кг/см² (для клапанов Dу до 80 мм) и до 7 кг/см² (для клапанов Dу свыше 80 мм); для газообразных сред - до 16 кг/см² (для клапанов Dу до 80 мм) и до 12 кг/см² (для клапанов Dу свыше 80 мм)

Нечувствительность - не более 0,03%.

Относительная нерегулируемая протечка в затворе - не более 0,05% от $K_{v\,max}$ по ГОСТ 9701-67.

Теоретический коэффициент пропускной способности - не более 4% от $K_{v\,max}$. Диапазон регулирования $K_{v\,max}$ при линейной характеристике 7,6 при показательной 27.

Изменение давления командного воздуха в приводе, при котором осуществляется полный ход регулирующего органа, 0,15-1,06 кг/см².

Клапан устанавливают в любом положении.

Материал основных деталей: корпус, крышка - чугун; седла, шток, плунжер - сталь 2Х13; прокладка - паронит; набивка - пропитанный асбест.

Основные габаритные, присоединительные размеры (мм) и вес (кг)

Условный проход Dу	L	D	D1	D2	b	d	H	h	Dз	n	$K_{v\,max}$ 100%	$K_{v\,max}$ 60%	Диаметр заделки мембраны мм	Вес (с грузом, без ручного дублера и редуктора)	Стоимость, руб
15	130	95	65	45	12	14	600	100	280	4	6,3	4	200	19	49,00
20	150	105	75	58	14	14	620	100	280	4	10	6,3	200	23	50,00
25	160	115	85	68	14	14	650	120	280	4	16	10	200	24	51,00
32	180	135	100	78	16	18	760	120	310	4	25	16	250	36	
40	200	145	110	88	16	18	790	140	310	4	40	25	250	38	61,00
50	230	160	125	102	17	18	820	160	310	4	63	40	250	40	67,00
65	290	180	145	122	17	18	1040	190	380	4	100	63	320	68	
80	310	195	160	138	19	18	1070	210	380	4	160	100	320	76	100,00
100	350	215	180	158	21	18	1390	280	460	8	250	160	400	126	
125	400	245	210	188	23	18	1450	320	460	8	400	250	400	150	165,00
150	480	280	240	212	25	23	1530	360	460	8	630	400	400	176	
200	600	335	295	268	27	23	1940	460	670	12	1000	630	500	345	265,00
250	730	405	355	320	29	27	2080	530	570	12	1600	1000	500	475	315,00
300	850	460	410	378	30	27	2220	610	570	12	2500	1600	500	660	438,00

Примечание. В клапанах двухседельных внутренняя расходная характеристика не устанавливается

Завод-изготовитель - НПО „Киеварматура".

ТД 1976г	Клапаны регулирующие с пневматическим мембранным исполнительным механизмом фланцевые 25ч 30нж1 - 4М (НО) 25ч 32нж1 - 4М (НЗ)	Серия 4.900-8	
		Выпуск II	Лист 1-92

Нач. отдела	Курдоков	
Гл. инж. пр-то	Устинова	
Исполнитель	Устинова	
Проверил	Енко	

г. Москва

СОЮЗВОДОКАНАЛПРОЕКТ

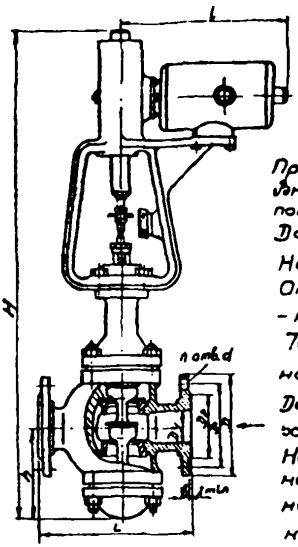

Применяется в трубопроводах для жидких и газообразных сред рабочей температурой от -15 до +300°С.

P_y	16 кГ/см²
$P_{пр}$	24 "
P_p при 300°С	13 "

Присоединительные фланцы по ГОСТ 1235-67.
Внутренняя расходная характеристика - линейная или показательная (равнопроцентная).
Допустимый перепад давления по ГОСТ 10810-64.
Нечувствительность - не более 0,03 кГ/см².
Относительная нерегулируемая протечка в затворе - не более 0,05% от $K_{v\,max}$ по ГОСТ 9701-67*.
Теоретический коэффициент пропускной способности - не более 4% от $K_{v\,max}$.
Диапазон регулирования $\frac{K_{v\,max}}{K_{v\,min}}$ при линейной характеристике 7,5, при показательной 24.
На клапане установлен электромоторный исполнительный механизм ПР-1М потребляемой мощностью 50 вт, напряжением 220в. Крутящий момент на выходном валу 100 кг. м.
Клапан устанавливают вертикально электрическим исполнительным механизмом вверх или вниз.
Материал основных деталей: корпус, крышка, бугель - чугун; седла, шток, плунжер - сталь 2Х13; сальник - латунь; прокладка - паронит; набивка - пропитанный асбест.

Основные габаритные, присоединительные размеры (мм) и вес (кг)

Условный проход, Ду	L	D	D_1	D_2	b	d	H	h	l	n	Kv, м³/ч 100%	Kv, м³/ч 60%	Вес (с эл/ин)	Стоимость, руб.
15	130	95	65	45	12	14	638	80	298	4	6,3	4	25	64,00
20	150	105	75	58	14	14	638	103	298	4	10	6,3	28	65,00
25	160	115	85	68	14	14	675	110	298	4	16	10	29	66,00
32	180	135	100	78	16	18	733	133	298	4	25	16	32	
40	200	145	110	88	16	18	755	140	298	4	40	25	37	80,00
50	230	160	125	102	17	18	756	141	298	4	63	40	38	95,00
65	290	180	145	122	17	18	925	205	298	4	100	63	50	
80	310	195	160	138	19	18	947	217	298	4	160	100	62	106,00

Завод-изготовитель - Гусь-Хрустальный арматурный „Красный Профинтерн" (Ду 16, 20, 25, 40, 50, 80 мм).

Союзводоканалпроект г. Москва

Нач. отдела Курдаков
Гл. инж. пр-ра Устинова
Исполнитель Устинова
Проверил Енко

ТД 1976 г

Клапан регулирующий с электрическим исполнительным механизмом фланцевый 25ч 931нж (НО)

Серия 4.900-8
Выпуск II
Лист 1-93

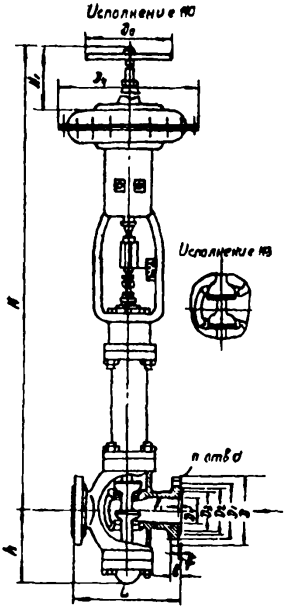

Применяются на трубопроводах для жидких и газообразных сред рабочей температурой до 250°С.

P_g	40
$P_{пр}$	60
P_p при 250 °С	36

Технические требования по ГОСТ 12893-67*, присоединительные фланцы по ГОСТ 12820-67*.

Внутренняя расходная характеристика - линейная или показательная (равнопроцентная).

Нечувствительность - не более 0,03 кг/см².

Относительная нерегулируемая протечка в затворе - не более 0,05% от $K_{r\,max}$ по ГОСТ 9701-67*.

Теоретический коэффициент пропускной способности - не более 4% от $K_{r\,max}$.

Диапазон регулирования $\frac{K_{r\,max}}{K_{r\,min}}$ при линейной характеристике 7,5, при показательной 24.

Изменение давления командного воздуха в приводе, при котором осуществляется полный ход регулирующего органа, 0,15 - 1,05 кг/см².

Клапан устанавливают в любом рабочем положении

Материал основных деталей: корпус, крышка - сталь Х18Н9ТЛ; седло, шток - сталь 1Х17Н2; сальник, втулка - сталь Х18Н9Т; сильфон - сталь ОХ18Н10Т; прокладка - фторопласт-4; набивка - ФУМ-В.

Основные габаритные, присоединительные размеры (мм) и вес (кг)

Условный проход Dу	L	D	D₁	D₂	D₃	f	f₁	b	d	H	H₁	h	D₀	D₀	n	Kv, м³/ч 100% ход	Kv, м³/ч 60% ход	Диаметр заделки сильфона	Вес (с МЭП-№ 41, без датчика и реле)	Вес (с МЭП-№ 41, без датчика и реле)	Вес (с МЭП-№ 41, без датчика и реле)	Вес (с МЭП-№ 41, без датчика и реле)	Примечание
15	130	95	65	45	40	2	3	14	14	950	170	90	310	200	4	6,3	4	200	42			178	
20	150	105	75	58	51	2	3	14	14	996	170	100	310	200	4	10	6,3	200	46,2			203	
25	160	115	85	68	58	2	3	14	14	1010	170	120	310	200	4	16	10	200	48,5			206	
32	180	135	100	78	66	2	3	16	18	1015	170	120	310	200	4	25	16	250	50,2				
40	200	145	110	88	76	3	3	16	18	1135	170	140	310	200	4	40	25	250	58			233	
50	230	160	125	102	88	3	3	17	18	1135	170	160	310	200	4	63	40	250	61				
65	290	180	145	122	110	3	3	19	18	1295	224	192	380	240	8	100	63	320	98				
80	310	195	160	138	121	3	3	19	18	1315	224	210	380	240	8	160	100	320	110				
100	350	230	190	162	150	3	3	21	23	1690	275	280	460	320	8	250	160	400	169				
125	400	270	220	188	176	3	3	25	27	1720	275	320	460	320	8	250	160	400	199				
150	480	300	250	218	204	3	3	27	27	1735	275	360	460	320	8	400	250	400	260				

Завод-изготовитель - Гусь-Хрустальный арматурный „Красный Профинтерн" (Ду 15, 20, 25 и 40 мм)

ТД 1976г	клапаны регулирующие сильфонные с пневматическим мембранным исполнительным механизмом фланцевые 25 нж 14 нж (НО); 25 нж 18 нж (НЗ).	Серия 4.900-8	Выпуск II / Лист 1-94

Союзводоканалпроект г. Москва

Нач. отдела Курдюков
Гл. инж. проекта Устинова
Исполнитель Устинова
Проверил Енко

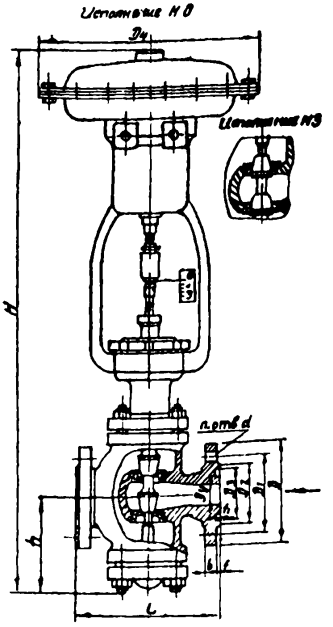

Применяются на трубопроводах для жидких и газообразных сред рабочей температурой от – 40 до +300°С (25с40нжк и 25с42нжк) и для жидких и газообразных агрессивных сред рабочей темпе-

	25с40нжк	25нжк40нжк
	25с42нжс	25нжс42нжс
Ру	40	кГ/см²
Рпр	60	"
Рр при t °С		
≤ 200	40	"
300	32	37 кГ/см²

ратурой до 200 или до 300°С в зависимости от материала сальниковой набивки и прокладок (25нжк40нжк и 25нжк42нжс).

Указания по конструкции и материал основных деталей см. лист 1-96.

Основные габаритные, присоединительные размеры (мм) и вес (кг)

Условный проход Ду	L	D	D1	D2	D3	f	f1	b	d	H	h	h4	n	Kv, т/ч 100%	Kv, т/ч 60%	Диаметр седелки тепловой изоляции, мм	Вес (с КИПиА без фланцев и рабочей среды)	Стоимость руб
15	130	95	65	45	40	2	3	14	14	600	99	253	4	6,3	4	200	19	81
20	150	105	75	58	51	2	3	14	14	620	100	250	4	10	6,3	200	24	90
25	160	115	85	68	58	2	3	14	14	650	128	250	4	16	10	200	26	93
32	180	135	100	78	66	2	3	16	18	760	120	310	4	25	16	250	37	
40	200	146	110	88	76	3	3	16	18	790	140	310	4	40	25	250	40	125
50	230	160	125	102	88	3	3	17	18	820	160	310	4	63	40	250	42	
65	290	180	145	122	110	3	3	19	18	1040	190	380	8	100	63	320	72	
80	310	195	160	138	121	3	3	19	18	1070	210	380	8	160	100	320	88	
100	350	230	190	162	150	3	3	21	23	1390	280	460	8	250	160	400	130	
125	400	270	220	188	178	3	3	25	27	1450	320	460	8	400	250	400	172	
150	480	300	250	218	204	3	3	27	27	1530	360	460	8	630	400	400	184	
200	600	375	320	280	260	3	3	29	30	1918	460	570	12	1000	630	500	385	
250	730	445	385	345	315	3	3	32	33	2080	530	630	12	1600	1000	500	525	
300	850	518	450	410	364	4	4	42	33	2220	610	570	16	2500	1600	500	795	

Завод-изготовитель – Гусь-Хрустальный арматурный „Красный Профинтерн".
(Ду 15, 20, 25, 40 мм)

Союзводоканалпроект г. Москва

Инв. № подл. | Подпись и дата | Взам. инв. №

Изм. | Кол. уч. | Лист | № док. | Подпись | Дата

Гип. | Куприянов
Нач. отд. | Устинова
Нач. сект. | Устинова
Исполнил | Ежко
Проверил

ТД. 1976г.

Клапаны регулирующие с пневматическим мембранным исполнительным механизмом фланцевые 25с 40НЖ (НО); 25с 42НЖ (НЗ); 25НЖ 40НЖ (НО); 25НЖ 42НЖ (НЗ); (на 2 листах).

Серия 4.900-8
Выпуск II
Лист 1-95

Конструкция и размеры клапана по ГОСТ 12891-67, технические требования по ГОСТ 12893-67, присоединительные фланцы по ГОСТ 12823-~~72~~ 74

Внутренняя расходная характеристика - линейная или показательная (равнопроцентная).

Допустимый перепад давления (АР): для жидких сред - до 15 кг/см² (для клапанов Dy до 80 мм) и до 7 кг/см² (для клапанов Dy свыше 80 мм); для газообразных сред - до 20 кг/см² (для клапанов Dy до 80 мм) и до 12 кг/см² (для клапанов Dy свыше 80 мм).

Нечувствительность - не более 0.03 кг/см²

Относительная нерегулируемая протечка в затворе - не более 0,05% от $K_{r\,max}$ по ГОСТ 9701-67

Теоретический коэффициент пропускной способности - не более 4% от $K_{r\,max}$

Диапазон регулирования $\frac{K_{r\,max}}{K}$ при линейной характеристике 7,5, при показательной 24.

Изменение давления командного воздуха в приводе, при котором осуществляется полный ход регулирующего органа, 0,15-1,05 кг/см²

Клапан устанавливают в любом рабочем положении.

Материал основных деталей

	25с40нж 25с42нж	25нж40нж 25нж42нж
Корпус, крышка	Сталь 25Л-11	Сталь Х18Н9ТЛ
Седла, шток, плунжер	Сталь 2Х13	Сталь 1Х17Н2
Сальник	Латунь	Чугун
Прокладка	Паронит	Фторопласт-4
Набивка	Пропитанный асбест	Пропитанный асбест ФУМ-В

Нач. отдела	[signature]	Курдюков
Гл. инж. пр-та	[signature]	Устинова
Исполнитель	[signature]	Устинова
Проверил	[signature]	Грибайлова

СОЮЗВОДОКАНАЛПРОЕКТ г. Москва

ТП	Клапаны регулирующие с пневматическим мембранным исполнительным механизмом, фланцевые 25с40нж (НО); 25с42нж (НЗ); 25нж40нж (НО); 25нж42нж (НЗ) (на 2х листах)	Серия 4.900-8	
1976г		Выпуск II	Лист 1-96

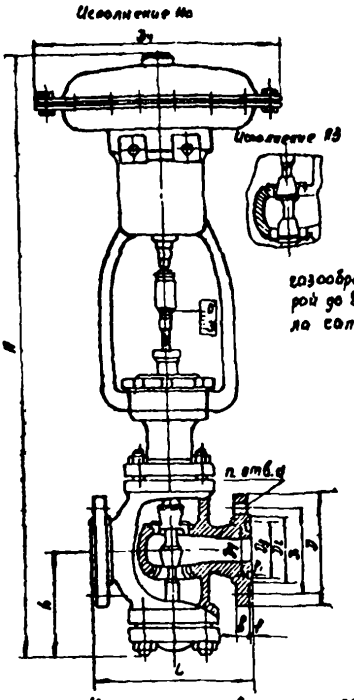

Применяются на трубопроводах для жидких и газообразных сред рабочей температурой от −40 до +300°С (25с48нж и 25с50нж) и для жидких и

	25с48нж	25нж48нж
	25с50нж	25нж50нж
P_y	64	
$P_{пр}$	96	
P_p, при t, °С		
≤200	64	
300	50	36,5

газообразных агрессивных сред рабочей температурой до 200 или до 300°С в зависимости от материала сальниковой набивки и прокладок (25нж48нж и 25нж50нж).

Конструкция и размеры клапана по ГОСТ 12894-67, технические требования по ГОСТ 12893-67, присоединительные фланцы по ГОСТ 12823-67.

Внутренняя расходная характеристика - линейная или показательная (равнопроцентная).

Допустимый перепад давления (ΔР): для жидких сред - до 15 кг/см² (для клапанов Dy до 80 мм) и до 7 кг/см² (для клапанов Dy свыше 80 мм), для газообразных сред - до 20 кг/см² (для клапанов Dy до 80 мм) и до 12 кг/см² (для клапанов Dy свыше 80 мм);

Нечувствительность - не более 0,03 кг/см²

Относительная нерегулируемая прогечка в затворе - не более 0,05% от $K_{y\,max}$ по ГОСТ 9701-67.

Теоретический коэффициент пропускной способности - не более 4% от $K_{y\,max}$.

Диапазон регулирования $\frac{K_{y\,max}}{K_{ут}}$ при линейной характеристике 7,5, при показательной 24.

Изменение давления командного воздуха в приводе, при котором осуществляется полный ход регулирующего органа, 0,15 - 1,05 кг/см²

Клапан устанавливают в любом рабочем положении

Материал основных деталей

	25с48нж 25с50нж	25нж48нж 25нж50нж
Корпус, крышка	Сталь 25Л.М	Сталь Х18Н9ТЛ
Плунжер, седло, шток	Сталь 2Х13	Сталь 1Х17Н2
Сальник, втулка	Латунь	Чугун
Прокладка	Паронит	Фторопласт 4
Набивка	Пропитанный асбест	Пропитанный асбест, ФУМ В

Основные габаритные присоединительные размеры (мм) и вес (кг.)

Условный проход Dy	L	D	D1	D2	D3	f	q	B	d	H	h	D4	n	Kv, м³/ч 100%	Kv, м³/ч 60%	Диаметр заделки мембраны, мм	Вес (с МИМом без дюбера и реле)	Стоимость, руб
15	180	105	75	55	40	2	3	16	14	600	90	250	4	6,3	4	200	23	
20	190	125	90	68	51	2	3	18	18	620	100	250	4	10	6,3	200	30	
25	210	135	100	78	58	2	3	20	18	650	120	250	4	16	10	200	31	
40	280	165	125	96	76	3	3	22	23	790	140	340	4	40	25	250	48	
50	300	175	135	108	88	3	3	23	23	820	160	310	4	63	40	250	52	277,9
80	380	210	170	142	121	3	3	27	23	1070	210	380	8	160	100	320	92	387,5
100	480	250	200	170	150	3	3	29	27	1390	280	460	8	250	160	400	140	478,5
150	550	340	280	240	204	3	3	35	33	1530	360	460	8	630	400	400	240	838,5
200	650	405	345	300	260	3	3	41	33	1940	460	510	12	1000	630	500	325	1119,5

Завод-изготовитель - котельнический арматурный (Dy 50, 80, 100, 150 и 200 мм)

ТД 1976г

Клапаны регулирующие с пневматическим мембранным исполнительным механизмом фланцевые 25с 48нж (НО); 25с 50нж (НЗ); 25нж 48нж (НО); 25нж 50нж (НЗ)

Серия 4.900-8
Выпуск II
Лист 1-97

Гл. инж. проекта Теплинчитель Проверил

Нач. отдела

Куприков
Устюгов
Установка
Енко
Носкова

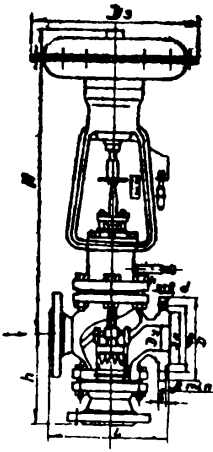

Применяется на трубопроводах для воды и других жидких неагрессивных сред рабочей температурой до 150 °С.

$P_{пр}$	9 кГ/см²
P_p при $t \leq 150°C$	6 "

Присоединительные фланцы по ГОСТ 1235-67 (на Ру 16).

Характеристика смешения - линейная.

Перепад давления 1 кГ/см².

Клапаны изготовляют с плунжерами с неравновеликими окнами ($в_р = 0,174$); по особому заказу они могут быть поставлены с плунжерами № 1, 2 и 3 с равновеликими окнами ($в_р = 1$).

Клапаны предназначены для работы при температуре окружающего воздуха от -15 до +50°С.

Клапан устанавливают в любом рабочем положении.

Материал основных деталей: корпус, крышка - чугун; седла, шток - сталь 2Х13; плунжер - сталь Х17; сальник, втулка - латунь; прокладка - паронит; набивка - пропитанный асбест.

Основные габаритные, присоединительные размеры (мм) и вес (кг)

Условный проход, Ду	L	D	Дн	Дв	в	d	H	h	Дб	n	К* с, т/ч	Диаметр заделки мембраны, мм	Вес (с МИМом без дублера и реле)	Стоимость, руб
50	230	160	125	102	17	18	575	170	310	4	35	250	47.1	68.00
80	310	195	160	138	19	18	615	196	330	4	80	250	69.3	84.00
100	350	215	180	158	21	18	625	216	380	8	140	250	91.7	95.00

* Значение Кс приведено для клапанов с плунжерами № 1 с равновеликими окнами, а для клапанов с плунжерами № 2 и 3 с неравновеликими окнами, значение Кс составляет, соответственно, 2/3 и 1/3 от указанного.

Завод-изготовитель - Гусь-Хрустальный арматурный „Красный Профинтерн".

ТД 1976г	Клапан смесительный трехходовой с пневматическим мембранным исполнительным механизмом фланцевый 27 ч 5 нж	Серия 4.900-9	
		Выпуск II	Лист 1-98

СОЮЗВОДОКАНАЛПРОЕКТ г. Москва

Нач. отдела	Гл. инж. пр-та	Курдюков
Исполнитель		Устинова
Проверил		Енко

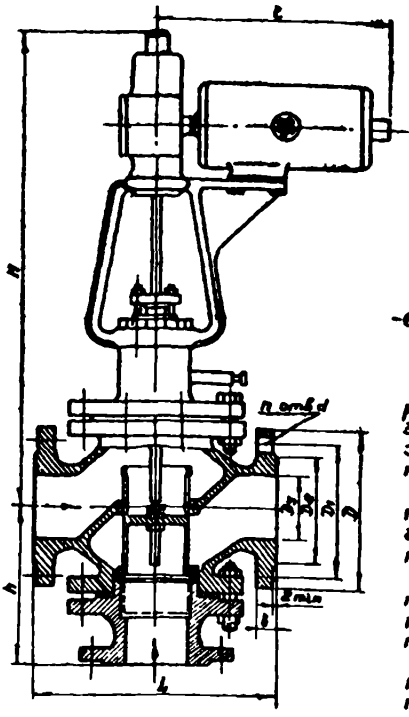

Применяется на трубопроводах для воды и других жидких неагрессивных сред рабочей температурой до 150°С.

$P_{пр}$	9 кГ/см²
P_p при $t \leq 150°C$	6 "

Присоединительные фланцы по ГОСТ 1235-67 (на Ру 16).

Характеристика смешения - линейная.

Перепад давления 1 кГ/см².

Клапаны изготовляют с плунжерами с неравновеликими окнами ($б_р = 0{,}174$), по особому заказу они могут быть поставлены с плунжерами №1, 2 и 3 с равновеликими окнами ($б_р = 1$).

Клапан предназначен для работы в помещениях при температуре окружающего воздуха от 35 до 50°С и влажности не более 85%.

Клапаны устанавливают на горизонтальном трубопроводе вертикально электромоторным исполнительным механизмом вверх.

Материал основных деталей: корпус, крышка - чугун; седла, шток - сталь 2Х13, плунжер - сталь Х17; сальник, втулка - латунь; прокладка - паронит; набивка - пропитанный асбест.

Основные габаритные, присоединительные размеры (мм) и вес (кг)

Условный проход, Dy	L	D	D_1	D_2	в	d	H	h	l	n	$K_{c\,з}$ * m/ч	Вес (с ЭИМ)	Стоимость, руб.
50	230	160	125	102	17	18	515	170	298	4	35	46	70.00
80	310	195	160	138	19	18	580	196	298	4	80	68,3	90.00
100	350	215	180	158	21	18	592	215	298	8	140	91.6	100.00

* Значение Кс приведено для клапанов с плунжерами №1 с равновеликими окнами, а для клапанов с плунжерами №2 и 3 с неравновеликими окнами, значение Кс составляет соответственно 2/3 и 1/3 от указанного.

Завод-изготовитель - Гусь - Хрустальный арматурный „Красный Профинтерн".

ТД 1976 г.	Клапан смесительный трехходовой с электромоторным исполнительным механизмом фланцевый 27ч905нж	Серия 4.900-8	
		Выпуск II	Лист 1-99

СОЮЗВОДОКАНАЛПРОЕКТ г. Москва

Нач. отдела		Курдюков
Гл. инж. пр-та		Устинова
Исполнитель		Устинова
Проверил		Енко

Схема установки клапана в закрытых резервуарах.

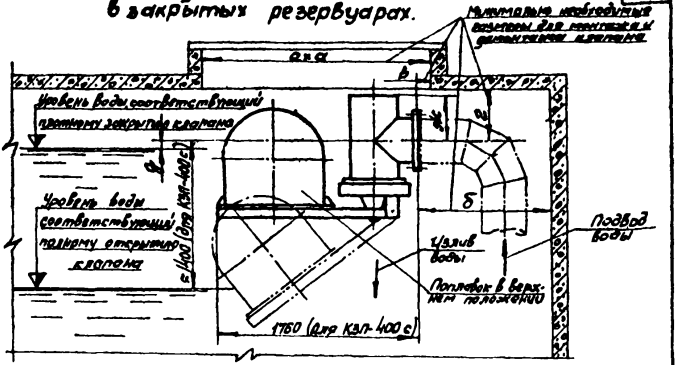

Схема установки клапана в открытых резервуарах

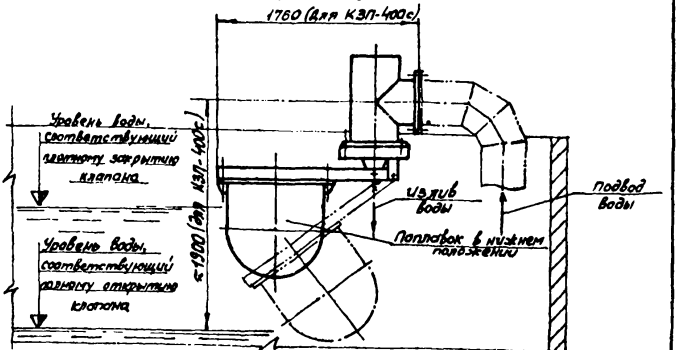

Обознач. клапана	Ду	а×а	б	в	г	д	Вес кг
КЗП - 100С	100	1100×500	350	50	210	20	30
КЗП - 200С	200	1300×700	500	50	260	20	110
КЗП - 300С	300	1500×800	550	50	320	60	265
КЗП - 400С	400	1600×1000	700	75	370	140	385

Клапаны рассчитаны на давление 2,5 кгс/см². Типовой проект ВС-02-29 разработал Союзводоканалпроект, распространяет ЦИТП г. Тбилиси.

Нач. отдела	Курдюков	
Гл. инж. пр-та	Устинова	
Исполнитель	Устинова	
Проверил	Нещадим	

СОЮЗВОДОКАНАЛПРОЕКТ г. Москва

Т.Д. 1978г.	Клапан запорный поплавковый поршневой Ду 100, 200, 300, 400. (сварное и литое исполнение).	Серия 4.900-8	
		Выпуск II	Лист 1-100

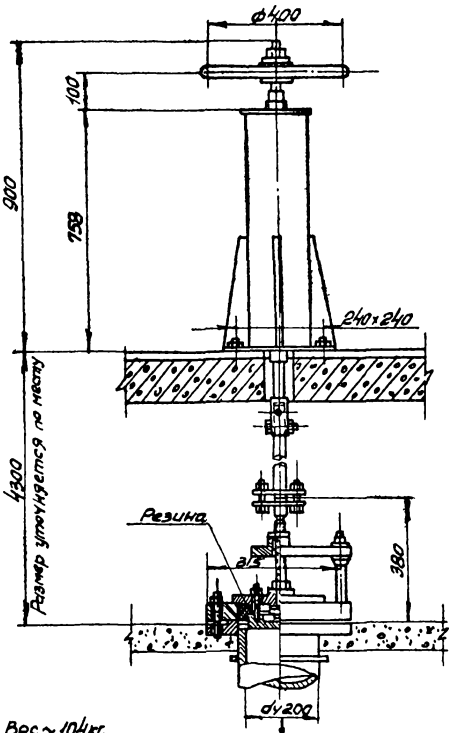

Вес ~ 104кг.

Завод-изготовитель: Салаватский машиностроительный завод г. Салават, Башкирская АССР.

Нач. отдела		Курдюков
Гл. инж. пр-та		Устинова
Инженер		Устинова
Проверил		Нещадим

Союзводоканалпроект г. Москва.

Т.Д 1976г

Клапан донный с ручным приводом Dy 200.

Серия 4.900-8 Выпуск II Лист 1-101

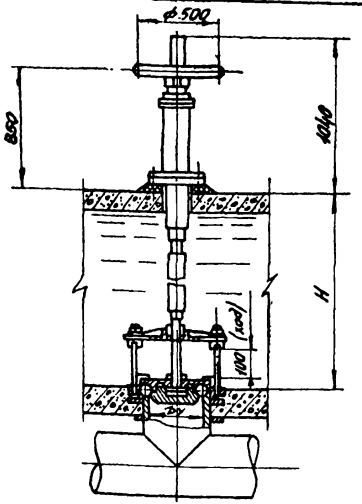

Техническая характеристика

Условный проход Dy	Ход клапана мм	Максимальное усилие вдоль штанги, кгс	Максимальное усилие на маховике, кс	Число оборотов маховика для полного открытия
200	100	450	18	18
300	100	1000	40	18

Вес клапанов в кг при высоте (H)

Высота (H), м	3	3,5	4	4,5	5	5,5	6
Dy = 200	230	240	250	260	270	280	290
Dy = 300	260	270	280	290	300	310	320

Примечания: 1. Клапаны устанавливаются в донных выпусках отстойников, нефтеловушек и предназначены для нейтральной рабочей среды.
2. Клапаны разработаны для высот сооружений (H) от 3 до 6 м с интервалом через 0,5 м
Типовой проект ВС-02-30. Выпуски 1, 2. Разработан Союзводоканалпроектом. Распространяет филиал ЦИТП г. Тбилиси.

Нач. отдела	Кирдюков		
Д. инж. пр-та	Устинова		
Исполнитель	Устинова		
Проверил	Нещадим		

СОЮЗВОДОКАНАЛПРОЕКТ г. Москва.

Т.Д 1976г	Клапан донный облегченного типа с ручным приводом. (нестандартизир. оборудование)	Серия 4.900-8	
		Выпуск II	Лист 1-102

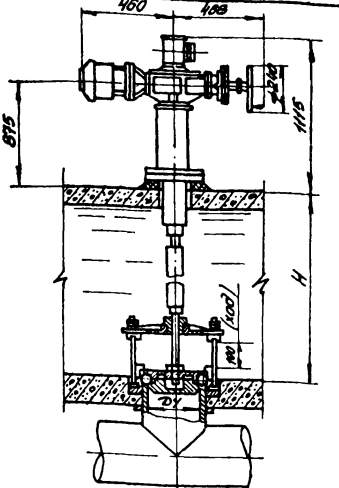

Техническая характеристика

Условный проход Ду	Ход клапана, мм	Максимальн. крутящий момент на штанге, кгсм	Тип электропривода	Время для полного открытия, мин	Максимальн. усилие на рукоятке от ручного привода, кгс
200	100	450	876015-Г	3	7
300	100	1000	876015-Г	3	10

Вес клапанов в кг при высоте Н

Высота (Н) м	3	3,5	4	4,5	5	5,5	6
Ду 200	270	280	290	300	310	320	330
Ду 300	300	310	320	330	340	350	360

Примечания: 1. Клапаны устанавливаются в донных выпусках отстойников и нефтеловушек и предназначены для нейтральной рабочей среды.
2. Клапаны разработаны для высот сооружений (Н) от 3 до 6м с интервалом через 0,5м.

Типовой проект ВС-02-30. Выпуски 1,2.
Распространяется филиалом ЦИТП г. Тбилиси.

Нач. отдела	[signature]	Курдюков
Гл. инж. пр-та	[signature]	Устинова
Исполнитель	[signature]	Устинова
Проверил	[signature]	Нещадим

СОЮЗВОДОКАНАЛПРОЕКТ г. Москва.

ТД 1976г.	Клапан донный облегченного типа с электроприводом. (нестандартизированное оборудование)	Серия 4.900-8	
		Выпуск II	Лист 1-103

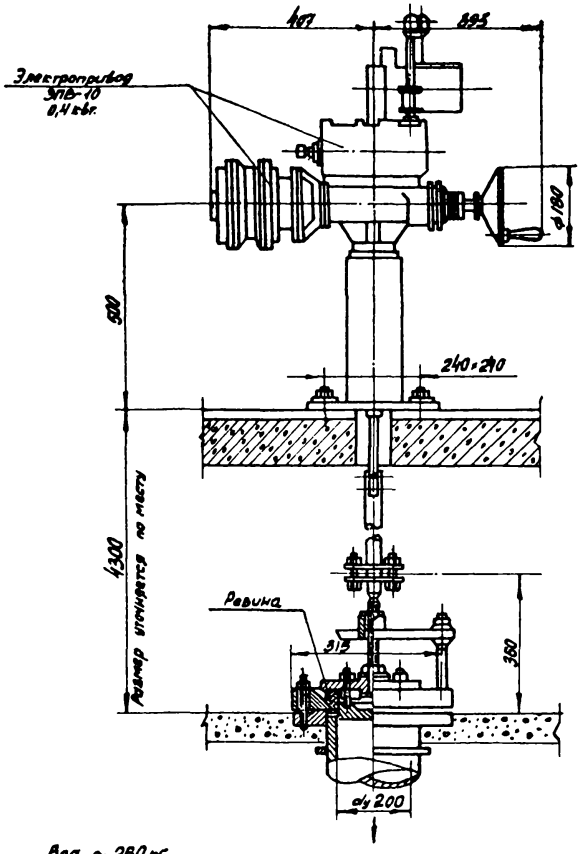

Вес ~ 250 кг.

Завод-изготовитель — Салаватский машиностроительный завод г. Салават, Башкирская АССР.

Нач. отдела		Курдюков	
Гл. инж. пр-та		Устинова	
Исполнитель		Устинова	
Проверил		Нещадим	

СОЮЗВОДОКАНАЛПРОЕКТ г. Москва.

Т.Д	Клапан донный с электроприводом Ду200.	серия 4.900-8	
1976г		Выпуск II	Лист 1-104

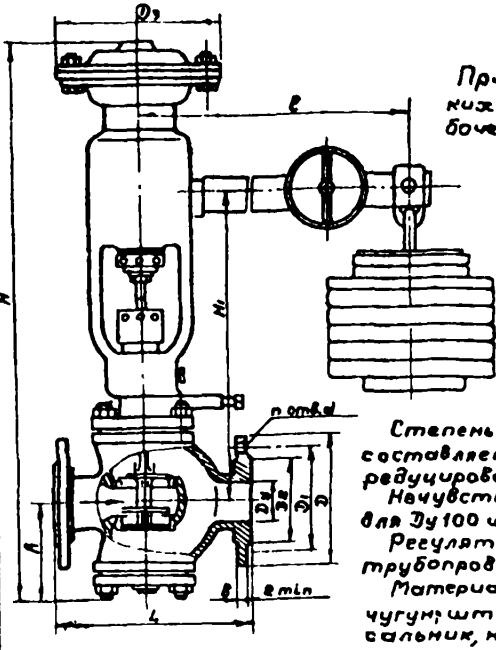

Применяются на трубопроводах для жидких и газообразных неагрессивных сред рабочей температурой от −15 до +300 °С

P_y	16
$P_{пр}$	24
P_p при 300 °С	13

Основные размеры и технические требования по ГОСТ 13542-68, присоединительные фланцы по ГОСТ 1235-67.

Выбор головки (размер D_2) МИМа и грузов в зависимости от диапазона настройки редуцированного давления производится по таблице на листе 1-108.

Степень неравномерности действия регулятора составляет 20% от первоначально настроенного редуцированного давления.

Нечувствительность, кг/см²: для Dy 50 и 80 мм-0,5; для Dy 100 и 150 мм-0,3.

Регулятор устанавливают на горизонтальном трубопроводе МИМом вверх.

Материал основных деталей: корпус, крышка; чугун; шток, седло, плунжер-сталь 2Х13; рычаг, сальник, накидная гайка-сталь; прокладка-паронит, набивка-пропитанный асбест

Регуляторы давления прямого действия

Регулятор давления и его краткая характеристика	Условное обозначение	Рабочая среда	Температура рабочей среды, °С (не более)	
Прямого действия „после себя" пружинный фланцевый чугунный на Ру16	21ч2бр	Вода, пар	225	
Прямого действия „после себя" с поршневым приводом и внутренним импульсн. механизмом фланцевый чугунный на Ру16	21ч4нж	Воздух и неагрессивные газообразные среды	300	
Прямого действия „после себя" и „до себя" рычажный фланцевый чугунный на Ру16.	21ч10нж 21ч12нж	Жидкие и газообразные неагрессивные среды	От −15 до +300	

Основные габаритные, присоединительные размеры (мм) и вес (кг)

Условный проход, Dy	L	D	D_1	D_2	b	d	H	H_1	h	l	n	$K_{v\,max}$, м/ч	Вес	Стоимость, руб
50	230	160	125	102	17	18	680	375	122	765	4	40	86.1	Прейскурант 23-07
80	310	195	160	138	19	18	750	415	158	765	4	100	126	
100	350	215	180	158	21	18	820	450	190	765	8	160	126	
150	480	280	240	212	25	23	920	505	235	765	8	360	192	

Завод-изготовитель – Бугульминский механический.

Т.Д. 1978г.	Регуляторы давления прямого действия „после себя" и „до себя" рычажные фланцевые 21ч10нж; 21ч12нж (на 2х листах)	Серия 4.900-8	
		Выпуск II	Лист 1-105

Нач. отдела — Курдюков
Гл. инж. проекта — Устинова
Исполнитель — Устинова
Проверил — Енко

СОЮЗВОДОКАНАЛПРОЕКТ г. Москва

Данные для выбора мембранной головки и грузов в зависимости от предела настройки редуцированного давления

Условное обозначение регулятора	Тип регулятора	Предел настройки редуцированного давления, кг/см²	Диаметр мембранной головки, Дз, мм	Груз: Общий вес, кг	Груз: Количество гирь 5	Груз: Количество гирь 3	Груз: Количество гирь 1	Вес регулятора с грузами, кг: Ду, мм 50	80	100	150
21ч 10нж 21ч 12нж	„После себя" „До себя"	0.15 – 0.65	375	12	2	—	2	82	107	129	186
21ч 10нж 21ч 12нж	„После себя" „До себя"	0.65 – 0.85		17	3	—	2	88	113	134	191
21ч 10нж 21ч 12нж	„После себя" „До себя"	0.85 – 1		21	4		1	92	117	137	195
21ч 10нж 21ч 12нж	„После себя" „До себя"	1 – 2	225	8	1	1	—	66	91	112	169
21ч 10нж 21ч 12нж	„После себя" „До себя"	2 – 2.5		11	2	—	1	69	94	115	172
21ч 10нж 21ч 12нж	„После себя" „До себя"	2.5 – 3.5		18	3	1	—	76	101	122	179
21ч 10нж 21ч 12нж	„После себя" „До себя"	3.5 – 5		30	6	—	—	88	114	135	192
21ч 10нж 21ч 12нж	„После себя" „До себя"	5 – 8	185	17	3	—	2	73	98	119	176
21ч 10нж 21ч 12нж	„После себя" „До себя"	8 – 9.5		21	4	—	1	77	102	123	180
21ч 10нж 21ч 12нж	„После себя" „До себя"	9.5 – 13		30	6	—	—	86	111	133	190

Габаритные размеры см. лист 1-105.

Нач. отдела	Курдюков	
Гл. инж. проекта	Устинова	
Исполнитель	Устинова	
Проверил	Грибоилова	

СОЮЗВОДОКАНАЛПРОЕКТ г. Москва

ТД 1976г

Регуляторы давления прямого действия „после себя" и „до себя" рычажные фланцевые 21ч 10нж; 21ч 12нж (на 2х листах)

Серия 4.900-8

Выпуск II

Лист 1-106

РАЗДЕЛ 2

РАЗНОЕ ОБОРУДОВАНИЕ

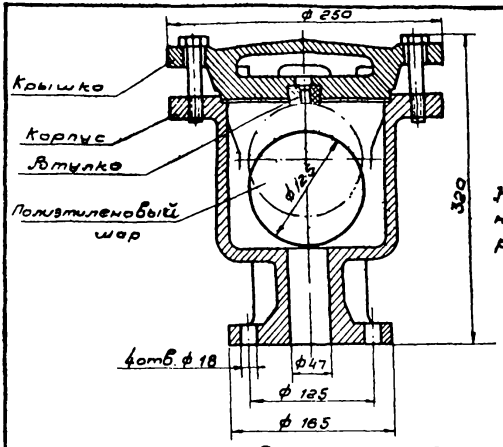

Назначение и техническую характеристику см. лист 2-2

Вантуз Ду 50 мм

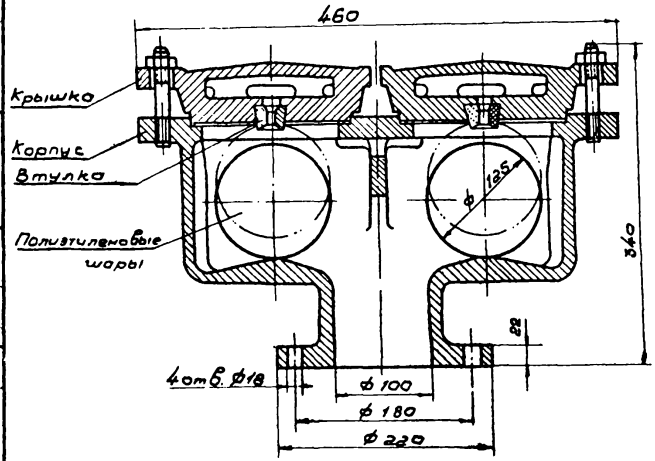

Вантуз Ду 100 мм

Нач отдела	Курдюков		
Гл. инж. пр-та	Устинова		
Исполнитель	Устинова		
Проверил	Нещодим		

СОЮЗВОДОКАНАЛПРОЕКТ г. Москва

ТД 1976г	Вантузы (на 2-х листах)	Серия 4.900-8	
		Выпуск II	Лист 2-1

Назначение.

Вантузы Ду-50 и Ду-100 служат для автоматического удаления воздуха из наивысших точек работающего трубопровода.

Техническая характеристика

Наименование	Тип	
	50	100
Условный проход патрубка, мм	50	100
Диаметр выпускного отверстия, мм	5	5
Количество выпускных отверстий, шт.	1	2
Наибольшее рабочее давление, кгс/см^2	10	10
Габаритные размеры, мм		
длина		460
ширина	ф 250	250
высота	320	340
масса, кг	34	65,5
Стоимость, руб.	16	34,50

Завод-изготовитель: „Водмашоборудование" (г. Воронеж), Талды-Курганский коммунального оборудования, Московский „Водоприбор."

Чертежи вантузов с габаритными размерами см. лист 2-1.

Нач. отдела Курлыков
Гл. инж. проек. Устинова
Исполнитель Устинова
Проверил Нещадим

СОЮЗВОДОКАНАЛПРОЕКТ г. Москва

ТД 1976

Вантузы (на 2 листах)

Серия 4.900-8
Выпуск X
Лист 2-2

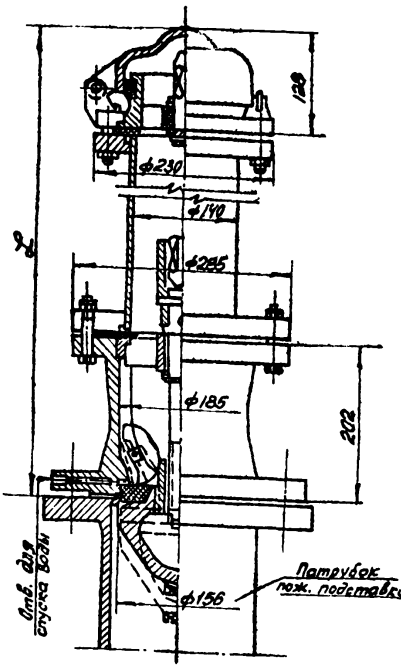

L мм	Вес кг
750	86,3
1000	92,1
1250	97,3
1500	103,9
1750	110,1
2000	116,0
2250	121,7
2500	127,8
2750	133,9

Гидрант рассчитан на внутреннее давление 8 кгс/см². Спуск воды из гидранта производится автоматически после закрытия его.
Завод-изготовитель: Талды-Курганский коммунального оборудования.

Нач. отдела		Куприков
Гл. инж. пр-та		Устинова
Исполнитель		Устинова
Проверил		Елко

Союзводканалпроект г. Москва.

Т.Д. 1976г.

Пожарный подземный гидрант „ПГ-8000."

Серия 4.900-8 Выпуск 1 Лист 2-3

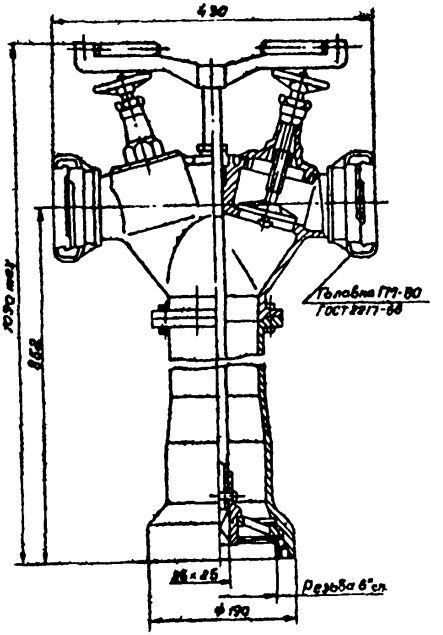

Пример условного обозначения пожарной колонки
Колонка КП ГОСТ 7499-71

Условное давление Ру кгс/см² - 10.
Масса, кг, не более - 18.

Нач. отдела		Курдюков
Гл. инженер проекта		Устинова
Исполнитель		Устинова
Проверил		Енко

СОЮЗВОДОКАНАЛПРОЕКТ
г. Москва

ТД 1976	Колонка пожарная по ГОСТ 7499-71.	Серия 4.900-8	
		Выпуск II	Лист 2-4

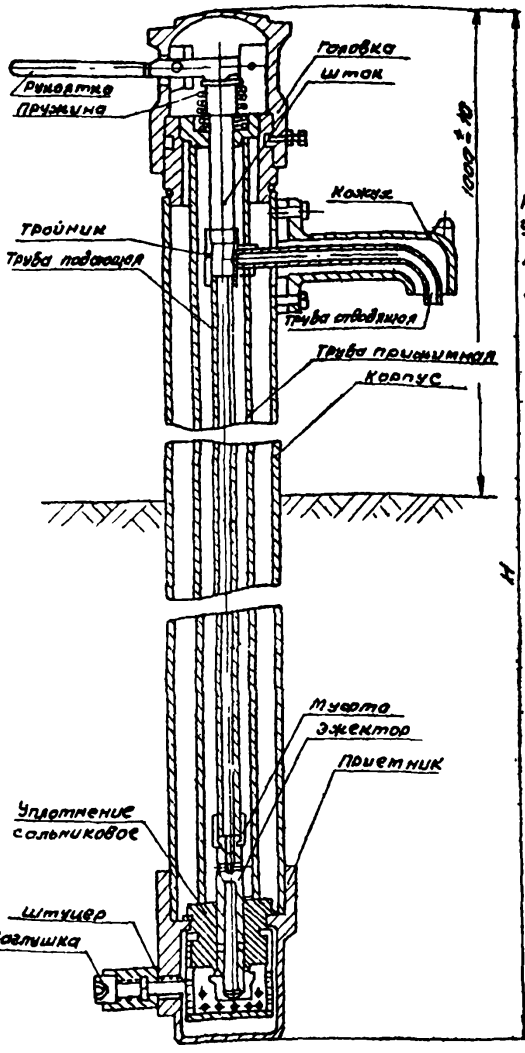

Назначение: для разбора воды населением для бытовых нужд

Техническая характеристика

Рабочее давление - 4 до 6 кгс/см²
Условный проход подающей трубы - 15 мм
Ход клапана 11 - 12,5 мм

Масса колонки, кг.

При H = 2500 мм - 70,46
-"- H = 3000 мм - 80,26
-"- H = 3500 мм - 90,06
-"- H = 4000 мм - 99,86

Нач. отдела	Куровнов	
Гл. инж. проекта	Устинова	
Исполнитель	Устинова	
Проверил	Енко	

Союзводоканалпроект г. Москва

ТД 1976г

Колонка водоразборная безколодцевая ВК-6-ООПС

Серия 4.900-8
Выпуск 0
Лист 2-5

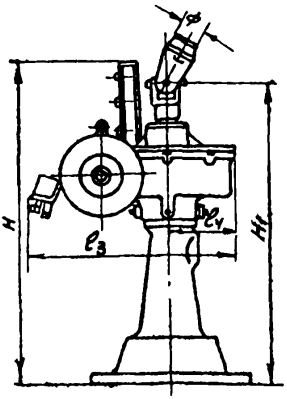

Тип 1

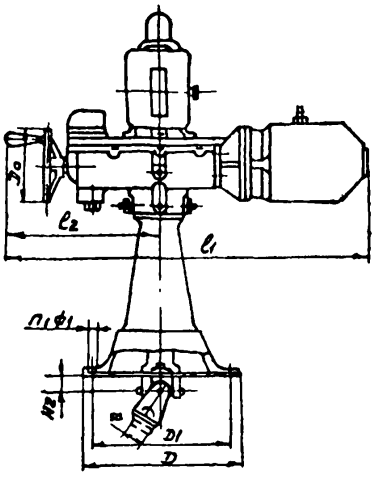

Тип 2

Шифр	Максимальный крутящий момент	Основные размеры													Масса
		D	D0	D1	H	H1	H2	l1	l2	l3	l4	φ	φ1	n	
	кгм	мм													кг
М50	50	425	200	360	945	845	7	915	400	470	175	40	27	4	150
М130	130	500	400	400	980	910	35	1100	475	655	255	67	27	4	267.6
М180	180	500	400	400	980	920	35	1180	475	695	850	67	27	4	320

Примечания: 1. Электроприводы предназначены для открывания и закрывания запорной арматуры, вентилей - задвижек диаметром от 50 мм и выше при дистанционном (кнопочном) и ручном (местном) управлении.
2. Завод-изготовитель: Венцовский арматурный з-д.
3. В спецификациях при заказах необходима ссылаться на соответствующий шифр изделий.

Нач. отдела		Курбатов	
Гл. инж. пр-та		Устинова	
Конструктор		Устинова	
Проверил		Енко	

Союзводоканалпроект г. Москва

ТД 1976г

Колонковый электропривод

Серия 4.900-8 Выпуск 11 Лист 2-6

Для задвижек Dy = 100 ÷ 600 мм

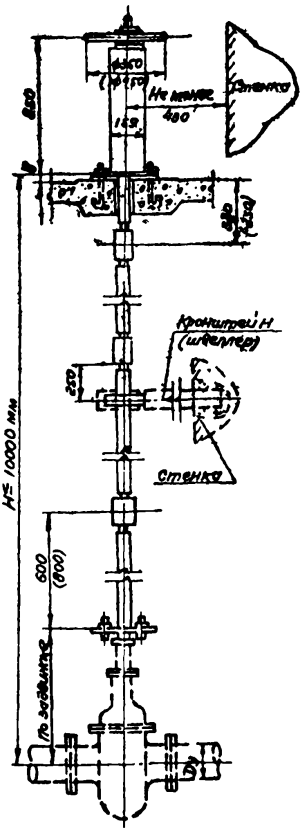

Вес колонки без штанги при Dy 100÷300 - 85,5 кг.
Dy 350÷600 - 100,85 кг.

Примечания:

1. Колонки могут применяться для задвижек, имеющих как выдвижной так и невыдвижной шпиндель.
2. Колонки для управления задвижками рассчитаны:
   Dy = 100÷800 мм на Py = 10 кг/см²
   Dy = 350÷600 мм на Py = 6 кг/см²
   Dy = 600 мм на Py = 1 кг/см².
3. В скобках указаны размеры для колонки управления задвижками Dy 350÷600 мм.
4. При установке колонок маховики с задвижек не снимаются.

Нач. отдела		Курдюков
Гл. инж. пр-та		Устинова
Исполнит.		Устинова
Проверил		Енко

СОЮЗВОДОКАНАЛПРОЕКТ г. Москва

Типовой проект 3.901-10. Выпуски 5, 6. Разработан Союзводоканалпроектом распространяет филиал ЦИТП г. Тбилиси.

ТД 1976г	Колонки для управления задвижками с ручным приводом Dy 100-600 мм при. H ≤ 10000 мм (нестандартизированное оборудование).	Серия 4.900-8	
		Выпуск II	Лист 2-7

Для задвижек Dy 350 ÷ 600 мм

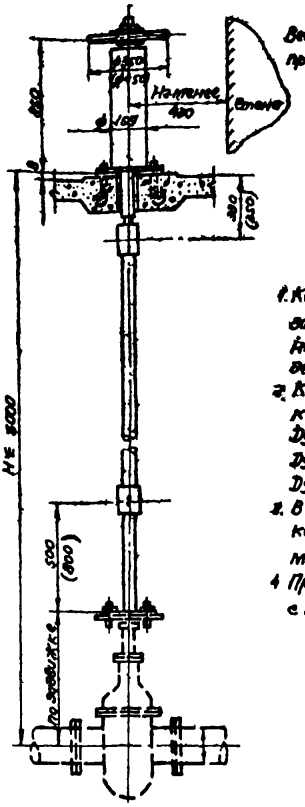

Вес колонки без штанги при Dy 100 ÷ 300 – 74,2 кг
Dy 350 ÷ 600 – 90,0 кг.

Примечания:

1. Колонки могут применяться для задвижек, имеющих как выдвижной, так и невыдвижной шпиндель.
2. Колонки для управления задвижками рассчитаны:
   Dy = 100 ÷ 300 мм на Py = 10 кг/см²
   Dy = 350 ÷ 500 мм на Py = 6 кг/см²
   Dy = 600 мм на Py = 1 кг/см².
3. В скобках указаны размеры для колонки управления задвижками Dy 350 ÷ 600 мм.
4. При установке колонок маховики с задвижек не снимаются

Нач. отдела		Курмаков	
Гл. инж. пр-та		Устинова	
Исполнитель		Устинова	
Проверил		Енко	

СОЮЗВОДОКАНАЛПРОЕКТ г. Москва

Типовой проект 3.901-10. Выпуски 5,6. Разработан Союзводоканалпроектом распространяет филиал ЦИТП г. Тбилиси.

ТД 1976г	Колонки для управления задвижками с ручным приводом Dy 100-600 при H ≤ 5000 мм (нестандартизированное оборудование).	Серия 4.900-8	
		Выпуск II	Лист 2-8

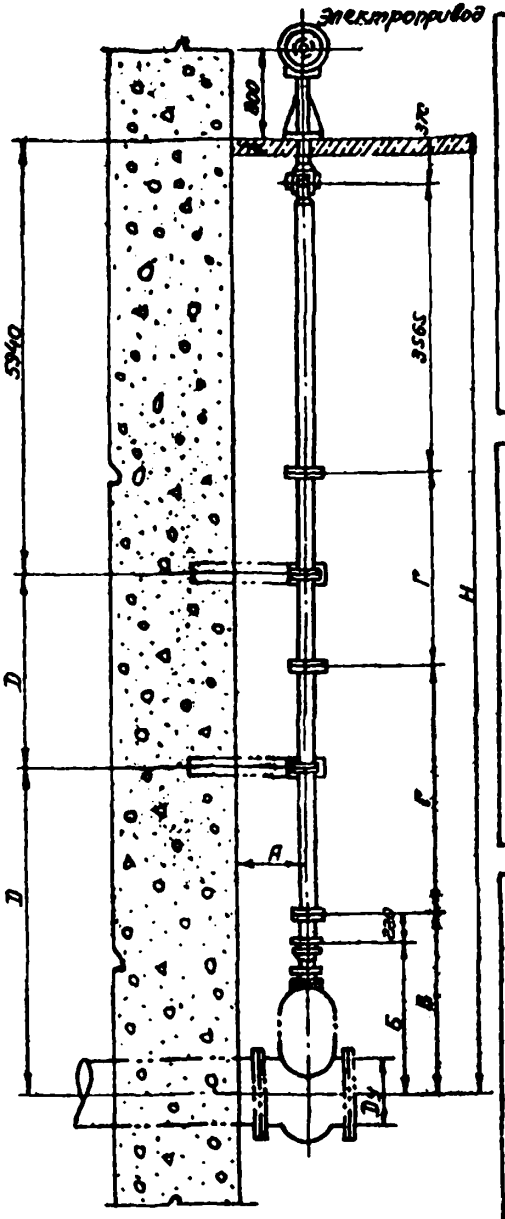

Для задвижки Ду 500 30ч915бр

Н	А	Б	В	Г	D
	мм				
10000	580	1192	1412	2386	2030
10500	"	"	"	2576	2280
11000	"	"	"	2826	2530
11500	"	"	"	3076	2780
12000	"	"	"	3326	3030
12500	"	"	"	3576	3280
13000	"	"	"	3826	3530
13500	"	"	"	4076	3780
14000	"	"	"	4326	4030
14500	"	"	"	4570	4780
15000	"	"	"	4826	4530

Для задвижки Ду 600 30ч915бр

Н	А	Б	В	Г	D
	мм				
10000	550	1345	1565	2250	2030
10500	"	"	"	2500	2280
11000	"	"	"	2750	2530
11500	"	"	"	3000	2780
12000	"	"	"	3250	3030
12500	"	"	"	3500	3280
13000	"	"	"	3750	3530
13500	"	"	"	4000	3780
14000	"	"	"	4250	4030
14500	"	"	"	4500	4280
15000	"	"	"	4750	4530

Для задвижки Ду 800 30ч925бр

Н	А	Б	В	Г	D
	мм				
10000	885	1762	1982	2041	2030
10500	"	"	"	2291	2280
11000	"	"	"	2541	2530
11500	"	"	"	2791	2780
12000	"	"	"	3041	3030
12500	"	"	"	3291	3280
13000	"	"	"	3541	3530
13500	"	"	"	3791	3780
14000	"	"	"	4041	4030
14500	"	"	"	4291	4280
15000	"	"	"	4541	4530

Нач. отдела	Кравцов	
Гл. инж. пр-та	Устинова	
Исполнитель	Устинова	
Проверил	Енко	

Типовой проект 3.901-10. Выпуски 1-4. Разработан Союзводоканалпроектом, распространяет филиал ЦИТП г. Тбилиси.

Союзводоканалпроект г. Москва

ТД 1976г

Колонка управления задвижками с электрифицированным приводом Ду 500, Ду 600, Ду 800 (нестандартизированное оборудование).

Серия 4.900-8

Выпуск II

Лист 2-9

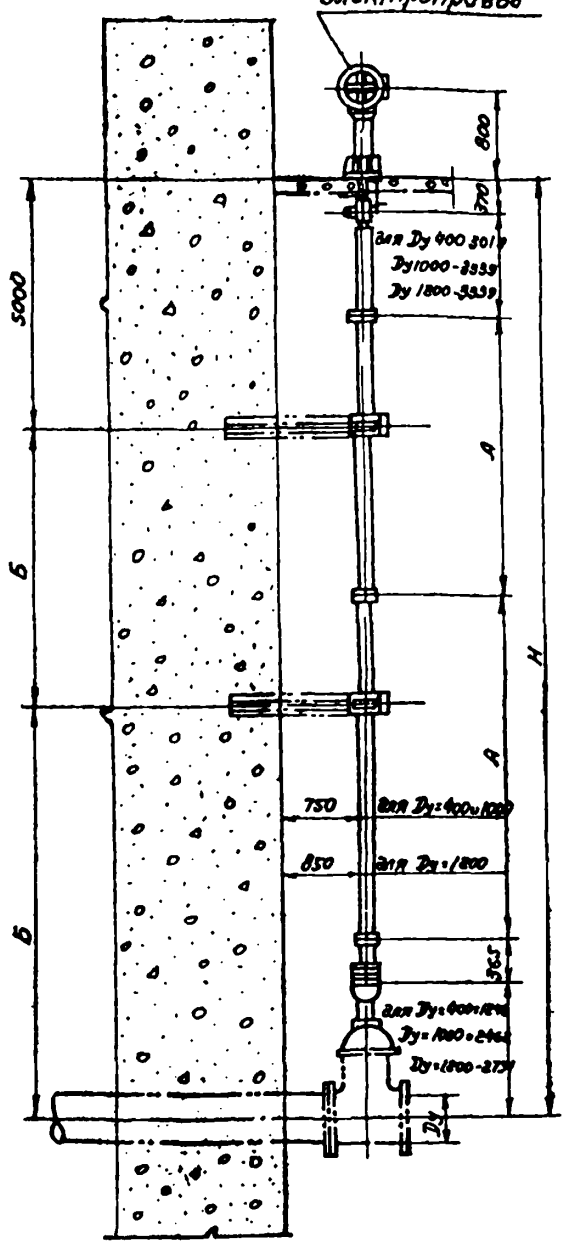

Dy = 400

Марка задвижки	Высота H	А	Б
30 ч 906 бр	10000	2500	2500
	10500	2750	2750
	11000	3000	3000
	11500	3250	3250
	12000	3500	3500
	12500	3750	3750
	13000	4000	4000
	13500	4250	4250
	14000	4500	4500
	14500	4750	4750
	15000	5000	5000

Dy = 1000

Марка задвижки	Высота H	А	Б
30 ч 915 бр	10000	1915	2500
	10500	2165	2750
	11000	2415	3000
	11500	2665	3250
	12000	2915	3500
	12500	3165	3750
	13000	3415	4000
	13500	3665	4250
	14000	3915	4500
	14500	4165	4750
	15000	4415	5000

Dy = 1200

Марка задвижки	Высота H	А	Б
30 ч 915 бр	10000	1750	2500
	10500	2000	2750
	11000	2250	3000
	11500	2500	3250
	12000	2750	3500
	12500	3000	3750
	13000	3250	4000
	13500	3500	4250
	14000	3750	4500
	14500	4000	4750
	15000	4250	5000

Типовой проект 3.901-10. Выпуск 1-4. Разработан Союзводоканалпроектом, распространяет филиал ЦИТП г. Тбилиси.

ТД 1976г	Колонки управления задвижками с электрифицированным приводом для Dy=400, Dy=1000 и Dy=1200 (нестандартизированное оборудование).	Серия 4.900-8	
		Выпуск II	Лист 2-10

СОЮЗВОДОКАНАЛПРОЕКТ г. Москва

Нач. отдела		Курдюков
Гл. инж. пр-та		Устинова
Исполнитель		Устинова
Проверил		Енко

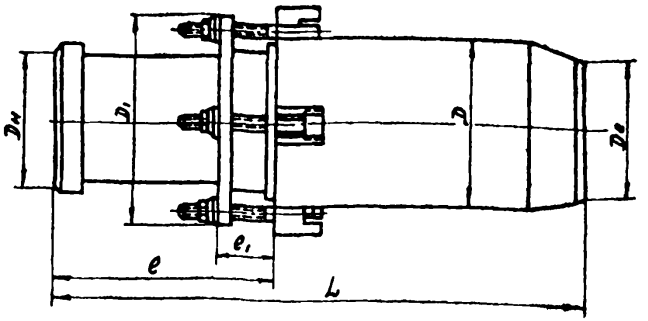

Шифр изделия	Проход условный трубопровода Dy	Наибольшая компенсирующая способность	Основные размеры							Вес общий
			Dн	D	D1	D2	L	e	e1	
			мм							кг
100	100	250	108	138	190	100	820	375	65	20.50
125	125		133	159	215	125	835			25.40
150	150	300	159	194	250	150	990	485	75	43.80
175	175		194	219	280	184	965			49.90
200	200		219	273	345	205	1160	490	120	92.00
250	250		273	325	395	259	1150			125.9
300	300		325	377	450	307	1170			158.0
350	350		377	426	500	359	1175			167.0
400	400	400	426	478	560	412	1360	590	120	212.0
450	450		478	529	610	464				243.0
500	500		529	578	675	515	1370		130	333.0
600	600		630	680	780	614	1375			400.0
700	700		720	774	875	704	1380			479.0
800	800		820	874	980	802	1385			600.0
900	900		920	974	1085	900				687.0
1000	1000		1020	1078	1185	998	1390			790.0

Примечания:

1. Размер D2 соответствует номинальному внутреннему диаметру присоединяемой трубы.
2. При установке компенсатора на трубопроводе с комплектующей способностью меньшей, чем указано в таблице, установочные размеры e и L могут быть соответственно уменьшены.

МН 2593-61 - МН 2597-61.

ТД 1976г	Компенсаторы сальниковые на Ру до 16 кг/см² (нестандартизированное оборудование).	Серия 4.900-8 Выпуск I Лист 2-11

Нач. отдела — Курдюков
Гл. инж. пр-та — Устинова
Исполнитель — Устинова
Проверил — Нещадим

СОЮЗВОДОКАНАЛПРОЕКТ г. Москва

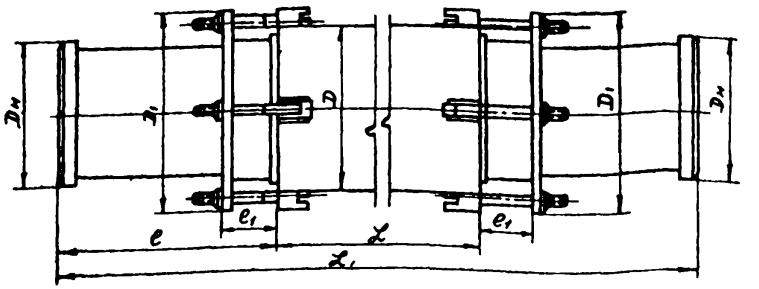

Шифр изделия	Проход условный трубопровода Dy	Наибольшая компенсирующая способность	Основные размеры							Вес общий
			Dн	D	D1	L	L1	e	e1	
			мм							кг
100	100	2 x 250	108	133	190	870	1620	375	65	41.62
125	125		133	159	215					49.93
150	150	2 x 300	159	194	250	1030	1900	485	75	86.43
175	175		194	219	280					100.0
200	200		219	273	345	1180	2160	490	120	177.0
250	250		273	325	395					248.0
300	300		325	377	450					305.0
350	350		377	426	500					318.0
400	400	2 x 400	426	478	560	1380	2560	590		406.0
450	450		478	529	610					468.0
500	500		529	578	675	1440	2620		130	651.0
600	600		630	680	780					784.0
700	700		720	774	875					939.0
800	800		820	874	980					1169
900	900		920	974	1085					1339
1000	1000		1020	1078	1185					1528

При установке компенсатора на трубопроводе с компенсирующей способностью меньше, чем указано в таблице, установочные размеры e и L могут быть соответственно уменьшены

МН 2598-61

ТД 1976г	Компенсаторы сальниковые двухсторонние сварные на Ру до 16 кг/см². (нестандартизированное оборудование).	серия 4.900-8; Выпуск II; Лист 2-12

Нач. отдела — Курдюков
Гл. инж. пр-та — Устинова
Исполнитель — Устинова
Проверил — Нещадим

СОЮЗВОДОКАНАЛПРОЕКТ г. Москва

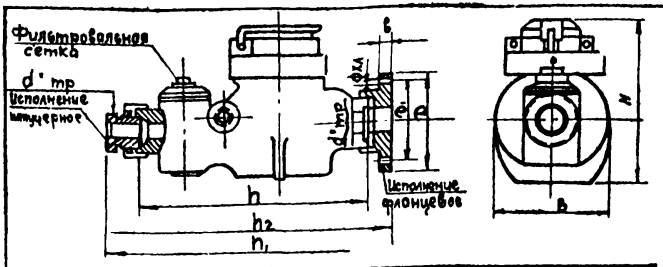

Условный проход Dy, мм	Допустимая погрешность показаний водосчетчика при расходах в м³/час	
	± 3%	± 2%
32	от 0,5 до 0,999	от 1,0 до 5,0
40	от 1,0 до 1,999	от 2,0 до 10

Примечания: см. лист 2-18

Марка	Колибр	Диам. штуц. d" тр	Габаритные размеры											Масса, кг	
			D*	D1*	h*	h1*	h2*	B*	H*	b*	ф*	Кол. отв.	d" тр	со штуц	с флан
ВКМС-32	32	1 1/4"	130	100	250	358	295	105	149	10	16	4	1 1/2"	5,4	8,1
ВКМС-40	40	1 1/2"	130	100	250	358	295	112	149	10	16	4	1 3/4"	5,8	8,5

Техническая характеристика

№ п/п	Параметры	Ед. изм.	Величина ВКМС-32	Величина ВКМС-40	Завод-изготовитель
1	Камера водосчетчика	мм	32	40	„Ленводоприбор" г. Ленинград
2	Характерный расход	м³/час	10	20	
3	Нижний предел измерений	м³/час	0,35	0,5	
4	Наибольш. допуст. среднесут. расход	м³/сут	20	40	
5	Верхн. предел измер (не более 1 ч в сутки)	м³/час	5,0	10,0	
6	Порог чувствительности	м³/час	0,20	0,40	
7	Максимальн. эксплуатац. давлен. водопр. сети, при котором может работать водосчетчик	кг/см²	10	10	
8	Максимальная температура учитываемой воды.	°С	+30	+30	
9	Номинальный расход	м³/час	3,2	6,3	
10	Отпускная цена	руб.	13-00	15-00	

Курдюков
Устинова
Устинова
Енко

Нач. отдела
Гл. инж. проекта
Исполнитель
Проверил

СОЮЗВОДОКАНАЛПРОЕКТ г. Москва

ТД 1976

Водосчетчики типа ВКМС.

Серия 4.900-8
Выпуск II
Лист 2-13

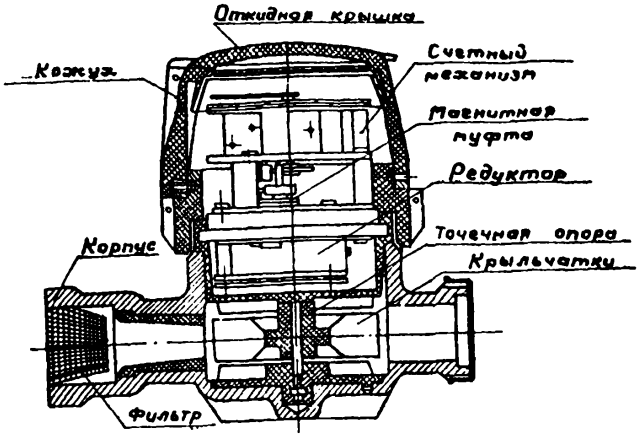

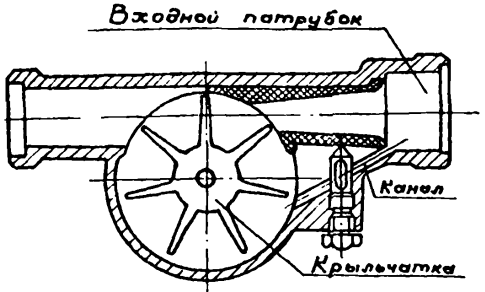

Схема регулятора

Счетчики холодной воды крыльчатые типа УВК предназначены для измерения количества питьевой воды по ГОСТ 2674-73, протекающей по трубопроводу при температуре не выше 30°С и давлении не более 10 кгс/см² (1,0 МПа).

В комплект поставки входит:

1. Счетчики — 1 шт.
2. Штуцера и гайки — 1 комплект (по заказу потребителя).
3. Паспорт — 1 экз.

Завод-изготовитель – Кировобадский приборостроительный.

Основные параметры и размеры счетчиков см. лист. 2-15

ТД	Счетчики холодной воды крыльчатые типа УВК (на 2х листах)	Серия 4.900-8	
1976г.		Выпуск II	Лист 2-14

Нач. отдела	Гл. инж. пр-та	Курдюков
Исполнитель	Проверил	Устинова
		Устинова
		Енко

СОЮЗВОДОКАНАЛПРОЕКТ г. Москва

Технические данные

Наименование основных параметров	Единица измерения	Нормы: Диаметры условных проходов, мм 15	20	25	32
Наименьший расход	м³/час	0,040	0,060	0,080	0,100
Номинальный расход	—"—	1,0	1,6	2,2	3,2
Наибольший расход	—"—	1,5	2,5	3,5	5,0
Порог чувствительности	—"—	0,018	0,025	0,035	0,05
Диапазон расходов, в котором относительная погрешность не более ± 5%	—"—	от 0,04 до 0,15	от 0,06 до 0,25	от 0,08 до 0,35	от 0,100 до 0,500
Диапазон расходов, в котором относительная погрешность не более ± 2%	—"—	св. 0,15 до 1,50	св. 0,25 до 2,50	св. 0,35 до 3,5	св. 0,5 до 5,0
Наибольшая эксплуатационная нагрузка по расходу воды за сутки	м³	10	17	25	35
Верхний предел показаний стрелочно-роликового указания	—"—	9999,999			
Цена деления шкалы стрелочного указателя	—"—	0,001	0,001	0,001	0,001
Потеря давления при номинальном расходе, не более	кгс/см²	0,1	0,1	0,1	0,1
Габариты: длина с присоединительными штуцерами	мм	220	250	280	300
длина без присоединительных штуцеров	—"—	135	150	180	190
Резьба на корпусе со стороны входа потока воды - трубная - цилиндрическая		1"	1 1/2"	1 1/2"	1 3/4"
Резьба на корпусе со стороны выхода потока воды - трубная цилиндрическая		1"	1"	1 1/4"	1 1/4"
Резьба на штуцерах для присоединения к трубопроводу - трубная - цилиндрическая		3/4"	3/4"	1"	1 1/4"
Масса, не более с штуцерами и гайками	кг	1,96	2,35	3,3	3,5
без штуцеров и гаек	—"—	1,6	1,85	2,5	2,7
Стоимость	руб.		22-50	24-00	25-00

Нач. отдела Журавков
Гл. инж. проекта Устинова
Исполнитель Устинова
Проверил Гривайлова

СОЮЗВОДОКАНАЛПРОЕКТ г. Москва

ТД 1976г

Счетчики холодной воды крыльчатые типа УВК (на 2-х листах)

Серия 4.900-8
Выпуск II
Лист 2-15

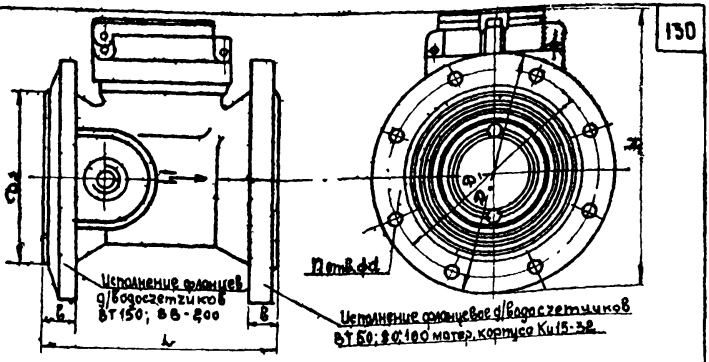

Условный проход Ду, мм	Допустимая погрешность при расходе в м³/час	
	± 3%	± 2%
50	от 3 до 5	от 5 до 22
80	от 6 до 10	от 10 до 80
100	от 8 до 20	от 20 до 140
150	от 12 до 30	от 30 до 320
200	от 18 до 45	от 45 до 550

Марка	Габаритные размеры в мм.								Масса, кг	Завод-изготовитель
	d	H	D	D_1	D_2	d	Кол отв n	ε		
ВТ-50	155	193	165	125	102	18	4	20	9,0	„Ленводоприбор" г. Ленинград
ВТ-80	205	225	200	160	138	18	4	22	16,0	
ВТ-100	215	247,5	220	180	158	18	4	22	18,2	
ВТ-150	261,5	303,5	285	240	212	22	8	20	27,0	
ВВ-200	267,5	357,5	340	295	268	22	8	24	40,0	

Техническая характеристика

№ п/п	Параметры	Ед. изм.	Величина				
			ВТ-50	ВТ-80	ВТ-100	ВТ-150	ВВ-200
1	Калибр водосчетчика	мм	50	80	100	150	200
2	Характерный расход	м³/час	70	250	440	1000	1700
3	Нижний предел измерения	м³/час	3,0	6,0	8,0	12,0	18,0
4	Наибольш. допустим. среднесут. расход	м³/сут	140	500	880	2000	3400
5	Верхний предел измер. номин расход (не более 1 часа в сутки)	м³/час	35	125	220	500	850
6	Порог чувствительности	м³/час	1,0	2,5	3,5	5,0	8,0
7	Максим. эксплуатац. давление водопроводн сети, при котором может работать водосчетчик	кг/см²	10	10	10	10	10
8	Максим. температ. учитыв. воды	°С	+30	+30	+30	+30	+30
9	Отпускная цена	руб	18-00	22-00	29-00	42-00	57-00

Примечания: см. лист 2-18.

Курдюков
Устинова
Устинова
Енко

Нач. отдела
Гл. инж. проект.
Исполнитель
Проверил

СОЕЗВОДОКАНАЛПРОЕКТ г. Москва

ТД 1976	Водосчетчики типа ВТ	Серия 4.900-8	
		Выпуск II	Лист 2-16

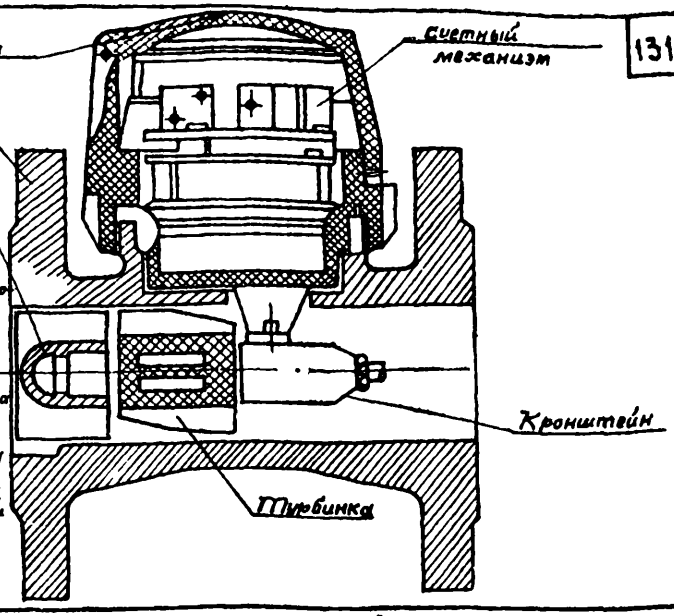

Счетчики холодной воды турбинные типа ВТ предназначены для измерения количества питьевой воды, протекающей по трубопроводу при температуре до 30°С и давлении до 10 кгс/см².

Счетчики горячей воды турбинные типа ВТГ предназначены для измерения количества горячей воды при температуре до 90°С, протекающей в трубопроводах при давлении не более 10 кгс/см².

Основные параметры и размеры счетчиков

Показатели	Ед. изм.	Нормы ВТ-50 / ВТГ-50	ВТ-80 / ВТГ-80	ВТ-100 / ВТГ-100	ВТ-150 / ВТГ-150
Диаметр условного прохода	мм	50	80	100	150
Наименьший расход	м³/ч	1,6	3,0	4,5	7,0
Наибольший эксплуатационный расход	"	15	4,2	70	50
Пределы расхода, в которых основная погрешность ± 5%	"	1,6-4,0 4,0 и выше	3,0-10,0 10,0 и выше	4,5-15,0 15 и выше	7,0-30,0 30 и выше
Пределы расхода, в которых основная погрешность ± 2%	"				
Расход при потере давления не более 0,1 кгс/см²	"	20	65	110	275
Рабочее давление	кгс/см²	10	10	10	10
Порог чувствительности	м³/ч	0,7	1,2	2,0	3,0
Допускаемые эксплуатационные нагрузки по расходу воды а) кратковременная пиковая, не более часа в сутки	м³/ч	30	84	140	300
б) кратковременная, не более 4 часов	"	22,5	63	105	225
в) наибольшая за сутки	"	190	600	900	2000
Верхний предел показаний счетного механизма	"	100000	100000	100000	1000000
Цена деления шкалы стрелочного счетного указателя	м³	0,01	0,01	0,1	0,1
Цена деления роликового счетного указателя	"	1	1	10	10
Присоединение к трубопроводу	—	фланцевое	фланцевое	фланцевое	фланцевое
Габариты: длина	мм	155	205	215	262
ширина	"	160	195	215	280
высота	"	218	245	265	326
Масса	кг	6,8	12,0	14,7	24,8
Стоимость ВТ / ВТГ	руб.	25/27	26/27	29/30	49/50

Завод-изготовитель — Кировоградский приборостроительный.

Нач. отдела	Гл. инж. проекта	Исполнитель	Проверил
Курдюков	Устинова	Устинова	Енко

СОЮЗВОДОКАНАЛПРОЕКТ г. Москва

Т.Д. 1976г.

Счетчики холодной воды турбинные типа ВТ и ВТГ.

Серия 4.900-8 Выпуск II Лист 2-17

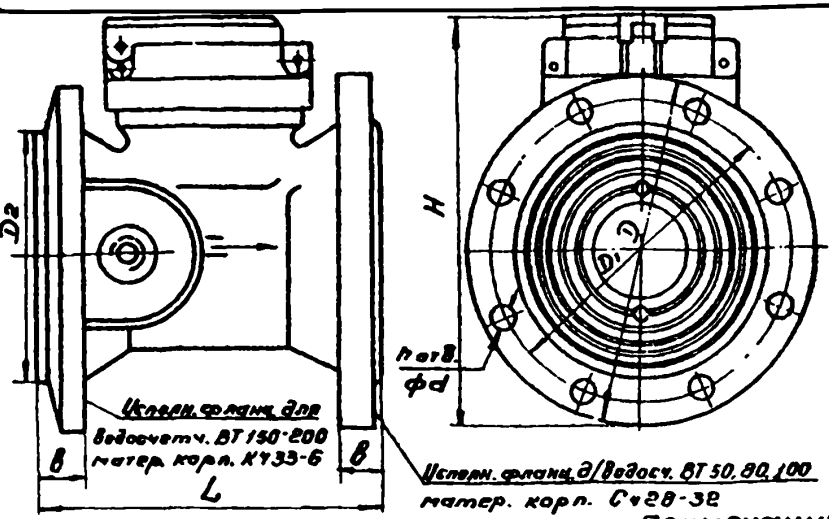

Условный проход Ду мм	Допустимая погрешность показаний при расходе в м³/час	
	± 3%	± 2%
50	от 3 до 5	от 5 до 15
80	от 6 до 10	от 10 до 56
100	от 8 до 20	от 20 до 100

Примечания:

1. Характерный расход - часовой расход в м³/час, проходящий через водосчетчик при установившемся потоке и потере давления в водосчетчике, равной 10 м. вод. столба.
2. Номинальный расход, максимальный эксплуатационный расход при котором потеря напора в счетчике воды не превышает 1 м вод. столба.
3. Верхний предел измерения - наибольший расход, при котором обеспечивается кратковременная работа счетчика (не более одного часа в течении суток).
4. Нижний предел измерения - наименьший расход, при котором счетчик начинает давать показания с допустимой погрешностью.
5. Порог чувствительности - наименьший расход, при котором счетчик начинает давать непрерывные показания.

Марка	Габаритные размеры в мм								Масса, кг
	L	H	D	D1	D2	d	Кол. отв. n	B	
ВТ-Г-50	155	193	165	125	108	18	4	20	9.2
ВТ-Г-80	205	225	200	160	138	18	4	22	16.3

Техническая характеристика

Параметры	Ед. изм.	Величина ВТ-Г-50	Величина ВТ-Г-80	Завод-изготовитель
Калибр водосчетчика	мм	50	80	„Ленводоприбор" г. Ленинград
Характерный расход	м³/час	70	250	
Нижний предел измерения	м³/час	3.0	6.0	
Наибольш. допустимый среднесут. расход	м³/сут	100	330	
Верхний предел измерений (не более 4ч/сутки) номинальный расход	м³/час	35	125	
Порог чувствительности	м³/час	1.0	8.5	
Максим. эксплуатац. давл. водопроводной сети при котор. может работать водосчетч.	кг/см²	10	10	
Максим. температ. учитываемой воды	С°	+90	+90	
Отпускная цена	руб	22-00	25-00	

Нач. отдела	Курдюков
Гл. инж. проекта	Устинова
Исполнитель	Устинова
Проверил	Патюкова

СОЮЗВОДОКАНАЛПРОЕКТ г. Москва

ТД 1976

Водосчетчики типа ВТ-Г (для горячей воды)

Серия 4.900-8

Выпуск II | Лист 2-18

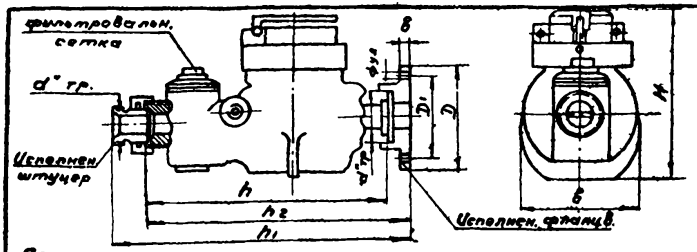

Примечания:

1. По требованию заказчика водосчетчики поставляются со штуцерами или фланцами.
2. Характерный расход - часовой расход воды в м³/час, проходящий через водосчетчик при установившемся потоке и потере давления в водосчетчике 10 м в.ст.
3. Номинальный расход - макс. эксплуатационный расход, при котором потери напора в счетчике не превышает 1 м. вод. столба.
4. Порог чувствительности водосчетчика наименьший расход, при котором счетчик начинает давать непрерывные показания.
5. Нижний предел измерений измерений наименьший расход, при котором счетчик начинает давать показания с допустимой погрешностью.

Условный проход Ду	Допустимая погрешность показаний водосчетчиков при расходах в м³/час	
	± 3%	± 2%
32	от 0,5 до 0,999	от 1.0 до 3.5
40	от 1.0 до 1.999	от 2.0 до 7.0

6. Верхний предел измерений - наибольший расход, при котором обеспечивается кратковременная работа счетчика (не более одного часа в течение суток)

Марка	Калибр	Диаметр штуц. d" тр	Габаритные размеры											Масса, кг	
			D	D1	h	h1	h2	B	H	в	ф	Кол. отв. n	d" тр	Со штуц.	С фланц.
ВКМС-Г-32	32	1¼"	130	100	250	358	295	105	149	10	16	4	1½"	7.0	8.6
ВКМС-Г-40	40	1½"	130	100	250	358	295	112	149	10	16	4	1¾"	7.5	9.0

Техническая характеристика

№ п/п	Параметры	Ед. изм.	Величина ВКМС-Г-32	Величина ВКМС-Г-40	Завод-изготовитель
1	Калибр водосчетчика	мм	32	40	„Ленводоприбор" г. Ленинград
2	Характерный расход	м³/час	10	20	
3	Нижний предел измерения	м³/час	0,5	1,0	
4	Наибольш. допуст. среднесут. расход	м³/сут	14	28	
5	Верхний предел измерен. (не более 1 час. в сут.)	м³/час	3,5	7,0	
6	Порог чувствительности	м³/час	0,20	0,40	
7	Максимальное эксплуатационное давление водопров. сети при котором может работать водосчетчик	кг/см²	10	10	
8	Максимальная температура учитываемой воды	С°	+90°	+90°	
9	Номинальный расход	м³/час	3,2	6,3	
10	Цена	руб.	17	19	

Курдюков, Устинова, Устинова, Пальчикова

Нач. отдела, Гл. инж. проекта, Исполнитель, Проверил

СОЮЗВОДОКАНАЛПРОЕКТ г. Москва

ТД 1976

Водосчётчики типа ВКМС-Г (для горячей воды)

Серия 4.900-8 | Выпуск II | Лист 2-19

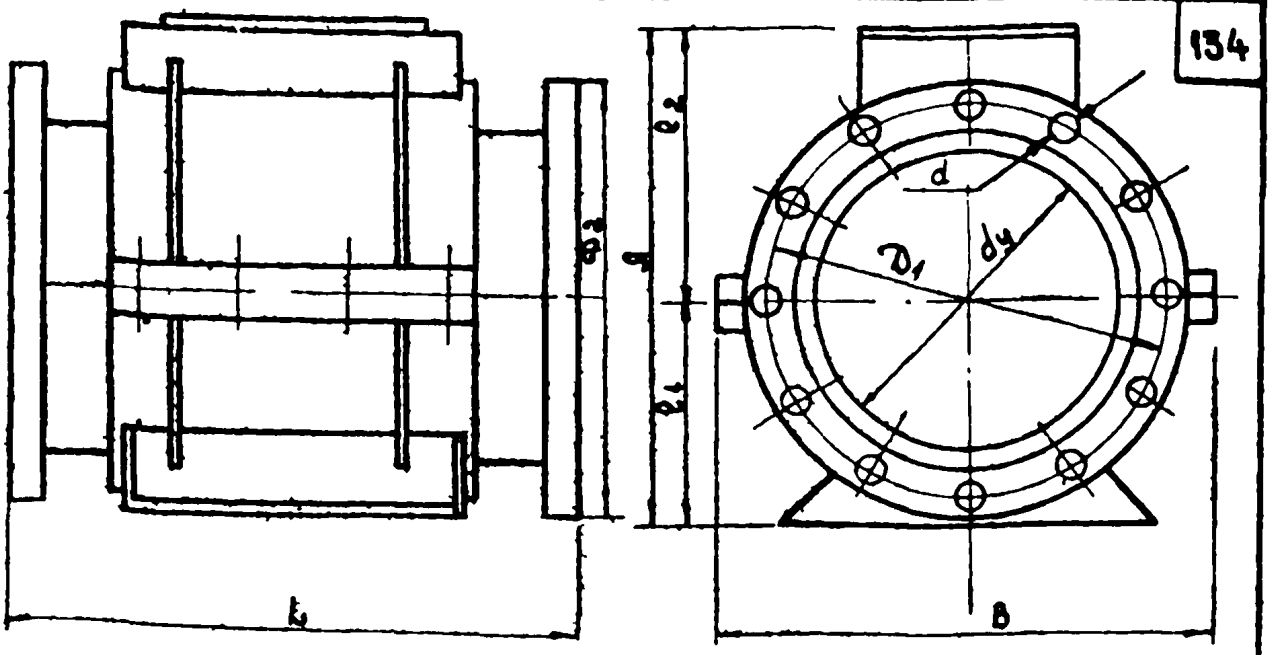

Марка расходомера	dy	L	D2	D1	A	B	d	l1	l2	Масса кг	Стоимость руб	Завод-изготовитель
ДРИ-400Н	400	600	565	515	666	635	25	290	355	200	2550	„Ленводоприбор"
ДРИ-600Н	600	600	780	725	865	830	30	400	465	350	3400	
ДРИ-800Н	800	800	1010	950	1100	1062	34	515	585	550	4200	

Техническая характеристика.

Пределные значения диапазона измерения ($м^3$/час):

ДРИ-400Н - 400, 500, 600, 800, 1000, 1250

ДРИ-600Н - 600, 800, 1000, 1250, 1600, 2000, 2500

ДРИ-800Н - 1000, 1250, 1600, 2000, 2500, 3200, 4000, 5000

Минимальная длина прямого участка до и после датчика - 1 Dy.

Для сред, выпадающих в осадок, необходима вертикальная установка датчика.

Измеряемая среда должна соответствовать следующим требованиям: электропроводность от 10 до 1.10^{-5} $ом^{-1}см^{-1}$; твердая фаза пульпы не должна содержать ферромагнитных частиц. Допустимая агрессивность контролируемой среды определяется материалом покрытия датчика.

Тип датчика	Масса датчика кг (т)	Мощность, потребляемая датчиком. Вт (кВт)
ДРИ 400Н-1	200	1000
ДРИ 600Н-1	350	1500
ДРИ 800Н-1	550	2000

Нач. отдела Кураков
Гл. инж. проекта Устинова
Исполнитель Устинова
Проверил Пальчикова

Союзводоканалпроект г. Москва

ТД 1976

Индукционные расходомеры

Серия 4.900-8
Выпуск II
Лист 2-20

А-А

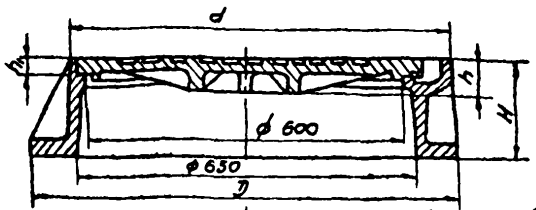

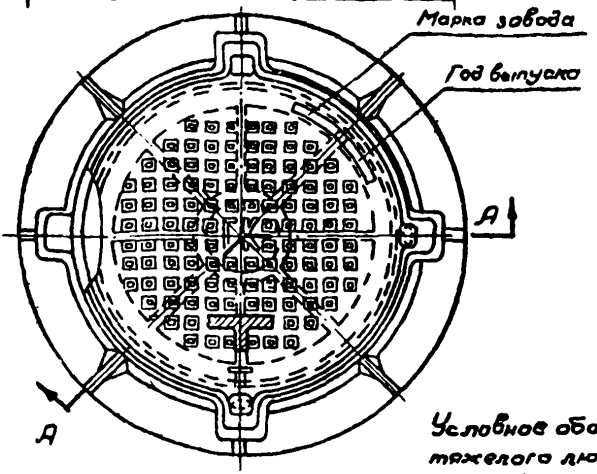

Условное обозначение тяжелого люка типа „Т"
Люк „Т" ГОСТ 3634-61

Условное обозначение легкого люка типа „Л":
Люк „Л" ГОСТ 3634-61

Тип люка	Размеры, мм					Цена	Вес, кг	
	D	d	H	h	h_1	руб.	Крышки	Общий
Тяжелый Т.....	800	770	175	60	30	14.4	72	138
Легкий Л.....	770	664	100	40	20	12.8	32	69

Люки чугунные круглые предназначаются для водопроводных, канализационных, водосточных и пожарных смотровых колодцев.

Люки изготовляются двух типов: тяжелые - Т и легкие - Л.

Завод-изготовитель: Талды-Курганский завод коммунального оборудования

Нач. отдела Курдаков
Гл. инж. пр-та Устинова
Исполнитель Устинова
Проверил Енто

Союзводоканалпроект г. Москва

ТП 1976г

Люки чугунные для смотровых колодцев по ГОСТ 3634-61.

Серия 4.900-8
Выпуск II
Лист 2-21

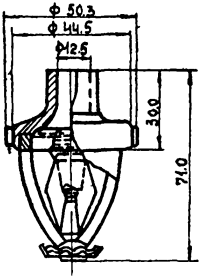

Черт.1
Спринклер 2-СП

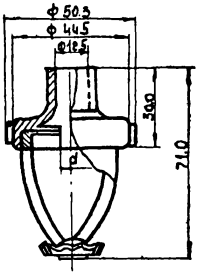

Черт. 2
Дренчер ДР

Основные показатели		Черт.1	Черт.2
Марка		2-СП	ДР
Температура вскрытия	°С	71; 93; 141; 182	
Вес	г	180	170
d	мм		12,7; 10; 8
Завод-изготовитель		Прилукский завод противопожарного оборудования	
Стоимость	руб.	0-71	0-55

Нач. отдела	[signature]	Курдюков
Гл. инж. проекта	[signature]	Устинова
Исполнитель	[signature]	Устинова
Проверил	[signature]	Пальчикова

СОЮЗВОДОКАНАЛ ПРОЕКТ г. Моск

gost.e-ecolog.ru

ТД 1976	Спринклерные и дренчерные головки	Серия 4.900-8	
		Выпуск II	Лист 2-22